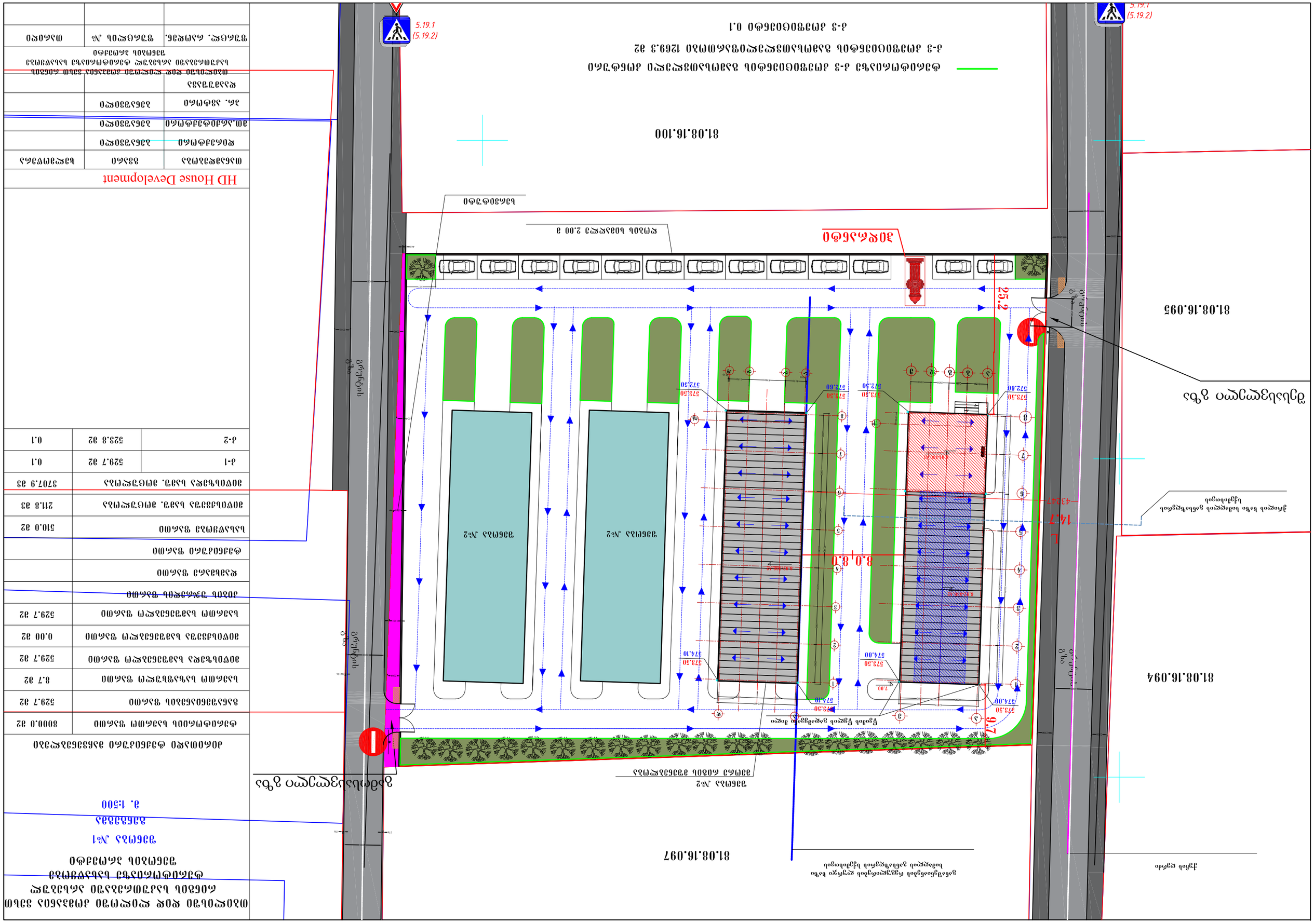
81.08.16.095
81.08.16.094
81.08.16.097
ქუჩის სახელი
ქუჩის სახელი
ქუჩის სახელი

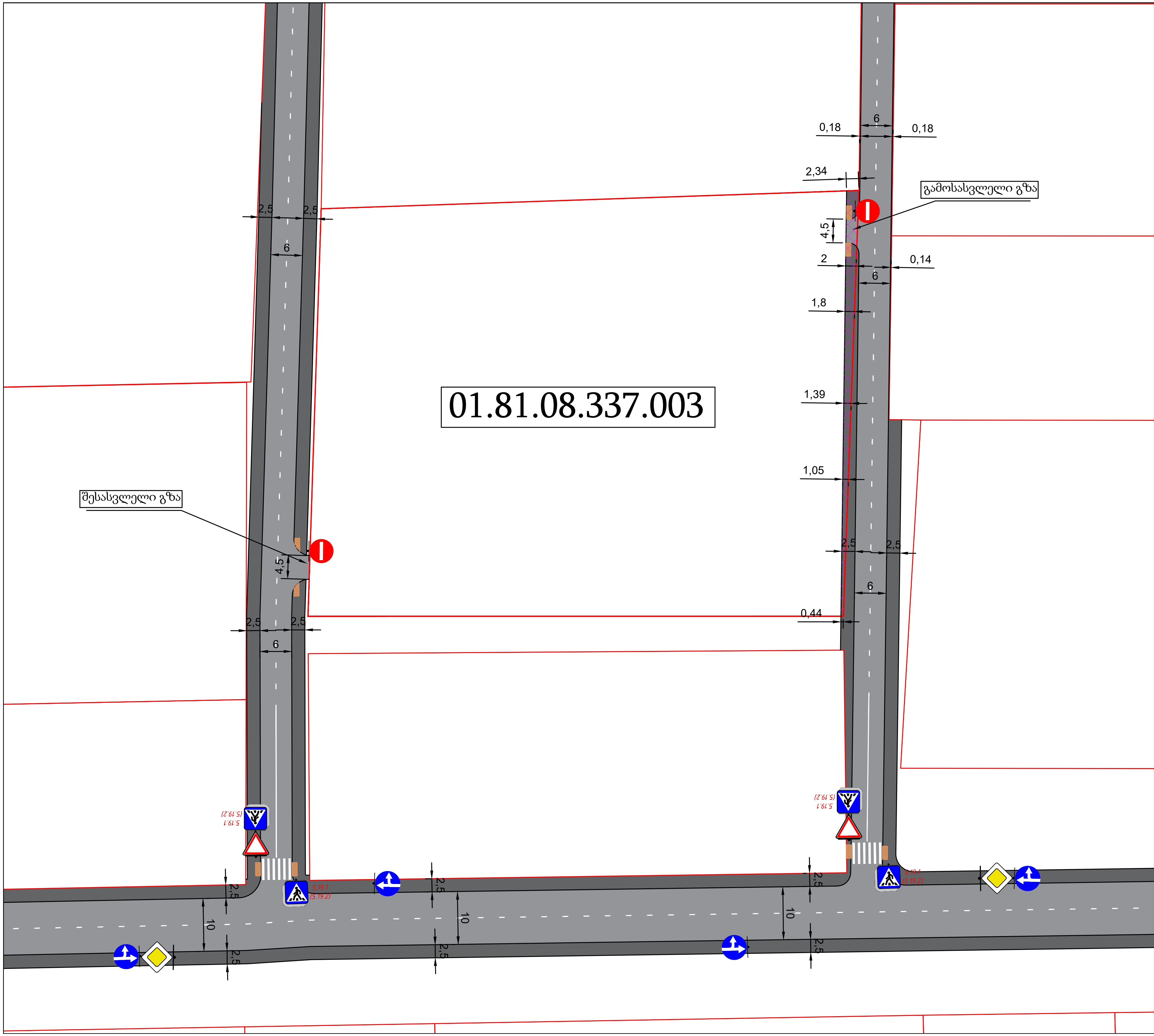

პირობითი აღნიშვნები

სამანქანო გზა

ტროტუარი

საპროექტო სერვიტუტი

შშმ პირთა პანდუსი

საგზაო მოძრაობის ორგანიზების ტექნიკური საშუალებები

2.1 2 ცალი

3.1 2 ცალი

2.3 2 ცალი

4.1.4 2 ცალი

4.1.5 2 ცალი

5.19.1 (5.19.2) 5.19.1/2 8 ცალი

ტროტუარის ჭრილი

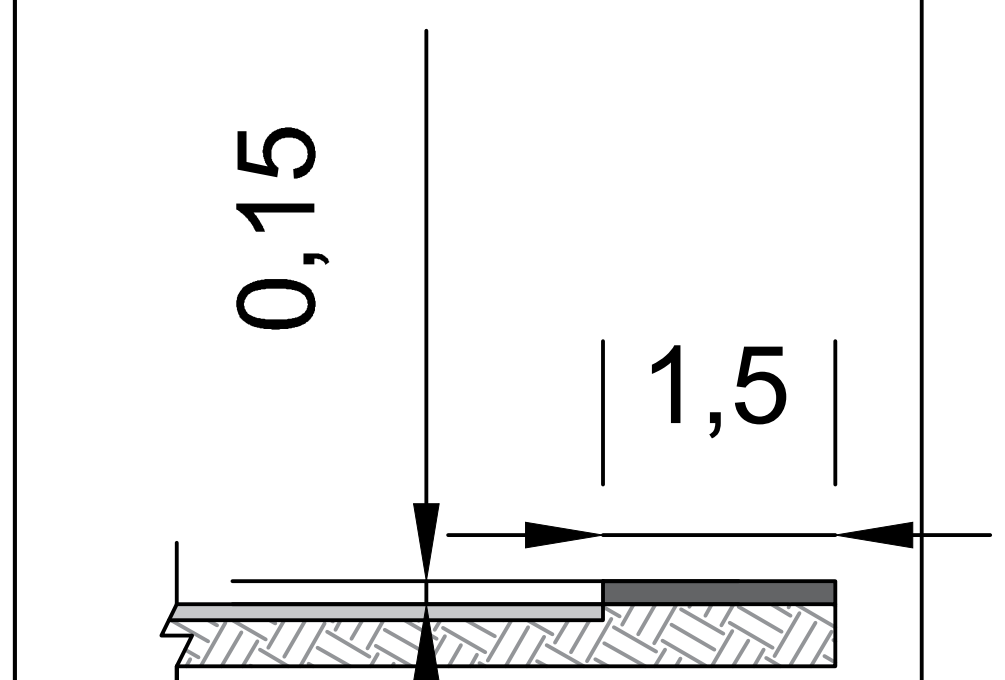

შშმ პირთა პანდუსი

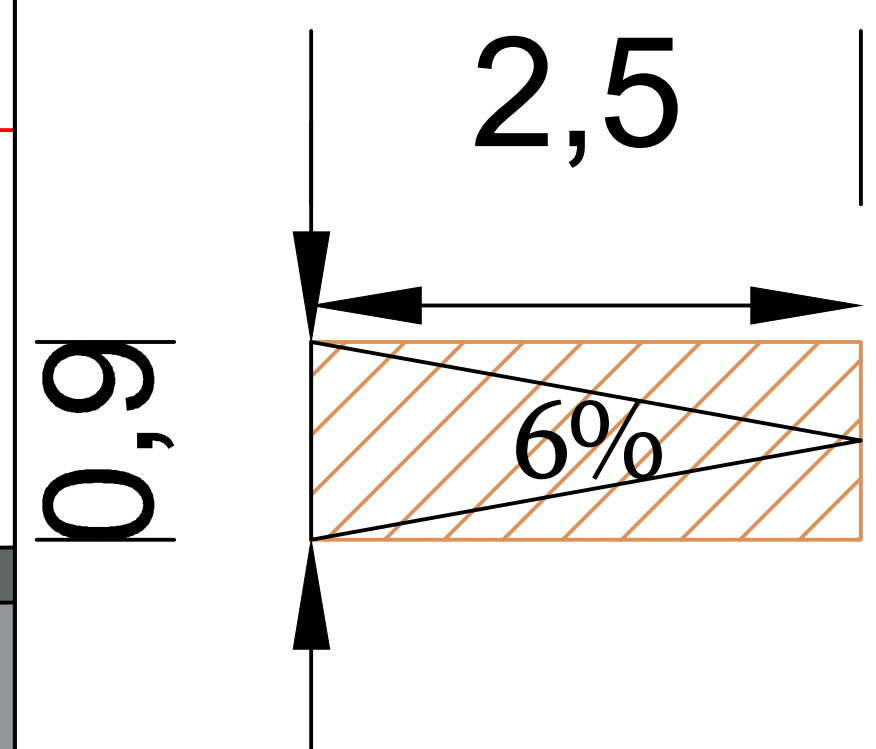

საგზაო მოძრაობის ორგანიზების სქემა (დასრულებული ვარიანტი)

მასშტაბი	ფორმატი	თარიღი
პირობითი	A3	2.11.2023
საკადასტრო კოდი		01.81.08.337.003
მისამართი		დიდი ლილო

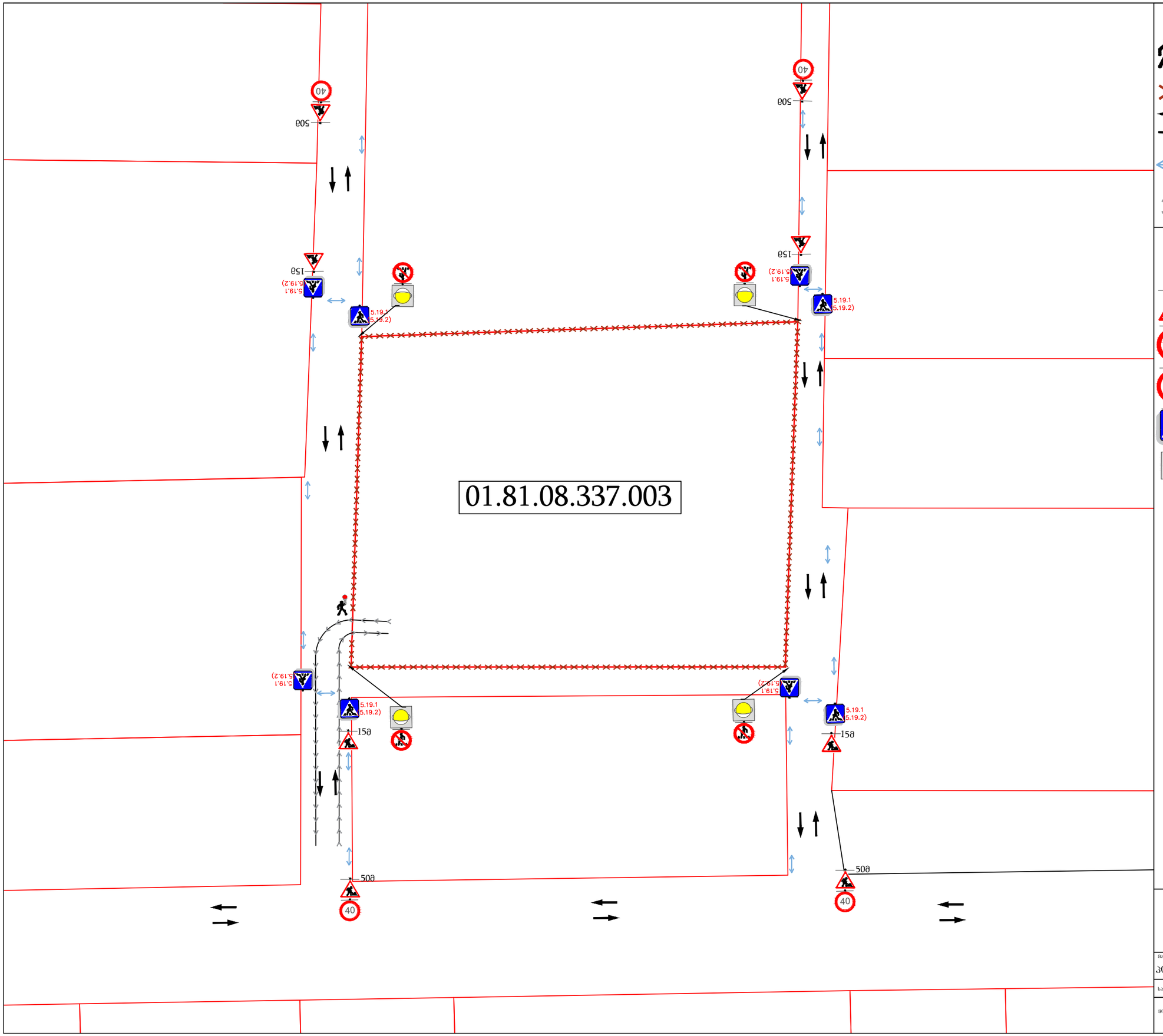

აეროგითი აღნიშვნები

საგზაო მოძრაობის მარეგულირებელი, მედროშე ადამიანი

ღობეშრა

ტრანსპორტის მოძრაობა

ქვეითთა გადაადგილების მიმართულება

სამშენებლო ტექნიკის გადაადგილების მიმართულება

საგზაო მოძრაობის ორგანიზების ტექნიკური საშუალებები

1.26	8 ცალი
3.10	4 ცალი
3.24	4 ცალი
5.19.1/2	16 ცალი
ტ7 შუქ.	4 ცალი

სამშენებლო ღობის მოწყობის პერიოდში საგზაო მოძრაობის ორგანიზების დროებითი სქემა

მასშტაბი	ფორმატი	თარიღი
აეროგითი	A3	2.11.2023
საპროექტო ჯგუფი		01.81.08.337.003
მისამართი		დიდი ლილო

01.81.08.337.003

აეროგითი აღნიშვნები

- საგზაო მოძრაობის მარეგულირებელი, მედროშე ადამიანი
- სამშენებლო ღობე ქოლგით
- სამშენებლო ღობე
- ტრანსპორტის მოძრაობა
- ქვეითთა გადაადგილების მიმართულება
- სამშენებლო ტექნიკის გადაადგილების მიმართულება

საგზაო მოძრაობის ორგანიზების ტექნიკური საშუალებები

- ტ7 შუქ. 4 ცალი

სამშენებლო ღობის ჭრილი

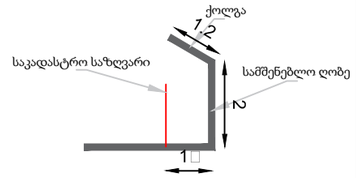

შენიშვნა:

შესასვლელ-გამოსასვლელი გზა ამ ეტაპზე არ ეწყობა

მშენებლობის პერიოდში საგზაო მოძრაობის ორგანიზების დროებითი სქემა

მასშტაბი	შრიფტი	თარიღი
აეროგითი	A3	2.11.2023

საკადასტრო კოდი: 01.81.08.337.003

მისამართი: დიდი ლილო

მიწის ნაკვეთის ტოპოგრაფიული აზომვითი ნახაზი

ქალაქი თბილისი, დიდი ლილო. ს/კ. 01.81.08.337.003

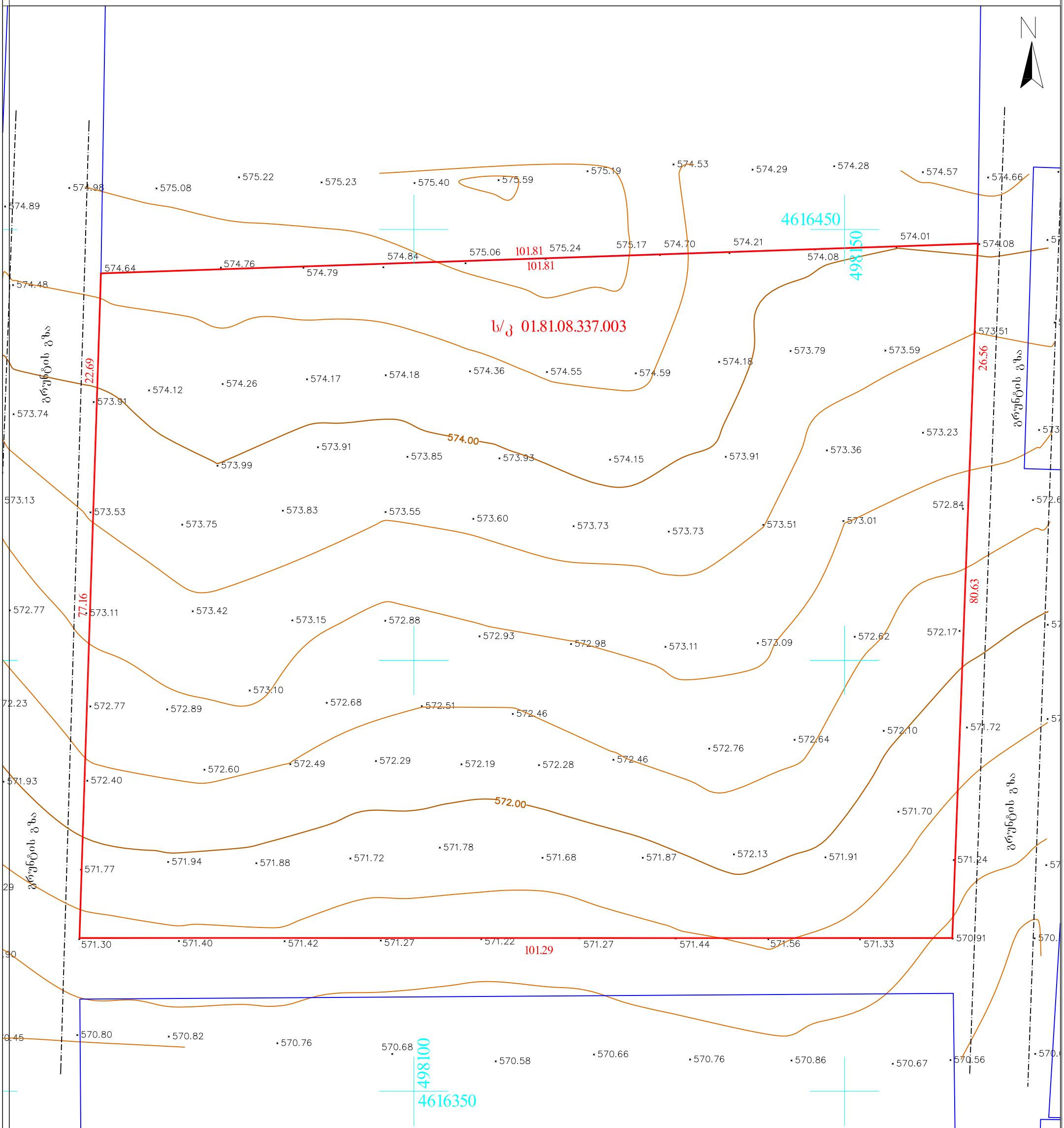

შენიშვნა: ტოპოგრაფიულ ნახაზზე ხაზოვანი ნაგებობები დატანილია რეგისტრებული მონაცემებიდან

პირობითი აღნიშვნები	შენიშვნა: მიწის სამუშაოები შეათანხმეთ კომუნიკაციის წარმომადგენლებთან			პროექცია UTM 38N საკოორდინატო სისტემა WGS 84	ი/მ „ზვიადი ვიკლაური„ ს/ნ 01027016042
მიწისქვეშა კომუნიკაციები	ნაკვეთის საზღვარი	ბუჩქი	ცოცხალი ღობე	ღობე	თბილისი, +995 514-44-1
კანალიზაცია	შენობა	ვაზი	ხეების რიგი	ბორდიური	აწყურის ქუჩა №30 Email: zviadiw@gmail.
დენის კაბელი	არკა	გაზონი	ტრანსფორმატორი	ბეტონი	აზომა — ზ. ვიკლაური
გაზის მილი	ფარდული	სამეთვალყურეო ჭები	რადიო ან ტელე ანძა	კედელი	კომპ. უზრუნველყოფა
წყლის მილი	კიბე	ძეგლი	ლამპიონები	საყრდენი კედელი	დამკვეთი
კავშირგაბმულობა	ფოთლოვანი ხე	შადრევანი	ელექტრო ბოძი	ბილიკი	
	წიწვოვანი ხე	ონკანი	რკინიგზა	გზის კონტური	
	ხეხილის ხე	წყარო ან ჭა	იზოჰიფსი	ფლატე	
	პალმა	ბენზინგასამართი სადგური	მთავარი იზოჰიფსი	წყლის კონტური	მაშტაბი 1:500 — 10.10.2023
		მადალი ძაბვის გადამცემი			