ქალაქი თბილისი, ქუჩა კუმისი №19 (ს.კ. 01.16.06.057.058) საპროექტო მრავალბინიანი საცხოვრებელი სახლის, მომიჯნავე შენობების ზეგავლენის კვლევის შესახებ

საექსპერტო დასკვნა

კონსტრუქციული ნაწილი

ექსპერტიზაზე წარმოდგენილია ქალაქი თბილისი, ქუჩა კუმისი №19 (ს.კ. 01.16.06.057.058) საპროექტო მრავალბინიანი საცხოვრებელი სახლის, მომიჯნავე შენობების ზეგავლენის კვლევის შესახებ, კონსტრუქციული ნაწილი.

საინჟინრო გეოლოგიური პირობების მიხედვით, საძირკვლის ფუძედ მიღებულია ძლიერგამოფიტული ქვიშაქვები და არგილიტები, რომლის პირობითი საანგარიშო წინაღობა, წყალგაჯერებულ მდგომარეობაში R_0 = 3,5 კგძ/სმ^2. გრუნტის სხვა ფიზიკურ-მექანიკური მახასიათებლები იხილეთ პროექტის გეოლოგიურ ნაწილში.

საქართველოს ტერიტორიის სეისმური დარაიონებისა და საინჟინრო-გეოლოგიური პირობების გათვალისწინებით, სამშენებლო მოედანი განლაგებულია 8 ბალიან სეისმური აქტივობის ზონაში. ქარის დაწნევის ნორმატიული მნიშვნელობაა-85კგძ/მ^2; თოვლის ნორმატიული დატვირთვა-50კგძ/მ^2.

ადგილზე ვიზუალური დათვალიერებისა და გამოკვლევის შედეგად დადგინდა, ქალაქი თბილისი, ქუჩა კუმისი №19 (ს.კ. 01.16.06.057.058) საპროექტო მრავალბინიანი საცხოვრებელი სახლის, შენობა გეგმაში მართკუთხა კონფიგურაციისაა. არსებული ტერიტორია მოსწორებულია და დღევანდელი მდგომარეობით აქვს სახე **(სურ. №1.)**.

საპროექტო ნაგებობის საძირკველი წარმოადგენს მონოლითური რკინაბეტონის ფილას, სისქით $h = 50$ სმ. გეოლოგიური მონაცემების საფუძველზე, საძირკველი ეფუძნება კლდოვან გრუნტს. შენობა კარკასული ტიპისაა. გენ. გეგმაზე განლაგებულია **(სურ. №2.)**.


11.11.2022

სურ. №1.


01.16.06.054.066
NAPR
01.16.06.056.008
01.01.834
01.16.06.057.038
01.16.06.057.035
11.11.2022

სურ. №2.

საპროექტო შენობა უმოკლესი მანძილით დაშორებული იქნება შენობიდან 6,859 მეტრით; რომლის საკადასტრო კოდია (ს.კ. 01.16.06.057.038) **(სურ. №3.).**



სურ. №3.

შენობა დაშლილია არ ფუნქციონირებს, საპროექტო შენობიდან დაშორებული იქნება 1,761 მეტრით (ს.კ. 01.16.06.057.035) **(სურ. №4.).**



სურ. №4.

საპროექტო სახლი, უმოკლესი მანძილით დაშორებული იქნება შენობიდან 4,694 მეტრით; რომლის საკადასტრო კოდია (ს.კ. 01.16.06.057.033) **(სურ. №5.).**



სურ. №5.



სურ. №6.

სატრანსფორმატორო შენობა 1(1), საპროექტო სახლიდან, უმოკლესი მანძილით დაშორებული იქნება 5,597 მეტრით **(სურ. №6.).**

სხვა დანარჩენი მომიჯნავე შენობები ათი მეტრის მანძილზე მეტი მანძილით იქნება დაშორებული **(სურ. №2.).**

ქვაბულის დამუშავებამდე, დამახასიათებელ ადგილებში მოხდეს პროექტით გათვალისწინებული L=8,0 მ. და ∅40 სმ. ნაბურღ-ნატენი ხიმინჯების მოწყობა და შემდეგ დამუშავდეს ქვაბული.

ვიზუალური დათვალიერებისა და გამოკვლევის შედეგად **ექსპერტს აქვს შემდეგი დასკვნები და რეკომენდაციები:**

1. ქალაქი თბილისი, ქუჩა კუმისი №19 (ს.კ. 01.16.06.057.058) საპროექტო მრავალბინიანი საცხოვრებელი სახლის, მომიჯნავე შენობების ზეგავლენის კვლევის შესახებ, მდგრადობაზე ზეგავლენა (ს/კ 01.16.06.057.038); (ს/კ 01.16.06.057.035); (ს/კ 01.16.06.057.033), საძირკველი და საყრდენი კედლები ეფუძნება კლდოვან გრუნტს.
2. ატმოსფერული ზემოქმედების შედეგად, ნაგებობის საძირკვლებისა და საყრდენი კედლების კონსტრუქციები არ განიცდიან ჯდენას. რადგან ისინი ეფუძნებიან კლდოვან გრუნტს.
3. ქალაქი თბილისი, ქუჩა კუმისი №19 (ს.კ. 01.16.06.057.058) საპროექტო მრავალბინიანი საცხოვრებელი სახლის, მომიჯნავე შენობების ზეგავლენის კვლევის შესახებ, მდგრადობაზე ზეგავლენა (ს/კ 01.16.06.057.038); (ს/კ 01.16.06.057.035); (ს/კ 01.16.06.057.033), ერთმანეთზე არ იმოქმედებს, რადგან დაფუძნებული არიან კლდოვან გრუნტზე და საძირკვლიდან გადაცემული დატვირთვები, გადაეცემა კლდოვან მასივს სიღრმეში.
4. პროექტით L=8,0 მ. და ∅40 სმ. ნაბურღ-ნატენი ხიმინჯების მოწყობის შემდეგ, მშენებლობის პერიოდში და შემდგომ, მომიჯნავე შენობები არ საჭიროებს დამატებითი, გამაგრებითი სამუშაოების ჩატარებას.
5. შედგენილი შესაბამისი არქიტექტურული და კონსტრუქციული პროექტის მიხედვით განხორციელდეს ახალი მშენებლობა.

მშენებლობის პერიოდში სამუშაოები უნდა შესრულდეს საქართველოში არსებული სამშენებლო ნორმებისა და წესების მკაცრი დაცვით.

დასკვნა: ამრიგად, ქალაქი თბილისი, ქუჩა კუმისი №19 (ს.კ. 01.16.06.057.058) საპროექტო მრავალბინიანი საცხოვრებელი სახლის, მომიჯნავე შენობების ზეგავლენის კვლევის შესახებ, მდგრადობაზე ზეგავლენა (ს/კ 01.16.06.057.038); (ს/კ 01.16.06.057.035); (ს/კ 01.16.06.057.033), საძირკველი და საყრდენი კედლები ეფუძნება კლდოვან გრუნტს, ამიტომ ჯდენითი და რღვევითი დეფორმაციები არ უნდა განვითარდეს, პროექტირებასა და მშენებლობას ეძლევა დადებითი შეფასება.

დამოუკ. ექსპერტი
საინჟ. მეცნიერ.დოქტორი
მობ. 593 28 34 58

ჯ. ვაშაკიძე
30/11/2022

გამოყენებული ლიტერატურა:

- ✓ სამშენებლო ნორმები და წესები – ,, სეისმომედეგი მშენებლობა“ (პნ 01.01 – 09).
- ✓ ,,საქართველოს რესპუბლიკის ტერიტორიაზე განლაგებული საცხოვრებელი და საზოგადოებრივი შენობების გამოკვლევისა და სეისმომედეგობის თვალსაზრისით მათი ტექნიკური მდგომარეობის დადგენის ინსტრუქცია“, დამტკიცებულია საქართველოს რესპუბლიკის არქიტექტურისა და მშენებლობის საქმეთა სამინისტროს მიერ, 1991 წლის 17 ივლისს. თბილისი 1992წ, 140 გვ.

- ✓ СНиП II-22-81* Каменные и Армокаменные Конструкций. (სნ და წ II-22-81* ქვის და არმოქვის კონსტრუქციები).
- ✓ სამშენებლო ნორმები და წესები - „შენობების და ნაგებობების ფუძეები“ (პნ 02.01-08).
- ✓ СП 13-102-2003 ,,ნაგებობების და შენობების მზიდი სამშენებლო კონსტრუქციების გამოკვლევის წესები”

ავტობიოგრაფია



გვარი: ვაშაკიძე

სახელი: ჯუმბერ

მამის სახელი: აბესალომის-ძე

დაბადების თარიღი: 31 ივლისი, 1963 წელი

დაბადების ადგილი: თბილისი, საქართველო

ეროვნება: ქართველი

მოქალაქეობა: საქართველოს

ოჯახური მდგომარეობა: დაოჯახებული, ყავს მეუღლე და ორი შვილი

მუდმივი მისამართი: საქართველო, თბილისი, კრწანისის ქუჩა #53

ტელეფონი: +995-32-2-72-06-34 (**სახლი**)

+995-93-28-34-58 (**მობილური**)

ელექტრონული ფოსტა: vashakidze.jumber@gmail.com

ენები: ქართული (**მშობლიური ენა**), რუსული, გერმანული (**დამაკმაყოფილებლად**)

პროგრამები: Microsoft Windows 98/2000/XP/Vista/7, Microsoft Office 2003/2007, Lira 9,4 - 9.6, AutoCAD 2006-2011

Curriculum Vitae

განათლება და სამეცნიერო ხარისხი

1981 – 1986 ვ.ი. ლენინის სახელობის საქართველოს პოლიტექნიკური ინსტიტუტის, სატრანსპორტო ფაკულტეტის სტუდენტი

1986 დიპლომი ინჟინერ-მშენებლის კვალიფიკაცია (**ხიდები და სატრანსპორტო გვირაბები**), წარჩინებით, ვ.ი. ლენინის სახელობის საქართველოს პოლიტექნიკური ინსტიტუტი

2008 მიენიჭა საინჟინრო მეცნიერებათა დოქტორის აკადემიური ხარისხი, საქართველოს ტექნიკური უნივერსიტეტი

თემა: „არაწრიული მოხაზულობის სამაგრის გაანგარიშება სატრანსპორტო გვირაბების აგების ტექნოლოგიის გათვალისწინებით“.

Curriculum Vitae

სამუშაო გამოცდილება

1986 **„თბილ. ზნიეპი“**

ინჟინერი

1987 **„თბილგვირაბმშენი“**

კონსტრუქტორი

1987 - 1988 **„თბილგვირაბმშენი“**

საბურთალოს ხაზზე მეტროპოლიტენის მშენებლობის ორგანიზაციის პროექტი

1988 – 2007 **საქართველოს ტექნიკური უნივერსიტეტი, ხიდებისა და გვირაბების კათედრა**

კონსტრუქტორი, ლაბორანტი, ლაბორატორიის გამგე

1988 **საქართველოს ტექნიკური უნივერსიტეტი, ხიდებისა და გვირაბების კათედრა**

ქ. სენაკში მდ. ტეხურაზე არსებული საავტომობილო ხიდის რეკონსტრუქცია გაფართოება, მეცნიერ-თანამშრომელი

1988 **საქართველოს ტექნიკური უნივერსიტეტი, ხიდებისა და გვირაბების კათედრა**

საავტომობილო ხიდი ჩხოროწყუს რაიონში, მეცნიერ-თანამშრომელი

1988 **საქართველოს ტექნიკური უნივერსიტეტი, ხიდებისა და გვირაბების კათედრა**

ქ. ზესტაფონში საყრდენი კედლები, მეცნიერ-თანამშრომელი

1989 **საქართველოს ტექნიკური უნივერსიტეტი, ხიდებისა და გვირაბების კათედრა**

ქ. ბათუმში ნავთობგადამამუშავებელი ქარხნისა და მასთან მდებარე სარკინიგზო ხიდის რეკონსტრუქცია, მეცნიერ-თანამშრომელი

Curriculum Vitae

1989 **საქართველოს ტექნიკური უნივერსიტეტი, ხიდებისა და გვირაბების კათედრა**

ქ. ქუთაისში მდ. რიონზე მაგისტრალური გაზსადენების საჰაერო გადაკვეთები და ფასანაურის მიმდებარე ტერიტორიაზე, წყალგამტარი მილები. მდ არაგვზე ლითონის ხიდი, მეცნიერ-თანამშრომელი

1990 - 1992 **საქართველოს ტექნიკური უნივერსიტეტი, ხიდებისა და გვირაბების კათედრა**

საავტომობილო ხიდი სოფ. ბერბუკში, სოფ. სვენეთში, სოფ. ახალსოფელში და სოფ. კარდენახში, ქ. ქუთაისში საავტომობილო ხიდი და სხვა მცირე ხიდები, მეცნიერ-თანამშრომელი

1996 **საქართველოს ტექნიკური უნივერსიტეტი, ხიდებისა და გვირაბების კათედრა**

ქ. თბილისში საგარეო საქმეთა სამინისტროს საძირკვლის გამოკვლევა გაძლიერება, მეცნიერ-თანამშრომელი

1996 **საქართველოს ტექნიკური უნივერსიტეტი, ხიდებისა და გვირაბების კათედრა**

ქ. თბილისში ბუდაპეშტის ქუჩაზე კერძო სამედიცინო ინსტიტუტეს წიბოვანი გადახურვის ფილის, ოთხი სართულის დაშენებისათვის რიგელებისა და კონსოლების დაპროექტება-გაძლიერება, მეცნიერ-თანამშრომელი

1997 **„ქ. თბილისის მერიასთან არსებული კეთილმოწყობის სამმართველო“**

ქ. თბილისის მერიასთან არსებილი კეთილმოწყობის სამმართველოში, ”ხიდები და გვირაბების მოვლა პატრონობის საწარმო”-ს უბნის უფროსი.

ქ. თბილისში მეტეხის საავტომობილო გვირაბის გამოკვლევა, უბნის უფროსი

Curriculum Vitae

2000 – 2001 **„მსოფლიო ფონდი“**

კოდორის ხეობაში 150მ. საქვეითო კიდული ხიდი სოფ. ჩხალთაში მდ. კოდორზე და საავტომობილო 20მ. ფოლადის ხიდი სოფ. პტიშში მდ. პტიშზე. კიდული და საავტომობილო ხიდის პროექტირება მშენებლობა.

მთავარი ინჟინერი

2002 **საქართველოს ტექნიკური უნივერსიტეტი, ხიდებისა და გვირაბების კათედრა**

ქ. თბილისში რკინიგზის სადგურის პანდუსის გამოცდა-გაანგარიშება, მეცნიერ-თანამშრომელი

2006 შ.პ.ს. **„ლიბო+“**

ქ. თბილისში კრწანისი პალასის საავტომობილო პანდუსის პროექტის ავტორი

2006 შ.პ.ს. **„კიდ-არქიტეკტურა“**

„ვილა ბაკურიანი“ და ბაკურიანში სასტუმროს რეკონსტრუქცია, კონსტრუქტორი

2006 საპროექტო-სამშენებლო კომპანია **„იმპულსი“**

პროფ. თოდუას სახელობის სამედიცინო-რადიოლოგიის ინსტიტუტის დაპროექტება, პროექტის ავტორი და მთავარი კონსტრუქტორი

2006 **საქართველოს ტექნიკური უნივერსიტეტი, ხიდებისა და გვირაბების კათედრა**

სამტრედიის რ-ს სოფ. საჯავახოში მდ. რიონზე სარკინიგზო ხიდი, მეცნიერ-თანამშრომელი

2006 შ.პ.ს. **„ტრანსპორტი“**

„ბი-პი“-ს პროგრამით მონაწილეობა აქვს მიღებული საქართველოს მასშტაბით ხიდების გამოკვლევა-გამოცდაში

Curriculum Vitae

2006 შ.პ.ს. „**ტრანსპორტი**“

შიდასახელმწიფოებრივი მნიშვნელობის ზუგდიდი-ჯვარი-მესტია-ლასდილის ს/გ 108-ე, 114-ე, 115-ე, 146-ე კილომეტრებზე მიწის ვაკისის აღდგენის პრევენციის მიზნით ჩასატარებელი სამუშაოები. წყალგამტარი მილები, სოფ. რუხში მდ. რუხზე

2007 შ.პ.ს. „**ტრანსპორტი**“

ქ. თბილისში სანიაღვრე ქსელების აღდგენა-რეკონსტრუქციის პროექტზე კახეთის ხევში ექსპერტიზა

2007 შ.პ.ს. „**აქსისი**“ დეველოპმენტი

რიყის გვირაბის პროექტის ავტორი

2007 შ.პ.ს. „**იმპულსი**“

I (არამიანცის) სავადმყოფოს მიმდებარე ტერიტორიაზე მიწისქვეშა ნაგებობის ნეიროქირურგიული ცენტრის რადიოლოგიური განყოფილების პროექტის ავტორი, მთავარი კონსტრუქტორი

2007 შ.პ.ს. „**იმპულსი**“

ახალი ტუბდისპანსერის გამოკვლევა-ექსპერტიზა, ჯგუფის ხელმძღვანელი

2008 შ.პ.ს. „**იმპულსი**“

ქ. ქობულეთში სამი საბავშვო ბაღის გამოკვლევა-ექსპერტიზა, ჯგუფის ხელმძღვანელი

2008 შ.პ.ს. „**იმპულსი**“

ქ. ქობულეთის რაიონის სოფ. ხალაში არსებული 55.55მ. კიდული ხიდის ექსპერტიზა-რეკონსტრუქციის პროექტის ავტორი, მთავარი კონსტრუქტორი

2008 შ.პ.ს. „**ხიბლი**“

"ჰაიდენბერგის" ბეტონის ქარხნის საძირკვლებისა და საოფისე ნაგებობის პროექტის მთავარი კონსტრუქტორი

Curriculum Vitae

2007 – 2009 შ.პ.ს. „**უჩგენ ჯორჯია**“

სასტუმრო "ივერია"-ს მშენებლობის მთავარი ინჟინერი

2008 შ.პ.ს. „**უჩგენ ჯორჯია**“

სასტუმრო ,,ივერია”-ს ცალკეული კონსტრუქციების გაანგარიშება-დაპროექტება. კერძოდ; სახანძრო კიბეები რიგელების გაძლიერება, მე-11 სართულზე ლითონის გადახურვის კონსტრუქციების გაანგარიშება-დაპროექტება, საძირკვლის 800 მმ-იანი ხიმინჯის გაანგარიშება და დაპროექტება, 0,00 ნიშნულზე 3 მეტრიანი რკინაბეტონის ფილის კონსოლის გაანგარიშება-დაპროექტება, საყრდენი კედლების გაანგარიშება-დაპროექტება, პანორამული ლიფტის ფასადის ლითონის კონსტრუქციების გაანგარიშება-დაპროექტება, რადისონის წარწერის დამაგრებისათვის ლითონის კონტრუქციების გაანგარიშება-დაპროექტება, შეკიდული ჭერების კონსტრუქციების გაანგარიშება-დაპროექტება

2009 – 2010 რიყის გვირაბის პროექტის მშენებლობის ზედამხედველი, ბუდა ბარის, ბარათაშვილის აღმართის პანდუსის გამაგრების, შადრევნისა და სამეთვალყურო შენობის, ამფითეატრის, რიყის პარკიდან ბარათაშვილის აღმართზე ამავალი კიბისა და ტურისტული გადმოსახედის კონსტრუქციების პროექტის ავტორი

რიყის საბაგიროს მიმდებარე ტერიტორიაზე დაპროექტებული მიწისქვეშა ავტოსადგომის კონსტრუქციების პროექტის ავტორი და მთავარი კონსტრუქტორი

01/08/2009 – „**ძველი თბილისის განვითარებისა და რეაბილიტაციის ფონდი**“

30/12/2010 საავტორო პროექტისა და მშენებლობის ზედამხედველი

01/08/2011 – „**თბილისის განვითარებისა და რეაბილიტაციის ფონდი**“

30/09/2012 მიწისქვეშა ავტოსადგომის კონსტრუქციების მშენებლობის საავტორო

Curriculum Vitae

ზედამხედველი.

თბილისის ზღვის ტერიტორიაზე საკომუნიკაციო 60 მეტრიანი

გვირაბისა და 22 მეტრიანი ფოლადრკინაბეტონის ხიდის

კონსტრუქციების პროექტის ავტორი (მთავარი კონსტრუქტორი)

2012 **შ. პ. ს. „ჯეოსტილი“**

ქ. რუსთავში საავტომობილო ესტაკადის ფოლად-რკინაბეტონის ხიდის საექსპერტო დასკვნა

2012 **არქიტექტურისა და დიზაინის ფაკულტეტთან არსებული „არქცენტრი“**

ქ. თბილისში დ. უზნაძის №28 და ვ. ვაჩნაძის №17-ში შენობის დემონტაჟის საექსპერტო დასკვნა

2012 **შ. პ. ს. „ნეო-ა“**
ქ. თბილისში მუსკომედიის შენობის საექსპერტო დასკვნა

10/04/2014 **საქართველოს ეკონომიკისა და მდგრადი განვითარების სამინისტრო**

სოფ. შუა ხორგაში V კატეგორიის განსაკუთრებული მნიშვნელობის ობიექტი საექსპერტო დასკვნა.

2012 - 2015 **შპს „გეომეფი“** - მთავარი ინჟინერი.

დაპროექტებული მაქვს 4 ფოლადრკინაბეტონის საავტომობილო ხიდი.

ხობის რაიონ, სოფ. II გურიფულში განსაკუთრებულ მნიშვნელობის ობიექტის ნაპირდამცავის ქვაყრილის პროექტის ავტორი.

ქალაქ კასპში, ორმალიანი 36 მ.-იანი რკინაბეტონის საავტომობილო ხიდი.

მესტიის რაიონში 4 საავტომობილო ხიდის პროექტის ავტორი და კონსტრუქტორი

2015 **შპს „საქგზამეცნიერება“**

Curriculum Vitae

ლენტეხის რაიონში 4 ფოლადრკინაბეტონის საავტომობილო ხიდი.

თბილისში, ახლა გზაზე, გ. კარტოზიას ქუჩაზე 18 მ. და 48 მ.-იანი ფოლადრკინაბეტონის საავტომობილო ხიდი-ესტაკადის პროექტის ავტორი და კონსტრუქტორი.

2015 **შპს „საუკი“ და შპს „აბრისი“**

დუშეთის რაიონში 7 საავტომობილო და სარეაბილიტაციო ხიდების

პროექტის ავტორი და მთავარი ინჟინერი.

2015/სექტ. შპს „ჯეი ბილდინგ გრუპი“-ს დამფუძნებელი და დირექტორი

2016 **შპს „საქგზამეცნიერება“**

ლილოს მიმდებარე ტერიტორიაზე საავტომობილო მაგისტრალის გადამკვეთი 2 ესტაკადის (64 მ.-იანი) პროექტის ავტორი და კონსტრუქტორი.

2016 **შპს „ჯეი ბილდინგ გრუპი“ (LTD “J Building Group”)**

ქ. თბილისში, პუშკინის ქუჩაზე ესტაკადის კონსტრუქციის ავტორი და კონსტრუქტორი.

ურეკში, რთული კონფიგურაციის მქონე ნაგებობის, ბავშვთა გასართობი ცენტრის, კონსტრუქციის ავტორი და კონსტრუქტორი.

გამოქვეყნებული შრომები

მაქვს გამოქვეყნებული **8** სამეცნიერო ნაშრომი, მონაწილე ვარ კონფერენციებისა და პრაქტიკული სემინარების

ნაშრომთა სია

#	დასახელება	ხელნაწერის ტიპი	გამომცემლობა	გვერდები	თანაავტორნი
1	მიწისქვეშა სივრცის ათვისების	ბეჭდური	„სტუ შრომები“ საერთაშორისო სამეცნიერო-ტექნიკური	16 - 19	დ. პაპელიშვილი, კ. ჭურაძე, ჯ. ვაშაკიძე,

	პერსპექტივა.		კონფერენციის შრომები, შრომის დაცვაში, ეკოლოგიაში, სამთო საქმესა და გეოლოგიაში # 2 (426), თბილისი, 2000 წ. (რუსულ ენაზე)		ა. პონომარიოვი
2	წყვეტილი გეომეტრიული პარამეტრების მქონე თაღოვანი კონსტრუქციების გაანგარიშება.	ბეჭდური	საშენი მასალები და ნაკეთობები, თბილისი: 2000 წ. # 1,2. გვ. 7-11	7 - 11	ვ. თარხნიშვილი, ჯ. ვაშაკიძე
3	კომპლექსური პოლინომების მეთოდის გამოყენება არაწრფივი მოხაზულობის გვირაბების სამაგრების გაანგარიშებაში.	ბეჭდური	„საერთაშორისო სიმპოზიუმი თხელკედლიანი სივრცითი სისტემების პრობლემებზე“. შრომები-თბილისი: 4-5 ივლისი, „ტექნიკური უნივერსიტეტი.“ 2001 წელი	37 - 40	ვ. თარხნიშვილი, ჯ. ვაშაკიძე, ა. პონომარიოვი
4	მიწისქვეშა ნაგებობების გაანგარიშება.	ბეჭდური	„სტუ შრომები“ # 3 (449) - თბილისი: „ტექნიკური უნივერსიტეტი.“ 2003 წელი	124 - 126	ვ. თარხნიშვილი, ჯ. ვაშაკიძე, თ. ანთაძე, ნ. კვაჭაძე
5	მიწისქვეშა გამონამუშევრის ქანების დრეკადი უკუბრჯენის კოეფიციენტის განსაზღვრა.	ბეჭდური	სამეცნიერო-ტექნიკური კონფერენციის მოხსენებათა თეზისები, „სტუ“ 80 წლისთავისადმი მიძღვნილი. თბილისი: 2002 წელი	150 - 151	ჯ. ვაშაკიძე, გ. მისაბიშვილი, თ. ცვარიანი
6	მიწისქვეშა ნაგებობების გაანგარიშების შესახებ.	ბეჭდური	რესპუბლიკური ღია სამეცნიერო კონფერენცია „მშენებლობა და ოცდამეერთე საუკუნე“ მოხსენებათა თეზისები, 24-25 მაისი. „სტუ“, თბილისი: 2005 წელი	13 - 14	ვ. თარხნიშვილი, ჯ. ვაშაკიძე, გ. გუგუციძე
7	მიწისქვეშა ნაგებობების გაანგარიშების შესახებ.	ბეჭდური	სამშენებლო კონსტრუქციების კათედრის 75 წლისთავისადმი მიძღვნილი სამეცნიერო-ტექნიკური კონფერენციის	92 - 96	ვ. თარხნიშვილი, ჯ. ვაშაკიძე, გ. გუგუციძე

Curriculum Vitae

			„მშენებლობა და XXI საუკუნე“ მოხსენებები. „ტექნიკური უნივერსიტეტი“, 2005 წელი, 24-25 მაისი.		
8	არაწრიული მოხაზულობის გვირაბის სამაგრის გაანგარიშების მეთოდიკა გვირაბის გაყვანის ტექნოლოგიის გათვალისწინებით.	ბეჭდური	„ტრანსპორტი“, # 4, თბილისი, 2005 წელი	55 - 57	ჯ. ვაშაკიძე

Curriculum Vitae

GEORGIA

TECHNICAL UNIVERSITY OF GEORGIA

PhD

DIPLOMA

DO № 000353

By decision N 16 December 16, / 2008 /

of the Dissertation Board of the Faculty of

Transport and Mechanical Engineering

Mr. Jumber Vashakidze

was awarded PhD Degree in

Engineering Sciences

რეგისტრაციის № 00352
Registration

თბილისი
Tbilisi

22 რიცხვი/day 6 თვე/month 2010 წელი/year

საქართველო

საქართველოს ტექნიკური უნივერსიტეტი

დოქტორის

დიპლომი

DO № 000353

საგრანსპორტო და მანქანათმშენებლობის

ფაკულტეტის სადისერტაციო საბჭოს 2008 წლის 16.12

№ 16 გადაწყვეტილებით

ჯუმბერ ვაშაკიძეს

მიენიჭა საინჟინრო მეცნიერებათა

დოქტორის აკადემიური ხარისხი.

დეკანი / ოთარ გელაშვილი /
Dean / Otar Gelashvili /

რექტორი / არჩილ ფრანგიშვილი /
Rector / Archil Prangishvili /

Sea

Georgia

IDENTITY CARD

მოქალაქის პირადობის მოწმობა

საქართველო

GEO

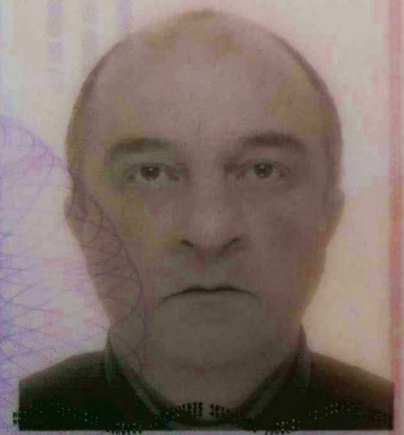

ბარათის No / CARD No

13II32902

სახელი / FIRST NAME

ჯუმბერი

JUMBERI

გვარი / LAST NAME

ვაშაკიძე

VASHAKIDZE

მოქ. / CIT	სქესი / SEX	პირადი No / PERSONAL No
GEO	მმ / M	01015020228

დაბადების თარიღი DATE OF BIRTH	მოქმედების ვადა DATE OF EXPIRY
31.07.1963	10.03.2025

ხელმოწერა SIGNATURE

დაბადების ადგილი / PLACE OF BIRTH

თბილისი

TBILISI

გაცემის თარიღი / DATE OF ISSUE

10.03.2015

გამცემი ორგანო / ISSUING AUTHORITY

იუსტიციის სამინისტრო

MINISTRY OF JUSTICE

დამკვეთი: სრს; დამამზადებელი: MB-IDS 2014

სფს-ს რეგისტრაციის No 26-3184

IDGE013II32902601015020228<<<<

6307310M2503103GE0<<<<<<<<<<<3

VASHAKIDZE<<JUMBERI<<<<<<<<<<

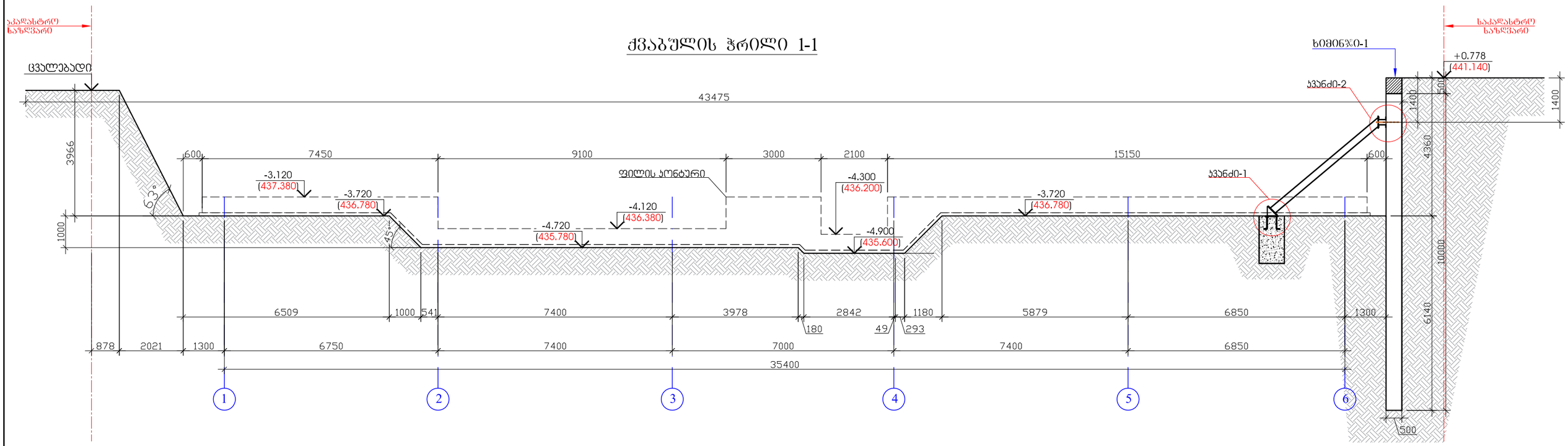

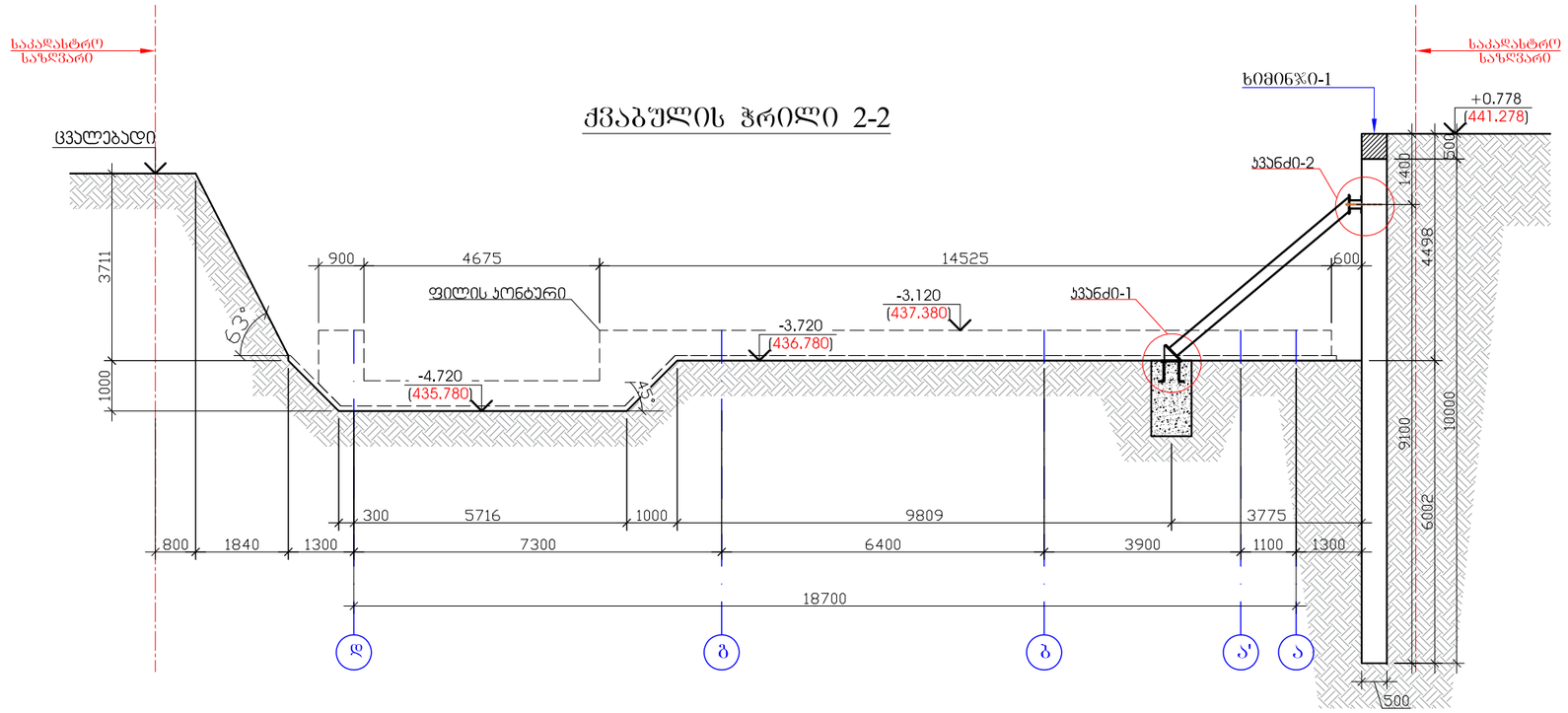

პროექტის სახელწოდება

ქ.თბილისი, კუმისის ქ. №19
(ს.კ 01.16.06.451),
მრავალბინიანი საცხოვრებელი სახლი

დამკვეთი	შ.პ.ს "დემარჯი"	
	შ.პ.ს. "ფორსი" ქ. თბილისი, ვ.პოპორიძვილის ქ. №37. 599 72 72 59 ელ-ფოსტა: info@force.ge	
თანამდებობა	გვარი	ხელმოწერა
დირექტორი	ა.წაქაძე	
კონსტრუქტორი	ა. წაქაძე	
შეასრულა	ა.ბოჭაძე	

კონსტრუქციული პროექტი

მასშტაბი		თარიღი	
სტადია		ფურცლები	ფურცელი
პროექტი			ჯ-2
ფორმატი A-3	თბილისი 2022 წ.		
	დაკვეთა №		

ქვაბულის ჭრილი 3-3

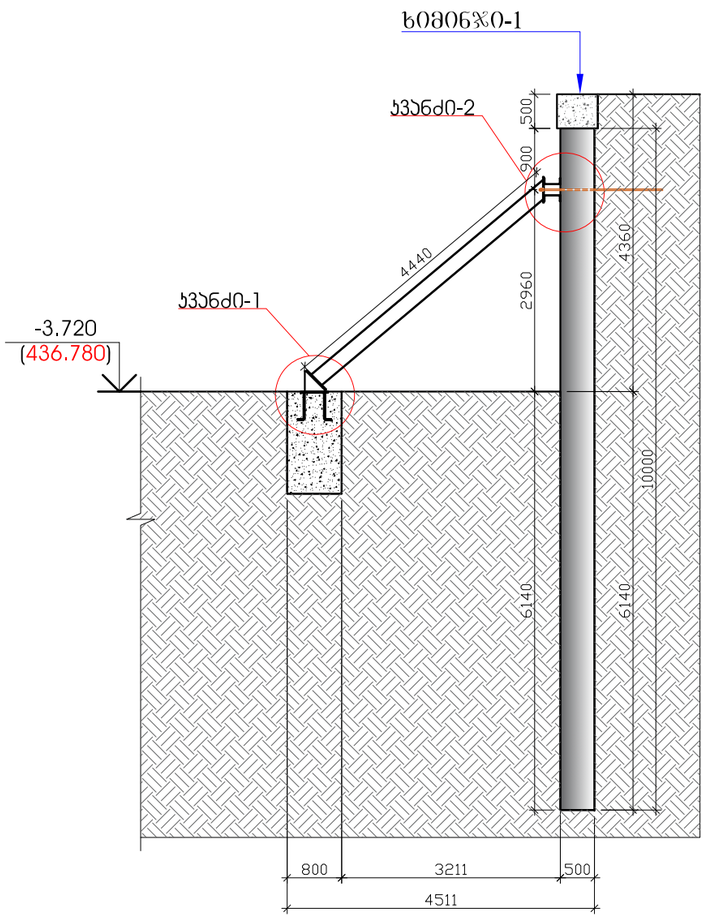

ქვაბულის ჭრილი 4-4

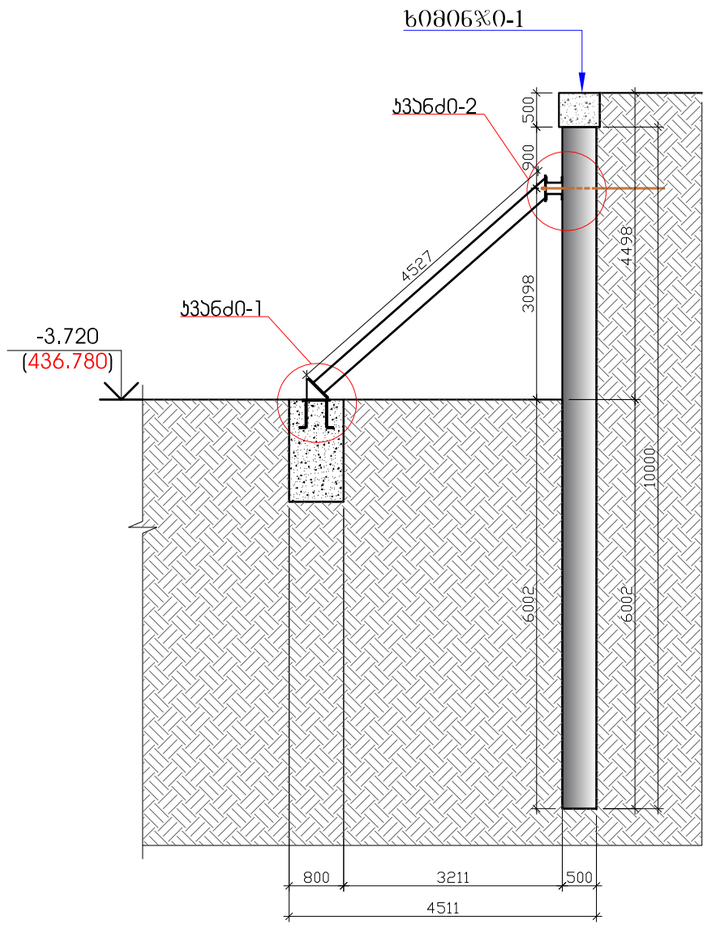

კვანძი-1

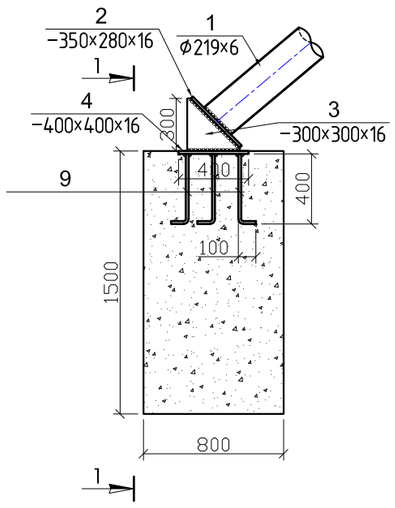

ჭრილი 1-1

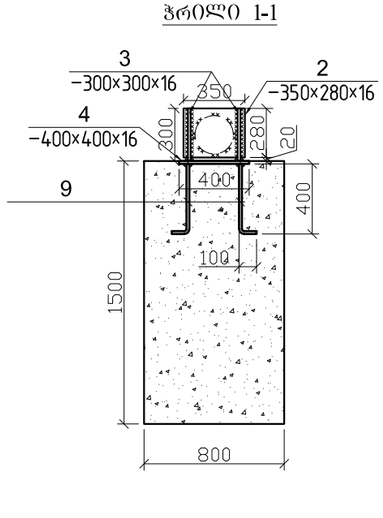

კვანძი-2

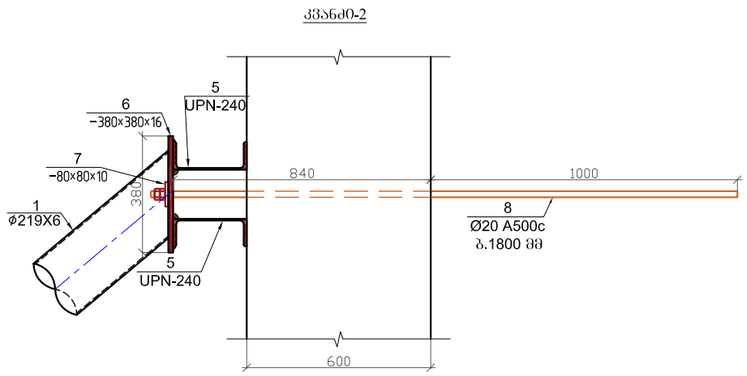

პროექტის სახელწოდება		
ქ.თბილისი, კუმისის ქ. №19 (ს.კ 01.16.06.451), მრავალბინიანი საცხოვრებელი სახლი		
დამკვეთი	შ.პ.ს "დემარჯი"	
CONSULTING Force F=ma ENGINEERS	შ.პ.ს. "ფორსი" ქ. თბილისი, ვ.პოჯორიძვილის ქ. №37. 599 72 72 59 ელ-ფოსტა: info@force.ge	
თანამდებობა	გვარი	ხელმოწერა
დირექტორი	ა.წაქაძე	
კონსტრუქტორი	ა. წაქაძე	
შეასრულა	ა.ბოჭაძე	
კონსტრუქციული პროექტი		
მასშტაბი	თარიღი	
სტადია	ფურცლები	ფურცელი
პროექტი		ჯ-3
ფორმატი A-3	თბილისი 2022 წ.	
	დაკვეთა №	

ხიმინჯი-1
(93 ცალი)

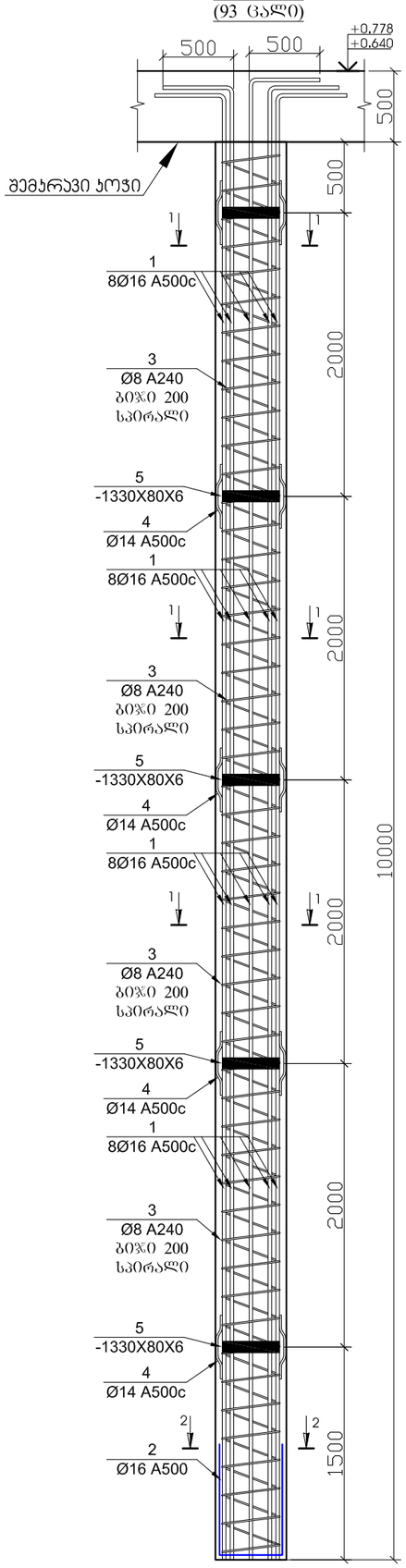

ჭრილი 1-1

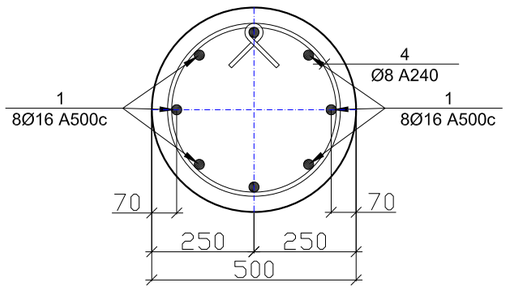

ჭრილი 2-2

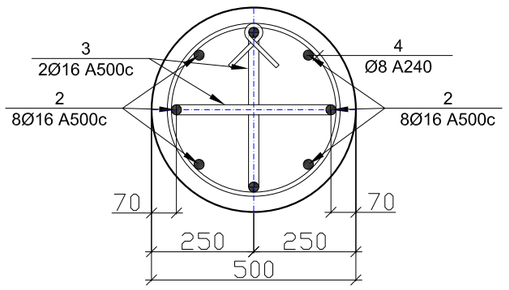

პოზ.-2

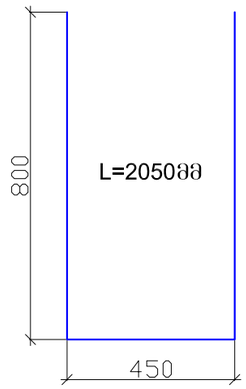

პოზ.-4

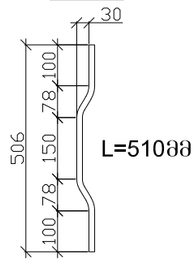

პოზ.	დ ა ს ა ხ ე ლ ე ბ ა					რაოდ.	წონა, კბ	
	ხიმინჯი-1					93	ცალი	
	დეტალები						ერთეული (კბ)	სულ (კბ)
1	Ø	16	A 500c	ℓ=	11000	8	139.04	12931.11
2	Ø	16	A 500c	ℓ=	2050	2	6.48	602.47
3	Ø	8	A 240	ℓ=	66500	1	26.27	2442.95
4	Ø	14	A 500c	ℓ=	510	10	6.17	573.77
5	-1330X80X6					5	5	2790.00
								19340.309
							ერთეული (მ³)	სულ (მ³)
	ბეტონი B25 W4						1.96	182.51

შემკრავი კოჭის ჭრილი

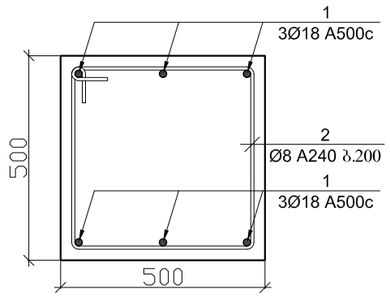

პოზ.2

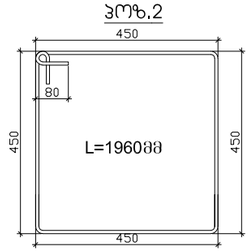

პოზ.	დ ა ს ა ხ ე ლ ე ბ ა					რაოდ.	წონა, კბ	
	შემკრავი კოჭის სპეციფიკაცია					1	ცალი	
	დეტალები						ერთეული (კბ)	სულ (კბ)
1	Ø	18	A 500c	ℓ=	279000	1	557.93	557.93
2	Ø	8	A 240	ℓ=	1960	232	179.62	179.62
								737.550
							ერთეული (მ³)	სულ (მ³)
	ბეტონი B25						11.63	11.63

პროექტის სახელწოდება

ქ.თბილისი, კუმისის ქ. №19
(ს.კ 01.16.06.451),
მრავალბინიანი საცხოვრებელი სახლი

დამკვეთი	შ.პ.ს "დემარჯი"
	შ.პ.ს. "ფორსი" ქ. თბილისი, ვ.პოჭორიშვილის ქ. №37. 599 72 72 59 ელ-ფოსტა: info@force.ge

თანამდებობა	გვარი	ხელმოწერა
დირექტორი	ა.წაქაძე	
კონსტრუქტორი	ა. წაქაძე	
შეასრულა	ა.ბოჭაძე	

კონსტრუქციული პროექტი

მასშტაბი		თარიღი	
სტადია		ფურცლები	ფურცელი
პროექტი			ს-4
ფორმატი A-3	თბილისი 2022 წ.		
	დაკვეთა №		