A-3	גיליון מספר	שם הפרויקט	
מתכנן	CLIENT	עבור "פרח עמק"	PROJECT
מתכנן שלד			
מתכנן אינסטלציה			
מתכנן חשמל			
יועצים			

A-3	ქვაბულის გეგმა			
პროექტის ნომერი	PROJECT NO.			
პროექტის სტადია	STAGE			
ნახაზის ნომერი	DRWG. NO.			
თარიღი	DATE	14.09.2021		
არქიტექტურა	ARCHITECTURE			
შპს „MHD GROUP“				
ქ. თბილისი, ვაკის რაიონი, ნუცუბიძის ქუჩა №70				
ობიექტის მისამართი	ADDRESS			
ქალაქ თბილისში, ვაკის რაიონში, ნუცუბიძის ქუჩა №70-ში მდებარე ბინათმშენებლობის პროექტის				
ნახაზის დასახელება				
ქვაბულის გეგმა				
მასშტაბი	SCALE	1:250		
ფურცელი	SHEET	A-302		
ფურც.	30			

№	შესწორების ტიპი	თარიღი	ხელმოწერა
1			
2			
3			

A-3	ჟურნალის №:	დასახელება CLIENT	პროექტის დასახელება PROJECT

ტიპი	ფანჯარა	სპეციფიკაცია	რაოდენობა	ფართობი	ჯამური ფართობი
ფ1	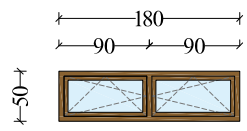	მეტალოპლასტმასის ფანჯარა 180X50 სმ	5 ცალი	0.90 მ^2	4.50 მ^2
ფ2	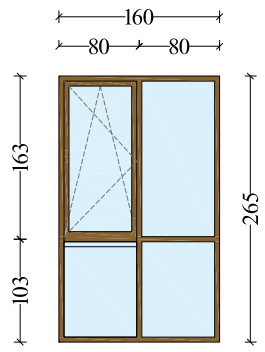	მეტალოპლასტმასის ფანჯარა 160X265 სმ	25 ცალი	4.24 მ^2	106.0 მ^2
ფ3	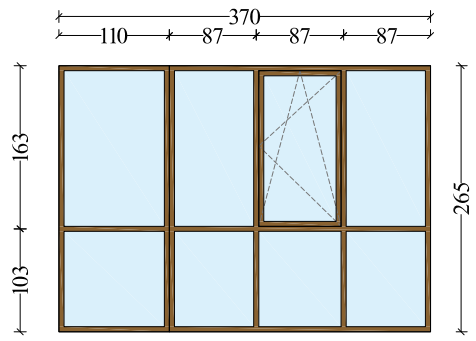	მეტალოპლასტმასის ფანჯარა 370X265 სმ	8 ცალი	9.99 მ^2	79.9 მ^2
ფ4	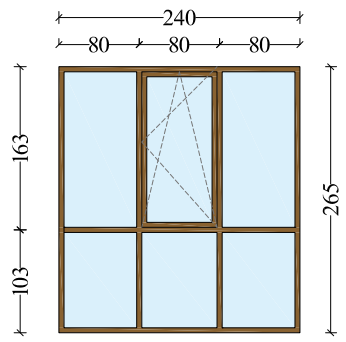	მეტალოპლასტმასის ფანჯარა 240X265 სმ	44 ცალი	6.36 მ^2	279.8 მ^2
ფ8	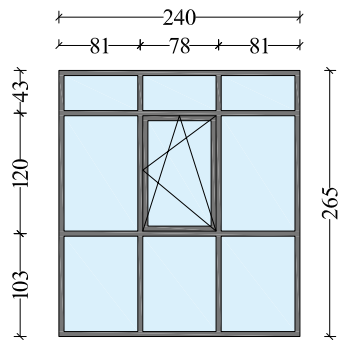	ალუმინის ფანჯარა 240X265 სმ	8 ცალი	6.36 მ^2	50.88 მ^2
ფ9	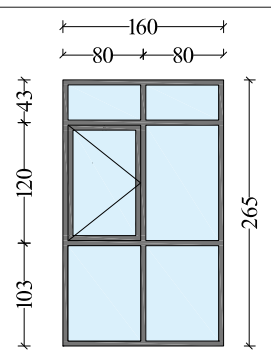	ალუმინის ფანჯარა 160X265 სმ	2 ცალი	4.24 მ^2	8.48 მ^2

A-3	პროექტის №	დამკვეთი CLIENT	შპს "ნიუ ჰაუსი"	პროექტი/ მისამართი PROJECT		მრავალბინიანი საცხოვრებელი სახლი ვარკეთილში საკადასტრო კოდი: 01.19.20.005.034	
თანამდებობა	გვარი	ხელმოწერა	ნახაზი DRWG.	თარიღი 14.09.2021	არქიტექტურული ნაწილი ARCHITECTURE		
დირექტორი	მ.გიორგობიანი			პორექტირება			
არქიტექტორი	მ.გიორგობიანი		ჯარ-ფანჯრების სპეციფიკაცია	№ / პორექტ. REV. / თარიღი DATE: 1 2 3	შ.პ.ს MHD GROUP		
დაამუშავა	თ.ჯვირჯველია			მასშტაბი SCALE 1:100	სტადია STAGE პროექტი	ინდექსი A-411	ფურც. 41
	ე.ბერიძე						

ტიპი	კარ-ფანჯარა	სპეციფიკაცია	რაოდენობა	ფართობი	ჯამური ფართობი
კშ1	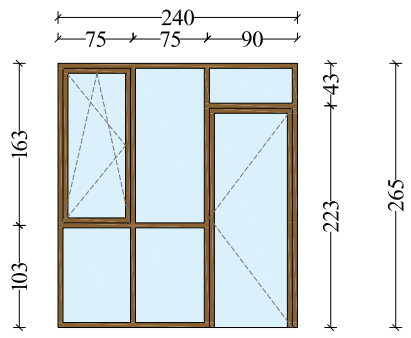	მეტალოპლასტმასის კარ-ფანჯარა 240X265 სმ	9 ცალი	6.36 მ^2	57.24 მ^2
კშ2	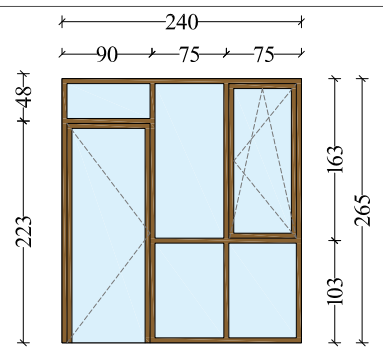	მეტალოპლასტმასის კარ-ფანჯარა 240X265 სმ	10 ცალი	6.36 მ^2	63.60 მ^2
კშ3	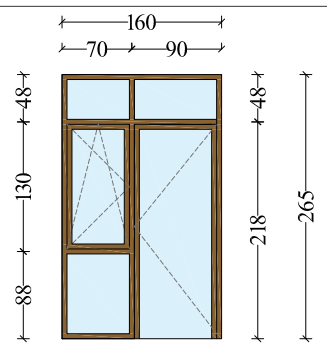	მეტალოპლასტმასის კარ-ფანჯარა 160X265 სმ	84 ცალი	4.24 მ^2	356.20 მ^2
კშ4	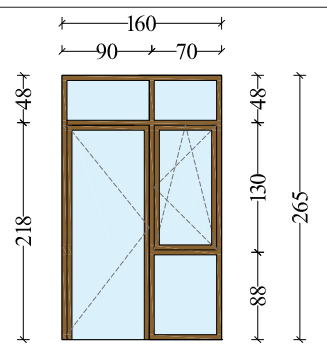	მეტალოპლასტმასის კარ-ფანჯარა 160X265 სმ	28 ცალი	4.24 მ^2	118.72 მ^2
კშ5	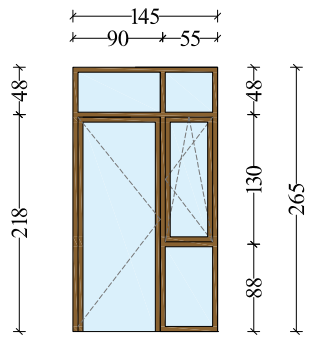	მეტალოპლასტმასის კარ-ფანჯარა 145X265 სმ	10 ცალი	3.77 მ^2	37.7 მ^2
კშ6	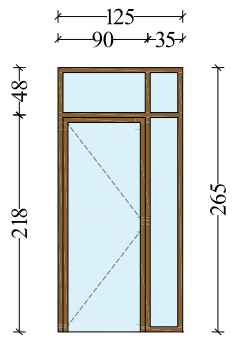	მეტალოპლასტმასის კარ-ფანჯარა 125X265 სმ	10 ცალი	3.31 მ^2	33.10 მ^2
კშ7	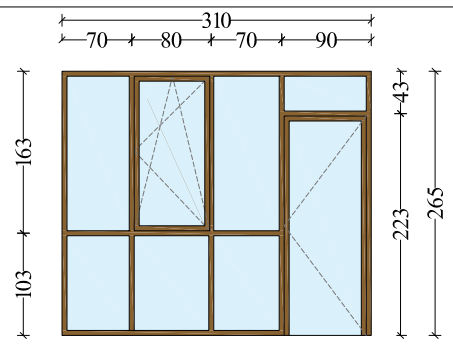	მეტალოპლასტმასის კარ-ფანჯარა 310X265 სმ	1 ცალი	8.21 მ^2	8.21 მ^2

A-3	პროექტის №	დამკვეთი CLIENT	შპს "ნიუ ჰაუსი"	პროექტი/ მისამართი PROJECT	მრავალბინიანი საცხოვრებელი სახლი ვარკეთილში საკადასტრო კოდი: 01.19.20.005.034
თანამდებობა	გვარი	ხელმოწერა	ნახაზი DRWG.	თარიღი 14.09.2021	არქიტექტურული ნაწილი ARCHITECTURE
დირექტორი	მ.გიორგობიანი		კარ-ფანჯრების სპეციფიკაცია	კორექტირება	შ.პ.ს MHD GROUP
არქიტექტორი	მ.გიორგობიანი			№ / კორექტ. REV. / თარიღი DATE	
დაამუშავა	თ.ჯვირჯველია			1	
	ე.ბერიძე			2	
				3	
				მასშტაბი SCALE 1:100	სტადია STAGE პროექტი	ინდექსი A-412	ფურც. 42

ФОЗО	ЗОФФАЗЛО	ЬЗЛБЮЗЮЛЗБЮЗ	ФАЗМФЗБЮЛЗ	ЧЗАФОМЗЛО	ЧАЗЛЗЮЗЛФОМЗЛО
31	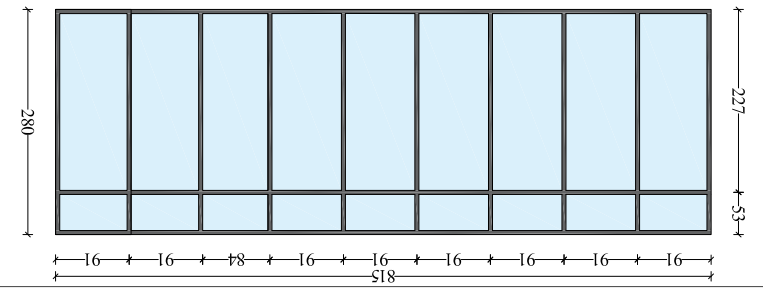	ЗЕЙЗЮЗЮЛЗБЮЗ, БЗЧФОМЗЛО ЗЗЛЗЛЗЮЛО 815Х280 Ьа	1 ЗЗЕЮ	22.82 а²	22.82 а²
32	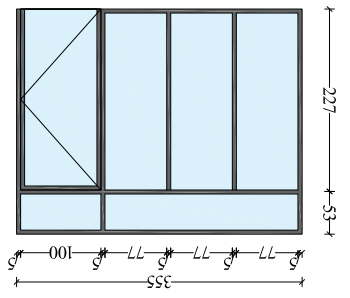	ЗЕЙЗЮЗЮЛЗБЮЗ, БЗЧФОМЗЛО ЗЗЛЗЛЗЮЛО 360Х280 Ьа	2 ЗЗЕЮ	10.08 а²	20.16 а²
33	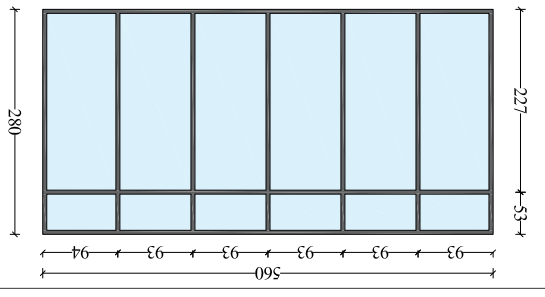	ЗЕЙЗЮЗЮЛЗБЮЗ, БЗЧФОМЗЛО ЗЗЛЗЛЗЮЛО 560Х280 Ьа	1 ЗЗЕЮ	15.68 а²	15.68 а²
34	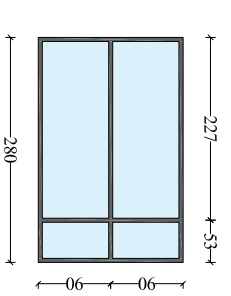	ЗЕЙЗЮЗЮЛЗБЮЗ, БЗЧФОМЗЛО ЗЗЛЗЛЗЮЛО 180Х280 Ьа	1 ЗЗЕЮ	5.04 а²	5.04 а²
35	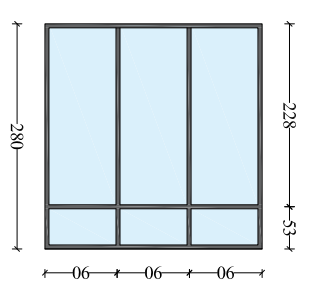	ЗЕЙЗЮЗЮЛЗБЮЗ, БЗЧФОМЗЛО ЗЗЛЗЛЗЮЛО 270Х280 Ьа	2 ЗЗЕЮ	7.56 а²	15.12 а²
36	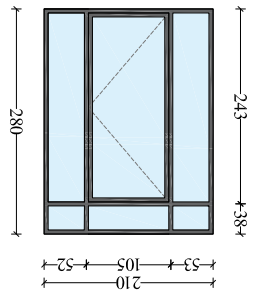	ЗЕЙЗЮЗЮЛЗБЮЗ, БЗЧФОМЗЛО ЗЗЛЗЛЗЮЛО 210Х280 Ьа	1 ЗЗЕЮ	5.88 а²	5.88 а²
37	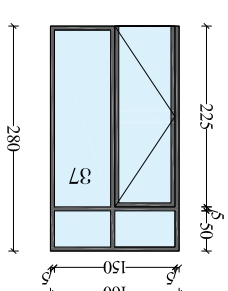	ЗЗЛЗЮЗЮЛЗБЮЗ, БЗЧФОМЗЛО ЗЗЛЗЛЗЮЛО 160Х280 Ьа	3 ЗЗЕЮ	4.48 а²	13.44 а²
	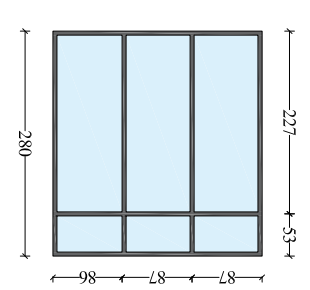				

| А-3 | ЗЗЛЛЗЮЛО №: | ФЗЬЗЗЗЮЛО CLIENT | ЗЗЬ "БЮЗ ЗЗЗЛЛ" | ЗЗЛЛЗЮЛО/ ЗЮЛЗЬЗЛФЮ PROJECT | ЗЛЗЛЗЮ | ЗЛЗЮЗЛЗЮЛЗЬЗЮЗЛЗЮЛЗЬЗЮЗЛЗЮЛЗЬ

ФОЗО	ЗЗЧС-ФЗСБ%ЗЧЗ	LЗЗGОЗФОЗЗGОЗ	ЄЗ(ЧФЗGЧ)ЗЗ	ФЗЧОЧ(Ч)ЗО	%ЗЗЪЄЧО ОЧЄЗЧЧ(Ч)ЗО
ЪЗ1	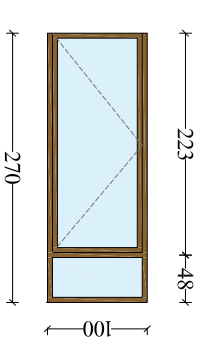	ЗЪЗЧФ%ЗЧФЗЗLЧОЪ ЗЗЄО 80X265 LЗ	30 GЗ₴О	2.16 ģ²	64.80 ģ²
ЪЗ2	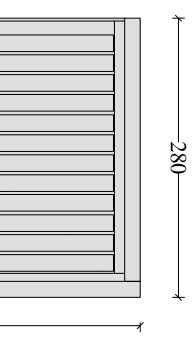	ЗЪЗЧФ%ЗЧФЗЗLЧОЪ ЗЗЄО 80X265 LЗ	20 GЗ₴О	2.16 ģ²	43.20 ģ²
ЪЗ3		ЗЪЗЧФ%ЗЧФЗЗLЧОЪ ЗЗЄО 80X270 LЗ	1 GЗ₴О	2.16 ģ²	2.16 ģ²
ЪЗ4		ЗЪЗЧФ%ЗЧФЗЗLЧОЪ ЗЗЄО 80X270 LЗ	1 GЗ₴О	2.16 ģ²	2.16 ģ²
ЪЗ5		ЗЪЗЧФ%ЗЧФЗЗLЧОЪ ЗЗЄО 345X280 LЗ	1 GЗ₴О	9.66 ģ²	9.66 ģ²

| А-3 | ЗЄЧЛЗЧОЧЪ №: | ФЗЪЗЗЗЗЧО CLIENT | ЗЗЧ "БОЗ ЗЗЗЧО" | ЗЄЧЛЗЧОЧЪ/ ЗЪЧЗЗЪЄЧО PROJECT | ЗЄЧЛЗЧОЧЪ ЗЗЧЗЗЪЄЧО ЗЗЧЗЗЪЄЧО ЗЗЧЗЗЪЄЧО

ФОЗО	ЗЭФО	ЬЗЭЮФЭОЗЭЮЭЗ	Ь9ФОЭЖО	ФЭЛФЖЭЬФЛЭЗ
33	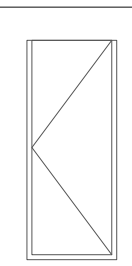	ВООЛФЬОЬ ЮЭЮЬЖЭЗЮЭЮ ЗЭФО. 100Х220 Ьз ЮЭЮЬЖЭЗЮЭЛОЬ Ь9ФОЬЬО - 20 ЄО. ЭЗЮО - ЮЭЖ9005 ЭЗЬЬЭЭЗОЬО	3.30 ЬОЭЬЭЖО	71 ЮЭЖО
32	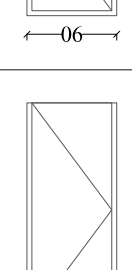	ВООЛФЬОЬ ЮЭЮЬЖЭЗЮЭЮ ЗЭФО. 100Х240 Ьз ЮЭЮЬЖЭЗЮЭЛОЬ Ь9ФОЬЬО - 90 ЄО. ЭЗЮО - ЮЭЖ9005 ЭЗЬЬЭЭЗОЬО	3.30 ЬОЭЬЭЖО	50 ЮЭЖО
31	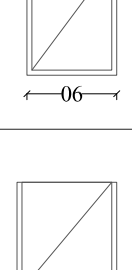	ВООЛФЬОЬ ЮЭЮЬЖЭЗЮЭЮ ЗЭФО. 100Х240 Ьз ЮЭЮЬЖЭЗЮЭЛОЬ Ь9ФОЬЬО - 90 ЄО. ЭЗЮО - ЮЭЖ9005 ЭЗЬЬЭЭЗОЬО	3.30 ЬОЭЬЭЖО	15 ЮЭЖО
34	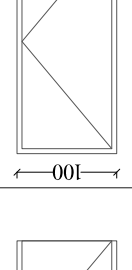	ВООЛФЬОЬ ЮЭЮЬЖЭЗЮЭЮ ЗЭФО. 100Х220 Ьз ЮЭЮЬЖЭЗЮЭЛОЬ Ь9ФОЬЬО - 20 ЄО. ЭЗЮО - ЮЭЖ9005 ЭЗЬЬЭЭЗОЬО	3.30 ЬОЭЬЭЖО	21 ЮЭЖО
3Э1	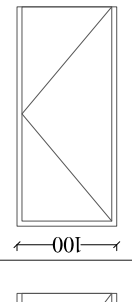	ЗЖЭ-ОЬ ЗЭФО. 90Х220 Ьз ЮЭЮЬЖЭЗЮЭЛОЬ Ь9ФОЬЬО - ЗФ ЭФОЬ ЗЮОЬЮЗЬЭ.	3.30 ЬОЭЬЭЖО	120 ЮЭЖО
3Э2	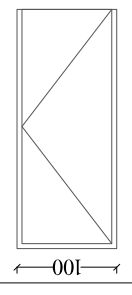	ЗЖЭ-ОЬ ЗЭФО. 90Х220 Ьз ЮЭЮЬЖЭЗЮЭЛОЬ Ь9ФОЬЬО - ЗФ ЭФОЬ ЗЮОЬЮЗЬЭ.	3.30 ЬОЭЬЭЖО	101 ЮЭЖО
3Э4	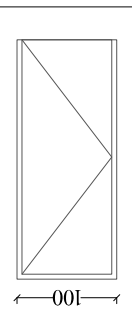	ЗЖЭ-ОЬ ЗЭФО. 90Х220 Ьз ЮЭЮЬЖЭЗЮЭЛОЬ Ь9ФОЬЬО - ЗФ ЭФОЬ ЗЮОЬЮЗЬЭ.	3.30 ЬОЭЬЭЖО	41 ЮЭЖО

| А-3 | ЭФОЗЭЮЬ № | ЮЭЬЭЗЮЮ CLIENT | ЗЬЦ "БОЭ ЗЭЭЬЮ" | ЮЭЬЭЗЮЮ/ ЗФОЗЬЭЬФЮ PROJECT | ЮЭЬЭЗЮЮ DRWG. | ЮЭЬЭЗЮЮ ЗЭФО ЬЭЮЬЭЬФЮ ЬЭЬЭЬЮ

Ф0Э0	ЗОФФАЭДО	Ь3ДБОЮЭЮЭАЭБОЭ	ФАЭМЭЄЭБФЭАЭ	ЭЭАФОМЭЮ	Ж0ЭЗЭМО ЭЭАФОМЭЮ
39	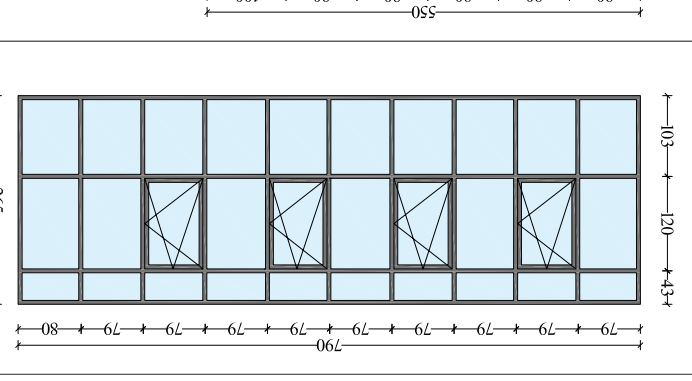	ЭЭЭЮЭЮЭЮЭЭЭЮЭ, ЬЭЧФОМЭЮ ЭЭЭЭЭ 6 ЭЭ ЬОЬЭОЬ, ФЭЄ 9005 ЭЭЬЬЭЭЭЮЬЮ 745Х265 Ьэ	2 ЭЭЄЮ	19.74 э²	39.48 э²
310	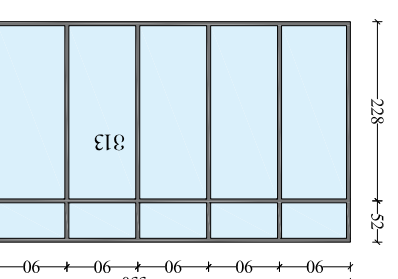	ЭЄЭЭЭЮЬЬ ЗОФФАЭДО, ЬЭЧФОМЭЮ ЭЭЭЭЭ 6 ЭЭ ЬОЬЭОЬ, ФЭЄ 9005 ЭЭЬЬЭЭЭЮЬЮ 400Х265 Ьэ	2 ЭЭЄЮ	10.60 э²	21.20 э²
311	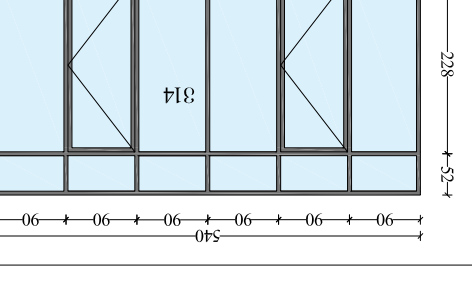	ЭЄЭЭЭЮЬЬ ЗОФФАЭДО, ЬЭЧФОМЭЮ ЭЭЭЭЭ 6 ЭЭ ЬОЬЭОЬ, ФЭЄ 9005 ЭЭЬЬЭЭЭЮЬЮ 480Х265 Ьэ	4 ЭЭЄЮ	12.72 э²	50.88 э²
312		ЭЄЭЭЭЮЬЬ ЗОФФАЭДО, ЬЭЧФОМЭЮ ЭЭЭЭЭ 6 ЭЭ ЬОЬЭОЬ, ФЭЄ 9005 ЭЭЬЬЭЭЭЮЬЮ 790Х265 Ьэ	2 ЭЭЄЮ	20.93 э²	41.86 э²
313		ЭЄЭЭЭЮЬЬ ЗОФФАЭДО, ЬЭЧФОМЭЮ ЭЭЭЭЭ 6 ЭЭ ЬОЬЭОЬ, ФЭЄ 9005 ЭЭЬЬЭЭЭЮЬЮ 550Х280 Ьэ	1 ЭЭЄЮ	15.40 э²	15.40 э²
314		ЭЄЭЭЭЮЬЬ ЗОФФАЭДО, ЬЭЧФОМЭЮ ЭЭЭЭЭ 6 ЭЭ ЬОЬЭОЬ, ФЭЄ 9005 ЭЭЬЬЭЭЭЮЬЮ 540Х280 Ьэ	1 ЭЭЄЮ	15.12 э²	15.12 э²
315	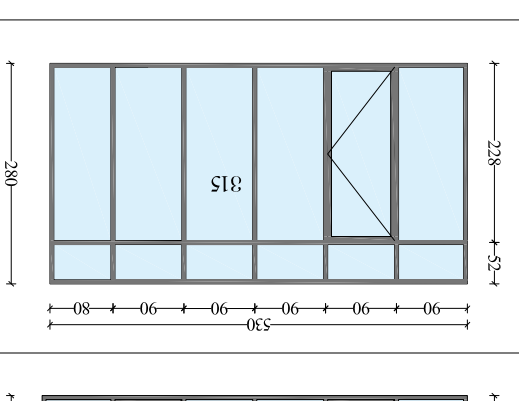	ЭЄЭЭЭЮЬЬ ЗОФФАЭДО, ЬЭЧФОМЭЮ ЭЭЭЭЭ 6 ЭЭ ЬОЬЭОЬ, ФЭЄ 9005 ЭЭЬЬЭЭЭЮЬЮ 530Х280 Ьэ	1 ЭЭЄЮ	14.84 э²	14.84 э²
	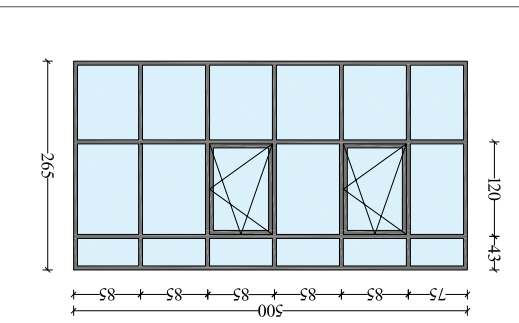				

А-3						
ФЭЭЭЬЬЭЭЭЮЭЭЭ	№ ЭФЄЭЭЬЬЭЭЭЮЭЭЭ	ЭЭЭЮЭЭЭЭЭЭЭЮЭ CLIENT	ЭЭЬ "ЬОЭ ЭЭЭЬЬЭ"			
ЭЭЭЬЬЭЭЭЮЭЭЭ	ЭЭЭЭЭЬЬЭЭЭЮЭЭЭ	ЭЭЭЭЭЬЬЭЭЭЮЭЭЭ	ЬЭЭЭЬЬЭЭЭЮЭЭЭ	ЭЭЭЭЭЬЬЭЭЭЮЭЭЭ	ЭЭЭЭЭЬЬЭЭЭЮЭЭЭ	ЭЭЭЭЭЬЬЭЭЭЮЭЭЭ
ЭЭЭЭЭЬЬЭЭЭЮЭЭЭ	ЭЭЭЭЭЬЬЭЭЭЮЭЭЭ	ЭЭЭЭЭЬЬЭЭЭЮЭЭЭ	ЭЭ