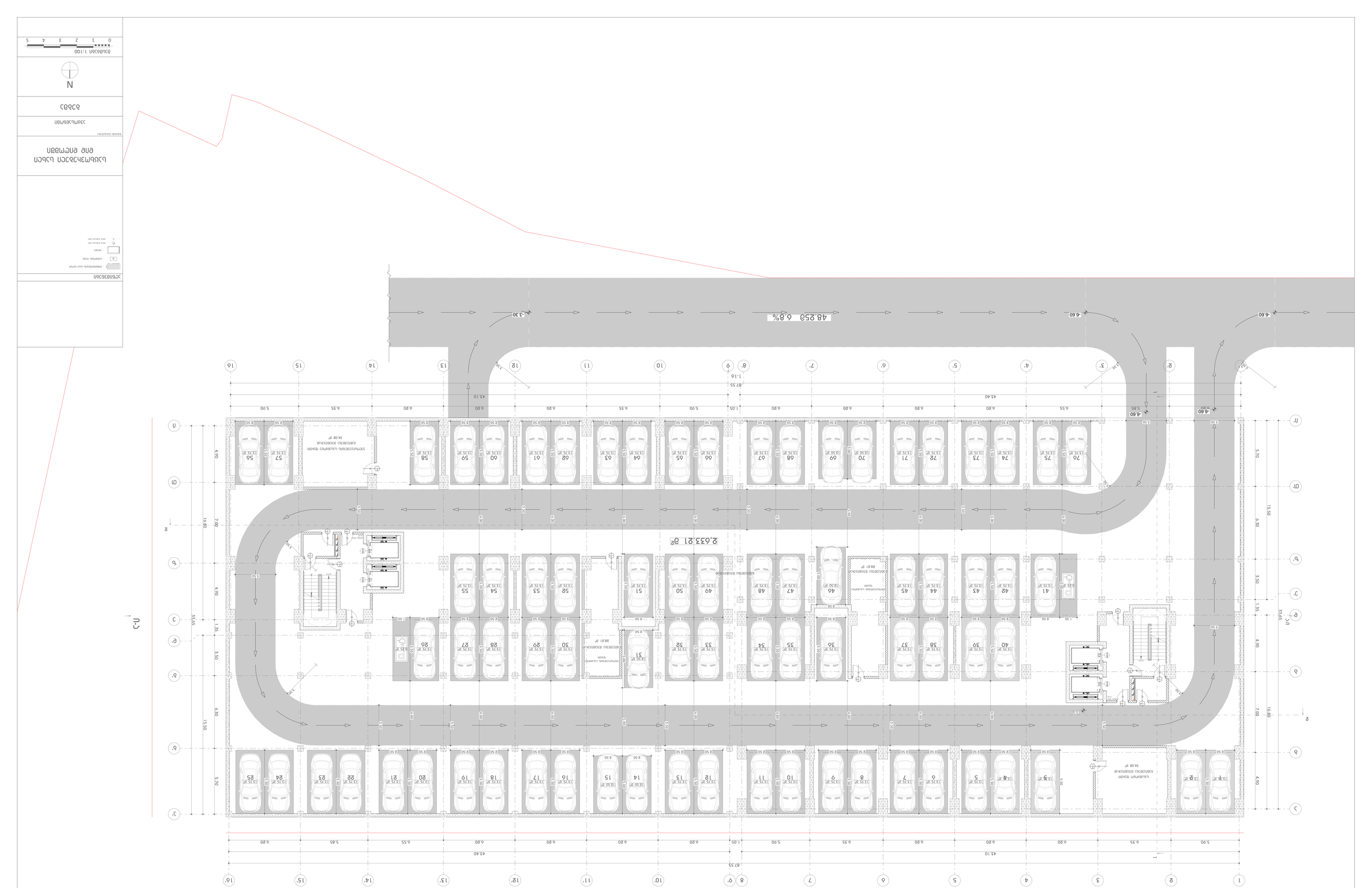
48.25a 6.8%
-3.30
-6.60
-6.60
-6.60

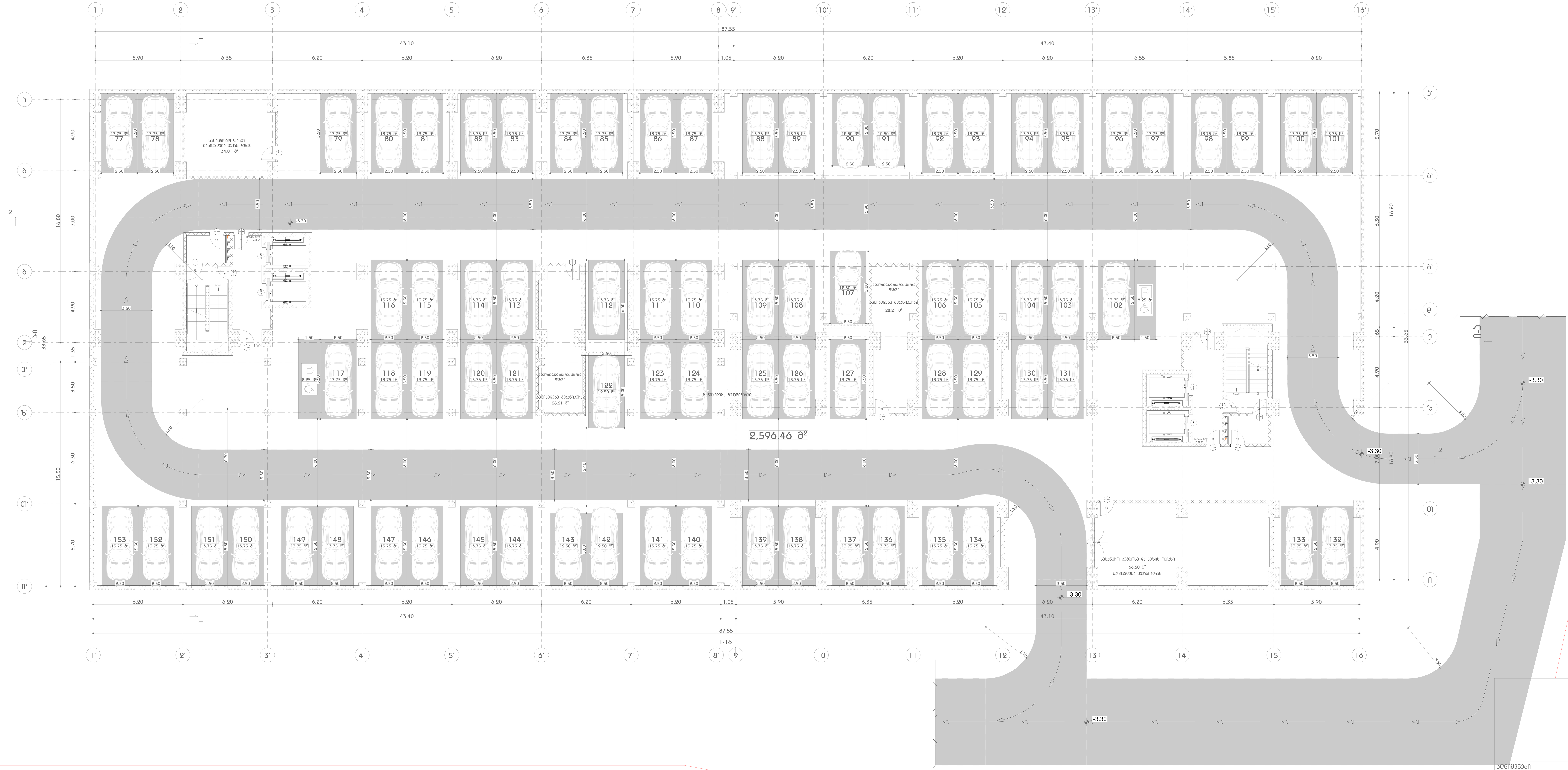

საცხოვრებელი სახლი დიდ დიღომში

ნახაზის დასახელება

ავტოსადგომი

გეგმა

N

მასშტაბი 1:100

0 1 2 3 4 5

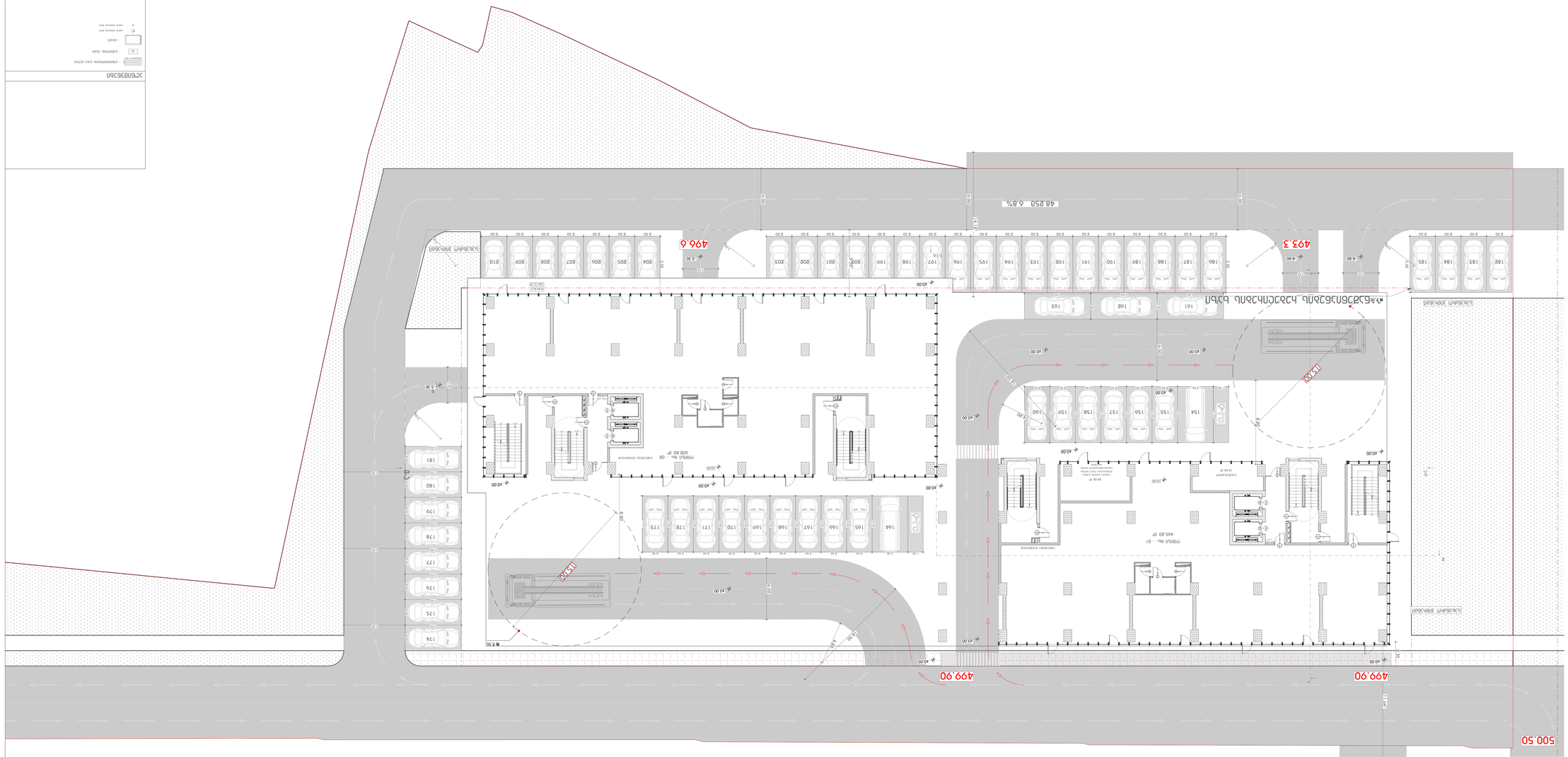
N
500.50
499.90
499.90
496.6
493.3
48.958 6.8%
R7.50
R7.50
15.00
15.00
15.00

აღნიშვნები

- კონდიციონერის გარე ბლოკი
- გათბობის ქვაბი
- კარადა
- წყლის შემკრები მილი
- წყლის შემკრები მილი

საცხოვრებელი სახლი დიდ დიღომში

ნახაზის დასახელება

ანტრესოლის სართული

გეგმა

N

მასშტაბი 1:100

0 1 2 3 4 5



აღნიშვნები

- კონდიციონერის გარე ბლოკი
- გათბობის ქვაბი
- კარადა
- წყლის შემკრები მილი
- წყლის შემკრები მილი

საცხოვრებელი სახლი დიდ დიღომში

ნახაზის დასახელება

საოფისე სართული

გეგმა

N

მასშტაბი 1:100

0 1 2 3 4 5

6.00
6.35
6.20
6.20
6.20
6.35
6.00
1.00
6.00
6.35
6.20
6.20
6.20
6.35
5.90
87.50
1-16
1
2
3
4
5
6
7
8
9
10
11
12
13
14
15
16
4.90
7.00
4.90
4.50
7.00
4.90
33.80
აღნიშვნები
საცხოვრებელი სახლი
დიდ დიღომში
ნახაზის დასახელება
საოფისე სართული
გეგმა
N
მასშტაბი 1:100
0
1
2
3
4
5

בניין מגורים רב קומות
תכנית קומת גג חלקית

קנה מידה	1:100
תאריך	03.03.25
שרטט	ב.ב
בדק	ב.ב
מספר גרסה	1



מקרא

- קווי חלוקת גגות
- מעקה בטיחות
- מרזב
- פתח בגג שטוח
- פתח בגג משופע

N

קנה מידה 1:100

0 1 2 3 4 5

ЗАСТРОЙКА ЗДАНИЯ ЕЛЕ ЕЛЕМЕНТАН

ГЕНЕРАЛЕН ПЛАН

ЕКСПЛОАТАЦИОННА ПЛОЩАДКА

ЗАСТРОЙКА ОБЩЕСТВЕНО ОБСЛУЖВАЩА СГРАДА

ЕКСПЛОАТАЦИОННА ПЛОЩАДКА

N

М 1:100 ОРИГИНАЛЕН РАЗМЕР

0 1 2 3 4 5

- ПРОЕКТИРАНА ОБЩ. ЛИЧНА ПЛОЩАДКА
- СЪЩЕСТВУВАЩА СГРАДА
- ПРОЕКТИРАНА СГРАДА
- ПЛОЩ. ЗЕЛЕНИ ЗОНИ
- ПЛОЩ. ЗЕЛЕНИ ЗОНИ

ЗАСТРОЙКА ОБЩЕСТВЕНО ОБСЛУЖВАЩА СГРАДА ЕЛЕ ЕЛЕМЕНТАН

ЕКСПЛОАТАЦИОННА ПЛОЩАДКА

ГЕНЕРАЛЕН ПЛАН

N

М 1:100 ОРИГИНАЛЕН РАЗМЕР

0 1 2 3 4 5

- ПРОЕКТИРАНА ОБЩ. ЛИЧНА ПЛОЩАДКА
- СЪЩЕСТВУВАЩА СГРАДА
- ПРОЕКТИРАНА СГРАДА
- ПЛОЩ. ЗЕЛЕНИ ЗОНИ
- ПЛОЩ. ЗЕЛЕНИ ЗОНИ



ᲐᲦᲜᲘᲨᲕᲜᲔᲑᲘ

- ᲙᲝᲜᲡᲢᲠᲣᲥᲪᲘᲘᲡ ᲡᲐᲖᲦᲕᲐᲠᲘ
- ᲐᲡᲐᲛᲐᲦᲚᲔ ᲘᲜᲕᲔᲠᲢᲝᲠᲘ
- ᲙᲐᲠᲘ
- ᲙᲐᲠᲘᲡ ᲒᲐᲜᲘᲡᲮᲜᲐ ᲛᲐᲠᲯᲕᲔᲜᲐ
- ᲙᲐᲠᲘᲡ ᲒᲐᲜᲘᲡᲮᲜᲐ ᲛᲐᲠᲪᲮᲜᲔᲜᲐ

ᲡᲐᲪᲮᲝᲕᲠᲔᲑᲔᲚᲘ ᲡᲐᲮᲚᲘ ᲓᲘᲓᲣᲚᲗᲐᲕᲘ

ᲒᲐᲜᲧᲝᲤᲘᲚᲔᲑᲘᲡ ᲓᲐᲡᲐᲮᲔᲚᲔᲑᲐ

ᲡᲐᲠᲤᲘᲡᲔ ᲡᲐᲮᲝᲠᲪᲔ

ᲑᲔᲭᲓᲘ

N

ᲛᲐᲡᲨᲢᲐᲑᲘ 1:100

0 1 2 3 4 5



აღნიშვნები

- კონდიციონერის გარე ბლოკი
- გათბობის ქვაბი
- კარადა

საცხოვრებელი სახლი
დიღ დიღომში

ნახაზის დასახელება

საცხოვრებელი სართული

გეგმა

N

მასშტაბი 1:100

0 1 2 3 4 5

ԱՇԽԱՏԱՆՔԱՅԻՆ ՆԱԽԱԳԻԾ

ԱՇԽԱՏԱՆՔԱՅԻՆ ՆԱԽԱԳԻԾ
ԵՐԵ ԲՆԱԿՄԱՆ

ՀԱՍՑԵԻ ԱՌԱՋԱԴՐԱՆՔ

ԱՇԽԱՏԱՆՔԱՅԻՆ ՆԱԽԱԳԻԾ

ՀԱՏԱԿ

N

ԱՌԱՆՑՔԱՅԻՆ 1:100

0 1 2 3 4 5

ՀԱՏԱԿԱԳԾԵՐԻ ԵՎ ՆՇԱՆԱԿՆԵՐԻ ՑՈՒՑԱԿ

- ԱՌԱՋԱԴՐՎՈՂ ՀԱՏԱԿ
- ՀԱՏԱԿ
- ՊԱՏԵՐԱՉՈՒՅՑ ԵՎ ՀՈՐԻԶՈՆԱԿԱՆ ՍԱՀՄԱՆԱՓԱԿԻՉ ԿԱՌՈՒՑՎԱԾՔՆԵՐ
- ՊԱՏԵՐԱՉՈՒՅՑ ԵՎ ՀՈՐԻԶՈՆԱԿԱՆ ՍԱՀՄԱՆԱՓԱԿԻՉ ԿԱՌՈՒՑՎԱԾՔՆԵՐ


1-16
87.50
1
6.00
6.35
6.80
6.80
6.80
6.35
6.00
6.00
6.35
6.80
6.80
6.80
6.35
5.90
16
15
14
13
12
11
10
9
8
7
6
5
4
3
2
1
Ա
Գ
Բ
Ա
Գ
Բ
4.00
7.00
4.50
4.90
7.00
4.90
33.80
ԱՀ
ԱՀ
ԱՀ

ЦАГААН ЗУРАГ

- ТӨСӨӨЛӨГДӨХ ШАТЫН ХЭСЭГ
- БАЙГАЛЬ ХАМГААЛАХ ГАЗАР
- ГАЗАР
- ГАЛЫН ЗАМЫН ЯНЗ
- ГАЛЫН ЗАМЫН ЯНЗ

ЦАГААН ЗУРАГ ЕНЕ ЕШЕМЭЭН

БАЙГАЛЬ ХАМГААЛАХ ЗАСГИЙН ГАЗАР

ЗӨВШӨӨРӨВ

ТӨСӨӨЛӨГЧ

N

ӨГӨГДСӨН МАСШТАБ 1:100

0 1 2 3 4 5


1-16
87.50
6.00
6.35
6.80
6.80
6.80
6.35
6.00
6.00
6.35
6.80
6.80
6.80
6.35
5.90
1
2
3
4
5
6
7
8
9
10
11
12
13
14
15
16
А
Б
В
Г
Д
Е
4.00
7.00
4.50
4.00
7.00
4.00
33.80
+89.60
+89.60
53.50 ᵐ
№ - 137
65.80 ᵐ
41.20 ᵐ
№ - 138
65.54 ᵐ
41.01 ᵐ
№ - 139
65.01 ᵐ
41.19 ᵐ
№ - 140
65.90 ᵐ
41.19 ᵐ
№ - 141
65.78 ᵐ
41.01 ᵐ
№ - 142
65.01 ᵐ
41.20 ᵐ
№ - 143
65.54 ᵐ
41.80 ᵐ
№ - 144
65.80 ᵐ
53.50 ᵐ
№ - 145
65.87 ᵐ
54.17 ᵐ
№ - 146
61.83 ᵐ
48.07 ᵐ
№ - 147
47.13 ᵐ
46.40 ᵐ
№ - 148
54.70 ᵐ
49.40 ᵐ
№ - 149
46.37 ᵐ
40.75 ᵐ
№ - 150
44.67 ᵐ
41.19 ᵐ
№ - 151
45.90 ᵐ
41.19 ᵐ
№ - 152
45.78 ᵐ
41.01 ᵐ
№ - 153
45.01 ᵐ
41.20 ᵐ
№ - 154
45.06 ᵐ
41.80 ᵐ
№ - 155
65.80 ᵐ
53.50 ᵐ
№ - 156
65.87 ᵐ
54.17 ᵐ
№ - 157
61.83 ᵐ
48.07 ᵐ
№ - 158
47.13 ᵐ
46.40 ᵐ
№ - 159
54.70 ᵐ
49.40 ᵐ
№ - 160
45.06 ᵐ
41.80 ᵐ
№ - 161
65.80 ᵐ
53.50 ᵐ
№ - 162
65.87 ᵐ
54.17 ᵐ
№ - 163
61.83 ᵐ
48.07 ᵐ
№ - 164
47.13 ᵐ
46.40 ᵐ
№ - 165
54.70 ᵐ
49.40 ᵐ
№ - 166
46.37 ᵐ
40.75 ᵐ
№ - 167
44.67 ᵐ
41.19 ᵐ
№ - 168
45.90 ᵐ
41.19 ᵐ
№ - 169
45.78 ᵐ
41.01 ᵐ
№ - 170
45.01 ᵐ
41.20 ᵐ
№ - 171
45.06 ᵐ
41.80 ᵐ
№ - 172
65.80 ᵐ
53.50 ᵐ
№ - 173
65.87 ᵐ
54.17 ᵐ
№ - 174
61.83 ᵐ
48.07 ᵐ
№ - 175
47.13 ᵐ
46.40 ᵐ
№ - 176
54.70 ᵐ
49.40 ᵐ
№ - 177
46.37 ᵐ
40.75 ᵐ
№ - 178
44.67 ᵐ
41.19 ᵐ
№ - 179
45.90 ᵐ
41.19 ᵐ
№ - 180
45.78 ᵐ
41.01 ᵐ
№ - 181
45.01 ᵐ
41.20 ᵐ
№ - 182
45.06 ᵐ
41.80 ᵐ
№ - 183
65.80 ᵐ
53.50 ᵐ
№ - 184
65.87 ᵐ
54.17 ᵐ
№ - 185
61.83 ᵐ
48.07 ᵐ
№ - 186
47.13 ᵐ
46.40 ᵐ
№ - 187
54.70 ᵐ
49.40 ᵐ
№ - 188
46.37 ᵐ
40.75 ᵐ
№ - 189
44.67 ᵐ
41.19 ᵐ
№ - 190
45.90 ᵐ
41.19 ᵐ
№ - 191
45.78 ᵐ
41.01 ᵐ
№ - 192
45.01 ᵐ
41.20 ᵐ
№ - 193
45.06 ᵐ
41.80 ᵐ
№ - 194
65.80 ᵐ
53.50 ᵐ
№ - 195
65.87 ᵐ
54.17 ᵐ
№ - 196
61.83 ᵐ
48.07 ᵐ
№ - 197
47.13 ᵐ
46.40 ᵐ
№ - 198
54.70 ᵐ
49.40 ᵐ
№ - 199
46.37 ᵐ
40.75 ᵐ
№ - 200
44.67 ᵐ
41.19 ᵐ
№ - 201
45.90 ᵐ
41.19 ᵐ
№ - 202
45.78 ᵐ
41.01 ᵐ
№ - 203
45.01 ᵐ
41.20 ᵐ
№ - 204
45.06 ᵐ
41.80 ᵐ
№ - 205
65.80 ᵐ
53.50 ᵐ
№ - 206
65.87 ᵐ
54.17 ᵐ
№ - 207
61.83 ᵐ
48.07 ᵐ
№ - 208
47.13 ᵐ
46.40 ᵐ
№ - 209
54.70 ᵐ
49.40 ᵐ
№ - 210
46.37 ᵐ
40.75 ᵐ
№ - 211
44.67 ᵐ
41.19 ᵐ
№ - 212
45.90 ᵐ
41.19 ᵐ
№ - 213
45.78 ᵐ
41.01 ᵐ
№ - 214
45.01 ᵐ
41.20 ᵐ
№ - 215
45.06 ᵐ
41.80 ᵐ
№ - 216
65.80 ᵐ
53.50 ᵐ
№ - 217
65.87 ᵐ
54.17 ᵐ
№ - 218
61.83 ᵐ
48.07 ᵐ
№ - 219
47.13 ᵐ
46.40 ᵐ
№ - 220
54.70 ᵐ
49.40 ᵐ
№ - 221
46.37 ᵐ
40.75 ᵐ
№ - 222
44.67 ᵐ
41.19 ᵐ
№ - 223
45.90 ᵐ
41.19 ᵐ
№ - 224
45.78 ᵐ
41.01 ᵐ
№ - 225
45.01 ᵐ
41.20 ᵐ
№ - 226
45.06 ᵐ
41.80 ᵐ
№ - 227
65.80 ᵐ
53.50 ᵐ
№ - 228
65.87 ᵐ
54.17 ᵐ
№ - 229
61.83 ᵐ
48.07 ᵐ
№ - 230
47.13 ᵐ
46.40 ᵐ
№ - 231
54.70 ᵐ
49.40 ᵐ
№ - 232
46.37 ᵐ
40.75 ᵐ
№ - 233
44.67 ᵐ
41.19 ᵐ
№ - 234
45.90 ᵐ
41.19 ᵐ
№ - 235
45.78 ᵐ
41.01 ᵐ
№ - 236
45.01 ᵐ
41.20 ᵐ
№ - 237
45.06 ᵐ
41.80 ᵐ
№ - 238
65.80 ᵐ
53.50 ᵐ
№ - 239
65.87 ᵐ
54.17 ᵐ
№ - 240
61.83 ᵐ
48.07 ᵐ
№ - 241
47.13 ᵐ
46.40 ᵐ
№ - 242
54.70 ᵐ
49.40 ᵐ
№ - 243
46.37 ᵐ
40.75 ᵐ
№ - 244
44.67 ᵐ
41.19 ᵐ
№ - 245
45.90 ᵐ
41.19 ᵐ
№ - 246
45.78 ᵐ
41.01 ᵐ
№ - 247
45.01 ᵐ
41.20 ᵐ
№ - 248
45.06 ᵐ
41.80 ᵐ
№ - 249
65.80 ᵐ
53.50 ᵐ
№ - 250
65.87 ᵐ
54.17 ᵐ
№ - 251
61.83 ᵐ
48.07 ᵐ
№ - 252
47.13 ᵐ
46.40 ᵐ
№ - 253
54.70 ᵐ
49.40 ᵐ
№ - 254
46.37 ᵐ
40.75 ᵐ
№ - 255
44.67 ᵐ
41.19 ᵐ
№ - 256
45.90 ᵐ
41.19 ᵐ
№ - 257
45.78 ᵐ
41.01 ᵐ
№ - 258
45.01 ᵐ
41.20 ᵐ
№ - 259
45.06 ᵐ
41.80 ᵐ
№ - 260
65.80 ᵐ
53.50 ᵐ
№ - 261
65.87 ᵐ
54.17 ᵐ
№ - 262
61.83 ᵐ
48.07 ᵐ
№ - 263
47.13 ᵐ
46.40 ᵐ
№ - 264
54.70 ᵐ
49.40 ᵐ
№ - 265
46.37 ᵐ
40.75 ᵐ
№ - 266
44.67 ᵐ
41.19 ᵐ
№ - 267
45.90 ᵐ
41.19 ᵐ
№ - 268
45.78 ᵐ
41.01 ᵐ
№ - 269
45.01 ᵐ
41.20 ᵐ
№ - 270
45.06 ᵐ
41.80 ᵐ
№ - 271
65.80 ᵐ
53.50 ᵐ
№ - 272
65.87 ᵐ
54.17 ᵐ
№ - 273
61.83 ᵐ
48.07 ᵐ
№ - 274
47.13 ᵐ
46.40 ᵐ
№ - 275
54.70 ᵐ
49.40 ᵐ
№ - 276
46.37 ᵐ
40.75 ᵐ
№ - 277
44.67 ᵐ
41.19 ᵐ
№ - 278
45.90 ᵐ
41.19 ᵐ
№ - 279
45.78 ᵐ
41.01 ᵐ
№ - 280
45.01 ᵐ
41.20 ᵐ
№ - 281
45.06 ᵐ
41.80 ᵐ
№ - 282
65.80 ᵐ
53.50 ᵐ
№ - 283
65.87 ᵐ
54.17 ᵐ
№ - 284
61.83 ᵐ
48.07 ᵐ
№ - 285
47.13 ᵐ
46.40 ᵐ
№ - 286
54.70 ᵐ
49.40 ᵐ
№ - 287
46.37 ᵐ
40.75 ᵐ
№ - 288
44.67 ᵐ
41.19 ᵐ
№ - 289
45.90 ᵐ
41.19 ᵐ
№ - 290
45.78 ᵐ
41.01 ᵐ
№ - 291
45.01 ᵐ
41.20 ᵐ
№ - 292
45.06 ᵐ
41.80 ᵐ
№ - 293
65.80 ᵐ
53.50 ᵐ
№ - 294
65.87 ᵐ
54.17 ᵐ
№ - 295
61.83 ᵐ
48.07 ᵐ
№ - 296
47.13 ᵐ
46.40 ᵐ
№ - 297
54.70 ᵐ
49.40 ᵐ
№ - 298
46.37 ᵐ
40.75 ᵐ
№ - 299
44.67 ᵐ
41.19 ᵐ
№ - 300
45.90 ᵐ
41.19 ᵐ
№ - 301
45.78 ᵐ
41.01 ᵐ
№ - 302
45.01 ᵐ
41.20 ᵐ
№ - 303
45.06 ᵐ
41.80 ᵐ
№ - 304
65.80 ᵐ
53.50 ᵐ
№ - 305
65.87 ᵐ
54.17 ᵐ
№ - 306
61.83 ᵐ
48.07 ᵐ
№ - 307
47.13 ᵐ
46.40 ᵐ
№ - 308
54.70 ᵐ
49.40 ᵐ
№ - 309
46.37 ᵐ
40.75 ᵐ
№ - 310
44.67 ᵐ
41.19 ᵐ
№ - 311
45.90 ᵐ
41.19 ᵐ
№ - 312
45.78 ᵐ
41.01 ᵐ
№ - 313
45.01 ᵐ
41.20 ᵐ
№ - 314
45.06 ᵐ
41.80 ᵐ
№ - 315
65.80 ᵐ
53.50 ᵐ
№ - 316
65.87 ᵐ
54.17 ᵐ
№ - 317
61.83 ᵐ
48.07 ᵐ
№ - 318
47.13 ᵐ
46.40 ᵐ
№ - 319
54.70 ᵐ
49.40 ᵐ
№ - 320
46.37 ᵐ
40.75 ᵐ
№ - 321
44.67 ᵐ
41.19 ᵐ
№ - 322
45.90 ᵐ
41.19 ᵐ
№ - 323
45.78 ᵐ
41.01 ᵐ
№ - 324
45.01 ᵐ
41.20 ᵐ
№ - 325
45.06 ᵐ
41.80 ᵐ
№ - 326
65.80 ᵐ
53.50 ᵐ
№ - 327
65.87 ᵐ
54.17 ᵐ
№ - 328
61.83 ᵐ
48.07 ᵐ
№ - 329
47.13 ᵐ
46.40 ᵐ
№ - 330
54.70 ᵐ
49.40 ᵐ
№ - 331
46.37 ᵐ
40.75 ᵐ
№ - 332
44.67 ᵐ
41.19 ᵐ
№ - 333
45.90 ᵐ
41.19 ᵐ
№ - 334
45.78 ᵐ
41.01 ᵐ
№ - 335
45.01 ᵐ
41.20 ᵐ
№ - 336
45.06 ᵐ
41.80 ᵐ
№ - 337
65.80 ᵐ
53.50 ᵐ
№ - 338
65.87 ᵐ
54.17 ᵐ
№ - 339
61.83 ᵐ
48.07 ᵐ
№ - 340
47.13 ᵐ
46.40 ᵐ
№ - 341
54.70 ᵐ
49.40 ᵐ
№ - 342
46.37 ᵐ
40.75 ᵐ
№ - 343
44.67 ᵐ
41.19 ᵐ
№ - 344
45.90 ᵐ
41.19 ᵐ
№ - 345
45.78 ᵐ
41.01 ᵐ
№ - 346
45.01 ᵐ
41.20 ᵐ
№ - 347
45.06 ᵐ
41.80 ᵐ
№ - 348
65.80 ᵐ
53.50 ᵐ
№ - 349
65.87 ᵐ
54.17 ᵐ
№ - 350
61.83 ᵐ
48.07 ᵐ
№ - 351
47.13 ᵐ
46.40 ᵐ
№ - 352
54.70 ᵐ
49.40 ᵐ
№ - 353
46.37 ᵐ
40.75 ᵐ
№ - 354
44.67 ᵐ
41.19 ᵐ
№ - 355
45.90 ᵐ
41.19 ᵐ
№ - 356
45.78 ᵐ
41.01 ᵐ
№ - 357
45.01 ᵐ
41.20 ᵐ
№ - 358
45.06 ᵐ
41.80 ᵐ
№ - 359
65.80 ᵐ
53.50 ᵐ
№ - 360
65.87 ᵐ
54.17 ᵐ
№ - 361
61.83 ᵐ
48.07 ᵐ
№ - 362
47.13 ᵐ
46.40 ᵐ
№ - 363
54.70 ᵐ
49.40 ᵐ
№ - 364
46.37 ᵐ
40.75 ᵐ
№ - 365
44.67 ᵐ
41.19 ᵐ
№ - 366
45.90 ᵐ
41.19 ᵐ
№ - 367
45.78 ᵐ
41.01 ᵐ
№ - 368
45.01 ᵐ
41.20 ᵐ
№ - 369
45.06 ᵐ
41.80 ᵐ
№ - 370
65.80 ᵐ
53.50 ᵐ
№ - 371
65.87 ᵐ
54.17 ᵐ
№ - 372
61.83 ᵐ
48.07 ᵐ
№ - 373
47.13 ᵐ
46.40 ᵐ
№ - 374
54.70 ᵐ
49.40 ᵐ
№ - 375
46.37 ᵐ
40.75 ᵐ
№ - 376
44.67 ᵐ
41.19 ᵐ
№ - 377
45.90 ᵐ
41.19 ᵐ
№ - 378
45.78 ᵐ
41.01 ᵐ
№ - 379
45.01 ᵐ
41.20 ᵐ
№ - 380
45.06 ᵐ
41.80 ᵐ
№ - 381
65.80 ᵐ
53.50 ᵐ
№ - 382
65.87 ᵐ
54.17 ᵐ
№ - 383
61.83 ᵐ
48.07 ᵐ
№ - 384
47.13 ᵐ
46.40 ᵐ
№ - 385
54.70 ᵐ
49.40 ᵐ
№ - 386
46.37 ᵐ
40.75 ᵐ
№ - 387
44.67 ᵐ
41.19 ᵐ
№ - 388
45.90 ᵐ
41.19 ᵐ
№ - 389
45.78 ᵐ
41.01 ᵐ
№ - 390
45.01 ᵐ
41.20 ᵐ
№ - 391
45.06 ᵐ
41.80 ᵐ
№ - 392
65.80 ᵐ
53.50 ᵐ
№ - 393
65.87 ᵐ
54.17 ᵐ
№ - 394
61.83 ᵐ
48.07 ᵐ
№ - 395
47.13 ᵐ
46.40 ᵐ
№ - 396
54.70 ᵐ
49.40 ᵐ
№ - 397
46.37 ᵐ
40.75 ᵐ
№ - 398
44.67 ᵐ
41.19 ᵐ
№ - 399
45.90 ᵐ
41.19 ᵐ
№ - 400
45.78 ᵐ
41.01 ᵐ
№ - 401
45.01 ᵐ
41.20 ᵐ
№ - 402
45.06 ᵐ
41.80 ᵐ
№ - 403
65.80 ᵐ
53.50 ᵐ
№ - 404
65.87 ᵐ
54.17 ᵐ
№ - 405
61.83 ᵐ
48.07 ᵐ
№ - 406
47.13 ᵐ
46.40 ᵐ
№ - 407
54.70 ᵐ
49.40 ᵐ
№ - 408
46.37 ᵐ
40.75 ᵐ
№ - 409
44.67 ᵐ
41.19 ᵐ
№ - 410
45.90 ᵐ
41.19 ᵐ
№ - 411
45.78 ᵐ
41.01 ᵐ
№ - 412
45.01 ᵐ
41.20 ᵐ
№ - 413
45.06 ᵐ
41.80 ᵐ
№ - 414
65.80 ᵐ
53.50 ᵐ
№ - 415
65.87 ᵐ
54.17 ᵐ
№ - 416
61.83 ᵐ
48.07 ᵐ
№ - 417
47.13 ᵐ
46.40 ᵐ
№ - 418
54.70 ᵐ
49.40 ᵐ
№ - 419
46.37 ᵐ
40.75 ᵐ
№ - 420
44.67 ᵐ
41.19 ᵐ
№ - 421
45.90 ᵐ
41.19 ᵐ
№ - 422
45.78 ᵐ
41.01 ᵐ
№ - 423
45.01 ᵐ
41.20 ᵐ
№ - 424
45.06 ᵐ
41.80 ᵐ
№ - 425
65.80 ᵐ
53.50 ᵐ
№ - 426
65.87 ᵐ
54.17 ᵐ
№ - 427
61.83 ᵐ
48.07 ᵐ
№ - 428
47.13 ᵐ
46.40 ᵐ
№ - 429
54.70 ᵐ
49.40 ᵐ
№ - 430
46.37 ᵐ
40.75 ᵐ
№ - 431
44.67 ᵐ
41.19 ᵐ
№ - 432
45.90 ᵐ
41.19 ᵐ
№ - 433
45.78 ᵐ
41.01 ᵐ
№ - 434
45.01 ᵐ
41.20 ᵐ
№ - 435
45.06 ᵐ
41.80 ᵐ
№ - 436
65.80 ᵐ
53.50 ᵐ
№ - 437
65.87 ᵐ
54.17 ᵐ
№ - 438
61.83 ᵐ
48.07 ᵐ
№ - 439
47.13 ᵐ
46.40 ᵐ
№ - 440
54.70 ᵐ
49.40 ᵐ
№ - 441
46.37 ᵐ
40.75 ᵐ
№ - 442
44.67 ᵐ
41.19 ᵐ
№ - 443
45.90 ᵐ
41.19 ᵐ
№ - 444
45.78 ᵐ
41.01 ᵐ
№ - 445
45.01 ᵐ
41.20 ᵐ
№ - 446
45.06 ᵐ
41.80 ᵐ
№ - 447
65.80 ᵐ
53.50 ᵐ
№ - 448
65.87 ᵐ
54.17 ᵐ
№ - 449
61.83 ᵐ
48.07 ᵐ
№ - 450
47.13 ᵐ
46.40 ᵐ
№ - 451
54.70 ᵐ
49.40 ᵐ
№ - 452
46.37 ᵐ
40.75 ᵐ
№ - 453
44.67 ᵐ
41.19 ᵐ
№ - 454
45.90 ᵐ
41.19 ᵐ
№ - 455
45.78 ᵐ
41.01 ᵐ
№ - 456
45.01 ᵐ
41.20 ᵐ
№ - 457
45.06 ᵐ
41.80 ᵐ
№ - 458
65.80 ᵐ
53.50 ᵐ
№ - 459
65.87 ᵐ
54.17 ᵐ
№ - 460
61.83 ᵐ
48.07 ᵐ
№ - 461
47.13 ᵐ
46.40 ᵐ
№ - 462
54.70 ᵐ
49.40 ᵐ
№ - 463
46.37 ᵐ
40.75 ᵐ
№ - 464
44.67 ᵐ
41.19 ᵐ
№ - 465
45.90 ᵐ
41.19 ᵐ
№ - 466
45.78 ᵐ
41.01 ᵐ
№ - 467
45.01 ᵐ
41.20 ᵐ
№ - 468
45.06 ᵐ
41.80 ᵐ
№ - 469
65.80 ᵐ
53.50 ᵐ
№ - 470
65.87 ᵐ
54.17 ᵐ
№ - 471
61.83 ᵐ
48.07 ᵐ
№ - 472
47.13 ᵐ
46.40 ᵐ
№ - 473
54.70 ᵐ
49.40 ᵐ
№ - 474
46.37 ᵐ
40.75 ᵐ
№ - 475
44.67 ᵐ
41.19 ᵐ
№ - 476
45.90 ᵐ
41.19 ᵐ
№ - 477
45.78 ᵐ
41.01 ᵐ
№ - 478
45.01 ᵐ
41.20 ᵐ
№ - 479
45.06 ᵐ
41.80 ᵐ
№ - 480
65.80 ᵐ
53.50 ᵐ
№ - 481
65.87 ᵐ
54.17 ᵐ
№ - 482
61.83 ᵐ
48.07 ᵐ
№ - 483
47.13 ᵐ
46.40 ᵐ
№ - 484
54.70 ᵐ
49.40 ᵐ
№ - 485
46.37 ᵐ
40.75 ᵐ
№ - 486
44.67 ᵐ
41.19 ᵐ
№ - 487
45.90 ᵐ
41.19 ᵐ
№ - 488
45.78 ᵐ
41.01 ᵐ
№ - 489
45.01 ᵐ
41.20 ᵐ
№ - 490
45.06 ᵐ
41.80 ᵐ
№ - 491
65.80 ᵐ
53.50 ᵐ
№ - 492
65.87 ᵐ
54.17 ᵐ
№ - 493
61.83 ᵐ
48.07 ᵐ
№ - 494
47.13 ᵐ
46.40 ᵐ
№ - 495
54.70 ᵐ
49.40 ᵐ
№ - 496
46.37 ᵐ
40.75 ᵐ
№ - 497
44.67 ᵐ
41.19 ᵐ
№ - 498
45.90 ᵐ
41.19 ᵐ
№ - 499
45.78 ᵐ
41.01 ᵐ
№ - 500
45.01 ᵐ
41.20 ᵐ
№ - 501
45.06 ᵐ
41.80 ᵐ
№ - 502
65.80 ᵐ
53.50 ᵐ
№ - 503
65.87 ᵐ
54.17 ᵐ
№ - 504
61.83 ᵐ
48.07 ᵐ
№ - 505
47.13 ᵐ
46.40 ᵐ
№ - 506
54.70 ᵐ
49.40 ᵐ
№ - 507
46.37 ᵐ
40.75 ᵐ
№ - 508
44.67 ᵐ
41.19 ᵐ
№ - 509
45.90 ᵐ
41.19 ᵐ
№ - 510
45.78 ᵐ
41.01 ᵐ
№ - 511
45.01 ᵐ
41.20 ᵐ
№ - 512
45.06 ᵐ
41.80 ᵐ
№ - 513
65.80 ᵐ
53.50 ᵐ
№ - 514
65.87 ᵐ
54.17 ᵐ
№ - 515
61.83 ᵐ
48.07 ᵐ
№ - 516
47.13 ᵐ
46.40 ᵐ
№ - 517
54.70 ᵐ
49.40 ᵐ
№ - 518
46.37 ᵐ
40.75 ᵐ
№ - 519
44.67 ᵐ
41.19 ᵐ
№ - 520
45.90 ᵐ
41.19 ᵐ
№ - 521
45.78 ᵐ
41.01 ᵐ
№ - 522
45.01 ᵐ
41.20 ᵐ
№ - 523
45.06 ᵐ
41.80 ᵐ
№ - 524
65.80 ᵐ
53.50 ᵐ
№ - 525
65.87 ᵐ
54.17 ᵐ
№ - 526
61.83 ᵐ
48.07 ᵐ
№ - 527
47.13 ᵐ
46.40 ᵐ
№ - 528
54.70 ᵐ
49.40 ᵐ
№ - 529
46.37 ᵐ
40.75 ᵐ
№ - 530
44.67 ᵐ
41.19 ᵐ
№ - 531
45.90 ᵐ
41.19 ᵐ
№ - 532
45.78 ᵐ
41.01 ᵐ
№ - 533
45.01 ᵐ
41.20 ᵐ
№ - 534
45.06 ᵐ
41.80 ᵐ
№ - 535
65.80 ᵐ
53.50 ᵐ
№ - 536
65.87 ᵐ
54.17 ᵐ
№ - 537
61.83 ᵐ
48.07 ᵐ
№ - 538
47.13 ᵐ
46.40 ᵐ
№ - 539
54.70 ᵐ
49.40 ᵐ
№ - 540
46.37 ᵐ
40.75 ᵐ
№ - 541
44.67 ᵐ
41.19 ᵐ
№ - 542
45.90 ᵐ
41.19 ᵐ
№ - 543
45.78 ᵐ
41.01 ᵐ
№ - 544
45.01 ᵐ
41.20 ᵐ
№ - 545
45.06 ᵐ
41.80 ᵐ
№ - 546
65.80 ᵐ
53.50 ᵐ
№ - 547
65.87 ᵐ
54.17 ᵐ
№ - 548
61.83 ᵐ
48.07 ᵐ
№ - 549
47.13 ᵐ
46.40 ᵐ
№ - 550
54.70 ᵐ
49.40 ᵐ
№ - 551
46.37 ᵐ
40.75 ᵐ
№ - 552
44.67 ᵐ
41.19 ᵐ
№ - 553
45.90 ᵐ
41.19 ᵐ
№ - 554
45.78 ᵐ
41.01 ᵐ
№ - 555
45.01 ᵐ
41.20 ᵐ
№ - 556
45.06 ᵐ
41.80 ᵐ
№ - 557
65.80 ᵐ
53.50 ᵐ
№ - 558
65.87 ᵐ
54.17 ᵐ
№ - 559
61.83 ᵐ
48.07 ᵐ
№ - 560
47.13 ᵐ
46.40 ᵐ
№ - 561
54.70 ᵐ
49.40 ᵐ
№ - 562
46.37 ᵐ
40.75 ᵐ
№ - 563
44.67 ᵐ
41.19 ᵐ
№ - 564
45.90 ᵐ
41.19 ᵐ
№ - 565
45.78 ᵐ
41.01 ᵐ
№ - 566
45.01 ᵐ
41.20 ᵐ
№ - 567
45.06 ᵐ
41.80 ᵐ
№ - 568
65.80 ᵐ
53.50 ᵐ
№ - 569
65.87 ᵐ
54.17 ᵐ
№ - 570
61.83 ᵐ
48.07 ᵐ
№ - 571
47.13 ᵐ
46.40 ᵐ
№ - 572
54.70 ᵐ
49.40 ᵐ
№ - 573
46.37 ᵐ
40.75 ᵐ
№ - 574
44.67 ᵐ
41.19 ᵐ
№ - 575
45.90 ᵐ
41.19 ᵐ
№ - 576
45.78 ᵐ
41.01 ᵐ
№ - 577
45.01 ᵐ
41.20 ᵐ
№ - 578
45.06 ᵐ
41.80 ᵐ
№ - 579
65.80 ᵐ
53.50 ᵐ
№ - 580
65.87 ᵐ
54.17 ᵐ
№ - 581
61.83 ᵐ
48.07 ᵐ
№ - 582
47.13 ᵐ
46.40 ᵐ
№ - 583
54.70 ᵐ
49.40 ᵐ
№ - 584
46.37 ᵐ
40.75 ᵐ
№ - 585
44.67 ᵐ
41.19 ᵐ
№ - 586
45.90 ᵐ
41.19 ᵐ
№ - 587
45.78 ᵐ
41.01 ᵐ
№ - 588
45.01 ᵐ
41.20 ᵐ
№ - 589
45.06 ᵐ
41.80 ᵐ
№ - 590
65.80 ᵐ
53.50 ᵐ
№ - 591
65.87 ᵐ
54.17 ᵐ
№ - 592
61.83 ᵐ
48.07 ᵐ
№ - 593
47.13 ᵐ
46.40 ᵐ
№ - 594
54.70 ᵐ
49.40 ᵐ
№ - 595
46.37 ᵐ
40.75 ᵐ
№ - 596
44.67 ᵐ
41.19 ᵐ
№ - 597
45.90 ᵐ
41.19 ᵐ
№ - 598
45.78 ᵐ
41.01 ᵐ
№ - 599
45.01 ᵐ
41.20 ᵐ
№ - 600
45.06 ᵐ
41.80 ᵐ
№ - 601
65.80 ᵐ
53.50 ᵐ
№ - 602
65.87 ᵐ
54.17 ᵐ
№ - 603
61.83 ᵐ
48.07 ᵐ
№ - 604
47.13 ᵐ
46.40 ᵐ
№ - 605
54.70 ᵐ
49.40 ᵐ
№ - 606
46.37 ᵐ
40.75 ᵐ
№ - 607
44.67 ᵐ
41.19 ᵐ
№ - 608
45.90 ᵐ
41.19 ᵐ
№ - 609
45.78 ᵐ
41.01 ᵐ
№ - 610
45.01 ᵐ
41.20 ᵐ
№ - 611
45.06 ᵐ
41.80 ᵐ
№ - 612
65.80 ᵐ
53.50 ᵐ
№ - 613
65.87 ᵐ
54.17 ᵐ
№ - 614
61.83 ᵐ
48.07 ᵐ
№ - 615
47.13 ᵐ
46.40 ᵐ
№ - 616
54.70 ᵐ
49.40 ᵐ
№ - 617
46.37 ᵐ
40.75 ᵐ
№ - 618
44.67 ᵐ
41.19 ᵐ
№ - 619
45.90 ᵐ
41.19 ᵐ
№ - 620
45.78 ᵐ
41.01 ᵐ
№ - 621
45.01 ᵐ
41.20 ᵐ
№ - 622
45.06 ᵐ
41.80 ᵐ
№ - 623
65.80 ᵐ
53.50 ᵐ
№ - 624
65.87 ᵐ
54.17 ᵐ
№ - 625
61.83 ᵐ
48.07 ᵐ
№ - 626
47.13 ᵐ
46.40 ᵐ
№ - 627
54.70 ᵐ
49.40 ᵐ
№ - 628
46.37 ᵐ
40.75 ᵐ
№ - 629
44.67 ᵐ
41.19 ᵐ
№ - 630
45.90 ᵐ
41.19 ᵐ
№ - 631
45.78 ᵐ
41.01 ᵐ
№ - 632
45.01 ᵐ
41.20 ᵐ
№ - 633
45.06 ᵐ
41.80 ᵐ
№ - 634
65.80 ᵐ
53.50 ᵐ
№ - 635
65.87 ᵐ
54.17 ᵐ
№ - 636
61.83 ᵐ
48.07 ᵐ
№ - 637
47.13 ᵐ
46.40 ᵐ
№ - 638
54.70 ᵐ
49.40 ᵐ
№ - 639
46.37 ᵐ
40.75 ᵐ
№ - 640
44.67 ᵐ
41.19 ᵐ
№ - 641
45.90 ᵐ
41.19 ᵐ
№ - 642
45.78 ᵐ
41.01 ᵐ
№ - 643
45.01 ᵐ
41.20 ᵐ
№ - 644
45.06 ᵐ
41.80 ᵐ
№ - 645
65.80 ᵐ
53.50 ᵐ
№ - 646
65.87 ᵐ
54.17 ᵐ
№ - 647
61.83 ᵐ
48.07 ᵐ
№ - 648
47.13 ᵐ
46.40 ᵐ
№ - 649
54.70 ᵐ
49.40 ᵐ
№ - 650
46.37 ᵐ
40.75 ᵐ
№ - 651
44.67 ᵐ
41.19 ᵐ
№ - 652
45.90 ᵐ
41.19 ᵐ
№ - 653
45.78 ᵐ
41.01 ᵐ
№ - 654
45.01 ᵐ
41.20 ᵐ
№ - 655
45.06 ᵐ
41.80 ᵐ
№ - 656
65.80 ᵐ
53.50 ᵐ
№ - 657
65.87 ᵐ
54.17 ᵐ
№ - 658
61.83 ᵐ
48.07 ᵐ
№ - 659
47.13 ᵐ
46.40 ᵐ
№ - 660
54.70 ᵐ
49.40 ᵐ
№ - 661
46.37 ᵐ
40.75 ᵐ
№ - 662
44.67 ᵐ
41.19 ᵐ
№ - 663
45.90 ᵐ
41.19 ᵐ
№ - 664
45.78 ᵐ
41.01 ᵐ
№ - 665
45.01 ᵐ
41.20 ᵐ
№ - 666
45.06 ᵐ
41.80 ᵐ
№ - 667
65.80 ᵐ
53.50 ᵐ
№ - 668
65.87 ᵐ
54.17 ᵐ
№ - 669
61.83 ᵐ
48.07 ᵐ
№ - 670
47.13 ᵐ
46.40 ᵐ
№ - 671
54.70 ᵐ
49.40 ᵐ
№ - 672
46.37 ᵐ
40.75 ᵐ
№ - 673
44.67 ᵐ
41.19 ᵐ
№ - 674
45.90 ᵐ
41.19 ᵐ
№ - 675
45.78 ᵐ
41.01 ᵐ
№ - 676
45.01 ᵐ
41.20 ᵐ
№ - 677
45.06 ᵐ
41.80 ᵐ
№ - 678
65.80 ᵐ
53.50 ᵐ
№ - 679
65.87 ᵐ
54.17 ᵐ
№ - 680
61.83 ᵐ
48.07 ᵐ
№ - 681
47.13 ᵐ
46.40 ᵐ
№ - 682
54.70 ᵐ
49.40 ᵐ
№ - 683
46.37 ᵐ
40.75 ᵐ
№ - 684
44.67 ᵐ
41.19 ᵐ
№ - 685
45.90 ᵐ
41.19 ᵐ
№ - 686
45.78 ᵐ
41.01 ᵐ
№ - 687
45.01 ᵐ
41.20 ᵐ
№ - 688
45.06 ᵐ
41.80 ᵐ
№ - 689
65.80 ᵐ
53.50 ᵐ
№ - 690
65.87 ᵐ
54.17 ᵐ
№ - 691
61.83 ᵐ
48.07 ᵐ
№ - 692
47.13 ᵐ
46.40 ᵐ
№ - 693
54.70 ᵐ
49.40 ᵐ
№ - 694
46.37 ᵐ
40.75 ᵐ
№ - 695
44.67 ᵐ
41.19 ᵐ
№ - 696
45.90 ᵐ
41.19 ᵐ
№ - 697
45.78 ᵐ
41.01 ᵐ
№ - 698
45.01 ᵐ
41.20 ᵐ
№ - 699
45.06 ᵐ
41.80 ᵐ
№ - 700
65.80 ᵐ
53.50 ᵐ
№ - 701
65.87 ᵐ
54.17 ᵐ
№ - 702
61.83 ᵐ
48.07 ᵐ
№ - 703
47.13 ᵐ
46.40 ᵐ
№ - 704
54.70 ᵐ
49.40 ᵐ
№ - 705
46.37 ᵐ
40.75 ᵐ
№ - 706
44.67 ᵐ
41.19 ᵐ
№ - 707
45.90 ᵐ
41.19 ᵐ
№ - 708
45.78 ᵐ
41.01 ᵐ
№ - 709
45.01 ᵐ
41.20 ᵐ
№ - 710
45.06 ᵐ
41.80 ᵐ
№ - 711
65.80 ᵐ
53.50 ᵐ
№ - 712
65.87 ᵐ
54.17 ᵐ
№ - 713
61.83 ᵐ
48.07 ᵐ
№ - 714
47.13 ᵐ
46.40 ᵐ
№ - 715
54.70 ᵐ
49.40 ᵐ
№ - 716
46.37 ᵐ
40.75 ᵐ
№ - 717
44.67 ᵐ
41.19 ᵐ
№ - 718
45.90 ᵐ
41.19 ᵐ
№ - 719
45.78 ᵐ
41.01 ᵐ
№ - 720
45.01 ᵐ
41.20 ᵐ
№ - 721
45.06 ᵐ
41.80 ᵐ
№ - 722
65.80 ᵐ
53.50 ᵐ
№ - 723
65.87 ᵐ
54.17 ᵐ
№ - 724
61.83 ᵐ
48.07 ᵐ
№ - 725
47.13 ᵐ
46.40 ᵐ
№ - 726
54.70 ᵐ
49.40 ᵐ
№ - 727
46.37 ᵐ
40.75 ᵐ
№ - 728
44.67 ᵐ
41.19 ᵐ
№ - 729
45.90 ᵐ
41.19 ᵐ
№ - 730
45.78 ᵐ
41.01 ᵐ
№ - 731
45.01 ᵐ
41.20 ᵐ
№ - 732
45.06

ЗАСТРОЙКА ЖИЛОГО КОМПЛЕКСА
ЖК «ЛЕСНОЙ»
ПО АДРЕСУ: ЛЕНИНГРАДСКАЯ ОБЛАСТЬ, ВСЕВОЛОЖСКИЙ РАЙОН, ГОРОДСКОЕ ПОСЕЛЕНИЕ ЗАНЕВСКОЕ ГОРОДСКОЕ ПОСЕЛЕНИЕ, ЗАНЕВКА, ЗЕЛЕНАЯ УЛИЦА, УЧАСТОК 1

ГЕНЕРАЛЬНЫЙ ПЛАН

- ГРАНИЦЫ ЗЕМЕЛЬНОГО УЧАСТКА
- ГРАНИЦА ЗОНЫ ОХРАНЫ ОБЪЕКТОВ КУЛЬТУРНОГО НАСЛЕДИЯ
- ЗДАНИЕ
- ОБЪЕКТЫ КУЛЬТУРНОГО НАСЛЕДИЯ

N

М 1:1000
0 1 2 3 4 5



ՀԱՏԱԿԱԳԾԱՅԻՆ ԱՇԽԱՏԱՆՔՆԵՐԻ
ԵՎ ԾԱԽՍԱՅԻՆ

ԱՇԽԱՏԱՆՔԱՅԻՆ ՆԱԽԱԳԻԾ

ՀԱՐԿԱՅԻՆ

N

ԱՆՇԱՐԺԱԿԱՆ 1:100

0 1 2 3 4 5

ՀԱՏԱԿԱԳԾԱՅԻՆ ՀԱՄԱԿԱՐԳ

- ԱՐԴԻ ՎԵՐԱԿԱՆԳՆՎՈՂ ՇԵՆՔԵՐ
- ՀԱՏԱԿԱԳԾՎՈՂ ՇԵՆՔԵՐ
- ՆՈՐ ԿԱՌՈՒՑՎՈՂ ՇԵՆՔԵՐ

ՀԱՏԱԿԱԳԾՎՈՂ ՇԵՆՔԵՐ

- ՆՈՐ ԿԱՌՈՒՑՎՈՂ ՇԵՆՔԵՐ

ՀՀ, ԿՈՏԱՅՔԻ ՄԱՐԶ, ՀՐԱԶԴԱՆ ՔԱՂԱՔ, ՀՐԱԶԴԱՆ ՀԱՄԱՅՆՔԱՊԵՏԱՐԱՆԻ ՇԵՆՔԵՐԻ ՀԱՏԱԿԱԳԾՄԱՆ ԱՇԽԱՏԱՆՔՆԵՐԻ ԵՎ ԾԱԽՍԱՅԻՆ ԱՇԽԱՏԱՆՔՆԵՐԻ ՆԱԽԱԳԻԾ



ԱՇԽԱՏԱՆՔԱՅԻՆ ՆԱԽԱԳԻԾ

ՀԱՅԱՍՏԱՆԻ ՀԱՆՐԱՊԵՏՈՒԹՅՈՒՆ

ՀԱՅԱՍՏԱՆԻ ՀԱՆՐԱՊԵՏՈՒԹՅՈՒՆ
ԵՐԵՎԱՆ ՔԱՂԱՔԱՊԵՏԱՐԱՆ

ԵՐԵՎԱՆԻ ԿԱՌԱՎԱՐՄԱՆ ԱՇԽԱՏԱԿԱԶՄ

ՀԱՏԱԿ

N

ԱՇԽԱՏԱՆՔԱՅԻՆ 1:100

0 1 2 3 4 5

- ՆՈՐԱՇԻՆՎՈՂ ՇԵՆՔԵՐ
- ՀԱՍԱՐԱԿԱԿԱՆ ՇԵՆՔԵՐ
- ՀԱՐԿԱՅԻՆ ՄԱՍ
- ՆՈՐԱՇԻՆՎՈՂ ՀԱՐԿԱՅԻՆ ՄԱՍ
- ՀԱՐԿԱՅԻՆ ՄԱՍԻ ՍԱՀՄԱՆ


1-16
87.50
1
6.00
6.35
6.80
6.80
6.80
6.35
6.00
6.00
6.35
6.80
6.80
6.80
6.35
5.90
A
Ա
Գ
G
Դ
D
Ե
E
Զ
Z
Է
E
Ը
T
Թ
Ժ
J
Ի
I
Լ
L
Խ
X
Ծ
C
Կ
K
Հ
H
Ձ
Ղ
Ճ
Մ
M
Յ
N
Ն
Շ
Ո
O
Չ
Պ
P
Ջ
Ռ
R
Ս
S
Վ
T
Տ
U
Ր
Ց
Ւ
Փ
Ք
Օ
Ֆ
4.00
7.00
4.50
4.90
7.00
4.90
33.80
+39.50
+39.50
+39.50

ЦАРАЦАРАЦ ЦЭЦАЦ ЦАРАЦАРАЦЯЦЦЯЦЦ ЯЦЭ ЯЦЭЦЯЦЯЯ

ЦАРАЦАРАЦЯЦЦЯЦЦ ЦЭЦАЦ

ЦАРАЦАРАЦ ЦАРАЦАРАЦЯЦЦЯЦЦ

ЦЭЦАЦ

N

ЯЭЦЯЦЯЦ 1:100

0 1 2 3 4 5

ЦЭЦАЦЯЦЯЯЦЯЦ

- ЯЦЯЦЯЦЯЯЦЯЦ ЯЭЦЯЦЯЦЯЯЦЯЦ ЯЦЯЦЯЦЯЯЦЯЦ
- ЯЭЦЯЦЯЦЯЯЦЯЦ ЯЦЯЦЯЦЯЯЦЯЦ
- ЯЦЯЦЯЦЯЯЦЯЦ
- ЯЦЯЦЯЦЯЯЦЯЦ ЯЦЯЦЯЦЯЯЦЯЦ
- ЯЦЯЦЯЦЯЯЦЯЦ ЯЦЯЦЯЦЯЯЦЯЦ



ԱՇԱՆՑԱՅԻՆ ԱՇԽԱՏԱՆՔՆԵՐԻ ԵՎ ԸՆԴՄՈՒՆ

ԱՇԱՆՑԱՅԻՆ ԱՇԽԱՏԱՆՔՆԵՐԻ

ՀԱՏԱԿ

N

1:100 ԱՇԽԱՏԱՆՔԱՅԻՆ

0 1 2 3 4 5

ՀԱՏԱԿԱԳԾԵՐ

- ԱՇԽԱՏԱՆՔԱՅԻՆ ՀԱՏԱԿ
- ՀԱՏԱԿ
- ՍԱՆԻՏԱՐԱԿԱՆ ՀԱՆԳՈՒՅՑ
- ՍԱՆԻՏԱՐԱԿԱՆ ՀԱՆԳՈՒՅՑ

ՀԱՏԱԿԱԳԾԵՐ


1-16
87.50
1
6.00
6.35
6.80
6.80
6.80
6.35
6.00
6.00
6.35
6.80
6.80
6.80
6.35
5.90
A
Ա
Գ
G
Դ
D
Ե
E
Զ
Ж
Է
Z
Ը
I
Թ
K
Ժ
L
Ի
M
Լ
N
Խ
O
Ծ
P
Կ
Q
Հ
R
Ձ
S
Ղ
T
Ճ
U
Մ
V
Յ
W
Ն
X
Շ
Y
Ո
Z
Չ
AA
Պ
AB
Ջ
AC
Ռ
AD
Ս
AE
Վ
AF
Տ
AG
Ր
AH
Ց
AI
Ւ
AJ
Փ
AK
Ք
AL
Օ
AM
Ֆ
AN
4.00
7.00
4.50
4.90
7.00
4.90
33.80
4.90
4.00
7.00
4.00
53.50 ք
№ - 857
65.80 ք
41.20 ք
№ - 856
65.54 ք
41.01 ք
№ - 854
65.78 ք
41.19 ք
№ - 853
65.91 ք
41.19 ք
№ - 852
65.90 ք
41.01 ք
№ - 851
65.78 ք
41.20 ք
№ - 850
65.54 ք
53.50 ք
№ - 849
65.80 ք
54.17 ք
№ - 848
65.87 ք
69.40 ք
№ - 847
56.70 ք
48.07 ք
№ - 846
63.13 ք
40.75 ք
№ - 845
66.67 ք
54.17 ք
№ - 844
61.83 ք
53.50 ք
№ - 843
65.80 ք
41.20 ք
№ - 842
65.54 ք
41.01 ք
№ - 841
65.78 ք
41.19 ք
№ - 840
65.90 ք
41.19 ք
№ - 839
65.91 ք
41.01 ք
№ - 838
65.78 ք
41.20 ք
№ - 837
65.54 ք
53.50 ք
№ - 836
65.80 ք
54.17 ք
№ - 835
65.87 ք
69.40 ք
№ - 834
56.70 ք
48.07 ք
№ - 833
63.13 ք
40.75 ք
№ - 832
66.67 ք
54.17 ք
№ - 831
61.83 ք
53.50 ք
№ - 830
65.80 ք
41.20 ք
№ - 829
65.54 ք
41.01 ք
№ - 828
65.78 ք
41.19 ք
№ - 827
65.90 ք
41.19 ք
№ - 826
65.91 ք
41.01 ք
№ - 825
65.78 ք
41.20 ք
№ - 824
65.54 ք
53.50 ք
№ - 823
65.80 ք
54.17 ք
№ - 822
65.87 ք
69.40 ք
№ - 821
56.70 ք
48.07 ք
№ - 820
63.13 ք
40.75 ք
№ - 819
66.67 ք
54.17 ք
№ - 818
61.83 ք
53.50 ք
№ - 817
65.80 ք
41.20 ք
№ - 816
65.54 ք
41.01 ք
№ - 815
65.78 ք
41.19 ք
№ - 814
65.90 ք
41.19 ք
№ - 813
65.91 ք
41.01 ք
№ - 812
65.78 ք
41.20 ք
№ - 811
65.54 ք
53.50 ք
№ - 810
65.80 ք
54.17 ք
№ - 809
65.87 ք
69.40 ք
№ - 808
56.70 ք
48.07 ք
№ - 807
63.13 ք
40.75 ք
№ - 806
66.67 ք
54.17 ք
№ - 805
61.83 ք
53.50 ք
№ - 804
65.80 ք
41.20 ք
№ - 803
65.54 ք
41.01 ք
№ - 802
65.78 ք
41.19 ք
№ - 801
65.90 ք
41.19 ք
№ - 800
65.91 ք
41.01 ք
№ - 799
65.78 ք
41.20 ք
№ - 798
65.54 ք
53.50 ք
№ - 797
65.80 ք
54.17 ք
№ - 796
65.87 ք
69.40 ք
№ - 795
56.70 ք
48.07 ք
№ - 794
63.13 ք
40.75 ք
№ - 793
66.67 ք
54.17 ք
№ - 792
61.83 ք
53.50 ք
№ - 791
65.80 ք
41.20 ք
№ - 790
65.54 ք
41.01 ք
№ - 789
65.78 ք
41.19 ք
№ - 788
65.90 ք
41.19 ք
№ - 787
65.91 ք
41.01 ք
№ - 786
65.78 ք
41.20 ք
№ - 785
65.54 ք
53.50 ք
№ - 784
65.80 ք
54.17 ք
№ - 783
65.87 ք
69.40 ք
№ - 782
56.70 ք
48.07 ք
№ - 781
63.13 ք
40.75 ք
№ - 780
66.67 ք
54.17 ք
№ - 779
61.83 ք
53.50 ք
№ - 778
65.80 ք
41.20 ք
№ - 777
65.54 ք
41.01 ք
№ - 776
65.78 ք
41.19 ք
№ - 775
65.90 ք
41.19 ք
№ - 774
65.91 ք
41.01 ք
№ - 773
65.78 ք
41.20 ք
№ - 772
65.54 ք
53.50 ք
№ - 771
65.80 ք
54.17 ք
№ - 770
65.87 ք
69.40 ք
№ - 769
56.70 ք
48.07 ք
№ - 768
63.13 ք
40.75 ք
№ - 767
66.67 ք
54.17 ք
№ - 766
61.83 ք
53.50 ք
№ - 765
65.80 ք
41.20 ք
№ - 764
65.54 ք
41.01 ք
№ - 763
65.78 ք
41.19 ք
№ - 762
65.90 ք
41.19 ք
№ - 761
65.91 ք
41.01 ք
№ - 760
65.78 ք
41.20 ք
№ - 759
65.54 ք
53.50 ք
№ - 758
65.80 ք
54.17 ք
№ - 757
65.87 ք
69.40 ք
№ - 756
56.70 ք
48.07 ք
№ - 755
63.13 ք
40.75 ք
№ - 754
66.67 ք
54.17 ք
№ - 753
61.83 ք
53.50 ք
№ - 752
65.80 ք
41.20 ք
№ - 751
65.54 ք
41.01 ք
№ - 750
65.78 ք
41.19 ք
№ - 749
65.90 ք
41.19 ք
№ - 748
65.91 ք
41.01 ք
№ - 747
65.78 ք
41.20 ք
№ - 746
65.54 ք
53.50 ք
№ - 745
65.80 ք
54.17 ք
№ - 744
65.87 ք
69.40 ք
№ - 743
56.70 ք
48.07 ք
№ - 742
63.13 ք
40.75 ք
№ - 741
66.67 ք
54.17 ք
№ - 740
61.83 ք
53.50 ք
№ - 739
65.80 ք
41.20 ք
№ - 738
65.54 ք
41.01 ք
№ - 737
65.78 ք
41.19 ք
№ - 736
65.90 ք
41.19 ք
№ - 735
65.91 ք
41.01 ք
№ - 734
65.78 ք
41.20 ք
№ - 733
65.54 ք
53.50 ք
№ - 732
65.80 ք
54.17 ք
№ - 731
65.87 ք
69.40 ք
№ - 730
56.70 ք
48.07 ք
№ - 729
63.13 ք
40.75 ք
№ - 728
66.67 ք
54.17 ք
№ - 727
61.83 ք
53.50 ք
№ - 726
65.80 ք
41.20 ք
№ - 725
65.54 ք
41.01 ք
№ - 724
65.78 ք
41.19 ք
№ - 723
65.90 ք
41.19 ք
№ - 722
65.91 ք
41.01 ք
№ - 721
65.78 ք
41.20 ք
№ - 720
65.54 ք
53.50 ք
№ - 719
65.80 ք
54.17 ք
№ - 718
65.87 ք
69.40 ք
№ - 717
56.70 ք
48.07 ք
№ - 716
63.13 ք
40.75 ք
№ - 715
66.67 ք
54.17 ք
№ - 714
61.83 ք
53.50 ք
№ - 713
65.80 ք
41.20 ք
№ - 712
65.54 ք
41.01 ք
№ - 711
65.78 ք
41.19 ք
№ - 710
65.90 ք
41.19 ք
№ - 709
65.91 ք
41.01 ք
№ - 708
65.78 ք
41.20 ք
№ - 707
65.54 ք
53.50 ք
№ - 706
65.80 ք
54.17 ք
№ - 705
65.87 ք
69.40 ք
№ - 704
56.70 ք
48.07 ք
№ - 703
63.13 ք
40.75 ք
№ - 702
66.67 ք
54.17 ք
№ - 701
61.83 ք
53.50 ք
№ - 700
65.80 ք
41.20 ք
№ - 699
65.54 ք
41.01 ք
№ - 698
65.78 ք
41.19 ք
№ - 697
65.90 ք
41.19 ք
№ - 696
65.91 ք
41.01 ք
№ - 695
65.78 ք
41.20 ք
№ - 694
65.54 ք
53.50 ք
№ - 693
65.80 ք
54.17 ք
№ - 692
65.87 ք
69.40 ք
№ - 691
56.70 ք
48.07 ք
№ - 690
63.13 ք
40.75 ք
№ - 689
66.67 ք
54.17 ք
№ - 688
61.83 ք
53.50 ք
№ - 687
65.80 ք
41.20 ք
№ - 686
65.54 ք
41.01 ք
№ - 685
65.78 ք
41.19 ք
№ - 684
65.90 ք
41.19 ք
№ - 683
65.91 ք
41.01 ք
№ - 682
65.78 ք
41.20 ք
№ - 681
65.54 ք
53.50 ք
№ - 680
65.80 ք
54.17 ք
№ - 679
65.87 ք
69.40 ք
№ - 678
56.70 ք
48.07 ք
№ - 677
63.13 ք
40.75 ք
№ - 676
66.67 ք
54.17 ք
№ - 675
61.83 ք
53.50 ք
№ - 674
65.80 ք
41.20 ք
№ - 673
65.54 ք
41.01 ք
№ - 672
65.78 ք
41.19 ք
№ - 671
65.90 ք
41.19 ք
№ - 670
65.91 ք
41.01 ք
№ - 669
65.78 ք
41.20 ք
№ - 668
65.54 ք
53.50 ք
№ - 667
65.80 ք
54.17 ք
№ - 666
65.87 ք
69.40 ք
№ - 665
56.70 ք
48.07 ք
№ - 664
63.13 ք
40.75 ք
№ - 663
66.67 ք
54.17 ք
№ - 662
61.83 ք
53.50 ք
№ - 661
65.80 ք
41.20 ք
№ - 660
65.54 ք
41.01 ք
№ - 659
65.78 ք
41.19 ք
№ - 658
65.90 ք
41.19 ք
№ - 657
65.91 ք
41.01 ք
№ - 656
65.78 ք
41.20 ք
№ - 655
65.54 ք
53.50 ք
№ - 654
65.80 ք
54.17 ք
№ - 653
65.87 ք
69.40 ք
№ - 652
56.70 ք
48.07 ք
№ - 651
63.13 ք
40.75 ք
№ - 650
66.67 ք
54.17 ք
№ - 649
61.83 ք
53.50 ք
№ - 648
65.80 ք
41.20 ք
№ - 647
65.54 ք
41.01 ք
№ - 646
65.78 ք
41.19 ք
№ - 645
65.90 ք
41.19 ք
№ - 644
65.91 ք
41.01 ք
№ - 643
65.78 ք
41.20 ք
№ - 642
65.54 ք
53.50 ք
№ - 641
65.80 ք
54.17 ք
№ - 640
65.87 ք
69.40 ք
№ - 639
56.70 ք
48.07 ք
№ - 638
63.13 ք
40.75 ք
№ - 637
66.67 ք
54.17 ք
№ - 636
61.83 ք
53.50 ք
№ - 635
65.80 ք
41.20 ք
№ - 634
65.54 ք
41.01 ք
№ - 633
65.78 ք
41.19 ք
№ - 632
65.90 ք
41.19 ք
№ - 631
65.91 ք
41.01 ք
№ - 630
65.78 ք
41.20 ք
№ - 629
65.54 ք
53.50 ք
№ - 628
65.80 ք
54.17 ք
№ - 627
65.87 ք
69.40 ք
№ - 626
56.70 ք
48.07 ք
№ - 625
63.13 ք
40.75 ք
№ - 624
66.67 ք
54.17 ք
№ - 623
61.83 ք
53.50 ք
№ - 622
65.80 ք
41.20 ք
№ - 621
65.54 ք
41.01 ք
№ - 620
65.78 ք
41.19 ք
№ - 619
65.90 ք
41.19 ք
№ - 618
65.91 ք
41.01 ք
№ - 617
65.78 ք
41.20 ք
№ - 616
65.54 ք
53.50 ք
№ - 615
65.80 ք
54.17 ք
№ - 614
65.87 ք
69.40 ք
№ - 613
56.70 ք
48.07 ք
№ - 612
63.13 ք
40.75 ք
№ - 611
66.67 ք
54.17 ք
№ - 610
61.83 ք
53.50 ք
№ - 609
65.80 ք
41.20 ք
№ - 608
65.54 ք
41.01 ք
№ - 607
65.78 ք
41.19 ք
№ - 606
65.90 ք
41.19 ք
№ - 605
65.91 ք
41.01 ք
№ - 604
65.78 ք
41.20 ք
№ - 603
65.54 ք
53.50 ք
№ - 602
65.80 ք
54.17 ք
№ - 601
65.87 ք
69.40 ք
№ - 600
56.70 ք
48.07 ք
№ - 599
63.13 ք
40.75 ք
№ - 598
66.67 ք
54.17 ք
№ - 597
61.83 ք
53.50 ք
№ - 596
65.80 ք
41.20 ք
№ - 595
65.54 ք
41.01 ք
№ - 594
65.78 ք
41.19 ք
№ - 593
65.90 ք
41.19 ք
№ - 592
65.91 ք
41.01 ք
№ - 591
65.78 ք
41.20 ք
№ - 590
65.54 ք
53.50 ք
№ - 589
65.80 ք
54.17 ք
№ - 588
65.87 ք
69.40 ք
№ - 587
56.70 ք
48.07 ք
№ - 586
63.13 ք
40.75 ք
№ - 585
66.67 ք
54.17 ք
№ - 584
61.83 ք
53.50 ք
№ - 583
65.80 ք
41.20 ք
№ - 582
65.54 ք
41.01 ք
№ - 581
65.78 ք
41.19 ք
№ - 580
65.90 ք
41.19 ք
№ - 579
65.91 ք
41.01 ք
№ - 578
65.78 ք
41.20 ք
№ - 577
65.54 ք
53.50 ք
№ - 576
65.80 ք
54.17 ք
№ - 575
65.87 ք
69.40 ք
№ - 574
56.70 ք
48.07 ք
№ - 573
63.13 ք
40.75 ք
№ - 572
66.67 ք
54.17 ք
№ - 571
61.83 ք
53.50 ք
№ - 570
65.80 ք
41.20 ք
№ - 569
65.54 ք
41.01 ք
№ - 568
65.78 ք
41.19 ք
№ - 567
65.90 ք
41.19 ք
№ - 566
65.91 ք
41.01 ք
№ - 565
65.78 ք
41.20 ք
№ - 564
65.54 ք
53.50 ք
№ - 563
65.80 ք
54.17 ք
№ - 562
65.87 ք
69.40 ք
№ - 561
56.70 ք
48.07 ք
№ - 560
63.13 ք
40.75 ք
№ - 559
66.67 ք
54.17 ք
№ - 558
61.83 ք
53.50 ք
№ - 557
65.80 ք
41.20 ք
№ - 556
65.54 ք
41.01 ք
№ - 555
65.78 ք
41.19 ք
№ - 554
65.90 ք
41.19 ք
№ - 553
65.91 ք
41.01 ք
№ - 552
65.78 ք
41.20 ք
№ - 551
65.54 ք
53.50 ք
№ - 550
65.80 ք
54.17 ք
№ - 549
65.87 ք
69.40 ք
№ - 548
56.70 ք
48.07 ք
№ - 547
63.13 ք
40.75 ք
№ - 546
66.67 ք
54.17 ք
№ - 545
61.83 ք
53.50 ք
№ - 544
65.80 ք
41.20 ք
№ - 543
65.54 ք
41.01 ք
№ - 542
65.78 ք
41.19 ք
№ - 541
65.90 ք
41.19 ք
№ - 540
65.91 ք
41.01 ք
№ - 539
65.78 ք
41.20 ք
№ - 538
65.54 ք
53.50 ք
№ - 537
65.80 ք
54.17 ք
№ - 536
65.87 ք
69.40 ք
№ - 535
56.70 ք
48.07 ք
№ - 534
63.13 ք
40.75 ք
№ - 533
66.67 ք
54.17 ք
№ - 532
61.83 ք
53.50 ք
№ - 531
65.80 ք
41.20 ք
№ - 530
65.54 ք
41.01 ք
№ - 529
65.78 ք
41.19 ք
№ - 528
65.90 ք
41.19 ք
№ - 527
65.91 ք
41.01 ք
№ - 526
65.78 ք
41.20 ք
№ - 525
65.54 ք
53.50 ք
№ - 524
65.80 ք
54.17 ք
№ - 523
65.87 ք
69.40 ք
№ - 522
56.70 ք
48.07 ք
№ - 521
63.13 ք
40.75 ք
№ - 520
66.67 ք
54.17 ք
№ - 519
61.83 ք
53.50 ք
№ - 518
65.80 ք
41.20 ք
№ - 517
65.54 ք
41.01 ք
№ - 516
65.78 ք
41.19 ք
№ - 515
65.90 ք
41.19 ք
№ - 514
65.91 ք
41.01 ք
№ - 513
65.78 ք
41.20 ք
№ - 512
65.54 ք
53.50 ք
№ - 511
65.80 ք
54.17 ք
№ - 510
65.87 ք
69.40 ք
№ - 509
56.70 ք
48.07 ք
№ - 508
63.13 ք
40.75 ք
№ - 507
66.67 ք
54.17 ք
№ - 506
61.83 ք
53.50 ք
№ - 505
65.80 ք
41.20 ք
№ - 504
65.54 ք
41.01 ք
№ - 503
65.78 ք
41.19 ք
№ - 502
65.90 ք
41.19 ք
№ - 501
65.91 ք
41.01 ք
№ - 500
65.78 ք
41.20 ք
№ - 499
65.54 ք
53.50 ք
№ - 498
65.80 ք
54.17 ք
№ - 497
65.87 ք
69.40 ք
№ - 496
56.70 ք
48.07 ք
№ - 495
63.13 ք
40.75 ք
№ - 494
66.67 ք
54.17 ք
№ - 493
61.83 ք
53.50 ք
№ - 492
65.80 ք
41.20 ք
№ - 491
65.54 ք
41.01 ք
№ - 490
65.78 ք
41.19 ք
№ - 489
65.90 ք
41.19 ք
№ - 488
65.91 ք
41.01 ք
№ - 487
65.78 ք
41.20 ք
№ - 486
65.54 ք
53.50 ք
№ - 485
65.80 ք
54.17 ք
№ - 484
65.87 ք
69.40 ք
№ - 483
56.70 ք
48.07 ք
№ - 482
63.13 ք
40.75 ք
№ - 481
66.67 ք
54.17 ք
№ - 480
61.83 ք
53.50 ք
№ - 479
65.80 ք
41.20 ք
№ - 478
65.54 ք
41.01 ք
№ - 477
65.78 ք
41.19 ք
№ - 476
65.90 ք
41.19 ք
№ - 475
65.91 ք
41.01 ք
№ - 474
65.78 ք
41.20 ք
№ - 473
65.54 ք
53.50 ք
№ - 472
65.80 ք
54.17 ք
№ - 471
65.87 ք
69.40 ք
№ - 470
56.70 ք
48.07 ք
№ - 469
63.13 ք
40.75 ք
№ - 468
66.67 ք
54.17 ք
№ - 467
61.83 ք
53.50 ք
№ - 466
65.80 ք
41.20 ք
№ - 465
65.54 ք
41.01 ք
№ - 464
65.78 ք
41.19 ք
№ - 463
65.90 ք
41.19 ք
№ - 462
65.91 ք
41.01 ք
№ - 461
65.78 ք
41.20 ք
№ - 460
65.54 ք
53.50 ք
№ - 459
65.80 ք
54.17 ք
№ - 458
65.87 ք
69.40 ք
№ - 457
56.70 ք
48.07 ք
№ - 456
63.13 ք
40.75 ք
№ - 455
66.67 ք
54.17 ք
№ - 454
61.83 ք
53.50 ք
№ - 453
65.80 ք
41.20 ք
№ - 452
65.54 ք
41.01 ք
№ - 451
65.78 ք
41.19 ք
№ - 450
65.90 ք
41.19 ք
№ - 449
65.91 ք
41.01 ք
№ - 448
65.78 ք
41.20 ք
№ - 447
65.54 ք
53.50 ք
№ - 446
65.80 ք
54.17 ք
№ - 445
65.87 ք
69.40 ք
№ - 444
56.70 ք
48.07 ք
№ - 443
63.13 ք
40.75 ք
№ - 442
66.67 ք
54.17 ք
№ - 441
61.83 ք
53.50 ք
№ - 440
65.80 ք
41.20 ք
№ - 439
65.54 ք
41.01 ք
№ - 438
65.78 ք
41.19 ք
№ - 437
65.90 ք
41.19 ք
№ - 436
65.91 ք
41.01 ք
№ - 435
65.78 ք
41.20 ք
№ - 434
65.54 ք
53.50 ք
№ - 433
65.80 ք
54.17 ք
№ - 432
65.87 ք
69.40 ք
№ - 431
56.70 ք
48.07 ք
№ - 430
63.13 ք
40.75 ք
№ - 429
66.67 ք
54.17 ք
№ - 428
61.83 ք
53.50 ք
№ - 427
65.80 ք
41.20 ք
№ - 426
65.54 ք
41.01 ք
№ - 425
65.78 ք
41.19 ք
№ - 424
65.90 ք
41.19 ք
№ - 423
65.91 ք
41.01 ք
№ - 422
65.78 ք
41.20 ք
№ - 421
65.54 ք
53.50 ք
№ - 420
65.80 ք
54.17 ք
№ - 419
65.87 ք
69.40 ք
№ - 418
56.70 ք
48.07 ք
№ - 417
63.13 ք
40.75 ք
№ - 416
66.67 ք
54.17 ք
№ - 415
61.83 ք
53.50 ք
№ - 414
65.80 ք
41.20 ք
№ - 413
65.54 ք
41.01 ք
№ - 412
65.78 ք
41.19 ք
№ - 411
65.90 ք
41.19 ք
№ - 410
65.91 ք
41.01 ք
№ - 409
65.78 ք
41.20 ք
№ - 408
65.54 ք
53.50 ք
№ - 407
65.80 ք
54.17 ք
№ - 406
65.87 ք
69.40 ք
№ - 405
56.70 ք
48.07 ք
№ - 404
63.13 ք
40.75 ք
№ - 403
66.67 ք
54.17 ք
№ - 402
61.83 ք
53.50 ք
№ - 401
65.80 ք
41.20 ք
№ - 400
65.54 ք
41.01 ք
№ - 399
65.78 ք
41.19 ք
№ - 398
65.90 ք
41.19 ք
№ - 397
65.91 ք
41.01 ք
№ - 396
65.78 ք
41.20 ք
№ - 395
65.54 ք
53.50 ք
№ - 394
65.80 ք
54.17 ք
№ - 393
65.87 ք
69.40 ք
№ - 392
56.70 ք
48.07 ք
№ - 391
63.13 ք
40.75 ք
№ - 390
66.67 ք
54.17 ք
№ - 389
61.83 ք
53.50 ք
№ - 388
65.80 ք
41.20 ք
№ - 387
65.54 ք
41.01 ք
№ - 386
65.78 ք
41.19 ք
№ - 385
65.90 ք
41.19 ք
№ - 384
65.91 ք
41.01 ք
№ - 383
65.78 ք
41.20 ք
№ - 382
65.54 ք
53.50 ք
№ - 381
65.80 ք
54.17 ք
№ - 380
65.87 ք
69.40 ք
№ - 379
56.70 ք
48.07 ք
№ - 378
63.13 ք
40.75 ք
№ - 377
66.67 ք
54.17 ք
№ - 376
61.83 ք
53.50 ք
№ - 375
65.80 ք
41.20 ք
№ - 374
65.54 ք
41.01 ք
№ - 373
65.78 ք
41.19 ք
№ - 372
65.90 ք
41.19 ք
№ - 371
65.91 ք
41.01 ք
№ - 370
65.78 ք
41.20 ք
№ - 369
65.54 ք
53.50 ք
№ - 368
65.80 ք
54.17 ք
№ - 367
65.87 ք
69.40 ք
№ - 366
56.70 ք
48.07 ք
№ - 365
63.13 ք
40.75 ք
№ - 364
66.67 ք
54.17 ք
№ - 363
61.83 ք
53.50 ք
№ - 362
65.80 ք
41.20 ք
№ - 361
65.54 ք
41.01 ք
№ - 360
65.78 ք
41.19 ք
№ - 359
65.90 ք
41.19 ք
№ - 358
65.91 ք
41.01 ք
№ - 357
65.78 ք
41.20 ք
№ - 356
65.54 ք
53.50 ք
№ - 355
65.80 ք
54.17 ք
№ - 354
65.87 ք
69.40 ք
№ - 353
56.70 ք
48.07 ք
№ - 352
63.13 ք
40.75 ք
№ - 351
66.67 ք
54.17 ք
№ - 350
61.83 ք
53.50 ք
№ - 349
65.80 ք
41.20 ք
№ - 348
65.54 ք
41.01 ք
№ - 347
65.78 ք
41.19 ք
№ - 346
65.90 ք
41.19 ք
№ - 345
65.91 ք
41.01 ք
№ - 344
65.78 ք
41.20 ք
№ - 343
65.54 ք
53.50 ք
№ - 342
65.80 ք
54.17 ք
№ - 341
65.87 ք
69.40 ք
№ - 340
56.70 ք
48.07 ք
№ - 339
63.13 ք
40.75 ք
№ - 338
66.67 ք
54.17 ք
№ - 337
61.83 ք
53.50 ք
№ - 336
65.80 ք
41.20 ք
№ - 335
65.54 ք
41.01 ք
№ - 334
65.78 ք
41.19 ք
№ - 333
65.90 ք
41.19 ք
№ - 332
65.91 ք
41.01 ք
№ - 331
65.78 ք
41.20 ք
№ - 330
65.54 ք
53.50 ք
№ - 329
65.80 ք
54.17 ք
№ - 328
65.87 ք
69.40 ք
№ - 327
56.70 ք
48.07 ք
№ - 326
63.13 ք
40.75 ք
№ - 325
66.67 ք
54.17 ք
№ - 324
61.83 ք
53.50 ք
№ - 323
65.80 ք
41.20 ք
№ - 322
65.54 ք
41.01 ք
№ - 321
65.78 ք
41.19 ք
№ - 320
65.90 ք
41.19 ք
№ - 319
65.91 ք
41.01 ք
№ - 318
65.78 ք
41.20 ք
№ - 317
65.54 ք
53.50 ք
№ - 316
65.80 ք
54.17 ք
№ - 315
65.87 ք
69.40 ք
№ - 314
56.70 ք
48.07 ք
№ - 313
63.13 ք
40.75 ք
№ - 312
66.67 ք
54.17 ք
№ - 311
61.83 ք
53.50 ք
№ - 310
65.80 ք
41.20 ք
№ - 309
65.54 ք
41.01 ք
№ - 308
65.78 ք
41.19 ք
№ - 307
65.90 ք
41.19 ք
№ - 306
65.91 ք
41.01 ք
№ - 305
65.78 ք
41.20 ք
№ - 304
65.54 ք
53.50 ք
№ - 303
65.80 ք
54.17 ք
№ - 302
65.87 ք
69.40 ք
№ - 301
56.70 ք
48.07 ք
№ - 300
63.13 ք
40.75 ք
№ - 299
66.67 ք
54.17 ք
№ - 298
61.83 ք
53.50 ք
№ - 297
65.80 ք
41.20 ք
№ - 296
65.54 ք
41.01 ք
№ - 295
65.78 ք
41.19 ք
№ - 294
65.90 ք
41.19 ք
№ - 293
65.91 ք
41.01 ք
№ - 292
65.78 ք
41.20 ք
№ - 291
65.54 ք
53.50 ք
№ - 290
65.80 ք
54.17 ք
№ - 289
65.87 ք
69.40 ք
№ - 288
56.70 ք
48.07 ք
№ - 287
63.13 ք
40.75 ք
№ - 286
66.67 ք
54.17 ք
№ - 285
61.83 ք
53.50 ք
№ - 284
65.80 ք
41.20 ք
№ - 283
65.54 ք
41.01 ք
№ - 282
65.78 ք
41.19 ք
№ - 281
65.90 ք
41.19 ք
№ - 280
65.91 ք
41.01 ք
№ - 279
65.78 ք
41.20 ք
№ - 278
65.54 ք
53.50 ք
№ - 277
65.80 ք
54.17 ք
№ - 276
65.87 ք
69.40 ք
№ - 275
56.70 ք
48.07 ք
№ - 274
63.13 ք
40.75 ք
№ - 273
66.67 ք
54.17 ք
№ - 272
61.83 ք
53.50 ք
№ - 271
65.80 ք
41.20 ք
№ - 270
65.54 ք
41.01 ք
№ - 269
65.78 ք
41.19 ք
№ - 268
65.90 ք
41.19 ք
№ - 267
65.91 ք
41.01 ք
№ - 266
65.78 ք
41.20 ք
№ - 265
65.54 ք
53.50 ք
№ - 264
65.80 ք
54.17 ք
№ - 263
65.87 ք
69.40 ք
№ - 262
56.70 ք
48.07 ք
№ - 261
63.13 ք
40.75 ք
№ - 260
66.67 ք
54.17 ք
№ - 259
61.83 ք
53.50 ք
№ - 258
65.80 ք
41.20 ք
№ - 257
65.54 ք
41.01 ք
№ - 256
65.78 ք
41.19 ք
№ - 255
65.90 ք
41.19 ք
№ - 254
65.91 ք
41.01 ք
№ - 253
65.78 ք
41.20 ք
№ - 252
65.54 ք
53.50 ք
№ - 251
65.80 ք
54.17 ք
№ - 250
65.87 ք
69.40 ք
№ - 249
56.70 ք
48.07 ք
№ - 248
63.13 ք
40.75 ք
№ - 247
66.67 ք
54.17 ք
№ - 246
61.83 ք
53.50 ք
№ - 245
65.80 ք
41.20 ք
№ - 244
65.54 ք
41.01 ք
№ - 243
65.78 ք
41.19 ք
№ - 242
65.90 ք
41.19 ք
№ - 241
65.91 ք
41.01 ք
№ - 240
65.78 ք
41.20 ք
№ - 239
65.54 ք
53.50 ք
№ - 238
65.80 ք
54.17 ք
№ - 237
65.87 ք
69.40 ք
№ - 236
56.70 ք
48.07 ք
№ - 235
63.13 ք
40.75 ք
№ - 234
66.67 ք
54.17 ք
№ - 233
61.83 ք
53.50 ք
№ - 232
65.80 ք
41.20 ք
№ - 231
65.54 ք
41.01 ք
№ - 230
65.78 ք
41.19 ք
№ - 229
65.90 ք
41.19 ք
№ - 228
65.91 ք
41.01 ք
№ - 227
65.78 ք
41.20 ք
№ - 226
65.54 ք
53.50 ք
№ - 225
65.80 ք
54.17 ք
№ - 224
65.87 ք
69.40 ք
№ - 223
56.70 ք
48.07 ք
№ - 222
63.13 ք
40.75 ք
№ - 221
66.67 ք
54.17 ք
№ - 220
61.83 ք
53.50 ք
№ - 219
65.80 ք
41.20 ք
№ - 218
65.54 ք
41.01 ք
№ - 217
65.78 ք
41.19 ք
№ - 216
65.90 ք
41.19 ք
№ - 215
65.91 ք
41.01 ք
№ - 214
65.78 ք
41.20 ք
№ - 213
65.54 ք
53.50 ք
№ - 212
65.80 ք
54.17 ք
№ - 211
65.87 ք
69.40 ք
№ - 210
56.70 ք
48.07 ք
№ - 209
63.13 ք
40.75 ք
№ - 208
66.67 ք
54.17 ք
№ - 207
61.83 ք
53.50 ք
№ - 206
65.80 ք
41.20 ք
№ - 205
65.54 ք
41.01 ք
№ - 204
65.78 ք
41.19 ք
№ - 203
65.90 ք
41.19 ք
№ - 202
65.91 ք
41.01 ք
№ - 201
65.78 ք
41.20 ք
№ - 200
65.54 ք
53.50 ք
№ - 199
65.80 ք
54.17 ք
№ - 198
65.87 ք
69.40 ք
№ - 197
56.70 ք
48.07 ք
№ - 196
63.13 ք
40.75 ք
№ - 195
66.67 ք
54.17 ք
№ - 194
61.83 ք
53.50 ք
№ - 193
65.80 ք
41.20 ք
№ - 192
65.54 ք
41.01 ք
№ - 191
65.78 ք
41.19 ք
№ - 190
65.90 ք
41.19 ք
№ - 189
65.91 ք
41.01 ք
№ - 188
65.78 ք
41.20 ք
№ - 187
65.54 ք
53.50 ք
№ - 186
65.80 ք
54.17 ք
№ - 185
65.87 ք
69.40 ք
№ - 184
56.70 ք
48.07 ք
№ - 183
63.13 ք
40.75 ք
№ - 182
66.67 ք
54.17 ք
№ - 181
61.83 ք
53.50 ք
№ - 180
65.80 ք
41.20 ք
№ - 179
65.54 ք
41.01 ք
№ - 178
65.78 ք
41.19 ք
№ - 177
65.90 ք
41.19 ք
№ - 176
65.91 ք
41.01 ք
№ - 175
65.78 ք
41.20 ք
№ - 174
65.54 ք
53.50 ք
№ - 173
65.80 ք
54.17 ք
№ - 172
65.87 ք
69.40 ք
№ - 171
56.70 ք
48.07 ք
№ - 170
63.13 ք
40.75 ք
№ - 169
66.67 ք
54.17 ք
№ - 168
61.83 ք
53.50 ք
№ - 167
65.80 ք
41.20 ք
№ - 166
65.54 ք
41.01 ք
№ - 165
65.78 ք
41.19 ք
№ - 164
65.90 ք
41.19 ք
№ - 163
65.91 ք
41.01 ք
№ - 162
65.78 ք
41.20 ք
№ - 161
65.54 ք
53.50 ք
№ - 160
65.80 ք
54.17 ք
№ - 159
65.87 ք
69.40 ք
№ - 158
56.70 ք
48.07 ք
№ - 157
63.13 ք
40.75 ք
№ - 156
66.67 ք
54.17 ք
№ - 155
61.83 ք
53.50 ք
№ - 154
65.80 ք
41.20 ք
№ - 153
65.54 ք
41.01 ք
№ - 152
65.78 ք
41.19 ք
№ - 151
65.90 ք
41.19 ք
№ - 150
65.91 ք
41.01 ք
№ - 149
65.78 ք
41.20 ք
№ - 148
65.54 ք
53.50 ք
№ - 147
65.80 ք
54.17 ք
№ - 146
65.87 ք
69.40 ք
№ - 145
56.70 ք
48.07 ք
№ - 144
63.13 ք
40.75 ք
№ - 143
66.67 ք
54.17 ք
№ - 142
61.83 ք
53.50 ք
№ - 141
65.80 ք
41.20 ք
№ - 140
65.54 ք
41.01 ք
№ - 139
65.78 ք
41.19 ք
№ - 138
65.90 ք
41.19 ք
№ - 137
65.91 ք
41.01 ք
№ - 136
65.78 ք
41.20 ք
№ - 135
65.54 ք
53.50 ք
№ - 134
65.80 ք
54.17 ք
№ - 133
65.87 ք
69.40 ք
№ - 132
56.70 ք
48.07 ք
№ - 131
63.13 ք
40.75 ք
№ - 130
66.67 ք
54.17 ք
№ - 129
61.83 ք
53.50 ք
№ - 128
65.80 ք
41.20 ք
№ - 127
65.54 ք
41.01 ք
№ - 126
65.78 ք
41.19 ք
№ - 125
65.90 ք
41.19 ք
№ - 124
65.91 ք
41.01 ք
№ - 123
65.78 ք
41.20 ք
№ - 122
65.54 ք
53.50 ք
№ - 121
65.80 ք
54.17 ք
№ - 120
65.87 ք
69.40 ք
№ - 119
56.70 ք
48.07 ք
№ - 118
63.13 ք
40.75 ք
№ - 117
66.67 ք
54.17 ք
№ - 116
61.83 ք
53.50 ք
№ - 115
65.80 ք
41.20 ք
№ - 114
65.54 ք
41.01 ք
№ - 113
65.78 ք
41.19 ք
№ - 112
65.90 ք
41.19 ք
№ - 111
65.91 ք
41.01 ք
№ - 110
65.78 ք
41.20 ք
№ - 109
65.54 ք
53.50 ք
№ - 108
65.80 ք
54.17 ք
№ - 107
65.87 ք
69.40 ք
№ - 106
56.70 ք
48.07 ք
№ - 105
63.13 ք
40.75 ք
№ - 104
66.67 ք
54.17 ք
№ - 103
61.83 ք
53.50 ք
№ - 102
65.80 ք
41.20 ք
№ - 101
65.54 ք
41.01 ք
№ - 100
65.78 ք
41.19 ք
№ - 99
65.90 ք
41.19 ք
№ - 98
65.91 ք
41.01 ք
№ - 97
65.78 ք
41.20 ք
№ - 96

ԱՇԽԱՏԱՆՔԱՅԻՆ ԱՅԼԱՆՔ

- ԳՈՒՅՔԱՀԱՐԿ ՀԱՐԿԱՅԻՆ ՀԱՏՎԱԾ
- ՀԱՏԱԿԱԳԾՎԱԾ ՏԱՐԱԾՔ
- ՇԵՆՔ
- ՆՈՐ ՇԻՆԱՐԱՐ ԱՐՏ
- ՆՈՐ ՇԻՆԱՐԱՐ ԱՐՏ

ԱՇԽԱՏԱՆՔԱՅԻՆ ԱՅԼԱՆՔ
ԵՐԵ ԲՆԱԿՄԱՆ

ԿԱՌՈՒՑՈՂԻ ՊԱՇՏՈՆԱԿԱՆ

ԱՇԽԱՏԱՆՔԱՅԻՆ ՀԱՏԱԿԱԳԾՈՒՄ

ՀՀՀՀ

N

ԱՇԽԱՏԱՆՔԱՅԻՆ 1:100

0 1 2 3 4 5



ЭСКИЗНЫЙ ПРОЕКТ

- ограждение земельного участка
- площадка для мусорных контейнеров
- газон
- линия плитки двух цветов
- линия плитки двух цветов

Жилой дом с встроенными помещениями общественного назначения

Жилой дом с встроенными помещениями общественного назначения

Общий вид

N

0 1 2 3 4 5

Масштаб 1:100

ЗАСТРОЙКА ЗАСЕЛЕНИЯ
ЖИЛОЙ ЗАСТРОЙКИ ЗАСЕЛЕНИЯ

ЗАСТРОЙКА ЗАСЕЛЕНИЯ

ЖИЛОЙ ЗАСТРОЙКИ ЗАСЕЛЕНИЯ

ЗАСЕЛЕНИЯ

N

0 1 2 3 4 5

ЗАСТРОЙКА ЗАСЕЛЕНИЯ

- ЗАСТРОЙКА ЗАСЕЛЕНИЯ
- ЗАСТРОЙКА ЗАСЕЛЕНИЯ
- ЗАСЕЛЕНИЯ
- ЗАСЕЛЕНИЯ

ЗАСТРОЙКА ЗАСЕЛЕНИЯ



აღნიშვნები

- კონდიციონერის გარე ბლოკი
- გათბობის ქვაბი
- კარადა

საცხოვრებელი სახლი დიდ დიღომში

ნახაზის დასახელება

საცხოვრებელი სართული

გეგმა

N

მასშტაბი 1:100

0 1 2 3 4 5

ЭСКИЗНЫЙ ПРОЕКТ

- ограждение земельного участка
- площадка для мусорных контейнеров
- здание
- - линия отступа зон

Планировка земельного участка
ЖК «Ленинский»

Жилой дом №1
Жилой дом №2

Жилой дом №3

Жилой дом №4

Жилой дом №5

Жилой дом №6

Жилой дом №7

Жилой дом №8

Жилой дом №9

Жилой дом №10

Жилой дом №11

Жилой дом №12

Жилой дом №13

Жилой дом

ԱՇԱՆՑԱՅԻՆ ԱՇՏԱՐԱԿԱԳԻԾ
ԵՎ ՊՈՒՄՊԱՅԻ

ԱՇԱՆՑԱՅԻՆ ԱՇՏԱՐԱԿԱԳԻԾ

ՀԱՏԱԿ

N

1:100 ԱՇՏԱՐԱԿԱԳԻԾ
0 1 2 3 4 5

ՀԵՆՎԱԾՔԱՅԻՆ

- ԳՈՒՄԱՐԱՅԻՆ ՀԱՏԱԿ
- ՀԱՏԱԿ
- ՊԱՏԻ ԱՌԱՆՑՔԻ ԹԻՎ
- ՊԱՏԻ ԱՌԱՆՑՔԻ ՏԵՍԱԿ


1-16
87.50
1.00
6.00
6.35
6.80
6.80
6.80
6.35
6.00
6.00
6.35
6.80
6.80
6.80
6.35
5.90
1
2
3
4
5
6
7
8
9
10
11
12
13
14
15
16
Ա
Գ
Բ
Ա-Գ
Գ-Ա
33.80
4.00
7.00
4.50
4.00
7.00
4.00
-0.05
-0.05
-0.05

ЗАСТРОЙКА ЖИЛОГО КОМПЛЕКСА
ЖК «ЛЕСНОЙ»
ПО АДРЕСУ: ЛЕНИНГРАДСКАЯ ОБЛАСТЬ, ВСЕВОЛОЖСКИЙ РАЙОН, ГОРОДСКОЕ ПОСЕЛЕНИЕ ЗАНЕВСКОЕ ГОРОДСКОЕ ПОСЕЛЕНИЕ, ЗАНЕВКА, ЗЕЛЕНАЯ УЛИЦА, УЧАСТОК 1

ГЕНПЛАН

- ГРАНИЦА ЗЕМЕЛЬНОГО УЧАСТКА
- ГРАНИЦА ЗОНЫ ЗАСТРОЙКИ
- ЗДАНИЕ
- ЛИНИЯ ЗАСТРОЙКИ ЗДАНИЯ
- ЛИНИЯ ЗАСТРОЙКИ ЗДАНИЯ ПОД ЗЕМЛЕЙ

ГЕНЕРАЛЬНЫЙ ПЛАН ЗЕМЕЛЬНОГО УЧАСТКА

ЗДАНИЕ

N

0 1 2 3 4 5

ВЫКОПИРОВКА 1:100



ЦАГААН ЗУРАГ

- ТӨЛӨВЛӨГӨӨГҮЙ БАЙГАА ГАЗАР
- БАЙГАЛИЙН ГАЗАР
- ХАШАА
- ГАЗАР ЭЗЭМШЛИЙН ЗАХ
- ГАЗАР ЭЗЭМШЛИЙН ЗАХ

ЦАЛИН ХӨРӨНГИЙН ЗАСАГ ЗӨВШӨӨРӨЛ

ЦАЛИН ХӨРӨНГИЙН ЗАСАГ ЗӨВШӨӨРӨЛ

ЗАСАГ

N

1:100 МАСШТАБ

0 1 2 3 4 5





ЗАСЕНЯВАНЕ

- ПРЕДЛОЖЕНИЯ ЗА ЗАТВОРЕНИ ПЛОЩИ
- ЗАСТРОЕНА ГРАДСКА ТЕРИТОРИЯ
- ЗАСЕЛЕНИ ЗОНИ
- ЗАСЕЛЕНИ ЗОНИ

ЗАСТРОЕНА ЗАСЕЛЕНА ЗОНА
ЕЛЕ ЕЛЕМЕНТ

ЗАСЕЛЕНА ЗАСТРОЕНА ЗАСЕЛЕНА

ЗАСЕЛЕНА ЗАСТРОЕНА ЗАСЕЛЕНА

ЗАСЕЛЕНА

N

ВЪЗВЕДЕНА 1:100

0 1 2 3 4 5

ЦАГАЛЫН ЗУРАГ

- ТӨЛӨВЛӨГӨӨГҮЙ ГАЗАР
- ГАЗАР ЗАХИАЛГЫН ГАЗАР
- ЗАМ
- ГАЗАР ЗАХИАЛГЫН ЗӨРӨӨ

ЦАГААН ЭРДЭМ
ЦАГААН ХАЛАСАЛТАЙ ЦАЛИН

ХАЛАСАЛТАЙ ЦАЛИНГИЙН ЗУРАГ

ЗАСВАР

N

1:100 МАСШТАБ
0 1 2 3 4 5



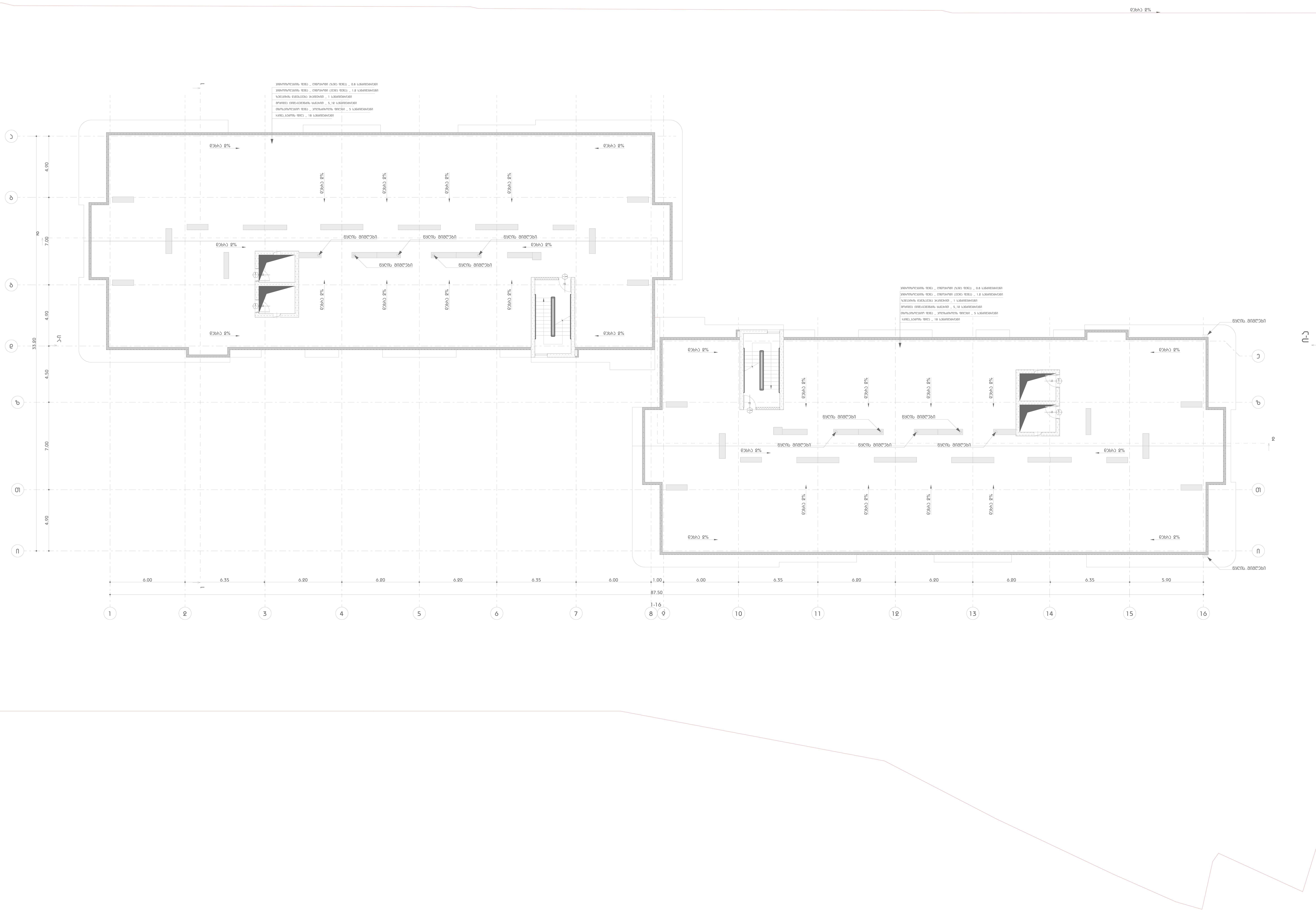

აღნიშვნები

- კონდიციონერის გარე ბლოკი

საცხოვრებელი სახლი
დიდ დიღომში

ნახაზის დასახელება

გადახურვის გეგმა

გეგმა

N

მასშტაბი 1:100

0 1 2 3 4 5

בניין מגורים חדש
תוכנית גגות

כתובת הפרויקט

כתובת מלאה של הפרויקט

מספר גוש וחלקה

N

קנה מידה 1:100

0 1 2 3 4 5

מקרא

- מעקה בטיחות
- קו גג
- מבנה חדש
- מבנה קיים לשימור
- מבנה קיים להריסה

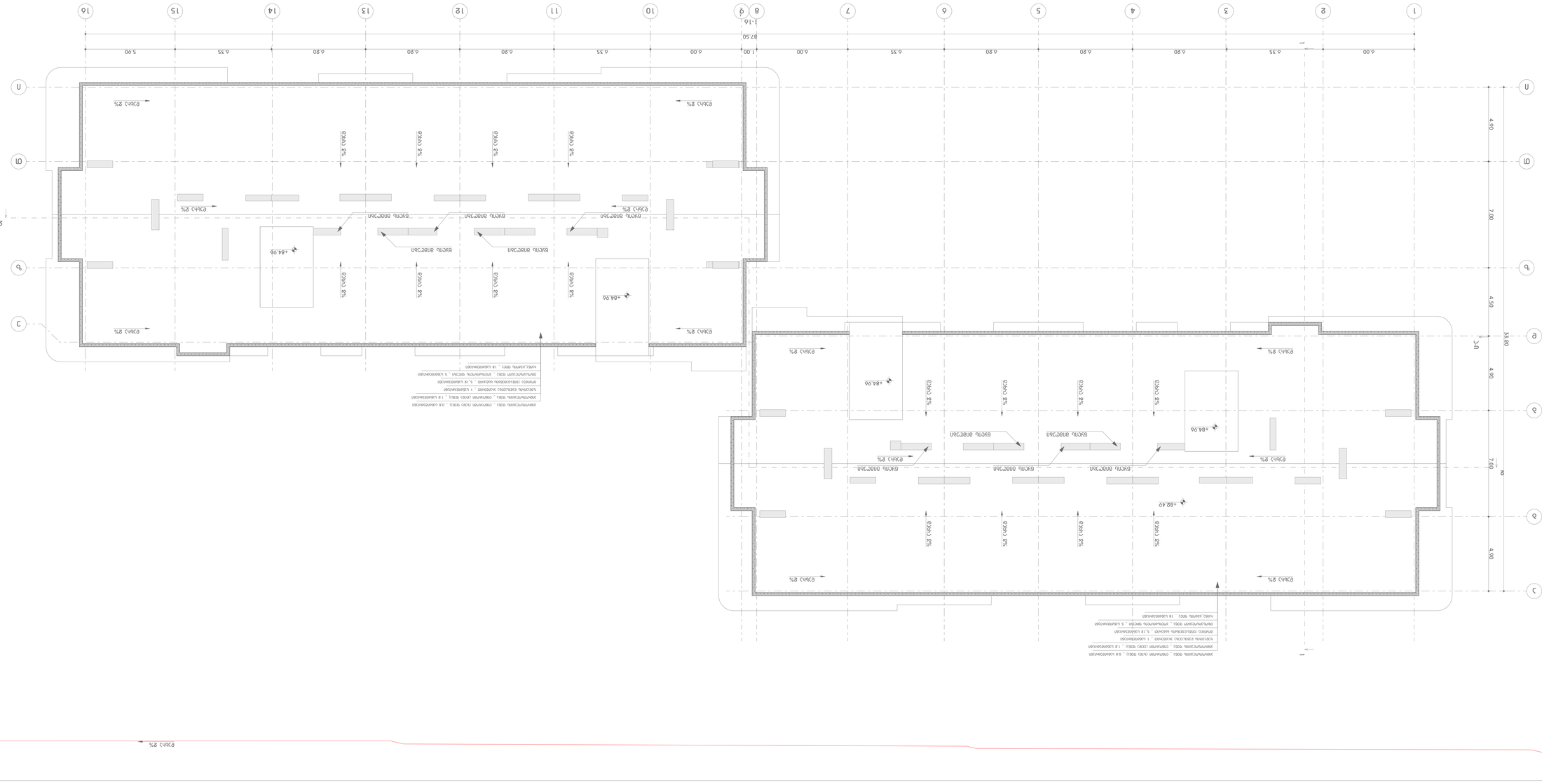
1-16
B7.50
1
6.00
6.35
6.80
6.80
6.80
6.35
6.00
1.00
6.00
6.35
6.80
6.80
6.80
6.35
5.90
16
15
14
13
12
11
10
9
8
7
6
5
4
3
2
1
A
D
9
C-D
4.00
7.00
4.50
4.00
35.60
E
J
+84.96
+82.49
שיפוע 2%
שיפוע 3%
שיפוע 4%
מרזב מונמך
מרזב מוביל
מרזב ראשי
מרזב משני

შენობა-ნაგებობის უსაფრთხოების წესებთან შესაბამისობის ანალიზი

გამოყენებული წესები - „შენობა-ნაგებობის უსაფრთხოების წესები“

ჩამოთვალეთ შენობის დაკავებულებები და აღწერეთ თითოეული გამოყენება
საცხოვრებელი ჯგუფი სც-2 (საცხოვრებელი ბინები +9.80 (მხოლოდ B ბლოკში), +13.10, +23.00 - +79.10 ნიშნულებზე);
საქმიანი ჯგუფი სქ (საოფისე ფართები +0.00, +3.91, +6.50, +9.80, +16.40 და +19.70 ნიშნულებზე);
საშუალო საფრთხის შემცველი საქარხნო-სამრეწველო ჯგუფი სმ-1 (ტექნიკური ფართები -3.30 და 0.00 ნიშნულზე - A ბლოკში);
საშუალო საფრთხის შემცველი სასაწყობო ჯგუფი სწ-1 (საწყობები -6.60, -3.30 ნიშნულებზე);
მცირე საფრთხის შემცველი სასაწყობო ჯგუფი სწ-2 (ავტოსადგომი (საწყობები - 6.60, -3.30 ნიშნულებზე).

კონსტრუქციის ტიპი:	I A

დასაშვები სიმაღლე მიწის დონის ზემოთ ცხრილი 503-ის მიხედვით:	შეუზღუდავი
საპროექტო შენობის სიმაღლე მიწის დონის ზემოთ:	87.58 მეტრი

სართულიანობის შეზღუდვები ცხრილი 503-ის მიხედვით		
დაკავებულობების ჯგუფები	დასაშვები სართულიანობა მიწის დონის ზემოთ	შემოთავაზებული სართულიანობა მიწის დონის ზემოთ
საცხოვრებელი ჯგუფი სც-2	შეუზღუდავია	IV – XXIV დამატებით B ბლოკში III სართული
საქმიანი ჯგუფი სქ	შეუზღუდავია	I (ანტრესოლის ჩათვლით), II და III
საშუალო საფრთხის შემცველი საქარხნო-სამრეწველო ჯგუფი სმ-1	შეუზღუდავია	I და

		(მიწის დონის ქვედა სართული)
საშუალო საფრთხის შემცველი სასაწყობო ჯგუფი სწ-1	შეუღუდავია	*(მიწის დონის ქვედა სართული)*
მცირე საფრთხის შემცველი სასაწყობო ჯგუფი სწ-2	შეუღუდავია	*(მიწის დონის ქვედა სართული)*

ფართობის შეზღუდვები ცხრილი 503-ის მიხედვით		
დაკავებულობები	დასაშვები ფართობი (ცალკეულ სართულზე)	შემოთავაზებული ფართობი (ცალკეულ სართულზე)
საცხოვრებელი ჯგუფი სც-2	შეუზღუდავი	არ იზღუდება
საქმიანი ჯგუფი სქ	შეუზღუდავი	არ იზღუდება
საშუალო საფრთხის შემცველი საქარხნო-საამრეწველო ჯგუფი სმ-1	შეუზღუდავი	17.96 მ2 - მიწის დონის ზედა I სართული *(არ განისზღვრება - (მიწის დონის ქვედა სართულებისთვის)*
საშუალო საფრთხის შემცველი სასაწყობო ჯგუფი სწ-1	შეუზღუდავი	*(არ განისზღვრება - (მიწის დონის ქვედა სართული)*
მცირე საფრთხის შემცველი სასაწყობო ჯგუფი სწ-2	შეუზღუდავი	*(არ განისზღვრება - (მიწის დონის ქვედა სართული)*

გარე კედლის ღიობებისადმი მოთხოვნები ცხრილი 705.8-ის მიხედვით (მთელი შენობისათვის, ორივე ბლოკის ჩათვლით)							
გარე კედელი	ხანძარსაწინააღმდეგო მანძილი (მეტრი)	კედლის ღიობების ფართობი (კედლის %)					
		დასაშვები			გათვალისწინებული		
		დაცული	დაუცველი საშხეფებით	დაუცველი	დაცული	დაუცველი საშხეფებით	დაუცველი
1 - 16	9 <	აუცილებელი არ არის	აუცილებელი არ არის	შეუზღუდავია			არ იზღუდება
16 - 1	9 <	აუცილებელი არ არის	აუცილებელი არ არის	შეუზღუდავია			არ იზღუდება

ა - ი	9 <	აუცილებელი არ არის	აუცილებელი არ არის	შეუზღუდავია			არ იზღუდება
ი - ა	9 <	აუცილებელი არ არის	აუცილებელი არ არის	შეუზღუდავია			არ იზღუდება

გარე კედლის ცეცხლმედეგობისადმი მოთხოვნები ცხრილი 602-ის და 705.8.5 ქვეთავის მიხედვით (მთელი შენობისათვის, ორივე ბლოკის ჩათვლით)				
გარე კედელი	ხანძარსაწინააღმდეგო მანძილი (მეტრი)	ცეცხლმედეგობის ხარისხი (საათი)		
		მოთხოვნილი 602-ით	მოთხოვნილი 705.8.5-ით	გათვალისწინებული
1 - 16	9 <	0 სთ.	1 სთ.	1 სთ.
16 - 1	9 <	0 სთ.	1 სთ.	1 სთ.
ა - ი	9 <	0 სთ.	1 სთ.	1 სთ.
ი - ა	9 <	0 სთ.	1 სთ.	1 სთ.

ხანძრისაგან დაცვის სისტემებისადმი მოთხოვნები (მთელი შენობისათვის, ორივე ბლოკის ჩათვლით)							
დაკავებულობები /სივრცეები/გასასვლელი საშუალებები	ავტოსაშველო სისტემა	ალტერნატიული ავტომატური ცეცხლსაქრობი სისტემები	სახანძრო განგაშისა, კვამლაღმოჩენი და ცეცხლაღმოჩენი სისტემები	სახანძრო მილდგარების სისტემები	კვამლის საკონტროლო სისტემები	ხელის ცეცხლმაქრები	საავარიო განგაშის სისტემები
სკ-2 ჯგუფი	კი (მხოლოდ სკ-2 ჯგუფის მომსახურე საერთო სარგებ		კი (სახანძრო განგაშის ხელით სამართავი სისტემა);			კი	

	ლობის დერეფნებში)		(დამკავებელთა შეტყობინების სისტემა - რუპორების სახით); (მხედველობითი განგაშის მოწყობილობები); (კვამლაღმოჩენები სკ-2 ჭგუფების მომსახურე საერთო სარგებლობის დერეფნებში); (კვამლზე მორეაგირე განგაშის მოწყობილობები საძინებლებში და მათ შესასვლელებთან).				
სქ ჭგუფი	კი		კი			კი	

			(სახანძრო განგაშის ხელით სამართავი სისტემა); (დამკავებელთა შეტყობინების სისტემა - რუპორების სახით); (მხედველობითი განგაშის მოწყობილობები); (კვამლაღმოჩენები)				
სმ-1 ჯგუფი	კი		კი (კვამლაღმოჩენები)			კი	
სწ-1 ჯგუფი	კი		კი (კვამლაღმოჩენები)			კი	
სწ-2 ჯგუფი	კი	კი	კი (სახანძრო განგაშის ხელით სამართავ	კი (ავტოსადგომების საზღვრებში)	კი (კვამლის მექანიკური საკონტროლო სისტემა).	კი	

			ი სისტემა); (დამკავებელთა შეტყობინების სისტემა - რუპორების სახით); (მხედველობითი განგაშის მოწყობილობები); (კვამლაღმოჩენები).				
კიბის უჯრედები			კი (დამკავებელთა შეტყობინების სისტემა - რუპორების სახით);		კი (დაწნევის სისტემა);		
ლიფტები			კი (კვამლაღმოჩენები, თითოეული სართული	კი (სახანძრო - სამაშველო დანაყოფის მიერ	კი (ლიფტის ფოიე კვამლსაწინააღმდეგო ვენტილაციით და		

			ს დონეზე ლიფტის ფოიეში); (დამკავებელთა შეტყობინების სისტემა - რუპორების სახით); (მხედველობითი განგაშის მოწყობილობები);	გამოსაყენებელი ლიფტების ფოიეში)	ლიფტები დაწნევის სისტემით);		
დერეფანი	კი		კი (სახანძრო განგაშის ხელით სამართავი სისტემის კოლოფი, გასასვლელის გზაკარებთან); (კვამლაღმოჩენები, თითოეული სართულის დონეზე ლიფტის ფოიეში);	კი (კიბის ვესტიბიულის შესასვლელთან)	კი (კვამლსაწინააღმდეგო ვენტილაცია)	კი	

			(დამკავებელთა შეტყობინების სისტემა - რუპორების სახით); (მხედველობითი განგაშის მოწყობილობები);				
სახანძრო-სამაშველო სამსახურის მიერ გამოსაყენებელი მისაერთებლები				კი (სახანძრო მანქანის გზასთან გამავალ ფასადებზე)			
სახანძრო ტუმბოები და წყლის რეზერვუარი				კი			

განიავებისადმი მოთხოვნები		
დაკავებულობები/სივრცეები/გასასვლელი საშუალებები	ბუნებრივი განიავება	ხელოვნური განიავება
სც-2 ჯგუფი	კი	კი (ტუალეტის ოთახი)
სქ ჯგუფი	კი	კი (ტუალეტის ოთახები) (საოფისე ფართები 0.00 ნიშნულზე და +3.91 ნიშნულზე)
საშუალო საფრთხის შემცველი საქარხნო-საძრეწველო ჯგუფი სმ-1	კი (0.00 ნიშნულზე);	კი
საშუალო საფრთხის შემცველი სასაწყობო ჯგუფი სწ-1		კი
მცირე საფრთხის შემცველი სასაწყობო ჯგუფი სწ-2		კი

კიბის უჯრედები		კი
ლიფტები		კი
დერეფანი		კი

თითოეული სართულიდან გასასვლელი საშუალება									
სართულები	დაკავებულობა და დაკავებულობის დატვირთვის ჯამური მაჩვენებელი	მოთხოვნილი გასასვლელების/გასასვლელთან მისადგომის რაოდენობა	გათვალისწინებული გასასვლელების/გასასვლელთან მისადგომის რაოდენობა და ტიპი	გასასვლელი საშუალებების სიგანე (მეტრი)					
				გზა-კიბეები		დერაფანი,		გასასვლელის გზა-კარი	
				მოთხოვნილი	გათვალისწინებული	მოთხოვნილი	გათვალისწინებული	მოთხოვნილი	გათვალისწინებული
მიწის დონის ქვედა II სართული	სწ2 151 დ.დ. სწ1 4 დ.დ.	2	2 (გზა-კიბე)	1.20 სახელურებს შორის	1.22 სახელურებს შორის			0.82	0.90
მიწის დონის ქვედა I სართული	სწ2 149 დ.დ. სწ1 3 დ.დ. სმ1 3 დ.დ.	2	2 (გზა-კიბე)	1.20 სახელურებს შორის	1.22 სახელურებს შორის			0.82	0.90
I სართული A ბლოკი	სქ 51 დ.დ	2	5					0,82	0,82 სულ მცირე
	სქ 16 დ.დ. ანტრესოლის ფართი	1	1 (გზა-კიბე)	1.10	1.26			0,82	0.90

	სქ 3 დ.დ. ხანძრის მართვის ცენტრი	1	1					0,82	0,82
I სართული B ბლოკი	სქ 67 დ.დ	2	6					0,82	0,82 სულ მცირე
	სქ 22 დ.დ. ანტრესოლის ფართი	1	1 (გზა-კიბე)	1.10	1.26			0,82	0.90
II სართული შენობის თითოეული ტიპიური ბლოკისთვის ცალკეულად	სქ 83 დ.დ.	2	2 (გზა-კიბე)	1.20 სახელურებს შორის	1.22 სახელურებს შორის	1.20	1.60	0.82	0.90
III სართული A ბლოკი	სქ 83 დ.დ.	2	2 (გზა-კიბე)	1.20 სახელურებს შორის	1.22 სახელურებს შორის	1.20	1.60	0.82	0.90
IV სართული B ბლოკი	სქ 13 დ.დ. სკ-2 32 დ.დ.	2	2 (გზა-კიბე)	1.20 სახელურებს შორის	1.22 სახელურებს შორის	1.20	1.60	0.82	0.90
IV - XXIV სართული შენობის თითოეული ტიპიური ბლოკისთვის ცალკეულად	სკ-2 44 დ.დ.	2	2 (გზა-კიბე)	1.20 სახელურებს შორის	1.22 სახელურებს შორის	1.20	1.60	0.82	0.90

წყალსადენი სისტემის ფიქსირებული მოწყობილობების რაოდენობა ცხრილი 1602.1-ის მიხედვით													
სართულები	დაკავებულობა და დაკავებულობის დატვირთვის ჯამური მაჩვენებელი	ფიქსირებული მოწყობილობები(ცალი)											
		უნიტაზი		ხელსაბანები		აბაზანა/ საშხაპე		სასმელი წყლის შადრევანი/ დისპენსერი		სამომსახურეო ნიჟარა		ავტომატური სარეცხის მანქანა და სამზარეულოს ნიჟარა	
		დაყენებული	დასაყენებელი	დაყენებული	დასაყენებელი	დაყენებული	დასაყენებელი	დაყენებული	დასაყენებელი	დაყენებული	დასაყენებელი	დაყენებული	დასაყენებელი
სც-2 ჯგუფი	თითოეული საცხოვრებელი ერთეული	1	1	1	1	1	1					1	1
სქ ჯგუფი A ბლოკი	51 დ.დ + 16 დ.დ. - ანტრესოლის ფართი 0.00 - +3.91 ნიშნულებზე	3	3	3	3			1	1	1	1		
	ოფისი #3,4,5,7,8,9,10,12 +6.50 - +9,80 ნიშნულებზე	1	1	1	1			1	1	1	1		
	ოფისი #6;11 +6.50 - +9.80 ნიშნულებზე	2	2	2	2			1	1	1	1		
სქ ჯგუფი B ბლოკი	67 დ.დ + 22 დ.დ. - ანტრესოლის ფართი	4	4	4	4			1	1	1	1		

	0.00 - +3.91 ნიშნულებზე												
	ოფისი #16,17,18,19,20 +6.50 და +9.80 ნიშნულებზე	1	1	1	1			1	1	1	1		
	ოფისი #15 +6.50 ნიშნულზე	2	2	2	2			1	1	1	1		
სმ-1 ჯგუფი	ვინაიდან ავტოსადგომს არ ეხმახურებიან მეთვალყურეები, აღნიშნულისთვის არ არის გათვალისწინებული ცალკე წყალსადენი სისტემები, თანახმად 1602.3 ქვეთავის გამონაკლისისა.												
სწ-1 ჯგუფი	სწ-1 და სმ-1 ჯგუფად დაკლასიფიცირებული სასაწყობე და ტექნიკურ სივრცეებს არ ემსახურება ცალკე ტუალეტი, ვინაიდან აღნიშნული წარმოადგენს ძირითადი ფუნქციის დამხმარე დაუკავებელ სივრცეებს												
სწ-2 ჯგუფი													



საცხოვრებელი სახლი
დიდ დიღომში

ნახაზის დასახელება

მიწის დონის განსაზღვრა

გეგმა

N

მასშტაბი 1:25

0 1 2 3 4 5

ბზკ-ბიბი ბიბნიბლიგნი ნმნიბიბლი ლიბიბიბლიგნი ნმნიბიბლი ლიბიბიბლიგნი

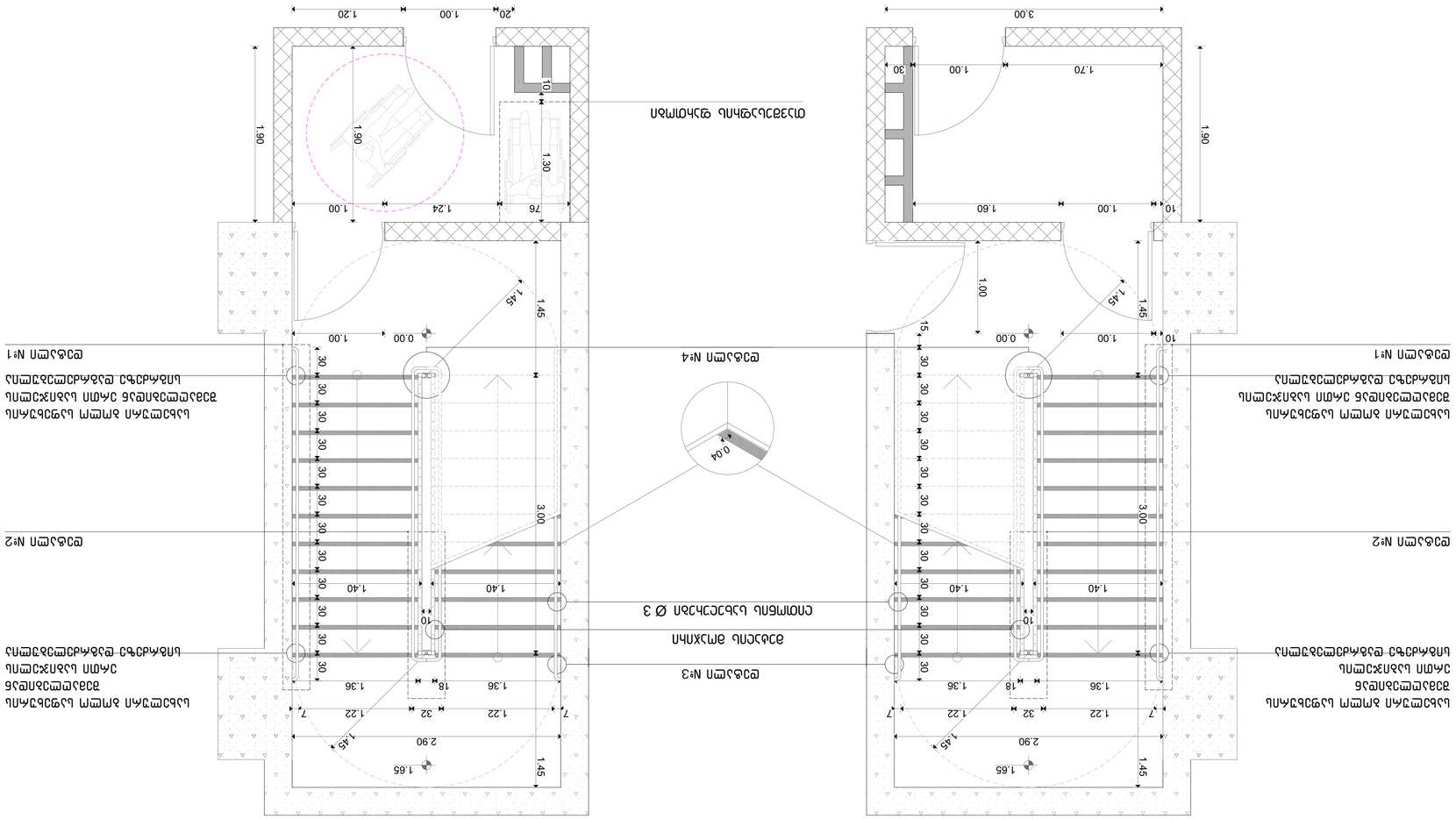

ფრაგმი:

1. ვვიცლა ან ითიანი (ცაით ვიმიანი ბაიი ვიმიანი ბაიი ვიმიანი ბაიი

ლიფტის ტექნიკური მახასიათებლები

ლიფტის შახტის გაბარიტები 2200X2900 მმ
ლიფტის კაბინის შიგა გაბარიტები 1300X2400 მმ
ლიფტის კარის სუფთა სიგანე 900 მმ
ლიფტის კარის ცეცხლმედეგობა 90 წთ
ლიფტის ტვირთამწეობა 1600 კგ

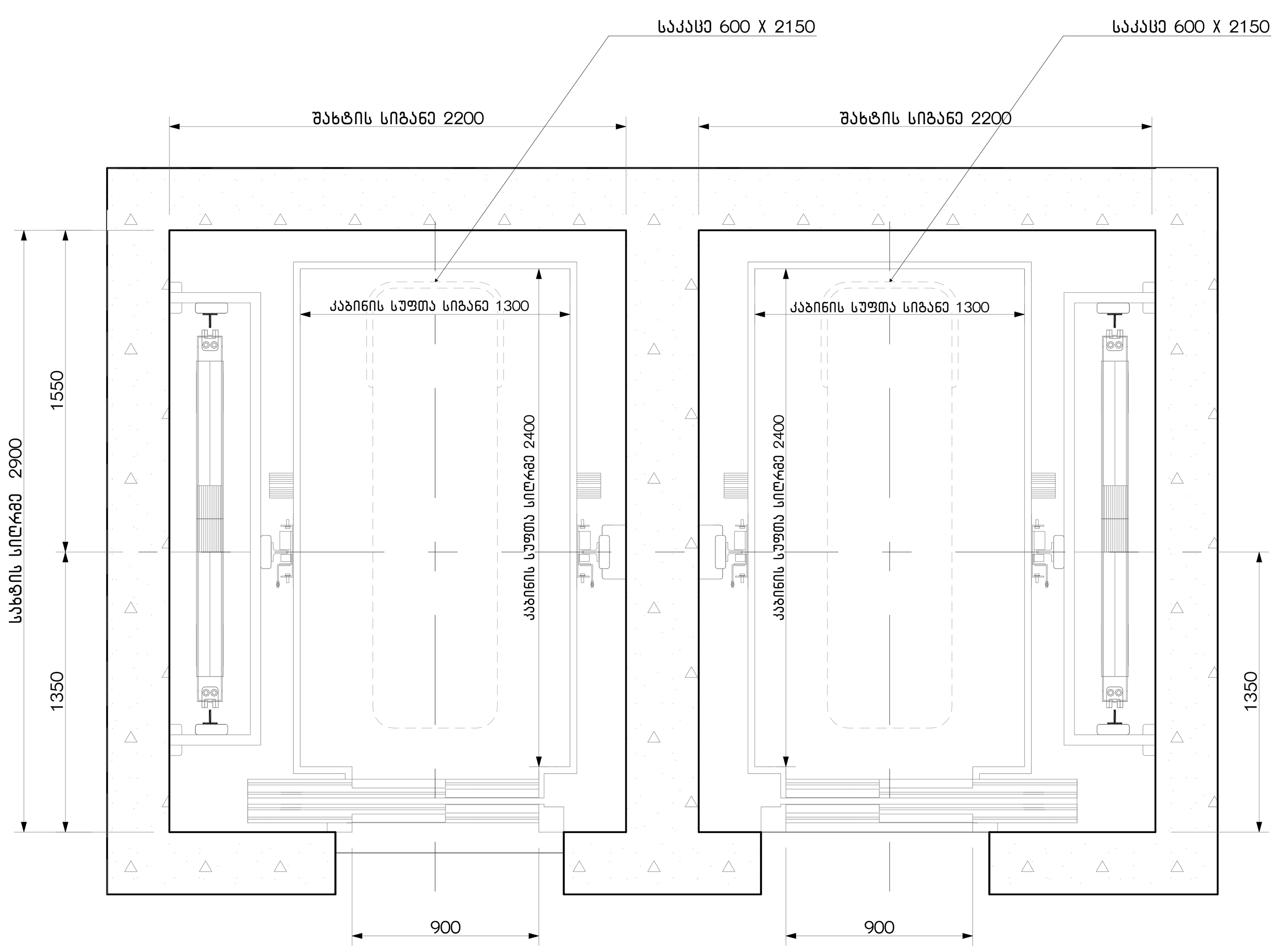

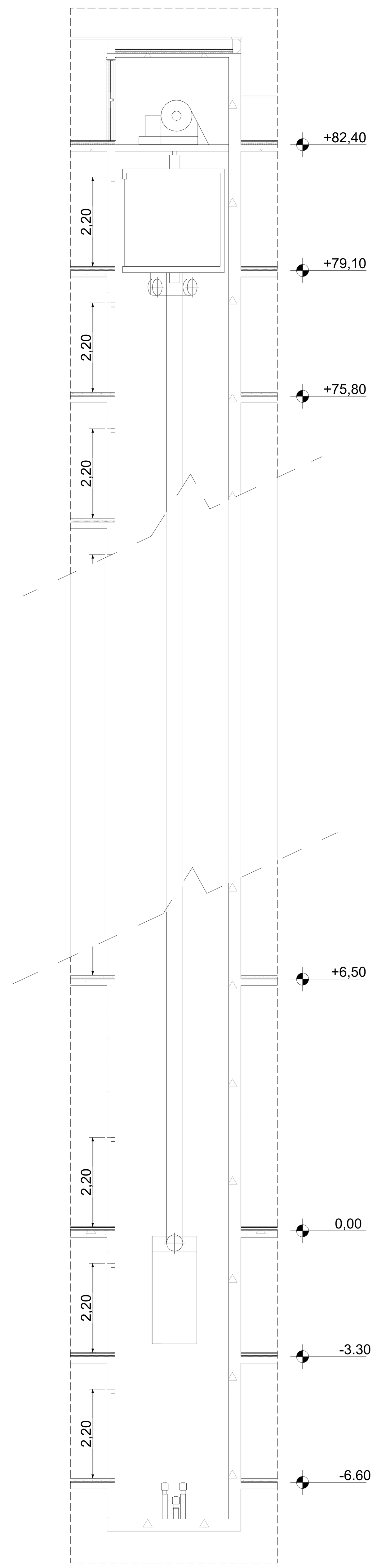

შენიშვნა:

- ლიფტი შესაბამისობაში იქნება ASME A17.1/CSAB44 სტანდარტთან.
- ლიფტის გამოსაძახებელი ღილაკები და კლავიშები შესაბამისობაში იქნება 407.2.1 ქვეთავთან.
- ფოიეს სიგნალები შესაბამისობაში იქნება 407.2.2 ქვეთავთან.
- ლიფტის შახტებთან განთავსებული ნიშნები შესაბამისობაში იქნება 407.2.3 ქვეთავთან.
- ლიფტის კაბინის ბალანსირება შესაბბამისობაში იქნება 407.4.4-ე ქვეთავთან.
- ლიფტის კაბინის განათება შესაბამისობაში იქნება 407.4.5-ე ქვეთავთან.
- ლიფტის კაბინის სამართავები შესაბამისობაში იქნება 407.4.6-ე ქვეთავთან. მართვის პანელები განთავსდება გვერდითა კედლის ცენტრში
- კაბინის სამართავების აღნიშვნები და მითითებები შესაბამისობაში იქნება 407.4.7-ე ქვეთავთან.
- კაბინაში მოეწყობა 407.4.10-ე ქვეთავის შესაბამისი საავარიო სიგნალიზაციის მექანიზმები.

საცხოვრებელი სახლი
დიდ დიღომში

ნახაზის დასახელება

ლიფტის დეტალი

გეგმა

N

მასშტაბი 1:25

0 1 2 3 4 5



ещё 4 – 0 i:25

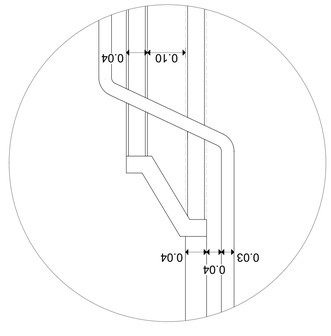

ещё 4 – 0 i:25

ещё 2 – 0 i:100

ещё 3 – 0 i:25

ещё 4 – 0 i:25

ещё 4 – 0 i:25

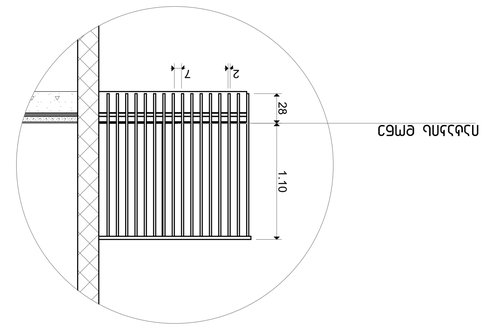

Элемент ограждения

ещё 4 – 0 i:25

გზა-ჯიბე 0,00 საპროექტოზე

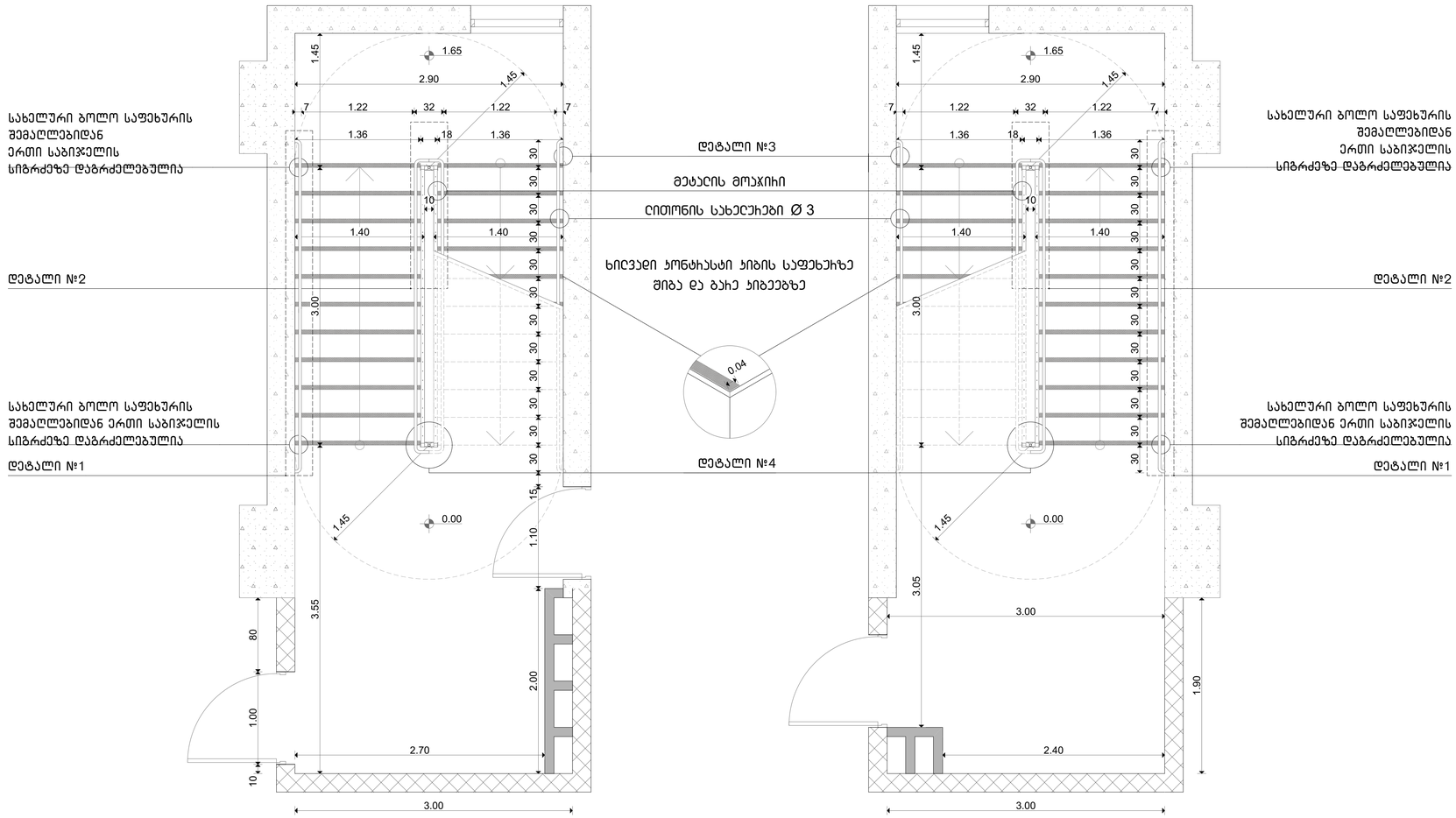

შენიშვნა:

1. ყველა კიბეს (მათ შორის გარე კიბის) ყოველი საფეხურის და საბიჯელის 40 მმ სავალ ნაწილს, რომელიც იზომება საფეხურის ნაშვერიდან მთარაზულად, ექნება ერთგვაროვანი ფერის მქონე ზედაპირი, რომელიც საფეხურის ერთი კიდიდან საფეხურის მეორე კიდემდე.

2. მისაწვდომო გზაკიბის საზღვრებში იატაკის ზედაპირები იქნება მდგრადი, მყარი და არასრიალა.

3. კიბის საფეხურების განსხვავებული მონიშვნა იქნება გამძლე.

4. კიბის სახელურების ზედაპირები არ იქნება ბასრი ან უხეში ელემენტების შემცველი.

5. კიბის სახელურები არ იტრიალებს მათი გუდების საზღვრებში

6. შენობის გარეთ მდებარე კიბის საფეხურები და ბაქნები ისე ისე დაგეგმარდება, რომ სავალ ზედაპირზე წყალი არ დაგროვდება.

7. გასანათებელი საშუალებები უზრუნველყოფს კიბეების განათებას, რომელიც გაიზომება საბიჯელების ზედაპირების და ბაქნების ზედაპირების ცენტრში გაზომვისას საფეხურის წინაპირიდან 600მმ-ის საზღვრებში, შემდეგი წესის შესაბამისად:

   - არაუმცირეს 11 ლუქსი განათება.
   - არაუმცირეს 110 ლუქსი განათება, კიბით სარგებლობის დროს.
   - კიბეების გამოყენებისას 11 ლუქსიდან 110 ლუქსზე გადასვლა შესაძლებელი უნდა იყოს განათების სამართავებით უზრუნველყოფილი ავტომატური, მოძრავი სენსორული ტიპის განათების ჩამრთველებით, რომლებიც შეესაბამება ყველა ქვემოთ ჩამოთვლილს:
   - განათებების სამართავები აღჭურვილი იქნება საიმედო ოპერაციული სისტემით და შეფასებული იქნება ამ მიზნით გამოყენებისთვის.
   - მოძრავი სენსორი გაქტიურდება დამკავებლის მოძრაობით საფეხურებზე ან საფეხურების ბაქნებზე.
   - განათების გამააქტიურებლები დაყენებული იქნება არაუმცირეს 15 წუთიანი მოქმედების კერიოდით.
   - კიბეების გამოყენებისას 11 ლუქსიდან 110 ლუქსზე გადასვლა შესაძლებელი უნდა იყოს განათების სამართავებით უზრუნველყოფილი ავტომატური, მოძრავი სენსორული ტიპის განათების ჩამრთველებით, რომლებიც შეესაბამება ყველა ქვემოთ ჩამოთვლილს.
   - გზა-კიბის განათება ჩაირთვება ავტომატური სენსორული ჩამრთველებით, ასეთის არსებობის შემთხვევაში, ისე, რომ შესასვლელში მდებარე ბაქანზე, შესასვლელში მდებარე ბაქნის მოსაზღვრე თითოეულ კიბის მარშსა და შესასვლელში მდებარე ბაქნის ზემოთ და ქვემოთ მდებარე ბაქნებზე მე-4 პუნქტით დადგენილი განათებულობის დონე საფეხურის გამოყენებამდე იქნება უზრუნველყოფილი.

სასწავლებელი სახლი ღიღ ღილომში

გზა-ჯიბე 0.00 საპროექტოზე

ბებმა

N

მასშტაბი 1:25

0 1 2 3 4 5



фиг. 4 в 1:25

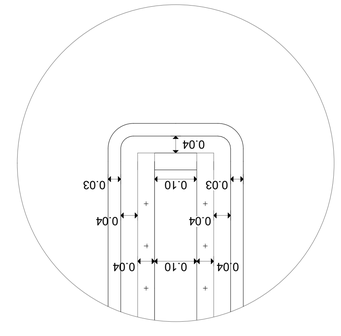

фиг. 4 в 1:25

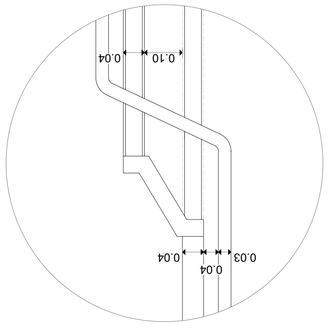

фиг. 3 в 1:25

фиг. 2 в 1:100

Детайл за закрепване

ანტრესოლის კიბე

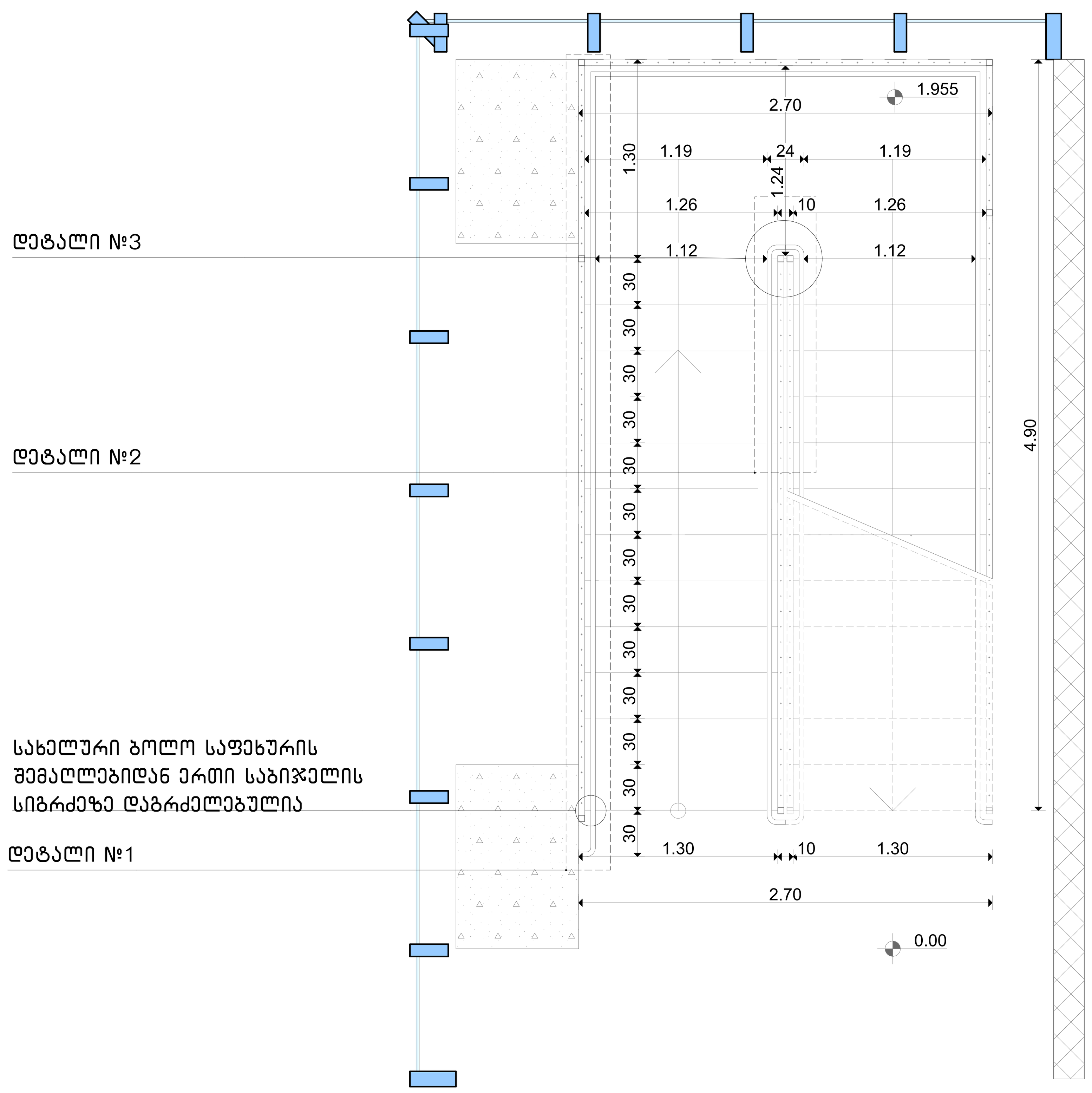

დეტ. 1 მ 1:100

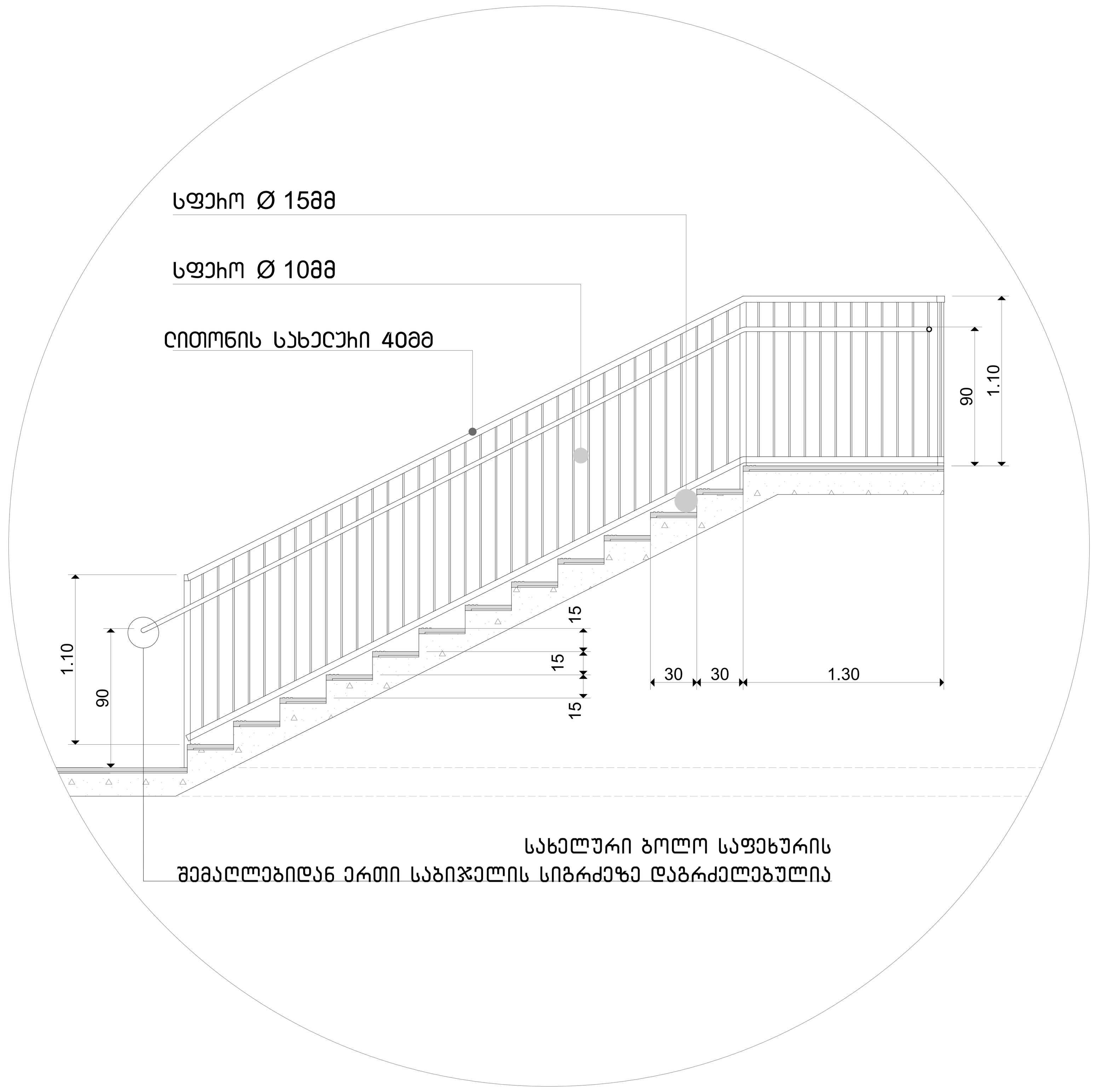

დეტ. 2 მ 1:100

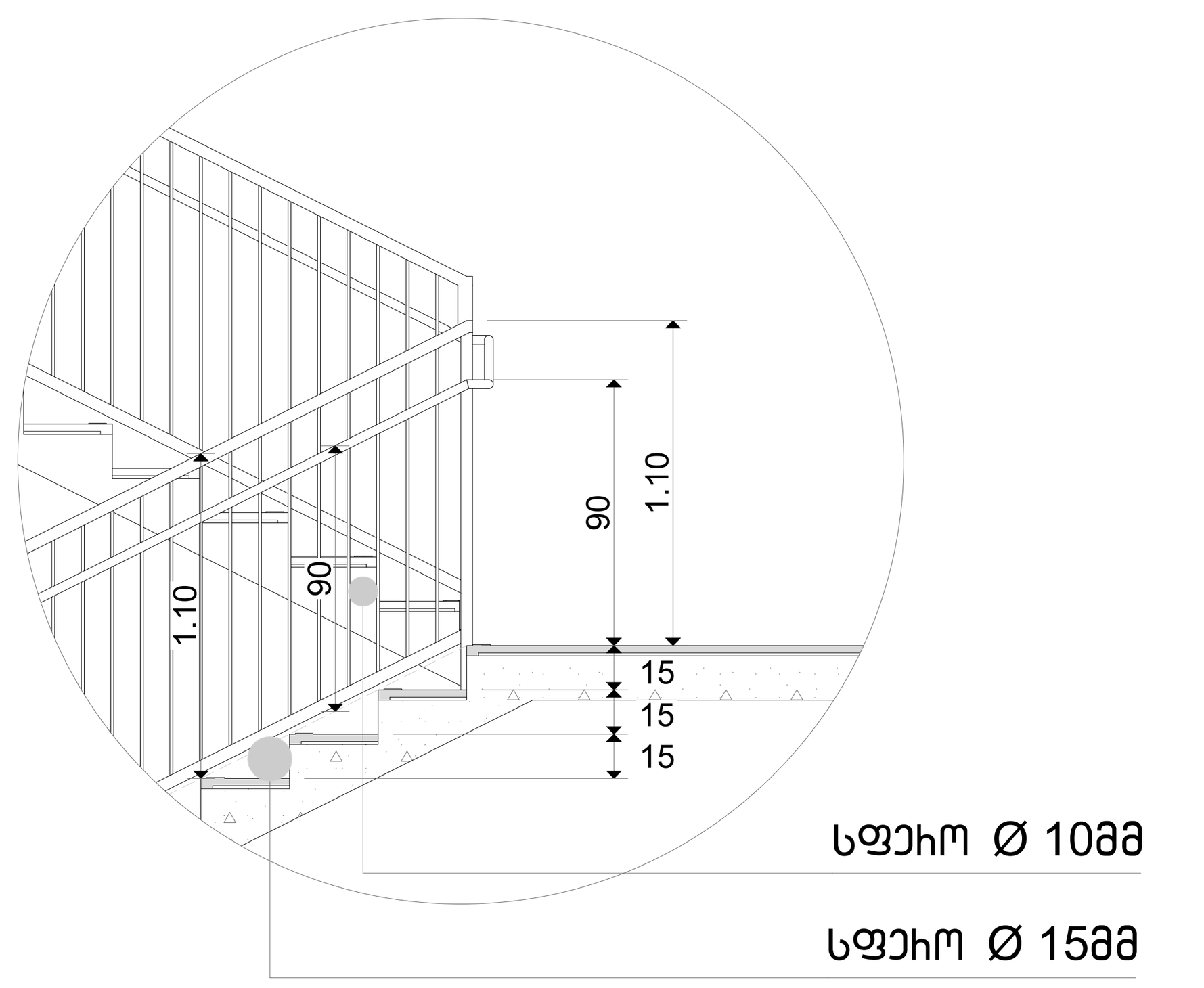

დეტ. 4 მ 1:25

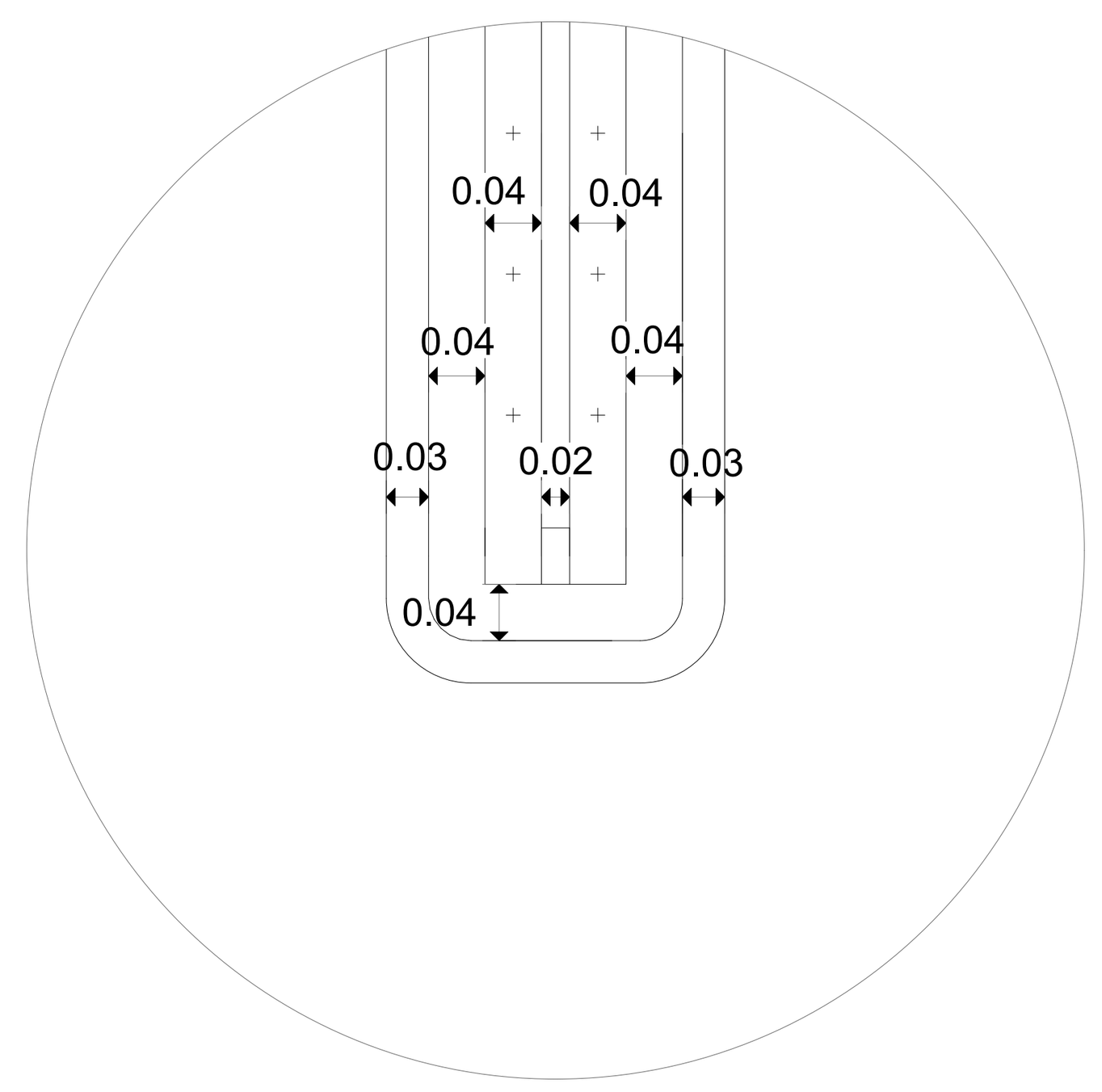

დეტ. 4 მ 1:25

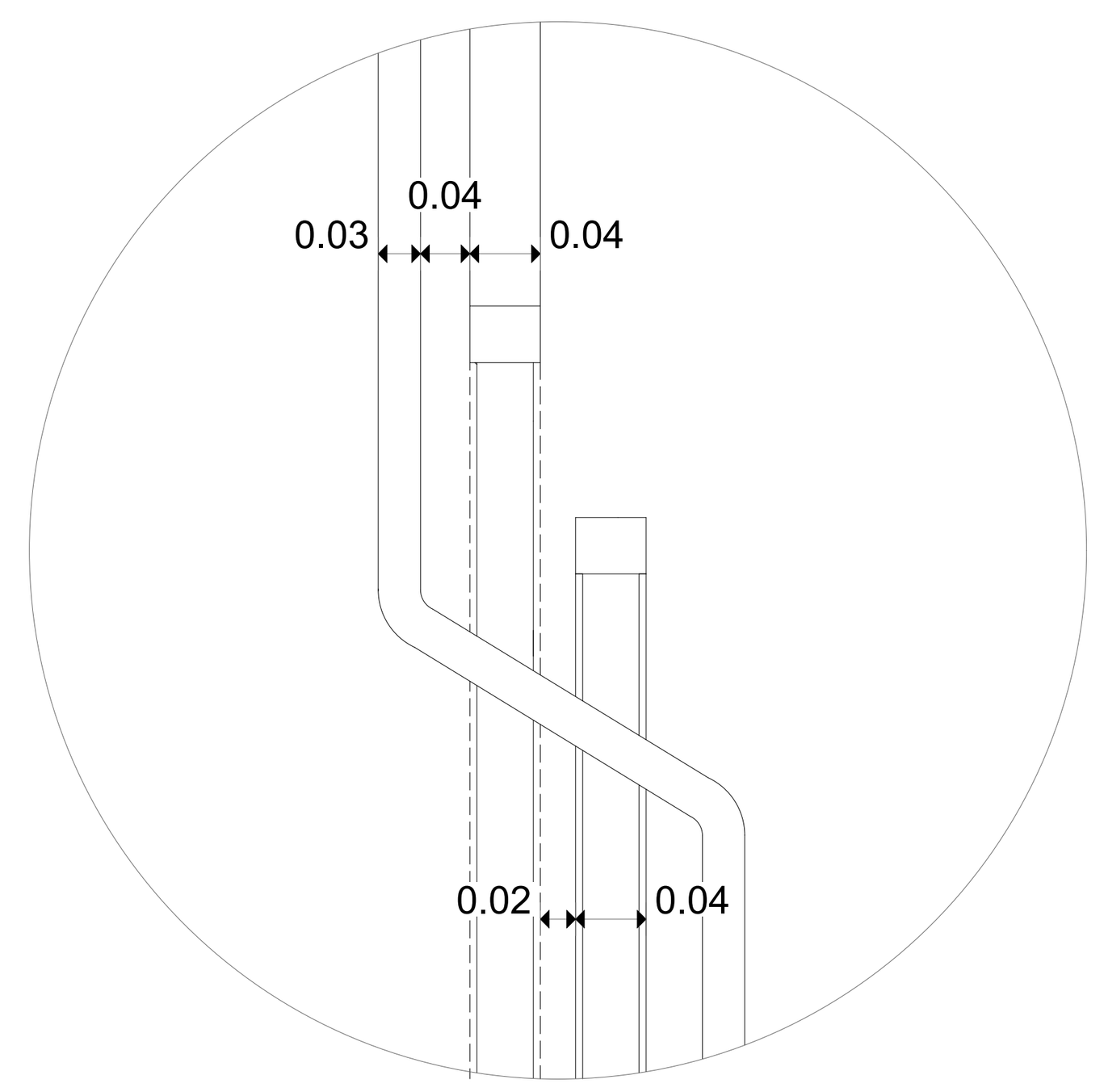

ანტრესოლის მოაჯირი

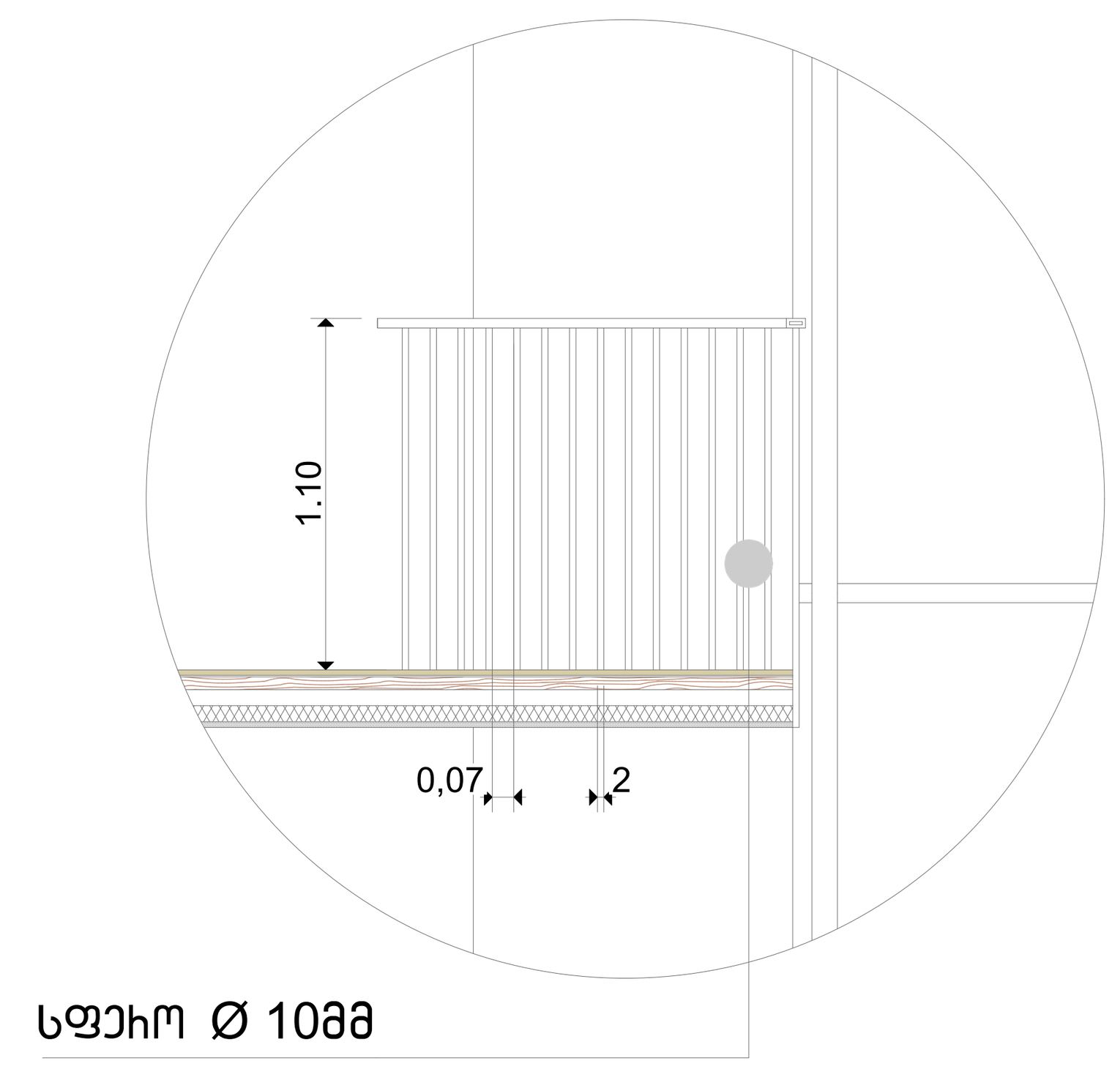

შენიშვნა:

1. ყველა კიბეს (მათ შორის გარე კიბის) ყოველი საფეხურის და საბიჯელის 40 მმ სავალ ნაწილს, რომელიც იზომება საფეხურის ნაშვერიდან თარაზულად, ექნება ერთგვაროვანი ფერის მქონე ზედაპირი, რომელიც საფეხურის ერთი კიდიდან საფეხურის მეორე კიდემდე.
2. მისაწვდომო გზაკიბის საზღვრებში იატაკის ზედაპირები იქნება მდგრადი, მყარი და არასრიალა.
3. კიბის საფეხურების განსხვავებული მონიშვნა იქნება გამძლე.
4. კიბის სახელურების ზედაპირები არ იქნება ბასრი ან უხეში ელემენტების შემცველი.
5. კიბის სახელურები არ იტრიალებს მათი ბუდეების საზღვრებში
6. შენობის გარეთ მდებარე კიბის საფეხურები და ბაქნები ისე ისე დაგეგმარდება, რომ სავალ ზედაპირზე წყალი არ დაგროვდება.
7. გასანათებელი საშუალებები უზრუნველყოფს კიბეების განათებას, რომელიც გაიზომება საბიჯელების ზედაპირების და ბაქნების ზედაპირების ცენტრში გაზომვისას საფეხურის წინაპირიდან 600მმ-ის საზღვრებში, შემდეგი წესის შესაბამისად:
   - არაუმცირეს 11 ლუქსი განათება.
   - არაუმცირეს 110 ლუქსი განათება, კიბით სარგებლობის დროს.
   - კიბეების გამოყენებისას 11 ლუქსიდან 110 ლუქსზე გადასვლა შესაძლებელი უნდა იყოს განათების სამართავებით უზრუნველყოფილი ავტომატური, მოძრავი სენსორული ტიპის განათების ჩამრთველებით, რომლებიც შეესაბამება ყველა ქვემოთ ჩამოთვლილს:
   - განათებების სამართავები აღჭურვილი იქნება საიმედო ოპერაციული სისტემით და შეფასებული იქნება ამ მიზნით გამოყენებისთვის.
   - მოძრავი სენსორი გააქტიურდება დამკავებლის მოძრაობით საფეხურებზე ან საფეხურების ბაქნებზე.
   - განათების გამააქტიურებლები დაყენებული იქნება არაუმცირეს 15 წუთიანი მოქმედების პერიოდით.
   - კიბეების გამოყენებისას 11 ლუქსიდან 110 ლუქსზე გადასვლა შესაძლებელი უნდა იყოს განათების სამართავებით უზრუნველყოფილი ავტომატური, მოძრავი სენსორული ტიპის განათების ჩამრთველებით, რომლებიც შეესაბამება ყველა ქვემოთ ჩამოთვლილს.
   - გზა-კიბის განათება ჩაირთვება ავტომატური სენსორული ჩამრთველებით, ასეთის არსებობის შემთხვევაში, ისე, რომ შესასვლელში მდებარე ბაქანზე, შესასვლელში მდებარე ბაქნის მოსაზღვრე თითოეულ კიბის მარშსა და შესასვლელში მდებარე ბაქნის ზემოთ და ქვემოთ მდებარე ბაქნებზე მე-4 პუნქტით დადგენილი განათებულობის დონე საფეხურის გამოყენებამდე იქნება უზრუნველყოფილი.

საცხოვრებელი სახლი
დიდ დიღომში

ნახაზის დასახელება

ანტრესოლის კიბე

ბებმა

N

მასშტაბი 1:25

0 1 2 3 4 5

გზა-კიბე ანტრესოლის დონეზე

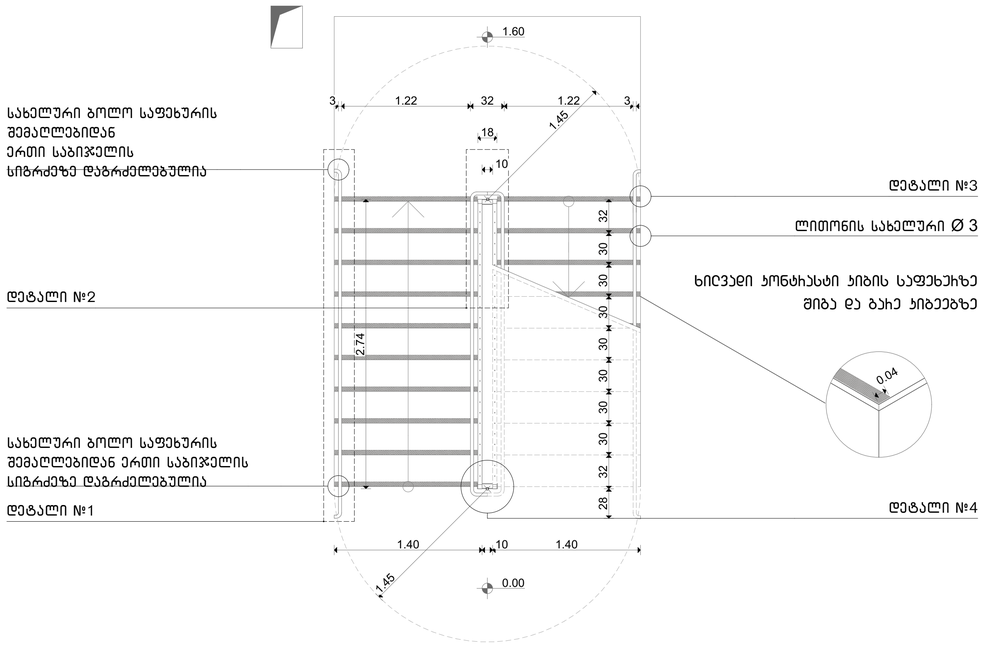

დეტ. 1 მ 1:100

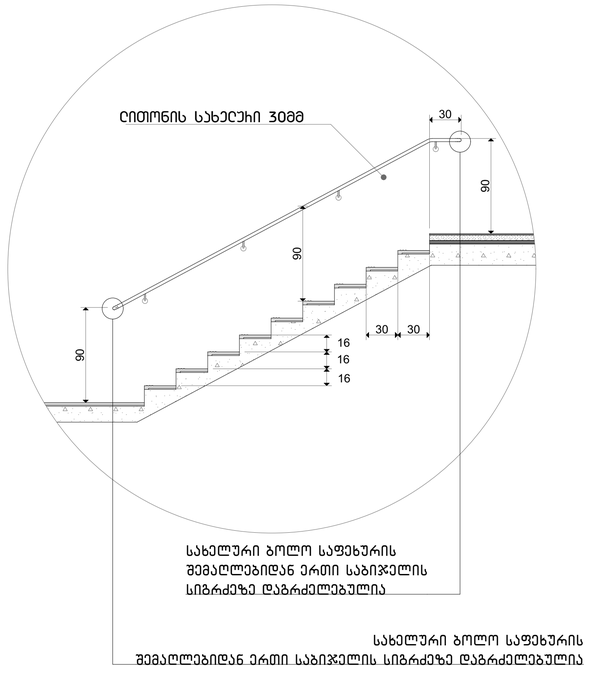

შენიშვნა:

1. ყველა კიბეს (მათ შორის გარე კიბის) ყოველი საფეხურის და საბიჯელის 40 მმ სავალ ნაწილს, რომელიც იზომება საფხურის ნაშვერიდან თარაზულად, ექნება ერთგვაროვანი ფერის მკრნე ზედაპირი, რომელიც საფეხურის ერთი კიდიდან საფეხურის მეორე კიდემდე.

2. მისაწვდომო გზაკიბის საზღვრებში იატაკის ზედაპირები იქნება მდგრადი, მყარი და არასრიალა.

3. კიბის საფეხურების განსხვავებული მონიშვნა იქნება გამძლე.

4. კიბის სახელურების ზედაპირები არ იქნება ბასრი ან უხეში ელემენტების შემცველი.

5. კიბის სახელურები არ იტრიალებს მათი გუდების საზღვრებში

6. შენობის გარეთ მდებარე კიბის საფეხურები და გაქნები ისე ისე დაგეგმარდება, რომ სავალ ზედაპირზე წყალი არ დაგროვდება.

7. გასანათებელი საშუალებები უზრუნველყოფს კიბეების განათებას, რომელიც გაიზომება საბიჯელების ზედაპირების და გაქნების ზედაპირების ცენტრში გაზომვისას საფეხურის წინაპირიდან 600მმ-ის საზღვრებში, შემდეგი წესის შესაბამისად:

   - არაუმცირეს 11 ლუქსი განათება.
   - არაუმცირეს 110 ლუქსი განათება, კიბით სარგებლობის დროს.
   - კიბეების გამოყენებისას 11 ლუქსიდან 110 ლუქსზე გადასვლა შესაძლებელი უნდა იყოს განათების სამართავებით უზრუნველყოფილი ავტომატური, მოძრავი სენსორული ტიპის განათების ჩამრთველებით, რომლებიც შეესაბამება ყველა ქვემოთ ჩამოთვლილს:
   - განათებების სამართავები აღჭურვილი იქნება საიმედო ოპერაციული სისტემით და შეფასებული იქნება ამ მიზნით გამოყენებისთვის.
   - მოძრავი სენსორი გაქტიურდება დამკავებლის მოძრაობით საფეხურებზე ან საფეხურების გაქნებზე.
   - განათების გამააქტიურებლები დაყენებული იქნება არაუმცირეს 15 წუთიანი მოქმედების კერიოდით.
   - კიბეების გამოყენებისას 11 ლუქსიდან 110 ლუქსზე გადასვლა შესაძლებელი უნდა იყოს განათების სამართავებით უზრუნველყოფილი ავტომატური, მოძრავი სენსორული ტიპის განათების ჩამრთველებით, რომლებიც შეესაბამება ყველა ქვემოთ ჩამოთვლილს.
   - გზა-კიბის განათება ჩაირთვება ავტომატური სენსორული ჩამრთველებით, ასეთის არსებობის შემთხვევაში, ისე, რომ შესასვლელში მდებარე გაქანზე, შესასვლელში მდებარე გაქნის მოსაზღვრე თითოეულ კიბის მარშსა და შესასვლელში მდებარე გაქნის ზემოთ და ქვემოთ მდებარე გაქნებზე მე-4 პუნქტით დადგენილი განათებულობის დონე საფეხურის გამოყენებამდე იქნება უზრუნველყოფილი.

დეტ. 2 მ 1:100

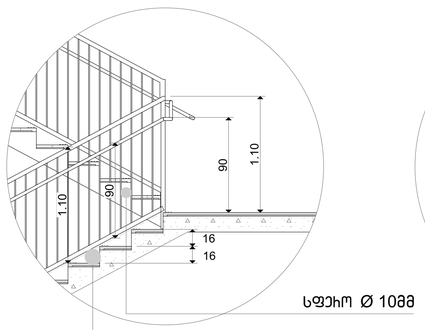

დეტ. 3 მ 1:25

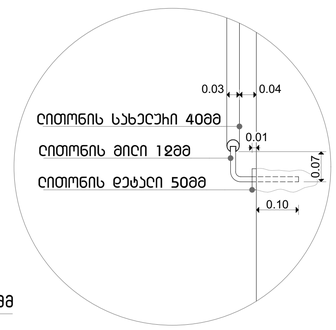

დეტ. 4 მ 1:25

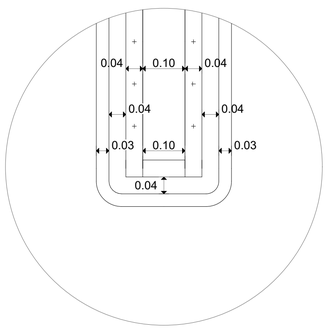

დეტ. 4 მ 1:25

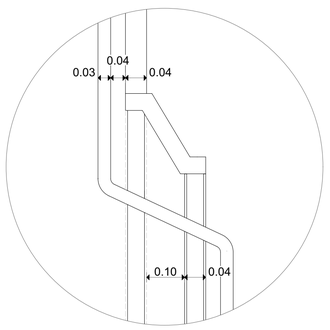

საცხოვრებელი სახლი ღია ცისფერში

ბახის ბისპრეს

გზა-კიბე ანტრესოლის დონეზე

გეგმა

N

მასშტაბი 1:25

0 1 2 3 4 5

გზა-კიბე ტიპიურ სართულებზე

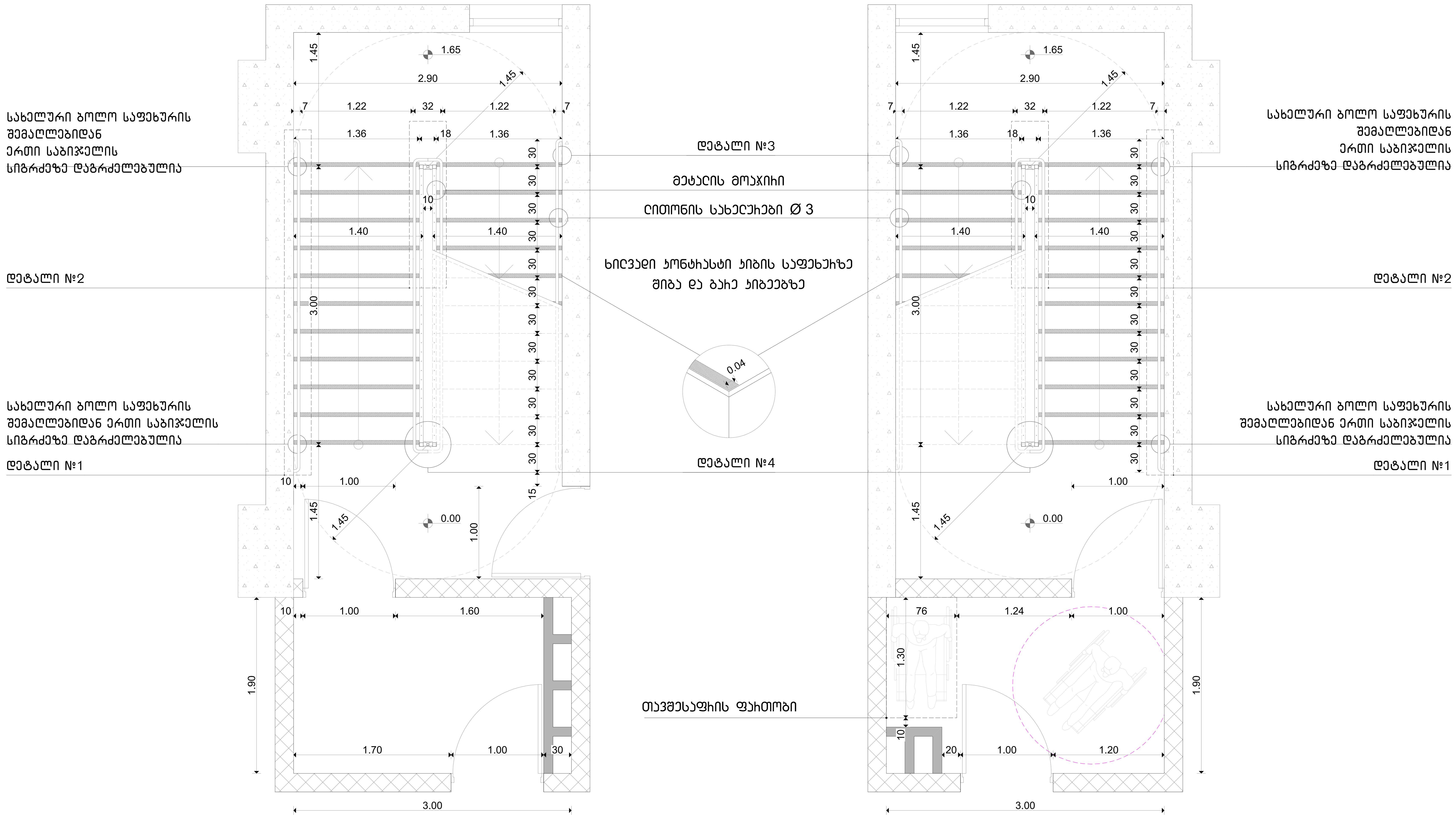

შენიშვნა:

1. ყველა კიბეს (მათ შორის გარე კიბის) ყოველი საფეხურის და საბიჯელის 40 მმ სავალ ნაწილს, რომელიც იზომება საფხურის ნაშვერიდან თარაზულად, ექნება ერთგვაროვანი ფერის მქონე ზედაპირი, რომელიც საფეხურის ერთი კიდიდან საფეხურის მეორე კიდემდე.

2. მისაწვდომო გზაკიბის საზღვრებში იატაკის ზედაპირები იქნება მდგრადი, მყარი და არასრიალა.

3. კიბის საფეხურების განსხვავებული მონიშვნა იქნება გამძლე.

4. კიბის სახელურების ზედაპირები არ იქნება ბასრი ან უხეში ელემენტების შემცველი.

5. კიბის სახელურები არ იტრიალებს მათი ბუდეების საზღვრებში

6. შენობის გარეთ მდებარე კიბის საფეხურები და ბაქნები ისე ისე დაგეგმარდება, რომ სავალ ზედაპირზე წყალი არ დაგროვდება.

7. გასანათებელი საშუალებები უზრუნველყოფს კიბეების განათებას, რომელიც გაიზომება საბიჯელების ზედაპირების და ბაქნების ზედაპირების ცენტრში გაზომვისას საფეხურის წინაპირიდან 600მმ-ის საზღვრებში, შემდეგი წესის შესაბამისად:

   - არაუმცირეს 11 ლუქსი განათება.
   - არაუმცირეს 110 ლუქსი განათება, კიბით სარგებლობის დროს.
   - კიბეების გამოყენებისას 11 ლუქსიდან 110 ლუქსზე გადასვლა შესაძლებელი უნდა იყოს განათების სამართავებით უზრუნველყოფილი ავტომატური, მოძრავი სენსორული ტიპის განათების ჩამრთველებით, რომლებიც შეესაბამება ყველა ქვემოთ ჩამოთვლილს:
   - განათებების სამართავები აღჭურვილი იქნება საიმედო ოპერაციული სისტემით და შეფასებული იქნება ამ მიზნით გამოყენებისთვის.
   - მოძრავი სენსორი გაქტიურდება დამკავებლის მოძრაობით საფეხურებზე ან საფეხურების ბაქნებზე.
   - განათების გამააქტიურებლები დაყენებული იქნება არაუმცირეს 15 წუთიანი მოქმედების პერიოდით.
   - კიბეების გამოყენებისას 11 ლუქსიდან 110 ლუქსზე გადასვლა შესაძლებელი უნდა იყოს განათების სამართავებით უზრუნველყოფილი ავტომატური, მოძრავი სენსორული ტიპის განათების ჩამრთველებით, რომლებიც შეესაბამება ყველა ქვემოთ ჩამოთვლილს.
   - გზა-კიბის განათება ჩაირთვება ავტომატური სენსორული ჩამრთველებით, ასეთის არსებობის შემთხვევაში, ისე, რომ შესასვლელში მდებარე ბაქანზე, შესასვლელში მდებარე ბაქნის მოსაზღვრე თითოეულ კიბის მარშსა და შესასვლელში მდებარე ბაქნის ზემოთ და ქვემოთ მდებარე ბაქნებზე მე-4 პუნქტით დადგენილი განათებულობის დონე საფეხურის გამოყენებამდე იქნება უზრუნველყოფილი.

საცხოვრებელი სახლი დიდ დიღომში

ნახაზის დასახელება

გზა-კიბე ტიპიურ სართულზე

გეგმა

N

მასშტაბი 1:25

0 1 2 3 4 5

ДЕТАЙЛИ ЗА ОГРАДА

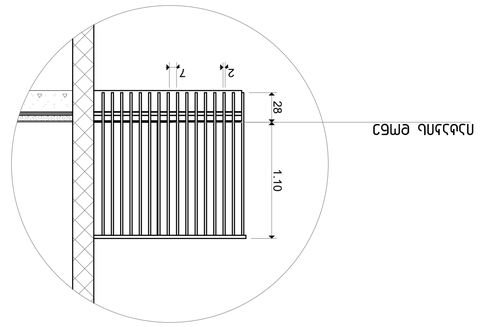

ДЕТАЙЛ 1 – ОБЩ ИЗГЛЕД НА ОГРАДАТА

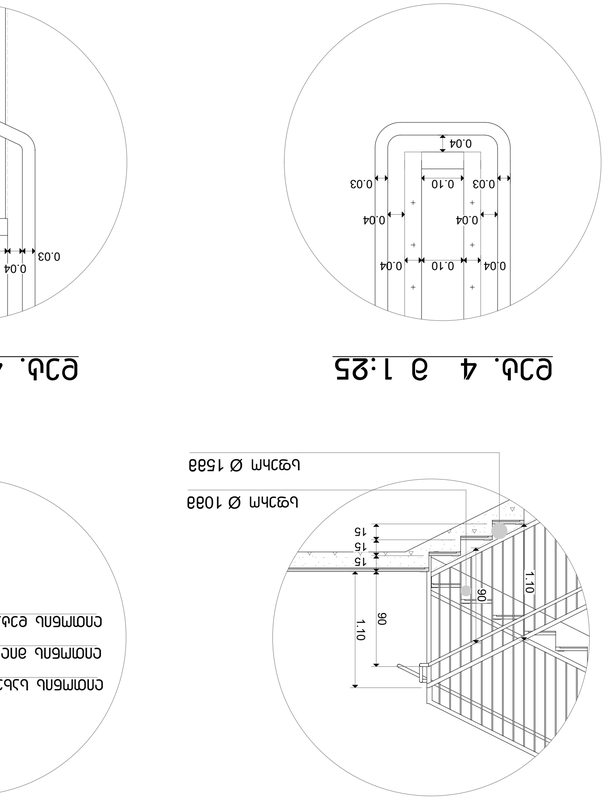

ФИГ. 1 — 1:100

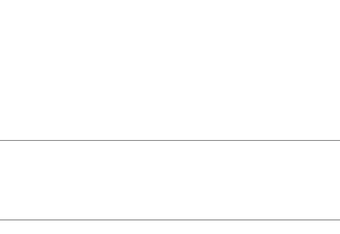

ФИГ. 2 — 1:25

ФИГ. 3 — 1:25

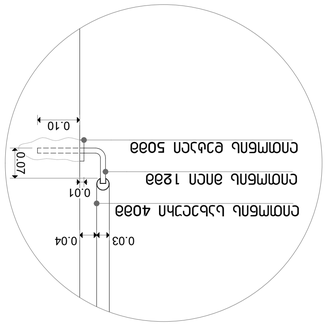

ФИГ. 4 — 1:25

ФИГ. 2 — 1:100

ФИГ. 4 — 1:25

ФИГ. 3 — 1:100

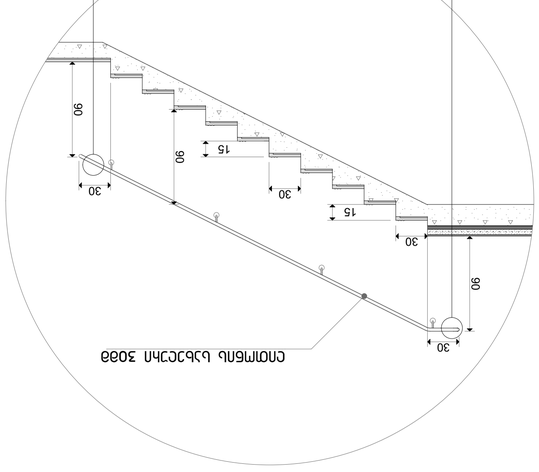

ФИГ. 1 — 1:100

ЗАБЕЛЕЖКИ:

1. ЗЪЗЛЕЛ ЛЛЯВОЛ (ВЗЛЛ ЗЛЛЛЛ ВЗЛЛ ЛЛЯВЛЛ, ЛЛЯЛЛ ЗЛЛЛЛЛЗЛЛ. 40 ЗВ ЦЛЗЗЛЛ ЦЛЗЗЛЛЛЛЛ

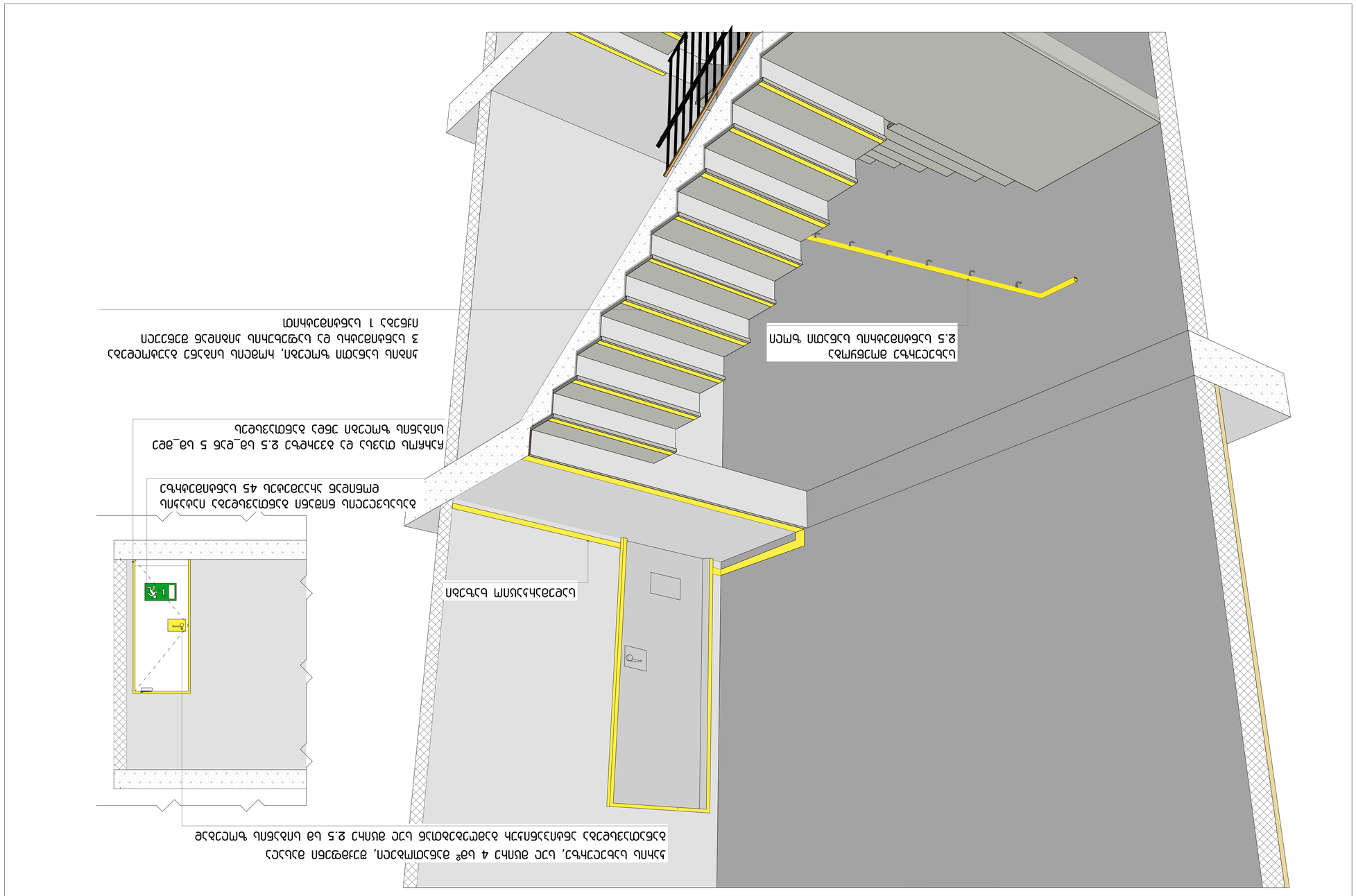
ЗАЩИТНЫЙ ЛАКОКРАСОЧНЫЙ СЛОЙ ПРОЗРАЧНЫЙ
ОЦИНКОВАННЫЙ ЛИСТ ТОЛЩИНОЙ 2.5 ММ
ЛИСТ ОЦИНКОВАННЫЙ ТОЛЩИНОЙ 2,5 ММ С ЗАЩИТНЫМ ЛАКОКРАСОЧНЫМ ПОКРЫТИЕМ
ПРОФИЛЬ 1 ОЦИНКОВАННЫЙ
ЛИСТ ОЦИНКОВАННЫЙ ТОЛЩИНОЙ 2,5 ММ С ЗАЩИТНЫМ ЛАКОКРАСОЧНЫМ ПОКРЫТИЕМ

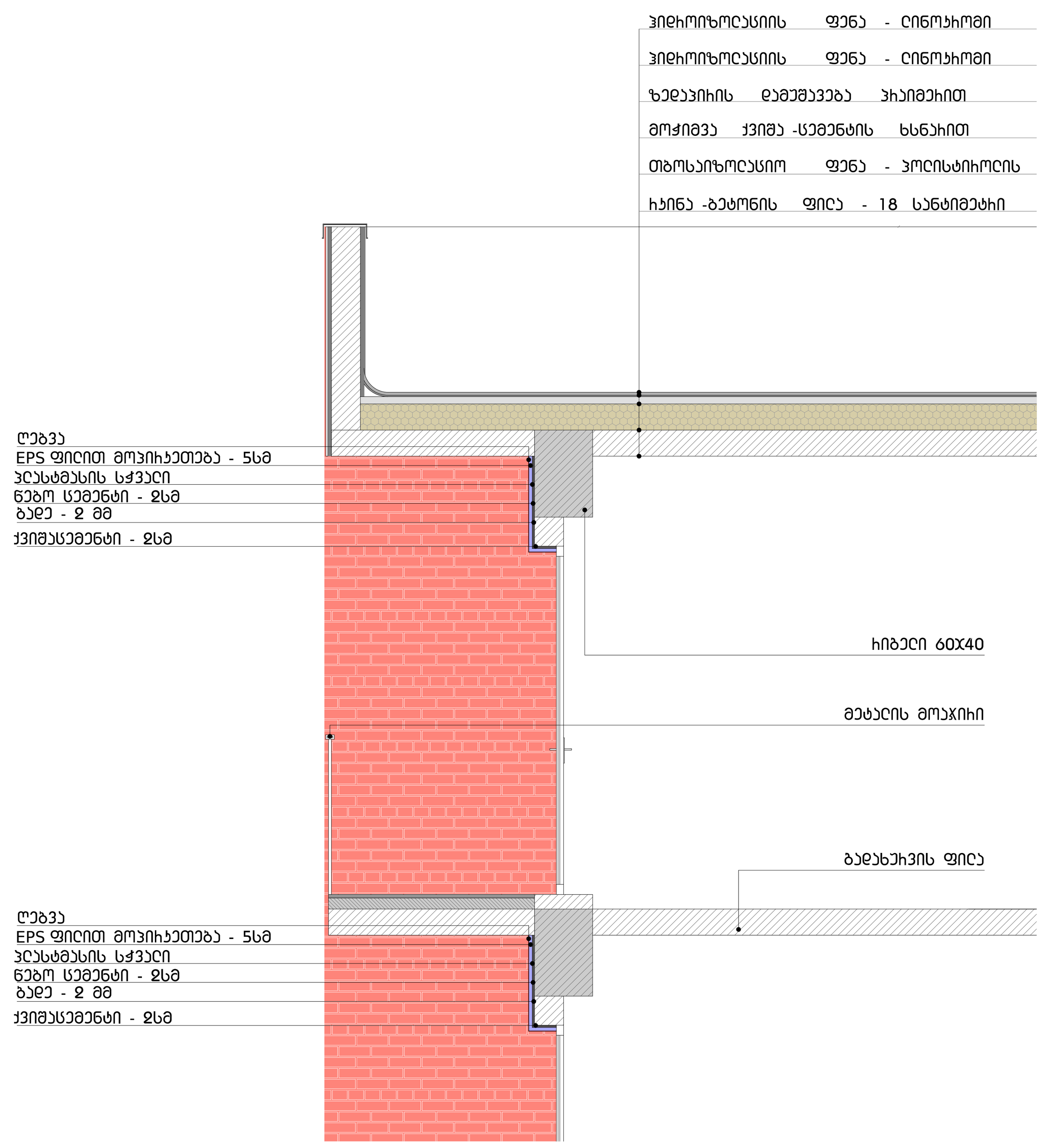

შენიშვნა:

- "ჰიდროიზოლაცია ისე უნდა მოეწყოს რომ კედლისზედა ბურულების გადაბმების, ნესტგამტარი მასალების, პარაპეტის კედლების გადაკვეთის ადგილებისა და სახურავის ზედაპირზე არსებული სხვა ღიობების გავლით ნესტმა ვერ შეაღწიოს კედელსა და სახურავში".

- "ჰიდროიზოლაცია ისე უნდა მოთავსდეს კედლისა და სახურავის გადაკვეთის ადგილებში, წყალსადინარ არხებთან სახურავის ქანობის ან მიმართულების შეცვლის ადგილებში, ასევს, სახურავის ღიობების გარშემო. ლითონის ჰიდროიზოლაცია უნდა იყოს კოროზიამედეგი და არანაკლებ, 0.5 მმ სისქისა (№. 26 გალვანიზებული ფურცლისა)".

- "პარაპეტის კედლები სათანადოდ უნდა დაიფაროს არაწვადი, წყალგაუმტარი მასალებით, რომელთა სიგანე პარაპეტის კედლების სიგანეზე ნაკლები არ უნდა იყოს.

- "სახურავის ბურულის კლასიფიკაცია უნდა განისაზღვროს B კლასით.

საცხოვრებელი სახლი დიდ დიღომში

ნახაზის დასახელება

ფასადის დეტალი

ბებმა

N

მასშტაბი 1:25

0 1 2 3 4 5

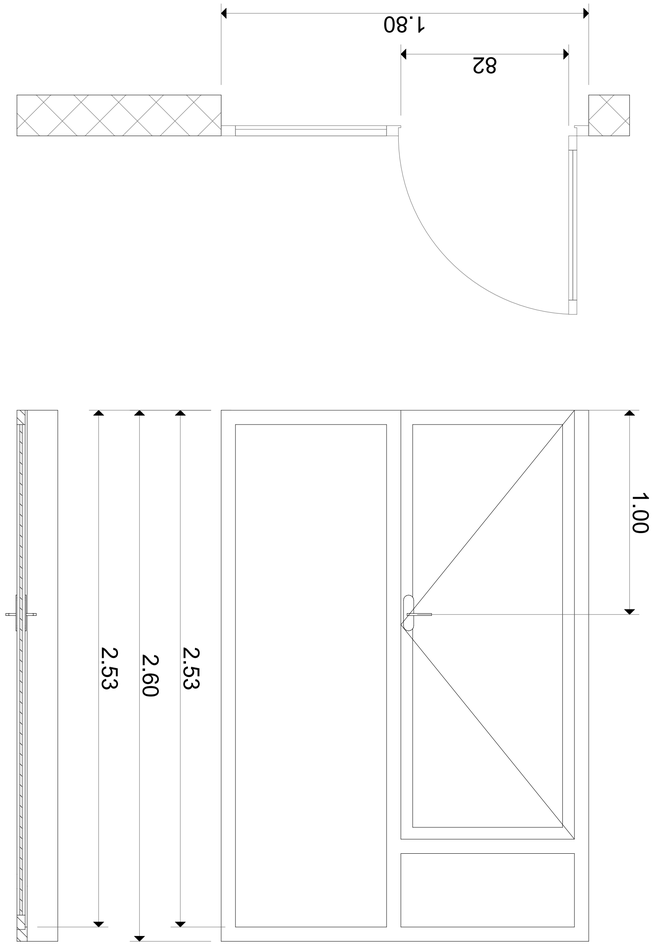

ב - 13

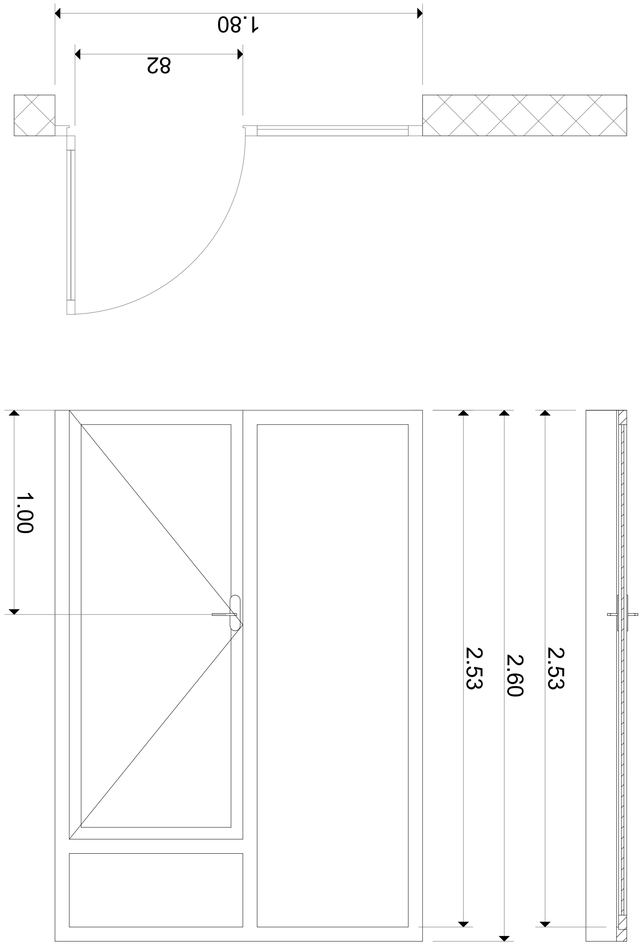

ב - 14

בקומה הראשונה תתבטל כניסה אחת ותבוצע כניסה חדשה

הערות:

- כל המידות במ"מ. יש לבדוק את כל המידות באתר לפני ביצוע עבודות כלשהן. אין להסתמך על מידות הנמדדות מתוך התכנית.
- כל העבודות יבוצעו בהתאם לתקנות התכנון והבנייה (סדרי בניין), התשכ"ו-1966 ולפי כל דין.
- כל הפרטים המוצגים בתכנית זו הינם בגדר הצעה בלבד ויש לקבלם בכל מקרה לאישור מהנדס הרישוי.
- כל הפרטים המוצגים בתכנית זו הינם בגדר הצעה בלבד ויש לקבלם בכל מקרה לאישור מהנדס הרישוי.
- כל הפרטים המוצגים בתכנית זו הינם בגדר הצעה בלבד ויש לקבלם בכל מקרה לאישור מהנדס הרישוי.

מקרא:

- קיר בלוקים חדש, עובי 20 ס"מ, בגוון בהיר.
- קיר בלוקים קיים, עובי 20 ס"מ, בגוון בהיר.
- קיר בלוקים חדש, עובי 10 ס"מ, בגוון בהיר.
- קיר בלוקים קיים, עובי 10 ס"מ, בגוון בהיר.
- קיר בלוקים קיים להריסה, עובי 20 ס"מ, בגוון בהיר.
- קיר בלוקים קיים להריסה, עובי 10 ס"מ, בגוון בהיר.
- דלת חדשה, דלת אלומיניום בגוון טבעי עם זכוכית שקופה, בגובה 2.20 מ' ורוחב 1.00 מ'.
- דלת חדשה, דלת אלומיניום בגוון טבעי עם זכוכית שקופה, בגובה 2.20 מ' ורוחב 0.82 מ'.
- חלון חדש, חלון אלומיניום בגוון טבעי עם זכוכית שקופה, בגובה 1.15 מ' ורוחב 1.80 מ'.
- חלון חדש, חלון אלומיניום בגוון טבעי עם זכוכית שקופה, בגובה 1.15 מ' ורוחב 0.82 מ'.
- חלון קיים להריסה, חלון אלומיניום בגוון טבעי עם זכוכית שקופה, בגובה 1.15 מ' ורוחב 1.80 מ'.
- חלון קיים להריסה, חלון אלומיניום בגוון טבעי עם זכוכית שקופה, בגובה 1.15 מ' ורוחב 0.82 מ'.
- חלון חדש, חלון אלומיניום בגוון טבעי עם זכוכית שקופה, בגובה 0.60 מ' ורוחב 1.80 מ'.
- חלון חדש, חלון אלומיניום בגוון טבעי עם זכוכית שקופה, בגובה 0.60 מ' ורוחב 0.82 מ'.
- חלון חדש, חלון אלומיניום בגוון טבעי עם זכוכית שקופה, בגובה 0.60 מ' ורוחב 1.80 מ'.
- חלון חדש, חלון אלומיניום בגוון טבעי עם זכוכית שקופה, בגובה 0.60 מ' ורוחב 0.82 מ'.

טבלת שטחים:

1 יחידת דיור קיימת בבניין, בשטח כולל של 66.7 מ"ר:
1 חדר בשטח 22.2 מ"ר.

2 חדרים בשטח כולל של 31.5 מ"ר.

- חלון חדש, חלון אלומיניום בגוון טבעי עם זכוכית שקופה, בגובה 1.15 מ' ורוחב 1.60 מ'.
- חלון חדש, חלון אלומיניום בגוון טבעי עם זכוכית שקופה, בגובה 1.15 מ' ורוחב 0.82 מ'.
- חלון חדש, חלון אלומיניום בגוון טבעי עם זכוכית שקופה, בגובה 1.15 מ' ורוחב 1.80 מ'.

טבלת חלונות:

מספר	סוג	רוחב	גובה	כמות
1	חלון חדש	1.60	1.15	1
2	חלון חדש	0.82	1.15	1
3	חלון חדש	1.80	1.15	1
4	חלון חדש	0.82	0.60	1
5	חלון חדש	1.80	0.60	1
6	חלון קיים להריסה	0.82	1.15	1
7	חלון קיים להריסה	1.80	1.15	1
8	חלון קיים להריסה	0.82	0.60	1
9	חלון קיים להריסה	1.80	0.60	1

טבלת דלתות:

מספר	סוג	רוחב	גובה	כמות
1	דלת חדשה	1.00	2.20	1
2	דלת חדשה	0.82	2.20	1

ᲐᲘᲕᲐᲜᲖᲔ ᲒᲐᲡᲐᲡᲕᲚᲔᲚᲘ ᲙᲐᲠᲘ ᲛᲝᲛᲮᲣᲠᲕᲘᲗ

Კ - 15

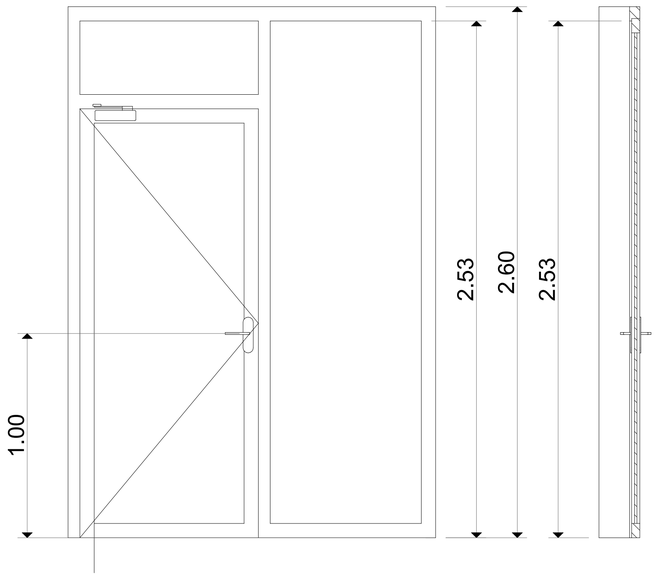

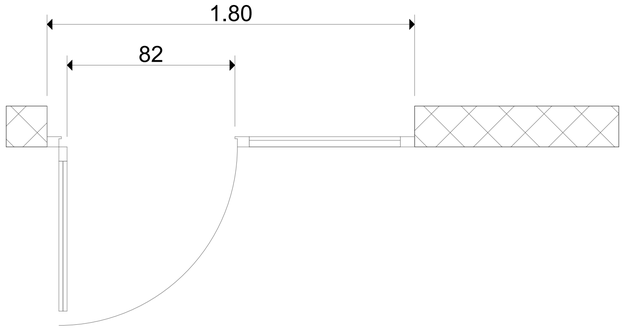

შენიშვნა:

- სახელურები, ჩამოსაწევი სახელურები,საკეტები, რაზები და მისაწვდომი კარის სხვა სამართავები ისეთი ფორმის იქნება,რომ ადვილად შეიძლებოდეს ერთი ხელით მოჭიდება და მის ასამუშავებლად საჭირო არ იქნება მაბრად მოჭიდება წვალება ან მაჯის ტრიალი.

- დახურული კარის კავეულის გასაღები ნაწილები და გაღებისათვის განკუთვნილი ძალა შესაბამისობაში იქნება შემდეგთან:
  1 წინიდან მისაწვდომობისას, გამოწევით ან მიწოლით გაღებადი, არაუმეტეს 66.7 მიუტონი;
  2 ბრუნვითი მოძრაობის გასაღები, არაუმეტეს 315 ნიუტონი სმ.

- კარის მიმოხურვები ისე მოეწყობა,რომ 90 გრადუსით, ღია მდგომარეობიდან 12 გრადუსით გაღებულ მდგომარეობამდე კარის მისახურად საჭირო დრო არაუმცირეს 5 წამი იქნება.

- კარის ზამბარიანი ანჯამები ისე მოეწყობა,რომ 70 გრადუსით ღია მდგომარეობიდან დახურულ მდგომარეობამდე კარი არაუმცირეს 1.5 წამსი გადავა.

- კარის მიწოლით ან გამოწევით გაღებისათვის საჭირო ძალა შესაბამისობაში იქნება შემდეგთან:
  1 შენობაში განთავსებული ანჯამიანი კარი: არაუმეტეს 22.2 ნიუტონი.

- კარებების ცეცხლმედეგობა მითითებულია ხანძარსაწინააღმდეგო გებმებზე.

- არცერთი კარის სუფთა სიმარლე არ იქნება 2,05 მეტრზე ნაკლები

სასწავლებელი სახლი
ღიღ ღილომში

ნახაზის დასახელება

ხარები - დებალი

გეგმა

N

მასშტაბი 1:25

0 1 2 3 4 5

კარი ზღუდით მიმხედველის გარეშე

კ - 1

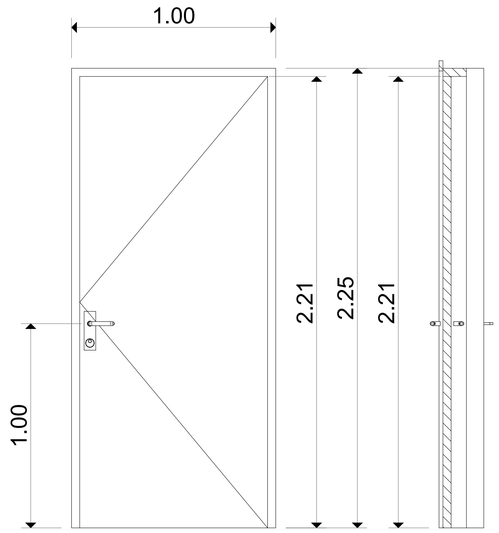

ზღუდი მ. 1:1

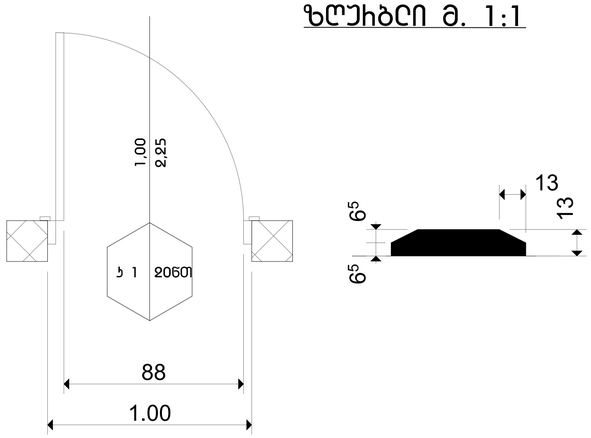

კარი ზღუდით მიმხედველის გარეშე

კ - 2

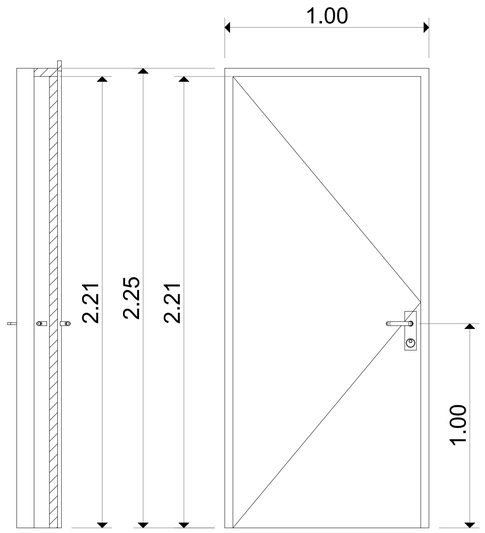

ზღუდი მ. 1:1

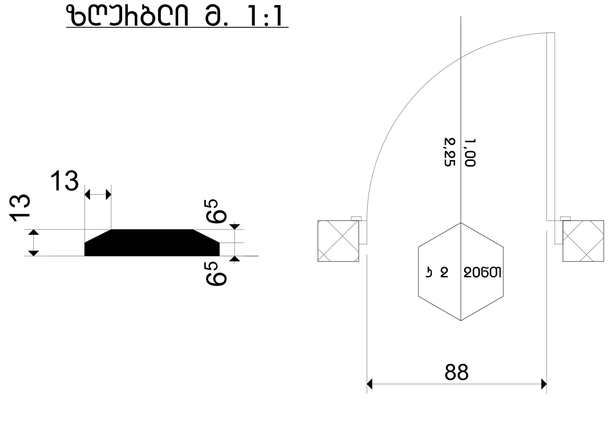

შენიშვნა:

- სახელურები, ჩამოსაწევი სახელურები,საკეტები, რაზები და მისაწვდომი კარის სხვა სამართავები ისეთი ფორმის იქნება,რომ ადვილად შეიძლებოდეს ერთი ხელით მოჭიდება და მის ასამუშავებლად საჭირო არ იქნება მაბრად მოჭიდება წვალება ან მაჯის ტრიალი.
- დახურული კარის კავეულის გასაღები ნაწილები და გაღებისათვის განკუთვნილი ძალა შესაბამისობაში იქნება შემდეგთან:
  1 წინიდან მისაწვდომობისას, გამოწევით ან მიწოლით გაღებადი, არაუმეტეს 66.7 მიუტონი;
  2 ბრუნვითი მოძრაობის გასაღები, არაუმეტეს 315 ნიუტონი სმ.
- კარის მიმოხურვები ისე მოეწყობა,რომ 90 გრადუსით, ღია მდგომარეობიდან 12 გრადუსით გაღებულ მდგომარეობამდე კარის მისახურად საჭირო დრო არაუმცირეს 5 წამი იქნება.
- კარის ზამბარიანი ანჯამები ისე მოეწყობა,რომ 70 გრადუსით ღია მდგომარეობიდან დახურულ მდგომარეობამდე კარი არაუმცირეს 1.5 წამსი გადავა.
- კარის მიწოლით ან გამოწევით გაღებისათვის საჭირო ძალა შესაბამისობაში იქნება შემდეგთან:
  1 შენობაში განთავსებული ანჯამიანი კარი: არაუმეტეს 22.2 ნიუტონი.
- კარებების ცეცხლმედეგობა მითითებულია ხანძარსანინააღმდეგო გეგმებზე.
- არცერთი კარის სუფთა სიმარლე არ იქნება 2.05 მეტრზე ნაკლები

სასწავლებელი სახლი ღიე ღიღომები

ნახაზის დასახელება

კარები - დეტალი

გეგმა

N

მასშტაბი 1:25

0 1 2 3 4 5

კარი ზღურბლისა და მიმხურავის გარეშე

კ - 3

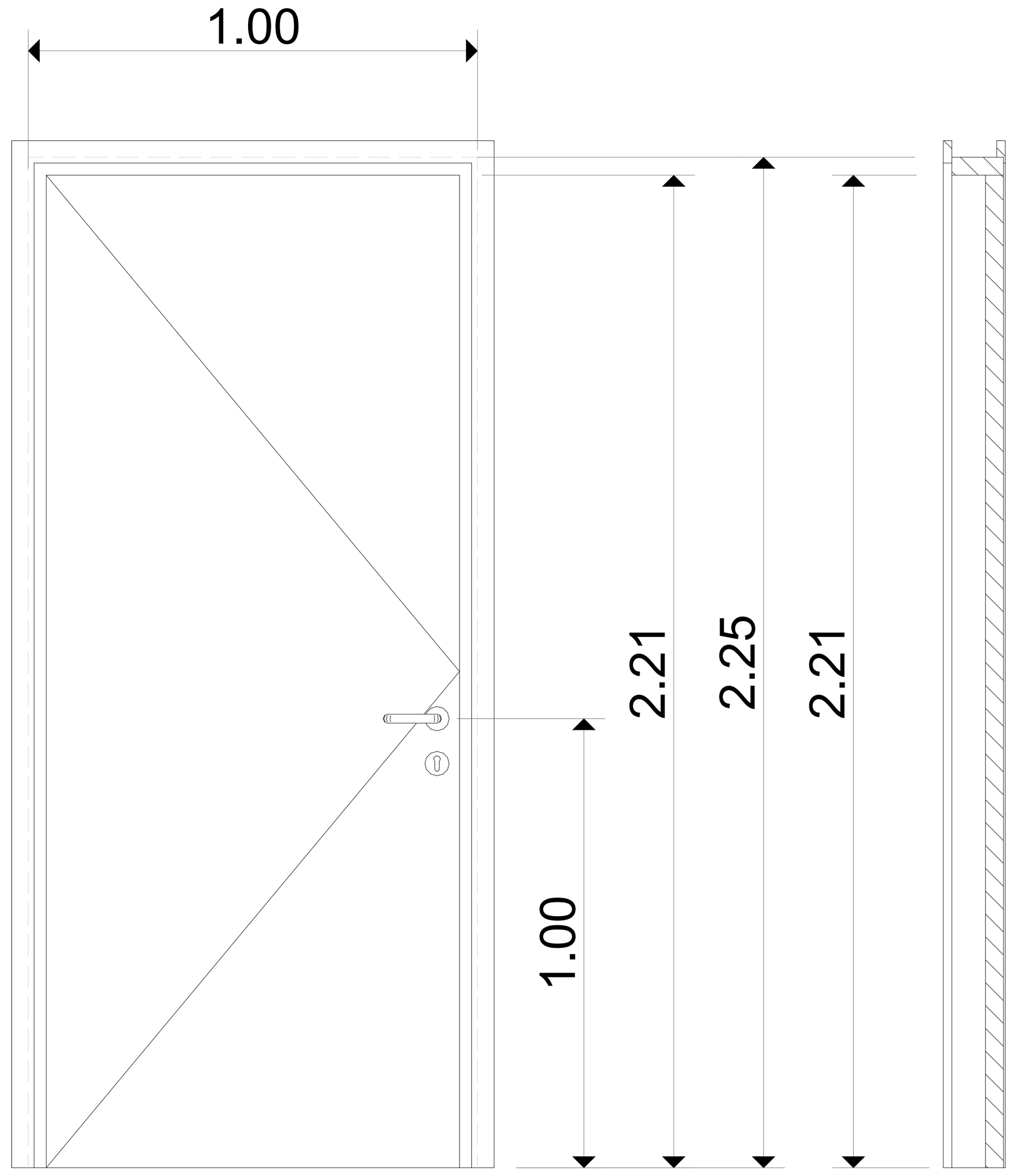

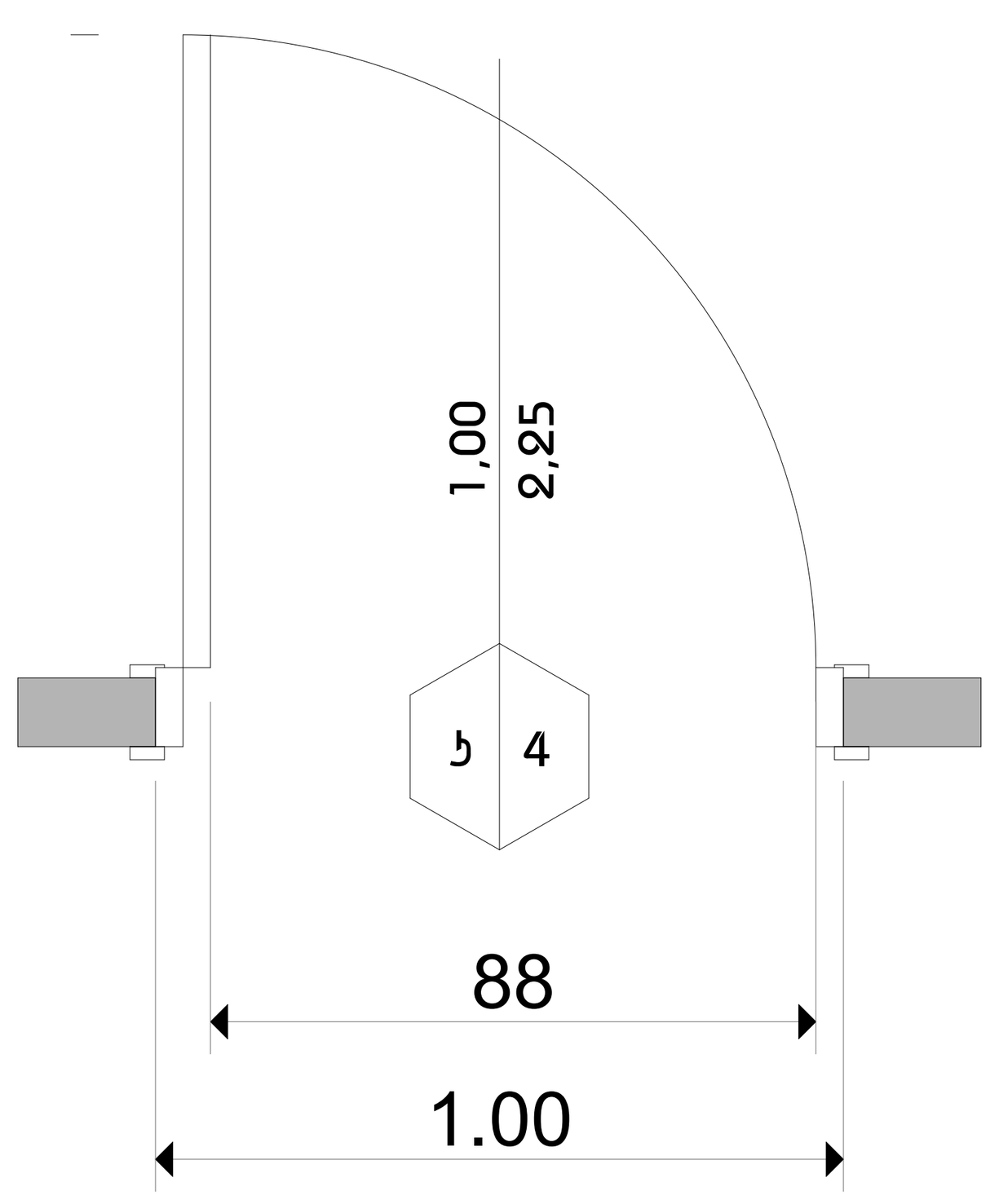

კარი ზღურბლისა და მიმხურავის გარეშე

კ - 4

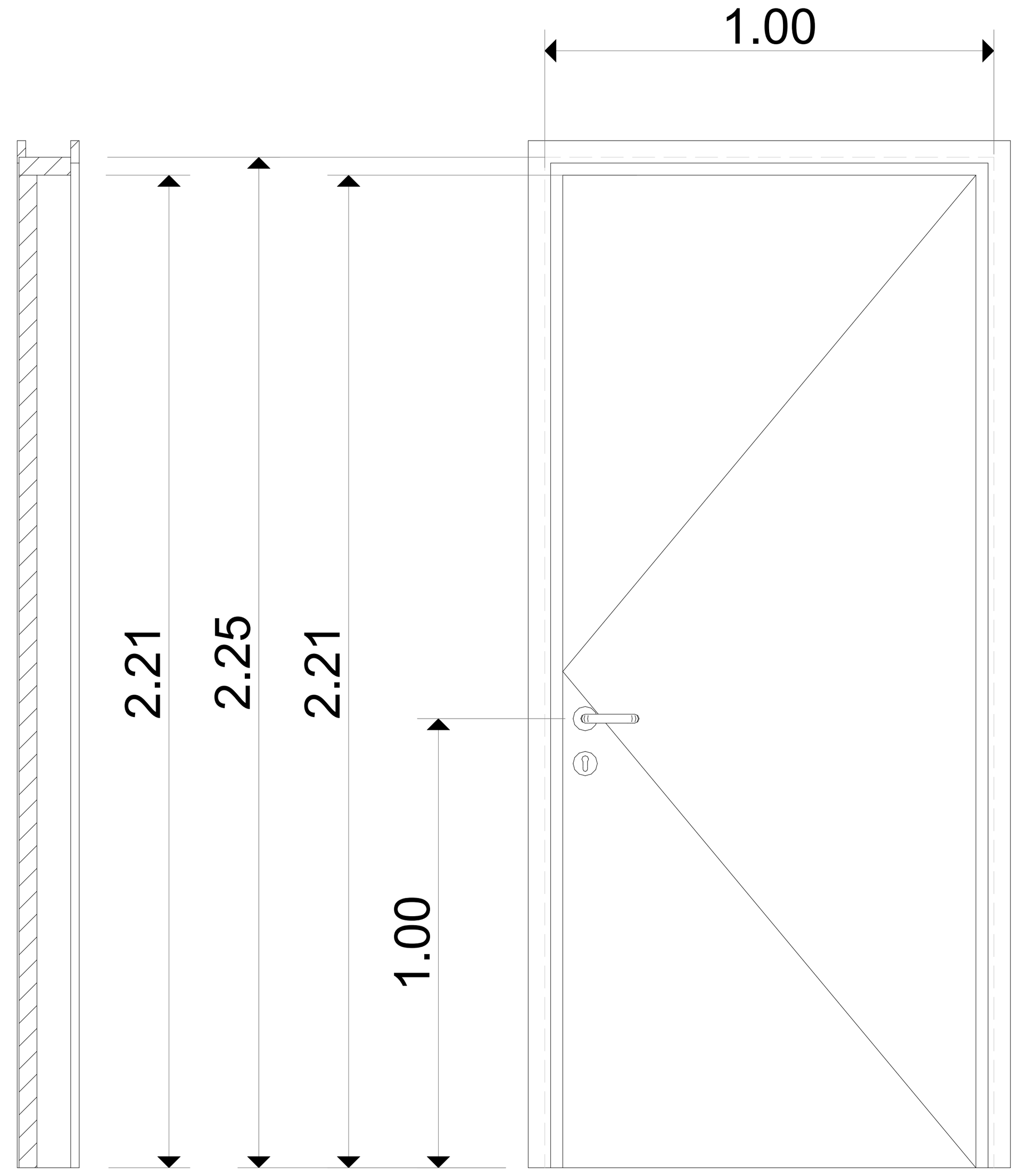

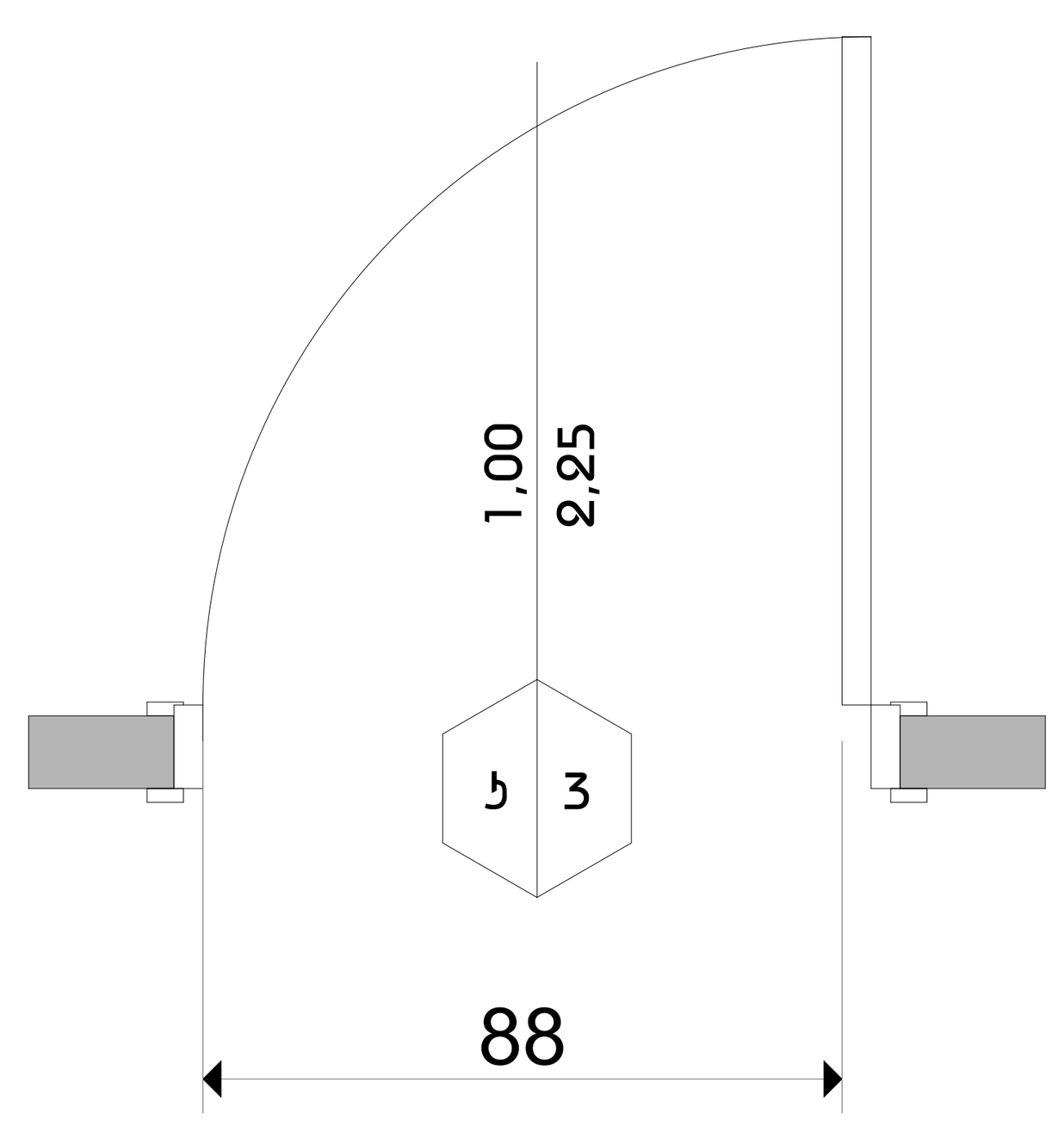

შენიშვნა:

- სახელურები, ჩამოსაწევი სახელურები,საკეტები, რაზები და მისაწვდომი კარის სხვა სამართავები ისეთი ფორმის იქნება,რომ ადვილად შეიძლებოდეს ერთი ხელით მოჭიდება და მის ასამუშავებლად საჭირო არ იქნება მაგრად მოჭიდება წვალება ან მაჯის ტრიალი.
- დახურული კარის კავეულის გასაღები ნაწილები და გაღებისათვის განკუთვნილი ძალა შესაბამისობაში იქნება შემდეგთან:
  1 წინიდან მისაწვდომობისას, გამოწევით ან მიწოლით გაღებადი, არაუმეტეს 66.7 მიუტონი;
  2 ბრუნვითი მოძრაობის გასაღები, არაუმეტეს 315 ნიუტონი სმ.
- კარის მიმოხურვები ისე მოეწყობა,რომ 90 გრადუსით, ღია მდგომარეობიდან 12 გრადუსით გაღებულ მდგომარეობამდე კარის მისახურად საჭირო დრო არაუმცირეს 5 წამი იქნება.
- კარის ზამბარიანი ანჯამები ისე მოეწყობა,რომ 70 გრადუსით ღია მდგომარეობიდან დახურულ მდგომარეობამდე კარი არაუმცირეს 1.5 წამსი გადავა.
- კარის მიწოლით ან გამოწევით გაღებისათვის საჭირო ძალა შესაბამისობაში იქნება შემდეგთან:
  1 შენობაში განთავსებული ანჯამიანი კარი: არაუმეტეს 22.2 ნიუტონი.
- კარებების ცეცხლმედეგობა მითითებულია ხანძარსაწინააღმდეგო გეგმებზე.
- არცერთი კარის სუფთა სიმარლე არ იქნება 2,05 მეტრზე ნაკლები

საცხოვრებელი სახლი
დიდ დიღომში

ნახაზის დასახელება

კარები - დეტალი

გეგმა

N

მასშტაბი 1:25

0 1 2 3 4 5

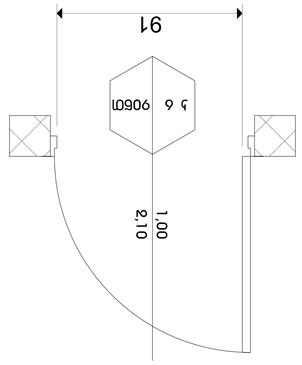

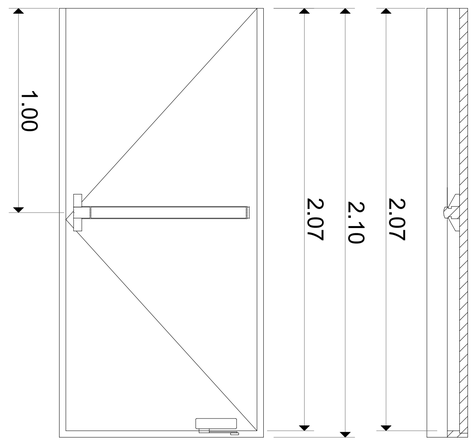

5 - 6

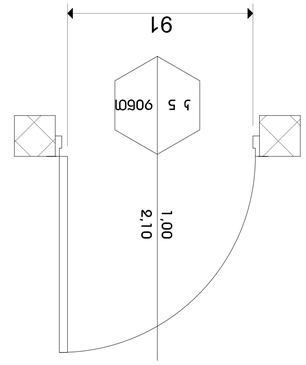

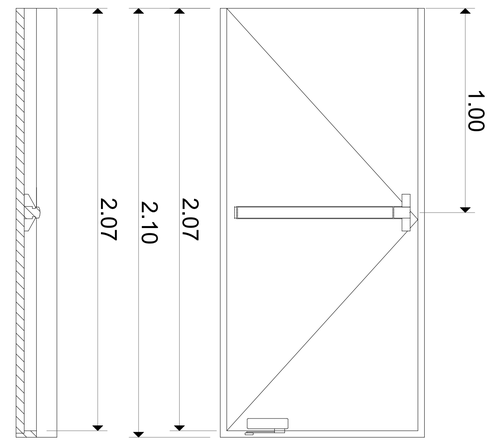

5 - 5

ΣΗΜΕΙΩΣΕΙΣ:

- Όλες οι διαστάσεις είναι σε εκατοστά (cm), εκτός αν αναφέρεται διαφορετικά.
- Η κατασκευή θα πρέπει να ανταποκρίνεται στις απαιτήσεις της Τεχνικής Περιγραφής και στους κανονισμούς ασφαλείας.
- Η θέση των κατακόρυφων στοιχείων μπορεί να προσαρμοστεί ανάλογα με τις τοπικές συνθήκες του χώρου.
- Η ανάρτηση των πινακίδων θα γίνεται σε ύψος 2,05 μ. από το επίπεδο του εδάφους, εκτός αν ορίζεται διαφορετικά.
- Η κατασκευή θα πρέπει να αντέχει σε φορτίο ανέμου τουλάχιστον 120 χλμ/ώρα.
- Η θεμελίωση θα πραγματοποιηθεί σε βάθος τουλάχιστον 1,20 μ. από την τελική στάθμη του εδάφους.
- Η κατασκευή θα πρέπει να είναι ανθεκτική στη διάβρωση και στις καιρικές συνθήκες.
- Η τοποθέτηση των πινακίδων θα γίνει μετά την ολοκλήρωση των εργασιών ασφαλτόστρωσης.
- Η κατασκευή θα πρέπει να επιτρέπει την εύκολη αντικατάσταση των πινακίδων σε περίπτωση φθοράς.
- Η κατασκευή θα πρέπει να είναι σταθερή και να μην κινδυνεύει από ανατροπή.
- Η κατασκευή θα πρέπει να είναι σύμφωνη με τις προδιαγραφές του Υπουργείου Υποδομών και Μεταφορών

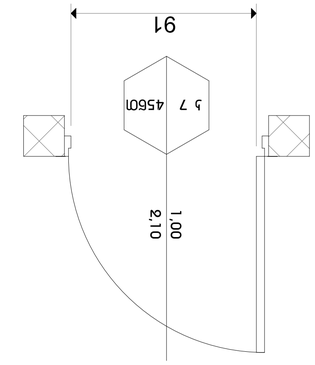

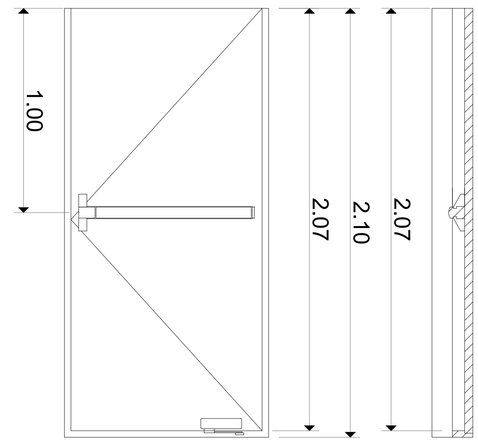

5 - 7

ЬЭЛЛ ЬЭГЭЬЭЛПЬ ЭЛЭЬЭГЭЛОМ ЭПЭЬЭГЭЛОМ ЭЬЭГЭЛЭ ЬЛЭЬЭГЭЛОМ

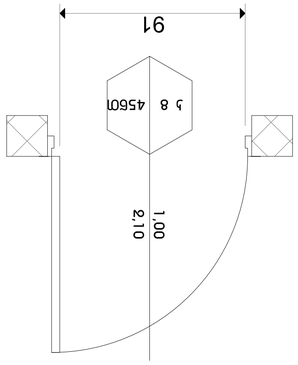

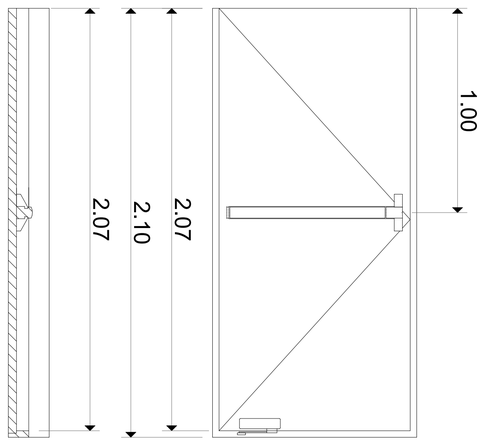

5 - 8

ЬЭЛЛ ЬЭГЭЬЭЛПЬ ЭЛЭЬЭГЭЛОМ ЭПЭЬЭГЭЛОМ ЭЬЭГЭЛЭ ЬЛЭЬЭГЭЛОМ

ЗЭбПЗЭбЛ:

- ЬЛЬЬЭГЭГЭбЛП. ЯЗЭПЬЛЗЬЭЗЛП
ЬЛЬЬЭГЭГЭбЛП.ЬЛЭЬЭЬЭЬЛЭЬЭЬЛП ЭЬ ЭПЬЛЗЬЭГЭПЭЛ
ЛЭЛЛЬ ЬЛЗЛ ЬЛЗЬЭЛЭЬЭЛЭЛП ПЬЭПП ЭЧЛЭЛЬЬ ЭЛЛП
ПЗбЭЛЛ.ЛГЭ ЛЭЭЗЭПЭЭЭ ЭЭПЛЭГЭЭЭЛЭЭЭ ЗЛЭП
ЬЭГПЛП ЭГЭЧЭГЭЛЭЭЭЛЭЭЭ ЭЭЭЛЭЭЭ ЭГЭЧЭГЭЛЭЭЭЛЭЭЭ
ЬЛЭГЭЛЛ ЛЭЛ ПЗбЭЛЭ ЭЭЛЭЛЭЭЭЛЭЭЭ ЭГЭЧЭГЭЛЭЭЭЛЭЭЭ
ЛЭЛЛ. 1 ЗЭЬЭГЛЭЗЭЛЭЭЭЛЭЭЭ ЭЭЛЭЛЭЭЭЛЭЭЭ ЭЭЭЛЭЭЭ
ЛЭЛЛ ЬЛЭЬЭГЭЛОМ ЭЛЭЛЭЭЭЛЭЭЭ ЭЭЭЛЭЭЭ ЭЭЭЛЭЭЭ
ЭЭЭЛЭЭЭЛЭЭЭ ЭЭЭЛЭЭЭ

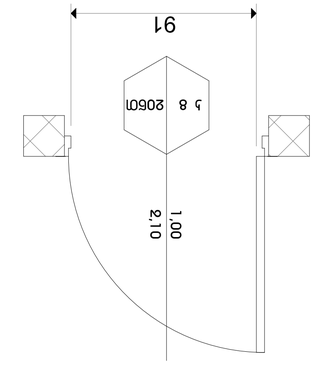

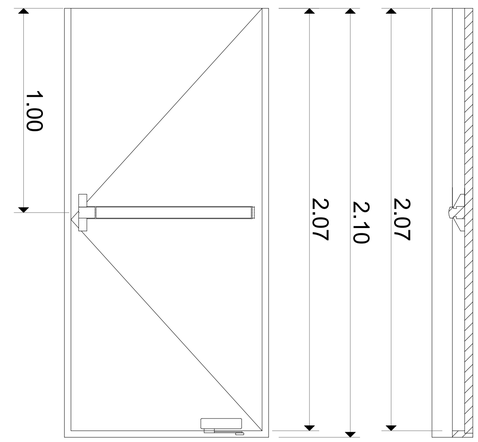

5 - 9

ЗЭНИ ЬФГЭНБСПЬ БЭГЯСЯЗ ЭПЭЬЬГЭЗПФ

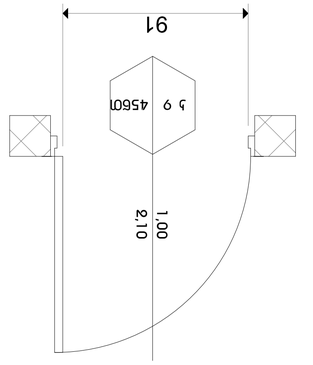

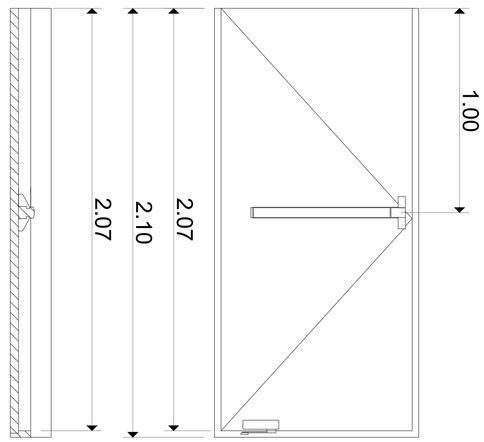

5 - 10

ЗЭНИ ЬФГЭНБСПЬ БЭГЯСЯЗ ЭПЭЬЬГЭЗПФ

ЗЭБПЗЭБЭ:

- ЬЭЬЬЭСГЭЯСЭПЬ. ЯЭФГЬЭЭЭПЬ ЭЬ ЭПЬЭЭЬЭСГЭЯСЭПЬ ЬЭЬЭ ЭЯЬЭЬЭЭСГЭЯСЭПЬ ЭЯЬЭЬЭЭСГЭЯСЭПЬ ЭЬ ЭПЬЭЭЬЭСГЭЯСЭПЬ ЬЭЬЭ

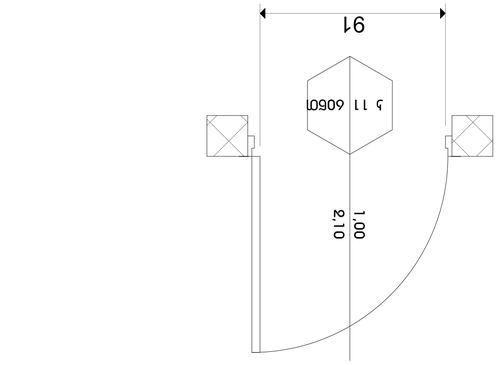

5 - 11

גבהים שונים בין מפלסים ובין גבהים שונים בתוך מפלס אחד

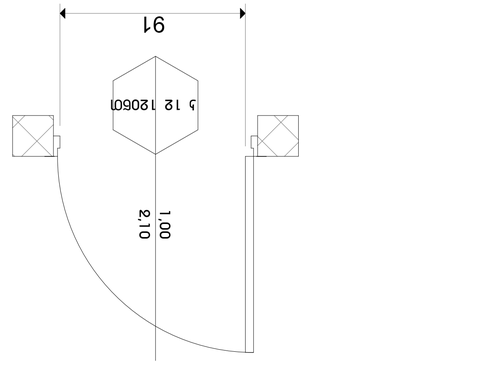

5 - 12

גבהים שונים בתוך מפלס אחד

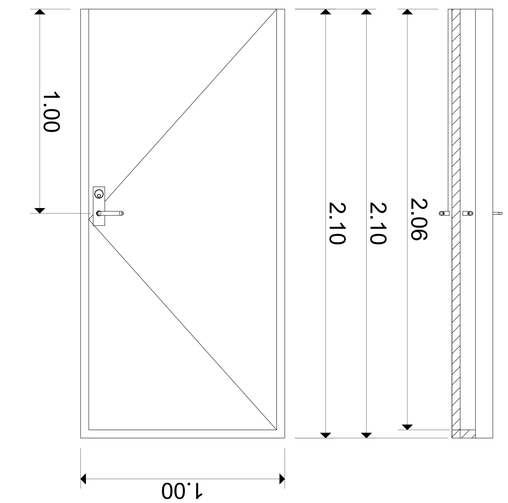

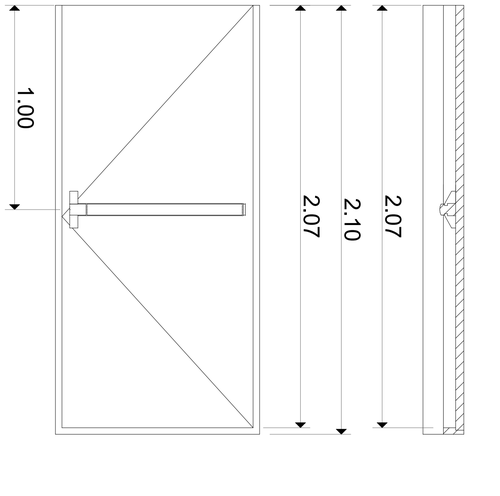

הערות:

- כל המידות הן בס"מ, אלא אם כן צוין אחרת.
- יש לבדוק את כל המידות במקום ולוודא התאמה מלאה לתכנון האדריכלי ולדרישות התקן הרלוונטיות לפני ביצוע העבודה.
- יש להקפיד על הוראות הבטיחות בעבודה ולהשתמש בציוד מגן אישי בעת ביצוע העבודה.
- הרוחב הנקי של מעבר חופשי לנכים לא יפחת מ 90 ס"מ.
- גובה ידית הדלת יהיה בין 90 ל 120 ס"מ מרצפת הגמר.
- הדלת תפתח בכיוון יציאה מהחדר ובמקרה הצורך תהיה ניתנת לפתיחה מבחוץ.
- הדלת תעמוד בדרישות התקן הישראלי לנגישות לנכים, ת"י 1918 חלק 1 ו-2, ובתקנות התכנון והבנייה (נגישות לבעלי מוגבלויות), התשע"ג-2013.
- הדלת תותקן על משקופים מתכווננים שיאפשרו התאמה לשונות בעובי הקירות.
- הדלת תצויד במנגנון סגירה עצמית איטית.
- הדלת תצויד בידית מסוג לחיצה או מנוף, בגובה של 100 ס"מ מרצפת הגמר.
- הדלת תצויד בסף נמוך או ללא סף כלל.
- הדלת תצויד בחומר אטימה לאורך כל היקף המשקוף.
- הדלת תצויד בזיגוג בטיחותי מחוסם בעובי 6 מ"מ לפחות.
- הדלת תצויד בפס ניגודיות בצבע שונה מצבע הדלת, ברוחב של 5 ס"מ לפחות, בגובה של 1.5 מ' מרצפת הגמר.
- הדלת תותקן במקום שיאפשר גישה נוחה ובטוחה לנכים, ללא מכשולים או סיכונים.
- הדלת תעמוד בדרישות כל דין רלוונטי אחר.

מידות:

1 דלת חד כנפית, רוחב 90 ס"מ, גובה 210 ס"מ, מסגרת אלומיניום בצבע כסף, זכוכית מחוסמת שקופה בעובי 6 מ"מ, ידית מנוף בגובה 100 ס"מ, סף נמוך בגובה 2 ס"מ, פס ניגודיות בצבע כתום בגובה 150 ס"מ.

2 דלת חד כנפית, רוחב 100 ס"מ, גובה 210 ס"מ, מסגרת אלומיניום בצבע שחור, זכוכית מחוסמת שקופה בעובי 6 מ"מ, ידית לחיצה בגובה 100 ס"מ, ללא סף, פס ניגודיות בצבע לבן בגובה 150 ס"מ.

תכולת הגיליון:

בניה ציבורית - מחלקת

בניה ציבורית

N

0 1 2 3 4 5

მისაწვდომი ტუალეტი საოფისე ერთეულში   ოფისი# 1, 13.

ხელსაბანის მდებარეობა

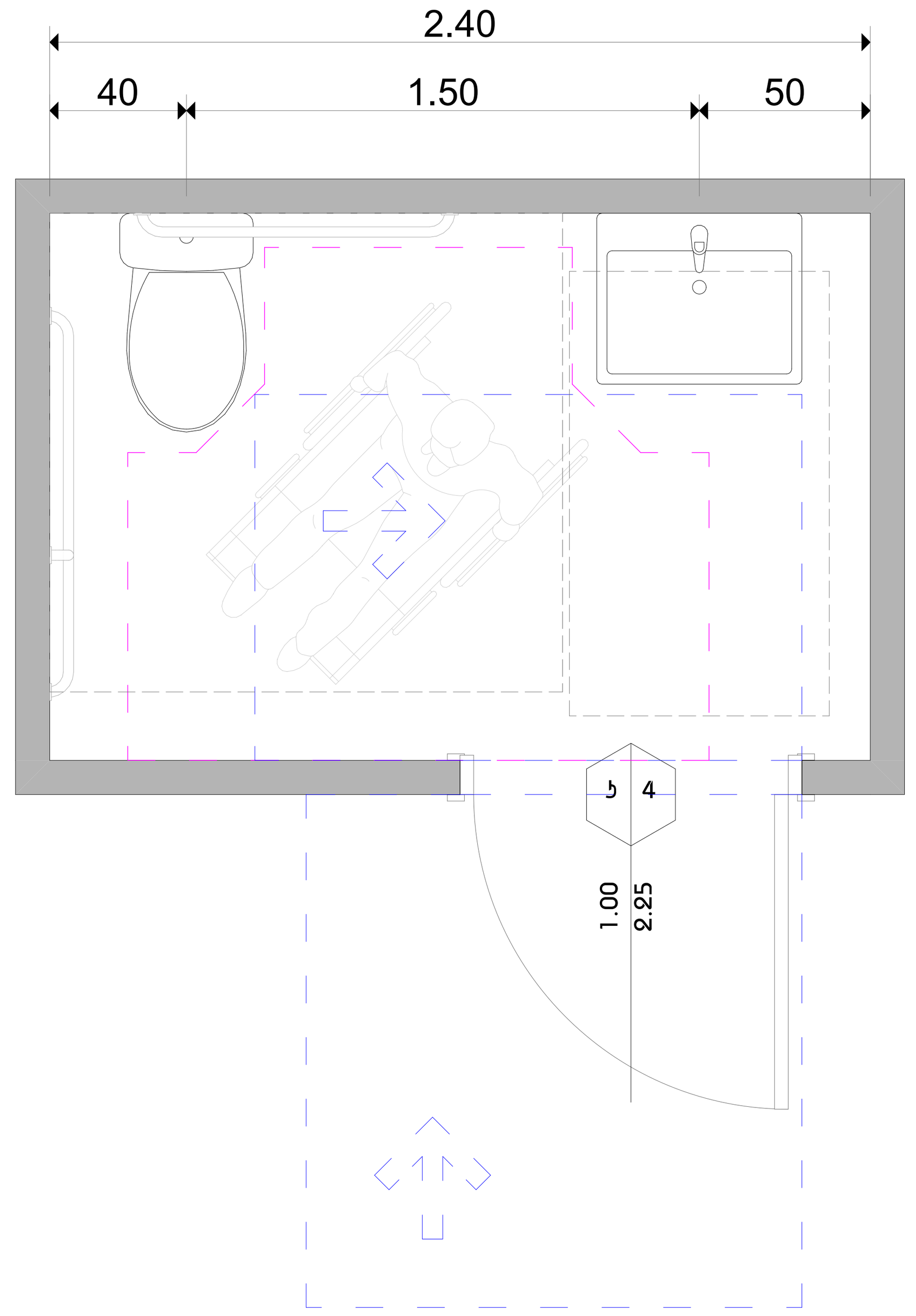

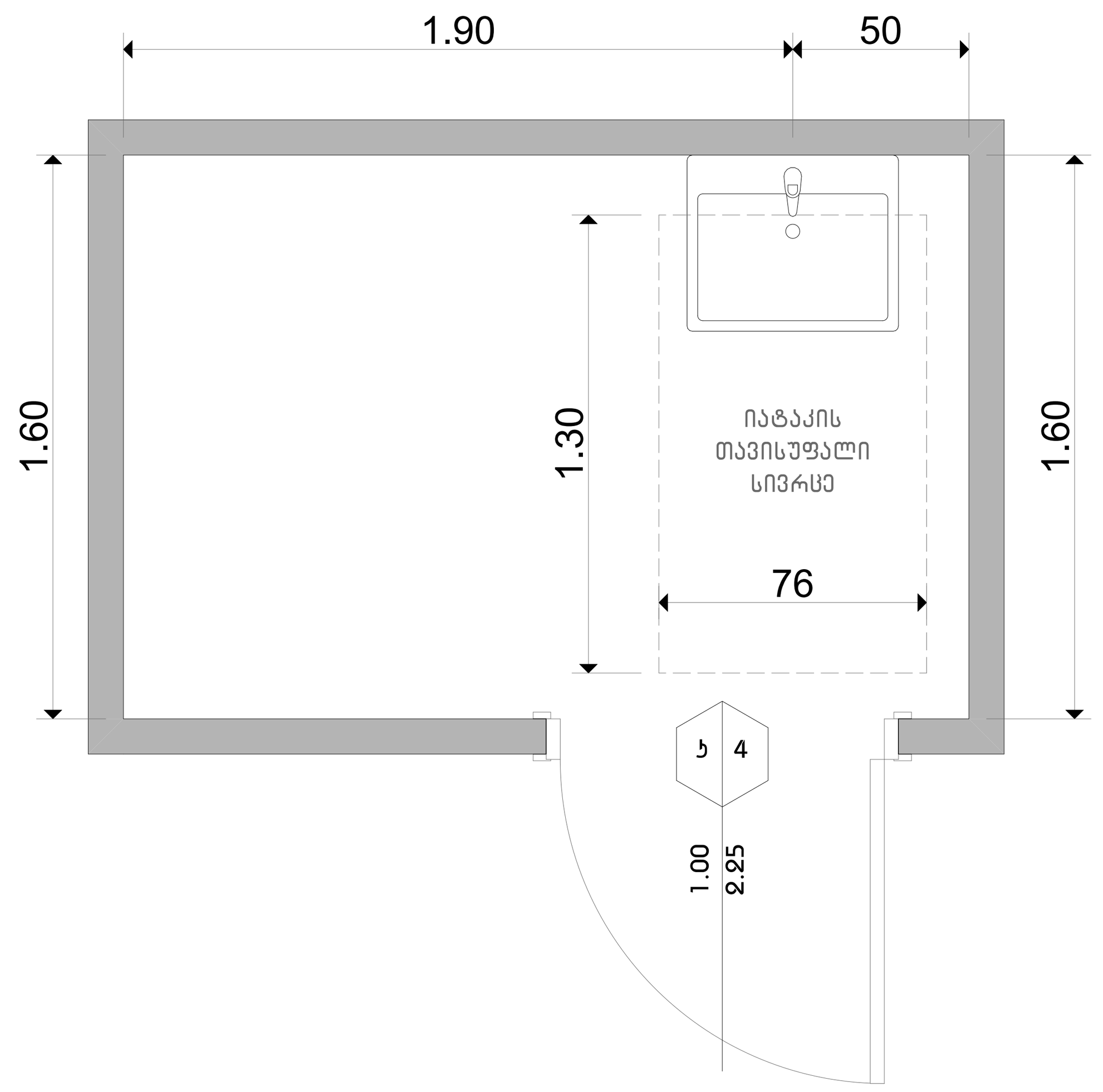

ხელსაბანის სიმაღლე

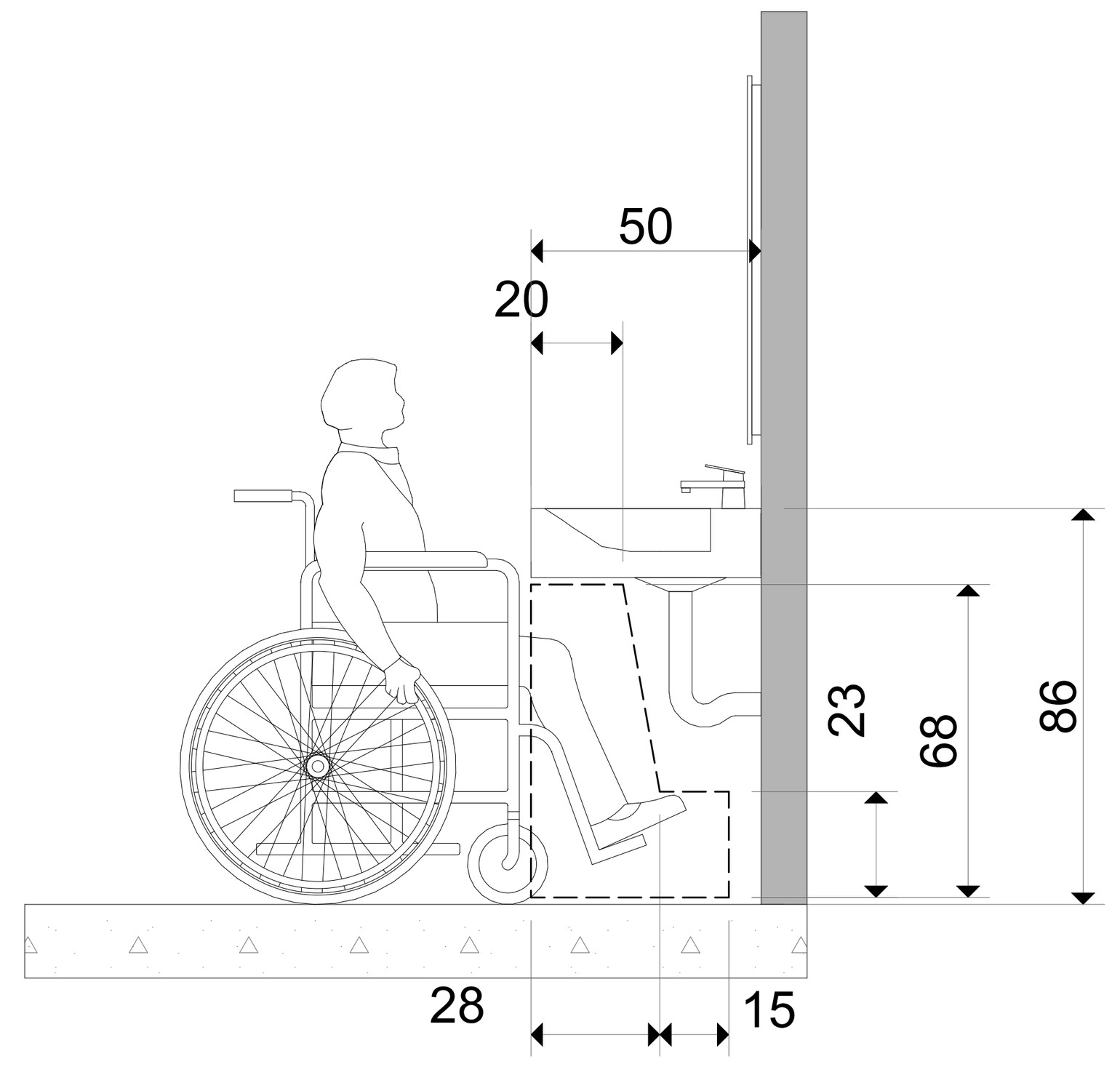

უნიტაზის მდებარეობა

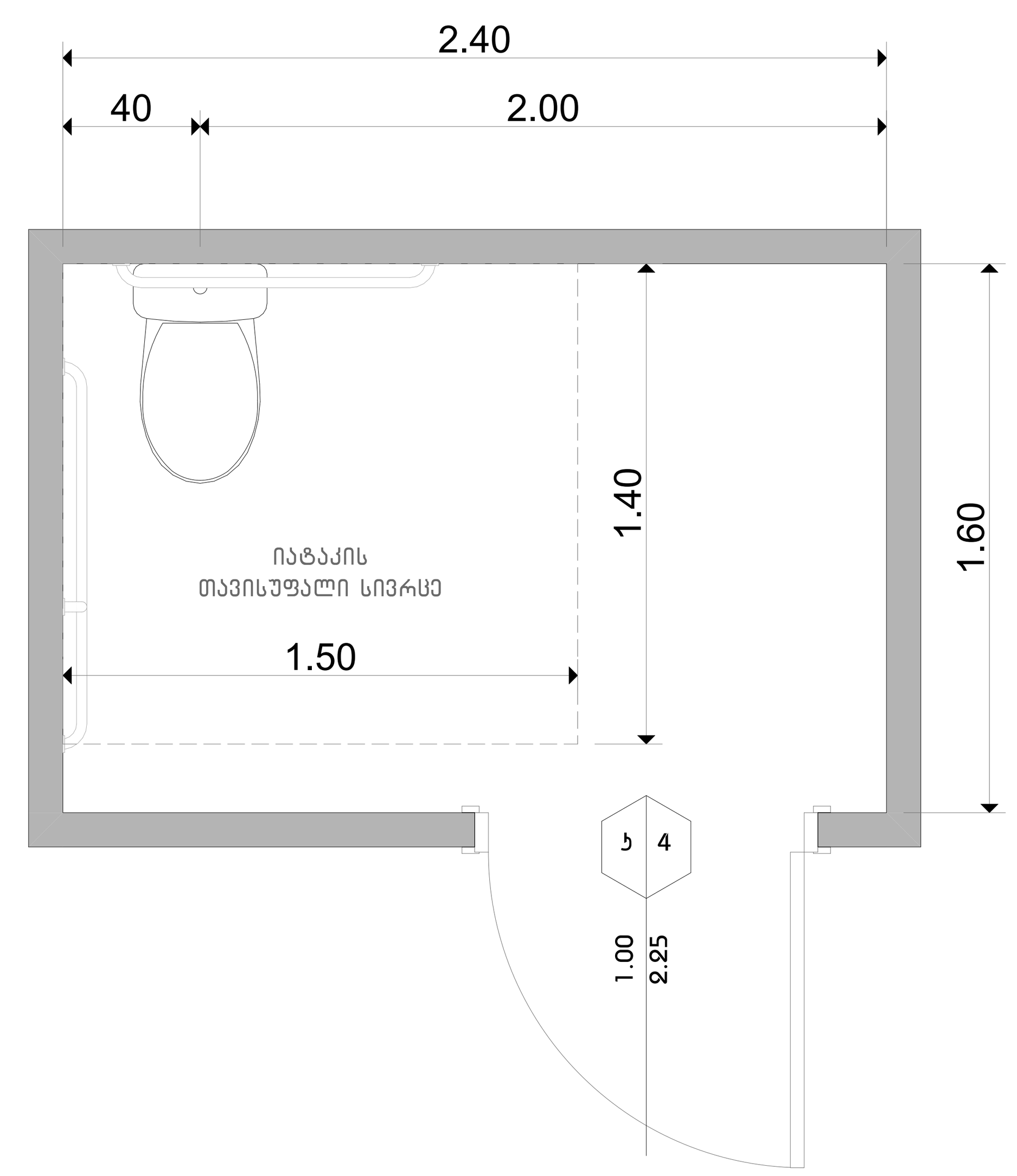

უნიტაზისა და ხელმოსაჭიდი ძელების (საჭიროების შემთხვევაში) მდებარეობა

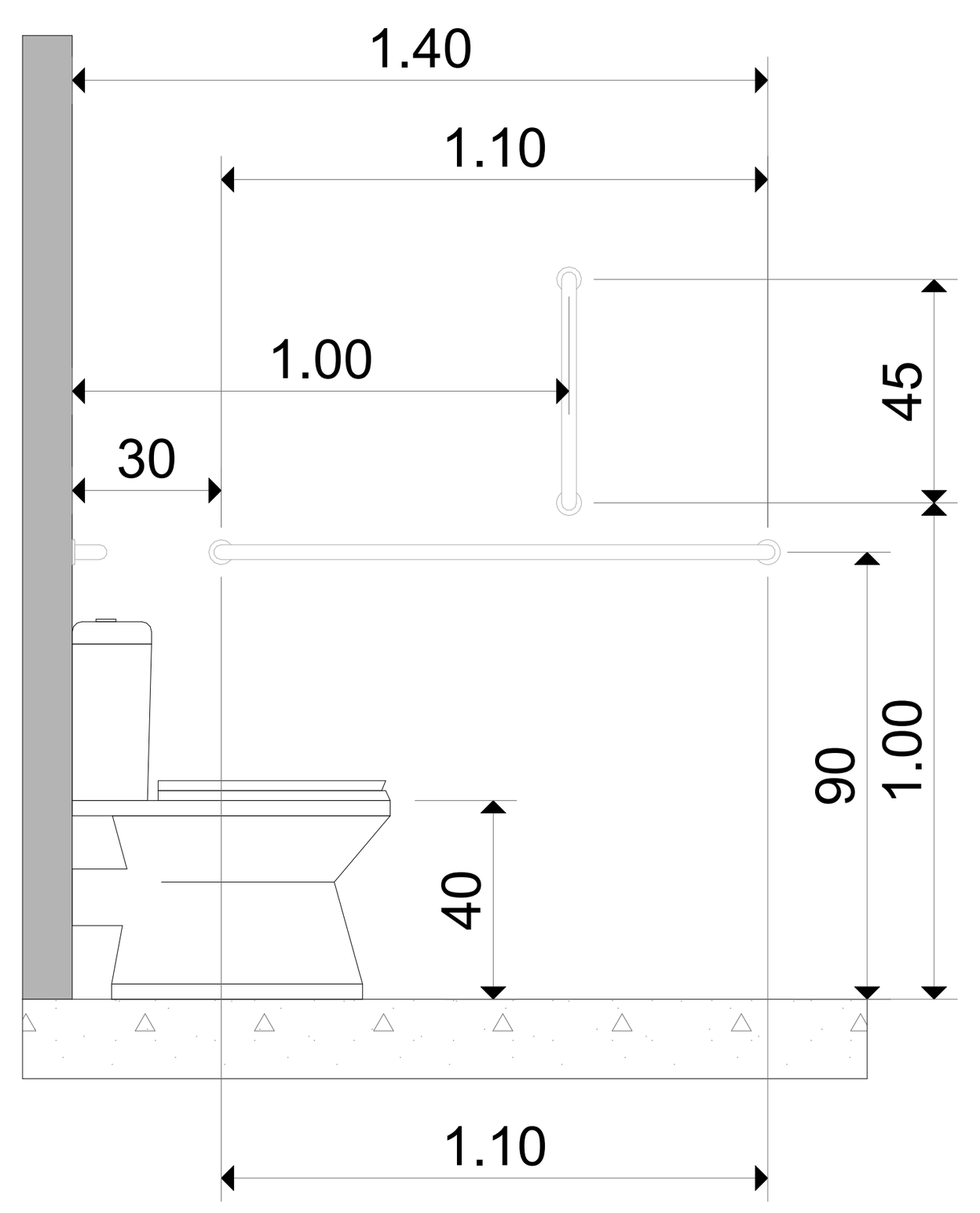

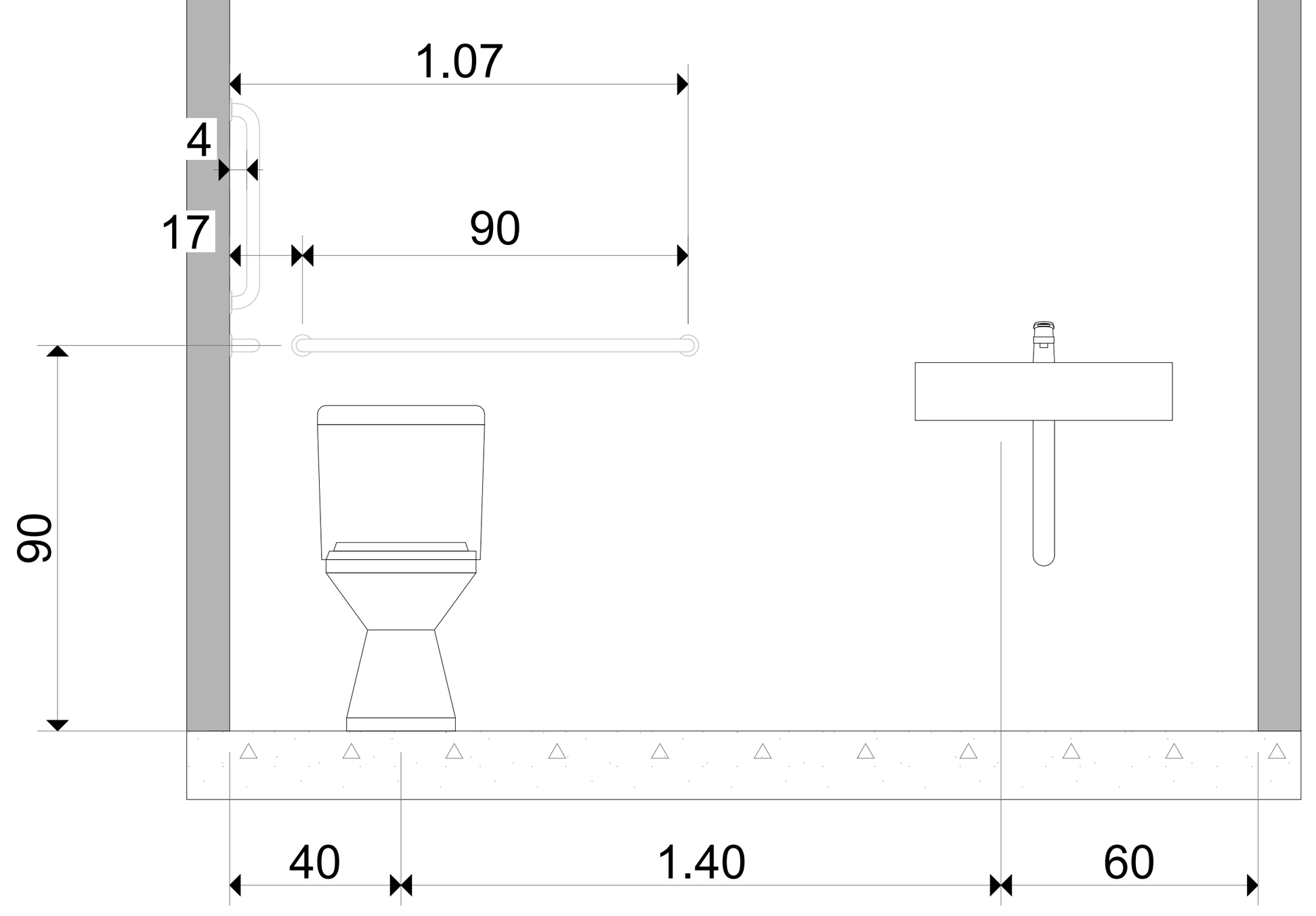

თავისუფალი სივრცე კართან მანევრირებისთვის
ანჯამიანი კარი
წინიდან მისაწვდომი - მიწოლით გაღება

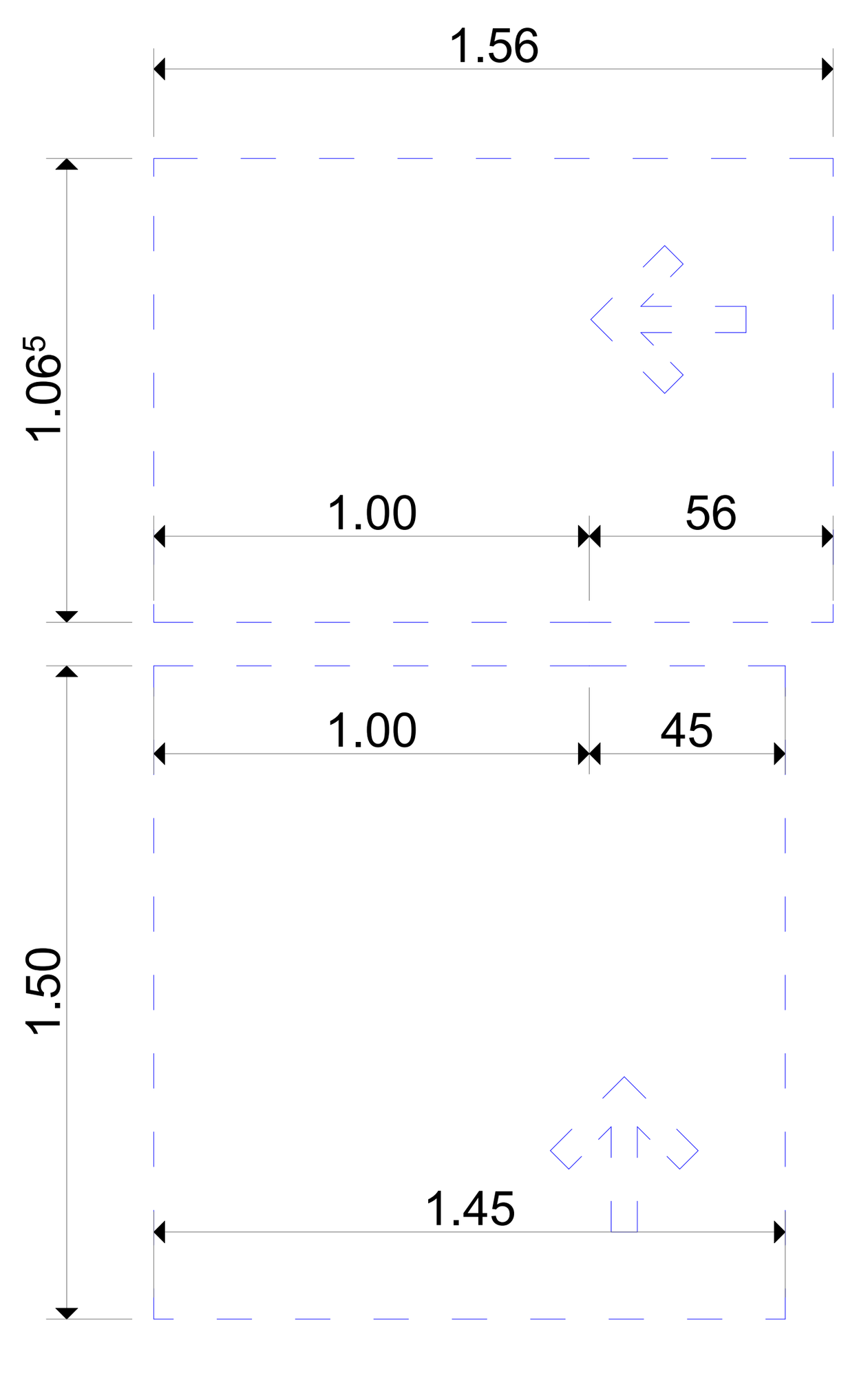

მოსატრიალებელი სივრცე
ვარიანტი 2

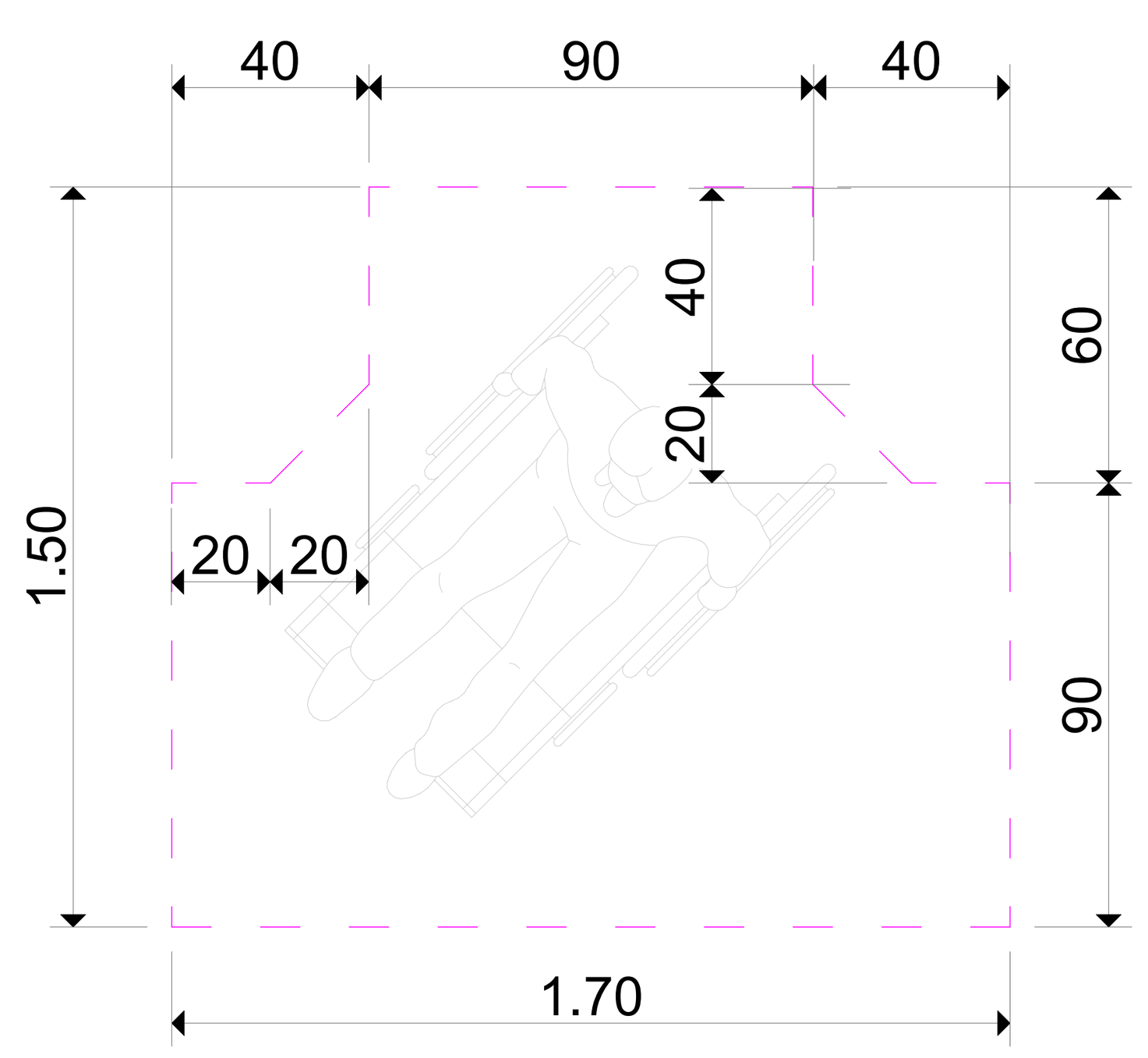

საცხოვრებელი სახლი
დიდ დიღომში

ნახაზის დასახელება

მისაწვდომი ტუალეტი საოფისე ერთეულში

გეგმა

N

მასშტაბი 1:25

0 1 2 3 4 5

მისაწვდომი ტუალეტი საოფისე ერთეულში ოფისი # 5, 7, 10, 12, 16, 19, 20.

ხელსაბანის მდებარეობა

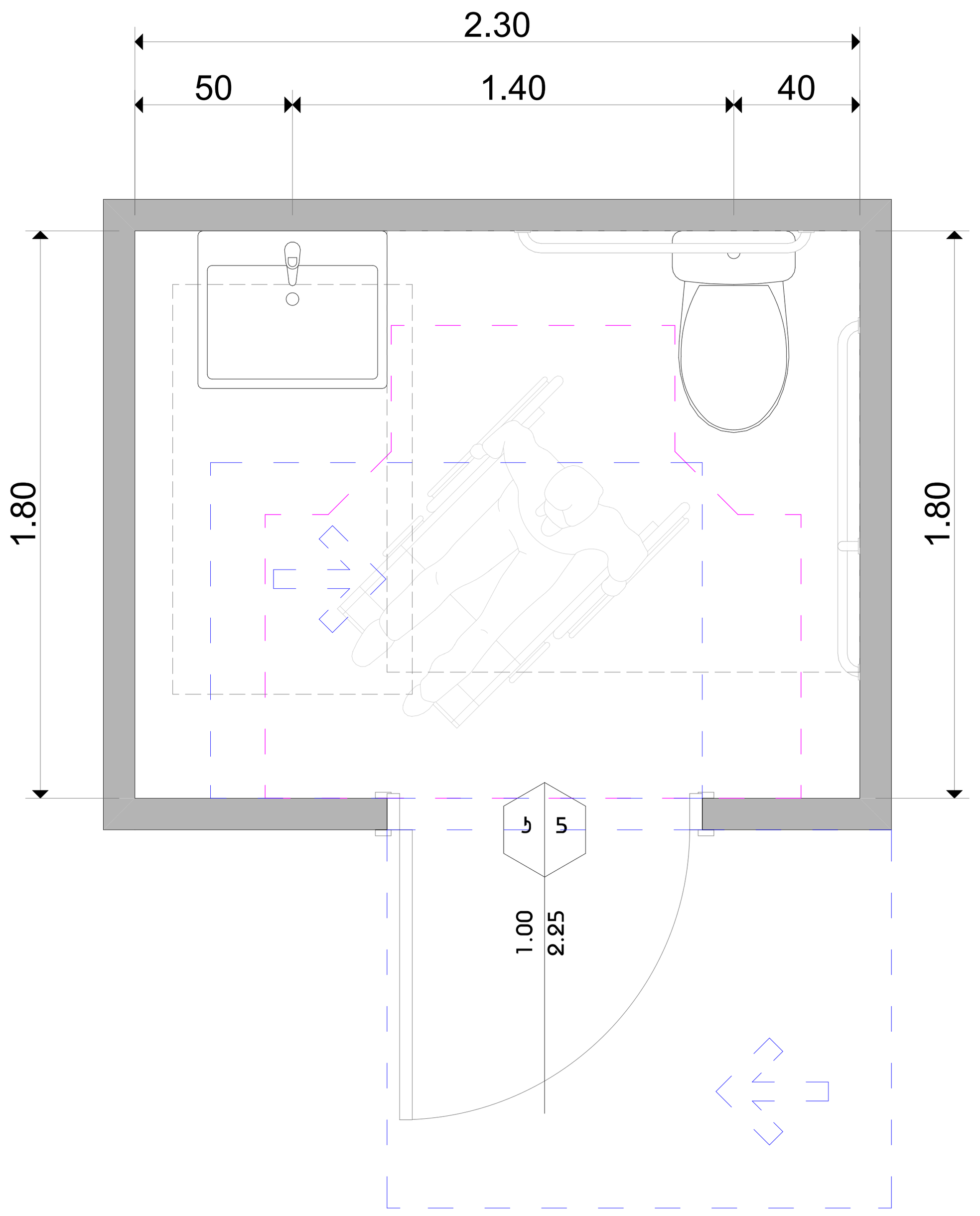

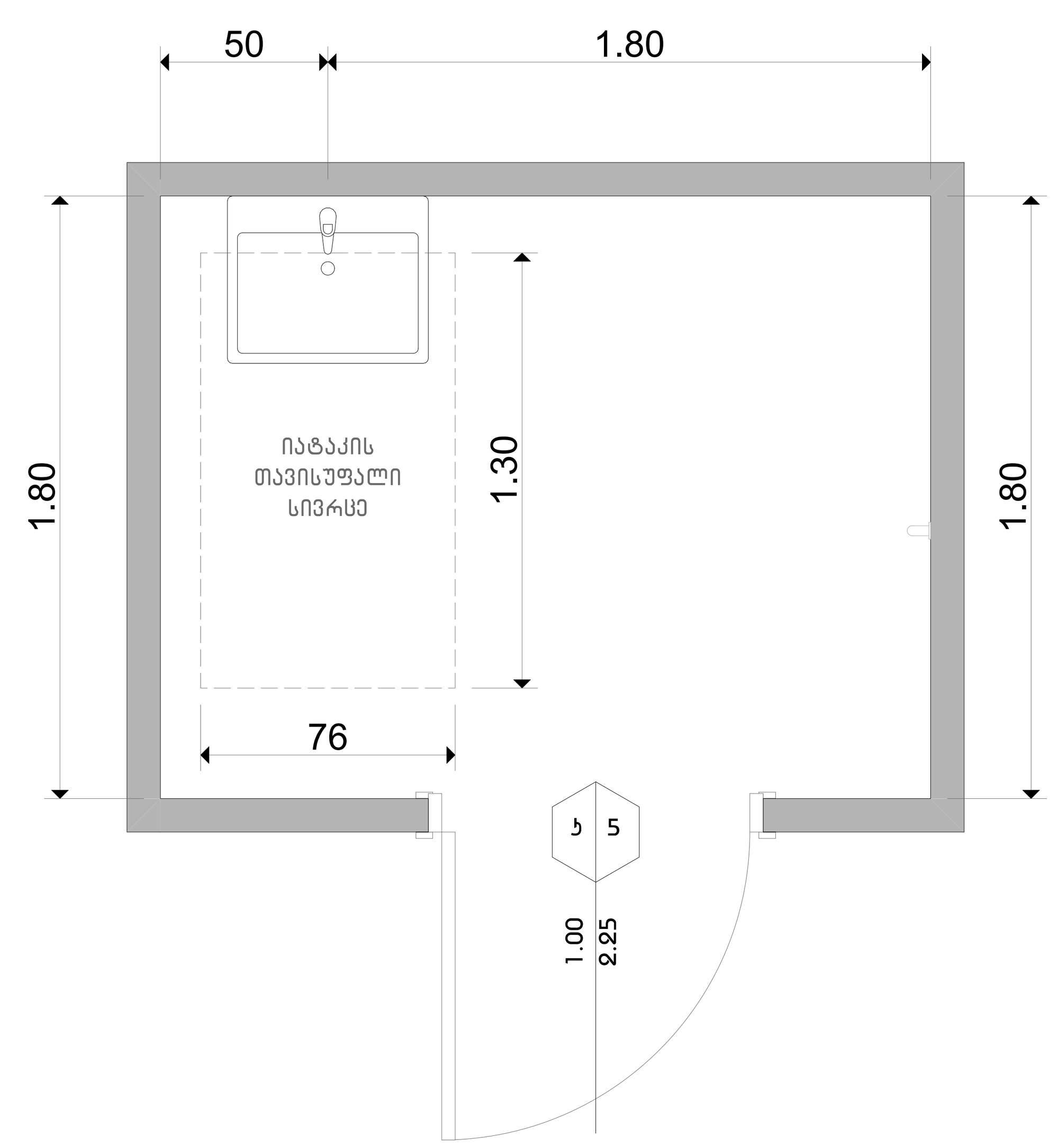

ხელსაბანის სიმაღლე

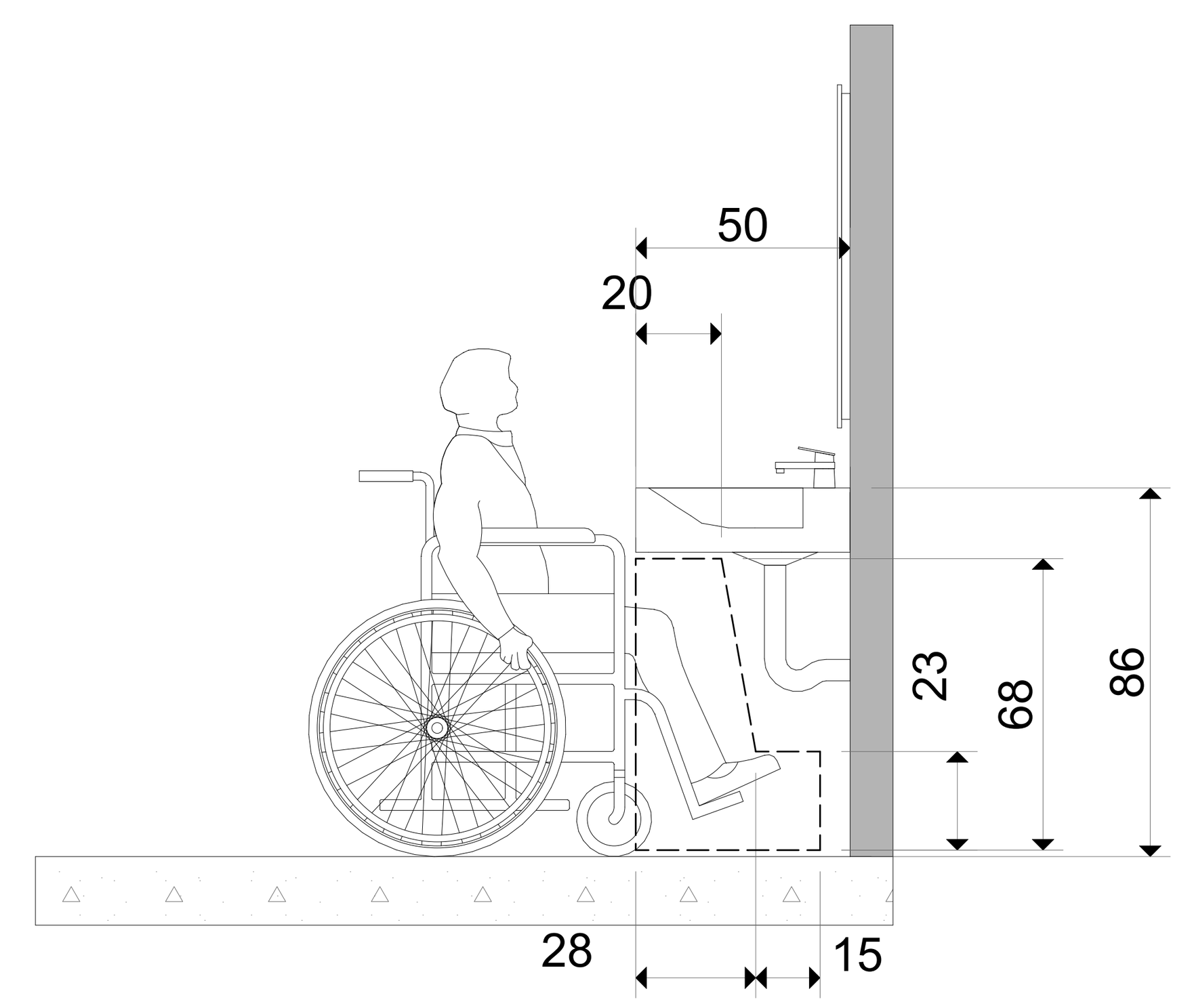

უნიტაზის მდებარეობა

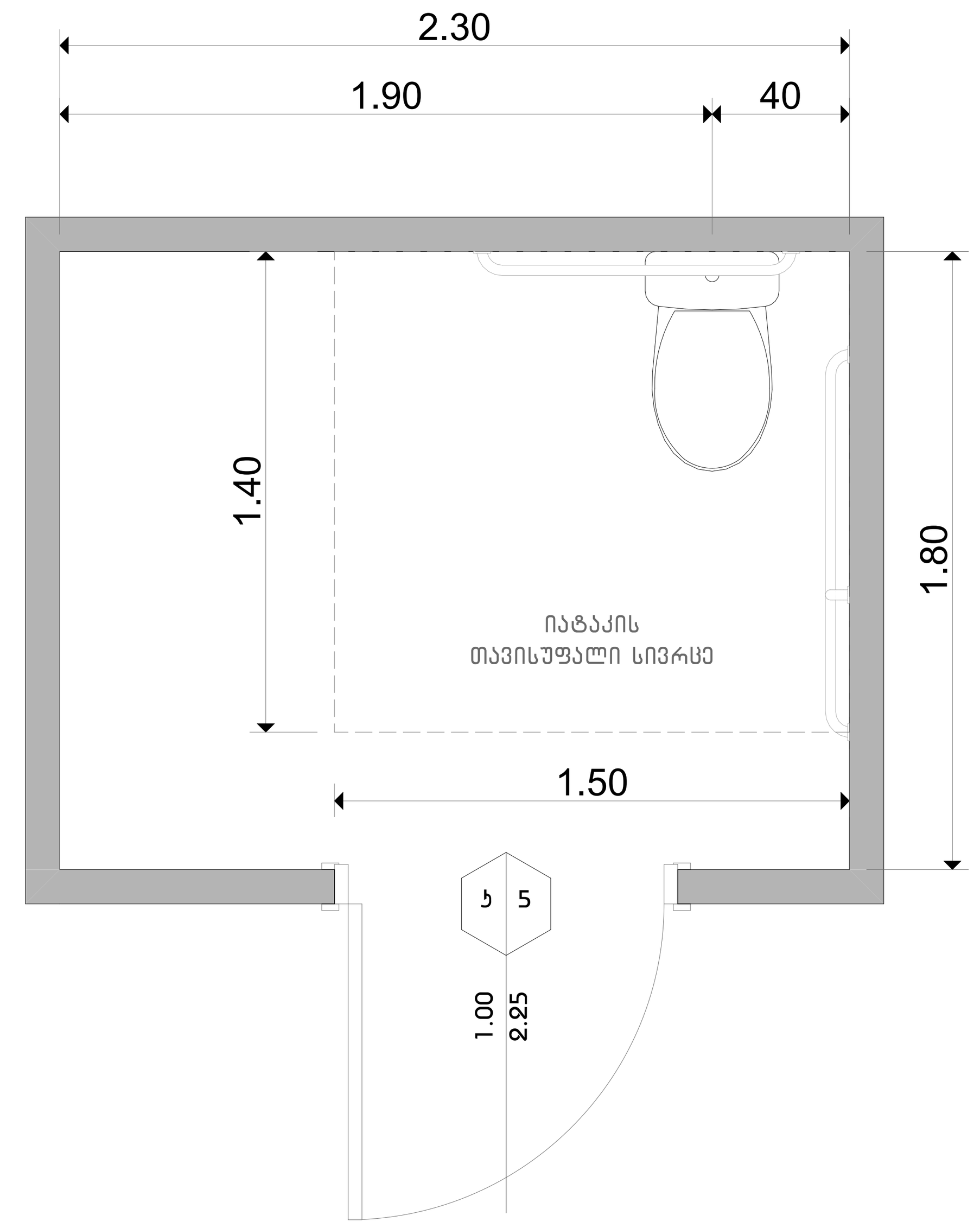

უნიტაზისა და ხელმოსაჭიდი ძელების (საჭიროების შემთხვევაში) მდებარეობა

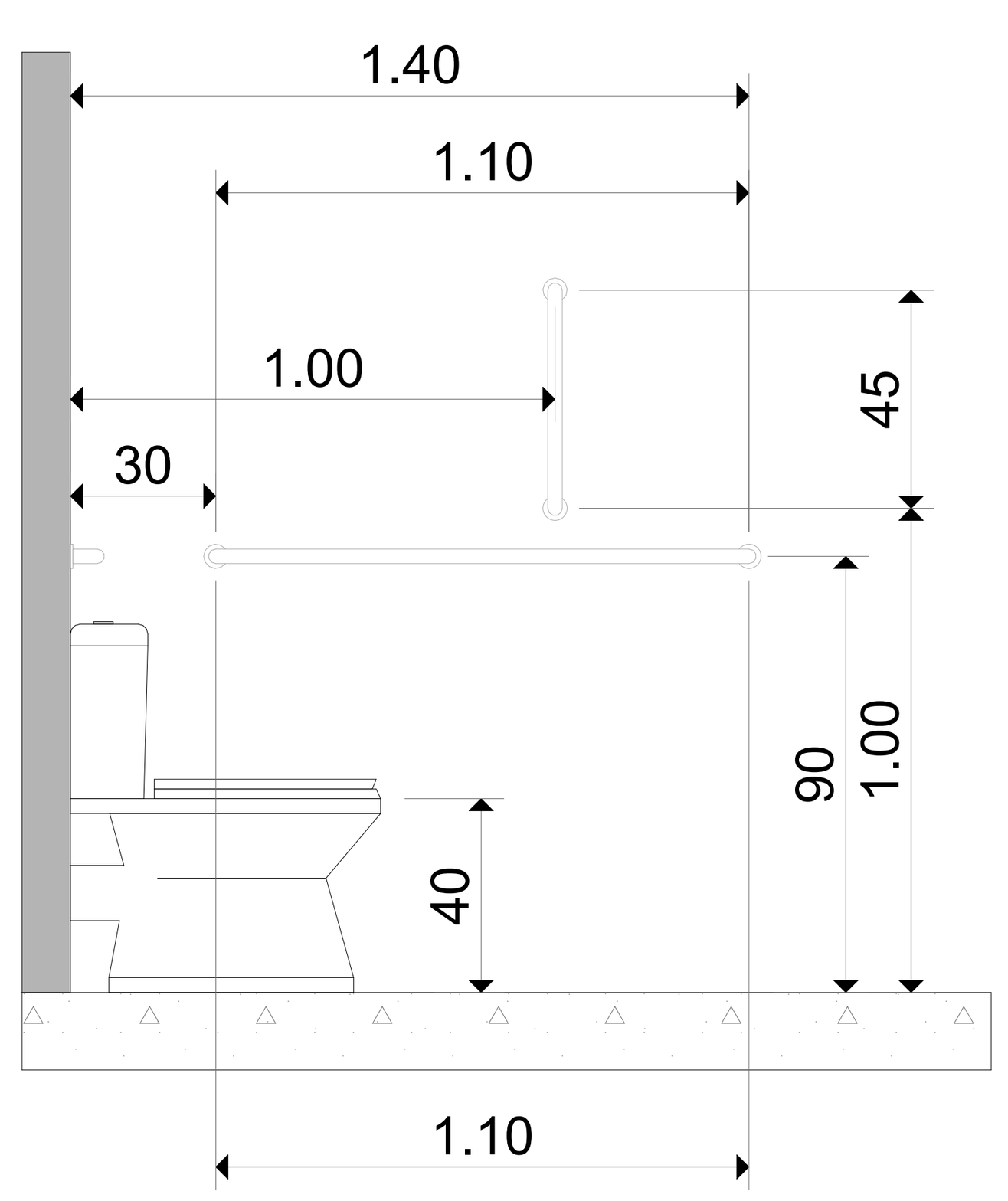

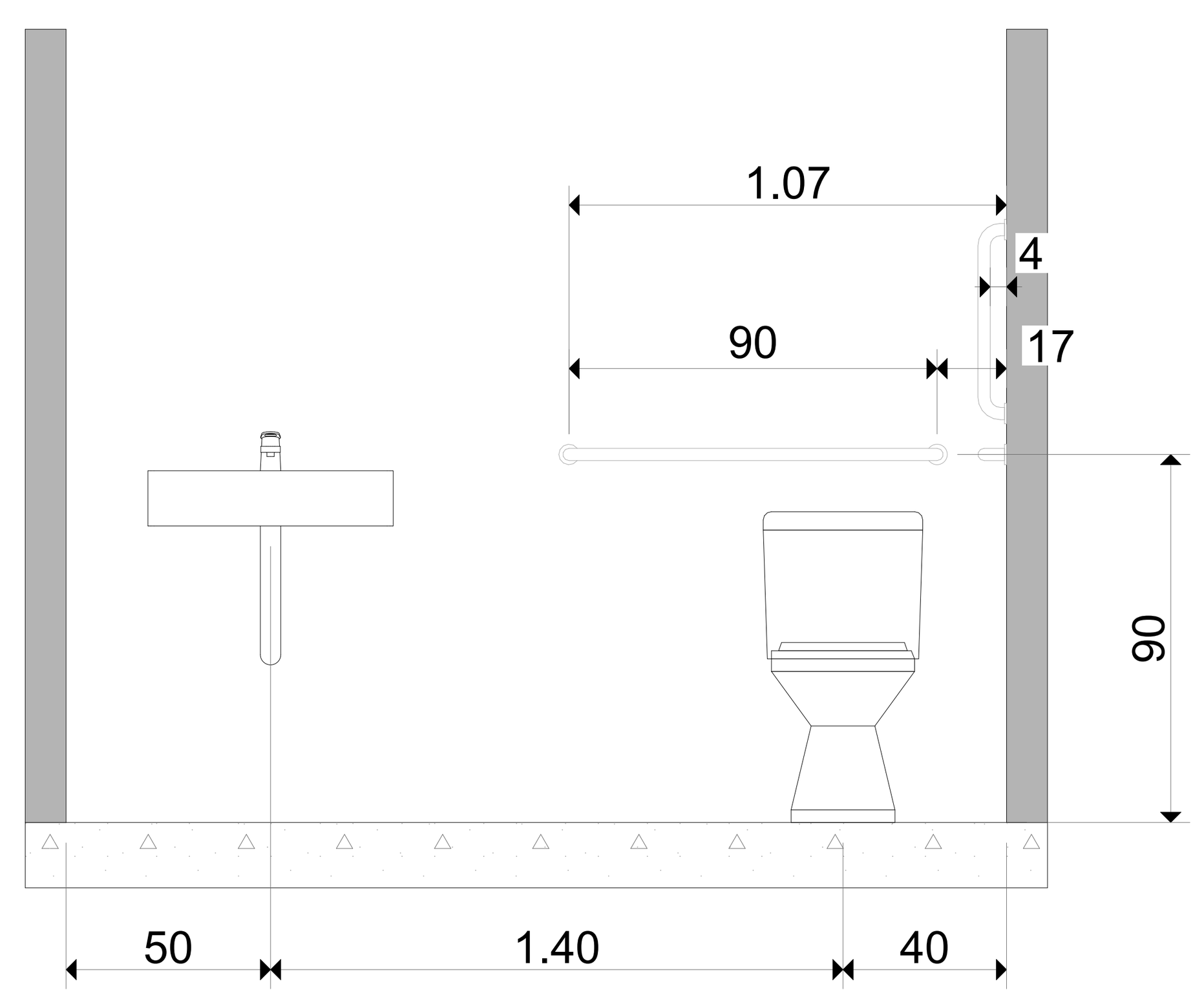

თავისუფალი სივრცე კართან მანევრირებისთვის
ანჯამიანი კარი
წინიდან მისაწვდომი - მინოლით გაღება

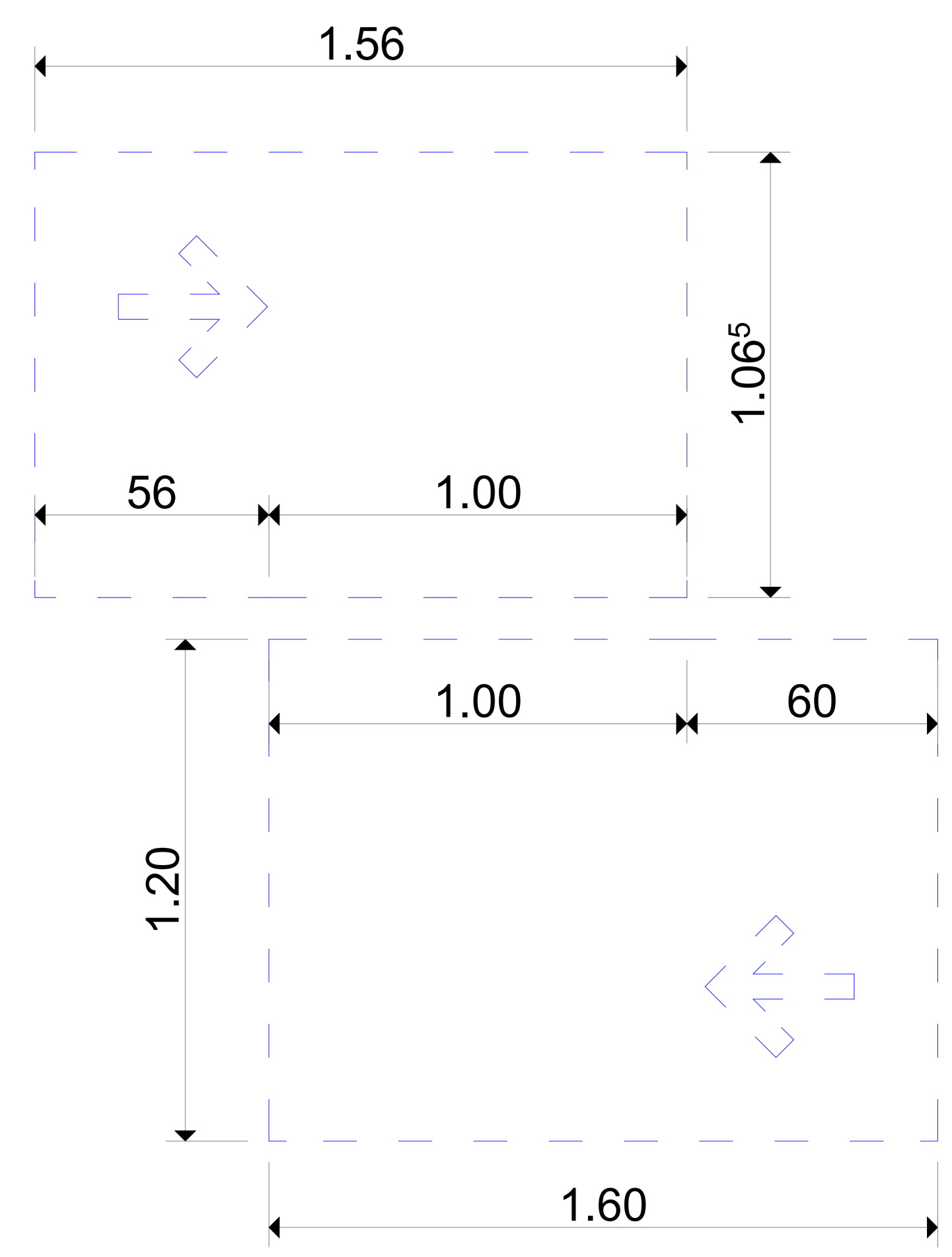

მოსატრიალებელი სივრცე
ვარიანტი 2

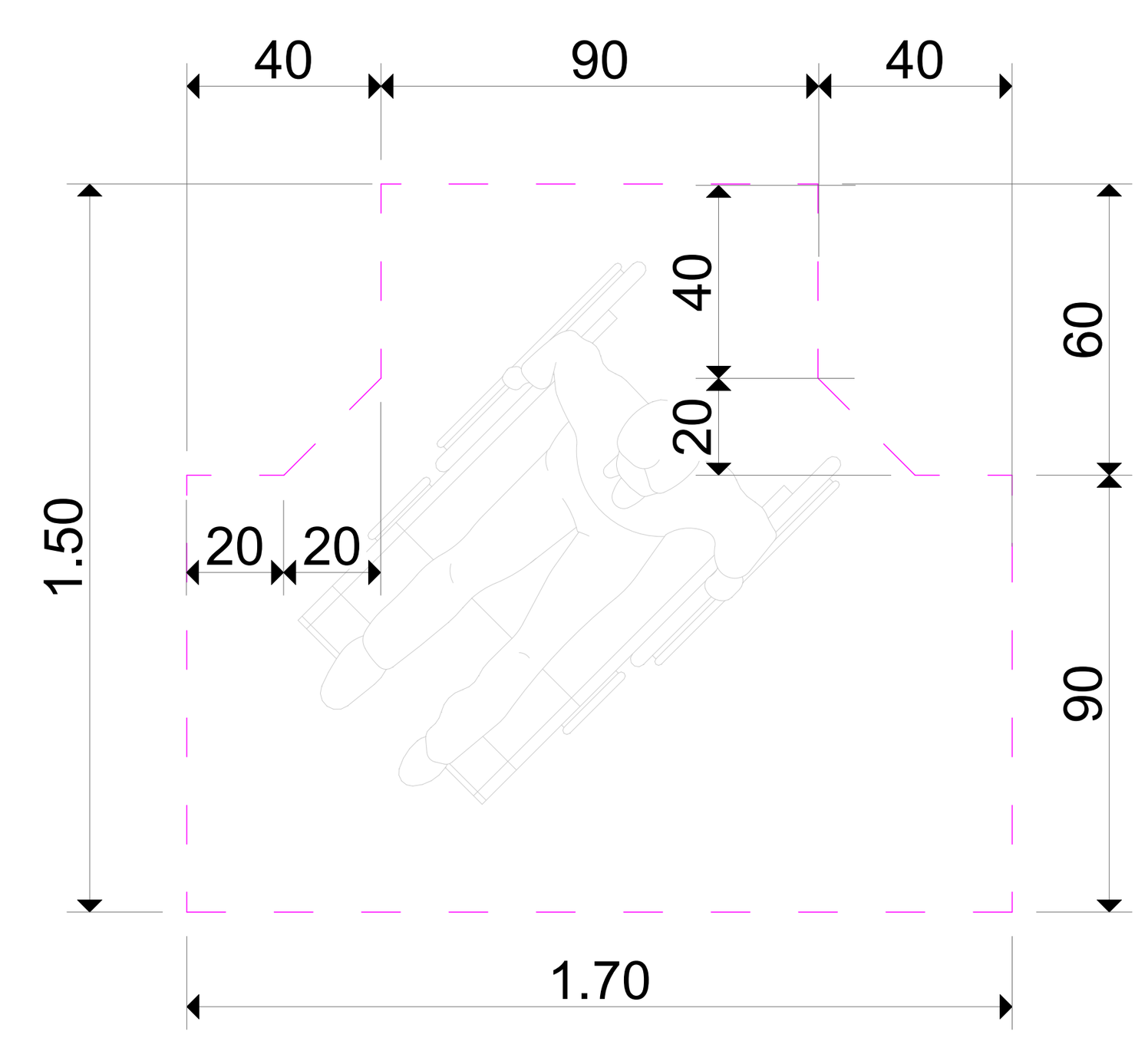

საცხოვრებელი სახლი
დიდ დიღომში

ნახაზის დასახელება

მისაწვდომი ტუალეტი საოფისე ერთეულში

გეგმა

N

მასშტაბი 1:25

0 1 2 3 4 5

მისანვდომი ტუალეტი საოფისე ეთთეულში ოფისი # 3, 4, 8, 9, 17, 18.

უნიტაზის მდებარეობა

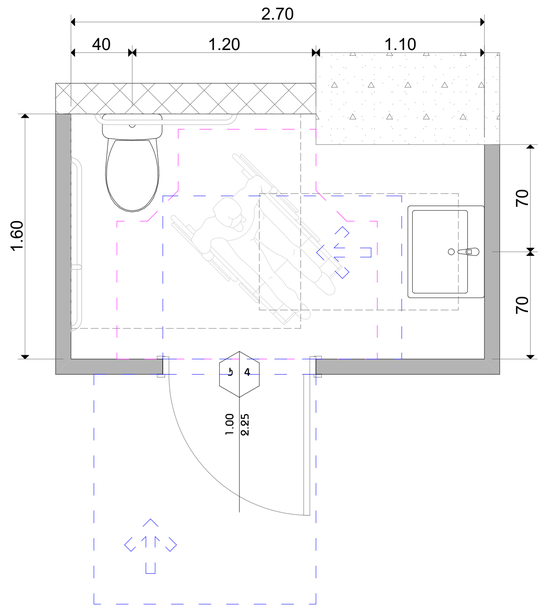

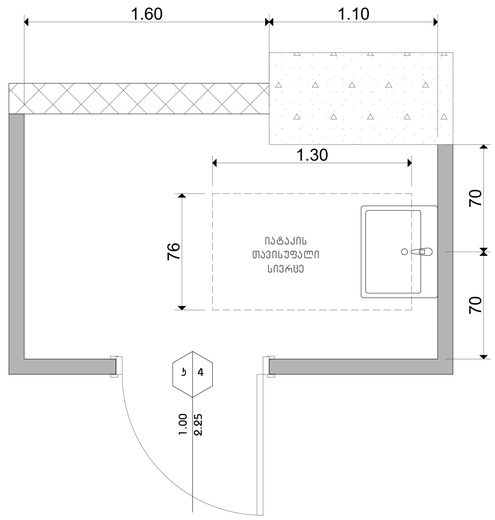

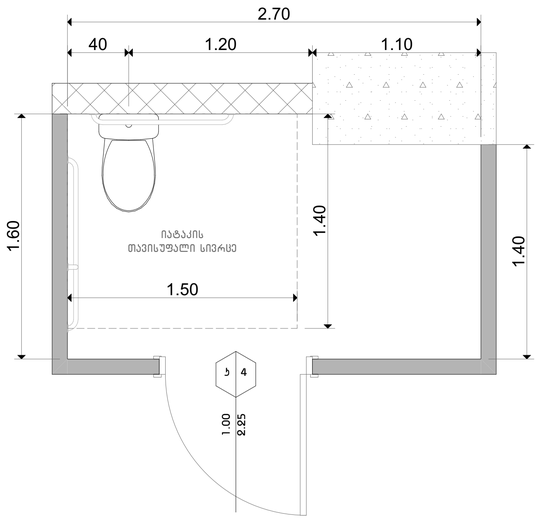

ხელსაბანის სიმაღლე

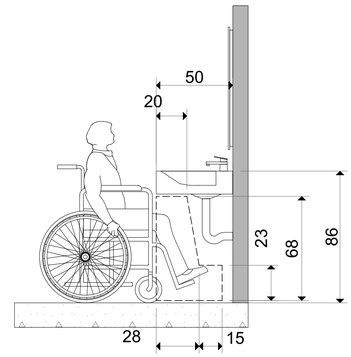

უნიტაზისა და ხელმოსაჭიდი ძელების (საჭიროების შემთხვევაში) მდებარეობა

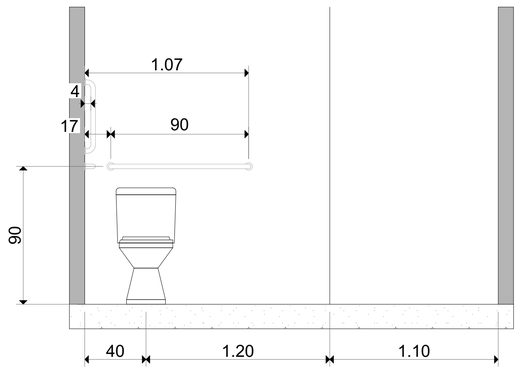

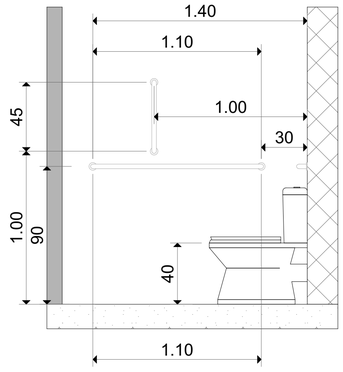

თავისუფალი სივრცე ჯიხთან მანევრირებისთვის ანჯამიანი ჯიხი
წინიდან მისანვდომი - მიწოლით გაღება

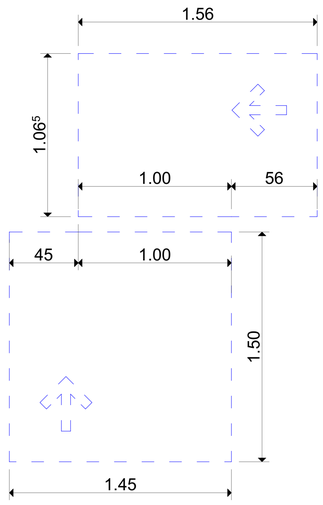

მოსატხიაღებელი სივრცე
ვარიანტი 2

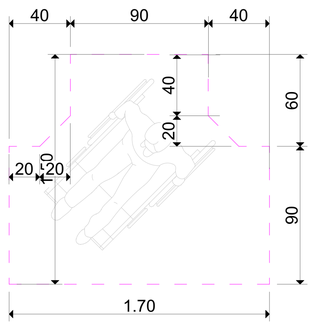

სასწორებელი სახლი
ღიე ცილობები

მისანვდომი ტუალეტი საოფისე ეთთეულში

გეგმა

N

მასშტაბი 1:25
0 1 2 3 4 5

მისაწვდომი ტუალეტი საოფისე ეზოებში ოფისი # 6, 11, 15.

ხელსაბანის მდებარეობა

ხელსაბანის სიმაღლე

უნიტაზის მდებარეობა

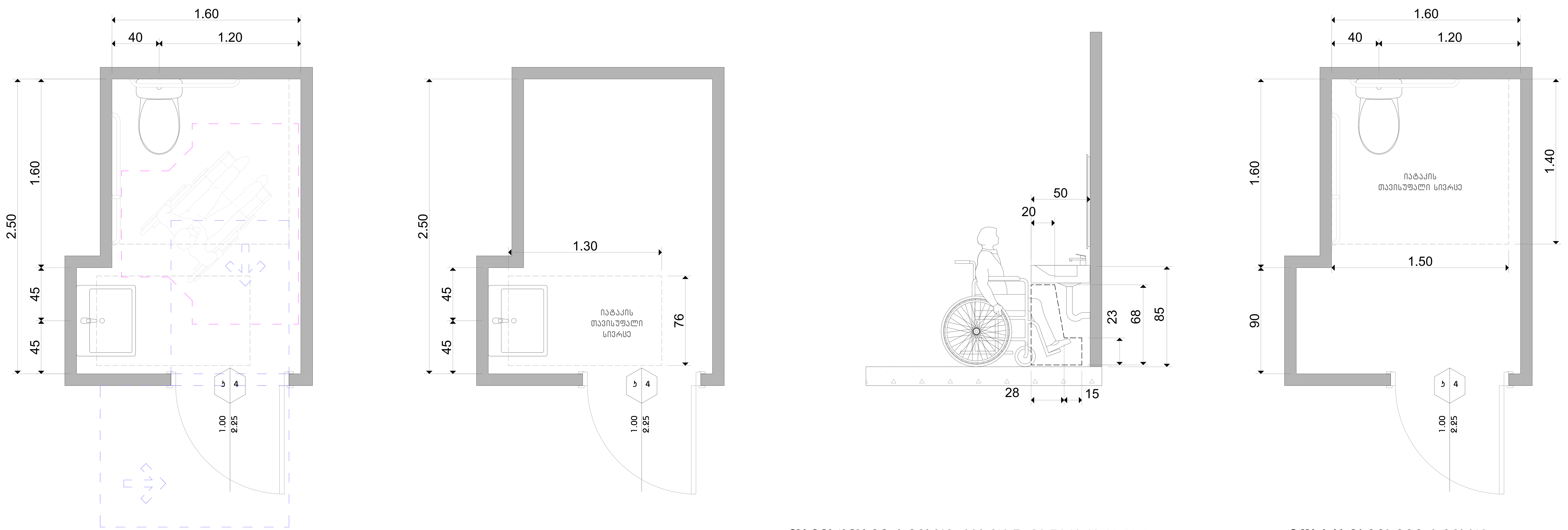

თავისუფალი სივრცე კართან მანევრირებისთვის

ანჯამიანი კარი

წინიდან მისაწვდომი - მიწოლით გაღება

მოსატრიალებელი სივრცე

ვარიანტი 2

უნიტაზისა და ხელმოსაჭიდი ძელების (საჭიროების შემთხვევაში) მდებარეობა

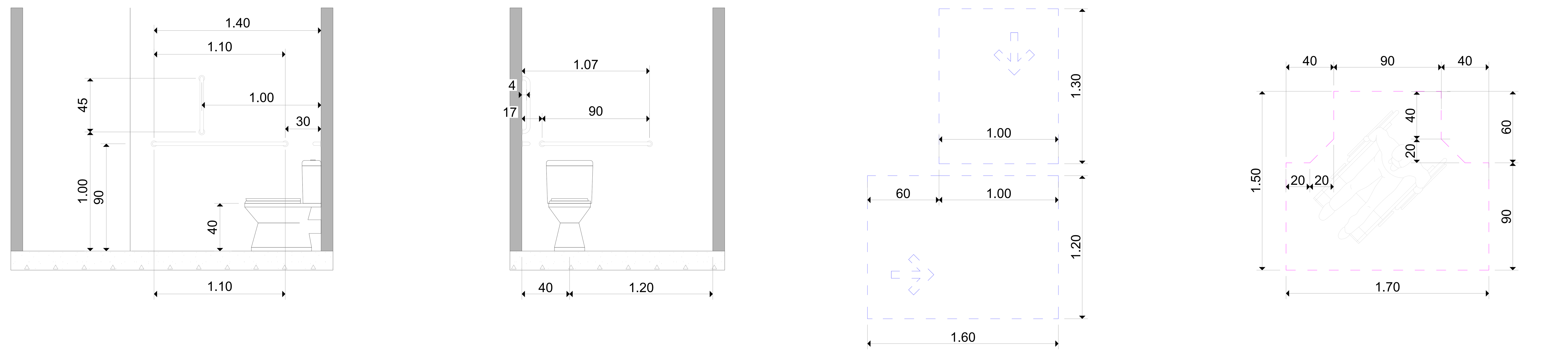

საცხოვრებელი სახლი
დიდ დიღომში

ნახაზის დასახელება

მისაწვდომი ტუალეტი საოფისე ეზოებში

გეგმა

N

მასშტაბი 1:25

0 1 2 3 4 5

მისაწვდომი ტუალეტი საოფისე ეზოებში ოფისი # 6, 11, 15.

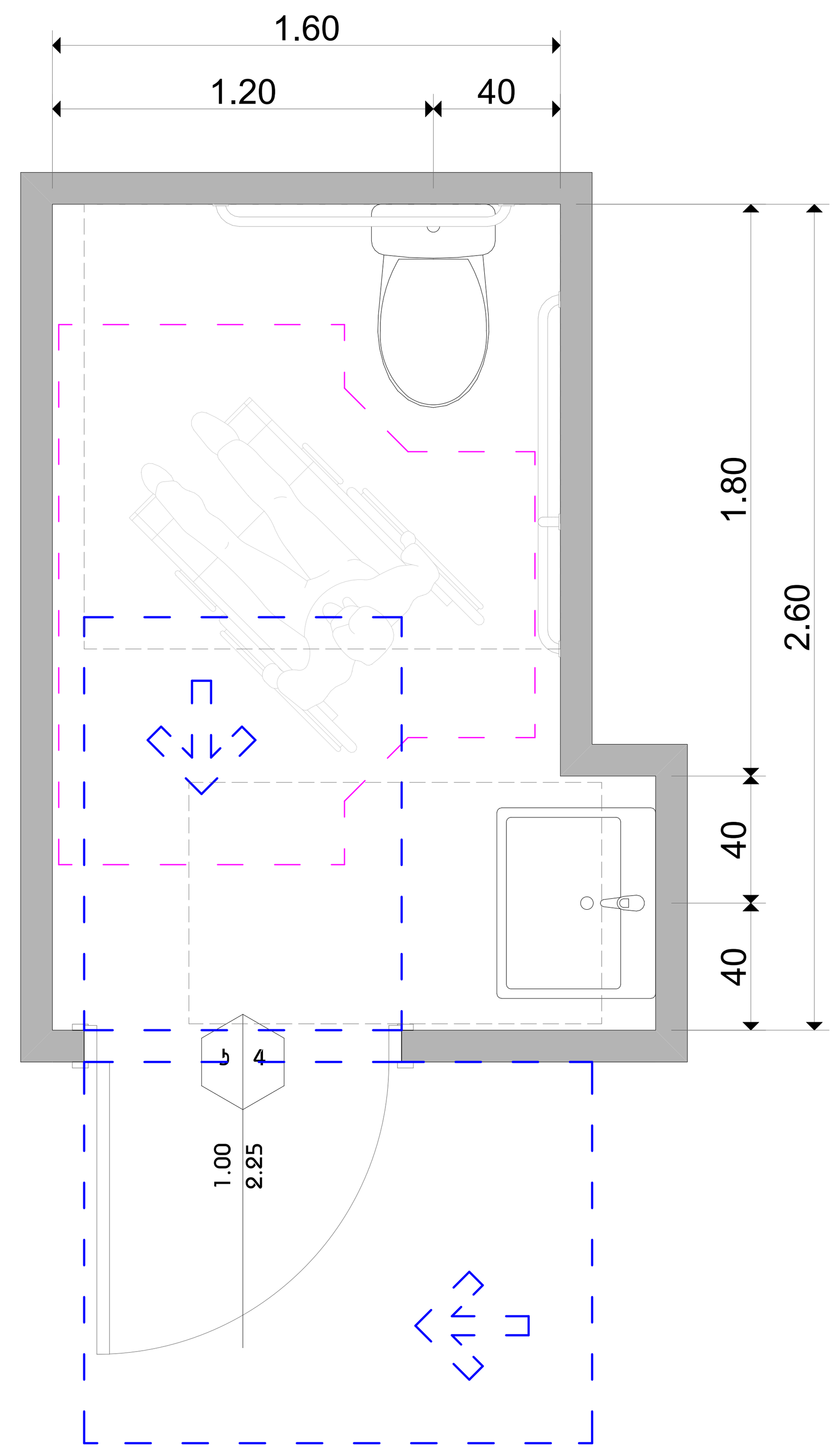

ხელსაბანის მდებარეობა

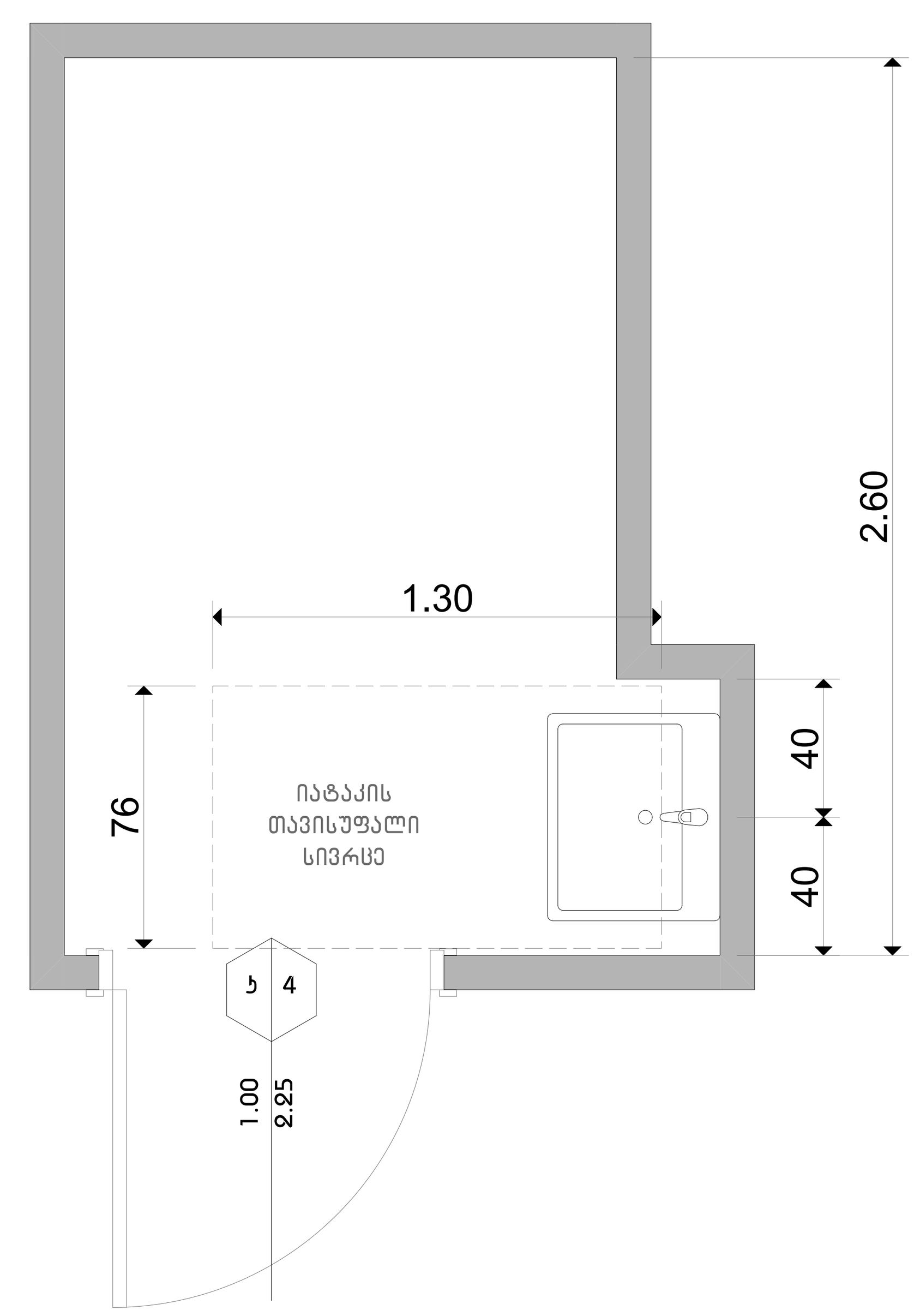

ხელსაბანის სიმაღლე

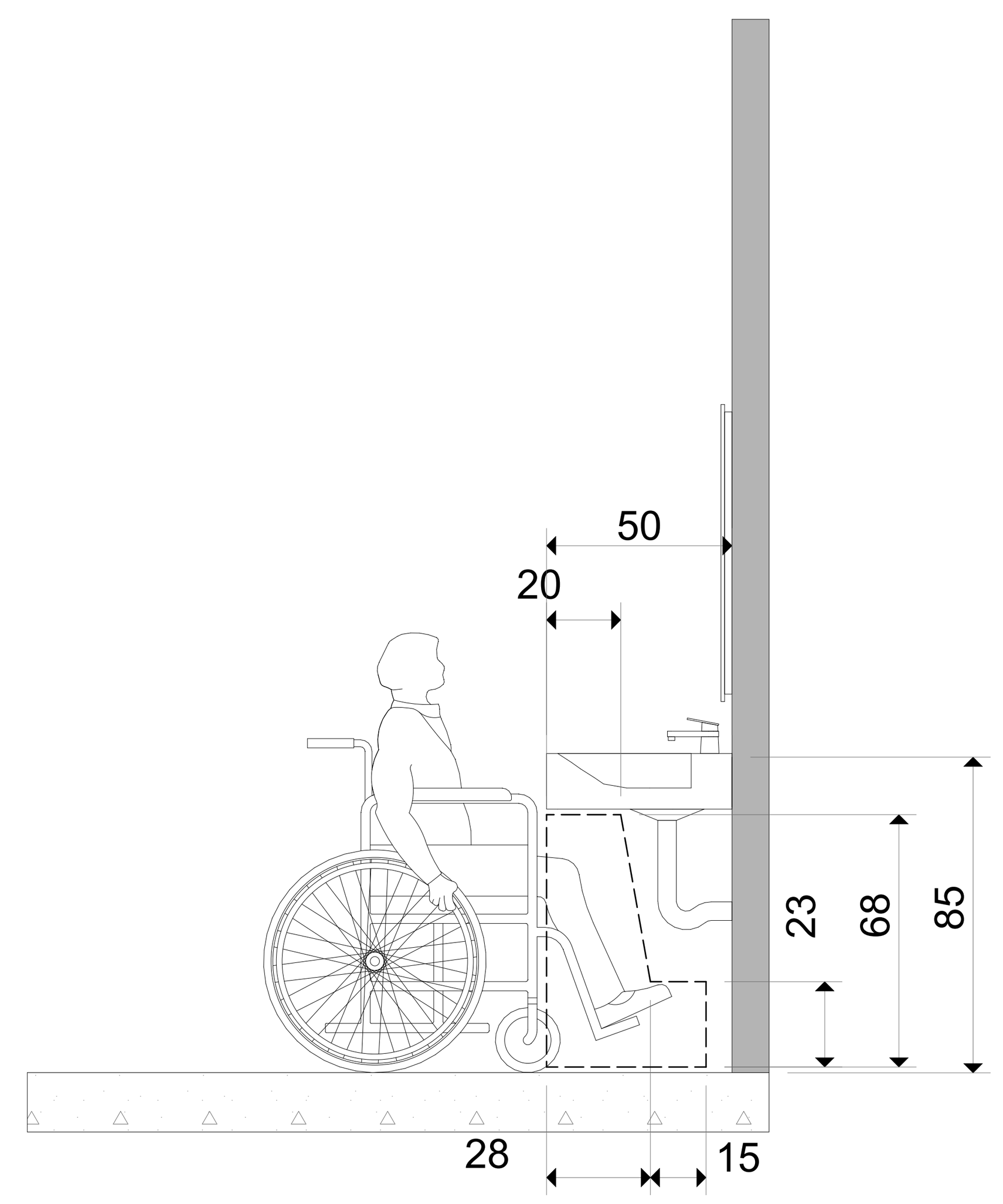

უნიტაზის მდებარეობა

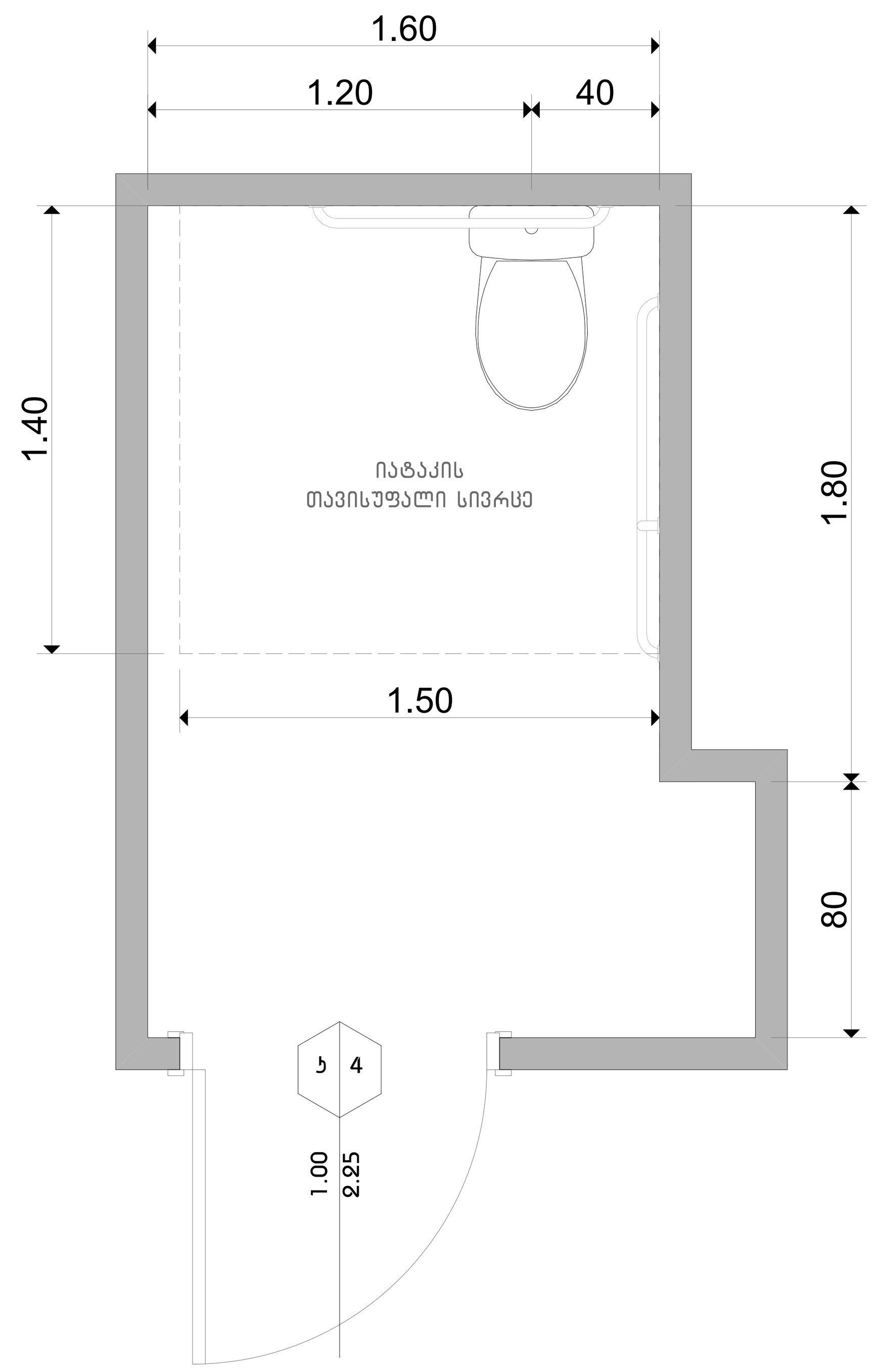

უნიტაზისა და ხელმოსაჭიდი ძელების (საჭიროების შემთხვევაში) მდებარეობა

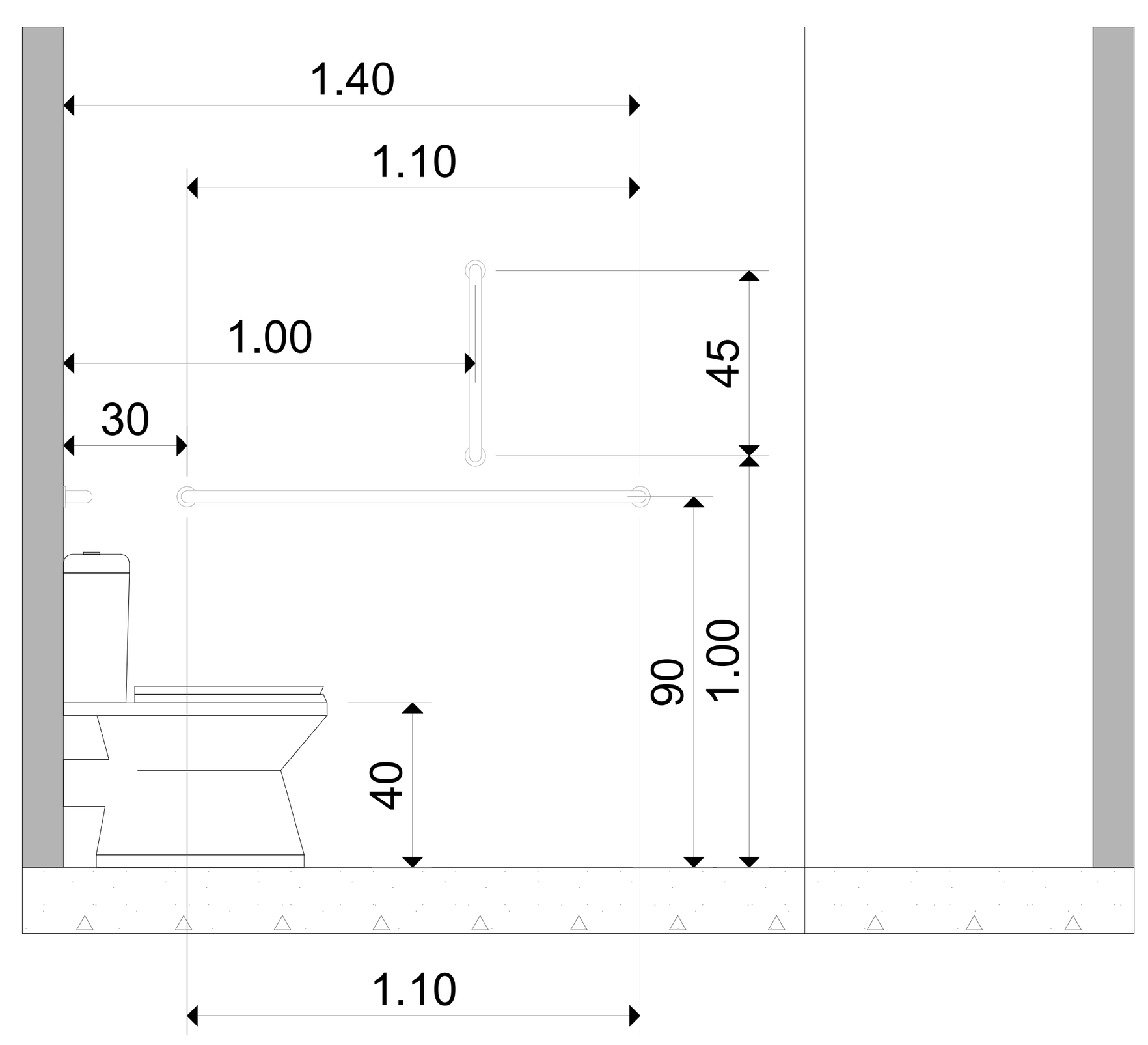

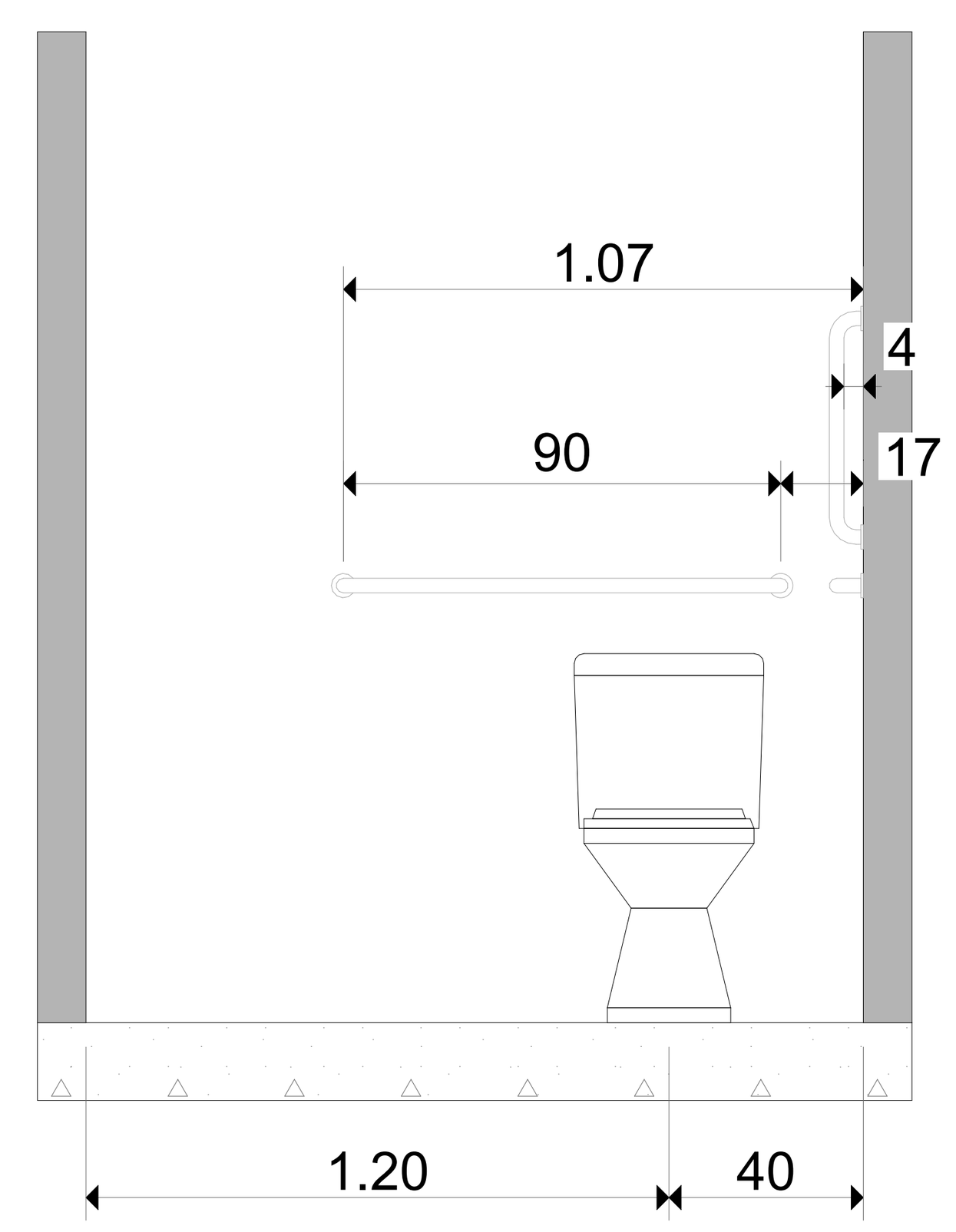

თავისუფალი სივრცე კართან მანევრირებისთვის
ანჯამიანი კარი
წინიდან მისაწვდომი - მიწოლით გაღება

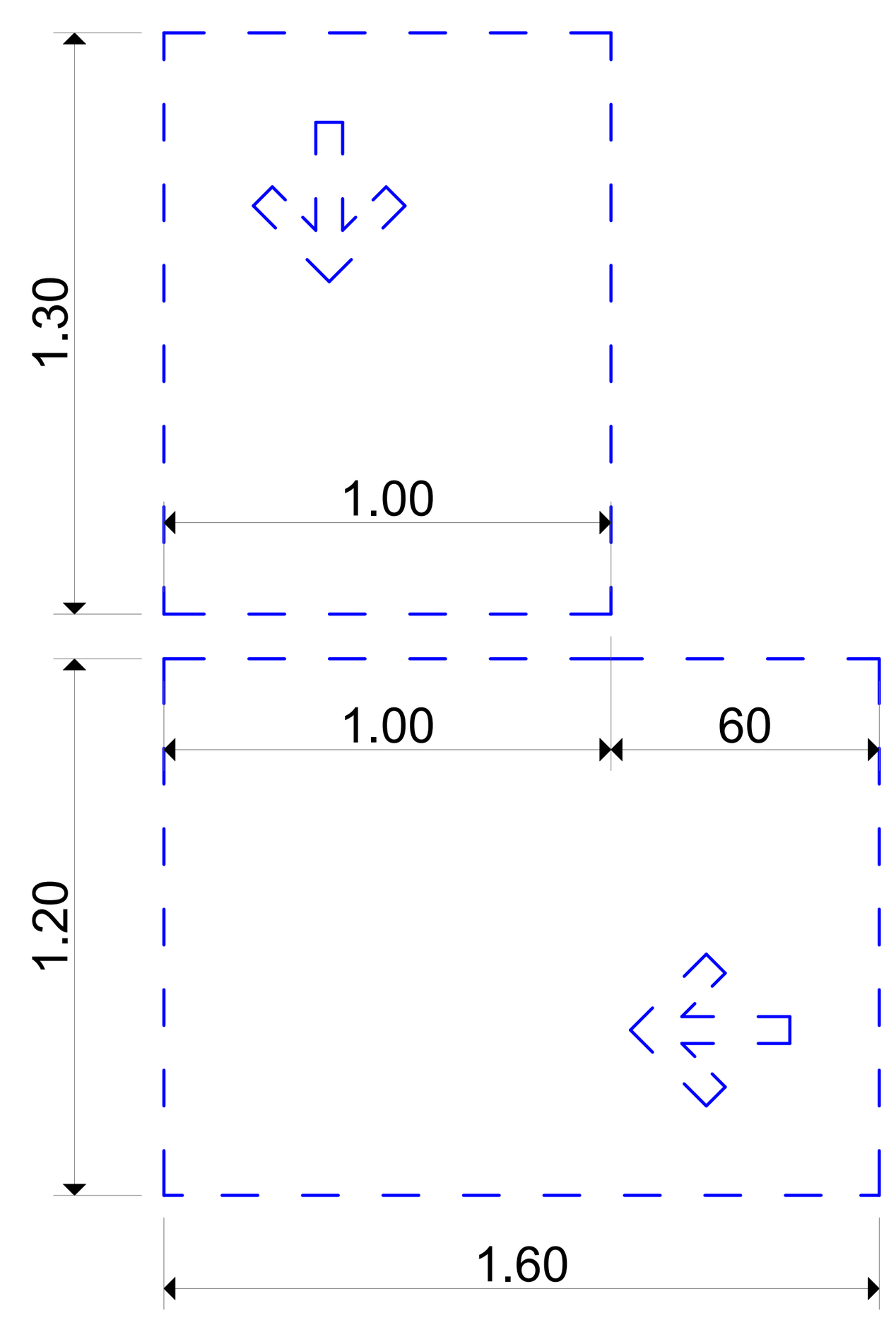

მოსატრიალებელი სივრცე
ვარიანტი 2

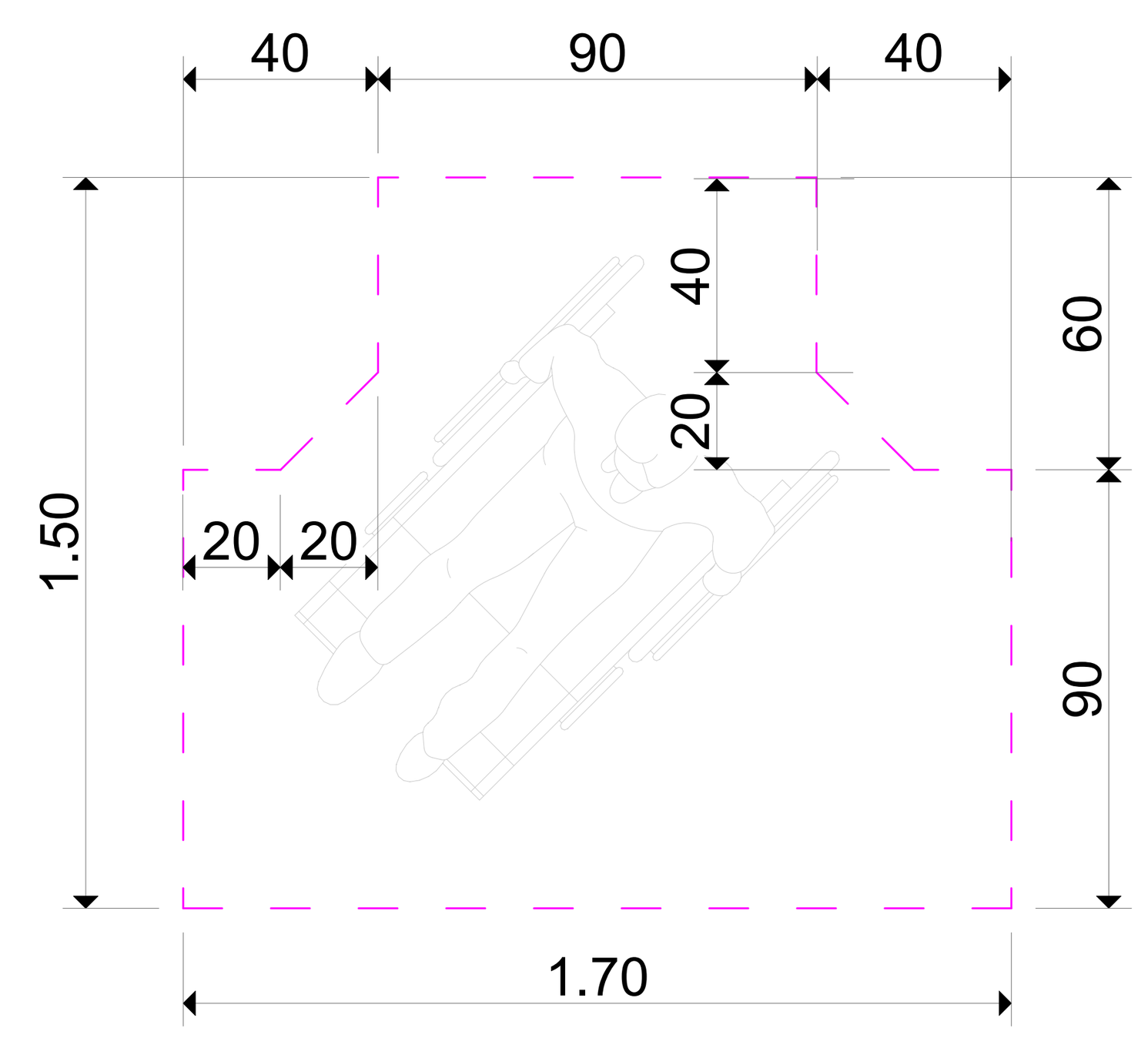

საცხოვრებელი სახლი

მასშტაბი 1:25

N

მისაწვდომი ტუალეტი "ბ" ტიპის ერთეულში ბინა

1,7,8,9,10,11,12,13,19,20,21,22,23,24,25,31,32,33,34,35,36,37,43,44,45,46,47,48,49,55,56,58,59,60,61,67,68,69,70,71,72,73,79,81,82,83,84,85,91,92,93,94,95,96,97,103,104,105,106,108,109,115,116,117,118,119,120,121,127,128,129,130,131,132,133,139,140,141,142,143,144,145,151,152,153,154,155,156,157,163,164,165,166,167,168,169,175,176,177,178,179,180,181,187,188,189,190,191,192,183,199,200,201,202,203,204,205,211,212,213,214,215,216,217,223,224,225,226,227,228,229,235,236,237,238,239,240,241,247,248,249,250,251,252,253,254,255,256,262,263,264,265,266,267,268,274,275,276,277,278,279,280,286,287,288,289,290,291,292,298,299,300,301,302,303,304,310,311,313,314,315,316,322,323,324,325,326,327,328,334,336,337,338,339,340,346,347,348,349,350,351,352,358,359,260,361,363,364,370,371,372,373,374,375,376,382,383,384,385,387,388,394,395,396,397,398,399,400,406,407,408,409,410,411,412,418,419,420,421,422,423,424,430,431,432,433,434,435,436,442,443,444,445,446,447,448,454,455,456,457,458,459,460,466,467,468,469,470,471,472,478,479,480,481,482,483,484,490,491,492,493,494,495,496,502,503,504,505,506,507,508,514

ხელსაბანის მდებარეობა

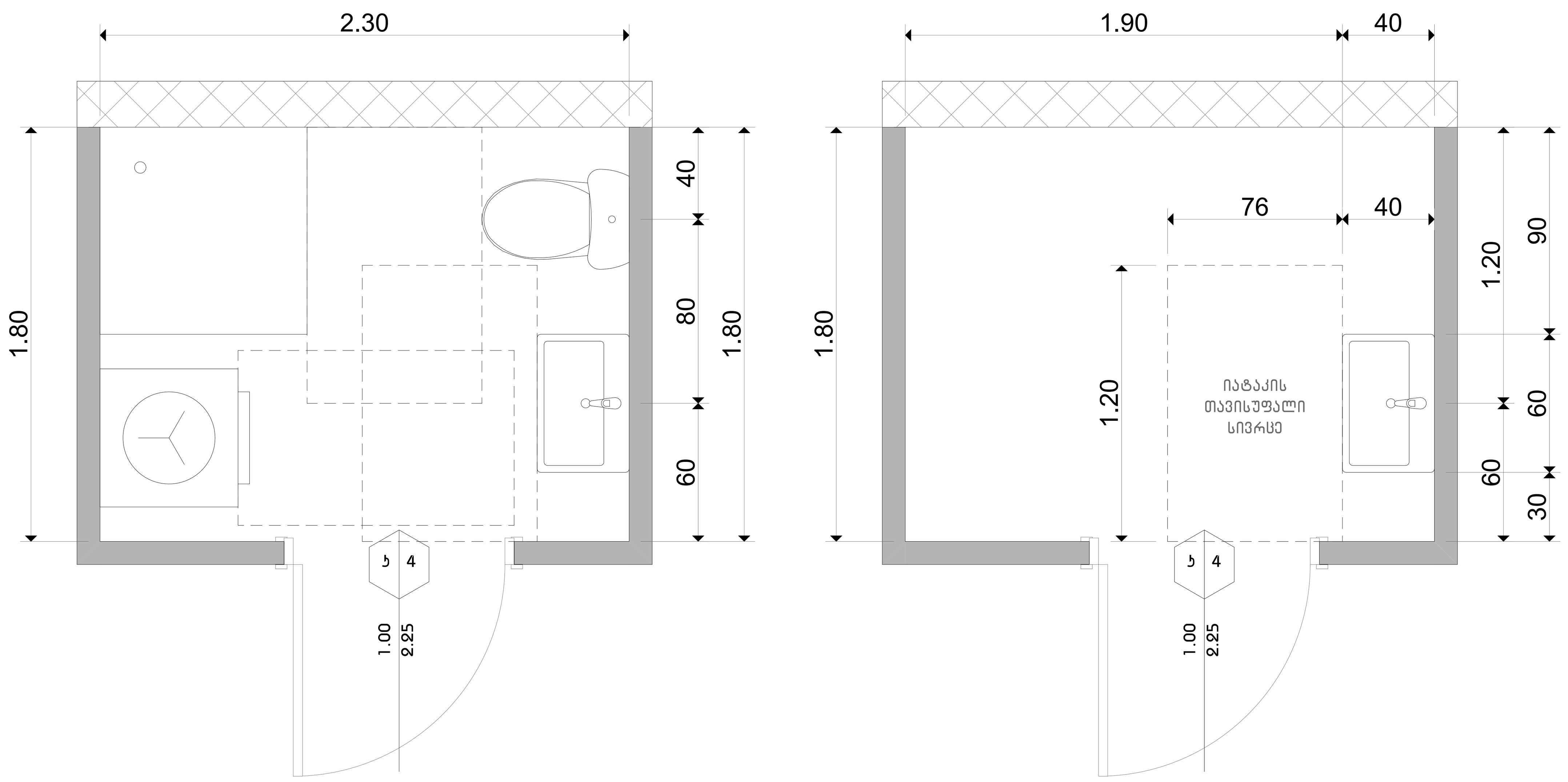

ხელსაბანის სიმაღლე

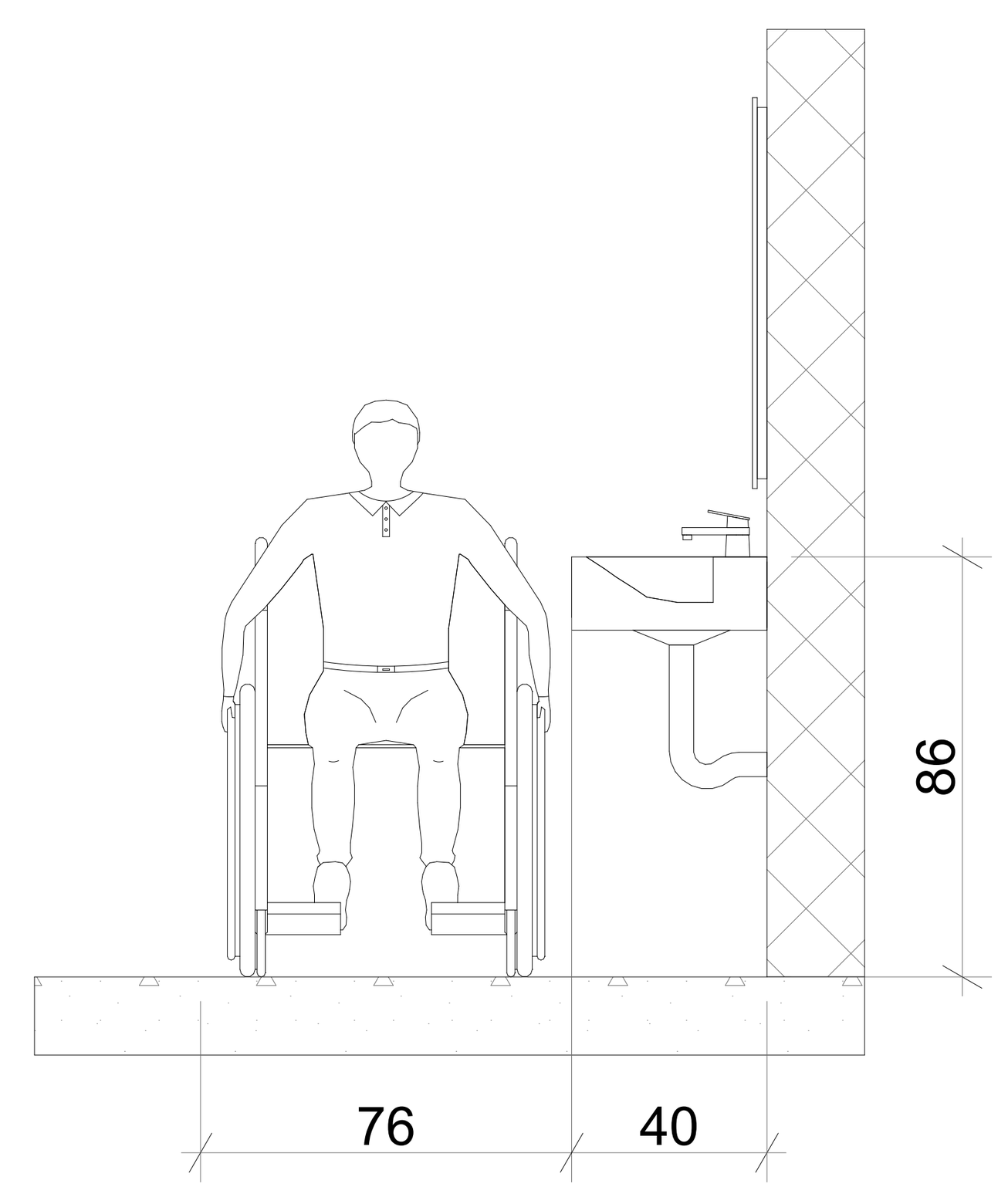

უნიტაზის მდებარეობა

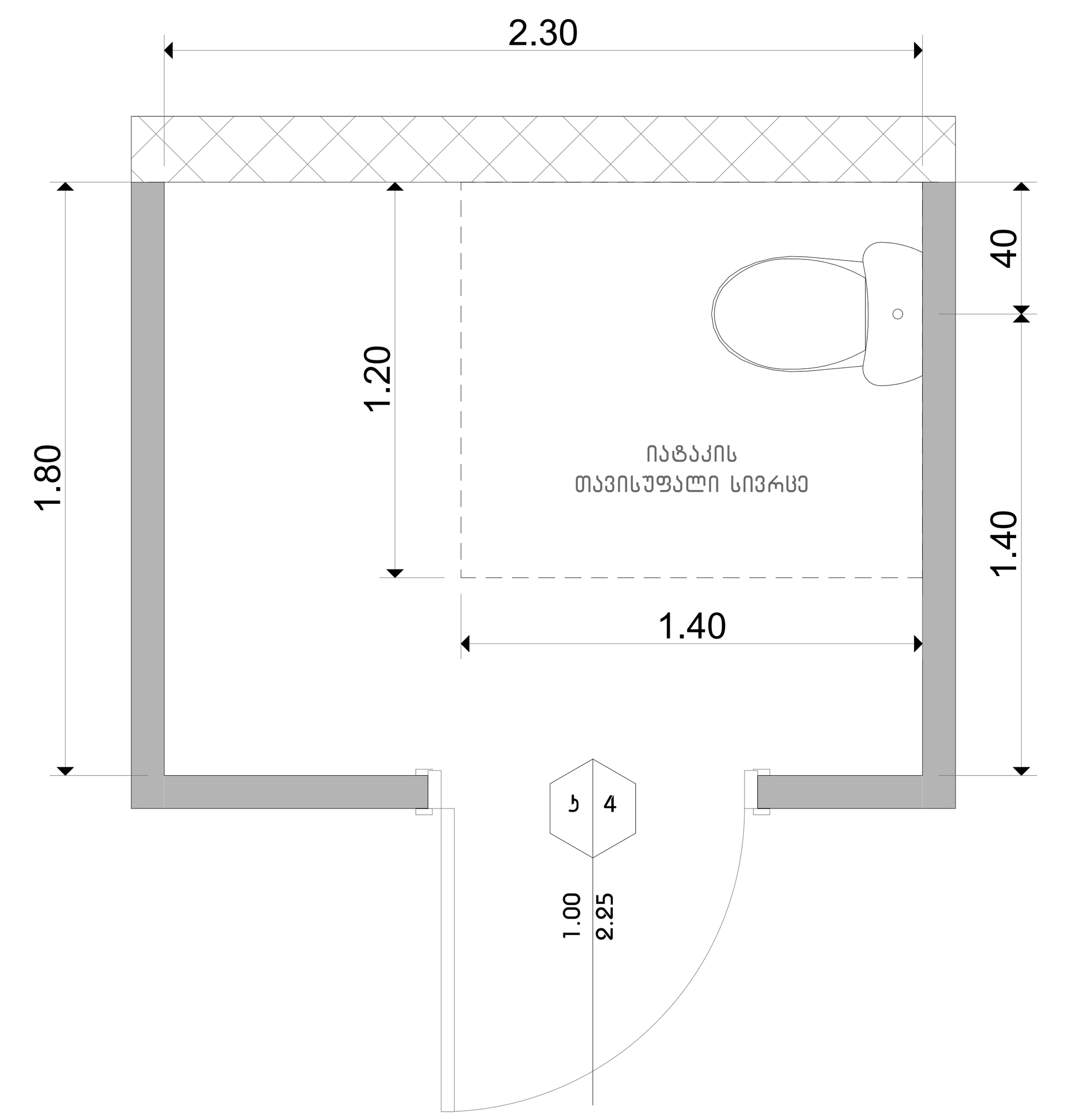

უნიტაზის მდებარეობა

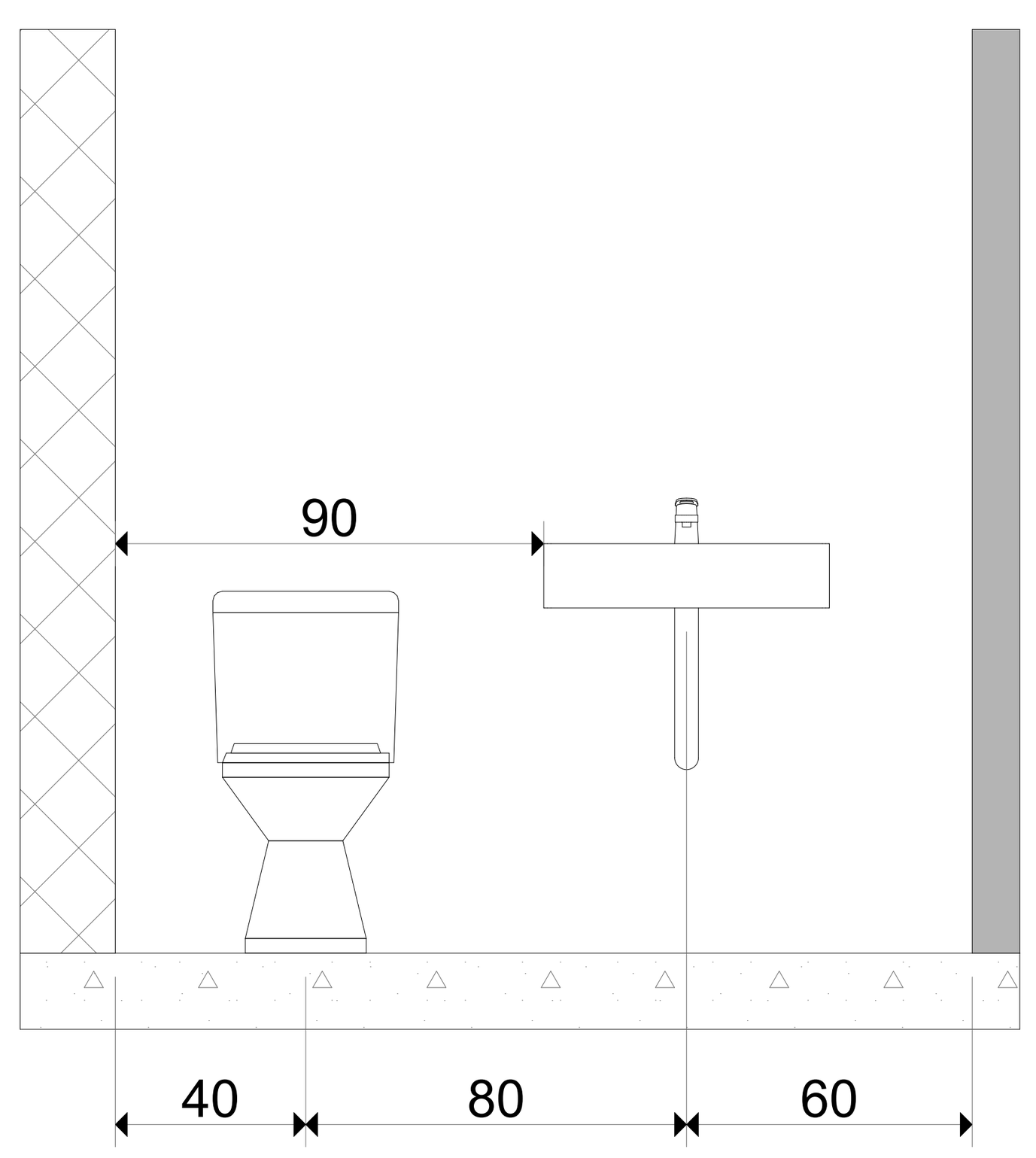

საშხაპის მდებარეობა

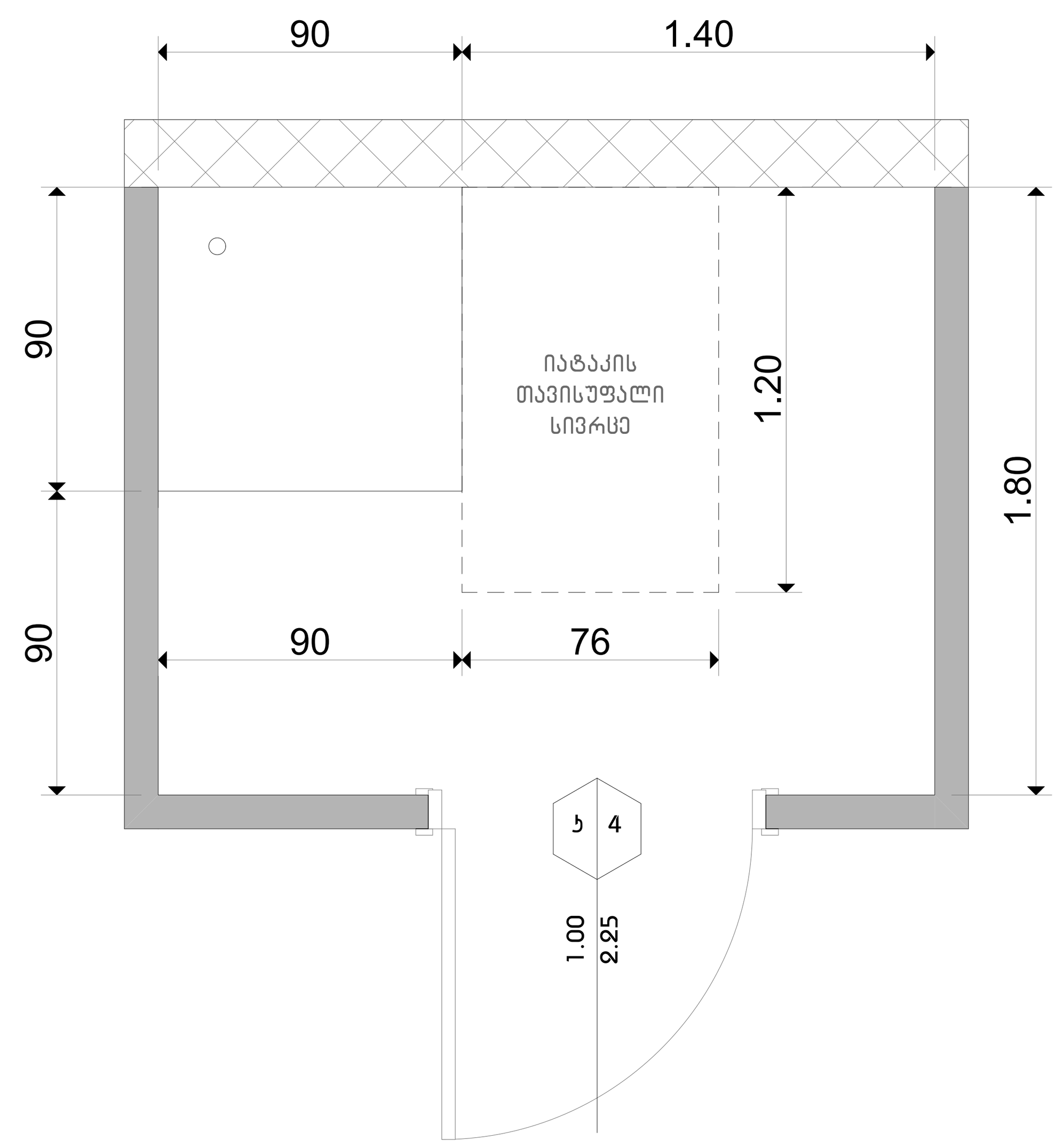

სარეცხი მანქანის მდებარეობა

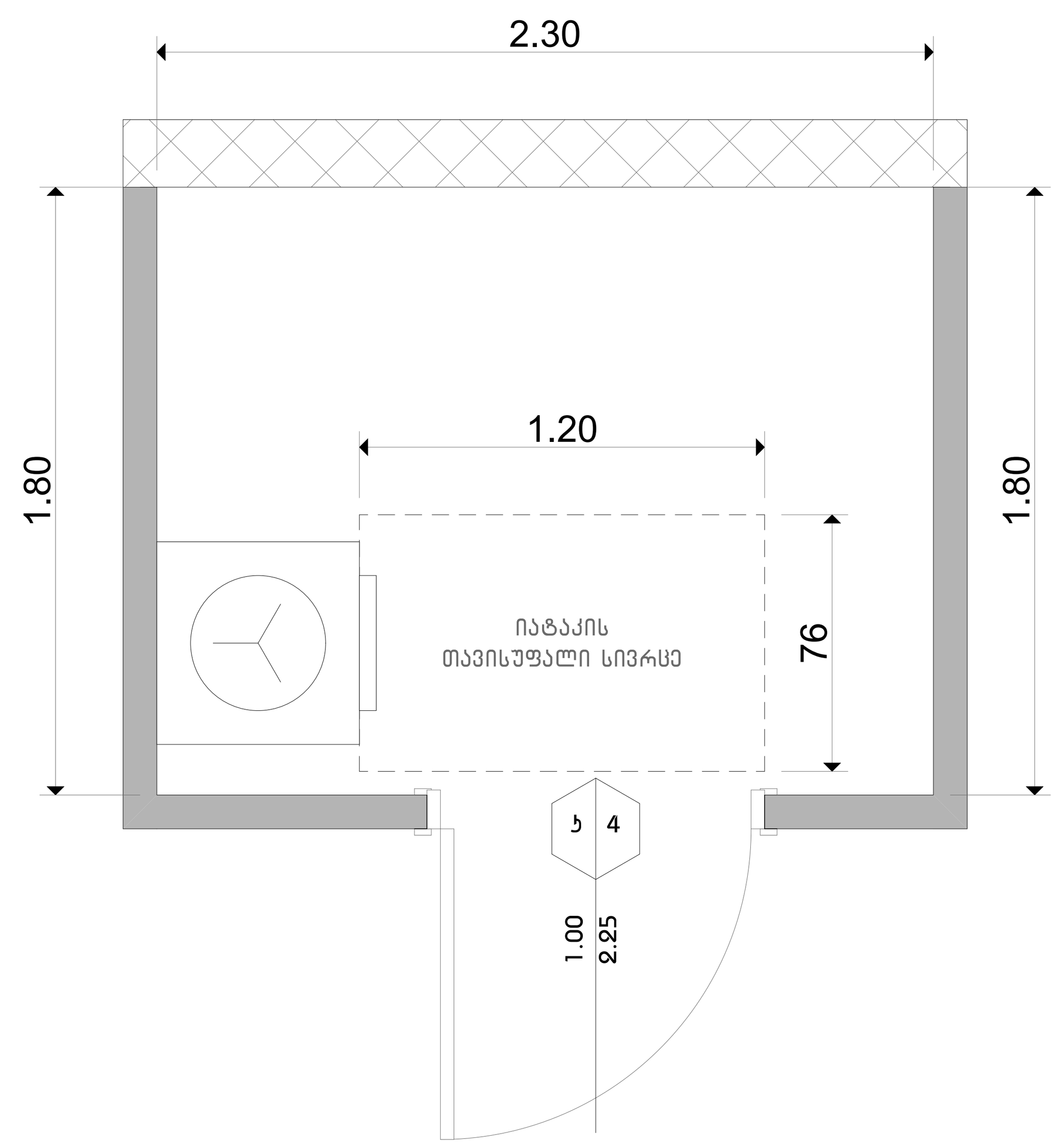

საცხოვრებელი სახლი
დიდ დიღომში

ნახაზის დასახელება

მისაწვდომი ტუალეტი "ბ" ტიპის ერთეულში

ბებმა

N

მასშტაბი 1:25

0 1 2 3 4 5

მისაწვდომი ტუალეტი "ბ" ტიპის ერთეულში ბინა

3,4,5,6,14,15,16,17,18,27,28,29,30,38,39,40,41,42,50,51,52,53,54,62,63,64,65,66,74,75,76,77,78,86,87,88,89,90,98,99,100,101,102,110,111,112,113,114,122,123,124,125,126,134,135,136,137,138,146,147,148,149,150,158,159,160,161,162,170,171,172,173,174,182,183,184,185,186,194,195,196,197,198,206,207,208,209,210,218,219,220,221,222,230,231,232,233,234,242,243,244,245,246,257,258,269,260,261,270,271,272,273,281,282,283,284,285,294,295,296,297,305,306,307,308,309,317,318,319,320,321,329,330,331,332,333,341,342,343,344,345,353,354,355,356,357,365,366,367,368,369,377,378,379,380,381,389,390,391,392,393,401,402,403,404,405,413,414,415,416,417,425,426,427,428,429,437,438,439,440,441,449,450,451,452,453,461,462,463,464,465,473,474,475,476,477,485,486,487,488,489,497,495,499,500,501,509,510,511,512,513

ხელსაბანის მდებარეობა

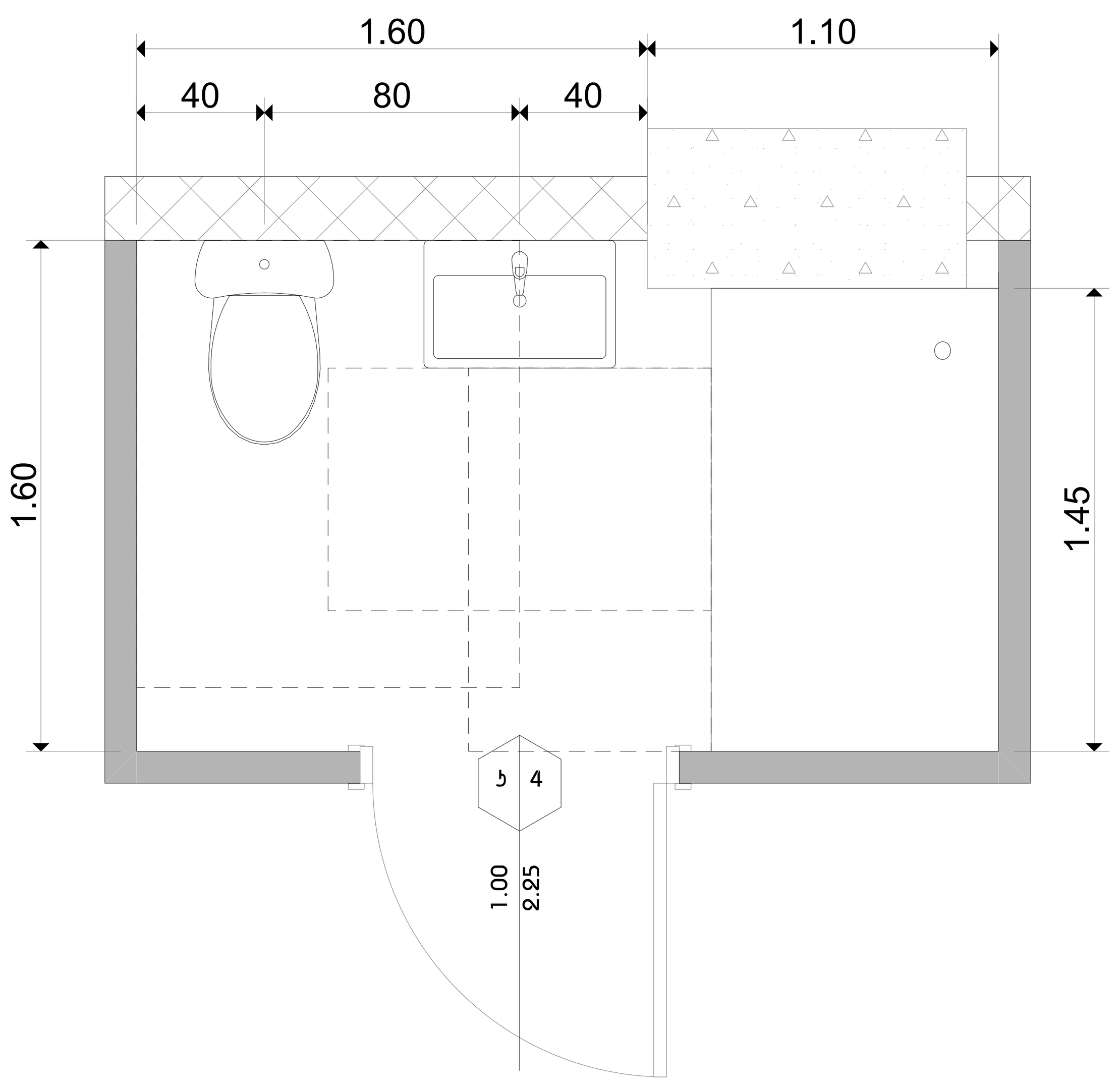

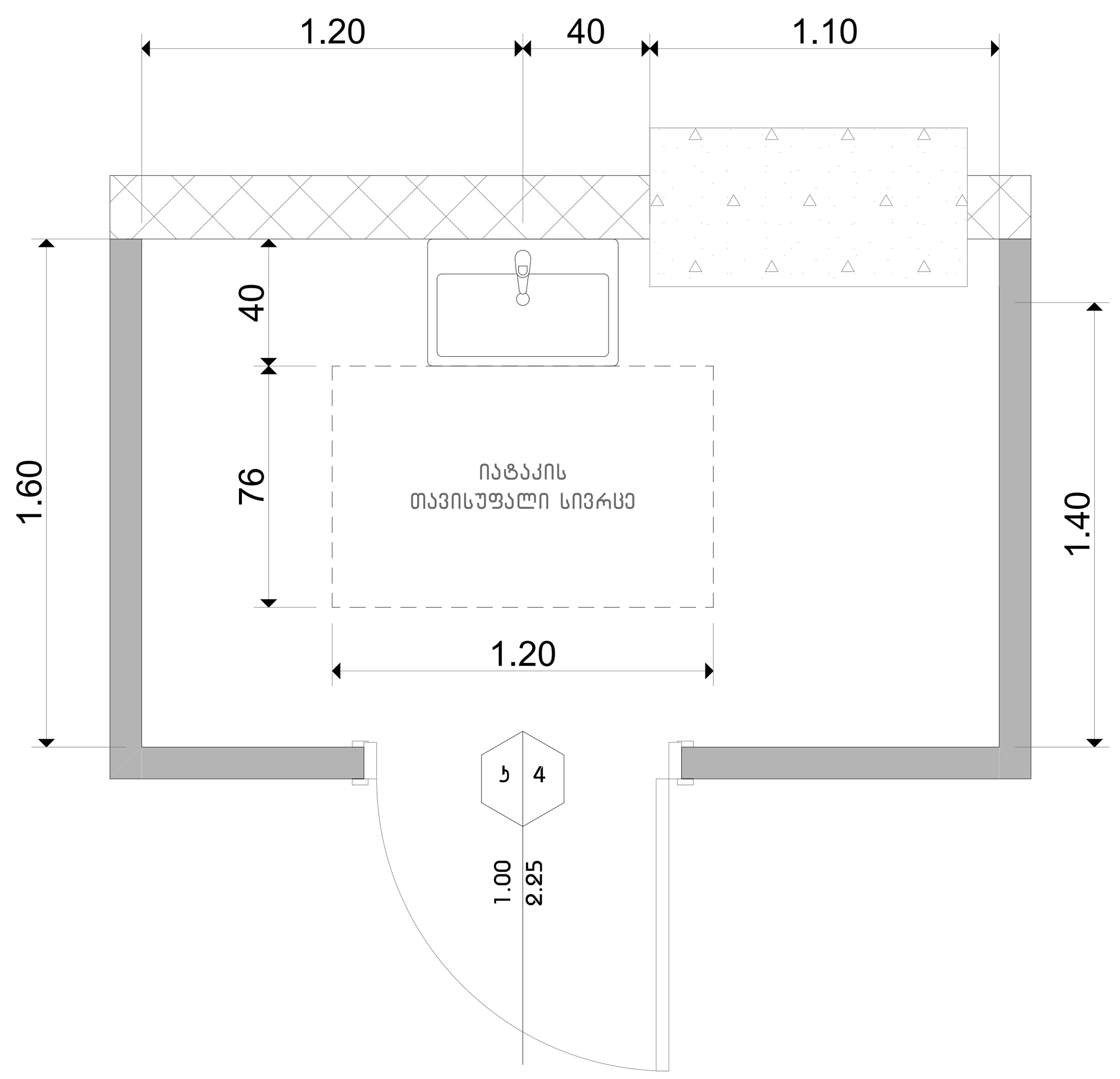

ხელსაბანის სიმაღლე

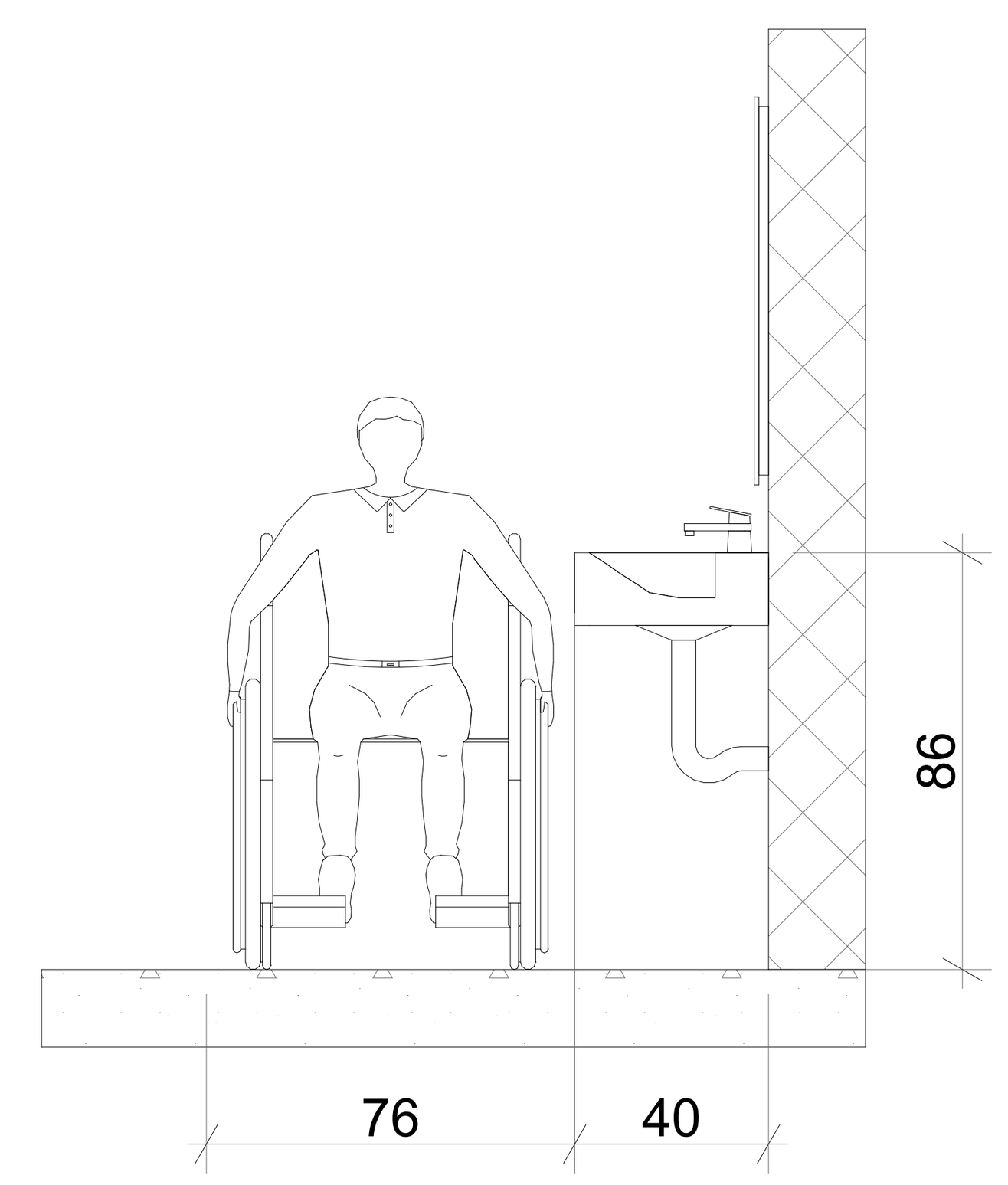

უნიტაზის მდებარეობა

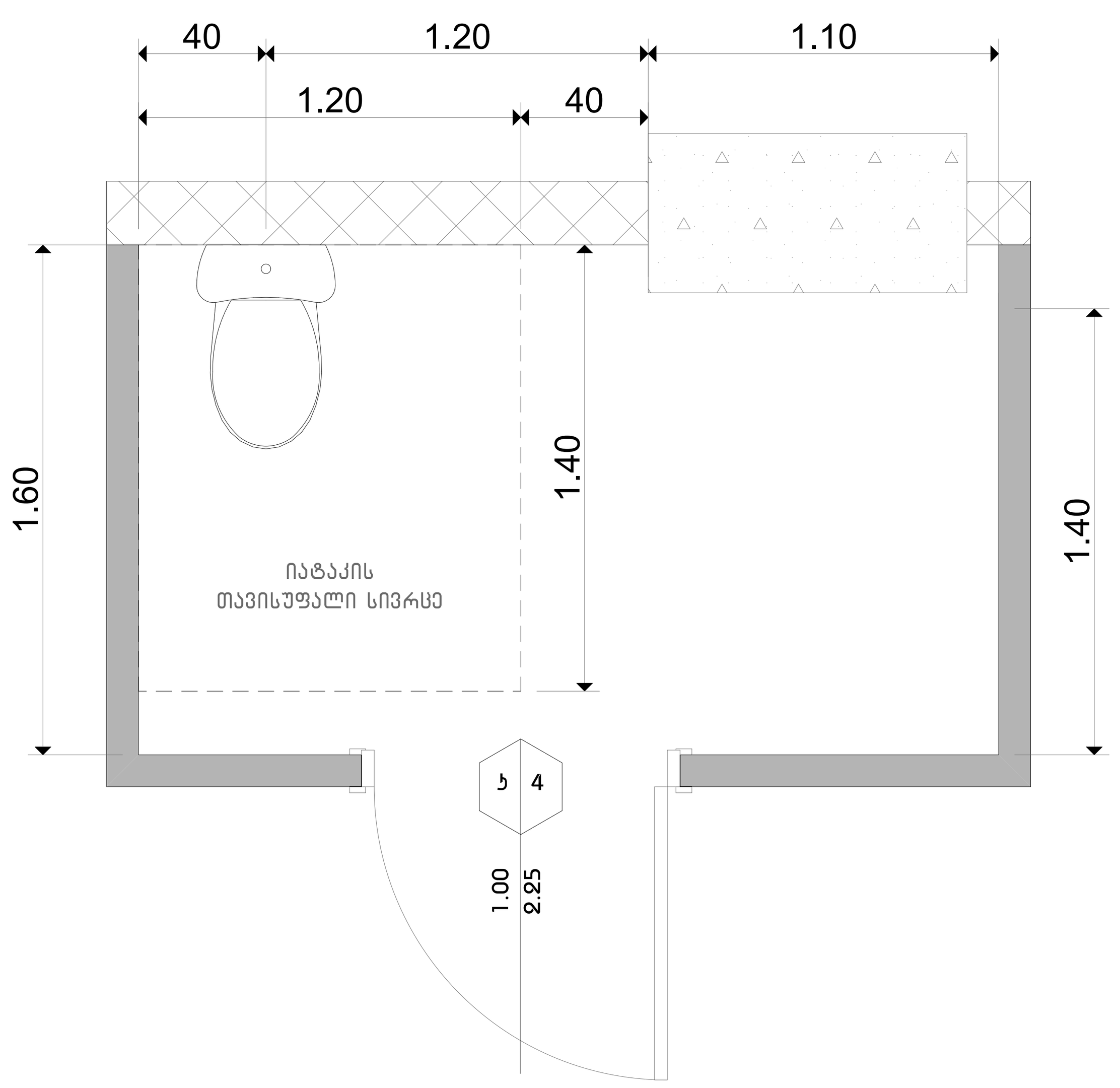

უნიტაზის მდებარეობა

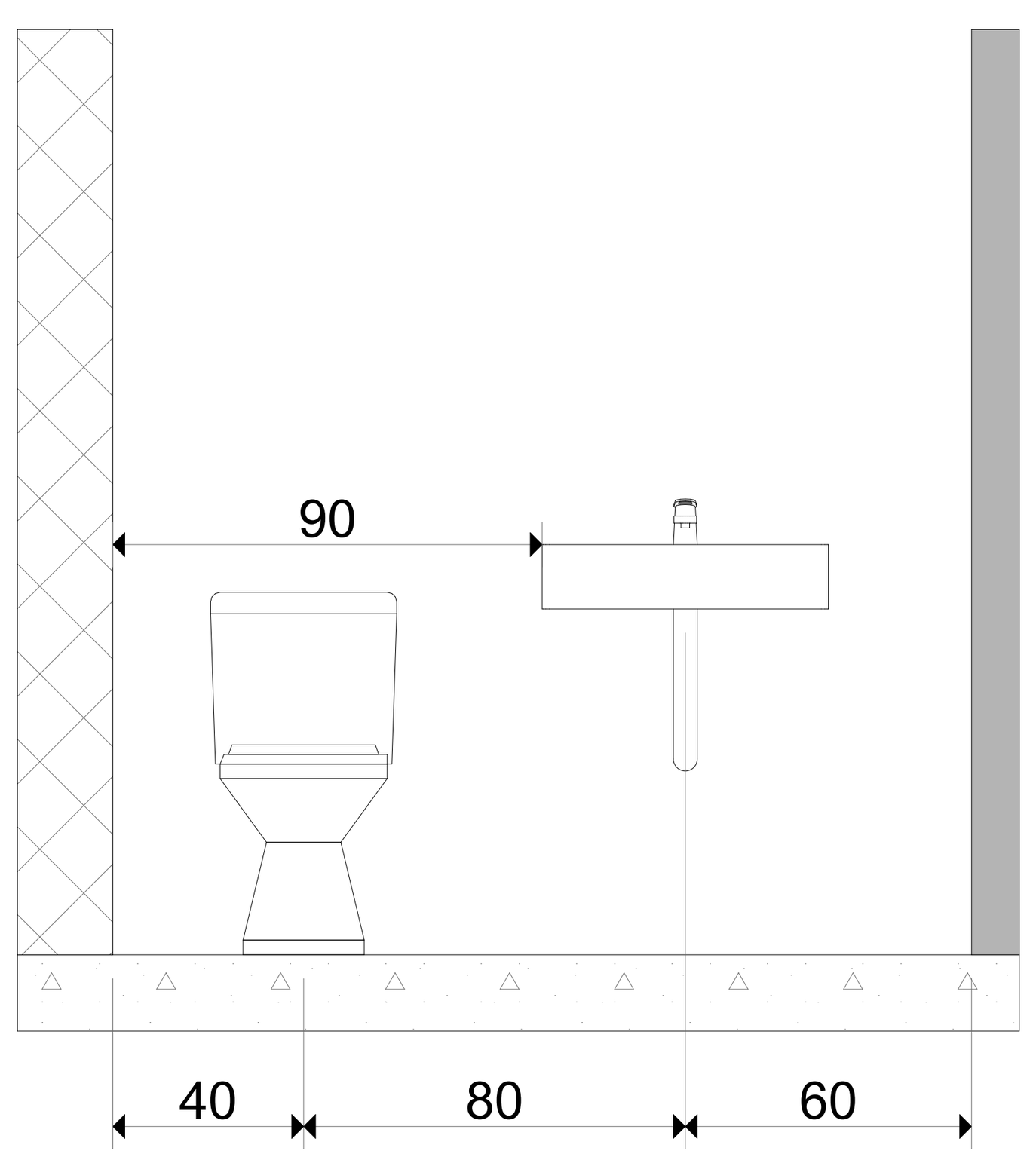

საშხაპის მდებარეობა

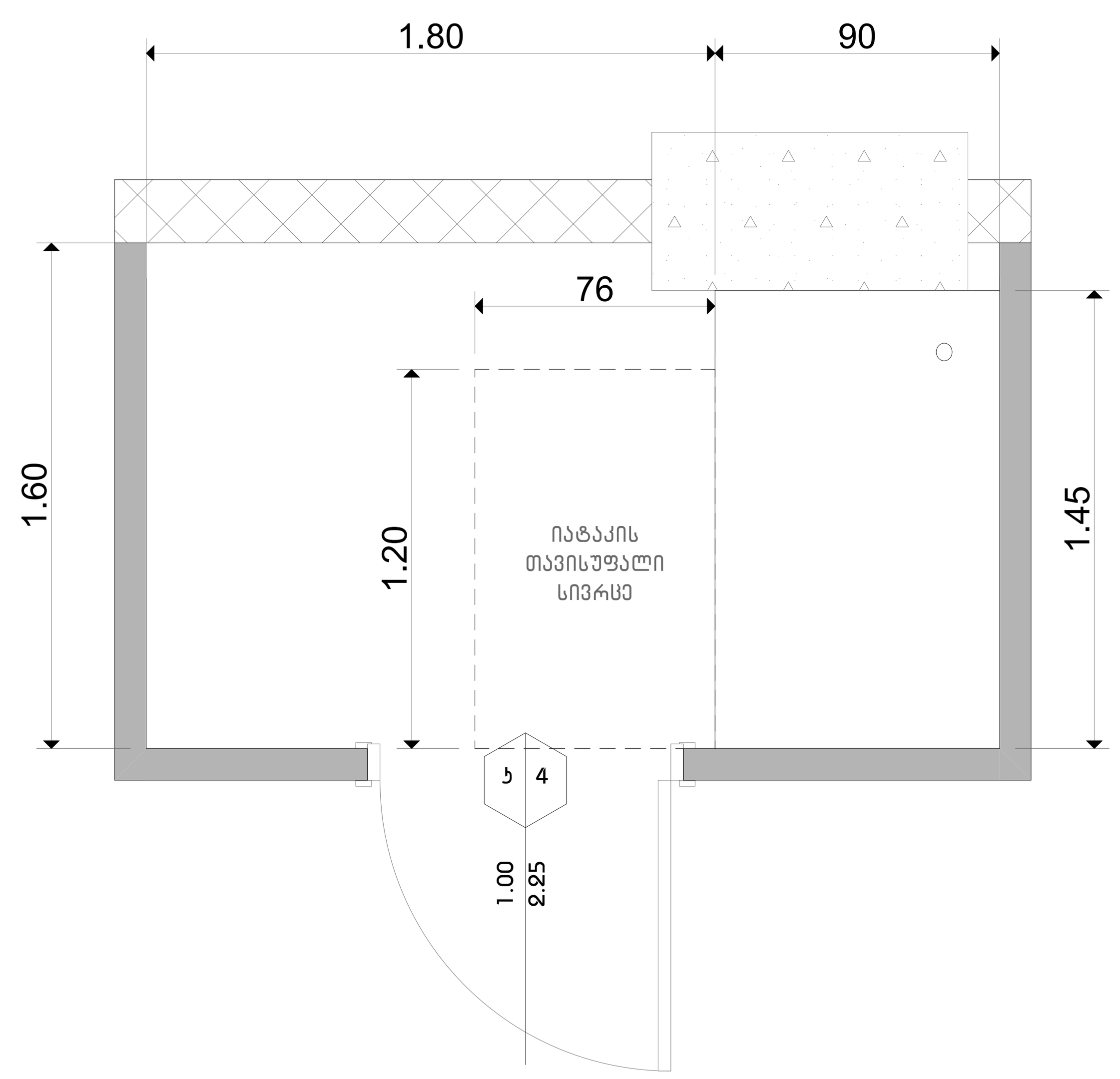

საცხოვრებელი სახლი

მისაწვდომი ტუალეტი "ბ" ტიპის ერთეულში

N

მასშტაბი 1:25

0 1 2 3 4 5

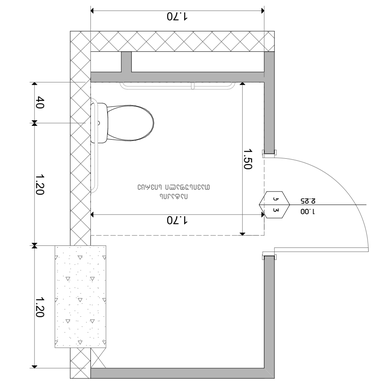

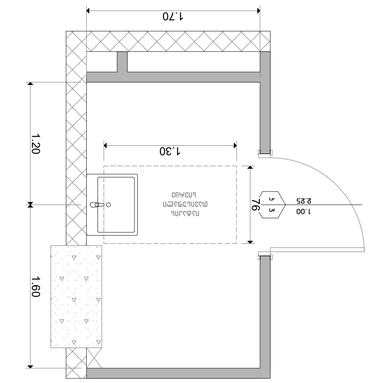

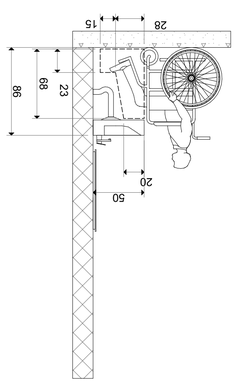

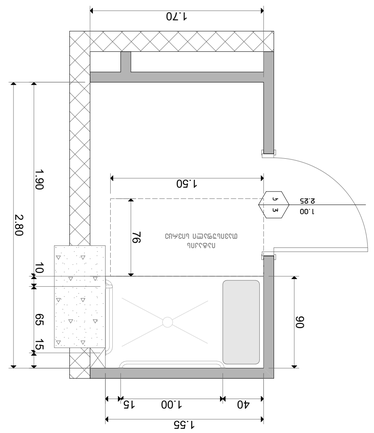

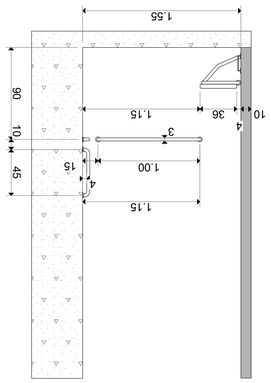

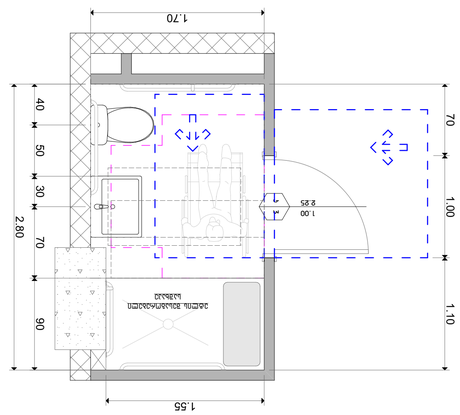

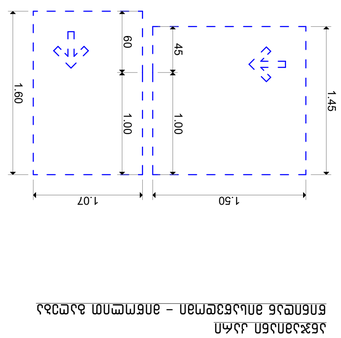

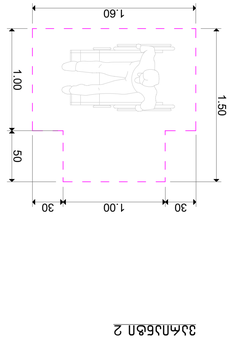

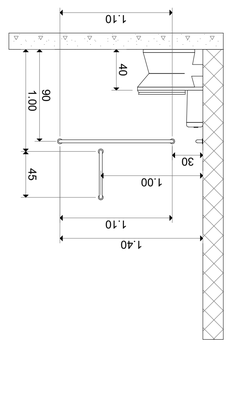

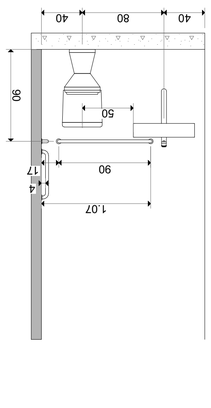

תכנית מלאה "ב" מרכזית מותאמת לנכים #2.86.869.293.

מרחב מאפשר סיבוב כיסא גלגלים

מרחב מאפשר סיבוב כיסא גלגלים ביחידת דיור בבניין מגורים

מרחב מאפשר סיבוב כיסא גלגלים – יחידת דיור בבניין מגורים. מרחב מאפשר גם כניסה לרוחב ומעבר לכיוון אחד

תכנית מלאה של מרחב מאפשר סיבוב כיסא גלגלים (יחידת מגורים בבניין מגורים) ומרחב מאפשר כניסה לרוחב

מרחב מאפשר סיבוב כיסא גלגלים
בחדר שירותים
ללא אמבטיה

מרחב מאפשר סיבוב כיסא גלגלים
ביחידת דיור
ללא אמבטיה

מרחב מאפשר סיבוב כיסא גלגלים
בחדר שירותים
עם אמבטיה

מרחב מאפשר סיבוב כיסא גלגלים
ביחידת דיור
עם אמבטיה

בניין מגורים
ללא מדרגות

מספר תוכנית

תכנית מוגנת ע"י חוק זכויות יוצרים

1:25 קנה מידה

N

0 1 2 3 4 5

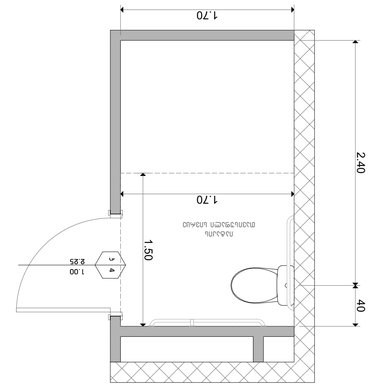

תא שירותים נגיש

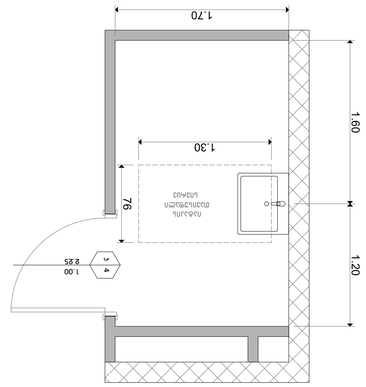

תא שירותים נגיש משולב

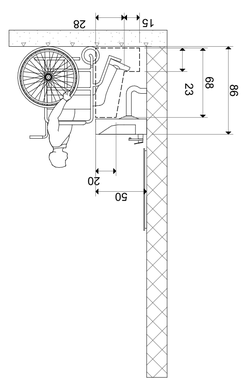

מיכון לרחצה עם ידית הרמה

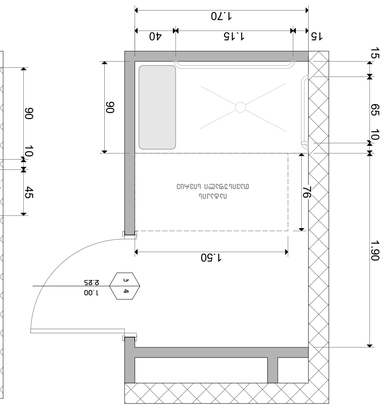

תא שירותים נגיש משולב

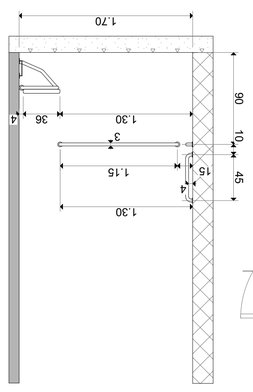

תא שירותים נגיש משולב עם ידית הרמה – תא שירותים נגיש משולב עם מיכון לרחצה

מחלקת שירותים נגישים ע"ג תכנית מתחם בית הספר

הערות:

1. כל הנתונים בתכנית הינם בס"מ אלא אם צוין אחרת.
2. יש לתאם את מיקום המיכון לרחצה עם מנהלת בית הספר.
3. יש לתאם את מיקום ידיות ההרמה עם מנהלת בית הספר.
4. יש לתאם את מיקום המתקנים עם מנהלת בית הספר.

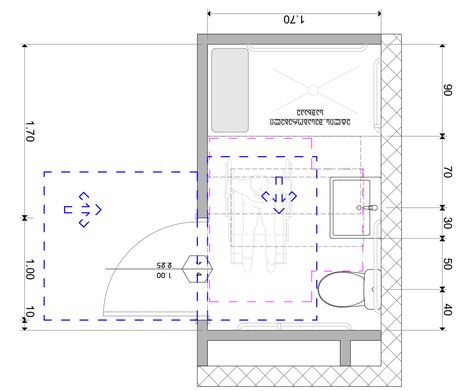

תא שירותים נגיש משולב

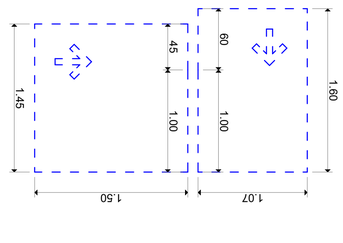

תא שירותים נגיש משולב

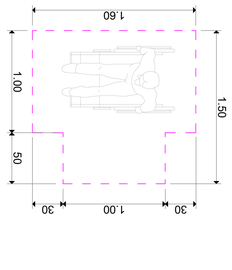

מיכון לרחצה עם ידית הרמה

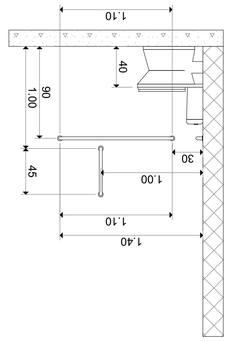

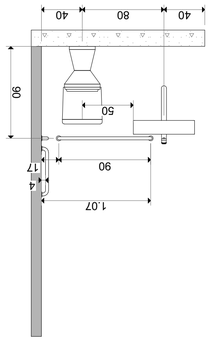

תא שירותים נגיש משולב עם ידית הרמה – תא שירותים נגיש משולב עם מיכון לרחצה

תא שירותים נגיש משולב

מיכון לרחצה

מיכון לרחצה עם ידית הרמה

תא שירותים נגיש משולב עם מיכון לרחצה

תא שירותים נגיש משולב עם מיכון לרחצה עם ידית הרמה

תא שירותים נגיש משולב עם מיכון לרחצה עם ידית הרמה (דגם משולב)

מיכון לרחצה 2

מידות אלו הינן בס"מ – אחזקה ובדיקה של המתקנים ואופן השימוש בהם יתואמו עם מנהלת בית הספר

מחלקת שירותים נגישים

בית ספר

מחלקת שירותים נגישים ע"ג תכנית מתחם בית הספר

קנה מידה 1:25

0 1 2 3 4 5

N

כל הזכויות שמורות

אחסון נגיש ל"ר תרכיזים מאושרים בחדר #80.335. אחד

תא שירותים נגיש

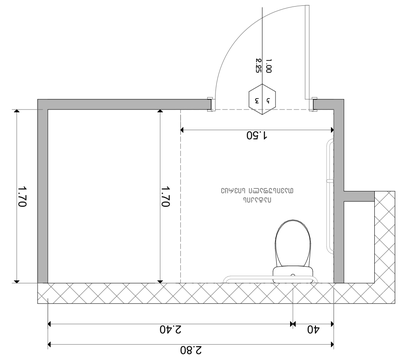

תא שירותים נגיש עם מקלחת

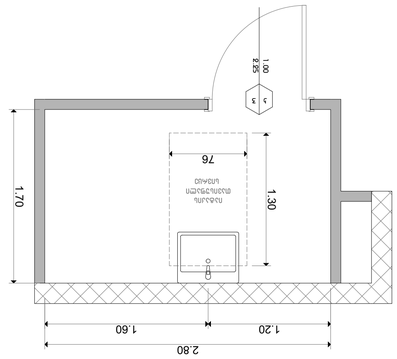

מקלחת נגישה

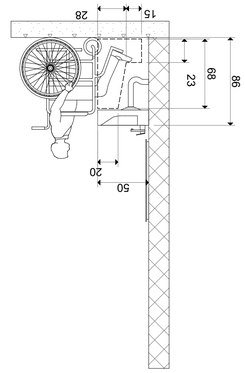

מקלחת נגישה עם ספסל

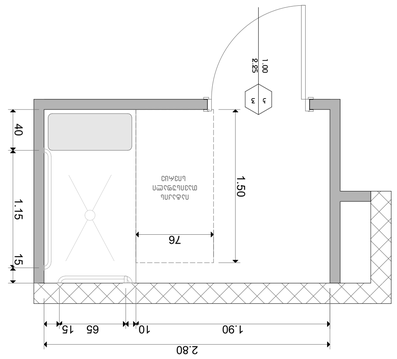

מקלחת נגישה עם ספסל מתקפל

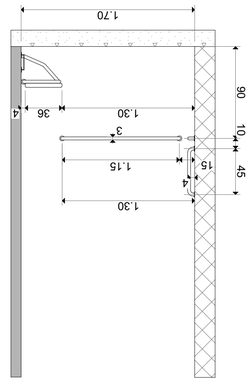

תא שירותים נגיש

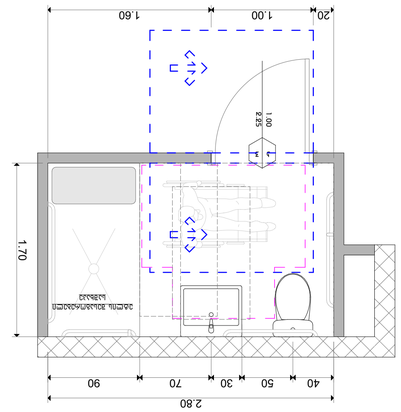

מקלחת נגישה

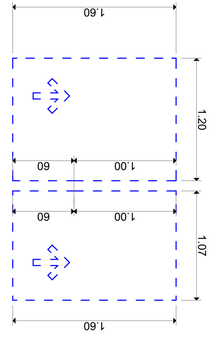

מקלחת נגישה עם ספסל 2

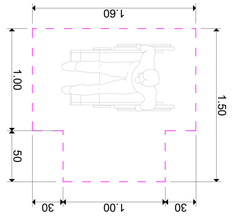

מקלחת נגישה עם ספסל מתקפל (דגם אחסון תרכיזים מאושרים) עם ידיות תמיכה מתקפלות

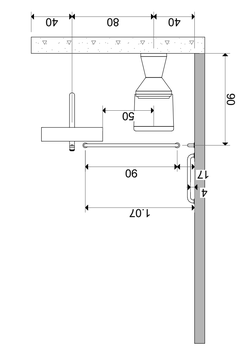

בקנה מידה 1:25	0 1 2 3 4 5
N	
מספר תכנית	3.2.3.2
תאריך עדכון אחרון	2.7.2022
שם התכנית	תכנית אחסון תרכיזים מאושרים
	בקנה אחד

כל הזכויות שמורות. אין להעתיק, לשכפל, להפיץ או לעשות כל שימוש אחר בתכנית זו ללא אישור בכתב ומראש מאת המתכננים.

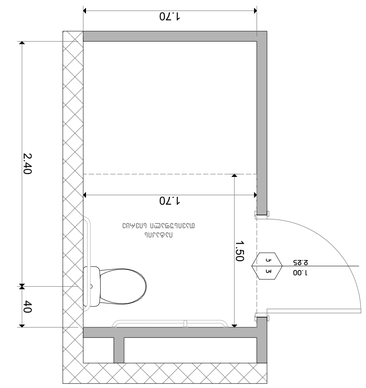

תא מלא נגיש

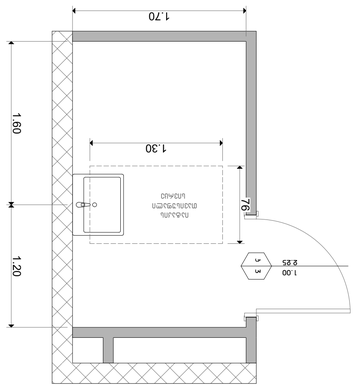

תא מלא נגיש עם מעבר לרוחב

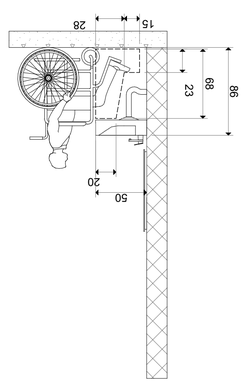

תא מלא נגיש עם מעבר לרוחב

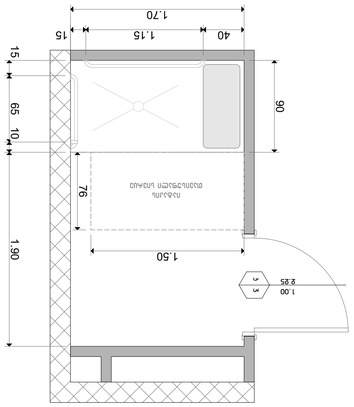

תא מלא נגיש עם מעבר לרוחב

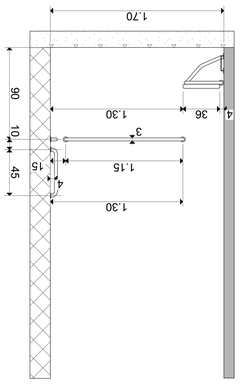

תא מלא נגיש עם מעבר לרוחב – הזזת כלי הסניטריה בתא

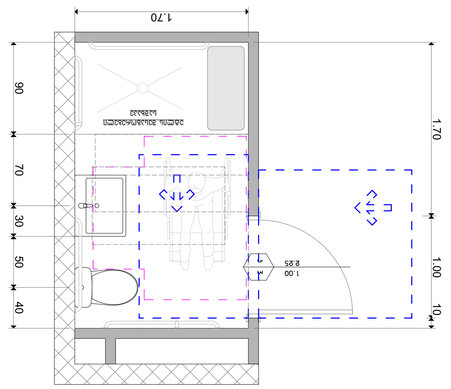

תא מלא נגיש

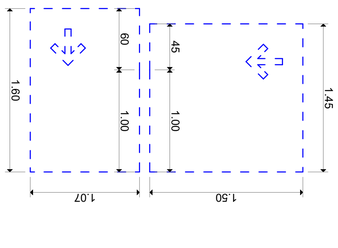

תא מלא נגיש עם מעבר לרוחב

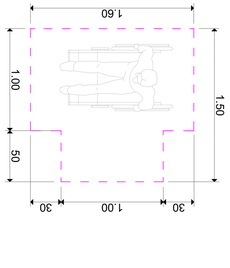

תא מלא נגיש 2

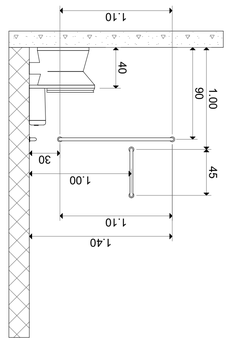

תא מלא נגיש עם מעבר לרוחב (הזזת מתקן אחיזה מתקפל) ומעבר לרוחב בתא

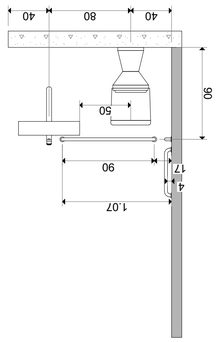

תא מלא נגיש עם מעבר לרוחב – הזזת כלי הסניטריה בתא

מפרט אחיד לתכנון מתקני שירותים נגישים לאנשים עם מוגבלות

מהדורה מעודכנת מס' 1 מרץ 2022

מבוסס על תקן ישראלי 1918 חלק 1 ותקן אמריקאי ADA

N

קנה מידה 1:25

0 1 2 3 4 5

כל הזכויות שמורות

ארכיטקטים
מהנדסים

N

קנה מידה 1:25
0 1 2 3 4 5

מגורים בע"מ
הנדסה אזרחית
בניה ופיתוח

הנחיות אגף

מתקן אופניים לבתי "ב" מגורים בשכונת מלונות ירושלים

מגרש #2,26,269,293.

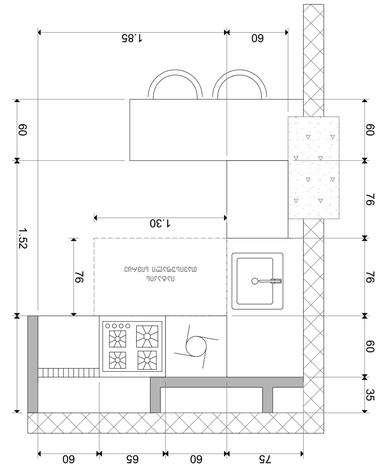

לוח מידות מתקן אופניים מגורים

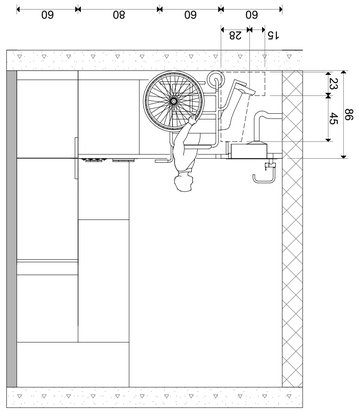

מתקן אופניים מגורים עם מעמד

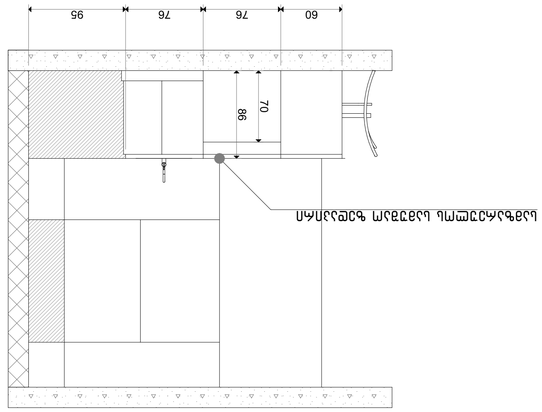

מתקן אופניים מגורים עם מעמד

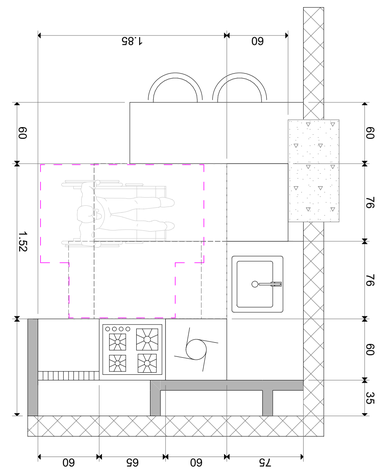

לוח מידות

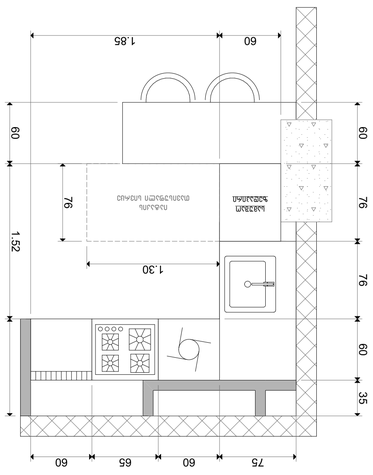

מתקן אופניים מגורים עם מעמד

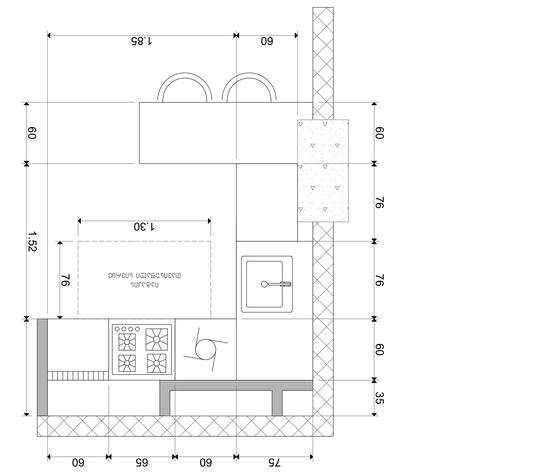

מתקן אופניים מגורים עם מעמד

მისაწვდომი სამზარეულო "ა" ტიპის ერთეულში ბინა #57,31მ.

.

გეგმა

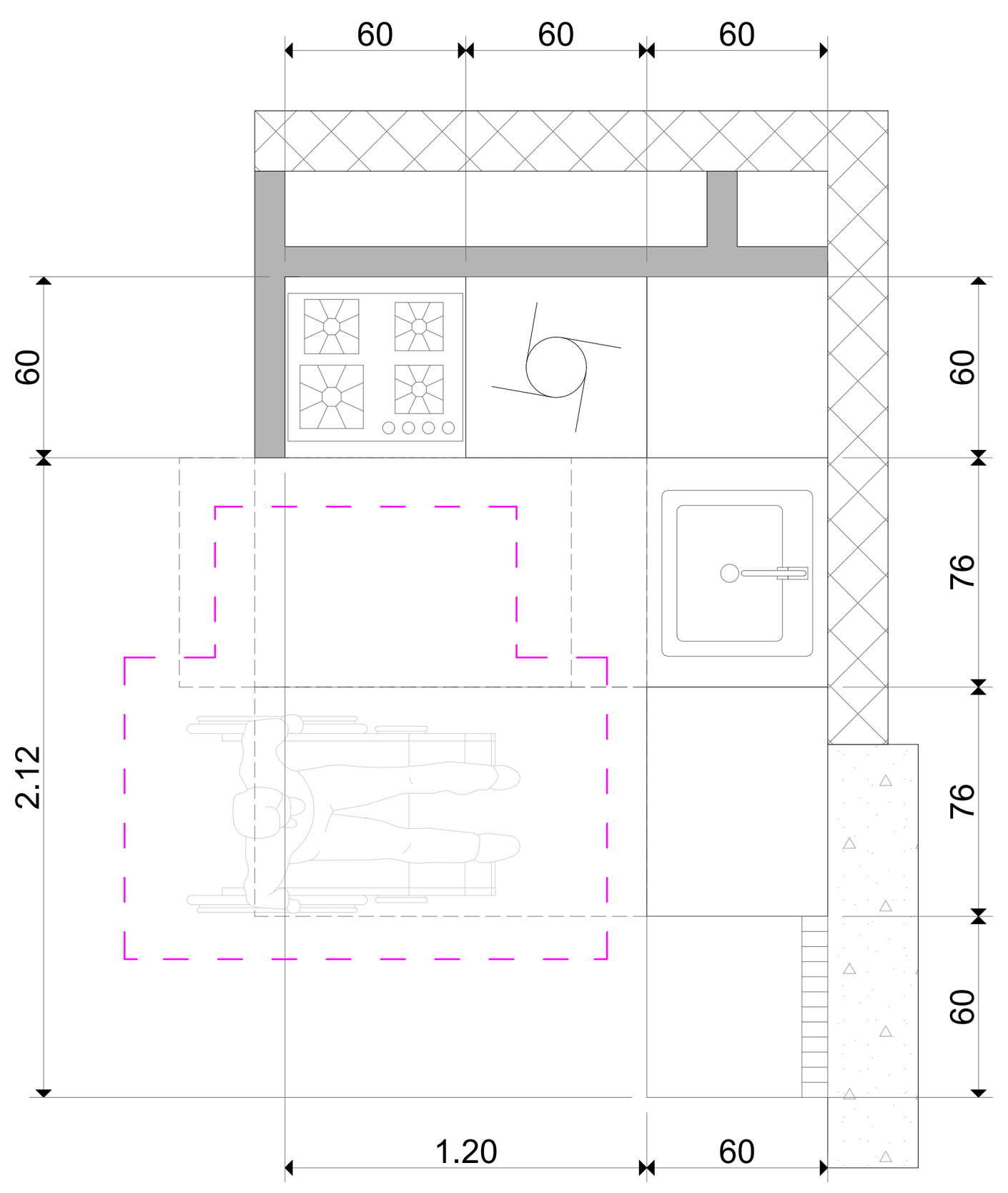

სამზარეულოს სამუშაო ზედაპირის მდებარეობა

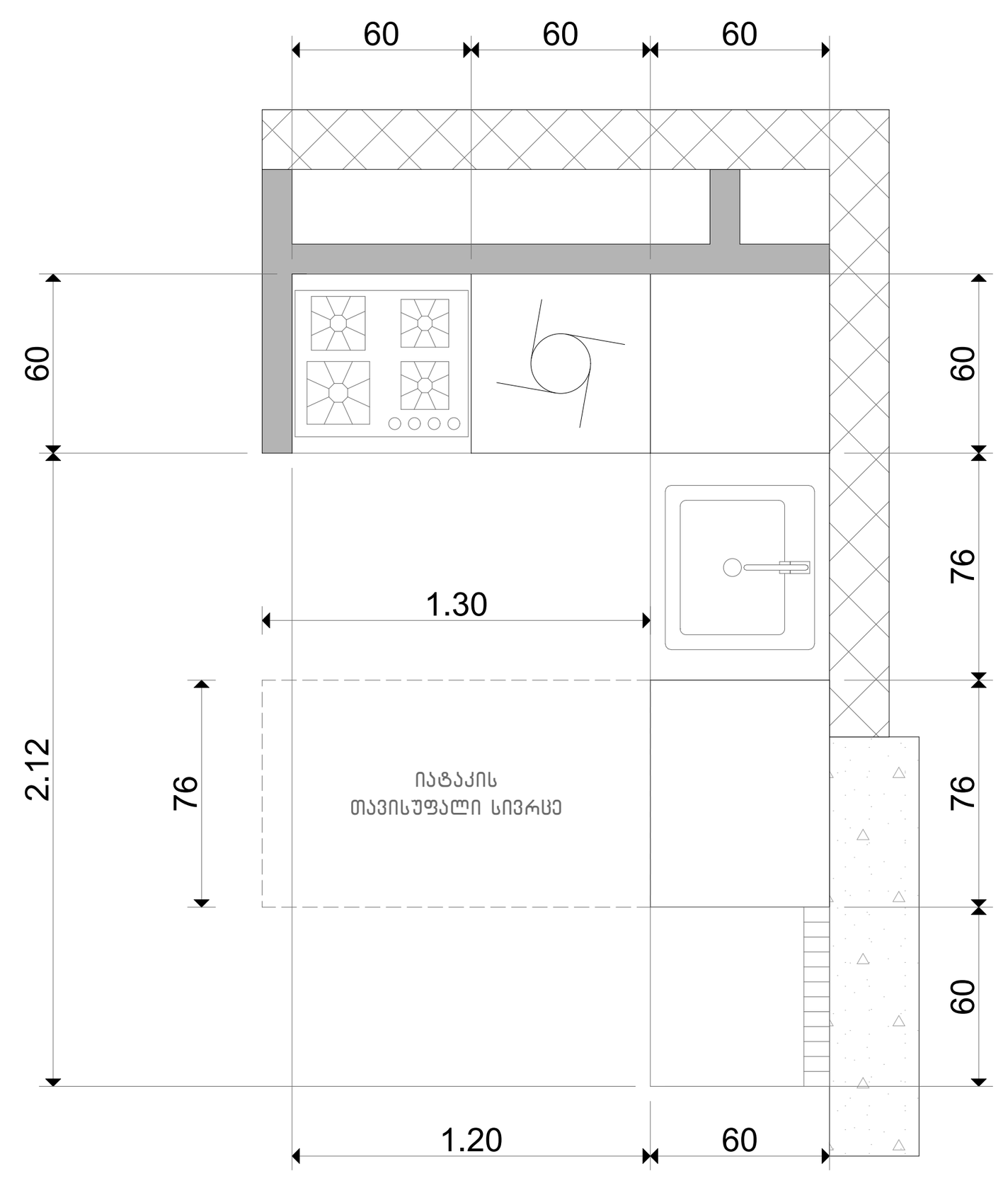

სარეცხი მანქანის მდებარეობა

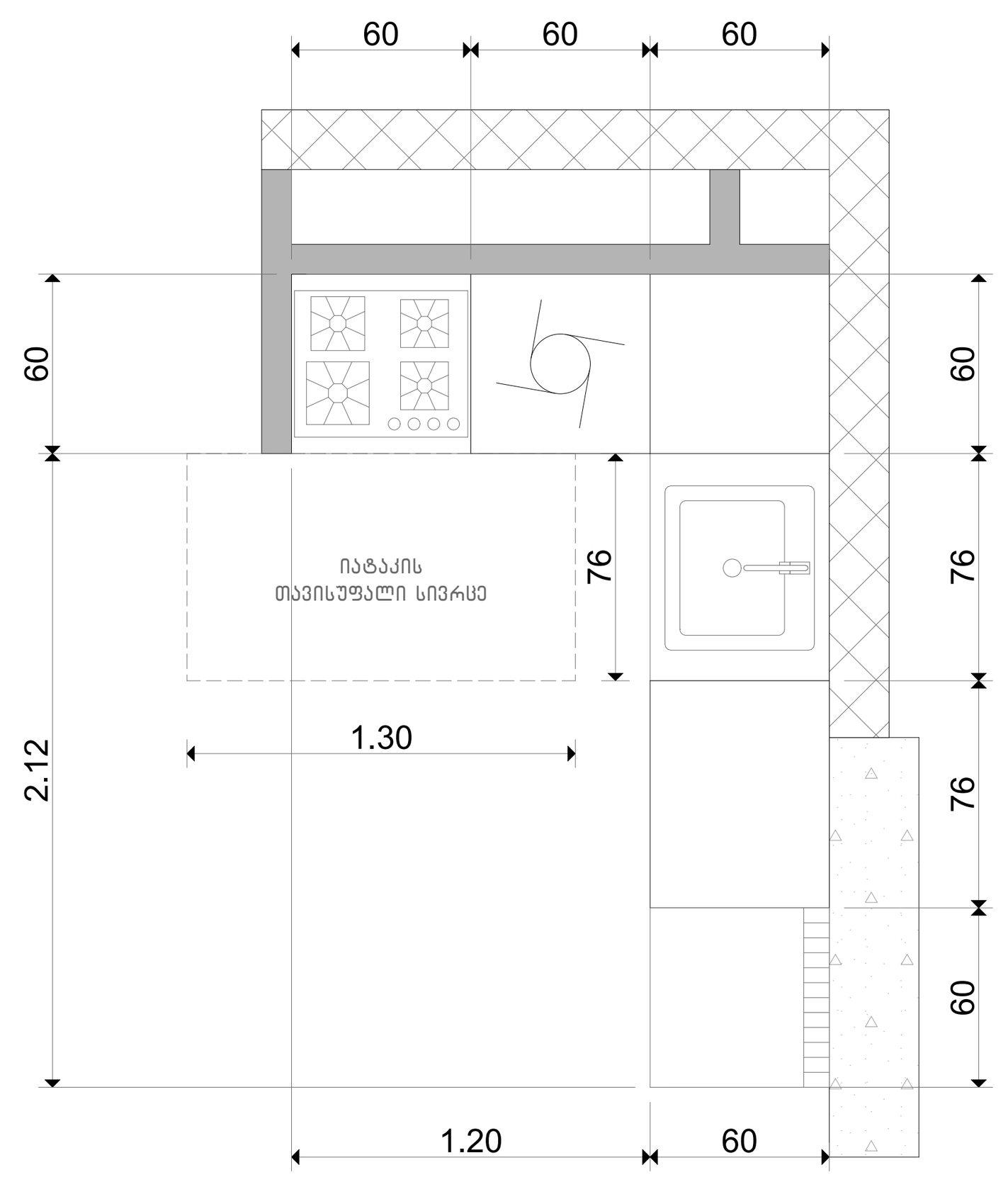

სამზარეულო ნიჟარის მდებარეობა

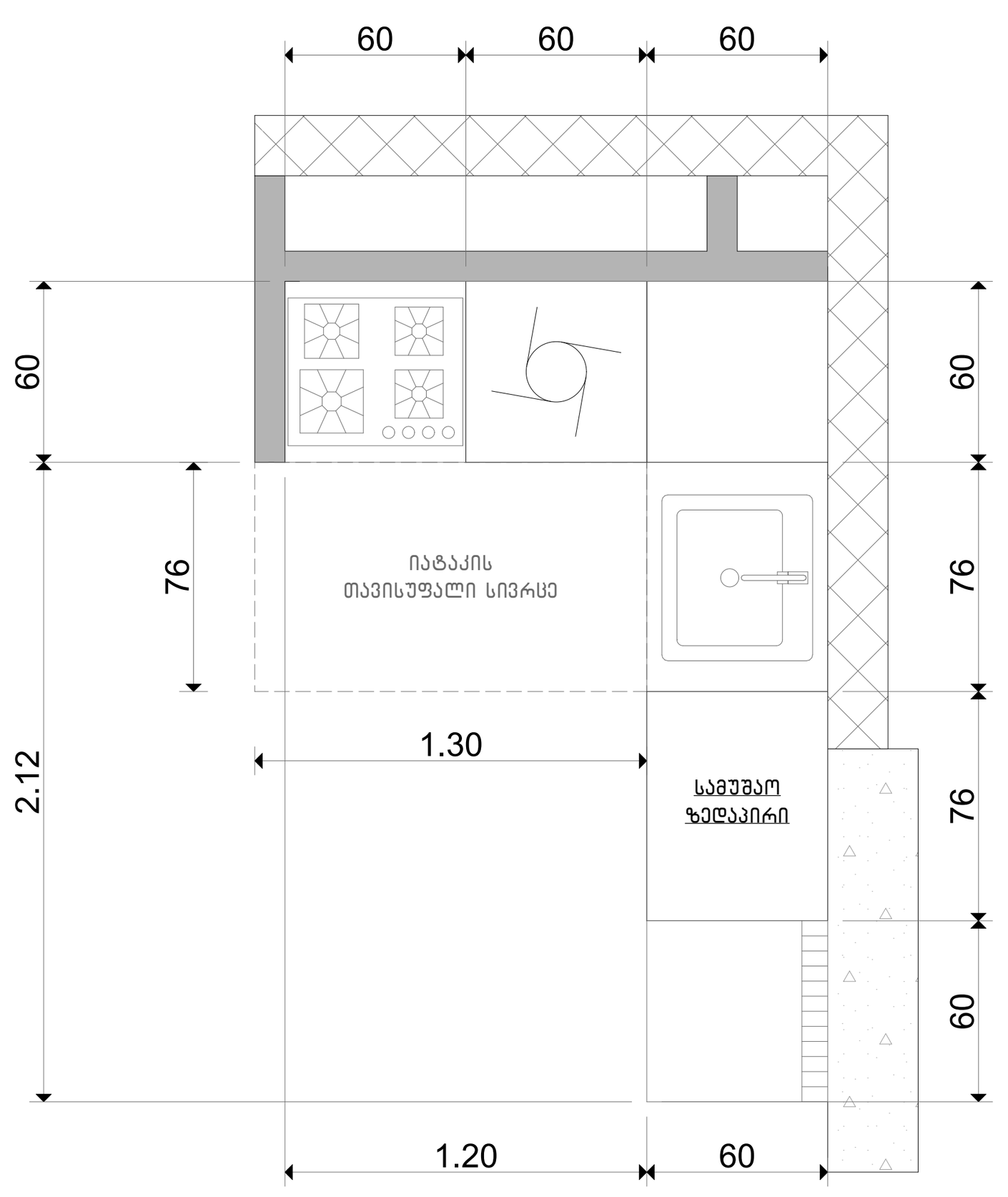

ფეხის ფალანგის სივრცე

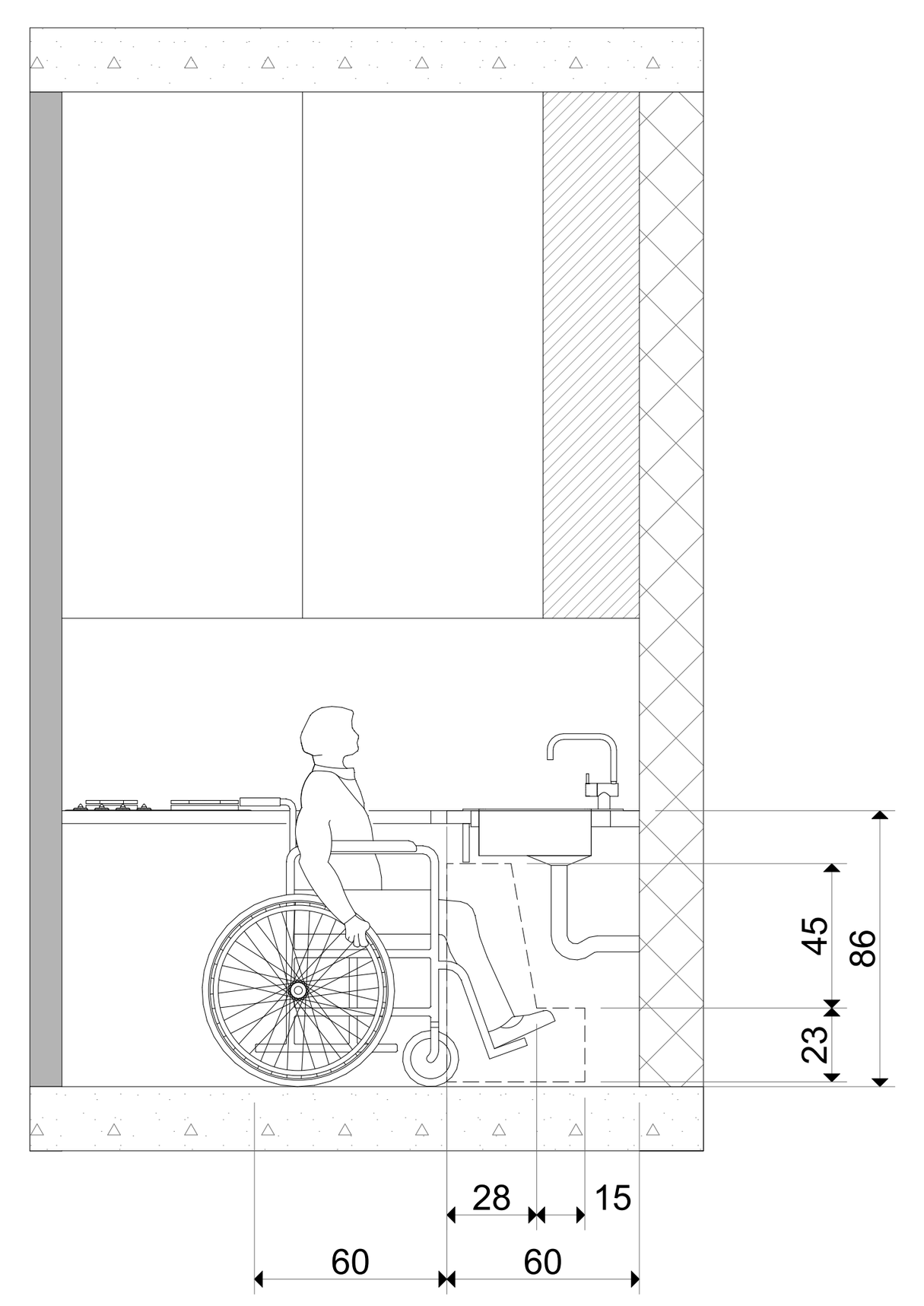

სამზარეულოს ფასადი

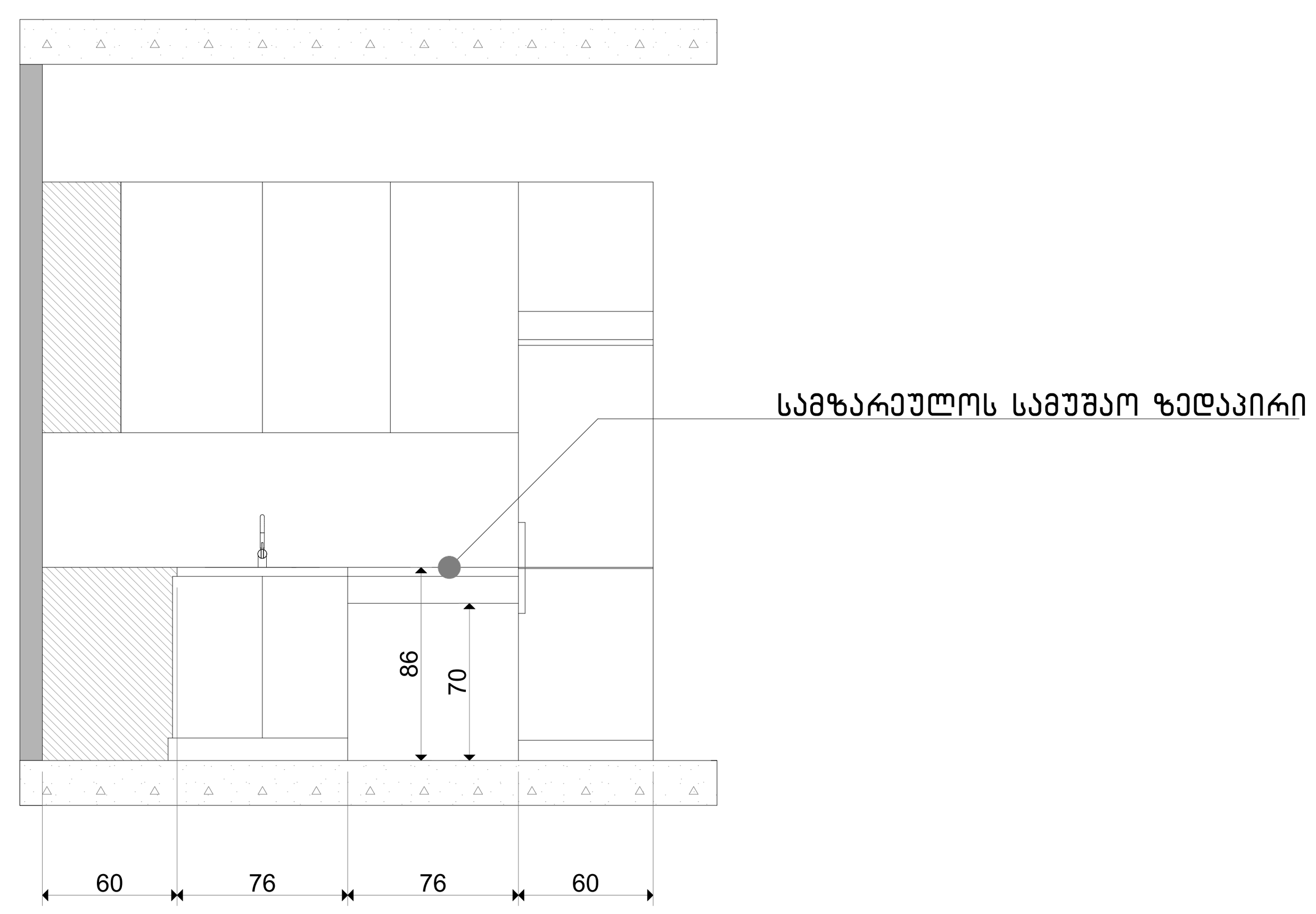

საცხოვრებელი სახლი
დიდ დიღომში

ნახაზის დასახელება

მისაწვდომი სამზარეულო "ა" ტიპის ერთეულში

გეგმა

N

მასშტაბი 1:25

0 1 2 3 4 5

მისაწვდომი სამზარეულო "ა" ტიპის ერთეულში ბინა #80,335.

გეგმა

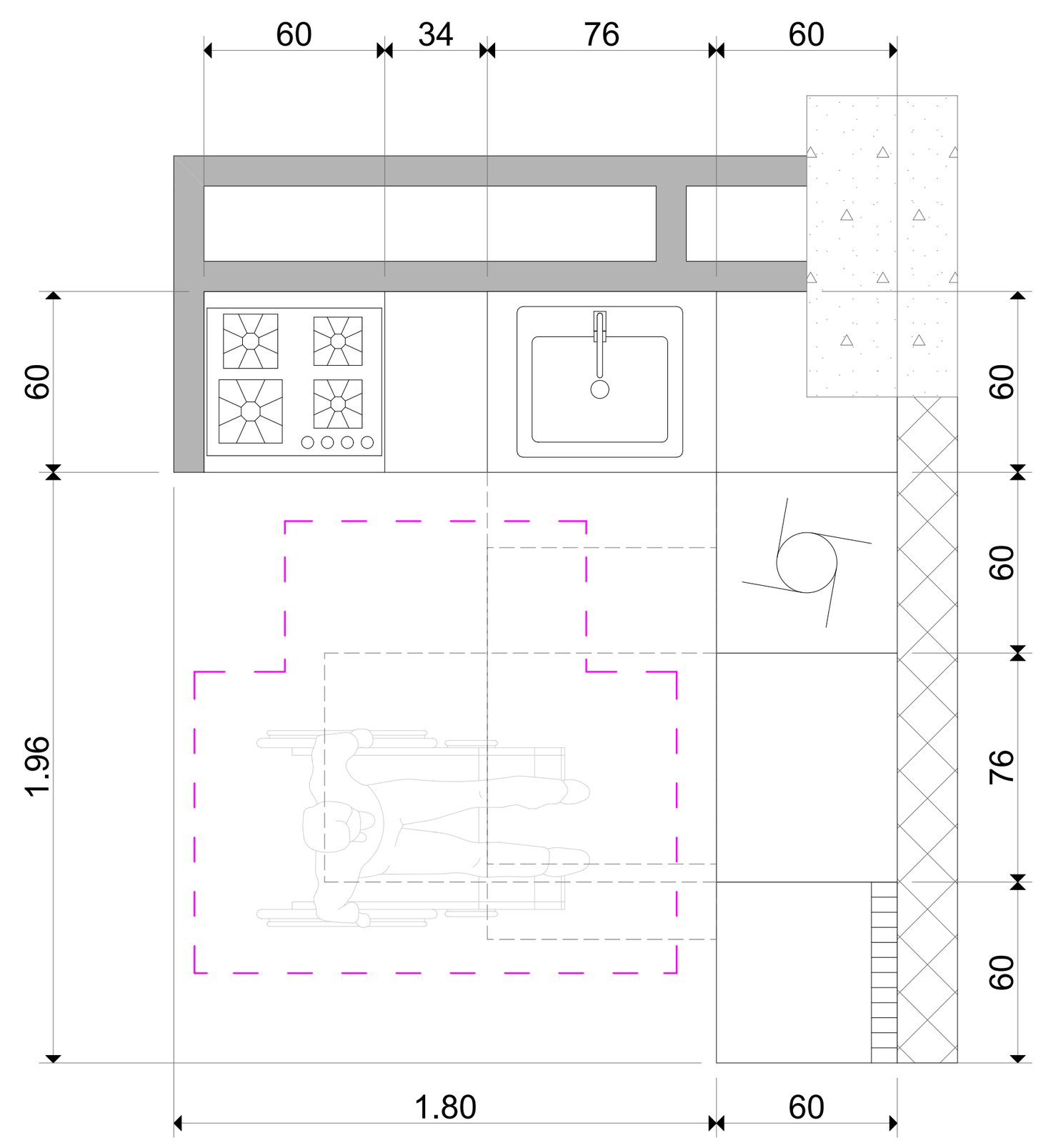

სამზარეულოს სამუშაო ზედაპირის მდებარეობა

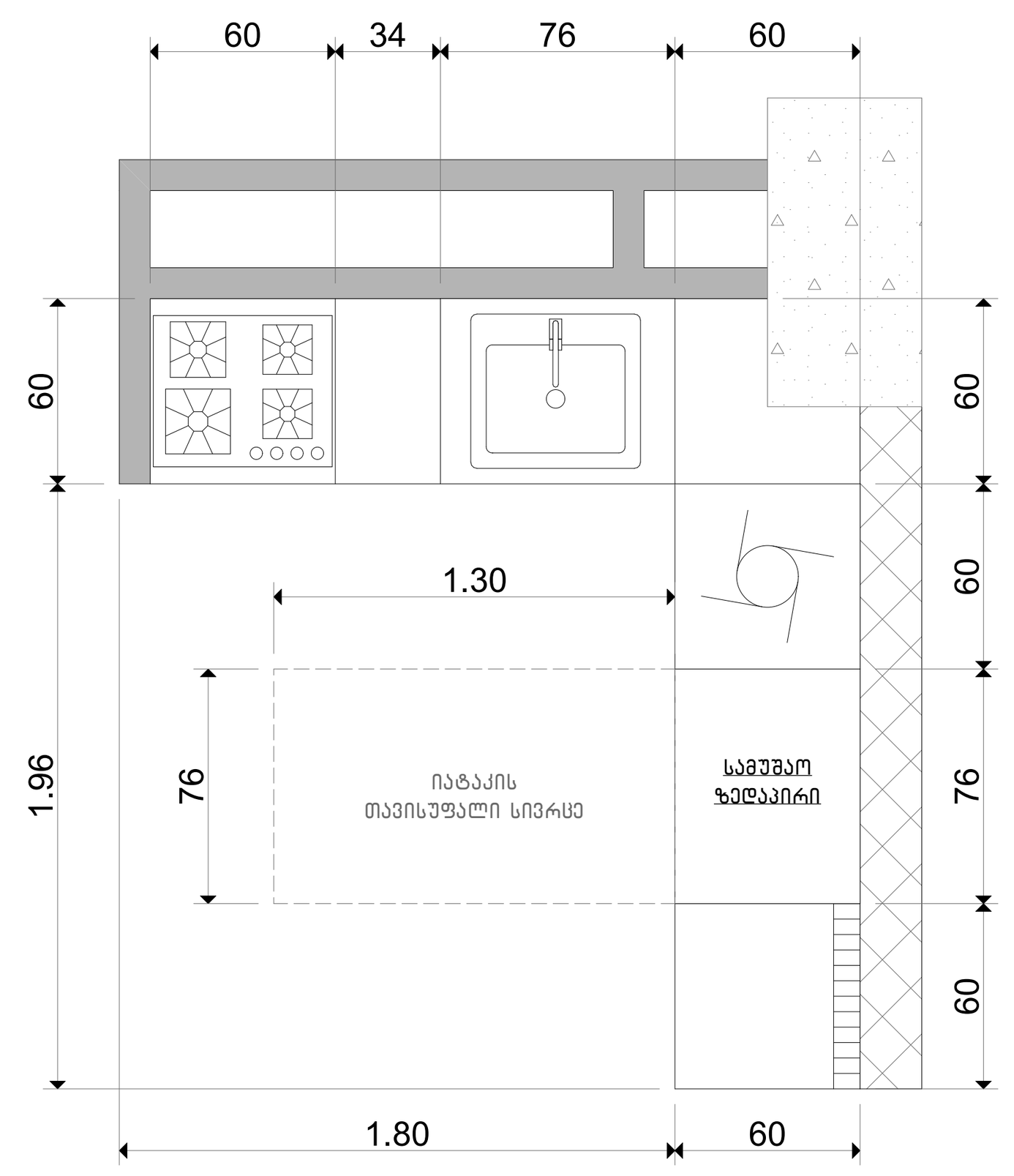

სარეცხი მანქანის მდებარეობა

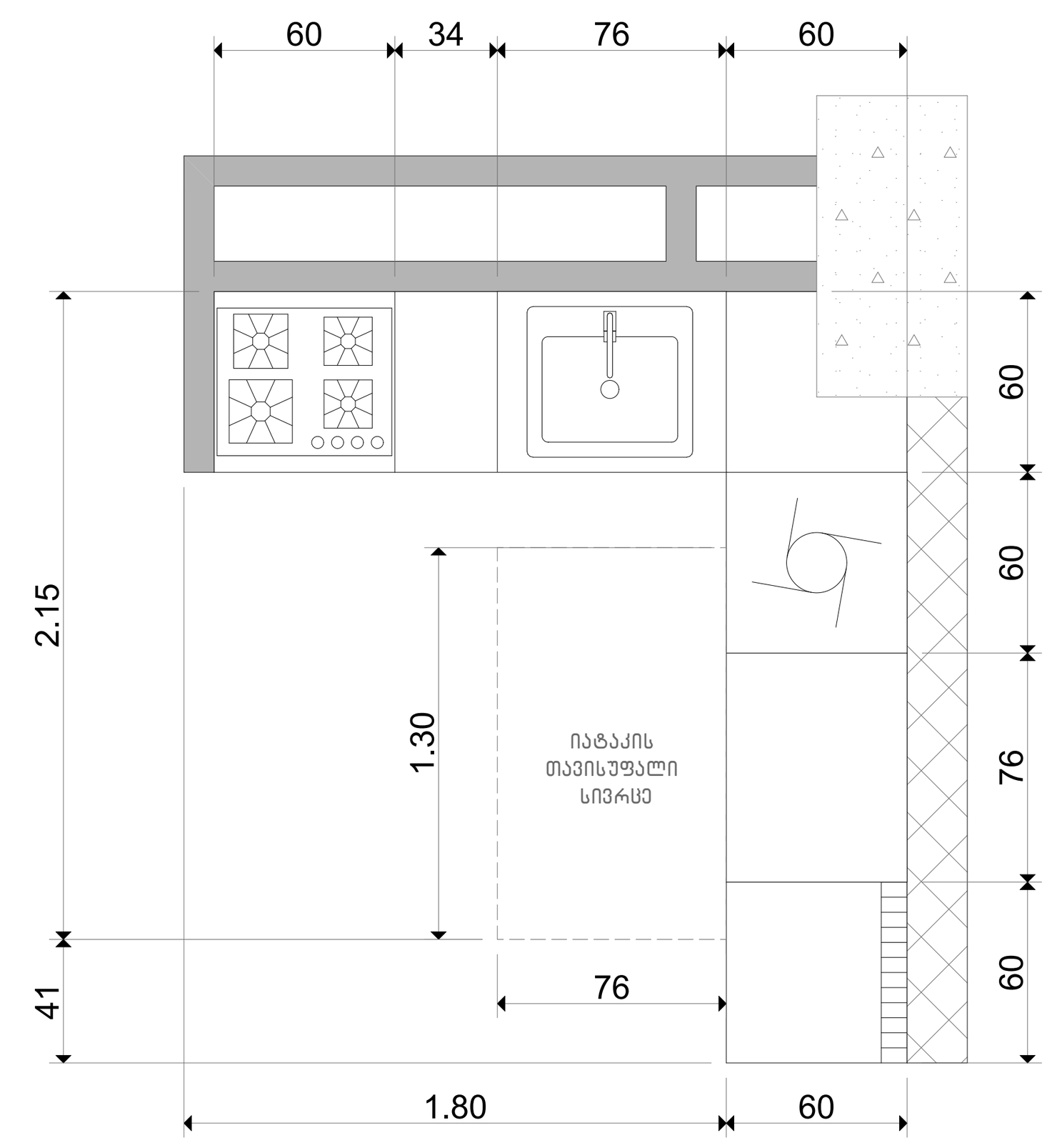

სამზარეულო ნიჟარის მდებარეობა

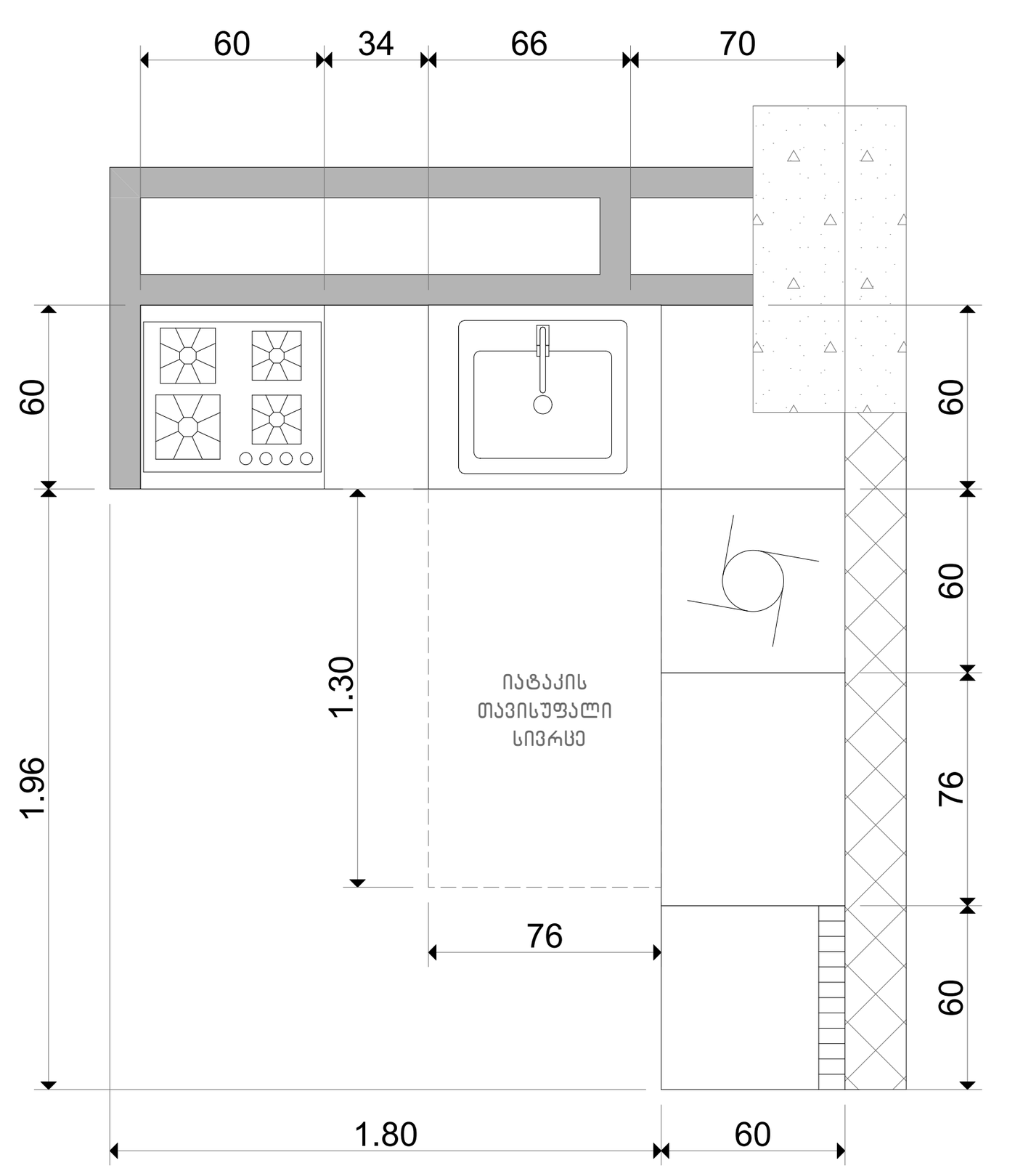

ფეხის ფალანგის სივრცე

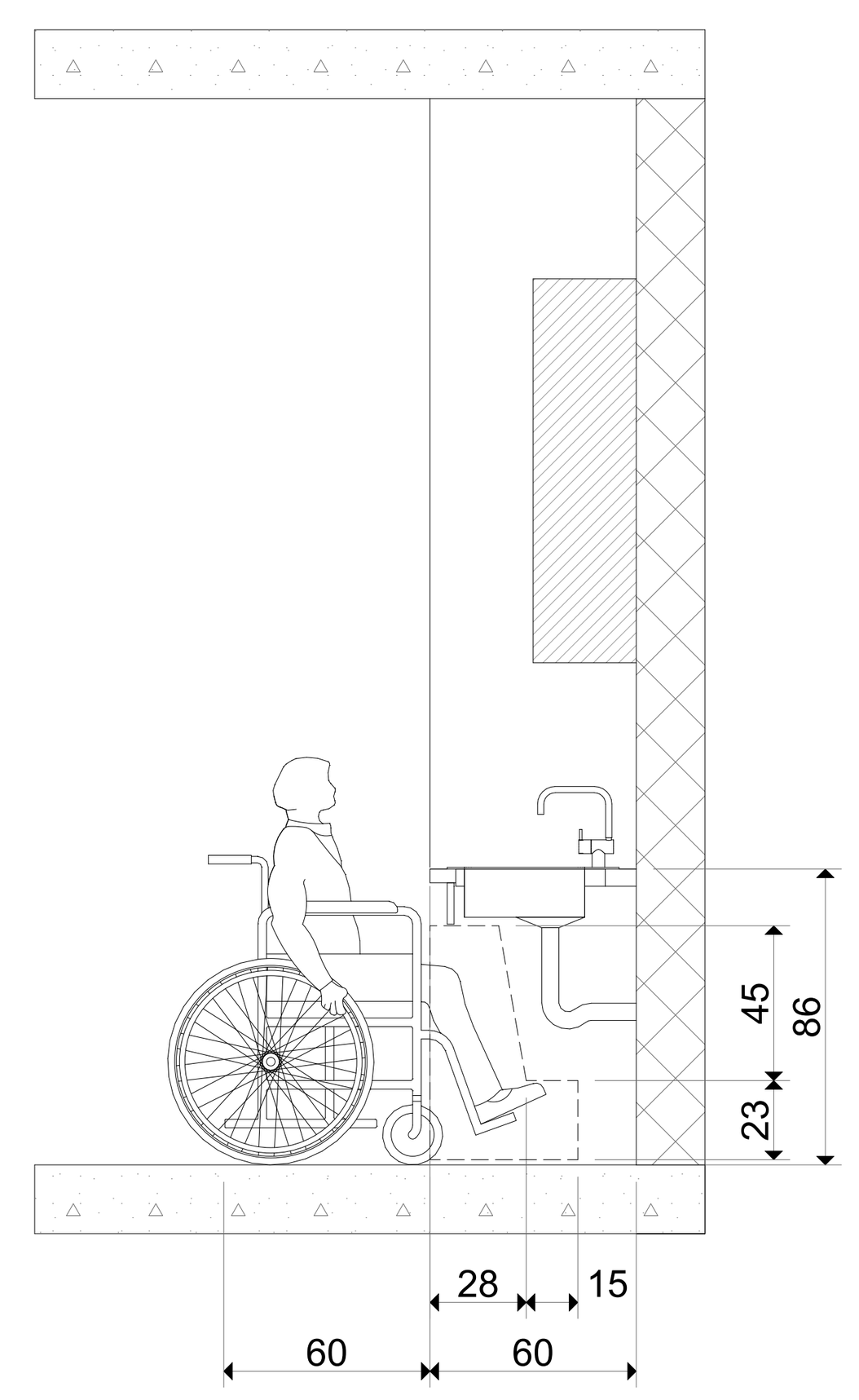

სამზარეულოს ფასადი

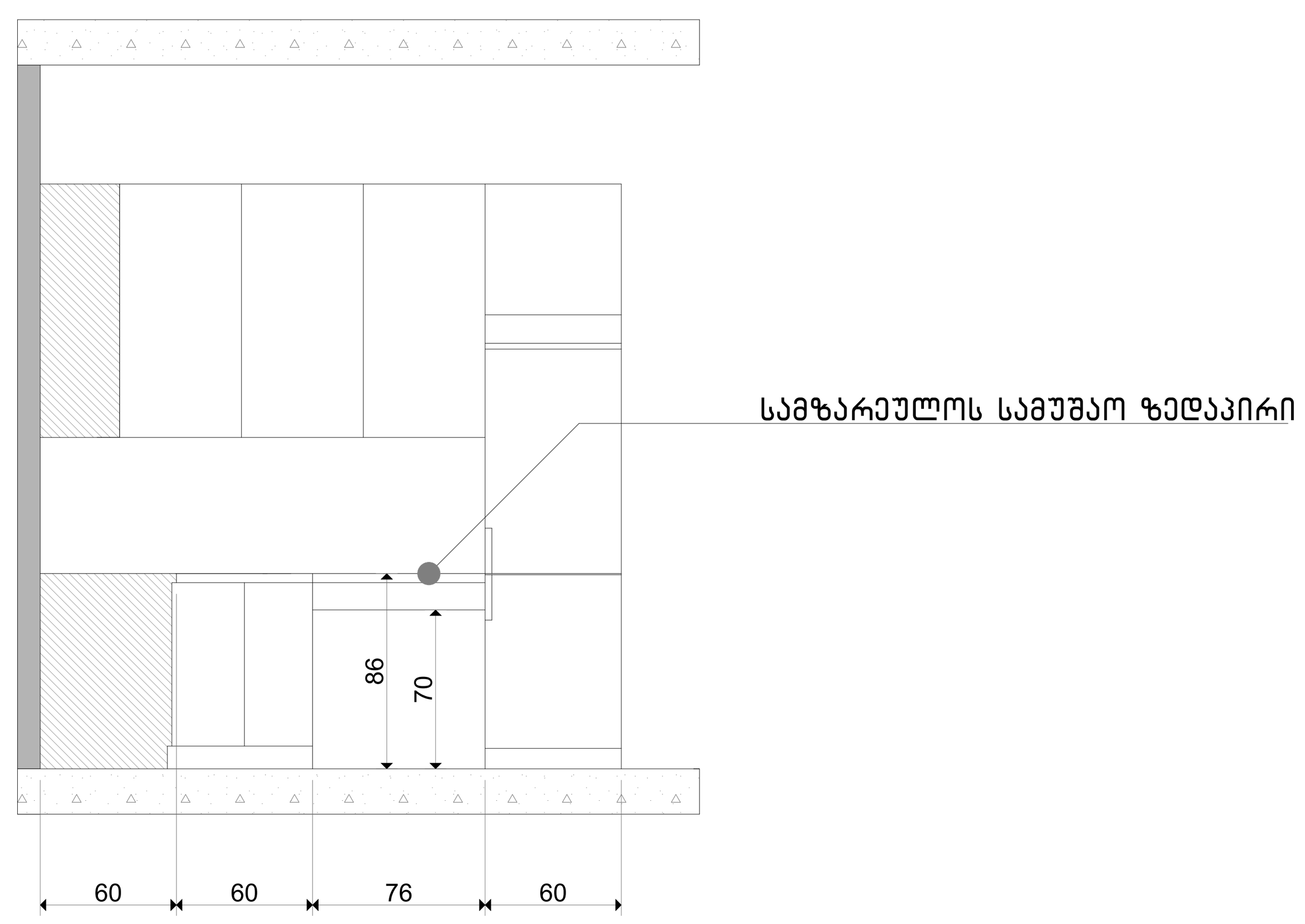

საცხოვრებელი სახლი

მისაწვდომი სამზარეულო "ა" ტიპის

გეგმა

N

მასშტაბი 1:25

0 1 2 3 4 5

მისანვდომი სამზარეულო "ა" ტიპის ეთეულში ბინა #107,362,386.

გეგმა

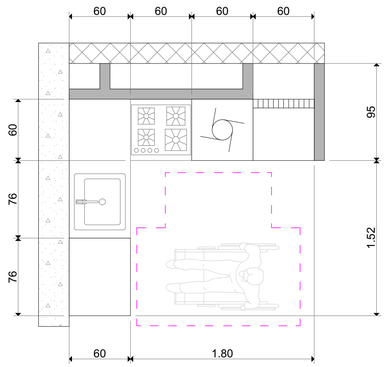

სამზარეულოს სამუშაო ზედაპირის მდებარეობა

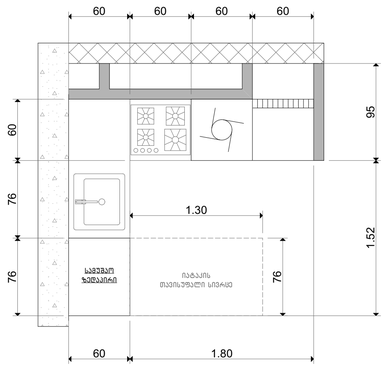

სარეცხი მანქანის მდებარეობა

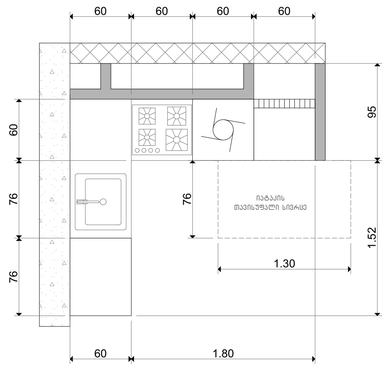

სამზარეულო ნიჟარის მდებარეობა

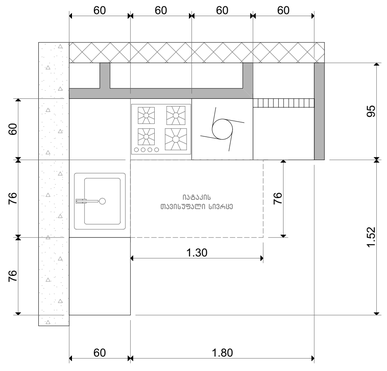

ფეხის ფალანგის სივრცე

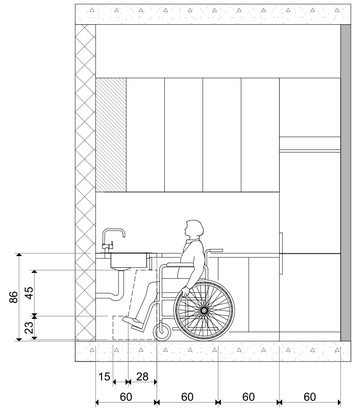

სამზარეულოს ფასადი

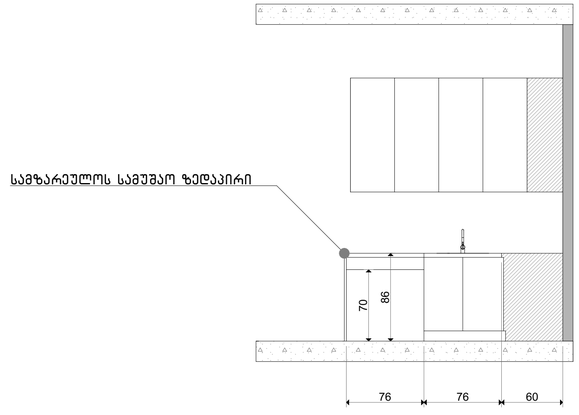

საცხოვრებელი სახლი
ღიდ ღიღომში

მისანვდომი სამზარეულო "ა" ტიპის

ფრაგმენტი
გეგმა

N

მასშტაბი 1:25
0 1 2 3 4 5

ნიშანი განთავსდება მისანვდომ ავტოსადგომთან

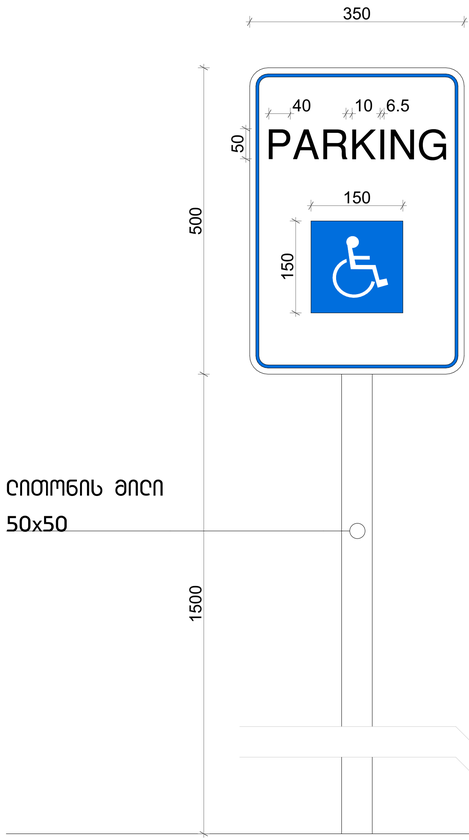

ნიშანი განთავსდება მისანვდომ მიჯაჭვავტბუსის სადგომთან



ავტოსადგომზე ნიშნის განთავსების ადგილი

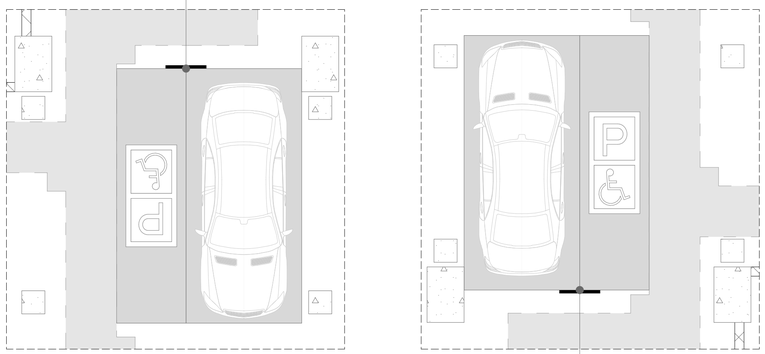

ავტოსადგომზე ნიშნის განთავსების ადგილი

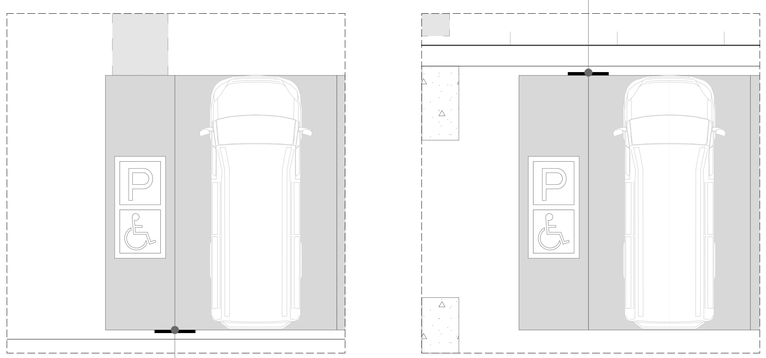

ავტოსადგომზე ნიშნის განთავსების ადგილი

ავტოსადგომზე ნიშნის განთავსების ადგილი

სასწორჰიბელი სახლი
ღიე ღილოგში

ნიშნები

ბეგმა

N

მასშტაბი 1:25
0 1 2 3 4 5

ნიშანი პიქტოგრამებით, ამობურცული ნიშნებით და ბრაილით განთავსდება მისაწვდომ ტუალეტებთან კარის მომიჯნავედ

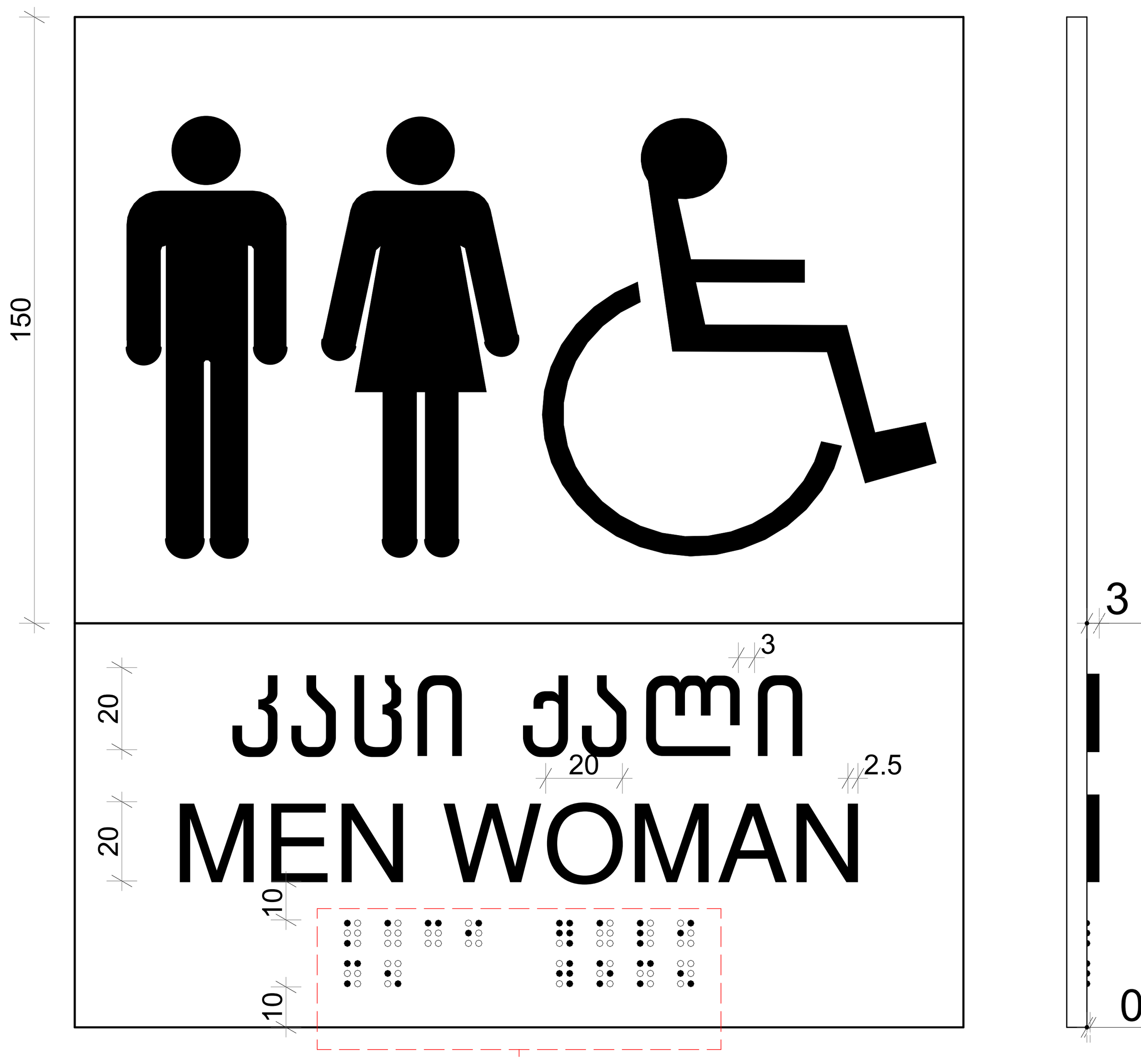

3 სიმბოლოების სიღრმე

0.8 ბრაილის სიღრმე

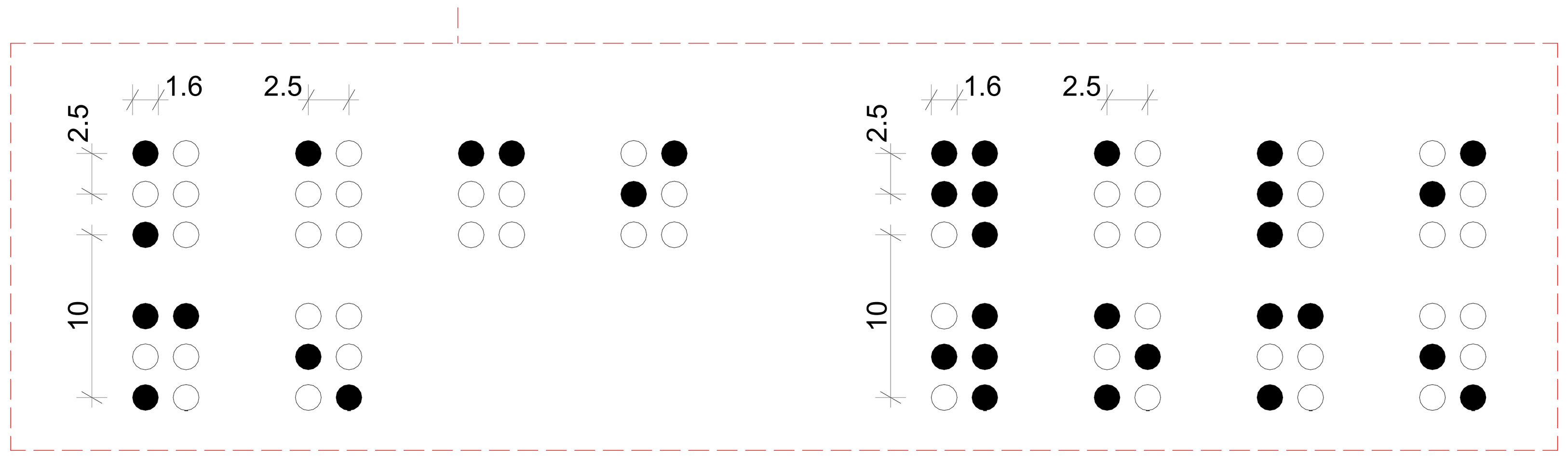

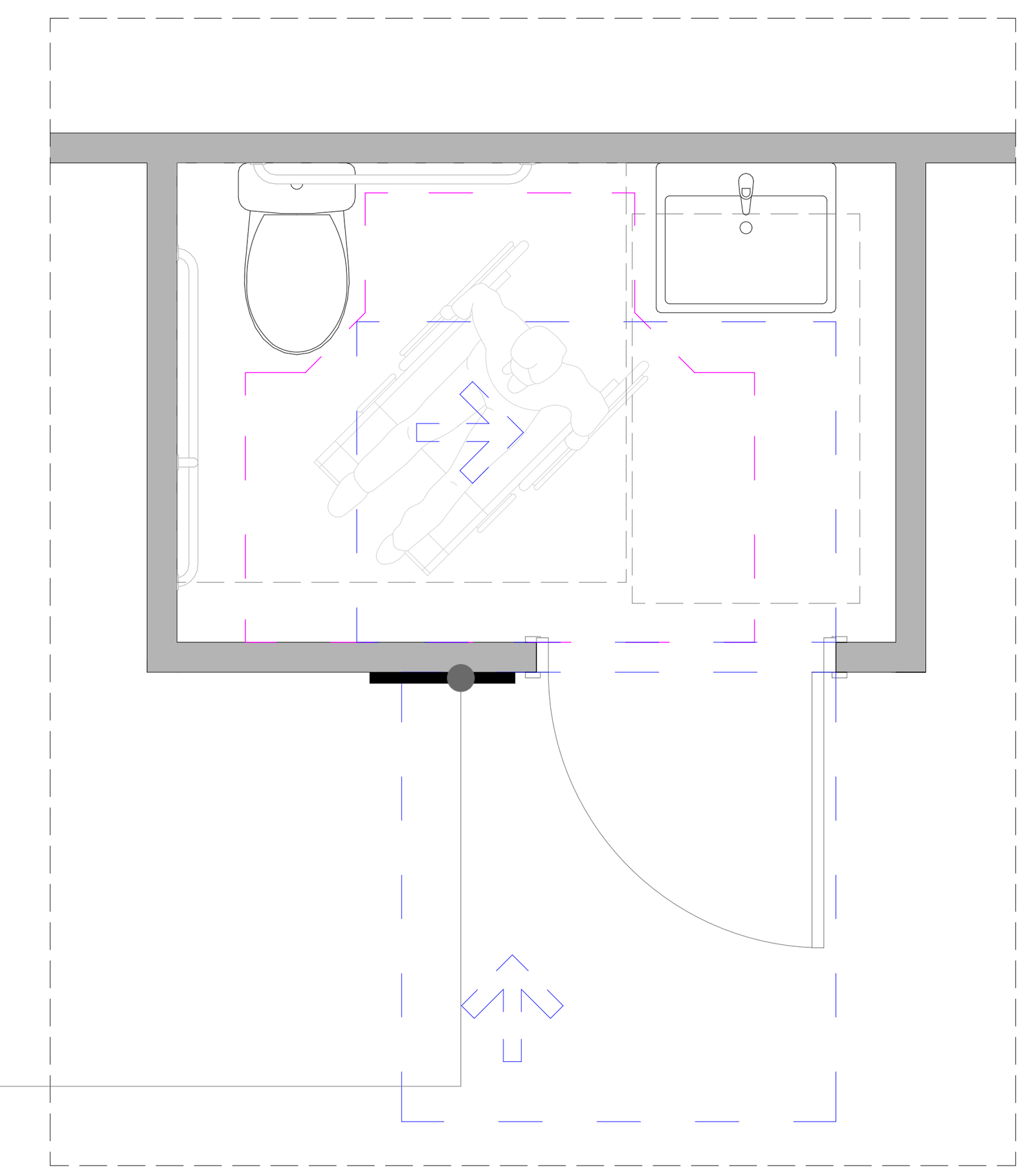

ნიშნის განთავსების ადგილი

საცხოვრებელი სახლი დიდ დიღომში

ნახაზის დასახელება

ნიშანი პიქტოგრამით

გეგმა

N

მასშტაბი 1:25

0 1 2 3 4 5

გზა - კიბის ამოსაცნობის ნიშანი, გზა - კიბის საზღვრებში, დერეფანში გამავალი კარის საკეტის მომიჯნავედ

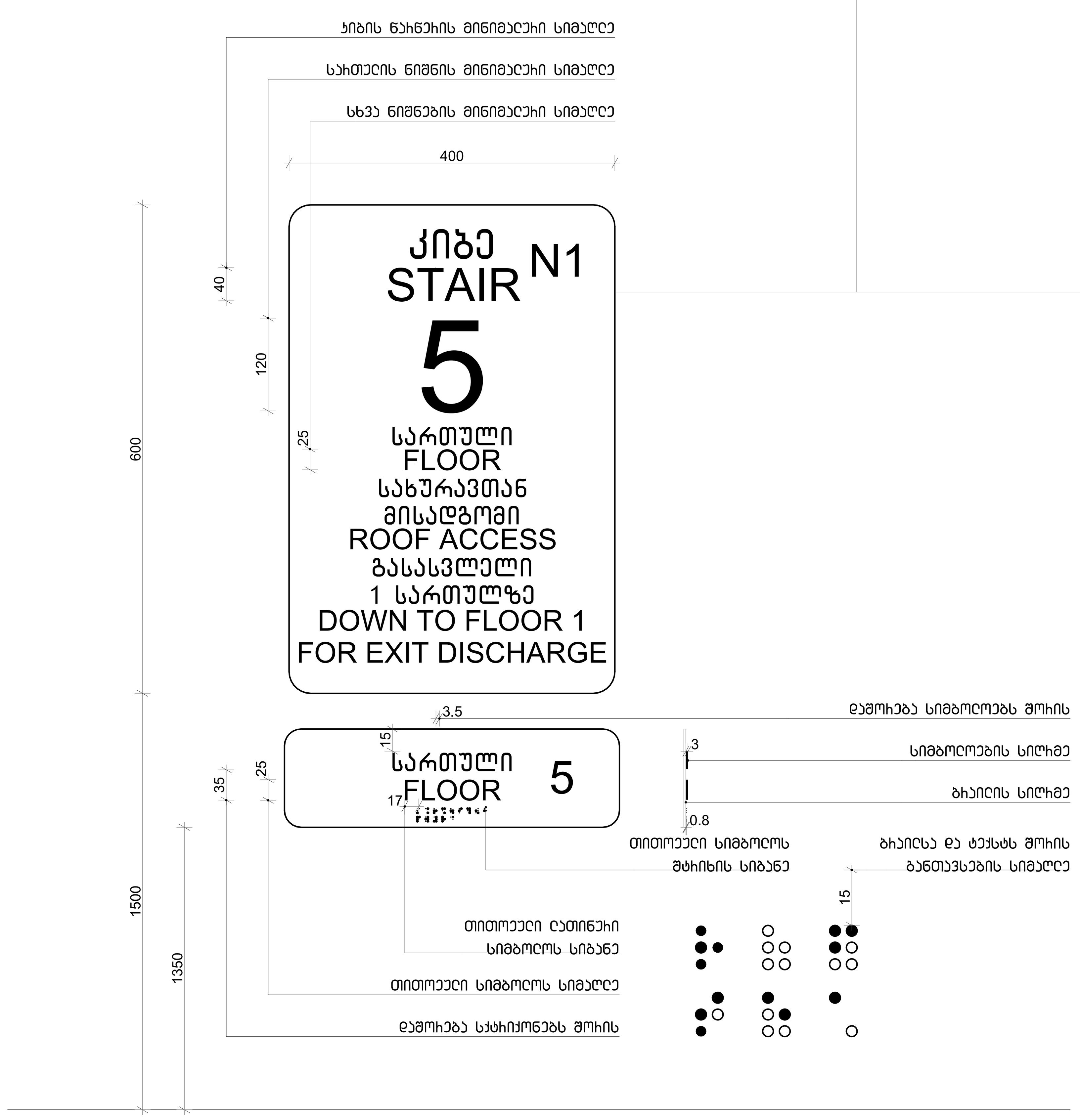

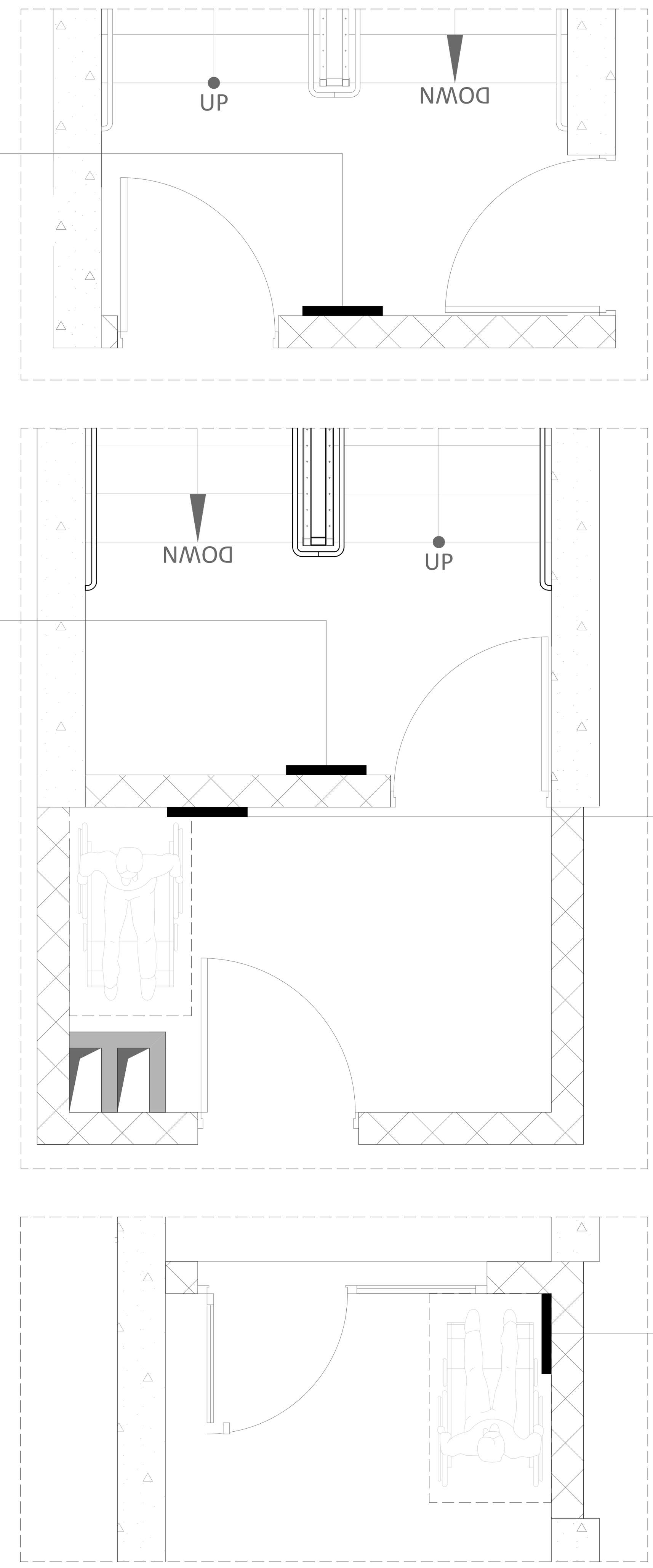

ორმხრივი კავშირის გამოყენების წესები, ნიშანი უნდა გაიკრას თავშესაფრის ფართობთან

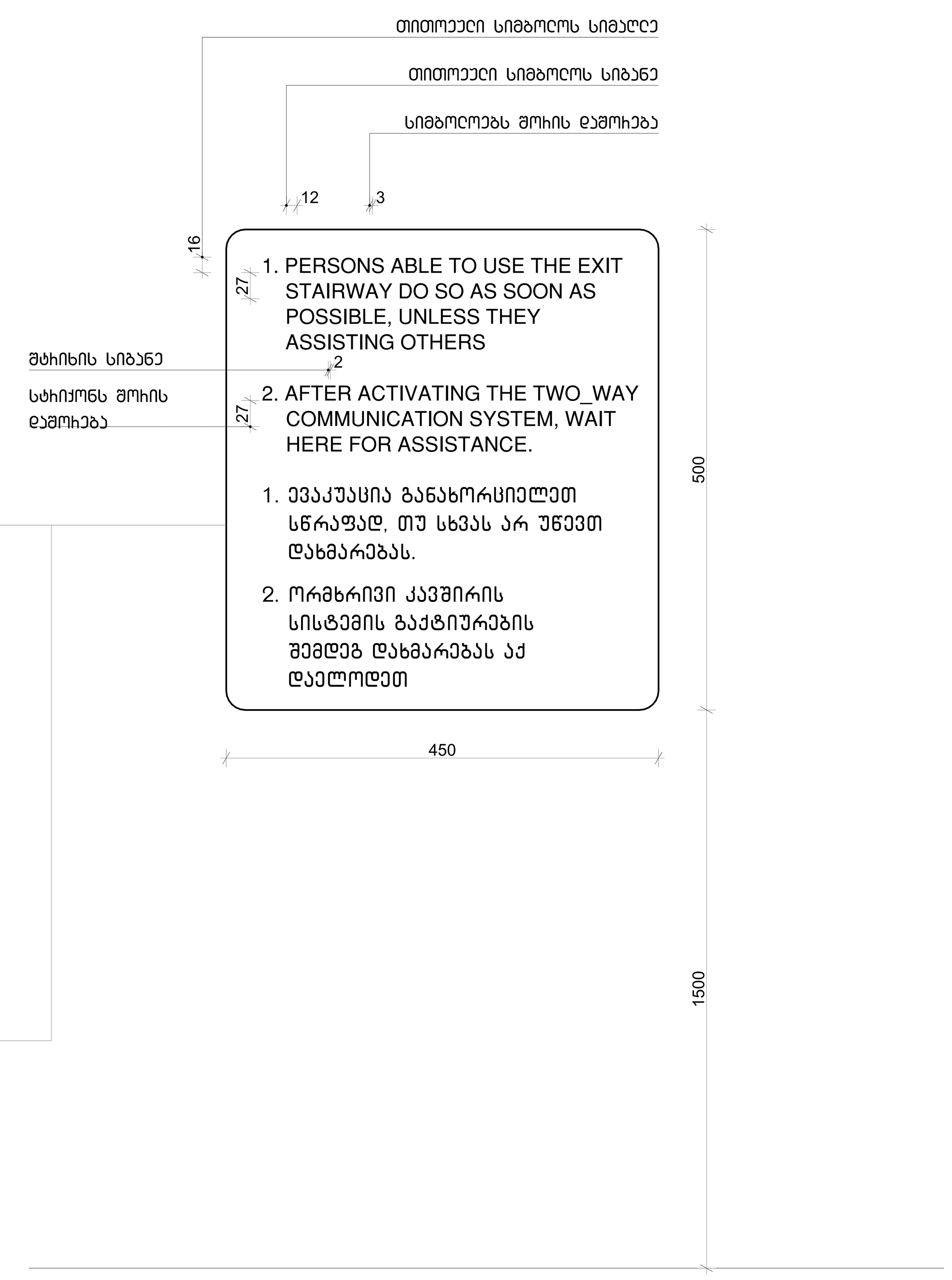

შენიშვნა

სართულის აღმნიშვნელი ნიშანი და ბრაილი
დაკორექტირდეს შესაბამისი სართულის მიხედვით

საცხოვრებელი სახლი
დიდ დიღომში

ნახაზის დასახელება

ნიშნები, ბრაილები

გეგმა

N

მასშტაბი 1:25

0 1 2 3 4 5

ბასასვლელის ბანათებელი ნიშანი

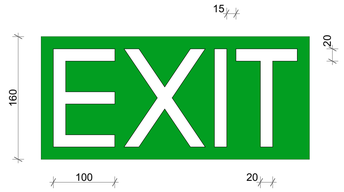

ბანათებელი ნიშანი თავშესაფრის ფართობთან მიმავალ ჯაჭთან

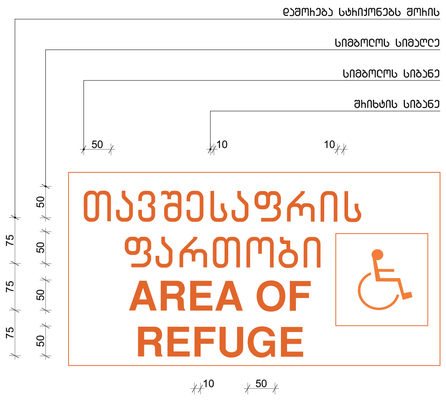

ნიშანი ამობეჭდული სიმბოლოებით და ბრაილით ბზა - ჯიბის შესასვლელებთან და გაჩერთ გამავალ ყველა ჯაჭთან

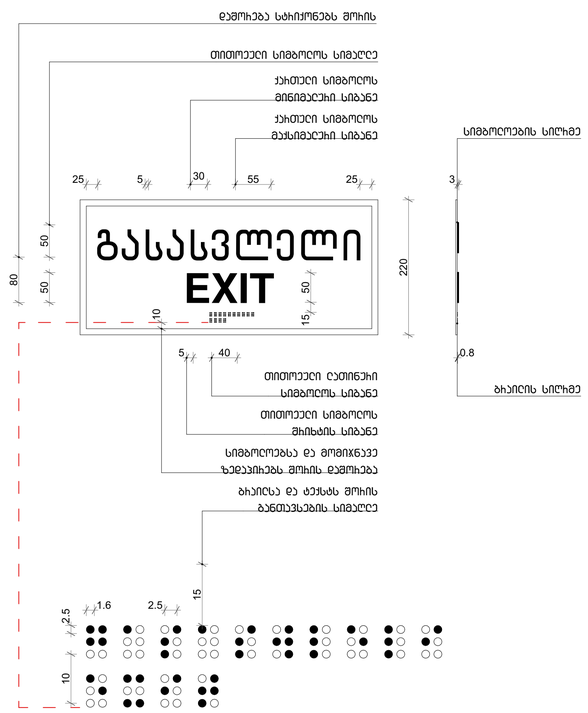

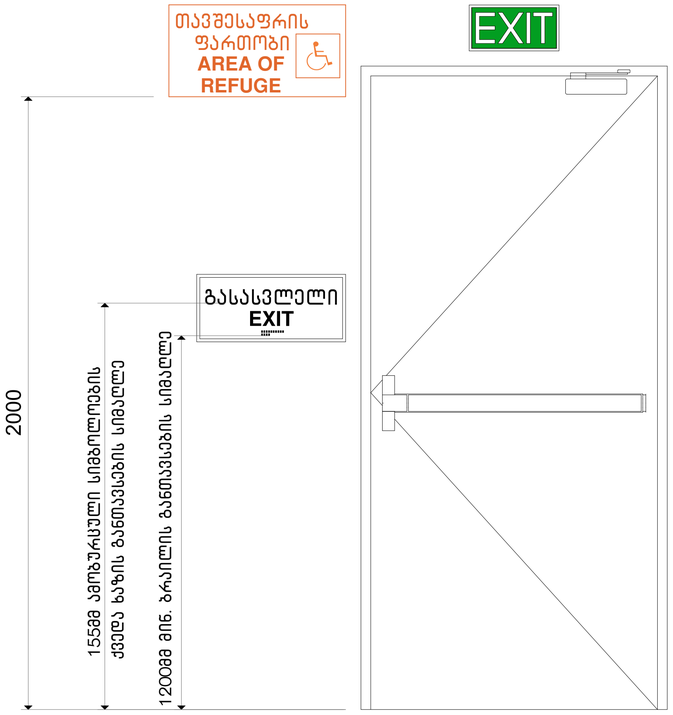

ნიშნების განთავსების ადგილები

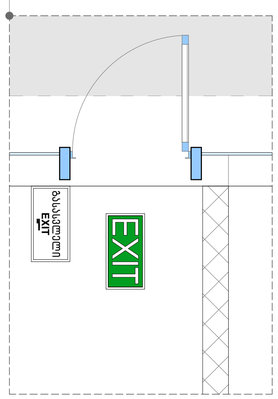

ნიშნების განთავსების ადგილები

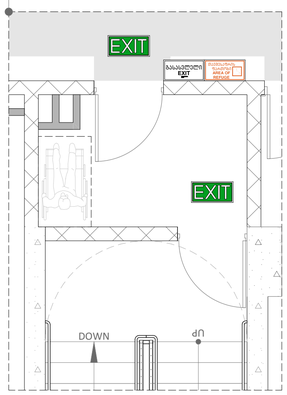

ნიშნების განთავსების ადგილები

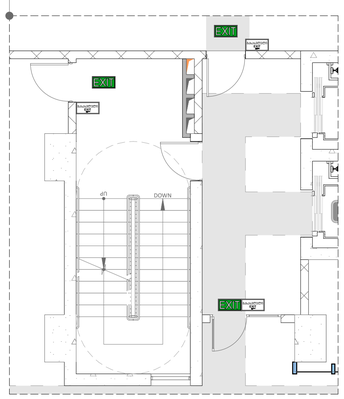

ნიშნების განთავსების ადგილები

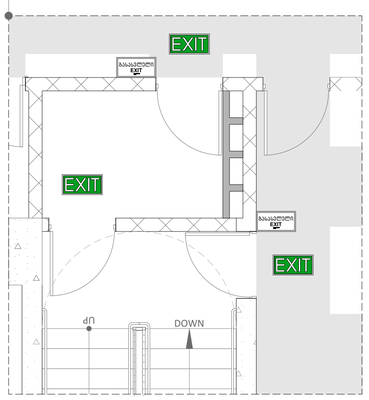

ნიშნების განთავსების ადგილები



სასწორჰიბელი სახლი ღიღ ღიღოგში

ნიშნები, ბრაილები

ბებმა

N

მასშტაბი 1:25

0 1 2 3 4 5

სასწრაფო სამედიცინო დახმარების საერთაშორისო სიმბოლო
(სიცოცხლის ვარსკვლავი) განთავსდება ლიფტის ჩარჩოს ორივე მხარეს



სახანძრო-სამაშველო დანაყოფებისთვის მისადგომი ლიფტის სიმბოლო
სულ მცირე 7.5 სმ. სახით.



მისაწვდომობის სიმბოლო



1980 – 2150 მმ

ნიშნების განთავსების ადგილები

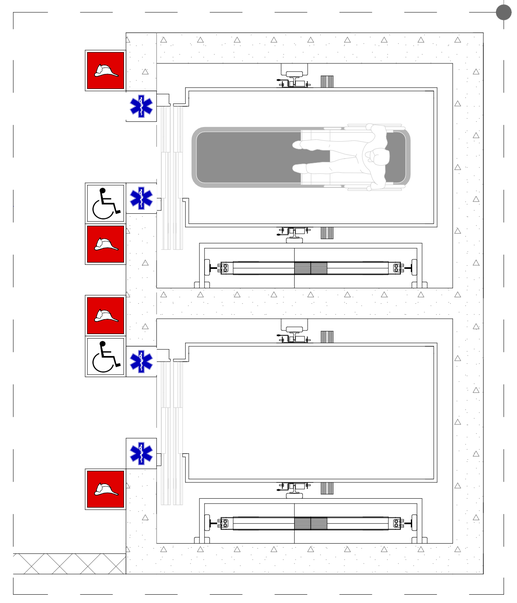

საცხოვრებელი სახლი
ღია ცილობით

ნიშნები

ბებმა

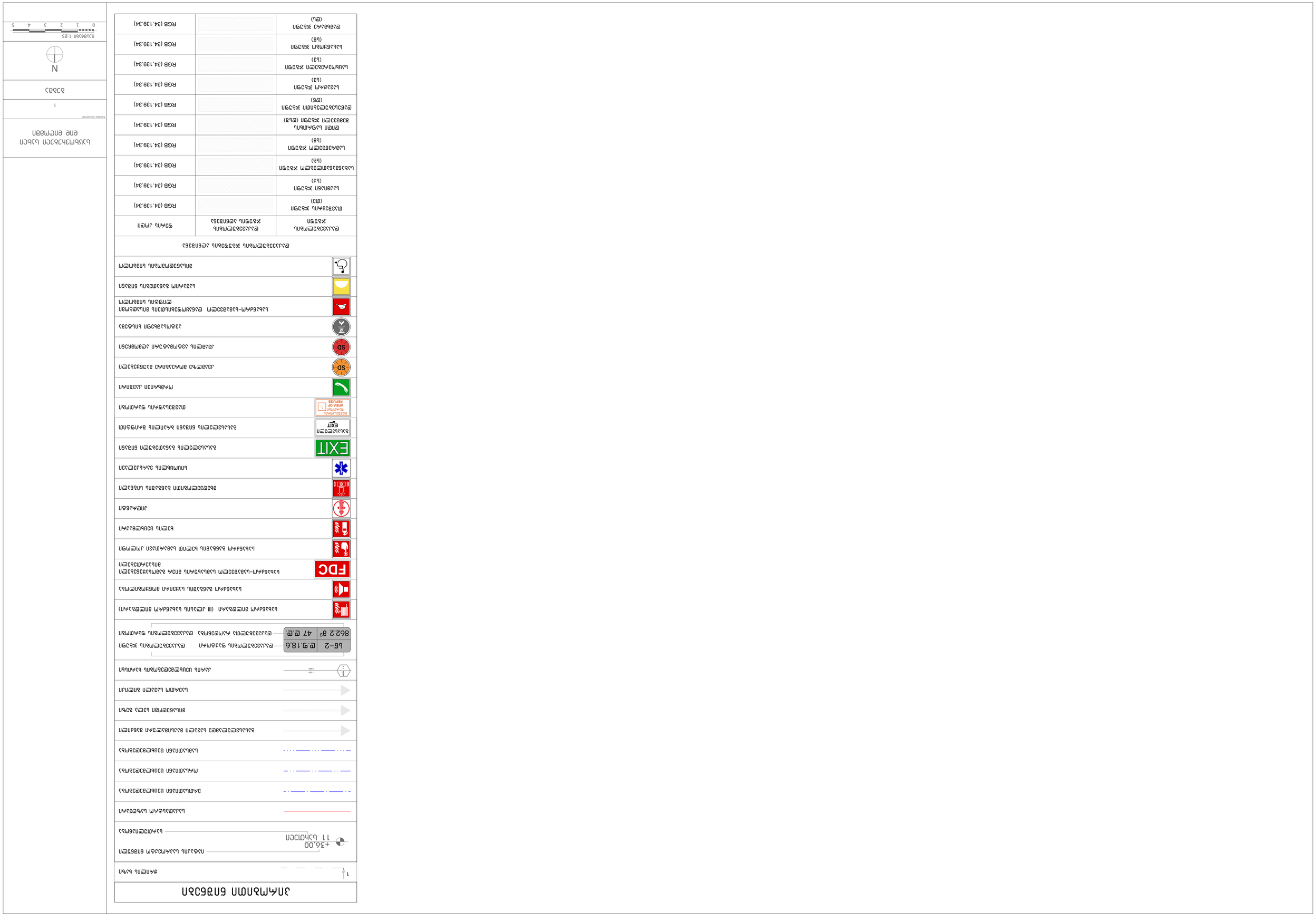
ЗНАЧЕНИЯ ЗНАКОВ БЕЗОПАСНОСТИ
1
Знак должен соответствовать ГОСТ 12.4.026-2015
Размеры знаков безопасности
Знаки пожарной безопасности
Знаки медицинского назначения
Знаки безопасности на путях эвакуации
Знаки, указывающие направление к месту нахождения средств пожаротушения
Знаки, запрещающие использование воды для тушения пожара
Знаки, предписывающие использование средств пожаротушения
Знаки, запрещающие курение
Знаки, запрещающие пользование открытым огнем
Знаки, запрещающие пользование электронагревательными приборами
Знаки, запрещающие пользование мобильными телефонами
Знаки, запрещающие проход людей
Знаки, запрещающие проход людей, курение и пользование открытым огнем
Знаки, запрещающие проход людей и пользование мобильными телефонами
Знаки, запрещающие проход людей, курение, пользование открытым огнем и мобильными телефонами
Знаки, запрещающие проход людей, курение, пользование открытым огнем, мобильными телефонами и электронагревательными приборами
Знаки, запрещающие проход людей, курение, пользование открытым огнем, мобильными телефонами и электронагревательными приборами, а также пользование водой для тушения пожара
Знаки, запрещающие проход людей, курение, пользование открытым огнем, мобильными телефонами и электронагревательными приборами, а также пользование водой для тушения пожара и использование открытого пламени
Знаки, запрещающие проход людей, курение, пользование открытым огнем, мобильными телефонами и электронагревательными приборами, а также пользование водой для тушения пожара, использование открытого пламени и курение
Знаки, запрещающие проход людей, курение, пользование открытым огнем, мобильными телефонами и электронагревательными приборами, а также пользование водой для тушения пожара, использование открытого пламени, курение и пользование открытым огнем
Знаки, запрещающие проход людей, курение, пользование открытым огнем, мобильными телефонами и электронагревательными приборами, а также пользование водой для тушения пожара, использование открытого пламени, курение, пользование открытым огнем и мобильными телефонами
Знаки, запрещающие проход людей, курение, пользование открытым огнем, мобильными телефонами и электронагревательными приборами, а также пользование водой для тушения пожара, использование открытого пламени, курение, пользование открытым огнем, мобильными телефонами и электронагревательными прибор