შპს "საინჟინრო ნაგებობათა პროექტირების, კვლევის და ექსპერტიზის სამეცნიერო ცენტრი"
LTD "THE SCIENTIFIC CENTER OF ENGINEERING BUILDING DESIGNING RESEARCH AND EXPERTISE"
ტელ: 577588218 599179823; (032) 2227704
E-mail: d.tabatadze@gtu.ge

27.01.2022.2022-23

ვამტკიცებ,
დირექტორი:
_ დემური ტაბატაძე
/სახელი გვარი/

ექსპერტიზის დასკვნა

დამკვეთის იდენტიფიკაცია: შპს "გეოკონი"

დასკვნის შედგენის საფუძველი: **2022 წლის „25" იანვარი ხელშეკრულება**

ექსპერტიზის ობიექტი: ქ. თბილისში, დიღმის სასწავლო საცდელი მეურნეობა ნაკვ. 01.72.14.009.687 -ში მრავალფუნქციური კომპლექსის კორექტირებული პროექტის კონსტრუქციული ნაწილი

ექსპერტიზის ამოცანა: ექსპერტიზის ობიექტის – კორექტირებული პროექტის კონსტრუქციული ნაწილის ექსპერტიზა – ნორმატიულ ლიტერატურაში მითითებულ მოთხოვნებთან შესაბამისობის დადგენა

თბილისი
2022 წელი

შემადგენლობა

1. ინსპექტირების შემსრულებელი 3
2. გამოყენებული ნორმატიული დოკუმენტები 3
3. წარმოდგენილი მასალები 3
4. კვლევითი ნაწილი 4
5. დასკვნა 8



ინსპექტირების შემსრულებელი

დემური ტაბატაძე – განათლება უმაღლესი, კვალიფიკაცია: ინჟინერ-მშენებელი, ტექნ. მეცნ. კანდიდატი მშენებლობის დარგში, სამშენებლო მექანიკისა და სეისმომედეგობის კათედრის პროფესორი საქართველოს ტექნიკურ უნივერსიტეტში, საინჟინრო აკადემიიის აკადემიკოსი, მუშაობის სტაჟი – 43 წელი.

გამოყენებული ნორმატიული ლიტერატურა

1. საქართველოს მთავრობის №71 დადგენილება – „საქართველოს ტერიტორიაზე სამშენებლო სფეროს მარეგულირებელი ტექნიკური რეგლამენტები“:
   - ტექნიკური რეგლამენტი – „ბეტონისა და რკინაბეტონის კონსტრუქციები“ (დანართი 1);
   - ტექნიკური რეგლამენტი – „შენობებისა და ნაგებობების ფუძეები“ (დანართი 2);
   - ტექნიკური რეგლამენტი – „სეისმომედეგი მშენებლობა“ (დანართი 3);
   - ტექნიკური რეგლამენტი – „სამშენებლო კლიმატოლოგია“ (დანართი 5).
- СНиП 2.02.01-83 основания зданий и сооружений, 1983 г.;
- Справочник проектировщика. „Основания фундаменты и подземные сооружения“. М. 1985 г;
- СНиП 2.03.01-84* „Бетонные и железобетонные конструкции“. М. 1988 г;
- СНиП II-23-81 „Стальные конструкции. Нормы проектирования“;
- СниП 2.01.07-85 „Нагрузки и воздействия. Нормы проектирования“;
- СниП 3.03.01-87 „Правила производства и приемки работ“;
- СНиП III-4-80 „Техника безопасности строительства“;
- СниП 2.03.11-85 „Зашита строительных конструкции от корозии“;

წარმოდგენილი მასალები

ქ. თბილისში, დიღმის სასწავლო საცდელი მეურნეობა ნაკვ. 01.72.14.009.687 -ში მრავალფუნქციური კომპლექსისპროექტის კორექტირებული კონსტრუქციული ნაწილი

2. პროექტის არქიტექტურული ნაწილი – ელ.ვერსია PDF-ფაილში;

3. ქ. თბილისში, დიღმის სასწავლო საცდელი მეურნეობა ნაკვ. 01.72.14.009.687 -ში მრავალფუნქციური კომპლექსის სამშენებლო ტერიტორიის საინჟინრო-გეოლოგიური კვლევის ანგარიში – ელ.ვერსია PDF-ფაილში

4. ქ. თბილისში, დიღმის სასწავლო საცდელი მეურნეობა ნაკვ. 01.72.14.009.687-ში მრავალფუნქციური კომპლექსის კორექტირებულიკონსტრუქციული პროექტის, გაანგარიშების შედეგები – ელ.ვერსია PDF-ფაილში;

კვლევითი ნაწილი

შესავალი

ექსპერტის ამოცანას წარმოადგენს:

დამკვეთის მიერ წამოდგენილი ქ. თბილისში, დიღმის სასწავლო საცდელი მეურნეობა ნაკვ. 01.72.14.009.687-ში მრავალფუნქციური კომპლექსის კორექტირებული კონსტრუქციული პროექტის ნაწილის ექსპერტიზა – ნორმატიულ ლიტერატურაში მითითებულ მოთხოვნებთან შესაბამისობის დადგენა.

კვლევა

ექსპერტიზაზე წარმოდგენილია შპს "გეოკონი" ის კონსტრუქტორის გ. ცომაიას მიერ შესრულებული ქ. თბილისში, დიღმის სასწავლო საცდელი მეურნეობა ნაკვ. 01.72.14.009.687 -ში მრავალფუნქციური კომპლექსის კორექტირებული კონსტრუქციული ნაწილი დამუშავებულია 2023 წელს.

პროექტი წარმოდგენილია PDF-ფაილის ალბომის სახით 90 ფურცელზე კონსტრუქციული მუშა ნახაზები. ნახაზები გრაფიკულად შესრულებულია მაღალ-კვალიფიციურ დონეზე დეტალურად, გამოხაზულია ყველა კონსტრუქციული დეტალის გეგმა, კვანძი, ჭრილი და კვეთი, მათ შორის:

თავფურცელი კ-0.00

ქვაბულის გეგმა პარკინგის საყრდენი კედელი საძირკვლის გეგმა საძირკვლის ფილის ქვედა ზონის არმირების გეგმაX მიმართულებითსაძირკვლის ფილის ქვედა ზონის არმირების გეგმა მიმართულებით საძირკვლის ფილის ზედა ზონის არმირების გეგმაX მიმართულებითსაძირკვლის ფილის ზედა ზონის არმირების გეგმამიმართულებით საძირკვლის ფილის ვერტიკალური არმირება საძირკვლის ფილის არმირების კვეთები სვეტის ამონაშვერი სა-1; სა-2; სა-3; სა-4 სვეტის ამონაშვერი სა-5; სა-6; სა-7; სა-8

+0.000 +4.650 +7.950 +11.250 +14.550 +17.850 +21.150 +24.450 +27.750 +31.050 და +33.550 ნიშნულის მარკირების გეგმა სვეტებისა და დიაფრაგმების ღერძებთან მიბმის გეგმა განშლა 3 ღერძის გასწვრივ განშლა 11 ღერძის გასწვრივ 0,000 ნიშნულის გადახურვის ფილის არმირების გეგმა და არმირების კვეთები, +4.650 <> +21.150 ნიშნულის გადახურვის ფილის არმირების გეგმა და არმირების კვეთები, +24.450 ნიშნულის გადახურვის ფილის არმირებისგეგმა და არმირების კვეთები, +27.750 ნიშნულის გადახურვის ფილის არმირების გეგმა და არმირების კვეთები, +33.550 ნიშნულის გადახურვის ფილის არმირების გეგმა და არმირების კვეთები.

მონოლითური სვეტი ს-1; ს-2სვეტი ს-3; ს-4 ს-5; ს-6 ს-7; ს-8 ს-9; ს-10 ს-11; ს-12 ს-13; ს-14 ს-15; ს-16 ს-17; ს-18 ს-19; ს-20 ს-21; ს-22 ს-23; ს-24 ს-25; ს-26 ს-27; ს-28 ს-29; ს-30 ს-31; ს-32 ს-33; ს-34 ს-35; ს-36. მონოლითური კოჭი კ-1 და კ-2-ის არმირება მონოლითური კედელი მკ-1; მკ-2. მონოლითური დიაფრაგმების უბანი მდუ-1 (ტიპიური სართულის გეგმა) და არმირებების კვეთები. . მონოლითური დიაფრაგმების უბანი მდუ-2 (ტიპიური სართულის გეგმა) და არმირებების კვეთები.

კიბე №1 საყალიბე კვეთი, კიბის მარში კმ-1; კმ-2, კმ-3; კმ-4, კმ-7; კმ-8. სპეციფიკაცია მასალების ამოკრება.

პროექტით გათვალისწინებულია მრავალფუნქციური კომპლექსი იგი წარმოადგენს გეგმაში არასწორი П ფორმის შვიდ, რვცა და ცხრა სართულიან ნაგებობას აგრეთვე გააჩნია სარდაფიც
გარე გაბარიტები- 58.56X 35.4X30.8მ.

სიმაღლე 0,000 ნიშნულიდან +31.050 მ, კონსტრუქციული სიმაღლე 34.25მეტრი.

შენობის დაფუძნება განხორციელდება -4.000 მეტრზე. გეოლოგიური კვლევის გათვალისწინებით შენობის საძირკვლის ფილის ქვეშ განლაგებულია: ქვიშის შემავსებლით 30%-მდე, ტენიანი გრუნტი, მსხვილი და საშუალო ზომის კენჭებით; გრუნტის საანგარიშო მ,ახასიათებლებია:

1 სიმკვრივე r=2,20გ/სმ3

2 შიგა ხახუნის კუთხე j=38გრად.

3 ხვედრითი შეჭიდულობა C=0,02კგძ/სმ2

4 დეფორმაციის მოდული E=400კგძ/სმ2

5 პუასონის კოეფიციენტი μ=0,27

6 პირობითი საანგარიშო წინაღობა Ro= 6,0კგძ/სმ2

გრუნტის წყლის მაღალი დონის გამო, ქვაბულის დამუშავებისას გასატარებელია წყლის დონის დაწევის სამუშაოები (წყალარინება, დრენაში). მიწისქვედა კონსტრუქციებისათვის გამოსაყენებელია სულფატომედეგი ცემენტი და ბეტონი წყალშეუწყვედობის მარკა W-8.

შენობის საძირკველი, საინჟინრო-გეოლოგიური კვლევის ანგარიშში ასახული მონაცემების საფუძველზე მიღებულია მონოლითური რკინაბეტონის ფილა სისქით 80სმ.

შენობის კონსტრუქციული გადაწყვეტისათვის აღებულია საპროექტო ტერიტორიაზე გავრცელებული ზემოქმედების მონაცემები:

- თოვლის ნორმატიული დატვირთვა – 0.50 კპა; (დაპროექტების ნორმები „სამშენებლო კლიმატოლოგია“ – პნ 01.05.08)
- ქარის ნორმატიული ჭარისნული დატვირთვა – 0.48 კპა; (დაპროექტების ნორმები „სამშენებლო კლიმატოლოგია“ – პნ 01.05.08)
- რაიონის, მოედნის და შენობა – ნაგებობის საანგარიშო სეისმურობა – 8 ბალი. (სამშენებლო ნორმები და წესები „სეისმომედეგი მშენებლობა“ – პნ 01.01.09, უგანზომილებო კოეფიციენტი A=0.14)

მშენებარე შენობის მზიდი კონსტრუქციების ზოგადი აღწერა

წინამდებარე პროექტი დამუშავებულია არქიტექტურული ნახაზების საფუძველზე

.

ნაგებობების გარე კედლები, მცირე ზომის ბეტონის ბლოკების წყობისაა. გარე კედლების წყობა დაარმირდეს 2Ш8А500С მთელ სიგრძეზე, და სიმაღლის ყოველ 60სმ-ში, არმირება დაკავშირდეს შენობის კარკასზე.
მოცემული პროექტი განიხილება არქიტექტურულ პროექტთან ერთად

შენობა კონსტრუქციულად გადაწყვეტილია კარკასულ ვარიანტში.

საძირკველი: მონოლითური რკინაბეტონის ფილა სისქით 80 სმ , ბეტონის დამცავი შრე 35მმ, ბეტონის კლასი B-25, არმატურა A500C.

.

საძირკვლის სვეტები: სვეტი- მონოლითონის რკინაბეტონის, განივი კვეთი 50x50 სმ. ბეტონის დამცავი შრე 25მმ, ბეტონის კლასი B-25, არმატურა A500C.

სვეტები: სვეტი-1; სვეტი-2; სვეტი-3; მ.ლ. რკინაბეტონის განივი კვეთი 50X50სმ, 40X40სმ. ბეტონის დამცავი შრე 25მმ, ბეტონის კლასი B-25, არმატურა A500C.

კოჭები: გადახურვის ფილის კოჭები 400x500მმ და 250x500მმ, ბეტონის დამცავი შრე 25მმ,
ბეტონის კლასი B-25, არმატურა A500C.
. შენობების დიაფრაგმები და ცოკოლის კედელი 250მმ და 200მმ სისქით, ბეტონის დამცავი შრე 25მმ, ბეტონის კლასი
B-25, არმატურა A500C.

ფილები: გადახურვის ფილები 180მმ სისქით, ბეტონის დამცავი შრე 15მმ, ბეტონის კლასი B-25, არმატურა A500C სვეტებში, რიგელებსა და მონოლითურ ფილებში გამოყენებულია ბეტონი მარკით 25.

რკინა ბეტონის კონსტრუქციებში გრძივი არმატურების დაკავშირება შესრულდეს გადადებით

პანდუსის საყრდენი კედელი: ჩაღრმავება –4.6 მეტრი, ფილა სისქით 70სმ.კედელი კვეთოთ ტრაპეციის ფორმის სიმაღლით 3.5 მეტრი (კვეთი ძირში 70 სმ, ზედაპირზე 30 სმ)

ნაგებობების გარე კედლები, ნაგებობების გარე კედლები, მცირე ზომის ბეტონის ბლოკების წყობისაა. გარე კედლების წყობა დაარმირდეს2Ø8A500C მთელ სიგრძეზე, და სიმაღლის ყოველ 60სმ-ში, არმირება დაკავშირდეს შენობის კარკასზე.
მოცემული პროექტი განიხილება არქიტექტურულ პროექტთან ერთად

სახურავი: ბრტყელი მონოლითური ფილა, ბიტუმრუბეროიდის ბურულით

შენობის რკინაბეტონის ელემენტებში გამოყენებულია არმატურა დიამეტრით, A500c – Ø8 Ø10, Ø12, , Ø16, Ø18, Ø20 Ø22, Ø25, Ø32მმ დიამეტრით. ბეტონი კლასით: ბეტონის მომზადებისათვის B7.5, მიწის ქვეშ და შეხებაში მყოფ კონსტრუქციულ ელემენტებში B25W4, ხოლო დანარჩენი კონსტრუქციებისათვის B25.

პროექტის განმარტებითი ბარათის თანახმად: შენობის მზიდი კონსტრუქციების, როგორც ერთიანი სივრცული სისტემის გაანგარიშება მუდმივ და დროებით ვერტიკალურ დატვირთვებზე და აგრეთვე ჰორიზონტალურ სეისმურ ზემოქმედებაზე სასრულ ელემენტთა მეთოდით საანგარიშო კომპლექსი „Лира Сапр 2019“-ის (ლიცენზიის ნომერი №1/7165) საშუალებით.

კომპიუტერული საანგარიშო მოდელის აღწერა:

მთლიანად, შენობის როგორც ერთიანი სივრცული კარკასულ-კავშირებიანი სისტემის გაანგარიშება სასრულ ელემენტთა მეთოდით მუდმივ და დროებით ვერტიკალურ დატვირთვებზე, აგრეთვე ჰორიზონტალურ 8 ბალიან სეისმურ ზემოქმედებასა და ქარის პულსაციურ დატვირთვებზე საანგარიშო მოდელში სტატიკური და დინამიკური დატვირთვები წარმოდგენილია შემდეგი დატვირთვების სახით:
სტატიკური მუდმივი. სტატიკური დროებითი ხანგრძლივი.
სტატიკური დროებითი ხანმოკლე. *(სასარგებლო დატვირთვები)*
ქარის სტატიკური დატვირთვა „X„ მიმართულებით.
ქარის სტატიკური დატვირთვა „Y “ მიმართულებით.
შენობის მზიდი ელემენტების ანგარიში შესრულებულია ძალვათა ძირითად და განსაკუთრებულ თანწყობაზე. დინამიური დატვირთვები შეხამების ცხრილში განხილულია როგორც ურთიერთგამომრიცხავი. დინამიური ზემოქმედებისას საანგარიშო მოდელში გათვალისწინებულია რხევის 18 ფორმა.

საექსპერტოდ წარმოდგენილი საანგარიშო მოდელის დაძაბულ-დეფორმირებული მდგომარეობის ანალიზიდან შენობის რხევის პერიოდი მიღებულია 1.25წმ. სეისმური მასების მონაწილეობის ფაქტორი 56.2% შეადგენს.

ანგარიშით მიღებული შედეგები აკმაყოფილებენ ქვეყანაში მოქმედ სამშენებლო და სესმური ნორმების მოთხოვნებს, მაქსიმალური გადაადგილებები და დეფორმაციები დასაშვების ფარგლებშია.

პროექტის კონსტრუქციული ნაწილი შესრულებულია საქართველოში მოქმედი სამშენებლო ნორმებისა და წესების მოთხოვნის გათვალისწინებით.

ცალკეული შენიშვნები ჩვენს მიერ გამოთქმული სამუშაოების მიმართ, ავტორის მიერ მიღებული იქნა და ანგარიშში შეტანილია სათანადო კორექტივები.

კონსტრუქციულ პროექტში მიღებული მზიდი კონსტრუქციების გეომეტრიული პარამეტრები, ბეტონის კლასი და არმირებები შეესაბამება საანგარიშო მოდელის პარამეტრებს. ნახაზები შესრულებულია შესაბამისი სტანდარტების მიხედვით.

ანგარიშით მიღებული შედეგების საფუძველზე შეიძლება გაკეთდეს დასკვნა, რომ ნაგებობა აკმაყოფილებს მდგრადობისა და სიმტკიცის შესაბამისი ნორმატიული დაკუმენტების მოთხოვნებს.

კორექტირებულ კონსტრუქციულ პროექტში შეიცვალა გარე კედლებისა და კიბის უჯრედის კედლების ღიობების განლაგება, აღნიშნული ცვლილება არ ახდენს ზეგავლენას შენობის მდგრადობაზე.

დასკვნა

ექსპერტიზაზე წარმოდგენილი: ქ. თბილისში, დიღმის სასწავლო საცდელი მეურნეობა ნაკვ. 01.72.14.009.687 -ში მრავალფუნქციური კომპლექსის კორექტირებული პროექტის კონსტრუქციული ნაწილი შესრულებულია საქართველოში მოქმედი სამშენებლო ნორმებისა და წესების მოთხოვნების გათვალისწინებით. და ეძლევა დადებითი შეფასება.

კვლევის ანგარიში შეადგინა:

ექსპერტი: /დ. ტაბატაძე/

რეკომენდაციები: მკაცრი კონტროლი მშენებლისა და დამკვეთის მიერ შესასრულებელ სამუშაოებზე და ტექნიკურ უსაფრთხოებაზე

მშენებელმა ორგანიზაციამ უზრუნველყოს მონოლითური რკინაბეტონის კონსტრუქციებში ბეტონის ჩაწყობა უწყვეტად;

რკინაბეტონის ელემენტების დაბეტონებისას კონტროლი უნდა გაეწიოს ბეტონის ჩალაგების ტექნოლოგიას, ბეტონის კლასს, ვიბრირებას, დაბეტონების ხარისხს და შრობის პროცესებს თანახმად ГОСТ10180-78; ГОСТ 18105.0-80; ГОСТ 18105.1-80; ГОСТ 18105.2-80;

რკინაბეტონის კონსტრუქციებში გამოყენებულია A500C და A240 არმატურები ГОСТ 5781-82***. შემოწმებული იქნას არმატურის ხარისხი და შედგენილ იქნას შესაბამისი აქტი;

კარკასის ღეროვან ელემენტებში განივი არმირება შესრულდეს შეკრული არმატურის საკიდების მეშვეობით, რომელთა ბოლოები გადაიღუნოს და ჩაანკერდეს კონსტრუქციის ტანში;

ბეტონის ჩაწყობა მოხდეს ვიბრატორების მეშვეობით. ბეტონის დამზადებისას ყურადღება მიექცეს ცემენტის ხარისხს;

მშენებლობის დროს წარმოქმნილი ყველა სახის ცვლილება შეთანხმებულ იქნას პროექტის ავტორებთან;

მშენებლობის გაჩერების შემთხვევაში საჭირო იქნება კონსერვაციის სამუშაოების ჩატარება. 5

პროექტი დამუშავებულია ქვეყანაში მოქმედი ნორმატიული დოკუმენტების: „სეისმომედეგი მშენებლობა“ პნ 01.01-09; „ბეტონისა და რკინაბეტონის კონსტრუქციები“ (03.01-09); „შენობებისა და ნაგებობების ფუძეები“ (პნ 02.01-08); „სამშენებლო კლიმატოლოგია“ (პნ 01.05-08); СНиП 2.01.07.85 "Нагрузки и воздействия"; СНиП 2.03.11-85 "Зашита строительных конструкции от корозии" მოთხოვნების გათვალისწინებით და შესაბამისად.

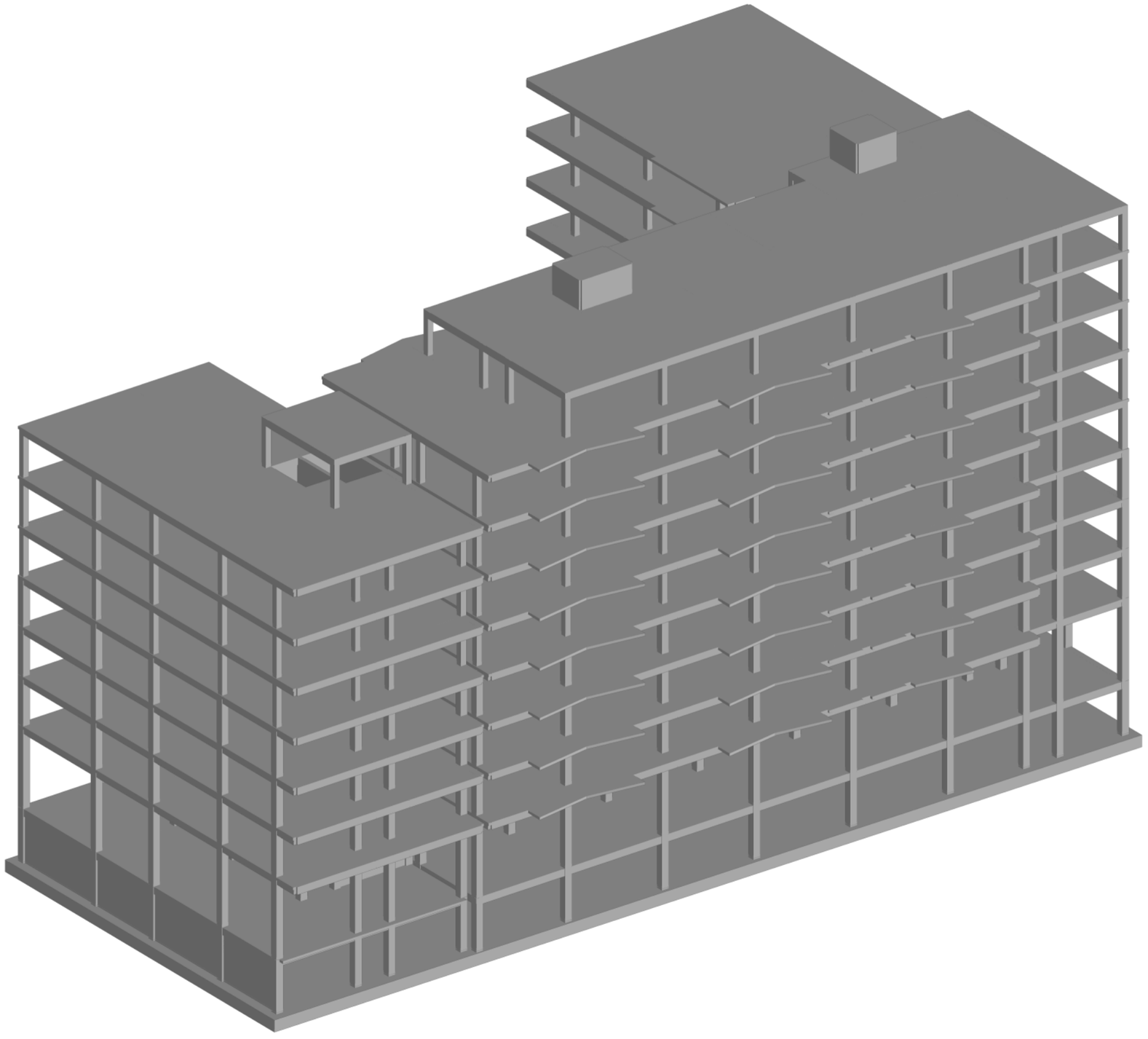

კონსტრუქტორი გ. ცომაია

	МОНОМАХ-САПР версия 2016	Компоновка	Дата: 25.04.24
		Файл: digmis chalebi-2024.chg	Время: 6:20
			Стр: 1 из 1

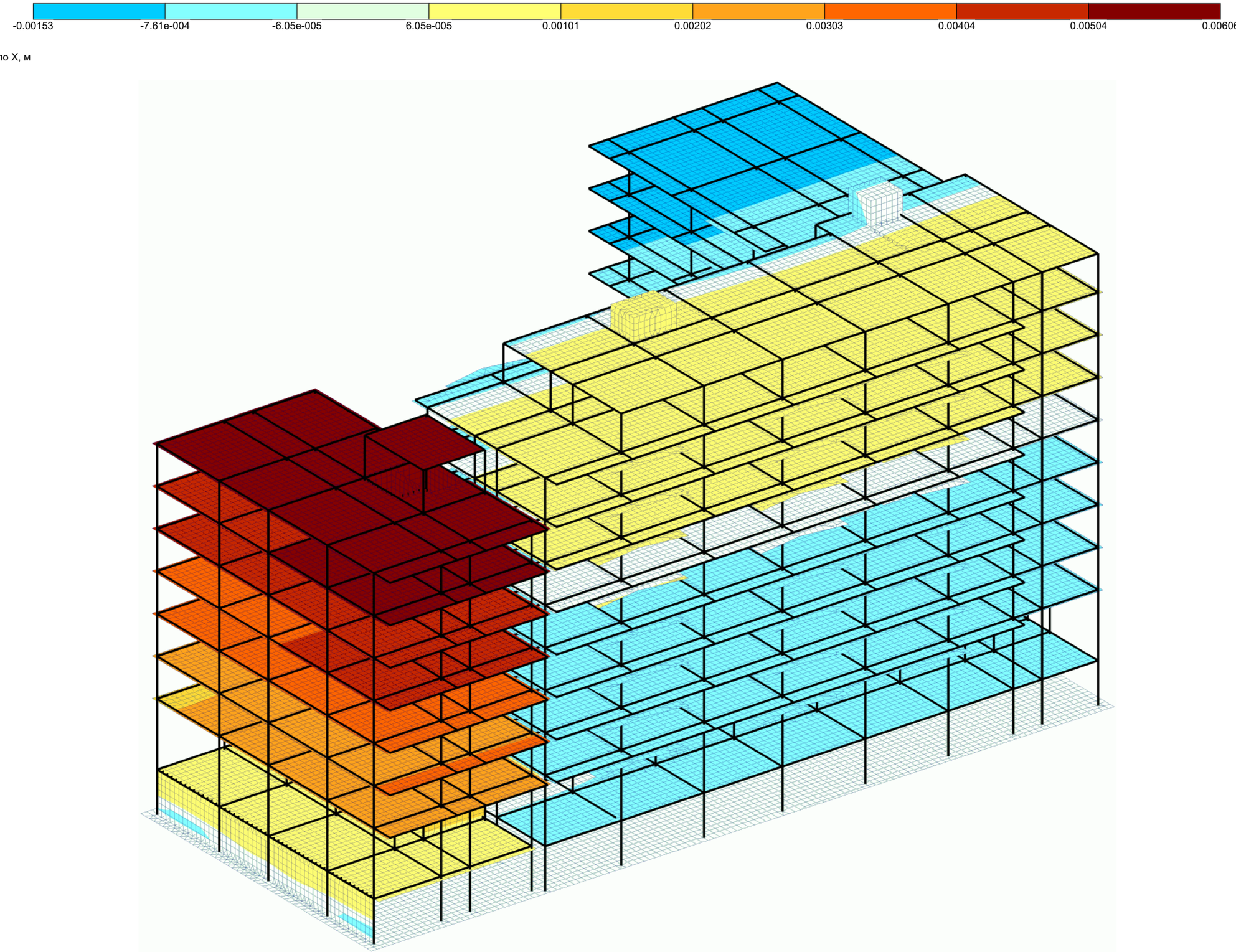

Изополя перемещений по X, м

1: 1.1*По+1.2*Дл+1.2*Кр

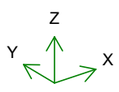

კონსტრუქტორი გ. ცომაია

	МОНОМАХ-САПР версия 2016	Компоновка	Дата: 25.04.24
		Файл: digmis chalebi-2024.chg	Время: 6:21
		Изополя перемещений по X	Стр: 1 из 1

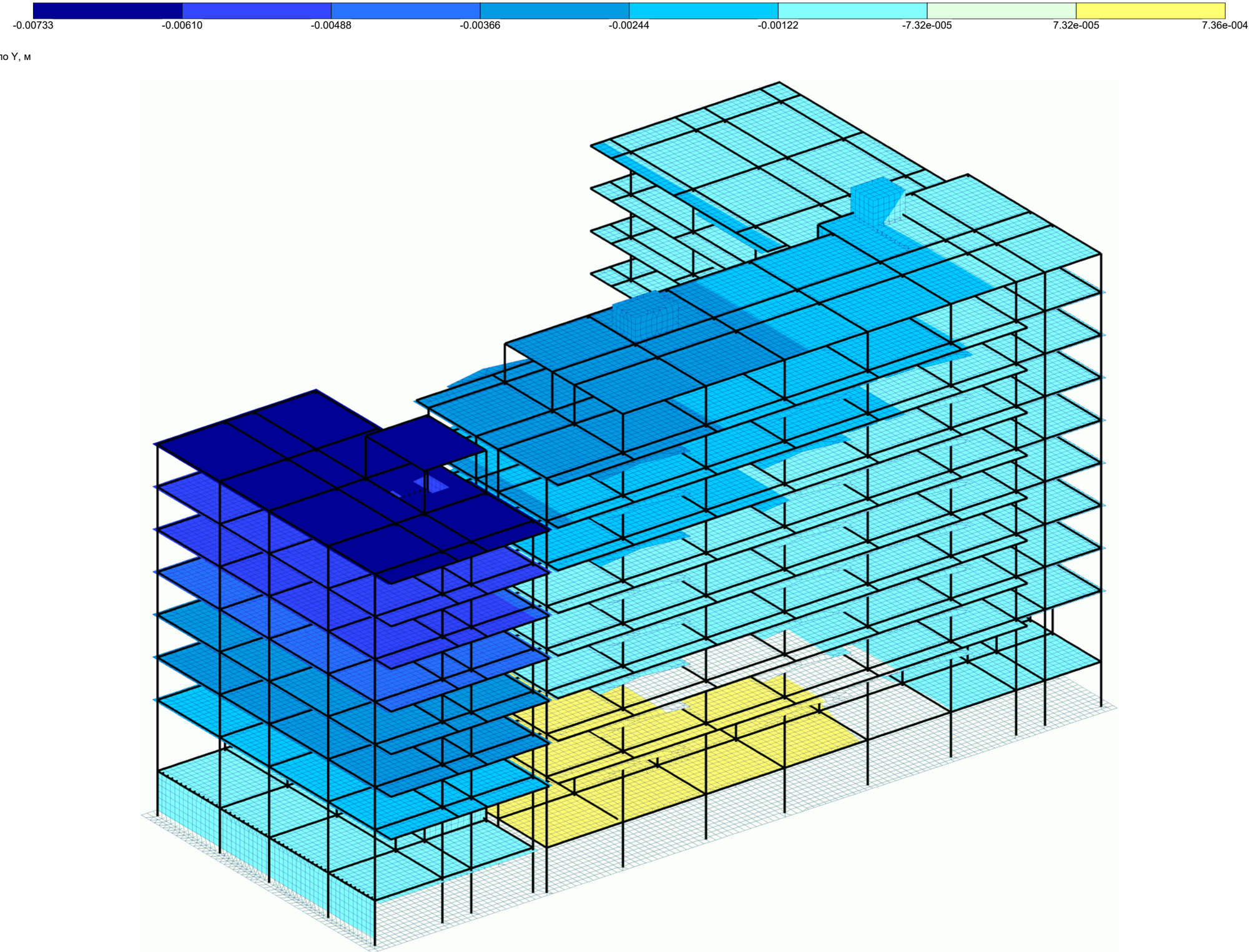

Изополя перемещений по Y, м

1: 1.1*По+1.2*Дл+1.2*Кр

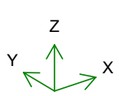

კონსტრუქტორი გ. ცომაია

	МОНОМАХ-САПР версия 2016	Компоновка	Дата: 25.04.24
		Файл: digmis chalebi-2024.chg	Время: 6:21
		Изополя перемещений по Y	Стр: 1 из 1

-0.0347 -0.0301 -0.0256 -0.0210 -0.0164 -0.0118 -0.00727

Изополя перемещений по Z, м

1: 1.1*По+1.2*Дл+1.2*Кр

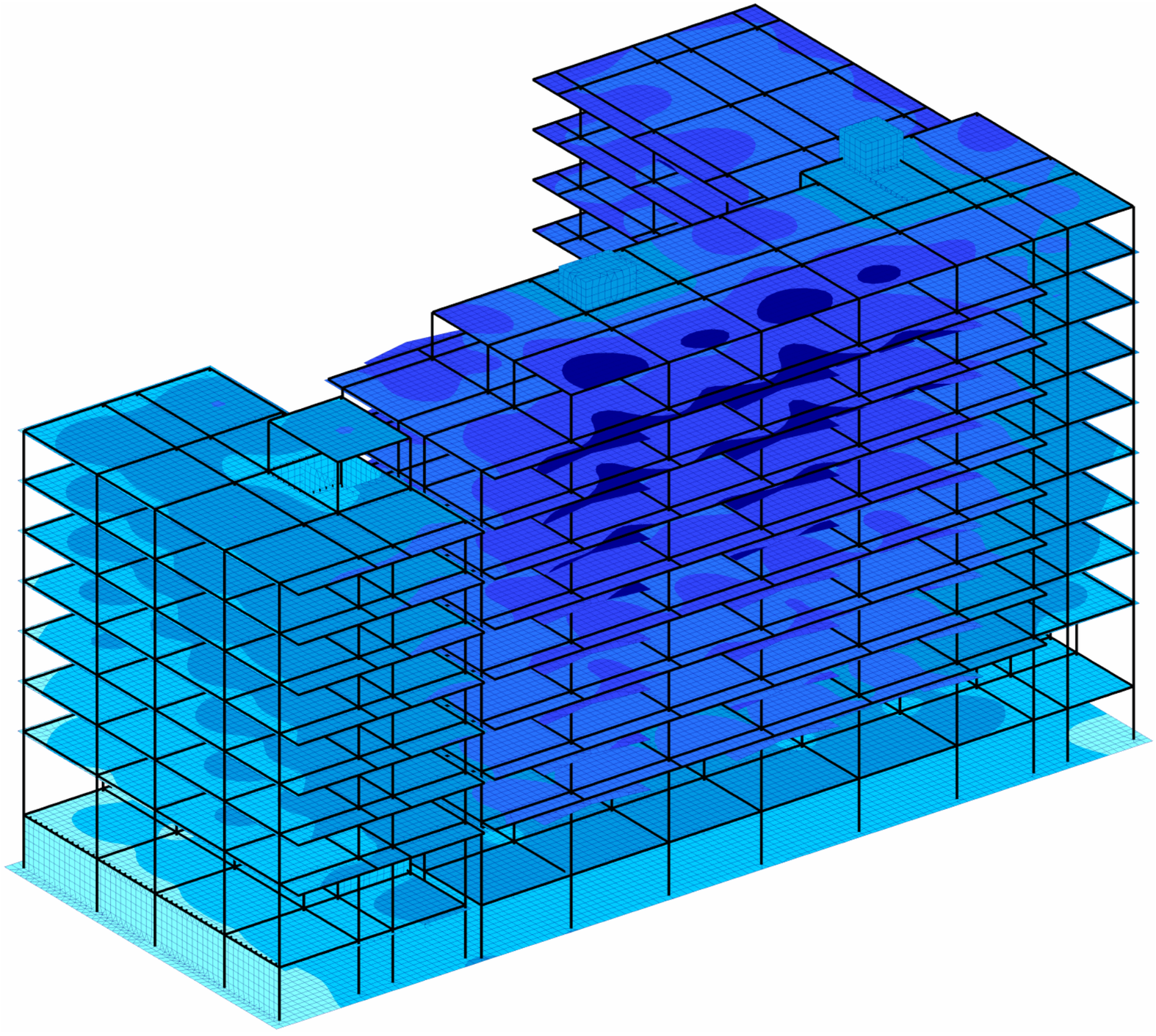

Z
Y X

კონსტრუქტორი გ. ცომაია

	МОНОМАХ-САПР версия 2016	Компоновка	Дата: 25.04.24
		Файл: digmis chalebi-2024.chg	Время: 6:21
		Изополя перемещений по Z	Стр: 1 из 1

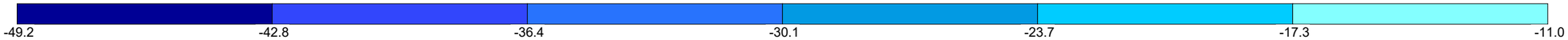

Изополя напряжений по Rz, тс/м2

1: 1.1*По+1.2*Дл+1.2*Кр

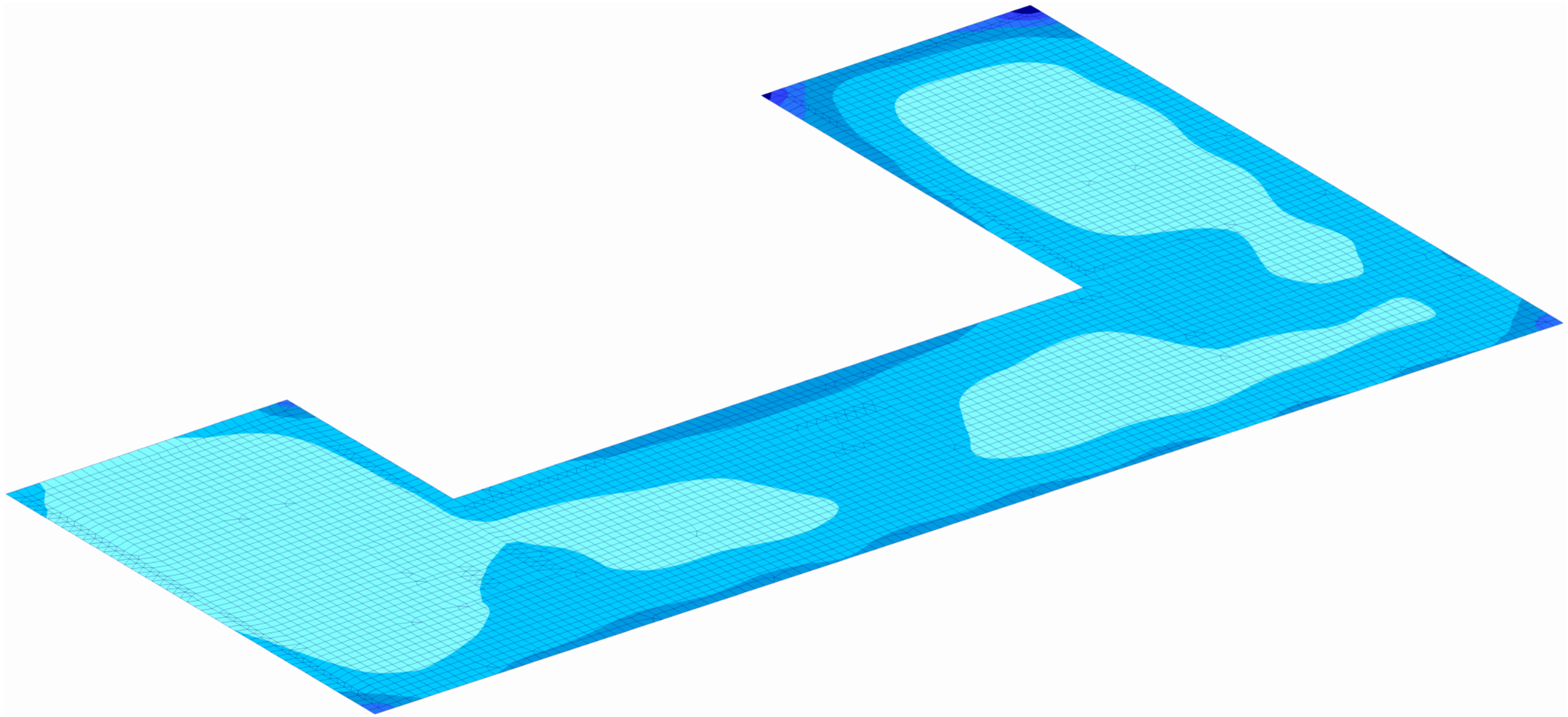

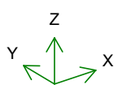

კონსტრუქტორი გ. ცომაია

	МОНОМАХ-САПР версия 2016	Компоновка	Дата: 25.04.24
		Файл: digmis chalebi-2024.chg	Время: 6:22
		Изополя напряжений по Rz	Стр: 1 из 1



Изополя перемещений по Z, м

1: 1.1*По+1.2*Дл+1.2*Кр

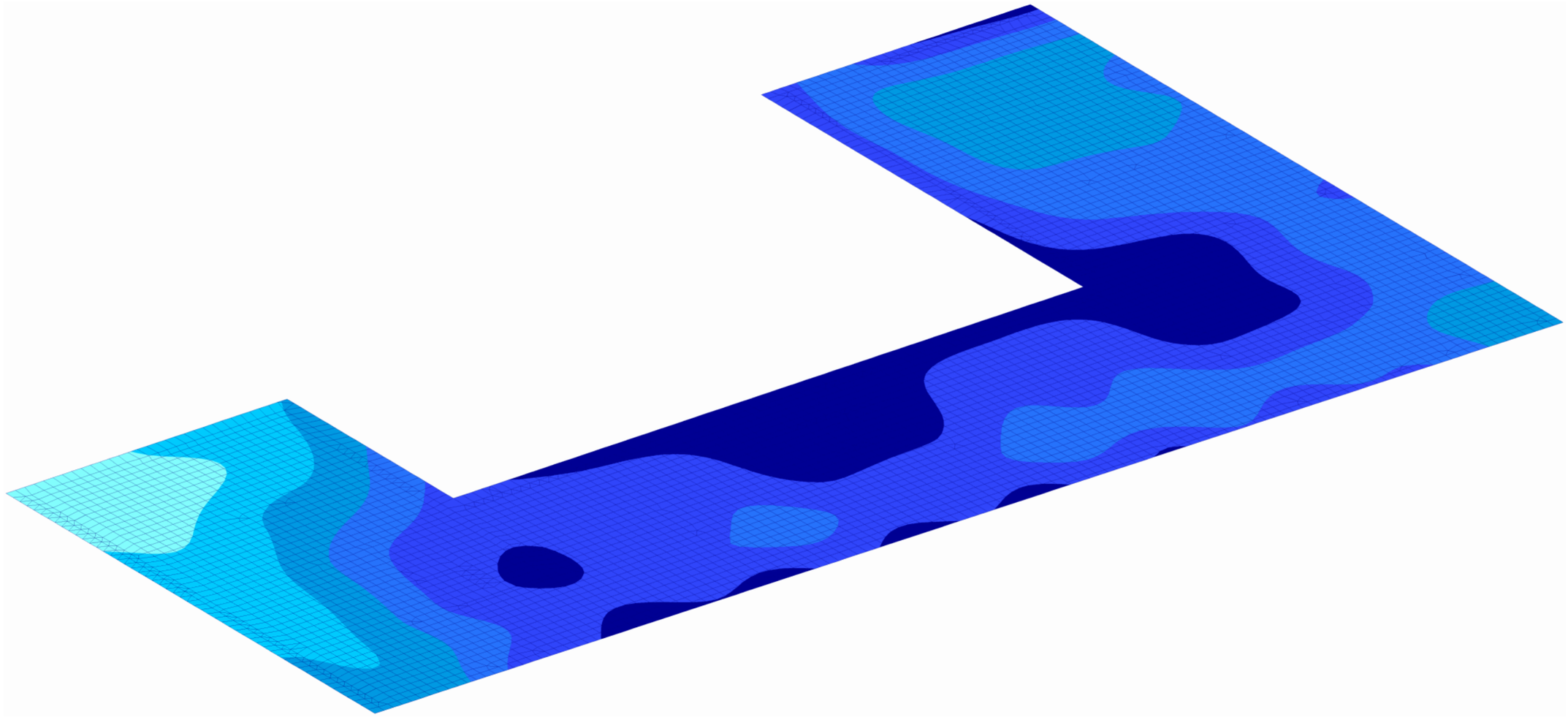

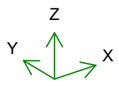

კონსტრუქტორი გ. ცომაია

	МОНОМАХ-САПР версия 2016	Компоновка	Дата: 25.04.24
		Файл: digmis chalebi-2024.chg	Время: 6:22
		Изополя перемещений по Z	Стр: 1 из 1

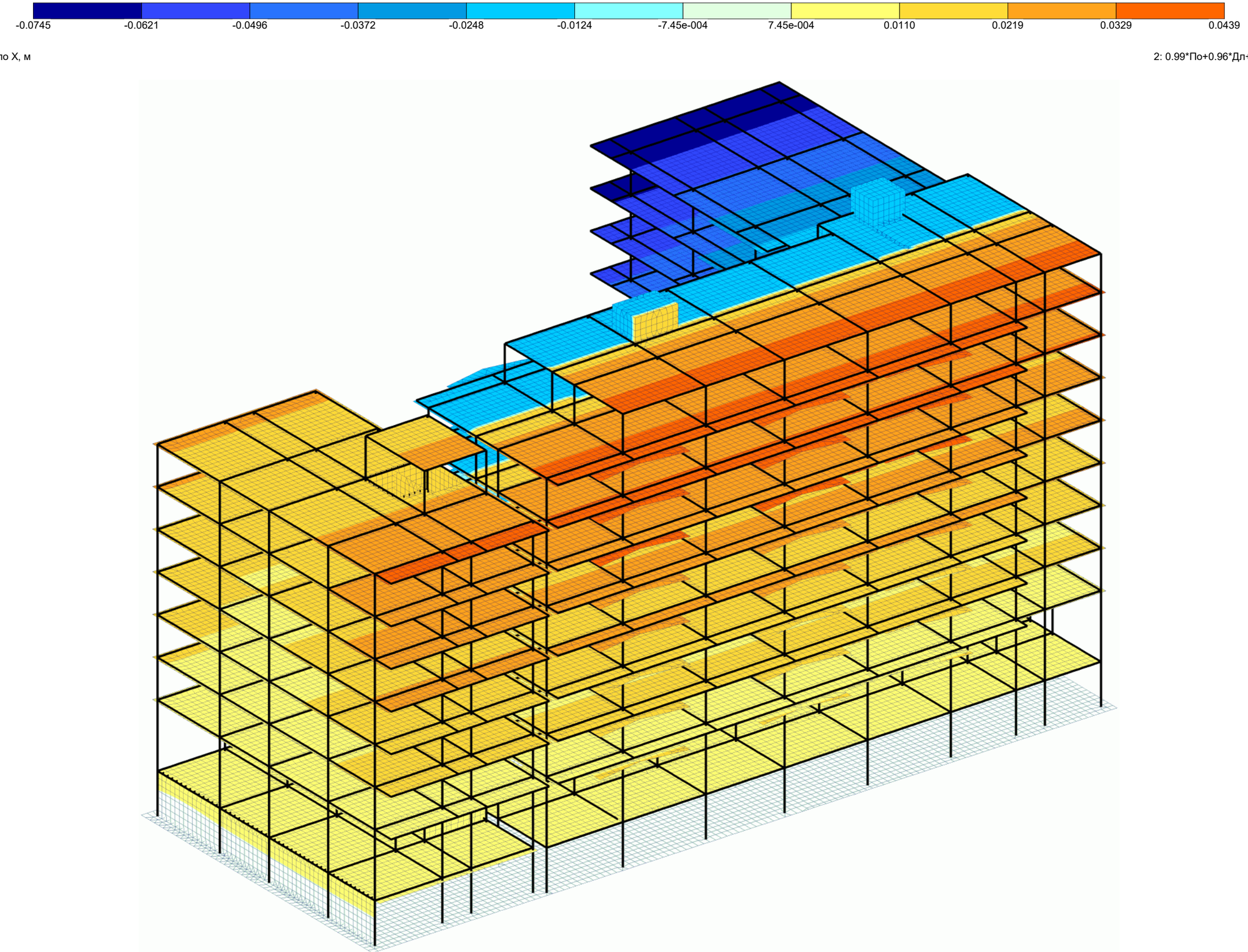

Изополя перемещений по X, м

2: 0.99*По+0.96*Дл+0.6*Кр+1*Се1, дин. - CQC

Z
Y
X

კონსტრუქტორი გ. ცომაია

	МОНОМАХ-САПР версия 2016	Компоновка	Дата: 25.04.24
		Файл: digmis chalebi-2024.chg	Время: 6:23
		Изополя перемещений по X	Стр: 1 из 1

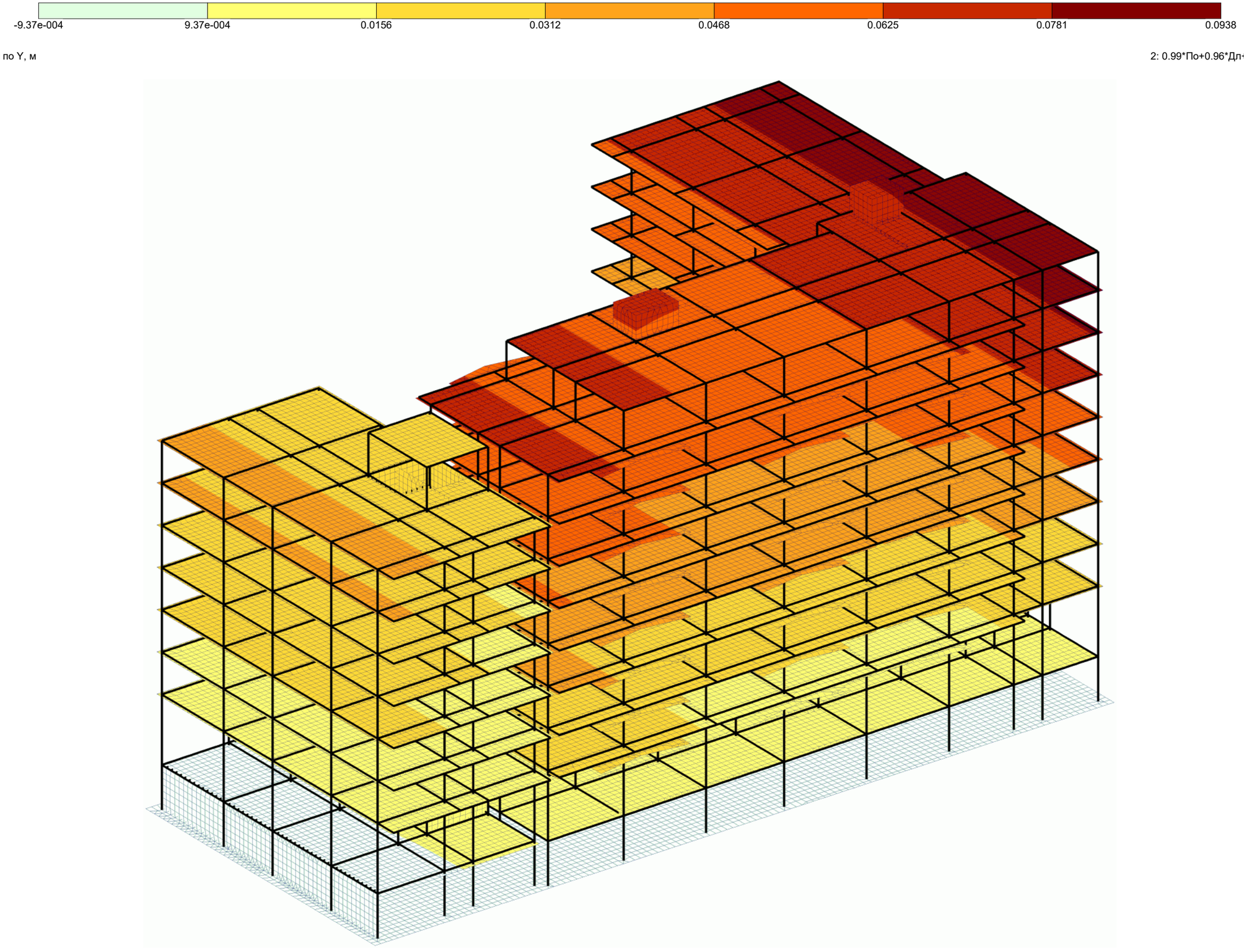

Изополя перемещений по Y, м

2: 0.99*По+0.96*Дл+0.6*Кр+1*Се1, дин. - CQC

კონსტრუქტორი გ. ცომაია

МОНОМАХ-САПР версия 2016	Компоновка	Дата: 25.04.24
	Файл: digmis chalebi-2024.chg	Время: 6:23
	Изополя перемещений по Y	Стр: 1 из 1

-0.0430 -0.0322 -0.0215 -0.0107 -7.21e-004 7.21e-004 0.0120 0.0240 0.0360 0.0480 0.0600 0.0721

Изополя перемещений по X, м

3: 0.99*По+0.96*Дл+0.6*Кр-1*Се1, дин. - CQC

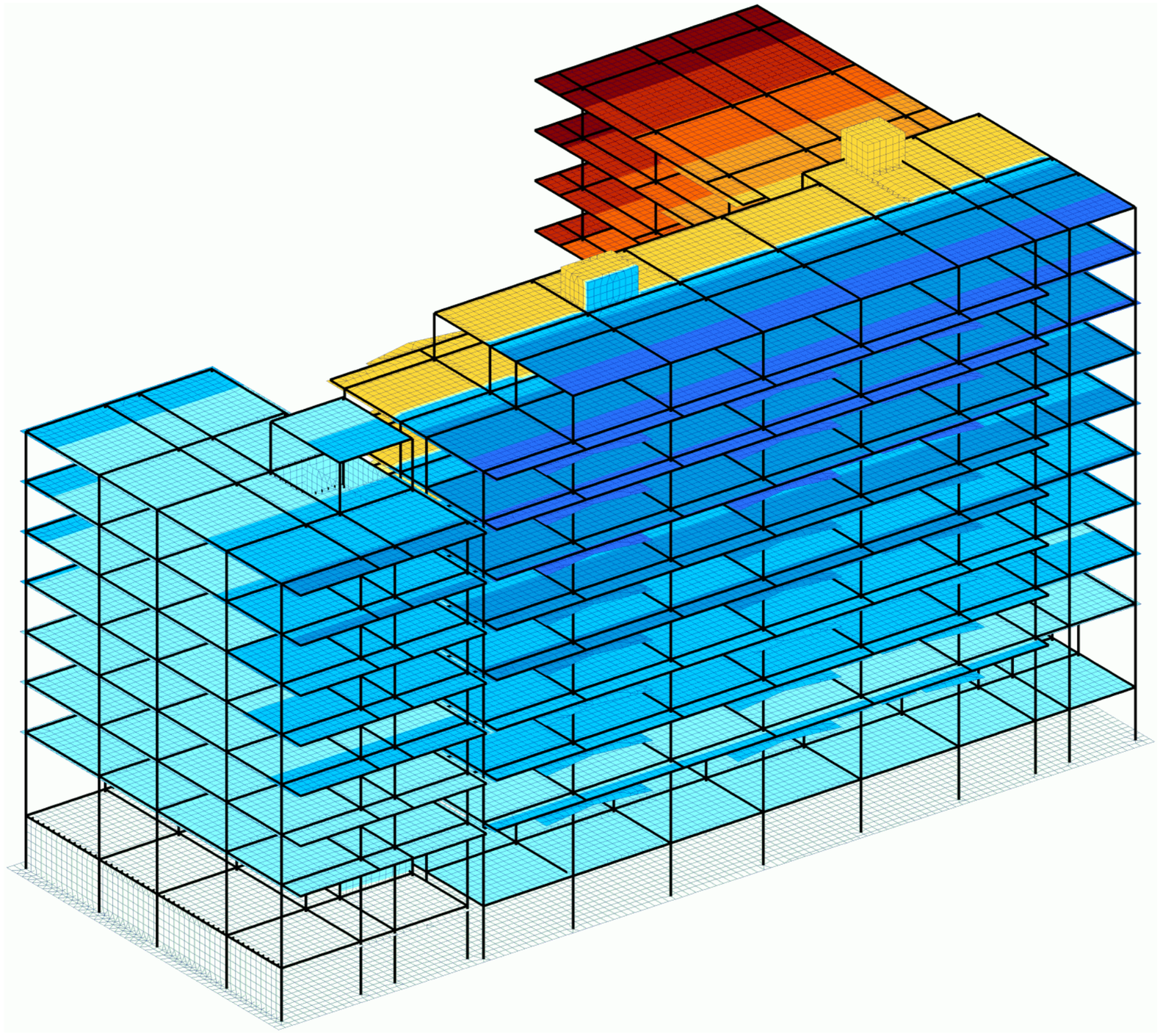

Z
Y X

კონსტრუქტორი გ. ცომაია

	МОНОМАХ-САПР версия 2016	Компоновка	Дата: 25.04.24
		Файл: digmis chalebi-2024.chg	Время: 6:25
		Изополя перемещений по X	Стр: 1 из 1

-0.0944 -0.0786 -0.0629 -0.0472 -0.0314 -0.0157 -9.43e-004 9.43e-004

Изополя перемещений по Y, м

3: 0.99*По+0.96*Дл+0.6*Кр-1*Се1, дин. - CQC

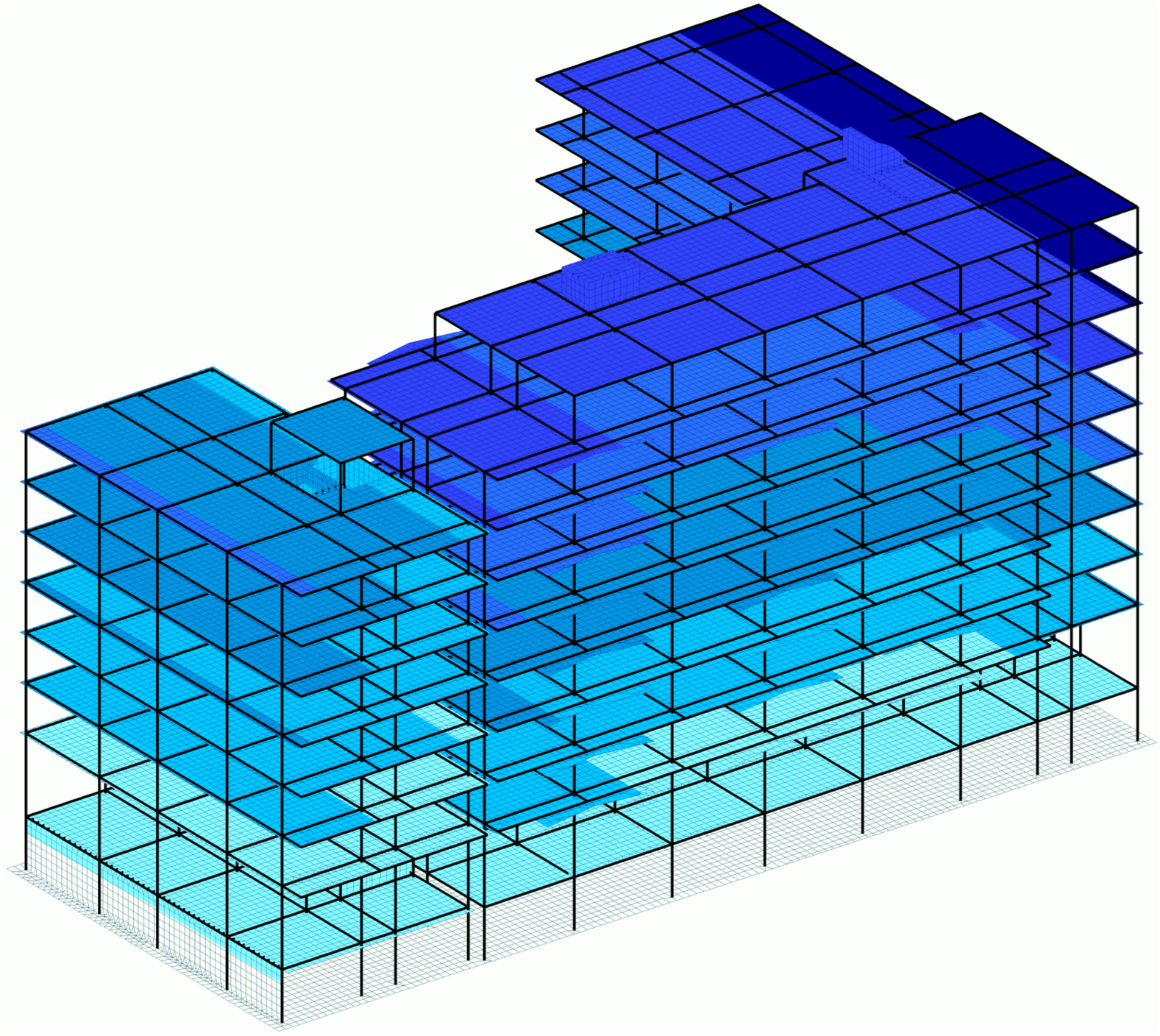

Z
Y X

კონსტრუქტორი გ. ცომაია

	МОНОМАХ-САПР версия 2016	Компоновка	Дата: 25.04.24
		Файл: digmis chalebi-2024.chg	Время: 6:25
		Изополя перемещений по Y	Стр: 1 из 1

-0.0840 -0.0699 -0.0559 -0.0420 -0.0280 -0.0140 -8.39e-004 8.39e-004 0.0139 0.0278 0.0418 0.0558

Изополя перемещений по X, м

4: 0.99*По+0.96*Дл+0.6*Кр+1*Се2, дин. - CQC

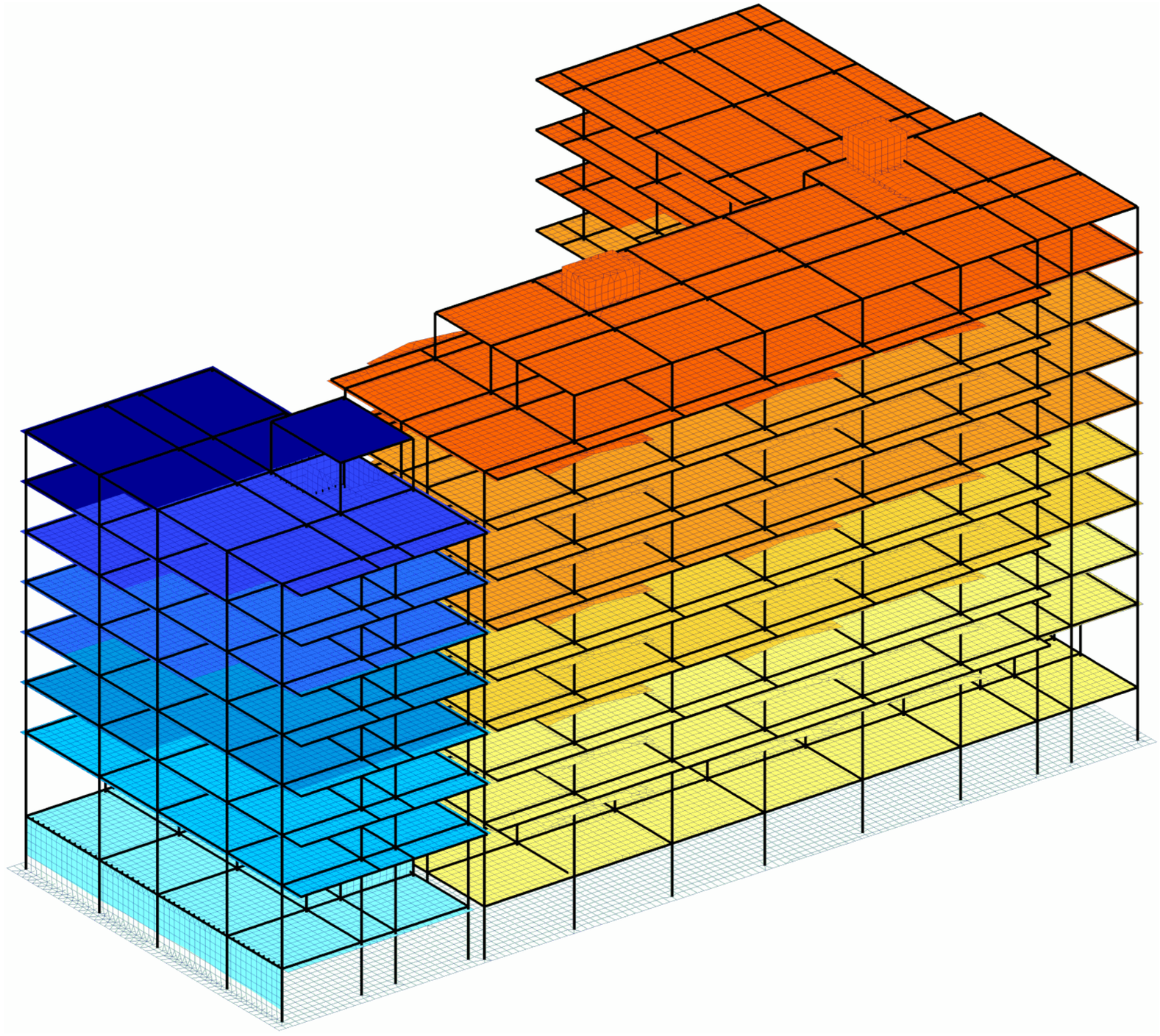

Z
Y X

კონსტრუქტორი გ. ცომაია

	МОНОМАХ-САПР версия 2016	Компоновка	Дата: 25.04.24
		Файл: digmis chalebi-2024.chg	Время: 6:26
		Изополя перемещений по X	Стр: 1 из 1

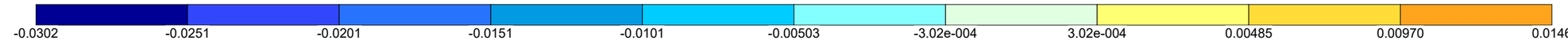

Изополя перемещений по Y, м

4: 0.99*По+0.96*Дл+0.6*Кр+1*Се2, дин. - CQC

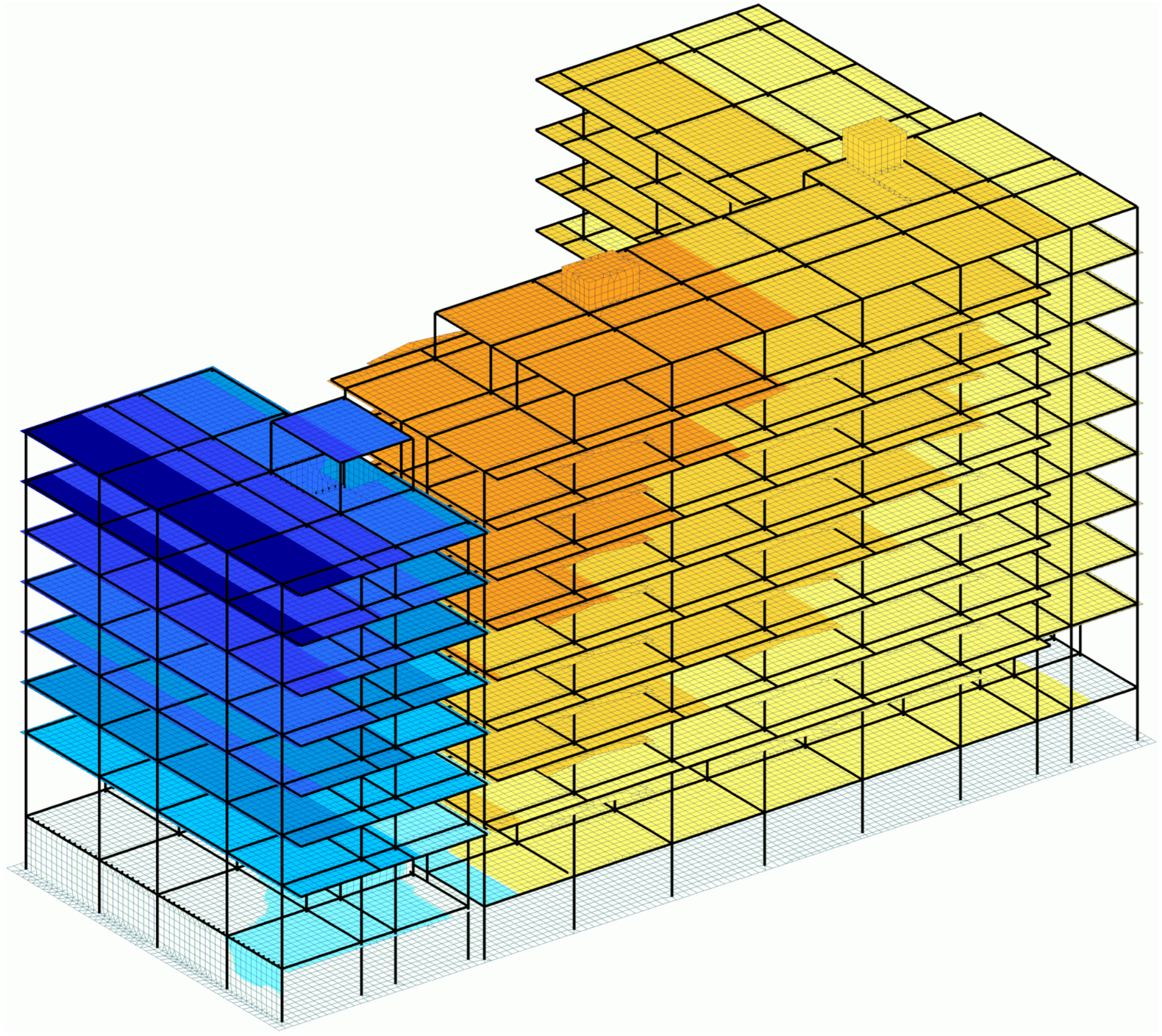

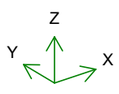

კონსტრუქტორი გ. ცომაია

	МОНОМАХ-САПР версия 2016	Компоновка	Дата: 25.04.24
		Файл: digmis chalebi-2024.chg	Время: 6:26
		Изополя перемещений по Y	Стр: 1 из 1

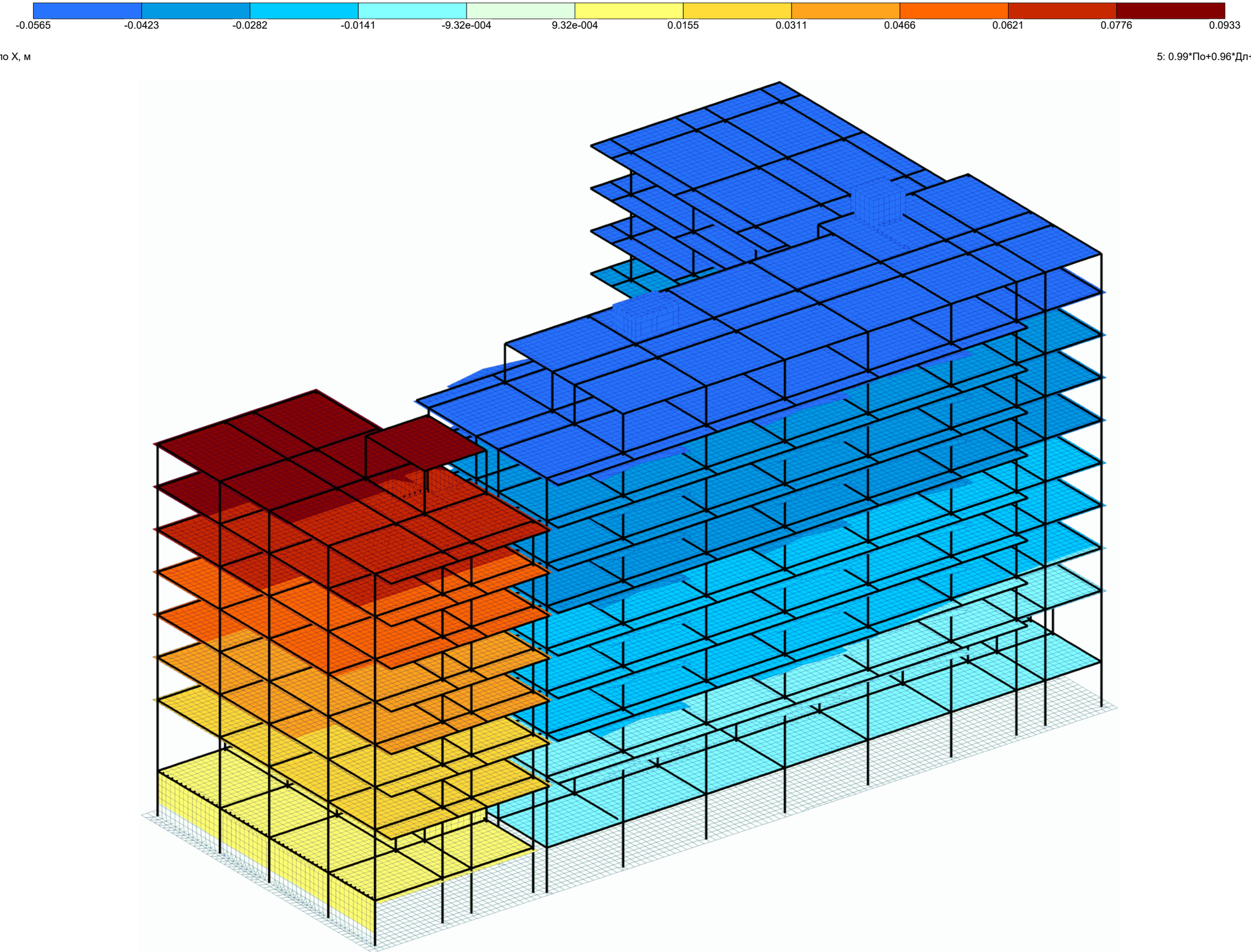

Изополя перемещений по X, м

5: 0.99*По+0.96*Дл+0.6*Кр-1*Се2, дин. - CQC

Z
Y
X

კონსტრუქტორი გ. ცომაია

	МОНОМАХ-САПР версия 2016	Компоновка	Дата: 25.04.24
		Файл: digmis chalebi-2024.chg	Время: 6:27
		Изополя перемещений по X	Стр: 1 из 1

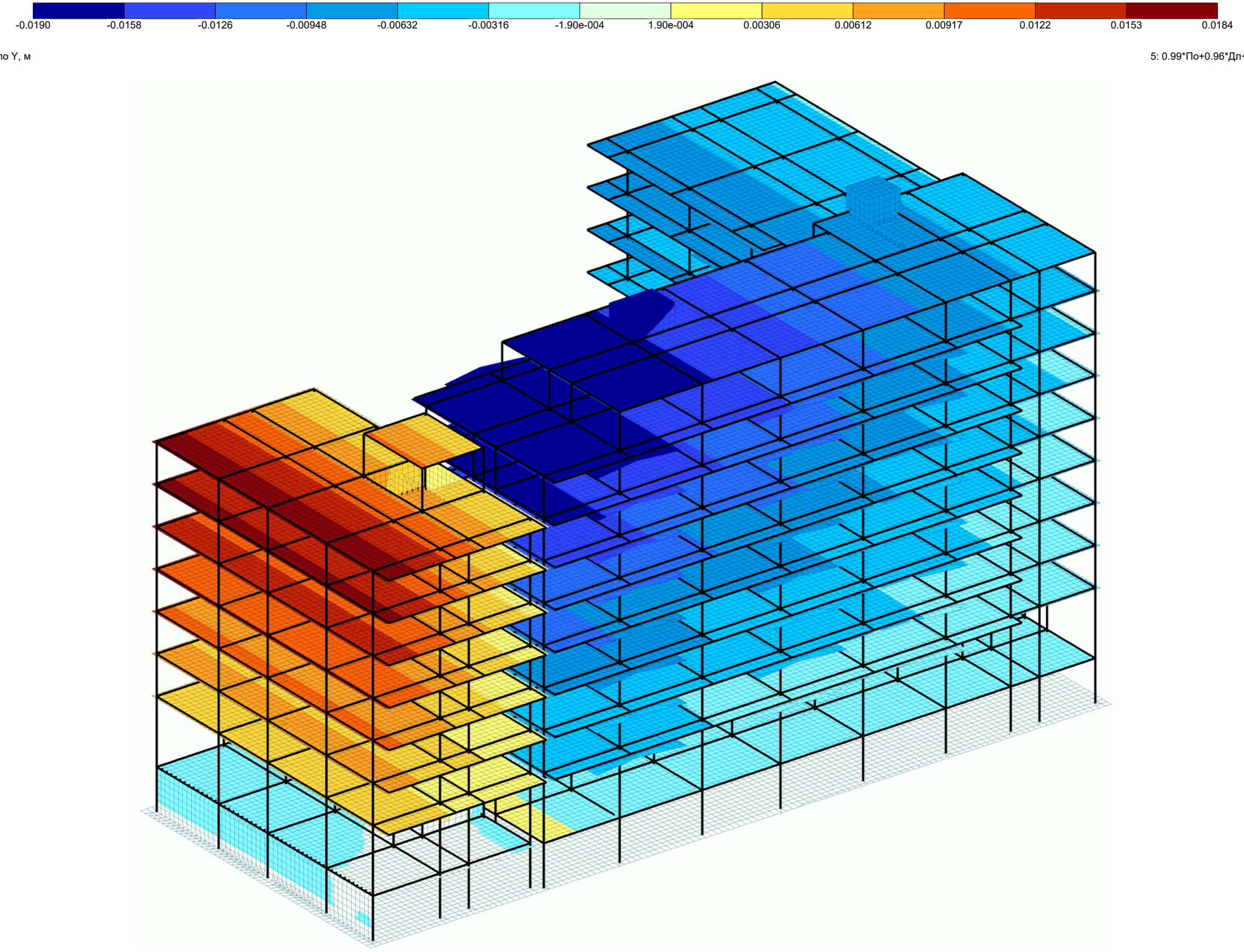

Изополя перемещений по Y, м

5: 0.99*По+0.96*Дл+0.6*Кр-1*Се2, дин. - CQC

Z
Y
X

კონსტრუქტორი გ. ცომაია

	МОНОМАХ-САПР версия 2016	Компоновка	Дата: 25.04.24
		Файл: digmis chalebi-2024.chg	Время: 6:27
		Изополя перемещений по Y	Стр: 1 из 1

Характеристики здания

Отметка планировки	0 м
Отметка верха подколонника	-3.5 м
Отметка подошвы фундамента	-4.4 м
Схема распределения горизонтальных нагрузок при расчете всего здания	Рамносвязевая

Характеристики грунта

Объемный вес	2.2 т/м3
Угол внутреннего трения	38 °
Сцепление	0.2 тс/м2
Модуль деформации	4000 тс/м2
Коэффициент Пуассона	0.27

Дополнительные параметры расчета жесткости упругого основания грунта

Lyambda	0.5

Материалы

Название	Тип	Модуль упругости, тс/м2	Коэф. Пуасссона	Объемный вес, т/м3	Детали
1. Железобетон	Железобетон	3e+006	0.2	2.5	B25, A500C, A500C

Коэффициенты нагрузок

Нагрузки/Коэффициенты	Постоянная	Длительная	Кратко- временная	Ветровая	Сейсмическая
Надежности	1.1	1.2	1.2	1.4	1
1-е основное сочетание	1	1	1	1	0
2-е основное сочетание	1	0.95	0.9	0.9	0
3-е особое сочетание	0.9	0.8	0.5	0	1
Надежности по ответственности	1				

Сейсмика

	Направление
Сейсмика 1	90°
Сейсмика 2	0°

Бальность	8
Категория грунта	II
Ko (табл. 3)	1.5
KA (табл. 4)	1
K1 (табл. 5)	0.35
KPSI (табл. 6)	1
Поправочный коэффициент	1

Суммарные вертикальные нагрузки

Постоянная, тс	Длительная, тс	Кр. времен., тс
Нагрузки на отметке низа стен и колонн 1-го этажа		
18414.445	692.508	2077.524
Собственный вес фундаментных плит и дополнительные нагрузки на них		
2963.157	0	0

Модальный анализ

Форма	Частота, Гц	Период, с	Сейсмика 1,массы,%	Сейсмика 2,массы,%
1	0.79	1.2630	13.3	0.9
2	0.86	1.1655	45.8	0.5
3	0.96	1.0437	1.8	38.9
4	1.07	0.9332	0.3	34.8
5	1.20	0.8311	12.5	1.0
6	1.87	0.5347	2.8	0.1
7	2.95	0.3391	0.3	0.4
8	3.93	0.2542	0.4	0.3
9	4.05	0.2470	0.3	0.6
10	4.07	0.2457	1.3	0.0
11	4.11	0.2432	1.2	5.4
12	4.30	0.2327	0.1	0.6
13	4.51	0.2215	1.7	0.5
14	4.56	0.2195	0.8	0.3
15	4.67	0.2140	2.5	1.2
16	4.78	0.2090	0.4	0.0
17	4.91	0.2039	2.1	0.3
18	4.99	0.2005	0.0	0.1
19	5.09	0.1966	0.3	0.0
20	5.36	0.1865	0.1	0.0
21	5.46	0.1833	0.0	0.1
22	5.52	0.1811	0.0	0.0
23	5.66	0.1765	0.0	0.3
24	5.69	0.1759	0.0	1.1
25	5.84	0.1712	0.0	0.0
26	5.86	0.1706	0.0	0.1
27	5.97	0.1675	0.2	0.0
28	6.06	0.1650	0.0	0.2
29	6.12	0.1633	0.0	0.0
30	6.26	0.1597	0.0	0.0
31	6.35	0.1575	0.0	0.0
32	6.56	0.1525	0.0	0.0
33	6.56	0.1524	0.0	0.1
34	6.69	0.1495	0.0	0.1
35	6.77	0.1478	0.0	0.1
36	6.88	0.1454	0.1	0.8
37	6.91	0.1448	0.0	0.5
38	6.95	0.1438	0.0	0.4
39	7.03	0.1421	0.0	0.2
40	7.09	0.1410	0.0	0.0
41	7.11	0.1407	0.0	0.0
42	7.20	0.1388	0.0	0.0
43	7.24	0.1382	0.0	0.0
44	7.29	0.1372	0.0	0.0
45	7.40	0.1351	0.0	0.0
46	7.50	0.1334	0.0	0.1
47	7.54	0.1326	0.0	0.9
48	7.68	0.1303	0.0	0.0
Сумма			88.8	90.9

Сочетания загружений

1: 1.1*По+1.2*Дл+1.2*Кр
2: 0.99*По+0.96*Дл+0.6*Кр+1*Се1, дин. - CQC
3: 0.99*По+0.96*Дл+0.6*Кр-1*Се1, дин. - CQC
4: 0.99*По+0.96*Дл+0.6*Кр+1*Се2, дин. - CQC
5: 0.99*По+0.96*Дл+0.6*Кр-1*Се2, дин. - CQC

Перекосы этажей

N	Высота(м)	Загружение	Форма/ комбинация	Перекос	1 / Перекос
Этаж №1, H=3.5 м, отм. верха 0.000					
1	3.5	Сочетание 1		0.000378	2.64e+003

კონსტრუქტორი გ. ცომაია

N	Высота(м)	Загружение	Форма/ комбинация	Перекос	1 / Перекос
		Сочетание 2		0.00233	430
		Сочетание 3		0.00207	484
		Сочетание 4		0.0018	555
		Сочетание 5		0.00222	451
Этаж №2, H=5.5 м, отм. верха +5.500					
2	5.5	Сочетание 1		0.00036	2.78e+003
		Сочетание 2		0.00426	235
		Сочетание 3		0.00422	237
		Сочетание 4		0.00388	258
		Сочетание 5		0.00406	246
Этаж №3, H=3.3 м, отм. верха +8.800					
3	3.3	Сочетание 1		0.000351	2.85e+003
		Сочетание 2		0.00364	275
		Сочетание 3		0.00357	280
		Сочетание 4		0.00339	295
		Сочетание 5		0.00354	282
Этаж №4, H=3.3 м, отм. верха +12.100					
4	3.3	Сочетание 1		0.000322	3.1e+003
		Сочетание 2		0.00375	267
		Сочетание 3		0.00369	271
		Сочетание 4		0.00337	297
		Сочетание 5		0.00354	283
Этаж №5, H=3.3 м, отм. верха +15.400					
5	3.3	Сочетание 1		0.000318	3.15e+003
		Сочетание 2		0.00364	275
		Сочетание 3		0.00356	281
		Сочетание 4		0.00322	311
		Сочетание 5		0.00338	296
Этаж №6, H=3.3 м, отм. верха +18.700					
6	3.3	Сочетание 1		0.000291	3.43e+003
		Сочетание 2		0.0042	238
		Сочетание 3		0.0041	244
		Сочетание 4		0.00347	288
		Сочетание 5		0.00364	275
Этаж №7, H=3.3 м, отм. верха +22.000					
7	3.3	Сочетание 1		0.000285	3.51e+003
		Сочетание 2		0.00378	265
		Сочетание 3		0.00367	272
		Сочетание 4		0.00312	320
		Сочетание 5		0.0033	303
Этаж №8, H=3.3 м, отм. верха +25.300					
8	3.3	Сочетание 1		0.000293	3.42e+003
		Сочетание 2		0.00345	290
		Сочетание 3		0.00336	298
		Сочетание 4		0.00268	373
		Сочетание 5		0.00284	352
Этаж №9, H=3.3 м, отм. верха +28.600					
9	3.3	Сочетание 1		0.000251	3.98e+003
		Сочетание 2		0.0029	345
		Сочетание 3		0.00283	354
		Сочетание 4		0.00333	300
		Сочетание 5		0.00345	290

N	Высота(м)	Загружение	Форма/ комбинация	Перекос	1 / Перекос
Этаж №10, H=3 м, отм. верха +31.600					
10	3	Сочетание 1		0.000217	4.61e+003
		Сочетание 2		0.00226	443
		Сочетание 3		0.00227	440
		Сочетание 4		0.00158	632
		Сочетание 5		0.00166	603
Этаж №11, H=2 м, отм. верха +33.600					
11	2	Сочетание 1		0.000196	5.1e+003
		Сочетание 2		0.00209	477
		Сочетание 3		0.00218	458
		Сочетание 4		0.00159	630
		Сочетание 5		0.00166	603

Фундаментные плиты

b - толщина фундаментной плиты
S - площадь фундаментной плиты
Для фундаментных плит, смоделированных конечными элементами с жесткостью, включающей параметры упругого основания:
C1Min - минимальное значение жесткости упругого основания грунта на сжатие
C1Max - максимальное значение жесткости упругого основания грунта на сжатие
C1Ave - усредненное значение жесткости упругого основания грунта на сжатие
C2Min - минимальное значение жесткости упругого основания грунта на сдвиг
C2Max - максимальное значение жесткости упругого основания грунта на сдвиг
C2Ave - усредненное значение жесткости упругого основания грунта на сдвиг

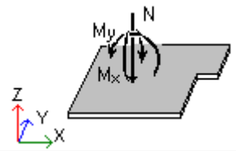

Обозначение	Размер	Описание	Положительный знак нагрузки определяет
N	тс	Вертикальная сила	Действие против оси Z
Mx	тс * м	Изгибающий момент относительно оси, сонаправленой с осью X и проходящей через центр тяжести фунд.плиты	Действие по часовой стрелки, если смотреть с конца оси X
My	тс * м	Изгибающий момент относительно оси, сонаправленой с осью Y и проходящей через центр тяжести фунд.плиты	Действие по часовой стрелки, если смотреть с конца оси Y
Px	тс	Горизонтальная сила вдоль оси X	Действие против оси X
Py	тс	Горизонтальная сила вдоль оси Y	Действие против оси Y

N	Загружение	Форма/ комбинация	N(тс)	Mx(тс*м)	My(тс*м)	Px(тс)	Py(тс)
Этаж N1 Фундаментная плита N1 b=0.8м, S=1481.58м2, 1. Железобетон, C1Min=1104.622тс/м3, C1Max=3136.952тс/м3, C1Ave=1362.627тс/м3, C2Min=5425.141тс/м2, C2Max=14983.169тс/м2, C2Ave=12501.308тс/м2							
1_1	Сочетание 1		26839.418	-2104.175	-32636.635	0	-0
	Сочетание 2		22847.85	35293.035	-17426.771	404.368	-1506.707
	Сочетание 3		23302.479	-38966.098	-36545.758	-404.368	1506.707
	Сочетание 4		22932.832	6705.603	-69511.141	-1731.554	-353.026
	Сочетание 5		23217.496	-10378.665	15538.609	1731.554	353.026

Колонны

კონსტრუქტორი გ. ცომაია

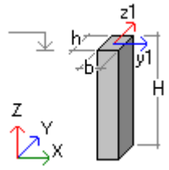

b - размер стороны сечения колонны
h - размер стороны сечения колонны
H - высота колонны

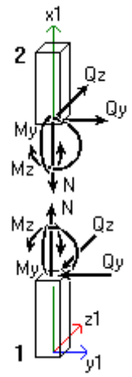

Обозначение	Размер	Описание	Положительный знак усилия определяет :
N	тс	Осевое усилие	Растяжение
My	тс * м	Изгибающий момент относительно оси Y1	Растяжение нижнего (относительно оси Z1) волокна
Qz	тс	Перерезывающая сила вдоль оси Z1	Направление оси Z1 для сечения, принадлежащего 2-й части
Mz	тс * м	Изгибающий момент относительно оси Z1	Растяжение верхнего (относительно оси Y1) волокна
Qy	тс	Перерезывающая сила вдоль оси Y1	Направление оси Y1 для сечения, принадлежащего 2-й части

a - положение относительно низа колонны

N	Загружение	Форма/ комбинация	a(м)	N(тс)	Qz(тс)	My(тс*м)	Qy(тс)	Mz(тс*м)
Этаж N1 Колонна N1 Прямоугольник b=0.5 h=0.5м, H=3.5м, 1. Железобетон, μ=0.50%								
1_1	Сочетание 1		0	-134.984	-5.692	2.912	-5.575	-18.754
			3.5	-235.457	9.748	8.663	-6.843	2.527
	Сочетание 2		0	-59.536	10.466	-6.792	0.86	1.924
			3.5	-164.778	-8.43	-3.749	-1.499	0.835
	Сочетание 3		0	-171.468	-20.086	11.709	-10.541	-34.252
			3.5	-238.871	25.299	18.698	-10.41	3.774
	Сочетание 4		0	-158.581	-11.13	6.273	-4.018	-17.784
			3.5	-252.49	24.321	18.6	-4.374	-0.288
	Сочетание 5		0	-72.423	1.51	-1.356	-5.664	-14.544
			3.5	-151.159	-7.451	-3.651	-7.535	4.896
Этаж N1 Колонна N2 Прямоугольник b=0.5 h=0.5м, H=3.5м, 1. Железобетон, μ=1.80%								
1_2	Сочетание 1		0	-396.516	0.796	-5.042	-1.251	-1.487
			3.5	-394.11	0.796	-2.255	-1.251	2.892
	Сочетание 2		0	-277.639	2.296	-8.197	8.029	20.781
			3.5	-275.473	2.296	-4.919	8.029	-7.347
	Сочетание 3		0	-396.655	-0.792	-0.585	-10.268	-23.514
			3.5	-394.489	-0.792	1.403	-10.268	12.447
	Сочетание 4		0	-403.705	-0.902	1.425	1.704	3.975
			3.5	-401.539	-0.902	-2.213	1.704	-1.992
	Сочетание 5		0	-270.588	2.406	-10.207	-3.942	-6.709
			3.5	-268.423	2.406	-1.303	-3.942	7.092
Этаж N1 Колонна N3 Прямоугольник b=0.5 h=0.5м, H=3.5м, 1. Железобетон, μ=1.62%								
1_3	Сочетание 1		0	-391.075	1.188	-5.884	0.18	0.348
			3.5	-388.669	1.188	-1.726	0.18	-0.281
	Сочетание 2		0	-294.918	-0.917	-1.288	10.464	24.905
			3.5	-292.752	-0.917	-5.334	10.464	-11.739
	Сочетание 3		0	-370.267	3.05	-8.861	-10.131	-24.239
			3.5	-368.101	3.05	2.65	-10.131	11.239
	Сочетание 4		0	-401.417	-3.739	6.522	3.926	7.74
			3.5	-399.251	-3.739	-6.567	3.926	-6.003
	Сочетание 5		0	-263.768	5.872	-16.672	-3.593	-7.074
			3.5	-261.602	5.872	3.883	-3.593	5.503
Этаж N1 Колонна N4 Прямоугольник b=0.5 h=0.5м, H=3.5м, 1. Железобетон, μ=1.67%								
1_4	Сочетание 1		0	-397.386	-0.13	-3.141	-0.477	-1.033
			3.5	-394.98	-0.13	-3.595	-0.477	0.636
	Сочетание 2		0	-367.432	-3.528	3.804	8.597	20.927
			3.5	-365.267	-3.528	-8.61	8.597	-9.181
	Сочетание 3		0	-309.132	3.328	-9.124	-9.395	-22.639
			3.5	-306.967	3.328	2.593	-9.395	10.261
	Сочетание 4		0	-422.141	-7.493	13.606	1.357	2.687
			3.5	-419.976	-7.493	-12.619	1.357	-2.065
	Сочетание 5		0	-254.423	7.294	-18.926	-2.155	-4.399
			3.5	-252.258	7.294	6.602	-2.155	3.145
Этаж N1 Колонна N5 Прямоугольник b=0.5 h=0.5м, H=3.5м, 1. Железобетон, μ=0.54%								
1_5	Сочетание 1		0	-263.213	-0.216	-2.271	-2.149	-1.744
			3.5	-260.806	-0.216	-3.029	-2.149	5.778
	Сочетание 2		0	-290.901	2.217	-7.411	6.35	16.861
			3.5	-288.736	2.217	0.368	6.35	-5.385
	Сочетание 3		0	-158.576	-2.461	3.335	-10.021	-19.874
			3.5	-156.41	-2.461	-5.298	-10.021	15.221
	Сочетание 4		0	-284.945	-3.598	6.617	-2.362	-2.28
			3.5	-282.78	-3.598	-5.981	-2.362	6.024
	Сочетание 5		0	-164.532	3.354	-10.694	-1.309	-0.733
			3.5	-162.366	3.354	1.051	-1.309	3.812
Этаж N1 Колонна N6 Прямоугольник b=0.5 h=0.5м, H=3.5м, 1. Железобетон, μ=0.81%								
1_6	Сочетание 1		0	-228.397	-0.098	-2.264	-4.484	-10.419
			3.5	-225.991	-0.098	-2.606	-4.484	5.276
	Сочетание 2		0	-128.706	2.894	-8.531	4.78	9.923
			3.5	-126.54	2.894	1.691	4.78	-6.824
	Сочетание 3		0	-261.45	-2.897	4.382	-12.503	-27.807
			3.5	-259.285	-2.897	-5.849	-12.503	15.971
	Сочетание 4		0	-252.665	-2.227	4.046	-5.113	-11.6
			3.5	-250.499	-2.227	-3.778	-5.113	6.298
	Сочетание 5		0	-137.491	2.224	-8.194	-2.61	-6.284
			3.5	-135.326	2.224	-0.381	-2.61	2.849
Этаж N1 Колонна N7 Прямоугольник b=0.5 h=0.5м, H=3.5м, 1. Железобетон, μ=0.50%								
1_7	Сочетание 1		0	-190.57	-0.857	-0.073	-1.367	-0.249
			3.5	-188.164	-0.857	-3.072	-1.367	4.537

კონსტრუქტორი გ. ცომაია

N	Загружение	Форма/ комбинация	a(м)	N(тс)	Qz(тс)	My(тс*м)	Qy(тс)	Mz(тс*м)
	Сочетание 2		0	-86.498	3.001	8.587	3.719	14.417
			3.5	-84.333	3.001	-7.094	3.719	1.268
	Сочетание 3		0	-240.212	-4.259	-9.115	-6.01	-14.781
			3.5	-238.047	-4.259	2.164	-6.01	6.386
	Сочетание 4		0	-209.83	-1.464	2.921	-0.891	0.665
			3.5	-207.665	-1.464	-1.32	-0.891	4.267
	Сочетание 5		0	-116.88	0.206	-3.448	-1.4	-1.029
			3.5	-114.715	0.206	-3.609	-1.4	3.387
Этаж N1 Колонна N8 Прямоугольник b=0.5 h=0.5м, H=3.5м, 1. Железобетон, μ=0.50%								
1_8	Сочетание 1		0	-57.494	-7.753	3.726	-3.415	-14.43
			3.5	-134.58	2.524	0.873	-2.993	-1.314
	Сочетание 2		0	-54.536	2.213	-1.651	-1.421	-4.732
			3.5	-133.561	-10.023	-6.203	-1.565	1.977
	Сочетание 3		0	-43.615	-15.241	7.906	-4.559	-20.151
			3.5	-95.041	14.435	7.748	-3.896	-3.808
	Сочетание 4		0	-57.556	-8.521	4.283	-2.381	-10.794
			3.5	-127.663	12.447	6.902	-1.661	-2.01
	Сочетание 5		0	-40.594	-4.507	1.973	-3.599	-14.089
			3.5	-100.939	-8.034	-5.358	-3.8	0.179
Этаж N1 Колонна N9 Прямоугольник b=0.5 h=0.5м, H=3.5м, 1. Железобетон, μ=0.76%								
1_9	Сочетание 1		0	-339.885	1.129	-0.176	-1.128	-1.413
			3.5	-337.478	1.129	3.776	-1.128	2.534
	Сочетание 2		0	-266.54	3.09	-5.473	5.145	14.145
			3.5	-264.374	3.09	5.718	5.145	-3.882
	Сочетание 3		0	-306.095	-1.188	5.178	-7.148	-16.7
			3.5	-303.929	-1.188	0.642	-7.148	8.337
	Сочетание 4		0	-317.493	-2.865	8.461	0.982	2.683
			3.5	-315.327	-2.865	-1.569	0.982	-0.756
	Сочетание 5		0	-255.142	4.767	-8.757	-2.985	-5.237
			3.5	-252.976	4.767	7.929	-2.985	5.211
Этаж N1 Колонна N10 Прямоугольник b=0.5 h=0.5м, H=3.5м, 1. Железобетон, μ=0.99%								
1_10	Сочетание 1		0	-330.829	0.987	0.128	1.2	2.399
			3.5	-328.423	0.987	3.581	1.2	-1.801
	Сочетание 2		0	-297.371	-2.266	5.902	10.358	23.78
			3.5	-295.206	-2.266	-2.111	10.358	-12.485
	Сочетание 3		0	-260.494	3.874	-5.588	-8.209	-19.463
			3.5	-258.328	3.874	8.053	-8.209	9.279
	Сочетание 4		0	-320.578	-6.104	14.232	5.34	10.661
			3.5	-318.412	-6.104	-7.134	5.34	-8.03
	Сочетание 5		0	-237.288	7.712	-13.917	-3.191	-6.343
			3.5	-235.122	7.712	13.077	-3.191	4.825
Этаж N1 Колонна N11 Прямоугольник b=0.5 h=0.5м, H=3.5м, 1. Железобетон, μ=1.72%								
1_11	Сочетание 1		0	-257.773	-3.097	8.393	1.131	2.979
			3.5	-255.367	-3.097	-2.446	1.131	-0.979
	Сочетание 2		0	-274.699	-10.18	20.939	6.548	16.527
			3.5	-272.534	-10.18	-14.697	6.548	-6.43
	Сочетание 3		0	-163.105	4.603	-6.126	-4.547	-11.29
			3.5	-160.94	4.603	9.992	-4.547	4.666
	Сочетание 4		0	-339.956	-15.209	31.493	3.835	8.564
			3.5	-337.79	-15.209	-21.738	3.835	-4.859
	Сочетание 5		0	-97.849	9.632	-16.681	-1.835	-3.327
			3.5	-95.683	9.632	17.033	-1.835	3.096

N	Загружение	Форма/ комбинация	a(м)	N(тс)	Qz(тс)	My(тс*м)	Qy(тс)	Mz(тс*м)
Этаж N1 Колонна N12 Прямоугольник b=0.5 h=0.5м, H=3.5м, 1. Железобетон, μ=0.50%								
1_12	Сочетание 1		0	-215.122	-2.86	7.41	-3.243	-4.215
			3.5	-212.715	-2.86	-2.6	-3.243	7.136
	Сочетание 2		0	-218.872	4.315	-6.61	3.659	10.309
			3.5	-216.707	4.315	8.501	3.659	-2.502
	Сочетание 3		0	-145.807	-9.212	19.248	-9.23	-17.623
			3.5	-143.642	-9.212	-13.002	-9.23	14.687
	Сочетание 4		0	-228.31	-7.541	16.783	-4.686	-7.124
			3.5	-226.144	-7.541	-9.614	-4.686	9.277
	Сочетание 5		0	-136.37	2.644	-4.145	-0.885	-0.191
			3.5	-134.204	2.644	5.113	-0.885	2.908
Этаж N1 Колонна N13 Прямоугольник b=0.5 h=0.5м, H=3.5м, 1. Железобетон, μ=0.97%								
1_13	Сочетание 1		0	-231.817	-2.153	5.714	-3.156	-8.169
			3.5	-229.411	-2.153	-1.822	-3.156	2.877
	Сочетание 2		0	-117.693	4.401	-7.446	6.974	13.476
			3.5	-115.527	4.401	7.96	6.974	-10.932
	Сочетание 3		0	-275.675	-8.005	17.035	-12.449	-27.539
			3.5	-273.51	-8.005	-10.984	-12.449	16.033
	Сочетание 4		0	-236.665	-5.155	12.12	-4.094	-9.755
			3.5	-234.499	-5.155	-5.931	-4.094	4.574
	Сочетание 5		0	-156.703	1.551	-2.531	-1.382	-4.308
			3.5	-154.538	1.551	2.906	-1.382	0.527
Этаж N1 Колонна N14 Прямоугольник b=0.5 h=0.5м, H=3.5м, 1. Железобетон, μ=0.50%								
1_14	Сочетание 1		0	-221.06	-3.189	7.479	-0.83	1.632
			3.5	-218.654	-3.189	-3.683	-0.83	4.536
	Сочетание 2		0	-108.867	3.119	-5.315	5.353	17.127
			3.5	-106.702	3.119	5.607	5.353	-1.63
	Сочетание 3		0	-268.427	-8.374	17.703	-6.69	-14.241
			3.5	-266.262	-8.374	-11.614	-6.69	9.195
	Сочетание 4		0	-213.42	-4.608	10.901	-0.167	2.661
			3.5	-211.254	-4.608	-5.292	-0.167	3.227
	Сочетание 5		0	-163.875	-0.647	1.488	-1.17	0.225
			3.5	-161.709	-0.647	-0.715	-1.17	4.338
Этаж N1 Колонна N15 Прямоугольник b=0.5 h=0.5м, H=3.5м, 1. Железобетон, μ=1.50%								
1_15	Сочетание 1		0	-201.487	29.957	-17.941	-0.438	-10.339
			3.5	-220.654	-16.494	-12.339	-2.131	-2.648
	Сочетание 2		0	-305.268	57.965	-35.558	-2.748	-7.583
			3.5	-239.16	-29.829	-18.531	-4.812	3.778
	Сочетание 3		0	-37.091	-7.252	5.197	1.847	-10.285
			3.5	-135.72	1.928	-2.389	0.904	-7.876
	Сочетание 4		0	-124.866	13.095	-7.423	0.625	-6.304
			3.5	-164.155	-5.971	-4.292	-0.94	-2.966
	Сочетание 5		0	-217.493	37.619	-22.937	-1.525	-11.565
			3.5	-210.725	-21.931	-16.628	-2.968	-1.132
Этаж N1 Колонна N16 Прямоугольник b=0.5 h=0.5м, H=3.5м, 1. Железобетон, μ=0.74%								
1_16	Сочетание 1		0	-352.056	-2.199	1.918	-0.841	-0.828
			3.5	-349.65	-2.199	-5.778	-0.841	2.115
	Сочетание 2		0	-334.953	-0.39	-2.679	3.275	10.408
			3.5	-332.787	-0.39	-3.712	3.275	-1.132
	Сочетание 3		0	-257.283	-3.409	6.128	-4.766	-11.922
			3.5	-255.117	-3.409	-6.135	-4.766	4.837
	Сочетание 4		0	-263.344	-5.945	10.856	0.694	2.285

კონსტრუქტორი გ. ცომაია

N	Загружение	Форма/ комбинация	a(м)	N(тс)	Qz(тс)	My(тс*м)	Qy(тс)	Mz(тс*м)
			3.5	-261.178	-5.945	-9.953	0.694	-0.146
	Сочетание 5		0	-328.892	2.146	-7.408	-2.185	-3.799
			3.5	-326.726	2.146	0.105	-2.185	3.852
Этаж N1	Колонна N17	Прямоугольник b=0.5 h=0.5м, H=3.5м, 1. Железобетон,		μ=1.08%				
1_17	Сочетание 1		0	-334.501	-2.236	2.136	1.782	3.573
			3.5	-332.095	-2.236	-5.691	1.782	-2.664
	Сочетание 2		0	-313.538	-5.544	8.537	9.688	22.271
			3.5	-311.373	-5.544	-10.95	9.688	-11.65
	Сочетание 3		0	-249.578	1.654	-4.671	-6.529	-15.913
			3.5	-247.413	1.654	1.203	-6.529	6.951
	Сочетание 4		0	-264.067	-7.929	14.298	5.529	11.096
			3.5	-261.902	-7.929	-13.454	5.529	-8.255
	Сочетание 5		0	-299.049	4.04	-10.432	-2.37	-4.738
			3.5	-296.884	4.04	3.707	-2.37	3.556
Этаж N1	Колонна N18	Прямоугольник b=0.5 h=0.5м, H=3.5м, 1. Железобетон,		μ=1.73%				
1_18	Сочетание 1		0	-158.273	-28.601	17.466	30.763	19.033
			3.5	-99.489	-1.642	-1.597	-13.075	7.882
	Сочетание 2		0	-309.671	-63.095	37.783	58.339	37.617
			3.5	-201.677	-22.582	-13.805	-45.639	28.059
	Сочетание 3		0	35.21	13.18	-7.299	-5.162	-4.69
			3.5	30.212	19.394	10.829	23.495	-14.753
	Сочетание 4		0	-311.421	-59.58	37.461	58.095	35.845
			3.5	-212.788	-3.486	-3.394	-12.84	7.095
	Сочетание 5		0	36.959	9.665	-6.978	-4.917	-2.918
			3.5	41.322	0.298	0.418	-9.304	6.211
Этаж N1	Колонна N19	Прямоугольник b=0.5 h=0.5м, H=3.5м, 1. Железобетон,		μ=1.18%				
1_19	Сочетание 1		0	-128.37	-25.672	15.046	-1.888	-4.41
			3.5	-84.137	0.003	0.493	-3.734	5.554
	Сочетание 2		0	38.904	23.913	-14.145	4.043	8.447
			3.5	-94.074	15.874	10.02	2.388	-3.2
	Сочетание 3		0	-257.935	-67.826	39.883	-7.361	-16.174
			3.5	-48.386	-16.011	-9.269	-8.859	12.819
	Сочетание 4		0	-160.11	-36.496	22.048	-3.994	-7.84
			3.5	-84.891	-6.272	-2.026	-5.65	8.523
	Сочетание 5		0	-58.921	-7.418	3.69	0.677	0.113
			3.5	-57.568	6.136	2.777	-0.82	1.096
Этаж N1	Колонна N20	Прямоугольник b=0.5 h=0.5м, H=3.5м, 1. Железобетон,		μ=1.05%				
1_20	Сочетание 1		0	-203.346	-2.145	3.199	-3.757	-9.722
			3.5	-200.94	-2.145	-4.307	-3.757	3.428
	Сочетание 2		0	-93.553	3.252	-7.074	9.057	16.641
			3.5	-91.387	3.252	4.323	9.057	-15.063
	Сочетание 3		0	-251.205	-6.812	12.376	-15.592	-33.412
			3.5	-249.039	-6.812	-11.48	-15.592	21.165
	Сочетание 4		0	-167.353	-3.341	6.427	-4.249	-10.245
			3.5	-165.188	-3.341	-5.314	-4.249	4.627
	Сочетание 5		0	-177.404	-0.218	-1.125	-2.286	-6.526
			3.5	-175.239	-0.218	-1.842	-2.286	1.475
Этаж N1	Колонна N21	Прямоугольник b=0.5 h=0.5м, H=3.5м, 1. Железобетон,		μ=0.56%				
1_21	Сочетание 1		0	-234.992	-1.486	1.481	-0.482	2.586
			3.5	-232.586	-1.486	-3.72	-0.482	4.273
	Сочетание 2		0	-109.662	-7.097	13.452	6.746	19.517
			3.5	-107.497	-7.097	-11.432	6.746	-4.117

N	Загружение	Форма/ комбинация	a(м)	N(тс)	Qz(тс)	My(тс*м)	Qy(тс)	Mz(тс*м)
	Сочетание 3		0	-291.723	4.81	-11.386	-7.486	-15
			3.5	-289.558	4.81	5.495	-7.486	11.223
	Сочетание 4		0	-175.575	-3.333	6.203	0.457	4.042
			3.5	-173.409	-3.333	-5.504	0.457	2.442
	Сочетание 5		0	-225.811	1.046	-4.137	-1.197	0.475
			3.5	-223.645	1.046	-0.433	-1.197	4.664
Этаж N1	Колонна N22	Прямоугольник b=0.5 h=0.5м, H=3.5м, 1. Железобетон,		μ=1.04%				
1_22	Сочетание 1		0	-105.908	-3.177	11.552	-6.114	-4.101
			3.5	-257.982	-4.82	-1.756	-11.473	10.502
	Сочетание 2		0	-144.215	0.066	4.847	-0.957	-1.176
			3.5	-304.314	-0.365	-8.358	-30.997	23.892
	Сочетание 3		0	-37.088	-5.578	15.11	-9.584	-5.886
			3.5	-137.586	-7.959	5.269	11.276	-5.856
	Сочетание 4		0	-78.185	-1.238	11.816	-4.253	-2.912
			3.5	-189.504	-1.696	4.479	-12.854	10.72
	Сочетание 5		0	-103.118	-4.274	8.14	-6.289	-4.15
			3.5	-252.396	-6.629	-7.568	-6.867	7.317
Этаж N1	Колонна N23	Прямоугольник b=0.5 h=0.5м, H=3.5м, 1. Железобетон,		μ=0.50%				
1_23	Сочетание 1		0	-69.393	-1.721	9.655	3.098	1.614
			3.5	-189.962	-0.923	2.576	1.681	-0.774
	Сочетание 2		0	-79.415	-2.584	11.827	26.745	13.687
			3.5	-181.722	-5.309	6.419	-3.968	3.196
	Сочетание 3		0	-38.95	-0.507	4.99	-21.344	-10.874
			3.5	-140.395	3.309	-2.44	6.728	-4.454
	Сочетание 4		0	-52.726	-3.058	14.844	5.454	2.79
			3.5	-136.922	-1.905	2.705	-1.308	1.038
	Сочетание 5		0	-65.64	-0.033	1.973	-0.053	0.024
			3.5	-185.195	-0.095	1.274	4.069	-2.296
Этаж N1	Колонна N24	Прямоугольник b=0.5 h=0.5м, H=3.5м, 1. Железобетон,		μ=0.68%				
1_24	Сочетание 1		0	-67.841	-1.295	7.695	9.455	4.825
			3.5	-186.436	0.473	3.599	2.496	-1.522
	Сочетание 2		0	-74.61	-3.565	13.207	60.291	30.748
			3.5	-169.677	-5.657	-2.284	8.998	-4.292
	Сочетание 3		0	-41.259	1.193	0.263	-43.244	-22.05
			3.5	-146.686	6.023	7.987	-4.588	1.621
	Сочетание 4		0	-52.238	-3.452	14.143	14.786	7.551
			3.5	-134.619	-2.408	1.012	1.718	-0.952
	Сочетание 5		0	-63.631	1.08	-0.672	2.261	1.146
			3.5	-181.744	2.774	4.691	2.692	-1.719
Этаж N1	Колонна N25	Прямоугольник b=0.5 h=0.5м, H=3.5м, 1. Железобетон,		μ=3.51%				
1_25	Сочетание 1		0	-20.083	4.745	-1.874	9.771	5.316
			3.5	-64.748	-1.531	-0.316	1.169	-0.385
	Сочетание 2		0	-73.05	20.653	-10.701	19.502	10.296
			3.5	-288.433	1.44	1.279	-11.118	10.984
	Сочетание 3		0	38.145	-12.455	7.47	-2.437	-1.021
			3.5	174.449	-4.059	-1.825	12.972	-11.502
	Сочетание 4		0	37.449	-12.824	10.009	16.847	9.232
			3.5	20.711	7.197	4.483	2.556	0.827
	Сочетание 5		0	-72.354	21.023	-13.24	0.217	0.043
			3.5	-134.695	-9.816	-5.028	-0.701	-1.345
Этаж N1	Колонна N26	Прямоугольник b=0.5 h=0.5м, H=3.5м, 1. Железобетон,		μ=2.77%				
1_26	Сочетание 1		0	-168.707	33.858	-21.116	-29.479	-18.147

N	Загружение	Форма/ комбинация	a(м)	N(тс)	Qz(тс)	My(тс*м)	Qy(тс)	Mz(тс*м)
			3.5	-80.334	-8.396	-4.204	-0.526	1.191
	Сочетание 2		0	86.704	-22.816	13.755	3.575	4.187
			3.5	101.929	-15.65	-8.801	7.546	-3.142
	Сочетание 3		0	-378.318	81.44	-50.336	-54.791	-35.72
			3.5	-238.469	1.915	1.986	-8.642	5.336
	Сочетание 4		0	-22.134	11.819	-6.367	0.346	-0.35
			3.5	49.883	15.954	8.915	7.676	-4.19
	Сочетание 5		0	-269.48	46.804	-30.214	-51.562	-31.183
			3.5	-186.423	-29.69	-15.729	-8.772	6.385
Этаж N1 Колонна N27 Прямоугольник b=0.5 h=0.5м, H=3.5м, 1. Железобетон, μ=2.52%								
1_27	Сочетание 1		0	-269.46	1.309	-4.207	-3.514	-9.702
			3.5	-267.053	1.309	0.377	-3.514	2.597
	Сочетание 2		0	-69.027	-5.102	9.648	12.93	22.864
			3.5	-66.862	-5.102	-8.214	12.93	-22.393
	Сочетание 3		0	-386.893	7.539	-17.197	-19.175	-39.804
			3.5	-384.728	7.539	9.194	-19.175	27.31
	Сочетание 4		0	-171.327	-1.6	3.181	2.243	1.549
			3.5	-169.162	-1.6	-2.424	2.243	-6.303
	Сочетание 5		0	-284.594	4.037	-10.73	-8.488	-18.488
			3.5	-282.428	4.037	3.404	-8.488	11.22
Этаж N1 Колонна N28 Прямоугольник b=0.5 h=0.5м, H=3.5м, 1. Железобетон, μ=1.88%								
1_28	Сочетание 1		0	-391.575	-0.007	-1.07	0.238	5.224
			3.5	-389.169	-0.007	-1.093	0.238	4.39
	Сочетание 2		0	-237.123	-7.653	15.81	10.012	26.323
			3.5	-234.957	-7.653	-10.988	10.012	-8.72
	Сочетание 3		0	-427.966	7.898	-18.134	-9.52	-17.356
			3.5	-425.801	7.898	9.523	-9.52	15.966
	Сочетание 4		0	-304.748	-3.988	8.439	2.6	9.257
			3.5	-302.582	-3.988	-5.525	2.6	0.155
	Сочетание 5		0	-360.341	4.233	-10.762	-2.108	-0.29
			3.5	-358.176	4.233	4.06	-2.108	7.09
Этаж N1 Колонна N29 Прямоугольник b=0.5 h=0.5м, H=3.5м, 1. Железобетон, μ=1.41%								
1_29	Сочетание 1		0	-15.148	3.728	-2.62	-4.607	-2.928
			3.5	-49.905	2.925	1.939	-1.463	1.043
	Сочетание 2		0	-35.692	6.79	-4.822	-51.234	-26.728
			3.5	-86.695	5.437	4.034	-11.758	9.682
	Сочетание 3		0	9.746	-0.283	0.26	42.887	21.477
			3.5	0.732	-0.489	-0.742	9.261	-7.838
	Сочетание 4		0	49.108	17.048	-13.126	-2.535	-1.214
			3.5	47.562	8.482	10.556	5.54	-2.339
	Сочетание 5		0	-75.054	-10.541	8.564	-5.812	-4.036
			3.5	-133.525	-3.535	-7.264	-8.037	4.184
Этаж N1 Колонна N30 Прямоугольник b=0.5 h=0.5м, H=3.5м, 1. Железобетон, μ=0.70%								
1_30	Сочетание 1		0	-347.543	0.423	-0.886	-2.464	-2.914
			3.5	-345.136	0.423	0.595	-2.464	5.71
	Сочетание 2		0	-302.907	-5.637	11.585	5.413	12.554
			3.5	-300.741	-5.637	-8.154	5.413	-6.402
	Сочетание 3		0	-282.977	6.421	-13.228	-9.665	-17.678
			3.5	-280.811	6.421	9.253	-9.665	16.159
	Сочетание 4		0	-302.6	-6.599	14.778	-2.633	-1.617
			3.5	-300.435	-6.599	-8.318	-2.633	3.962
	Сочетание 5		0	-283.283	7.383	-16.421	-1.619	-3.506

N	Загружение	Форма/ комбинация	a(м)	N(тс)	Qz(тс)	My(тс*м)	Qy(тс)	Mz(тс*м)
			3.5	-281.118	7.383	9.418	-1.619	5.795
Этаж N1 Колонна N31 Прямоугольник b=0.5 h=0.5м, H=3.5м, 1. Железобетон, μ=1.73%								
1_31	Сочетание 1		0	-387.96	0.449	-0.908	0.748	-1.488
			3.5	-385.554	0.449	0.665	0.748	-4.106
	Сочетание 2		0	-262.537	-6.983	14.505	11.331	19.986
			3.5	-260.372	-6.983	-9.941	11.331	-19.672
	Сочетание 3		0	-391.367	7.847	-16.257	-10.141	-22.602
			3.5	-389.201	7.847	11.215	-10.141	12.893
	Сочетание 4		0	-314.516	-6.341	14.298	1.43	0.487
			3.5	-312.35	-6.341	-7.896	1.43	-4.525
	Сочетание 5		0	-339.388	7.205	-16.05	-0.241	-3.103
			3.5	-337.222	7.205	9.169	-0.241	-2.254
Этаж N1 Колонна N32 Прямоугольник b=0.5 h=0.5м, H=3.5м, 1. Железобетон, μ=2.22%								
1_32	Сочетание 1		0	-451.995	-0.006	0.08	2.377	10.32
			3.5	-449.588	-0.006	0.06	2.377	2
	Сочетание 2		0	-297.958	-8.646	18.738	10.849	28.45
			3.5	-295.793	-8.646	-11.527	10.849	-9.522
	Сочетание 3		0	-468.406	8.805	-18.951	-6.664	-10.73
			3.5	-466.24	8.805	11.872	-6.664	12.595
	Сочетание 4		0	-360.1	-5.345	12.455	2.812	10.758
			3.5	-357.934	-5.345	-6.255	2.812	0.899
	Сочетание 5		0	-406.264	5.505	-12.669	1.374	6.963
			3.5	-404.098	5.505	6.599	1.374	2.173
Этаж N1 Колонна N33 Прямоугольник b=0.5 h=0.5м, H=3.5м, 1. Железобетон, μ=0.73%								
1_33	Сочетание 1		0	-65.379	-2.006	0.975	-1.112	-6.59
			3.5	-168.064	-0.921	-0.39	0.968	-3.519
	Сочетание 2		0	-69.814	-16.008	8.087	1.165	0.357
			3.5	-166.204	-5.125	-2.615	2.687	-5.203
	Сочетание 3		0	-42.188	12.374	-6.316	-3.198	-11.861
			3.5	-119.192	3.512	1.921	-1.425	-0.414
	Сочетание 4		0	-60.635	-58.23	29.567	-1.577	-7.064
			3.5	-150.043	-13.153	-6.237	-0.922	-1.398
	Сочетание 5		0	-51.367	54.596	-27.796	-0.456	-4.44
			3.5	-135.353	11.541	5.543	2.184	-4.219
Этаж N1 Колонна N34 Прямоугольник b=0.5 h=0.5м, H=3.5м, 1. Железобетон, μ=2.11%								
1_34	Сочетание 1		0	-184.334	-0.916	4.699	-29.63	-17.441
			3.5	-124.391	-1.212	0.326	-1.498	1.305
	Сочетание 2		0	44.386	-7.04	15.809	17.674	11.971
			3.5	12.61	-7.869	-8.41	8.861	-5.488
	Сочетание 3		0	-362.657	5.389	-7.636	-69.099	-42.253
			3.5	-225.648	5.689	8.768	-11.793	7.947
	Сочетание 4		0	-284.268	-0.137	5.704	-50.055	-29.227
			3.5	-159.728	-0.287	2.366	-7.55	5.908
	Сочетание 5		0	-34.003	-1.514	2.468	-1.369	-1.054
			3.5	-53.31	-1.893	-2.008	4.618	-3.449
Этаж N1 Колонна N35 Прямоугольник b=0.5 h=0.5м, H=3.5м, 1. Железобетон, μ=1.92%								
1_35	Сочетание 1		0	-303.629	-0.953	3.115	-1.292	-5.66
			3.5	-301.222	-0.953	-0.22	-1.292	-1.136
	Сочетание 2		0	-139.479	-7.526	16.671	13.498	23.291
			3.5	-137.313	-7.526	-9.674	13.498	-23.954
	Сочетание 3		0	-374.514	5.868	-11.313	-15.952	-33.321
			3.5	-372.348	5.868	9.232	-15.952	22.513

კონსტრუქტორი გ. ცომაია

N	Загружение	Форма/ комбинация	a(м)	N(тс)	Qz(тс)	My(тс*м)	Qy(тс)	Mz(тс*м)
	Сочетание 4		0	-298.904	-2.208	6.581	-4.339	-10.595
			3.5	-296.739	-2.208	-1.253	-4.339	4.601
	Сочетание 5		0	-215.088	0.551	-1.222	1.885	0.565
			3.5	-212.923	0.551	0.811	1.885	-6.042
Этаж N1	Колонна N36	Прямоугольник b=0.5 h=0.5м, H=3.5м, 1. Железобетон,		μ=2.07%				
1_36	Сочетание 1		0	-447.086	0.004	0.481	3.032	11.731
			3.5	-444.679	0.004	0.494	3.032	1.118
	Сочетание 2		0	-299.873	-8.244	18.184	12.756	32.248
			3.5	-297.707	-8.244	-10.672	12.756	-12.431
	Сочетание 3		0	-457.817	8.345	-17.565	-7.501	-12.212
			3.5	-455.651	8.345	11.644	-7.501	14.076
	Сочетание 4		0	-360.531	-3.179	8.116	3.346	11.839
			3.5	-358.365	-3.179	-3.012	3.346	-0.358
	Сочетание 5		0	-397.159	3.28	-7.497	1.908	8.197
			3.5	-394.994	3.28	3.984	1.908	2.004
Этаж N1	Колонна N37	Прямоугольник b=0.5 h=0.5м, H=3.5м, 1. Железобетон,		μ=3.22%				
1_37	Сочетание 1		0	-23.913	-12.484	6.702	4.381	1.631
			3.5	-55.088	-3.545	-1.905	-1.638	0.322
	Сочетание 2		0	-51.392	-31.723	16.46	11.779	6.41
			3.5	-122.151	-9.698	-5.6	3.746	-2.743
	Сочетание 3		0	9.997	9.693	-4.646	-4.301	-3.637
			3.5	26.373	3.458	2.247	-6.67	3.357
	Сочетание 4		0	-64.054	-19.143	10.247	11.537	5.049
			3.5	-265.325	0.552	3.705	-6.992	3.21
	Сочетание 5		0	22.659	-2.888	1.567	-4.059	-2.277
			3.5	169.547	-6.792	-7.058	4.069	-2.595
Этаж N1	Колонна N38	Прямоугольник b=0.5 h=0.5м, H=3.5м, 1. Железобетон,		μ=1.83%				
1_38	Сочетание 1		0	-167.747	34.111	-21.276	-25.804	-15.804
			3.5	-99.019	-11.127	-5.846	0.732	0.255
	Сочетание 2		0	-11.532	10.287	-6.613	17.035	11.714
			3.5	-32.382	-21.662	-11.507	14.331	-7.789
	Сочетание 3		0	-279.08	48.899	-30.318	-61.836	-39.157
			3.5	-137.639	3.19	1.85	-13.2	8.328
	Сочетание 4		0	31.269	8.479	-3.951	16.931	9.962
			3.5	77.136	13.87	7.214	4.203	-2.668
	Сочетание 5		0	-321.881	50.707	-32.981	-61.732	-37.405
			3.5	-247.157	-32.342	-16.871	-3.071	3.207
Этаж N1	Колонна N39	Прямоугольник b=0.5 h=0.5м, H=3.5м, 1. Железобетон,		μ=1.66%				
1_39	Сочетание 1		0	-295.387	1.544	-4.332	-1.678	-6.557
			3.5	-292.981	1.544	1.071	-1.678	-0.686
	Сочетание 2		0	-168.33	-2.211	3.768	13.629	23.674
			3.5	-166.165	-2.211	-3.983	13.629	-24.029
	Сочетание 3		0	-332.058	4.993	-11.456	-16.733	-35.227
			3.5	-329.893	4.993	6.031	-16.733	23.339
	Сочетание 4		0	-160.894	-1.208	2.881	6.981	10.466
			3.5	-158.728	-1.208	-1.357	6.981	-13.97
	Сочетание 5		0	-339.495	3.99	-10.569	-10.085	-22.019
			3.5	-337.329	3.99	3.405	-10.085	13.28
Этаж N1	Колонна N40	Прямоугольник b=0.5 h=0.5м, H=3.5м, 1. Железобетон,		μ=1.91%				
1_40	Сочетание 1		0	-434.49	0.794	-2.108	3.385	12.6
			3.5	-432.084	0.794	0.671	3.385	0.754
	Сочетание 2		0	-296.36	-6.443	13.618	13.796	34.617

N	Загружение	Форма/ комбинация	a(м)	N(тс)	Qz(тс)	My(тс*м)	Qy(тс)	Mz(тс*м)
			3.5	-294.195	-6.443	-8.937	13.796	-13.672
	Сочетание 3		0	-440.726	7.928	-17.483	-7.913	-13.033
			3.5	-438.56	7.928	10.268	-7.913	14.665
	Сочетание 4		0	-338.266	-3.496	7.901	6.353	18.088
			3.5	-336.1	-3.496	-4.35	6.353	-4.146
	Сочетание 5		0	-398.82	4.981	-11.766	-0.469	3.496
			3.5	-396.654	4.981	5.682	-0.469	5.139
Этаж N1	Колонна N41	Прямоугольник b=0.5 h=0.5м, H=3.5м, 1. Железобетон,		μ=2.08%				
1_41	Сочетание 1		0	-27.054	10.413	-5.614	5.649	2.408
			3.5	-61.928	1.283	0.328	-0.038	-0.417
	Сочетание 2		0	-75.483	20.463	-10.695	-11.384	-7.922
			3.5	-177.338	-4.706	-3.8	-4.994	2.17
	Сочетание 3		0	28.137	-2.205	0.86	21.357	12.215
			3.5	68.649	6.842	4.313	5	-2.919
	Сочетание 4		0	5.273	18.13	-9.322	-3.477	-1.919
			3.5	97.082	15.994	11.552	-3.129	1.585
	Сочетание 5		0	-52.62	0.128	-0.513	13.45	6.212
			3.5	-205.772	-13.858	-11.039	3.135	-2.334
Этаж N1	Колонна N42	Прямоугольник b=0.5 h=0.5м, H=3.5м, 1. Железобетон,		μ=1.38%				
1_42	Сочетание 1		0	-339.979	0.21	-0.12	-0.567	0.721
			3.5	-337.572	0.21	0.616	-0.567	2.706
	Сочетание 2		0	-320.89	-2.985	6.532	13.825	28.474
			3.5	-318.725	-2.985	-3.979	13.825	-19.917
	Сочетание 3		0	-253.218	3.311	-6.687	-14.643	-27.024
			3.5	-251.053	3.311	4.966	-14.643	24.228
	Сочетание 4		0	-279.257	-6.292	14.406	4.099	9.469
			3.5	-277.092	-6.292	-7.617	4.099	-4.903
	Сочетание 5		0	-294.852	6.618	-14.562	-4.917	-8.02
			3.5	-292.686	6.618	8.604	-4.917	9.214
Этаж N1	Колонна N43	Прямоугольник b=0.5 h=0.5м, H=3.5м, 1. Железобетон,		μ=1.67%				
1_43	Сочетание 1		0	-370.728	-0.043	0.451	2.859	2.469
			3.5	-368.322	-0.043	0.302	2.859	-7.538
	Сочетание 2		0	-264.848	-4.478	9.688	17.532	32
			3.5	-262.683	-4.478	-6.01	17.532	-29.365
	Сочетание 3		0	-360.603	4.359	-8.841	-12.583	-27.56
			3.5	-358.438	4.359	6.442	-12.583	16.483
	Сочетание 4		0	-278.355	-7.254	16.157	7.235	11.737
			3.5	-276.19	-7.254	-9.234	7.235	-13.618
	Сочетание 5		0	-347.096	7.135	-15.31	-2.286	-7.297
			3.5	-344.931	7.135	9.666	-2.286	0.736
Этаж N1	Колонна N44	Прямоугольник b=0.5 h=0.5м, H=3.5м, 1. Железобетон,		μ=1.92%				
1_44	Сочетание 1		0	-434.15	0.21	0.141	4.748	15.661
			3.5	-431.744	0.21	0.877	4.748	-0.957
	Сочетание 2		0	-302.571	-6.481	14.671	13.023	35.899
			3.5	-300.406	-6.481	-8.019	13.023	-9.814
	Сочетание 3		0	-433.831	6.801	-14.362	-4.761	-8.926
			3.5	-431.665	6.801	9.448	-4.761	7.869
	Сочетание 4		0	-340.526	-7.032	15.802	6.69	19.61
			3.5	-338.361	-7.032	-8.812	6.69	-4.584
	Сочетание 5		0	-395.876	7.353	-15.494	1.573	7.363
			3.5	-393.71	7.353	10.241	1.573	2.639
Этаж N1	Колонна N45	Прямоугольник b=0.5 h=0.5м, H=3.5м, 1. Железобетон,		μ=0.50%				

კონსტრუქტორი გ. ცომაია

N	Загружение	Форма/ комбинация	a(м)	N(тс)	Qz(тс)	My(тс*м)	Qy(тс)	Mz(тс*м)
1_45	Сочетание 1		0	-66.022	4.736	-2.354	-0.335	-4.2
			3.5	-177.371	1.793	0.663	3.031	-5.51
	Сочетание 2		0	-71.931	20.956	-10.586	5.521	13.27
			3.5	-174.151	4.742	1.815	13.141	-14.245
	Сочетание 3		0	-41.381	-12.588	6.423	-6.153	-20.464
			3.5	-127.168	-1.63	-0.661	-8.169	5.067
	Сочетание 4		0	-44.769	-28.568	14.641	1.853	2.346
			3.5	-140.789	-1.299	-0.772	6.351	-8.042
	Сочетание 5		0	-68.544	36.937	-18.804	-2.485	-9.541
			3.5	-160.53	4.41	1.926	-1.379	-1.135
Этаж N1 Колонна N46 Прямоугольник b=0.5 h=0.5м, H=3.5м, 1. Железобетон, μ=1.46%								
1_46	Сочетание 1		0	-203.405	0.518	1.902	2.909	6.607
			3.5	-200.999	0.518	3.714	2.909	-3.576
	Сочетание 2		0	-231.319	-2.371	8.372	24.182	48.338
			3.5	-229.154	-2.371	-0.111	24.182	-36.315
	Сочетание 3		0	-115.393	2.999	-4.724	-18.817	-36.306
			3.5	-113.228	2.999	5.957	-18.817	29.572
	Сочетание 4		0	-133.76	-2.933	11.796	-5.97	-9.694
			3.5	-131.594	-2.933	1.44	-5.97	11.238
	Сочетание 5		0	-212.953	3.561	-8.147	11.334	21.726
			3.5	-210.787	3.561	4.406	11.334	-17.981
Этаж N1 Колонна N47 Прямоугольник b=0.5 h=0.5м, H=3.5м, 1. Железобетон, μ=0.97%								
1_47	Сочетание 1		0	-217.397	0.446	2.582	2.4	2.2
			3.5	-214.991	0.446	4.142	2.4	-6.201
	Сочетание 2		0	-130.484	-3.942	12.345	21.765	40.398
			3.5	-128.318	-3.942	-1.557	21.765	-35.803
	Сочетание 3		0	-238.711	4.416	-7.463	-17.48	-36.282
			3.5	-236.546	4.416	8.1	-17.48	24.923
	Сочетание 4		0	-133.15	-3.399	12.723	-8.526	-18.711
			3.5	-130.985	-3.399	0.342	-8.526	11.253
	Сочетание 5		0	-236.045	3.874	-7.841	12.811	22.827
			3.5	-233.879	3.874	6.2	12.811	-22.134
Этаж N1 Колонна N48 Прямоугольник b=0.5 h=0.5м, H=3.5м, 1. Железобетон, μ=0.81%								
1_48	Сочетание 1		0	-251.513	1.367	-0.625	4.869	13.815
			3.5	-249.107	1.367	4.16	4.869	-3.227
	Сочетание 2		0	-164.501	-3.724	11.854	17.862	42.625
			3.5	-162.335	-3.724	-1.253	17.862	-19.985
	Сочетание 3		0	-265.434	5.904	-12.688	-9.27	-18.477
			3.5	-263.268	5.904	8.049	-9.27	14.061
	Сочетание 4		0	-161.406	-4.307	12.819	-2.469	-0.497
			3.5	-159.24	-4.307	-2.368	-2.469	8.219
	Сочетание 5		0	-268.529	6.487	-13.654	11.061	24.645
			3.5	-266.363	6.487	9.164	11.061	-14.143
Этаж N1 Колонна N49 Прямоугольник b=0.5 h=0.5м, H=3.5м, 1. Железобетон, μ=1.08%								
1_49	Сочетание 1		0	-129.31	15.191	-9.246	6.475	8.767
			3.5	-170.737	-8.972	-7.809	5.364	-7.694
	Сочетание 2		0	-212.799	33.291	-20.399	20.752	42.024
			3.5	-209.71	-14.613	-12.1	22.921	-25.47
	Сочетание 3		0	-9.318	-7.044	4.407	-9.376	-26.383
			3.5	-84.09	-0.962	-1.428	-13.455	12.048
	Сочетание 4		0	9.615	-35.667	23.031	-1.185	-3.972
			3.5	-105.435	4.833	2.508	-3.947	4.505

N	Загружение	Форма/ комбинация	a(м)	N(тс)	Qz(тс)	My(тс*м)	Qy(тс)	Mz(тс*м)
	Сочетание 5		0	-231.731	61.913	-39.023	12.561	19.613
			3.5	-188.364	-20.408	-16.037	13.413	-17.927
Этаж N1 Колонна N50 Прямоугольник b=0.5 h=0.5м, H=3.5м, 1. Железобетон, μ=4.44%								
1_50	Сочетание 1		0	-13.135	-5.775	2.857	-3.662	-2.291
			3.5	-36.058	0.638	0.107	-0.44	0.56
	Сочетание 2		0	18.126	5.707	-3.888	-11.545	-6.538
			3.5	38.819	2.794	1.491	-6.496	5.291
	Сочетание 3		0	-42.575	-16.377	9.275	5.486	2.718
			3.5	-103.343	-1.747	-1.328	5.682	-4.287
	Сочетание 4		0	152.58	59.995	-40.343	16.839	8.227
			3.5	156.942	-1.151	-1.829	7.427	-5.127
	Сочетание 5		0	-177.029	-70.665	45.731	-22.899	-12.046
			3.5	-221.467	2.198	1.991	-8.24	6.132
Этаж N1 Колонна N51 Прямоугольник b=0.5 h=0.5м, H=3.5м, 1. Железобетон, μ=3.78%								
1_51	Сочетание 1		0	-125.169	-26.125	16.146	-26.516	-16.691
			3.5	-52.928	1.436	0.302	2.897	-1.467
	Сочетание 2		0	-278.744	-57.066	35.623	-46.561	-29.764
			3.5	-168.856	5.272	2.668	-4.481	1.878
	Сочетание 3		0	56.635	10.563	-6.841	-0.192	0.352
			3.5	75.455	-2.75	-2.12	9.303	-4.273
	Сочетание 4		0	163.054	43.599	-29.04	16.134	9.043
			3.5	91.452	-0.216	-1.065	5.342	-2.046
	Сочетание 5		0	-385.163	-90.102	57.822	-62.887	-38.455
			3.5	-184.853	2.738	1.613	-0.52	-0.349
Этаж N1 Колонна N52 Прямоугольник b=0.5 h=0.5м, H=3.5м, 1. Железобетон, μ=0.50%								
1_52	Сочетание 1		0	-187.557	-1.154	1.399	1.097	5.429
			3.5	-185.151	-1.154	-2.639	1.097	1.591
	Сочетание 2		0	-234.469	-3.843	8.564	-4.42	-6.883
			3.5	-232.303	-3.843	-6.329	-4.42	8.619
	Сочетание 3		0	-89.924	1.759	-5.805	6.191	15.936
			3.5	-87.759	1.759	1.795	6.191	-5.765
	Сочетание 4		0	-94.558	9.123	-22.538	2.851	0.992
			3.5	-92.393	9.123	9.633	2.851	5.133
	Сочетание 5		0	-229.835	-11.207	25.297	-1.08	8.061
			3.5	-227.669	-11.207	-14.167	-1.08	-2.279
Этаж N1 Колонна N53 Прямоугольник b=0.5 h=0.5м, H=3.5м, 1. Железобетон, μ=0.50%								
1_53	Сочетание 1		0	-44.683	0.148	-3.163	12.902	6.628
			3.5	-101.209	-1.924	-3.879	4.392	-2.504
	Сочетание 2		0	-45.543	1.602	-6.007	29.334	15.017
			3.5	-92.02	2.111	0.4	6.7	-3.633
	Сочетание 3		0	-31.362	-1.232	0.398	-6.777	-3.431
			3.5	-80.517	-5.044	-6.672	0.954	-0.723
	Сочетание 4		0	-16.016	1.831	-9.924	-4.482	-2.205
			3.5	-50.319	-3.112	-4.738	-3.307	1.729
	Сочетание 5		0	-60.889	-1.46	4.314	27.04	13.791
			3.5	-122.217	0.178	-1.533	10.961	-6.085
Этаж N1 Колонна N54 Прямоугольник b=0.5 h=0.5м, H=3.5м, 1. Железобетон, μ=0.77%								
1_54	Сочетание 1		0	-13.88	-0.632	-0.437	-5.892	-4.337
			3.5	-80.66	4.905	3.674	-6.707	5.09
	Сочетание 2		0	-20.804	-6.307	3.12	1.508	-0.045
			3.5	-91.531	13.721	9.674	-11.787	8.327
	Сочетание 3		0	-3.3	5.202	-3.859	-11.645	-7.419

კონსტრუქტორი გ. ცომაია

N	Загружение	Форма/ комбинация	a(м)	N(тс)	Qz(тс)	My(тс*м)	Qy(тс)	Mz(тс*м)
			3.5	-47.439	-5.36	-3.391	0.261	0.437
	Сочетание 4		0	27.433	11.282	-7.395	-2.457	-2.158
			3.5	-23.64	-15.77	-10.58	-7.81	5.466
	Сочетание 5		0	-51.537	-12.387	6.656	-7.679	-5.306
			3.5	-115.331	24.13	16.863	-3.716	3.298
Этаж N1	Колонна N55	Прямоугольник b=0.5 h=0.5м, H=3.5м, 1. Железобетон,		μ=3.10%				
1_55	Сочетание 1		0	-99.595	17.945	-11.054	18.259	11.259
			3.5	-54.183	0.806	0.863	-7.223	3.607
	Сочетание 2		0	1.99	-2.744	1.393	7.706	3.887
			3.5	56.525	-9.742	-4.853	13.065	-7.472
	Сочетание 3		0	-175.586	34.157	-20.74	24.149	15.778
			3.5	-149.604	11.389	6.504	-25.176	13.48
	Сочетание 4		0	-304.953	65.894	-42.274	51.822	31.657
			3.5	-162.231	3.911	3.134	9.091	-6.059
	Сочетание 5		0	131.356	-34.482	22.927	-19.967	-11.992
			3.5	69.152	-2.263	-1.483	-21.203	12.067
Этаж N1	Колонна N56	Прямоугольник b=0.5 h=0.5м, H=3.5м, 1. Железобетон,		μ=3.18%				
1_56	Сочетание 1		0	-156.59	28.612	-16.942	-0.988	-4.051
			3.5	-88.677	4.68	2.989	-1.433	0.643
	Сочетание 2		0	-58.51	8.986	-5.31	-0.206	-0.881
			3.5	-15.965	-9.472	-4.773	0.089	0.077
	Сочетание 3		0	-211.442	40.587	-24.043	-1.581	-6.24
			3.5	-135.406	17.744	10.054	-2.661	1.211
	Сочетание 4		0	-404.548	84.555	-52.135	-5.198	-11.798
			3.5	-215.754	26.611	15.998	-5.874	5.841
	Сочетание 5		0	134.595	-34.982	22.782	3.411	4.677
			3.5	64.383	-18.338	-10.716	3.302	-4.553
Этаж N1	Колонна N57	Прямоугольник b=0.5 h=0.5м, H=3.5м, 1. Железобетон,		μ=0.50%				
1_57	Сочетание 1		0	-216.641	2.088	-2.769	-0.947	0.611
			3.5	-214.235	2.088	4.539	-0.947	3.927
	Сочетание 2		0	-140.021	-1.513	3.698	-3.014	6.086
			3.5	-137.855	-1.513	-1.782	-3.014	0.893
	Сочетание 3		0	-230.43	5.017	-8.338	1.354	-5.179
			3.5	-228.264	5.017	9.407	1.354	5.824
	Сочетание 4		0	-170.803	14.252	-26.283	-3.711	-5.736
			3.5	-168.637	14.252	23.603	-3.711	7.289
	Сочетание 5		0	-199.648	-10.747	21.642	2.051	6.643
			3.5	-197.482	-10.747	-15.978	2.051	-0.573
Этаж N1	Колонна N58	Прямоугольник b=0.5 h=0.5м, H=3.5м, 1. Железобетон,		μ=0.50%				
1_58	Сочетание 1		0	-262.181	1.193	-0.695	0.625	2.761
			3.5	-259.774	1.193	3.479	0.625	0.573
	Сочетание 2		0	-245.995	-1.859	4.512	3.207	8.937
			3.5	-243.83	-1.859	-2.038	3.207	-2.334
	Сочетание 3		0	-196.862	3.867	-5.704	-2.01	-4.008
			3.5	-194.696	3.867	7.875	-2.01	3.074
	Сочетание 4		0	-185.969	8.768	-17.16	4.02	8.718
			3.5	-183.803	8.768	13.536	4.02	-5.393
	Сочетание 5		0	-256.889	-6.76	15.969	-2.823	-3.789
			3.5	-254.723	-6.76	-7.699	-2.823	6.134
Этаж N1	Колонна N59	Прямоугольник b=0.5 h=0.5м, H=3.5м, 1. Железобетон,		μ=0.50%				
1_59	Сочетание 1		0	-35.412	-10.282	5.146	-0.34	-4.583
			3.5	-87.772	-1.149	-0.793	2.867	-5.152

N	Загружение	Форма/ комбинация	a(м)	N(тс)	Qz(тс)	My(тс*м)	Qy(тс)	Mz(тс*м)
	Сочетание 2		0	-38.569	-12.39	6.323	-0.762	-3.085
			3.5	-92.937	-12.715	-7.132	0.46	-1.577
	Сочетание 3		0	-22.267	-5.237	2.504	0.058	-4.912
			3.5	-56.608	10.587	5.686	4.138	-6.857
	Сочетание 4		0	-8.976	3.723	-2.341	0.154	-3.591
			3.5	-50.837	-9.332	-6.094	3.402	-2.581
	Сочетание 5		0	-51.86	-21.35	11.169	-0.859	-4.406
			3.5	-98.708	7.204	4.648	1.197	-5.852
Этаж N1	Колонна N60	Прямоугольник b=0.5 h=0.5м, H=3.5м, 1. Железобетон,		μ=2.13%				
1_60	Сочетание 1		0	-214.347	2.013	-6.361	1.115	1.813
			3.5	-211.941	2.013	0.686	1.115	-2.091
	Сочетание 2		0	-140.111	-3.353	4.085	0.578	-0.349
			3.5	-137.945	-3.353	-7.653	0.578	-3.109
	Сочетание 3		0	-222.697	6.982	-15.223	1.367	3.56
			3.5	-220.532	6.982	9.22	1.367	-0.489
	Сочетание 4		0	-320.782	22.789	-46.493	4.884	9.098
			3.5	-318.616	22.789	33.27	4.884	-8.125
	Сочетание 5		0	-42.026	-19.159	35.355	-2.938	-5.887
			3.5	-39.86	-19.159	-31.703	-2.938	4.527
Этаж N1	Колонна N61	Прямоугольник b=0.5 h=0.5м, H=3.5м, 1. Железобетон,		μ=2.49%				
1_61	Сочетание 1		0	-235.137	3.018	-8.16	-1.69	-3.588
			3.5	-232.73	3.018	2.404	-1.69	2.325
	Сочетание 2		0	-165.244	-0.853	-0.37	-1.247	-1.584
			3.5	-163.079	-0.853	-3.374	-1.247	3.205
	Сочетание 3		0	-232.863	6.173	-13.793	-1.675	-4.644
			3.5	-230.698	6.173	7.83	-1.675	0.796
	Сочетание 4		0	-348.046	24.287	-48.576	-4.681	-10.252
			3.5	-345.88	24.287	36.433	-4.681	6.261
	Сочетание 5		0	-50.062	-18.967	34.414	1.758	4.024
			3.5	-47.896	-18.967	-31.976	1.758	-2.261
Этаж N1	Колонна N62	Прямоугольник b=0.5 h=0.5м, H=3.5м, 1. Железобетон,		μ=1.51%				
1_62	Сочетание 1		0	-250.56	2.868	-7.502	-0.693	1.186
			3.5	-248.154	2.868	2.537	-0.693	3.612
	Сочетание 2		0	-182.806	-1.24	0.684	0.548	4.078
			3.5	-180.64	-1.24	-3.806	0.548	5.742
	Сочетание 3		0	-245.001	6.136	-13.449	-1.734	-2.121
			3.5	-242.835	6.136	8.175	-1.734	0.367
	Сочетание 4		0	-284.633	18.85	-38.526	-2.599	-3.71
			3.5	-282.467	18.85	27.454	-2.599	5.673
	Сочетание 5		0	-143.174	-13.955	25.761	1.413	5.667
			3.5	-141.008	-13.955	-23.084	1.413	0.436
Этаж N1	Колонна N63	Прямоугольник b=0.5 h=0.5м, H=3.5м, 1. Железобетон,		μ=1.14%				
1_63	Сочетание 1		0	-282.401	-0.612	-0.944	0.145	1.791
			3.5	-279.995	-0.612	-3.086	0.145	1.284
	Сочетание 2		0	-215.006	-3.937	5.512	2.105	6.943
			3.5	-212.841	-3.937	-8.306	2.105	-0.707
	Сочетание 3		0	-261.389	2.885	-7.027	-1.747	-3.712
			3.5	-259.223	2.885	3.108	-1.747	2.683
	Сочетание 4		0	-309.927	11.303	-25.281	3.778	8.182
			3.5	-307.761	11.303	14.284	3.778	-5.088
	Сочетание 5		0	-166.468	-12.356	23.766	-3.419	-4.951
			3.5	-164.303	-12.356	-19.482	-3.419	7.063

კონსტრუქტორი გ. ცომაია

N	Загружение	Форма/ комбинация	a(м)	N(тс)	Qz(тс)	My(тс*м)	Qy(тс)	Mz(тс*м)
Этаж N1	Колонна N64	Прямоугольник b=0.5 h=0.5м, H=3.5м, 1. Железобетон,		μ=1.67%				
1_64	Сочетание 1		0	-111.216	15.304	-9.136	1.465	-2.832
			3.5	-141.634	-15.97	-10.567	2.172	-6.156
	Сочетание 2		0	-56.846	4.739	-2.604	1.987	-1.551
			3.5	-104.449	-29.536	-16.92	3.622	-1.567
	Сочетание 3		0	-131.153	20.752	-12.592	0.389	-3.43
			3.5	-136.782	2.222	-1.136	-0.137	-8.571
	Сочетание 4		0	-243.891	55.968	-34.804	-0.322	-6.554
			3.5	-150.385	-6.177	-6.193	0.731	-6.273
	Сочетание 5		0	55.893	-30.478	19.608	2.698	1.573
			3.5	-90.846	-21.138	-11.863	2.755	-3.865
Этаж N1	Колонна N65	Прямоугольник b=0.5 h=0.5м, H=3.5м, 1. Железобетон,		μ=1.05%				
1_65	Сочетание 1		0	-39.005	0.274	2.729	-4.614	-2.353
			3.5	-109.843	3.529	5.283	-1.926	0.899
	Сочетание 2		0	-31.267	-1.896	8.125	6.378	3.289
			3.5	-87.803	-1.486	0.378	-9.051	5.311
	Сочетание 3		0	-35.224	2.25	-3.247	-14.228	-7.292
			3.5	-99.015	7.194	8.293	5.761	-3.775
	Сочетание 4		0	-42.683	9.406	-25.532	1.104	0.594
			3.5	-134.582	20.783	19.433	7.989	-4.779
	Сочетание 5		0	-23.809	-9.052	30.41	-8.954	-4.597
			3.5	-52.237	-15.075	-10.761	-11.28	6.314
Этаж N1	Колонна N66	Прямоугольник b=0.5 h=0.5м, H=3.5м, 1. Железобетон,		μ=1.09%				
1_66	Сочетание 1		0	-43.299	-0.001	3.662	-2.408	-1.298
			3.5	-109.717	3.134	5.063	-0.036	0.084
	Сочетание 2		0	-34.967	-1.693	8.454	4.394	2.218
			3.5	-80.943	-0.265	1.905	-9.299	5.671
	Сочетание 3		0	-38.932	1.568	-1.97	-8.507	-4.437
			3.5	-105.636	5.297	6.389	9.237	-5.529
	Сочетание 4		0	-47.335	10.083	-25.523	0.076	0.011
			3.5	-128.455	22.162	21.354	-6.79	4.051
	Сочетание 5		0	-26.563	-10.207	32.008	-4.189	-2.229
			3.5	-58.124	-17.13	-13.061	6.728	-3.908
Этаж N1	Колонна N67	Прямоугольник b=0.5 h=0.5м, H=3.5м, 1. Железобетон,		μ=0.92%				
1_67	Сочетание 1		0	-88.216	-0.827	5.489	-4.611	-2.449
			3.5	-144.961	-0.422	2.286	6.264	-5.598
	Сочетание 2		0	-52.84	-2.616	9.912	-0.034	0.232
			3.5	-100.198	-3.186	-2.24	-8.826	4.909
	Сочетание 3		0	-98.735	1.051	-0.23	-7.914	-4.46
			3.5	-148.447	2.264	5.888	19.613	-14.537
	Сочетание 4		0	-117.193	8.728	-20.222	-8.087	-4.556
			3.5	-184.999	14.016	17.01	16.76	-12.857
	Сочетание 5		0	-34.382	-10.293	29.905	0.138	0.328
			3.5	-63.646	-14.938	-13.362	-5.973	3.229
Этаж N1	Колонна N68	Прямоугольник b=0.5 h=0.5м, H=3.5м, 1. Железобетон,		μ=0.79%				
1_68	Сочетание 1		0	-39.002	-0.101	3.941	2.232	1.133
			3.5	-112.951	2.653	4.552	1.315	-0.722
	Сочетание 2		0	-29.06	-1.707	7.162	11.846	6.099
			3.5	-89.485	-1.831	-0.392	-6.822	4.179
	Сочетание 3		0	-37.524	1.365	-0.078	-8.075	-4.185
			3.5	-102.482	5.918	7.699	9.072	-5.418
	Сочетание 4		0	-48.114	5.789	-16.201	8.305	4.291

N	Загружение	Форма/ комбинация	a(м)	N(тс)	Qz(тс)	My(тс*м)	Qy(тс)	Mz(тс*м)
			3.5	-131.787	11.568	10.786	13.676	-7.635
	Сочетание 5		0	-18.47	-6.131	23.285	-4.534	-2.377
			3.5	-60.18	-7.481	-3.478	-11.426	6.396
Этаж N1	Колонна N69	Прямоугольник b=0.5 h=0.5м, H=3.5м, 1. Железобетон,		μ=0.57%				
1_69	Сочетание 1		0	-50.899	-1.311	6.042	-1.522	-1.2
			3.5	-111.378	-1.673	0.435	-4.381	4.089
	Сочетание 2		0	-72.071	-2.862	7.98	3.833	2
			3.5	-116.722	-4.928	-5.411	-17.227	12.672
	Сочетание 3		0	-15.308	0.427	2.751	-6.448	-4.057
			3.5	-74.301	1.795	5.818	9.589	-5.582
	Сочетание 4		0	-65.968	1.815	-8.136	-2.937	-2.056
			3.5	-131.268	1.678	2.512	4.562	-1.809
	Сочетание 5		0	-21.412	-4.25	18.867	0.322	-0.002
			3.5	-59.755	-4.812	-2.105	-12.2	8.899
Этаж N2	Колонна N1	Прямоугольник b=0.5 h=0.5м, H=5.5м, 1. Железобетон,		μ=1.58%				
2_1	Сочетание 1		0	-347.554	2.169	-6.761	1.292	6.151
			5.5	-343.773	2.169	5.171	1.292	-0.953
	Сочетание 2		0	-345.164	9.835	-29.999	8.664	27.241
			5.5	-341.761	9.835	24.102	8.664	-20.417
	Сочетание 3		0	-250.812	-6.075	18.367	-6.543	-16.871
			5.5	-247.408	-6.075	-15.054	-6.543	19.118
	Сочетание 4		0	-352.355	-4.464	13.647	0.041	2.227
			5.5	-348.952	-4.464	-10.909	0.041	2.008
	Сочетание 5		0	-243.62	8.224	-25.279	2.081	8.143
			5.5	-240.217	8.224	19.957	2.081	-3.307
Этаж N2	Колонна N2	Прямоугольник b=0.5 h=0.5м, H=5.5м, 1. Железобетон,		μ=1.85%				
2_2	Сочетание 1		0	-371.592	-0.196	2.568	-0.287	-0.997
			5.5	-367.811	-0.196	1.49	-0.287	0.583
	Сочетание 2		0	-261.439	4.763	-12.435	10.228	28.77
			5.5	-258.036	4.763	13.77	10.228	-27.486
	Сочетание 3		0	-370.661	-4.978	16.535	-10.701	-30.406
			5.5	-367.258	-4.978	-10.851	-10.701	28.449
	Сочетание 4		0	-377.015	-4.612	15.469	-1.054	-3.308
			5.5	-373.612	-4.612	-9.899	-1.054	2.492
	Сочетание 5		0	-255.085	4.397	-11.369	0.581	1.672
			5.5	-251.682	4.397	12.818	0.581	-1.529
Этаж N2	Колонна N3	Прямоугольник b=0.5 h=0.5м, H=5.5м, 1. Железобетон,		μ=1.56%				
2_3	Сочетание 1		0	-369.164	-0.188	2.635	0.19	0.621
			5.5	-365.383	-0.188	1.6	0.19	-0.424
	Сочетание 2		0	-278.468	2.843	-6.754	10.132	28.686
			5.5	-275.064	2.843	8.897	10.132	-27.041
	Сочетание 3		0	-349.666	-3.033	10.936	-9.77	-27.512
			5.5	-346.263	-3.033	-5.762	-9.77	26.221
	Сочетание 4		0	-376.988	-3.467	11.982	-0.056	-0.219
			5.5	-373.585	-3.467	-7.091	-0.056	0.201
	Сочетание 5		0	-251.145	3.277	-7.8	0.418	1.393
			5.5	-247.742	3.277	10.225	0.418	-1.02
Этаж N2	Колонна N4	Прямоугольник b=0.5 h=0.5м, H=5.5м, 1. Железобетон,		μ=1.52%				
2_4	Сочетание 1		0	-374.245	-0.266	2.899	-0.027	0.068
			5.5	-370.464	-0.266	1.437	-0.027	0.217
	Сочетание 2		0	-346.553	1.005	-1.412	9.275	26.329
			5.5	-343.15	1.005	4.161	9.275	-24.687

კონსტრუქტორი გ. ცომაია

N	Загружение	Форма/ комбинация	a(м)	N(тс)	Qz(тс)	My(тс*м)	Qy(тс)	Mz(тс*м)
	Сочетание 3		0	-290.834	-1.342	6.075	-9.284	-26.103
			5.5	-287.431	-1.342	-1.352	-9.284	24.962
	Сочетание 4		0	-395.742	-3.384	11.569	0.188	0.573
			5.5	-392.339	-3.384	-7.044	0.188	-0.47
	Сочетание 5		0	-241.645	3.047	-6.906	-0.197	-0.346
			5.5	-238.242	3.047	9.853	-0.197	0.745
Этаж N2 Колонна N5 Прямоугольник b=0.5 h=0.5м, H=5.5м, 1. Железобетон, μ=0.50%								
2_5	Сочетание 1		0	-249.515	-0.853	3.656	-2.661	-6.825
			5.5	-245.733	-0.853	-1.036	-2.661	7.812
	Сочетание 2		0	-267.355	0.698	-1.042	7.191	21.376
			5.5	-263.952	0.698	2.802	7.191	-18.181
	Сочетание 3		0	-158.962	-2.049	7.023	-11.672	-32.841
			5.5	-155.559	-2.049	-4.251	-11.672	31.359
	Сочетание 4		0	-269.706	-3.417	11.317	-2.562	-6.543
			5.5	-266.303	-3.417	-7.48	-2.562	7.55
	Сочетание 5		0	-156.611	2.066	-5.335	-1.919	-4.922
			5.5	-153.208	2.066	6.032	-1.919	5.629
Этаж N2 Колонна N6 Прямоугольник b=0.5 h=0.5м, H=5.5м, 1. Железобетон, μ=0.57%								
2_6	Сочетание 1		0	-209.689	-1.574	4.827	-0.231	-0.339
			5.5	-205.908	-1.574	-3.83	-0.231	0.932
	Сочетание 2		0	-121.734	0.21	-0.344	9.327	27.32
			5.5	-118.33	0.21	0.814	9.327	-23.979
	Сочетание 3		0	-236.571	-2.819	8.377	-9.708	-27.863
			5.5	-233.168	-2.819	-7.135	-9.708	25.535
	Сочетание 4		0	-232.143	-3.953	12.209	-0.406	-0.804
			5.5	-228.74	-3.953	-9.535	-0.406	1.436
	Сочетание 5		0	-126.161	1.343	-4.176	0.025	0.262
			5.5	-122.758	1.343	3.214	0.025	0.12
Этаж N2 Колонна N7 Прямоугольник b=0.5 h=0.5м, H=5.5м, 1. Железобетон, μ=0.50%								
2_7	Сочетание 1		0	-176.244	-1.699	4.851	-1.945	-5.321
			5.5	-172.463	-1.699	-4.495	-1.945	5.378
	Сочетание 2		0	-80.226	-4.156	11.991	4.459	13.949
			5.5	-76.823	-4.156	-10.873	4.459	-10.583
	Сочетание 3		0	-222.07	1.306	-3.848	-7.732	-22.869
			5.5	-218.667	1.306	3.342	-7.732	19.664
	Сочетание 4		0	-194.735	-3.904	11.931	-1.857	-5.057
			5.5	-191.332	-3.904	-9.545	-1.857	5.163
	Сочетание 5		0	-107.56	1.054	-3.788	-1.416	-3.863
			5.5	-104.157	1.054	2.014	-1.416	3.918
Этаж N2 Колонна N8 Прямоугольник b=0.5 h=0.5м, H=5.5м, 1. Железобетон, μ=0.97%								
2_8	Сочетание 1		0	-284.898	0.654	-1.509	1.066	5.6
			5.5	-281.117	0.654	2.089	1.066	-0.263
	Сочетание 2		0	-282.228	9.993	-28.749	7.02	23.81
			5.5	-278.825	9.993	26.214	7.02	-14.803
	Сочетание 3		0	-201.991	-8.927	26.307	-5.301	-14.447
			5.5	-198.588	-8.927	-22.798	-5.301	14.712
	Сочетание 4		0	-270.968	-7.385	22.013	0.937	4.882
			5.5	-267.565	-7.385	-18.605	0.937	-0.355
	Сочетание 5		0	-213.251	8.45	-24.455	0.782	4.48
			5.5	-209.848	8.45	22.021	0.782	0.264
Этаж N2 Колонна N9 Прямоугольник b=0.5 h=0.5м, H=5.5м, 1. Железобетон, μ=0.83%								
2_9	Сочетание 1		0	-299.213	1.049	-3.267	-0.36	-1.252
			5.5	-295.431	1.049	2.502	-0.36	0.729
	Сочетание 2		0	-235.914	7.424	-21.521	8.271	23.976
			5.5	-232.511	7.424	19.314	8.271	-21.514
	Сочетание 3		0	-267.979	-5.709	16.161	-8.851	-25.998
			5.5	-264.576	-5.709	-15.243	-8.851	22.684
	Сочетание 4		0	-277.965	-5.464	15.526	0.069	-0.08
			5.5	-274.562	-5.464	-14.529	0.069	-0.463
	Сочетание 5		0	-225.927	7.179	-20.886	-0.65	-1.942
			5.5	-222.524	7.179	18.601	-0.65	1.633
Этаж N2 Колонна N10 Прямоугольник b=0.5 h=0.5м, H=5.5м, 1. Железобетон, μ=0.78%								
2_10	Сочетание 1		0	-291.878	0.982	-3.009	0.328	1.059
			5.5	-288.097	0.982	2.391	0.328	-0.747
	Сочетание 2		0	-261.764	4.568	-13.362	8.975	26.123
			5.5	-258.361	4.568	11.767	8.975	-23.243
	Сочетание 3		0	-230.258	-2.958	8.414	-8.34	-24.1
			5.5	-226.855	-2.958	-7.864	-8.34	21.77
	Сочетание 4		0	-281.752	-4.218	11.96	1.357	3.677
			5.5	-278.349	-4.218	-11.242	1.357	-3.787
	Сочетание 5		0	-210.27	5.828	-16.908	-0.721	-1.655
			5.5	-206.867	5.828	15.145	-0.721	2.313
Этаж N2 Колонна N11 Прямоугольник b=0.5 h=0.5м, H=5.5м, 1. Железобетон, μ=0.52%								
2_11	Сочетание 1		0	-211.419	0.877	-2.141	-0.124	-0.281
			5.5	-207.638	0.877	2.682	-0.124	0.403
	Сочетание 2		0	-228.022	-0.876	2.442	6.53	19.334
			5.5	-224.619	-0.876	-2.413	6.53	-16.584
	Сочетание 3		0	-131.18	2.233	-5.73	-6.686	-19.649
			5.5	-127.777	2.233	6.59	-6.686	17.127
	Сочетание 4		0	-288.929	-5.237	14.806	0.396	1.003
			5.5	-285.526	-5.237	-13.997	0.396	-1.176
	Сочетание 5		0	-70.273	6.594	-18.095	-0.552	-1.318
			5.5	-66.87	6.594	18.173	-0.552	1.718
Этаж N2 Колонна N12 Прямоугольник b=0.5 h=0.5м, H=5.5м, 1. Железобетон, μ=0.50%								
2_12	Сочетание 1		0	-186.786	0.224	-0.53	-1.984	-5.688
			5.5	-183.005	0.224	0.704	-1.984	5.224
	Сочетание 2		0	-189.37	3.343	-9.392	5.664	16.619
			5.5	-185.967	3.343	8.996	5.664	-14.533
	Сочетание 3		0	-127.343	-2.987	8.56	-8.992	-26.152
			5.5	-123.94	-2.987	-7.871	-8.992	23.306
	Сочетание 4		0	-200.435	-4.155	12.173	-2.602	-7.263
			5.5	-197.031	-4.155	-10.678	-2.602	7.049
	Сочетание 5		0	-116.278	4.511	-13.005	-0.726	-2.27
			5.5	-112.875	4.511	11.804	-0.726	1.724
Этаж N2 Колонна N13 Прямоугольник b=0.5 h=0.5м, H=5.5м, 1. Железобетон, μ=0.50%								
2_13	Сочетание 1		0	-202.719	0.028	-0.123	0.342	1.204
			5.5	-198.938	0.028	0.032	0.342	-0.676
	Сочетание 2		0	-105.102	2.707	-7.667	8.404	24.464
			5.5	-101.699	2.707	7.226	8.404	-21.758
	Сочетание 3		0	-238.806	-2.65	7.436	-7.836	-22.448
			5.5	-235.403	-2.65	-7.139	-7.836	20.649
	Сочетание 4		0	-207.39	-3.892	11.374	-0.286	-0.52
			5.5	-203.987	-3.892	-10.032	-0.286	1.052
	Сочетание 5		0	-136.518	3.95	-11.605	0.854	2.536

კონსტრუქტორი გ. ცომაია

N	Загружение	Форма/ комбинация	a(м)	N(тс)	Qz(тс)	My(тс*м)	Qy(тс)	Mz(тс*м)
			5.5	-133.115	3.95	10.119	0.854	-2.162
Этаж N2 Колонна N14 Прямоугольник b=0.5 h=0.5м, H=5.5м, 1. Железобетон, μ=0.50%								
2_14	Сочетание 1		0	-201.745	-0.521	1.354	-1.967	-5.805
			5.5	-197.964	-0.521	-1.51	-1.967	5.011
	Сочетание 2		0	-99.729	-4.853	13.744	3.591	10.847
			5.5	-96.326	-4.853	-12.947	3.591	-8.906
	Сочетание 3		0	-244.804	4.012	-11.556	-6.862	-20.501
			5.5	-241.401	4.012	10.511	-6.862	17.243
	Сочетание 4		0	-194.198	-4.067	11.898	-1.853	-5.5
			5.5	-190.795	-4.067	-10.473	-1.853	4.7
	Сочетание 5		0	-150.335	3.226	-9.71	-1.418	-4.155
			5.5	-146.932	3.226	8.037	-1.418	3.637
Этаж N2 Колонна N15 Прямоугольник b=0.5 h=0.5м, H=5.5м, 1. Железобетон, μ=1.03%								
2_15	Сочетание 1		0	-297.589	-1.57	4.489	1.072	5.506
			5.5	-293.808	-1.57	-4.146	1.072	-0.389
	Сочетание 2		0	-303.778	7.773	-22.146	6.679	22.841
			5.5	-300.375	7.773	20.609	6.679	-13.894
	Сочетание 3		0	-202.103	-10.483	29.898	-4.958	-13.668
			5.5	-198.7	-10.483	-27.761	-4.958	13.604
	Сочетание 4		0	-233.394	-9.232	26.661	1.396	6.172
			5.5	-229.991	-9.232	-24.118	1.396	-1.506
	Сочетание 5		0	-272.487	6.522	-18.909	0.325	3.001
			5.5	-269.084	6.522	16.966	0.325	1.216
Этаж N2 Колонна N16 Прямоугольник b=0.5 h=0.5м, H=5.5м, 1. Железобетон, μ=0.89%								
2_16	Сочетание 1		0	-308.253	-2.162	6.262	-0.35	-1.253
			5.5	-304.472	-2.162	-5.627	-0.35	0.672
	Сочетание 2		0	-290.399	4.485	-12.775	7.7	22.457
			5.5	-286.996	4.485	11.898	7.7	-19.894
	Сочетание 3		0	-228.096	-8.18	23.474	-8.247	-24.434
			5.5	-224.693	-8.18	-21.517	-8.247	20.924
	Сочетание 4		0	-232.136	-8.215	23.666	0.623	1.517
			5.5	-228.733	-8.215	-21.519	0.623	-1.909
	Сочетание 5		0	-286.36	4.521	-12.968	-1.17	-3.494
			5.5	-282.956	4.521	11.9	-1.17	2.939
Этаж N2 Колонна N17 Прямоугольник b=0.5 h=0.5м, H=5.5м, 1. Железобетон, μ=0.89%								
2_17	Сочетание 1		0	-293.544	-2.136	6.228	0.437	1.398
			5.5	-289.762	-2.136	-5.517	0.437	-1.003
	Сочетание 2		0	-275.303	1.731	-4.948	8.667	25.356
			5.5	-271.9	1.731	4.578	8.667	-22.314
	Сочетание 3		0	-218.92	-5.365	15.543	-7.83	-22.71
			5.5	-215.517	-5.365	-13.973	-7.83	20.353
	Сочетание 4		0	-234.141	-6.524	18.877	1.894	5.258
			5.5	-230.738	-6.524	-17.006	1.894	-5.159
	Сочетание 5		0	-260.082	2.889	-8.281	-1.056	-2.612
			5.5	-256.679	2.889	7.612	-1.056	3.198
Этаж N2 Колонна N18 Прямоугольник b=0.5 h=0.5м, H=5.5м, 1. Железобетон, μ=3.22%								
2_18	Сочетание 1		0	-93.191	-10.8	5.757	-1.279	-1.934
			5.5	-77.106	3.315	1.661	-11.104	6.971
	Сочетание 2		0	-255.529	1.725	-0.783	40.197	36.584
			5.5	-120.123	17.339	8.098	8.798	-2.676
	Сочетание 3		0	93.514	-20.596	10.855	-41.544	-39.349
			5.5	-11.897	-12.073	-5.514	-27.02	14.134

N	Загружение	Форма/ комбинация	a(м)	N(тс)	Qz(тс)	My(тс*м)	Qy(тс)	Mz(тс*м)
	Сочетание 4		0	-233.165	-40.233	22.758	11.742	4.047
			5.5	-146.2	-20.254	-11.583	-5.318	3.275
	Сочетание 5		0	71.15	21.362	-12.686	-13.089	-6.812
			5.5	14.18	25.52	14.167	-12.903	8.183
Этаж N2 Колонна N19 Прямоугольник b=0.5 h=0.5м, H=5.5м, 1. Железобетон, μ=0.50%								
2_19	Сочетание 1		0	-127.008	-0.29	0.752	-0.961	-2.855
			5.5	-123.227	-0.29	-0.843	-0.961	2.429
	Сочетание 2		0	-119.742	3.299	-8.47	5.513	15.948
			5.5	-116.338	3.299	9.684	5.513	-14.372
	Сочетание 3		0	-95.547	-3.802	9.779	-7.147	-20.79
			5.5	-92.144	-3.802	-11.147	-7.147	18.521
	Сочетание 4		0	-129.569	-4.148	11.589	-2.173	-5.938
			5.5	-126.166	-4.148	-11.223	-2.173	6.015
	Сочетание 5		0	-85.72	3.644	-10.28	0.539	1.097
			5.5	-82.317	3.644	9.761	0.539	-1.866
Этаж N2 Колонна N20 Прямоугольник b=0.5 h=0.5м, H=5.5м, 1. Железобетон, μ=0.50%								
2_20	Сочетание 1		0	-178.811	-1.421	4.117	0.533	1.611
			5.5	-175.03	-1.421	-3.701	0.533	-1.318
	Сочетание 2		0	-82.391	1.415	-3.763	8.231	23.732
			5.5	-78.988	1.415	4.028	8.231	-21.537
	Сочетание 3		0	-220.644	-3.787	10.64	-7.362	-21.088
			5.5	-217.241	-3.787	-10.198	-7.362	19.404
	Сочетание 4		0	-147.526	-4.712	13.844	-0.316	-0.679
			5.5	-144.123	-4.712	-12.073	-0.316	1.059
	Сочетание 5		0	-155.509	2.34	-6.967	1.184	3.323
			5.5	-152.106	2.34	5.904	1.184	-3.192
Этаж N2 Колонна N21 Прямоугольник b=0.5 h=0.5м, H=5.5м, 1. Железобетон, μ=0.51%								
2_21	Сочетание 1		0	-221.2	-2.042	5.417	-1.512	-5.088
			5.5	-217.419	-2.042	-5.817	-1.512	3.23
	Сочетание 2		0	-107.173	-6.218	17.211	3.432	9.688
			5.5	-103.769	-6.218	-16.99	3.432	-9.191
	Сочетание 3		0	-270.699	2.817	-8.193	-5.904	-18.078
			5.5	-267.296	2.817	7.301	-5.904	14.399
	Сочетание 4		0	-166.475	-5.452	15.504	-1.385	-4.735
			5.5	-163.071	-5.452	-14.484	-1.385	2.905
	Сочетание 5		0	-211.397	2.051	-6.486	-1.088	-3.655
			5.5	-207.994	2.051	4.795	-1.088	2.303
Этаж N2 Колонна N22 Прямоугольник b=0.5 h=0.5м, H=5.5м, 1. Железобетон, μ=2.02%								
2_22	Сочетание 1		0	-384.421	0.884	-4.201	-2.205	-7.372
			5.5	-380.64	0.884	0.66	-2.205	4.757
	Сочетание 2		0	-426.848	7.681	-23.695	5.697	18.042
			5.5	-423.445	7.681	18.561	5.697	-13.295
	Сочетание 3		0	-231.67	-6.32	16.834	-9.496	-30.61
			5.5	-228.266	-6.32	-17.934	-9.496	21.62
	Сочетание 4		0	-279.097	-5.279	14.081	0.358	0.688
			5.5	-275.694	-5.279	-14.958	0.358	-1.28
	Сочетание 5		0	-379.42	6.641	-20.942	-4.157	-13.256
			5.5	-376.017	6.641	15.586	-4.157	9.606
Этаж N2 Колонна N23 Прямоугольник b=0.5 h=0.5м, H=5.5м, 1. Железобетон, μ=2.07%								
2_23	Сочетание 1		0	-406.687	0.533	-3.704	0.087	0.23
			5.5	-402.906	0.533	-0.773	0.087	-0.251
	Сочетание 2		0	-387.08	5.17	-17.4	10.269	31.278

კონსტრუქტორი გ. ცომაია

N	Загружение	Форма/ комбинация	a(м)	N(тс)	Qz(тс)	My(тс*м)	Qy(тс)	Mz(тс*м)
			5.5	-383.677	5.17	11.054	10.269	-25.2
	Сочетание 3		0	-302.688	-4.467	11.566	-10.026	-30.598
			5.5	-299.285	-4.467	-13.021	-10.026	24.544
	Сочетание 4		0	-294.285	-4.152	10.423	2.404	7.087
			5.5	-290.882	-4.152	-12.418	2.404	-6.137
	Сочетание 5		0	-395.484	4.856	-16.257	-2.161	-6.407
			5.5	-392.081	4.856	10.451	-2.161	5.481
Этаж N2 Колонна N24 Прямоугольник b=0.5 h=0.5м, H=5.5м, 1. Железобетон, μ=2.08%								
2_24	Сочетание 1		0	-403.046	0.331	-3.113	0.683	2.156
			5.5	-399.265	0.331	-1.293	0.683	-1.601
	Сочетание 2		0	-376.668	2.964	-11.059	10.799	32.831
			5.5	-373.264	2.964	5.288	10.799	-26.561
	Сочетание 3		0	-307.711	-2.577	6.161	-9.485	-28.723
			5.5	-304.308	-2.577	-8.056	-9.485	23.443
	Сочетание 4		0	-294.897	-2.588	5.805	2.534	7.658
			5.5	-291.494	-2.588	-8.433	2.534	-6.278
	Сочетание 5		0	-389.482	2.975	-10.703	-1.22	-3.55
			5.5	-386.079	2.975	5.665	-1.22	3.16
Этаж N2 Колонна N25 Прямоугольник b=0.5 h=0.5м, H=5.5м, 1. Железобетон, μ=7.21%								
2_25	Сочетание 1		0	-96.383	4.766	-2.638	23.382	11.773
			5.5	-76.942	-4.903	-3.687	-12.417	7.209
	Сочетание 2		0	-446.82	19.186	-12.216	156.157	78.545
			5.5	-205.309	3.587	0.803	2.318	-1.311
	Сочетание 3		0	276.956	-10.904	7.608	-114.141	-57.399
			5.5	71.348	-12.252	-7.257	-23.286	13.479
	Сочетание 4		0	14.249	-13.871	7.93	38.396	17.442
			5.5	16.186	0.524	-1.768	0.05	0.804
	Сочетание 5		0	-184.113	22.153	-12.538	3.62	3.703
			5.5	-150.147	-9.188	-4.685	-21.018	11.365
Этаж N2 Колонна N26 Прямоугольник b=0.5 h=0.5м, H=5.5м, 1. Железобетон, μ=2.95%								
2_26	Сочетание 1		0	-73.923	-2.383	2.439	-9.911	-5.158
			5.5	-80.051	-11.41	-6.509	5.371	-2.81
	Сочетание 2		0	140.244	-25.226	14.273	17.786	12.493
			5.5	31.365	-21.743	-12.947	33.881	-19.193
	Сочетание 3		0	-266.647	21.583	-10.39	-35.065	-21.484
			5.5	-166.6	2.905	2.222	-24.888	14.53
	Сочетание 4		0	76.036	-37.522	22.925	-2.04	-0.751
			5.5	-25.472	-26.444	-15.324	5.996	-3.646
	Сочетание 5		0	-202.439	33.88	-19.042	-15.239	-8.24
			5.5	-109.763	7.606	4.598	2.997	-1.017
Этаж N2 Колонна N27 Прямоугольник b=0.5 h=0.5м, H=5.5м, 1. Железобетон, μ=1.07%								
2_27	Сочетание 1		0	-221.43	-1.005	2.877	1.3	3.328
			5.5	-217.649	-1.005	-2.648	1.3	-3.821
	Сочетание 2		0	-45.831	-3.407	9.52	8.749	24.097
			5.5	-42.427	-3.407	-9.232	8.749	-24.022
	Сочетание 3		0	-328.717	1.77	-4.818	-6.653	-18.741
			5.5	-325.314	1.77	4.93	-6.653	17.851
	Сочетание 4		0	-136.998	-4.233	12.68	2.657	6.862
			5.5	-133.595	-4.233	-10.602	2.657	-7.751
	Сочетание 5		0	-237.549	2.596	-7.978	-0.561	-1.506
			5.5	-234.146	2.596	6.3	-0.561	1.58
Этаж N2 Колонна N28 Прямоугольник b=0.5 h=0.5м, H=5.5м, 1. Железобетон, μ=1.58%								

N	Загружение	Форма/ комбинация	a(м)	N(тс)	Qz(тс)	My(тс*м)	Qy(тс)	Mz(тс*м)
2_28	Сочетание 1		0	-367.911	-1.414	3.666	-1.056	-4.918
			5.5	-364.13	-1.414	-4.113	-1.056	0.888
	Сочетание 2		0	-225.001	-5.644	15.215	3.132	7.42
			5.5	-221.598	-5.644	-15.831	3.132	-9.808
	Сочетание 3		0	-400.06	3.318	-9.178	-4.801	-15.452
			5.5	-396.657	3.318	9.075	-4.801	10.957
	Сочетание 4		0	-286.271	-4.998	13.989	-0.46	-3.125
			5.5	-282.868	-4.998	-13.501	-0.46	-0.608
	Сочетание 5		0	-338.79	2.672	-7.952	-1.209	-4.908
			5.5	-335.387	2.672	6.745	-1.209	1.757
Этаж N2 Колонна N29 Прямоугольник b=0.5 h=0.5м, H=5.5м, 1. Железобетон, μ=2.84%								
2_29	Сочетание 1		0	-67.925	5.448	-4.11	1.239	1.117
			5.5	-67.821	-5.561	-5.395	1.422	-0.703
	Сочетание 2		0	-127.233	15.327	-14.009	10.282	9.899
			5.5	-149.182	-3.22	-2.418	13.882	-6.515
	Сочетание 3		0	10.075	-5.884	6.849	-8.073	-7.881
			5.5	31.665	-6.112	-6.63	-11.408	5.304
	Сочетание 4		0	79.888	-33.646	34.137	6.169	3.259
			5.5	15.677	-9.451	-12.729	5.829	-3.016
	Сочетание 5		0	-197.046	43.088	-41.297	-3.96	-1.241
			5.5	-133.194	0.119	3.682	-3.356	1.804
Этаж N2 Колонна N30 Прямоугольник b=0.5 h=0.5м, H=5.5м, 1. Железобетон, μ=0.50%								
2_30	Сочетание 1		0	-309.734	-0.054	0.199	-1.761	-5.338
			5.5	-305.952	-0.054	-0.097	-1.761	4.348
	Сочетание 2		0	-252.727	-2.457	6.832	2.172	6.111
			5.5	-249.324	-2.457	-6.689	2.172	-5.837
	Сочетание 3		0	-269.426	2.377	-6.523	-5.156	-15.146
			5.5	-266.023	2.377	6.556	-5.156	13.213
	Сочетание 4		0	-269.893	-5.579	16.145	-0.685	-2.176
			5.5	-266.49	-5.579	-14.541	-0.685	1.59
	Сочетание 5		0	-252.26	5.499	-15.836	-2.299	-6.859
			5.5	-248.857	5.499	14.409	-2.299	5.785
Этаж N2 Колонна N31 Прямоугольник b=0.5 h=0.5м, H=5.5м, 1. Железобетон, μ=0.74%								
2_31	Сочетание 1		0	-342.213	-0.068	0.246	1.686	4.883
			5.5	-338.431	-0.068	-0.128	1.686	-4.392
	Сочетание 2		0	-232.214	-3.132	8.694	6.016	17.261
			5.5	-228.811	-3.132	-8.538	6.016	-15.83
	Сочетание 3		0	-344.514	3.039	-8.333	-3.214	-9.137
			5.5	-341.11	3.039	8.382	-3.214	8.542
	Сочетание 4		0	-277.555	-4.777	13.865	2.385	6.888
			5.5	-274.152	-4.777	-12.407	2.385	-6.229
	Сочетание 5		0	-299.173	4.683	-13.503	0.417	1.236
			5.5	-295.77	4.683	12.251	0.417	-1.059
Этаж N2 Колонна N32 Прямоугольник b=0.5 h=0.5м, H=5.5м, 1. Железобетон, μ=1.73%								
2_32	Сочетание 1		0	-426.787	-0.224	0.674	-0.911	-4.911
			5.5	-423.005	-0.224	-0.558	-0.911	0.098
	Сочетание 2		0	-283.301	-4.452	12.069	2.174	4.194
			5.5	-279.898	-4.452	-12.42	2.174	-7.769
	Сочетание 3		0	-440.52	4.112	-11.022	-3.577	-12.165
			5.5	-437.117	4.112	11.594	-3.577	7.514
	Сочетание 4		0	-340.069	-4.063	11.541	-0.008	-1.951
			5.5	-336.666	-4.063	-10.806	-0.008	-1.906

კონსტრუქტორი გ. ცომაია

N	Загружение	Форма/ комбинация	a(м)	N(тс)	Qz(тс)	My(тс*м)	Qy(тс)	Mz(тс*м)
	Сочетание 5		0	-383.751	3.723	-10.494	-1.395	-6.02
			5.5	-380.348	3.723	9.981	-1.395	1.651
Этаж N2	Колонна N33	Прямоугольник b=0.5 h=0.5м, H=5.5м, 1. Железобетон,		μ=1.38%				
2_33	Сочетание 1		0	-360.773	-0.112	0.296	0.606	3.292
			5.5	-356.991	-0.112	-0.321	0.606	-0.042
	Сочетание 2		0	-356.347	2.043	-6.099	1.957	7.472
			5.5	-352.944	2.043	5.141	1.957	-3.307
	Сочетание 3		0	-256.376	-2.247	6.634	-1.06	-2.169
			5.5	-252.973	-2.247	-5.729	-1.06	3.674
	Сочетание 4		0	-320.937	-9.192	27.293	1.116	4.714
			5.5	-317.534	-9.192	-23.264	1.116	-1.427
	Сочетание 5		0	-291.787	8.988	-26.757	-0.218	0.59
			5.5	-288.383	8.988	22.676	-0.218	1.795
Этаж N2	Колонна N34	Прямоугольник b=0.5 h=0.5м, H=5.5м, 1. Железобетон,		μ=0.98%				
2_34	Сочетание 1		0	-118.327	1.119	-2.846	-8.245	-4.52
			5.5	-101.275	1.364	3.129	5.605	-2.987
	Сочетание 2		0	44.35	-3.445	5.578	19.527	11.717
			5.5	-12.923	-3.037	-4.674	23.508	-13.762
	Сочетание 3		0	-247.675	5.291	-10.289	-33.97	-19.645
			5.5	-159.024	5.304	9.869	-14.465	8.984
	Сочетание 4		0	-160.844	-2.576	7.002	-13.663	-6.736
			5.5	-173.932	-2.596	-3.6	13.657	-6.576
	Сочетание 5		0	-42.481	4.422	-11.714	-0.78	-1.192
			5.5	1.986	4.862	8.795	-4.614	1.797
Этаж N2	Колонна N35	Прямоугольник b=0.5 h=0.5м, H=5.5м, 1. Железобетон,		μ=0.55%				
2_35	Сочетание 1		0	-253.089	0.496	-1.374	1.807	4.692
			5.5	-249.308	0.496	1.353	1.807	-5.247
	Сочетание 2		0	-110.446	-2.436	6.687	7.274	19.876
			5.5	-107.042	-2.436	-6.718	7.274	-20.129
	Сочетание 3		0	-318.005	3.263	-8.982	-4.341	-12.273
			5.5	-314.602	3.263	8.971	-4.341	11.605
	Сочетание 4		0	-253.365	-2.749	8.448	2.139	5.781
			5.5	-249.962	-2.749	-6.672	2.139	-6.021
	Сочетание 5		0	-175.085	3.576	-10.744	0.793	1.823
			5.5	-171.682	3.576	8.926	0.793	-2.503
Этаж N2	Колонна N36	Прямоугольник b=0.5 h=0.5м, H=5.5м, 1. Железобетон,		μ=1.59%				
2_36	Сочетание 1		0	-423.623	0.24	-0.569	-0.505	-4.14
			5.5	-419.841	0.24	0.754	-0.505	-1.364
	Сочетание 2		0	-286.788	-3.822	10.387	2.577	4.682
			5.5	-283.385	-3.822	-10.637	2.577	-9.494
	Сочетание 3		0	-431.273	4.253	-11.409	-3.325	-11.424
			5.5	-427.87	4.253	11.984	-3.325	6.865
	Сочетание 4		0	-341.992	-3.402	9.983	0.378	-1.039
			5.5	-338.589	-3.402	-8.728	0.378	-3.126
	Сочетание 5		0	-376.069	3.833	-11.005	-1.126	-5.703
			5.5	-372.666	3.833	10.075	-1.126	0.497
Этаж N2	Колонна N37	Прямоугольник b=0.5 h=0.5м, H=5.5м, 1. Железобетон,		μ=6.57%				
2_37	Сочетание 1		0	-80.643	-17.942	9.075	4.104	2.065
			5.5	-68.907	14.112	8.286	-9.372	5.081
	Сочетание 2		0	-180.714	-44.536	22.706	10.626	6.635
			5.5	-101.556	4.506	2.806	-3.349	2.039
	Сочетание 3		0	40.422	13.026	-6.767	-3.593	-3.086

N	Загружение	Форма/ комбинация	a(м)	N(тс)	Qz(тс)	My(тс*м)	Qy(тс)	Mz(тс*м)
			5.5	-17.464	19.381	11.197	-12.977	6.823
	Сочетание 4		0	-410.236	-114.533	60.364	18.897	11.254
			5.5	-178.915	-11.147	-5.664	-12.013	6.087
	Сочетание 5		0	269.944	83.023	-44.424	-11.864	-7.705
			5.5	59.896	35.034	19.668	-4.313	2.775
Этаж N2	Колонна N38	Прямоугольник b=0.5 h=0.5м, H=5.5м, 1. Железобетон,		μ=2.80%				
2_38	Сочетание 1		0	-90.964	-2.262	2.059	-9.844	-5.117
			5.5	-87.002	-10.035	-5.704	7.291	-3.868
	Сочетание 2		0	-8.302	-12.921	8.339	15.917	10.18
			5.5	-50.718	-22.36	-12.033	33.412	-18.229
	Сочетание 3		0	-149.006	9.766	-5.237	-33.148	-19.137
			5.5	-97.65	5.939	2.713	-21.243	11.817
	Сочетание 4		0	108.798	-38.483	22.46	20.649	10.88
			5.5	10.511	-22.347	-12.821	14.326	-8.678
	Сочетание 5		0	-266.106	35.328	-19.359	-37.881	-19.838
			5.5	-158.879	5.925	3.502	-2.157	2.267
Этаж N2	Колонна N39	Прямоугольник b=0.5 h=0.5м, H=5.5м, 1. Железобетон,		μ=0.50%				
2_39	Сочетание 1		0	-245.069	-0.347	1.089	1.874	4.825
			5.5	-241.287	-0.347	-0.82	1.874	-5.484
	Сочетание 2		0	-137.694	-2.31	6.71	7.22	19.717
			5.5	-134.291	-2.31	-6	7.22	-19.994
	Сочетание 3		0	-277.521	1.765	-4.98	-4.169	-11.876
			5.5	-274.118	1.765	4.733	-4.169	11.055
	Сочетание 4		0	-128.853	-3.22	9.868	5.002	13.274
			5.5	-125.45	-3.22	-7.842	5.002	-14.238
	Сочетание 5		0	-286.362	2.675	-8.138	-1.951	-5.433
			5.5	-282.959	2.675	6.574	-1.951	5.3
Этаж N2	Колонна N40	Прямоугольник b=0.5 h=0.5м, H=5.5м, 1. Железобетон,		μ=1.47%				
2_40	Сочетание 1		0	-410.446	-0.257	0.826	-0.781	-4.71
			5.5	-406.664	-0.257	-0.588	-0.781	-0.415
	Сочетание 2		0	-282.994	-4.089	11.229	2.478	4.39
			5.5	-279.591	-4.089	-11.264	2.478	-9.238
	Сочетание 3		0	-413.496	3.685	-9.907	-3.679	-12.075
			5.5	-410.092	3.685	10.364	-3.679	8.163
	Сочетание 4		0	-320.702	-3.584	10.389	0.802	0.057
			5.5	-317.299	-3.584	-9.321	0.802	-4.358
	Сочетание 5		0	-375.787	3.18	-9.068	-2.004	-7.742
			5.5	-372.384	3.18	8.421	-2.004	3.282
Этаж N2	Колонна N41	Прямоугольник b=0.5 h=0.5м, H=5.5м, 1. Железобетон,		μ=4.22%				
2_41	Сочетание 1		0	-92.424	26.597	-13.241	3.302	1.87
			5.5	-59.159	-14.438	-8.324	-5.736	3.071
	Сочетание 2		0	-267.868	79.96	-40.181	-6.154	7.531
			5.5	-138.224	-0.487	-0.914	-17.234	-3.618
	Сочетание 3		0	105.653	-33.169	16.885	11.949	-4.235
			5.5	34.754	-23.963	-13.161	7.141	9.039
	Сочетание 4		0	166.319	-69.167	36.194	0.428	-0.437
			5.5	44.439	-33.856	-18.831	2.076	-0.824
	Сочетание 5		0	-328.534	115.959	-59.491	5.367	3.733
			5.5	-147.908	9.407	4.756	-12.17	6.245
Этаж N2	Колонна N42	Прямоугольник b=0.5 h=0.5м, H=5.5м, 1. Железобетон,		μ=0.50%				
2_42	Сочетание 1		0	-301.148	0.501	-1.456	-1.612	-5.01
			5.5	-297.367	0.501	1.3	-1.612	3.856

კონსტრუქტორი გ. ცომაია

N	Загружение	Форма/ комбинация	a(м)	N(тс)	Qz(тс)	My(тс*м)	Qy(тс)	Mz(тс*м)
	Сочетание 2		0	-278.293	-1.281	3.679	3.946	10.619
			5.5	-274.89	-1.281	-3.376	3.946	-11.085
	Сочетание 3		0	-230.203	2.137	-6.166	-6.633	-18.982
			5.5	-226.8	2.137	5.592	-6.633	17.498
	Сочетание 4		0	-244.535	-4.928	14.273	1.412	3.729
			5.5	-241.132	-4.928	-12.832	1.412	-4.077
	Сочетание 5		0	-263.962	5.783	-16.761	-4.098	-12.092
			5.5	-260.559	5.783	15.049	-4.098	10.49
Этаж N2 Колонна N43 Прямоугольник b=0.5 h=0.5м, H=5.5м, 1. Железобетон, μ=0.65%								
2_43	Сочетание 1		0	-326.053	0.368	-0.99	1.921	5.465
			5.5	-322.271	0.368	1.035	1.921	-5.099
	Сочетание 2		0	-240.42	-2.014	5.743	7.055	19.577
			5.5	-237.017	-2.014	-5.337	7.055	-19.226
	Сочетание 3		0	-309.776	2.631	-7.406	-3.82	-10.381
			5.5	-306.372	2.631	7.066	-3.82	10.629
	Сочетание 4		0	-246.298	-4.362	12.679	4.331	12.32
			5.5	-242.895	-4.362	-11.313	4.331	-11.563
	Сочетание 5		0	-303.898	4.978	-14.341	-1.096	-3.123
			5.5	-300.495	4.978	13.043	-1.096	2.966
Этаж N2 Колонна N44 Прямоугольник b=0.5 h=0.5м, H=5.5м, 1. Железобетон, μ=1.39%								
2_44	Сочетание 1		0	-410.929	0.354	-0.774	-0.634	-4.754
			5.5	-407.147	0.354	1.171	-0.634	-1.269
	Сочетание 2		0	-288.221	-3.56	9.821	-2.906	-9.499
			5.5	-284.818	-3.56	-9.763	-2.906	6.562
	Сочетание 3		0	-408.942	4.143	-11.089	1.939	1.666
			5.5	-405.539	4.143	11.698	1.939	-9.078
	Сочетание 4		0	-322.232	-3.038	8.612	1.192	0.982
			5.5	-318.828	-3.038	-8.101	1.192	-5.64
	Сочетание 5		0	-374.932	3.62	-9.88	-2.159	-8.816
			5.5	-371.529	3.62	10.036	-2.159	3.124
Этаж N2 Колонна N45 Прямоугольник b=0.5 h=0.5м, H=5.5м, 1. Железобетон, μ=1.27%								
2_45	Сочетание 1		0	-383.183	0.934	-2.792	0.312	2.435
			5.5	-379.402	0.934	2.347	0.312	0.719
	Сочетание 2		0	-382.161	4.297	-12.922	-2.386	-4.674
			5.5	-378.757	4.297	10.713	-2.386	8.484
	Сочетание 3		0	-268.879	-2.663	8.031	2.798	8.524
			5.5	-265.476	-2.663	-6.615	2.798	-6.9
	Сочетание 4		0	-337.403	-7.302	22.017	2.122	7.779
			5.5	-334	-7.302	-18.146	2.122	-3.942
	Сочетание 5		0	-313.636	8.937	-26.908	-1.71	-3.93
			5.5	-310.233	8.937	22.244	-1.71	5.525
Этаж N2 Колонна N46 Прямоугольник b=0.5 h=0.5м, H=5.5м, 1. Железобетон, μ=0.50%								
2_46	Сочетание 1		0	-185.321	2.289	-6.53	-0.856	-2.728
			5.5	-181.54	2.289	6.06	-0.856	1.977
	Сочетание 2		0	-202.154	3.168	-9.314	-8.152	-22.994
			5.5	-198.751	3.168	8.132	-8.152	21.848
	Сочетание 3		0	-113.859	0.619	-1.511	6.781	18.589
			5.5	-110.455	0.619	1.877	6.781	-18.714
	Сочетание 4		0	-124.368	-1.793	6.148	3.3	9.514
			5.5	-120.964	-1.793	-3.717	3.3	-8.645
	Сочетание 5		0	-191.645	5.581	-16.973	-4.67	-13.919
			5.5	-188.242	5.581	13.726	-4.67	11.779

N	Загружение	Форма/ комбинация	a(м)	N(тс)	Qz(тс)	My(тс*м)	Qy(тс)	Mz(тс*м)
Этаж N2 Колонна N47 Прямоугольник b=0.5 h=0.5м, H=5.5м, 1. Железобетон, μ=0.50%								
2_47	Сочетание 1		0	-197.564	2.335	-6.709	1.103	2.941
			5.5	-193.783	2.335	6.135	1.103	-3.125
	Сочетание 2		0	-128.024	0.381	-1.183	-6.339	-17.8
			5.5	-124.621	0.381	0.902	-6.339	17.071
	Сочетание 3		0	-207.835	3.479	-9.928	8.261	22.917
			5.5	-204.432	3.479	9.217	8.261	-22.523
	Сочетание 4		0	-120.476	-1.069	3.754	4.629	13.339
			5.5	-117.073	-1.069	-2.127	4.629	-12.187
	Сочетание 5		0	-215.383	4.929	-14.865	-2.708	-8.223
			5.5	-211.98	4.929	12.246	-2.708	6.734
Этаж N2 Колонна N48 Прямоугольник b=0.5 h=0.5м, H=5.5м, 1. Железобетон, μ=0.50%								
2_48	Сочетание 1		0	-238.885	2.257	-5.498	-1.021	-4.601
			5.5	-235.104	2.257	6.917	-1.021	1.015
	Сочетание 2		0	-160.001	-0.503	1.926	-4.928	-14.863
			5.5	-156.598	-0.503	-0.852	-4.928	12.304
	Сочетание 3		0	-248.533	4.261	-11.056	3.249	7.162
			5.5	-245.13	4.261	12.389	3.249	-10.773
	Сочетание 4		0	-154.942	0.002	0.777	2.073	5.499
			5.5	-151.538	0.002	0.787	2.073	-5.964
	Сочетание 5		0	-253.592	3.755	-9.908	-3.751	-13.2
			5.5	-250.189	3.755	10.75	-3.751	7.495
Этаж N2 Колонна N49 Прямоугольник b=0.5 h=0.5м, H=5.5м, 1. Железобетон, μ=0.50%								
2_49	Сочетание 1		0	-240.768	1.279	-1.508	0.321	0.87
			5.5	-236.986	1.279	5.524	0.321	-0.895
	Сочетание 2		0	-278.865	3.689	-9.46	-3.712	-9.747
			5.5	-275.461	3.689	10.833	-3.712	10.831
	Сочетание 3		0	-135.469	-1.541	6.959	4.229	11.134
			5.5	-132.066	-1.541	-1.522	4.229	-12.287
	Сочетание 4		0	-178.144	-5.433	19.687	3.987	12.71
			5.5	-174.741	-5.433	-10.199	3.987	-9.261
	Сочетание 5		0	-236.19	7.581	-22.188	-3.47	-11.322
			5.5	-232.787	7.581	19.51	-3.47	7.804
Этаж N2 Колонна N50 Прямоугольник b=0.5 h=0.5м, H=5.5м, 1. Железобетон, μ=4.05%								
2_50	Сочетание 1		0	-53.978	-2.702	1.582	14.378	7.082
			5.5	-32.048	-0.299	-0.402	-5.642	3.264
	Сочетание 2		0	-160.942	-9.26	5.45	54.553	27.444
			5.5	-74.316	-6.061	-3.425	2.18	-1.014
	Сочетание 3		0	64.539	4.502	-2.653	-28.875	-14.786
			5.5	17.06	5.686	2.815	-11.784	6.554
	Сочетание 4		0	207.739	20.181	-12.554	-7.565	-5.392
			5.5	93.493	9.912	4.899	6.268	-2.593
	Сочетание 5		0	-304.142	-24.939	15.352	33.244	18.049
			5.5	-150.75	-10.287	-5.509	-15.871	8.134
Этаж N2 Колонна N51 Прямоугольник b=0.5 h=0.5м, H=5.5м, 1. Железобетон, μ=1.77%								
2_51	Сочетание 1		0	-46.516	-2.591	1.202	1.175	1.033
			5.5	-43.889	1.302	0.424	5.665	-3.254
	Сочетание 2		0	-166.547	-13.997	8.024	-5.782	-2.588
			5.5	-111.24	-4.268	-2.633	-2.891	1.42
	Сочетание 3		0	84.166	9.541	-5.954	7.477	4.186
			5.5	34.235	6.577	3.407	12.568	-6.953
	Сочетание 4		0	92.748	3.063	-2.568	10.855	5.562

კონსტრუქტორი გ. ცომაია

N	Загружение	Форма/ комбинация	a(м)	N(тс)	Qz(тс)	My(тс*м)	Qy(тс)	Mz(тс*м)
			5.5	37.476	2.952	1.201	3.757	-3.085
	Сочетание 5		0	-175.129	-7.519	4.638	-9.159	-3.964
			5.5	-114.481	-0.642	-0.426	5.921	-2.447
Этаж N2	Колонна N52	Прямоугольник b=0.5 h=0.5м, H=5.5м, 1. Железобетон,		μ=0.50%				
2_52	Сочетание 1		0	-174.356	-1.329	3.456	-0.457	-2.575
			5.5	-170.575	-1.329	-3.854	-0.457	-0.064
	Сочетание 2		0	-216.437	-4.277	12.417	-1.732	-6.022
			5.5	-213.034	-4.277	-11.118	-1.732	3.512
	Сочетание 3		0	-85.267	2.037	-6.608	0.967	1.646
			5.5	-81.864	2.037	4.604	0.967	-3.679
	Сочетание 4		0	-91.101	0.306	-0.805	0.584	0.508
			5.5	-87.697	0.306	0.934	0.584	-2.707
	Сочетание 5		0	-210.604	-2.546	6.614	-1.35	-4.883
			5.5	-207.201	-2.546	-7.448	-1.35	2.541
Этаж N2	Колонна N53	Прямоугольник b=0.5 h=0.5м, H=5.5м, 1. Железобетон,		μ=0.50%				
2_53	Сочетание 1		0	-212.856	-1.95	5.355	0.226	1.429
			5.5	-209.075	-1.95	-5.368	0.226	0.187
	Сочетание 2		0	-199.997	-3.439	10.203	3.448	11.178
			5.5	-196.594	-3.439	-8.727	3.448	-7.785
	Сочетание 3		0	-163.351	0.21	-1.306	-3.004	-8.569
			5.5	-159.948	0.21	-0.134	-3.004	7.953
	Сочетание 4		0	-109.299	3.527	-11.256	-0.708	-1.592
			5.5	-105.896	3.527	8.146	-0.708	2.306
	Сочетание 5		0	-254.049	-6.756	20.152	1.152	4.2
			5.5	-250.646	-6.756	-17.007	1.152	-2.137
Этаж N2	Колонна N54	Прямоугольник b=0.5 h=0.5м, H=5.5м, 1. Железобетон,		μ=0.53%				
2_54	Сочетание 1		0	-154.45	-0.439	-0.046	1.213	1.693
			5.5	-150.669	-0.439	-2.462	1.213	-4.977
	Сочетание 2		0	-159.201	-4.082	11.886	3.668	10.244
			5.5	-155.797	-4.082	-10.57	3.668	-9.932
	Сочетание 3		0	-106.763	3.363	-12.041	-1.594	-7.317
			5.5	-103.36	3.363	6.461	-1.594	1.449
	Сочетание 4		0	-77.77	8.659	-28.959	2.536	6.516
			5.5	-74.367	8.659	18.665	2.536	-7.434
	Сочетание 5		0	-188.193	-9.378	28.804	-0.462	-3.589
			5.5	-184.79	-9.378	-22.774	-0.462	-1.049
Этаж N2	Колонна N55	Прямоугольник b=0.5 h=0.5м, H=5.5м, 1. Железобетон,		μ=2.96%				
2_55	Сочетание 1		0	-49.623	5.173	-2.593	-0.715	-1.056
			5.5	-53.992	-5.377	-2.993	-7.792	4.4
	Сочетание 2		0	-162.106	-6.005	3.185	33.102	18.497
			5.5	-84.688	-11.602	-5.963	14.288	-7.623
	Сочетание 3		0	76.085	15.103	-7.752	-33.812	-20.012
			5.5	-7.136	2.694	1.032	-27.137	14.863
	Сочетание 4		0	-193.132	58.178	-32.88	-11.779	-7.323
			5.5	-86.929	39.063	21.605	-14.918	7.553
	Сочетание 5		0	107.111	-49.079	28.313	11.069	5.809
			5.5	-4.894	-47.971	-26.537	2.068	-0.313
Этаж N2	Колонна N56	Прямоугольник b=0.5 h=0.5м, H=5.5м, 1. Железобетон,		μ=2.41%				
2_56	Сочетание 1		0	-84.958	5.646	-3.244	0.1	0.715
			5.5	-69.825	-2.724	-1.402	0.147	-0.794
	Сочетание 2		0	-1.195	-14.455	8.021	5.695	11.444
			5.5	-83.205	-14.006	-7.759	5.1	-8.708

N	Загружение	Форма/ комбинация	a(м)	N(тс)	Qz(тс)	My(тс*м)	Qy(тс)	Mz(тс*м)
	Сочетание 3		0	-144.183	24.294	-13.67	-5.578	-10.336
			5.5	-35.087	9.633	5.543	-4.898	7.462
	Сочетание 4		0	-249.4	37.029	-22.312	-4.7	-7.945
			5.5	-117.06	26.907	16.081	-4.268	6.584
	Сочетание 5		0	104.022	-27.19	16.662	4.817	9.052
			5.5	-1.232	-31.28	-18.297	4.47	-7.83
Этаж N2	Колонна N57	Прямоугольник b=0.5 h=0.5м, H=5.5м, 1. Железобетон,		μ=0.50%				
2_57	Сочетание 1		0	-201.523	1.186	-3.337	-0.483	-2.909
			5.5	-197.742	1.186	3.188	-0.483	-0.25
	Сочетание 2		0	-130.867	-3.354	9.875	1.957	4.937
			5.5	-127.464	-3.354	-8.573	1.957	-5.838
	Сочетание 3		0	-213.948	5.332	-15.426	-2.724	-9.768
			5.5	-210.545	5.332	13.904	-2.724	5.224
	Сочетание 4		0	-157.725	4.971	-14.056	-2.547	-8.759
			5.5	-154.321	4.971	13.288	-2.547	5.256
	Сочетание 5		0	-187.091	-2.993	8.505	1.781	3.928
			5.5	-183.688	-2.993	-7.956	1.781	-5.87
Этаж N2	Колонна N58	Прямоугольник b=0.5 h=0.5м, H=5.5м, 1. Железобетон,		μ=0.50%				
2_58	Сочетание 1		0	-227.047	1.302	-3.88	-0.845	-2.381
			5.5	-223.266	1.302	3.278	-0.845	2.267
	Сочетание 2		0	-214.425	-1.077	3.032	3.303	9.729
			5.5	-211.022	-1.077	-2.897	3.303	-8.437
	Сочетание 3		0	-169.13	3.261	-9.535	-4.67	-13.582
			5.5	-165.727	3.261	8.406	-4.67	12.104
	Сочетание 4		0	-165.742	9.454	-27.39	-1.859	-5.537
			5.5	-162.339	9.454	24.606	-1.859	4.746
	Сочетание 5		0	-217.813	-7.27	20.887	0.492	1.684
			5.5	-214.41	-7.27	-19.097	0.492	-1.079
Этаж N2	Колонна N59	Прямоугольник b=0.5 h=0.5м, H=5.5м, 1. Железобетон,		μ=0.67%				
2_59	Сочетание 1		0	-179.517	0.339	-0.56	2.776	7.739
			5.5	-175.735	0.339	1.307	2.776	-7.53
	Сочетание 2		0	-188.226	-4.651	14.227	5.119	15.606
			5.5	-184.823	-4.651	-11.355	5.119	-12.55
	Сочетание 3		0	-118.021	5.231	-15.188	-0.471	-2.63
			5.5	-114.618	5.231	13.589	-0.471	-0.038
	Сочетание 4		0	-101.781	12.02	-35.404	1.038	2.243
			5.5	-98.378	12.02	30.706	1.038	-3.467
	Сочетание 5		0	-204.465	-11.439	34.443	3.61	10.733
			5.5	-201.062	-11.439	-28.473	3.61	-9.121
Этаж N2	Колонна N60	Прямоугольник b=0.5 h=0.5м, H=5.5м, 1. Железобетон,		μ=0.96%				
2_60	Сочетание 1		0	-174.682	-1.43	3.612	0.283	0.782
			5.5	-170.9	-1.43	-4.255	0.283	-0.773
	Сочетание 2		0	-111.152	-2.822	7.312	4.114	12.418
			5.5	-107.749	-2.822	-8.215	4.114	-10.209
	Сочетание 3		0	-184.571	0.489	-1.437	-3.63	-11.086
			5.5	-181.168	0.489	1.262	-3.63	8.879
	Сочетание 4		0	-268.021	8.487	-24.019	-1.404	-4.598
			5.5	-264.618	8.487	22.659	-1.404	3.136
	Сочетание 5		0	-27.702	-10.819	29.894	1.888	5.929
			5.5	-24.299	-10.819	-29.612	1.888	-4.466
Этаж N2	Колонна N61	Прямоугольник b=0.5 h=0.5м, H=5.5м, 1. Железобетон,		μ=0.75%				
2_61	Сочетание 1		0	-190.264	-1.01	2.533	-0.68	-1.789

N	Загружение	Форма/ комбинация	a(м)	N(тс)	Qz(тс)	My(тс*м)	Qy(тс)	Mz(тс*м)
			5.5	-186.483	-1.01	-3.023	-0.68	1.949
	Сочетание 2		0	-132.116	-3.297	9.098	3.538	10.674
			5.5	-128.713	-3.297	-9.04	3.538	-8.784
	Сочетание 3		0	-190.023	1.667	-5.028	-4.691	-13.703
			5.5	-186.62	1.667	4.148	-4.691	12.099
	Сочетание 4		0	-289.451	7.463	-20.845	-3.814	-10.755
			5.5	-286.048	7.463	20.2	-3.814	10.222
	Сочетание 5		0	-32.688	-9.092	24.916	2.66	7.725
			5.5	-29.285	-9.092	-25.092	2.66	-6.906
Этаж N2 Колонна N62 Прямоугольник b=0.5 h=0.5м, H=5.5м, 1. Железобетон, μ=0.50%								
2_62	Сочетание 1		0	-227.984	-0.74	2.039	-0.591	-3.203
			5.5	-224.202	-0.74	-2.032	-0.591	0.044
	Сочетание 2		0	-167.159	-5.268	15.134	2.637	7.236
			5.5	-163.756	-5.268	-13.844	2.637	-7.27
	Сочетание 3		0	-222.296	4.002	-11.648	-3.565	-12.517
			5.5	-218.893	4.002	10.367	-3.565	7.094
	Сочетание 4		0	-253.551	4.132	-11.508	-3.207	-10.729
			5.5	-250.147	4.132	11.218	-3.207	6.915
	Сочетание 5		0	-135.905	-5.398	14.994	2.279	5.448
			5.5	-132.502	-5.398	-14.696	2.279	-7.091
Этаж N2 Колонна N63 Прямоугольник b=0.5 h=0.5м, H=5.5м, 1. Железобетон, μ=0.70%								
2_63	Сочетание 1		0	-243.971	-1.365	3.858	-1.035	-3.014
			5.5	-240.19	-1.365	-3.65	-1.035	2.676
	Сочетание 2		0	-185.897	-3.366	9.685	3.846	11.348
			5.5	-182.494	-3.366	-8.832	3.846	-9.804
	Сочетание 3		0	-225.717	1.075	-3.214	-5.548	-16.311
			5.5	-222.314	1.075	2.703	-5.548	14.201
	Сочетание 4		0	-264.778	8.435	-24.219	-2.825	-8.613
			5.5	-261.375	8.435	22.171	-2.825	6.937
	Сочетание 5		0	-146.836	-10.726	30.691	1.123	3.651
			5.5	-143.432	-10.726	-28.3	1.123	-2.54
Этаж N2 Колонна N64 Прямоугольник b=0.5 h=0.5м, H=5.5м, 1. Железобетон, μ=0.63%								
2_64	Сочетание 1		0	-184.163	-1.309	3.624	2.912	8.263
			5.5	-180.382	-1.309	-3.578	2.912	-7.755
	Сочетание 2		0	-172.333	-6.253	18.352	5.788	17.775
			5.5	-168.93	-6.253	-16.046	5.788	-14.064
	Сочетание 3		0	-141.958	4.02	-12.185	-0.926	-3.968
			5.5	-138.555	4.02	9.936	-0.926	1.128
	Сочетание 4		0	-174.984	10.796	-31.498	0.205	-0.08
			5.5	-171.58	10.796	27.879	0.205	-1.207
	Сочетание 5		0	-139.307	-13.028	37.665	4.657	13.886
			5.5	-135.904	-13.028	-33.988	4.657	-11.729
Этаж N2 Колонна N65 Прямоугольник b=0.5 h=0.5м, H=5.5м, 1. Железобетон, μ=0.62%								
2_65	Сочетание 1		0	-232.549	2.504	-6.968	-0.238	-1.203
			5.5	-228.768	2.504	6.805	-0.238	0.106
	Сочетание 2		0	-187.294	1.539	-4.312	7.005	21.357
			5.5	-183.891	1.539	4.025	7.005	-17.173
	Сочетание 3		0	-208.67	2.622	-7.288	-7.417	-23.423
			5.5	-205.267	2.622	7.258	-7.417	17.371
	Сочетание 4		0	-282.606	6.729	-17.956	-4.807	-15.332
			5.5	-279.203	6.729	19.086	-4.807	11.105
	Сочетание 5		0	-113.359	-2.569	6.355	4.395	13.265

N	Загружение	Форма/ комбинация	a(м)	N(тс)	Qz(тс)	My(тс*м)	Qy(тс)	Mz(тс*м)
			5.5	-109.956	-2.569	-7.804	4.395	-10.907
Этаж N2 Колонна N66 Прямоугольник b=0.5 h=0.5м, H=5.5м, 1. Железобетон, μ=0.50%								
2_66	Сочетание 1		0	-227.373	2.471	-6.897	-0.901	-2.296
			5.5	-223.592	2.471	6.694	-0.901	2.66
	Сочетание 2		0	-165.063	0.413	-0.869	6.445	20.332
			5.5	-161.66	0.413	1.384	6.445	-15.114
	Сочетание 3		0	-222.007	3.691	-10.606	-7.978	-24.243
			5.5	-218.604	3.691	9.712	-7.978	19.64
	Сочетание 4		0	-265.871	5.266	-13.35	-5.277	-15.804
			5.5	-262.468	5.266	15.624	-5.277	13.222
	Сочетание 5		0	-121.199	-1.163	1.876	3.744	11.894
			5.5	-117.796	-1.163	-4.529	3.744	-8.696
Этаж N2 Колонна N67 Прямоугольник b=0.5 h=0.5м, H=5.5м, 1. Железобетон, μ=0.50%								
2_67	Сочетание 1		0	-206.727	2.156	-5.864	0.609	1.903
			5.5	-202.946	2.156	5.992	0.609	-1.445
	Сочетание 2		0	-158.128	-1.581	5.427	6.448	20.864
			5.5	-154.725	-1.581	-3.284	6.448	-14.602
	Сочетание 3		0	-196.758	5.192	-15.252	-5.356	-17.503
			5.5	-193.355	5.192	13.321	-5.356	11.959
	Сочетание 4		0	-250.545	4.034	-10.093	-2.863	-9.252
			5.5	-247.142	4.034	12.194	-2.863	6.498
	Сочетание 5		0	-104.341	-0.423	0.268	3.955	12.612
			5.5	-100.938	-0.423	-2.158	3.955	-9.142
Этаж N2 Колонна N68 Прямоугольник b=0.5 h=0.5м, H=5.5м, 1. Железобетон, μ=0.78%								
2_68	Сочетание 1		0	-238.597	2.521	-7.082	-0.844	-1.97
			5.5	-234.815	2.521	6.782	-0.844	2.673
	Сочетание 2		0	-189.979	0.231	-0.012	6.512	20.698
			5.5	-186.575	0.231	1.227	6.512	-15.117
	Сочетание 3		0	-215.967	3.945	-11.76	-7.952	-24.068
			5.5	-212.564	3.945	9.97	-7.952	19.67
	Сочетание 4		0	-274.719	8.307	-23.632	-5.73	-17.104
			5.5	-271.316	8.307	22.06	-5.73	14.412
	Сочетание 5		0	-131.227	-4.131	11.861	4.29	13.734
			5.5	-127.824	-4.131	-10.863	4.29	-9.859
Этаж N2 Колонна N69 Прямоугольник b=0.5 h=0.5м, H=5.5м, 1. Железобетон, μ=0.50%								
2_69	Сочетание 1		0	-161.777	1.799	-5.199	0.523	-0.689
			5.5	-157.996	1.799	4.698	0.523	-3.564
	Сочетание 2		0	-125.009	-2.143	7.118	5.906	17.735
			5.5	-121.605	-2.143	-4.686	5.906	-14.751
	Сочетание 3		0	-152.588	5.166	-15.875	-5.052	-19.012
			5.5	-149.185	5.166	12.554	-5.052	8.778
	Сочетание 4		0	-196.724	10.041	-30.008	-3.905	-15.282
			5.5	-193.321	10.041	25.217	-3.905	6.198
	Сочетание 5		0	-80.872	-7.018	21.251	4.759	14.005
			5.5	-77.469	-7.018	-17.349	4.759	-12.171
Этаж N3 Колонна N1 Прямоугольник b=0.5 h=0.5м, H=3.3м, 1. Железобетон, μ=0.61%								
3_1	Сочетание 1		0	-301.773	3.772	-6.228	-2.479	-4.876
			3.3	-299.504	3.772	6.22	-2.479	3.303
	Сочетание 2		0	-298.349	9.459	-14.964	8.959	14.28
			3.3	-296.307	9.459	16.451	8.959	-15.321
	Сочетание 3		0	-218.908	-2.629	3.644	-13.593	-23.308
			3.3	-216.866	-2.629	-5.232	-13.593	21.583

კონსტრუქტორი გ. ცომაია

N	Загружение	Форма/ комбинация	a(м)	N(тс)	Qz(тс)	My(тс*м)	Qy(тс)	Mz(тс*м)
	Сочетание 4		0	-305.231	-1.354	1.673	-2.674	-3.686
			3.3	-303.19	-1.354	-2.85	-2.674	2.558
	Сочетание 5		0	-212.025	8.184	-12.994	-1.96	-5.342
			3.3	-209.983	8.184	14.069	-1.96	3.704
Этаж N3 Колонна N2 Прямоугольник b=0.5 h=0.5м, H=3.3м, 1. Железобетон, μ=1.55%								
3_2	Сочетание 1		0	-322.462	5.308	-9.471	0.128	0.347
			3.3	-320.193	5.308	8.047	0.128	-0.075
	Сочетание 2		0	-228.561	9.348	-15.782	20.14	34.13
			3.3	-226.52	9.348	15.21	20.14	-32.338
	Сочетание 3		0	-319.75	0.211	-1.25	-19.888	-33.47
			3.3	-317.708	0.211	-0.7	-19.888	32.167
	Сочетание 4		0	-326.257	-0.824	0.738	0.968	2.043
			3.3	-324.215	-0.824	-2.002	0.968	-1.155
	Сочетание 5		0	-222.054	10.382	-17.771	-0.716	-1.383
			3.3	-220.012	10.382	16.512	-0.716	0.984
Этаж N3 Колонна N3 Прямоугольник b=0.5 h=0.5м, H=3.3м, 1. Железобетон, μ=1.38%								
3_3	Сочетание 1		0	-320.714	5.214	-9.312	0.874	1.489
			3.3	-318.445	5.214	7.893	0.874	-1.397
	Сочетание 2		0	-241.828	7.692	-13.223	20.851	35.21
			3.3	-239.786	7.692	12.234	20.851	-33.605
	Сочетание 3		0	-303.64	1.687	-3.506	-19.236	-32.456
			3.3	-301.599	1.687	1.989	-19.236	31.03
	Сочетание 4		0	-327.222	-1.849	2.909	2.986	5.318
			3.3	-325.18	-1.849	-3.2	2.986	-4.542
	Сочетание 5		0	-218.247	11.229	-19.638	-1.372	-2.565
			3.3	-216.205	11.229	17.423	-1.372	1.967
Этаж N3 Колонна N4 Прямоугольник b=0.5 h=0.5м, H=3.3м, 1. Железобетон, μ=1.39%								
3_4	Сочетание 1		0	-324.926	4.858	-8.571	0.035	0.174
			3.3	-322.657	4.858	7.46	0.035	0.06
	Сочетание 2		0	-302.102	6.247	-10.971	19.191	32.529
			3.3	-300.06	6.247	9.69	19.191	-30.807
	Сочетание 3		0	-251.098	2.432	-4.335	-19.008	-32.017
			3.3	-249.056	2.432	3.645	-19.008	30.715
	Сочетание 4		0	-344.911	-4.315	7.381	1.283	2.415
			3.3	-342.869	-4.315	-6.859	1.283	-1.827
	Сочетание 5		0	-208.289	12.994	-22.687	-1.1	-1.903
			3.3	-206.247	12.994	20.194	-1.1	1.735
Этаж N3 Колонна N5 Прямоугольник b=0.5 h=0.5м, H=3.3м, 1. Железобетон, μ=0.82%								
3_5	Сочетание 1		0	-217.404	1.083	-2.005	-7.681	-12.895
			3.3	-215.136	1.083	1.569	-7.681	12.452
	Сочетание 2		0	-226.089	4.106	-7.187	12.145	20.635
			3.3	-224.048	4.106	6.366	12.145	-19.448
	Сочетание 3		0	-145.135	-1.92	3.179	-25.084	-42.353
			3.3	-143.093	-1.92	-3.158	-25.084	40.427
	Сочетание 4		0	-235.553	-4.966	8.602	-7.307	-12.257
			3.3	-233.511	-4.966	-7.789	-7.307	11.862
	Сочетание 5		0	-135.672	7.153	-12.61	-5.632	-9.462
			3.3	-133.63	7.153	10.997	-5.632	9.117
Этаж N3 Колонна N6 Прямоугольник b=0.5 h=0.5м, H=3.3м, 1. Железобетон, μ=0.50%								
3_6	Сочетание 1		0	-185.062	-2.833	4.765	-1.022	-1.528
			3.3	-182.793	-2.833	-4.585	-1.022	1.846
	Сочетание 2		0	-112.063	0.904	-1.638	17.35	29.584
			3.3	-110.021	0.904	1.348	17.35	-27.674
	Сочетание 3		0	-203.935	-5.537	9.424	-19.017	-32.055
			3.3	-201.893	-5.537	-8.854	-19.017	30.703
	Сочетание 4		0	-204.469	-7.6	13.137	-1.429	-2.254
			3.3	-202.427	-7.6	-11.945	-1.429	2.471
	Сочетание 5		0	-111.529	2.966	-5.352	-0.237	-0.216
			3.3	-109.487	2.966	4.438	-0.237	0.558
Этаж N3 Колонна N7 Прямоугольник b=0.5 h=0.5м, H=3.3м, 1. Железобетон, μ=0.50%								
3_7	Сочетание 1		0	-154.113	-3.986	6.84	-4.279	-7.269
			3.3	-151.844	-3.986	-6.314	-4.279	6.853
	Сочетание 2		0	-69.723	-6.877	11.576	5.55	9.259
			3.3	-67.681	-6.877	-11.135	5.55	-9.069
	Сочетание 3		0	-194.41	0.195	-0.11	-12.77	-21.521
			3.3	-192.369	0.195	0.551	-12.77	20.635
	Сочетание 4		0	-170.345	-7.583	13.169	-4.127	-7.011
			3.3	-168.303	-7.583	-11.859	-4.127	6.637
	Сочетание 5		0	-93.789	0.901	-1.703	-3.093	-5.251
			3.3	-91.747	0.901	1.274	-3.093	4.928
Этаж N3 Колонна N8 Прямоугольник b=0.5 h=0.5м, H=3.3м, 1. Железобетон, μ=0.50%								
3_8	Сочетание 1		0	-248.091	3.147	-5.394	-2.996	-5.767
			3.3	-245.822	3.147	4.99	-2.996	4.118
	Сочетание 2		0	-243.777	13.773	-22.797	3.962	5.62
			3.3	-241.735	13.773	22.688	3.962	-7.471
	Сочетание 3		0	-177.739	-8.432	13.644	-9.488	-16.186
			3.3	-175.697	-8.432	-14.217	-9.488	15.141
	Сочетание 4		0	-233.692	-6.84	11.151	-2.106	-4.038
			3.3	-231.65	-6.84	-11.43	-2.106	2.902
	Сочетание 5		0	-187.825	12.181	-20.304	-3.421	-6.528
			3.3	-185.783	12.181	19.902	-3.421	4.768
Этаж N3 Колонна N9 Прямоугольник b=0.5 h=0.5м, H=3.3м, 1. Железобетон, μ=0.50%								
3_9	Сочетание 1		0	-261.029	2.803	-4.654	0.022	0.165
			3.3	-258.76	2.803	4.597	0.022	0.092
	Сочетание 2		0	-208.413	11.505	-19.147	14.691	24.839
			3.3	-206.371	11.505	18.839	14.691	-23.645
	Сочетание 3		0	-230.967	-6.777	11.303	-14.602	-24.465
			3.3	-228.925	-6.777	-11.079	-14.602	23.728
	Сочетание 4		0	-239.784	-8.161	13.831	1.356	2.483
			3.3	-237.742	-8.161	-13.105	1.356	-1.993
	Сочетание 5		0	-199.595	12.89	-21.675	-1.267	-2.109
			3.3	-197.553	12.89	20.865	-1.267	2.075
Этаж N3 Колонна N10 Прямоугольник b=0.5 h=0.5м, H=3.3м, 1. Железобетон, μ=0.59%								
3_10	Сочетание 1		0	-253.888	2.56	-4.189	0.69	1.221
			3.3	-251.62	2.56	4.259	0.69	-1.057
	Сочетание 2		0	-227.773	7.543	-12.516	16.861	28.492
			3.3	-225.731	7.543	12.381	16.861	-27.154
	Сочетание 3		0	-200.021	-3.256	5.511	-15.486	-26.072
			3.3	-197.979	-3.256	-5.239	-15.486	25.035
	Сочетание 4		0	-243.237	-8.777	15.116	4.061	7.007
			3.3	-241.195	-8.777	-13.85	4.061	-6.395
	Сочетание 5		0	-184.557	13.064	-22.12	-2.685	-4.587
			3.3	-182.515	13.064	20.992	-2.685	4.276
Этаж N3 Колонна N11 Прямоугольник b=0.5 h=0.5м, H=3.3м, 1. Железобетон, μ=0.92%								

კონსტრუქტორი გ. ცომაია

N	Загружение	Форма/ комбинация	a(м)	N(тс)	Qz(тс)	My(тс*м)	Qy(тс)	Mz(тс*м)
3_11	Сочетание 1		0	-176.447	4.109	-6.35	-0.234	-0.306
			3.3	-174.179	4.109	7.209	-0.234	0.467
	Сочетание 2		0	-192.102	-1.411	2.889	12.148	20.586
			3.3	-190.06	-1.411	-1.77	12.148	-19.507
	Сочетание 3		0	-107.686	8.03	-13.067	-12.395	-20.848
			3.3	-105.644	8.03	13.435	-12.395	20.061
	Сочетание 4		0	-243.4	-13.549	23.598	1.688	2.98
			3.3	-241.359	-13.549	-21.112	1.688	-2.595
	Сочетание 5		0	-56.387	20.167	-33.776	-1.936	-3.241
			3.3	-54.345	20.167	32.777	-1.936	3.15
Этаж N3	Колонна N12	Прямоугольник b=0.5 h=0.5м, H=3.3м, 1. Железобетон,		μ=0.50%				
3_12	Сочетание 1		0	-162.627	1.176	-1.746	-3.899	-6.627
			3.3	-160.358	1.176	2.134	-3.899	6.24
	Сочетание 2		0	-159.064	8.934	-14.861	11.636	19.784
			3.3	-157.022	8.934	14.62	11.636	-18.615
	Сочетание 3		0	-116.575	-6.988	11.986	-18.145	-30.842
			3.3	-114.533	-6.988	-11.076	-18.145	29.037
	Сочетание 4		0	-174.63	-9.816	16.957	-5.814	-9.789
			3.3	-172.588	-9.816	-15.437	-5.814	9.397
	Сочетание 5		0	-101.009	11.762	-19.833	-0.696	-1.27
			3.3	-98.967	11.762	18.981	-0.696	1.024
Этаж N3	Колонна N13	Прямоугольник b=0.5 h=0.5м, H=3.3м, 1. Железобетон,		μ=0.52%				
3_13	Сочетание 1		0	-176.207	-0.015	0.116	0.714	1.183
			3.3	-173.938	-0.015	0.067	0.714	-1.174
	Сочетание 2		0	-95.621	6.576	-11.05	17.906	30.425
			3.3	-93.579	6.576	10.651	17.906	-28.666
	Сочетание 3		0	-203.122	-6.555	11.171	-16.684	-28.4
			3.3	-201.08	-6.555	-10.46	-16.684	26.659
	Сочетание 4		0	-178.868	-9.282	15.98	-0.867	-1.43
			3.3	-176.826	-9.282	-14.653	-0.867	1.433
	Сочетание 5		0	-119.875	9.304	-15.858	2.089	3.456
			3.3	-117.833	9.304	14.845	2.089	-3.44
Этаж N3	Колонна N14	Прямоугольник b=0.5 h=0.5м, H=3.3м, 1. Железобетон,		μ=0.50%				
3_14	Сочетание 1		0	-177.033	-1.968	3.259	-3.501	-5.87
			3.3	-174.764	-1.968	-3.234	-3.501	5.682
	Сочетание 2		0	-87.379	-9.174	15.359	6.538	11.245
			3.3	-85.337	-9.174	-14.916	6.538	-10.337
	Сочетание 3		0	-214.771	5.959	-10.041	-12.31	-20.911
			3.3	-212.729	5.959	9.625	-12.31	19.717
	Сочетание 4		0	-168.526	-9.635	16.469	-3.207	-5.379
			3.3	-166.484	-9.635	-15.329	-3.207	5.231
	Сочетание 5		0	-133.624	6.421	-11.151	-2.565	-4.286
			3.3	-131.582	6.421	10.039	-2.565	4.149
Этаж N3	Колонна N15	Прямоугольник b=0.5 h=0.5м, H=3.3м, 1. Железобетон,		μ=0.50%				
3_15	Сочетание 1		0	-259.208	-2.93	4.746	-2.89	-5.508
			3.3	-256.939	-2.93	-4.921	-2.89	4.028
	Сочетание 2		0	-260.942	9.613	-15.979	3.312	4.52
			3.3	-258.9	9.613	15.789	3.312	-6.418
	Сочетание 3		0	-179.562	-14.574	23.994	-8.676	-14.674
			3.3	-177.52	-14.574	-24.143	-8.676	13.963
	Сочетание 4		0	-206.467	-12.87	21.262	-2.28	-4.424
			3.3	-204.426	-12.87	-21.216	-2.28	3.081

N	Загружение	Форма/ комбинация	a(м)	N(тс)	Qz(тс)	My(тс*м)	Qy(тс)	Mz(тс*м)
	Сочетание 5		0	-234.036	7.909	-13.246	-3.084	-5.73
			3.3	-231.994	7.909	12.862	-3.084	4.464
Этаж N3	Колонна N16	Прямоугольник b=0.5 h=0.5м, H=3.3м, 1. Железобетон,		μ=0.52%				
3_16	Сочетание 1		0	-268.689	-4.051	6.582	0.046	0.191
			3.3	-266.421	-4.051	-6.785	0.046	0.039
	Сочетание 2		0	-249.372	5.285	-8.909	13.135	22.15
			3.3	-247.33	5.285	8.551	13.135	-21.197
	Сочетание 3		0	-202.457	-12.133	20.018	-12.986	-21.698
			3.3	-200.415	-12.133	-20.039	-12.986	21.156
	Сочетание 4		0	-205.687	-14.12	23.59	1.585	2.746
			3.3	-203.645	-14.12	-23.009	1.585	-2.486
	Сочетание 5		0	-246.143	7.273	-12.481	-1.436	-2.294
			3.3	-244.101	7.273	11.522	-1.436	2.446
Этаж N3	Колонна N17	Прямоугольник b=0.5 h=0.5м, H=3.3м, 1. Железобетон,		μ=0.63%				
3_17	Сочетание 1		0	-254.922	-4.187	6.857	0.57	1.063
			3.3	-252.654	-4.187	-6.96	0.57	-0.816
	Сочетание 2		0	-237.865	1.443	-2.51	15.842	26.783
			3.3	-235.823	1.443	2.265	15.842	-25.496
	Сочетание 3		0	-191.225	-8.531	14.104	-14.635	-24.572
			3.3	-189.183	-8.531	-14.061	-14.635	23.725
	Сочетание 4		0	-205.972	-13.581	22.938	4.245	7.265
			3.3	-203.93	-13.581	-21.882	4.245	-6.745
	Сочетание 5		0	-223.118	6.494	-11.345	-3.038	-5.053
			3.3	-221.076	6.494	10.086	-3.038	4.974
Этаж N3	Колонна N18	Прямоугольник b=0.5 h=0.5м, H=3.3м, 1. Железобетон,		μ=1.42%				
3_18	Сочетание 1		0	-61.249	-1.822	0.608	-5.465	-4.163
			3.3	-71.046	5.848	3.191	-11.115	7.017
	Сочетание 2		0	-144.711	-19.445	9.343	11.132	12.861
			3.3	-102.488	17.472	8.18	-18.566	-0.349
	Сочетание 3		0	38.219	15.796	-7.996	-19.749	-19.519
			3.3	-18.956	-8.013	-3.05	0.381	11.85
	Сочетание 4		0	-161.778	-22.831	13.745	5.25	1.204
			3.3	-123.462	-21.933	-12.188	-2.509	2.235
	Сочетание 5		0	55.286	19.181	-12.399	-13.866	-7.862
			3.3	2.019	31.393	17.318	-15.676	9.265
Этаж N3	Колонна N19	Прямоугольник b=0.5 h=0.5м, H=3.3м, 1. Железобетон,		μ=0.50%				
3_19	Сочетание 1		0	-112.907	-0.447	1.024	-1.206	-2.203
			3.3	-110.638	-0.447	-0.45	-1.206	1.778
	Сочетание 2		0	-102.412	11.355	-18.8	13.554	22.933
			3.3	-100.37	11.355	18.672	13.554	-21.794
	Сочетание 3		0	-88.795	-12.137	20.576	-15.609	-26.678
			3.3	-86.753	-12.137	-19.476	-15.609	24.83
	Сочетание 4		0	-115.552	-11.258	19.423	-5.075	-8.6
			3.3	-113.51	-11.258	-17.729	-5.075	8.146
	Сочетание 5		0	-75.655	10.477	-17.648	3.02	4.855
			3.3	-73.613	10.477	16.926	3.02	-5.11
Этаж N3	Колонна N20	Прямоугольник b=0.5 h=0.5м, H=3.3м, 1. Железобетон,		μ=0.81%				
3_20	Сочетание 1		0	-155.834	-3.065	5.259	1.706	2.693
			3.3	-153.565	-3.065	-4.857	1.706	-2.938
	Сочетание 2		0	-76.053	4.414	-7.397	19.589	33.183
			3.3	-74.012	4.414	7.171	19.589	-31.462
	Сочетание 3		0	-187.86	-9.508	16.137	-16.749	-28.708

კონსტრუქტორი გ. ცომაია

N	Загружение	Форма/ комбинация	a(м)	N(тс)	Qz(тс)	My(тс*м)	Qy(тс)	Mz(тс*м)
			3.3	-185.818	-9.508	-15.24	-16.749	26.567
	Сочетание 4		0	-129.316	-10.772	18.5	-0.639	-1.137
			3.3	-127.274	-10.772	-17.05	-0.639	0.974
	Сочетание 5		0	-134.598	5.679	-9.76	3.479	5.613
			3.3	-132.556	5.679	8.981	3.479	-5.869
Этаж N3	Колонна N21	Прямоугольник b=0.5 h=0.5м, H=3.3м, 1. Железобетон,		μ=0.50%				
3_21	Сочетание 1		0	-194.426	-6.326	10.59	-1.141	-1.779
			3.3	-192.158	-6.326	-10.286	-1.141	1.987
	Сочетание 2		0	-96.533	-13.762	23.075	8.809	15.329
			3.3	-94.491	-13.762	-22.341	8.809	-13.743
	Сочетание 3		0	-235.32	3.198	-5.392	-10.44	-17.814
			3.3	-233.278	3.198	5.162	-10.44	16.642
	Сочетание 4		0	-147.59	-13.917	23.637	-0.491	-0.598
			3.3	-145.548	-13.917	-22.289	-0.491	1.007
	Сочетание 5		0	-184.263	3.352	-5.954	-1.141	-1.887
			3.3	-182.221	3.352	5.11	-1.141	1.892
Этаж N3	Колонна N22	Прямоугольник b=0.5 h=0.5м, H=3.3м, 1. Железобетон,		μ=0.93%				
3_22	Сочетание 1		0	-334.278	-1.647	2.967	-1.157	-1.677
			3.3	-332.009	-1.647	-2.468	-1.157	2.141
	Сочетание 2		0	-368.931	5.906	-9.179	4.554	6.954
			3.3	-366.889	5.906	10.462	4.554	-8.079
	Сочетание 3		0	-203.516	-9.208	15.085	-6.889	-10.454
			3.3	-201.474	-9.208	-15.454	-6.889	12.283
	Сочетание 4		0	-243.421	-7.73	12.662	-0.324	-0.805
			3.3	-241.379	-7.73	-12.888	-0.324	0.238
	Сочетание 5		0	-329.026	4.428	-6.756	-2.011	-2.695
			3.3	-326.984	4.428	7.896	-2.011	3.966
Этаж N3	Колонна N23	Прямоугольник b=0.5 h=0.5м, H=3.3м, 1. Железобетон,		μ=1.18%				
3_23	Сочетание 1		0	-353.647	-3.282	5.85	0.351	0.546
			3.3	-351.378	-3.282	-4.979	0.351	-0.614
	Сочетание 2		0	-335.913	1.096	-1.024	12.76	20.906
			3.3	-333.871	1.096	2.741	12.76	-21.204
	Сочетание 3		0	-263.735	-7.312	12.064	-12.043	-19.773
			3.3	-261.693	-7.312	-12.216	-12.043	19.971
	Сочетание 4		0	-256.713	-8.873	15.05	1.956	2.967
			3.3	-254.671	-8.873	-14.254	1.956	-3.496
	Сочетание 5		0	-342.936	2.657	-4.01	-1.239	-1.834
			3.3	-340.894	2.657	4.78	-1.239	2.264
Этаж N3	Колонна N24	Прямоугольник b=0.5 h=0.5м, H=3.3м, 1. Железобетон,		μ=1.22%				
3_24	Сочетание 1		0	-348.04	-4.06	7.197	0.077	0.21
			3.3	-345.771	-4.06	-6.202	0.077	-0.044
	Сочетание 2		0	-325.834	-1.361	2.899	14.077	23.148
			3.3	-323.793	-1.361	-1.506	14.077	-23.308
	Сочетание 3		0	-264.984	-6.13	10.348	-13.675	-22.342
			3.3	-262.942	-6.13	-9.965	-13.675	22.787
	Сочетание 4		0	-254.419	-8.787	15.357	1.42	2.195
			3.3	-252.378	-8.787	-13.65	1.42	-2.495
	Сочетание 5		0	-336.399	1.297	-2.111	-1.018	-1.389
			3.3	-334.357	1.297	2.179	-1.018	1.974
Этаж N3	Колонна N25	Прямоугольник b=0.5 h=0.5м, H=3.3м, 1. Железобетон,		μ=2.33%				
3_25	Сочетание 1		0	-49.747	2.986	0.198	-9.97	-6.14
			3.3	-68.156	-3.648	-3.223	-14.224	8.088

N	Загружение	Форма/ комбинация	a(м)	N(тс)	Qz(тс)	My(тс*м)	Qy(тс)	Mz(тс*м)
	Сочетание 2		0	-187.132	10.318	-4.494	10.643	5.575
			3.3	-149.79	4.139	0.994	2.362	-1.268
	Сочетание 3		0	99.679	-5.303	4.888	-27.303	-15.852
			3.3	31.315	-10.657	-6.645	-26.361	14.912
	Сочетание 4		0	41.221	-13.04	9.709	-11.012	-6.073
			3.3	2.618	-1.442	-4.6	-1.647	1.917
	Сочетание 5		0	-128.674	18.056	-9.315	-5.648	-4.204
			3.3	-121.093	-5.076	-1.051	-22.352	11.727
Этаж N3	Колонна N26	Прямоугольник b=0.5 h=0.5м, H=3.3м, 1. Железобетон,		μ=1.96%				
3_26	Сочетание 1		0	-64.647	-5.176	3.68	-1.238	-0.187
			3.3	-76.529	-12.068	-6.799	7.819	-4.274
	Сочетание 2		0	77.237	-18.692	10.901	24.673	15.951
			3.3	-2.322	-21.801	-12.652	36.36	-20.842
	Сочетание 3		0	-187.409	10.389	-4.957	-27.107	-16.453
			3.3	-126.994	1.859	1.435	-23.301	13.738
	Сочетание 4		0	6.878	-16.909	10.775	11.256	6.362
			3.3	-30.958	-22.59	-13.028	9.377	-5.916
	Сочетание 5		0	-117.05	8.605	-4.831	-13.691	-6.864
			3.3	-98.358	2.648	1.811	3.682	-1.189
Этаж N3	Колонна N27	Прямоугольник b=0.5 h=0.5м, H=3.3м, 1. Железобетон,		μ=1.51%				
3_27	Сочетание 1		0	-186.271	-2.609	4.307	5.114	8.083
			3.3	-184.003	-2.609	-4.303	5.114	-8.794
	Сочетание 2		0	-39.585	-7.84	13.164	26.058	43.862
			3.3	-37.543	-7.84	-12.708	26.058	-42.131
	Сочетание 3		0	-275.313	3.602	-6.177	-17.642	-30.586
			3.3	-273.271	3.602	5.708	-17.642	27.632
	Сочетание 4		0	-114.946	-9.38	15.948	9.145	15.019
			3.3	-112.905	-9.38	-15.007	9.145	-15.161
	Сочетание 5		0	-199.952	5.142	-8.962	-0.728	-1.742
			3.3	-197.91	5.142	8.007	-0.728	0.662
Этаж N3	Колонна N28	Прямоугольник b=0.5 h=0.5м, H=3.3м, 1. Железобетон,		μ=1.07%				
3_28	Сочетание 1		0	-321.122	-4.736	7.956	2.436	4.46
			3.3	-318.854	-4.736	-7.674	2.436	-3.579
	Сочетание 2		0	-195.143	-13.909	23.439	12.973	22.72
			3.3	-193.101	-13.909	-22.462	12.973	-20.092
	Сочетание 3		0	-350.186	6.106	-10.338	-8.446	-14.465
			3.3	-348.144	6.106	9.813	-8.446	13.408
	Сочетание 4		0	-249.001	-13.55	23.118	3.776	6.724
			3.3	-246.959	-13.55	-21.598	3.776	-5.738
	Сочетание 5		0	-296.327	5.747	-10.018	0.751	1.531
			3.3	-294.286	5.747	8.95	0.751	-0.946
Этаж N3	Колонна N29	Прямоугольник b=0.5 h=0.5м, H=3.3м, 1. Железобетон,		μ=0.88%				
3_29	Сочетание 1		0	-60.303	-7.2	7.803	1.495	0.62
			3.3	-59.405	-7.75	-7.753	0.924	-0.436
	Сочетание 2		0	-134.934	-4.178	4.306	10.158	5.47
			3.3	-114.09	-4.726	-4.599	12.072	-5.401
	Сочетание 3		0	30.125	-7.881	8.773	-7.64	-4.417
			3.3	11.263	-8.277	-8.415	-10.462	4.656
	Сочетание 4		0	18.607	-12.535	13.556	5.44	2.552
			3.3	6.622	-12.31	-13.006	6.107	-2.957
	Сочетание 5		0	-123.416	0.476	-0.478	-2.923	-1.499
			3.3	-109.45	-0.693	-0.008	-4.497	2.211

კონსტრუქტორი გ. ცომაია

N	Загружение	Форма/ комбинация	a(м)	N(тс)	Qz(тс)	My(тс*м)	Qy(тс)	Mz(тс*м)
Этаж N3	Колонна N30	Прямоугольник b=0.5 h=0.5м, H=3.3м, 1. Железобетон,		μ=0.50%				
3_30	Сочетание 1		0	-272.798	-0.111	0.2	-3.201	-5.417
			3.3	-270.53	-0.111	-0.167	-3.201	5.144
	Сочетание 2		0	-221.283	-5.758	9.819	7.128	12.36
			3.3	-219.241	-5.758	-9.184	7.128	-11.162
	Сочетание 3		0	-238.467	5.61	-9.552	-12.543	-21.513
			3.3	-236.425	5.61	8.962	-12.543	19.88
	Сочетание 4		0	-237.928	-12.44	21.208	-1.569	-2.685
			3.3	-235.886	-12.44	-19.846	-1.569	2.492
	Сочетание 5		0	-221.822	12.292	-20.94	-3.846	-6.468
			3.3	-219.78	12.292	19.623	-3.846	6.226
Этаж N3	Колонна N31	Прямоугольник b=0.5 h=0.5м, H=3.3м, 1. Железобетон,		μ=0.64%				
3_31	Сочетание 1		0	-300.549	-0.233	0.407	4.006	6.499
			3.3	-298.28	-0.233	-0.363	4.006	-6.721
	Сочетание 2		0	-205.259	-7.313	12.414	15.766	26.711
			3.3	-203.218	-7.313	-11.722	15.766	-25.317
	Сочетание 3		0	-301.076	6.981	-11.834	-9.07	-15.857
			3.3	-299.034	6.981	11.204	-9.07	14.075
	Сочетание 4		0	-243.999	-11.098	19.025	5.025	8.24
			3.3	-241.957	-11.098	-17.598	5.025	-8.343
	Сочетание 5		0	-262.336	10.765	-18.445	1.671	2.614
			3.3	-260.295	10.765	17.08	1.671	-2.899
Этаж N3	Колонна N32	Прямоугольник b=0.5 h=0.5м, H=3.3м, 1. Железобетон,		μ=1.38%				
3_32	Сочетание 1		0	-374.591	-0.86	1.478	3.424	6.242
			3.3	-372.322	-0.86	-1.361	3.424	-5.058
	Сочетание 2		0	-247.747	-11.014	18.678	11.266	19.975
			3.3	-245.705	-11.014	-17.669	11.266	-17.204
	Сочетание 3		0	-387.274	9.68	-16.386	-4.996	-8.584
			3.3	-385.232	9.68	15.56	-4.996	7.904
	Сочетание 4		0	-298.104	-10.706	18.442	4.202	7.457
			3.3	-296.062	-10.706	-16.888	4.202	-6.413
	Сочетание 5		0	-336.916	9.372	-16.15	2.068	3.934
			3.3	-334.875	9.372	14.779	2.068	-2.887
Этаж N3	Колонна N33	Прямоугольник b=0.5 h=0.5м, H=3.3м, 1. Железобетон,		μ=0.88%				
3_33	Сочетание 1		0	-310.392	-0.248	0.41	-2.41	-4.429
			3.3	-308.123	-0.248	-0.408	-2.41	3.523
	Сочетание 2		0	-307.519	3.716	-6.221	1.558	2.745
			3.3	-305.477	3.716	6.046	1.558	-2.401
	Сочетание 3		0	-219.46	-4.152	6.94	-6.123	-11.076
			3.3	-217.418	-4.152	-6.766	-6.123	9.132
	Сочетание 4		0	-277.079	-15.05	24.956	-1.684	-3.267
			3.3	-275.037	-15.05	-24.709	-1.684	2.286
	Сочетание 5		0	-249.9	14.614	-24.236	-2.88	-5.064
			3.3	-247.858	14.614	23.99	-2.88	4.446
Этаж N3	Колонна N34	Прямоугольник b=0.5 h=0.5м, H=3.3м, 1. Железобетон,		μ=0.99%				
3_34	Сочетание 1		0	-86.533	2.837	-4.366	-0.874	-0.029
			3.3	-91.31	2.917	4.51	8.882	-4.837
	Сочетание 2		0	31.071	-5.874	8.287	23.751	14.331
			3.3	-19.339	-5.452	-7.34	27.883	-16.176
	Сочетание 3		0	-179.008	10.575	-15.519	-25.719	-14.661
			3.3	-135.341	10.288	14.821	-13.324	8.279
	Сочетание 4		0	-169.38	-4.349	6.609	-14.041	-6.538

N	Загружение	Форма/ комбинация	a(м)	N(тс)	Qz(тс)	My(тс*м)	Qy(тс)	Mz(тс*м)
			3.3	-160.595	-4.021	-5.168	10.776	-2.302
	Сочетание 5		0	21.444	9.05	-13.842	12.074	6.208
			3.3	5.915	8.858	12.649	3.783	-5.595
Этаж N3	Колонна N35	Прямоугольник b=0.5 h=0.5м, H=3.3м, 1. Железобетон,		μ=0.61%				
3_35	Сочетание 1		0	-214.444	1.107	-1.756	6.034	9.514
			3.3	-212.176	1.107	1.897	6.034	-10.399
	Сочетание 2		0	-93.438	-5.842	10.021	20.881	34.915
			3.3	-91.396	-5.842	-9.26	20.881	-33.992
	Сочетание 3		0	-269.405	7.675	-12.924	-10.993	-19.36
			3.3	-267.363	7.675	12.404	-10.993	16.916
	Сочетание 4		0	-219.067	-5.752	10.082	3.239	4.985
			3.3	-217.025	-5.752	-8.901	3.239	-5.698
	Сочетание 5		0	-143.776	7.585	-12.986	6.649	10.569
			3.3	-141.734	7.585	12.044	6.649	-11.378
Этаж N3	Колонна N36	Прямоугольник b=0.5 h=0.5м, H=3.3м, 1. Железобетон,		μ=1.33%				
3_36	Сочетание 1		0	-371.253	0.354	-0.54	5.043	8.962
			3.3	-368.985	0.354	0.629	5.043	-7.681
	Сочетание 2		0	-250.278	-9.356	15.916	12.925	22.648
			3.3	-248.236	-9.356	-14.961	12.925	-20.012
	Сочетание 3		0	-378.783	10.017	-16.935	-4.047	-6.879
			3.3	-376.741	10.017	16.122	-4.047	6.482
	Сочетание 4		0	-299.776	-8.257	14.258	5.464	9.6
			3.3	-297.734	-8.257	-12.99	5.464	-8.442
	Сочетание 5		0	-329.285	8.917	-15.277	3.414	6.169
			3.3	-327.243	8.917	14.152	3.414	-5.088
Этаж N3	Колонна N37	Прямоугольник b=0.5 h=0.5м, H=3.3м, 1. Железобетон,		μ=2.11%				
3_37	Сочетание 1		0	-43.358	11.414	-7.027	-4.072	-2.837
			3.3	-65.445	15.519	9.047	-9.562	5.083
	Сочетание 2		0	-79.77	18.983	-11.008	2.332	1.083
			3.3	-91.772	22.74	12.765	-2.527	1.55
	Сочетание 3		0	4.341	0.206	-0.817	-9.512	-6.05
			3.3	-21.234	3.519	2.525	-14.108	7.302
	Сочетание 4		0	-160.242	-4.291	3.121	-2.033	-2
			3.3	-128.829	-9.09	-4.598	-12.838	6.403
	Сочетание 5		0	84.813	23.48	-14.946	-5.146	-2.967
			3.3	15.822	35.349	19.889	-3.797	2.449
Этаж N3	Колонна N38	Прямоугольник b=0.5 h=0.5м, H=3.3м, 1. Железобетон,		μ=1.48%				
3_38	Сочетание 1		0	-68.837	-7.953	4.997	-2.83	-1.035
			3.3	-80.57	-13.06	-7.232	8.1	-4.449
	Сочетание 2		0	-19.892	-11.998	7.085	11.727	8.163
			3.3	-46.373	-21.896	-11.457	30.092	-16.41
	Сочетание 3		0	-98.924	-0.915	1.049	-17.107	-10.231
			3.3	-90.738	0.357	-0.455	-16.71	9.096
	Сочетание 4		0	52.945	-22.514	13.664	22.128	12.233
			3.3	-11.413	-23.952	-13.652	19.72	-11.746
	Сочетание 5		0	-171.76	9.601	-5.531	-27.508	-14.301
			3.3	-125.698	2.413	1.74	-6.339	4.433
Этаж N3	Колонна N39	Прямоугольник b=0.5 h=0.5м, H=3.3м, 1. Железобетон,		μ=0.50%				
3_39	Сочетание 1		0	-207.098	-1.01	1.701	6.11	9.621
			3.3	-204.829	-1.01	-1.631	6.11	-10.543
	Сочетание 2		0	-117.816	-4.884	8.216	19.286	32.209
			3.3	-115.774	-4.884	-7.903	19.286	-31.436

კონსტრუქტორი გ. ცომაია

N	Загружение	Форма/ комбинация	a(м)	N(тс)	Qz(тс)	My(тс*м)	Qy(тс)	Mz(тс*м)
	Сочетание 3		0	-232.949	3.292	-5.538	-9.272	-16.479
			3.3	-230.908	3.292	5.329	-9.272	14.121
	Сочетание 4		0	-109.085	-7.218	12.478	14.821	24.414
			3.3	-107.043	-7.218	-11.344	14.821	-24.495
	Сочетание 5		0	-241.681	5.627	-9.8	-4.807	-8.685
			3.3	-239.639	5.627	8.77	-4.807	7.18
Этаж N3 Колонна N40 Прямоугольник b=0.5 h=0.5м, H=3.3м, 1. Железобетон, μ=1.05%								
3_40	Сочетание 1		0	-360.372	-0.892	1.562	3.647	6.51
			3.3	-358.103	-0.892	-1.381	3.647	-5.524
	Сочетание 2		0	-247.822	-9.516	16.139	11.39	19.898
			3.3	-245.78	-9.516	-15.264	11.39	-17.694
	Сочетание 3		0	-363.432	8.093	-13.644	-4.816	-8.177
			3.3	-361.39	8.093	13.063	-4.816	7.72
	Сочетание 4		0	-281.428	-9.412	16.275	6.83	11.835
			3.3	-279.386	-9.412	-14.784	6.83	-10.717
	Сочетание 5		0	-329.826	7.988	-13.78	-0.256	-0.115
			3.3	-327.785	7.988	12.583	-0.256	0.744
Этаж N3 Колонна N41 Прямоугольник b=0.5 h=0.5м, H=3.3м, 1. Железобетон, μ=1.94%								
3_41	Сочетание 1		0	-31.659	-12.41	7.499	-3.488	-2.432
			3.3	-51.748	-16.103	-9.198	-6.551	3.476
	Сочетание 2		0	-117.645	2.286	-0.47	1.261	0.503
			3.3	-112.79	-4.535	-2.844	6.737	-3.046
	Сочетание 3		0	61.103	-22.988	13.005	-7.456	-4.792
			3.3	22.295	-22.635	-12.663	-18.231	9.161
	Сочетание 4		0	73.003	-27.249	16.597	-1.642	-1.026
			3.3	21.803	-34.728	-19.362	1.273	-0.35
	Сочетание 5		0	-129.545	6.547	-4.061	-4.553	-3.263
			3.3	-112.298	7.557	3.855	-12.766	6.465
Этаж N3 Колонна N42 Прямоугольник b=0.5 h=0.5м, H=3.3м, 1. Железобетон, μ=0.50%								
3_42	Сочетание 1		0	-264.066	0.473	-0.74	-3.412	-5.757
			3.3	-261.797	0.473	0.822	-3.412	5.502
	Сочетание 2		0	-241.128	-3.067	5.28	8.071	13.739
			3.3	-239.086	-3.067	-4.84	8.071	-12.896
	Сочетание 3		0	-204.628	3.865	-6.529	-13.753	-23.318
			3.3	-202.586	3.865	6.225	-13.753	22.071
	Сочетание 4		0	-211.613	-11.463	19.673	2.405	4.02
			3.3	-209.571	-11.463	-18.157	2.405	-3.919
	Сочетание 5		0	-234.142	12.261	-20.922	-8.087	-13.598
			3.3	-232.1	12.261	19.542	-8.087	13.094
Этаж N3 Колонна N43 Прямоугольник b=0.5 h=0.5м, H=3.3м, 1. Железобетон, μ=0.52%								
3_43	Сочетание 1		0	-284.966	0.527	-0.792	4.039	6.526
			3.3	-282.697	0.527	0.948	4.039	-6.804
	Сочетание 2		0	-213.207	-4.303	7.385	15.351	25.804
			3.3	-211.165	-4.303	-6.818	15.351	-24.856
	Сочетание 3		0	-267.53	5.161	-8.666	-8.515	-14.762
			3.3	-265.488	5.161	8.365	-8.515	13.339
	Сочетание 4		0	-216.072	-10.572	18.292	8.856	14.658
			3.3	-214.03	-10.572	-16.596	8.856	-14.571
	Сочетание 5		0	-264.665	11.429	-19.574	-2.02	-3.616
			3.3	-262.623	11.429	18.144	-2.02	3.053
Этаж N3 Колонна N44 Прямоугольник b=0.5 h=0.5м, H=3.3м, 1. Железобетон, μ=1.10%								
3_44	Сочетание 1		0	-358.168	1.121	-1.717	4.92	8.835

N	Загружение	Форма/ комбинация	a(м)	N(тс)	Qz(тс)	My(тс*м)	Qy(тс)	Mz(тс*м)
			3.3	-355.9	1.121	1.982	4.92	-7.401
	Сочетание 2		0	-251.026	-7.488	12.842	11.868	21.028
			3.3	-248.984	-7.488	-11.869	11.868	-18.148
	Сочетание 3		0	-356.412	9.321	-15.641	-3.097	-5.298
			3.3	-354.371	9.321	15.121	-3.097	4.934
	Сочетание 4		0	-280.576	-9.26	16.28	7.494	13.085
			3.3	-278.534	-9.26	-14.279	7.494	-11.666
	Сочетание 5		0	-326.862	11.094	-19.08	1.277	2.645
			3.3	-324.82	11.094	17.531	1.277	-1.548
Этаж N3 Колонна N45 Прямоугольник b=0.5 h=0.5м, H=3.3м, 1. Железобетон, μ=0.87%								
3_45	Сочетание 1		0	-329.967	0.817	-1.293	-3.681	-6.661
			3.3	-327.698	0.817	1.404	-3.681	5.485
	Сочетание 2		0	-330.395	6.155	-10.154	2.433	4.067
			3.3	-328.353	6.155	10.158	2.433	-3.978
	Сочетание 3		0	-230.11	-4.714	7.87	-9.063	-16.027
			3.3	-228.068	-4.714	-7.685	-9.063	13.898
	Сочетание 4		0	-268.425	-11.886	19.869	-0.608	-1.514
			3.3	-266.383	-11.886	-19.357	-0.608	0.464
	Сочетание 5		0	-292.079	13.328	-22.153	-6.022	-10.446
			3.3	-290.038	13.328	21.83	-6.022	9.456
Этаж N3 Колонна N46 Прямоугольник b=0.5 h=0.5м, H=3.3м, 1. Железобетон, μ=0.50%								
3_46	Сочетание 1		0	-161.425	4.615	-7.695	-1.901	-3.24
			3.3	-159.156	4.615	7.536	-1.901	3.032
	Сочетание 2		0	-171.473	1.851	-3.005	-15.631	-26.444
			3.3	-169.431	1.851	3.099	-15.631	25.143
	Сочетание 3		0	-103.598	5.716	-9.598	12.592	21.27
			3.3	-101.556	5.716	9.27	12.592	-20.288
	Сочетание 4		0	-107.006	-1.836	3.259	3.934	6.485
			3.3	-104.964	-1.836	-2.804	3.934	-6.51
	Сочетание 5		0	-168.064	9.403	-15.862	-6.973	-11.658
			3.3	-166.023	9.403	15.173	-6.973	11.365
Этаж N3 Колонна N47 Прямоугольник b=0.5 h=0.5м, H=3.3м, 1. Железобетон, μ=0.50%								
3_47	Сочетание 1		0	-171.633	4.681	-7.794	2.508	4.092
			3.3	-169.364	4.681	7.653	2.508	-4.185
	Сочетание 2		0	-115.261	0.987	-1.525	-11.346	-19.286
			3.3	-113.219	0.987	1.729	-11.346	18.16
	Сочетание 3		0	-176.387	6.678	-11.225	15.756	26.492
			3.3	-174.346	6.678	10.818	15.756	-25.507
	Сочетание 4		0	-107.147	-1.622	3.119	7.913	13.198
			3.3	-105.105	-1.622	-2.24	7.913	-12.93
	Сочетание 5		0	-184.502	9.288	-15.868	-3.503	-5.991
			3.3	-182.46	9.288	14.787	-3.503	5.583
Этаж N3 Колонна N48 Прямоугольник b=0.5 h=0.5м, H=3.3м, 1. Железобетон, μ=0.50%								
3_48	Сочетание 1		0	-207.927	6.912	-11.788	0.975	1.917
			3.3	-205.658	6.912	11.02	0.975	-1.3
	Сочетание 2		0	-139.162	1.414	-2.436	7.942	13.953
			3.3	-137.121	1.414	2.225	7.942	-12.475
	Сочетание 3		0	-216.238	10.118	-17.235	-6.069	-10.311
			3.3	-214.196	10.118	16.16	-6.069	9.935
	Сочетание 4		0	-135.408	-0.172	0.871	3.851	6.681
			3.3	-133.366	-0.172	0.3	3.851	-6.14
	Сочетание 5		0	-219.992	11.704	-20.543	-1.978	-3.04

კონსტრუქტორი გ. ცომაია

N	Загружение	Форма/ комбинация	a(м)	N(тс)	Qz(тс)	My(тс*м)	Qy(тс)	Mz(тс*м)
			3.3	-217.95	11.704	18.085	-1.978	3.599
Этаж N3	Колонна N49	Прямоугольник b=0.5 h=0.5м, H=3.3м, 1. Железобетон,		μ=0.50%				
3_49	Сочетание 1		0	-209.326	7.449	-12.984	0.14	0.173
			3.3	-207.057	7.449	11.598	0.14	-0.29
	Сочетание 2		0	-241.639	9.235	-15.665	7.944	13.893
			3.3	-239.597	9.235	14.813	7.944	-12.494
	Сочетание 3		0	-118.39	3.344	-6.267	-7.759	-13.684
			3.3	-116.348	3.344	4.763	-7.759	12.096
	Сочетание 4		0	-154.728	0.485	-1.895	2.547	3.973
			3.3	-152.686	0.485	-0.3	2.547	-4.596
	Сочетание 5		0	-205.3	12.093	-20.036	-2.363	-3.763
			3.3	-203.258	12.093	19.876	-2.363	4.198
Этаж N3	Колонна N50	Прямоугольник b=0.5 h=0.5м, H=3.3м, 1. Железобетон,		μ=1.84%				
3_50	Сочетание 1		0	-23.045	-2.134	1.014	-5.623	-3.367
			3.3	-26.655	-0.177	-0.325	-7.147	4.08
	Сочетание 2		0	-68.297	-4.709	2.536	0.691	0.525
			3.3	-54.333	-6.746	-3.519	1.461	-0.526
	Сочетание 3		0	26.474	1.09	-0.818	-10.051	-6.146
			3.3	6.707	6.591	3.044	-13.57	7.428
	Сочетание 4		0	96.164	6.995	-4.298	-9.594	-4.999
			3.3	57.048	9.463	4.497	2.137	-0.269
	Сочетание 5		0	-137.987	-10.614	6.016	0.235	-0.622
			3.3	-104.674	-9.619	-4.972	-14.246	7.171
Этаж N3	Колонна N51	Прямоугольник b=0.5 h=0.5м, H=3.3м, 1. Железобетон,		μ=1.02%				
3_51	Сочетание 1		0	-37.844	-2.387	1.153	2.66	1.767
			3.3	-38.243	1.078	0.274	5.914	-3.406
	Сочетание 2		0	-107.361	-8.88	4.768	-6.248	-3.587
			3.3	-76.542	-4.19	-2.606	-1.893	1.007
	Сочетание 3		0	40.651	4.791	-2.786	10.58	6.489
			3.3	9.503	6.124	3.126	11.964	-6.786
	Сочетание 4		0	43.047	1.044	-0.998	10.368	5.498
			3.3	21.208	2.16	0.982	6.334	-4.146
	Сочетание 5		0	-109.758	-5.132	2.98	-6.036	-2.596
			3.3	-88.247	-0.226	-0.461	3.737	-1.634
Этаж N3	Колонна N52	Прямоугольник b=0.5 h=0.5м, H=3.3м, 1. Железобетон,		μ=0.50%				
3_52	Сочетание 1		0	-146.641	-3.47	5.903	2.031	3.62
			3.3	-144.372	-3.47	-5.548	2.031	-3.081
	Сочетание 2		0	-181.78	-7.731	12.948	-3.093	-5.53
			3.3	-179.738	-7.731	-12.577	-3.093	4.678
	Сочетание 3		0	-71.859	1.825	-2.884	6.645	11.864
			3.3	-69.817	1.825	3.149	6.645	-10.067
	Сочетание 4		0	-75.842	2.616	-5.172	3.961	6.846
			3.3	-73.8	2.616	3.468	3.961	-6.234
	Сочетание 5		0	-177.797	-8.523	15.236	-0.409	-0.513
			3.3	-175.755	-8.523	-12.897	-0.409	0.845
Этаж N3	Колонна N53	Прямоугольник b=0.5 h=0.5м, H=3.3м, 1. Железобетон,		μ=0.50%				
3_53	Сочетание 1		0	-179.109	-4.443	7.576	-2.278	-4.082
			3.3	-176.841	-4.443	-7.087	-2.278	3.435
	Сочетание 2		0	-168.44	-5.128	8.328	2.887	4.59
			3.3	-166.398	-5.128	-8.63	2.887	-4.941
	Сочетание 3		0	-137.169	-2.161	4.103	-6.679	-11.399
			3.3	-135.127	-2.161	-2.993	-6.679	10.645

N	Загружение	Форма/ комбинация	a(м)	N(тс)	Qz(тс)	My(тс*м)	Qy(тс)	Mz(тс*м)
	Сочетание 4		0	-92.53	3.379	-5.371	-3.95	-7.028
			3.3	-90.488	3.379	5.781	-3.95	6.014
	Сочетание 5		0	-213.079	-10.668	17.802	0.159	0.218
			3.3	-211.037	-10.668	-17.404	0.159	-0.31
Этаж N3	Колонна N54	Прямоугольник b=0.5 h=0.5м, H=3.3м, 1. Железобетон,		μ=0.50%				
3_54	Сочетание 1		0	-130.977	-3.54	6.294	6.288	11.151
			3.3	-128.709	-3.54	-5.389	6.288	-9.6
	Сочетание 2		0	-133.857	-6.02	9.82	7.049	12.005
			3.3	-131.815	-6.02	-10.176	7.049	-11.28
	Сочетание 3		0	-91.54	0.057	0.795	3.626	6.922
			3.3	-89.498	0.057	1.112	3.626	-5.023
	Сочетание 4		0	-67.77	3.411	-3.9	4.34	7.222
			3.3	-65.728	3.411	7.358	4.34	-7.014
	Сочетание 5		0	-157.627	-9.374	14.514	6.336	11.704
			3.3	-155.585	-9.374	-16.421	6.336	-9.289
Этаж N3	Колонна N55	Прямоугольник b=0.5 h=0.5м, H=3.3м, 1. Железобетон,		μ=1.50%				
3_55	Сочетание 1		0	-39.434	-0.52	0.635	-5.194	-3.322
			3.3	-51.569	-7.299	-4.133	-9.757	5.432
	Сочетание 2		0	22.625	-11.793	6.45	6.374	4.226
			3.3	-21.644	-13.052	-6.899	10.641	-5.531
	Сочетание 3		0	-90.695	11.299	-5.584	-14.784	-9.628
			3.3	-65.862	0.978	0.08	-26.805	14.516
	Сочетание 4		0	-114.6	27.295	-16.968	4.359	1.737
			3.3	-62.587	35.657	19.426	-1.833	1.544
	Сочетание 5		0	46.531	-27.789	17.834	-12.769	-7.139
			3.3	-24.919	-47.731	-26.245	-14.331	7.442
Этаж N3	Колонна N56	Прямоугольник b=0.5 h=0.5м, H=3.3м, 1. Железобетон,		μ=1.58%				
3_56	Сочетание 1		0	-60.613	1.056	-0.342	0.535	0.976
			3.3	-63.456	-6.006	-3.245	0.714	-1.379
	Сочетание 2		0	-21.365	-7.297	4.778	9.763	14.59
			3.3	-24.321	-16.472	-9.175	9.678	-13.692
	Сочетание 3		0	-81.927	9.386	-5.523	-8.966	-13.108
			3.3	-83.046	6.553	3.84	-8.568	11.505
	Сочетание 4		0	-152.983	30.893	-18.436	-7.902	-11.104
			3.3	-90.538	24.243	14.546	-7.639	9.986
	Сочетание 5		0	49.692	-28.805	17.691	8.698	12.586
			3.3	-16.829	-34.162	-19.88	8.749	-12.174
Этаж N3	Колонна N57	Прямоугольник b=0.5 h=0.5м, H=3.3м, 1. Железобетон,		μ=0.50%				
3_57	Сочетание 1		0	-170.951	2.914	-5.131	2.597	4.67
			3.3	-168.683	2.914	4.484	2.597	-3.899
	Сочетание 2		0	-112.537	-5.408	8.839	6.819	11.898
			3.3	-110.496	-5.408	-9.01	6.819	-10.611
	Сочетание 3		0	-179.841	10.273	-17.407	-2.178	-3.563
			3.3	-177.8	10.273	16.497	-2.178	3.63
	Сочетание 4		0	-133.51	13.619	-23.577	-2.508	-3.975
			3.3	-131.468	13.619	21.368	-2.508	4.302
	Сочетание 5		0	-158.869	-8.754	15.009	7.15	12.311
			3.3	-156.827	-8.754	-13.881	7.15	-11.283
Этаж N3	Колонна N58	Прямоугольник b=0.5 h=0.5м, H=3.3м, 1. Железобетон,		μ=0.50%				
3_58	Сочетание 1		0	-192.337	2.756	-4.792	-2.414	-4.073
			3.3	-190.068	2.756	4.302	-2.414	3.894
	Сочетание 2		0	-181.142	-0.616	0.743	6.299	10.727

კონსტრუქტორი გ. ცომაია

N	Загружение	Форма/ комбинация	a(м)	N(тс)	Qz(тс)	My(тс*м)	Qy(тс)	Mz(тс*м)
			3.3	-179.101	-0.616	-1.296	6.299	-10.062
	Сочетание 3		0	-143.624	5.256	-8.805	-10.251	-17.392
			3.3	-141.582	5.256	8.547	-10.251	16.437
	Сочетание 4		0	-145.542	18.206	-30.863	0.682	1.193
			3.3	-143.5	18.206	29.216	0.682	-1.06
	Сочетание 5		0	-179.225	-13.565	22.801	-4.634	-7.857
			3.3	-177.183	-13.565	-21.964	-4.634	7.435
Этаж N3	Колонна N59	Прямоугольник b=0.5 h=0.5м, H=3.3м, 1. Железобетон,		μ=0.50%				
3_59	Сочетание 1		0	-151.94	2.275	-4.061	6.15	10.528
			3.3	-149.671	2.275	3.446	6.15	-9.767
	Сочетание 2		0	-156.006	-4.931	7.808	8.3	13.927
			3.3	-153.964	-4.931	-8.477	8.3	-13.47
	Сочетание 3		0	-103.068	8.799	-14.709	1.931	3.581
			3.3	-101.027	8.799	14.341	1.931	-2.784
	Сочетание 4		0	-92.272	17.515	-29.168	3.814	6.648
			3.3	-90.23	17.515	28.631	3.814	-5.937
	Сочетание 5		0	-166.802	-13.647	22.267	6.417	10.86
			3.3	-164.76	-13.647	-22.767	6.417	-10.318
Этаж N3	Колонна N60	Прямоугольник b=0.5 h=0.5м, H=3.3м, 1. Железобетон,		μ=1.76%				
3_60	Сочетание 1		0	-142.453	-4.838	7.8	0.382	0.741
			3.3	-140.184	-4.838	-8.165	0.382	-0.518
	Сочетание 2		0	-89.74	-9.284	15.417	7.32	12.371
			3.3	-87.699	-9.284	-15.221	7.32	-11.789
	Сочетание 3		0	-151.269	1.312	-2.579	-6.648	-11.073
			3.3	-149.227	1.312	1.753	-6.648	10.869
	Сочетание 4		0	-217.025	20.311	-34.89	2.47	4.202
			3.3	-214.983	20.311	32.137	2.47	-3.95
	Сочетание 5		0	-23.985	-28.283	47.728	-1.797	-2.904
			3.3	-21.943	-28.283	-45.606	-1.797	3.03
Этаж N3	Колонна N61	Прямоугольник b=0.5 h=0.5м, H=3.3м, 1. Железобетон,		μ=1.54%				
3_61	Сочетание 1		0	-155.291	-3.544	5.617	-1.784	-3.181
			3.3	-153.022	-3.544	-6.078	-1.784	2.707
	Сочетание 2		0	-109.16	-8.766	14.564	6.607	11.063
			3.3	-107.118	-8.766	-14.364	6.607	-10.742
	Сочетание 3		0	-153.609	2.952	-5.367	-9.647	-16.488
			3.3	-151.568	2.952	4.375	-9.647	15.349
	Сочетание 4		0	-236.38	19.728	-33.984	-8.654	-14.712
			3.3	-234.339	19.728	31.118	-8.654	13.846
	Сочетание 5		0	-26.389	-25.542	43.181	5.614	9.286
			3.3	-24.347	-25.542	-41.107	5.614	-9.239
Этаж N3	Колонна N62	Прямоугольник b=0.5 h=0.5м, H=3.3м, 1. Железобетон,		μ=0.50%				
3_62	Сочетание 1		0	-192.525	-1.625	2.68	2.21	4.095
			3.3	-190.256	-1.625	-2.684	2.21	-3.197
	Сочетание 2		0	-140.36	-10.019	16.756	6.467	11.173
			3.3	-138.318	-10.019	-16.309	6.467	-10.184
	Сочетание 3		0	-188.362	7.193	-12.09	-2.42	-3.707
			3.3	-186.32	7.193	11.649	-2.42	4.296
	Сочетание 4		0	-212.901	12.341	-21.305	-3.445	-5.352
			3.3	-210.859	12.341	19.421	-3.445	6.016
	Сочетание 5		0	-115.82	-15.167	25.971	7.492	12.818
			3.3	-113.779	-15.167	-24.081	7.492	-11.905
Этаж N3	Колонна N63	Прямоугольник b=0.5 h=0.5м, H=3.3м, 1. Железобетон,		μ=0.61%				
3_63	Сочетание 1		0	-206.605	-2.832	4.744	-2.412	-4.104
			3.3	-204.336	-2.832	-4.6	-2.412	3.855
	Сочетание 2		0	-156.609	-5.396	8.903	7.083	11.94
			3.3	-154.568	-5.396	-8.909	7.083	-11.436
	Сочетание 3		0	-191.812	0.618	-0.899	-11.061	-18.708
			3.3	-189.77	0.618	1.149	-11.061	17.795
	Сочетание 4		0	-219.332	16.627	-28.094	0.728	1.176
			3.3	-217.291	16.627	26.775	0.728	-1.232
	Сочетание 5		0	-129.089	-21.404	36.098	-4.706	-7.944
			3.3	-127.047	-21.404	-34.535	-4.706	7.592
Этаж N3	Колонна N64	Прямоугольник b=0.5 h=0.5м, H=3.3м, 1. Железобетон,		μ=0.55%				
3_64	Сочетание 1		0	-156.52	-2.539	4.314	6.202	10.604
			3.3	-154.251	-2.539	-4.065	6.202	-9.862
	Сочетание 2		0	-146.804	-9.424	15.593	9.022	15.05
			3.3	-144.762	-9.424	-15.519	9.022	-14.741
	Сочетание 3		0	-120.116	5.048	-8.154	1.287	2.573
			3.3	-118.074	5.048	8.516	1.287	-1.656
	Сочетание 4		0	-143.193	16.287	-27.057	2.676	4.894
			3.3	-141.151	16.287	26.69	2.676	-3.937
	Сочетание 5		0	-123.727	-20.664	34.497	7.633	12.73
			3.3	-121.686	-20.664	-33.693	7.633	-12.459
Этаж N3	Колонна N65	Прямоугольник b=0.5 h=0.5м, H=3.3м, 1. Железобетон,		μ=0.81%				
3_65	Сочетание 1		0	-197.771	6.105	-10.595	0.716	1.421
			3.3	-195.502	6.105	9.553	0.716	-0.942
	Сочетание 2		0	-158.683	2.955	-5.032	10.171	16.856
			3.3	-156.642	2.955	4.709	10.171	-16.722
	Сочетание 3		0	-177.873	7.123	-12.452	-8.974	-14.475
			3.3	-175.831	7.123	11.064	-8.974	15.152
	Сочетание 4		0	-239.862	18.186	-31.509	-4.71	-7.3
			3.3	-237.82	18.186	28.504	-4.71	8.245
	Сочетание 5		0	-96.694	-8.108	14.025	5.907	9.682
			3.3	-94.652	-8.108	-12.73	5.907	-9.814
Этаж N3	Колонна N66	Прямоугольник b=0.5 h=0.5м, H=3.3м, 1. Железобетон,		μ=0.62%				
3_66	Сочетание 1		0	-193.191	6.021	-10.437	-2.636	-4.509
			3.3	-190.922	6.021	9.433	-2.636	4.189
	Сочетание 2		0	-141.23	1.751	-3.148	7.414	12.084
			3.3	-139.188	1.751	2.629	7.414	-12.394
	Сочетание 3		0	-187.478	8.183	-14.066	-11.895	-19.754
			3.3	-185.437	8.183	12.94	-11.895	19.509
	Сочетание 4		0	-227.01	17.062	-29.932	-8.26	-13.63
			3.3	-224.969	17.062	26.374	-8.26	13.627
	Сочетание 5		0	-101.698	-7.128	12.718	3.779	5.96
			3.3	-99.656	-7.128	-10.805	3.779	-6.511
Этаж N3	Колонна N67	Прямоугольник b=0.5 h=0.5м, H=3.3м, 1. Железобетон,		μ=0.50%				
3_67	Сочетание 1		0	-175.919	5.659	-9.81	0.618	1.072
			3.3	-173.65	5.659	8.865	0.618	-0.967
	Сочетание 2		0	-134.825	0.137	-0.708	6.049	9.582
			3.3	-132.783	0.137	-0.269	6.049	-10.411
	Сочетание 3		0	-167.001	9.311	-15.667	-4.799	-7.414
			3.3	-164.959	9.311	15.074	-4.799	8.455
	Сочетание 4		0	-212.574	14.313	-25.43	-2.723	-4.07
			3.3	-210.532	14.313	21.806	-2.723	4.916

კონსტრუქტორი გ. ცომაია

N	Загружение	Форма/ комбинация	a(м)	N(тс)	Qz(тс)	My(тс*м)	Qy(тс)	Mz(тс*м)
	Сочетание 5		0	-89.251	-4.864	9.055	3.973	6.239
			3.3	-87.209	-4.864	-7	3.973	-6.872
Этаж N3 Колонна N68 Прямоугольник b=0.5 h=0.5м, H=3.3м, 1. Железобетон, μ=0.60%								
3_68	Сочетание 1		0	-202.7	6.129	-10.583	-2.864	-5.075
			3.3	-200.431	6.129	9.644	-2.864	4.376
	Сочетание 2		0	-161.067	3.515	-6.399	7.199	11.553
			3.3	-159.025	3.515	5.121	7.199	-12.217
	Сочетание 3		0	-183.625	6.545	-10.965	-12.072	-20.185
			3.3	-181.583	6.545	10.715	-12.072	19.664
	Сочетание 4		0	-232.526	16.491	-27.987	-8.119	-13.474
			3.3	-230.484	16.491	26.435	-8.119	13.319
	Сочетание 5		0	-112.166	-6.43	10.623	3.246	4.842
			3.3	-110.124	-6.43	-10.599	3.246	-5.872
Этаж N3 Колонна N69 Прямоугольник b=0.5 h=0.5м, H=3.3м, 1. Железобетон, μ=0.50%								
3_69	Сочетание 1		0	-137.354	4.228	-7.258	6.137	11.128
			3.3	-135.085	4.228	6.694	6.137	-9.123
	Сочетание 2		0	-106.153	0.395	-1.505	9.069	15.118
			3.3	-104.112	0.395	-0.29	9.069	-14.887
	Сочетание 3		0	-129.377	6.65	-10.578	1.302	3.7
			3.3	-127.335	6.65	11.454	1.302	-0.519
	Сочетание 4		0	-165.923	13.768	-22.392	3.502	11.361
			3.3	-163.881	13.768	23.045	3.502	-11.441
	Сочетание 5		0	-69.607	-6.724	10.309	6.869	7.456
			3.3	-67.565	-6.724	-11.881	6.869	-3.966
Этаж N4 Колонна N1 Прямоугольник b=0.5 h=0.5м, H=3.3м, 1. Железобетон, μ=0.50%								
4_1	Сочетание 1		0	-258.603	3.912	-6.468	-1.46	-2.336
			3.3	-256.334	3.912	6.442	-1.46	2.482
	Сочетание 2		0	-254.486	11.553	-19.186	11.039	18.532
			3.3	-252.444	11.553	18.959	11.039	-17.902
	Сочетание 3		0	-188.765	-4.533	7.583	-13.865	-23.061
			3.3	-186.723	-4.533	-7.395	-13.865	22.697
	Сочетание 4		0	-260.774	-3.005	5.239	-2.026	-3.346
			3.3	-258.732	-3.005	-4.684	-2.026	3.345
	Сочетание 5		0	-182.477	10.025	-16.842	-0.8	-1.183
			3.3	-180.435	10.025	16.247	-0.8	1.451
Этаж N4 Колонна N2 Прямоугольник b=0.5 h=0.5м, H=3.3м, 1. Железобетон, μ=1.16%								
4_2	Сочетание 1		0	-275.751	4.424	-7.201	-0.204	-0.391
			3.3	-273.482	4.424	7.399	-0.204	0.282
	Сочетание 2		0	-196.849	9.63	-15.886	20.166	33.394
			3.3	-194.807	9.63	15.909	20.166	-33.155
	Сочетание 3		0	-271.981	-1.639	2.871	-20.494	-34.024
			3.3	-269.939	-1.639	-2.553	-20.494	33.609
	Сочетание 4		0	-277.558	-2.638	4.732	0.83	1.405
			3.3	-275.516	-2.638	-3.98	0.83	-1.335
	Сочетание 5		0	-191.271	10.63	-17.747	-1.158	-2.035
			3.3	-189.23	10.63	17.336	-1.158	1.789
Этаж N4 Колонна N3 Прямоугольник b=0.5 h=0.5м, H=3.3м, 1. Железобетон, μ=1.01%								
4_3	Сочетание 1		0	-275.048	4.349	-7.046	0.678	1.114
			3.3	-272.779	4.349	7.304	0.678	-1.124
	Сочетание 2		0	-207.486	7.485	-12.308	21.05	34.861
			3.3	-205.444	7.485	12.402	21.05	-34.605
	Сочетание 3		0	-260.286	0.362	-0.419	-19.773	-32.759

N	Загружение	Форма/ комбинация	a(м)	N(тс)	Qz(тс)	My(тс*м)	Qy(тс)	Mz(тс*м)
			3.3	-258.244	0.362	0.767	-19.773	32.494
	Сочетание 4		0	-279.055	-3.018	5.389	2.64	4.396
			3.3	-277.013	-3.018	-4.572	2.64	-4.318
	Сочетание 5		0	-188.716	10.865	-18.116	-1.364	-2.294
			3.3	-186.674	10.865	17.741	-1.364	2.207
Этаж N4 Колонна N4 Прямоугольник b=0.5 h=0.5м, H=3.3м, 1. Железобетон, μ=0.99%								
4_4	Сочетание 1		0	-279.068	4.285	-6.885	-0.33	-0.511
			3.3	-276.799	4.285	7.256	-0.33	0.577
	Сочетание 2		0	-260.435	5.795	-9.489	19.193	31.805
			3.3	-258.393	5.795	9.64	19.193	-31.534
	Сочетание 3		0	-214.654	1.853	-2.816	-19.632	-32.468
			3.3	-212.612	1.853	3.293	-19.632	32.318
	Сочетание 4		0	-295.531	-4.827	8.395	0.979	1.695
			3.3	-293.489	-4.827	-7.536	0.979	-1.538
	Сочетание 5		0	-179.558	12.475	-20.7	-1.418	-2.358
			3.3	-177.516	12.475	20.469	-1.418	2.322
Этаж N4 Колонна N5 Прямоугольник b=0.5 h=0.5м, H=3.3м, 1. Железобетон, μ=0.81%								
4_5	Сочетание 1		0	-188.664	0.815	-1.223	-7.555	-12.377
			3.3	-186.395	0.815	1.467	-7.555	12.555
	Сочетание 2		0	-187.81	3.78	-6.213	12.343	20.616
			3.3	-185.768	3.78	6.264	12.343	-20.117
	Сочетание 3		0	-134.226	-2.083	3.619	-25.063	-41.45
			3.3	-132.184	-2.083	-3.259	-25.063	41.26
	Сочетание 4		0	-203.407	-5.334	9.199	-7.219	-11.841
			3.3	-201.365	-5.334	-8.404	-7.219	11.986
	Сочетание 5		0	-118.629	7.03	-11.793	-5.501	-8.993
			3.3	-116.587	7.03	11.41	-5.501	9.157
Этаж N4 Колонна N6 Прямоугольник b=0.5 h=0.5м, H=3.3м, 1. Железобетон, μ=0.50%								
4_6	Сочетание 1		0	-160.23	-2.729	4.58	-1.566	-2.495
			3.3	-157.962	-2.729	-4.427	-1.566	2.673
	Сочетание 2		0	-103.474	0.953	-1.579	16.894	28.143
			3.3	-101.432	0.953	1.568	16.894	-27.607
	Сочетание 3		0	-170.074	-5.418	9.075	-19.479	-32.255
			3.3	-168.032	-5.418	-8.806	-19.479	32.028
	Сочетание 4		0	-175.775	-7.808	13.247	-1.964	-3.177
			3.3	-173.733	-7.808	-12.524	-1.964	3.306
	Сочетание 5		0	-97.773	3.344	-5.751	-0.621	-0.934
			3.3	-95.731	3.344	5.286	-0.621	1.114
Этаж N4 Колонна N7 Прямоугольник b=0.5 h=0.5м, H=3.3м, 1. Железобетон, μ=0.50%								
4_7	Сочетание 1		0	-132.912	-3.736	6.229	-3.983	-6.597
			3.3	-130.644	-3.736	-6.101	-3.983	6.547
	Сочетание 2		0	-61.212	-7.282	12.097	6.82	11.403
			3.3	-59.171	-7.282	-11.935	6.82	-11.107
	Сочетание 3		0	-166.524	1.03	-1.676	-13.531	-22.513
			3.3	-164.482	1.03	1.727	-13.531	22.144
	Сочетание 4		0	-146.148	-7.914	13.42	-3.817	-6.331
			3.3	-144.106	-7.914	-12.701	-3.817	6.271
	Сочетание 5		0	-81.588	1.663	-2.998	-2.894	-4.779
			3.3	-79.547	1.663	2.493	-2.894	4.765
Этаж N4 Колонна N8 Прямоугольник b=0.5 h=0.5м, H=3.3м, 1. Железобетон, μ=0.50%								
4_8	Сочетание 1		0	-212.607	2.94	-4.851	-1.934	-3.105
			3.3	-210.338	2.94	4.85	-1.934	3.277

კონსტრუქტორი გ. ცომაია

N	Загружение	Форма/ комбинация	a(м)	N(тс)	Qz(тс)	My(тс*м)	Qy(тс)	Mz(тс*м)
	Сочетание 2		0	-207.712	14.449	-23.888	6.447	11.014
			3.3	-205.671	14.449	23.801	6.447	-10.266
	Сочетание 3		0	-153.488	-9.431	15.608	-10.094	-16.875
			3.3	-151.446	-9.431	-15.52	-10.094	16.438
	Сочетание 4		0	-197.869	-7.863	13.162	-1.135	-1.752
			3.3	-195.827	-7.863	-12.787	-1.135	1.991
	Сочетание 5		0	-163.331	12.881	-21.443	-2.512	-4.109
			3.3	-161.289	12.881	21.068	-2.512	4.18
Этаж N4 Колонна N9 Прямоугольник b=0.5 h=0.5м, H=3.3м, 1. Железобетон, μ=0.50%								
4_9	Сочетание 1		0	-222.663	2.897	-4.795	-0.3	-0.549
			3.3	-220.394	2.897	4.765	-0.3	0.44
	Сочетание 2		0	-180.045	11.723	-19.43	14.956	24.82
			3.3	-178.003	11.723	19.26	14.956	-24.537
	Сочетание 3		0	-194.606	-6.798	11.281	-15.429	-25.687
			3.3	-192.564	-6.798	-11.156	-15.429	25.229
	Сочетание 4		0	-201.224	-8.531	14.295	1.13	1.852
			3.3	-199.182	-8.531	-13.858	1.13	-1.878
	Сочетание 5		0	-173.427	13.456	-22.445	-1.603	-2.719
			3.3	-171.385	13.456	21.962	-1.603	2.57
Этаж N4 Колонна N10 Прямоугольник b=0.5 h=0.5м, H=3.3м, 1. Железобетон, μ=0.50%								
4_10	Сочетание 1		0	-216.263	2.776	-4.566	0.343	0.595
			3.3	-213.994	2.776	4.596	0.343	-0.536
	Сочетание 2		0	-194.416	7.815	-12.937	16.852	28.015
			3.3	-192.374	7.815	12.857	16.852	-27.599
	Сочетание 3		0	-169.874	-3.123	5.222	-16.073	-26.675
			3.3	-167.833	-3.123	-5.085	-16.073	26.367
	Сочетание 4		0	-204.105	-8.855	14.88	3.597	5.963
			3.3	-202.063	-8.855	-14.343	3.597	-5.907
	Сочетание 5		0	-160.186	13.548	-22.595	-2.817	-4.623
			3.3	-158.144	13.548	22.115	-2.817	4.675
Этаж N4 Колонна N11 Прямоугольник b=0.5 h=0.5м, H=3.3м, 1. Железобетон, μ=1.07%								
4_11	Сочетание 1		0	-146.021	5.558	-8.828	-0.565	-0.902
			3.3	-143.752	5.558	9.512	-0.565	0.962
	Сочетание 2		0	-159.898	0.023	0.247	12.282	20.408
			3.3	-157.856	0.023	0.32	12.282	-20.126
	Сочетание 3		0	-88.195	9.088	-14.703	-13.092	-21.689
			3.3	-86.153	9.088	15.289	-13.092	21.516
	Сочетание 4		0	-199.939	-12.188	20.61	1.383	2.328
			3.3	-197.897	-12.188	-19.611	1.383	-2.237
	Сочетание 5		0	-48.154	21.299	-35.066	-2.192	-3.609
			3.3	-46.112	21.299	35.22	-2.192	3.627
Этаж N4 Колонна N12 Прямоугольник b=0.5 h=0.5м, H=3.3м, 1. Железобетон, μ=0.50%								
4_12	Сочетание 1		0	-140.672	1.688	-2.634	-3.55	-5.933
			3.3	-138.403	1.688	2.937	-3.55	5.782
	Сочетание 2		0	-131.264	9.16	-15.023	11.764	19.543
			3.3	-129.222	9.16	15.205	11.764	-19.28
	Сочетание 3		0	-107.108	-6.316	10.588	-17.68	-29.428
			3.3	-105.066	-6.316	-10.256	-17.68	28.917
	Сочетание 4		0	-149.107	-9.607	16.193	-5.414	-8.953
			3.3	-147.065	-9.607	-15.509	-5.414	8.914
	Сочетание 5		0	-89.265	12.45	-20.627	-0.502	-0.932
			3.3	-87.223	12.45	20.458	-0.502	0.723

N	Загружение	Форма/ комбинация	a(м)	N(тс)	Qz(тс)	My(тс*м)	Qy(тс)	Mz(тс*м)
Этаж N4 Колонна N13 Прямоугольник b=0.5 h=0.5м, H=3.3м, 1. Железобетон, μ=0.50%								
4_13	Сочетание 1		0	-151.63	0.074	-0.06	0.61	0.988
			3.3	-149.361	0.074	0.185	0.61	-1.026
	Сочетание 2		0	-90.101	6.519	-10.75	17.502	29.063
			3.3	-88.059	6.519	10.763	17.502	-28.695
	Сочетание 3		0	-166.924	-6.324	10.536	-16.434	-27.331
			3.3	-164.882	-6.324	-10.334	-16.434	26.903
	Сочетание 4		0	-150.498	-9.47	15.911	-0.893	-1.462
			3.3	-148.456	-9.47	-15.34	-0.893	1.485
	Сочетание 5		0	-106.527	9.664	-16.125	1.961	3.194
			3.3	-104.485	9.664	15.768	1.961	-3.277
Этаж N4 Колонна N14 Прямоугольник b=0.5 h=0.5м, H=3.3м, 1. Железобетон, μ=0.50%								
4_14	Сочетание 1		0	-152.79	-2.297	3.77	-3.353	-5.602
			3.3	-150.522	-2.297	-3.811	-3.353	5.462
	Сочетание 2		0	-76.788	-9.655	15.947	7.05	11.748
			3.3	-74.746	-9.655	-15.915	7.05	-11.522
	Сочетание 3		0	-183.963	5.888	-9.767	-12.581	-20.987
			3.3	-181.921	5.888	9.663	-12.581	20.534
	Сочетание 4		0	-142.474	-10.341	17.292	-3.112	-5.206
			3.3	-140.433	-10.341	-16.833	-3.112	5.072
	Сочетание 5		0	-118.277	6.573	-11.112	-2.419	-4.033
			3.3	-116.235	6.573	10.581	-2.419	3.94
Этаж N4 Колонна N15 Прямоугольник b=0.5 h=0.5м, H=3.3м, 1. Железобетон, μ=0.50%								
4_15	Сочетание 1		0	-221.57	-3.07	5.003	-1.923	-3.112
			3.3	-219.301	-3.07	-5.129	-1.923	3.234
	Сочетание 2		0	-219.199	9.983	-16.575	5.71	9.788
			3.3	-217.157	9.983	16.377	5.71	-9.06
	Сочетание 3		0	-157.276	-15.205	25.081	-9.355	-15.689
			3.3	-155.234	-15.205	-25.105	-9.355	15.184
	Сочетание 4		0	-178.926	-13.71	22.762	-1.223	-1.926
			3.3	-176.884	-13.71	-22.485	-1.223	2.109
	Сочетание 5		0	-197.549	8.488	-14.255	-2.421	-3.975
			3.3	-195.507	8.488	13.758	-2.421	4.015
Этаж N4 Колонна N16 Прямоугольник b=0.5 h=0.5м, H=3.3м, 1. Железобетон, μ=0.50%								
4_16	Сочетание 1		0	-229.596	-4.175	6.845	-0.257	-0.476
			3.3	-227.327	-4.175	-6.933	-0.257	0.373
	Сочетание 2		0	-208.85	5.331	-8.888	13.454	22.351
			3.3	-206.808	5.331	8.71	13.454	-22.049
	Сочетание 3		0	-177.118	-12.407	20.485	-13.835	-23.061
			3.3	-175.076	-12.407	-20.463	-13.835	22.596
	Сочетание 4		0	-179.671	-14.705	24.456	1.409	2.301
			3.3	-177.629	-14.705	-24.073	1.409	-2.351
	Сочетание 5		0	-206.297	7.629	-12.859	-1.79	-3.011
			3.3	-204.255	7.629	12.32	-1.79	2.897
Этаж N4 Колонна N17 Прямоугольник b=0.5 h=0.5м, H=3.3м, 1. Железобетон, μ=0.50%								
4_17	Сочетание 1		0	-217.44	-4.228	6.956	0.082	0.197
			3.3	-215.172	-4.228	-6.997	0.082	-0.075
	Сочетание 2		0	-201.52	1.461	-2.467	15.623	26.038
			3.3	-199.478	1.461	2.358	15.623	-25.518
	Сочетание 3		0	-164.432	-8.633	14.263	-15.249	-25.315
			3.3	-162.39	-8.633	-14.229	-15.249	25.007
	Сочетание 4		0	-179.686	-13.92	23.212	3.724	6.19

კონსტრუქტორი გ. ცომაია

N	Загружение	Форма/ комбинация	a(м)	N(тс)	Qz(тс)	My(тс*м)	Qy(тс)	Mz(тс*м)
			3.3	-177.644	-13.92	-22.725	3.724	-6.1
	Сочетание 5		0	-186.266	6.748	-11.416	-3.35	-5.467
			3.3	-184.224	6.748	10.855	-3.35	5.59
Этаж N4	Колонна N18	Прямоугольник b=0.5 h=0.5м, H=3.3м, 1. Железобетон,		μ=1.58%				
4_18	Сочетание 1		0	-48.84	1.954	-1.513	-7.149	-4.932
			3.3	-63.48	8.14	4.575	-11.729	7.394
	Сочетание 2		0	-129.742	-16.956	7.992	11.562	12.708
			3.3	-86.22	17.635	-1.167	-19.967	-1.545
	Сочетание 3		0	44.484	19.693	-10.225	-23.022	-20.654
			3.3	-22.093	-4.338	8.619	0.773	13.663
	Сочетание 4		0	-135.089	-21.273	12.833	3.057	1.157
			3.3	-93.104	-21.806	-12.15	-2.324	1.73
	Сочетание 5		0	49.831	24.01	-15.067	-14.517	-9.103
			3.3	-15.209	35.103	19.602	-16.87	10.388
Этаж N4	Колонна N19	Прямоугольник b=0.5 h=0.5м, H=3.3м, 1. Железобетон,		μ=0.50%				
4_19	Сочетание 1		0	-99.02	0.273	-0.275	-0.681	-1.271
			3.3	-96.751	0.273	0.627	-0.681	0.976
	Сочетание 2		0	-70.861	11.909	-19.412	13.672	22.616
			3.3	-68.819	11.909	19.887	13.672	-22.504
	Сочетание 3		0	-96.815	-11.456	18.964	-14.828	-24.768
			3.3	-94.773	-11.456	-18.842	-14.828	24.165
	Сочетание 4		0	-103.381	-10.784	18.148	-4.573	-7.597
			3.3	-101.339	-10.784	-17.44	-4.573	7.494
	Сочетание 5		0	-64.295	11.237	-18.596	3.418	5.445
			3.3	-62.253	11.237	18.485	3.418	-5.833
Этаж N4	Колонна N20	Прямоугольник b=0.5 h=0.5м, H=3.3м, 1. Железобетон,		μ=0.79%				
4_20	Сочетание 1		0	-135.094	-2.747	4.617	2.017	3.212
			3.3	-132.826	-2.747	-4.448	2.017	-3.444
	Сочетание 2		0	-70.589	4.567	-7.479	19.345	32.054
			3.3	-68.547	4.567	7.593	19.345	-31.786
	Сочетание 3		0	-158.118	-9.114	15.124	-15.951	-26.649
			3.3	-156.076	-9.114	-14.953	-15.951	25.991
	Сочетание 4		0	-117.799	-10.763	18.07	-0.398	-0.704
			3.3	-115.757	-10.763	-17.447	-0.398	0.61
	Сочетание 5		0	-110.909	6.216	-10.426	3.792	6.109
			3.3	-108.867	6.216	10.087	3.792	-6.405
Этаж N4	Колонна N21	Прямоугольник b=0.5 h=0.5м, H=3.3м, 1. Железобетон,		μ=0.50%				
4_21	Сочетание 1		0	-169.719	-6.494	10.646	-1.257	-2.185
			3.3	-167.45	-6.494	-10.784	-1.257	1.963
	Сочетание 2		0	-88.301	-14.043	23.133	8.685	14.409
			3.3	-86.259	-14.043	-23.208	8.685	-14.252
	Сочетание 3		0	-201.228	3.2	-5.361	-10.544	-17.66
			3.3	-199.186	3.2	5.199	-10.544	17.136
	Сочетание 4		0	-131.06	-14.527	24.148	-0.586	-1.036
			3.3	-129.018	-14.527	-23.793	-0.586	0.896
	Сочетание 5		0	-158.469	3.685	-6.376	-1.273	-2.215
			3.3	-156.428	3.685	5.785	-1.273	1.989
Этаж N4	Колонна N22	Прямоугольник b=0.5 h=0.5м, H=3.3м, 1. Железобетон,		μ=0.53%				
4_22	Сочетание 1		0	-286.17	-1.341	2.08	-1.549	-2.667
			3.3	-283.902	-1.341	-2.347	-1.549	2.443
	Сочетание 2		0	-313.502	7.426	-12.43	6.061	10.315
			3.3	-311.46	7.426	12.101	6.061	-9.687

N	Загружение	Форма/ комбинация	a(м)	N(тс)	Qz(тс)	My(тс*м)	Qy(тс)	Mz(тс*м)
	Сочетание 3		0	-176.568	-10.144	16.682	-8.995	-15.338
			3.3	-174.526	-10.144	-16.82	-8.995	14.348
	Сочетание 4		0	-209.375	-8.796	14.682	-0.021	-0.1
			3.3	-207.333	-8.796	-14.358	-0.021	-0.034
	Сочетание 5		0	-280.695	6.078	-10.431	-2.914	-4.923
			3.3	-278.653	6.078	9.639	-2.914	4.695
Этаж N4	Колонна N23	Прямоугольник b=0.5 h=0.5м, H=3.3м, 1. Железобетон,		μ=0.83%				
4_23	Сочетание 1		0	-302.974	-2.677	4.263	0.278	0.43
			3.3	-300.705	-2.677	-4.571	0.278	-0.488
	Сочетание 2		0	-286.966	2.792	-4.795	13.723	22.881
			3.3	-284.924	2.792	4.442	13.723	-22.406
	Сочетание 3		0	-226.733	-7.9	12.957	-13.144	-21.968
			3.3	-224.691	-7.9	-13.137	-13.144	21.408
	Сочетание 4		0	-221.158	-9.343	15.585	2.187	3.579
			3.3	-219.116	-9.343	-15.257	2.187	-3.642
	Сочетание 5		0	-292.541	4.235	-7.423	-1.608	-2.666
			3.3	-290.499	4.235	6.562	-1.608	2.644
Этаж N4	Колонна N24	Прямоугольник b=0.5 h=0.5м, H=3.3м, 1. Железобетон,		μ=0.85%				
4_24	Сочетание 1		0	-296.262	-3.364	5.416	-0.463	-0.654
			3.3	-293.993	-3.364	-5.684	-0.463	0.873
	Сочетание 2		0	-277.663	-0.127	0.05	14.684	24.616
			3.3	-275.621	-0.127	-0.355	14.684	-23.84
	Сочетание 3		0	-225.272	-6.099	9.992	-15.191	-25.262
			3.3	-223.23	-6.099	-10.152	-15.191	24.869
	Сочетание 4		0	-217.347	-8.644	14.458	1.293	2.237
			3.3	-215.305	-8.644	-14.073	1.293	-2.032
	Сочетание 5		0	-285.588	2.417	-4.417	-1.801	-2.884
			3.3	-283.546	2.417	3.566	-1.801	3.061
Этаж N4	Колонна N25	Прямоугольник b=0.5 h=0.5м, H=3.3м, 1. Железобетон,		μ=1.72%				
4_25	Сочетание 1		0	-39.499	1.96	0.729	-11.366	-6.921
			3.3	-60.215	-2.978	-3.039	-15.181	8.671
	Сочетание 2		0	-134.238	7.37	-3.052	8.29	4.387
			3.3	-108.073	-10.029	1.03	3.301	-1.809
	Сочетание 3		0	64.691	-4.105	4.349	-27.326	-15.991
			3.3	3.559	4.668	-6.356	-28.907	16.434
	Сочетание 4		0	29.829	-9.959	8.349	-11.978	-4.809
			3.3	-8.449	-5.912	-5.691	-3.388	2.84
	Сочетание 5		0	-99.376	13.225	-7.052	-7.057	-6.795
			3.3	-96.065	0.55	0.366	-22.217	11.785
Этаж N4	Колонна N26	Прямоугольник b=0.5 h=0.5м, H=3.3м, 1. Железобетон,		μ=1.60%				
4_26	Сочетание 1		0	-55.176	-7.084	4.755	1.974	1.66
			3.3	-71.485	-12.932	-7.372	9.568	-5.398
	Сочетание 2		0	51.632	-20.266	12.121	29.151	18.256
			3.3	-21.893	-23.764	-13.823	37.726	-21.884
	Сочетание 3		0	-145.832	8.749	-4.368	-26.134	-15.63
			3.3	-98.823	2.376	1.647	-21.736	12.89
	Сочетание 4		0	10.017	-21.39	13.316	13.837	8.024
			3.3	-35.448	-24.384	-14.21	12.332	-7.664
	Сочетание 5		0	-104.217	9.873	-5.563	-10.819	-5.399
			3.3	-85.267	2.995	2.034	3.658	-1.33
Этаж N4	Колонна N27	Прямоугольник b=0.5 h=0.5м, H=3.3м, 1. Железобетон,		μ=1.49%				
4_27	Сочетание 1		0	-156.661	-2.864	4.695	6.241	9.961

N	Загружение	Форма/ комбинация	a(м)	N(тс)	Qz(тс)	My(тс*м)	Qy(тс)	Mz(тс*м)
			3.3	-154.392	-2.864	-4.755	6.241	-10.636
	Сочетание 2		0	-39.675	-7.962	13.132	26.056	42.934
			3.3	-37.633	-7.962	-13.145	26.056	-43.049
	Сочетание 3		0	-225.043	3.288	-5.471	-15.695	-26.407
			3.3	-223.001	3.288	5.38	-15.695	25.386
	Сочетание 4		0	-97.716	-9.909	16.571	9.758	15.81
			3.3	-95.674	-9.909	-16.129	9.758	-16.391
	Сочетание 5		0	-167.002	5.234	-8.91	0.603	0.717
			3.3	-164.96	5.234	8.364	0.603	-1.272
Этаж N4 Колонна N28 Прямоугольник b=0.5 h=0.5м, H=3.3м, 1. Железобетон, μ=0.64%								
4_28	Сочетание 1		0	-277.435	-4.875	7.992	1.895	2.93
			3.3	-275.166	-4.875	-8.096	1.895	-3.322
	Сочетание 2		0	-169.611	-13.947	22.95	12.117	20.03
			3.3	-167.569	-13.947	-23.074	12.117	-19.957
	Сочетание 3		0	-301.43	5.903	-9.767	-8.555	-14.482
			3.3	-299.388	5.903	9.713	-8.555	13.752
	Сочетание 4		0	-214.926	-13.986	23.257	3.212	5.127
			3.3	-212.884	-13.986	-22.898	3.212	-5.474
	Сочетание 5		0	-256.114	5.942	-10.074	0.35	0.422
			3.3	-254.072	5.942	9.536	0.35	-0.731
Этаж N4 Колонна N29 Прямоугольник b=0.5 h=0.5м, H=3.3м, 1. Железобетон, μ=0.81%								
4_29	Сочетание 1		0	-51.461	-7.342	7.502	1.299	0.516
			3.3	-50.979	-7.985	-8.005	0.736	-0.339
	Сочетание 2		0	-100.946	-4.146	3.82	8.813	4.621
			3.3	-85.372	-4.694	-4.616	11.453	-5.043
	Сочетание 3		0	11.544	-8.152	8.753	-6.651	-3.755
			3.3	-2.771	-8.705	-8.822	-10.17	4.465
	Сочетание 4		0	10.108	-13.555	15.146	5.262	2.536
			3.3	-1.338	-13.654	-14.468	6.394	-3.048
	Сочетание 5		0	-99.51	1.257	-2.573	-3.1	-1.669
			3.3	-86.804	0.255	1.031	-5.111	2.47
Этаж N4 Колонна N30 Прямоугольник b=0.5 h=0.5м, H=3.3м, 1. Железобетон, μ=0.50%								
4_30	Сочетание 1		0	-236.944	-0.199	0.356	-2.959	-5.006
			3.3	-234.675	-0.199	-0.3	-2.959	4.759
	Сочетание 2		0	-189.019	-5.552	9.219	7.117	11.896
			3.3	-186.977	-5.552	-9.105	7.117	-11.591
	Сочетание 3		0	-210.263	5.255	-8.683	-12.136	-20.38
			3.3	-208.221	5.255	8.66	-12.136	19.669
	Сочетание 4		0	-206.783	-12.446	20.802	-1.453	-2.484
			3.3	-204.741	-12.446	-20.27	-1.453	2.307
	Сочетание 5		0	-192.499	12.149	-20.267	-3.566	-6
			3.3	-190.457	12.149	19.826	-3.566	5.771
Этаж N4 Колонна N31 Прямоугольник b=0.5 h=0.5м, H=3.3м, 1. Железобетон, μ=0.50%								
4_31	Сочетание 1		0	-260.749	-0.339	0.587	4.212	6.84
			3.3	-258.48	-0.339	-0.532	4.212	-7.061
	Сочетание 2		0	-181.46	-7.193	11.903	15.637	25.954
			3.3	-179.419	-7.193	-11.836	15.637	-25.65
	Сочетание 3		0	-257.736	6.681	-11.013	-8.561	-14.464
			3.3	-255.694	6.681	11.035	-8.561	13.789
	Сочетание 4		0	-211.894	-11.182	18.717	5.088	8.322
			3.3	-209.852	-11.182	-18.184	5.088	-8.471
	Сочетание 5		0	-227.302	10.669	-17.827	1.988	3.168

N	Загружение	Форма/ комбинация	a(м)	N(тс)	Qz(тс)	My(тс*м)	Qy(тс)	Mz(тс*м)
			3.3	-225.26	10.669	17.383	1.988	-3.39
Этаж N4 Колонна N32 Прямоугольник b=0.5 h=0.5м, H=3.3м, 1. Железобетон, μ=0.88%								
4_32	Сочетание 1		0	-324.879	-0.957	1.608	2.573	4.044
			3.3	-322.611	-0.957	-1.551	2.573	-4.447
	Сочетание 2		0	-215.596	-10.906	18	10.106	16.745
			3.3	-213.554	-10.906	-17.99	10.106	-16.606
	Сочетание 3		0	-335.037	9.406	-15.478	-5.331	-9.204
			3.3	-332.996	9.406	15.563	-5.331	8.388
	Сочетание 4		0	-258.391	-10.937	18.305	3.433	5.518
			3.3	-256.349	-10.937	-17.788	3.433	-5.817
	Сочетание 5		0	-292.243	9.437	-15.783	1.342	2.024
			3.3	-290.201	9.437	15.36	1.342	-2.401
Этаж N4 Колонна N33 Прямоугольник b=0.5 h=0.5м, H=3.3м, 1. Железобетон, μ=0.58%								
4_33	Сочетание 1		0	-264.101	-0.33	0.564	-1.864	-3.072
			3.3	-261.832	-0.33	-0.523	-1.864	3.08
	Сочетание 2		0	-261.446	3.725	-6.196	2.024	3.602
			3.3	-259.404	3.725	6.097	2.024	-3.084
	Сочетание 3		0	-186.899	-4.293	7.166	-5.599	-9.487
			3.3	-184.857	-4.293	-7	-5.599	8.998
	Сочетание 4		0	-236.551	-15.758	26.312	-1.074	-1.758
			3.3	-234.509	-15.758	-25.69	-1.074	1.777
	Сочетание 5		0	-211.794	15.19	-25.342	-2.501	-4.127
			3.3	-209.752	15.19	24.787	-2.501	4.137
Этаж N4 Колонна N34 Прямоугольник b=0.5 h=0.5м, H=3.3м, 1. Железобетон, μ=1.12%								
4_34	Сочетание 1		0	-71.087	2.995	-4.469	2.916	2.167
			3.3	-82.665	3.031	4.709	11.58	-6.457
	Сочетание 2		0	30.583	-5.292	7.479	27.963	16.797
			3.3	-27.06	-5.181	-7.148	32.043	-18.608
	Сочетание 3		0	-152.094	10.269	-14.903	-23.547	-13.427
			3.3	-112.762	10.217	14.973	-12.919	7.97
	Сочетание 4		0	-151.062	-4.15	6.332	-9.074	-4.152
			3.3	-138.302	-4.045	-5.41	6.014	-2.861
	Сочетание 5		0	29.551	9.127	-13.757	13.491	7.522
			3.3	-1.521	9.082	13.235	13.11	-7.777
Этаж N4 Колонна N35 Прямоугольник b=0.5 h=0.5м, H=3.3м, 1. Железобетон, μ=0.73%								
4_35	Сочетание 1		0	-180.814	1.19	-1.884	7.291	11.636
			3.3	-178.545	1.19	2.042	7.291	-12.424
	Сочетание 2		0	-81.822	-5.57	9.261	21.381	35.131
			3.3	-79.78	-5.57	-9.122	21.381	-35.425
	Сочетание 3		0	-223.968	7.549	-12.395	-9.329	-15.909
			3.3	-221.926	7.549	12.519	-9.329	14.877
	Сочетание 4		0	-187.354	-5.902	10.081	3.874	6.132
			3.3	-185.312	-5.902	-9.399	3.874	-6.651
	Сочетание 5		0	-118.436	7.881	-13.215	8.177	13.09
			3.3	-116.394	7.881	12.795	8.177	-13.897
Этаж N4 Колонна N36 Прямоугольник b=0.5 h=0.5м, H=3.3м, 1. Железобетон, μ=0.85%								
4_36	Сочетание 1		0	-321.438	0.308	-0.459	4.157	6.596
			3.3	-319.17	0.308	0.558	4.157	-7.122
	Сочетание 2		0	-217.308	-9.308	15.399	11.749	19.36
			3.3	-215.267	-9.308	-15.316	11.749	-19.413
	Сочетание 3		0	-327.261	9.893	-16.283	-4.415	-7.7
			3.3	-325.219	9.893	16.365	-4.415	6.872

კონსტრუქტორი გ. ცომაია

N	Загружение	Форма/ комбинация	a(м)	N(тс)	Qz(тс)	My(тс*м)	Qy(тс)	Mz(тс*м)
	Сочетание 4		0	-259.74	-8.653	14.571	4.661	7.519
			3.3	-257.698	-8.653	-13.986	4.661	-7.869
	Сочетание 5		0	-284.829	9.238	-15.455	2.673	4.141
			3.3	-282.787	9.238	15.034	2.673	-4.672
Этаж N4	Колонна N37	Прямоугольник b=0.5 h=0.5м, H=3.3м, 1. Железобетон,		μ=1.56%				
4_37	Сочетание 1		0	-38.261	12.998	-7.86	-4.276	-2.907
			3.3	-59.634	16.179	9.502	-9.148	4.912
	Сочетание 2		0	-68.819	18.983	-11.162	2.199	0.981
			3.3	-81.604	25.013	13.941	-2.079	1.267
	Сочетание 3		0	2.184	2.903	-2.078	-9.716	-6.062
			3.3	-21.308	2.357	2.118	-13.832	7.284
	Сочетание 4		0	-115.094	-5.452	3.608	-3.011	-2.953
			3.3	-94.741	-8.531	-4.393	-12.191	6.189
	Сочетание 5		0	48.459	27.338	-16.848	-4.506	-2.129
			3.3	-8.172	35.9	20.451	-3.719	2.362
Этаж N4	Колонна N38	Прямоугольник b=0.5 h=0.5м, H=3.3м, 1. Железобетон,		μ=1.29%				
4_38	Сочетание 1		0	-56.863	-8.775	5.525	2.076	1.6
			3.3	-74.063	-13.889	-7.779	9.931	-5.602
	Сочетание 2		0	-13.855	-12.314	7.536	18.91	11.809
			3.3	-40.501	-23.268	-12.165	31.216	-17.159
	Сочетание 3		0	-84.432	-1.981	1.483	-15.961	-9.41
			3.3	-85.313	0.343	-0.664	-14.782	7.917
	Сочетание 4		0	39.199	-24.632	14.798	22.448	12.907
			3.3	-31.519	-26.384	-15.146	24.836	-14.399
	Сочетание 5		0	-137.486	10.337	-5.779	-19.499	-10.508
			3.3	-94.296	3.459	2.317	-8.402	5.157
Этаж N4	Колонна N39	Прямоугольник b=0.5 h=0.5м, H=3.3м, 1. Железобетон,		μ=0.50%				
4_39	Сочетание 1		0	-174.24	-1.086	1.811	7.34	11.695
			3.3	-171.971	-1.086	-1.772	7.34	-12.528
	Сочетание 2		0	-102.01	-5.024	8.307	19.591	32.18
			3.3	-99.968	-5.024	-8.275	19.591	-32.472
	Сочетание 3		0	-193.001	3.297	-5.427	-7.462	-12.866
			3.3	-190.96	3.297	5.458	-7.462	11.759
	Сочетание 4		0	-94.576	-7.524	12.7	15.338	24.933
			3.3	-92.534	-7.524	-12.131	15.338	-25.683
	Сочетание 5		0	-200.436	5.797	-9.82	-3.209	-5.62
			3.3	-198.394	5.797	9.313	-3.209	4.97
Этаж N4	Колонна N40	Прямоугольник b=0.5 h=0.5м, H=3.3м, 1. Железобетон,		μ=0.62%				
4_40	Сочетание 1		0	-312.617	-0.803	1.374	2.971	4.625
			3.3	-310.348	-0.803	-1.278	2.971	-5.179
	Сочетание 2		0	-215.805	-9.555	15.816	10.47	17.208
			3.3	-213.763	-9.555	-15.716	10.47	-17.347
	Сочетание 3		0	-314.332	8.279	-13.631	-5.093	-8.8
			3.3	-312.291	8.279	13.689	-5.093	8.01
	Сочетание 4		0	-244.683	-9.661	16.231	6.099	9.816
			3.3	-242.641	-9.661	-15.651	6.099	-10.317
	Сочетание 5		0	-285.454	8.385	-14.046	-0.722	-1.408
			3.3	-283.412	8.385	13.625	-0.722	0.979
Этаж N4	Колонна N41	Прямоугольник b=0.5 h=0.5м, H=3.3м, 1. Железобетон,		μ=1.71%				
4_41	Сочетание 1		0	-23.178	-14.243	8.48	-3.78	-2.545
			3.3	-46.235	-16.984	-9.774	-6.695	3.596
	Сочетание 2		0	-92.497	-0.97	1.047	0.192	-0.024

N	Загружение	Форма/ комбинация	a(м)	N(тс)	Qz(тс)	My(тс*м)	Qy(тс)	Mz(тс*м)
			3.3	-93.023	-5.979	-3.552	7.346	-3.137
	Сочетание 3		0	50.711	-22.888	13.169	-6.89	-4.46
			3.3	12.242	-22.654	-12.917	-19.072	9.451
	Сочетание 4		0	54.733	-30.134	17.929	-1.272	-0.892
			3.3	11.239	-35.318	-19.921	0.294	0.113
	Сочетание 5		0	-96.519	6.277	-3.713	-5.425	-3.591
			3.3	-92.019	6.684	3.453	-12.019	6.201
Этаж N4	Колонна N42	Прямоугольник b=0.5 h=0.5м, H=3.3м, 1. Железобетон,		μ=0.50%				
4_42	Сочетание 1		0	-228.088	0.469	-0.76	-3.351	-5.642
			3.3	-225.82	0.469	0.787	-3.351	5.417
	Сочетание 2		0	-204.661	-2.994	4.993	8.342	13.852
			3.3	-202.619	-2.994	-4.893	8.342	-13.677
	Сочетание 3		0	-180.317	3.784	-6.276	-13.929	-23.256
			3.3	-178.275	3.784	6.217	-13.929	22.712
	Сочетание 4		0	-179.502	-11.382	19.042	2.172	3.519
			3.3	-177.46	-11.382	-18.52	2.172	-3.652
	Сочетание 5		0	-205.476	12.172	-20.325	-7.76	-12.923
			3.3	-203.434	12.172	19.844	-7.76	12.687
Этаж N4	Колонна N43	Прямоугольник b=0.5 h=0.5м, H=3.3м, 1. Железобетон,		μ=0.50%				
4_43	Сочетание 1		0	-245.426	0.671	-1.054	4.168	6.765
			3.3	-243.157	0.671	1.162	4.168	-6.99
	Сочетание 2		0	-187.608	-4.174	6.958	15.619	25.859
			3.3	-185.566	-4.174	-6.819	15.619	-25.685
	Сочетание 3		0	-226.389	5.279	-8.692	-8.534	-14.358
			3.3	-224.348	5.279	8.732	-8.534	13.806
	Сочетание 4		0	-187.349	-10.419	17.489	8.695	14.272
			3.3	-185.307	-10.419	-16.894	8.695	-14.424
	Сочетание 5		0	-226.648	11.524	-19.223	-1.61	-2.771
			3.3	-224.606	11.524	18.807	-1.61	2.545
Этаж N4	Колонна N44	Прямоугольник b=0.5 h=0.5м, H=3.3м, 1. Железобетон,		μ=0.67%				
4_44	Сочетание 1		0	-308.682	1.499	-2.358	3.808	6.043
			3.3	-306.413	1.499	2.588	3.808	-6.523
	Сочетание 2		0	-217.581	-7.292	12.15	10.834	17.786
			3.3	-215.539	-7.292	-11.913	10.834	-17.972
	Сочетание 3		0	-305.868	9.773	-16.053	-3.996	-6.907
			3.3	-303.826	9.773	16.2	-3.996	6.284
	Сочетание 4		0	-241.878	-9.032	15.25	6.443	10.439
			3.3	-239.836	-9.032	-14.558	6.443	-10.833
	Сочетание 5		0	-281.571	11.514	-19.153	0.396	0.44
			3.3	-279.529	11.514	18.844	0.396	-0.855
Этаж N4	Колонна N45	Прямоугольник b=0.5 h=0.5м, H=3.3м, 1. Железобетон,		μ=0.53%				
4_45	Сочетание 1		0	-281.17	0.699	-1.212	-3.036	-5.02
			3.3	-278.902	0.699	1.095	-3.036	4.999
	Сочетание 2		0	-281.586	6.051	-10.151	3.252	5.471
			3.3	-279.544	6.051	9.819	3.252	-5.267
	Сочетание 3		0	-196.034	-4.814	8.007	-8.733	-14.525
			3.3	-193.993	-4.814	-7.881	-8.733	14.298
	Сочетание 4		0	-226.973	-12.388	20.63	0.009	0.038
			3.3	-224.931	-12.388	-20.251	0.009	-0.003
	Сочетание 5		0	-250.648	13.625	-22.774	-5.489	-9.092
			3.3	-248.606	13.625	22.189	-5.489	9.034
Этаж N4	Колонна N46	Прямоугольник b=0.5 h=0.5м, H=3.3м, 1. Железобетон,		μ=0.50%				

კონსტრუქტორი გ. ცომაია

N	Загружение	Форма/ комбинация	a(м)	N(тс)	Qz(тс)	My(тс*м)	Qy(тс)	Mz(тс*м)
4_46	Сочетание 1		0	-138.27	4.533	-7.428	-1.892	-3.204
			3.3	-136.001	4.533	7.531	-1.892	3.041
	Сочетание 2		0	-141.265	1.731	-2.752	12.929	21.467
			3.3	-139.224	1.731	2.951	12.929	-21.201
	Сочетание 3		0	-94.254	5.726	-9.466	-15.959	-26.597
			3.3	-92.212	5.726	9.438	-15.959	26.068
	Сочетание 4		0	-91.444	-2.409	4.359	3.753	6.161
			3.3	-89.402	-2.409	-3.595	3.753	-6.229
	Сочетание 5		0	-144.076	9.866	-16.578	-6.783	-11.291
			3.3	-142.034	9.866	15.984	-6.783	11.096
Этаж N4	Колонна N47	Прямоугольник b=0.5 h=0.5м, H=3.3м, 1. Железобетон,		μ=0.50%				
4_47	Сочетание 1		0	-146.551	4.609	-7.558	2.451	3.96
			3.3	-144.282	4.609	7.651	2.451	-4.129
	Сочетание 2		0	-103.39	0.803	-1.251	16.128	26.725
			3.3	-101.348	0.803	1.394	16.128	-26.528
	Сочетание 3		0	-145.668	6.773	-11.174	-11.797	-19.719
			3.3	-143.626	6.773	11.183	-11.797	19.243
	Сочетание 4		0	-94.343	-2.021	3.704	7.632	12.569
			3.3	-92.301	-2.021	-2.971	7.632	-12.62
	Сочетание 5		0	-154.715	9.598	-16.129	-3.301	-5.563
			3.3	-152.673	9.598	15.548	-3.301	5.335
Этаж N4	Колонна N48	Прямоугольник b=0.5 h=0.5м, H=3.3м, 1. Железобетон,		μ=0.50%				
4_48	Сочетание 1		0	-178.058	6.454	-10.532	0.538	0.685
			3.3	-175.789	6.454	10.766	0.538	-1.091
	Сочетание 2		0	-120.191	0.669	-0.974	-7.308	-12.259
			3.3	-118.149	0.669	1.229	-7.308	11.862
	Сочетание 3		0	-184.134	10.107	-16.61	8.427	13.766
			3.3	-182.092	10.107	16.747	8.427	-14.05
	Сочетание 4		0	-117.51	-0.586	1.358	3.701	6
			3.3	-115.468	-0.586	-0.581	3.701	-6.229
	Сочетание 5		0	-186.814	11.362	-18.942	-2.581	-4.493
			3.3	-184.772	11.362	18.557	-2.581	4.041
Этаж N4	Колонна N49	Прямоугольник b=0.5 h=0.5м, H=3.3м, 1. Железобетон,		μ=0.50%				
4_49	Сочетание 1		0	-178.803	6.469	-10.529	-0.01	-0.066
			3.3	-176.534	6.469	10.82	-0.01	-0.033
	Сочетание 2		0	-204.382	8.608	-14.253	-8.374	-13.875
			3.3	-202.34	8.608	14.157	-8.374	13.765
	Сочетание 3		0	-103.079	2.299	-3.499	8.319	13.706
			3.3	-101.038	2.299	4.083	8.319	-13.751
	Сочетание 4		0	-132.664	-1.676	3.297	2.876	4.762
			3.3	-130.622	-1.676	-2.236	2.876	-4.746
	Сочетание 5		0	-174.798	12.583	-21.05	-2.931	-4.931
			3.3	-172.756	12.583	20.476	-2.931	4.761
Этаж N4	Колонна N50	Прямоугольник b=0.5 h=0.5м, H=3.3м, 1. Железобетон,		μ=1.32%				
4_50	Сочетание 1		0	-16.769	-1.855	0.869	-6.626	-3.94
			3.3	-22.685	-0.168	-0.29	-7.808	4.492
	Сочетание 2		0	-48.406	-3.198	1.826	-0.118	0.027
			3.3	-39.016	-7.269	-3.591	1.22	-0.424
	Сочетание 3		0	17.696	0.06	-0.359	-10.968	-6.631
			3.3	-1.427	7.125	3.174	-14.43	8.015
	Сочетание 4		0	63.866	4.608	-3.068	-10.154	-5.475
			3.3	29.499	9.496	4.517	-0.552	1.139

N	Загружение	Форма/ комбинация	a(м)	N(тс)	Qz(тс)	My(тс*м)	Qy(тс)	Mz(тс*м)
	Сочетание 5		0	-94.575	-7.746	4.536	-0.933	-1.129
			3.3	-69.943	-9.64	-4.934	-12.658	6.451
Этаж N4	Колонна N51	Прямоугольник b=0.5 h=0.5м, H=3.3м, 1. Железобетон,		μ=0.65%				
4_51	Сочетание 1		0	-30.981	-1.932	0.902	3.888	2.427
			3.3	-31.943	0.883	0.208	6.04	-3.519
	Сочетание 2		0	-73.971	-7.188	3.777	-4.691	-2.744
			3.3	-50.548	-3.817	-2.446	-1.816	1.053
	Сочетание 3		0	19.331	3.884	-2.228	11.173	6.797
			3.3	-5.386	5.408	2.847	12.097	-7.026
	Сочетание 4		0	28.989	1.177	-1.031	9.34	5.178
			3.3	8.924	2.233	0.952	6.938	-4.412
	Сочетание 5		0	-83.629	-4.482	2.579	-2.859	-1.124
			3.3	-64.858	-0.642	-0.551	3.344	-1.561
Этаж N4	Колонна N52	Прямоугольник b=0.5 h=0.5м, H=3.3м, 1. Железобетон,		μ=0.50%				
4_52	Сочетание 1		0	-121.137	-2.866	4.65	1.732	2.714
			3.3	-118.868	-2.866	-4.808	1.732	-3.002
	Сочетание 2		0	-148.421	-7.207	11.749	-2.693	-4.691
			3.3	-146.38	-7.207	-12.043	-2.693	4.195
	Сочетание 3		0	-61.079	2.334	-3.836	5.724	9.447
			3.3	-59.037	2.334	3.876	5.724	-9.443
	Сочетание 4		0	-63.758	3.114	-5.588	3.281	5.261
			3.3	-61.716	3.114	4.689	3.281	-5.567
	Сочетание 5		0	-145.743	-7.987	13.501	-0.249	-0.504
			3.3	-143.701	-7.987	-12.856	-0.249	0.319
Этаж N4	Колонна N53	Прямоугольник b=0.5 h=0.5м, H=3.3м, 1. Железобетон,		μ=0.50%				
4_53	Сочетание 1		0	-147.956	-3.873	6.378	-1.942	-3.131
			3.3	-145.687	-3.873	-6.402	-1.942	3.279
	Сочетание 2		0	-138.979	-4.759	7.713	3.485	5.976
			3.3	-136.937	-4.759	-8.022	3.485	-5.524
	Сочетание 3		0	-113.462	-1.596	2.757	-6.706	-11.165
			3.3	-111.421	-1.596	-2.478	-6.706	10.967
	Сочетание 4		0	-78.273	4.45	-7.457	-3.638	-6.057
			3.3	-76.231	4.45	7.228	-3.638	5.95
	Сочетание 5		0	-174.168	-10.805	17.928	0.417	0.869
			3.3	-172.126	-10.805	-17.728	0.417	-0.507
Этаж N4	Колонна N54	Прямоугольник b=0.5 h=0.5м, H=3.3м, 1. Железобетон,		μ=0.50%				
4_54	Сочетание 1		0	-108.474	-2.844	4.636	5.101	8.33
			3.3	-106.205	-2.844	-4.748	5.101	-8.503
	Сочетание 2		0	-109.579	-5.736	9.146	6.846	11.487
			3.3	-107.537	-5.736	-9.833	6.846	-11.107
	Сочетание 3		0	-77.059	0.947	-1.335	1.816	2.661
			3.3	-75.018	0.947	1.841	1.816	-3.332
	Сочетание 4		0	-58.121	6.287	-10.46	3.625	5.813
			3.3	-56.079	6.287	10.287	3.625	-6.147
	Сочетание 5		0	-128.518	-11.076	18.272	5.038	8.335
			3.3	-126.476	-11.076	-18.279	5.038	-8.292
Этаж N4	Колонна N55	Прямоугольник b=0.5 h=0.5м, H=3.3м, 1. Железобетон,		μ=0.84%				
4_55	Сочетание 1		0	-31.368	-3.845	2.471	-6.395	-4.008
			3.3	-46.407	-8.6	-4.965	-10.226	5.777
	Сочетание 2		0	15.81	-16.315	8.808	6.337	4.047
			3.3	-30.599	-13.874	-7.611	10.479	-5.397
	Сочетание 3		0	-70.083	10.166	-4.825	-16.762	-10.6

კონსტრუქტორი გ. ცომაია

N	Загружение	Форма/ комбинация	a(м)	N(тс)	Qz(тс)	My(тс*м)	Qy(тс)	Mz(тс*м)
			3.3	-48.003	-0.375	-0.604	-27.423	14.958
	Сочетание 4		0	-88.642	26.068	-16.056	3.818	1.534
			3.3	-47.747	33.93	18.483	-2.709	1.772
	Сочетание 5		0	34.369	-32.218	20.038	-14.242	-8.087
			3.3	-30.855	-48.178	-26.698	-14.235	7.789
Этаж N4	Колонна N56	Прямоугольник b=0.5 h=0.5м, H=3.3м, 1. Железобетон,		μ=1.58%				
4_56	Сочетание 1		0	-49.088	-1.283	1.083	1.089	1.756
			3.3	-55.659	-7.551	-4.22	1.143	-1.95
	Сочетание 2		0	-15.605	-9.041	5.815	9.745	14.14
			3.3	-13.009	-17.496	-9.853	9.556	-13.864
	Сочетание 3		0	-68.036	7.163	-4.145	-7.985	-11.296
			3.3	-81.098	4.95	2.86	-7.701	10.688
	Сочетание 4		0	-126.118	32.184	-18.849	-6.986	-9.471
			3.3	-66.207	24.827	14.776	-6.861	9.191
	Сочетание 5		0	42.476	-34.061	20.519	8.746	12.315
			3.3	-27.9	-37.373	-21.769	8.716	-12.367
Этаж N4	Колонна N57	Прямоугольник b=0.5 h=0.5м, H=3.3м, 1. Железобетон,		μ=0.50%				
4_57	Сочетание 1		0	-142.564	2.57	-4.371	2.209	3.514
			3.3	-140.295	2.57	4.11	2.209	-3.776
	Сочетание 2		0	-96.737	-5.332	8.647	6.378	10.492
			3.3	-94.695	-5.332	-8.952	6.378	-10.562
	Сочетание 3		0	-147.065	9.607	-15.915	-2.426	-4.197
			3.3	-145.023	9.607	15.79	-2.426	3.817
	Сочетание 4		0	-110.134	13.728	-23.116	-2.646	-4.458
			3.3	-108.092	13.728	22.186	-2.646	4.276
	Сочетание 5		0	-133.668	-9.453	15.848	6.598	10.753
			3.3	-131.626	-9.453	-15.348	6.598	-11.02
Этаж N4	Колонна N58	Прямоугольник b=0.5 h=0.5м, H=3.3м, 1. Железобетон,		μ=0.50%				
4_58	Сочетание 1		0	-159.941	2.342	-3.956	-2.3	-3.755
			3.3	-157.673	2.342	3.772	-2.3	3.836
	Сочетание 2		0	-149.886	-0.487	0.64	6.174	10.289
			3.3	-147.844	-0.487	-0.979	6.174	-10.087
	Сочетание 3		0	-120.125	4.429	-7.293	-9.946	-16.444
			3.3	-118.083	4.429	7.334	-9.946	16.382
	Сочетание 4		0	-127.542	17.334	-28.811	0.646	1.108
			3.3	-125.5	17.334	28.392	0.646	-1.023
	Сочетание 5		0	-142.469	-13.392	22.158	-4.418	-7.263
			3.3	-140.427	-13.392	-22.037	-4.418	7.318
Этаж N4	Колонна N59	Прямоугольник b=0.5 h=0.5м, H=3.3м, 1. Железобетон,		μ=0.50%				
4_59	Сочетание 1		0	-126.195	1.708	-2.843	5.55	9.178
			3.3	-123.926	1.708	2.794	5.55	-9.136
	Сочетание 2		0	-125.962	-4.554	7.297	8.321	13.891
			3.3	-123.92	-4.554	-7.747	8.321	-13.577
	Сочетание 3		0	-89.182	7.444	-12.103	0.921	1.395
			3.3	-87.14	7.444	12.478	0.921	-1.636
	Сочетание 4		0	-83.935	17.173	-28.317	3.157	5.181
			3.3	-81.893	17.173	28.353	3.157	-5.235
	Сочетание 5		0	-131.209	-14.283	23.511	6.086	10.105
			3.3	-129.167	-14.283	-23.622	6.086	-9.978
Этаж N4	Колонна N60	Прямоугольник b=0.5 h=0.5м, H=3.3м, 1. Железобетон,		μ=1.66%				
4_60	Сочетание 1		0	-115.945	-5.364	8.581	0.171	0.322
			3.3	-113.676	-5.364	-9.119	0.171	-0.244

N	Загружение	Форма/ комбинация	a(м)	N(тс)	Qz(тс)	My(тс*м)	Qy(тс)	Mz(тс*м)
	Сочетание 2		0	-73.75	-9.526	15.534	7.145	11.847
			3.3	-71.708	-9.526	-15.904	7.145	-11.738
	Сочетание 3		0	-122.325	0.636	-1.316	-6.827	-11.256
			3.3	-120.283	0.636	0.784	-6.827	11.277
	Сочетание 4		0	-170.551	18.488	-30.974	2.301	3.829
			3.3	-168.509	18.488	30.035	2.301	-3.764
	Сочетание 5		0	-25.524	-27.378	45.192	-1.982	-3.238
			3.3	-23.482	-27.378	-45.155	-1.982	3.303
Этаж N4	Колонна N61	Прямоугольник b=0.5 h=0.5м, H=3.3м, 1. Железобетон,		μ=1.50%				
4_61	Сочетание 1		0	-125.917	-4.079	6.471	-1.222	-2.054
			3.3	-123.648	-4.079	-6.991	-1.222	1.978
	Сочетание 2		0	-90.33	-8.705	14.191	6.768	11.164
			3.3	-88.288	-8.705	-14.538	6.768	-11.172
	Сочетание 3		0	-122.62	1.952	-3.485	-8.834	-14.64
			3.3	-120.578	1.952	2.958	-8.834	14.517
	Сочетание 4		0	-187.266	18.354	-30.799	-7.728	-12.721
			3.3	-185.224	18.354	29.769	-7.728	12.782
	Сочетание 5		0	-25.683	-25.107	41.505	5.661	9.246
			3.3	-23.641	-25.107	-41.349	5.661	-9.437
Этаж N4	Колонна N62	Прямоугольник b=0.5 h=0.5м, H=3.3м, 1. Железобетон,		μ=0.50%				
4_62	Сочетание 1		0	-159.628	-1.3	2.061	1.661	2.662
			3.3	-157.36	-1.3	-2.228	1.661	-2.819
	Сочетание 2		0	-115.836	-9.331	15.273	6.164	10.168
			3.3	-113.794	-9.331	-15.523	6.164	-10.184
	Сочетание 3		0	-156.694	7.043	-11.634	-3.086	-5.224
			3.3	-154.652	7.043	11.61	-3.086	4.971
	Сочетание 4		0	-172.364	12.873	-21.657	-3.769	-6.21
			3.3	-170.322	12.873	20.824	-3.769	6.229
	Сочетание 5		0	-100.166	-15.161	25.295	6.848	11.155
			3.3	-98.124	-15.161	-24.738	6.848	-11.443
Этаж N4	Колонна N63	Прямоугольник b=0.5 h=0.5м, H=3.3м, 1. Железобетон,		μ=0.58%				
4_63	Сочетание 1		0	-171.937	-2.577	4.213	-2.108	-3.472
			3.3	-169.669	-2.577	-4.292	-2.108	3.485
	Сочетание 2		0	-130.01	-4.744	7.723	7.139	11.809
			3.3	-127.969	-4.744	-7.944	7.139	-11.753
	Сочетание 3		0	-159.89	0.373	-0.576	-10.615	-17.532
			3.3	-157.848	0.373	0.667	-10.615	17.501
	Сочетание 4		0	-175.673	16.155	-26.823	0.934	1.547
			3.3	-173.631	16.155	26.49	0.934	-1.534
	Сочетание 5		0	-114.228	-20.526	33.97	-4.41	-7.27
			3.3	-112.186	-20.526	-33.766	-4.41	7.282
Этаж N4	Колонна N64	Прямоугольник b=0.5 h=0.5м, H=3.3м, 1. Железобетон,		μ=0.54%				
4_64	Сочетание 1		0	-130.046	-2.282	3.767	5.65	9.358
			3.3	-127.777	-2.282	-3.763	5.65	-9.288
	Сочетание 2		0	-123.22	-8.329	13.543	9.159	15.225
			3.3	-121.178	-8.329	-13.957	9.159	-15.011
	Сочетание 3		0	-98.496	4.372	-7.007	0.24	0.344
			3.3	-96.454	4.372	7.435	0.24	-0.437
	Сочетание 4		0	-106.695	16.14	-26.605	1.987	3.316
			3.3	-104.653	16.14	26.658	1.987	-3.24
	Сочетание 5		0	-115.021	-20.097	33.141	7.412	12.253
			3.3	-112.979	-20.097	-33.181	7.412	-12.208

კონსტრუქტორი გ. ცომაია

N	Загружение	Форма/ комбинация	a(м)	N(тс)	Qz(тс)	My(тс*м)	Qy(тс)	Mz(тс*м)
Этаж N4 Колонна N65 Прямоугольник b=0.5 h=0.5м, H=3.3м, 1. Железобетон, μ=0.50%								
4_65	Сочетание 1		0	-164.133	5.309	-8.881	0.486	0.798
			3.3	-161.865	5.309	8.639	0.486	-0.804
	Сочетание 2		0	-131.46	2.515	-4.209	10.39	17.119
			3.3	-129.418	2.515	4.086	10.39	-17.176
	Сочетание 3		0	-147.809	6.241	-10.439	-9.58	-15.787
			3.3	-145.767	6.241	10.16	-9.58	15.834
	Сочетание 4		0	-196.664	16.742	-27.862	-5.013	-8.152
			3.3	-194.622	16.742	27.386	-5.013	8.391
	Сочетание 5		0	-82.605	-7.986	13.213	5.823	9.484
			3.3	-80.563	-7.986	-13.14	5.823	-9.733
Этаж N4 Колонна N66 Прямоугольник b=0.5 h=0.5м, H=3.3м, 1. Железобетон, μ=0.50%								
4_66	Сочетание 1		0	-160.337	5.34	-8.936	-2.22	-3.647
			3.3	-158.069	5.34	8.685	-2.22	3.678
	Сочетание 2		0	-118.474	1.285	-2.242	7.991	13.174
			3.3	-116.432	1.285	1.995	7.991	-13.205
	Сочетание 3		0	-154.286	7.523	-12.498	-11.751	-19.353
			3.3	-152.244	7.523	12.331	-11.751	19.434
	Сочетание 4		0	-187.217	15.636	-26.136	-7.69	-12.54
			3.3	-185.175	15.636	25.463	-7.69	12.836
	Сочетание 5		0	-85.542	-6.828	11.396	3.93	6.361
			3.3	-83.501	-6.828	-11.137	3.93	-6.608
Этаж N4 Колонна N67 Прямоугольник b=0.5 h=0.5м, H=3.3м, 1. Железобетон, μ=0.50%								
4_67	Сочетание 1		0	-145.981	5.175	-8.635	0.637	1.083
			3.3	-143.712	5.175	8.442	0.637	-1.019
	Сочетание 2		0	-112.386	-0.483	0.637	6.953	11.525
			3.3	-110.344	-0.483	-0.969	6.953	-11.438
	Сочетание 3		0	-138.061	9.116	-15.038	-5.693	-9.394
			3.3	-136.019	9.116	15.055	-5.693	9.413
	Сочетание 4		0	-174.075	13.369	-22.497	-2.876	-4.587
			3.3	-172.034	13.369	21.622	-2.876	4.907
	Сочетание 5		0	-76.372	-4.736	8.095	4.136	6.718
			3.3	-74.33	-4.736	-7.536	4.136	-6.932
Этаж N4 Колонна N68 Прямоугольник b=0.5 h=0.5м, H=3.3м, 1. Железобетон, μ=0.50%								
4_68	Сочетание 1		0	-168.479	5.396	-8.986	-2.035	-3.342
			3.3	-166.21	5.396	8.822	-2.035	3.373
	Сочетание 2		0	-134.006	2.833	-4.832	8.125	13.382
			3.3	-131.964	2.833	4.48	8.125	-13.441
	Сочетание 3		0	-152.466	6.016	-9.904	-11.591	-19.073
			3.3	-150.424	6.016	9.987	-11.591	19.185
	Сочетание 4		0	-191.229	15.928	-26.423	-7.436	-12.118
			3.3	-189.187	15.928	26.139	-7.436	12.422
	Сочетание 5		0	-95.242	-7.078	11.686	3.971	6.427
			3.3	-93.2	-7.078	-11.672	3.971	-6.678
Этаж N4 Колонна N69 Прямоугольник b=0.5 h=0.5м, H=3.3м, 1. Железобетон, μ=0.50%								
4_69	Сочетание 1		0	-113.826	3.71	-6.159	4.87	7.959
			3.3	-111.557	3.71	6.083	4.87	-8.11
	Сочетание 2		0	-88.071	-0.389	0.332	9.294	15.309
			3.3	-86.029	-0.389	-1	9.294	-15.387
	Сочетание 3		0	-107.09	6.561	-10.576	-1.074	-1.876
			3.3	-105.048	6.561	11.124	-1.074	1.696
	Сочетание 4		0	-135.732	14.438	-23.836	1.236	2.054

N	Загружение	Форма/ комбинация	a(м)	N(тс)	Qz(тс)	My(тс*м)	Qy(тс)	Mz(тс*м)
			3.3	-133.69	14.438	23.809	1.236	-2.024
	Сочетание 5		0	-59.429	-8.265	13.592	6.983	11.379
			3.3	-57.387	-8.265	-13.684	6.983	-11.666
Этаж N5 Колонна N1 Прямоугольник b=0.5 h=0.5м, H=3.3м, 1. Железобетон, μ=0.50%								
5_1	Сочетание 1		0	-215.836	4.777	-7.454	-1.748	-2.742
			3.3	-213.567	4.777	8.309	-1.748	3.027
	Сочетание 2		0	-211.167	11.12	-17.715	10.489	16.591
			3.3	-209.125	11.12	18.991	10.489	-18.023
	Сочетание 3		0	-158.801	-2.537	4.325	-13.874	-21.886
			3.3	-156.759	-2.537	-4.058	-13.874	23.897
	Сочетание 4		0	-216.294	-1.773	3.207	-2.322	-3.663
			3.3	-214.253	-1.773	-2.658	-2.322	4.011
	Сочетание 5		0	-153.674	10.356	-16.596	-1.062	-1.633
			3.3	-151.632	10.356	17.591	-1.062	1.863
Этаж N5 Колонна N2 Прямоугольник b=0.5 h=0.5м, H=3.3м, 1. Железобетон, μ=0.82%								
5_2	Сочетание 1		0	-229.558	5.536	-8.637	-0.023	-0.042
			3.3	-227.289	5.536	9.633	-0.023	0.033
	Сочетание 2		0	-165.228	9.803	-15.551	21.125	33.485
			3.3	-163.186	9.803	16.811	21.125	-36.228
	Сочетание 3		0	-225.021	0.188	-0.033	-21.128	-33.498
			3.3	-222.979	0.188	0.576	-21.128	36.226
	Сочетание 4		0	-229.036	-1.557	2.808	1.226	1.899
			3.3	-226.994	-1.557	-2.339	1.226	-2.148
	Сочетание 5		0	-161.213	11.548	-18.392	-1.229	-1.911
			3.3	-159.171	11.548	19.726	-1.229	2.146
Этаж N5 Колонна N3 Прямоугольник b=0.5 h=0.5м, H=3.3м, 1. Железобетон, μ=0.72%								
5_3	Сочетание 1		0	-229.65	5.49	-8.536	0.883	1.383
			3.3	-227.381	5.49	9.58	0.883	-1.529
	Сочетание 2		0	-173.343	8.136	-12.817	22.19	35.136
			3.3	-171.301	8.136	14.035	22.19	-38.091
	Сочетание 3		0	-217.214	1.756	-2.563	-20.536	-32.539
			3.3	-215.173	1.756	3.226	-20.536	35.229
	Сочетание 4		0	-230.709	-2.47	4.189	3.286	5.106
			3.3	-228.667	-2.47	-3.965	3.286	-5.737
	Сочетание 5		0	-159.849	12.361	-19.569	-1.631	-2.51
			3.3	-157.807	12.361	21.226	-1.631	2.875
Этаж N5 Колонна N4 Прямоугольник b=0.5 h=0.5м, H=3.3м, 1. Железобетон, μ=0.72%								
5_4	Сочетание 1		0	-234.12	5.546	-8.582	-0.384	-0.596
			3.3	-231.851	5.546	9.721	-0.384	0.67
	Сочетание 2		0	-219.456	7.162	-11.185	20.032	31.728
			3.3	-217.414	7.162	12.451	20.032	-34.378
	Сочетание 3		0	-179.08	2.711	-4.094	-20.534	-32.502
			3.3	-177.038	2.711	4.851	-20.534	35.262
	Сочетание 4		0	-246.317	-4.942	8.059	1.128	1.737
			3.3	-244.275	-4.942	-8.251	1.128	-1.987
	Сочетание 5		0	-152.219	14.815	-23.338	-1.63	-2.51
			3.3	-150.177	14.815	25.553	-1.63	2.87
Этаж N5 Колонна N5 Прямоугольник b=0.5 h=0.5м, H=3.3м, 1. Железобетон, μ=1.01%								
5_5	Сочетание 1		0	-160.659	1.16	-1.785	-8.87	-13.931
			3.3	-158.39	1.16	2.042	-8.87	15.339
	Сочетание 2		0	-152.489	4.497	-7.057	11.1	18.025
			3.3	-150.447	4.497	7.783	11.1	-18.605

კონსტრუქტორი გ. ცომაია

N	Загружение	Форма/ комбинация	a(м)	N(тс)	Qz(тс)	My(тс*м)	Qy(тс)	Mz(тс*м)
	Сочетание 3		0	-121.62	-2.15	3.438	-26.031	-41.471
			3.3	-119.578	-2.15	-3.657	-26.031	44.433
	Сочетание 4		0	-171.517	-5.752	9.186	-8.515	-13.401
			3.3	-169.475	-5.752	-9.797	-8.515	14.701
	Сочетание 5		0	-102.592	8.099	-12.805	-6.416	-10.045
			3.3	-100.55	8.099	13.924	-6.416	11.127
Этаж N5 Колонна N6 Прямоугольник b=0.5 h=0.5м, H=3.3м, 1. Железобетон, μ=0.50%								
5_6	Сочетание 1		0	-134.571	-3.143	4.933	-1.761	-2.825
			3.3	-132.302	-3.143	-5.44	-1.761	2.987
	Сочетание 2		0	-93.111	0.9	-1.458	16.521	26.455
			3.3	-91.069	0.9	1.515	16.521	-28.066
	Сочетание 3		0	-136.599	-6.031	9.514	-19.421	-31.105
			3.3	-134.557	-6.031	-10.39	-19.421	32.985
	Сочетание 4		0	-146.01	-8.666	13.72	-2.209	-3.533
			3.3	-143.969	-8.666	-14.881	-2.209	3.757
	Сочетание 5		0	-83.699	3.535	-5.663	-0.692	-1.118
			3.3	-81.658	3.535	6.005	-0.692	1.163
Этаж N5 Колонна N7 Прямоугольник b=0.5 h=0.5м, H=3.3м, 1. Железобетон, μ=0.50%								
5_7	Сочетание 1		0	-111.435	-4.447	6.944	-4.669	-7.224
			3.3	-109.167	-4.447	-7.732	-4.669	8.184
	Сочетание 2		0	-52.835	-7.461	11.674	5.976	9.47
			3.3	-50.793	-7.461	-12.949	5.976	-10.252
	Сочетание 3		0	-138.051	0.014	-0.047	-13.837	-21.628
			3.3	-136.009	0.014	0.002	-13.837	24.034
	Сочетание 4		0	-121.386	-8.766	13.814	-4.5	-7.014
			3.3	-119.344	-8.766	-15.118	-4.5	7.846
	Сочетание 5		0	-69.5	1.32	-2.187	-3.36	-5.145
			3.3	-67.458	1.32	2.172	-3.36	5.937
Этаж N5 Колонна N8 Прямоугольник b=0.5 h=0.5м, H=3.3м, 1. Железобетон, μ=0.50%								
5_8	Сочетание 1		0	-176.278	3.446	-5.479	-2.399	-3.758
			3.3	-174.009	3.446	5.891	-2.399	4.159
	Сочетание 2		0	-171.273	14.016	-22.571	5.686	8.934
			3.3	-169.231	14.016	23.682	5.686	-9.832
	Сочетание 3		0	-128.153	-8.122	13.197	-10.2	-15.989
			3.3	-126.111	-8.122	-13.605	-10.2	17.672
	Сочетание 4		0	-161.542	-7.406	12.146	-1.508	-2.383
			3.3	-159.5	-7.406	-12.295	-1.508	2.589
	Сочетание 5		0	-137.883	13.3	-21.52	-3.006	-4.673
			3.3	-135.842	13.3	22.371	-3.006	5.251
Этаж N5 Колонна N9 Прямоугольник b=0.5 h=0.5м, H=3.3м, 1. Железобетон, μ=0.50%								
5_9	Сочетание 1		0	-183.743	3.355	-5.304	-0.174	-0.29
			3.3	-181.474	3.355	5.768	-0.174	0.284
	Сочетание 2		0	-159.962	11.47	-18.447	15.789	24.926
			3.3	-157.921	11.47	19.403	15.789	-27.179
	Сочетание 3		0	-149.004	-5.75	9.404	-16.031	-25.331
			3.3	-146.962	-5.75	-9.573	-16.031	27.572
	Сочетание 4		0	-162.807	-8.349	13.652	1.388	2.153
			3.3	-160.766	-8.349	-13.902	1.388	-2.428
	Сочетание 5		0	-146.159	14.069	-22.696	-1.63	-2.558
			3.3	-144.117	14.069	23.733	-1.63	2.821
Этаж N5 Колонна N10 Прямоугольник b=0.5 h=0.5м, H=3.3м, 1. Железобетон, μ=0.50%								
5_10	Сочетание 1		0	-178.317	3.282	-5.152	0.284	0.475
			3.3	-176.048	3.282	5.677	0.284	-0.461
	Сочетание 2		0	-161.074	7.95	-12.721	17.955	28.314
			3.3	-159.032	7.95	13.513	17.955	-30.936
	Сочетание 3		0	-139.152	-2.391	3.992	-17.227	-27.12
			3.3	-137.11	-2.391	-3.898	-17.227	29.73
	Сочетание 4		0	-164.671	-9.06	14.764	4.172	6.515
			3.3	-162.629	-9.06	-15.134	4.172	-7.254
	Сочетание 5		0	-135.556	14.618	-23.493	-3.445	-5.321
			3.3	-133.514	14.618	24.749	-3.445	6.048
Этаж N5 Колонна N11 Прямоугольник b=0.5 h=0.5м, H=3.3м, 1. Железобетон, μ=1.45%								
5_11	Сочетание 1		0	-118.552	7.527	-11.63	-0.738	-1.147
			3.3	-116.283	7.527	13.208	-0.738	1.289
	Сочетание 2		0	-130.127	1.044	-1.356	12.576	19.995
			3.3	-128.085	1.044	2.087	12.576	-21.508
	Сочетание 3		0	-71.231	11.357	-17.797	-13.649	-21.654
			3.3	-69.189	11.357	19.685	-13.649	23.389
	Сочетание 4		0	-158.616	-12.549	20.436	1.515	2.362
			3.3	-156.574	-12.549	-20.976	1.515	-2.639
	Сочетание 5		0	-42.742	24.95	-39.589	-2.588	-4.021
			3.3	-40.7	24.95	42.748	-2.588	4.52
Этаж N5 Колонна N12 Прямоугольник b=0.5 h=0.5м, H=3.3м, 1. Железобетон, μ=0.50%								
5_12	Сочетание 1		0	-119.641	2.431	-3.694	-3.786	-6.027
			3.3	-117.372	2.431	4.329	-3.786	6.466
	Сочетание 2		0	-92.53	10.621	-16.853	11.606	18.652
			3.3	-90.488	10.621	18.198	11.606	-19.648
	Сочетание 3		0	-110.105	-6.518	10.619	-17.9	-28.67
			3.3	-108.063	-6.518	-10.892	-17.9	30.401
	Сочетание 4		0	-123.973	-10.022	16.294	-6.141	-9.73
			3.3	-121.932	-10.022	-16.779	-6.141	10.535
	Сочетание 5		0	-78.661	14.125	-22.528	-0.153	-0.288
			3.3	-76.619	14.125	24.085	-0.153	0.217
Этаж N5 Колонна N13 Прямоугольник b=0.5 h=0.5м, H=3.3м, 1. Железобетон, μ=0.62%								
5_13	Сочетание 1		0	-127.897	0.325	-0.399	0.962	1.421
			3.3	-125.628	0.325	0.672	0.962	-1.753
	Сочетание 2		0	-84.831	7.328	-11.629	18.053	28.84
			3.3	-82.789	7.328	12.555	18.053	-30.735
	Сочетание 3		0	-131.914	-6.698	10.825	-16.374	-26.351
			3.3	-129.872	-6.698	-11.28	-16.374	27.683
	Сочетание 4		0	-122.655	-9.978	16.167	-0.871	-1.48
			3.3	-120.614	-9.978	-16.761	-0.871	1.396
	Сочетание 5		0	-94.09	10.608	-16.971	2.55	3.968
			3.3	-92.048	10.608	18.036	2.55	-4.448
Этаж N5 Колонна N14 Прямоугольник b=0.5 h=0.5м, H=3.3м, 1. Железобетон, μ=0.50%								
5_14	Сочетание 1		0	-128.107	-2.66	4.286	-3.863	-6.002
			3.3	-125.839	-2.66	-4.491	-3.863	6.746
	Сочетание 2		0	-66.122	-9.567	15.335	6.903	10.905
			3.3	-64.08	-9.567	-16.239	6.903	-11.874
	Сочетание 3		0	-152.492	5.195	-8.287	-13.26	-20.78
			3.3	-150.45	5.195	8.856	-13.26	22.978
	Сочетание 4		0	-116.243	-11.062	17.819	-3.558	-5.553
			3.3	-114.201	-11.062	-18.688	-3.558	6.196
	Сочетание 5		0	-102.371	6.689	-10.771	-2.799	-4.322

კონსტრუქტორი გ. ცომაია

N	Загружение	Форма/ комбинация	a(м)	N(тс)	Qz(тс)	My(тс*м)	Qy(тс)	Mz(тс*м)
			3.3	-100.329	6.689	11.306	-2.799	4.908
Этаж N5	Колонна N15	Прямоугольник b=0.5 h=0.5м, H=3.3м, 1. Железобетон,		μ=0.50%				
5_15	Сочетание 1		0	-184.006	-3.647	5.673	-2.365	-3.705
			3.3	-181.737	-3.647	-6.361	-2.365	4.098
	Сочетание 2		0	-178.447	8.681	-14.18	5.069	7.952
			3.3	-176.405	8.681	14.467	5.069	-8.778
	Сочетание 3		0	-134.105	-14.877	23.82	-9.544	-14.949
			3.3	-132.064	-14.877	-25.275	-9.544	16.547
	Сочетание 4		0	-149.568	-14.277	22.956	-1.673	-2.632
			3.3	-147.526	-14.277	-24.157	-1.673	2.884
	Сочетание 5		0	-162.985	8.08	-13.316	-2.802	-4.365
			3.3	-160.943	8.08	13.348	-2.802	4.885
Этаж N5	Колонна N16	Прямоугольник b=0.5 h=0.5м, H=3.3м, 1. Железобетон,		μ=0.50%				
5_16	Сочетание 1		0	-190.48	-4.902	7.678	-0.145	-0.254
			3.3	-188.212	-4.902	-8.497	-0.145	0.224
	Сочетание 2		0	-169.303	4.115	-6.847	14.308	22.569
			3.3	-167.261	4.115	6.733	14.308	-24.648
	Сочетание 3		0	-150.719	-12.409	19.842	-14.479	-22.879
			3.3	-148.677	-12.409	-21.108	-14.479	24.903
	Сочетание 4		0	-153.138	-15.607	25.049	1.589	2.478
			3.3	-151.096	-15.607	-26.456	1.589	-2.766
	Сочетание 5		0	-166.884	7.313	-12.054	-1.76	-2.788
			3.3	-164.842	7.313	12.081	-1.76	3.021
Этаж N5	Колонна N17	Прямоугольник b=0.5 h=0.5м, H=3.3м, 1. Железобетон,		μ=0.50%				
5_17	Сочетание 1		0	-180.009	-4.913	7.73	-0.202	-0.25
			3.3	-177.74	-4.913	-8.483	-0.202	0.416
	Сочетание 2		0	-166.425	0.579	-1.112	16.737	26.378
			3.3	-164.383	0.579	0.8	16.737	-28.854
	Сочетание 3		0	-136.431	-8.903	14.211	-16.788	-26.345
			3.3	-134.39	-8.903	-15.17	-16.788	29.057
	Сочетание 4		0	-154.148	-15.046	24.149	4.074	6.413
			3.3	-152.107	-15.046	-25.503	4.074	-7.031
	Сочетание 5		0	-148.708	6.722	-11.05	-4.126	-6.381
			3.3	-146.666	6.722	11.133	-4.126	7.234
Этаж N5	Колонна N18	Прямоугольник b=0.5 h=0.5м, H=3.3м, 1. Железобетон,		μ=1.44%				
5_18	Сочетание 1		0	-36.951	4.508	-2.972	-8.083	-5.528
			3.3	-53.58	9.64	5.533	-13.63	8.435
	Сочетание 2		0	-104.161	-14.052	6.371	9.402	10.499
			3.3	-69.721	-1.956	-0.979	0.533	-1.472
	Сочетание 3		0	39.294	21.111	-11.07	-22.417	-19.44
			3.3	-21.428	17.687	9.993	-22.817	15.272
	Сочетание 4		0	-101.822	-18.49	11.215	1.9	0.434
			3.3	-67.13	-20.29	-11.673	-1.913	1.326
	Сочетание 5		0	36.955	25.549	-15.914	-14.915	-9.376
			3.3	-24.019	36.021	20.686	-20.371	12.474
Этаж N5	Колонна N19	Прямоугольник b=0.5 h=0.5м, H=3.3м, 1. Железобетон,		μ=0.59%				
5_19	Сочетание 1		0	-83.682	0.808	-1.156	-0.343	-0.63
			3.3	-81.413	0.808	1.51	-0.343	0.502
	Сочетание 2		0	-50.761	14.108	-22.357	14.413	23.053
			3.3	-48.719	14.108	24.199	14.413	-24.511
	Сочетание 3		0	-90.917	-12.748	20.413	-14.99	-24.111
			3.3	-88.875	-12.748	-21.655	-14.99	25.356

N	Загружение	Форма/ комбинация	a(м)	N(тс)	Qz(тс)	My(тс*м)	Qy(тс)	Mz(тс*м)
	Сочетание 4		0	-90.271	-11.381	18.45	-5.03	-8.028
			3.3	-88.229	-11.381	-19.107	-5.03	8.571
	Сочетание 5		0	-51.406	12.741	-20.394	4.453	6.97
			3.3	-49.364	12.741	21.65	4.453	-7.726
Этаж N5	Колонна N20	Прямоугольник b=0.5 h=0.5м, H=3.3м, 1. Железобетон,		μ=1.00%				
5_20	Сочетание 1		0	-114.944	-2.914	4.691	2.795	4.269
			3.3	-112.675	-2.914	-4.925	2.795	-4.955
	Сочетание 2		0	-64.687	5.345	-8.456	21.027	33.514
			3.3	-62.646	5.345	9.184	21.027	-35.875
	Сочетание 3		0	-129.8	-10.16	16.21	-16.308	-26.304
			3.3	-127.758	-10.16	-17.32	-16.308	27.513
	Сочетание 4		0	-102.823	-11.505	18.548	-0.142	-0.372
			3.3	-100.781	-11.505	-19.42	-0.142	0.096
	Сочетание 5		0	-91.664	6.69	-10.794	4.86	7.581
			3.3	-89.622	6.69	11.284	4.86	-8.458
Этаж N5	Колонна N21	Прямоугольник b=0.5 h=0.5м, H=3.3м, 1. Железобетон,		μ=0.50%				
5_21	Сочетание 1		0	-145.002	-7.751	12.242	-1.342	-2.079
			3.3	-142.733	-7.751	-13.336	-1.342	2.348
	Сочетание 2		0	-79.851	-14.806	23.559	9.26	14.604
			3.3	-77.809	-14.806	-25.303	9.26	-15.955
	Сочетание 3		0	-167.362	1.847	-3.094	-11.199	-17.606
			3.3	-165.32	1.847	3.002	-11.199	19.352
	Сочетание 4		0	-114.13	-16.1	25.727	-0.61	-0.94
			3.3	-112.088	-16.1	-27.404	-0.61	1.068
	Сочетание 5		0	-133.082	3.14	-5.262	-1.33	-2.062
			3.3	-131.041	3.14	5.103	-1.33	2.329
Этаж N5	Колонна N22	Прямоугольник b=0.5 h=0.5м, H=3.3м, 1. Железобетон,		μ=0.50%				
5_22	Сочетание 1		0	-238.322	-1.838	2.795	-1.658	-2.597
			3.3	-236.053	-1.838	-3.272	-1.658	2.874
	Сочетание 2		0	-258.39	5.921	-9.659	6.022	9.487
			3.3	-256.348	5.921	9.885	6.022	-10.389
	Сочетание 3		0	-149.767	-9.576	15.23	-9.212	-14.47
			3.3	-147.725	-9.576	-16.375	-9.212	15.931
	Сочетание 4		0	-175.574	-9.008	14.433	-0.366	-0.525
			3.3	-173.532	-9.008	-15.296	-0.366	0.679
	Сочетание 5		0	-232.583	5.353	-8.862	-2.824	-4.458
			3.3	-230.541	5.353	8.805	-2.824	4.863
Этаж N5	Колонна N23	Прямоугольник b=0.5 h=0.5м, H=3.3м, 1. Железобетон,		μ=0.50%				
5_23	Сочетание 1		0	-252.482	-3.504	5.414	0.432	0.616
			3.3	-250.213	-3.504	-6.15	0.432	-0.809
	Сочетание 2		0	-238.215	1.277	-2.26	14.86	23.493
			3.3	-236.173	1.277	1.96	14.86	-25.55
	Сочетание 3		0	-189.839	-7.904	12.501	-14	-22.242
			3.3	-187.797	-7.904	-13.587	-14	23.961
	Сочетание 4		0	-185.974	-10.111	16.084	2.242	3.518
			3.3	-183.932	-10.111	-17.285	2.242	-3.885
	Сочетание 5		0	-242.08	3.484	-5.842	-1.381	-2.267
			3.3	-240.038	3.484	5.658	-1.381	2.296
Этаж N5	Колонна N24	Прямоугольник b=0.5 h=0.5м, H=3.3м, 1. Железобетон,		μ=0.52%				
5_24	Сочетание 1		0	-245.525	-4.307	6.687	-1.106	-1.628
			3.3	-243.256	-4.307	-7.526	-1.106	2.023
	Сочетание 2		0	-230.326	-1.355	1.961	15.832	25.027

კონსტრუქტორი გ. ცომაია

N	Загружение	Форма/ комбинация	a(м)	N(тс)	Qz(тс)	My(тс*м)	Qy(тс)	Mz(тс*м)
			3.3	-228.284	-1.355	-2.507	15.832	-27.217
	Сочетание 3		0	-186.506	-6.579	10.357	-17.376	-27.265
			3.3	-184.464	-6.579	-11.357	-17.376	30.077
	Сочетание 4		0	-181.512	-9.731	15.452	0.692	1.207
			3.3	-179.47	-9.731	-16.662	0.692	-1.077
	Сочетание 5		0	-235.32	1.797	-3.135	-2.237	-3.445
			3.3	-233.278	1.797	2.797	-2.237	3.936
Этаж N5 Колонна N25 Прямоугольник b=0.5 h=0.5м, H=3.3м, 1. Железобетон, μ=1.28%								
5_25	Сочетание 1		0	-29.875	1.296	1.159	-12.629	-7.631
			3.3	-51.93	-2.813	-3.184	-17.225	9.993
	Сочетание 2		0	-92.851	5.783	-2.212	5.362	2.894
			3.3	-76.372	-10.94	1.406	1.691	-1.081
	Сочетание 3		0	40.089	-3.66	4.246	-26.528	-15.693
			3.3	-13.57	5.848	-6.982	-30.722	17.921
	Сочетание 4		0	20.569	-7.673	7.282	-12.576	-5.487
			3.3	-16.683	-7.019	-6.8	-8.17	5.384
	Сочетание 5		0	-73.33	9.796	-5.247	-8.59	-7.312
			3.3	-73.259	1.928	1.224	-20.861	11.456
Этаж N5 Колонна N26 Прямоугольник b=0.5 h=0.5м, H=3.3м, 1. Железобетон, μ=1.26%								
5_26	Сочетание 1		0	-45.433	-8.399	5.496	4.306	3.015
			3.3	-62.051	-14.691	-8.46	10.778	-6.194
	Сочетание 2		0	32.572	-19.938	12.065	29.605	18.458
			3.3	-25.823	-26.396	-15.387	37.304	-22.164
	Сочетание 3		0	-110.234	6.192	-3.054	-22.641	-13.542
			3.3	-78.834	2.096	1.412	-19.327	11.857
	Сочетание 4		0	8.982	-21.516	13.346	14.95	8.825
			3.3	-33.31	-26.732	-15.772	15.553	-9.555
	Сочетание 5		0	-86.644	7.77	-4.335	-7.987	-3.91
			3.3	-71.347	2.432	1.796	2.423	-0.751
Этаж N5 Колонна N27 Прямоугольник b=0.5 h=0.5м, H=3.3м, 1. Железобетон, μ=1.82%								
5_27	Сочетание 1		0	-130.379	-3.591	5.621	8.199	12.669
			3.3	-128.11	-3.591	-6.231	8.199	-14.387
	Сочетание 2		0	-41.648	-8.811	13.896	29.714	47.129
			3.3	-39.606	-8.811	-15.182	29.714	-50.927
	Сочетание 3		0	-178.497	2.931	-4.695	-16.063	-26.039
			3.3	-176.456	2.931	4.978	-16.063	26.97
	Сочетание 4		0	-83.052	-11.261	17.931	11.953	18.692
			3.3	-81.01	-11.261	-19.231	11.953	-20.754
	Сочетание 5		0	-137.093	5.38	-8.73	1.697	2.397
			3.3	-135.052	5.38	9.026	1.697	-3.203
Этаж N5 Колонна N28 Прямоугольник b=0.5 h=0.5м, H=3.3м, 1. Железобетон, μ=0.50%								
5_28	Сочетание 1		0	-234.484	-6.028	9.457	2.533	3.904
			3.3	-232.215	-6.028	-10.436	2.533	-4.455
	Сочетание 2		0	-145.192	-15.23	24.028	14.091	22.132
			3.3	-143.15	-15.23	-26.232	14.091	-24.371
	Сочетание 3		0	-252.818	5.262	-8.394	-9.365	-14.842
			3.3	-250.776	5.262	8.972	-9.365	16.066
	Сочетание 4		0	-181.681	-16.019	25.383	4.028	6.26
			3.3	-179.639	-16.019	-27.479	4.028	-7.035
	Сочетание 5		0	-216.329	6.051	-9.749	0.698	1.03
			3.3	-214.288	6.051	10.219	0.698	-1.27
Этаж N5 Колонна N29 Прямоугольник b=0.5 h=0.5м, H=3.3м, 1. Железобетон, μ=0.69%								

N	Загружение	Форма/ комбинация	a(м)	N(тс)	Qz(тс)	My(тс*м)	Qy(тс)	Mz(тс*м)
5_29	Сочетание 1		0	-42.714	-8.243	8.461	1.215	0.468
			3.3	-41.052	-10.197	-10.095	0.797	-0.39
	Сочетание 2		0	-73.289	-4.81	4.584	7.422	3.716
			3.3	-59.784	-6.113	-5.931	12.55	-5.119
	Сочетание 3		0	-0.891	-9.004	9.607	-5.417	-2.938
			3.3	-11.103	-11.003	-11.019	-11.174	4.46
	Сочетание 4		0	2.76	-14.396	15.676	4.87	2.376
			3.3	-6.304	-16.866	-17.391	6.917	-3.247
	Сочетание 5		0	-76.941	0.582	-1.486	-2.865	-1.598
			3.3	-64.582	-0.25	0.441	-5.541	2.588
Этаж N5 Колонна N30 Прямоугольник b=0.5 h=0.5м, H=3.3м, 1. Железобетон, μ=0.50%								
5_30	Сочетание 1		0	-201.069	-0.318	0.508	-3.301	-5.284
			3.3	-198.8	-0.318	-0.541	-3.301	5.61
	Сочетание 2		0	-156.181	-6.221	9.789	7.441	12.05
			3.3	-154.139	-6.221	-10.742	7.441	-12.504
	Сочетание 3		0	-182.572	5.729	-9.002	-13.034	-21.002
			3.3	-180.531	5.729	9.904	-13.034	22.011
	Сочетание 4		0	-175.464	-14.694	23.087	-1.719	-2.727
			3.3	-173.422	-14.694	-25.405	-1.719	2.944
	Сочетание 5		0	-163.29	14.202	-22.299	-3.875	-6.226
			3.3	-161.248	14.202	24.568	-3.875	6.563
Этаж N5 Колонна N31 Прямоугольник b=0.5 h=0.5м, H=3.3м, 1. Железобетон, μ=0.50%								
5_31	Сочетание 1		0	-221.799	-0.491	0.789	4.978	7.736
			3.3	-219.53	-0.491	-0.83	4.978	-8.693
	Сочетание 2		0	-158.303	-7.921	12.476	17.269	27.525
			3.3	-156.262	-7.921	-13.664	17.269	-29.463
	Сочетание 3		0	-215.164	7.16	-11.251	-8.897	-14.513
			3.3	-213.122	7.16	12.378	-8.897	14.848
	Сочетание 4		0	-180.26	-13.056	20.573	5.839	9.164
			3.3	-178.218	-13.056	-22.513	5.839	-10.107
	Сочетание 5		0	-193.208	12.295	-19.348	2.532	3.848
			3.3	-191.166	12.295	21.227	2.532	-4.508
Этаж N5 Колонна N32 Прямоугольник b=0.5 h=0.5м, H=3.3м, 1. Железобетон, μ=0.50%								
5_32	Сочетание 1		0	-275.33	-1.234	1.98	3.241	4.998
			3.3	-273.062	-1.234	-2.093	3.241	-5.699
	Сочетание 2		0	-183.975	-11.69	18.48	11.823	18.556
			3.3	-181.933	-11.69	-20.098	11.823	-20.462
	Сочетание 3		0	-282.568	9.737	-15.344	-5.822	-9.294
			3.3	-280.527	9.737	16.788	-5.822	9.918
	Сочетание 4		0	-218.845	-12.397	19.705	4.183	6.501
			3.3	-216.803	-12.397	-21.205	4.183	-7.305
	Сочетание 5		0	-247.698	10.443	-16.569	1.819	2.761
			3.3	-245.656	10.443	17.895	1.819	-3.238
Этаж N5 Колонна N33 Прямоугольник b=0.5 h=0.5м, H=3.3м, 1. Железобетон, μ=0.50%								
5_33	Сочетание 1		0	-219.581	-0.413	0.664	-2.368	-3.769
			3.3	-217.312	-0.413	-0.699	-2.368	4.046
	Сочетание 2		0	-216.647	4.369	-6.873	1.827	3
			3.3	-214.605	4.369	7.546	1.827	-3.031
	Сочетание 3		0	-156.066	-5.076	8.01	-6.335	-10.153
			3.3	-154.024	-5.076	-8.746	-6.335	10.753
	Сочетание 4		0	-197.282	-18.336	28.859	-1.491	-2.375
			3.3	-195.24	-18.336	-31.648	-1.491	2.541

კონსტრუქტორი გ. ცომაია

N	Загружение	Форма/ комбинация	a(м)	N(тс)	Qz(тс)	My(тс*м)	Qy(тс)	Mz(тс*м)
	Сочетание 5		0	-175.431	17.628	-27.723	-3.016	-4.779
			3.3	-173.389	17.628	30.448	-3.016	5.181
Этаж N5	Колонна N34	Прямоугольник b=0.5 h=0.5м, H=3.3м, 1. Железобетон,		μ=1.07%				
5_34	Сочетание 1		0	-57.262	3.499	-5.083	5.535	3.707
			3.3	-69.169	3.847	5.822	12.886	-7.328
	Сочетание 2		0	24.557	-5.381	7.49	28.814	17.436
			3.3	-30.795	-5.736	-7.859	34.812	-20.602
	Сочетание 3		0	-122.477	11.196	-15.938	-19.975	-11.467
			3.3	-85.97	12.13	17.534	-13.531	8.525
	Сочетание 4		0	-126.081	-4.059	5.927	-6.399	-2.903
			3.3	-105.381	-4.257	-5.693	3.121	-1.265
	Сочетание 5		0	28.161	9.873	-14.374	15.238	8.871
			3.3	-11.384	10.651	15.368	18.159	-10.812
Этаж N5	Колонна N35	Прямоугольник b=0.5 h=0.5м, H=3.3м, 1. Железобетон,		μ=1.11%				
5_35	Сочетание 1		0	-150.542	1.506	-2.27	9.383	14.504
			3.3	-148.273	1.506	2.7	9.383	-16.459
	Сочетание 2		0	-72.966	-5.857	9.316	24.879	39.357
			3.3	-70.924	-5.857	-10.012	24.879	-42.744
	Сочетание 3		0	-181.429	8.359	-13.087	-9.324	-15.318
			3.3	-179.387	8.359	14.498	-9.324	15.45
	Сочетание 4		0	-156.844	-6.321	10.246	4.643	7.113
			3.3	-154.802	-6.321	-10.613	4.643	-8.21
	Сочетание 5		0	-97.55	8.823	-14.017	10.912	16.926
			3.3	-95.509	8.823	15.099	10.912	-19.085
Этаж N5	Колонна N36	Прямоугольник b=0.5 h=0.5м, H=3.3м, 1. Железобетон,		μ=0.50%				
5_36	Сочетание 1		0	-271.91	0.267	-0.359	5.198	8.022
			3.3	-269.642	0.267	0.523	5.198	-9.13
	Сочетание 2		0	-185.02	-9.786	15.52	13.923	21.818
			3.3	-182.978	-9.786	-16.773	13.923	-24.129
	Сочетание 3		0	-275.553	10.306	-16.237	-4.756	-7.665
			3.3	-273.511	10.306	17.772	-4.756	8.031
	Сочетание 4		0	-219.834	-9.627	15.409	5.735	8.919
			3.3	-217.792	-9.627	-16.363	5.735	-10.011
	Сочетание 5		0	-240.739	10.147	-16.126	3.432	5.234
			3.3	-238.697	10.147	17.362	3.432	-6.087
Этаж N5	Колонна N37	Прямоугольник b=0.5 h=0.5м, H=3.3м, 1. Железобетон,		μ=0.74%				
5_37	Сочетание 1		0	-30.781	14.498	-8.696	-4.691	-3.099
			3.3	-51.76	18.927	11.184	-9.567	5.215
	Сочетание 2		0	-56.833	18.756	-11.206	1.554	0.588
			3.3	-68.673	28.9	16.133	-2.055	1.219
	Сочетание 3		0	3.135	5.681	-3.454	-9.783	-5.999
			3.3	-20.531	3.091	2.756	-14.588	7.859
	Сочетание 4		0	-82.276	-4.661	3.075	-4.751	-3.189
			3.3	-65.766	-7.003	-3.72	-11.722	6.054
	Сочетание 5		0	28.578	29.098	-17.735	-3.479	-2.223
			3.3	-23.438	38.994	22.609	-4.92	3.024
Этаж N5	Колонна N38	Прямоугольник b=0.5 h=0.5м, H=3.3м, 1. Железобетон,		μ=1.04%				
5_38	Сочетание 1		0	-45.524	-10.284	6.352	4.93	3.2
			3.3	-64.208	-16.25	-9.179	10.846	-6.26
	Сочетание 2		0	-8.606	-13.245	7.967	20.364	12.515
			3.3	-33.091	-25.22	-13.284	29.982	-16.86
	Сочетание 3		0	-70.257	-3.595	2.446	-12.589	-7.412

N	Загружение	Форма/ комбинация	a(м)	N(тс)	Qz(тс)	My(тс*м)	Qy(тс)	Mz(тс*м)
			3.3	-75.668	-1.584	-1.845	-12.088	6.556
	Сочетание 4		0	24.235	-24.597	14.77	22.059	13.031
			3.3	-42.199	-29.412	-17.168	28.467	-16.473
	Сочетание 5		0	-103.097	7.756	-4.357	-14.284	-7.928
			3.3	-66.56	2.608	2.039	-10.572	6.169
Этаж N5	Колонна N39	Прямоугольник b=0.5 h=0.5м, H=3.3м, 1. Железобетон,		μ=0.83%				
5_39	Сочетание 1		0	-144.736	-1.534	2.403	9.402	14.516
			3.3	-142.467	-1.534	-2.658	9.402	-16.51
	Сочетание 2		0	-88.28	-5.505	8.688	22.4	35.418
			3.3	-86.239	-5.505	-9.479	22.4	-38.502
	Сочетание 3		0	-156.608	3.041	-4.828	-6.826	-11.379
			3.3	-154.566	3.041	5.208	-6.826	11.146
	Сочетание 4		0	-82.66	-8.525	13.622	18.083	28.389
			3.3	-80.618	-8.525	-14.512	18.083	-31.286
	Сочетание 5		0	-162.229	6.061	-9.762	-2.509	-4.35
			3.3	-160.187	6.061	10.24	-2.509	3.929
Этаж N5	Колонна N40	Прямоугольник b=0.5 h=0.5м, H=3.3м, 1. Железобетон,		μ=0.50%				
5_40	Сочетание 1		0	-265.019	-1.149	1.833	3.775	5.774
			3.3	-262.751	-1.149	-1.96	3.775	-6.683
	Сочетание 2		0	-184.254	-10.107	15.994	12.148	19
			3.3	-182.212	-10.107	-17.359	12.148	-21.088
	Сочетание 3		0	-265.049	8.255	-13.039	-5.332	-8.564
			3.3	-263.007	8.255	14.202	-5.332	9.032
	Сочетание 4		0	-208.202	-10.899	17.375	7.294	11.307
			3.3	-206.16	-10.899	-18.594	7.294	-12.765
	Сочетание 5		0	-241.101	9.048	-14.421	-0.478	-0.87
			3.3	-239.059	9.048	15.437	-0.478	0.709
Этаж N5	Колонна N41	Прямоугольник b=0.5 h=0.5м, H=3.3м, 1. Железобетон,		μ=0.99%				
5_41	Сочетание 1		0	-16.179	-15.918	9.403	-4.187	-2.738
			3.3	-41.5	-20.445	-11.848	-7.509	4.112
	Сочетание 2		0	-71.618	-2.185	1.721	-0.932	-0.763
			3.3	-73.346	-8.348	-4.692	7.058	-2.696
	Сочетание 3		0	42.058	-24.505	14.054	-6.475	-4.054
			3.3	1.097	-26.061	-15.241	-20.183	9.9
	Сочетание 4		0	45.274	-31.399	18.548	-1.408	-1.039
			3.3	2.099	-38.269	-22.09	-1.539	1.142
	Сочетание 5		0	-74.834	4.709	-2.773	-5.999	-3.779
			3.3	-74.348	3.86	2.157	-11.586	6.062
Этаж N5	Колонна N42	Прямоугольник b=0.5 h=0.5м, H=3.3м, 1. Железобетон,		μ=0.50%				
5_42	Сочетание 1		0	-192.088	0.167	-0.296	-4.06	-6.478
			3.3	-189.82	0.167	0.256	-4.06	6.92
	Сочетание 2		0	-169.29	-3.544	5.542	7.582	12.234
			3.3	-167.249	-3.544	-6.156	7.582	-12.786
	Сочетание 3		0	-154.843	3.83	-6.046	-14.364	-23.055
			3.3	-152.801	3.83	6.592	-14.364	24.347
	Сочетание 4		0	-147.802	-13.367	21.044	1.711	2.762
			3.3	-145.76	-13.367	-23.067	1.711	-2.888
	Сочетание 5		0	-176.332	13.652	-21.548	-8.494	-13.583
			3.3	-174.29	13.652	23.503	-8.494	14.448
Этаж N5	Колонна N43	Прямоугольник b=0.5 h=0.5м, H=3.3м, 1. Железобетон,		μ=0.50%				
5_43	Сочетание 1		0	-206.528	0.558	-0.864	4.65	7.216
			3.3	-204.259	0.558	0.979	4.65	-8.129

კონსტრუქტორი გ. ცომაია

N	Загружение	Форма/ комбинация	a(м)	N(тс)	Qz(тс)	My(тс*м)	Qy(тс)	Mz(тс*м)
	Сочетание 2		0	-161.983	-4.491	7.084	16.022	25.516
			3.3	-159.942	-4.491	-7.737	16.022	-27.356
	Сочетание 3		0	-186.337	5.403	-8.493	-8.123	-13.252
			3.3	-184.296	5.403	9.336	-8.123	13.554
	Сочетание 4		0	-158.898	-12.051	19.038	9.299	14.689
			3.3	-156.856	-12.051	-20.732	9.299	-16.001
	Сочетание 5		0	-189.423	12.963	-20.448	-1.4	-2.424
			3.3	-187.381	12.963	22.331	-1.4	2.199
Этаж N5 Колонна N44 Прямоугольник b=0.5 h=0.5м, H=3.3м, 1. Железобетон, μ=0.50%								
5_44	Сочетание 1		0	-259.764	1.695	-2.595	4.54	7
			3.3	-257.495	1.695	2.998	4.54	-7.982
	Сочетание 2		0	-184.756	-7.269	11.565	11.694	18.293
			3.3	-182.714	-7.269	-12.423	11.694	-20.301
	Сочетание 3		0	-255.675	10.07	-15.852	-3.537	-5.707
			3.3	-253.634	10.07	17.379	-3.537	5.969
	Сочетание 4		0	-203.743	-10.025	16.021	7.354	11.42
			3.3	-201.701	-10.025	-17.061	7.354	-12.855
	Сочетание 5		0	-236.688	12.826	-20.308	0.803	1.165
			3.3	-234.646	12.826	22.018	0.803	-1.478
Этаж N5 Колонна N45 Прямоугольник b=0.5 h=0.5м, H=3.3м, 1. Железобетон, μ=0.50%								
5_45	Сочетание 1		0	-234.032	0.203	-0.42	-3.99	-6.308
			3.3	-231.763	0.203	0.251	-3.99	6.859
	Сочетание 2		0	-234.051	6.658	-10.616	2.26	3.578
			3.3	-232.009	6.658	11.356	2.26	-3.883
	Сочетание 3		0	-163.485	-6.251	9.805	-9.431	-14.901
			3.3	-161.443	-6.251	-10.824	-9.431	16.225
	Сочетание 4		0	-187.013	-14.569	22.933	-0.729	-1.176
			3.3	-184.971	-14.569	-25.145	-0.729	1.219
	Сочетание 5		0	-210.523	14.976	-23.744	-6.443	-10.147
			3.3	-208.481	14.976	25.677	-6.443	11.123
Этаж N5 Колонна N46 Прямоугольник b=0.5 h=0.5м, H=3.3м, 1. Железобетон, μ=0.50%								
5_46	Сочетание 1		0	-114.614	5.5	-8.397	-2.595	-4.126
			3.3	-112.345	5.5	9.753	-2.595	4.439
	Сочетание 2		0	-111.505	6.578	-10.154	11.843	18.985
			3.3	-109.463	6.578	11.556	11.843	-20.097
	Сочетание 3		0	-83.609	2.469	-3.656	-16.06	-25.686
			3.3	-81.567	2.469	4.491	-16.06	27.314
	Сочетание 4		0	-76.009	-2.172	3.673	3.21	5.16
			3.3	-73.967	-2.172	-3.495	3.21	-5.437
	Сочетание 5		0	-119.105	11.219	-17.483	-7.428	-11.86
			3.3	-117.063	11.219	19.543	-7.428	12.654
Этаж N5 Колонна N47 Прямоугольник b=0.5 h=0.5м, H=3.3м, 1. Железобетон, μ=0.50%								
5_47	Сочетание 1		0	-121.169	5.547	-8.471	2.558	3.919
			3.3	-118.901	5.547	9.834	2.558	-4.523
	Сочетание 2		0	-89.728	1.565	-2.289	15.716	25.011
			3.3	-87.686	1.565	2.875	15.716	-26.854
	Сочетание 3		0	-116.23	7.551	-11.631	-11.194	-18.068
			3.3	-114.188	7.551	13.291	-11.194	18.874
	Сочетание 4		0	-81.004	-1.75	3.027	7.784	12.308
			3.3	-78.962	-1.75	-2.751	7.784	-13.381
	Сочетание 5		0	-124.954	10.867	-16.946	-3.262	-5.366
			3.3	-122.912	10.867	18.917	-3.262	5.401

N	Загружение	Форма/ комбинация	a(м)	N(тс)	Qz(тс)	My(тс*м)	Qy(тс)	Mz(тс*м)
Этаж N5 Колонна N48 Прямоугольник b=0.5 h=0.5м, H=3.3м, 1. Железобетон, μ=0.50%								
5_48	Сочетание 1		0	-147.752	7.831	-12.029	0.571	0.789
			3.3	-145.484	7.831	13.812	0.571	-1.096
	Сочетание 2		0	-101.045	2.055	-3.029	7.98	12.405
			3.3	-99.003	2.055	3.752	7.98	-13.932
	Сочетание 3		0	-151.484	11.015	-17.047	-6.769	-10.688
			3.3	-149.442	11.015	19.304	-6.769	11.651
	Сочетание 4		0	-99.462	0.031	0.299	3.824	5.892
			3.3	-97.42	0.031	0.397	3.824	-6.74
	Сочетание 5		0	-153.067	13.04	-20.375	-2.612	-4.175
			3.3	-151.025	13.04	22.659	-2.612	4.459
Этаж N5 Колонна N49 Прямоугольник b=0.5 h=0.5м, H=3.3м, 1. Железобетон, μ=0.50%								
5_49	Сочетание 1		0	-148.157	7.999	-12.318	-0.449	-0.755
			3.3	-145.889	7.999	14.079	-0.449	0.725
	Сочетание 2		0	-166.819	10.488	-16.31	7.504	11.731
			3.3	-164.777	10.488	18.299	7.504	-13.036
	Сочетание 3		0	-87.886	2.997	-4.458	-8.335	-13.112
			3.3	-85.844	2.997	5.431	-8.335	14.396
	Сочетание 4		0	-110.915	-0.953	1.757	2.527	3.903
			3.3	-108.873	-0.953	-1.39	2.527	-4.452
	Сочетание 5		0	-143.791	14.438	-22.525	-3.358	-5.285
			3.3	-141.749	14.438	25.12	-3.358	5.812
Этаж N5 Колонна N50 Прямоугольник b=0.5 h=0.5м, H=3.3м, 1. Железобетон, μ=0.92%								
5_50	Сочетание 1		0	-12.1	-1.727	0.826	-7.513	-4.433
			3.3	-18.751	-0.541	-0.488	-9.376	5.44
	Сочетание 2		0	-32.715	-3.356	1.645	-1.203	-0.599
			3.3	-27.347	7.233	-3.826	0.102	0.126
	Сочетание 3		0	10.368	0.447	-0.258	-11.389	-6.839
			3.3	-5.899	-8.015	3.069	-15.926	9.048
	Сочетание 4		0	38.526	2.065	-1.659	-11.036	-6.046
			3.3	7.888	8.989	4.215	-9.738	5.469
	Сочетание 5		0	-60.874	-4.974	3.046	-1.556	-1.392
			3.3	-41.134	-9.771	-4.973	-6.086	3.704
Этаж N5 Колонна N51 Прямоугольник b=0.5 h=0.5м, H=3.3м, 1. Железобетон, μ=0.50%								
5_51	Сочетание 1		0	-24.092	-1.642	0.78	4.466	2.749
			3.3	-23.852	0.32	-0.101	6.519	-3.839
	Сочетание 2		0	-48.717	-5.675	2.947	-3.832	-2.25
			3.3	-30.126	-4.001	-2.593	-2.162	1.352
	Сочетание 3		0	6.201	2.88	-1.614	11.313	6.86
			3.3	-11.569	4.619	2.458	13.215	-7.845
	Сочетание 4		0	17.466	0.398	-0.465	9.436	5.322
			3.3	0.955	1.702	0.691	9.312	-5.654
	Сочетание 5		0	-59.982	-3.193	1.798	-1.954	-0.712
			3.3	-42.65	-1.085	-0.825	1.741	-0.839
Этаж N5 Колонна N52 Прямоугольник b=0.5 h=0.5м, H=3.3м, 1. Железобетон, μ=0.50%								
5_52	Сочетание 1		0	-96.029	-3.415	5.242	2.418	3.666
			3.3	-93.76	-3.415	-6.028	2.418	-4.314
	Сочетание 2		0	-115.468	-7.42	11.439	-3.009	-4.81
			3.3	-113.426	-7.42	-13.054	-3.009	5.121
	Сочетание 3		0	-50.579	1.617	-2.524	7.231	11.212
			3.3	-48.537	1.617	2.817	7.231	-12.651
	Сочетание 4		0	-52.296	3.265	-5.411	4.224	6.498

კონსტრუქტორი გ. ცომაია

N	Загружение	Форма/ комбинация	a(м)	N(тс)	Qz(тс)	My(тс*м)	Qy(тс)	Mz(тс*м)
			3.3	-50.254	3.265	5.366	4.224	-7.441
	Сочетание 5		0	-113.751	-9.069	14.325	-0.002	-0.096
			3.3	-111.709	-9.069	-15.604	-0.002	-0.089
Этаж N5	Колонна N53	Прямоугольник b=0.5 h=0.5м, H=3.3м, 1. Железобетон,					μ=0.50%	
5_53	Сочетание 1		0	-117.438	-4.529	7.003	-2.813	-4.32
			3.3	-115.169	-4.529	-7.943	-2.813	4.964
	Сочетание 2		0	-110.068	-4.999	7.737	3.596	5.734
			3.3	-108.026	-4.999	-8.792	3.596	-6.134
	Сочетание 3		0	-90.285	-2.421	3.739	-8.282	-12.927
			3.3	-88.243	-2.421	-4.219	-8.282	14.405
	Сочетание 4		0	-64.613	3.667	-5.856	-5.094	-7.927
			3.3	-62.571	3.667	6.247	-5.094	8.883
	Сочетание 5		0	-135.74	-11.088	17.332	0.408	0.734
			3.3	-133.698	-11.088	-19.258	0.408	-0.613
Этаж N5	Колонна N54	Прямоугольник b=0.5 h=0.5м, H=3.3м, 1. Железобетон,					μ=0.50%	
5_54	Сочетание 1		0	-85.843	-3.476	5.361	6.263	9.632
			3.3	-83.574	-3.476	-6.109	6.263	-11.036
	Сочетание 2		0	-85.3	-5.604	8.619	8.046	12.452
			3.3	-83.258	-5.604	-9.927	8.046	-14.099
	Сочетание 3		0	-62.368	-0.242	0.402	2.587	3.902
			3.3	-60.326	-0.242	-0.342	2.587	-4.633
	Сочетание 4		0	-48.438	4.727	-7.362	4.248	6.475
			3.3	-46.396	4.727	8.238	4.248	-7.545
	Сочетание 5		0	-99.229	-10.573	16.384	6.384	9.879
			3.3	-97.187	-10.573	-18.508	6.384	-11.187
Этаж N5	Колонна N55	Прямоугольник b=0.5 h=0.5м, H=3.3м, 1. Железобетон,					μ=0.68%	
5_55	Сочетание 1		0	-22.041	-6.234	3.807	-7.876	-4.817
			3.3	-39.336	-9.847	-5.765	-11.84	6.76
	Сочетание 2		0	10.662	-19.289	10.358	3.572	2.521
			3.3	-29.245	-1.571	-8.579	9.053	-4.621
	Сочетание 3		0	-49.011	9.09	-4.115	-16.493	-10.437
			3.3	-37.173	-14.723	-0.956	-28.673	15.811
	Сочетание 4		0	-63.675	20.982	-13.196	3.272	1.244
			3.3	-20.126	29.687	16.539	-3.77	1.763
	Сочетание 5		0	25.327	-31.181	19.439	-16.193	-9.16
			3.3	-46.292	-45.981	-26.075	-15.851	9.427
Этаж N5	Колонна N56	Прямоугольник b=0.5 h=0.5м, H=3.3м, 1. Железобетон,					μ=1.43%	
5_56	Сочетание 1		0	-37.394	-3.55	2.377	1.383	2.135
			3.3	-45.068	-8.632	-4.899	1.543	-2.485
	Сочетание 2		0	-6.538	-9.662	6.114	10.18	14.472
			3.3	-7.162	-16.276	-9.401	10.813	-15.532
	Сочетание 3		0	-57.231	3.944	-2.253	-7.932	-10.999
			3.3	-68.902	1.934	1.278	-8.301	11.478
	Сочетание 4		0	-97.032	28.273	-16.674	-7.117	-9.495
			3.3	-49.371	24.602	15.049	-7.542	10.057
	Сочетание 5		0	33.262	-33.991	20.535	9.365	12.968
			3.3	-26.693	-38.944	-23.173	10.054	-14.111
Этаж N5	Колонна N57	Прямоугольник b=0.5 h=0.5м, H=3.3м, 1. Железобетон,					μ=0.50%	
5_57	Сочетание 1		0	-114.216	2.827	-4.536	2.956	4.526
			3.3	-111.948	2.827	4.793	2.956	-5.228
	Сочетание 2		0	-80.43	-4.628	7.345	7.45	11.548
			3.3	-78.388	-4.628	-7.93	7.45	-13.039

N	Загружение	Форма/ комбинация	a(м)	N(тс)	Qz(тс)	My(тс*м)	Qy(тс)	Mz(тс*м)
	Сочетание 3		0	-114.847	9.327	-14.881	-2.184	-3.481
			3.3	-112.805	9.327	15.899	-2.184	3.731
	Сочетание 4		0	-109.967	14.87	-23.981	-2.635	-4.17
			3.3	-107.925	14.87	25.091	-2.635	4.527
	Сочетание 5		0	-85.31	-10.172	16.445	7.901	12.238
			3.3	-83.268	-10.172	-17.122	7.901	-13.835
Этаж N5	Колонна N58	Прямоугольник b=0.5 h=0.5м, H=3.3м, 1. Железобетон,					μ=0.50%	
5_58	Сочетание 1		0	-127.917	2.677	-4.239	-3.136	-4.816
			3.3	-125.649	2.677	4.595	-3.136	5.534
	Сочетание 2		0	-119.335	0.128	-0.164	6.346	10.055
			3.3	-117.293	0.128	0.25	6.346	-10.886
	Сочетание 3		0	-96.524	4.382	-6.973	-11.513	-17.986
			3.3	-94.482	4.382	7.494	-11.513	20.008
	Сочетание 4		0	-102.805	17.428	-27.938	0.368	0.667
			3.3	-100.764	17.428	29.576	0.368	-0.548
	Сочетание 5		0	-113.054	-12.919	20.801	-5.536	-8.598
			3.3	-111.012	-12.919	-21.832	-5.536	9.67
Этаж N5	Колонна N59	Прямоугольник b=0.5 h=0.5м, H=3.3м, 1. Железобетон,					μ=0.56%	
5_59	Сочетание 1		0	-100.244	2.073	-3.257	6.66	10.245
			3.3	-97.975	2.073	3.585	6.66	-11.732
	Сочетание 2		0	-96.849	-3.341	5.315	9.322	14.406
			3.3	-94.807	-3.341	-5.719	9.322	-16.36
	Сочетание 3		0	-73.996	6.851	-10.827	1.762	2.645
			3.3	-71.954	6.851	11.793	1.762	-3.166
	Сочетание 4		0	-74.029	16.602	-26.452	4.117	6.319
			3.3	-71.988	16.602	28.334	4.117	-7.265
	Сочетание 5		0	-96.815	-13.091	20.941	6.967	10.731
			3.3	-94.773	-13.091	-22.261	6.967	-12.261
Этаж N5	Колонна N60	Прямоугольник b=0.5 h=0.5м, H=3.3м, 1. Железобетон,					μ=1.96%	
5_60	Сочетание 1		0	-92.176	-6.943	10.717	0.018	0.031
			3.3	-89.907	-6.943	-12.195	0.018	-0.028
	Сочетание 2		0	-60.09	-11.574	18.17	7.236	11.449
			3.3	-58.048	-11.574	-20.025	7.236	-12.433
	Сочетание 3		0	-95.66	0.033	-0.359	-7.173	-11.344
			3.3	-93.618	0.033	-0.251	-7.173	12.329
	Сочетание 4		0	-127.687	18.959	-30.595	2.111	3.342
			3.3	-125.645	18.959	31.97	2.111	-3.63
	Сочетание 5		0	-28.063	-30.501	48.406	-2.048	-3.237
			3.3	-26.021	-30.501	-52.246	-2.048	3.526
Этаж N5	Колонна N61	Прямоугольник b=0.5 h=0.5м, H=3.3м, 1. Железобетон,					μ=1.83%	
5_61	Сочетание 1		0	-99.522	-5.458	8.367	-1.36	-2.173
			3.3	-97.253	-5.458	-9.644	-1.36	2.315
	Сочетание 2		0	-72.644	-9.834	15.421	6.963	10.983
			3.3	-70.602	-9.834	-17.031	6.963	-11.995
	Сочетание 3		0	-95.502	0.758	-1.513	-9.266	-14.662
			3.3	-93.461	0.758	0.99	-9.266	15.917
	Сочетание 4		0	-141.561	19.424	-31.346	-8.384	-13.226
			3.3	-139.519	19.424	32.754	-8.384	14.441
	Сочетание 5		0	-26.585	-28.499	45.254	6.081	9.548
			3.3	-24.543	-28.499	-48.794	6.081	-10.519
Этаж N5	Колонна N62	Прямоугольник b=0.5 h=0.5м, H=3.3м, 1. Железобетон,					μ=0.50%	
5_62	Сочетание 1		0	-127.382	-1.639	2.458	2.142	3.286

N	Загружение	Форма/ комбинация	a(м)	N(тс)	Qz(тс)	My(тс*м)	Qy(тс)	Mz(тс*м)
			3.3	-125.114	-1.639	-2.95	2.142	-3.783
	Сочетание 2		0	-92.061	-9.25	14.586	6.686	10.377
			3.3	-90.019	-9.25	-15.941	6.686	-11.694
	Сочетание 3		0	-125.402	6.368	-10.25	-2.735	-4.311
			3.3	-123.361	6.368	10.766	-2.735	4.722
	Сочетание 4		0	-131.853	13.92	-22.505	-3.926	-6.145
			3.3	-129.811	13.92	23.431	-3.926	6.812
	Сочетание 5		0	-85.61	-16.802	26.841	7.877	12.212
			3.3	-83.569	-16.802	-28.606	7.877	-13.783
Этаж N5 Колонна N63 Прямоугольник b=0.5 h=0.5м, H=3.3м, 1. Железобетон, μ=0.76%								
5_63	Сочетание 1		0	-138.029	-3.06	4.722	-2.75	-4.243
			3.3	-135.76	-3.06	-5.377	-2.75	4.83
	Сочетание 2		0	-128.164	-4.909	7.714	7.263	11.478
			3.3	-126.122	-4.909	-8.492	7.263	-12.491
	Сочетание 3		0	-104.477	-0.284	0.303	-11.812	-18.496
			3.3	-102.435	-0.284	-0.626	-11.812	20.485
	Сочетание 4		0	-133.653	16.004	-25.751	0.456	0.779
			3.3	-131.611	16.004	27.062	0.456	-0.731
	Сочетание 5		0	-98.987	-21.196	33.767	-5.006	-7.797
			3.3	-96.945	-21.196	-36.181	-5.006	8.725
Этаж N5 Колонна N64 Прямоугольник b=0.5 h=0.5м, H=3.3м, 1. Железобетон, μ=0.67%								
5_64	Сочетание 1		0	-103.665	-2.606	4.054	6.762	10.409
			3.3	-101.397	-2.606	-4.544	6.762	-11.906
	Сочетание 2		0	-99.232	-7.715	12.141	10.102	15.585
			3.3	-97.19	-7.715	-13.329	10.102	-17.757
	Сочетание 3		0	-77.459	3.195	-5.104	1.138	1.715
			3.3	-75.418	3.195	5.451	1.138	-2.033
	Сочетание 4		0	-81.071	15.282	-24.434	2.96	4.567
			3.3	-79.029	15.282	25.998	2.96	-5.2
	Сочетание 5		0	-95.62	-19.802	31.472	8.28	12.733
			3.3	-93.578	-19.802	-33.876	8.28	-14.59
Этаж N5 Колонна N65 Прямоугольник b=0.5 h=0.5м, H=3.3м, 1. Железобетон, μ=0.50%								
5_65	Сочетание 1		0	-130.433	6.346	-9.871	0.559	0.85
			3.3	-128.164	6.346	11.07	0.559	-0.995
	Сочетание 2		0	-104.355	2.927	-4.496	10.537	16.494
			3.3	-102.313	2.927	5.16	10.537	-18.285
	Сочетание 3		0	-117.538	7.527	-11.764	-9.609	-15.084
			3.3	-115.496	7.527	13.076	-9.609	16.632
	Сочетание 4		0	-153.139	19.133	-29.942	-4.601	-7.211
			3.3	-151.097	19.133	33.195	-4.601	7.972
	Сочетание 5		0	-68.754	-8.679	13.682	5.529	8.621
			3.3	-66.712	-8.679	-14.959	5.529	-9.625
Этаж N5 Колонна N66 Прямоугольник b=0.5 h=0.5м, H=3.3м, 1. Железобетон, μ=0.50%								
5_66	Сочетание 1		0	-127.408	6.373	-9.92	-2.744	-4.279
			3.3	-125.139	6.373	11.11	-2.744	4.777
	Сочетание 2		0	-95.542	2.013	-3.167	7.59	11.923
			3.3	-93.5	2.013	3.475	7.59	-13.129
	Сочетание 3		0	-121.144	8.487	-13.177	-12.241	-19.175
			3.3	-119.102	8.487	14.832	-12.241	21.225
	Сочетание 4		0	-146.708	18.286	-28.678	-8.068	-12.592
			3.3	-144.666	18.286	31.665	-8.068	14.034
	Сочетание 5		0	-69.978	-7.785	12.334	3.418	5.341

N	Загружение	Форма/ комбинация	a(м)	N(тс)	Qz(тс)	My(тс*м)	Qy(тс)	Mz(тс*м)
			3.3	-67.936	-7.785	-13.358	3.418	-5.938
Этаж N5 Колонна N67 Прямоугольник b=0.5 h=0.5м, H=3.3м, 1. Железобетон, μ=0.50%								
5_67	Сочетание 1		0	-115.749	6.235	-9.716	0.67	1.023
			3.3	-113.48	6.235	10.859	0.67	-1.189
	Сочетание 2		0	-89.801	0.595	-1.04	6.595	10.191
			3.3	-87.76	0.595	0.915	6.595	-11.586
	Сочетание 3		0	-108.79	9.801	-15.158	-5.24	-8.121
			3.3	-106.748	9.801	17.193	-5.24	9.186
	Сочетание 4		0	-135.053	15.633	-24.597	-2.605	-3.99
			3.3	-133.011	15.633	26.991	-2.605	4.607
	Сочетание 5		0	-63.538	-5.237	8.399	3.96	6.061
			3.3	-61.496	-5.237	-8.882	3.96	-7.007
Этаж N5 Колонна N68 Прямоугольник b=0.5 h=0.5м, H=3.3м, 1. Железобетон, μ=0.50%								
5_68	Сочетание 1		0	-134.251	6.51	-10.113	-2.545	-3.966
			3.3	-131.982	6.51	11.371	-2.545	4.433
	Сочетание 2		0	-107.101	3.899	-6.025	7.81	12.243
			3.3	-105.059	3.899	6.811	7.81	-13.536
	Сочетание 3		0	-121.152	6.773	-10.551	-12.148	-19.004
			3.3	-119.11	6.773	11.831	-12.148	21.09
	Сочетание 4		0	-149.724	17.378	-27.117	-7.483	-11.686
			3.3	-147.682	17.378	30.23	-7.483	13.008
	Сочетание 5		0	-78.529	-6.705	10.54	3.145	4.925
			3.3	-76.487	-6.705	-11.587	3.145	-5.453
Этаж N5 Колонна N69 Прямоугольник b=0.5 h=0.5м, H=3.3м, 1. Железобетон, μ=0.50%								
5_69	Сочетание 1		0	-90.101	4.569	-7.067	6.017	9.282
			3.3	-87.832	4.569	8.012	6.017	-10.573
	Сочетание 2		0	-70.035	0.993	-1.622	9.836	15.113
			3.3	-67.993	0.993	1.603	9.836	-17.37
	Сочетание 3		0	-84.435	6.615	-10.141	0.314	0.547
			3.3	-82.393	6.615	11.741	0.314	-0.467
	Сочетание 4		0	-105.391	14.7	-22.816	2.898	4.562
			3.3	-103.349	14.7	25.693	2.898	-5.002
	Сочетание 5		0	-49.079	-7.092	11.053	7.252	11.097
			3.3	-47.037	-7.092	-12.35	7.252	-12.835
Этаж N6 Колонна N1 Прямоугольник b=0.4 h=0.4м, H=3.3м, 1. Железобетон, μ=0.88%								
6_1	Сочетание 1		0	-172.659	2.983	-4.631	-1.092	-1.692
			3.3	-171.207	2.983	5.214	-1.092	1.91
	Сочетание 2		0	-168.442	9.319	-14.898	7.844	12.526
			3.3	-167.136	9.319	15.865	7.844	-13.361
	Сочетание 3		0	-127.512	-3.964	6.588	-9.958	-15.796
			3.3	-126.205	-3.964	-6.504	-9.958	17.067
	Сочетание 4		0	-171.862	-2.894	4.914	-1.753	-2.764
			3.3	-170.555	-2.894	-4.64	-1.753	3.03
	Сочетание 5		0	-124.092	8.249	-13.223	-0.361	-0.506
			3.3	-122.785	8.249	14.001	-0.361	0.676
Этаж N6 Колонна N2 Прямоугольник b=0.4 h=0.4м, H=3.3м, 1. Железобетон, μ=1.65%								
6_2	Сочетание 1		0	-183.206	3.398	-5.259	-0.028	-0.069
			3.3	-181.754	3.398	5.956	-0.028	0.024
	Сочетание 2		0	-132.904	7.695	-12.232	13.338	21.212
			3.3	-131.597	7.695	13.178	13.338	-22.803
	Сочетание 3		0	-178.49	-1.565	2.748	-13.359	-21.288
			3.3	-177.183	-1.565	-2.434	-13.359	22.797

კონსტრუქტორი გ. ცომაია

N	Загружение	Форма/ комбинация	a(м)	N(тс)	Qz(тс)	My(тс*м)	Qy(тс)	Mz(тс*м)
	Сочетание 4		0	-181.108	-2.181	3.737	-0.608	-0.973
			3.3	-179.801	-2.181	-3.463	-0.608	1.04
	Сочетание 5		0	-130.286	8.311	-13.221	0.587	0.897
			3.3	-128.979	8.311	14.208	0.587	-1.046
Этаж N6 Колонна N3 Прямоугольник b=0.4 h=0.4м, H=3.3м, 1. Железобетон, μ=1.55%								
6_3	Сочетание 1		0	-183.832	3.378	-5.208	0.44	0.678
			3.3	-182.38	3.378	5.939	0.44	-0.773
	Сочетание 2		0	-138.682	5.842	-9.21	13.851	22.004
			3.3	-137.376	5.842	10.076	13.851	-23.707
	Сочетание 3		0	-173.926	0.242	-0.17	-13.015	-20.709
			3.3	-172.62	0.242	0.621	-13.015	22.24
	Сочетание 4		0	-182.895	-2.075	3.484	1.395	2.118
			3.3	-181.588	-2.075	-3.363	1.395	-2.489
	Сочетание 5		0	-129.714	8.159	-12.864	-0.559	-0.823
			3.3	-128.407	8.159	14.061	-0.559	1.022
Этаж N6 Колонна N4 Прямоугольник b=0.4 h=0.4м, H=3.3м, 1. Железобетон, μ=1.56%								
6_4	Сочетание 1		0	-188.737	3.43	-5.273	-0.279	-0.447
			3.3	-187.285	3.43	6.045	-0.279	0.473
	Сочетание 2		0	-178.1	4.488	-6.968	12.537	19.925
			3.3	-176.793	4.488	7.843	12.537	-21.447
	Сочетание 3		0	-143.133	1.618	-2.42	-12.924	-20.547
			3.3	-141.826	1.618	2.918	-12.924	22.102
	Сочетание 4		0	-197.965	-2.925	4.747	0.294	0.416
			3.3	-196.658	-2.925	-4.908	0.294	-0.559
	Сочетание 5		0	-123.268	9.031	-14.135	-0.681	-1.037
			3.3	-121.961	9.031	15.668	-0.681	1.215
Этаж N6 Колонна N5 Прямоугольник b=0.4 h=0.4м, H=3.3м, 1. Железобетон, μ=1.20%								
6_5	Сочетание 1		0	-131.642	0.652	-0.994	-5.021	-7.866
			3.3	-130.19	0.652	1.158	-5.021	8.704
	Сочетание 2		0	-101.612	2.713	-4.241	6.843	11.177
			3.3	-100.305	2.713	4.711	6.843	-11.406
	Сочетание 3		0	-122.853	-1.37	2.19	-15.298	-24.418
			3.3	-121.547	-1.37	-2.331	-15.298	26.064
	Сочетание 4		0	-139.7	-3.619	5.747	-4.984	-7.818
			3.3	-138.393	-3.619	-6.195	-4.984	8.63
	Сочетание 5		0	-84.765	4.961	-7.798	-3.471	-5.423
			3.3	-83.458	4.961	8.575	-3.471	6.028
Этаж N6 Колонна N6 Прямоугольник b=0.4 h=0.4м, H=3.3м, 1. Железобетон, μ=0.61%								
6_6	Сочетание 1		0	-109.872	-1.893	2.955	-0.908	-1.482
			3.3	-108.42	-1.893	-3.293	-0.908	1.515
	Сочетание 2		0	-79.201	0.601	-0.981	10.053	16.14
			3.3	-77.894	0.601	1.002	10.053	-17.036
	Сочетание 3		0	-108.273	-3.679	5.788	-11.543	-18.572
			3.3	-106.966	-3.679	-6.353	-11.543	19.521
	Сочетание 4		0	-117.896	-5.397	8.512	-1.254	-2.016
			3.3	-116.589	-5.397	-9.3	-1.254	2.125
	Сочетание 5		0	-69.578	2.319	-3.705	-0.236	-0.416
			3.3	-68.271	2.319	3.948	-0.236	0.36
Этаж N6 Колонна N7 Прямоугольник b=0.4 h=0.4м, H=3.3м, 1. Железобетон, μ=0.50%								
6_7	Сочетание 1		0	-90.48	-2.789	4.323	-2.991	-4.6
			3.3	-89.028	-2.789	-4.88	-2.991	5.271
	Сочетание 2		0	-43.882	-5.33	8.397	4.986	8.009
			3.3	-42.576	-5.33	-9.193	4.986	-8.444
	Сочетание 3		0	-111.027	0.666	-1.168	-10.017	-15.745
			3.3	-109.72	0.666	1.03	-10.017	17.313
	Сочетание 4		0	-97.718	-5.645	8.873	-2.945	-4.535
			3.3	-96.411	-5.645	-9.756	-2.945	5.191
	Сочетание 5		0	-57.191	0.981	-1.644	-2.087	-3.201
			3.3	-55.884	0.981	1.593	-2.087	3.678
Этаж N6 Колонна N8 Прямоугольник b=0.4 h=0.4м, H=3.3м, 1. Железобетон, μ=0.55%								
6_8	Сочетание 1		0	-140.153	1.939	-3.084	-1.521	-2.354
			3.3	-138.701	1.939	3.315	-1.521	2.665
	Сочетание 2		0	-136.249	10.183	-16.451	4.617	7.37
			3.3	-134.942	10.183	17.157	4.617	-7.867
	Сочетание 3		0	-101.749	-6.868	11.177	-7.479	-11.793
			3.3	-100.442	-6.868	-11.49	-7.479	12.89
	Сочетание 4		0	-127.191	-5.887	9.637	-1.06	-1.652
			3.3	-125.884	-5.887	-9.792	-1.06	1.84
	Сочетание 5		0	-110.807	9.202	-14.91	-1.802	-2.771
			3.3	-109.5	9.202	15.458	-1.802	3.183
Этаж N6 Колонна N9 Прямоугольник b=0.4 h=0.4м, H=3.3м, 1. Железобетон, μ=0.54%								
6_9	Сочетание 1		0	-145.475	1.879	-2.977	-0.122	-0.225
			3.3	-144.023	1.879	3.224	-0.122	0.178
	Сочетание 2		0	-127.479	7.91	-12.764	10.035	15.884
			3.3	-126.172	7.91	13.34	10.035	-17.23
	Сочетание 3		0	-116.964	-4.709	7.69	-10.205	-16.208
			3.3	-115.657	-4.709	-7.851	-10.205	17.468
	Сочетание 4		0	-127.517	-5.691	9.296	0.62	0.935
			3.3	-126.211	-5.691	-9.486	0.62	-1.113
	Сочетание 5		0	-116.925	8.892	-14.37	-0.79	-1.259
			3.3	-115.618	8.892	14.975	-0.79	1.351
Этаж N6 Колонна N10 Прямоугольник b=0.4 h=0.4м, H=3.3м, 1. Железобетон, μ=0.73%								
6_10	Сочетание 1		0	-141.086	1.855	-2.918	-0.008	0.002
			3.3	-139.634	1.855	3.204	-0.008	0.028
	Сочетание 2		0	-128.309	5.178	-8.321	11.174	17.663
			3.3	-127.002	5.178	8.766	11.174	-19.212
	Сочетание 3		0	-109.103	-2.036	3.377	-11.041	-17.429
			3.3	-107.797	-2.036	-3.343	-11.041	19.005
	Сочетание 4		0	-128.061	-5.333	8.685	2.122	3.291
			3.3	-126.754	-5.333	-8.914	2.122	-3.712
	Сочетание 5		0	-109.351	8.474	-13.629	-1.989	-3.058
			3.3	-108.044	8.474	14.336	-1.989	3.506
Этаж N6 Колонна N11 Прямоугольник b=0.4 h=0.4м, H=3.3м, 1. Железобетон, μ=1.46%								
6_11	Сочетание 1		0	-92.509	4.595	-7.087	-0.546	-0.848
			3.3	-91.057	4.595	8.075	-0.546	0.954
	Сочетание 2		0	-102.197	1.222	-1.746	7.788	12.424
			3.3	-100.89	1.222	2.286	7.788	-13.277
	Сочетание 3		0	-54.912	6.374	-9.966	-8.611	-13.7
			3.3	-53.605	6.374	11.069	-8.611	14.718
	Сочетание 4		0	-120.685	-6.029	9.906	0.578	0.903
			3.3	-119.378	-6.029	-9.99	0.578	-1.005
	Сочетание 5		0	-36.424	13.625	-21.617	-1.401	-2.179
			3.3	-35.117	13.625	23.345	-1.401	2.446
Этаж N6 Колонна N12 Прямоугольник b=0.4 h=0.4м, H=3.3м, 1. Железобетон, μ=0.50%								

კონსტრუქტორი გ. ცომაია

N	Загружение	Форма/ комбинация	a(м)	N(тс)	Qz(тс)	My(тс*м)	Qy(тс)	Mz(тс*м)
6_12	Сочетание 1		0	-98.728	1.516	-2.309	-2.024	-3.225
			3.3	-97.276	1.516	2.694	-2.024	3.454
	Сочетание 2		0	-73.499	5.655	-8.954	6.908	11.128
			3.3	-72.192	5.655	9.709	6.908	-11.67
	Сочетание 3		0	-93.627	-3.093	5.049	-10.268	-16.481
			3.3	-92.32	-3.093	-5.157	-10.268	17.403
	Сочетание 4		0	-100.739	-5.119	8.335	-3.448	-5.459
			3.3	-99.432	-5.119	-8.557	-3.448	5.92
	Сочетание 5		0	-66.387	7.682	-12.24	0.089	0.106
			3.3	-65.08	7.682	13.109	0.089	-0.187
Этаж N6 Колонна N13 Прямоугольник b=0.4 h=0.4м, H=3.3м, 1. Железобетон, μ=0.61%								
6_13	Сочетание 1		0	-105.11	0.297	-0.401	0.635	0.93
			3.3	-103.658	0.297	0.58	0.635	-1.165
	Сочетание 2		0	-74.857	3.947	-6.255	10.361	16.571
			3.3	-73.55	3.947	6.77	10.361	-17.621
	Сочетание 3		0	-103.202	-3.397	5.501	-9.255	-14.945
			3.3	-101.895	-3.397	-5.709	-9.255	15.597
	Сочетание 4		0	-98.295	-5.264	8.539	-0.453	-0.783
			3.3	-96.988	-5.264	-8.834	-0.453	0.713
	Сочетание 5		0	-79.764	5.814	-9.294	1.56	2.409
			3.3	-78.457	5.814	9.894	1.56	-2.738
Этаж N6 Колонна N14 Прямоугольник b=0.4 h=0.4м, H=3.3м, 1. Железобетон, μ=0.50%								
6_14	Сочетание 1		0	-104.389	-1.397	2.262	-2.438	-3.766
			3.3	-102.937	-1.397	-2.349	-2.438	4.279
	Сочетание 2		0	-55.063	-5.731	9.238	5.029	7.998
			3.3	-53.756	-5.731	-9.676	5.029	-8.597
	Сочетание 3		0	-123.009	3.439	-5.525	-9.033	-14.185
			3.3	-121.703	3.439	5.823	-9.033	15.627
	Сочетание 4		0	-93.048	-6.005	9.69	-2.272	-3.514
			3.3	-91.741	-6.005	-10.127	-2.272	3.991
	Сочетание 5		0	-85.025	3.713	-5.978	-1.733	-2.672
			3.3	-83.718	3.713	6.275	-1.733	3.038
Этаж N6 Колонна N15 Прямоугольник b=0.4 h=0.4м, H=3.3м, 1. Железобетон, μ=0.53%								
6_15	Сочетание 1		0	-146.454	-1.955	3.032	-1.513	-2.345
			3.3	-145.002	-1.955	-3.419	-1.513	2.648
	Сочетание 2		0	-140.658	7.283	-11.896	3.93	6.268
			3.3	-139.351	7.283	12.14	3.93	-6.703
	Сочетание 3		0	-108.012	-10.599	17.041	-6.789	-10.69
			3.3	-106.705	-10.599	-17.939	-6.789	11.714
	Сочетание 4		0	-130.856	-9.656	15.561	-1.026	-1.581
			3.3	-129.549	-9.656	-16.306	-1.026	1.801
	Сочетание 5		0	-117.814	6.34	-10.416	-1.832	-2.841
			3.3	-116.507	6.34	10.506	-1.832	3.21
Этаж N6 Колонна N16 Прямоугольник b=0.4 h=0.4м, H=3.3м, 1. Железобетон, μ=0.50%								
6_16	Сочетание 1		0	-151.463	-2.64	4.128	-0.103	-0.201
			3.3	-150.011	-2.64	-4.585	-0.103	0.14
	Сочетание 2		0	-132.85	3.938	-6.499	8.914	14.087
			3.3	-131.543	3.938	6.499	8.914	-15.328
	Сочетание 3		0	-121.442	-8.392	13.466	-9.041	-14.354
			3.3	-120.135	-8.392	-14.231	-9.041	15.482
	Сочетание 4		0	-123.805	-9.703	15.595	0.877	1.359
			3.3	-122.499	-9.703	-16.425	0.877	-1.536

N	Загружение	Форма/ комбинация	a(м)	N(тс)	Qz(тс)	My(тс*м)	Qy(тс)	Mz(тс*м)
	Сочетание 5		0	-130.486	5.249	-8.628	-1.004	-1.625
			3.3	-129.18	5.249	8.693	-1.004	1.69
Этаж N6 Колонна N17 Прямоугольник b=0.4 h=0.4м, H=3.3м, 1. Железобетон, μ=0.65%								
6_17	Сочетание 1		0	-142.793	-2.634	4.139	-0.381	-0.556
			3.3	-141.341	-2.634	-4.552	-0.381	0.702
	Сочетание 2		0	-131.881	1.165	-1.998	10.164	16.05
			3.3	-130.574	1.165	1.848	10.164	-17.491
	Сочетание 3		0	-108.254	-5.616	8.995	-10.636	-16.72
			3.3	-106.947	-5.616	-9.538	-10.636	18.379
	Сочетание 4		0	-125.247	-8.666	13.91	2.115	3.331
			3.3	-123.94	-8.666	-14.687	2.115	-3.647
	Сочетание 5		0	-114.888	4.215	-6.914	-2.587	-4.001
			3.3	-113.582	4.215	6.997	-2.587	4.535
Этаж N6 Колонна N18 Прямоугольник b=0.4 h=0.4м, H=3.3м, 1. Железобетон, μ=2.10%								
6_18	Сочетание 1		0	-18.06	4.344	-2.272	-6.586	-3.625
			3.3	-38.56	8.377	4.151	-10.616	5.572
	Сочетание 2		0	-73.059	-7.387	2.935	7.669	6.921
			3.3	-48.854	16.526	-0.329	0.905	-1.459
	Сочетание 3		0	40.849	14.369	-6.594	-18.323	-12.8
			3.3	-16.459	-2.744	7.157	-18.289	10.592
	Сочетание 4		0	-56.479	-12.842	6.478	0.021	-0.288
			3.3	-17.849	-14.283	-6.75	-2.093	1.184
	Сочетание 5		0	24.268	19.824	-10.137	-10.676	-5.591
			3.3	-47.464	28.066	13.578	-15.291	7.949
Этаж N6 Колонна N19 Прямоугольник b=0.4 h=0.4м, H=3.3м, 1. Железобетон, μ=0.63%								
6_19	Сочетание 1		0	-68.046	0.666	-0.949	-0.07	-0.177
			3.3	-66.594	0.666	1.248	-0.07	0.054
	Сочетание 2		0	-36.833	7.448	-11.793	8.099	12.963
			3.3	-35.527	7.448	12.785	8.099	-13.763
	Сочетание 3		0	-78.323	-6.318	10.182	-8.208	-13.248
			3.3	-77.017	-6.318	-10.667	-8.208	13.841
	Сочетание 4		0	-74.145	-5.74	9.351	-2.632	-4.226
			3.3	-72.839	-5.74	-9.591	-2.632	4.46
	Сочетание 5		0	-41.011	6.87	-10.962	2.522	3.941
			3.3	-39.705	6.87	11.71	2.522	-4.382
Этаж N6 Колонна N20 Прямоугольник b=0.4 h=0.4м, H=3.3м, 1. Железобетон, μ=0.97%								
6_20	Сочетание 1		0	-94.785	-1.472	2.381	1.721	2.617
			3.3	-93.333	-1.472	-2.478	1.721	-3.062
	Сочетание 2		0	-56.216	2.93	-4.623	11.638	18.542
			3.3	-54.909	2.93	5.047	11.638	-19.865
	Сочетание 3		0	-104.068	-5.355	8.545	-8.729	-14.115
			3.3	-102.761	-5.355	-9.126	-8.729	14.69
	Сочетание 4		0	-86.463	-6.137	9.897	0.077	0.029
			3.3	-85.156	-6.137	-10.354	0.077	-0.224
	Сочетание 5		0	-73.821	3.712	-5.974	2.833	4.399
			3.3	-72.514	3.712	6.275	2.833	-4.951
Этаж N6 Колонна N21 Прямоугольник b=0.4 h=0.4м, H=3.3м, 1. Железобетон, μ=0.50%								
6_21	Сочетание 1		0	-119.419	-4.321	6.806	-0.924	-1.426
			3.3	-117.967	-4.321	-7.452	-0.924	1.623
	Сочетание 2		0	-67.772	-8.603	13.722	6.112	9.629
			3.3	-66.465	-8.603	-14.669	6.112	-10.542
	Сочетание 3		0	-135.674	1.377	-2.341	-7.464	-11.716

კონსტრუქტორი გ. ცომაია

N	Загружение	Форма/ комбинация	a(м)	N(тс)	Qz(тс)	My(тс*м)	Qy(тс)	Mz(тс*м)
			3.3	-134.367	1.377	2.203	-7.464	12.917
	Сочетание 4		0	-94.685	-8.825	14.09	-0.894	-1.378
			3.3	-93.378	-8.825	-15.032	-0.894	1.579
	Сочетание 5		0	-108.761	1.598	-2.708	-0.458	-0.709
			3.3	-107.454	1.598	2.565	-0.458	0.796
Этаж N6	Колонна N22	Прямоугольник b=0.4 h=0.4м, H=3.3м, 1. Железобетон,		μ=0.86%				
6_22	Сочетание 1		0	-190.275	-1.086	1.63	-1.111	-1.738
			3.3	-188.823	-1.086	-1.955	-1.111	1.929
	Сочетание 2		0	-204.315	6.158	-10.057	3.899	6.188
			3.3	-203.008	6.158	10.292	3.899	-6.678
	Сочетание 3		0	-121.556	-8.33	13.327	-6.023	-9.5
			3.3	-120.249	-8.33	-14.188	-6.023	10.376
	Сочетание 4		0	-141.084	-7.332	11.749	0.093	0.23
			3.3	-139.777	-7.332	-12.448	0.093	-0.078
	Сочетание 5		0	-184.787	5.16	-8.479	-2.217	-3.541
			3.3	-183.48	5.16	8.552	-2.217	3.776
Этаж N6	Колонна N23	Прямоугольник b=0.4 h=0.4м, H=3.3м, 1. Железобетон,		μ=1.14%				
6_23	Сочетание 1		0	-201.771	-2.103	3.211	0.24	0.321
			3.3	-200.319	-2.103	-3.73	0.24	-0.472
	Сочетание 2		0	-189.75	2.559	-4.312	8.534	13.495
			3.3	-188.443	2.559	4.16	8.534	-14.668
	Сочетание 3		0	-152.277	-6.541	10.395	-8.051	-12.831
			3.3	-150.97	-6.541	-11.217	-8.051	13.739
	Сочетание 4		0	-150	-7.456	11.846	1.682	2.662
			3.3	-148.693	-7.456	-12.761	1.682	-2.888
	Сочетание 5		0	-192.027	3.475	-5.763	-1.199	-1.998
			3.3	-190.72	3.475	5.704	-1.199	1.959
Этаж N6	Колонна N24	Прямоугольник b=0.4 h=0.4м, H=3.3м, 1. Железобетон,		μ=0.92%				
6_24	Сочетание 1		0	-195.089	-2.586	3.973	-1.03	-1.537
			3.3	-193.637	-2.586	-4.56	-1.03	1.861
	Сочетание 2		0	-182.92	0.077	-0.31	8.89	14.069
			3.3	-181.613	0.077	-0.046	8.89	-15.267
	Сочетание 3		0	-148.28	-4.842	7.634	-10.445	-16.376
			3.3	-146.973	-4.842	-8.358	-10.445	18.092
	Сочетание 4		0	-145.373	-6.56	10.372	0.456	0.831
			3.3	-144.066	-6.56	-11.278	0.456	-0.673
	Сочетание 5		0	-185.827	1.795	-3.049	-2.011	-3.138
			3.3	-184.521	1.795	2.875	-2.011	3.498
Этаж N6	Колонна N25	Прямоугольник b=0.4 h=0.4м, H=3.3м, 1. Железобетон,		μ=1.36%				
6_25	Сочетание 1		0	-13.474	0.732	0.732	-9.496	-4.841
			3.3	-37.2	-2.18	-2.151	-13.3	6.644
	Сочетание 2		0	-46.906	3.504	-1.07	4.103	1.852
			3.3	-52.447	-8.581	-4.711	1.498	-0.601
	Сочетание 3		0	22.793	-2.311	2.347	-20.028	-9.974
			3.3	-11.784	4.645	0.947	-23.934	11.811
	Сочетание 4		0	13.613	-5.458	4.402	-5.916	-3.112
			3.3	-18.681	-6.22	-4.752	-4.356	2.755
	Сочетание 5		0	-37.726	6.651	-3.125	-10.008	-5.01
			3.3	-45.55	2.283	0.988	-18.08	8.454
Этаж N6	Колонна N26	Прямоугольник b=0.4 h=0.4м, H=3.3м, 1. Железобетон,		μ=1.09%				
6_26	Сочетание 1		0	-24.968	-6.722	3.587	3.872	2.142
			3.3	-44.672	-11.584	-5.785	8.815	-4.43

N	Загружение	Форма/ комбинация	a(м)	N(тс)	Qz(тс)	My(тс*м)	Qy(тс)	Mz(тс*м)
	Сочетание 2		0	20.842	-15.265	7.836	21.518	11.136
			3.3	-6.615	-21.134	-10.526	27.059	-13.6
	Сочетание 3		0	-63.714	4.24	-1.948	-15.165	-7.612
			3.3	-68.571	1.954	0.954	-12.318	6.201
	Сочетание 4		0	13.006	-17.058	8.801	10.532	5.377
			3.3	-27.374	-21.064	-10.626	11.774	-6.148
	Сочетание 5		0	-55.878	6.032	-2.912	-4.179	-1.853
			3.3	-47.812	1.884	1.054	2.966	-1.251
Этаж N6	Колонна N27	Прямоугольник b=0.4 h=0.4м, H=3.3м, 1. Железобетон,		μ=1.74%				
6_27	Сочетание 1		0	-105.164	-2.183	3.391	4.957	7.627
			3.3	-103.712	-2.183	-3.814	4.957	-8.731
	Сочетание 2		0	-40.527	-5.292	8.348	15.931	25.253
			3.3	-39.22	-5.292	-9.116	15.931	-27.32
	Сочетание 3		0	-136.912	1.711	-2.788	-7.664	-12.534
			3.3	-135.605	1.711	2.858	-7.664	12.756
	Сочетание 4		0	-68.408	-6.47	10.274	6.783	10.581
			3.3	-67.102	-6.47	-11.077	6.783	-11.802
	Сочетание 5		0	-109.03	2.889	-4.715	1.485	2.139
			3.3	-107.723	2.889	4.819	1.485	-2.762
Этаж N6	Колонна N28	Прямоугольник b=0.4 h=0.4м, H=3.3м, 1. Железобетон,		μ=0.99%				
6_28	Сочетание 1		0	-191.221	-3.526	5.508	1.509	2.316
			3.3	-189.769	-3.526	-6.127	1.509	-2.664
	Сочетание 2		0	-119.26	-9.104	14.393	8.536	13.336
			3.3	-117.953	-9.104	-15.651	8.536	-14.834
	Сочетание 3		0	-205.188	3.27	-5.282	-5.706	-8.99
			3.3	-203.881	3.27	5.511	-5.706	9.839
	Сочетание 4		0	-147.971	-9.211	14.576	2.388	3.698
			3.3	-146.664	-9.211	-15.82	2.388	-4.182
	Сочетание 5		0	-176.477	3.377	-5.464	0.443	0.648
			3.3	-175.17	3.377	5.68	0.443	-0.812
Этаж N6	Колонна N29	Прямоугольник b=0.4 h=0.4м, H=3.3м, 1. Железобетон,		μ=0.77%				
6_29	Сочетание 1		0	-25.549	-6.453	5.224	0.623	0.215
			3.3	-24.966	-8.382	-6.535	0.413	-0.178
	Сочетание 2		0	-38.236	-3.9	2.954	5.415	2.249
			3.3	-32.923	-5.232	-4.015	9.299	-3.367
	Сочетание 3		0	-6.135	-6.918	5.808	-4.403	-1.899
			3.3	-10.133	-8.839	-6.96	-8.579	3.065
	Сочетание 4		0	-1.562	-10.85	9.388	3.504	1.556
			3.3	-8.778	-13.178	-10.811	5.094	-2.147
	Сочетание 5		0	-42.81	0.033	-0.626	-2.493	-1.205
			3.3	-34.279	-0.893	-0.164	-4.373	1.845
Этаж N6	Колонна N30	Прямоугольник b=0.4 h=0.4м, H=3.3м, 1. Железобетон,		μ=0.62%				
6_30	Сочетание 1		0	-165.802	-0.242	0.382	-1.7	-2.723
			3.3	-164.35	-0.242	-0.417	-1.7	2.888
	Сочетание 2		0	-125.852	-3.778	5.943	3.826	6.187
			3.3	-124.545	-3.778	-6.524	3.826	-6.439
	Сочетание 3		0	-153.405	3.397	-5.343	-6.699	-10.788
			3.3	-152.098	3.397	5.869	-6.699	11.319
	Сочетание 4		0	-144.705	-8.833	13.82	-0.857	-1.358
			3.3	-143.398	-8.833	-15.328	-0.857	1.469
	Сочетание 5		0	-134.553	8.452	-13.219	-2.016	-3.244
			3.3	-133.246	8.452	14.674	-2.016	3.41

კონსტრუქტორი გ. ცომაია

N	Загружение	Форма/ комбинация	a(м)	N(тс)	Qz(тс)	My(тс*м)	Qy(тс)	Mz(тс*м)
Этаж N6	Колонна N31	Прямоугольник b=0.4 h=0.4м, H=3.3м, 1. Железобетон,		μ=0.54%				
6_31	Сочетание 1		0	-183.46	-0.332	0.527	2.837	4.407
			3.3	-182.008	-0.332	-0.568	2.837	-4.954
	Сочетание 2		0	-133.082	-4.801	7.569	9.163	14.591
			3.3	-131.775	-4.801	-8.276	9.163	-15.649
	Сочетание 3		0	-175.726	4.283	-6.745	-4.395	-7.179
			3.3	-174.419	4.283	7.388	-4.395	7.323
	Сочетание 4		0	-149.006	-7.878	12.357	3.276	5.14
			3.3	-147.7	-7.878	-13.642	3.276	-5.67
	Сочетание 5		0	-159.802	7.36	-11.533	1.493	2.272
			3.3	-158.495	7.36	12.754	1.493	-2.656
Этаж N6	Колонна N32	Прямоугольник b=0.4 h=0.4м, H=3.3м, 1. Железобетон,		μ=1.25%				
6_32	Сочетание 1		0	-225.225	-0.712	1.136	1.964	3.01
			3.3	-223.773	-0.712	-1.214	1.964	-3.472
	Сочетание 2		0	-151.09	-6.962	11.034	7.164	11.167
			3.3	-149.783	-6.962	-11.942	7.164	-12.475
	Сочетание 3		0	-230.413	5.836	-9.236	-3.521	-5.581
			3.3	-229.106	5.836	10.022	-3.521	6.037
	Сочетание 4		0	-178.826	-7.201	11.424	2.564	3.963
			3.3	-177.519	-7.201	-12.339	2.564	-4.497
	Сочетание 5		0	-202.677	6.074	-9.626	1.08	1.623
			3.3	-201.37	6.074	10.419	1.08	-1.94
Этаж N6	Колонна N33	Прямоугольник b=0.4 h=0.4м, H=3.3м, 1. Железобетон,		μ=1.06%				
6_33	Сочетание 1		0	-176.039	-0.257	0.41	-1.349	-2.123
			3.3	-174.587	-0.257	-0.438	-1.349	2.329
	Сочетание 2		0	-173.186	2.484	-3.897	1.127	1.848
			3.3	-171.879	2.484	4.3	1.127	-1.871
	Сочетание 3		0	-125.529	-2.921	4.593	-3.704	-5.893
			3.3	-124.222	-2.921	-5.046	-3.704	6.33
	Сочетание 4		0	-158.625	-10.558	16.569	-0.836	-1.302
			3.3	-157.318	-10.558	-18.272	-0.836	1.455
	Сочетание 5		0	-140.09	10.121	-15.872	-1.741	-2.744
			3.3	-138.783	10.121	17.526	-1.741	3.004
Этаж N6	Колонна N34	Прямоугольник b=0.4 h=0.4м, H=3.3м, 1. Железобетон,		μ=1.36%				
6_34	Сочетание 1		0	-34.32	2.238	-2.896	5.384	2.821
			3.3	-51.696	2.61	3.446	11.613	-5.707
	Сочетание 2		0	19.87	-3.303	4.171	21.761	10.965
			3.3	-27.494	-3.668	-4.341	26.949	-13.404
	Сочетание 3		0	-78.661	7.026	-8.989	-13.01	-6.369
			3.3	-59.616	8.012	10.077	-7.66	3.933
	Сочетание 4		0	-79.58	-2.375	3.083	-3.062	-1.311
			3.3	-67.943	-2.477	-2.908	3.745	-1.704
	Сочетание 5		0	20.789	6.098	-7.901	11.812	5.907
			3.3	-19.166	6.822	8.644	15.544	-7.767
Этаж N6	Колонна N35	Прямоугольник b=0.4 h=0.4м, H=3.3м, 1. Железобетон,		μ=1.08%				
6_35	Сочетание 1		0	-121.701	0.996	-1.494	5.623	8.672
			3.3	-120.249	0.996	1.793	5.623	-9.883
	Сочетание 2		0	-62.819	-3.396	5.432	13.524	21.371
			3.3	-61.512	-3.396	-5.776	13.524	-23.258
	Сочетание 3		0	-142.679	5.055	-7.92	-4.182	-6.966
			3.3	-141.372	5.055	8.761	-4.182	6.834
	Сочетание 4		0	-127.051	-3.465	5.635	2.76	4.198

N	Загружение	Форма/ комбинация	a(м)	N(тс)	Qz(тс)	My(тс*м)	Qy(тс)	Mz(тс*м)
			3.3	-125.744	-3.465	-5.8	2.76	-4.911
	Сочетание 5		0	-78.447	5.124	-8.123	6.582	10.207
			3.3	-77.14	5.124	8.785	6.582	-11.513
Этаж N6	Колонна N36	Прямоугольник b=0.4 h=0.4м, H=3.3м, 1. Железобетон,		μ=1.22%				
6_36	Сочетание 1		0	-221.962	0.189	-0.266	3.151	4.842
			3.3	-220.51	0.189	0.357	3.151	-5.555
	Сочетание 2		0	-151.474	-5.806	9.238	8.367	13.031
			3.3	-150.168	-5.806	-9.922	8.367	-14.579
	Сочетание 3		0	-224.381	6.164	-9.75	-2.798	-4.473
			3.3	-223.074	6.164	10.591	-2.798	4.762
	Сочетание 4		0	-179.495	-5.518	8.829	3.544	5.484
			3.3	-178.189	-5.518	-9.38	3.544	-6.213
	Сочетание 5		0	-196.36	5.876	-9.342	2.024	3.073
			3.3	-195.053	5.876	10.049	2.024	-3.604
Этаж N6	Колонна N37	Прямоугольник b=0.4 h=0.4м, H=3.3м, 1. Железобетон,		μ=0.80%				
6_37	Сочетание 1		0	-14.908	10.944	-5.513	-3.369	-1.812
			3.3	-35.884	14.628	7.371	-6.965	3.339
	Сочетание 2		0	-32.323	12.969	-6.567	1.168	0.441
			3.3	-45.208	21.387	10.307	-1.705	0.894
	Сочетание 3		0	6.158	5.498	-2.733	-7.08	-3.609
			3.3	-16.567	3.36	2.156	-10.419	4.92
	Сочетание 4		0	-41.686	-2.82	1.537	-3.499	-1.877
			3.3	-33.995	-4.372	-1.88	-8.112	3.724
	Сочетание 5		0	15.521	21.287	-10.838	-2.414	-1.292
			3.3	-27.78	29.12	14.344	-4.013	2.09
Этаж N6	Колонна N38	Прямоугольник b=0.4 h=0.4м, H=3.3м, 1. Железобетон,		μ=1.21%				
6_38	Сочетание 1		0	-24.762	-7.611	3.906	4.978	2.545
			3.3	-46.111	-12.299	-6.034	9.601	-4.746
	Сочетание 2		0	0.617	-9.395	4.889	16.541	8.288
			3.3	-54.535	-20.806	-9.458	24.536	-11.503
	Сочетание 3		0	-43.77	-3.081	1.517	-8.485	-4.157
			3.3	-23.318	0.513	-0.498	-8.581	3.627
	Сочетание 4		0	15.833	-18.873	9.469	15.04	7.603
			3.3	-49.073	-22.612	-11.288	21.251	-10.404
	Сочетание 5		0	-58.986	6.396	-3.063	-6.984	-3.472
			3.3	-28.78	2.319	1.332	-5.295	2.528
Этаж N6	Колонна N39	Прямоугольник b=0.4 h=0.4м, H=3.3м, 1. Железобетон,		μ=0.83%				
6_39	Сочетание 1		0	-116.565	-0.957	1.472	5.659	8.714
			3.3	-115.113	-0.957	-1.687	5.659	-9.962
	Сочетание 2		0	-73.532	-3.374	5.319	12.306	19.434
			3.3	-72.225	-3.374	-5.817	12.306	-21.175
	Сочетание 3		0	-123.557	1.832	-2.949	-2.91	-4.97
			3.3	-122.25	1.832	3.096	-2.91	4.632
	Сочетание 4		0	-70.055	-4.911	7.812	9.924	15.566
			3.3	-68.748	-4.911	-8.394	9.924	-17.182
	Сочетание 5		0	-127.035	3.368	-5.442	-0.528	-1.102
			3.3	-125.728	3.368	5.673	-0.528	0.639
Этаж N6	Колонна N40	Прямоугольник b=0.4 h=0.4м, H=3.3м, 1. Железобетон,		μ=0.91%				
6_40	Сочетание 1		0	-216.924	-0.658	1.032	2.354	3.593
			3.3	-215.472	-0.658	-1.141	2.354	-4.175
	Сочетание 2		0	-151.413	-6.106	9.691	7.471	11.645
			3.3	-150.106	-6.106	-10.458	7.471	-13.01

კონსტრუქტორი გ. ცომაია

N	Загружение	Форма/ комбинация	a(м)	N(тс)	Qz(тс)	My(тс*м)	Qy(тс)	Mz(тс*м)
	Сочетание 3		0	-216.212	5.048	-8.034	-3.218	-5.148
			3.3	-214.905	5.048	8.626	-3.218	5.47
	Сочетание 4		0	-170.768	-6.297	10.022	4.401	6.797
			3.3	-169.461	-6.297	-10.757	4.401	-7.727
	Сочетание 5		0	-196.856	5.239	-8.365	-0.147	-0.301
			3.3	-195.549	5.239	8.925	-0.147	0.187
Этаж N6 Колонна N41 Прямоугольник b=0.4 h=0.4м, H=3.3м, 1. Железобетон, μ=1.11%								
6_41	Сочетание 1		0	-5.544	-11.841	5.901	-3.118	-1.656
			3.3	-30.32	-15.757	-7.804	-5.713	2.739
	Сочетание 2		0	-39.397	-1.55	0.996	-0.085	-0.249
			3.3	-49.047	-6.518	-3.331	6.112	-2.152
	Сочетание 3		0	28.707	-18.334	8.914	-5.423	-2.664
			3.3	-3.532	-20.04	-9.819	-16.087	6.942
	Сочетание 4		0	31.797	-23.397	11.578	-0.785	-0.505
			3.3	-5.471	-28.872	-14.133	-1.705	0.96
	Сочетание 5		0	-42.486	3.512	-1.668	-4.723	-2.409
			3.3	-47.108	2.315	0.983	-8.27	3.83
Этаж N6 Колонна N42 Прямоугольник b=0.4 h=0.4м, H=3.3м, 1. Железобетон, μ=0.50%								
6_42	Сочетание 1		0	-156.372	-0.066	0.043	-2.178	-3.465
			3.3	-154.92	-0.066	-0.174	-2.178	3.723
	Сочетание 2		0	-137.252	-2.303	3.574	4.414	7.167
			3.3	-135.945	-2.303	-4.027	4.414	-7.399
	Сочетание 3		0	-126.55	2.197	-3.509	-8.04	-12.935
			3.3	-125.244	2.197	3.744	-8.04	13.596
	Сочетание 4		0	-117.972	-7.994	12.515	0.866	1.417
			3.3	-116.665	-7.994	-13.864	0.866	-1.441
	Сочетание 5		0	-145.83	7.888	-12.45	-4.491	-7.185
			3.3	-144.524	7.888	13.581	-4.491	7.638
Этаж N6 Колонна N43 Прямоугольник b=0.4 h=0.4м, H=3.3м, 1. Железобетон, μ=0.54%								
6_43	Сочетание 1		0	-168.088	0.265	-0.441	2.602	4.046
			3.3	-166.636	0.265	0.433	2.602	-4.541
	Сочетание 2		0	-133.785	-2.847	4.482	9.026	14.423
			3.3	-132.478	-2.847	-4.914	9.026	-15.362
	Сочетание 3		0	-149.65	3.281	-5.206	-4.604	-7.543
			3.3	-148.343	3.281	5.622	-4.604	7.651
	Сочетание 4		0	-129.604	-7.191	11.3	5.03	7.96
			3.3	-128.297	-7.191	-12.432	5.03	-8.641
	Сочетание 5		0	-153.831	7.625	-12.024	-0.609	-1.079
			3.3	-152.524	7.625	13.14	-0.609	0.93
Этаж N6 Колонна N44 Прямоугольник b=0.4 h=0.4м, H=3.3м, 1. Железобетон, μ=1.05%								
6_44	Сочетание 1		0	-210.271	1.015	-1.58	2.718	4.174
			3.3	-208.819	1.015	1.77	2.718	-4.796
	Сочетание 2		0	-150.547	-4.525	7.227	7.605	11.931
			3.3	-149.24	-4.525	-7.707	7.605	-13.165
	Сочетание 3		0	-205.886	6.213	-9.854	-2.708	-4.407
			3.3	-204.579	6.213	10.648	-2.708	4.528
	Сочетание 4		0	-164.765	-5.787	9.222	4.487	6.96
			3.3	-163.458	-5.787	-9.875	4.487	-7.851
	Сочетание 5		0	-191.667	7.474	-11.848	0.41	0.564
			3.3	-190.36	7.474	12.816	0.41	-0.785
Этаж N6 Колонна N45 Прямоугольник b=0.4 h=0.4м, H=3.3м, 1. Железобетон, μ=0.84%								
6_45	Сочетание 1		0	-187.269	-0.203	0.214	-2.367	-3.69
			3.3	-185.817	-0.203	-0.454	-2.367	4.12
	Сочетание 2		0	-187.343	3.292	-5.266	1.941	3.173
			3.3	-186.036	3.292	5.599	1.941	-3.232
	Сочетание 3		0	-130.725	-3.604	5.579	-6.189	-9.79
			3.3	-129.418	-3.604	-6.313	-6.189	10.634
	Сочетание 4		0	-147.889	-8.544	13.379	-0.356	-0.517
			3.3	-146.582	-8.544	-14.816	-0.356	0.654
	Сочетание 5		0	-170.178	8.233	-13.067	-3.892	-6.1
			3.3	-168.872	8.233	14.102	-3.892	6.749
Этаж N6 Колонна N46 Прямоугольник b=0.4 h=0.4м, H=3.3м, 1. Железобетон, μ=0.55%								
6_46	Сочетание 1		0	-91.053	3.689	-5.596	-1.5	-2.364
			3.3	-89.601	3.689	6.579	-1.5	2.587
	Сочетание 2		0	-85.707	1.693	-2.485	7.148	11.553
			3.3	-84.4	1.693	3.1	7.148	-12.035
	Сочетание 3		0	-69.198	4.385	-6.733	-9.583	-15.387
			3.3	-67.891	4.385	7.74	-9.583	16.238
	Сочетание 4		0	-60.531	-1.174	2.041	1.705	2.78
			3.3	-59.224	-1.174	-1.834	1.705	-2.849
	Сочетание 5		0	-94.374	7.252	-11.259	-4.141	-6.613
			3.3	-93.067	7.252	12.673	-4.141	7.052
Этаж N6 Колонна N47 Прямоугольник b=0.4 h=0.4м, H=3.3м, 1. Железобетон, μ=0.51%								
6_47	Сочетание 1		0	-95.962	3.702	-5.622	1.463	2.252
			3.3	-94.51	3.702	6.594	1.463	-2.577
	Сочетание 2		0	-72.338	0.94	-1.303	9.424	15.087
			3.3	-71.031	0.94	1.797	9.424	-16.012
	Сочетание 3		0	-90.764	5.155	-7.952	-6.834	-11.092
			3.3	-89.457	5.155	9.062	-6.834	11.46
	Сочетание 4		0	-66.023	-0.976	1.735	4.348	6.903
			3.3	-64.717	-0.976	-1.486	4.348	-7.447
	Сочетание 5		0	-97.078	7.071	-10.99	-1.758	-2.909
			3.3	-95.771	7.071	12.345	-1.758	2.895
Этаж N6 Колонна N48 Прямоугольник b=0.4 h=0.4м, H=3.3м, 1. Железобетон, μ=0.50%								
6_48	Сочетание 1		0	-117.492	5.028	-7.683	0.409	0.586
			3.3	-116.04	5.028	8.91	0.409	-0.762
	Сочетание 2		0	-81.27	0.906	-1.193	6.048	9.553
			3.3	-79.964	0.906	1.797	6.048	-10.408
	Сочетание 3		0	-119.517	7.497	-11.647	-5.187	-8.299
			3.3	-118.21	7.497	13.093	-5.187	8.821
	Сочетание 4		0	-80.454	0.064	0.151	2.586	4.029
			3.3	-79.147	0.064	0.362	2.586	-4.511
	Сочетание 5		0	-120.333	8.338	-12.991	-1.725	-2.774
			3.3	-119.026	8.338	14.527	-1.725	2.925
Этаж N6 Колонна N49 Прямоугольник b=0.4 h=0.4м, H=3.3м, 1. Железобетон, μ=0.50%								
6_49	Сочетание 1		0	-117.686	5.13	-7.83	-0.356	-0.553
			3.3	-116.234	5.13	9.098	-0.356	0.621
	Сочетание 2		0	-130.723	6.321	-9.724	5.573	8.873
			3.3	-129.417	6.321	11.135	5.573	-9.519
	Сочетание 3		0	-71.533	2.318	-3.465	-6.219	-9.869
			3.3	-70.226	2.318	4.186	-6.219	10.654
	Сочетание 4		0	-88.704	-0.34	0.751	1.632	2.588
			3.3	-87.397	-0.34	-0.371	1.632	-2.803
	Сочетание 5		0	-113.553	8.979	-13.94	-2.278	-3.585

კონსტრუქტორი გ. ცომაია

N	Загружение	Форма/ комбинация	a(м)	N(тс)	Qz(тс)	My(тс*м)	Qy(тс)	Mz(тс*м)
			3.3	-112.246	8.979	15.691	-2.278	3.939
Этаж N6	Колонна N50	Прямоугольник b=0.4 h=0.4м, H=3.3м, 1. Железобетон,		μ=0.50%				
6_50	Сочетание 1		0	-5.502	-1.204	0.525	-5.582	-2.773
			3.3	-12.578	-0.448	-0.274	-7.128	3.529
	Сочетание 2		0	-15.532	-3.124	1.207	-1.23	-0.58
			3.3	-16.737	5.83	2.235	-0.485	0.347
	Сочетание 3		0	5.153	1.096	-0.324	-8.138	-4.075
			3.3	-5.384	-6.485	-2.651	-11.555	5.613
	Сочетание 4		0	15.738	1.077	-0.783	-6.033	-2.976
			3.3	-6.3	7.282	3.07	-2.527	1.702
	Сочетание 5		0	-26.118	-3.106	1.666	-3.335	-1.679
			3.3	-15.82	-7.937	-3.486	-9.514	4.258
Этаж N6	Колонна N51	Прямоугольник b=0.4 h=0.4м, H=3.3м, 1. Железобетон,		μ=0.50%				
6_51	Сочетание 1		0	-12.251	-1.02	0.446	3.449	1.759
			3.3	-13.918	0.156	-0.017	4.844	-2.44
	Сочетание 2		0	-22.657	-3.695	1.706	-1.859	-0.967
			3.3	-6.258	-3.122	-1.639	-0.955	0.488
	Сочетание 3		0	0.961	1.96	-0.944	7.663	3.925
			3.3	-17.991	3.438	1.633	9.173	-4.62
	Сочетание 4		0	8.727	0.574	-0.376	6.034	2.995
			3.3	-6.096	1.528	0.673	6.606	-3.389
	Сочетание 5		0	-30.424	-2.31	1.138	-0.231	-0.037
			3.3	-18.153	-1.212	-0.679	1.613	-0.743
Этаж N6	Колонна N52	Прямоугольник b=0.4 h=0.4м, H=3.3м, 1. Железобетон,		μ=0.50%				
6_52	Сочетание 1		0	-71.183	-2.033	3.087	1.69	2.531
			3.3	-69.731	-2.033	-3.622	1.69	-3.047
	Сочетание 2		0	-83.865	-4.56	7.035	-1.567	-2.479
			3.3	-82.558	-4.56	-8.015	-1.567	2.693
	Сочетание 3		0	-39.18	1.107	-1.788	4.518	6.899
			3.3	-37.873	1.107	1.866	4.518	-8.009
	Сочетание 4		0	-40.04	1.934	-3.205	2.627	3.988
			3.3	-38.734	1.934	3.177	2.627	-4.682
	Сочетание 5		0	-83.005	-5.387	8.452	0.323	0.432
			3.3	-81.698	-5.387	-9.326	0.323	-0.634
Этаж N6	Колонна N53	Прямоугольник b=0.4 h=0.4м, H=3.3м, 1. Железобетон,		μ=0.50%				
6_53	Сочетание 1		0	-87.267	-2.787	4.27	-1.934	-2.906
			3.3	-85.815	-2.787	-4.927	-1.934	3.478
	Сочетание 2		0	-81.523	-3.351	5.18	1.761	2.846
			3.3	-80.216	-3.351	-5.884	1.761	-2.964
	Сочетание 3		0	-67.32	-1.219	1.824	-4.991	-7.697
			3.3	-66.013	-1.219	-2.193	-4.991	8.774
	Сочетание 4		0	-49.997	2.741	-4.454	-2.89	-4.392
			3.3	-48.69	2.741	4.593	-2.89	5.147
	Сочетание 5		0	-98.845	-7.311	11.458	-0.34	-0.459
			3.3	-97.538	-7.311	-12.67	-0.34	0.663
Этаж N6	Колонна N54	Прямоугольник b=0.4 h=0.4м, H=3.3м, 1. Железобетон,		μ=0.50%				
6_54	Сочетание 1		0	-63.355	-2.252	3.431	4.187	6.321
			3.3	-61.903	-2.252	-4.002	4.187	-7.495
	Сочетание 2		0	-61.8	-4.182	6.476	5.182	7.9
			3.3	-60.493	-4.182	-7.334	5.182	-9.202
	Сочетание 3		0	-47.141	0.39	-0.697	1.918	2.822
			3.3	-45.834	0.39	0.6	1.918	-3.506

N	Загружение	Форма/ комбинация	a(м)	N(тс)	Qz(тс)	My(тс*м)	Qy(тс)	Mz(тс*м)
	Сочетание 4		0	-37.673	4.209	-6.772	3.125	4.692
			3.3	-36.367	4.209	7.117	3.125	-5.602
	Сочетание 5		0	-71.268	-8.001	12.552	3.975	6.029
			3.3	-69.961	-8.001	-13.851	3.975	-7.106
Этаж N6	Колонна N55	Прямоугольник b=0.4 h=0.4м, H=3.3м, 1. Железобетон,		μ=0.81%				
6_55	Сочетание 1		0	-9.085	-5.165	2.609	-5.811	-2.962
			3.3	-26.662	-7.742	-3.874	-8.6	4.243
	Сочетание 2		0	9.687	-14.139	6.493	2.701	1.586
			3.3	-34.331	-1.185	-5.411	8.083	-3.466
	Сочетание 3		0	-25.779	5.614	-2.185	-12.238	-6.454
			3.3	-10.498	-11.668	-1.02	-22.334	10.493
	Сочетание 4		0	-35.824	14.224	-7.389	1.369	0.431
			3.3	-3.1	21.622	9.956	-2.738	1.34
	Сочетание 5		0	19.732	-22.749	11.696	-10.906	-5.298
			3.3	-41.729	-34.475	-16.387	-11.513	5.687
Этаж N6	Колонна N56	Прямоугольник b=0.4 h=0.4м, H=3.3м, 1. Железобетон,		μ=1.74%				
6_56	Сочетание 1		0	-20.957	-3.163	1.683	0.898	1.269
			3.3	-30.684	-7.096	-3.504	1.045	-1.48
	Сочетание 2		0	0.313	-7.253	3.749	6.104	7.747
			3.3	1.195	-12.707	-6.202	6.724	-8.39
	Сочетание 3		0	-36.099	2.088	-0.992	-4.638	-5.672
			3.3	-52.893	0.884	0.368	-5.019	5.968
	Сочетание 4		0	-62.59	19.537	-9.668	-4.248	-4.944
			3.3	-6.648	16.298	8.246	-4.623	5.273
	Сочетание 5		0	26.804	-24.702	12.425	5.714	7.018
			3.3	-45.051	-28.121	-14.08	6.328	-7.695
Этаж N6	Колонна N57	Прямоугольник b=0.4 h=0.4м, H=3.3м, 1. Железобетон,		μ=0.50%				
6_57	Сочетание 1		0	-85.529	1.59	-2.531	1.998	3.025
			3.3	-84.077	1.59	2.716	1.998	-3.567
	Сочетание 2		0	-61.874	-2.34	3.746	4.797	7.372
			3.3	-60.567	-2.34	-3.977	4.797	-8.459
	Сочетание 3		0	-84.304	4.985	-7.954	-1.247	-1.993
			3.3	-82.997	4.985	8.498	-1.247	2.121
	Сочетание 4		0	-84.315	7.75	-12.472	-1.461	-2.327
			3.3	-83.008	7.75	13.104	-1.461	2.496
	Сочетание 5		0	-61.863	-5.105	8.263	5.012	7.705
			3.3	-60.557	-5.105	-8.583	5.012	-8.833
Этаж N6	Колонна N58	Прямоугольник b=0.4 h=0.4м, H=3.3м, 1. Железобетон,		μ=0.50%				
6_58	Сочетание 1		0	-95.772	1.506	-2.353	-2.074	-3.124
			3.3	-94.32	1.506	2.617	-2.074	3.722
	Сочетание 2		0	-88.975	-0.088	0.205	3.421	5.466
			3.3	-87.668	-0.088	-0.087	3.421	-5.822
	Сочетание 3		0	-72.54	2.619	-4.158	-6.847	-10.622
			3.3	-71.233	2.619	4.487	-6.847	11.973
	Сочетание 4		0	-88.585	9.593	-15.375	-0.063	0.002
			3.3	-87.278	9.593	16.282	-0.063	0.211
	Сочетание 5		0	-72.93	-7.062	11.422	-3.363	-5.158
			3.3	-71.623	-7.062	-11.882	-3.363	5.94
Этаж N6	Колонна N59	Прямоугольник b=0.4 h=0.4м, H=3.3м, 1. Железобетон,		μ=0.67%				
6_59	Сочетание 1		0	-74.388	1.191	-1.837	4.442	6.727
			3.3	-72.936	1.191	2.095	4.442	-7.93
	Сочетание 2		0	-69.83	-2.243	3.646	6.134	9.387

კონსტრუქტორი გ. ცომაია

N	Загружение	Форма/ комбинация	a(м)	N(тс)	Qz(тс)	My(тс*м)	Qy(тс)	Mz(тс*м)
			3.3	-68.524	-2.243	-3.758	6.134	-10.857
	Сочетание 3		0	-56.882	4.253	-6.743	1.26	1.813
			3.3	-55.575	4.253	7.294	1.26	-2.345
	Сочетание 4		0	-59.567	10.117	-16.172	2.725	4.108
			3.3	-58.26	10.117	17.213	2.725	-4.885
	Сочетание 5		0	-67.145	-8.107	13.075	4.669	7.092
			3.3	-65.839	-8.107	-13.677	4.669	-8.317
Этаж N6 Колонна N60 Прямоугольник b=0.4 h=0.4м, H=3.3м, 1. Железобетон, μ=1.94%								
6_60	Сочетание 1		0	-68.755	-4.203	6.458	0.055	0.083
			3.3	-67.303	-4.203	-7.412	0.055	-0.099
	Сочетание 2		0	-45.989	-6.425	10.053	4.065	6.429
			3.3	-44.683	-6.425	-11.151	4.065	-6.987
	Сочетание 3		0	-70.059	-0.577	0.705	-3.952	-6.256
			3.3	-68.752	-0.577	-1.198	-3.952	6.786
	Сочетание 4		0	-89.588	9.292	-15.078	1.229	1.945
			3.3	-88.281	9.292	15.587	1.229	-2.113
	Сочетание 5		0	-26.461	-16.294	25.835	-1.116	-1.773
			3.3	-25.154	-16.294	-27.935	-1.116	1.911
Этаж N6 Колонна N61 Прямоугольник b=0.4 h=0.4м, H=3.3м, 1. Железобетон, μ=1.81%								
6_61	Сочетание 1		0	-73.882	-3.358	5.126	-0.684	-1.068
			3.3	-72.43	-3.358	-5.956	-0.684	1.188
	Сочетание 2		0	-54.036	-5.375	8.405	3.941	6.249
			3.3	-52.729	-5.375	-9.334	3.941	-6.756
	Сочетание 3		0	-70.636	-0.223	0.138	-5.1	-8.058
			3.3	-69.33	-0.223	-0.596	-5.1	8.773
	Сочетание 4		0	-100.432	9.537	-15.458	-4.661	-7.341
			3.3	-99.126	9.537	16.015	-4.661	8.039
	Сочетание 5		0	-24.24	-15.135	24.001	3.501	5.532
			3.3	-22.933	-15.135	-25.945	3.501	-6.022
Этаж N6 Колонна N62 Прямоугольник b=0.4 h=0.4м, H=3.3м, 1. Железобетон, μ=0.50%								
6_62	Сочетание 1		0	-95.286	-0.991	1.467	1.474	2.234
			3.3	-93.834	-0.991	-1.802	1.474	-2.631
	Сочетание 2		0	-68.729	-4.981	7.85	4.386	6.768
			3.3	-67.423	-4.981	-8.588	4.386	-7.705
	Сочетание 3		0	-93.903	3.245	-5.271	-1.686	-2.674
			3.3	-92.596	3.245	5.439	-1.686	2.891
	Сочетание 4		0	-95.018	7.119	-11.53	-2.324	-3.649
			3.3	-93.711	7.119	11.962	-2.324	4.019
	Сочетание 5		0	-67.614	-8.854	14.108	5.023	7.743
			3.3	-66.308	-8.854	-15.111	5.023	-8.834
Этаж N6 Колонна N63 Прямоугольник b=0.4 h=0.4м, H=3.3м, 1. Железобетон, μ=0.78%								
6_63	Сочетание 1		0	-103.878	-1.873	2.866	-1.758	-2.65
			3.3	-102.426	-1.873	-3.316	-1.758	3.152
	Сочетание 2		0	-96.308	-3.013	4.728	4.065	6.474
			3.3	-95.001	-3.013	-5.215	4.065	-6.94
	Сочетание 3		0	-78.675	-0.166	0.139	-6.976	-10.861
			3.3	-77.368	-0.166	-0.407	-6.976	12.161
	Сочетание 4		0	-96.039	8.613	-13.922	0.147	0.329
			3.3	-94.732	8.613	14.502	0.147	-0.156
	Сочетание 5		0	-78.944	-11.792	18.789	-3.059	-4.716
			3.3	-77.637	-11.792	-20.124	-3.059	5.378
Этаж N6 Колонна N64 Прямоугольник b=0.4 h=0.4м, H=3.3м, 1. Железобетон, μ=0.82%								

N	Загружение	Форма/ комбинация	a(м)	N(тс)	Qz(тс)	My(тс*м)	Qy(тс)	Mz(тс*м)
6_64	Сочетание 1		0	-77.237	-1.58	2.434	4.51	6.838
			3.3	-75.785	-1.58	-2.779	4.51	-8.044
	Сочетание 2		0	-74.612	-4.796	7.582	6.733	10.318
			3.3	-73.305	-4.796	-8.247	6.733	-11.902
	Сочетание 3		0	-56.976	2.054	-3.354	0.767	1.054
			3.3	-55.669	2.054	3.428	0.767	-1.474
	Сочетание 4		0	-56.252	9.173	-14.774	1.824	2.705
			3.3	-54.946	9.173	15.498	1.824	-3.315
	Сочетание 5		0	-75.335	-11.915	19.002	5.675	8.667
			3.3	-74.028	-11.915	-20.317	5.675	-10.061
Этаж N6 Колонна N65 Прямоугольник b=0.4 h=0.4м, H=3.3м, 1. Железобетон, μ=0.73%								
6_65	Сочетание 1		0	-96.87	4.001	-6.13	0.498	0.749
			3.3	-95.418	4.001	7.073	0.498	-0.895
	Сочетание 2		0	-77.378	1.965	-2.973	6.431	10.089
			3.3	-76.071	1.965	3.512	6.431	-11.136
	Сочетание 3		0	-87.373	4.619	-7.116	-5.593	-8.829
			3.3	-86.067	4.619	8.128	-5.593	9.63
	Сочетание 4		0	-111.397	11.868	-18.415	-2.865	-4.556
			3.3	-110.09	11.868	20.75	-2.865	4.898
	Сочетание 5		0	-53.354	-5.283	8.326	3.703	5.816
			3.3	-52.047	-5.283	-9.11	3.703	-6.404
Этаж N6 Колонна N66 Прямоугольник b=0.4 h=0.4м, H=3.3м, 1. Железобетон, μ=0.64%								
6_66	Сочетание 1		0	-94.629	4.045	-6.212	-1.569	-2.404
			3.3	-93.177	4.045	7.137	-1.569	2.772
	Сочетание 2		0	-72.003	1.337	-2.038	4.589	7.277
			3.3	-70.696	1.337	2.375	4.589	-7.867
	Сочетание 3		0	-88.87	5.325	-8.194	-7.247	-11.349
			3.3	-87.563	5.325	9.381	-7.247	12.566
	Сочетание 4		0	-107.516	11.232	-17.438	-4.887	-7.621
			3.3	-106.209	11.232	19.63	-4.887	8.506
	Сочетание 5		0	-53.357	-4.57	7.206	2.229	3.549
			3.3	-52.05	-4.57	-7.874	2.229	-3.807
Этаж N6 Колонна N67 Прямоугольник b=0.4 h=0.4м, H=3.3м, 1. Железобетон, μ=0.50%								
6_67	Сочетание 1		0	-85.728	3.963	-6.107	0.553	0.841
			3.3	-84.276	3.963	6.97	0.553	-0.985
	Сочетание 2		0	-67.004	0.293	-0.438	4.528	7.043
			3.3	-65.697	0.293	0.528	4.528	-7.902
	Сочетание 3		0	-80.075	6.315	-9.744	-3.445	-5.397
			3.3	-78.768	6.315	11.095	-3.445	5.975
	Сочетание 4		0	-97.747	9.574	-14.937	-1.821	-2.821
			3.3	-96.44	9.574	16.658	-1.821	3.187
	Сочетание 5		0	-49.332	-2.967	4.755	2.903	4.467
			3.3	-48.025	-2.967	-5.035	2.903	-5.114
Этаж N6 Колонна N68 Прямоугольник b=0.4 h=0.4м, H=3.3м, 1. Железобетон, μ=0.65%								
6_68	Сочетание 1		0	-100.064	4.087	-6.256	-1.519	-2.293
			3.3	-98.612	4.087	7.232	-1.519	2.72
	Сочетание 2		0	-80.028	2.253	-3.391	4.76	7.557
			3.3	-78.721	2.253	4.039	4.76	-8.153
	Сочетание 3		0	-90.065	4.443	-6.855	-7.343	-11.457
			3.3	-88.758	4.443	7.81	-7.343	12.777
	Сочетание 4		0	-109.501	11.317	-17.603	-4.869	-7.603
			3.3	-108.194	11.317	19.744	-4.869	8.465

კონსტრუქტორი გ. ცომაია

N	Загружение	Форма/ комбинация	a(м)	N(тс)	Qz(тс)	My(тс*м)	Qy(тс)	Mz(тс*м)
	Сочетание 5		0	-60.592	-4.621	7.356	2.286	3.703
			3.3	-59.285	-4.621	-7.894	2.286	-3.841
Этаж N6 Колонна N69 Прямоугольник b=0.4 h=0.4м, H=3.3м, 1. Железобетон, μ=0.65%								
6_69	Сочетание 1		0	-66.515	2.931	-4.454	4.064	6.161
			3.3	-65.063	2.931	5.219	4.064	-7.249
	Сочетание 2		0	-51.928	0.06	0.006	6.948	10.651
			3.3	-50.622	0.06	0.194	6.948	-12.284
	Сочетание 3		0	-62.078	4.813	-7.407	-0.091	-0.252
			3.3	-60.771	4.813	8.487	-0.091	0.053
	Сочетание 4		0	-76.24	10.517	-16.397	1.33	1.917
			3.3	-74.933	10.517	18.31	1.33	-2.471
	Сочетание 5		0	-37.767	-5.644	8.996	5.528	8.481
			3.3	-36.46	-5.644	-9.629	5.528	-9.76
Этаж N7 Колонна N1 Прямоугольник b=0.4 h=0.4м, H=3.3м, 1. Железобетон, μ=0.50%								
7_1	Сочетание 1		0	-129.55	3.564	-5.866	-1.232	-2.056
			3.3	-128.098	3.564	5.895	-1.232	2.008
	Сочетание 2		0	-126.696	8.133	-13.107	7.219	11.689
			3.3	-125.39	8.133	13.769	7.219	-12.139
	Сочетание 3		0	-95.369	-1.732	2.57	-9.62	-15.691
			3.3	-94.062	-1.732	-3.183	-9.62	16.058
	Сочетание 4		0	-128.039	-1.522	2.375	-1.706	-2.864
			3.3	-126.732	-1.522	-2.657	-1.706	2.785
	Сочетание 5		0	-94.027	7.924	-12.913	-0.695	-1.139
			3.3	-92.72	7.924	13.244	-0.695	1.134
Этаж N7 Колонна N2 Прямоугольник b=0.4 h=0.4м, H=3.3м, 1. Железобетон, μ=0.94%								
7_2	Сочетание 1		0	-137.296	4.066	-6.693	0.03	0.046
			3.3	-135.844	4.066	6.724	0.03	-0.053
	Сочетание 2		0	-100.47	7.187	-11.626	13.218	21.703
			3.3	-99.164	7.187	12.115	13.218	-21.919
	Сочетание 3		0	-132.886	0.148	-0.45	-13.132	-21.564
			3.3	-131.579	0.148	0.013	-13.132	21.772
	Сочетание 4		0	-134.594	-1.128	1.771	0.706	1.211
			3.3	-133.287	-1.128	-1.954	0.706	-1.124
	Сочетание 5		0	-98.762	8.462	-13.847	-0.619	-1.072
			3.3	-97.455	8.462	14.082	-0.619	0.977
Этаж N7 Колонна N3 Прямоугольник b=0.4 h=0.4м, H=3.3м, 1. Железобетон, μ=0.92%								
7_3	Сочетание 1		0	-138.027	4.074	-6.696	0.542	0.89
			3.3	-136.575	4.074	6.747	0.542	-0.899
	Сочетание 2		0	-104.095	5.908	-9.603	13.948	22.865
			3.3	-102.788	5.908	9.898	13.948	-23.165
	Сочетание 3		0	-130.621	1.426	-2.456	-12.922	-21.178
			3.3	-129.314	1.426	2.245	-12.922	21.464
	Сочетание 4		0	-136.469	-1.459	2.379	1.932	3.238
			3.3	-135.162	-1.459	-2.435	1.932	-3.142
	Сочетание 5		0	-98.247	8.792	-14.438	-0.906	-1.55
			3.3	-96.94	8.792	14.578	-0.906	1.441
Этаж N7 Колонна N4 Прямоугольник b=0.4 h=0.4м, H=3.3м, 1. Железобетон, μ=0.91%								
7_4	Сочетание 1		0	-143.157	4.191	-6.862	-0.33	-0.522
			3.3	-141.705	4.191	6.968	-0.33	0.566
	Сочетание 2		0	-136.393	5.237	-8.585	12.434	20.417
			3.3	-135.086	5.237	8.698	12.434	-20.617
	Сочетание 3		0	-107.253	2.213	-3.62	-12.894	-21.137
			3.3	-105.946	2.213	3.682	-12.894	21.414
	Сочетание 4		0	-151.253	-2.813	4.662	0.537	0.968
			3.3	-149.946	-2.813	-4.619	0.537	-0.808
	Сочетание 5		0	-92.393	10.262	-16.867	-0.997	-1.688
			3.3	-91.087	10.262	16.999	-0.997	1.606
Этаж N7 Колонна N5 Прямоугольник b=0.4 h=0.4м, H=3.3м, 1. Железобетон, μ=1.16%								
7_5	Сочетание 1		0	-101.96	0.831	-1.338	-5.799	-9.543
			3.3	-100.508	0.831	1.405	-5.799	9.593
	Сочетание 2		0	-77.687	3.11	-5.121	5.58	9.117
			3.3	-76.381	3.11	5.142	5.58	-9.298
	Сочетание 3		0	-96.073	-1.421	2.39	-15.344	-25.184
			3.3	-94.766	-1.421	-2.301	-15.344	25.452
	Сочетание 4		0	-108.541	-3.817	6.344	-5.626	-9.255
			3.3	-107.234	-3.817	-6.251	-5.626	9.315
	Сочетание 5		0	-65.219	5.505	-9.074	-4.137	-6.812
			3.3	-63.913	5.505	9.092	-4.137	6.838
Этаж N7 Колонна N6 Прямоугольник b=0.4 h=0.4м, H=3.3м, 1. Железобетон, μ=0.59%								
7_6	Сочетание 1		0	-87.316	-2.171	3.612	-1.018	-1.621
			3.3	-85.864	-2.171	-3.551	-1.018	1.74
	Сочетание 2		0	-63.596	0.514	-0.834	9.315	15.328
			3.3	-62.289	0.514	0.862	9.315	-15.412
	Сочетание 3		0	-85.319	-4.037	6.699	-10.983	-17.979
			3.3	-84.013	-4.037	-6.626	-10.983	18.265
	Сочетание 4		0	-93.01	-5.886	9.761	-1.309	-2.115
			3.3	-91.704	-5.886	-9.661	-1.309	2.209
	Сочетание 5		0	-55.904	2.362	-3.897	-0.359	-0.537
			3.3	-54.598	2.362	3.898	-0.359	0.644
Этаж N7 Колонна N7 Прямоугольник b=0.4 h=0.4м, H=3.3м, 1. Железобетон, μ=0.50%								
7_7	Сочетание 1		0	-71.221	-3.265	5.421	-3.494	-5.805
			3.3	-69.769	-3.265	-5.353	-3.494	5.726
	Сочетание 2		0	-34.878	-5.379	8.808	4.19	6.687
			3.3	-33.571	-5.379	-8.948	4.19	-7.144
	Сочетание 3		0	-86.999	-0.084	0.264	-10.065	-16.446
			3.3	-85.692	-0.084	-0.008	-10.065	16.773
	Сочетание 4		0	-76.528	-6.216	10.317	-3.336	-5.548
			3.3	-75.221	-6.216	-10.196	-3.336	5.479
	Сочетание 5		0	-45.349	0.753	-1.245	-2.539	-4.211
			3.3	-44.042	0.753	1.239	-2.539	4.15
Этаж N7 Колонна N8 Прямоугольник b=0.4 h=0.4м, H=3.3м, 1. Железобетон, μ=0.50%								
7_8	Сочетание 1		0	-105.339	2.186	-3.606	-1.762	-2.93
			3.3	-103.887	2.186	3.609	-1.762	2.886
	Сочетание 2		0	-102.792	8.475	-13.807	4.139	6.643
			3.3	-101.485	8.475	14.163	4.139	-7.022
	Сочетание 3		0	-76.096	-4.732	7.636	-7.467	-12.171
			3.3	-74.789	-4.732	-7.981	-7.467	12.474
	Сочетание 4		0	-95.282	-4.764	7.789	-1.197	-1.94
			3.3	-93.975	-4.764	-7.934	-1.197	2.004
	Сочетание 5		0	-83.606	8.507	-13.96	-2.13	-3.589
			3.3	-82.299	8.507	14.115	-2.13	3.449
Этаж N7 Колонна N9 Прямоугольник b=0.4 h=0.4м, H=3.3м, 1. Железобетон, μ=0.50%								
7_9	Сочетание 1		0	-109.176	2.133	-3.512	-0.075	-0.129
			3.3	-107.724	2.133	3.526	-0.075	0.12

კონსტრუქტორი გ. ცომაია

N	Загружение	Форма/ комбинация	a(м)	N(тс)	Qz(тс)	My(тс*м)	Qy(тс)	Mz(тс*м)
	Сочетание 2		0	-96.551	6.829	-11.156	10.136	16.64
			3.3	-95.244	6.829	11.381	10.136	-16.809
	Сочетание 3		0	-86.885	-3.191	5.169	-10.218	-16.78
			3.3	-85.578	-3.191	-5.363	-10.218	16.938
	Сочетание 4		0	-95.566	-4.941	8.119	0.842	1.417
			3.3	-94.26	-4.941	-8.188	0.842	-1.361
	Сочетание 5		0	-87.869	8.579	-14.106	-0.923	-1.558
			3.3	-86.562	8.579	14.206	-0.923	1.49
Этаж N7 Колонна N10 Прямоугольник b=0.4 h=0.4м, H=3.3м, 1. Железобетон, μ=0.70%								
7_10	Сочетание 1		0	-105.778	2.154	-3.531	-0.089	-0.122
			3.3	-104.326	2.154	3.578	-0.089	0.172
	Сочетание 2		0	-96.869	4.751	-7.764	11.483	18.877
			3.3	-95.562	4.751	7.917	11.483	-19.017
	Сочетание 3		0	-81.134	-1.101	1.782	-11.458	-18.793
			3.3	-79.827	-1.101	-1.852	-11.458	19.019
	Сочетание 4		0	-95.484	-4.964	8.196	2.54	4.244
			3.3	-94.177	-4.964	-8.185	2.54	-4.139
	Сочетание 5		0	-82.519	8.615	-14.177	-2.515	-4.161
			3.3	-81.212	8.615	14.251	-2.515	4.141
Этаж N7 Колонна N11 Прямоугольник b=0.4 h=0.4м, H=3.3м, 1. Железобетон, μ=1.70%								
7_11	Сочетание 1		0	-68.968	5.804	-9.387	-0.681	-1.105
			3.3	-67.516	5.804	9.766	-0.681	1.141
	Сочетание 2		0	-77.428	2.004	-3.103	7.556	12.371
			3.3	-76.122	2.004	3.509	7.556	-12.563
	Сочетание 3		0	-39.888	7.617	-12.449	-8.591	-14.047
			3.3	-38.581	7.617	12.688	-8.591	14.304
	Сочетание 4		0	-88.664	-5.439	9.239	0.703	1.216
			3.3	-87.357	-5.439	-8.709	0.703	-1.106
	Сочетание 5		0	-28.653	15.06	-24.791	-1.739	-2.892
			3.3	-27.346	15.06	24.906	-1.739	2.846
Этаж N7 Колонна N12 Прямоугольник b=0.4 h=0.4м, H=3.3м, 1. Железобетон, μ=0.51%								
7_12	Сочетание 1		0	-78.678	1.965	-3.17	-2.149	-3.592
			3.3	-77.226	1.965	3.314	-2.149	3.5
	Сочетание 2		0	-56.459	6.473	-10.607	6.423	10.493
			3.3	-55.152	6.473	10.754	6.423	-10.702
	Сочетание 3		0	-76.757	-3.152	5.249	-9.984	-16.447
			3.3	-75.45	-3.152	-5.151	-9.984	16.502
	Сочетание 4		0	-80.152	-5.074	8.444	-3.739	-6.19
			3.3	-78.846	-5.074	-8.301	-3.739	6.149
	Сочетание 5		0	-53.064	8.396	-13.801	0.177	0.237
			3.3	-51.757	8.396	13.905	0.177	-0.349
Этаж N7 Колонна N13 Прямоугольник b=0.4 h=0.4м, H=3.3м, 1. Железобетон, μ=0.68%								
7_13	Сочетание 1		0	-83.712	0.462	-0.745	0.838	1.386
			3.3	-82.26	0.462	0.782	0.838	-1.379
	Сочетание 2		0	-60.215	4.403	-7.238	10.252	16.863
			3.3	-58.908	4.403	7.292	10.252	-16.967
	Сочетание 3		0	-81.598	-3.568	5.893	-8.794	-14.454
			3.3	-80.292	-3.568	-5.88	-8.794	14.568
	Сочетание 4		0	-78.221	-5.356	8.867	-0.362	-0.573
			3.3	-76.914	-5.356	-8.809	-0.362	0.624
	Сочетание 5		0	-63.592	6.192	-10.212	1.819	2.982
			3.3	-62.285	6.192	10.221	1.819	-3.023

N	Загружение	Форма/ комбинация	a(м)	N(тс)	Qz(тс)	My(тс*м)	Qy(тс)	Mz(тс*м)
Этаж N7 Колонна N14 Прямоугольник b=0.4 h=0.4м, H=3.3м, 1. Железобетон, μ=0.50%								
7_14	Сочетание 1		0	-82.735	-1.577	2.568	-2.825	-4.703
			3.3	-81.283	-1.577	-2.635	-2.825	4.619
	Сочетание 2		0	-44.121	-5.437	8.896	4.678	7.577
			3.3	-42.814	-5.437	-9.048	4.678	-7.863
	Сочетание 3		0	-96.951	2.847	-4.678	-9.312	-15.292
			3.3	-95.644	2.847	4.716	-9.312	15.44
	Сочетание 4		0	-73.521	-6.298	10.389	-2.589	-4.328
			3.3	-72.214	-6.298	-10.395	-2.589	4.227
	Сочетание 5		0	-67.551	3.707	-6.171	-2.045	-3.387
			3.3	-66.244	3.707	6.064	-2.045	3.35
Этаж N7 Колонна N15 Прямоугольник b=0.4 h=0.4м, H=3.3м, 1. Железобетон, μ=0.50%								
7_15	Сочетание 1		0	-109.772	-2.318	3.795	-1.752	-2.914
			3.3	-108.32	-2.318	-3.854	-1.752	2.867
	Сочетание 2		0	-105.038	5.166	-8.373	3.576	5.784
			3.3	-103.731	5.166	8.676	3.576	-6.035
	Сочетание 3		0	-81.348	-9.095	14.804	-6.897	-11.306
			3.3	-80.041	-9.095	-15.212	-6.897	11.474
	Сочетание 4		0	-99.199	-9.128	14.959	-1.213	-1.996
			3.3	-97.892	-9.128	-15.166	-1.213	2.004
	Сочетание 5		0	-87.186	5.199	-8.528	-2.108	-3.526
			3.3	-85.88	5.199	8.63	-2.108	3.435
Этаж N7 Колонна N16 Прямоугольник b=0.4 h=0.4м, H=3.3м, 1. Железобетон, μ=0.50%								
7_16	Сочетание 1		0	-113.507	-3.084	5.058	-0.05	-0.088
			3.3	-112.055	-3.084	-5.12	-0.05	0.075
	Сочетание 2		0	-99.485	2.317	-3.736	9.171	15.088
			3.3	-98.178	2.317	3.913	9.171	-15.177
	Сочетание 3		0	-91.067	-7.515	12.258	-9.197	-15.139
			3.3	-89.76	-7.515	-12.544	-9.197	15.212
	Сочетание 4		0	-92.884	-9.604	15.772	1.039	1.728
			3.3	-91.577	-9.604	-15.922	1.039	-1.702
	Сочетание 5		0	-97.668	4.406	-7.25	-1.065	-1.779
			3.3	-96.361	4.406	7.291	-1.065	1.737
Этаж N7 Колонна N17 Прямоугольник b=0.4 h=0.4м, H=3.3м, 1. Железобетон, μ=0.71%								
7_17	Сочетание 1		0	-106.785	-3.036	4.99	-0.619	-0.973
			3.3	-105.333	-3.036	-5.028	-0.619	1.069
	Сочетание 2		0	-98.295	0.164	-0.226	10.565	17.443
			3.3	-96.988	0.164	0.316	10.565	-17.422
	Сочетание 3		0	-81.285	-5.29	8.65	-11.406	-18.749
			3.3	-79.979	-5.29	-8.809	-11.406	18.891
	Сочетание 4		0	-94.525	-8.861	14.587	2.317	3.89
			3.3	-93.218	-8.861	-14.655	2.317	-3.755
	Сочетание 5		0	-85.055	3.735	-6.164	-3.157	-5.196
			3.3	-83.748	3.735	6.163	-3.157	5.224
Этаж N7 Колонна N18 Прямоугольник b=0.4 h=0.4м, H=3.3м, 1. Железобетон, μ=1.91%								
7_18	Сочетание 1		0	-8.369	6.815	-3.536	-8.768	-4.778
			3.3	-34.404	9.632	4.801	-11.046	5.803
	Сочетание 2		0	-49.015	-8.065	2.844	5.214	4.645
			3.3	-13.98	18.333	7.852	1.874	-1.637
	Сочетание 3		0	33.433	19.21	-8.631	-19.472	-12.433
			3.3	-44.079	-2.447	0.068	-19.967	11.149
	Сочетание 4		0	-28.312	-7.545	4.058	-1.127	-0.874

კონსტრუქტორი გ. ცომაია

N	Загружение	Форма/ комбинация	a(м)	N(тс)	Qz(тс)	My(тс*м)	Qy(тс)	Mz(тс*м)
			3.3	-5.514	-12.743	-5.898	-2.475	1.331
	Сочетание 5		0	12.729	18.689	-9.846	-13.132	-6.914
			3.3	-52.544	28.629	13.817	-15.619	8.182
Этаж N7	Колонна N19	Прямоугольник b=0.4 h=0.4м, H=3.3м, 1. Железобетон,				μ=0.70%		
7_19	Сочетание 1		0	-54.456	1.102	-1.712	0.17	0.196
			3.3	-53.004	1.102	1.926	0.17	-0.366
	Сочетание 2		0	-30.74	8.466	-13.913	8.114	13.29
			3.3	-29.433	8.466	14.026	8.114	-13.486
	Сочетание 3		0	-61.415	-6.597	11.01	-7.815	-12.939
			3.3	-60.108	-6.597	-10.76	-7.815	12.85
	Сочетание 4		0	-57.154	-5.612	9.398	-2.672	-4.482
			3.3	-55.848	-5.612	-9.121	-2.672	4.336
	Сочетание 5		0	-35.001	7.481	-12.301	2.971	4.833
			3.3	-33.694	7.481	12.386	2.971	-4.972
Этаж N7	Колонна N20	Прямоугольник b=0.4 h=0.4м, H=3.3м, 1. Железобетон,				μ=1.10%		
7_20	Сочетание 1		0	-75.428	-1.51	2.536	2.201	3.574
			3.3	-73.976	-1.51	-2.448	2.201	-3.688
	Сочетание 2		0	-46.157	3.368	-5.52	12.248	20.145
			3.3	-44.85	3.368	5.593	12.248	-20.272
	Сочетание 3		0	-81.412	-5.849	9.689	-8.524	-14.099
			3.3	-80.105	-5.849	-9.614	-8.524	14.032
	Сочетание 4		0	-69.136	-6.332	10.508	0.315	0.497
			3.3	-67.829	-6.332	-10.387	0.315	-0.544
	Сочетание 5		0	-58.432	3.85	-6.339	3.408	5.549
			3.3	-57.125	3.85	6.367	3.408	-5.697
Этаж N7	Колонна N21	Прямоугольник b=0.4 h=0.4м, H=3.3м, 1. Железобетон,				μ=0.50%		
7_21	Сочетание 1		0	-93.604	-5.026	8.25	-1.045	-1.769
			3.3	-92.152	-5.026	-8.337	-1.045	1.681
	Сочетание 2		0	-53.798	-8.829	14.478	6.314	10.338
			3.3	-52.491	-8.829	-14.658	6.314	-10.497
	Сочетание 3		0	-105.576	0.415	-0.667	-7.83	-12.913
			3.3	-104.269	0.415	0.701	-7.83	12.928
	Сочетание 4		0	-74.063	-9.606	15.832	-0.478	-0.796
			3.3	-72.757	-9.606	-15.868	-0.478	0.776
	Сочетание 5		0	-85.31	1.192	-2.021	-1.039	-1.778
			3.3	-84.003	1.192	1.911	-1.039	1.654
Этаж N7	Колонна N22	Прямоугольник b=0.4 h=0.4м, H=3.3м, 1. Железобетон,				μ=0.50%		
7_22	Сочетание 1		0	-142.676	-1.405	2.279	-1.26	-2.107
			3.3	-141.224	-1.405	-2.356	-1.26	2.052
	Сочетание 2		0	-151.958	4.372	-6.955	3.92	6.415
			3.3	-150.651	4.372	7.526	3.92	-6.521
	Сочетание 3		0	-92.401	-7.145	11.465	-6.346	-10.465
			3.3	-91.095	-7.145	-12.166	-6.346	10.478
	Сочетание 4		0	-106.431	-6.936	11.26	-0.21	-0.385
			3.3	-105.124	-6.936	-11.638	-0.21	0.308
	Сочетание 5		0	-137.928	4.163	-6.749	-2.216	-3.665
			3.3	-136.621	4.163	6.998	-2.216	3.65
Этаж N7	Колонна N23	Прямоугольник b=0.4 h=0.4м, H=3.3м, 1. Железобетон,				μ=0.52%		
7_23	Сочетание 1		0	-151.407	-2.604	4.263	0.368	0.595
			3.3	-149.955	-2.604	-4.33	0.368	-0.62
	Сочетание 2		0	-142.078	1.085	-1.602	9.106	15.012
			3.3	-140.771	1.085	2.021	9.106	-15.038

N	Загружение	Форма/ комбинация	a(м)	N(тс)	Qz(тс)	My(тс*м)	Qy(тс)	Mz(тс*м)
	Сочетание 3		0	-114.579	-5.992	9.644	-8.395	-13.858
			3.3	-113.272	-5.992	-10.173	-8.395	13.846
	Сочетание 4		0	-113.499	-7.559	12.334	1.696	2.778
			3.3	-112.192	-7.559	-12.616	1.696	-2.818
	Сочетание 5		0	-143.158	2.652	-4.293	-0.985	-1.624
			3.3	-141.851	2.652	4.464	-0.985	1.625
Этаж N7	Колонна N24	Прямоугольник b=0.4 h=0.4м, H=3.3м, 1. Железобетон,				μ=0.59%		
7_24	Сочетание 1		0	-145.631	-3.147	5.169	-1.494	-2.392
			3.3	-144.179	-3.147	-5.216	-1.494	2.538
	Сочетание 2		0	-136.051	-0.955	1.681	9.376	15.551
			3.3	-134.744	-0.955	-1.451	9.376	-15.39
	Сочетание 3		0	-111.196	-4.833	7.83	-11.686	-19.238
			3.3	-109.889	-4.833	-8.137	-11.686	19.327
	Сочетание 4		0	-109.241	-6.951	11.392	0.042	0.111
			3.3	-107.934	-6.951	-11.549	0.042	-0.028
	Сочетание 5		0	-138.005	1.163	-1.881	-2.352	-3.798
			3.3	-136.698	1.163	1.961	-2.352	3.965
Этаж N7	Колонна N25	Прямоугольник b=0.4 h=0.4м, H=3.3м, 1. Железобетон,				μ=1.27%		
7_25	Сочетание 1		0	-3.428	-0.515	1.493	-12.174	-6.23
			3.3	-32.088	-2.041	-2.169	-13.815	6.919
	Сочетание 2		0	-22.266	1.926	-0.289	0.489	0.054
			3.3	0.333	-9.06	1.12	0.612	-0.171
	Сочетание 3		0	15.593	-2.909	2.888	-20.976	-10.54
			3.3	-55.6	5.362	-4.912	-23.901	11.838
	Сочетание 4		0	11.823	-5.296	4.466	-10.952	-4.964
			3.3	-17.006	-5.534	-4.526	-5.085	3.155
	Сочетание 5		0	-18.496	4.313	-1.867	-9.535	-5.522
			3.3	-38.261	1.835	0.733	-18.205	8.512
Этаж N7	Колонна N26	Прямоугольник b=0.4 h=0.4м, H=3.3м, 1. Железобетон,				μ=1.15%		
7_26	Сочетание 1		0	-13.886	-9.528	5.02	6.44	3.478
			3.3	-40.21	-12.203	-6.129	9.959	-5.055
	Сочетание 2		0	12.349	-17.262	8.887	20.693	10.926
			3.3	-71.407	-21.278	-10.628	26.674	-13.42
	Сочетание 3		0	-36.43	1.549	-0.605	-10.018	-5.153
			3.3	3.836	1.053	0.476	-10.016	4.972
	Сочетание 4		0	10.419	-19.076	9.819	12.823	6.56
			3.3	-45.738	-21.004	-10.672	12.821	-6.687
	Сочетание 5		0	-34.501	3.364	-1.537	-2.147	-0.787
			3.3	-21.833	0.779	0.521	3.837	-1.76
Этаж N7	Колонна N27	Прямоугольник b=0.4 h=0.4м, H=3.3м, 1. Железобетон,				μ=1.93%		
7_27	Сочетание 1		0	-81.964	-2.662	4.358	6.225	10.078
			3.3	-80.512	-2.662	-4.428	6.225	-10.463
	Сочетание 2		0	-35.674	-5.7	9.346	17.468	28.791
			3.3	-34.367	-5.7	-9.463	17.468	-28.852
	Сочетание 3		0	-102.647	1.323	-2.184	-7.071	-11.962
			3.3	-101.341	1.323	2.182	-7.071	11.373
	Сочетание 4		0	-54.378	-7.154	11.774	8.075	13.195
			3.3	-53.072	-7.154	-11.834	8.075	-13.451
	Сочетание 5		0	-83.943	2.777	-4.612	2.322	3.633
			3.3	-82.636	2.777	4.553	2.322	-4.029
Этаж N7	Колонна N28	Прямоугольник b=0.4 h=0.4м, H=3.3м, 1. Железобетон,				μ=0.50%		
7_28	Сочетание 1		0	-148.042	-4.206	6.903	1.837	2.978

კონსტრუქტორი გ. ცომაია

N	Загружение	Форма/ комбинация	a(м)	N(тс)	Qz(тс)	My(тс*м)	Qy(тс)	Mz(тс*м)
			3.3	-146.59	-4.206	-6.977	1.837	-3.083
	Сочетание 2		0	-91.697	-9.643	15.827	9.571	15.731
			3.3	-90.39	-9.643	-15.996	9.571	-15.852
	Сочетание 3		0	-159.401	2.674	-4.391	-6.133	-10.143
			3.3	-158.094	2.674	4.434	-6.133	10.094
	Сочетание 4		0	-114.204	-10.273	16.939	2.864	4.687
			3.3	-112.897	-10.273	-16.964	2.864	-4.764
	Сочетание 5		0	-136.894	3.304	-5.502	0.574	0.901
			3.3	-135.588	3.304	5.401	0.574	-0.994
Этаж N7 Колонна N29 Прямоугольник b=0.4 h=0.4м, H=3.3м, 1. Железобетон, μ=0.86%								
7_29	Сочетание 1		0	-18.204	-8.528	6.766	0.718	0.254
			3.3	-19.455	-8.961	-7.025	0.283	-0.124
	Сочетание 2		0	-5.684	-5.431	4.132	4.932	1.96
			3.3	-5.699	-5.676	-4.401	10.727	-3.809
	Сочетание 3		0	-25.963	-8.875	7.226	-3.77	-1.549
			3.3	-27.791	-9.372	-7.4	-10.226	3.597
	Сочетание 4		0	-4.975	-13.473	11.099	3.334	1.483
			3.3	-9.575	-13.673	-11.254	4.416	-1.841
	Сочетание 5		0	-26.671	-0.833	0.258	-2.172	-1.072
			3.3	-23.916	-1.376	-0.547	-3.915	1.629
Этаж N7 Колонна N30 Прямоугольник b=0.4 h=0.4м, H=3.3м, 1. Железобетон, μ=0.50%								
7_30	Сочетание 1		0	-132.407	-0.307	0.509	-1.854	-3.118
			3.3	-130.955	-0.307	-0.506	-1.854	3
	Сочетание 2		0	-100.426	-4.088	6.75	3.844	6.325
			3.3	-99.119	-4.088	-6.741	3.844	-6.362
	Сочетание 3		0	-122.605	3.601	-5.945	-6.976	-11.589
			3.3	-121.298	3.601	5.939	-6.976	11.432
	Сочетание 4		0	-115.663	-10.023	16.578	-0.951	-1.612
			3.3	-114.356	-10.023	-16.498	-0.951	1.527
	Сочетание 5		0	-107.368	9.536	-15.772	-2.18	-3.652
			3.3	-106.061	9.536	15.696	-2.18	3.543
Этаж N7 Колонна N31 Прямоугольник b=0.4 h=0.4м, H=3.3м, 1. Железобетон, μ=0.50%								
7_31	Сочетание 1		0	-146.645	-0.415	0.684	3.311	5.409
			3.3	-145.193	-0.415	-0.684	3.311	-5.517
	Сочетание 2		0	-106.603	-5.114	8.417	9.909	16.326
			3.3	-105.297	-5.114	-8.459	9.909	-16.374
	Сочетание 3		0	-140.269	4.459	-7.338	-4.341	-7.231
			3.3	-138.962	4.459	7.378	-4.341	7.095
	Сочетание 4		0	-119.096	-8.899	14.708	3.751	6.146
			3.3	-117.789	-8.899	-14.657	3.751	-6.231
	Сочетание 5		0	-127.776	8.244	-13.629	1.817	2.948
			3.3	-126.469	8.244	13.576	1.817	-3.049
Этаж N7 Колонна N32 Прямоугольник b=0.4 h=0.4м, H=3.3м, 1. Железобетон, μ=0.52%								
7_32	Сочетание 1		0	-174.992	-0.852	1.405	2.317	3.79
			3.3	-173.54	-0.852	-1.406	2.317	-3.856
	Сочетание 2		0	-116.999	-7.211	11.835	8.076	13.33
			3.3	-115.692	-7.211	-11.96	8.076	-13.322
	Сочетание 3		0	-179.309	5.855	-9.599	-3.775	-6.285
			3.3	-178.002	5.855	9.723	-3.775	6.171
	Сочетание 4		0	-138.806	-7.935	13.11	2.991	4.918
			3.3	-137.499	-7.935	-13.075	2.991	-4.954
	Сочетание 5		0	-157.502	6.58	-10.875	1.31	2.127

N	Загружение	Форма/ комбинация	a(м)	N(тс)	Qz(тс)	My(тс*м)	Qy(тс)	Mz(тс*м)
			3.3	-156.195	6.58	10.839	1.31	-2.197
Этаж N7 Колонна N33 Прямоугольник b=0.4 h=0.4м, H=3.3м, 1. Железобетон, μ=0.68%								
7_33	Сочетание 1		0	-134.43	-0.301	0.496	-1.591	-2.653
			3.3	-132.978	-0.301	-0.496	-1.591	2.598
	Сочетание 2		0	-132.157	2.785	-4.613	0.945	1.547
			3.3	-130.85	2.785	4.577	0.945	-1.571
	Сочетание 3		0	-95.881	-3.297	5.457	-3.981	-6.603
			3.3	-94.574	-3.297	-5.422	-3.981	6.533
	Сочетание 4		0	-121.418	-11.858	19.623	-1.041	-1.74
			3.3	-120.111	-11.858	-19.507	-1.041	1.693
	Сочетание 5		0	-106.62	11.346	-18.78	-1.995	-3.316
			3.3	-105.313	11.346	18.662	-1.995	3.269
Этаж N7 Колонна N34 Прямоугольник b=0.4 h=0.4м, H=3.3м, 1. Железобетон, μ=1.35%								
7_34	Сочетание 1		0	-21.752	2.974	-3.769	8.594	4.505
			3.3	-46.528	3.048	3.901	13.2	-6.546
	Сочетание 2		0	15.295	-3.377	4.134	23.324	11.961
			3.3	-18.992	-3.327	-3.904	27.72	-13.813
	Сочетание 3		0	-52.717	8.328	-10.408	-9.172	-4.533
			3.3	-59.256	8.402	10.4	-5.763	2.931
	Сочетание 4		0	-54.999	-2.231	2.667	-0.517	-0.034
			3.3	-52.485	-2.029	-2.383	4.277	-2.056
	Сочетание 5		0	17.577	7.182	-8.941	14.669	7.462
			3.3	-25.762	7.104	8.879	17.679	-8.826
Этаж N7 Колонна N35 Прямоугольник b=0.4 h=0.4м, H=3.3м, 1. Железобетон, μ=1.36%								
7_35	Сочетание 1		0	-95.282	1.276	-2.068	6.965	11.271
			3.3	-93.83	1.276	2.143	6.965	-11.714
	Сочетание 2		0	-51.376	-3.336	5.52	15.235	25.044
			3.3	-50.069	-3.336	-5.489	15.235	-25.233
	Сочетание 3		0	-109.526	5.46	-8.962	-3.644	-6.293
			3.3	-108.219	5.46	9.056	-3.644	5.732
	Сочетание 4		0	-99.425	-3.459	5.762	3.428	5.48
			3.3	-98.119	-3.459	-5.654	3.428	-5.832
	Сочетание 5		0	-61.476	5.584	-9.205	8.164	13.272
			3.3	-60.169	5.584	9.221	8.164	-13.669
Этаж N7 Колонна N36 Прямоугольник b=0.4 h=0.4м, H=3.3м, 1. Железобетон, μ=0.52%								
7_36	Сочетание 1		0	-172.015	0.205	-0.328	3.735	6.105
			3.3	-170.563	0.205	0.347	3.735	-6.22
	Сочетание 2		0	-116.707	-5.842	9.59	9.589	15.8
			3.3	-115.401	-5.842	-9.688	9.589	-15.844
	Сочетание 3		0	-174.499	6.228	-10.212	-2.986	-4.998
			3.3	-173.192	6.228	10.342	-2.986	4.855
	Сочетание 4		0	-139.165	-5.926	9.803	4.187	6.872
			3.3	-137.858	-5.926	-9.754	4.187	-6.945
	Сочетание 5		0	-152.042	6.313	-10.425	2.416	3.93
			3.3	-150.735	6.313	10.407	2.416	-4.044
Этаж N7 Колонна N37 Прямоугольник b=0.4 h=0.4м, H=3.3м, 1. Железобетон, μ=1.29%								
7_37	Сочетание 1		0	-4.242	14.261	-7.211	-5.028	-2.655
			3.3	-30.628	15.378	7.753	-6.844	3.311
	Сочетание 2		0	-17.436	16.143	-8.223	0.003	-0.162
			3.3	-37.587	21.8	10.541	-1.895	0.988
	Сочетание 3		0	9.639	7.946	-3.957	-8.792	-4.469
			3.3	-15.087	4.216	2.57	-10.016	4.774

კონსტრუქტორი გ. ცომაია

N	Загружение	Форма/ комбинация	a(м)	N(тс)	Qz(тс)	My(тс*м)	Qy(тс)	Mz(тс*м)
	Сочетание 4		0	-17.23	0.752	-0.154	-5.44	-2.848
			3.3	-15.612	-3.826	-1.58	-7.364	3.427
	Сочетание 5		0	9.433	23.336	-12.026	-3.349	-1.783
			3.3	-37.061	29.842	14.69	-4.547	2.335
Этаж N7	Колонна N38	Прямоугольник b=0.4 h=0.4м, H=3.3м, 1. Железобетон,		μ=1.12%				
7_38	Сочетание 1		0	-13.485	-10.713	5.465	7.442	3.827
			3.3	-41.999	-13.07	-6.436	10.937	-5.443
	Сочетание 2		0	4.392	-12.324	6.187	17.2	8.633
			3.3	-19.805	-21.385	-9.7	25.312	-11.718
	Сочетание 3		0	-28.307	-5.33	2.818	-5.011	-2.35
			3.3	-50.909	-0.196	-0.927	-7.109	2.669
	Сочетание 4		0	8.185	-21.331	10.719	16.334	8.391
			3.3	-53.995	-22.815	-11.454	21.955	-10.736
	Сочетание 5		0	-32.1	3.678	-1.714	-4.145	-2.108
			3.3	-16.719	1.234	0.827	-3.753	1.687
Этаж N7	Колонна N39	Прямоугольник b=0.4 h=0.4м, H=3.3м, 1. Железобетон,		μ=1.09%				
7_39	Сочетание 1		0	-90.921	-1.234	2.029	7.017	11.352
			3.3	-89.469	-1.234	-2.044	7.017	-11.804
	Сочетание 2		0	-58.492	-3.583	5.856	13.788	22.637
			3.3	-57.185	-3.583	-5.969	13.788	-22.863
	Сочетание 3		0	-95.274	1.584	-2.57	-2.119	-3.766
			3.3	-93.967	1.584	2.657	-2.119	3.228
	Сочетание 4		0	-56.882	-5.381	8.875	11.351	18.598
			3.3	-55.575	-5.381	-8.883	11.351	-18.859
	Сочетание 5		0	-96.884	3.381	-5.588	0.318	0.272
			3.3	-95.577	3.381	5.57	0.318	-0.776
Этаж N7	Колонна N40	Прямоугольник b=0.4 h=0.4м, H=3.3м, 1. Железобетон,		μ=0.50%				
7_40	Сочетание 1		0	-168.777	-0.827	1.379	2.816	4.577
			3.3	-167.325	-0.827	-1.349	2.816	-4.716
	Сочетание 2		0	-117.339	-6.188	10.156	8.427	13.867
			3.3	-116.033	-6.188	-10.263	8.427	-13.941
	Сочетание 3		0	-168.593	4.851	-7.926	-3.341	-5.589
			3.3	-167.286	4.851	8.082	-3.341	5.436
	Сочетание 4		0	-132.658	-6.869	11.361	5.103	8.346
			3.3	-131.351	-6.869	-11.307	5.103	-8.495
	Сочетание 5		0	-153.275	5.532	-9.131	-0.018	-0.068
			3.3	-151.968	5.532	9.126	-0.018	-0.01
Этаж N7	Колонна N41	Прямоугольник b=0.4 h=0.4м, H=3.3м, 1. Железобетон,		μ=1.82%				
7_41	Сочетание 1		0	2.678	-15.255	7.629	-4.484	-2.352
			3.3	-27.186	-16.576	-8.222	-5.794	2.793
	Сочетание 2		0	-23.808	-5.229	2.75	-1.035	-1.149
			3.3	-43.12	-7.402	-3.791	-16.168	-2.021
	Сочетание 3		0	27.438	-20.418	10.081	-6.864	-2.981
			3.3	-3.852	-20.53	-10.061	6.071	6.897
	Сочетание 4		0	26.398	-25.307	12.703	-2.294	-1.262
			3.3	-7.756	-28.972	-14.228	-2.561	1.358
	Сочетание 5		0	-22.768	-0.339	0.128	-5.605	-2.869
			3.3	-39.216	1.04	0.376	-7.536	3.519
Этаж N7	Колонна N42	Прямоугольник b=0.4 h=0.4м, H=3.3м, 1. Железобетон,		μ=0.50%				
7_42	Сочетание 1		0	-121.845	-0.281	0.455	-2.544	-4.233
			3.3	-120.393	-0.281	-0.473	-2.544	4.161
	Сочетание 2		0	-107.404	-2.615	4.305	3.904	6.413
			3.3	-106.097	-2.615	-4.325	3.904	-6.471
	Сочетание 3		0	-98.227	2.149	-3.552	-8.145	-13.469
			3.3	-96.921	2.149	3.541	-8.145	13.41
	Сочетание 4		0	-90.93	-9.024	14.936	0.596	0.955
			3.3	-89.623	-9.024	-14.843	0.596	-1.012
	Сочетание 5		0	-114.701	8.558	-14.183	-4.837	-8.011
			3.3	-113.395	8.558	14.059	-4.837	7.951
Этаж N7	Колонна N43	Прямоугольник b=0.4 h=0.4м, H=3.3м, 1. Железобетон,		μ=0.50%				
7_43	Сочетание 1		0	-131.008	0.194	-0.304	2.929	4.785
			3.3	-129.556	0.194	0.336	2.929	-4.881
	Сочетание 2		0	-104.382	-2.95	4.862	9.192	15.127
			3.3	-103.075	-2.95	-4.874	9.192	-15.208
	Сочетание 3		0	-116.597	3.263	-5.352	-4.221	-7.006
			3.3	-115.29	3.263	5.418	-4.221	6.922
	Сочетание 4		0	-100.271	-8.025	13.297	5.379	8.83
			3.3	-98.964	-8.025	-13.186	5.379	-8.92
	Сочетание 5		0	-120.707	8.338	-13.787	-0.407	-0.709
			3.3	-119.401	8.338	13.73	-0.407	0.634
Этаж N7	Колонна N44	Прямоугольник b=0.4 h=0.4м, H=3.3м, 1. Железобетон,		μ=0.50%				
7_44	Сочетание 1		0	-160.461	1.173	-1.877	3.125	5.121
			3.3	-159.009	1.173	1.993	3.125	-5.19
	Сочетание 2		0	-114.908	-4.263	7.036	8.047	13.236
			3.3	-113.601	-4.263	-7.032	8.047	-13.321
	Сочетание 3		0	-157.063	6.21	-10.151	-2.412	-3.993
			3.3	-155.756	6.21	10.341	-2.412	3.966
	Сочетание 4		0	-125.064	-6.203	10.311	4.996	8.212
			3.3	-123.758	-6.203	-10.159	4.996	-8.276
	Сочетание 5		0	-146.906	8.15	-13.426	0.64	1.031
			3.3	-145.599	8.15	13.469	0.64	-1.079
Этаж N7	Колонна N45	Прямоугольник b=0.4 h=0.4м, H=3.3м, 1. Железобетон,		μ=0.50%				
7_45	Сочетание 1		0	-141.312	-0.541	0.856	-2.89	-4.798
			3.3	-139.86	-0.541	-0.929	-2.89	4.74
	Сочетание 2		0	-141.977	3.497	-5.835	1.317	2.111
			3.3	-140.67	3.497	5.706	1.317	-2.236
	Сочетание 3		0	-98.044	-4.376	7.221	-6.499	-10.711
			3.3	-96.737	-4.376	-7.218	-6.499	10.737
	Сочетание 4		0	-110.43	-9.666	15.961	-0.773	-1.303
			3.3	-109.124	-9.666	-15.937	-0.773	1.248
	Сочетание 5		0	-129.59	8.788	-14.575	-4.409	-7.298
			3.3	-128.283	8.788	14.425	-4.409	7.253
Этаж N7	Колонна N46	Прямоугольник b=0.4 h=0.4м, H=3.3м, 1. Железобетон,		μ=0.63%				
7_46	Сочетание 1		0	-68.508	4.529	-7.444	-1.894	-3.145
			3.3	-67.056	4.529	7.502	-1.894	3.104
	Сочетание 2		0	-63.929	5.156	-8.477	6.419	10.546
			3.3	-62.622	5.156	8.538	6.419	-10.636
	Сочетание 3		0	-52.616	2.31	-3.791	-9.517	-15.691
			3.3	-51.31	2.31	3.831	-9.517	15.717
	Сочетание 4		0	-45.608	-0.864	1.433	1.376	2.252
			3.3	-44.301	-0.864	-1.418	1.376	-2.289
	Сочетание 5		0	-70.937	8.33	-13.701	-4.475	-7.397
			3.3	-69.63	8.33	13.787	-4.475	7.369
Этаж N7	Колонна N47	Прямоугольник b=0.4 h=0.4м, H=3.3м, 1. Железобетон,		μ=0.57%				

კონსტრუქტორი გ. ცომაია

N	Загружение	Форма/ комбинация	a(м)	N(тс)	Qz(тс)	My(тс*м)	Qy(тс)	Mz(тс*м)
7_47	Сочетание 1		0	-72.059	4.522	-7.432	1.575	2.571
			3.3	-70.607	4.522	7.492	1.575	-2.628
	Сочетание 2		0	-54.192	1.634	-2.716	9.114	14.979
			3.3	-52.885	1.634	2.676	9.114	-15.099
	Сочетание 3		0	-68.295	5.814	-9.523	-6.329	-10.432
			3.3	-66.989	5.814	9.666	-6.329	10.454
	Сочетание 4		0	-50.044	-0.649	1.08	4.454	7.328
			3.3	-48.737	-0.649	-1.061	4.454	-7.373
	Сочетание 5		0	-72.443	8.097	-13.319	-1.669	-2.78
			3.3	-71.136	8.097	13.403	-1.669	2.728
Этаж N7	Колонна N48	Прямоугольник b=0.4 h=0.4м, H=3.3м, 1. Железобетон,		μ=0.50%				
7_48	Сочетание 1		0	-88.287	6.063	-9.967	0.42	0.644
			3.3	-86.835	6.063	10.04	0.42	-0.742
	Сочетание 2		0	-61.533	1.97	-3.32	5.817	9.464
			3.3	-60.226	1.97	3.179	5.817	-9.733
	Сочетание 3		0	-89.345	8.16	-13.332	-4.91	-8.05
			3.3	-88.038	8.16	13.597	-4.91	8.155
	Сочетание 4		0	-60.956	0.607	-0.97	2.678	4.373
			3.3	-59.649	0.607	1.034	2.678	-4.465
	Сочетание 5		0	-89.922	9.522	-15.682	-1.771	-2.959
			3.3	-88.615	9.522	15.742	-1.771	2.887
Этаж N7	Колонна N49	Прямоугольник b=0.4 h=0.4м, H=3.3м, 1. Железобетон,		μ=0.51%				
7_49	Сочетание 1		0	-88.289	6.233	-10.265	-0.63	-1.046
			3.3	-86.837	6.233	10.304	-0.63	1.032
	Сочетание 2		0	-97.322	7.61	-12.556	5.077	8.285
			3.3	-96.015	7.61	12.558	5.077	-8.471
	Сочетание 3		0	-54.4	2.885	-4.729	-6.21	-10.166
			3.3	-53.093	2.885	4.79	-6.21	10.33
	Сочетание 4		0	-66.568	0.158	-0.261	1.435	2.35
			3.3	-65.262	0.158	0.261	1.435	-2.386
	Сочетание 5		0	-85.154	10.337	-17.024	-2.568	-4.23
			3.3	-83.847	10.337	17.088	-2.568	4.245
Этаж N7	Колонна N50	Прямоугольник b=0.4 h=0.4м, H=3.3м, 1. Железобетон,		μ=0.55%				
7_50	Сочетание 1		0	-1.808	-1.142	0.5	-6.944	-3.47
			3.3	-11.622	-0.455	-0.26	-7.604	3.78
	Сочетание 2		0	-7.184	1.632	-0.385	-2.295	-1.115
			3.3	-5.648	-6.45	-2.563	-0.913	0.588
	Сочетание 3		0	3.459	-3.525	1.211	-9.388	-4.724
			3.3	-14.535	5.776	2.166	-11.927	5.793
	Сочетание 4		0	4.913	-0.16	0.084	-10.573	-4.919
			3.3	-13.721	-6.91	2.571	-3.503	2.206
	Сочетание 5		0	-8.639	-1.733	0.742	-1.11	-0.921
			3.3	-6.462	6.235	-2.968	-9.337	4.174
Этаж N7	Колонна N51	Прямоугольник b=0.4 h=0.4м, H=3.3м, 1. Железобетон,		μ=0.50%				
7_51	Сочетание 1		0	-6.41	-0.722	0.31	4.401	2.256
			3.3	-10.825	0.081	-0.028	5.09	-2.574
	Сочетание 2		0	-10.293	-2.457	1.124	-1.679	-0.806
			3.3	-1.526	-2.406	-1.265	-0.725	0.384
	Сочетание 3		0	-1.142	1.249	-0.605	9.101	4.609
			3.3	-17.187	2.587	1.236	9.365	-4.748
	Сочетание 4		0	1.918	0.092	-0.088	6.991	3.471
			3.3	-13.331	1.249	0.581	6.997	-3.575

N	Загружение	Форма/ комбинация	a(м)	N(тс)	Qz(тс)	My(тс*м)	Qy(тс)	Mz(тс*м)
	Сочетание 5		0	-13.354	-1.3	0.607	0.431	0.332
			3.3	-5.382	-1.069	-0.61	1.643	-0.79
Этаж N7	Колонна N52	Прямоугольник b=0.4 h=0.4м, H=3.3м, 1. Железобетон,		μ=0.50%				
7_52	Сочетание 1		0	-47.418	-2.283	3.834	2.091	3.471
			3.3	-45.966	-2.283	-3.698	2.091	-3.428
	Сочетание 2		0	-54.907	-4.424	7.25	-1.595	-2.744
			3.3	-53.6	-4.424	-7.35	-1.595	2.521
	Сочетание 3		0	-27.056	0.549	-0.739	5.238	8.795
			3.3	-25.75	0.549	1.074	5.238	-8.491
	Сочетание 4		0	-27.275	2.076	-3.504	3.073	5.138
			3.3	-25.968	2.076	3.349	3.073	-5.004
	Сочетание 5		0	-54.688	-5.951	10.015	0.569	0.913
			3.3	-53.382	-5.951	-9.624	0.569	-0.966
Этаж N7	Колонна N53	Прямоугольник b=0.4 h=0.4м, H=3.3м, 1. Железобетон,		μ=0.50%				
7_53	Сочетание 1		0	-58.112	-3.116	5.256	-2.324	-3.915
			3.3	-56.66	-3.116	-5.027	-2.324	3.755
	Сочетание 2		0	-54.046	-3.358	5.555	1.819	3.009
			3.3	-52.739	-3.358	-5.537	1.819	-2.993
	Сочетание 3		0	-45.074	-1.746	3.057	-5.704	-9.553
			3.3	-43.767	-1.746	-2.696	-5.704	9.271
	Сочетание 4		0	-34.552	2.097	-3.238	-3.556	-6.018
			3.3	-33.245	2.097	3.681	-3.556	5.717
	Сочетание 5		0	-64.568	-7.201	11.849	-0.33	-0.526
			3.3	-63.261	-7.201	-11.914	-0.33	0.561
Этаж N7	Колонна N54	Прямоугольник b=0.4 h=0.4м, H=3.3м, 1. Железобетон,		μ=0.50%				
7_54	Сочетание 1		0	-42.063	-2.553	4.308	4.71	8.056
			3.3	-40.611	-2.553	-4.117	4.71	-7.486
	Сочетание 2		0	-40.288	-3.818	6.134	5.797	9.851
			3.3	-38.981	-3.818	-6.474	5.797	-9.279
	Сочетание 3		0	-32.042	-0.476	1.111	2.19	3.809
			3.3	-30.735	-0.476	-0.451	2.19	-3.416
	Сочетание 4		0	-26.316	3.16	-4.8	3.426	5.823
			3.3	-25.009	3.16	5.629	3.426	-5.477
	Сочетание 5		0	-46.014	-7.454	12.045	4.56	7.836
			3.3	-44.707	-7.454	-12.555	4.56	-7.218
Этаж N7	Колонна N55	Прямоугольник b=0.4 h=0.4м, H=3.3м, 1. Железобетон,		μ=0.84%				
7_55	Сочетание 1		0	-0.557	-7.049	3.572	-7.778	-3.944
			3.3	-23.271	-8.668	-4.353	-9.09	4.515
	Сочетание 2		0	7.244	-17.303	7.889	-0.517	0.062
			3.3	-35.13	-1.874	-5.851	7.019	-2.865
	Сочетание 3		0	-8.79	5.612	-1.963	-12.313	-6.572
			3.3	-3.821	-12.522	-1.38	-22.089	10.347
	Сочетание 4		0	-17.661	7.93	-4.617	1.901	0.551
			3.3	3.311	19.211	8.725	-3.042	1.395
	Сочетание 5		0	16.115	-19.621	10.543	-14.731	-7.061
			3.3	-42.262	-33.607	-15.956	-12.027	6.086
Этаж N7	Колонна N56	Прямоугольник b=0.4 h=0.4м, H=3.3м, 1. Железобетон,		μ=1.61%				
7_56	Сочетание 1		0	-10.415	-5.392	2.819	1.226	1.65
			3.3	-25.346	-7.961	-3.976	1.298	-1.763
	Сочетание 2		0	9.208	-8.15	4.219	6.657	8.179
			3.3	-0.086	-12.283	-6.027	6.497	-8.062
	Сочетание 3		0	-27.127	-0.771	0.451	-4.648	-5.476

კონსტრუქტორი გ. ცომაია

N	Загружение	Форма/ комбинация	a(м)	N(тс)	Qz(тс)	My(тс*м)	Qy(тс)	Mz(тс*м)
			3.3	-42.527	-0.991	-0.599	-4.365	5.16
	Сочетание 4		0	-37.761	16.5	-8.286	-4.36	-4.926
			3.3	4.979	15.067	7.585	-4.202	4.729
	Сочетание 5		0	19.843	-25.422	12.956	6.369	7.63
			3.3	-47.591	-28.34	-14.211	6.334	-7.631
Этаж N7	Колонна N57	Прямоугольник b=0.4 h=0.4м, H=3.3м, 1. Железобетон,		μ=0.50%				
7_57	Сочетание 1		0	-57.245	1.719	-2.915	2.41	4.014
			3.3	-55.793	1.719	2.757	2.41	-3.938
	Сочетание 2		0	-41.993	-1.681	2.638	5.268	8.719
			3.3	-40.686	-1.681	-2.908	5.268	-8.666
	Сочетание 3		0	-55.846	4.54	-7.488	-0.996	-1.6
			3.3	-54.539	4.54	7.493	-0.996	1.687
	Сочетание 4		0	-56.694	8.434	-14.029	-1.298	-2.118
			3.3	-55.388	8.434	13.804	-1.298	2.167
	Сочетание 5		0	-41.144	-5.575	9.179	5.57	9.237
			3.3	-39.838	-5.575	-9.22	5.57	-9.145
Этаж N7	Колонна N58	Прямоугольник b=0.4 h=0.4м, H=3.3м, 1. Железобетон,		μ=0.52%				
7_58	Сочетание 1		0	-64.025	1.634	-2.786	-2.461	-4.15
			3.3	-62.573	1.634	2.605	-2.461	3.972
	Сочетание 2		0	-59.227	0.233	-0.472	3.3	5.402
			3.3	-57.92	0.233	0.295	3.3	-5.489
	Сочетание 3		0	-48.737	2.516	-4.214	-7.372	-12.268
			3.3	-47.43	2.516	4.091	-7.372	12.061
	Сочетание 4		0	-60.54	9.237	-15.245	-0.173	-0.318
			3.3	-59.233	9.237	15.235	-0.173	0.253
	Сочетание 5		0	-47.424	-6.488	10.559	-3.899	-6.549
			3.3	-46.117	-6.488	-10.85	-3.899	6.32
Этаж N7	Колонна N59	Прямоугольник b=0.4 h=0.4м, H=3.3м, 1. Железобетон,		μ=0.71%				
7_59	Сочетание 1		0	-49.51	1.322	-2.259	5.001	8.536
			3.3	-48.058	1.322	2.103	5.001	-7.966
	Сочетание 2		0	-45.641	-1.257	1.895	6.603	11.08
			3.3	-44.334	-1.257	-2.254	6.603	-10.712
	Сочетание 3		0	-38.691	3.49	-5.712	1.72	3.129
			3.3	-37.384	3.49	5.807	1.72	-2.546
	Сочетание 4		0	-40.716	9.166	-14.995	3.26	5.65
			3.3	-39.409	9.166	15.253	3.26	-5.108
	Сочетание 5		0	-43.616	-6.933	11.178	5.063	8.559
			3.3	-42.309	-6.933	-11.7	5.063	-8.15
Этаж N7	Колонна N60	Прямоугольник b=0.4 h=0.4м, H=3.3м, 1. Железобетон,		μ=2.12%				
7_60	Сочетание 1		0	-45.929	-5.081	8.337	-0.023	0.014
			3.3	-44.477	-5.081	-8.429	-0.023	0.091
	Сочетание 2		0	-31.471	-7.461	12.332	3.867	6.339
			3.3	-30.164	-7.461	-12.29	3.867	-6.421
	Сочетание 3		0	-46.03	-1.014	1.573	-3.884	-6.28
			3.3	-44.723	-1.014	-1.774	-3.884	6.539
	Сочетание 4		0	-57.451	9.044	-15.055	1.204	2.04
			3.3	-56.144	9.044	14.792	1.204	-1.935
	Сочетание 5		0	-20.049	-17.52	28.96	-1.222	-1.981
			3.3	-18.742	-17.52	-28.856	-1.222	2.053
Этаж N7	Колонна N61	Прямоугольник b=0.4 h=0.4м, H=3.3м, 1. Железобетон,		μ=2.02%				
7_61	Сочетание 1		0	-49.17	-4.096	6.715	-0.675	-1.177
			3.3	-47.718	-4.096	-6.801	-0.675	1.049

N	Загружение	Форма/ комбинация	a(м)	N(тс)	Qz(тс)	My(тс*м)	Qy(тс)	Mz(тс*м)
	Сочетание 2		0	-35.709	-5.797	9.558	3.771	6.135
			3.3	-34.403	-5.797	-9.571	3.771	-6.309
	Сочетание 3		0	-47.236	-1.042	1.651	-4.914	-8.134
			3.3	-45.929	-1.042	-1.786	-4.914	8.084
	Сочетание 4		0	-64.816	9.741	-16.241	-4.644	-7.688
			3.3	-63.509	9.741	15.904	-4.644	7.636
	Сочетание 5		0	-18.129	-16.579	27.449	3.5	5.689
			3.3	-16.822	-16.579	-27.261	3.5	-5.862
Этаж N7	Колонна N62	Прямоугольник b=0.4 h=0.4м, H=3.3м, 1. Железобетон,		μ=0.69%				
7_62	Сочетание 1		0	-63.667	-1.13	1.897	1.727	2.907
			3.3	-62.215	-1.13	-1.831	1.727	-2.791
	Сочетание 2		0	-46.036	-4.59	7.534	4.532	7.469
			3.3	-44.729	-4.59	-7.614	4.532	-7.488
	Сочетание 3		0	-62.634	2.61	-4.21	-1.377	-2.158
			3.3	-61.328	2.61	4.403	-1.377	2.387
	Сочетание 4		0	-62.435	7.798	-12.882	-2.226	-3.585
			3.3	-61.128	7.798	12.852	-2.226	3.761
	Сочетание 5		0	-46.236	-9.778	16.205	5.381	8.896
			3.3	-44.929	-9.778	-16.063	5.381	-8.861
Этаж N7	Колонна N63	Прямоугольник b=0.4 h=0.4м, H=3.3м, 1. Железобетон,		μ=0.93%				
7_63	Сочетание 1		0	-69.592	-2.128	3.566	-2.019	-3.438
			3.3	-68.14	-2.128	-3.455	-2.019	3.224
	Сочетание 2		0	-64.573	-3.128	5.206	3.887	6.31
			3.3	-63.267	-3.128	-5.12	3.887	-6.518
	Сочетание 3		0	-52.648	-0.483	0.844	-7.235	-12.012
			3.3	-51.341	-0.483	-0.746	-7.235	11.863
	Сочетание 4		0	-62.913	8.196	-13.405	-0.005	-0.075
			3.3	-61.606	8.196	13.644	-0.005	-0.06
	Сочетание 5		0	-54.309	-11.807	19.454	-3.342	-5.627
			3.3	-53.002	-11.807	-19.511	-3.342	5.405
Этаж N7	Колонна N64	Прямоугольник b=0.4 h=0.4м, H=3.3м, 1. Железобетон,		μ=0.87%				
7_64	Сочетание 1		0	-51.54	-1.746	2.941	5.074	8.659
			3.3	-50.088	-1.746	-2.821	5.074	-8.086
	Сочетание 2		0	-50.088	-4.055	6.62	7.104	11.863
			3.3	-48.781	-4.055	-6.762	7.104	-11.582
	Сочетание 3		0	-37.72	1.024	-1.519	1.331	2.532
			3.3	-36.414	1.024	1.862	1.331	-1.86
	Сочетание 4		0	-35.855	8.134	-13.183	2.45	4.354
			3.3	-34.549	8.134	13.659	2.45	-3.732
	Сочетание 5		0	-51.953	-11.165	18.284	5.985	10.042
			3.3	-50.646	-11.165	-18.56	5.985	-9.71
Этаж N7	Колонна N65	Прямоугольник b=0.4 h=0.4м, H=3.3м, 1. Железобетон,		μ=0.95%				
7_65	Сочетание 1		0	-64.476	4.523	-7.68	0.545	0.957
			3.3	-63.024	4.523	7.247	0.545	-0.843
	Сочетание 2		0	-51.415	2.142	-3.659	6.13	10.03
			3.3	-50.109	2.142	3.408	6.13	-10.201
	Сочетание 3		0	-58.248	5.298	-8.975	-5.215	-8.424
			3.3	-56.941	5.298	8.51	-5.215	8.787
	Сочетание 4		0	-73.089	12.915	-21.606	-2.306	-3.619
			3.3	-71.783	12.915	21.013	-2.306	3.991
	Сочетание 5		0	-36.574	-5.475	8.972	3.221	5.224
			3.3	-35.267	-5.475	-9.095	3.221	-5.405

კონსტრუქტორი გ. ცომაია

N	Загружение	Форма/ комбинация	a(м)	N(тс)	Qz(тс)	My(тс*м)	Qy(тс)	Mz(тс*м)
Этаж N7 Колонна N66 Прямоугольник b=0.4 h=0.4м, H=3.3м, 1. Железобетон, μ=0.92%								
7_66	Сочетание 1		0	-62.954	4.584	-7.774	-1.766	-2.977
			3.3	-61.502	4.584	7.354	-1.766	2.851
	Сочетание 2		0	-48.483	1.791	-3.155	4.029	6.48
			3.3	-47.177	1.791	2.755	4.029	-6.816
	Сочетание 3		0	-58.54	5.756	-9.645	-7.021	-11.527
			3.3	-57.233	5.756	9.351	-7.021	11.641
	Сочетание 4		0	-71.071	12.519	-21.028	-4.641	-7.6
			3.3	-69.764	12.519	20.283	-4.641	7.714
	Сочетание 5		0	-35.952	-4.971	8.228	1.649	2.554
			3.3	-34.645	-4.971	-8.177	1.649	-2.889
Этаж N7 Колонна N67 Прямоугольник b=0.4 h=0.4м, H=3.3м, 1. Железобетон, μ=0.72%								
7_67	Сочетание 1		0	-57.018	4.52	-7.635	0.601	1.048
			3.3	-55.566	4.52	7.282	0.601	-0.936
	Сочетание 2		0	-44.811	1.038	-1.971	4.146	6.708
			3.3	-43.504	1.038	1.455	4.146	-6.975
	Сочетание 3		0	-53.028	6.497	-10.758	-2.962	-4.654
			3.3	-51.721	6.497	10.684	-2.962	5.123
	Сочетание 4		0	-63.91	10.769	-18.142	-1.398	-2.099
			3.3	-62.603	10.769	17.398	-1.398	2.514
	Сочетание 5		0	-33.929	-3.234	5.413	2.581	4.153
			3.3	-32.622	-3.234	-5.259	2.581	-4.365
Этаж N7 Колонна N68 Прямоугольник b=0.4 h=0.4м, H=3.3м, 1. Железобетон, μ=0.80%								
7_68	Сочетание 1		0	-66.72	4.621	-7.843	-1.65	-2.856
			3.3	-65.268	4.621	7.408	-1.65	2.589
	Сочетание 2		0	-53.427	2.794	-4.797	4.289	6.846
			3.3	-52.121	2.794	4.41	4.289	-7.308
	Сочетание 3		0	-59.994	4.775	-8.051	-7.099	-11.709
			3.3	-58.687	4.775	7.719	-7.099	11.718
	Сочетание 4		0	-71.86	11.785	-19.607	-4.404	-7.242
			3.3	-70.553	11.785	19.284	-4.404	7.291
	Сочетание 5		0	-41.562	-4.216	6.758	1.594	2.38
			3.3	-40.255	-4.216	-7.155	1.594	-2.881
Этаж N7 Колонна N69 Прямоугольник b=0.4 h=0.4м, H=3.3м, 1. Железобетон, μ=0.78%								
7_69	Сочетание 1		0	-44.181	3.325	-5.669	4.582	7.821
			3.3	-42.729	3.325	5.302	4.582	-7.3
	Сочетание 2		0	-34.607	0.989	-2.041	7.016	11.563
			3.3	-33.3	0.989	1.214	7.016	-11.592
	Сочетание 3		0	-41.13	4.54	-7.389	0.713	1.627
			3.3	-39.824	4.54	7.602	0.713	-0.723
	Сочетание 4		0	-49.693	10.296	-16.899	2.27	4.217
			3.3	-48.386	10.296	17.079	2.27	-3.272
	Сочетание 5		0	-26.044	-4.767	7.469	5.459	8.974
			3.3	-24.738	-4.767	-8.263	5.459	-9.043
Этаж N8 Колонна N1 Прямоугольник b=0.4 h=0.4м, H=3.3м, 1. Железобетон, μ=0.50%								
8_1	Сочетание 1		0	-86.778	3.597	-5.953	-1.144	-1.937
			3.3	-85.326	3.597	5.916	-1.144	1.838
	Сочетание 2		0	-84.78	7.453	-12.031	6.622	10.687
			3.3	-83.473	7.453	12.579	6.622	-11.166
	Сочетание 3		0	-64	-1.002	1.351	-8.857	-14.466
			3.3	-62.693	-1.002	-1.97	-8.857	14.763
	Сочетание 4		0	-84.817	-1.023	1.453	-1.766	-2.989

N	Загружение	Форма/ комбинация	a(м)	N(тс)	Qz(тс)	My(тс*м)	Qy(тс)	Mz(тс*м)
			3.3	-83.51	-1.023	-1.925	-1.766	2.851
	Сочетание 5		0	-63.963	7.474	-12.133	-0.469	-0.79
			3.3	-62.656	7.474	12.533	-0.469	0.747
Этаж N8 Колонна N2 Прямоугольник b=0.4 h=0.4м, H=3.3м, 1. Железобетон, μ=0.86%								
8_2	Сочетание 1		0	-91.748	4.069	-6.741	-0.012	-0.016
			3.3	-90.296	4.069	6.686	-0.012	0.023
	Сочетание 2		0	-67.755	6.708	-10.892	12.268	20.097
			3.3	-66.448	6.708	11.252	12.268	-20.387
	Сочетание 3		0	-88.192	0.622	-1.255	-12.26	-20.073
			3.3	-86.885	0.622	0.789	-12.26	20.384
	Сочетание 4		0	-88.756	-0.71	0.991	1.007	1.714
			3.3	-87.45	-0.71	-1.353	1.007	-1.61
	Сочетание 5		0	-67.191	8.04	-13.139	-0.999	-1.69
			3.3	-65.884	8.04	13.395	-0.999	1.607
Этаж N8 Колонна N3 Прямоугольник b=0.4 h=0.4м, H=3.3м, 1. Железобетон, μ=0.95%								
8_3	Сочетание 1		0	-92.462	4.087	-6.767	0.518	0.851
			3.3	-91.01	4.087	6.72	0.518	-0.859
	Сочетание 2		0	-69.804	5.628	-9.211	13.02	21.362
			3.3	-68.497	5.628	9.368	13.02	-21.603
	Сочетание 3		0	-87.454	1.719	-2.957	-12.032	-19.738
			3.3	-86.147	1.719	2.709	-12.032	19.967
	Сочетание 4		0	-90.455	-1.081	1.679	2.206	3.716
			3.3	-89.148	-1.081	-1.888	2.206	-3.563
	Сочетание 5		0	-66.803	8.428	-13.847	-1.218	-2.092
			3.3	-65.496	8.428	13.966	-1.218	1.927
Этаж N8 Колонна N4 Прямоугольник b=0.4 h=0.4м, H=3.3м, 1. Железобетон, μ=0.82%								
8_4	Сочетание 1		0	-98.23	4.34	-7.128	-0.388	-0.651
			3.3	-96.778	4.34	7.196	-0.388	0.628
	Сочетание 2		0	-95.031	2.361	-3.882	11.617	18.938
			3.3	-93.724	2.361	3.91	11.617	-19.397
	Сочетание 3		0	-72.148	5.337	-8.764	-12.173	-19.875
			3.3	-70.842	5.337	8.851	-12.173	20.297
	Сочетание 4		0	-104.935	-2.536	4.116	0.827	1.411
			3.3	-103.628	-2.536	-4.252	0.827	-1.319
	Сочетание 5		0	-62.245	10.235	-16.762	-1.384	-2.348
			3.3	-60.938	10.235	17.013	-1.384	2.219
Этаж N8 Колонна N5 Прямоугольник b=0.4 h=0.4м, H=3.3м, 1. Железобетон, μ=1.22%								
8_5	Сочетание 1		0	-72.68	0.859	-1.419	-5.953	-9.783
			3.3	-71.228	0.859	1.416	-5.953	9.863
	Сочетание 2		0	-54.014	3.104	-5.109	4.559	7.406
			3.3	-52.707	3.104	5.135	4.559	-7.64
	Сочетание 3		0	-69.736	-1.368	2.244	-14.582	-23.875
			3.3	-68.429	-1.368	-2.272	-14.582	24.246
	Сочетание 4		0	-77.573	-3.649	5.977	-5.817	-9.557
			3.3	-76.266	-3.649	-6.064	-5.817	9.641
	Сочетание 5		0	-46.177	5.385	-8.843	-4.206	-6.912
			3.3	-44.87	5.385	8.927	-4.206	6.965
Этаж N8 Колонна N6 Прямоугольник b=0.4 h=0.4м, H=3.3м, 1. Железобетон, μ=0.65%								
8_6	Сочетание 1		0	-64.262	-2.177	3.581	-1.192	-1.95
			3.3	-62.81	-2.177	-3.604	-1.192	1.985
	Сочетание 2		0	-47.361	0.454	-0.747	8.231	13.461
			3.3	-46.054	0.454	0.752	8.231	-13.703

კონსტრუქტორი გ. ცომაია

N	Загружение	Форма/ комбинация	a(м)	N(тс)	Qz(тс)	My(тс*м)	Qy(тс)	Mz(тс*м)
	Сочетание 3		0	-62.165	-3.986	6.557	-10.191	-16.664
			3.3	-60.859	-3.986	-6.599	-10.191	16.966
	Сочетание 4		0	-67.87	-5.757	9.465	-1.622	-2.676
			3.3	-66.563	-5.757	-9.532	-1.622	2.678
	Сочетание 5		0	-41.656	2.224	-3.655	-0.337	-0.527
			3.3	-40.349	2.224	3.684	-0.337	0.585
Этаж N8 Колонна N7 Прямоугольник b=0.4 h=0.4м, H=3.3м, 1. Железобетон, μ=0.59%								
8_7	Сочетание 1		0	-51.733	-3.284	5.406	-3.509	-5.762
			3.3	-50.281	-3.284	-5.43	-3.509	5.817
	Сочетание 2		0	-25.559	-5.163	8.407	3.68	5.82
			3.3	-24.253	-5.163	-8.635	3.68	-6.326
	Сочетание 3		0	-62.904	-0.329	0.637	-9.578	-15.505
			3.3	-61.597	-0.329	-0.448	-9.578	16.103
	Сочетание 4		0	-55.266	-6.155	10.156	-3.39	-5.575
			3.3	-53.959	-6.155	-10.156	-3.39	5.624
	Сочетание 5		0	-33.197	0.662	-1.113	-2.508	-4.109
			3.3	-31.89	0.662	1.073	-2.508	4.154
Этаж N8 Колонна N8 Прямоугольник b=0.4 h=0.4м, H=3.3м, 1. Железобетон, μ=0.50%								
8_8	Сочетание 1		0	-70.011	2.237	-3.684	-1.677	-2.824
			3.3	-68.559	2.237	3.697	-1.677	2.711
	Сочетание 2		0	-68.493	7.419	-12.077	3.833	6.126
			3.3	-67.186	7.419	12.409	3.833	-6.523
	Сочетание 3		0	-50.394	-3.58	5.757	-6.997	-11.452
			3.3	-49.088	-3.58	-6.061	-6.997	11.64
	Сочетание 4		0	-55.798	-3.944	6.389	-1.02	-1.676
			3.3	-54.492	-3.944	-6.625	-1.02	1.689
	Сочетание 5		0	-63.089	7.783	-12.71	-2.144	-3.649
			3.3	-61.782	7.783	12.973	-2.144	3.428
Этаж N8 Колонна N9 Прямоугольник b=0.4 h=0.4м, H=3.3м, 1. Железобетон, μ=0.63%								
8_9	Сочетание 1		0	-72.296	2.184	-3.593	-0.135	-0.214
			3.3	-70.844	2.184	3.614	-0.135	0.232
	Сочетание 2		0	-64.563	6.06	-9.887	9.467	15.513
			3.3	-63.256	6.06	10.113	9.467	-15.728
	Сочетание 3		0	-56.854	-2.321	3.738	-9.658	-15.809
			3.3	-55.548	-2.321	-3.922	-9.658	16.063
	Сочетание 4		0	-58.132	-4.255	6.941	0.974	1.649
			3.3	-56.825	-4.255	-7.099	0.974	-1.565
	Сочетание 5		0	-63.285	7.994	-13.09	-1.165	-1.945
			3.3	-61.978	7.994	13.29	-1.165	1.9
Этаж N8 Колонна N10 Прямоугольник b=0.4 h=0.4м, H=3.3м, 1. Железобетон, μ=0.83%								
8_10	Сочетание 1		0	-70.096	2.235	-3.669	-0.199	-0.321
			3.3	-68.644	2.235	3.706	-0.199	0.337
	Сочетание 2		0	-64.697	4.39	-7.175	10.67	17.556
			3.3	-63.39	4.39	7.312	10.67	-17.655
	Сочетание 3		0	-53.236	-0.589	0.94	-10.831	-17.807
			3.3	-51.929	-0.589	-1.005	-10.831	17.937
	Сочетание 4		0	-62.502	-4.409	7.241	2.546	4.273
			3.3	-61.195	-4.409	-7.308	2.546	-4.13
	Сочетание 5		0	-55.431	8.209	-13.476	-2.708	-4.524
			3.3	-54.124	8.209	13.614	-2.708	4.411
Этаж N8 Колонна N11 Прямоугольник b=0.4 h=0.4м, H=3.3м, 1. Железобетон, μ=1.81%								
8_11	Сочетание 1		0	-47.298	6.402	-10.417	-0.752	-1.246
			3.3	-45.846	6.402	10.709	-0.752	1.234
	Сочетание 2		0	-54.875	2.556	-4.058	7.015	11.377
			3.3	-53.569	2.556	4.377	7.015	-11.772
	Сочетание 3		0	-25.786	8.082	-13.247	-8.168	-13.29
			3.3	-24.479	8.082	13.423	-8.168	13.665
	Сочетание 4		0	-60.525	-4.278	7.242	0.79	1.335
			3.3	-59.218	-4.278	-6.877	0.79	-1.271
	Сочетание 5		0	-20.137	14.916	-24.547	-1.943	-3.247
			3.3	-18.83	14.916	24.677	-1.943	3.163
Этаж N8 Колонна N12 Прямоугольник b=0.4 h=0.4м, H=3.3м, 1. Железобетон, μ=0.61%								
8_12	Сочетание 1		0	-59.3	2.185	-3.538	-2.081	-3.45
			3.3	-57.848	2.185	3.671	-2.081	3.416
	Сочетание 2		0	-40.65	6.719	-11.019	5.765	9.396
			3.3	-39.343	6.719	11.153	5.765	-9.629
	Сочетание 3		0	-59.766	-3.02	5.03	-9.209	-15.107
			3.3	-58.459	-3.02	-4.937	-9.209	15.284
	Сочетание 4		0	-60.001	-4.694	7.794	-3.62	-5.959
			3.3	-58.695	-4.694	-7.696	-3.62	5.986
	Сочетание 5		0	-40.414	8.393	-13.784	0.175	0.248
			3.3	-39.107	8.393	13.912	0.175	-0.331
Этаж N8 Колонна N13 Прямоугольник b=0.4 h=0.4м, H=3.3м, 1. Железобетон, μ=0.73%								
8_13	Сочетание 1		0	-62.74	0.504	-0.805	0.822	1.337
			3.3	-61.288	0.504	0.859	0.822	-1.377
	Сочетание 2		0	-46.235	4.491	-7.375	9.509	15.581
			3.3	-44.928	4.491	7.444	9.509	-15.8
	Сочетание 3		0	-60.046	-3.579	5.917	-8.073	-13.244
			3.3	-58.739	-3.579	-5.894	-8.073	13.396
	Сочетание 4		0	-58.174	-5.175	8.556	-0.371	-0.606
			3.3	-56.867	-5.175	-8.52	-0.371	0.618
	Сочетание 5		0	-48.107	6.086	-10.014	1.808	2.943
			3.3	-46.801	6.086	10.07	1.808	-3.022
Этаж N8 Колонна N14 Прямоугольник b=0.4 h=0.4м, H=3.3м, 1. Железобетон, μ=0.50%								
8_14	Сочетание 1		0	-60.844	-1.717	2.82	-2.839	-4.66
			3.3	-59.392	-1.717	-2.844	-2.839	4.708
	Сочетание 2		0	-32.846	-5.121	8.381	4.228	6.796
			3.3	-31.539	-5.121	-8.519	4.228	-7.159
	Сочетание 3		0	-70.831	2.296	-3.739	-8.883	-14.436
			3.3	-69.525	2.296	3.837	-8.883	14.88
	Сочетание 4		0	-53.857	-6.345	10.471	-2.676	-4.409
			3.3	-52.55	-6.345	-10.466	-2.676	4.429
	Сочетание 5		0	-49.82	3.519	-5.829	-1.979	-3.232
			3.3	-48.513	3.519	5.784	-1.979	3.292
Этаж N8 Колонна N15 Прямоугольник b=0.4 h=0.4м, H=3.3м, 1. Железобетон, μ=0.50%								
8_15	Сочетание 1		0	-73.109	-2.361	3.883	-1.667	-2.808
			3.3	-71.657	-2.361	-3.907	-1.667	2.692
	Сочетание 2		0	-69.424	4.03	-6.495	3.381	5.454
			3.3	-68.117	4.03	6.806	3.381	-5.703
	Сочетание 3		0	-54.694	-8.04	13.089	-6.539	-10.771
			3.3	-53.387	-8.04	-13.446	-6.539	10.807
	Сочетание 4		0	-66.977	-8.406	13.728	-1.066	-1.781
			3.3	-65.671	-8.406	-14.013	-1.066	1.737
	Сочетание 5		0	-57.141	4.396	-7.134	-2.092	-3.536

კონსტრუქტორი გ. ცომაია

N	Загружение	Форма/ комбинация	a(м)	N(тс)	Qz(тс)	My(тс*м)	Qy(тс)	Mz(тс*м)
			3.3	-55.834	4.396	7.373	-2.092	3.368
Этаж N8	Колонна N16	Прямоугольник b=0.4 h=0.4м, H=3.3м, 1. Железобетон,		μ=0.50%				
8_16	Сочетание 1		0	-75.494	-3.154	5.187	-0.115	-0.18
			3.3	-74.042	-3.154	-5.22	-0.115	0.201
	Сочетание 2		0	-66.012	1.497	-2.376	8.725	14.335
			3.3	-64.706	1.497	2.567	8.725	-14.456
	Сочетание 3		0	-60.666	-6.821	11.13	-8.871	-14.554
			3.3	-59.36	-6.821	-11.382	-8.871	14.72
	Сочетание 4		0	-65.313	-9.055	14.829	1.092	1.829
			3.3	-64.006	-9.055	-15.053	1.092	-1.775
	Сочетание 5		0	-61.366	3.731	-6.076	-1.238	-2.047
			3.3	-60.059	3.731	6.238	-1.238	2.039
Этаж N8	Колонна N17	Прямоугольник b=0.4 h=0.4м, H=3.3м, 1. Железобетон,		μ=0.84%				
8_17	Сочетание 1		0	-70.94	-3.089	5.086	-0.792	-1.29
			3.3	-69.488	-3.089	-5.107	-0.792	1.323
	Сочетание 2		0	-65.197	-0.285	0.515	9.86	16.286
			3.3	-63.89	-0.285	-0.425	9.86	-16.252
	Сочетание 3		0	-54.079	-4.938	8.083	-10.994	-18.127
			3.3	-52.772	-4.938	-8.215	-10.994	18.153
	Сочетание 4		0	-63.854	-8.44	13.861	2.189	3.68
			3.3	-62.547	-8.44	-13.99	2.189	-3.544
	Сочетание 5		0	-55.422	3.216	-5.263	-3.323	-5.521
			3.3	-54.116	3.216	5.35	-3.323	5.445
Этаж N8	Колонна N18	Прямоугольник b=0.4 h=0.4м, H=3.3м, 1. Железобетон,		μ=1.81%				
8_18	Сочетание 1		0	-1.191	8.412	-4.319	-9.452	-5.127
			3.3	-30.111	10.382	5.194	-11.389	5.972
	Сочетание 2		0	-33.762	-7.991	2.603	4.15	3.484
			3.3	-10.09	19.216	8.168	3.663	-2.321
	Сочетание 3		0	30.512	21.845	-9.716	-19.555	-11.858
			3.3	-40.512	-2.075	0.411	-22.331	12.115
	Сочетание 4		0	-10.749	-3.34	2.065	-1.787	-1.073
			3.3	2.646	-10.578	-4.794	-3.037	1.531
	Сочетание 5		0	7.499	17.194	-9.178	-13.618	-7.301
			3.3	-53.247	27.72	13.373	-15.631	8.264
Этаж N8	Колонна N19	Прямоугольник b=0.4 h=0.4м, H=3.3м, 1. Железобетон,		μ=0.79%				
8_19	Сочетание 1		0	-40.523	1.409	-2.245	0.376	0.564
			3.3	-39.071	1.409	2.404	0.376	-0.676
	Сочетание 2		0	-23.013	8.653	-14.235	7.681	12.584
			3.3	-21.707	8.653	14.319	7.681	-12.762
	Сочетание 3		0	-45.569	-6.265	10.429	-7.033	-11.609
			3.3	-44.262	-6.265	-10.245	-7.033	11.599
	Сочетание 4		0	-41.375	-5.035	8.401	-2.398	-4
			3.3	-40.068	-5.035	-8.216	-2.398	3.914
	Сочетание 5		0	-27.208	7.423	-12.207	3.046	4.975
			3.3	-25.901	7.423	12.29	3.046	-5.078
Этаж N8	Колонна N20	Прямоугольник b=0.4 h=0.4м, H=3.3м, 1. Железобетон,		μ=1.16%				
8_20	Сочетание 1		0	-56.595	-1.426	2.378	2.371	3.848
			3.3	-55.143	-1.426	-2.328	2.371	-3.977
	Сочетание 2		0	-35.817	3.493	-5.735	11.887	19.507
			3.3	-34.51	3.493	5.794	11.887	-19.72
	Сочетание 3		0	-59.906	-5.83	9.633	-7.87	-12.988
			3.3	-58.599	-5.83	-9.607	-7.87	12.983

N	Загружение	Форма/ комбинация	a(м)	N(тс)	Qz(тс)	My(тс*м)	Qy(тс)	Mz(тс*м)
	Сочетание 4		0	-52.109	-6.085	10.064	0.452	0.712
			3.3	-50.802	-6.085	-10.017	0.452	-0.778
	Сочетание 5		0	-43.613	3.748	-6.165	3.565	5.806
			3.3	-42.307	3.748	6.204	3.565	-5.959
Этаж N8	Колонна N21	Прямоугольник b=0.4 h=0.4м, H=3.3м, 1. Железобетон,		μ=0.66%				
8_21	Сочетание 1		0	-67.669	-5.235	8.597	-1.045	-1.708
			3.3	-66.217	-5.235	-8.677	-1.045	1.74
	Сочетание 2		0	-39.379	-8.596	14.087	6.027	9.813
			3.3	-38.072	-8.596	-14.279	6.027	-10.075
	Сочетание 3		0	-75.735	-0.169	0.308	-7.541	-12.286
			3.3	-74.428	-0.169	-0.249	-7.541	12.6
	Сочетание 4		0	-53.56	-9.719	16.009	-0.397	-0.623
			3.3	-52.253	-9.719	-16.063	-0.397	0.684
	Сочетание 5		0	-61.554	0.954	-1.614	-1.118	-1.85
			3.3	-60.247	0.954	1.535	-1.118	1.841
Этаж N8	Колонна N22	Прямоугольник b=0.4 h=0.4м, H=3.3м, 1. Железобетон,		μ=0.50%				
8_22	Сочетание 1		0	-95.278	-1.44	2.379	-1.194	-2.02
			3.3	-93.826	-1.44	-2.374	-1.194	1.92
	Сочетание 2		0	-100.4	3.644	-5.714	3.81	6.224
			3.3	-99.093	3.644	6.32	3.81	-6.348
	Сочетание 3		0	-62.816	-6.467	10.38	-6.109	-10.109
			3.3	-61.509	-6.467	-10.969	-6.109	10.052
	Сочетание 4		0	-71.791	-6.482	10.483	-0.167	-0.34
			3.3	-70.484	-6.482	-10.91	-0.167	0.21
	Сочетание 5		0	-91.425	3.659	-5.817	-2.133	-3.545
			3.3	-90.119	3.659	6.261	-2.133	3.494
Этаж N8	Колонна N23	Прямоугольник b=0.4 h=0.4м, H=3.3м, 1. Железобетон,		μ=0.50%				
8_23	Сочетание 1		0	-101.168	-2.62	4.34	0.299	0.506
			3.3	-99.716	-2.62	-4.305	0.299	-0.481
	Сочетание 2		0	-94.626	0.662	-0.866	8.828	14.547
			3.3	-93.319	0.662	1.328	8.828	-14.586
	Сочетание 3		0	-76.874	-5.579	9.017	-8.242	-13.555
			3.3	-75.568	-5.579	-9.403	-8.242	13.645
	Сочетание 4		0	-76.791	-7.167	11.689	1.613	2.655
			3.3	-75.484	-7.167	-11.963	1.613	-2.669
	Сочетание 5		0	-94.71	2.25	-3.539	-1.027	-1.663
			3.3	-93.403	2.25	3.889	-1.027	1.727
Этаж N8	Колонна N24	Прямоугольник b=0.4 h=0.4м, H=3.3м, 1. Железобетон,		μ=0.70%				
8_24	Сочетание 1		0	-97.002	-3.147	5.218	-1.74	-2.847
			3.3	-95.55	-3.147	-5.168	-1.74	2.895
	Сочетание 2		0	-90.366	-1.18	2.085	8.764	14.521
			3.3	-89.06	-1.18	-1.801	8.764	-14.4
	Сочетание 3		0	-74.351	-4.592	7.488	-11.492	-18.979
			3.3	-73.045	-4.592	-7.672	-11.492	18.943
	Сочетание 4		0	-73.562	-6.614	10.846	-0.15	-0.246
			3.3	-72.255	-6.614	-10.979	-0.15	0.248
	Сочетание 5		0	-91.156	0.842	-1.273	-2.578	-4.212
			3.3	-89.849	0.842	1.505	-2.578	4.295
Этаж N8	Колонна N25	Прямоугольник b=0.4 h=0.4м, H=3.3м, 1. Железобетон,		μ=0.68%				
8_25	Сочетание 1		0	2.963	-0.8	1.665	-12.988	-6.621
			3.3	-27.038	-1.812	-2.127	-14.158	7.109
	Сочетание 2		0	19.804	1.273	0.214	-0.78	-0.607

კონსტრუქტორი გ. ცომაია

N	Загружение	Форма/ комбинация	a(м)	N(тс)	Qz(тс)	My(тс*м)	Qy(тс)	Mz(тс*м)
			3.3	5.676	-9.706	1.429	-0.135	0.2
	Сочетание 3		0	-15.364	-2.743	2.679	-21.09	-10.544
			3.3	-52.109	6.396	-5.15	-23.722	11.781
	Сочетание 4		0	-6.689	-4.169	3.94	-12.463	-6.106
			3.3	-33.105	-4.61	-4.128	-6.178	3.678
	Сочетание 5		0	11.129	2.698	-1.046	-9.407	-5.045
			3.3	-13.328	1.3	0.407	-17.678	8.303
Этаж N8	Колонна N26	Прямоугольник b=0.4 h=0.4м, H=3.3м, 1. Железобетон,		μ=1.14%				
8_26	Сочетание 1		0	-5.895	-10.58	5.53	8.146	4.323
			3.3	-35.422	-12.615	-6.372	10.588	-5.418
	Сочетание 2		0	-21.208	-17.658	9.07	19.589	10.382
			3.3	-67.912	-21.383	-10.704	25.374	-12.802
	Сочетание 3		0	10.677	0.175	0.07	-6.035	-3.185
			3.3	8.511	0.467	0.145	-7.66	3.742
	Сочетание 4		0	10.053	-19.719	10.097	13.917	7.122
			3.3	-44.508	-20.984	-10.715	13.606	-7.074
	Сочетание 5		0	-20.584	2.235	-0.957	-0.364	0.074
			3.3	-14.894	0.069	0.155	4.108	-1.985
Этаж N8	Колонна N27	Прямоугольник b=0.4 h=0.4м, H=3.3м, 1. Железобетон,		μ=1.96%				
8_27	Сочетание 1		0	-61.324	-2.836	4.642	6.816	11.079
			3.3	-59.872	-2.836	-4.717	6.816	-11.415
	Сочетание 2		0	-30.249	-5.608	9.167	17.203	28.317
			3.3	-28.942	-5.608	-9.338	17.203	-28.452
	Сочетание 3		0	-73.245	0.939	-1.526	-5.802	-9.789
			3.3	-71.938	0.939	1.573	-5.802	9.357
	Сочетание 4		0	-41.839	-7.201	11.825	8.494	13.898
			3.3	-40.533	-7.201	-11.938	8.494	-14.132
	Сочетание 5		0	-61.654	2.532	-4.184	2.907	4.63
			3.3	-60.347	2.532	4.172	2.907	-4.962
Этаж N8	Колонна N28	Прямоугольник b=0.4 h=0.4м, H=3.3м, 1. Железобетон,		μ=0.54%				
8_28	Сочетание 1		0	-105.309	-4.404	7.227	1.873	3.088
			3.3	-103.857	-4.404	-7.307	1.873	-3.093
	Сочетание 2		0	-64.699	-9.408	15.406	9.444	15.465
			3.3	-63.392	-9.408	-15.64	9.444	-15.699
	Сочетание 3		0	-113.816	2.105	-3.423	-5.943	-9.694
			3.3	-112.509	2.105	3.522	-5.943	9.918
	Сочетание 4		0	-80.979	-10.377	17.08	2.94	4.844
			3.3	-79.672	-10.377	-17.166	2.94	-4.857
	Сочетание 5		0	-97.536	3.074	-5.097	0.561	0.927
			3.3	-96.23	3.074	5.047	0.561	-0.923
Этаж N8	Колонна N29	Прямоугольник b=0.4 h=0.4м, H=3.3м, 1. Железобетон,		μ=0.71%				
8_29	Сочетание 1		0	-12.541	-8.96	7.065	0.656	0.222
			3.3	-13.983	-9.276	-7.298	0.241	-0.106
	Сочетание 2		0	0.224	-5.847	4.454	3.671	1.335
			3.3	-1.519	-5.964	-4.666	-12.063	-4.448
	Сочетание 3		0	-22.051	-9.189	7.409	-2.622	-0.981
			3.3	-22.485	-9.616	-7.596	12.496	4.265
	Сочетание 4		0	-17.344	-13.812	11.282	2.421	1.085
			3.3	-17.027	-13.857	-11.445	3.546	-1.461
	Сочетание 5		0	-4.483	-1.223	0.58	-1.372	-0.73
			3.3	-6.977	-1.724	-0.817	-3.113	1.278
Этаж N8	Колонна N30	Прямоугольник b=0.4 h=0.4м, H=3.3м, 1. Железобетон,		μ=0.50%				

N	Загружение	Форма/ комбинация	a(м)	N(тс)	Qz(тс)	My(тс*м)	Qy(тс)	Mz(тс*м)
8_30	Сочетание 1		0	-99.272	-0.342	0.562	-1.785	-2.974
			3.3	-97.82	-0.342	-0.565	-1.785	2.915
	Сочетание 2		0	-74.978	-3.942	6.47	3.638	5.983
			3.3	-73.671	-3.942	-6.54	3.638	-6.024
	Сочетание 3		0	-92.252	3.398	-5.575	-6.656	-11.01
			3.3	-90.945	3.398	5.639	-6.656	10.955
	Сочетание 4		0	-86.757	-9.911	16.289	-0.905	-1.517
			3.3	-85.45	-9.911	-16.416	-0.905	1.471
	Сочетание 5		0	-80.473	9.366	-15.394	-2.112	-3.511
			3.3	-79.166	9.366	15.515	-2.112	3.46
Этаж N8	Колонна N31	Прямоугольник b=0.4 h=0.4м, H=3.3м, 1. Железобетон,		μ=0.50%				
8_31	Сочетание 1		0	-110.445	-0.46	0.756	3.437	5.606
			3.3	-108.993	-0.46	-0.761	3.437	-5.735
	Сочетание 2		0	-80.746	-4.932	8.077	9.781	16.082
			3.3	-79.439	-4.932	-8.198	9.781	-16.196
	Сочетание 3		0	-105.199	4.201	-6.875	-3.994	-6.643
			3.3	-103.892	4.201	6.988	-3.994	6.538
	Сочетание 4		0	-89.665	-8.849	14.539	3.85	6.297
			3.3	-88.358	-8.849	-14.663	3.85	-6.407
	Сочетание 5		0	-96.28	8.119	-13.338	1.937	3.142
			3.3	-94.973	8.119	13.454	1.937	-3.251
Этаж N8	Колонна N32	Прямоугольник b=0.4 h=0.4м, H=3.3м, 1. Железобетон,		μ=0.50%				
8_32	Сочетание 1		0	-124.868	-0.909	1.499	2.272	3.759
			3.3	-123.416	-0.909	-1.501	2.272	-3.739
	Сочетание 2		0	-83.176	-6.91	11.307	7.883	12.959
			3.3	-81.869	-6.91	-11.497	7.883	-13.055
	Сочетание 3		0	-128.14	5.459	-8.914	-3.655	-5.968
			3.3	-126.833	5.459	9.102	-3.655	6.094
	Сочетание 4		0	-98.966	-7.928	13.054	2.946	4.862
			3.3	-97.659	-7.928	-13.108	2.946	-4.86
	Сочетание 5		0	-112.35	6.477	-10.661	1.282	2.129
			3.3	-111.043	6.477	10.713	1.282	-2.1
Этаж N8	Колонна N33	Прямоугольник b=0.4 h=0.4м, H=3.3м, 1. Железобетон,		μ=0.67%				
8_33	Сочетание 1		0	-94.274	-0.311	0.517	-1.555	-2.61
			3.3	-92.822	-0.311	-0.509	-1.555	2.522
	Сочетание 2		0	-92.597	2.702	-4.448	0.802	1.26
			3.3	-91.29	2.702	4.47	0.802	-1.386
	Сочетание 3		0	-67.232	-3.23	5.326	-3.775	-6.238
			3.3	-65.925	-3.23	-5.335	-3.775	6.22
	Сочетание 4		0	-85.273	-11.595	19.093	-1.043	-1.761
			3.3	-83.966	-11.595	-19.17	-1.043	1.68
	Сочетание 5		0	-74.556	11.067	-18.216	-1.93	-3.217
			3.3	-73.249	11.067	18.305	-1.93	3.154
Этаж N8	Колонна N34	Прямоугольник b=0.4 h=0.4м, H=3.3м, 1. Железобетон,		μ=1.34%				
8_34	Сочетание 1		0	-12.583	3.195	-4.023	10.783	5.571
			3.3	-41.048	3.254	4.156	14.209	-7.086
	Сочетание 2		0	13.706	-2.869	3.494	23.881	12.233
			3.3	-11.531	-2.798	-3.291	27.766	-13.853
	Сочетание 3		0	-35.524	8.191	-10.193	-6.031	-3.003
			3.3	-57.335	8.22	10.214	-4.113	2.061
	Сочетание 4		0	-37.099	-1.796	2.053	1.524	0.901
			3.3	-39.311	-1.542	-1.803	4.565	-2.264

კონსტრუქტორი გ. ცომაია

N	Загружение	Форма/ комбинация	a(м)	N(тс)	Qz(тс)	My(тс*м)	Qy(тс)	Mz(тс*м)
	Сочетание 5		0	15.28	7.118	-8.752	16.327	8.328
			3.3	-29.555	6.963	8.726	19.089	-9.528
Этаж N8	Колонна N35	Прямоугольник b=0.4 h=0.4м, H=3.3м, 1. Железобетон,		μ=1.51%				
8_35	Сочетание 1		0	-71.371	1.392	-2.251	7.591	12.338
			3.3	-69.919	1.392	2.344	7.591	-12.712
	Сочетание 2		0	-40.714	-2.992	4.932	15.399	25.307
			3.3	-39.407	-2.992	-4.942	15.399	-25.511
	Сочетание 3		0	-79.8	5.311	-8.679	-2.746	-4.744
			3.3	-78.493	5.311	8.847	-2.746	4.318
	Сочетание 4		0	-73.869	-3.192	5.302	3.792	6.106
			3.3	-72.562	-3.192	-5.233	3.792	-6.407
	Сочетание 5		0	-46.644	5.511	-9.049	8.862	14.457
			3.3	-45.338	5.511	9.138	8.862	-14.786
Этаж N8	Колонна N36	Прямоугольник b=0.4 h=0.4м, H=3.3м, 1. Железобетон,		μ=0.50%				
8_36	Сочетание 1		0	-122.204	0.206	-0.322	3.759	6.186
			3.3	-120.752	0.206	0.358	3.759	-6.218
	Сочетание 2		0	-82.337	-5.491	8.99	9.546	15.682
			3.3	-81.03	-5.491	-9.13	9.546	-15.821
	Сочетание 3		0	-124.462	5.88	-9.601	-2.903	-4.748
			3.3	-123.155	5.88	9.802	-2.903	4.831
	Сочетание 4		0	-98.906	-5.839	9.635	4.232	6.961
			3.3	-97.599	-5.839	-9.635	4.232	-7.004
	Сочетание 5		0	-107.893	6.228	-10.247	2.412	3.973
			3.3	-106.587	6.228	10.306	2.412	-3.986
Этаж N8	Колонна N37	Прямоугольник b=0.4 h=0.4м, H=3.3м, 1. Железобетон,		μ=0.72%				
8_37	Сочетание 1		0	1.998	15.077	-7.619	-5.354	-2.789
			3.3	-25.426	15.924	8.024	-6.627	3.234
	Сочетание 2		0	-8.013	16.535	-8.414	-0.454	-0.379
			3.3	-29.561	21.993	10.644	-1.87	0.982
	Сочетание 3		0	10.973	8.938	-4.458	-8.892	-4.481
			3.3	-14.116	4.939	2.922	-9.666	4.647
	Сочетание 4		0	-2.829	2.791	-1.122	-5.691	-2.924
			3.3	-6.585	-2.935	-1.123	-6.682	3.166
	Сочетание 5		0	5.789	22.682	-11.749	-3.655	-1.936
			3.3	-37.093	29.867	14.689	-4.854	2.463
Этаж N8	Колонна N38	Прямоугольник b=0.4 h=0.4м, H=3.3м, 1. Железобетон,		μ=1.07%				
8_38	Сочетание 1		0	-5.728	-11.6	5.898	9.391	4.771
			3.3	-37.54	-13.493	-6.677	11.755	-5.88
	Сочетание 2		0	7.1	-5.579	6.545	18.643	9.106
			3.3	-16.595	-21.823	-9.864	25.241	-11.612
	Сочетание 3		0	-17.747	-13.574	3.191	-3.165	-1.232
			3.3	-46.409	-0.463	-1.166	-5.658	1.825
	Сочетание 4		0	5.272	-21.95	10.972	16.724	8.606
			3.3	-54.298	-22.903	-11.534	21.862	-10.703
	Сочетание 5		0	-15.918	2.797	-1.235	-1.246	-0.731
			3.3	-8.707	0.617	0.504	-2.28	0.916
Этаж N8	Колонна N39	Прямоугольник b=0.4 h=0.4м, H=3.3м, 1. Железобетон,		μ=1.26%				
8_39	Сочетание 1		0	-67.841	-1.336	2.173	7.652	12.433
			3.3	-66.389	-1.336	-2.235	7.652	-12.819
	Сочетание 2		0	-44.653	-3.501	5.688	13.968	22.924
			3.3	-43.347	-3.501	-5.867	13.968	-23.168
	Сочетание 3		0	-70.088	1.331	-2.158	-1.223	-2.221

N	Загружение	Форма/ комбинация	a(м)	N(тс)	Qz(тс)	My(тс*м)	Qy(тс)	Mz(тс*м)
			3.3	-68.781	1.331	2.234	-1.223	1.814
	Сочетание 4		0	-44.34	-5.355	8.787	11.588	18.996
			3.3	-43.033	-5.355	-8.884	11.588	-19.244
	Сочетание 5		0	-70.402	3.184	-5.258	1.157	1.707
			3.3	-69.095	3.184	5.251	1.157	-2.11
Этаж N8	Колонна N40	Прямоугольник b=0.4 h=0.4м, H=3.3м, 1. Железобетон,		μ=0.50%				
8_40	Сочетание 1		0	-120.717	-0.858	1.406	2.863	4.7
			3.3	-119.265	-0.858	-1.427	2.863	-4.749
	Сочетание 2		0	-83.489	-5.855	9.568	8.382	13.754
			3.3	-82.182	-5.855	-9.755	8.382	-13.908
	Сочетание 3		0	-120.913	4.465	-7.291	-3.218	-5.275
			3.3	-119.606	4.465	7.444	-3.218	5.344
	Сочетание 4		0	-94.732	-6.803	11.202	5.137	8.413
			3.3	-93.425	-6.803	-11.248	5.137	-8.538
	Сочетание 5		0	-109.67	5.413	-8.925	0.028	0.067
			3.3	-108.363	5.413	8.936	0.028	-0.025
Этаж N8	Колонна N41	Прямоугольник b=0.4 h=0.4м, H=3.3м, 1. Железобетон,		μ=1.65%				
8_41	Сочетание 1		0	6.992	-16.136	8.057	-4.732	-2.457
			3.3	-24.052	-16.984	-8.448	-5.806	2.812
	Сочетание 2		0	-15.329	-6.386	3.298	0.25	-0.808
			3.3	-35.304	-7.869	-4.066	-15.878	6.673
	Сочетание 3		0	26.552	-20.756	10.258	-8.581	-3.505
			3.3	-6.075	-20.745	-10.164	5.775	-1.77
	Сочетание 4		0	20.758	-25.079	12.588	-3.006	-1.605
			3.3	-34.274	-28.499	-14.034	-3.196	1.663
	Сочетание 5		0	-9.535	-2.064	0.968	-5.325	-2.708
			3.3	-7.105	-0.114	-0.196	-6.906	3.239
Этаж N8	Колонна N42	Прямоугольник b=0.4 h=0.4м, H=3.3м, 1. Железобетон,		μ=0.50%				
8_42	Сочетание 1		0	-87.462	-0.205	0.398	-2.593	-4.294
			3.3	-86.01	-0.205	-0.278	-2.593	4.263
	Сочетание 2		0	-77.562	-2.452	4.061	3.599	5.903
			3.3	-76.255	-2.452	-4.03	3.599	-5.973
	Сочетание 3		0	-70.121	2.11	-3.398	-7.927	-13.069
			3.3	-68.814	2.11	3.567	-7.927	13.089
	Сочетание 4		0	-63.907	-8.834	14.555	0.454	0.725
			3.3	-62.6	-8.834	-14.599	0.454	-0.774
	Сочетание 5		0	-83.776	8.493	-13.891	-4.782	-7.892
			3.3	-82.47	8.493	14.136	-4.782	7.89
Этаж N8	Колонна N43	Прямоугольник b=0.4 h=0.4м, H=3.3м, 1. Железобетон,		μ=0.50%				
8_43	Сочетание 1		0	-94.361	0.36	-0.506	2.965	4.843
			3.3	-92.909	0.36	0.681	2.965	-4.943
	Сочетание 2		0	-75.212	-2.631	4.361	8.994	14.775
			3.3	-73.905	-2.631	-4.323	8.994	-14.904
	Сочетание 3		0	-84.018	3.22	-5.187	-3.953	-6.543
			3.3	-82.712	3.22	5.44	-3.953	6.503
	Сочетание 4		0	-71.185	-7.804	12.877	5.331	8.738
			3.3	-69.878	-7.804	-12.877	5.331	-8.853
	Сочетание 5		0	-88.045	8.393	-13.703	-0.291	-0.507
			3.3	-86.738	8.393	13.994	-0.291	0.452
Этаж N8	Колонна N44	Прямоугольник b=0.4 h=0.4м, H=3.3м, 1. Железобетон,		μ=0.50%				
8_44	Сочетание 1		0	-111.128	1.439	-2.269	3.072	5.058
			3.3	-109.676	1.439	2.481	3.072	-5.081

კონსტრუქტორი გ. ცომაია

N	Загружение	Форма/ комбинация	a(м)	N(тс)	Qz(тс)	My(тс*м)	Qy(тс)	Mz(тс*м)
	Сочетание 2		0	-79.443	-3.681	6.077	7.876	12.924
			3.3	-78.136	-3.681	-6.072	7.876	-13.069
	Сочетание 3		0	-108.879	6.075	-9.849	-2.329	-3.791
			3.3	-107.572	6.075	10.199	-2.329	3.896
	Сочетание 4		0	-85.734	-5.925	9.82	4.905	8.046
			3.3	-84.427	-5.925	-9.732	4.905	-8.14
	Сочетание 5		0	-102.587	8.318	-13.591	0.642	1.087
			3.3	-101.28	8.318	13.859	0.642	-1.033
Этаж N8 Колонна N45 Прямоугольник b=0.4 h=0.4м, H=3.3м, 1. Железобетон, μ=0.50%								
8_45	Сочетание 1		0	-96.691	-0.577	0.971	-2.931	-4.867
			3.3	-95.239	-0.577	-0.932	-2.931	4.806
	Сочетание 2		0	-98.028	3.402	-5.588	1.123	1.763
			3.3	-96.721	3.402	5.638	1.123	-1.944
	Сочетание 3		0	-66.209	-4.345	7.176	-6.371	-10.473
			3.3	-64.903	-4.345	-7.163	-6.371	10.552
	Сочетание 4		0	-74.28	-9.545	15.7	-0.886	-1.509
			3.3	-72.973	-9.545	-15.798	-0.886	1.414
	Сочетание 5		0	-89.957	8.602	-14.112	-4.362	-7.201
			3.3	-88.65	8.602	14.273	-4.362	7.194
Этаж N8 Колонна N46 Прямоугольник b=0.4 h=0.4м, H=3.3м, 1. Железобетон, μ=0.78%								
8_46	Сочетание 1		0	-45.577	4.38	-7.34	-1.974	-3.28
			3.3	-44.125	4.38	7.114	-1.974	3.235
	Сочетание 2		0	-42.131	4.945	-8.281	6.001	9.835
			3.3	-40.824	4.945	8.038	6.001	-9.97
	Сочетание 3		0	-35.392	2.279	-3.824	-9.24	-15.216
			3.3	-34.085	2.279	3.695	-9.24	15.278
	Сочетание 4		0	-30.45	-0.699	1.158	1.222	1.983
			3.3	-29.144	-0.699	-1.149	1.222	-2.05
	Сочетание 5		0	-47.072	7.923	-13.263	-4.461	-7.364
			3.3	-45.766	7.923	12.883	-4.461	7.358
Этаж N8 Колонна N47 Прямоугольник b=0.4 h=0.4м, H=3.3м, 1. Железобетон, μ=0.70%								
8_47	Сочетание 1		0	-47.844	4.368	-7.321	1.493	2.452
			3.3	-46.392	4.368	7.093	1.493	-2.475
	Сочетание 2		0	-35.67	1.692	-2.903	8.723	14.33
			3.3	-34.364	1.692	2.681	8.723	-14.457
	Сочетание 3		0	-45.677	5.505	-9.161	-6.071	-9.975
			3.3	-44.37	5.505	9.008	-6.071	10.06
	Сочетание 4		0	-33.763	-0.509	0.842	4.303	7.077
			3.3	-32.457	-0.509	-0.838	4.303	-7.124
	Сочетание 5		0	-47.584	7.707	-12.906	-1.651	-2.722
			3.3	-46.277	7.707	12.526	-1.651	2.727
Этаж N8 Колонна N48 Прямоугольник b=0.4 h=0.4м, H=3.3м, 1. Железобетон, μ=0.53%								
8_48	Сочетание 1		0	-58.76	5.93	-9.887	0.411	0.647
			3.3	-57.308	5.93	9.681	0.411	-0.708
	Сочетание 2		0	-41.461	2.125	-3.663	5.57	9.119
			3.3	-40.154	2.125	3.35	5.57	-9.266
	Сочетание 3		0	-58.976	7.784	-12.859	-4.683	-7.703
			3.3	-57.669	7.784	12.829	-4.683	7.753
	Сочетание 4		0	-41.104	0.722	-1.196	2.577	4.221
			3.3	-39.797	0.722	1.185	2.577	-4.284
	Сочетание 5		0	-59.332	9.188	-15.325	-1.69	-2.806
			3.3	-58.025	9.188	14.994	-1.69	2.771

N	Загружение	Форма/ комбинация	a(м)	N(тс)	Qz(тс)	My(тс*м)	Qy(тс)	Mz(тс*м)
Этаж N8 Колонна N49 Прямоугольник b=0.4 h=0.4м, H=3.3м, 1. Железобетон, μ=0.66%								
8_49	Сочетание 1		0	-58.692	6.09	-10.155	-0.748	-1.251
			3.3	-57.24	6.09	9.942	-0.748	1.218
	Сочетание 2		0	-63.912	7.354	-12.277	4.706	7.708
			3.3	-62.605	7.354	11.992	4.706	-7.823
	Сочетание 3		0	-36.951	2.898	-4.819	-6.036	-9.932
			3.3	-35.644	2.898	4.745	-6.036	9.989
	Сочетание 4		0	-44.445	0.321	-0.544	1.255	2.043
			3.3	-43.139	0.321	0.513	1.255	-2.098
	Сочетание 5		0	-56.417	9.932	-16.551	-2.585	-4.268
			3.3	-55.11	9.932	16.224	-2.585	4.264
Этаж N8 Колонна N50 Прямоугольник b=0.4 h=0.4м, H=3.3м, 1. Железобетон, μ=0.54%								
8_50	Сочетание 1		0	-0.634	-0.996	0.448	-7.682	-3.811
			3.3	-19.028	0.321	0.243	-9.998	5.452
	Сочетание 2		0	-3.126	2.601	-0.708	-2.261	-1.173
			3.3	-12.668	-5.46	-1.81	-4.654	2.827
	Сочетание 3		0	1.699	-4.242	1.444	-10.677	-5.247
			3.3	-19.712	6.097	2.263	-12.187	6.36
	Сочетание 4		0	1.083	-3.674	1.33	-13.003	-6.032
			3.3	-13.369	3.697	1.868	-10.7	6.004
	Сочетание 5		0	-2.51	2.032	-0.594	0.065	-0.388
			3.3	-19.011	-3.06	-1.415	-6.141	3.182
Этаж N8 Колонна N51 Прямоугольник b=0.4 h=0.4м, H=3.3м, 1. Железобетон, μ=0.50%								
8_51	Сочетание 1		0	-3.315	-0.403	0.179	4.879	2.484
			3.3	-15.276	1.098	0.587	7.097	-3.925
	Сочетание 2		0	-5.382	-0.927	0.426	-1.87	-0.849
			3.3	-18.875	0.615	0.314	2.646	-1.352
	Сочетание 3		0	-0.495	0.273	-0.134	10.12	5.048
			3.3	-7.02	1.27	0.688	9.322	-5.261
	Сочетание 4		0	-0.247	-0.682	0.318	7.166	3.577
			3.3	-7.471	5.083	2.743	10.083	-5.242
	Сочетание 5		0	-5.63	0.028	-0.026	1.084	0.622
			3.3	-18.424	-3.198	-1.741	1.885	-1.371
Этаж N8 Колонна N52 Прямоугольник b=0.4 h=0.4м, H=3.3м, 1. Железобетон, μ=0.80%								
8_52	Сочетание 1		0	-23.901	-2.868	4.298	2.695	4.038
			3.3	-22.449	-2.868	-5.167	2.695	-4.855
	Сочетание 2		0	-26.559	-4.628	6.952	-1.819	-2.746
			3.3	-25.252	-4.628	-8.319	-1.819	3.258
	Сочетание 3		0	-14.759	-0.24	0.343	6.525	9.793
			3.3	-13.452	-0.24	-0.45	6.525	-11.74
	Сочетание 4		0	-14.784	2.268	-3.603	3.827	5.776
			3.3	-13.477	2.268	3.882	3.827	-6.855
	Сочетание 5		0	-26.534	-7.136	10.898	0.879	1.271
			3.3	-25.227	-7.136	-12.652	0.879	-1.628
Этаж N8 Колонна N53 Прямоугольник b=0.4 h=0.4м, H=3.3м, 1. Железобетон, μ=0.74%								
8_53	Сочетание 1		0	-29.554	-3.905	5.831	-3.086	-4.568
			3.3	-28.102	-3.905	-7.055	-3.086	5.616
	Сочетание 2		0	-27.394	-3.808	5.689	1.812	2.976
			3.3	-26.088	-3.808	-6.886	1.812	-3.004
	Сочетание 3		0	-23.026	-2.583	3.851	-6.976	-10.616
			3.3	-21.719	-2.583	-4.664	-6.976	12.403
	Сочетание 4		0	-18.836	1.23	-1.892	-4.759	-7.223

კონსტრუქტორი გ. ცომაია

N	Загружение	Форма/ комбинация	a(м)	N(тс)	Qz(тс)	My(тс*м)	Qy(тс)	Mz(тс*м)
			3.3	-17.529	1.23	2.168	-4.759	8.481
	Сочетание 5		0	-31.584	-7.621	11.432	-0.405	-0.417
			3.3	-30.278	-7.621	-13.718	-0.405	0.918
Этаж N8	Колонна N54	Прямоугольник b=0.4 h=0.4м, H=3.3м, 1. Железобетон,					μ=0.95%	
8_54	Сочетание 1		0	-20.415	-3.256	4.797	6.518	9.448
			3.3	-18.963	-3.256	-5.946	6.518	-12.06
	Сочетание 2		0	-19.031	-3.799	5.513	7.696	11.302
			3.3	-17.724	-3.799	-7.033	7.696	-14.095
	Сочетание 3		0	-16.092	-1.667	2.542	3.347	4.712
			3.3	-14.785	-1.667	-2.951	3.347	-6.333
	Сочетание 4		0	-13.873	1.984	-2.832	4.685	6.669
			3.3	-12.566	1.984	3.716	4.685	-8.789
	Сочетание 5		0	-21.25	-7.451	10.887	6.358	9.345
			3.3	-19.943	-7.451	-13.7	6.358	-11.64
Этаж N8	Колонна N55	Прямоугольник b=0.4 h=0.4м, H=3.3м, 1. Железобетон,					μ=1.25%	
8_55	Сочетание 1		0	5.42	-8.598	4.325	-8.912	-4.481
			3.3	-32.059	-10.083	-5.505	-12.277	6.467
	Сочетание 2		0	8.523	-19.586	8.888	-11.699	-1.285
			3.3	-40.852	-3.451	-2.347	-22.388	0.07
	Сочетание 3		0	0.145	5.279	-1.693	-3.039	-6.129
			3.3	-12.637	-13.258	-6.793	1.993	10.668
	Сочетание 4		0	-7.649	3.474	-2.47	2.525	0.796
			3.3	-2.245	10.228	4.523	-4.132	1.811
	Сочетание 5		0	16.317	-17.78	9.666	-17.263	-8.21
			3.3	-51.244	-26.937	-13.663	-16.262	8.927
Этаж N8	Колонна N56	Прямоугольник b=0.4 h=0.4м, H=3.3м, 1. Железобетон,					μ=1.55%	
8_56	Сочетание 1		0	-2.685	-7.049	3.616	1.59	2.022
			3.3	-27.602	-9.754	-5.136	1.513	-2.327
	Сочетание 2		0	10.901	-9.467	4.769	6.209	7.478
			3.3	-15.564	-11.798	-6.115	5.23	-7.39
	Сочетание 3		0	-15.698	-2.248	1.245	-3.6	-4.158
			3.3	-30.696	-4.462	-2.448	-2.749	3.574
	Сочетание 4		0	-21.852	13.756	-6.959	-3.686	-4.08
			3.3	6.275	10.153	5.311	-3.243	3.814
	Сочетание 5		0	17.055	-25.472	12.972	6.295	7.401
			3.3	-52.534	-26.413	-13.874	5.724	-7.63
Этаж N8	Колонна N57	Прямоугольник b=0.4 h=0.4м, H=3.3м, 1. Железобетон,					μ=0.88%	
8_57	Сочетание 1		0	-29.173	2.031	-3.131	3.073	4.623
			3.3	-27.721	2.031	3.572	3.073	-5.519
	Сочетание 2		0	-21.953	-0.764	1.298	6.239	9.355
			3.3	-20.646	-0.764	-1.222	6.239	-11.233
	Сочетание 3		0	-27.916	4.145	-6.507	-0.785	-1.155
			3.3	-26.609	4.145	7.174	-0.785	1.435
	Сочетание 4		0	-30.017	9.207	-14.693	-1.169	-1.801
			3.3	-28.71	9.207	15.691	-1.169	2.056
	Сочетание 5		0	-19.851	-5.826	9.485	6.623	10.001
			3.3	-18.544	-5.826	-9.739	6.623	-11.854
Этаж N8	Колонна N58	Прямоугольник b=0.4 h=0.4м, H=3.3м, 1. Железобетон,					μ=0.93%	
8_58	Сочетание 1		0	-32.91	2.075	-3.142	-3.299	-4.901
			3.3	-31.458	2.075	3.705	-3.299	5.984
	Сочетание 2		0	-30.519	0.619	-0.829	2.959	4.772
			3.3	-29.212	0.619	1.214	2.959	-4.992

N	Загружение	Форма/ комбинация	a(м)	N(тс)	Qz(тс)	My(тс*м)	Qy(тс)	Mz(тс*м)
	Сочетание 3		0	-24.939	2.873	-4.462	-8.428	-12.895
			3.3	-23.633	2.873	5.02	-8.428	14.916
	Сочетание 4		0	-32.821	8.806	-13.937	-0.521	-0.613
			3.3	-31.514	8.806	15.122	-0.521	1.106
	Сочетание 5		0	-22.638	-5.313	8.646	-4.948	-7.51
			3.3	-21.331	-5.313	-8.889	-4.948	8.818
Этаж N8	Колонна N59	Прямоугольник b=0.4 h=0.4м, H=3.3м, 1. Железобетон,					μ=1.01%	
8_59	Сочетание 1		0	-24.431	1.807	-2.719	6.827	9.927
			3.3	-22.979	1.807	3.246	6.827	-12.603
	Сочетание 2		0	-22.074	0.202	-0.218	8.339	12.237
			3.3	-20.767	0.202	0.446	8.339	-15.281
	Сочетание 3		0	-19.536	2.859	-4.387	3.025	4.284
			3.3	-18.23	2.859	5.05	3.025	-5.698
	Сочетание 4		0	-22.934	7.827	-12.278	4.711	6.863
			3.3	-21.627	7.827	13.551	4.711	-8.682
	Сочетание 5		0	-18.677	-4.766	7.673	6.652	9.658
			3.3	-17.37	-4.766	-8.055	6.652	-12.297
Этаж N8	Колонна N60	Прямоугольник b=0.4 h=0.4м, H=3.3м, 1. Железобетон,					μ=2.49%	
8_60	Сочетание 1		0	-25.429	-6.024	9.421	-0.012	-0.095
			3.3	-23.977	-6.024	-10.457	-0.012	-0.057
	Сочетание 2		0	-18.274	-8.473	13.4	3.641	5.656
			3.3	-16.967	-8.473	-14.56	3.641	-6.36
	Сочетание 3		0	-24.57	-1.578	2.32	-3.638	-5.781
			3.3	-23.263	-1.578	-2.886	-3.638	6.226
	Сочетание 4		0	-29.317	8.609	-13.932	1.511	2.32
			3.3	-28.011	8.609	14.479	1.511	-2.665
	Сочетание 5		0	-13.526	-18.66	29.653	-1.508	-2.446
			3.3	-12.22	-18.66	-31.925	-1.508	2.53
Этаж N8	Колонна N61	Прямоугольник b=0.4 h=0.4м, H=3.3м, 1. Железобетон,					μ=2.42%	
8_61	Сочетание 1		0	-26.779	-4.916	7.663	-0.857	-1.279
			3.3	-25.327	-4.916	-8.559	-0.857	1.55
	Сочетание 2		0	-19.496	-6.288	9.892	3.236	5.175
			3.3	-18.189	-6.288	-10.858	3.236	-5.505
	Сочетание 3		0	-25.574	-1.921	2.907	-4.7	-7.353
			3.3	-24.268	-1.921	-3.433	-4.7	8.157
	Сочетание 4		0	-32.834	9.782	-15.83	-4.692	-7.326
			3.3	-31.528	9.782	16.452	-4.692	8.157
	Сочетание 5		0	-12.236	-17.992	28.63	3.228	5.149
			3.3	-10.929	-17.992	-30.743	3.228	-5.504
Этаж N8	Колонна N62	Прямоугольник b=0.4 h=0.4м, H=3.3м, 1. Железобетон,					μ=1.16%	
8_62	Сочетание 1		0	-32.757	-1.495	2.204	2.255	3.329
			3.3	-31.305	-1.495	-2.729	2.255	-4.113
	Сочетание 2		0	-24.137	-4.257	6.637	5.156	7.652
			3.3	-22.83	-4.257	-7.41	5.156	-9.363
	Сочетание 3		0	-31.785	1.651	-2.785	-1.042	-1.572
			3.3	-30.478	1.651	2.664	-1.042	1.866
	Сочетание 4		0	-30.116	8.216	-13.346	-2.116	-3.285
			3.3	-28.809	8.216	13.768	-2.116	3.696
	Сочетание 5		0	-25.806	-10.822	17.199	6.23	9.365
			3.3	-24.499	-10.822	-18.514	6.23	-11.192
Этаж N8	Колонна N63	Прямоугольник b=0.4 h=0.4м, H=3.3м, 1. Железобетон,					μ=1.23%	
8_63	Сочетание 1		0	-36.417	-2.62	3.943	-2.778	-4.081

N	Загружение	Форма/ комбинация	a(м)	N(тс)	Qz(тс)	My(тс*м)	Qy(тс)	Mz(тс*м)
			3.3	-34.965	-2.62	-4.703	-2.778	5.085
	Сочетание 2		0	-33.368	-3.648	5.643	3.363	5.419
			3.3	-32.061	-3.648	-6.395	3.363	-5.68
	Сочетание 3		0	-27.926	-0.786	1.036	-7.979	-12.199
			3.3	-26.619	-0.786	-1.556	-7.979	14.132
	Сочетание 4		0	-29.782	7.21	-11.726	-0.28	-0.228
			3.3	-28.476	7.21	12.069	-0.28	0.697
	Сочетание 5		0	-31.512	-11.644	18.405	-4.335	-6.551
			3.3	-30.205	-11.644	-20.02	-4.335	7.755
Этаж N8 Колонна N64 Прямоугольник b=0.4 h=0.4м, H=3.3м, 1. Железобетон, μ=1.04%								
8_64	Сочетание 1		0	-25.847	-2.079	3.106	6.897	10.03
			3.3	-24.395	-2.079	-3.754	6.897	-12.729
	Сочетание 2		0	-24.829	-3.23	4.927	8.731	12.802
			3.3	-23.522	-3.23	-5.733	8.731	-16.011
	Сочетание 3		0	-19.213	-0.365	0.454	2.734	3.869
			3.3	-17.906	-0.365	-0.75	2.734	-5.152
	Сочетание 4		0	-16.604	6.284	-10.119	3.963	5.758
			3.3	-15.297	6.284	10.617	3.963	-7.32
	Сочетание 5		0	-27.437	-9.879	15.499	7.501	10.912
			3.3	-26.131	-9.879	-17.101	7.501	-13.843
Этаж N8 Колонна N65 Прямоугольник b=0.4 h=0.4м, H=3.3м, 1. Железобетон, μ=1.89%								
8_65	Сочетание 1		0	-31.633	5.91	-8.79	0.761	1.037
			3.3	-30.181	5.91	10.713	0.761	-1.473
	Сочетание 2		0	-25.321	2.876	-4.198	5.909	9.026
			3.3	-24.014	2.876	5.294	5.909	-10.475
	Сочетание 3		0	-28.518	6.845	-10.259	-4.635	-7.292
			3.3	-27.211	6.845	12.33	-4.635	8.002
	Сочетание 4		0	-34.195	15.616	-23.515	-1.494	-2.394
			3.3	-32.889	15.616	28.018	-1.494	2.536
	Сочетание 5		0	-19.643	-5.894	9.057	2.769	4.128
			3.3	-18.337	-5.894	-10.394	2.769	-5.009
Этаж N8 Колонна N66 Прямоугольник b=0.4 h=0.4м, H=3.3м, 1. Железобетон, μ=1.87%								
8_66	Сочетание 1		0	-30.983	5.958	-8.873	-2.278	-3.446
			3.3	-29.531	5.958	10.787	-2.278	4.07
	Сочетание 2		0	-24.388	2.761	-4.093	3.081	4.862
			3.3	-23.081	2.761	5.018	3.081	-5.305
	Сочетание 3		0	-28.285	7.047	-10.513	-6.952	-10.713
			3.3	-26.978	7.047	12.742	-6.952	12.228
	Сочетание 4		0	-33.628	15.471	-23.352	-4.525	-6.918
			3.3	-32.321	15.471	27.703	-4.525	8.014
	Сочетание 5		0	-19.045	-5.663	8.746	0.654	1.067
			3.3	-17.738	-5.663	-9.943	0.654	-1.091
Этаж N8 Колонна N67 Прямоугольник b=0.4 h=0.4м, H=3.3м, 1. Железобетон, μ=1.58%								
8_67	Сочетание 1		0	-27.892	5.813	-8.709	0.841	1.159
			3.3	-26.44	5.813	10.473	0.841	-1.615
	Сочетание 2		0	-22.255	2.19	-3.318	4.075	5.971
			3.3	-20.948	2.19	3.907	4.075	-7.478
	Сочетание 3		0	-25.663	7.502	-11.2	-2.435	-3.689
			3.3	-24.356	7.502	13.557	-2.435	4.347
	Сочетание 4		0	-29.659	13.321	-20.205	-0.875	-1.292
			3.3	-28.352	13.321	23.755	-0.875	1.597
	Сочетание 5		0	-18.259	-3.63	5.687	2.516	3.575

N	Загружение	Форма/ комбинация	a(м)	N(тс)	Qz(тс)	My(тс*м)	Qy(тс)	Mz(тс*м)
			3.3	-16.952	-3.63	-6.291	2.516	-4.728
Этаж N8 Колонна N68 Прямоугольник b=0.4 h=0.4м, H=3.3м, 1. Железобетон, μ=1.62%								
8_68	Сочетание 1		0	-33.388	6.071	-9.034	-2.357	-3.414
			3.3	-31.936	6.071	10.999	-2.357	4.363
	Сочетание 2		0	-26.987	3.842	-5.666	3.226	5.182
			3.3	-25.68	3.842	7.01	3.226	-5.465
	Сочетание 3		0	-29.8	6.11	-9.141	-7.237	-10.998
			3.3	-28.494	6.11	11.026	-7.237	12.885
	Сочетание 4		0	-34.412	13.74	-20.558	-4.235	-6.323
			3.3	-33.105	13.74	24.785	-4.235	7.653
	Сочетание 5		0	-22.375	-3.788	5.751	0.224	0.508
			3.3	-21.068	-3.788	-6.75	0.224	-0.232
Этаж N8 Колонна N69 Прямоугольник b=0.4 h=0.4м, H=3.3м, 1. Железобетон, μ=1.44%								
8_69	Сочетание 1		0	-21.405	4.527	-6.687	6.234	9.029
			3.3	-19.953	4.527	8.254	6.234	-11.542
	Сочетание 2		0	-17.065	2.515	-3.835	8.288	11.987
			3.3	-15.759	2.515	4.455	8.288	-15.365
	Сочетание 3		0	-19.663	5.025	-7.301	2.219	3.233
			3.3	-18.357	5.025	9.289	2.219	-4.09
	Сочетание 4		0	-23.082	11.418	-16.77	4.015	5.954
			3.3	-21.775	11.418	20.91	4.015	-7.287
	Сочетание 5		0	-13.647	-3.879	5.635	6.493	9.267
			3.3	-12.34	-3.879	-7.166	6.493	-12.169
Этаж N9 Колонна N1 Прямоугольник b=0.4 h=0.4м, H=3.3м, 1. Железобетон, μ=0.91%								
9_1	Сочетание 1		0	-44.344	4.375	-6.698	-1.538	-2.275
			3.3	-42.892	4.375	7.739	-1.538	2.801
	Сочетание 2		0	-42.7	6.536	-9.83	6.204	9.354
			3.3	-41.393	6.536	11.744	6.204	-11.12
	Сочетание 3		0	-33.411	1.333	-2.216	-9.201	-13.788
			3.3	-32.104	1.333	2.18	-9.201	16.577
	Сочетание 4		0	-42.559	0.872	-1.507	-0.688	-0.956
			3.3	-41.252	0.872	1.369	-0.688	1.313
	Сочетание 5		0	-33.551	6.998	-10.539	-2.309	-3.478
			3.3	-32.245	6.998	12.555	-2.309	4.144
Этаж N9 Колонна N2 Прямоугольник b=0.4 h=0.4м, H=3.3м, 1. Железобетон, μ=1.25%								
9_2	Сочетание 1		0	-46.492	5.021	-7.677	0.05	0.035
			3.3	-45.04	5.021	8.892	0.05	-0.13
	Сочетание 2		0	-34.718	6.557	-9.855	12.005	18.775
			3.3	-33.411	6.557	11.787	12.005	-20.842
	Сочетание 3		0	-44.325	2.505	-3.998	-11.864	-18.636
			3.3	-43.018	2.505	4.267	-11.864	20.513
	Сочетание 4		0	-43.843	0.733	-1.248	1.47	2.323
			3.3	-42.536	0.733	1.169	1.47	-2.527
	Сочетание 5		0	-35.2	8.33	-12.605	-1.328	-2.185
			3.3	-33.894	8.33	14.885	-1.328	2.199
Этаж N9 Колонна N3 Прямоугольник b=0.4 h=0.4м, H=3.3м, 1. Железобетон, μ=1.38%								
9_3	Сочетание 1		0	-47.191	5.076	-7.77	0.617	0.954
			3.3	-45.739	5.076	8.981	0.617	-1.083
	Сочетание 2		0	-44.616	6.092	-9.25	13.401	20.756
			3.3	-43.309	6.092	10.858	13.401	-23.467
	Сочетание 3		0	-35.712	3.042	-4.728	-12.221	-18.928
			3.3	-34.405	3.042	5.306	-12.221	21.402

კონსტრუქტორი გ. ცომაია

N	Загружение	Форма/ комбинация	a(м)	N(тс)	Qz(тс)	My(тс*м)	Qy(тс)	Mz(тс*м)
	Сочетание 4		0	-45.08	-0.185	0.258	3.127	4.874
			3.3	-43.773	-0.185	-0.354	3.127	-5.445
	Сочетание 5		0	-35.248	9.32	-14.236	-1.947	-3.046
			3.3	-33.941	9.32	16.518	-1.947	3.38
Этаж N9 Колонна N4 Прямоугольник b=0.4 h=0.4м, H=3.3м, 1. Железобетон, μ=1.00%								
9_4	Сочетание 1		0	-53.701	4.753	-7.635	-0.644	-0.921
			3.3	-52.249	4.753	8.051	-0.644	1.204
	Сочетание 2		0	-54.18	2.74	-4.305	9.975	16.416
			3.3	-52.874	2.74	4.732	9.975	-16.505
	Сочетание 3		0	-37.213	5.676	-9.219	-10.957	-17.797
			3.3	-35.906	5.676	9.516	-10.957	18.362
	Сочетание 4		0	-59.126	-1.823	3.16	0.985	1.738
			3.3	-57.819	-1.823	-2.856	0.985	-1.513
	Сочетание 5		0	-32.267	10.239	-16.684	-1.966	-3.119
			3.3	-30.96	10.239	17.104	-1.966	3.37
Этаж N9 Колонна N5 Прямоугольник b=0.4 h=0.4м, H=3.3м, 1. Железобетон, μ=1.26%								
9_5	Сочетание 1		0	-43.543	1.118	-1.679	-5.945	-9.872
			3.3	-42.091	1.118	2.009	-5.945	9.746
	Сочетание 2		0	-30.599	3.248	-5.262	3.127	4.937
			3.3	-29.293	3.248	5.459	3.127	-5.382
	Сочетание 3		0	-43.378	-1.072	1.95	-13.133	-21.552
			3.3	-42.072	-1.072	-1.588	-13.133	21.789
	Сочетание 4		0	-46.566	-3.21	5.454	-5.687	-9.416
			3.3	-45.259	-3.21	-5.14	-5.687	9.351
	Сочетание 5		0	-27.412	5.387	-8.766	-4.32	-7.199
			3.3	-26.105	5.387	9.011	-4.32	7.056
Этаж N9 Колонна N6 Прямоугольник b=0.4 h=0.4м, H=3.3м, 1. Железобетон, μ=0.81%								
9_6	Сочетание 1		0	-40.985	-2.066	3.506	-1.273	-2.093
			3.3	-39.533	-2.066	-3.312	-1.273	2.109
	Сочетание 2		0	-39.706	0.471	-0.723	6.757	10.996
			3.3	-38.399	0.471	0.834	6.757	-11.302
	Сочетание 3		0	-30.062	-3.818	6.407	-8.844	-14.429
			3.3	-28.756	-3.818	-6.195	-8.844	14.757
	Сочетание 4		0	-42.956	-5.486	9.146	-0.362	-0.6
			3.3	-41.65	-5.486	-8.958	-0.362	0.595
	Сочетание 5		0	-26.812	2.139	-3.462	-1.725	-2.833
			3.3	-25.505	2.139	3.597	-1.725	2.861
Этаж N9 Колонна N7 Прямоугольник b=0.4 h=0.4м, H=3.3м, 1. Железобетон, μ=0.67%								
9_7	Сочетание 1		0	-32.162	-3.28	5.461	-3.406	-5.726
			3.3	-30.71	-3.28	-5.363	-3.406	5.513
	Сочетание 2		0	-15.854	-0.629	1.128	2.787	4.272
			3.3	-14.547	-0.629	-0.9	2.787	-4.927
	Сочетание 3		0	-39.056	-4.863	8.014	-8.515	-13.897
			3.3	-37.749	-4.863	-8.082	-8.515	14.204
	Сочетание 4		0	-34.173	-6.109	10.116	-2.456	-4.174
			3.3	-32.866	-6.109	-10.043	-2.456	3.929
	Сочетание 5		0	-20.738	0.617	-0.975	-3.271	-5.45
			3.3	-19.431	0.617	1.06	-3.271	5.348
Этаж N9 Колонна N8 Прямоугольник b=0.4 h=0.4м, H=3.3м, 1. Железобетон, μ=0.85%								
9_8	Сочетание 1		0	-34.173	2.37	-3.779	-2.212	-3.29
			3.3	-32.721	2.37	4.04	-2.212	4.01
	Сочетание 2		0	-33.212	5.289	-8.394	3.555	5.25
			3.3	-31.905	5.289	9.062	3.555	-6.5
	Сочетание 3		0	-24.796	-1.224	1.901	-7.735	-11.462
			3.3	-23.489	-1.224	-2.138	-7.735	14.084
	Сочетание 4		0	-27.016	-1.961	3.084	-1.321	-1.918
			3.3	-25.709	-1.961	-3.388	-1.321	2.439
	Сочетание 5		0	-30.992	6.027	-9.577	-2.86	-4.294
			3.3	-29.685	6.027	10.311	-2.86	5.145
Этаж N9 Колонна N9 Прямоугольник b=0.4 h=0.4м, H=3.3м, 1. Железобетон, μ=1.04%								
9_9	Сочетание 1		0	-34.786	2.345	-3.747	-0.037	-0.124
			3.3	-33.334	2.345	3.993	-0.037	-0.001
	Сочетание 2		0	-31.303	4.62	-7.344	9.578	14.871
			3.3	-29.996	4.62	7.904	9.578	-16.736
	Сочетание 3		0	-26.995	-0.615	0.933	-9.574	-14.986
			3.3	-25.688	-0.615	-1.097	-9.574	16.608
	Сочетание 4		0	-27.29	-2.848	4.527	1.339	2.081
			3.3	-25.983	-2.848	-4.87	1.339	-2.339
	Сочетание 5		0	-31.007	6.853	-10.938	-1.335	-2.196
			3.3	-29.701	6.853	11.678	-1.335	2.212
Этаж N9 Колонна N10 Прямоугольник b=0.4 h=0.4м, H=3.3м, 1. Железобетон, μ=1.40%								
9_10	Сочетание 1		0	-34.016	2.468	-3.936	-0.293	-0.443
			3.3	-32.564	2.468	4.207	-0.293	0.522
	Сочетание 2		0	-31.804	3.861	-6.156	11.385	17.509
			3.3	-30.498	3.861	6.587	11.385	-20.062
	Сочетание 3		0	-25.365	0.323	-0.529	-11.66	-17.918
			3.3	-24.058	0.323	0.537	-11.66	20.561
	Сочетание 4		0	-29.423	-3.606	5.773	3.26	5.055
			3.3	-28.117	-3.606	-6.126	3.26	-5.703
	Сочетание 5		0	-27.746	7.79	-12.458	-3.535	-5.465
			3.3	-26.439	7.79	13.249	-3.535	6.201
Этаж N9 Колонна N11 Прямоугольник b=0.4 h=0.4м, H=3.3м, 1. Железобетон, μ=1.86%								
9_11	Сочетание 1		0	-26.682	6.598	-10.916	-0.995	-1.51
			3.3	-25.23	6.598	10.858	-0.995	1.774
	Сочетание 2		0	-34.008	2.761	-4.512	5.826	9.6
			3.3	-32.701	2.761	4.6	5.826	-9.626
	Сочетание 3		0	-11.792	8.211	-13.641	-7.38	-11.945
			3.3	-10.485	8.211	13.454	-7.38	12.412
	Сочетание 4		0	-35.855	-3.251	5.456	0.76	1.375
			3.3	-34.549	-3.251	-5.272	0.76	-1.133
	Сочетание 5		0	-9.944	14.223	-23.609	-2.314	-3.719
			3.3	-8.637	14.223	23.326	-2.314	3.919
Этаж N9 Колонна N12 Прямоугольник b=0.4 h=0.4м, H=3.3м, 1. Железобетон, μ=0.72%								
9_12	Сочетание 1		0	-40.502	2.223	-3.699	-1.931	-3.273
			3.3	-39.05	2.223	3.636	-1.931	3.099
	Сочетание 2		0	-25.98	6.777	-11.222	4.798	7.752
			3.3	-24.673	6.777	11.141	4.798	-8.082
	Сочетание 3		0	-42.6	-3.012	4.956	-7.988	-13.16
			3.3	-41.293	-3.012	-4.982	-7.988	13.2
	Сочетание 4		0	-40.259	-4.392	7.222	-3.276	-5.482
			3.3	-38.952	-4.392	-7.272	-3.276	5.33
	Сочетание 5		0	-28.321	8.157	-13.487	0.087	0.074
			3.3	-27.015	8.157	13.431	0.087	-0.213
Этаж N9 Колонна N13 Прямоугольник b=0.4 h=0.4м, H=3.3м, 1. Железобетон, μ=0.74%								

конструктор გ. ცომაია

N	Загружение	Форма/ комбинация	a(м)	N(тс)	Qz(тс)	My(тс*м)	Qy(тс)	Mz(тс*м)
9_13	Сочетание 1		0	-41.885	0.46	-0.79	0.733	1.256
			3.3	-40.433	0.46	0.727	0.733	-1.162
	Сочетание 2		0	-32.374	4.511	-7.474	8.472	13.95
			3.3	-31.067	4.511	7.414	8.472	-14.007
	Сочетание 3		0	-38.58	-3.673	6.038	-7.18	-11.74
			3.3	-37.273	-3.673	-6.082	-7.18	11.953
	Сочетание 4		0	-38.156	-5.031	8.267	-0.288	-0.418
			3.3	-36.849	-5.031	-8.337	-0.288	0.531
	Сочетание 5		0	-32.798	5.87	-9.702	1.58	2.629
			3.3	-31.491	5.87	9.668	1.58	-2.585
Этаж N9	Колонна N14	Прямоугольник b=0.4 h=0.4м, H=3.3м, 1. Железобетон,		μ=0.51%				
9_14	Сочетание 1		0	-38.839	-1.82	2.992	-2.644	-4.524
			3.3	-37.387	-1.82	-3.014	-2.644	4.202
	Сочетание 2		0	-21.135	-4.597	7.495	3.568	5.71
			3.3	-19.829	-4.597	-7.675	3.568	-6.118
	Сочетание 3		0	-44.959	1.598	-2.565	-7.897	-13.119
			3.3	-43.652	1.598	2.711	-7.897	12.994
	Сочетание 4		0	-31.825	-6.379	10.509	-1.81	-3.141
			3.3	-30.518	-6.379	-10.543	-1.81	2.83
	Сочетание 5		0	-34.27	3.381	-5.579	-2.518	-4.267
			3.3	-32.963	3.381	5.579	-2.518	4.046
Этаж N9	Колонна N15	Прямоугольник b=0.4 h=0.4м, H=3.3м, 1. Железобетон,		μ=0.75%				
9_15	Сочетание 1		0	-36.533	-2.841	4.49	-2.199	-3.263
			3.3	-35.081	-2.841	-4.884	-2.199	3.993
	Сочетание 2		0	-34.28	1.403	-2.192	3.272	4.862
			3.3	-32.973	1.403	2.44	3.272	-5.937
	Сочетание 3		0	-27.7	-6.209	9.797	-7.443	-11.05
			3.3	-26.393	-6.209	-10.695	-7.443	13.513
	Сочетание 4		0	-34.047	-7.013	11.104	-1.441	-2.13
			3.3	-32.74	-7.013	-12.038	-1.441	2.626
	Сочетание 5		0	-27.933	2.207	-3.5	-2.73	-4.058
			3.3	-26.626	2.207	3.783	-2.73	4.95
Этаж N9	Колонна N16	Прямоугольник b=0.4 h=0.4м, H=3.3м, 1. Железобетон,		μ=0.92%				
9_16	Сочетание 1		0	-37.436	-3.67	5.823	0.015	-0.052
			3.3	-35.984	-3.67	-6.289	0.015	-0.103
	Сочетание 2		0	-29.992	-0.432	0.714	9.115	14.174
			3.3	-28.685	-0.432	-0.711	9.115	-15.907
	Сочетание 3		0	-32.685	-5.739	9.09	-9.011	-14.149
			3.3	-31.379	-5.739	-9.851	-9.011	15.587
	Сочетание 4		0	-33.046	-8.279	13.162	1.368	2.104
			3.3	-31.739	-8.279	-14.157	1.368	-2.409
	Сочетание 5		0	-29.631	2.107	-3.359	-1.263	-2.079
			3.3	-28.325	2.107	3.594	-1.263	2.089
Этаж N9	Колонна N17	Прямоугольник b=0.4 h=0.4м, H=3.3м, 1. Железобетон,		μ=1.45%				
9_17	Сочетание 1		0	-35.202	-3.527	5.605	-1.063	-1.621
			3.3	-33.75	-3.527	-6.033	-1.063	1.887
	Сочетание 2		0	-32.658	-1.343	2.143	10.716	16.527
			3.3	-31.351	-1.343	-2.289	10.716	-18.837
	Сочетание 3		0	-26.47	-4.602	7.317	-12.26	-18.875
			3.3	-25.163	-4.602	-7.87	-12.26	21.584
	Сочетание 4		0	-32.957	-8.187	13.053	2.591	4.031
			3.3	-31.65	-8.187	-13.963	2.591	-4.519

N	Загружение	Форма/ комбинация	a(м)	N(тс)	Qz(тс)	My(тс*м)	Qy(тс)	Mz(тс*м)
	Сочетание 5		0	-26.171	2.242	-3.593	-4.135	-6.38
			3.3	-24.864	2.242	3.804	-4.135	7.266
Этаж N9	Колонна N18	Прямоугольник b=0.4 h=0.4м, H=3.3м, 1. Железобетон,		μ=1.60%				
9_18	Сочетание 1		0	4.759	9.451	-4.823	-9.899	-5.326
			3.3	-26.076	11.108	5.569	-11.582	6.075
	Сочетание 2		0	-19.303	-7.939	2.412	2.583	1.866
			3.3	-9.759	18.851	8.053	3.448	-1.837
	Сочетание 3		0	26.291	23.572	-10.385	-18.732	-10.569
			3.3	-33.804	-0.489	1.159	-22.432	11.795
	Сочетание 4		0	7.826	0.169	0.385	-2.067	-1.133
			3.3	2.815	-6.619	-2.969	-3.58	1.703
	Сочетание 5		0	-0.838	15.464	-8.359	-14.081	-7.57
			3.3	-46.378	24.981	12.181	-15.404	8.255
Этаж N9	Колонна N19	Прямоугольник b=0.4 h=0.4м, H=3.3м, 1. Железобетон,		μ=0.94%				
9_19	Сочетание 1		0	-26.423	1.637	-2.643	0.55	0.844
			3.3	-24.971	1.637	2.761	0.55	-0.971
	Сочетание 2		0	-14.158	8.708	-14.399	7.014	11.5
			3.3	-12.851	8.708	14.336	7.014	-11.648
	Сочетание 3		0	-30.56	-5.934	9.922	-6.069	-10.048
			3.3	-29.253	-5.934	-9.659	-6.069	9.981
	Сочетание 4		0	-26.679	-4.431	7.403	-2.04	-3.451
			3.3	-25.372	-4.431	-7.219	-2.04	3.28
	Сочетание 5		0	-18.04	7.205	-11.88	2.985	4.903
			3.3	-16.733	7.205	11.895	2.985	-4.946
Этаж N9	Колонна N20	Прямоугольник b=0.4 h=0.4м, H=3.3м, 1. Железобетон,		μ=1.19%				
9_20	Сочетание 1		0	-38.123	-1.347	2.261	2.391	3.974
			3.3	-36.671	-1.347	-2.185	2.391	-3.917
	Сочетание 2		0	-25.02	3.581	-5.914	11.161	18.414
			3.3	-23.713	3.581	5.903	11.161	-18.416
	Сочетание 3		0	-39.462	-5.785	9.616	-7.104	-11.673
			3.3	-38.155	-5.785	-9.476	-7.104	11.771
	Сочетание 4		0	-35.428	-5.801	9.604	0.573	0.978
			3.3	-34.121	-5.801	-9.539	0.573	-0.914
	Сочетание 5		0	-29.053	3.597	-5.903	3.483	5.763
			3.3	-27.747	3.597	5.966	3.483	-5.732
Этаж N9	Колонна N21	Прямоугольник b=0.4 h=0.4м, H=3.3м, 1. Железобетон,		μ=0.90%				
9_21	Сочетание 1		0	-41.68	-5.373	8.863	-0.76	-1.461
			3.3	-40.228	-5.373	-8.867	-0.76	1.047
	Сочетание 2		0	-24.308	-8.121	13.307	5.638	9.141
			3.3	-23.002	-8.121	-13.493	5.638	-9.465
	Сочетание 3		0	-46.457	-0.878	1.538	-6.67	-11.191
			3.3	-45.15	-0.878	-1.358	-6.67	10.82
	Сочетание 4		0	-33.134	-9.781	16.124	-0.13	-0.398
			3.3	-31.827	-9.781	-16.154	-0.13	0.029
	Сочетание 5		0	-37.631	0.782	-1.279	-0.902	-1.651
			3.3	-36.325	0.782	1.303	-0.902	1.327
Этаж N9	Колонна N22	Прямоугольник b=0.4 h=0.4м, H=3.3м, 1. Железобетон,		μ=0.55%				
9_22	Сочетание 1		0	-48.107	-1.918	2.95	-1.565	-2.304
			3.3	-46.655	-1.918	-3.379	-1.565	2.86
	Сочетание 2		0	-49.775	1.834	-2.535	3.963	6.042
			3.3	-48.468	1.834	3.519	3.963	-7.037
	Сочетание 3		0	-32.718	-5.568	8.266	-6.985	-10.494

კონსტრუქტორი გ. ცომაია

N	Загружение	Форма/ комбинация	a(м)	N(тс)	Qz(тс)	My(тс*м)	Qy(тс)	Mz(тс*м)
			3.3	-31.411	-5.568	-10.112	-6.985	12.557
	Сочетание 4		0	-36.946	-6.041	9.032	-0.653	-0.937
			3.3	-35.639	-6.041	-10.903	-0.653	1.218
	Сочетание 5		0	-45.546	2.307	-3.301	-2.369	-3.515
			3.3	-44.24	2.307	4.31	-2.369	4.302
Этаж N9	Колонна N23	Прямоугольник b=0.4 h=0.4м, H=3.3м, 1. Железобетон,		μ=0.72%				
9_23	Сочетание 1		0	-51.09	-3.369	5.157	0.566	0.789
			3.3	-49.638	-3.369	-5.962	0.566	-1.077
	Сочетание 2		0	-47.483	-0.903	1.583	9.45	14.801
			3.3	-46.176	-0.903	-1.393	9.45	-16.383
	Сочетание 3		0	-39.133	-5.415	8.074	-8.384	-13.303
			3.3	-37.826	-5.415	-9.799	-8.384	14.364
	Сочетание 4		0	-39.731	-7.491	11.269	1.705	2.584
			3.3	-38.424	-7.491	-13.452	1.705	-3.043
	Сочетание 5		0	-46.885	1.173	-1.611	-0.639	-1.086
			3.3	-45.578	1.173	2.261	-0.639	1.024
Этаж N9	Колонна N24	Прямоугольник b=0.4 h=0.4м, H=3.3м, 1. Железобетон,		μ=1.38%				
9_24	Сочетание 1		0	-49.032	-3.967	6.08	-2.283	-3.482
			3.3	-47.58	-3.967	-7.013	-2.283	4.05
	Сочетание 2		0	-45.872	-2.368	3.722	9.43	14.708
			3.3	-44.565	-2.368	-4.089	9.43	-16.411
	Сочетание 3		0	-37.459	-4.914	7.426	-13.035	-20.198
			3.3	-36.152	-4.914	-8.794	-13.035	22.817
	Сочетание 4		0	-38.04	-7.276	11.036	-0.605	-0.91
			3.3	-36.733	-7.276	-12.973	-0.605	1.087
	Сочетание 5		0	-45.291	-0.007	0.112	-3	-4.58
			3.3	-43.984	-0.007	0.09	-3	5.32
Этаж N9	Колонна N25	Прямоугольник b=0.4 h=0.4м, H=3.3м, 1. Железобетон,		μ=0.86%				
9_25	Сочетание 1		0	8.999	-1.131	1.844	-13.52	-6.875
			3.3	-21.262	-1.682	-2.107	-13.676	6.925
	Сочетание 2		0	22.592	-3.241	0.663	-2.243	-1.299
			3.3	-0.644	8.195	2.043	-2.985	1.628
	Сочетание 3		0	-7.66	1.213	2.532	-20.535	-10.285
			3.3	-35.754	-11.31	-5.743	-20.062	10.047
	Сочетание 4		0	2.111	-2.701	3.245	-13.919	-6.804
			3.3	-26.446	-3.827	-3.713	-9.101	4.911
	Сочетание 5		0	12.821	0.672	-0.05	-8.859	-4.78
			3.3	-9.951	0.712	0.013	-13.946	6.765
Этаж N9	Колонна N26	Прямоугольник b=0.4 h=0.4м, H=3.3м, 1. Железобетон,		μ=1.13%				
9_26	Сочетание 1		0	1.304	-11.494	5.96	9.443	4.954
			3.3	-31.578	-13.059	-6.612	11.158	-5.761
	Сочетание 2		0	-12.376	-17.469	8.954	18.378	9.774
			3.3	-57.762	-21.507	-10.738	23.84	-12.095
	Сочетание 3		0	14.081	-1.558	0.912	-2.637	-1.514
			3.3	4.958	-0.148	-0.223	-5.16	2.455
	Сочетание 4		0	9.348	-19.931	10.159	14.287	7.33
			3.3	-45.542	-21.565	-11.014	14.717	-7.61
	Сочетание 5		0	-7.644	0.904	-0.294	1.454	0.93
			3.3	-7.262	-0.09	0.053	3.963	-2.03
Этаж N9	Колонна N27	Прямоугольник b=0.4 h=0.4м, H=3.3м, 1. Железобетон,		μ=1.95%				
9_27	Сочетание 1		0	-42.355	-2.925	4.835	7.018	11.604
			3.3	-40.903	-2.925	-4.819	7.018	-11.555

N	Загружение	Форма/ комбинация	a(м)	N(тс)	Qz(тс)	My(тс*м)	Qy(тс)	Mz(тс*м)
	Сочетание 2		0	-23.678	-5.332	8.746	16.546	27.443
			3.3	-22.371	-5.332	-8.848	16.546	-27.16
	Сочетание 3		0	-47.799	0.51	-0.778	-4.802	-8.023
			3.3	-46.492	0.51	0.906	-4.802	7.822
	Сочетание 4		0	-30.039	-7.14	11.757	8.529	14.144
			3.3	-28.732	-7.14	-11.804	8.529	-14.003
	Сочетание 5		0	-41.438	2.318	-3.789	3.215	5.276
			3.3	-40.131	2.318	3.862	3.215	-5.335
Этаж N9	Колонна N28	Прямоугольник b=0.4 h=0.4м, H=3.3м, 1. Железобетон,		μ=0.81%				
9_28	Сочетание 1		0	-62.838	-4.542	7.493	2.306	3.525
			3.3	-61.386	-4.542	-7.496	2.306	-4.085
	Сочетание 2		0	-37.801	-8.923	14.637	9.38	15.317
			3.3	-36.494	-8.923	-14.808	9.38	-15.636
	Сочетание 3		0	-68.582	1.384	-2.202	-5.144	-8.8
			3.3	-67.276	1.384	2.367	-5.144	8.176
	Сочетание 4		0	-48.098	-10.395	17.15	3.305	5.232
			3.3	-46.791	-10.395	-17.152	3.305	-5.674
	Сочетание 5		0	-58.285	2.856	-4.716	0.931	1.286
			3.3	-56.978	2.856	4.71	0.931	-1.786
Этаж N9	Колонна N29	Прямоугольник b=0.4 h=0.4м, H=3.3м, 1. Железобетон,		μ=0.80%				
9_29	Сочетание 1		0	-6.957	-9.227	7.266	0.709	0.243
			3.3	-8.983	-9.404	-7.267	0.258	-0.12
	Сочетание 2		0	4.073	-6.141	4.698	2.596	-0.376
			3.3	0.41	-6.101	-4.718	-13.613	4.915
	Сочетание 3		0	-16.227	-9.345	7.505	-1.466	0.762
			3.3	-15.746	-9.694	-7.492	14.078	-5.122
	Сочетание 4		0	-11.246	-13.833	11.245	1.334	0.59
			3.3	-10.256	-13.907	-11.263	2.504	-0.979
	Сочетание 5		0	-0.907	-1.653	0.957	-0.204	-0.204
			3.3	-5.08	-1.888	-0.946	-2.039	0.772
Этаж N9	Колонна N30	Прямоугольник b=0.4 h=0.4м, H=3.3м, 1. Железобетон,		μ=0.61%				
9_30	Сочетание 1		0	-66.388	-0.366	0.608	-1.579	-2.738
			3.3	-64.936	-0.366	-0.601	-1.579	2.473
	Сочетание 2		0	-49.598	-3.687	6.092	3.534	5.73
			3.3	-48.291	-3.687	-6.074	3.534	-5.931
	Сочетание 3		0	-62.25	3.1	-5.119	-6.204	-10.36
			3.3	-60.943	3.1	5.111	-6.204	10.115
	Сочетание 4		0	-53.827	-9.518	15.848	-0.763	-1.368
			3.3	-52.52	-9.518	-15.563	-0.763	1.15
	Сочетание 5		0	-58.021	8.931	-14.874	-1.908	-3.262
			3.3	-56.714	8.931	14.599	-1.908	3.034
Этаж N9	Колонна N31	Прямоугольник b=0.4 h=0.4м, H=3.3м, 1. Железобетон,		μ=0.55%				
9_31	Сочетание 1		0	-74.684	-0.495	0.82	3.304	5.542
			3.3	-73.232	-0.495	-0.812	3.304	-5.363
	Сочетание 2		0	-55.257	-4.6	7.578	9.4	15.601
			3.3	-53.95	-4.6	-7.602	9.4	-15.42
	Сочетание 3		0	-70.491	3.809	-6.267	-3.833	-6.264
			3.3	-69.184	3.809	6.304	-3.833	6.384
	Сочетание 4		0	-60.581	-8.555	14.226	3.707	6.194
			3.3	-59.275	-8.555	-14.006	3.707	-6.04
	Сочетание 5		0	-65.167	7.764	-12.914	1.86	3.143
			3.3	-63.86	7.764	12.707	1.86	-2.995

კონსტრუქტორი გ. ცომაია

N	Загружение	Форма/ комбинация	a(м)	N(тс)	Qz(тс)	My(тс*м)	Qy(тс)	Mz(тс*м)
Этаж N9	Колонна N32	Прямоугольник b=0.4 h=0.4м, H=3.3м, 1. Железобетон,		μ=0.50%				
9_32	Сочетание 1		0	-74.756	-0.968	1.599	2.71	4.161
			3.3	-73.304	-0.968	-1.595	2.71	-4.781
	Сочетание 2		0	-49.321	-6.423	10.532	7.953	12.947
			3.3	-48.014	-6.423	-10.664	7.953	-13.298
	Сочетание 3		0	-77.03	4.871	-7.968	-2.983	-5.269
			3.3	-75.723	4.871	8.107	-2.983	4.577
	Сочетание 4		0	-59.207	-7.822	12.928	3.273	5.153
			3.3	-57.9	-7.822	-12.885	3.273	-5.649
	Сочетание 5		0	-67.144	6.271	-10.365	1.696	2.525
			3.3	-65.837	6.271	10.329	1.696	-3.072
Этаж N9	Колонна N33	Прямоугольник b=0.4 h=0.4м, H=3.3м, 1. Железобетон,		μ=0.88%				
9_33	Сочетание 1		0	-55.078	-0.358	0.568	-1.833	-2.87
			3.3	-53.626	-0.358	-0.615	-1.833	3.179
	Сочетание 2		0	-54.162	2.535	-4.239	0.361	0.726
			3.3	-52.855	2.535	4.126	0.361	-0.464
	Сочетание 3		0	-39.083	-3.144	5.204	-3.805	-6.146
			3.3	-37.777	-3.144	-5.171	-3.805	6.409
	Сочетание 4		0	-49.857	-11.174	18.538	-1.313	-2.045
			3.3	-48.55	-11.174	-18.336	-1.313	2.289
	Сочетание 5		0	-43.388	10.565	-17.574	-2.131	-3.375
			3.3	-42.081	10.565	17.292	-2.131	3.656
Этаж N9	Колонна N34	Прямоугольник b=0.4 h=0.4м, H=3.3м, 1. Железобетон,		μ=1.29%				
9_34	Сочетание 1		0	-4.421	3.263	-4.148	12.267	6.29
			3.3	-35.984	3.359	4.116	15.333	-7.671
	Сочетание 2		0	11.3	-2.324	2.788	23.72	12.148
			3.3	-55.219	-2.134	-2.605	28.386	-14.139
	Сочетание 3		0	-19.2	7.759	-9.697	-3.35	-1.699
			3.3	-4.953	7.73	9.462	-2.857	1.367
	Сочетание 4		0	-21.087	-1.403	1.457	3.076	1.616
			3.3	-22.669	-1.115	-1.365	4.968	-2.517
	Сочетание 5		0	13.187	6.838	-8.366	17.294	8.833
			3.3	-37.504	6.71	8.221	20.562	-10.255
Этаж N9	Колонна N35	Прямоугольник b=0.4 h=0.4м, H=3.3м, 1. Железобетон,		μ=1.60%				
9_35	Сочетание 1		0	-49.096	1.362	-2.292	7.765	12.843
			3.3	-47.644	1.362	2.204	7.765	-12.782
	Сочетание 2		0	-30.065	-2.625	4.285	15.101	25.047
			3.3	-28.758	-2.625	-4.379	15.101	-24.788
	Сочетание 3		0	-52.82	4.894	-8.101	-2.148	-3.624
			3.3	-51.514	4.894	8.049	-2.148	3.466
	Сочетание 4		0	-49.862	-2.984	4.882	3.902	6.432
			3.3	-48.555	-2.984	-4.965	3.902	-6.444
	Сочетание 5		0	-33.024	5.252	-8.698	9.051	14.991
			3.3	-31.717	5.252	8.635	9.051	-14.878
Этаж N9	Колонна N36	Прямоугольник b=0.4 h=0.4м, H=3.3м, 1. Железобетон,		μ=0.66%				
9_36	Сочетание 1		0	-72.477	0.117	-0.225	4.259	6.698
			3.3	-71.025	0.117	0.162	4.259	-7.357
	Сочетание 2		0	-48.071	-5.041	8.214	9.721	15.86
			3.3	-46.764	-5.041	-8.42	9.721	-16.219
	Сочетание 3		0	-74.464	5.279	-8.659	-2.231	-4.056
			3.3	-73.158	5.279	8.761	-2.231	3.308
	Сочетание 4		0	-58.676	-5.748	9.452	4.639	7.386

N	Загружение	Форма/ комбинация	a(м)	N(тс)	Qz(тс)	My(тс*м)	Qy(тс)	Mz(тс*м)
			3.3	-57.369	-5.748	-9.516	4.639	-7.924
	Сочетание 5		0	-63.859	5.986	-9.898	2.85	4.417
			3.3	-62.553	5.986	9.857	2.85	-4.988
Этаж N9	Колонна N37	Прямоугольник b=0.4 h=0.4м, H=3.3м, 1. Железобетон,		μ=0.91%				
9_37	Сочетание 1		0	7.949	15.557	-7.87	-5.718	-2.942
			3.3	-20.529	16.413	8.25	-6.505	3.208
	Сочетание 2		0	1.362	16.361	-8.354	-1.227	-0.746
			3.3	-21.613	23.002	11.018	-1.771	0.945
	Сочетание 3		0	11.858	9.936	-4.945	-8.738	-4.374
			3.3	-13.58	4.737	2.922	-9.553	4.636
	Сочетание 4		0	8.153	4.522	-1.963	-5.735	-2.908
			3.3	-3.02	-1.943	-0.634	-6.251	3.033
	Сочетание 5		0	5.067	21.774	-11.336	-4.23	-2.212
			3.3	-32.173	29.682	14.574	-5.072	2.548
Этаж N9	Колонна N38	Прямоугольник b=0.4 h=0.4м, H=3.3м, 1. Железобетон,		μ=1.09%				
9_38	Сочетание 1		0	1.297	-12.524	6.331	10.794	5.444
			3.3	-33.812	-13.837	-6.839	12.371	-6.235
	Сочетание 2		0	8.034	-5.188	3.406	20.163	9.324
			3.3	-41.14	-22.069	-9.891	-3.129	-11.078
	Сочетание 3		0	-6.646	-15.523	7.061	-2.315	-0.313
			3.3	-15.355	-0.78	-1.406	23.739	0.698
	Сочетание 4		0	5.869	-21.941	10.936	16.925	8.697
			3.3	-50.406	-22.902	-11.529	21.496	-10.579
	Сочетание 5		0	-4.48	1.23	-0.469	0.923	0.315
			3.3	-6.09	0.053	0.231	-0.885	0.199
Этаж N9	Колонна N39	Прямоугольник b=0.4 h=0.4м, H=3.3м, 1. Железобетон,		μ=1.37%				
9_39	Сочетание 1		0	-46.386	-1.26	2.182	7.826	12.949
			3.3	-44.934	-1.26	-1.978	7.826	-12.876
	Сочетание 2		0	-31.276	-3.202	5.28	13.656	22.641
			3.3	-29.969	-3.202	-5.287	13.656	-22.425
	Сочетание 3		0	-47.182	1.155	-1.733	-0.614	-1.063
			3.3	-45.875	1.155	2.08	-0.614	0.965
	Сочетание 4		0	-31.779	-5.088	8.464	11.392	18.906
			3.3	-30.472	-5.088	-8.324	11.392	-18.689
	Сочетание 5		0	-46.679	3.041	-4.917	1.649	2.672
			3.3	-45.372	3.041	5.117	1.649	-2.771
Этаж N9	Колонна N40	Прямоугольник b=0.4 h=0.4м, H=3.3м, 1. Железобетон,		μ=0.50%				
9_40	Сочетание 1		0	-72.631	-0.801	1.407	3.322	5.178
			3.3	-71.179	-0.801	-1.236	3.322	-5.783
	Сочетание 2		0	-49.565	-5.261	8.648	8.46	13.787
			3.3	-48.258	-5.261	-8.713	8.46	-14.133
	Сочетание 3		0	-73.267	3.963	-6.364	-2.52	-4.495
			3.3	-71.96	3.963	6.715	-2.52	3.821
	Сочетание 4		0	-56.838	-6.549	10.881	5.422	8.711
			3.3	-55.531	-6.549	-10.729	5.422	-9.18
	Сочетание 5		0	-65.994	5.251	-8.598	0.519	0.581
			3.3	-64.687	5.251	8.731	0.519	-1.131
Этаж N9	Колонна N41	Прямоугольник b=0.4 h=0.4м, H=3.3м, 1. Железобетон,		μ=1.51%				
9_41	Сочетание 1		0	11.074	-17.004	8.466	-4.919	-2.536
			3.3	-21.54	-17.405	-8.634	-5.822	2.845
	Сочетание 2		0	-5.025	-7.469	3.817	1.587	-0.319
			3.3	-27.053	-8.273	-4.159	-15.246	6.306

კონსტრუქტორი გ. ცომაია

N	Загружение	Форма/ комбинация	a(м)	N(тс)	Qz(тс)	My(тс*м)	Qy(тс)	Mz(тс*м)
	Сочетание 3		0	23.438	-21.143	10.431	-10.249	-4.134
			3.3	-9.764	-21.021	-10.373	5.123	-1.352
	Сочетание 4		0	16.439	-24.488	12.298	-5.056	-2.528
			3.3	-30.214	-27.395	-13.546	-3.686	1.911
	Сочетание 5		0	1.974	-4.124	1.95	-3.606	-1.925
			3.3	-6.602	-1.899	-0.986	-6.436	3.043
Этаж N9 Колонна N42 Прямоугольник b=0.4 h=0.4м, H=3.3м, 1. Железобетон, μ=0.68%								
9_42	Сочетание 1		0	-53.404	-0.826	1.002	-2.561	-4.292
			3.3	-51.952	-0.826	-1.723	-2.561	4.16
	Сочетание 2		0	-47.913	-2.76	4.269	3.027	4.932
			3.3	-46.606	-2.76	-4.839	3.027	-5.059
	Сочетание 3		0	-42.359	1.379	-2.593	-7.302	-12.098
			3.3	-41.052	1.379	1.959	-7.302	11.998
	Сочетание 4		0	-36.925	-8.78	14.395	0.222	0.312
			3.3	-35.618	-8.78	-14.578	0.222	-0.422
	Сочетание 5		0	-53.346	7.399	-12.719	-4.496	-7.478
			3.3	-52.04	7.399	11.698	-4.496	7.36
Этаж N9 Колонна N43 Прямоугольник b=0.4 h=0.4м, H=3.3м, 1. Железобетон, μ=0.50%								
9_43	Сочетание 1		0	-58.199	-0.291	0.078	2.867	4.768
			3.3	-56.747	-0.291	-0.881	2.867	-4.694
	Сочетание 2		0	-45.923	-2.844	4.343	8.323	13.765
			3.3	-44.616	-2.844	-5.042	8.323	-13.703
	Сочетание 3		0	-52.359	2.345	-4.19	-3.455	-5.667
			3.3	-51.052	2.345	3.548	-3.455	5.734
	Сочетание 4		0	-42.264	-7.871	12.82	4.996	8.277
			3.3	-40.957	-7.871	-13.153	4.996	-8.21
	Сочетание 5		0	-56.018	7.372	-12.667	-0.127	-0.178
			3.3	-54.711	7.372	11.66	-0.127	0.242
Этаж N9 Колонна N44 Прямоугольник b=0.4 h=0.4м, H=3.3м, 1. Железобетон, μ=0.50%								
9_44	Сочетание 1		0	-62.243	0.963	-1.904	3.36	5.32
			3.3	-60.791	0.963	1.275	3.36	-5.767
	Сочетание 2		0	-44.041	-3.45	5.356	7.697	12.458
			3.3	-42.734	-3.45	-6.028	7.697	-12.945
	Сочетание 3		0	-61.386	5.043	-8.512	-1.656	-2.873
			3.3	-60.08	5.043	8.131	-1.656	2.594
	Сочетание 4		0	-46.489	-6.037	9.763	4.951	7.973
			3.3	-45.182	-6.037	-10.159	4.951	-8.365
	Сочетание 5		0	-58.939	7.63	-12.918	1.091	1.612
			3.3	-57.632	7.63	12.262	1.091	-1.987
Этаж N9 Колонна N45 Прямоугольник b=0.4 h=0.4м, H=3.3м, 1. Железобетон, μ=0.74%								
9_45	Сочетание 1		0	-53.137	-1.068	1.519	-3.238	-5.197
			3.3	-51.685	-1.068	-2.007	-3.238	5.489
	Сочетание 2		0	-55.402	2.908	-5.072	0.429	0.747
			3.3	-54.095	2.908	4.525	0.429	-0.671
	Сочетание 3		0	-34.854	-4.677	7.58	-6.211	-10.035
			3.3	-33.547	-4.677	-7.853	-6.211	10.465
	Сочетание 4		0	-38.819	-9.407	15.481	-1.313	-2.086
			3.3	-37.512	-9.407	-15.562	-1.313	2.246
	Сочетание 5		0	-51.436	7.638	-12.973	-4.469	-7.202
			3.3	-50.13	7.638	12.234	-4.469	7.547
Этаж N9 Колонна N46 Прямоугольник b=0.4 h=0.4м, H=3.3м, 1. Железобетон, μ=1.31%								
9_46	Сочетание 1		0	-22.26	6.114	-8.941	-2.394	-3.757

N	Загружение	Форма/ комбинация	a(м)	N(тс)	Qz(тс)	My(тс*м)	Qy(тс)	Mz(тс*м)
			3.3	-20.808	6.114	11.236	-2.394	4.141
	Сочетание 2		0	-21.181	6.756	-9.891	5.301	8.498
			3.3	-19.875	6.756	12.405	5.301	-8.996
	Сочетание 3		0	-16.662	3.339	-4.866	-9.242	-14.684
			3.3	-15.355	3.339	6.152	-9.242	15.815
	Сочетание 4		0	-15.05	-0.51	0.799	0.735	1.221
			3.3	-13.743	-0.51	-0.884	0.735	-1.206
	Сочетание 5		0	-22.793	10.605	-15.557	-4.676	-7.407
			3.3	-21.486	10.605	19.44	-4.676	8.025
Этаж N9 Колонна N47 Прямоугольник b=0.4 h=0.4м, H=3.3м, 1. Железобетон, μ=1.27%								
9_47	Сочетание 1		0	-23.271	6.105	-8.921	1.708	2.643
			3.3	-21.819	6.105	11.225	1.708	-2.995
	Сочетание 2		0	-16.723	2.864	-4.161	8.542	13.547
			3.3	-15.416	2.864	5.291	8.542	-14.641
	Сочетание 3		0	-22.884	7.207	-10.55	-5.523	-8.868
			3.3	-21.577	7.207	13.232	-5.523	9.359
	Сочетание 4		0	-17.088	-0.269	0.446	4.371	6.899
			3.3	-15.781	-0.269	-0.441	4.371	-7.526
	Сочетание 5		0	-22.518	10.34	-15.158	-1.353	-2.22
			3.3	-21.212	10.34	18.964	-1.353	2.244
Этаж N9 Колонна N48 Прямоугольник b=0.4 h=0.4м, H=3.3м, 1. Железобетон, μ=1.41%								
9_48	Сочетание 1		0	-28.909	7.863	-11.716	0.457	0.684
			3.3	-27.457	7.863	14.232	0.457	-0.824
	Сочетание 2		0	-21.08	3.597	-5.395	5.985	8.988
			3.3	-19.773	3.597	6.475	5.985	-10.764
	Сочетание 3		0	-28.383	9.54	-14.179	-4.971	-7.468
			3.3	-27.076	9.54	17.305	-4.971	8.937
	Сочетание 4		0	-20.934	1.309	-1.914	2.826	4.251
			3.3	-19.627	1.309	2.405	2.826	-5.075
	Сочетание 5		0	-28.53	11.829	-17.661	-1.812	-2.73
			3.3	-27.223	11.829	21.375	-1.812	3.249
Этаж N9 Колонна N49 Прямоугольник b=0.4 h=0.4м, H=3.3м, 1. Железобетон, μ=1.56%								
9_49	Сочетание 1		0	-28.857	8.025	-11.985	-1.021	-1.573
			3.3	-27.405	8.025	14.496	-1.021	1.798
	Сочетание 2		0	-30.389	9.673	-14.492	4.828	7.238
			3.3	-29.083	9.673	17.428	4.828	-8.695
	Сочетание 3		0	-19.226	3.834	-5.683	-6.654	-10.044
			3.3	-17.919	3.834	6.968	-6.654	11.914
	Сочетание 4		0	-22.264	0.773	-1.171	1.135	1.675
			3.3	-20.958	0.773	1.379	1.135	-2.069
	Сочетание 5		0	-27.351	12.734	-19.004	-2.96	-4.48
			3.3	-26.044	12.734	23.017	-2.96	5.289
Этаж N9 Колонна N50 Прямоугольник b=0.4 h=0.4м, H=3.3м, 1. Железобетон, μ=0.68%								
9_50	Сочетание 1		0	-13.887	-1.686	1.468	2.722	2.027
			3.3	-12.435	-1.686	-4.094	2.722	-6.957
	Сочетание 2		0	-12.882	-2.223	2.688	4.094	5.103
			3.3	-11.576	-2.223	-4.648	4.094	-8.414
	Сочетание 3		0	-10.708	-0.589	-0.243	0.452	-1.732
			3.3	-9.401	-0.589	-2.185	0.452	-3.218
	Сочетание 4		0	-9.125	3.095	-6.708	1.041	-0.638
			3.3	-7.819	3.095	3.508	1.041	-4.072
	Сочетание 5		0	-14.465	-5.907	9.154	3.505	4.01

კონსტრუქტორი გ. ცომაია

N	Загружение	Форма/ комбинация	a(м)	N(тс)	Qz(тс)	My(тс*м)	Qy(тс)	Mz(тс*м)
			3.3	-13.158	-5.907	-10.341	3.505	-7.559
Этаж N9 Колонна N51 Прямоугольник b=0.4 h=0.4м, H=3.3м, 1. Железобетон, μ=0.70%								
9_51	Сочетание 1		0	-13.948	-1.799	1.662	-2.785	-2.252
			3.3	-12.496	-1.799	-4.276	-2.785	6.939
	Сочетание 2		0	-12.879	-2.665	3.466	-0.41	-5.56
			3.3	-11.573	-2.665	-5.33	-0.41	8.455
	Сочетание 3		0	-10.811	-0.339	-0.692	-4.242	1.808
			3.3	-9.505	-0.339	-1.81	-4.242	3.145
	Сочетание 4		0	-8.165	3.194	-6.89	-0.958	0.573
			3.3	-6.858	3.194	3.651	-0.958	3.731
	Сочетание 5		0	-15.526	-6.199	9.664	-3.694	-4.325
			3.3	-14.219	-6.199	-10.791	-3.694	7.869
Этаж N9 Колонна N52 Прямоугольник b=0.4 h=0.4м, H=3.3м, 1. Железобетон, μ=0.75%								
9_52	Сочетание 1		0	-14.103	1.736	-1.175	2.73	1.986
			3.3	-12.651	1.736	4.552	2.73	-7.024
	Сочетание 2		0	-10.023	0.192	1.58	4.74	5.945
			3.3	-8.717	0.192	2.202	4.74	-9.733
	Сочетание 3		0	-13.925	2.703	-3.538	-0.158	-2.584
			3.3	-12.619	2.703	5.395	-0.158	-2.026
	Сочетание 4		0	-15.248	6.766	-11.034	3.935	4.69
			3.3	-13.941	6.766	11.315	3.935	-8.482
	Сочетание 5		0	-8.701	-3.87	9.076	0.647	-1.329
			3.3	-7.394	-3.87	-3.717	0.647	-3.277
Этаж N9 Колонна N53 Прямоугольник b=0.4 h=0.4м, H=3.3м, 1. Железобетон, μ=0.77%								
9_53	Сочетание 1		0	-13.98	1.75	-1.293	-2.667	-1.971
			3.3	-12.528	1.75	4.481	-2.667	6.831
	Сочетание 2		0	-10.431	0.275	1.112	0.953	4.549
			3.3	-9.124	0.275	2.017	0.953	1.401
	Сочетание 3		0	-13.314	2.645	-3.269	-5.43	-7.882
			3.3	-12.008	2.645	5.462	-5.43	10.038
	Сочетание 4		0	-15.032	7.053	-11.752	-4.666	-6.59
			3.3	-13.725	7.053	11.548	-4.666	8.839
	Сочетание 5		0	-8.713	-4.133	9.595	0.19	3.257
			3.3	-7.406	-4.133	-4.069	0.19	2.6
Этаж N10 Колонна N1 Прямоугольник b=0.4 h=0.4м, H=3м, 1. Железобетон, μ=1.39%								
10_1	Сочетание 1		0	-9.09	3.186	-6.232	1.522	0.819
			3	-7.77	3.186	3.327	1.522	-3.748
	Сочетание 2		0	-12.505	0.592	-2.322	10.141	14.567
			3	-11.317	0.592	-0.547	10.141	-15.861
	Сочетание 3		0	-2.91	5.078	-8.738	-7.533	-13.081
			3	-1.722	5.078	6.497	-7.533	9.525
	Сочетание 4		0	-12.897	-4.974	5.622	2.152	2.244
			3	-11.709	-4.974	-9.301	2.152	-4.23
	Сочетание 5		0	-2.518	10.644	-16.681	0.455	-0.758
			3	-1.33	10.644	15.252	0.455	-2.106
Этаж N10 Колонна N2 Прямоугольник b=0.4 h=0.4м, H=3м, 1. Железобетон, μ=1.68%								
10_2	Сочетание 1		0	-14.715	-0.977	0.045	-7.516	-11.144
			3	-13.395	-0.977	-2.886	-7.516	11.405
	Сочетание 2		0	-7.808	2.443	-4.465	1.858	2.42
			3	-6.62	2.443	2.865	1.858	-3.155
	Сочетание 3		0	-16.904	-3.801	4.077	-14.472	-21.141
			3	-15.716	-3.801	-7.328	-14.472	22.274

N	Загружение	Форма/ комбинация	a(м)	N(тс)	Qz(тс)	My(тс*м)	Qy(тс)	Mz(тс*м)
	Сочетание 4		0	-15.735	-6.161	7.416	-6.857	-10.201
			3	-14.547	-6.161	-11.067	-6.857	10.375
	Сочетание 5		0	-8.977	4.803	-7.804	-5.757	-8.521
			3	-7.789	4.803	6.604	-5.757	8.744
Этаж N10 Колонна N3 Прямоугольник b=0.4 h=0.4м, H=3м, 1. Железобетон, μ=1.10%								
10_3	Сочетание 1		0	-17.209	-3.303	4.336	-2.026	-2.902
			3	-15.889	-3.303	-5.574	-2.026	3.177
	Сочетание 2		0	-17.836	0.143	-0.418	6.006	8.699
			3	-16.648	0.143	0.013	6.006	-9.32
	Сочетание 3		0	-11.346	-5.529	7.469	-9.374	-13.504
			3	-10.158	-5.529	-9.12	-9.374	14.618
	Сочетание 4		0	-17.76	-7.46	10.074	-2.162	-3.09
			3	-16.572	-7.46	-12.305	-2.162	3.397
	Сочетание 5		0	-11.422	2.074	-3.023	-1.206	-1.715
			3	-10.234	2.074	3.199	-1.206	1.902
Этаж N10 Колонна N4 Прямоугольник b=0.4 h=0.4м, H=3м, 1. Железобетон, μ=1.28%								
10_4	Сочетание 1		0	-12.222	-4.244	5.997	-4.763	-6.779
			3	-10.902	-4.244	-6.736	-4.763	7.51
	Сочетание 2		0	-5.831	-1.075	1.623	2.581	3.071
			3	-4.643	-1.075	-1.595	2.581	-4.674
	Сочетание 3		0	-14.914	-5.998	8.393	-10.537	-14.425
			3	-13.726	-5.998	-9.609	-10.537	17.189
	Сочетание 4		0	-12.902	-7.488	10.38	-4.339	-6.203
			3	-11.714	-7.488	-12.083	-4.339	6.829
	Сочетание 5		0	-7.843	0.415	-0.364	-3.617	-5.151
			3	-6.655	0.415	0.88	-3.617	5.686
Этаж N10 Колонна N5 Прямоугольник b=0.4 h=0.4м, H=3м, 1. Железобетон, μ=2.49%								
10_5	Сочетание 1		0	-7.669	9.074	-12.967	1.726	0.862
			3	-6.349	9.074	14.257	1.726	-4.316
	Сочетание 2		0	-13.956	3.801	-5.293	6.521	9.011
			3	-12.768	3.801	6.111	6.521	-10.56
	Сочетание 3		0	0.265	11.337	-16.315	-3.57	-7.439
			3	1.453	11.337	17.697	-3.57	3.278
	Сочетание 4		0	-14.213	-3.128	4.766	2.093	2.238
			3	-13.025	-3.128	-4.619	2.093	-4.09
	Сочетание 5		0	0.522	18.267	-26.374	0.858	-0.667
			3	1.71	18.267	28.426	0.858	-3.192
Этаж N10 Колонна N6 Прямоугольник b=0.4 h=0.4м, H=3м, 1. Железобетон, μ=1.14%								
10_6	Сочетание 1		0	-23.288	3.616	-4.984	-3.072	-4.218
			3	-21.968	3.616	5.864	-3.072	4.997
	Сочетание 2		0	-13.642	9.282	-13.327	4.633	6.759
			3	-12.454	9.282	14.518	4.633	-7.142
	Сочетание 3		0	-25.771	-3.159	4.891	-9.72	-13.74
			3	-24.583	-3.159	-4.587	-9.72	15.421
	Сочетание 4		0	-21.989	-4.352	6.559	-4.818	-6.785
			3	-20.801	-4.352	-6.497	-4.818	7.669
	Сочетание 5		0	-17.424	10.474	-14.994	-0.269	-0.196
			3	-16.236	10.474	16.428	-0.269	0.61
Этаж N10 Колонна N7 Прямоугольник b=0.4 h=0.4м, H=3м, 1. Железобетон, μ=1.01%								
10_7	Сочетание 1		0	-21.5	1.041	-1.381	1.158	1.478
			3	-20.18	1.041	1.742	1.158	-1.997
	Сочетание 2		0	-20.045	6.128	-8.828	9.847	14.148

კონსტრუქტორი გ. ცომაია

N	Загружение	Форма/ комбинация	a(м)	N(тс)	Qz(тс)	My(тс*м)	Qy(тс)	Mz(тс*м)
			3	-18.857	6.128	9.558	9.847	-15.392
	Сочетание 3		0	-16.368	-4.3	6.391	-7.827	-11.555
			3	-15.18	-4.3	-6.509	-7.827	11.925
	Сочетание 4		0	-17.823	-5.289	7.802	-0.218	-0.497
			3	-16.635	-5.289	-8.066	-0.218	0.158
	Сочетание 5		0	-18.59	7.118	-10.239	2.238	3.09
			3	-17.402	7.118	11.114	2.238	-3.624
Этаж N10 Колонна N8 Прямоугольник b=0.4 h=0.4м, H=3м, 1. Железобетон, μ=1.30%								
10_8	Сочетание 1		0	-16.671	-2.228	3.178	-4.437	-5.904
			3	-15.351	-2.228	-3.506	-4.437	7.408
	Сочетание 2		0	-9.23	1.257	-1.864	3.786	5.255
			3	-8.042	1.257	1.908	3.786	-6.105
	Сочетание 3		0	-19.012	-4.952	7.123	-11.077	-14.946
			3	-17.824	-4.952	-7.734	-11.077	18.287
	Сочетание 4		0	-13.208	-7.124	10.271	-3.953	-5.263
			3	-12.02	-7.124	-11.1	-3.953	6.6
	Сочетание 5		0	-15.034	3.429	-5.013	-3.338	-4.428
			3	-13.846	3.429	5.274	-3.338	5.582
Этаж N10 Колонна N9 Прямоугольник b=0.4 h=0.4м, H=3м, 1. Железобетон, μ=1.50%								
10_9	Сочетание 1		0	9.891	9.498	-5.074	-9.508	-5.278
			3	-11.716	8.7	4.786	0.735	-0.126
	Сочетание 2		0	-9.107	-5.693	1.686	0.965	0.548
			3	-5.453	1.867	1.218	1.42	-0.831
	Сочетание 3		0	25.053	21.459	-10.104	-16.52	-9.197
			3	-14.08	12.46	6.672	-0.182	0.615
	Сочетание 4		0	5.675	0.259	0.167	-2.531	-1.514
			3	1.183	-1.866	-0.996	0.995	-0.411
	Сочетание 5		0	10.271	15.508	-8.585	-13.024	-7.135
			3	-20.717	16.193	8.885	0.243	0.196
Этаж N10 Колонна N10 Прямоугольник b=0.4 h=0.4м, H=3м, 1. Железобетон, μ=1.37%								
10_10	Сочетание 1		0	-11.073	2.344	-3.461	0.582	0.92
			3	-9.753	2.344	3.572	0.582	-0.824
	Сочетание 2		0	-2.844	11.255	-16.499	8.131	11.811
			3	-1.656	11.255	17.265	8.131	-12.581
	Сочетание 3		0	-15.888	-7.294	10.65	-7.128	-10.227
			3	-14.7	-7.294	-11.232	-7.128	11.157
	Сочетание 4		0	-12.687	-4.641	6.76	-2.819	-4.009
			3	-11.499	-4.641	-7.162	-2.819	4.448
	Сочетание 5		0	-6.045	8.602	-12.61	3.822	5.593
			3	-4.857	8.602	13.195	3.822	-5.872
Этаж N10 Колонна N11 Прямоугольник b=0.4 h=0.4м, H=3м, 1. Железобетон, μ=1.61%								
10_11	Сочетание 1		0	-20.365	-1.658	2.331	3.556	4.907
			3	-19.045	-1.658	-2.642	3.556	-5.76
	Сочетание 2		0	-13.868	4.759	-6.951	13.852	19.937
			3	-12.68	4.759	7.327	13.852	-21.619
	Сочетание 3		0	-20.575	-7.475	10.765	-7.823	-11.616
			3	-19.387	-7.475	-11.66	-7.823	11.854
	Сочетание 4		0	-19.363	-6.61	9.529	1.132	1.402
			3	-18.175	-6.61	-10.3	1.132	-1.996
	Сочетание 5		0	-15.08	3.894	-5.715	4.896	6.92
			3	-13.892	3.894	5.967	4.896	-7.769
Этаж N10 Колонна N12 Прямоугольник b=0.4 h=0.4м, H=3м, 1. Железобетон, μ=1.30%								

N	Загружение	Форма/ комбинация	a(м)	N(тс)	Qz(тс)	My(тс*м)	Qy(тс)	Mz(тс*м)
10_12	Сочетание 1		0	-15.278	-6.318	9.412	-3.08	-3.347
			3	-13.958	-6.318	-9.542	-3.08	5.894
	Сочетание 2		0	-8.362	-1.883	2.903	5.767	8.647
			3	-7.174	-1.883	-2.746	5.767	-8.655
	Сочетание 3		0	-17.367	-8.69	12.856	-10.683	-13.865
			3	-16.179	-8.69	-13.213	-10.683	18.184
	Сочетание 4		0	-13.721	-10.95	16.174	-2.088	-2.108
			3	-12.533	-10.95	-16.676	-2.088	4.154
	Сочетание 5		0	-12.008	0.377	-0.415	-2.828	-3.11
			3	-10.82	0.377	0.716	-2.828	5.376
Этаж N10 Колонна N13 Прямоугольник b=0.4 h=0.4м, H=3м, 1. Железобетон, μ=1.17%								
10_13	Сочетание 1		0	14.913	-1.637	2.043	-13.377	-6.946
			3	-0.936	-0.087	-0.279	0.104	0.03
	Сочетание 2		0	16.703	-5.932	3.047	-1.616	-1.143
			3	-0.081	1.029	0.424	-0.972	-0.711
	Сочетание 3		0	8.568	3.056	0.482	-20.974	-10.587
			3	-1.496	-1.195	-0.904	1.148	0.759
	Сочетание 4		0	10.379	-2.044	2.842	-12.997	-6.637
			3	-2.061	0.049	-0.393	0.358	-0.05
	Сочетание 5		0	14.892	-0.831	0.687	-9.593	-5.092
			3	0.484	-0.214	-0.087	-0.183	0.098
Этаж N10 Колонна N14 Прямоугольник b=0.4 h=0.4м, H=3м, 1. Железобетон, μ=0.82%								
10_14	Сочетание 1		0	6.851	-11.127	5.95	10.431	5.577
			3	-34.279	-15.923	-8.786	11.48	-6.556
	Сочетание 2		0	-1.704	-14.901	7.989	18.319	9.939
			3	-52.409	-23.539	-12.673	21.486	-12.234
	Сочетание 3		0	12.889	-3.543	1.872	-0.921	-0.636
			3	-4.648	-2.876	-1.904	-2.327	1.295
	Сочетание 4		0	8.497	-17.45	9.229	14.168	7.5
			3	-47.373	-23.563	-13.073	16.156	-9.017
	Сочетание 5		0	2.688	-0.995	0.632	3.229	1.803
			3	-9.684	-2.851	-1.504	3.003	-1.921
Этаж N10 Колонна N15 Прямоугольник b=0.4 h=0.4м, H=3м, 1. Железобетон, μ=2.57%								
10_15	Сочетание 1		0	-25.931	-4.013	5.67	9.972	14.109
			3	-24.611	-4.013	-6.37	9.972	-15.806
	Сочетание 2		0	-17.265	-6.485	9.163	21.409	30.852
			3	-16.077	-6.485	-10.292	21.409	-33.375
	Сочетание 3		0	-26.478	-0.135	0.188	-4.705	-7.225
			3	-25.29	-0.135	-0.215	-4.705	6.889
	Сочетание 4		0	-19.473	-8.977	12.804	11.602	16.567
			3	-18.285	-8.977	-14.126	11.602	-18.239
	Сочетание 5		0	-24.27	2.357	-3.453	5.102	7.06
			3	-23.082	2.357	3.619	5.102	-8.246
Этаж N10 Колонна N16 Прямоугольник b=0.4 h=0.4м, H=3м, 1. Железобетон, μ=1.37%								
10_16	Сочетание 1		0	-20.191	-5.46	8.078	-0.742	0.913
			3	-18.871	-5.46	-8.302	-0.742	3.137
	Сочетание 2		0	-10.93	-9.87	14.398	9.569	14.952
			3	-9.742	-9.87	-15.212	9.569	-13.757
	Сочетание 3		0	-23.027	0.815	-0.996	-10.451	-12.837
			3	-21.839	0.815	1.45	-10.451	18.516
	Сочетание 4		0	-15.076	-12.181	17.814	1.235	3.372
			3	-13.888	-12.181	-18.729	1.235	-0.333

კონსტრუქტორი გ. ცომაია

N	Загружение	Форма/ комбинация	a(м)	N(тс)	Qz(тс)	My(тс*м)	Qy(тс)	Mz(тс*м)
	Сочетание 5		0	-18.881	3.126	-4.411	-2.116	-1.257
			3	-17.693	3.126	4.967	-2.116	5.092
Этаж N10 Колонна N17 Прямоугольник b=0.4 h=0.4м, H=3м, 1. Железобетон, μ=0.97%								
10_17	Сочетание 1		0	-2.247	-9.691	7.706	0.748	0.268
			3	-4.199	-8.205	-7.499	0.042	-0.053
	Сочетание 2		0	5.216	-6.517	5	2.99	-0.164
			3	-2.413	-4.218	-4.315	-4.252	1.925
	Сочетание 3		0	-9.202	-9.749	7.944	-1.806	0.585
			3	-4.693	-9.618	-8.314	4.282	-1.994
	Сочетание 4		0	-4.711	-14.337	11.754	0.325	0.338
			3	-5.067	-13.529	-12.227	0.538	-0.275
	Сочетание 5		0	0.724	-1.929	1.19	0.859	0.083
			3	-2.04	-0.307	-0.401	-0.508	0.207
Этаж N10 Колонна N18 Прямоугольник b=0.4 h=0.4м, H=3м, 1. Железобетон, μ=1.34%								
10_18	Сочетание 1		0	-33.664	-0.461	0.603	-2.803	-3.703
			3	-32.344	-0.461	-0.779	-2.803	4.705
	Сочетание 2		0	-23.977	-4.574	6.391	3.391	5.271
			3	-22.789	-4.574	-7.33	3.391	-4.901
	Сочетание 3		0	-32.758	3.837	-5.429	-8.137	-11.539
			3	-31.57	3.837	6.081	-8.137	12.872
	Сочетание 4		0	-27.296	-12.89	18.05	-1.673	-2.123
			3	-26.108	-12.89	-20.619	-1.673	2.894
	Сочетание 5		0	-29.439	12.153	-17.089	-3.074	-4.145
			3	-28.251	12.153	19.371	-3.074	5.077
Этаж N10 Колонна N19 Прямоугольник b=0.4 h=0.4м, H=3м, 1. Железобетон, μ=1.18%								
10_19	Сочетание 1		0	-40.088	-0.592	0.797	5.115	6.916
			3	-38.768	-0.592	-0.978	5.115	-8.429
	Сочетание 2		0	-30.712	-5.578	7.819	12.371	17.574
			3	-29.524	-5.578	-8.914	12.371	-19.54
	Сочетание 3		0	-36.786	4.635	-6.552	-3.743	-5.911
			3	-35.598	4.635	7.353	-3.743	5.318
	Сочетание 4		0	-35.067	-11.429	15.991	5.445	7.482
			3	-33.879	-11.429	-18.297	5.445	-8.852
	Сочетание 5		0	-32.431	10.487	-14.724	3.183	4.181
			3	-31.243	10.487	16.736	3.183	-5.37
Этаж N10 Колонна N20 Прямоугольник b=0.4 h=0.4м, H=3м, 1. Железобетон, μ=0.94%								
10_20	Сочетание 1		0	-24.269	-1.105	1.585	-0.874	1.035
			3	-22.949	-1.105	-1.731	-0.874	3.655
	Сочетание 2		0	-15.324	-7.159	10.329	6.953	11.572
			3	-14.136	-7.159	-11.147	6.953	-9.288
	Сочетание 3		0	-25.435	5.392	-7.797	-7.985	-9.147
			3	-24.247	5.392	8.378	-7.985	14.81
	Сочетание 4		0	-19.165	-9.342	13.463	0.577	2.721
			3	-17.977	-9.342	-14.564	0.577	0.989
	Сочетание 5		0	-21.594	7.576	-10.932	-1.609	-0.296
			3	-20.406	7.576	11.795	-1.609	4.533
Этаж N10 Колонна N21 Прямоугольник b=0.4 h=0.4м, H=3м, 1. Железобетон, μ=1.63%								
10_21	Сочетание 1		0	-16.326	-0.093	0.273	0.682	-0.705
			3	-15.006	-0.093	-0.006	0.682	-2.749
	Сочетание 2		0	-16.318	3.593	-5.108	3.088	2.784
			3	-15.13	3.593	5.672	3.088	-6.479
	Сочетание 3		0	-11.092	-3.749	5.575	-2.307	-4.554

N	Загружение	Форма/ комбинация	a(м)	N(тс)	Qz(тс)	My(тс*м)	Qy(тс)	Mz(тс*м)
			3	-9.904	-3.749	-5.675	-2.307	2.368
	Сочетание 4		0	-14.909	-13.906	20.185	0.773	-0.267
			3	-13.721	-13.906	-21.534	0.773	-2.593
	Сочетание 5		0	-12.501	13.75	-19.718	0.007	-1.503
			3	-11.313	13.75	21.532	0.007	-1.518
Этаж N10 Колонна N22 Прямоугольник b=0.4 h=0.4м, H=3м, 1. Железобетон, μ=1.19%								
10_22	Сочетание 1		0	2.768	4.634	-5.346	12.873	6.786
			3	-32.116	4.525	6.106	15.124	-8.141
	Сочетание 2		0	8.223	-1.698	1.852	22.116	11.719
			3	-51.347	-1.666	-2.006	27.402	-14.665
	Сочетание 3		0	-3.827	9.414	-10.752	-0.68	-0.42
			3	-2.126	9.2	12.171	-2.278	1.135
	Сочетание 4		0	-6.736	-0.627	0.487	4.449	2.324
			3	-12.483	-0.421	-0.246	3.77	-2.212
	Сочетание 5		0	11.132	8.343	-9.387	16.987	8.975
			3	-40.99	7.955	10.411	21.354	-11.318
Этаж N10 Колонна N23 Прямоугольник b=0.4 h=0.4м, H=3м, 1. Железобетон, μ=2.27%								
10_23	Сочетание 1		0	-29.34	2.454	-3.314	11.049	15.589
			3	-28.02	2.454	4.048	11.049	-17.559
	Сочетание 2		0	-20.216	-2.399	3.473	19.889	28.557
			3	-19.028	-2.399	-3.725	19.889	-31.109
	Сочетание 3		0	-29.289	6.481	-8.985	-1.432	-2.527
			3	-28.101	6.481	10.459	-1.432	1.769
	Сочетание 4		0	-28.368	-2.856	4.292	5.9	8.176
			3	-27.18	-2.856	-4.276	5.9	-9.523
	Сочетание 5		0	-21.137	6.938	-9.804	12.557	17.853
			3	-19.949	6.938	11.01	12.557	-19.817
Этаж N10 Колонна N24 Прямоугольник b=0.4 h=0.4м, H=3м, 1. Железобетон, μ=0.97%								
10_24	Сочетание 1		0	-22.18	0.429	-0.584	0.844	3.694
			3	-20.86	0.429	0.702	0.844	1.162
	Сочетание 2		0	-13.617	-5.138	7.456	9.182	14.925
			3	-12.429	-5.138	-7.956	9.182	-12.619
	Сочетание 3		0	-23.698	5.898	-8.499	-7.421	-8.173
			3	-22.51	5.898	9.196	-7.421	14.091
	Сочетание 4		0	-17.909	-6.4	9.375	2.115	5.087
			3	-16.721	-6.4	-9.825	2.115	-1.257
	Сочетание 5		0	-19.406	7.161	-10.419	-0.355	1.665
			3	-18.218	7.161	11.064	-0.355	2.729
Этаж N10 Колонна N25 Прямоугольник b=0.4 h=0.4м, H=3м, 1. Железобетон, μ=1.27%								
10_25	Сочетание 1		0	13.035	15.009	-7.868	-6.04	-3.153
			3	-11.63	11.798	6.416	0.612	-0.271
	Сочетание 2		0	13.362	10.927	-7.609	-3.121	-1.681
			3	-13.267	0.214	9.226	3.669	-1.846
	Сочетание 3		0	8.659	14.469	-5.697	-7.366	-3.787
			3	-6.448	19.579	1.548	-2.739	1.445
	Сочетание 4		0	10.19	5.267	-2.443	-5.396	-2.803
			3	-0.865	-0.627	-0.183	-0.094	0.015
	Сочетание 5		0	11.831	20.129	-10.864	-5.091	-2.665
			3	-18.85	20.42	10.957	1.024	-0.416
Этаж N10 Колонна N26 Прямоугольник b=0.4 h=0.4м, H=3м, 1. Железобетон, μ=1.16%								
10_26	Сочетание 1		0	6.376	-11.233	5.896	11.911	6.138
			3	-27.429	-14.933	-7.883	11.539	-6.258

კონსტრუქტორი გ. ცომაია

N	Загружение	Форма/ комбинация	a(м)	N(тс)	Qz(тс)	My(тс*м)	Qy(тс)	Mz(тс*м)
	Сочетание 2		0	8.012	-3.153	2.61	20.372	9.573
			3	-34.579	-17.126	-8.879	17.235	-9.281
	Сочетание 3		0	2.181	-15.434	7.142	-0.611	0.617
			3	-11.029	-7.624	-4.184	1.908	-1.102
	Сочетание 4		0	10.611	-19.674	10.174	17.35	9.109
			3	-38.367	-22.491	-12.011	19.587	-10.365
	Сочетание 5		0	-0.418	1.087	-0.421	2.41	1.081
			3	-7.242	-2.259	-1.052	-0.444	-0.018
Этаж N10 Колонна N27 Прямоугольник b=0.4 h=0.4м, H=3м, 1. Железобетон, μ=2.09%								
10_27	Сочетание 1		0	-27.949	-2.486	3.024	11.366	15.982
			3	-26.629	-2.486	-4.432	11.366	-18.116
	Сочетание 2		0	-19.525	-4.234	5.544	18.431	26.319
			3	-18.337	-4.234	-7.158	18.431	-28.975
	Сочетание 3		0	-27.731	0.153	-0.596	0.537	0.342
			3	-26.543	0.153	-0.134	0.537	-1.269
	Сочетание 4		0	-20.51	-7.238	9.847	15.675	22.309
			3	-19.322	-7.238	-11.867	15.675	-24.717
	Сочетание 5		0	-26.745	3.158	-4.899	3.293	4.352
			3	-25.557	3.158	4.575	3.293	-5.527
Этаж N10 Колонна N28 Прямоугольник b=0.4 h=0.4м, H=3м, 1. Железобетон, μ=0.80%								
10_28	Сочетание 1		0	-24.734	-1.196	1.441	0.153	2.45
			3	-23.414	-1.196	-2.146	0.153	1.991
	Сочетание 2		0	-16.047	-5.7	7.936	7.937	12.972
			3	-14.859	-5.7	-9.164	7.937	-10.839
	Сочетание 3		0	-25.527	3.751	-5.598	-7.322	-8.279
			3	-24.339	3.751	5.655	-7.322	13.688
	Сочетание 4		0	-19.176	-8.152	11.491	3.727	7.134
			3	-17.988	-8.152	-12.965	3.727	-4.047
	Сочетание 5		0	-22.398	6.203	-9.153	-3.112	-2.441
			3	-21.21	6.203	9.457	-3.112	6.895
Этаж N10 Колонна N29 Прямоугольник b=0.4 h=0.4м, H=3м, 1. Железобетон, μ=1.42%								
10_29	Сочетание 1		0	13.228	-15.95	8.229	-4.815	-2.528
			3	-12.83	-10.413	-5.961	-0.317	0.205
	Сочетание 2		0	5.074	-7.981	4.139	2.046	-0.079
			3	-6.134	-3.036	-2.081	-1.714	0.926
	Сочетание 3		0	17.312	-18.894	9.725	-10.524	-4.361
			3	-15.461	-14.438	-7.917	1.133	-0.555
	Сочетание 4		0	14.272	-23.113	11.976	-5.148	-2.582
			3	-19.739	-17.631	-9.899	0.089	0.356
	Сочетание 5		0	8.114	-3.762	1.888	-3.331	-1.857
			3	-1.857	0.158	-0.099	-0.67	0.015
Этаж N10 Колонна N30 Прямоугольник b=0.4 h=0.4м, H=3м, 1. Железобетон, μ=1.31%								
10_30	Сочетание 1		0	-18.227	1.913	-1.125	-3.281	-4.781
			3	-16.907	1.913	4.614	-3.281	5.061
	Сочетание 2		0	-17.124	-0.571	2.238	3.264	4.829
			3	-15.936	-0.571	0.511	3.264	-4.962
	Сочетание 3		0	-13.899	3.818	-4.165	-8.786	-12.851
			3	-12.711	3.818	7.305	-8.786	13.506
	Сочетание 4		0	-9.656	-8.279	13.328	0.201	0.293
			3	-8.468	-8.279	-11.511	0.201	-0.312
	Сочетание 5		0	-21.367	11.527	-15.255	-5.724	-8.315
			3	-20.179	11.527	19.327	-5.724	8.856

N	Загружение	Форма/ комбинация	a(м)	N(тс)	Qz(тс)	My(тс*м)	Qy(тс)	Mz(тс*м)
Этаж N10 Колонна N31 Прямоугольник b=0.4 h=0.4м, H=3м, 1. Железобетон, μ=1.35%								
10_31	Сочетание 1		0	-21.506	3.452	-2.948	3.862	5.521
			3	-20.186	3.452	7.408	3.862	-6.066
	Сочетание 2		0	-16.324	0.433	1.151	10.334	14.992
			3	-15.136	0.433	2.443	10.334	-16.01
	Сочетание 3		0	-20.155	5.373	-6.105	-3.74	-5.585
			3	-18.967	5.373	10.023	-3.74	5.634
	Сочетание 4		0	-14.067	-5.974	10.502	6.469	9.345
			3	-12.879	-5.974	-7.421	6.469	-10.061
	Сочетание 5		0	-22.412	11.78	-15.456	0.125	0.062
			3	-21.224	11.78	19.887	0.125	-0.314
Этаж N10 Колонна N32 Прямоугольник b=0.4 h=0.4м, H=3м, 1. Железобетон, μ=1.15%								
10_32	Сочетание 1		0	-11.348	3.709	-4.079	1.102	3.353
			3	-10.028	3.709	7.047	1.102	0.048
	Сочетание 2		0	-6.558	-0.302	1.768	7.058	11.61
			3	-5.37	-0.302	0.854	7.058	-9.564
	Сочетание 3		0	-12.61	6.508	-8.578	-4.844	-5.368
			3	-11.422	6.508	10.953	-4.844	9.165
	Сочетание 4		0	-6.299	-3.668	6.982	3.743	6.85
			3	-5.111	-3.668	-4.024	3.743	-4.38
	Сочетание 5		0	-12.869	9.874	-13.792	-1.53	-0.609
			3	-11.681	9.874	15.831	-1.53	3.982
Этаж N10 Колонна N33 Прямоугольник b=0.4 h=0.4м, H=3м, 1. Железобетон, μ=1.23%								
10_33	Сочетание 1		0	-7.927	-0.611	1.416	-1.51	-3.665
			3	-6.607	-0.611	-0.416	-1.51	0.866
	Сочетание 2		0	-11.264	3.691	-5.145	2.676	2.497
			3	-10.076	3.691	5.928	2.676	-5.533
	Сочетание 3		0	-2.224	-4.698	7.493	-5.481	-9.136
			3	-1.036	-4.698	-6.602	-5.481	7.31
	Сочетание 4		0	-2.901	-10.063	15.492	0.415	-0.591
			3	-1.713	-10.063	-14.696	0.415	-1.844
	Сочетание 5		0	-10.587	9.055	-13.144	-3.221	-6.048
			3	-9.399	9.055	14.022	-3.221	3.621

Расход материалов.Всего

Материалы	Фундаменты	Стены	Колонны	Балки	Плиты	Перегородки	Всего
Бетон, м3	1191.88	805.30	479.15	1360.98	2493.05	0.00	6330.36
Бетон, цена	0	0	0	0	0	0	0
Арматура, кг	130792	26027	43916	92077	104362	0	397173
Арматура, цена	0	0	0	0	0	0	0
Опалубка, м2	1718.57	6742.40	4139.41	9978.83	13850.29	0.00	36429.51
Опалубка, цена	0	0	0	0	0	0	0
Всего, цена	0	0	0	0	0	0	0

Расход материалов.Этаж 1

Материалы	Фундаменты	Стены	Колонны	Балки	Плиты	Перегородки	Всего
Бетон, м3	1191.88	170.98	60.38	123.07	223.67	0.00	1769.98
Бетон, цена	0	0	0	0	0	0	0
Арматура, кг	130792	5692	7363	7597	9363	0	160807
Арматура, цена	0	0	0	0	0	0	0
Опалубка, м2	1718.57	1367.87	483.00	861.52	1242.62	0.00	5673.58
Опалубка, цена	0	0	0	0	0	0	0
Всего, цена	0	0	0	0	0	0	0

კონსტრუქტორი გ. ცომაია

Расход материалов.Этаж 2							
Материалы	Фундаменты	Стены	Колонны	Балки	Плиты	Перегородки	Всего
Бетон, м3	0.00	118.71	94.88	151.72	277.43	0.00	642.74
Бетон, цена	0	0	0	0	0	0	0
Арматура, кг	0	10919	10832	10614	11614	0	43979
Арматура, цена	0	0	0	0	0	0	0
Опалубка, м2	0.00	985.72	759.00	1119.16	1541.28	0.00	4405.17
Опалубка, цена	0	0	0	0	0	0	0
Всего, цена	0	0	0	0	0	0	0

Расход материалов.Этаж 3							
Материалы	Фундаменты	Стены	Колонны	Балки	Плиты	Перегородки	Всего
Бетон, м3	0.00	69.43	56.93	151.72	277.43	0.00	555.50
Бетон, цена	0	0	0	0	0	0	0
Арматура, кг	0	2809	4589	11276	11614	0	30288
Арматура, цена	0	0	0	0	0	0	0
Опалубка, м2	0.00	591.43	455.40	1119.16	1541.28	0.00	3707.28
Опалубка, цена	0	0	0	0	0	0	0
Всего, цена	0	0	0	0	0	0	0

Расход материалов.Этаж 4							
Материалы	Фундаменты	Стены	Колонны	Балки	Плиты	Перегородки	Всего
Бетон, м3	0.00	69.43	56.93	151.72	277.43	0.00	555.50
Бетон, цена	0	0	0	0	0	0	0
Арматура, кг	0	1808	3982	11595	11614	0	28999
Арматура, цена	0	0	0	0	0	0	0
Опалубка, м2	0.00	591.43	455.40	1119.16	1541.28	0.00	3707.28
Опалубка, цена	0	0	0	0	0	0	0
Всего, цена	0	0	0	0	0	0	0

Расход материалов.Этаж 5							
Материалы	Фундаменты	Стены	Колонны	Балки	Плиты	Перегородки	Всего
Бетон, м3	0.00	69.43	56.93	151.72	277.43	0.00	555.50
Бетон, цена	0	0	0	0	0	0	0
Арматура, кг	0	1108	3752	10862	11614	0	27336
Арматура, цена	0	0	0	0	0	0	0
Опалубка, м2	0.00	591.43	455.40	1119.16	1541.28	0.00	3707.28
Опалубка, цена	0	0	0	0	0	0	0
Всего, цена	0	0	0	0	0	0	0

Расход материалов.Этаж 6							
Материалы	Фундаменты	Стены	Колонны	Балки	Плиты	Перегородки	Всего
Бетон, м3	0.00	69.43	36.43	151.72	277.43	0.00	535.01
Бетон, цена	0	0	0	0	0	0	0
Арматура, кг	0	857	2961	9893	11614	0	25324
Арматура, цена	0	0	0	0	0	0	0
Опалубка, м2	0.00	591.43	364.32	1119.16	1541.28	0.00	3616.20
Опалубка, цена	0	0	0	0	0	0	0
Всего, цена	0	0	0	0	0	0	0

Расход материалов.Этаж 7							
Материалы	Фундаменты	Стены	Колонны	Балки	Плиты	Перегородки	Всего
Бетон, м3	0.00	69.43	36.43	151.72	277.43	0.00	535.01
Бетон, цена	0	0	0	0	0	0	0
Арматура, кг	0	720	2818	9921	11614	0	25073
Арматура, цена	0	0	0	0	0	0	0
Опалубка, м2	0.00	591.43	364.32	1119.16	1541.28	0.00	3616.20
Опалубка, цена	0	0	0	0	0	0	0
Всего, цена	0	0	0	0	0	0	0

Расход материалов.Этаж 8							
Материалы	Фундаменты	Стены	Колонны	Балки	Плиты	Перегородки	Всего
Бетон, м3	0.00	69.43	36.43	151.72	277.43	0.00	535.01
Бетон, цена	0	0	0	0	0	0	0
Арматура, кг	0	746	3174	9572	11614	0	25106
Арматура, цена	0	0	0	0	0	0	0

Расход материалов.Этаж 8							
Материалы	Фундаменты	Стены	Колонны	Балки	Плиты	Перегородки	Всего
Опалубка, м2	0.00	591.43	364.32	1119.16	1541.28	0.00	3616.20
Опалубка, цена	0	0	0	0	0	0	0
Всего, цена	0	0	0	0	0	0	0

Расход материалов.Этаж 9							
Материалы	Фундаменты	Стены	Колонны	Балки	Плиты	Перегородки	Всего
Бетон, м3	0.00	45.86	27.98	119.57	218.63	0.00	412.04
Бетон, цена	0	0	0	0	0	0	0
Арматура, кг	0	590	2537	7463	9152	0	19742
Арматура, цена	0	0	0	0	0	0	0
Опалубка, м2	0.00	390.91	279.84	888.96	1214.59	0.00	2774.30
Опалубка, цена	0	0	0	0	0	0	0
Всего, цена	0	0	0	0	0	0	0

Расход материалов.Этаж 10							
Материалы	Фундаменты	Стены	Колонны	Балки	Плиты	Перегородки	Всего
Бетон, м3	0.00	41.42	15.84	56.32	105.66	0.00	219.25
Бетон, цена	0	0	0	0	0	0	0
Арматура, кг	0	578	1908	3286	4423	0	10195
Арматура, цена	0	0	0	0	0	0	0
Опалубка, м2	0.00	355.37	158.40	394.23	587.03	0.00	1495.03
Опалубка, цена	0	0	0	0	0	0	0
Всего, цена	0	0	0	0	0	0	0

Расход материалов.Этаж 11							
Материалы	Фундаменты	Стены	Колонны	Балки	Плиты	Перегородки	Всего
Бетон, м3	0.00	11.74	0.00	0.00	3.07	0.00	14.81
Бетон, цена	0	0	0	0	0	0	0
Арматура, кг	0	198	0	0	129	0	327
Арматура, цена	0	0	0	0	0	0	0
Опалубка, м2	0.00	93.95	0.00	0.00	17.06	0.00	111.01
Опалубка, цена	0	0	0	0	0	0	0
Всего, цена	0	0	0	0	0	0	0

კონსტრუქტორი გ. ცომაია

ქ. თბილისში, დიღმის სასწავლო საცდელი მეურნეობა ნაკვ.(ს/კ
01.72.14.009.687

მრავალფუნქციური კომპლექსი

კონსტრუქციული პროექტი

(მპ)

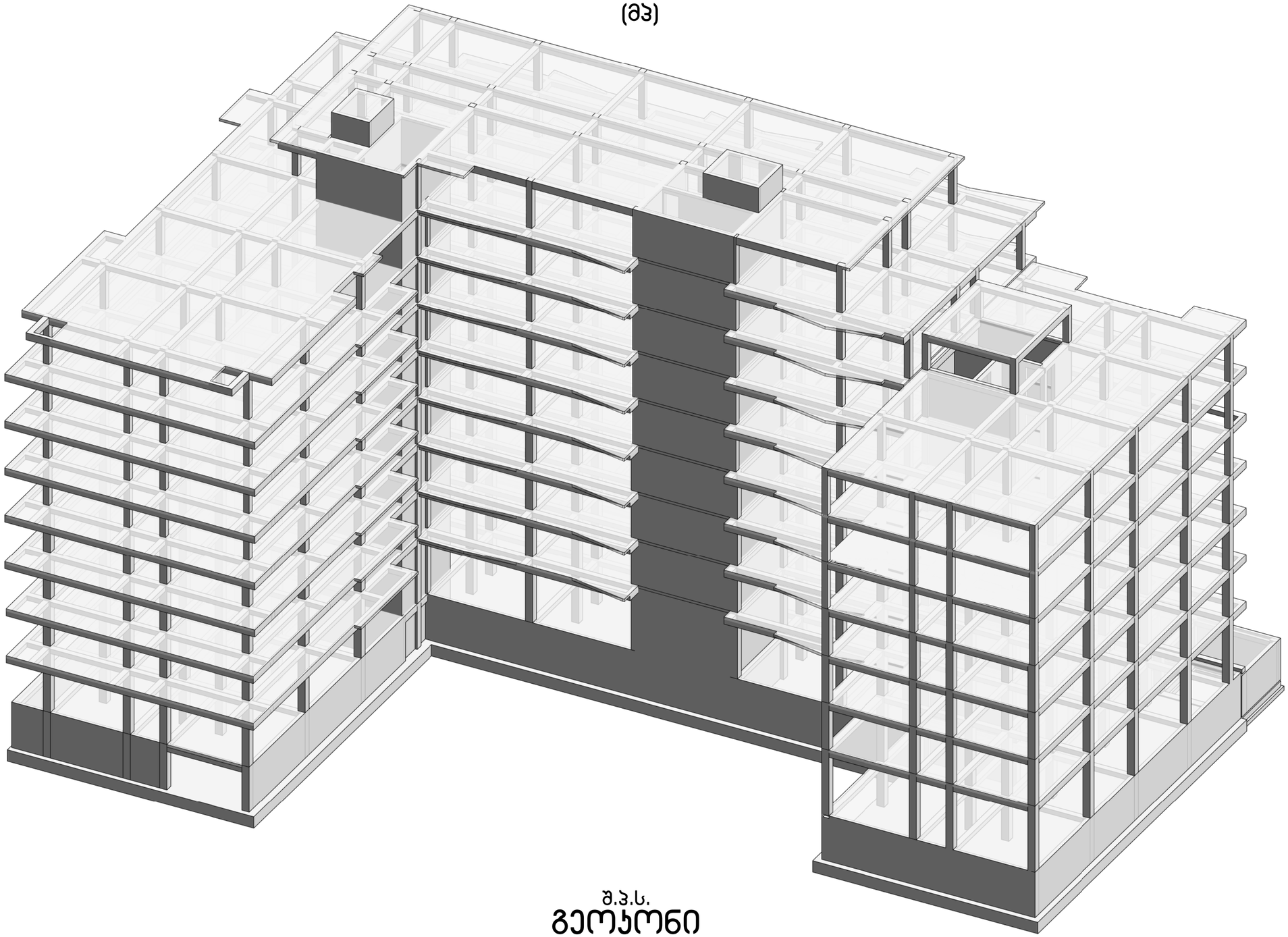

შ.პ.ს.
გეოკონი

თბილისი 2022

№	ნახაზის დასახელება	ნახაზის №
1	თავფურცელი	კ-0.00
2	ქვაბულის გეგმა	კ-0.01
3	პარკინგის საყრდენი კედელი	კ-0.02
4	საძირკვლის გეგმა	კ-1.01
5	საძირკვლის ფილის ქვედა ზონის არმირების გეგმა X მიმართულებით	კ-1.02
6	საძირკვლის ფილის ქვედა ზონის არმირების გეგმა მიმართულებით	კ-1.03
7	საძირკვლის ფილის ზედა ზონის არმირების გეგმა X მიმართულებით	კ-1.04
8	საძირკვლის ფილის ზედა ზონის არმირების გეგმა მიმართულებით	კ-1.05
9	საძირკვლის ფილის ვერტიკალური არმირება	კ-1.06
10	საძირკვლის ფილის არმირების კვეთები	კ-1.07
11	სვეტის ამონაშვერი სა-1; სა-2; სა-3; სა-4	კ-1.08
12	სვეტის ამონაშვერი სა-5; სა-6; სა-7; სა-8	კ-1.09
13	+0.000 ნიშნულის მარკირების გეგმა	კ-2.01
14	+4,650 ნიშნულის მარკირების გეგმა	კ-2.02
15	+7,950 ნიშნულის მარკირების გეგმა	კ-2.03
16	+11,250 ნიშნულის მარკირების გეგმა	კ-2.04
17	+14,550 ნიშნულის მარკირების გეგმა	კ-2.05
18	+17,850 ნიშნულის მარკირების გეგმა	კ-2.06
19	+21,150 ნიშნულის მარკირების გეგმა	კ-2.07
20	+24,450 ნიშნულის მარკირების გეგმა	კ-2.08
21	+27,750 ნიშნულის მარკირების გეგმა	კ-2.09
22	+31.050 ნიშნულის მარკირების გეგმა	კ-2.10
23	+33,550 ნიშნულის მარკირების გეგმა	კ-2.10*
24	სვეტებისა და დიაფრაგმების ღერძებთან მიბმის გეგმა	კ-2.11
25	განშლა 3 ღერძის გასწვრივ	კ-2.12
26	განშლა 11 ღერძის გასწვრივ	კ-2.13
27	განშლა 25 ღერძის გასწვრივ	კ-2.15
28	0,000 ნიშნულის გადახურვის ფილის არმირების გეგმა	კ-2.16
29	0,000 მიშნულის გადახურვის ფილის არმირების კვეთები	კ-2.17
30	+4,650 <> 21,150 ნიშნულის გადახურვის ფილის არმირების გეგმა	კ-2.18
31	+4,650 <> 21,150 მიშნულის გადახურვის ფილის არმირების კვეთები	კ-2.19
32	+24,450 ნიშნულის გადახურვის ფილის არმირების გეგმა	კ-2.20
33	+24,450 ნიშნულის გადახურვის ფილის არმირების კვეთები	კ-2.21
34	+27.750 მიშნულის გადახურვის ფილის არმირების გეგმა	კ-2.22
35	+27.750 მიშნულის გადახურვის ფილის არმირების კვეთები	კ-2.23
36	+31,050 მიშნულის გადახურვის ფილის არმირების გეგმა	კ-2.24
37	+33,550 ნიშნულის გადახურვის ფილის არმირების გეგმა	კ-2.25
38	მონოლითური სვეტი ს-1; ს-2	კ-3.01
39	მონოლითური სვეტი ს-3; ს-4	კ-3.02
40	მონოლითური სვეტი ს-5; ს-6	კ-3.03
41	მონოლითური სვეტი ს-7; ს-8	კ-3.04
42	მონოლითური სვეტი ს-9; ს-10	კ-3.05
43	მონოლითური სვეტი ს-11; ს-12	კ-3.06
44	მონოლითური სვეტი ს-13; ს-14	კ-3.07
45	მონოლითური სვეტი ს-15; ს-16	კ-3.08
46	მონოლითური სვეტი ს-17; ს-18	კ-3.09
47	მონოლითური სვეტი ს-19; ს-20	კ-3.10
48	მონოლითური სვეტი ს-21; ს-22	კ-3.11
49	მონოლითური სვეტი ს-23; ს-24	კ-3.12
50	მონოლითური სვეტი ს-25; ს-26	კ-3.13
51	მონოლითური სვეტი ს-27; ს-28	კ-3.14
52	მონოლითური სვეტი ს-29; ს-30	კ-3.15
	მონოლითური სვეტი ს-31; ს-32	კ-3.16
54	მონოლითური სვეტი ს-33; ს-34	კ-3.17
55	მონოლითური სვეტი ს-35; ს-36	კ-3.18
56	მონოლითური სვეტი ს-37; ს-38	კ-3.19
57	მონოლითური კოჭი კ-1 და კ-2-ის არმირება	კ-3.20
58	მონოლითური კედელი მკ-1; მკ-2	კ-4.01
59	მონოლითური დიაფრაგმების უბანი მდუ-1 (ტიპიური სართულის გეგმა)	კ-4.02
60	მონოლითური დიაფრაგმების უბანი მდუ-1 0.000 ნიშნულზე	კ-4.03
61	მონოლითური დიაფრაგმების უბანი მდუ-1 +5.500 ნიშნულზე	კ-4.04
62	მონოლითური დიაფრაგმების უბანი მდუ-1 ტიპიური სართულის კვეთები	კ-4.05
63	მონოლითური დიაფრაგმების უბანი მდუ-1 +28.500 ნიშნულზე	კ-4.06
64	მონოლითური დიაფრაგმების უბანი მდუ-2 (ტიპიური სართულის გეგმა)	კ-4.07
65	მონოლითური დიაფრაგმების უბანი მდუ-2 0.000 ნიშნულზე	კ-4.08
66	მონოლითური დიაფრაგმების უბანი მდუ-2 +5.500 ნიშნულზე	კ-4.09
67	მონოლითური დიაფრაგმების უბანი მდუ-2 ტიპიური სართულის კვეთები	კ-4.10
68	მონოლითური დიაფრაგმების უბანი მდუ-2 +28.500 ნიშნულზე	კ-4.11
69	მონოლითური დიაფრაგმების უბანი მდუ-3 (ტიპიური სართულის გეგმა)	კ-4.12
70	მონოლითური დიაფრაგმების უბანი მდუ-3 0.000 ნიშნულზე	კ-4.13
71	მონოლითური დიაფრაგმების უბანი მდუ-3 +5.500 ნიშნულზე	კ-4.14
72	მონოლითური დიაფრაგმების უბანი მდუ-3 ტიპიური სართულის კვეთები	კ-4.15
73	მონოლითური დიაფრაგმების უბანი მდუ-3 +28.500 ნიშნულზე	კ-4.16
74	კიბე №1 საყალიბე კვეთი	კ-4.17
75	კიბის მარში კმ-1; კმ-2	კ-4.18
76	კიბის მარში კმ-3; კმ-4	კ-4.19
77	კიბის მარში კმ-5; კმ-6	კ-4.20
78	კიბის მარში კმ-7; კმ-8	კ-4.21
79	კიბე №2 საყალიბე კვეთი	კ-4.22
80	კიბის მარში კმ-1; კმ-2	კ-4.23
81	კიბის მარში კმ-3; კმ-4	კ-4.24
82	კიბის მარში კმ-5; კმ-6	კ-4.25
83	კიბის მარში კმ-7; კმ-8	კ-4.26
84	კიბე №3 საყალიბე კვეთი	კ-4.27
85	კიბის მარში კმ-1; კმ-2	კ-4.28
86	კიბის მარში კმ-3; კმ-4	კ-4.29
87	კიბის მარში კმ-5; კმ-6	კ-4.30
88	კიბის მარში კმ-7; კმ-8	კ-4.31
89	მასალების საერთო ხარჯი	კ-4.32
90	მასალების საერთო ხარჯი	კ-4.33

განმარტებითი ბარათი

ქ. თბილისში, დიღმის სასწავლო საცდელი მეურნეობა ნაკვ. 01.72.14.009.672 -ში მრავალფუნქციური კომპლექსის კონსტრუქციული პროექტი დამუშავებულია შპს “გეოკონის” მიერ საქართველოში მოქმედი სამშენებლო ნორმების გათვალისწინებით.

მრავალფუნქციური კომპლექსი წარმოადგენს ცხრა სართულიან ნაგებობას აგრეთვე გააჩნია სარდაფიც.

შენობების კონსტრუქციული სივრცითი ანგარიშები განხორციელდა საანგარიშო პროგრამის “მონომახ-საპრ”-ის გამოყენებით.

ანგარიშებში გადახურვების დროებითი ნორმატიული დატვირთვები შეადგენს: პარკინგში 500კგ/კვ. მ., საცხოვრებელ ფართებში 150 კგ/კვ. მ., კიბის უჯრედებში და დერეფნებში 500კგ/კვ. მ.

საქართველოს სეისმიურ დარაიონების რუკის თანახმად სამშენებლო უბნის სეიმურობა შეადგენს 8 ბალს.

გეოლოგიური კვლევის გათვალისწინების შენობის საძირკვლის ფილის ქვეშ განაგებულია: ქვიშის შემავსებლით 30%-მდე, ტენიანი გრუნტი, მსხვილი და საშუალო ზომის კენჭებით;

გრუნტის საანგარიშო მ,ახასიათებლებია:

1 სიმკვრივე $\rho=2,20$ გ/სმ^3

2 შიგა ხახუნის კუთხე $\varphi=38$ გრად.

3 ხვედრითი შეჭიდულობა $C=0,02$ კგძ/სმ^2

4 დეფორმაციის მოდული $E=400$ კგძ/სმ^2

5 პუასონის კოეფიციენტი $\mu=0,27$

6 პირობითი საანგარიშო წინაღობა $Ro= 6,0$ კგძ/სმ^2

გრუნტის წყლის მაღალი დონის გამო, ქვაბულის დამუშავებისას გასატარებელია წყლის დონის დაწევის სამუშაოები (წყალარინება, დრენაში). მიწისქვედა კონსტრუქციებისათვის გამოსაყენებელია სულფატომედეგი ცემენტი და ბეტონი წყალშეუწევადობის მარკა W-8.

კომპიუტერული გაანგარიშების შედეგების გათვალისწინებით გადაწყდა შენობის დაფუძნება 80სმ სისქით საძირკვლის ფილაზე, ბეტონის დამცავი შრე 35მმ, ბეტონის კლასი B-25, არმატურა A500C.

შენობების კარკასი - სვეტები 500x500, 400x400, გადახურვის ფილის კოჭები 400x500მმ, ბეტონის დამცავი შრე 25მმ, ბეტონის კლასი B-25, არმატურა A500C.

შენობების დიაფრაგმები და ცოკოლის კედელი 250მმ და 200მმ სისქით, ბეტონის დამცავი შრე 25მმ, ბეტონის კლასი B-25, არმატურა A500C.

გადახურვის ფილები 180მმ სისქით, ბეტონის დამცავი შრე 15მმ, ბეტონის კლასი B-35, არმატურა A500C.

ნაგებობების გარე კედლები, მცირე ზომის ბეტონის ბლოკების წყობისაა. გარე კედლების წყობა დაარმირდეს 2Ø8A500C მთელ სიგრძეზე, და სიმაღლის ყოველ 60სმ-ში, არმირება დაკავშირდეს შენობის კარკასზე.

მოცემული პროექტი განიხილება არქიტექტურულ პროექტთან ერთად

სამონტაჟო გეგმებზე მოცემულია გადახურვის ფილის ზედაპირის ნიშნული, გადახურვის კოჭების ძირის ნიშნულია. სამონტაჟო გეგმაზე მოცემული ქვედა ნიშნულის ვერტიკალური ელემენტების (სვეტების და დიაფრაგმების) მარკირება.

პროექტის ყველა ცვლილება შეთანხმდეს საპროექტო ორგანიზაციასთან

პროექტის კონსტრუქტორი გ. ცომაია

ქვაბულის გეგმა
მ 1:200

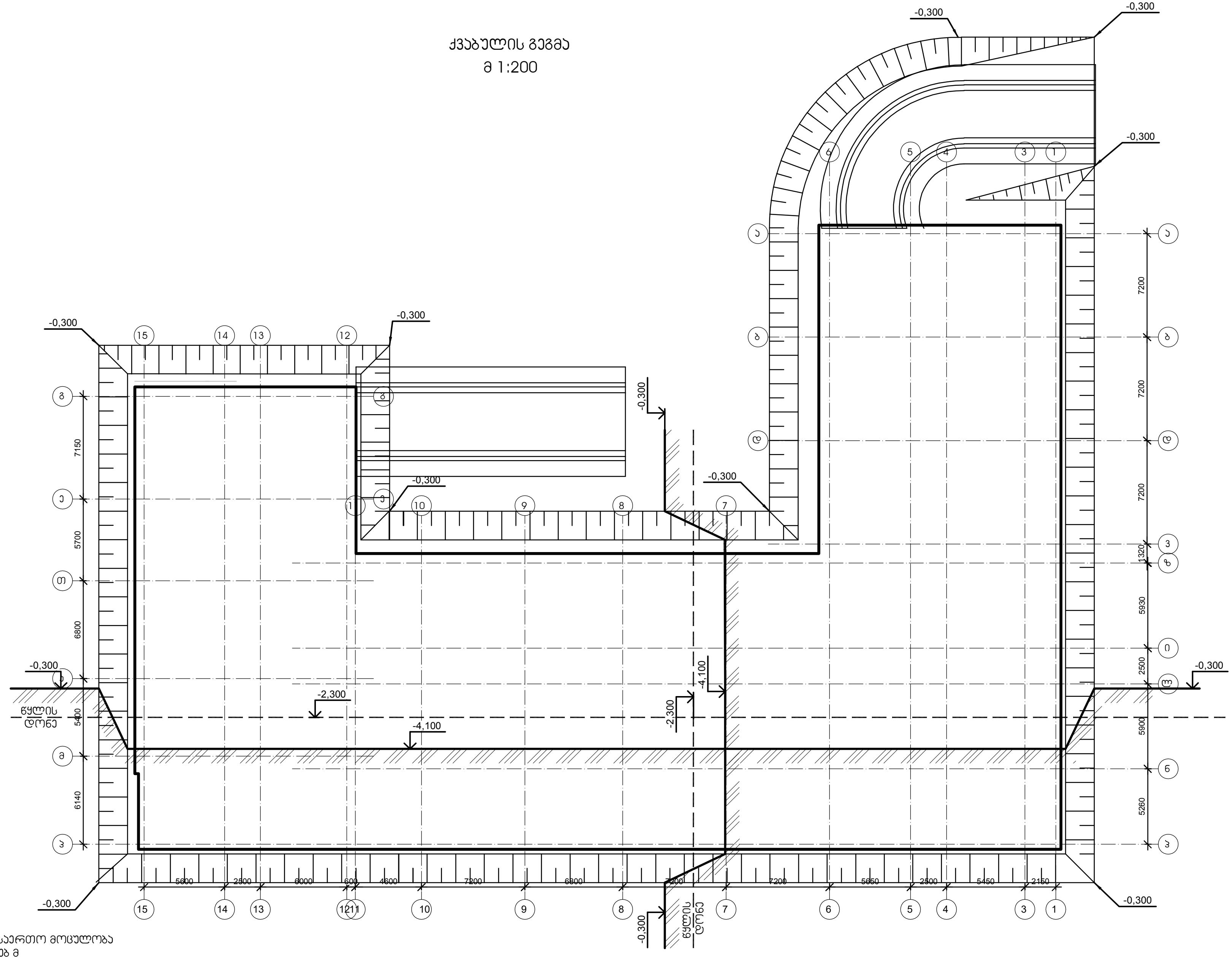

ქვაბულის საერთო მოცულობა
V=11850 კუბ მ

დამკვეთი -	ობიექტი -	კონსტრუქციული პროექტი				დირექტორი		გ. ცომაია	ნახაზი:	შ.პ.ს.
შპს „დიღმის ველი", სა 405246149	ქ. თბილისში, დიღმის სასწავლო საცდელი მეურნეობა ნაკვ. 01.72.14.009.672 -ში მრავალფუნქციური კომპლექსი	დაკვეთა	სტადია	ფურცელი	ფურცლები	პრ. მთ. არქ.			ქვაბულის გეგმა	გეოკონი
		10-12/21	მპ	კ-0.01		პრ. მთ. ინჟ.		გ. ცომაია		თბილისი 2022
						დაამუშავა		ა. ცომაია		
						შეამოწმა		გ. ცომაია		

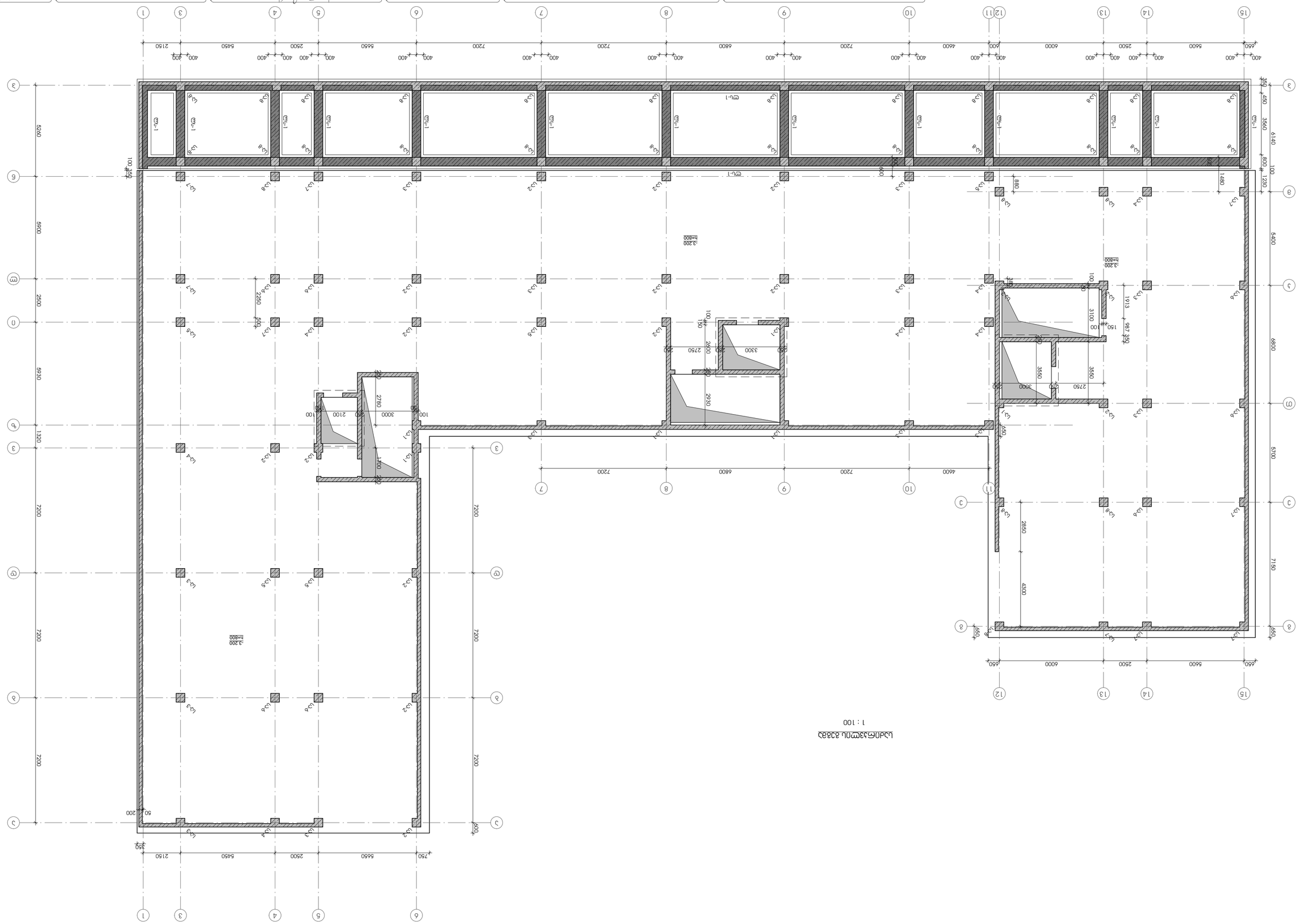

ד. מ.			
ד. מ.			
ד. מ.			
ד. מ.			
ד. מ.			

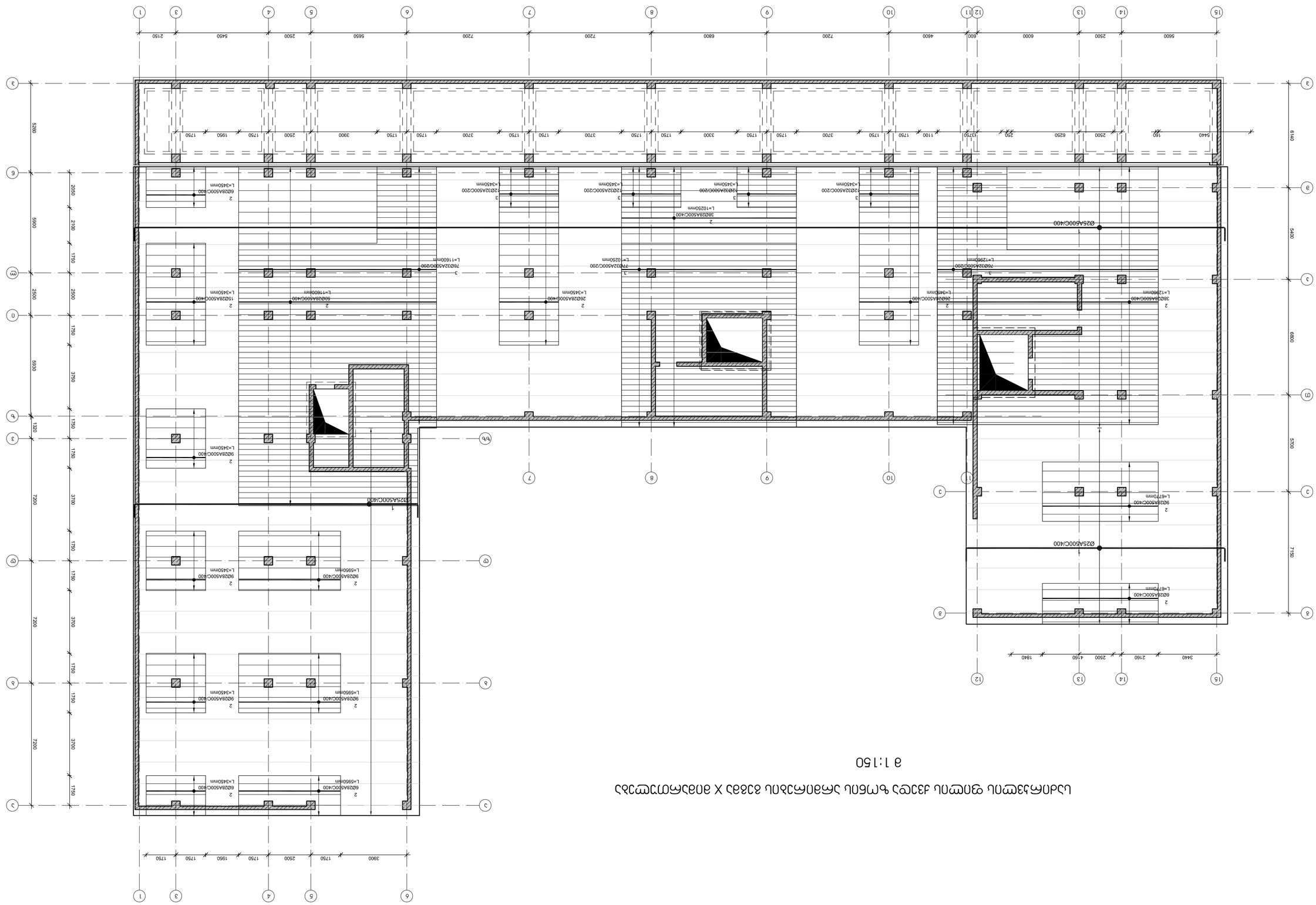
Ø25A500C/400
Ø25A500C/400
Ø25A500C/400

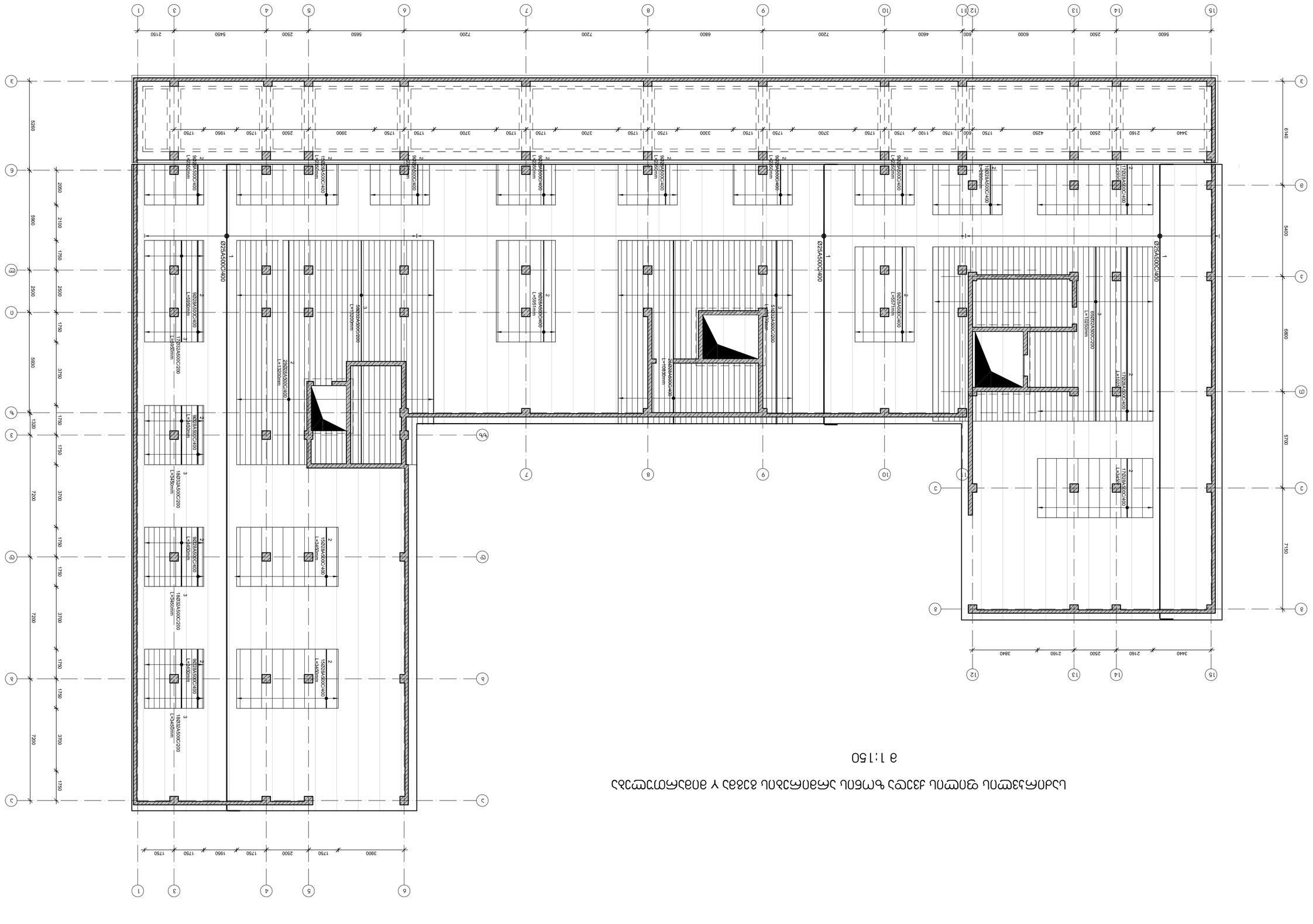
Ø25A500/400
Ø25A500/400
Ø25A500/400

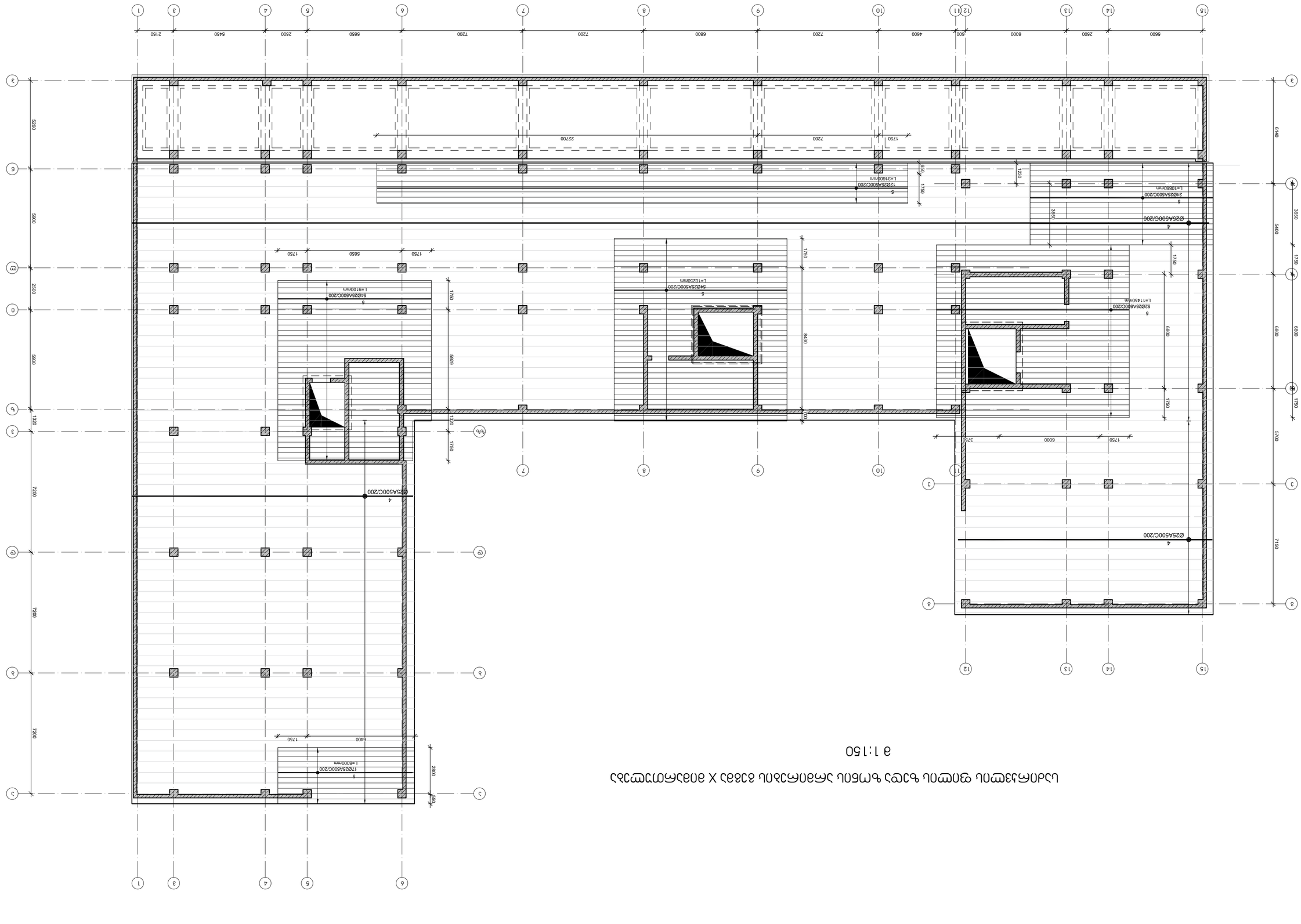

ראשי ואחראי על הביצוע

מ.ג.מ.

מגדל משרדים

מגדל משרדים ומסחר X מבנה ציבור ומבנה חניון תת קרקעי

מהנדס:			
מתכנן:			
אדריכל			
קונסטרוקטור			

קנה מידה	גיליון	מהדורה	תאריך
1:150	03	1.04	10-12-21

מבצע -	קבלן ראשי
שם הפרויקט	בניין משרדים, מסחר ומבנה ציבור
	רח' הברזל 72.1, גוש 6539, חלקה 209
	תל אביב - יפו

קבלן ראשי -	
שם הפרויקט	מגדל משרדים "מגדל הברזל"
	רח' הברזל 72.1, גוש 6539, חלקה 209
	תל אביב - יפו

קומת גג

קומת גג מסחר X מבנה ציבור ומגדל משרדים

1:150 קנה מידה

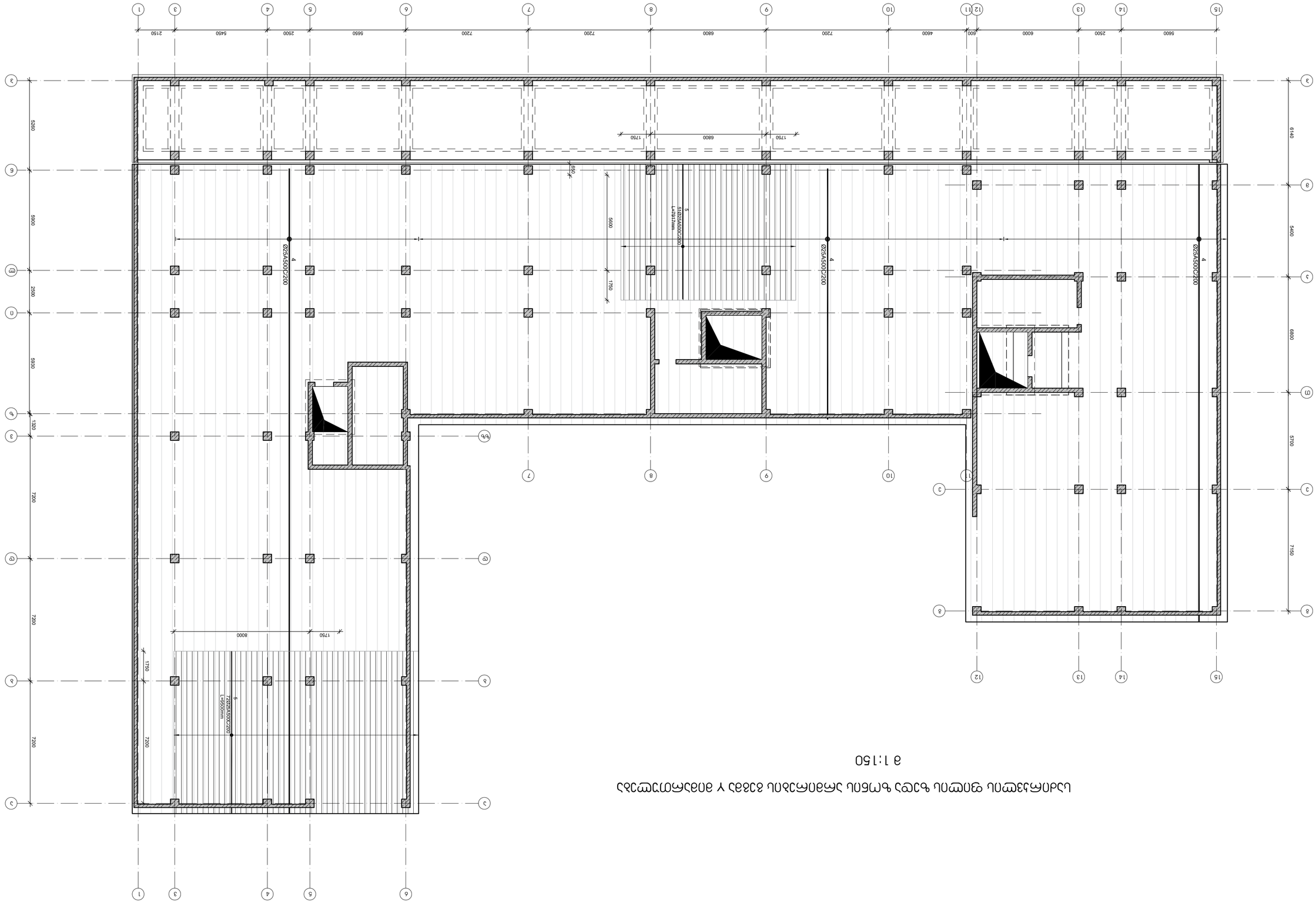

ג.ב.ת 83מ4מ37

מחמטה 2022

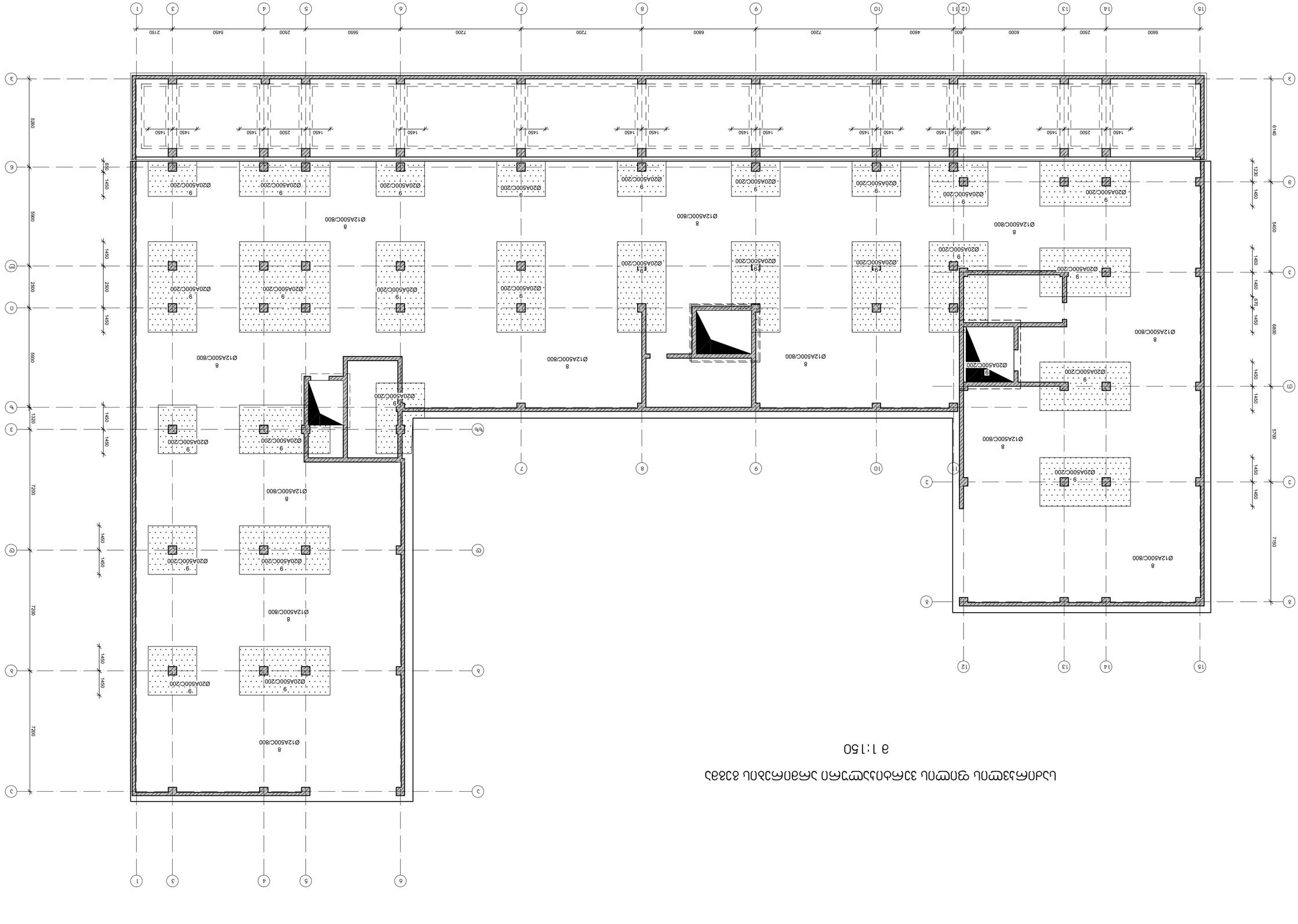

בניית מגורים ומסחר בשכונת הבוסתן בעיר אלמוגים

תכנית קומת גג

1:150 קנ"מ

מהנדס:			

קונסטרוקציה:			

יועץ

საძირკვლის ფილის არმირების ჯვეთები

მ 1:20

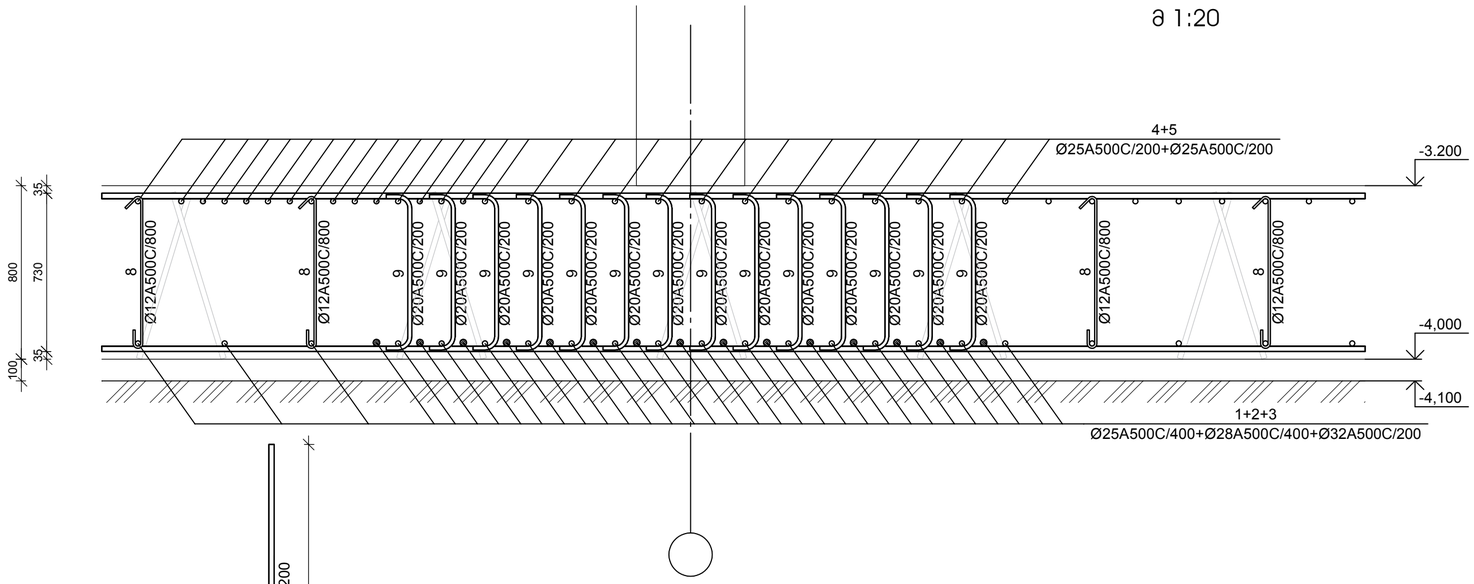

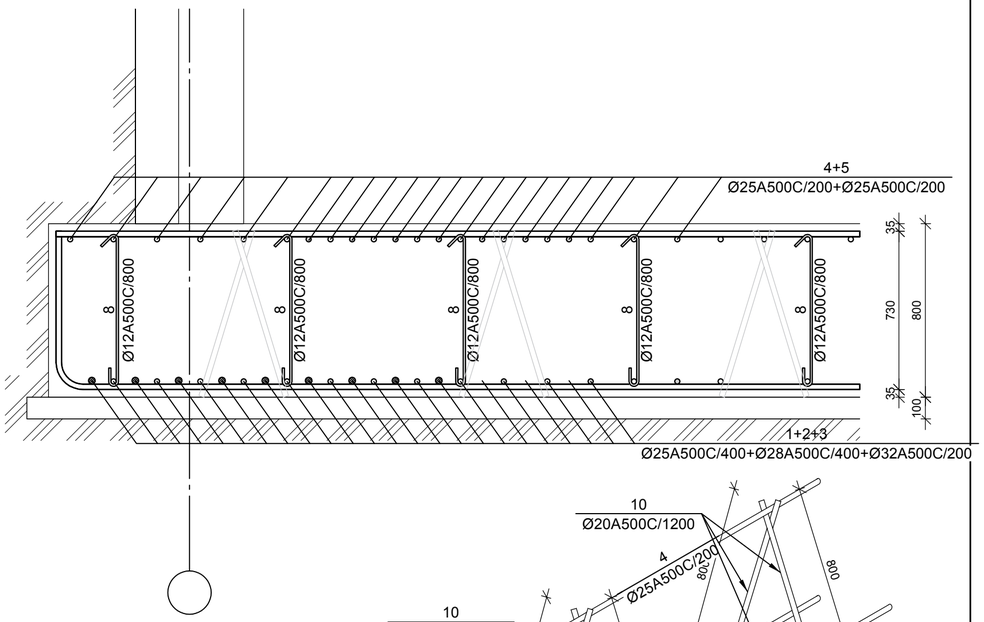

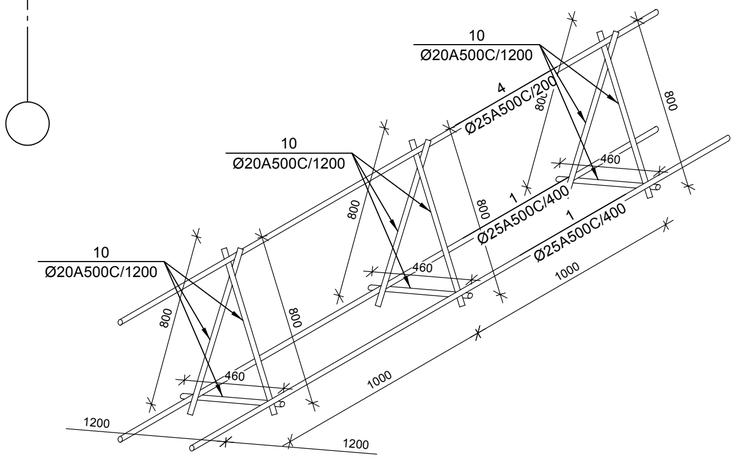

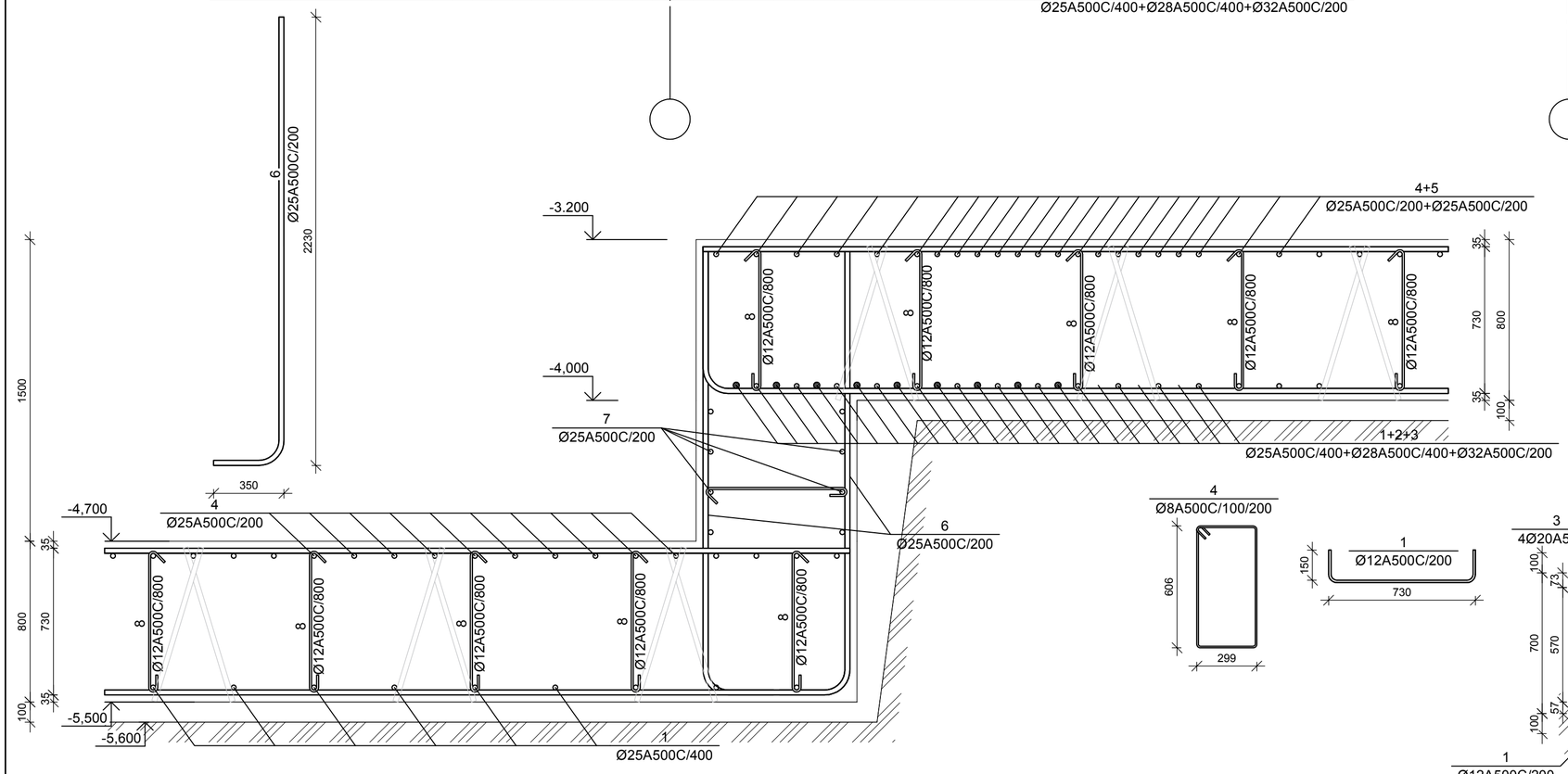

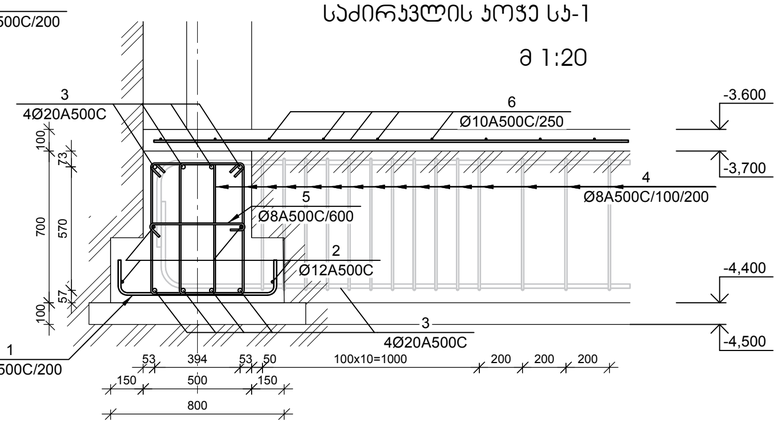

საძირკვლის ჯოჯე სპ-1

მ 1:20

ფილის არმატურის გადაბმის ჯვანძი მ 1:20

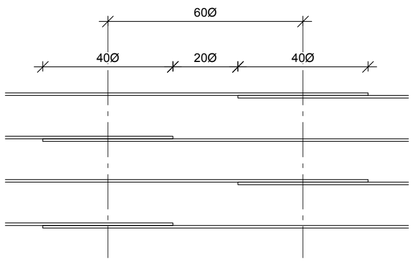

№ პოზ	აღნიშვნა	დასახელება	რაოდ. ელ-ში	წონა, (კგ) ერთის	წონა, (კგ) საერთო	შენიშვნა
		საძირკვლის ფილა 1 ცალი				
1		Ø 25 A500C ГОСТ 5781-82 L= 4316864 ძმ	2	16626.0	33252	
2		Ø 28 A500C ГОСТ 5781-82 L= 3918046 ძმ	1	18928.9	18929	
3		Ø 32 A500C ГОСТ 5781-82 L= 4736079 ძმ	1	29885.3	29885	
4		Ø 25 A500C ГОСТ 5781-82 L= 8578493 ძმ	2	33039.3	66079	
5		Ø 25 A500C ГОСТ 5781-82 L= 3749748 ძმ	1	14441.8	14442	
6		Ø 25 A500C ГОСТ 5781-82 L= 2580 ძმ	457	9.94	4539	
7		Ø 25 A500C ГОСТ 5781-82 L= 51961 ძმ	8	200.12	1601	
8		Ø 12 A500C ГОСТ 5781-82 L= 900 ძმ	1843	0.80	1472	
9		Ø 20 A500C ГОСТ 5781-82 L= 1050 ძმ	7611	2.59	19698	
10		Ø 20 A500C ГОСТ 5781-82 L= 2060 ძმ	1265	5.08	6423	
		ბეტონი		B-25	1272.01	კუბ მ

№ პოზ	აღნიშვნა	დასახელება	რაოდ. ელ-ში	წონა, (კგ) ერთის	წონა, (კგ) საერთო	შენიშვნა
		საძირკვლის ჯოჯე სპ-1 1 ცალი				
1		Ø 12 A500C ГОСТ 5781-82 L= 1030 ძმ	1572	0.9	1437	
2		Ø 12 A500C ГОСТ 5781-82 L= 357562 ძმ	4	317.3	1269	
3		Ø 20 A500C ГОСТ 5781-82 L= 347346 ძმ	6	856.2	5137	
4		Ø 8 A500C ГОСТ 5781-82 L= 1960 ძმ	3493	0.8	2700	
5		Ø 8 A500C ГОСТ 5781-82 L= 600 ძმ	524	0.2	124	
		ბეტონი		B-25	138.31	კუბ მ
		-3,200 ნიშნულის იატაკის ფილა 1 ცალი				
6		Ø 10 A500C ГОСТ 5781-82 L= 5115708 ძმ	1	3152.4	3152	
		ბეტონი		B-25	57.87	კუბ მ

დამკვეთი -

შპს „დიღმის ველი", ს/ კ 405246149

ობიექტი -

ქ. თბილისში, დიღმის სასწავლო საცდელი მეურნეობა ნაკვ. 01.72.14.009.672 -ში მრავალფუნქციური კომპლექსი

კონსტრუქციული პროექტი

დაკვეთა	სტადია	ფურცელი	ფურცლები
10-12/21	მპ	ს-1.07	

დირექტორი		გ. ცომაია
ჯრ. მთ. არქ.		
ჯრ. მთ. ინჟ.		გ. ცომაია
დაამუშავა		ა. ცომაია
შეამოწმა		გ. ცომაია

ნახაზი:

საძირკვლის ფილის არმირების ჯვეთები

შ.პ.ს. გეოკონი

თბილისი 2022

პანდუსის საყრდენი კედლის კვეთი

მ 1:20

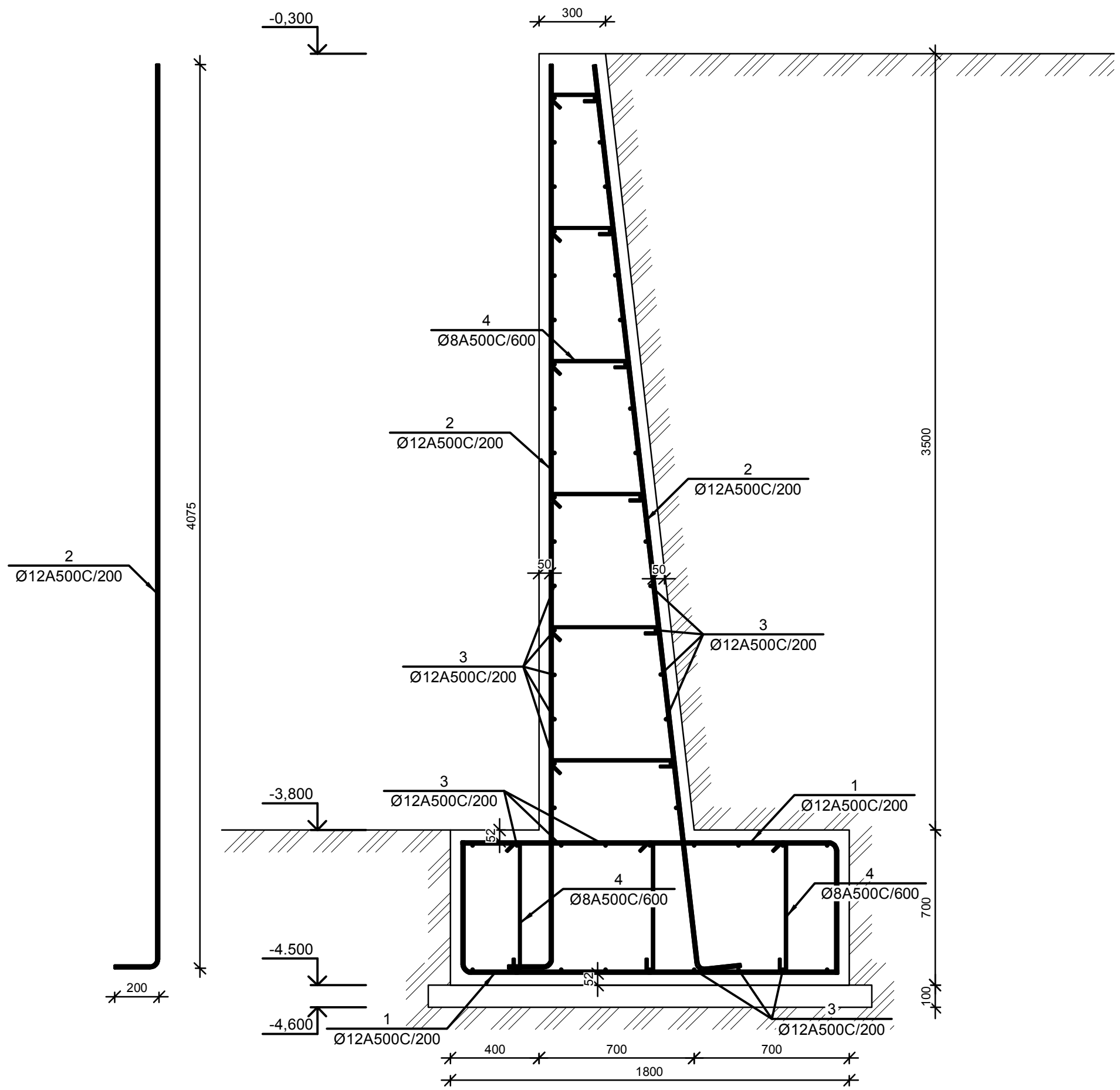

№ პოზ	აღნიშვნა	დასახელება	რაოდ. ელ-ში	წონა, (კგ) ერთის	წონა, (კგ) საერთო	შენიშვნა
პანდუსის საყრდენი კედელი 1 ცალი						
1		Ø 12 A500C ГОСТ 5781-82 L= 2300 მმ	380	2.0	776	
2		Ø 12 A500C ГОСТ 5781-82 L= 4275 მმ	380	3.8	1442	
3		Ø 12 A500C ГОСТ 5781-82 L= 41990 მმ	52	37.3	1938	
4		Ø 8 A500C ГОСТ 5781-82 L= 750 მმ	570	0.3	169	
		ბეტონი		B-25	114.38	კუბ მ

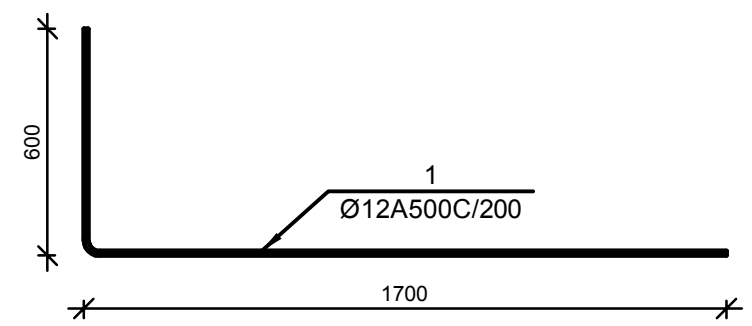

დამკვეთი - შპს „დიღმის ველი", სა 405246149	ობიექტი - ქ. თბილისში, დიღმის სასწავლო საცდელი მეურნეობა ნაკვ. 01.72.14.009.672 -ში მრავალფუნქციური კომპლექსი	კონსტრუქციული პროექტი	ნახაზი: პანდუსის საყრდენი კედლის კვეთი

დაკვეთა	სტადია	ფურცელი	ფურცლები
10-12/21	მპ	ა-0.02	

დირექტორი	გ. ცომაია
პრ. მთ. არქ.	
პრ. მთ. ინჟ.	გ. ცომაია
დამუშავა	ა. ცომაია
შეამოწმა	გ. ცომაია

შ.პ.ს. გეოკონი

თბილისი 2022

სვეტის ამონაშვერი სა-1
მ 1:25

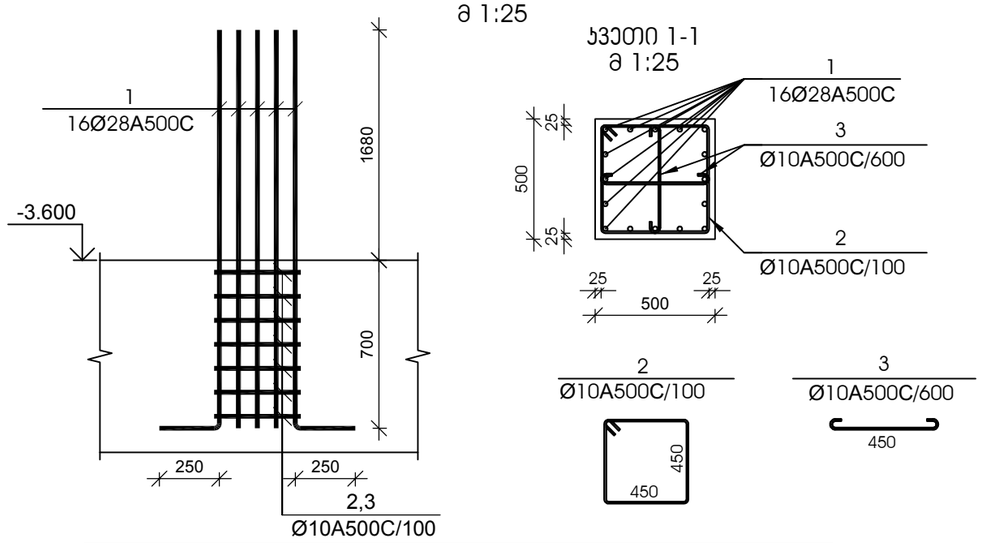

სვეთი 1-1
მ 1:25

№ პოზ	აღნიშვნა	დასახელება				რაოდ. ელ-ში	წონა, (კგ) ერთის	წონა, (კგ) საერთო	შენიშვნა
სვეტის ამონაშვერი სა-1 6 ცალი									
1		Ø 28	A500C	L= 2630	მმ	16	12.71	203	
2		Ø 10	A500C	L= 1950	მმ	7	1.20	8	
3		Ø 10	A500C	L= 610	მმ	4	0.38	2	
				ბეტონი			B-25		კუბ. მ

სვეტის ამონაშვერი სა-2
მ 1:25

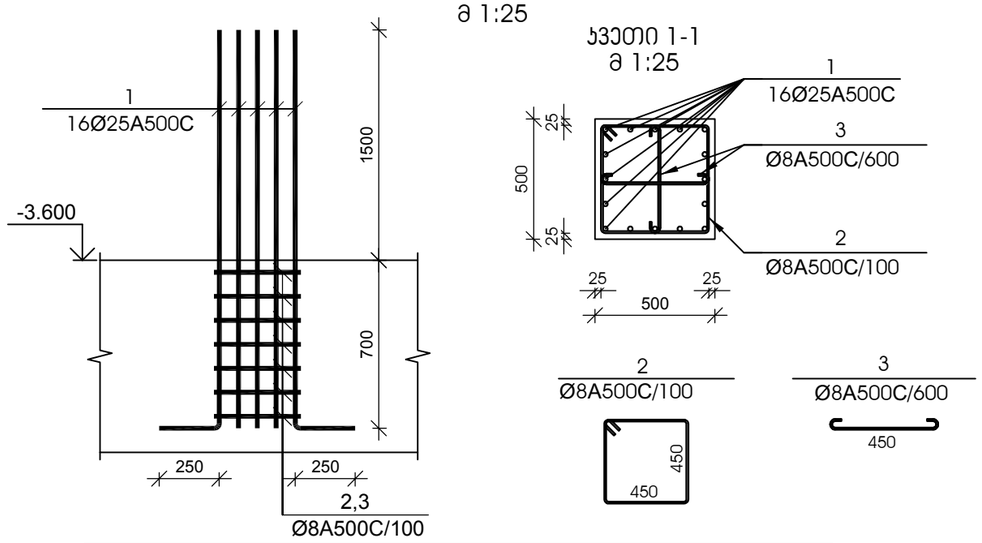

სვეთი 1-1
მ 1:25

№ პოზ	აღნიშვნა	დასახელება				რაოდ. ელ-ში	წონა, (კგ) ერთის	წონა, (კგ) საერთო	შენიშვნა
სვეტის ამონაშვერი სა-2 16 ცალი									
1		Ø 25	A500C	L= 2450	მმ	16	9.44	151	
2		Ø 8	A500C	L= 1950	მმ	7	0.77	5	
3		Ø 8	A500C	L= 610	მმ	4	0.24	1	
				ბეტონი			B-25		კუბ. მ

სვეტის ამონაშვერი სა-3
მ 1:25

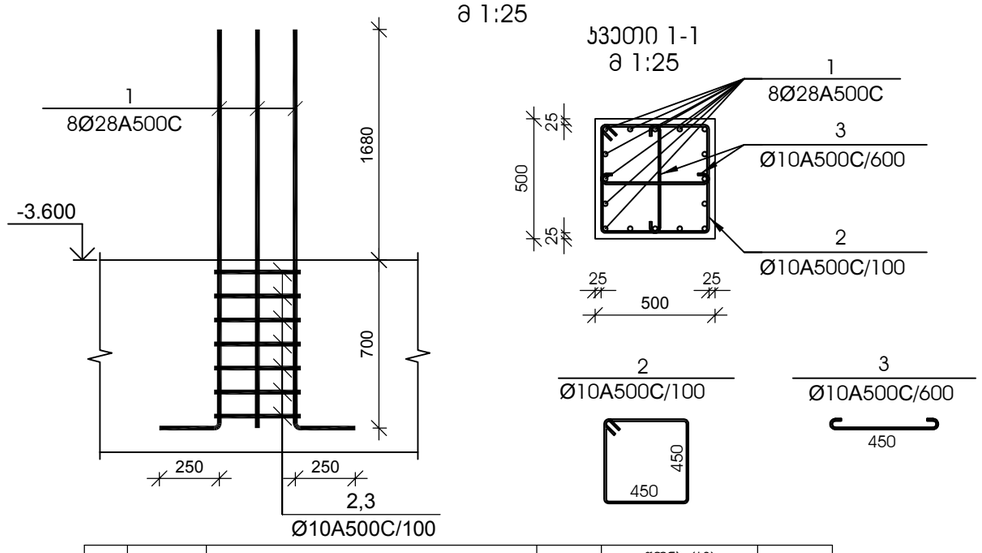

სვეთი 1-1
მ 1:25

№ პოზ	აღნიშვნა	დასახელება				რაოდ. ელ-ში	წონა, (კგ) ერთის	წონა, (კგ) საერთო	შენიშვნა
სვეტის ამონაშვერი სა-3 13 ცალი									
1		Ø 28	A500C	L= 2630	მმ	8	12.71	102	
2		Ø 10	A500C	L= 1950	მმ	7	1.20	8	
3		Ø 10	A500C	L= 610	მმ	4	0.38	2	
				ბეტონი			B-25		კუბ. მ

სვეტის ამონაშვერი სა-4
მ 1:25

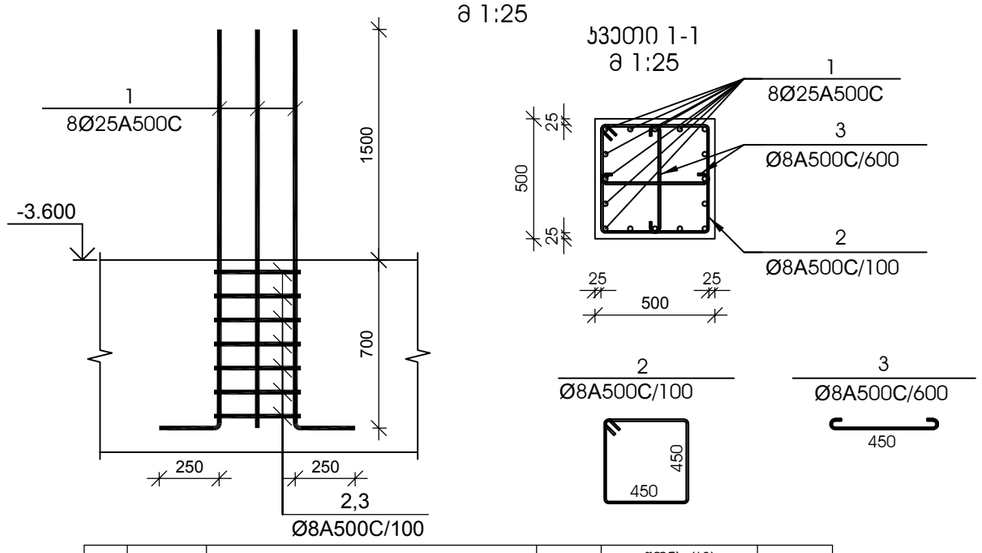

სვეთი 1-1
მ 1:25

№ პოზ	აღნიშვნა	დასახელება				რაოდ. ელ-ში	წონა, (კგ) ერთის	წონა, (კგ) საერთო	შენიშვნა
სვეტის ამონაშვერი სა-4 7 ცალი									
1		Ø 25	A500C	L= 2450	მმ	8	9.44	75	
2		Ø 8	A500C	L= 1950	მმ	7	0.77	5	
3		Ø 8	A500C	L= 610	მმ	4	0.24	1	
				ბეტონი			B-25		კუბ. მ

დამკვეთი -

შპს „დიღმის ველი", ს/კ 405246149

ობიექტი -

ქ. თბილისში, დიღმის სასწავლო საცდელი მეურნეობა ნაკვ. 01.72.14.009.510 -ში მრავალფუნქციური კომპლექსი

კონსტრუქციული პროექტი

დაკვეთა	სტადია	ფურცელი	ფურცლები
10-12/21	მშ	1.08	

დირექტორი		გ. ცომაია
პრ. მთ. არქ.		
პრ. მთ. ინჟ.		გ. ცომაია
დაამუშავა		ა. ცომაია
შეამოწმა		გ. ცომაია

ნახაზი:

სვეტის ამონაშვერი სა-1; სა-2; სა-3; სა-4

შ.პ.ს.
გეოპონი
თბილისი 2022

სვეტის ამონაშვერი სა-5
მ 1:25

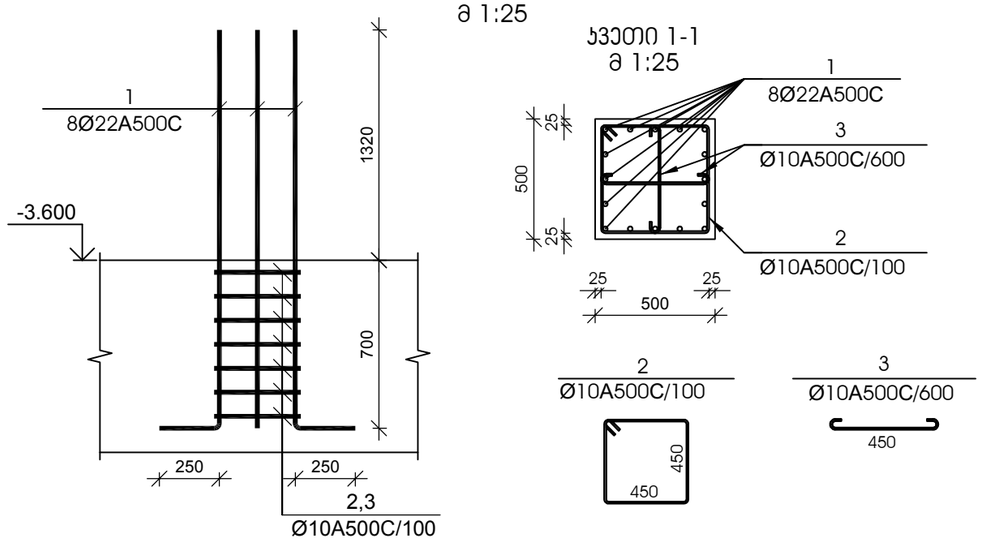

ჯვეთი 1-1
მ 1:25

№ პოზ	აღნიშვნა	დასახელება				რაოდ. ელ-ში	წონა, (კგ) ერთის	წონა, (კგ) საერთო	შენიშვნა
სვეტის ამონაშვერი სა-5 5 ცალი									
1		Ø 22	A500C	L= 2270	მმ	8	6.77	54	
2		Ø 10	A500C	L= 1950	მმ	7	1.20	8	
3		Ø 10	A500C	L= 610	მმ	4	0.38	2	
				ბეტონი			B-25		კუბ. მ

სვეტის ამონაშვერი სა-6
მ 1:25

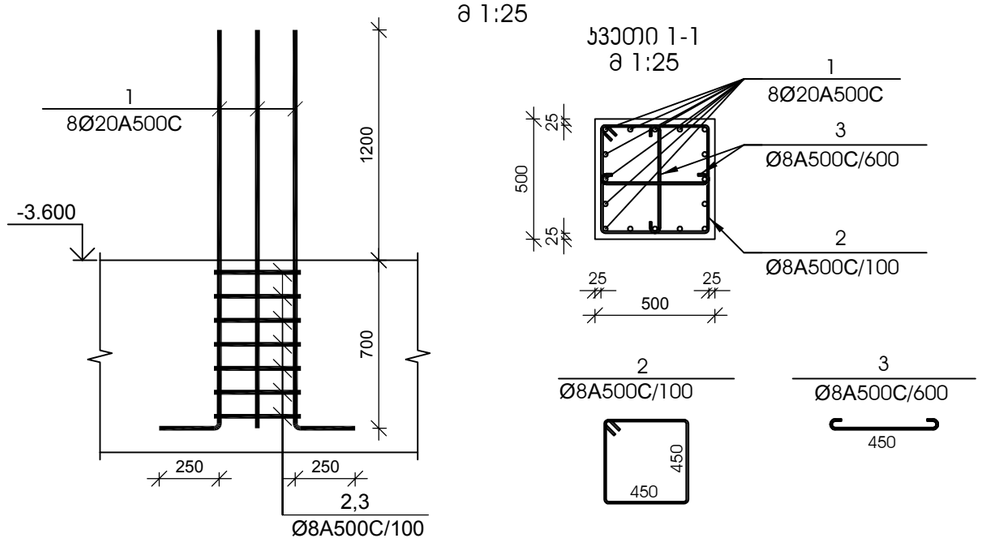

ჯვეთი 1-1
მ 1:25

№ პოზ	აღნიშვნა	დასახელება				რაოდ. ელ-ში	წონა, (კგ) ერთის	წონა, (კგ) საერთო	შენიშვნა
სვეტის ამონაშვერი სა-6 7 ცალი									
1		Ø 20	A500C	L= 2150	მმ	8	5.30	42	
2		Ø 8	A500C	L= 1950	მმ	7	0.77	5	
3		Ø 8	A500C	L= 610	მმ	4	0.24	1	
				ბეტონი			B-25		კუბ. მ

სვეტის ამონაშვერი სა-7
მ 1:25

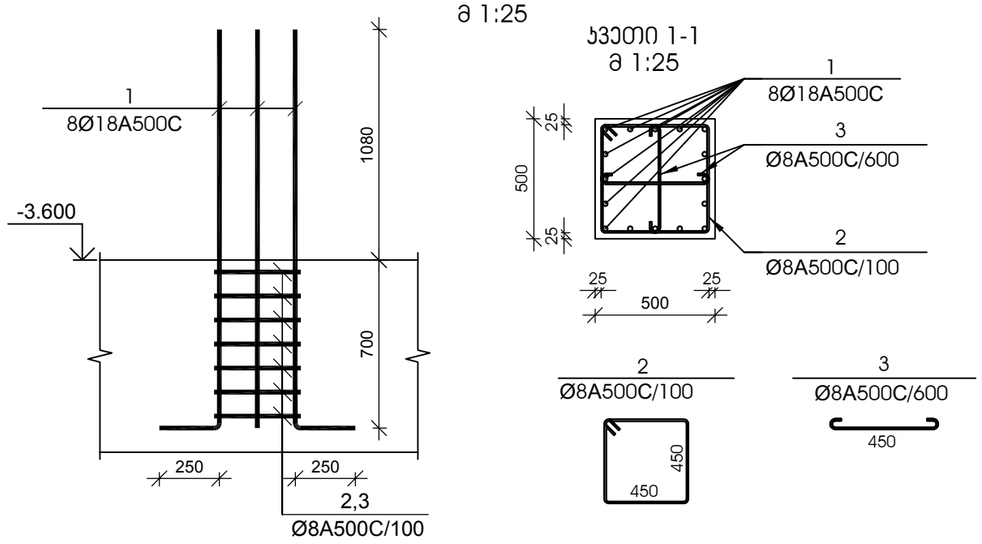

ჯვეთი 1-1
მ 1:25

№ პოზ	აღნიშვნა	დასახელება				რაოდ. ელ-ში	წონა, (კგ) ერთის	წონა, (კგ) საერთო	შენიშვნა
სვეტის ამონაშვერი სა-7 9 ცალი									
1		Ø 18	A500C	L= 2030	მმ	8	4.05	32	
2		Ø 8	A500C	L= 1950	მმ	7	0.77	5	
3		Ø 8	A500C	L= 610	მმ	4	0.24	1	
				ბეტონი			B-25		კუბ. მ

სვეტის ამონაშვერი სა-8
მ 1:25

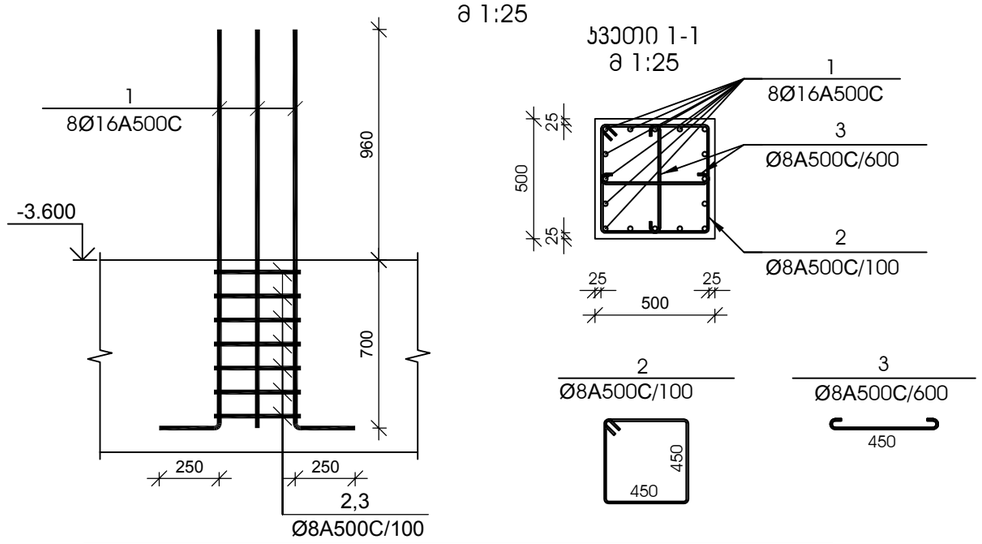

ჯვეთი 1-1
მ 1:25

№ პოზ	აღნიშვნა	დასახელება				რაოდ. ელ-ში	წონა, (კგ) ერთის	წონა, (კგ) საერთო	შენიშვნა
სვეტის ამონაშვერი სა-8 30 ცალი									
1		Ø 16	A500C	L= 1910	მმ	8	3.01	24	
2		Ø 8	A500C	L= 1950	მმ	7	0.77	5	
3		Ø 8	A500C	L= 610	მმ	4	0.24	1	
				ბეტონი			B-25		კუბ. მ

დამკვეთი -

შპს „დიღმის ველი", ს/კ 405246149

ობიექტი -

ქ. თბილისში, დიღმის სასწავლო საცდელი მეურნეობა ნაკვ. 01.72.14.009.510 -ში მრავალფუნქციური კომპლექსი

კონსტრუქციული პროექტი

დაკვეთა	სტადია	ფურცელი	ფურცლები
10-12/21	მშ	1.09	

დირექტორი		გ. ცომაია
პრ. მთ. არქ.		
პრ. მთ. ინჟ.		გ. ცომაია
დაამუშავა		ა. ცომაია
შეამოწმა		გ. ცომაია

ნახაზი:

სვეტის ამონაშვერი სა-5; სა-6; სა-7; სა-8

შ.პ.ს.
გეოკონი
თბილისი 2022

Объект:	Многоквартирный дом с подземной автостоянкой
Адрес:	г. Москва, Новомосковский административный округ, поселение Сосенское, деревня Столбово, земельный участок 30
Заказчик:	ООО "Специализированный застройщик "ГК Столбово"

Гл. инженер проекта		Ситников	
Гл. архитектор проекта		Ситников	
Нач. отдела		Ситников	
Разработал		Ситников	
Н. контр.		Ситников	

Изм.	Кол.уч.	№ док.

Стадия	Лист	Листов
Р	3	

Копировал	
Формат	А1

Монолитный 2022

ООО "Специализированный застройщик "ГК Столбово"

Многоквартирный дом с подземной автостоянкой

Адрес: г. Москва, Новомосковский административный округ, поселение Сосенское, деревня Столбово, земельный участок 30

Раздел: Архитектурные решения

Монолитный 2022

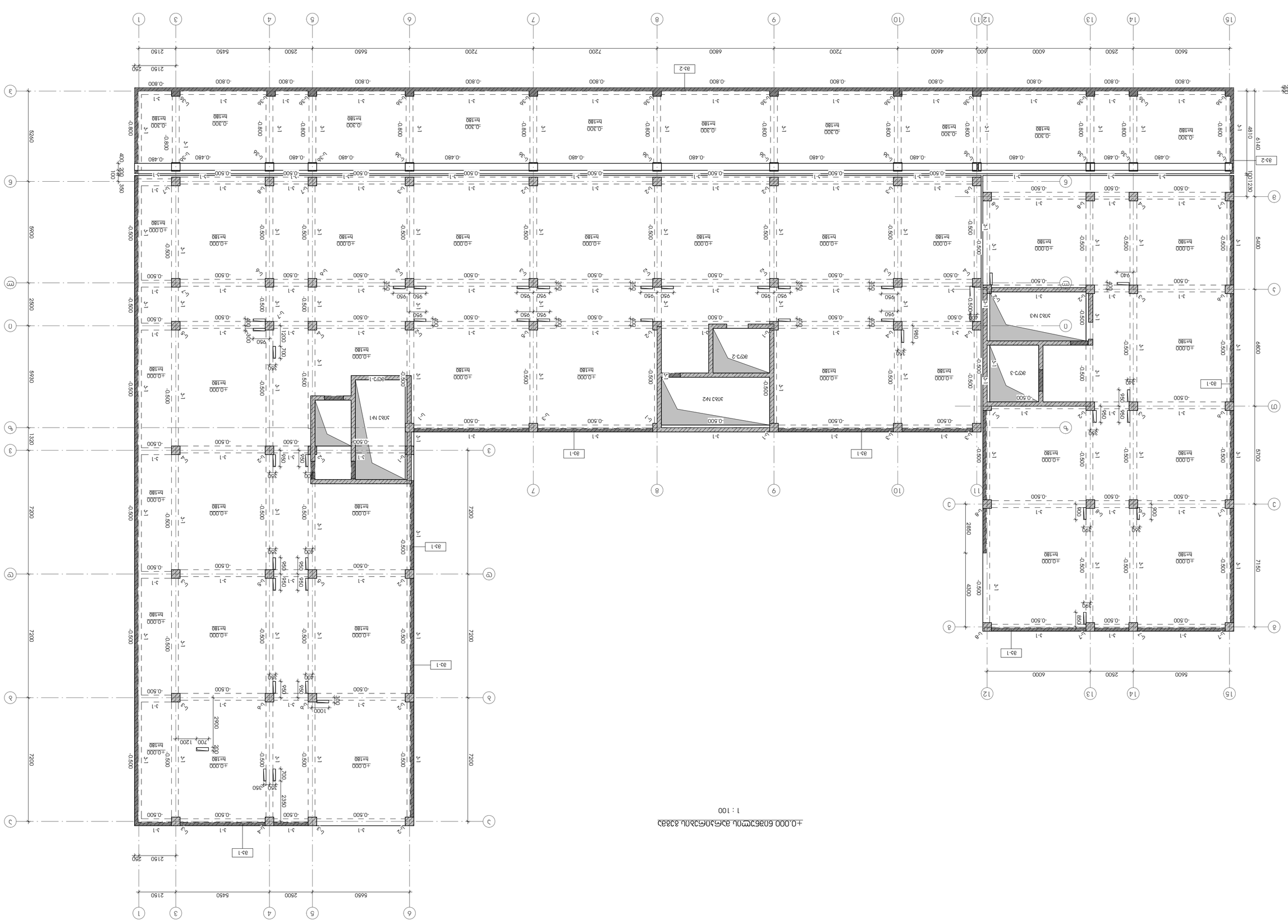

+4.650 бла6ъмо4 ъ4м3м4ъ4ъ 32832

1 : 100

Възложител:	„Център за 33мт“, ъл 4052461 49		
Проектант:	Д. Д. Ъ4ъ4ъъъ, Ъъъ4ъъ4 ъ4ъ4ъъъъъ ъъъъъ

Заказчик:
Общество с ограниченной ответственностью «Специализированный застройщик «Альфа-Капитал»

Объект:
Многоквартирный жилой дом по ул. Ленина, 69 в г. Ростове-на-Дону. 1 этап строительства. 3 очередь строительства. 4 этап строительства. 4 очередь строительства. 5 этап строительства. 5 очередь строительства. 6 этап строительства. 6 очередь строительства. 7 этап строительства. 7 очередь строительства. 8 этап строительства. 8 очередь строительства. 9 этап строительства. 9 очередь строительства. 10 этап строительства. 10 очередь строительства. 11 этап строительства. 11 очередь строительства. 12 этап строительства. 12 очередь строительства. 13 этап строительства. 13 очередь строительства. 14 этап строительства. 14 очередь строительства. 15 этап строительства. 15 очередь строительства. 16 этап строительства. 16 очередь строительства. 17 этап строительства. 17 очередь строительства. 18 этап строительства. 18 очередь строительства. 19 этап строительства. 19 очередь строительства. 20 этап строительства. 20 очередь строительства. 21 этап строительства. 21 очередь строительства. 22 этап строительства. 22 очередь строительства. 23 этап строительства. 23 очередь строительства. 24 этап строительства. 24 очередь строительства. 25 этап строительства. 25 очередь строительства. 26 этап строительства. 26 очередь строительства. 27 этап строительства. 27 очередь строительства. 28 этап строительства. 28 очередь строительства. 29 этап строительства. 29 очередь строительства. 30 этап строительства. 30 очередь строительства. 31 этап строительства. 31 очередь строительства. 32 этап строительства. 32 очередь строительства. 33 этап строительства. 33 очередь строительства. 34 этап строительства. 34 очередь строительства. 35 этап строительства. 35 очередь строительства. 36 этап строительства. 36 очередь строительства. 37 этап строительства. 37 очередь строительства. 38 этап строительства. 38 очередь строительства. 39 этап строительства. 39 очередь строительства. 40 этап строительства. 40 очередь строительства. 41 этап строительства. 41 очередь строительства. 42 этап строительства. 42 очередь строительства. 43 этап строительства. 43 очередь строительства. 44 этап строительства. 44 очередь строительства. 45 этап строительства. 45 очередь строительства. 46 этап строительства. 46 очередь строительства. 47 этап строительства. 47 очередь строительства. 48 этап строительства. 48 очередь строительства. 49 этап строительства. 49 очередь строительства. 50 этап строительства. 50 очередь строительства. 51 этап строительства. 51 очередь строительства. 52 этап строительства. 52 очередь строительства. 53 этап строительства. 53 очередь строительства. 54 этап строительства. 54 очередь строительства. 55 этап строительства. 55 очередь строительства. 56 этап строительства. 56 очередь строительства. 57 этап строительства. 57 очередь строительства. 58 этап строительства. 58 очередь строительства. 59 этап строительства. 59 очередь строительства. 60 этап строительства. 60 очередь строительства. 61 этап строительства. 61 очередь строительства. 62 этап строительства. 62 очередь строительства. 63 этап строительства. 63 очередь строительства. 64 этап строительства. 64 очередь строительства. 65 этап строительства. 65 очередь строительства. 66 этап строительства. 66 очередь строительства. 67 этап строительства. 67 очередь строительства. 68 этап строительства. 68 очередь строительства. 69 этап строительства. 69 очередь строительства. 70 этап строительства. 70 очередь строительства. 71 этап строительства. 71 очередь строительства. 72 этап строительства. 72 очередь строительства. 73 этап строительства. 73 очередь строительства. 74 этап строительства. 74 очередь строительства. 75 этап строительства. 75 очередь строительства. 76 этап строительства. 76 очередь строительства. 77 этап строительства. 77 очередь строительства. 78 этап строительства. 78 очередь строительства. 79 этап строительства. 79 очередь строительства. 80 этап строительства. 80 очередь строительства. 81 этап строительства. 81 очередь строительства. 82 этап строительства. 82 очередь строительства. 83 этап строительства. 83 очередь строительства. 84 этап строительства. 84 очередь строительства. 85 этап строительства. 85 очередь строительства. 86 этап строительства. 86 очередь строительства. 87 этап строительства. 87 очередь строительства. 88 этап строительства. 88 очередь строительства. 89 этап строительства. 89 очередь строительства. 90 этап строительства. 90 очередь строительства. 91 этап строительства. 91 очередь строительства. 92 этап строительства. 92 очередь строительства. 93 этап строительства. 93 очередь строительства. 94 этап строительства. 94 очередь строительства. 95 этап строительства. 95 очередь строительства. 96 этап строительства. 96 очередь строительства. 97 этап строительства. 97 очередь строительства. 98 этап строительства. 98 очередь строительства. 99 этап строительства. 99 очередь строительства. 100 этап строительства. 100 очередь строительства.

Адрес объекта:
г. Ростов-на-Дону, ул. Ленина, 69

Стадия: Раздел:
Р Архитектурные решения

Номер тома: Всего томов:
10-12/21 33

Шифр:
Э-2.03

Изм.	Кол.уч.	№ док.	Подпись	Дата
ГИП	Шевченко			
Н.контр.	Шевченко			
Разработал	Шевченко			

Генеральный директор
ООО «Специализированный застройщик «Альфа-Капитал»
Шевченко Е.А.

Главный инженер проекта
ООО «Специализированный застройщик «Альфа-Капитал»
Шевченко Е.А.

Главный архитектор проекта
ООО «Специализированный застройщик «Альфа-Капитал»
Шевченко Е.А.

Главный инженер
ООО «Специализированный застройщик «Альфа-Капитал»
Шевченко Е.А.

Главный архитектор
ООО «Специализированный застройщик «Альфа-Капитал»
Шевченко Е.А.

Разработал
ООО «Специализированный застройщик «Альфа-Капитал»
Шевченко Е.А.

Согласовано:
Начальник отдела
ООО «Специализированный застройщик «Альфа-Капитал»
Шевченко Е.А.

Възложител:	„Регионална болница, Регионално здравно управление Централна България ЕООД, 01.72.14.009.510 -ЗП
Проект:	Нова многопрофилна болница за активно лечение и спешна медицина в гр. Стара Загора
Адрес на обекта:	гр. Стара Загора, ул. „Регионална болница"
Фаза:	ЗЗ
Дата:	10-12/21
Мащаб:	1:100
Чертеж:	АР-2.04

Проектант:	инж. Ивайло Стоянов	3. ИТСУ	
Проектант:	инж. Ивайло Стоянов	3. ИТСУ	
Проектант:	инж. Ивайло Стоянов	3. ИТСУ	
Проектант:	инж. Ивайло Стоянов	3. ИТСУ	

Експертиза:
Експертиза за съответствие с изискванията за достъпна среда

Общ вид
+11.250 Болница за активно лечение и спешна медицина

1 : 100

+14.550 ნიშნულის მარკირების გეგმა

1 : 100

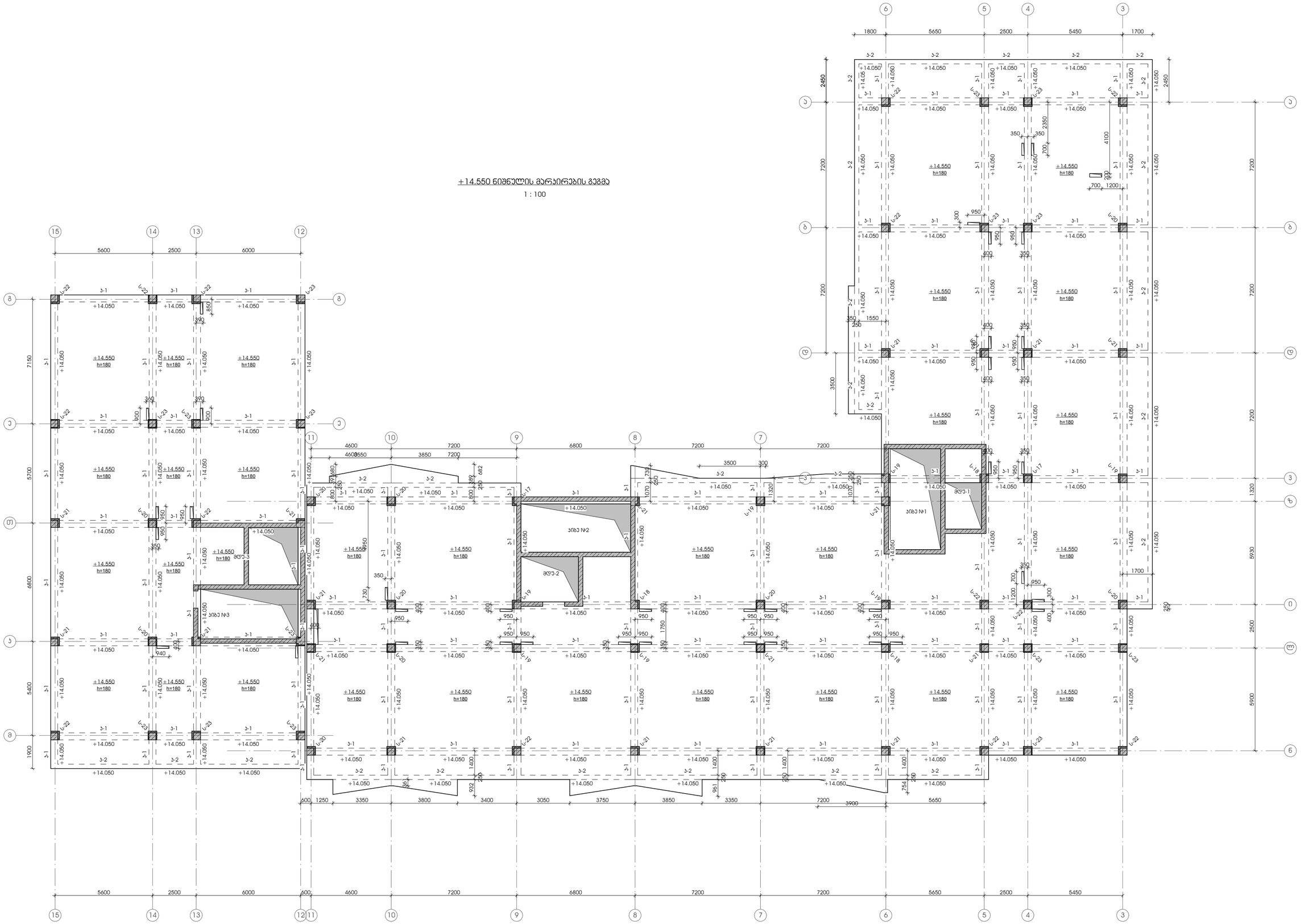

დამკვეთი - შპს „დიღმის ველი", ს/კ 405246149	ობიექტი - ქ. თბილისში, დიღმის სასწავლო საცდელი მეურნეობა ნაკვ. 01.72.14.009.510 -ში მრავალფუნქციური კომპლექსი	კონსტრუქციული პროექტი	დირექტორი გ. ცომაია პრ. მთ. არქ. პრ. მთ. ინჟ. გ. ცომაია დამფუძნა ა. ცომაია შეამოწმა გ. ცომაია

დაკვეთა	სტადია	ფურცელი	ფურცლები
10-12/21	შპ	ჯ-2.05	

ნახაზი:
+14.550 ნიშნულის მარკირების გეგმა

შ.პ.ს. გეოპორნი
თბილისი 2022

Объект:	Многоквартирный жилой дом с подземной автостоянкой и встроенными помещениями общественного назначения, расположенный по адресу: г. Москва, ЮЗАО, район Тропарево-Никулино, ул. Новаторов, вл. 7, корп. 1
Заказчик:	ООО «СЗ «Гранель-Тропарево»
Генеральный проектировщик:	ООО «Архитектурная мастерская «Остоженка»
Главный архитектор проекта:	Ю.А. Шевелев
Главный инженер проекта:	А.Ю. Ларионов
Начальник отдела:	А.Ю. Ларионов
Разработал:	Е.А. Ларионов
Н. контроль:	Е.А. Ларионов
ГИП:	А.Ю. Ларионов

Стадия	Лист	Листов	
Р	3		

Монтажная схема перемычек на отм. +17.350

Монтажная схема перемычек на отм. +17.850 Б36Ю3ШУЛ Б36Ю3ЛЬ Б36Ь

1 : 100

Изм.	Кол.уч.	Лист	№ док.
Подп.	Дата		

ООО «Архитектурная мастерская «Остоженка»

г. Москва, 2022

Изм.	Кол.уч.	№док.	Подп.	Дата
ГИП	Ольховский			10-12/21
Разраб.	Ольховский			
Н.контр.	Ольховский			

Жилой дом по ул. Ленина, 67 в г. Ростов-на-Дону

План 1-го этажа

Стадия	Лист	Листов
Р	3	

ООО "Ростовский ЗЖБИ №1"
344019, г. Ростов-на-Дону, ул. Ленина, 67

Согласовано:			
Инв.№ подл.	Подп. и дата	Взам.инв.№	Инв.№ дубл.

Н.контр.			3. Изм.
			2. Изм.
			1. Изм.
Разраб.	Ольховский		3. Изм.
ГИП	Ольховский		3. Изм.

Согласовано:

Инв.№ подл.	Подп. и дата	Взам.инв.№

ООО "Ростовский ЗЖБИ №1"
344019, г. Ростов-на-Дону, ул. Ленина, 67

Жилой дом по ул. Ленина, 67 в г. Ростов-на-Дону

Стадия: Р | Лист: 3 | Листов:

План 1-го этажа

Изм.	Кол.уч.	№док.	Подп.	Дата
ГИП	Ольховский			10-12/21
Разраб.	Ольховский			
Н.контр.	Ольховский			

Жилой дом по ул. Ленина, 67 в г. Ростов-на-Дону

План 1-го этажа

ООО "Ростовский ЗЖБИ №1"
344019, г. Ростов-на-Дону, ул. Ленина, 67

Согласовано:

Инв.№ подл.	Подп. и дата	Взам.инв.№

Стадия: Р | Лист: 3 | Листов:

+21.150 бетонные ступени на монолитных косоурах

1 : 100

+24.450 блок за външна зидария

1 : 100

Възложител:	Проектант:				
„Топлофикация Перник" ЕАД	„Топлофикация Перник" ЕАД				
Обект:	Проектирал:	инж. Ал. Ангелов			
Реконструкция на ЦЗТ, ул. „Васил Левски" №1, гр. Перник	Проектирал:	инж. Ал. Ангелов			
Фаза:	Проектирал:	инж. Ал. Ангелов			
Работен проект	Проектирал:	инж. Ал. Ангелов			
Част:	Проектирал:	инж. Ал. Ангелов			
Архитектурна	Проектирал:	инж. Ал. Ангелов			
Чертеж:	Проектирал:	инж. Ал. Ангелов			
Разрез 3-3	Проектирал:	инж. Ал. Ангелов			
Мащаб 1:100	Проектирал:	инж. Ал. Ангелов			
Дата: 10-12/21	Проектирал:	инж. Ал. Ангелов			
Номер: Ар-2.08	Проектирал:	инж. Ал. Ангелов			
Проектант: „Топлофикация Перник" ЕАД	Проектирал:	инж. Ал. Ангелов			
гр. Перник, ул. „Васил Левски" №1	Проектирал:	инж. Ал. Ангелов			
тел.: 076/ 60 51 49	Проектирал:	инж. Ал. Ангелов			

Проектанти:
инж. Ал. Ангелов
инж. Ал. Ангелов
инж. Ал. Ангелов
инж. Ал. Ангелов

Мащаб 1:100
януари 2022

Заказчик:
ЗАО "Строительная компания "Альфа-Инвест"

Объект:
Многоквартирный жилой дом с нежилыми помещениями по адресу: г. Москва, Юго-Западный административный округ, район Раменки, ул. Мосфильмовская, вл. 70, корп. 1

Стадия | Лист | Листов
Р | 3 | 33

Раздел:
Архитектурные решения

Шифр: 10-12/21-АР

Изм. | Кол.уч. | № док. | Подп. | Дата

Главный архитектор проекта: Ларионов А.Ю.
Главный инженер проекта: Ларионов А.Ю.
Разработал: Ларионов А.Ю.
Проверил: Ларионов А.Ю.
Н.контроль: Ларионов А.Ю.

Согласовано:

Инв.№ подл. | Подп. и дата | Взам.инв.№

Экспликация полов

Поз.	Обозначение	Наименование	Кол.	Примечание
		Пол 1		
1		Керамогранит	1	
2		Цементно-песчаная стяжка	1	
3		Гидроизоляция	1	
4		Монолитная плита	1	
		Пол 2		
1		Керамогранит	1	
2		Цементно-песчаная стяжка	1	
3		Гидроизоляция	1	
4		Монолитная плита	1	
		Пол 3		
1		Керамогранит	1	
2		Цементно-песчаная стяжка	1	
3		Гидроизоляция	1	
4		Монолитная плита	1	

Экспликация помещений

Поз.	Наименование	Площадь, м²	Примечание
1	Электрощитовая	8,3	
2	Электрощитовая	8,3	
3	Электрощитовая	8,3	
4	Электрощитовая	8,3	

Спецификация перемычек

Поз.	Обозначение	Наименование	Кол.	Примечание
		Перемычки		
1	3ПР-1	3ПР-1	1	
2	3ПР-2	3ПР-2	1	
3	3ПР-3	3ПР-3	1	
4	3ПР-4	3ПР-4	1	

Ведомость перемычек

Марка	Эскиз	Кол.	Примечание
3ПР-1		1	
3ПР-2		1	
3ПР-3		1	
3ПР-4		1	

Ведомость ссылочных и прилагаемых документов

Обозначение	Наименование	Примечание
	Ссылочные документы	
	Прилагаемые документы	

Спецификация элементов заполнения проемов

Поз.	Обозначение	Наименование	Кол.	Примечание
		Двери		
1	ГОСТ 6629-88	ДГ 21-9	1	
2	ГОСТ 6629-88	ДГ 21-10	1	
3	ГОСТ 6629-88	ДГ 21-11	1	
4	ГОСТ 6629-88	ДГ 21-12	1	

Ведомость элементов заполнения проемов

Марка	Эскиз	Кол.	Примечание
ДГ21-9		1	
ДГ21-10		1	
ДГ21-11		1	
ДГ21-12		1	

Ведомость ссылочных и прилагаемых документов

Обозначение	Наименование	Примечание
	Ссылочные документы	
	Прилагаемые документы	

Экспликация полов

Поз.	Обозначение	Наименование	Кол.	Примечание
		Пол 1		
1		Керамогранит	1	
2		Цементно-песчаная стяжка	1	
3		Гидроизоляция	1	
4		Монолитная плита	1	
		Пол 2		
1		Керамогранит	1	
2		Цементно-песчаная стяжка	1	
3		Гидроизоляция	1	
4		Монолитная плита	1	
		Пол 3		
1		Керамогранит	1	
2		Цементно-песчаная стяжка	1	
3		Гидроизоляция	1	
4		Монолитная плита	1	

Экспликация помещений

Поз.	Наименование	Площадь, м²	Примечание
1	Электрощитовая	8,3	
2	Электрощитовая	8,3	
3	Электрощитовая	8,3	
4	Электрощитовая	8,3	

Спецификация перемычек

Поз.	Обозначение	Наименование	Кол.	Примечание
		Перемычки		
1	3ПР-1	3ПР-1	1	
2	3ПР-2	3ПР-2	1	
3	3ПР-3	3ПР-3	1	
4	3ПР-4	3ПР-4	1	

Ведомость перемычек

Марка	Эскиз	Кол.	Примечание
3ПР-1		1	
3ПР-2		1	
3ПР-3		1	
3ПР-4		1	

Ведомость ссылочных и прилагаемых документов

Обозначение	Наименование	Примечание
	Ссылочные документы	
	Прилагаемые документы	

Спецификация элементов заполнения проемов

Поз.	Обозначение	Наименование	Кол.	Примечание
		Двери		
1	ГОСТ 6629-88	ДГ 21-9	1	
2	ГОСТ 6629-88	ДГ 21-10	1	
3	ГОСТ 6629-88	ДГ 21-11	1	
4	ГОСТ 6629-88	ДГ 21-12	1	

Ведомость элементов заполнения проемов

Марка	Эскиз	Кол.	Примечание
ДГ21-9		1	
ДГ21-10		1	
ДГ21-11		1	
ДГ21-12		1	

+27.750 Блок№1 Экспликация полов

1 : 100

+31.050 бэлэвсгийн давхрын төлөвлөгөө

1 : 100

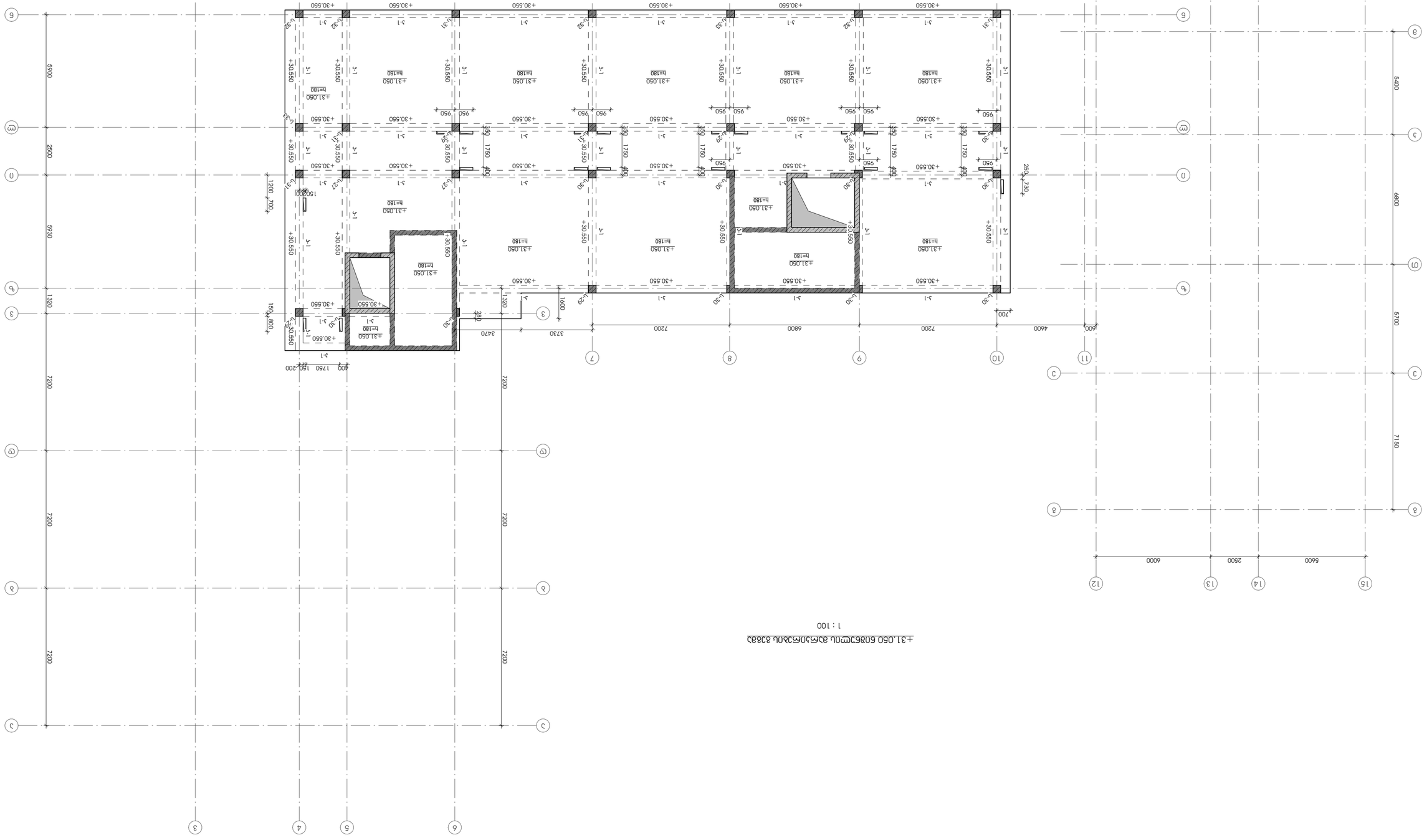

Гүйцэтгэгч:	“ЭЭЭЭЭЭЭЭ”, ЦХ 4052461149
Зөвлөх:	Д. Өлзийсайхан, Төслийн удирдагч, Ц.Сэдмаа, Ц.Цэцэгмаа, Ц.Цэцэгсүрэн

+32.800 ნიშნულის მარჯვირების გეგმა

1 : 100

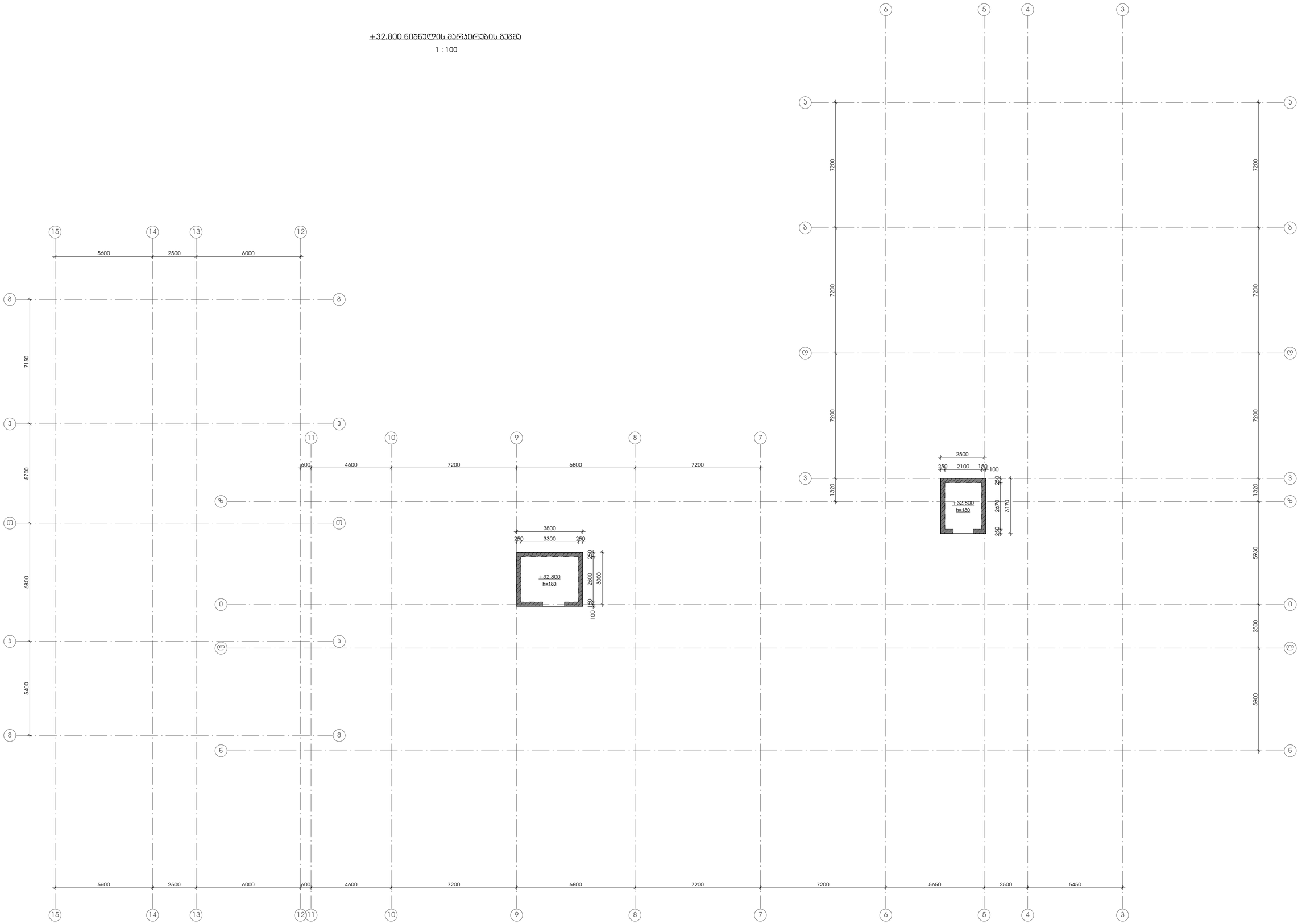

დამკვეთი -	კონსტრუქციული პროექტი		
შპს „დიღმის ველი", ს/კ 405246149			
ობიექტი -	დასახელება	სტადია	ფურცელი	ფურცლები
ქ. თბილისში, დიღმის სასწავლო საცდელი მეურნეობა ნაკვ. 01.72.14.009.510 -ში მრავალფუნქციური კომპლექსი	10-12/21 მპ	პ-2.10'		

დირექტორი		გ. ცომაია
პრ. მთ. არქ.		
პრ. მთ. ინჟ.		გ. ცომაია
დამმუშავა		ა. ცომაია
შეამოწმა		გ. ცომაია

ნახაზი:
+32.800 ნიშნულის მარჯვირების გეგმა

შ.პ.ს.
გეოპრონი
თბილისი 2022

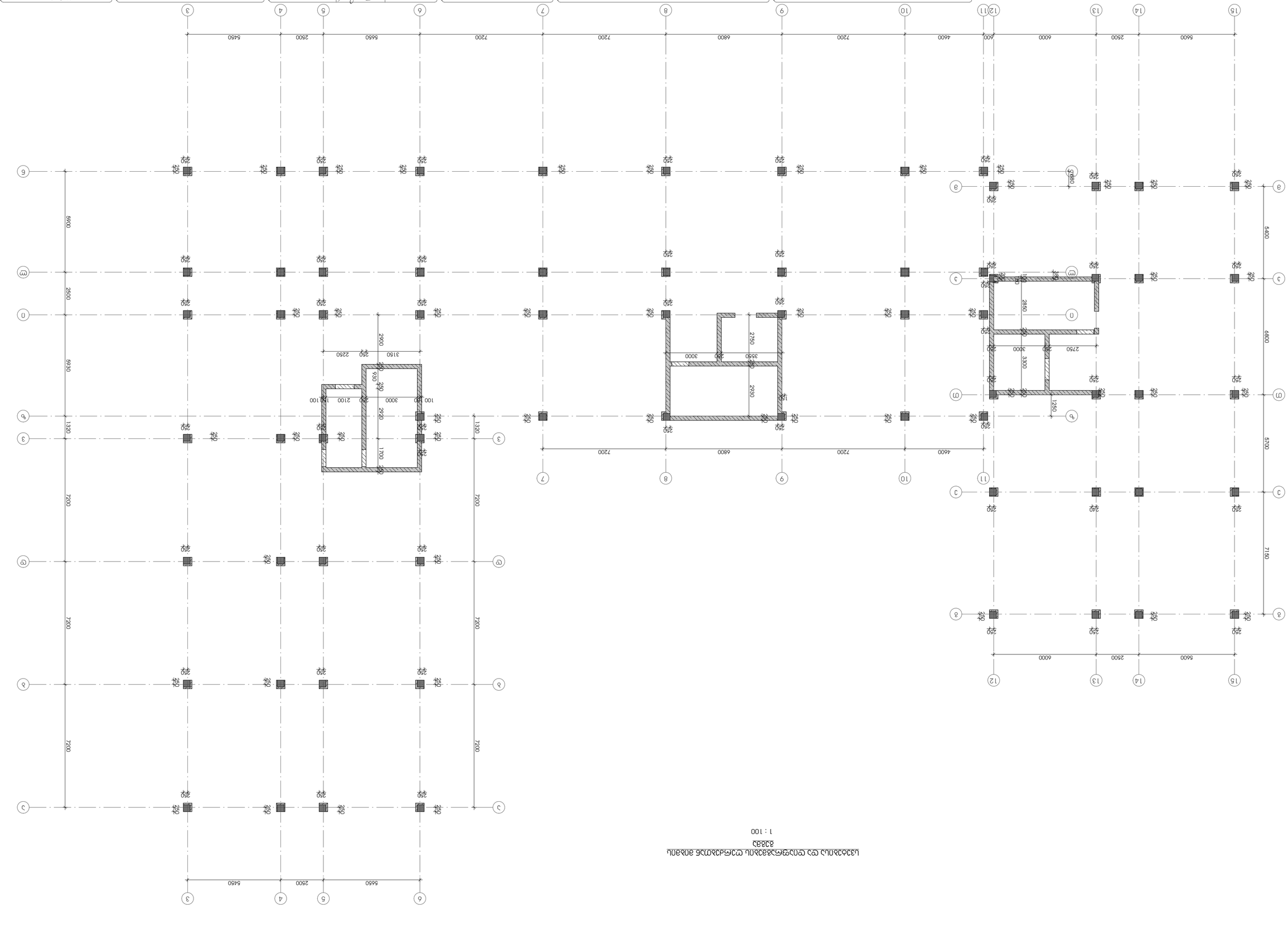
1 : 100

განშლა 14 ღერძის გასწვრივ

1 : 100

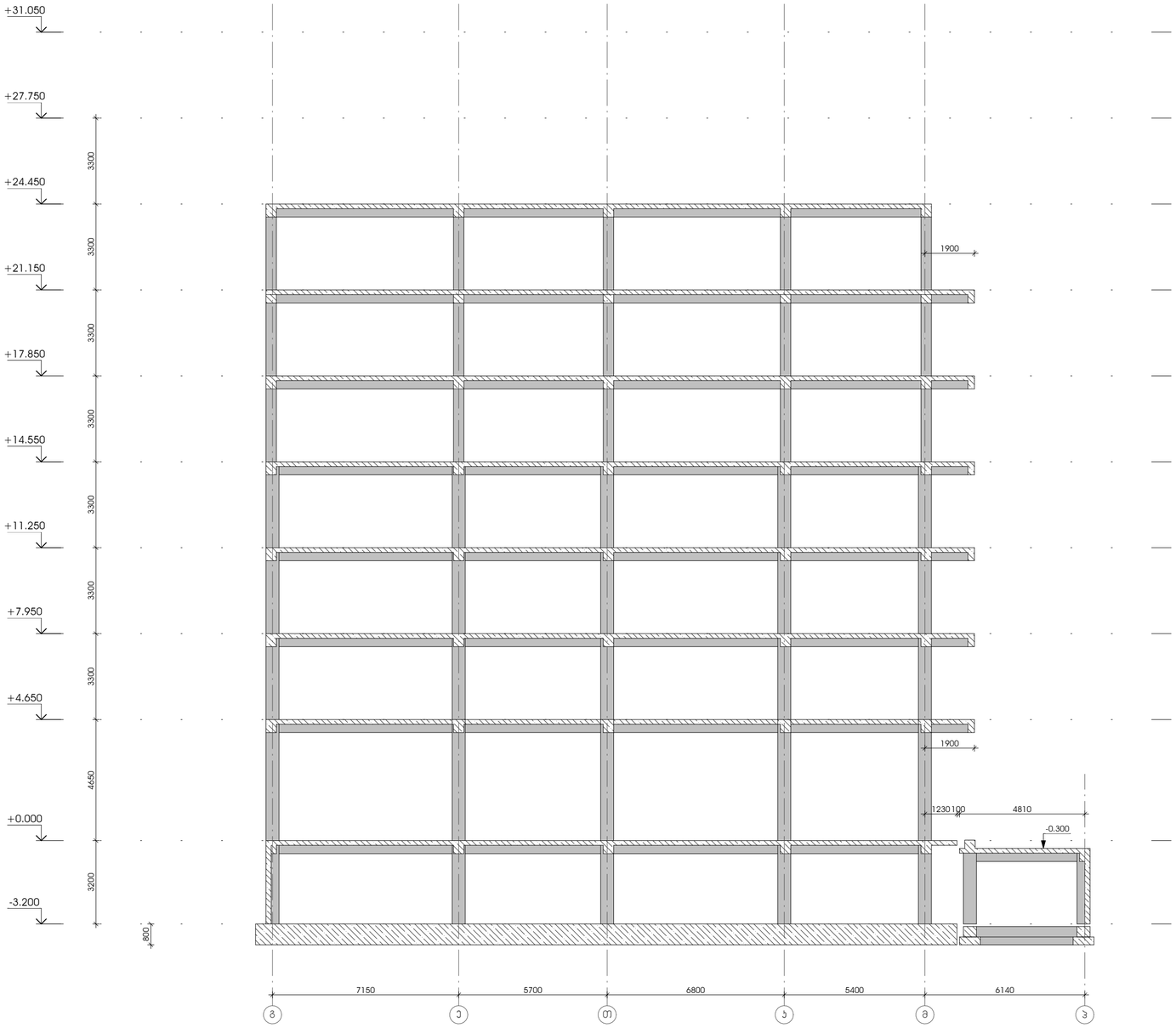

დამკვეთი -	ობიექტი -	პროექტის სტადია	ნახაზის:
შპს „დიღმის ველი", ს/კ 405246149	ქ. თბილისში, დიღმის სასწავლო საცდელი მეურნეობა ნაკვ. 01.72.14.009.510 -ში მრავალფუნქციური კომპლექსი	პროექტირება	განშლა 3 ღერძის გასწვრივ

დასკვნა	სტადია	ფურცელი	ფურცლები
10-12/21	მპ	პ-2.13	

დირექტორი		გ. ცომაია
პრ. მთ. არქ.		
პრ. მთ. ინჟ.		გ. ცომაია
დამუშავა		ა. ცომაია
შეამოწმა		გ. ცომაია

შ.პ.ს.
გეოპროექტი
თბილისი 2022

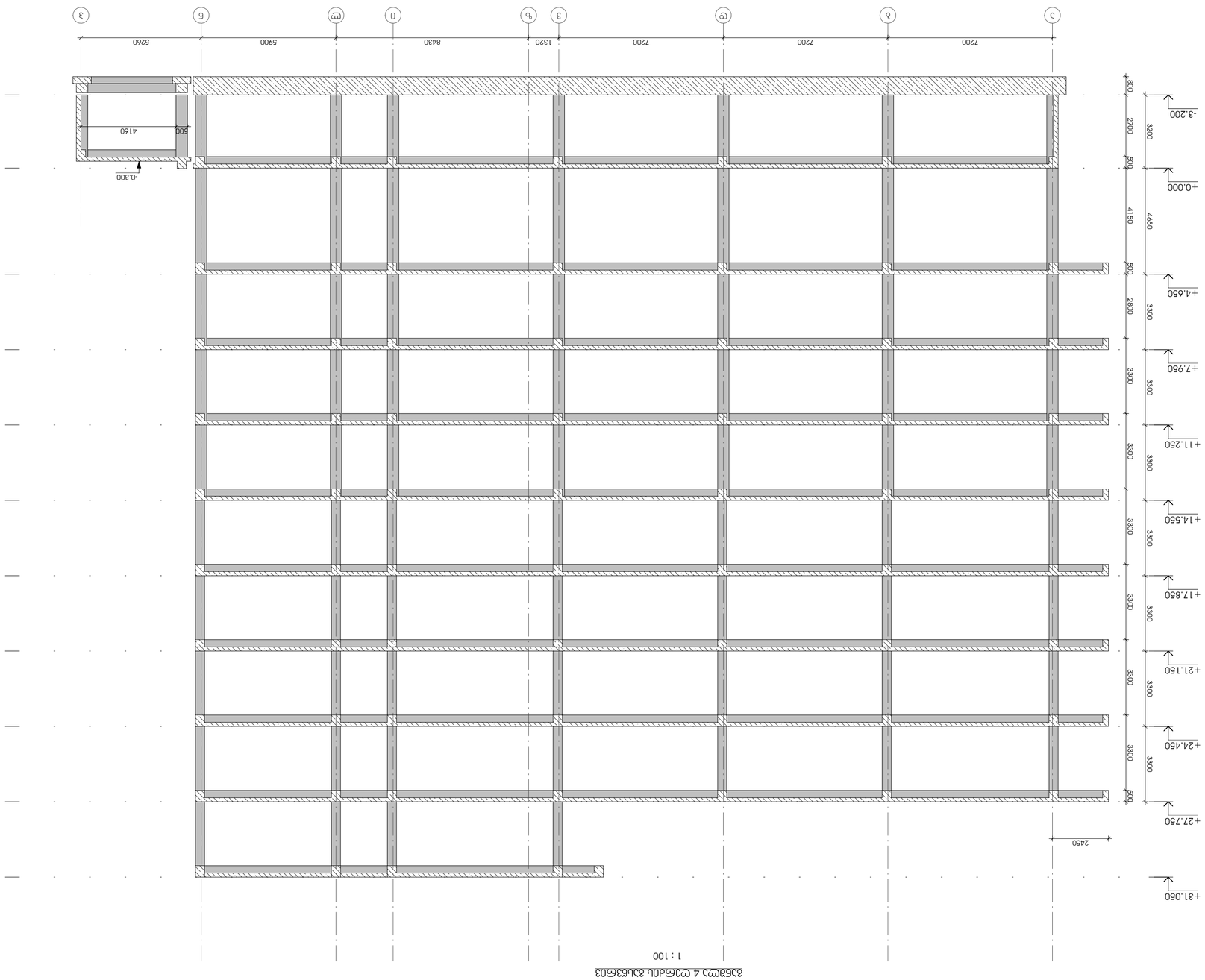

ასონომეტრული ხედი 4 ოთახიანი ბინისთვის

1 : 100

ტექნიკური პირობების ნომერი			
ქალაქ თბილისის მუნიციპალიტეტის ტერიტორიაზე არსებული ინფრასტრუქტურის ობიექტებზე მიერთების ნებართვა			
10-12/21	33	ა-2.14	
ნებართვის ნომერი	ნებართვის თარიღი	ნებართვის ვადა	

ტექნიკური პირობების ნომერი			
ქალაქ თბილისის მუნიციპალიტეტის ტერიტორიაზე არსებული ინფრასტრუქტურის ობიექტებზე მიერთების ნებართვა			
10-12/21	33	ა-2.14	
ნებართვის ნომერი	ნებართვის თარიღი	ნებართვის ვადა	

ტექნიკური პირობების ნომერი			
ქალაქ თბილისის მუნიციპალიტეტის ტერიტორიაზე არსებული ინფრასტრუქტურის ობიექტებზე მიერთების ნებართვა			
10-12/21	33	ა-2.14	
ნებართვის ნომერი	ნებართვის თარიღი	ნებართვის ვადა	

ტექნიკური პირობების ნომერი			
ქალაქ თბილისის მუნიციპალიტეტის ტერიტორიაზე არსებული ინფრასტრუქტურის ობიექტებზე მიერთების ნებართვა			
10-12/21	33	ა-2.14	
ნებართვის ნომერი	ნებართვის თარიღი	ნებართვის ვადა	

დამკვეთი:		
ბინათმშენებლობითი კოოპერატივი „ფიროსმანი 405246149		
მშენებლობის ადგილის მისამართი:		
ქ. თბილისი, ფიროსმანის ქუჩა, 72, 14.009.510 -ზე მიმდებარე ტერიტორია		
პროექტის ავტორი:		
არქიტექტორი	ნ. ბერიძე	
კონსტრუქციული ნაწილის მთავარი ინჟინერი		
ელექტრომოწყობილობების ინჟინერი		
სანტექნიკური ნაწილის ინჟინერი		
ვენტილაციის ინჟინერი		
სამშენებლო ნაწილის ინჟინერი		
ხანძარსაწინააღმდეგო ნაწილის ინჟინერი		
ტექნიკური ზედამხედველი		
ავტორის ნებართვის ნომერი		
პროექტის დასახელება:		
ბინათმშენებლობითი კოოპერატივი „ფიროსმანი 11 ოთახიანი ბინისთვის		
ნახაზის დასახელება:		
ასონომეტრული ხედი 4 ოთახიანი ბინისთვის		
ნახაზის ნომერი		
ა.პ.ა.		
ფიროსმანი 11		
2022		

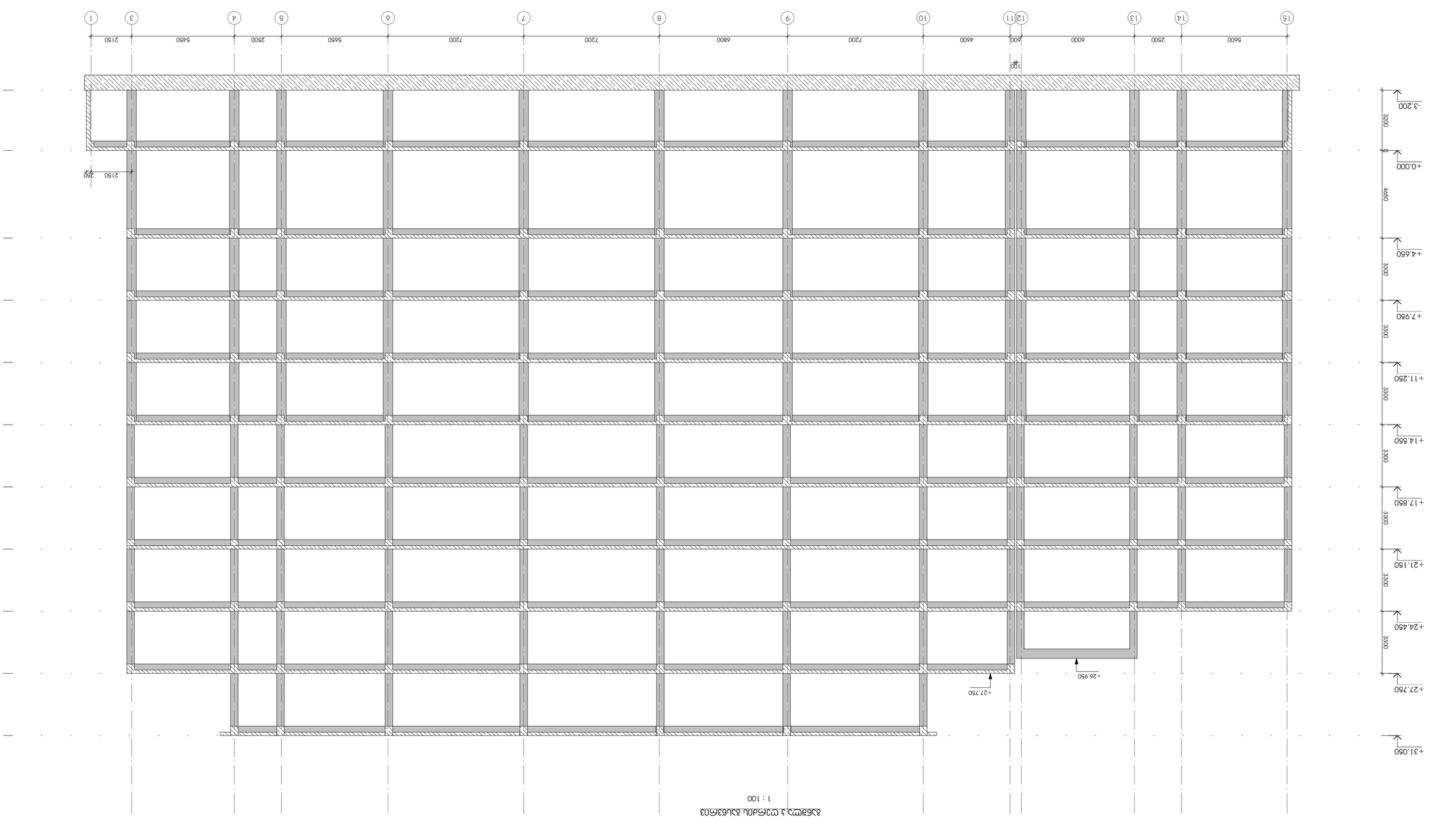

תוכנית קומת גג טכנית ומבנה מכונות מעלית
1 : 100

מתכנן:			
יועץ:			
יועץ:			
יועץ:			
יועץ:			
יועץ:			
יועץ:			

10-12/21	03	ג.ע-2.15	

יועץ:			
יועץ:			
יועץ:			
יועץ:			
יועץ:			
יועץ:			

מתכנן שלד ומהנדס אחראי:
ד"ר מהנדס אבי פרידמן, רח' הברזל 11, 72, קרית אריה, פתח תקוה 49261
טל. 03-9241405

יזם:
ש.ר. מגורים בע"מ
רח' הברזל 11, 72, קרית אריה, פתח תקוה 49261
טל. 03-9241405

יועץ:			
יועץ:			
יועץ:			
יועץ:			
יועץ:			
יועץ:			

ת.ג.ו.
מגדל מגורים
בניין מס' 25 במתחם אלמגור 03
תוכנית קומת גג 2022

0,000 ნიშნულის გადახურვის ფილის არმირების გეგმა

მ 1:150

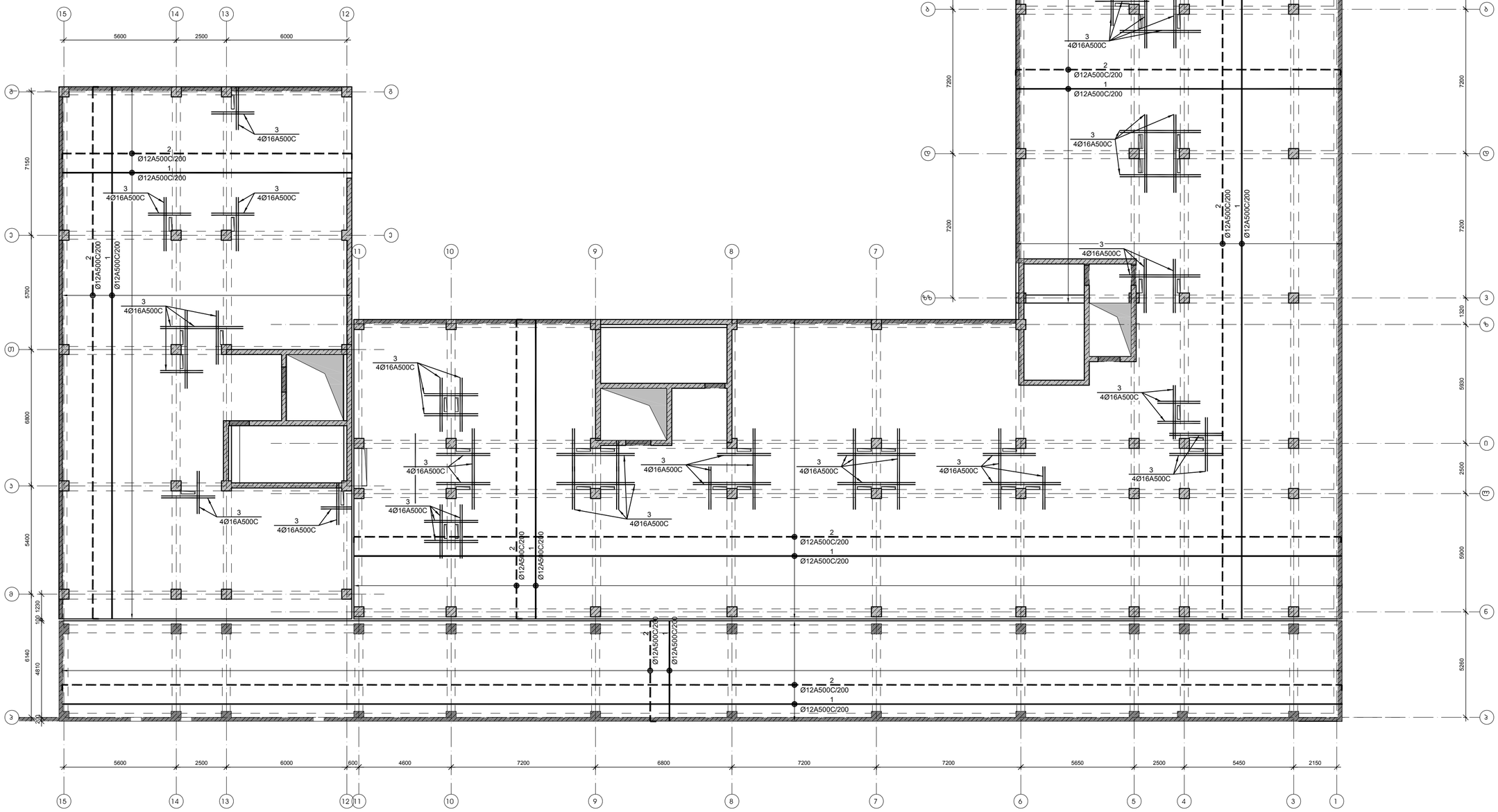

დამკვეთი -	ობიექტი -	კონსტრუქციული პროექტი	
შპს „დიღმის ველი", ს/კ 405246149	ქ. თბილისში, დიღმის სასწავლო საცდელი მეურნეობა ნაკვ. 01.72.14.009.672 -ში მრავალფუნქციური კომპლექსი		

დასკვნა	სტადია	ფურცელი	ფურცლები
10-12/21	მპ	ს-2.16	

დირექტორი		გ. ცომაია
პრ. მთ. არქ.		
პრ. მთ. ინჟ.		გ. ცომაია
დაამუშავა		ა. ცომაია
შეამოწმა		გ. ცომაია

ნახაზი:
0,000 ნიშნულის გადახურვის ფილის არმირების გეგმა

შ.პ.ს.
გეოპონი
თბილისი 2022

0,000 მიშნულის გადახურვის ფილის არმირების კვეთები

მ 1:20

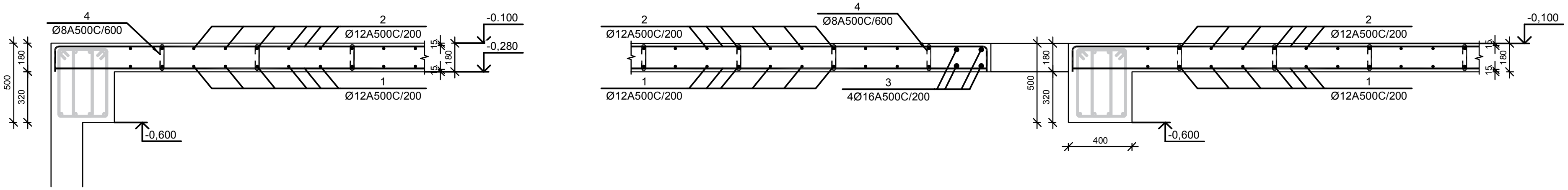

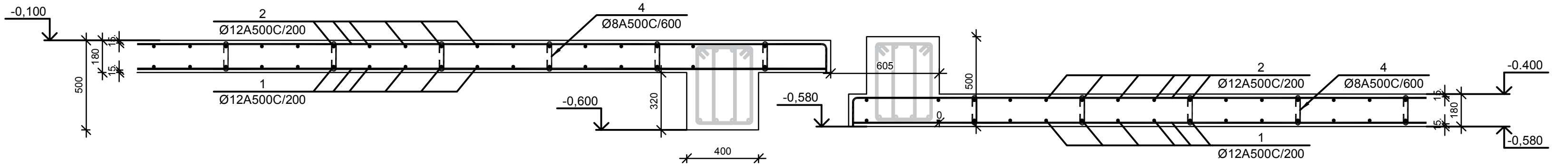

ფილის არმატურის გადაბმის კვანძი მ 1:20

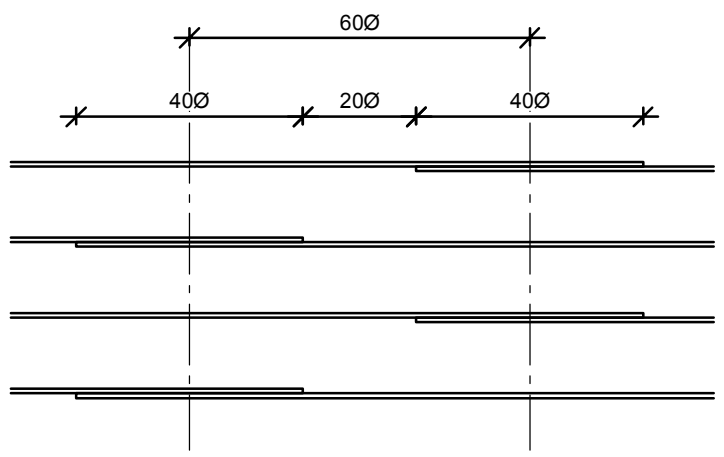

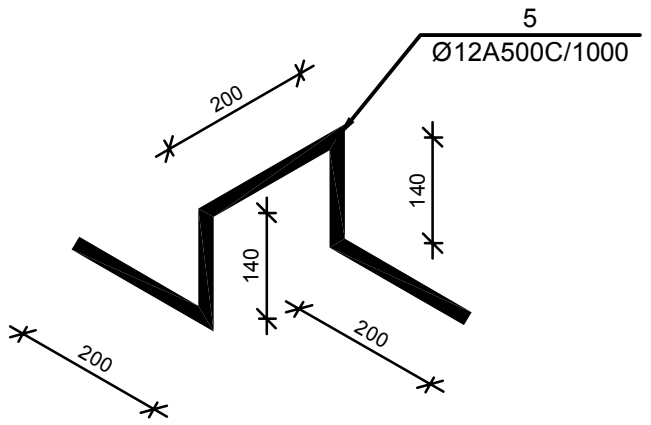

№ პოზ	აღნიშვნა	დასახელება	რაოდ. ელ-ში	წონა, (კგ)		შენიშვნა
				ერთის	საერთო	
0,000 ნიშნულის გადახურვის ფილა		1 ცალი				
1		Ø 12 A500C ГОСТ 5781-82 L= 20853008 მმ	1	18504.2	18504	
2		Ø 12 A500C ГОСТ 5781-82 L= 21466331 მმ	1	19048.4	19048	
3		Ø 16 A500C ГОСТ 5781-82 L= 175500 მმ	4	276.9	1107	
4		Ø 8 A500C ГОСТ 5781-82 L= 300 მმ	4212	0.1	498	
5		Ø 12 A500C ГОСТ 5781-82 L= 600 მმ	1516	0.5	807	
		ბეტონი		B-25	279.07	კუბ მ

დამკვეთი - შპს „დიღმის ველი", სა 405246149	ობიექტი - ქ. თბილისში, დიღმის სასწავლო საცდელი მეურნეობა ნაკვ. 01.72.14.009.672 -ში მრავალფუნქციური კომპლექსი	კონსტრუქციული პროექტი	დირექტორი	გ. ცომაია	ნახაზი: 0,000 მიშნულის გადახურვის ფილის არმირების კვეთები	შ.პ.ს. გეოკონი თბილისი 2022
			პრ. მთ. არქ.			
		თარიღი: 10-12/21; სადია: მ3; ფურცელი: კ-2.17; ფურცლები:	პრ. მთ. ინჟ.	გ. ცომაია		
			დამუშავა	ა. ცომაია		
			შეამოწმა	გ. ცომაია		

+4.650 <> +21.150 ნიშნულის გადახურვის ფილის არმირების გეგმა

მ 1:150

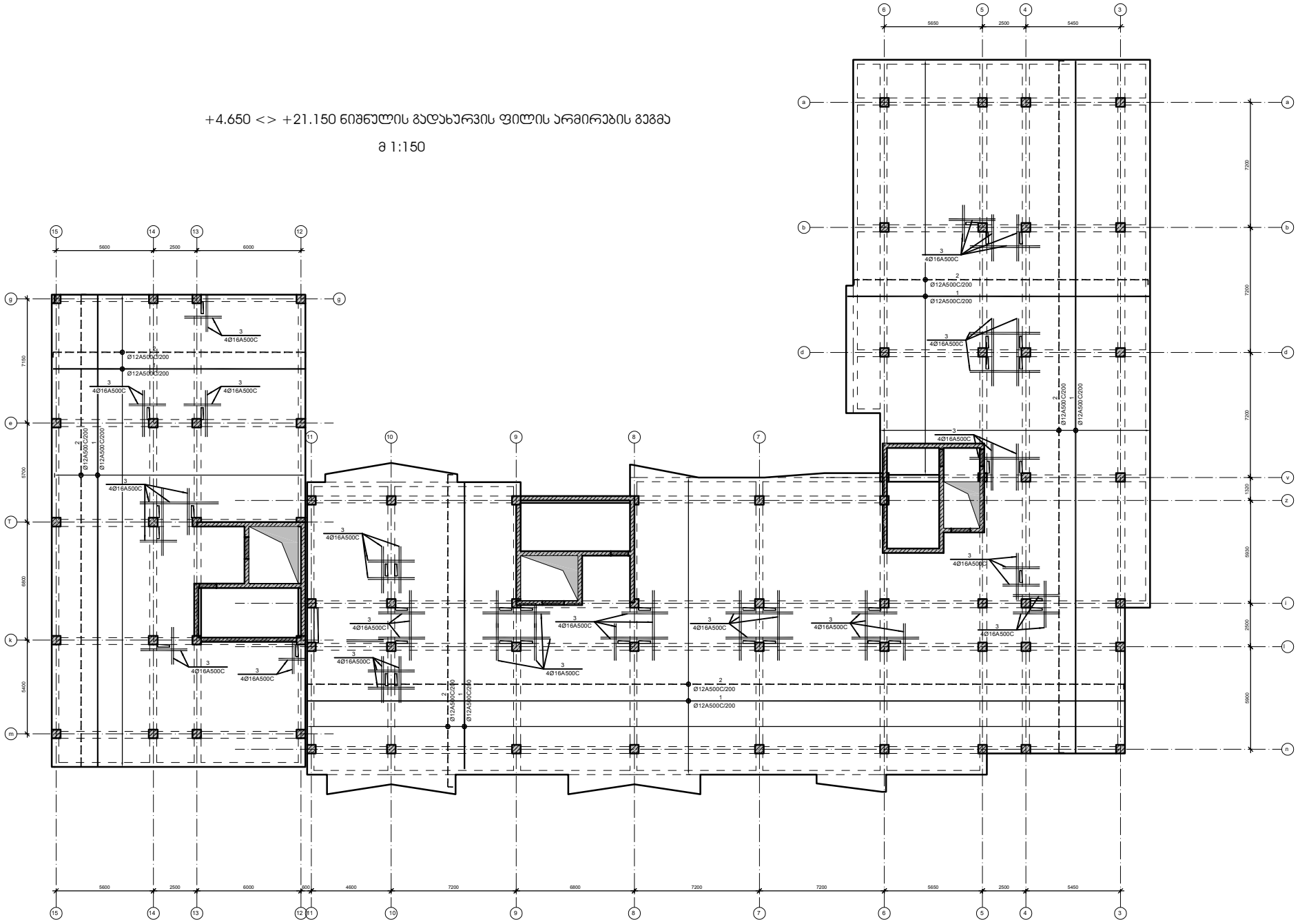

დამკვეთი -	შპს „დიღმის ვილი", ს/კ 405246149
ობიექტი -	ქ. თბილისში, დიღმის სასაფლაო საცდელი მეურნეობა ნაკვ. 01.72.14.009.672 -ზე მრავალფუნქციური კომპლექსი

კონსტრუქციული პროექტი			
თარიღი	სტადია	ფორმატი	ფურცლები
10-12/21	მშ	A-2.18	

დირექტორი		მ. ცოფაია
პრ. მთ. არქ.		
პრ. მთ. ინჟ.		მ. ცოფაია
დაამუშავა		ა. ცოფაია
გააფორმა		მ. ცოფაია

ნახაზი:
+4.650 <> +21.150 ნიშნულის გადახურვის ფილის არმირების გეგმა

შ.პ.ს.
გეოპროექტი
თბილისი 2022

+4,650 <> +21,150 მიმწყლის გადახურვის ფილის არმირების ჯვეთები

მ 1:20

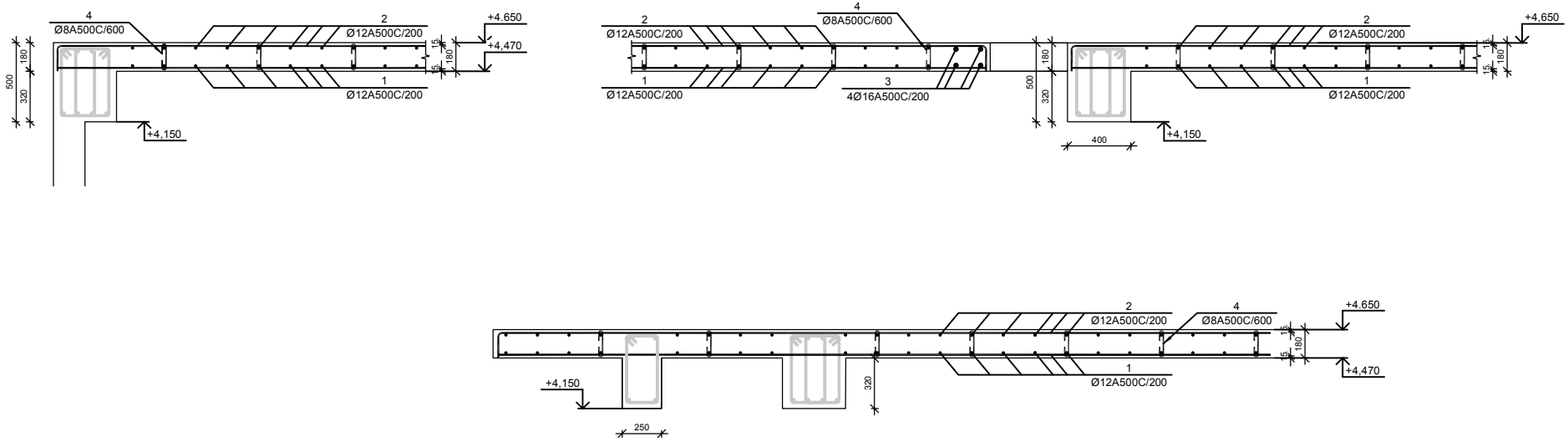

ფილის არმატურის გადაბმის ჯვანძი მ 1:20

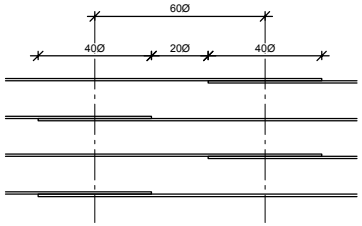

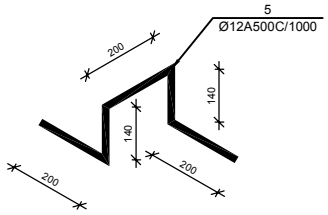

№ პოზ	აღნიშვნა	დასახელება	რაოდ. ერთ-ზე	წონა, (კგ) ერთის	წონა, (კგ) საერთო	შენიშვნა
		+4.850 <> +21.150 ნიმწყლის გადახურვის ფილა 6 ცალი				
1		Ø 12 A500C ГОСТ 5781-82 L= 17467067 ძმ	1	15499.6	15500	
2		Ø 12 A500C ГОСТ 5781-82 L= 17980804 ძმ	1	15955.5	15956	
3		Ø 16 A500C ГОСТ 5781-82 L= 175500 ძმ	4	276.9	1107	
4		Ø 8 A500C ГОСТ 5781-82 L= 300 ძმ	3558	0.1	421	
5		Ø 12 A500C ГОСТ 5781-82 L= 600 ძმ	1281	0.5	682	
		ბეტონი		B-25	230.56	ჯამ მ

დამკვეთი -

შპს „დიღმის ვილი", ს/კ 405246149

ობიექტი -

ქ. თბილისში, დიღმის სასწავლო საცდელი მეურნეობა ნაკვ. 01.72.14.009.672 -ში მრავალფუნქციური კომპლექსი

კონსტრუქციული პროექტი			
თარიღი	სტადია	ფორმატი	ფურცლები
10-12/21	მპ	0-2.19	

დირექტორი		გ. ცოფაია
პრ. მთ. არქ.		
პრ. მთ. ინჟ.		გ. ცოფაია
დაამუშავა		ა. ცოფაია
გააფორმა		გ. ცოფაია

ნახაზი:

+4,650 <> +21,150 მიმწყლის გადახურვის ფილის არმირების ჯვეთები

შ.პ.ს.

გეოკონი

თბილისი 2022

+24.450 ნიშნულის გადახურვის ფილის არმირების გეგმა

მ 1:150

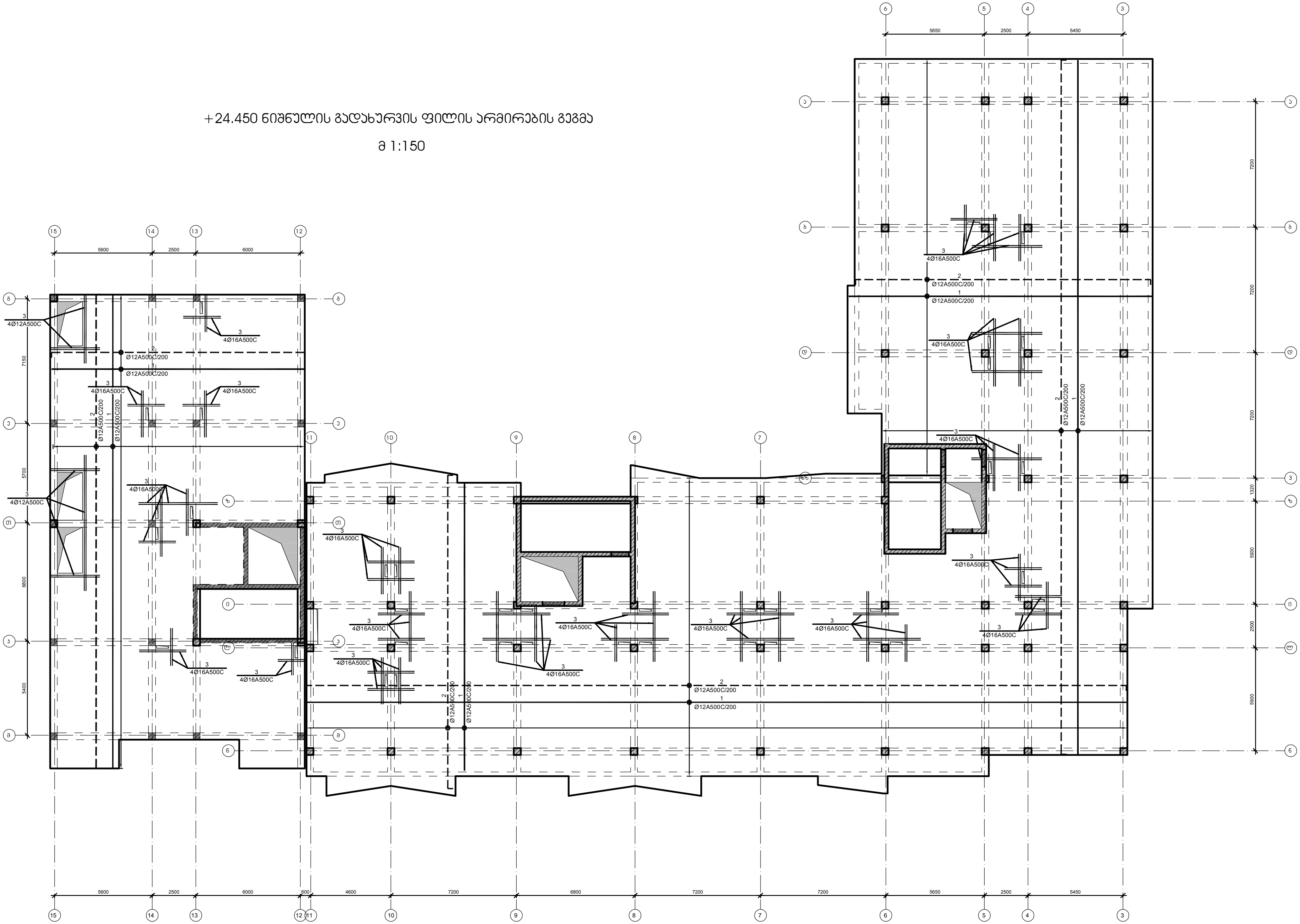

დამკვეთი -	ობიექტი -	კონსტრუქციული პროექტი				დირექტორი	გ. ცომაია	ნახაზი:	შ.პ.ს. გეოკონი
შპს „დიღმის ველი", სა 405246149	ქ. თბილისში, დიღმის სასწავლო საცდელი მეურნეობა ნაკვ. 01.72.14.009.672 -ში მრავალფუნქციური კომპლექსი	დაკვეთა	სტადია	ფურცელი	ფურცლები	პრ. მთ. არქ.		+24.450 ნიშნულის გადახურვის ფილის არმირების გეგმა	თბილისი 2022
		10-12/21	მპ	კ-2.20		პრ. მთ. ინჟ.	გ. ცომაია		
						დაამუშავა	ა. ცომაია		
						შეამოწმა	გ. ცომაია		

+24.450 ნიშნულის გადახურვის ფილის არმირების ჯვეთები

მ 1:20

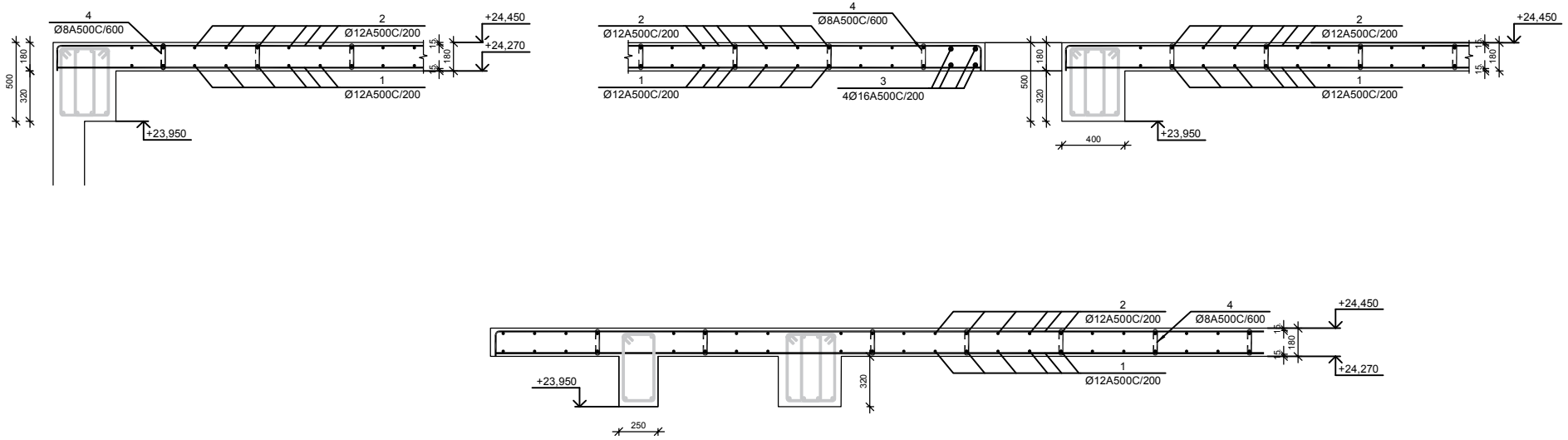

ფილის არმატურის გადაბმის ჯვანძი მ 1:20

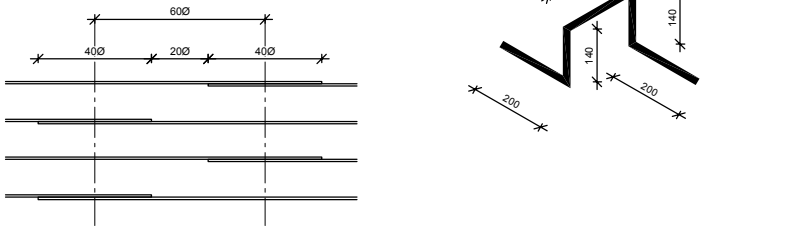

№ პოზ	აღნიშვნა	დასახელება	რაოდ. ერთ-ზე	წონა, (კგ) ერთ.	წონა, (კგ) საერთო	შენიშვნა
		+24.450 ნიშნულის გადახურვის ფილა 1 ცალი				
1		Ø 12 A500C ГОСТ 5781-82 L= 17210486 მმ	1	15272.0	15272	
2		Ø 12 A500C ГОСТ 5781-82 L= 17716676 მმ	1	15721.1	15721	
3		Ø 16 A500C ГОСТ 5781-82 L= 198250 მმ	4	312.7	1251	
4		Ø 8 A500C ГОСТ 5781-82 L= 300 მმ	3514	0.1	416	
5		Ø 12 A500C ГОСТ 5781-82 L= 600 მმ	1265	0.5	674	
		ბეტონი		B-25	227.73	ჯამ მ

დამკვეთი -

შპს „დიღმის ვილი", ს/კ 405246149

ობიექტი -

ქ. თბილისში, დიღმის სასწავლო საცდელი მეურნეობა ნაკვ. 01.72.14.009.672 -ში მრავალფუნქციური კომპლექსი

კონსტრუქციული პროექტი

თარიღი	სტადია	ფორმატი	ფორმები
10-12/21	მმ	A-2.21	

დირექტორი		მ. ცოფაია
პრ. მთ. არქ.		
პრ. მთ. ინჟ.		მ. ცოფაია
დაამუშავა		ა. ცოფაია
მკაფიოდა		მ. ცოფაია

ნახაზი:

+24.450 ნიშნულის გადახურვის ფილის არმირების ჯვეთები

შ.პ.ს.
გეოპროექტი
თბილისი 2022

+27.750 ნიშნულის გადახურვის ფილის არმირების გეგმა

მ 1:150

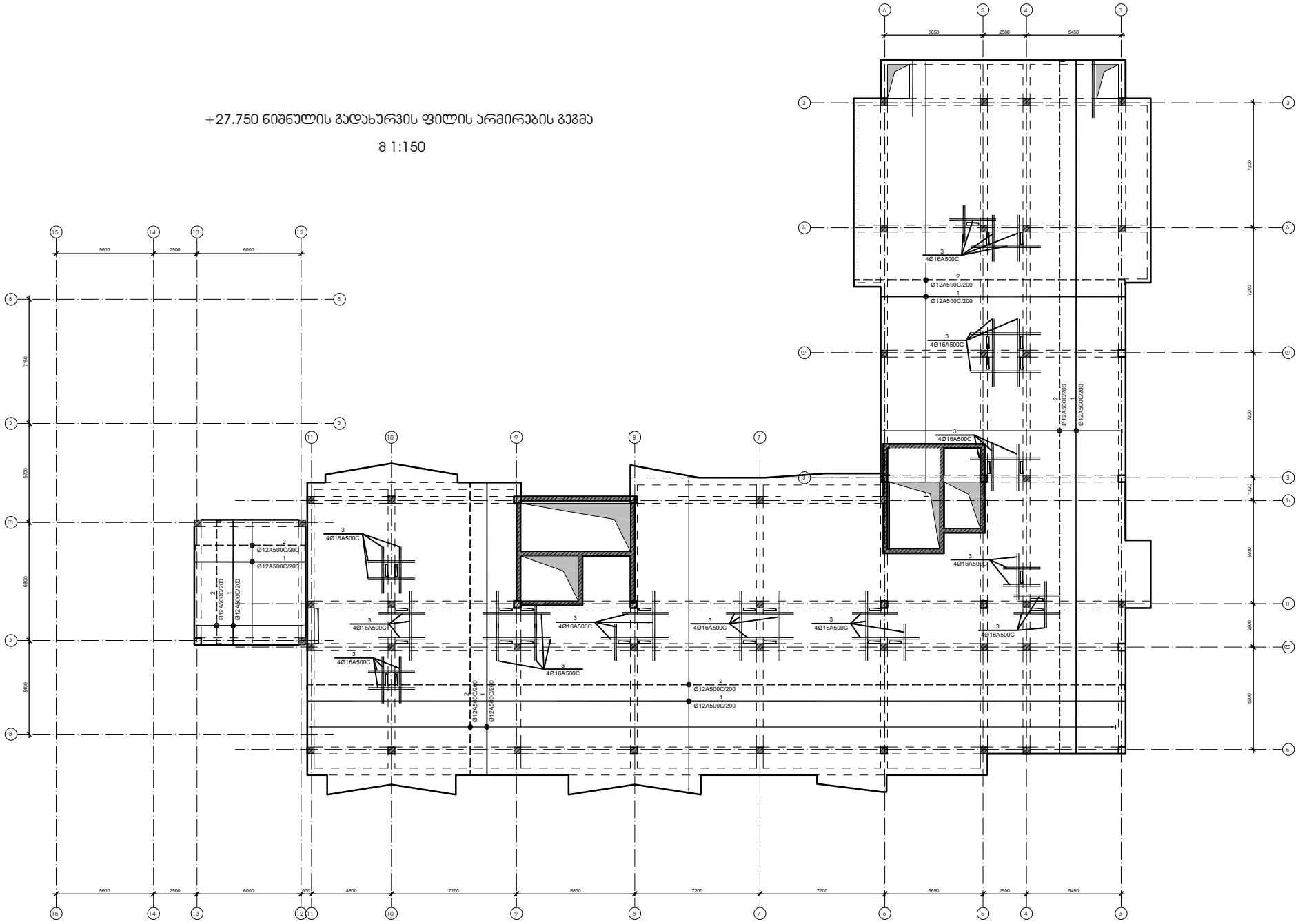

დამკვეთი -	ობიექტი -
შპს „დიღმის ვილი", ს/კ 405246149	ქ. თბილისში, დიღმის სასწავლო საცდელი მეურნეობა ნაკვ. 01.72.14.009.672 -ში მრავალფუნქციური კორპუსი

კონსტრუქციული პროექტი			
თარიღი	სტადია	ფორმატი	ფურცლები
10-12/21	მშ	A-2.22	

დირექტორი		მ. ცოფაია
პრ. მთ. არქ.		
პრ. მთ. ინჟ.		მ. ცოფაია
დაამუშავა		ა. ცოფაია
გააფორმა		მ. ცოფაია

ნახაზი:
+27.750 ნიშნულის გადახურვის ფილის არმირების გეგმა

შ.პ.ს.
გეოპროექტი
თბილისი 2022

+27.950 ნიშნულის გადახურვის ფილის არმირების კვეთები

მ 1:20

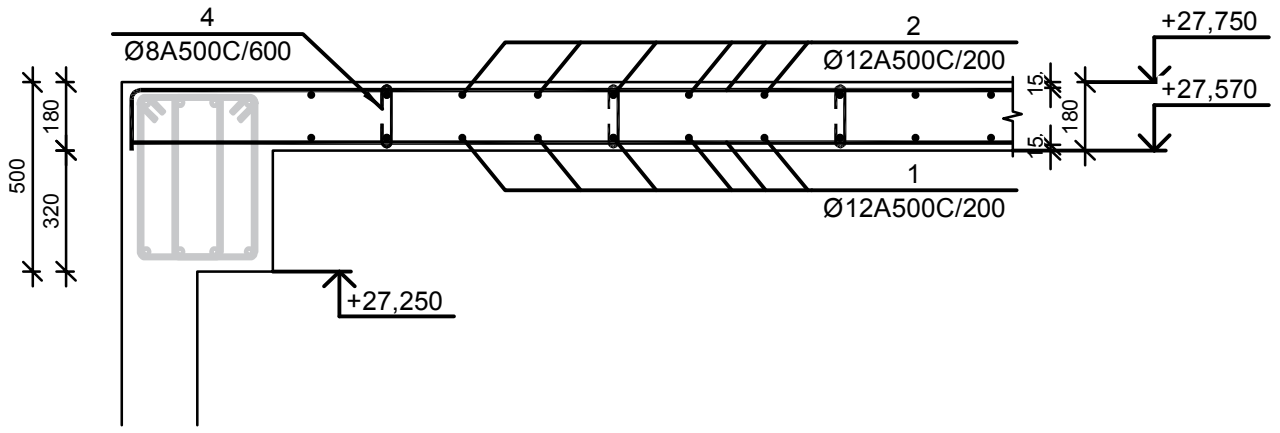

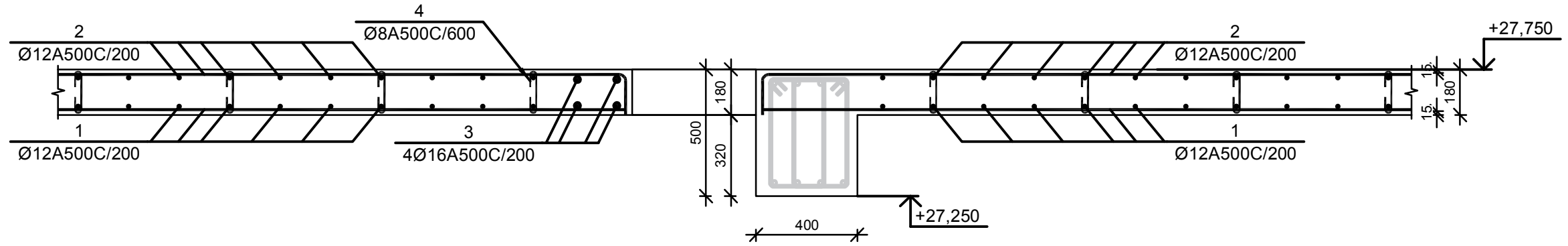

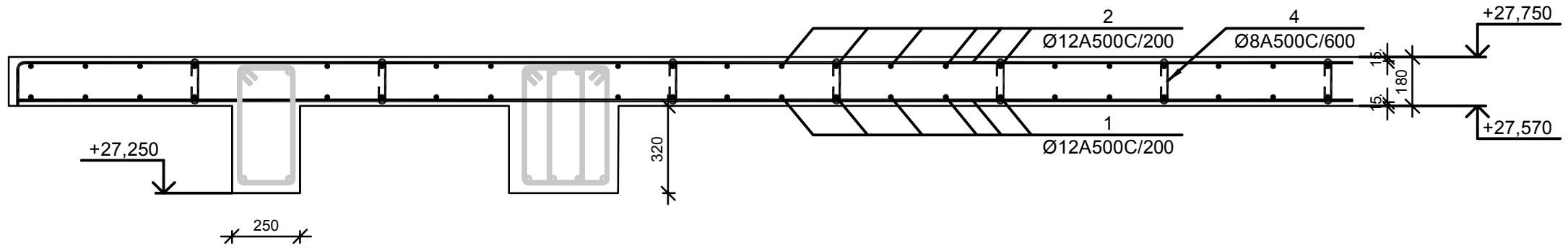

ფილის არმატურის გადაბმის კვანძი მ 1:20

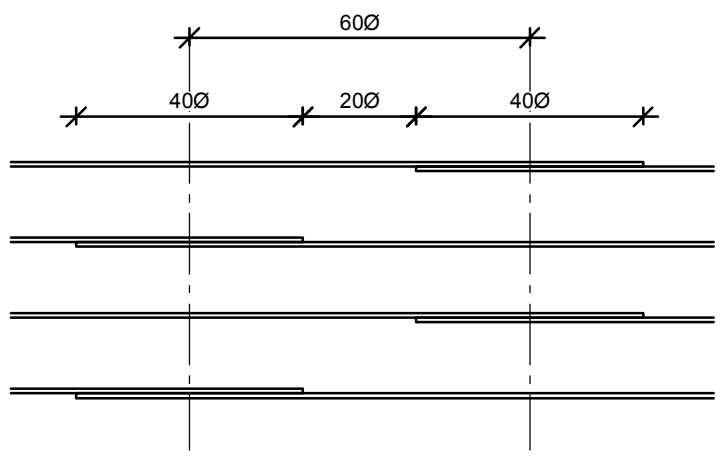

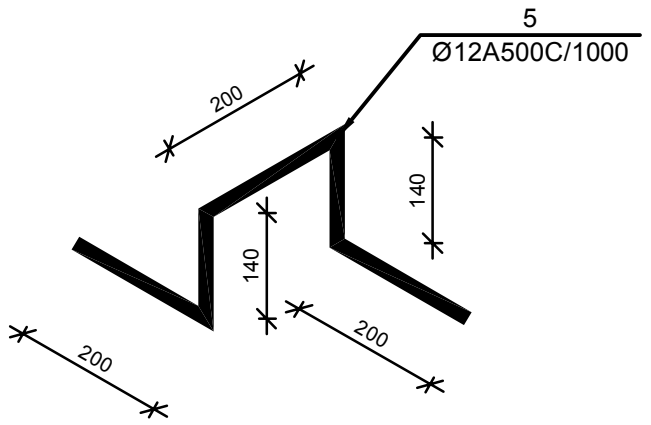

№ პოზ	აღნიშვნა	დასახელება	რაოდ. ელ-ში	წონა, (კგ) ერთის	წონა, (კგ) საერთო	შენიშვნა
+27.750 ნიშნულის გადახურვის ფილა 1 ცალი						
1		Ø 12 A500C ГОСТ 5781-82 L= 12777668 მმ	1	11338.4	11338	
2		Ø 12 A500C ГОСТ 5781-82 L= 13153481 მმ	1	11671.9	11672	
3		Ø 16 A500C ГОСТ 5781-82 L= 163583 მმ	4	258.1	1032	
4		Ø 8 A500C ГОСТ 5781-82 L= 300 მმ	2625	0.1	311	
5		Ø 12 A500C ГОСТ 5781-82 L= 600 მმ	945	0.5	503	
		ბეტონი		B-25	170.10	კუბ მ

დამკვეთი -

შპს „დიღმის ველი", სკ 405246149

ობიექტი -

ქ. თბილისში, დიღმის სასწავლო საცდელი მეურნეობა ნაკვ. 01.72.14.009.672 -ში მრავალფუნქციური კომპლექსი

კონსტრუქციული პროექტი

დაკვეთა	სტადია	ფურცელი	ფურცლები
10-12/21	მპ	კ-2.23	

დირექტორი	გ. ცომაია
პრ. მთ. არქ.	
პრ. მთ. ინჟ.	გ. ცომაია
დამუშავა	ა. ცომაია
შეამოწმა	გ. ცომაია

ნახაზი:

+27.950 ნიშნულის გადახურვის ფილის არმირების კვეთები

შ.პ.ს. გეოკონი

თბილისი 2022

+31,050 ნიშნულის გადახურვის ფილის არმირების გეგმა

მ 1:150

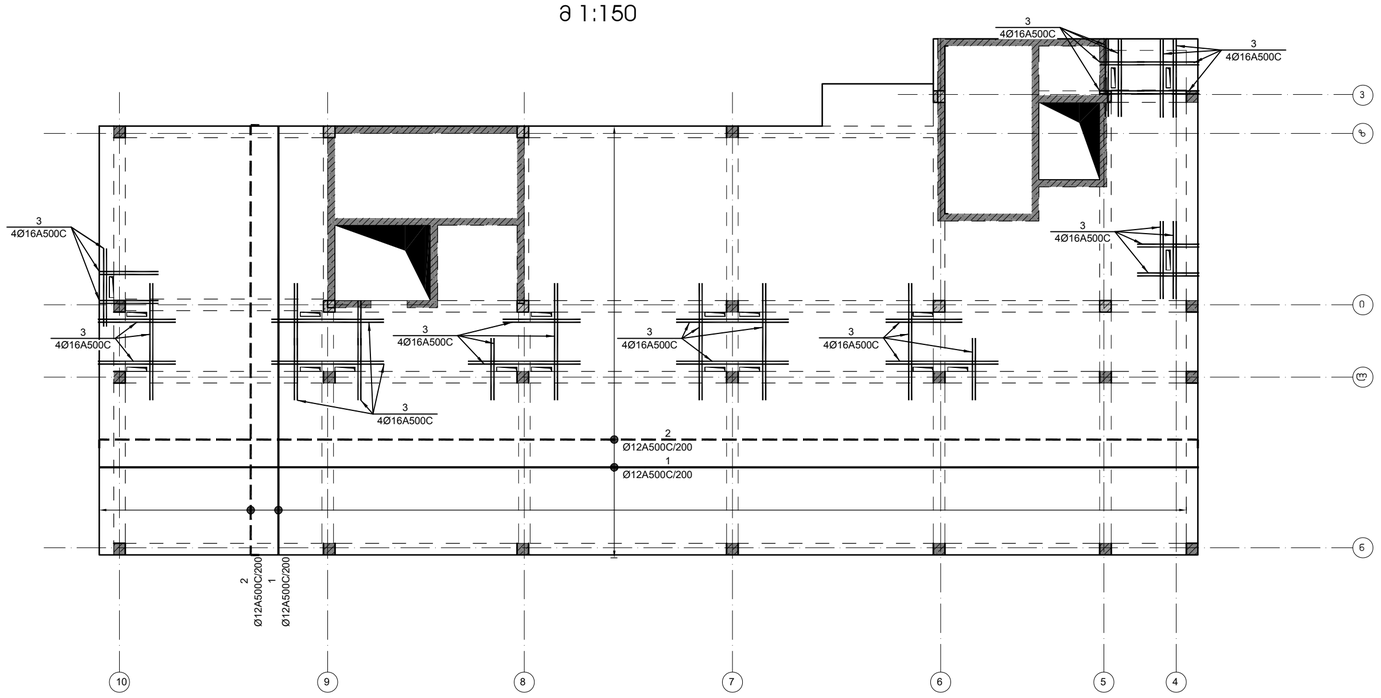

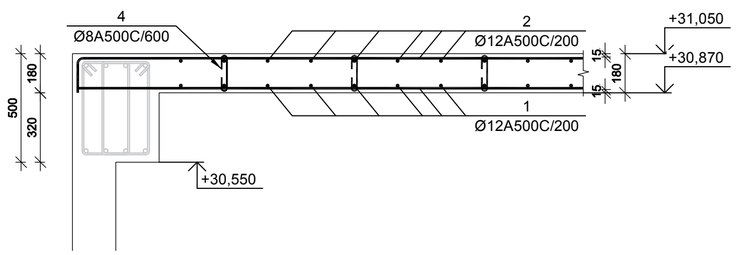

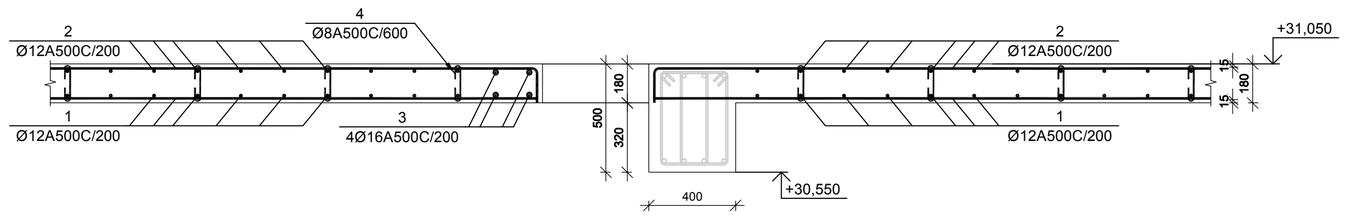

№ პოზ	ალნიშვნა	დასახელება	რაოდ. ელ-ში	წონა, (კგ)		შენიშვნა
				ერთის	საერთო	
		+31,050 ნიშნულის გადახურვის ფილა	1 ცალი			
1		Ø 12 A500C ГОСТ 5781-82 L= 5870092 მმ	1	5208.9	5209	
2		Ø 12 A500C ГОСТ 5781-82 L= 6042741 მმ	1	5362.1	5362	
3		Ø 16 A500C ГОСТ 5781-82 L= 109850 მმ	4	173.3	693	
4		Ø 8 A500C ГОСТ 5781-82 L= 300 მმ	1195	0.1	141	
5		Ø 12 A500C ГОСТ 5781-82 L= 600 მმ	430	0.5	229	
		ბეტონი		B-25	77.45	სულ მ

ფილის არმატურის გადაბმის ჯვანძი მ 1:20

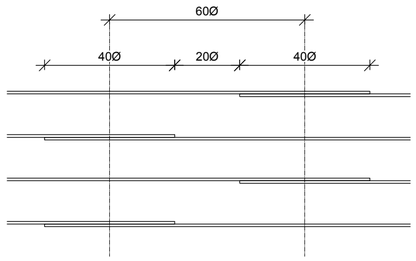

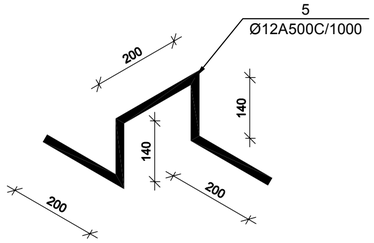

დამკვეთი -

შპს „დიღმის ველი", ს/კ 405246149

ობიექტი -

ქ. თბილისში, დიღმის სასწავლო საცდელი მეურნეობა ნაკვ. 01.72.14.009.672 -ში მრავალფუნქციური კომპლექსი

კონსტრუქციული პროექტი

დაკვეთა	სტადია	ფურცელი	ფურცლები
10-12/21	მშ	კ-2.24	

დირექტორი		გ. ცომაია
ჯგრ. მთ. არქ.		
ჯგრ. მთ. ინჟ.		გ. ცომაია
დამმუშავა		ა. ცომაია
შეამოწმა		გ. ცომაია

ნახაზი:

+31,050 ნიშნულის გადახურვის ფილის არმირების გეგმა

შ.პ.ს.
გეოპორნი
თბილისი 2022

+32,800 ნიშნულის გადახურვის ფილის არმირების გეგმა

მ 1:100

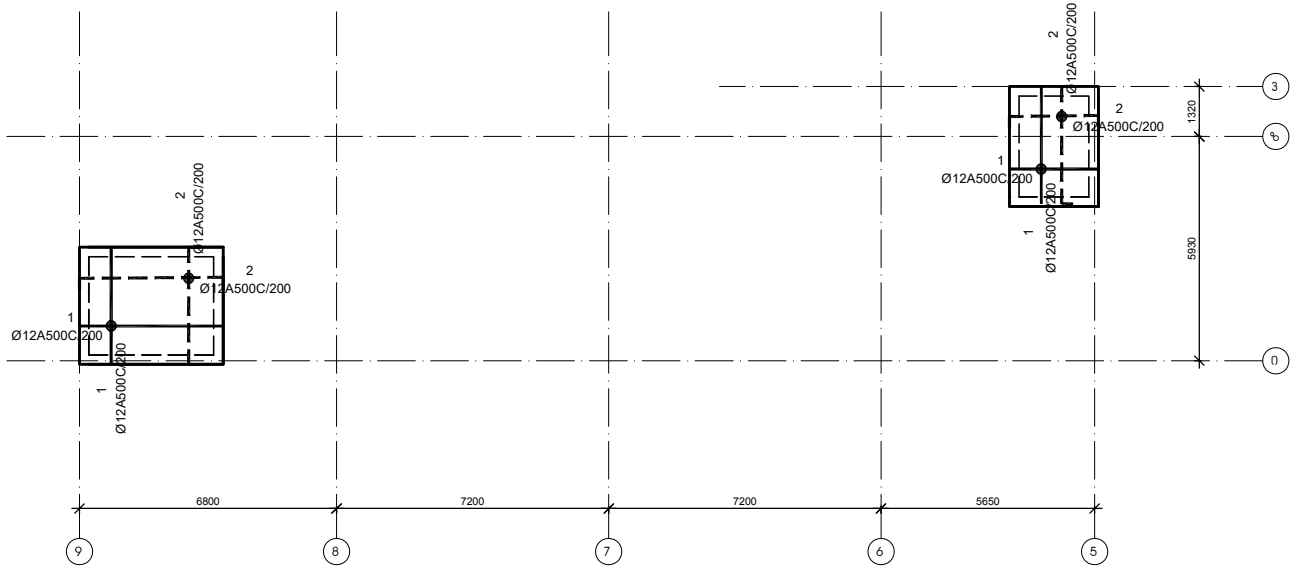

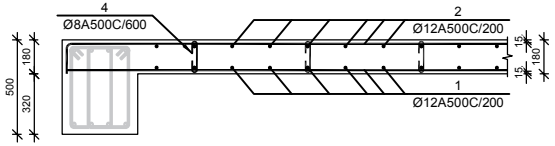

№ პოზ	აღნიშვნა	დასახელება	რაოდ. ერთ-ში	წონა, (კგ) ერთის	წონა, (კგ) საერთო	შენიშვნა
		+32,800 ნიშნულის გადახურვის ფილა	1 ცალი			
1		Ø 12 A500C ГОСТ 5781-82 L= 1024335 მმ	1	909.0	909	
2		Ø 12 A500C ГОСТ 5781-82 L= 1054463 მმ	1	935.7	936	
4		Ø 8 A500C ГОСТ 5781-82 L= 300 მმ	200	0.1	24	
5		Ø 12 A500C ГОСТ 5781-82 L= 600 მმ	72	0.5	38	
		ბეტონი		B-25	12.98	კუბ მ

ფილის არმატურის გადაბმის ჯვანძი მ 1:20

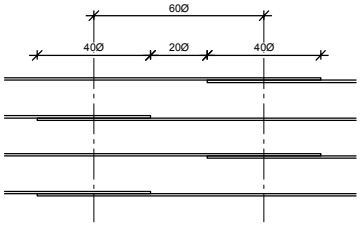

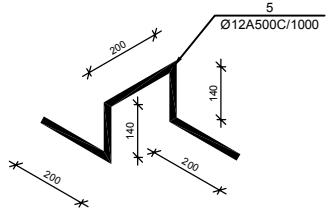

დამკვეთი -

შპს „დიღომის ვილი", ს/კ 405246149

ობიექტი -

ქ. თბილისში, დიღმის სასწავლო საცდელი მეურნეობა ნაკვ. 01.72.14.009.672 -ში მრავალფუნქციური კომპლექსი

კონსტრუქციული პროექტი

დასკვნის	სტადია	ფურცლის	ფურცლების
10-12/21	მპ	ს-2.25	

დირექტორი		გ. ცოფაია
ჯრ. მთ. არქ.		
ჯრ. მთ. ინჟ.		გ. ცოფაია
დაამუშავა		ა. ცოფაია
შეამოწმა		გ. ცოფაია

ნახაზი:

+32,800 ნიშნულის გადახურვის ფილის არმირების გეგმა

შ.პ.ს.
გეოპონი
თბილისი 2022

მონოლითური სვეტი ს-1

მ 1:25

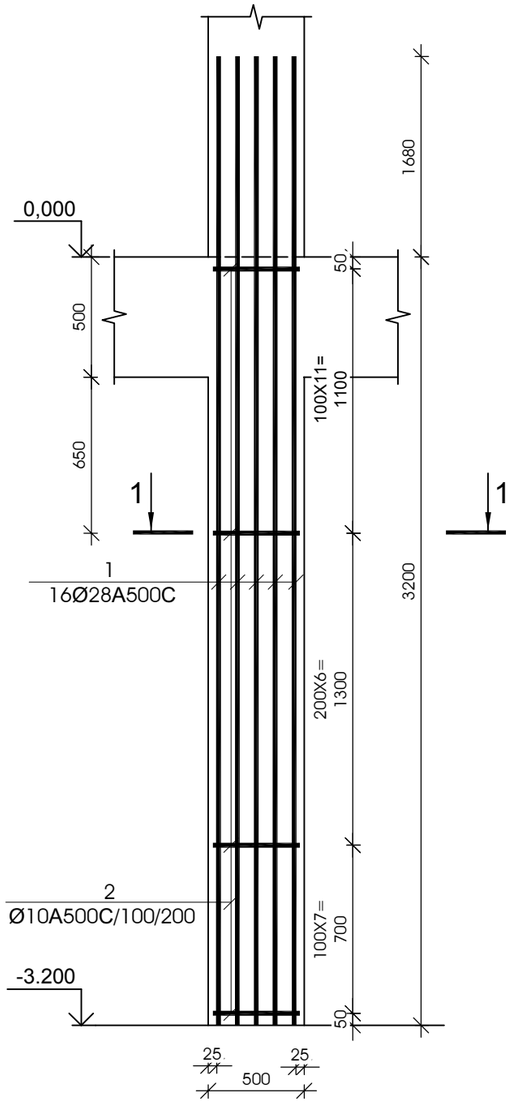

ჯვეთი 1-1

მ 1:25

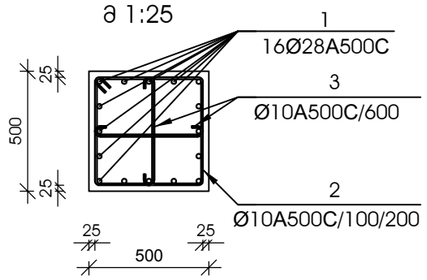

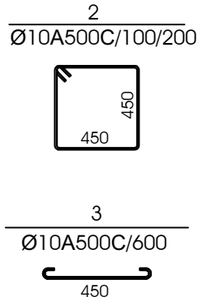

№ პოზ	აღნიშვნა	დასახელება					რაოდ. ელ-ში	წონა, (კგ) ერთის	წონა, (კგ) საერთო	შენიშვნა
მონოლითური სვეტი ს-1 6 ცალი										
1		Ø	28	A500C	L= 4880	მმ	16	23.58	377	
2		Ø	10	A500C	L= 1950	მმ	25	1.20	31	
3		Ø	10	A500C	L= 610	მმ	11	0.38	4	
		ბეტონი						B-25	0.80	კუბ. მ

მონოლითური სვეტი ს-2

მ 1:25

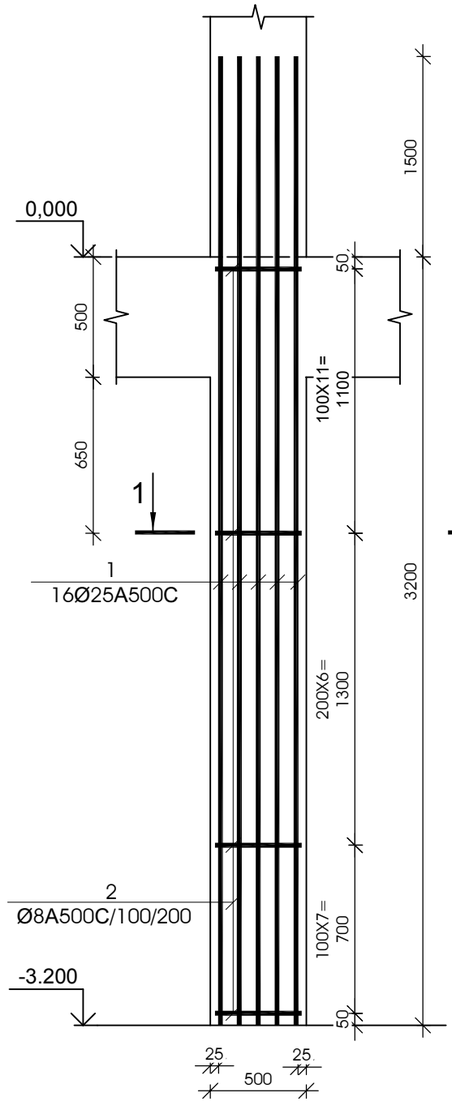

ჯვეთი 1-1

მ 1:25

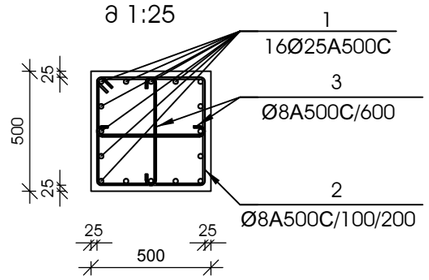

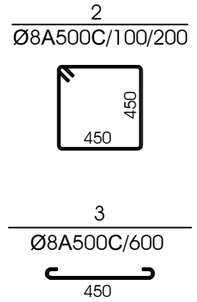

№ პოზ	აღნიშვნა	დასახელება					რაოდ. ელ-ში	წონა, (კგ) ერთის	წონა, (კგ) საერთო	შენიშვნა
მონოლითური სვეტი ს-2 16 ცალი										
1		Ø	25	A500C	L= 4700	მმ	16	18.10	290	
2		Ø	8	A500C	L= 1950	მმ	25	0.77	20	
3		Ø	8	A500C	L= 610	მმ	11	0.24	3	
		ბეტონი						B-25	0.80	კუბ. მ

დამკვეთი -

შპს „დიღმის ველი", ს/კ 405246149

ობიექტი -

ქ. თბილისში, დიღმის სასწავლო საცდელი მეურნეობა ნაკვ. 01.72.14.009.510 -ზე მრავალფუნქციური კომპლექსი

კონსტრუქციული პროექტი

დაკვეთა	სტადია	ფურცელი	ფურცლები
10-12/21	მპ	3.01	

დირექტორი		გ. ცომაია
ჰრ. მთ. არქ.		
ჰრ. მთ. ინჟ.		გ. ცომაია
დაამუშავა		ა. ცომაია
შეამოწმა		გ. ცომაია

ნახაზი:

მონოლითური სვეტი ს- 1

მონოლითური სვეტი ს- 2

შ.პ.ს.
გეოპონი
თბილისი 2022

მონოლითური სვეტი ს-3

მ 1:25

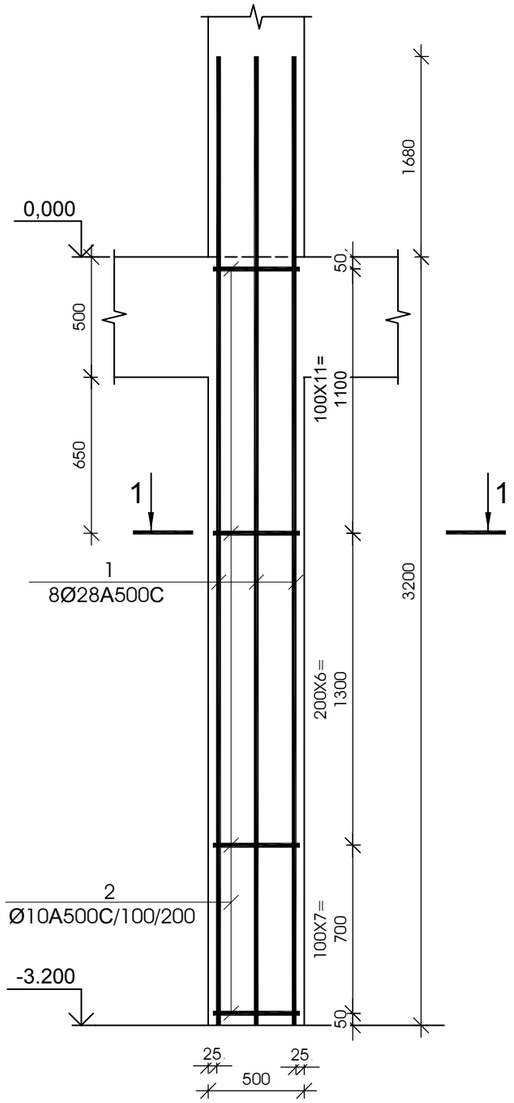

კვეთი 1-1

მ 1:25

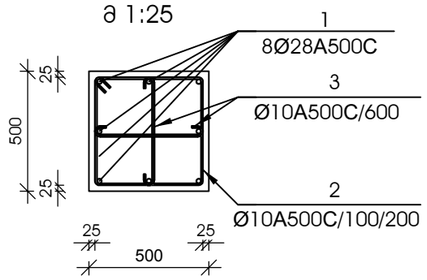

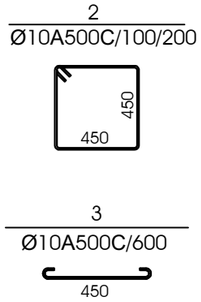

№ ჯოზ	აღნიშვნა	დასახელება					რაოდ. ელ-ში	წონა, (კგ) ერთის	წონა, (კგ) საერთო	შენიშვნა
მონოლითური სვეტი ს-3 13 ცალი										
1		Ø	28	A500C	L=	4880	მმ	8	23.58	189	
2		Ø	10	A500C	L=	1950	მმ	25	1.20	31	
3		Ø	10	A500C	L=	610	მმ	11	0.38	4	
		ბეტონი							B-25	0.80	კუბ. მ

მონოლითური სვეტი ს-4

მ 1:25

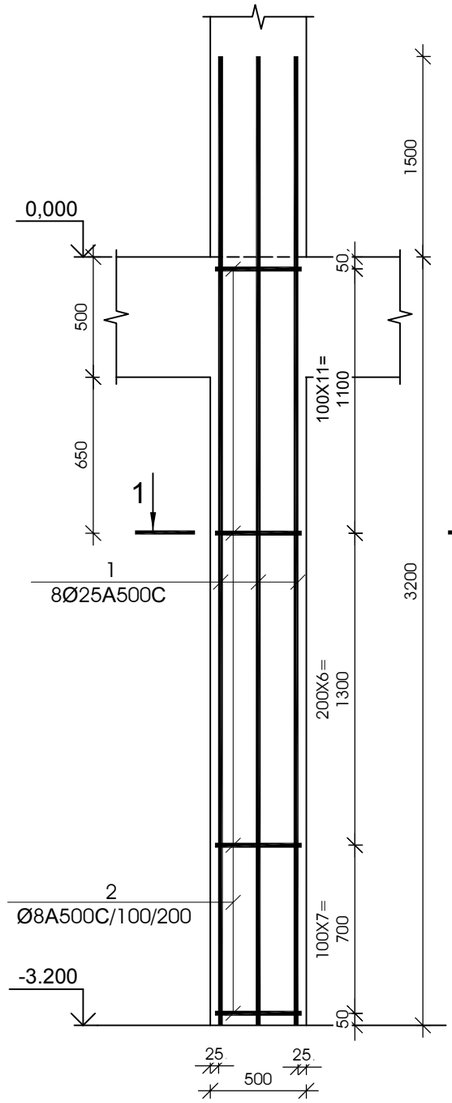

კვეთი 1-1

მ 1:25

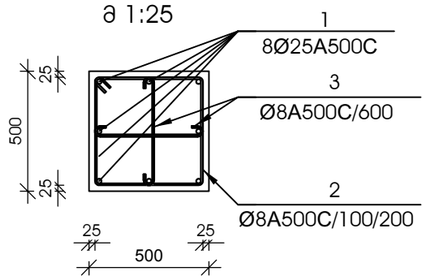

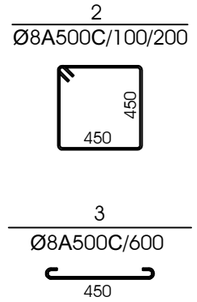

№ ჯოზ	აღნიშვნა	დასახელება					რაოდ. ელ-ში	წონა, (კგ) ერთის	წონა, (კგ) საერთო	შენიშვნა
მონოლითური სვეტი ს-4 7 ცალი										
1		Ø	25	A500C	L=	4700	მმ	8	18.10	145	
2		Ø	8	A500C	L=	1950	მმ	25	0.77	20	
3		Ø	8	A500C	L=	610	მმ	11	0.24	3	
		ბეტონი							B-25	0.80	კუბ. მ

დამკვეთი -

შპს „დიღმის ველი", ს/კ 405246149

ობიექტი -

ქ. თბილისში, დიღმის სასწავლო საცდელი მეურნეობა ნაკვ. 01.72.14.009.510 -ზე მრავალფუნქციური კომპლექსი

კონსტრუქციული პროექტი

დაკვეთა	სტადია	ფურცელი	ფურცლები
10-12/21	მპ	3.02	

დირექტორი		გ. ცომაია
ჯრ. მთ. არქ.		
ჯრ. მთ. ინჟ.		გ. ცომაია
დაამუშავა		ა. ცომაია
შეამოწმა		გ. ცომაია

ნახაზი:

მონოლითური სვეტი ს- 3

მონოლითური სვეტი ს- 4

შ.პ.ს.
გეოპონი
თბილისი 2022

მონოლითური სვეტი ს-5

მ 1:25

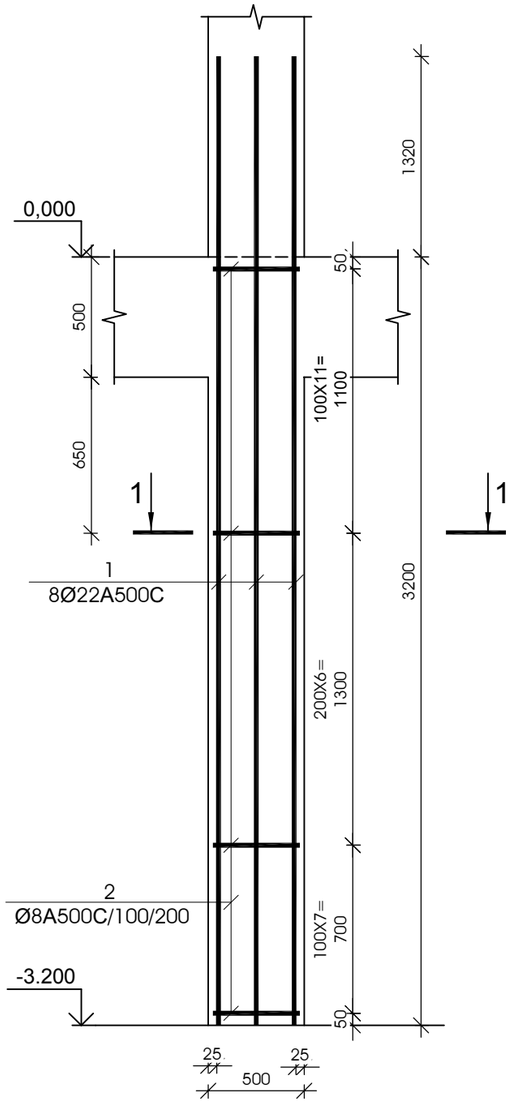

ჯვეთი 1-1

მ 1:25

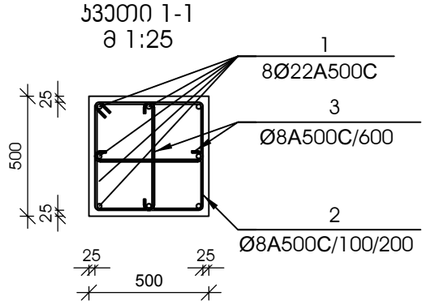

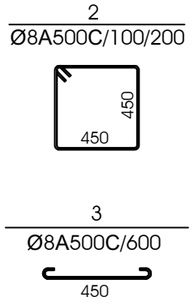

№ პოზ	აღნიშვნა	დასახელება	რაოდ. ელ-ში	წონა, (კგ) ერთის	წონა, (კგ) საერთო	შენიშვნა
მონოლითური სვეტი ს-5 5 ცალი						
1		Ø 22 A500C L= 4520 მმ	8	13.48	108	
2		Ø 8 A500C L= 1950 მმ	25	0.77	20	
3		Ø 8 A500C L= 610 მმ	11	0.24	3	
		ბეტონი		B-25	0.80	კუბ. მ

მონოლითური სვეტი ს-6

მ 1:25

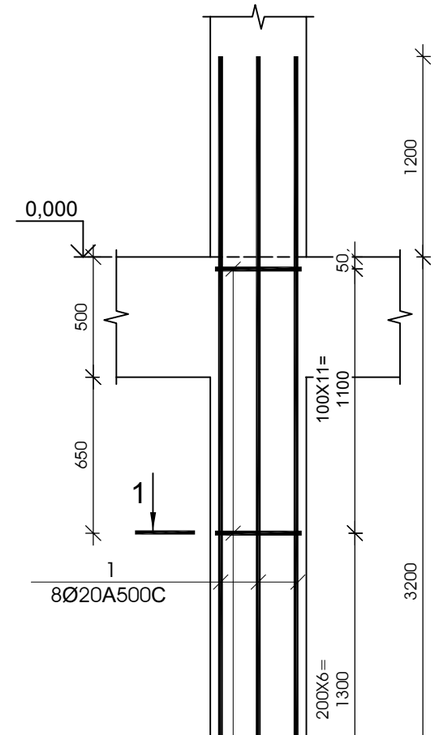

ჯვეთი 1-1

მ 1:25

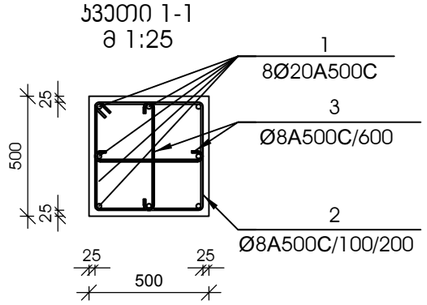

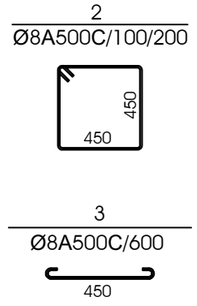

№ პოზ	აღნიშვნა	დასახელება	რაოდ. ელ-ში	წონა, (კგ) ერთის	წონა, (კგ) საერთო	შენიშვნა
მონოლითური სვეტი ს-6 7 ცალი						
1		Ø 20 A500C L= 4400 მმ	8	10.85	87	
2		Ø 8 A500C L= 1950 მმ	25	0.77	20	
3		Ø 8 A500C L= 610 მმ	11	0.24	3	
		ბეტონი		B-25	0.80	კუბ. მ

დამკვეთი -

შპს „დიღმის ველი", ს/კ 405246149

ობიექტი -

ქ. თბილისში, დიღმის სასწავლო საცდელი მეურნეობა ნაკვ. 01.72.14.009.510 -ში მრავალფუნქციური კომპლექსი

კონსტრუქციული პროექტი

დაკვეთა	სტადია	ფურცელი	ფურცლები
10-12/21	მპ	3.03	

დირექტორი		გ. ცომაია
ჰრ. მთ. არქ.		
ჰრ. მთ. ინჟ.		გ. ცომაია
დაამუშავა		ა. ცომაია
შეამოწმა		გ. ცომაია

ნახაზი:

მონოლითური სვეტი ს- 5

მონოლითური სვეტი ს- 6

შ.პ.ს.
გეოპონი
თბილისი 2022

მონოლითური სვეტი ს-7

მ 1:25

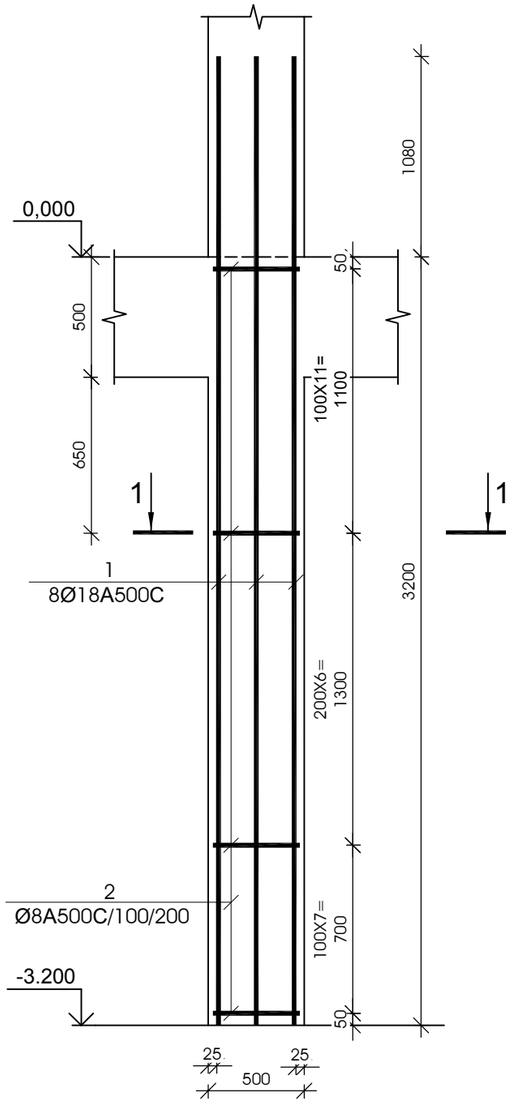

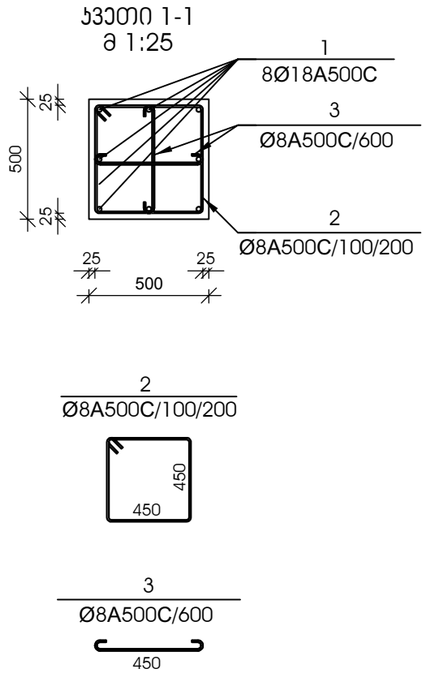

№ პოზ	აღნიშვნა	დასახელება				რაოდ. ელ-ში	წონა, (კგ)		შენიშვნა
							ერთის	საერთო	
მონოლითური სვეტი ს-7 9 ცალი									
1		Ø 18	A500C	L= 4280	მმ	8	8.55	68	
2		Ø 8	A500C	L= 1950	მმ	25	0.77	20	
3		Ø 8	A500C	L= 610	მმ	11	0.24	3	
		ბეტონი					B-25	0.80	კუბ. მ

მონოლითური სვეტი ს-8

მ 1:25

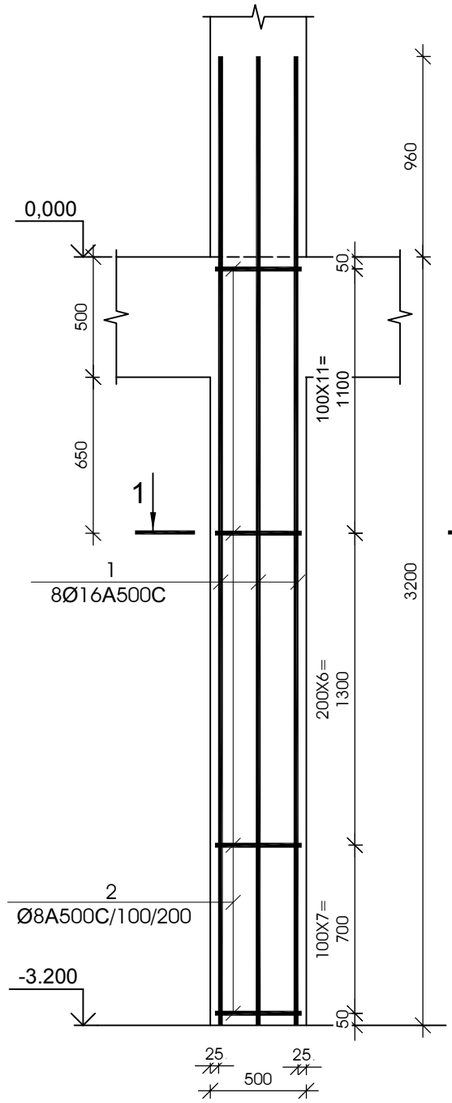

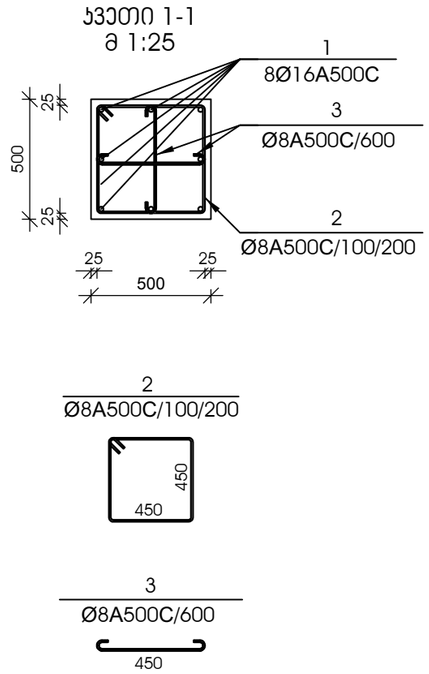

№ პოზ	აღნიშვნა	დასახელება				რაოდ. ელ-ში	წონა, (კგ)		შენიშვნა
							ერთის	საერთო	
მონოლითური სვეტი ს-8 6 ცალი									
1		Ø 16	A500C	L= 4160	მმ	8	6.56	53	
2		Ø 8	A500C	L= 1950	მმ	25	0.77	20	
3		Ø 8	A500C	L= 610	მმ	11	0.24	3	
		ბეტონი					B-25	0.80	კუბ. მ

დამკვეთი -

შპს „დიღმის ველი", ს/კ 405246149

ობიექტი -

ქ. თბილისში, დიღმის სასწავლო საცდელი მეურნეობა ნაკვ. 01.72.14.009.510 -ზე მრავალფუნქციური კომპლექსი

პროექტის სტადია

დაკვეთა	სტადია	ფურცელი	ფურცლები
10-12/21	მშ	3.04	

დირექტორი		გ. ცომაია
ჯრ. მთ. არქ.		
ჯრ. მთ. ინჟ.		გ. ცომაია
დაამუშავა		ა. ცომაია
შეამოწმა		გ. ცომაია

ნახაზი:

მონოლითური სვეტი ს- 7

მონოლითური სვეტი ს- 8

შ.პ.ს.
გეოპონი
თბილისი 2022

დამკვეთი -

შპს „დიდგული ვალი", ს/კ 405246149

ობიექტი -

ქ. თბილისში, დიდგულის სანაპირო სახლთან მდებარე ნაკვეთზე ნაგებობების კომპლექსის მშენებლობა

სტადია	ფურცლის დასახელება	ფურცლის ნომერი
მშ	3.05	10-12/21

დამკვეთი	ხელმოწერა	თარიღი
მ. ცოფაძე		
ა. ცოფაძე		
მ. ცოფაძე		
მ. ცოფაძე		

ნახაზის:

მონოლითური სვეტი ს-9

მონოლითური სვეტი ს-10

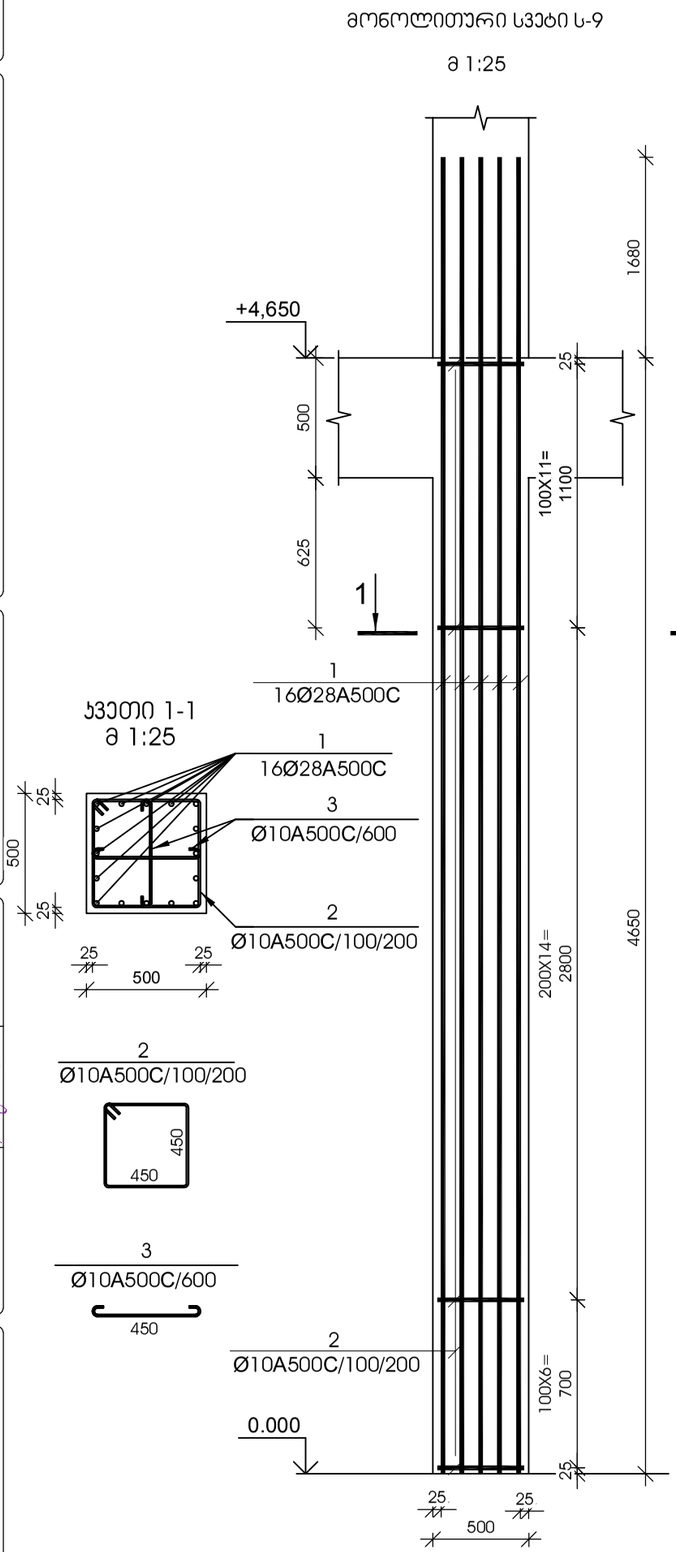

№ პოზ	აღნიშვნა	დასახელება	რაოდ. ელ-ში	წონა, (კგ) ერთის	წონა, (კგ) საერთო	შენიშვნა
მონოლითური სვეტი ს-9 5 ცალი						
1		Ø 28 A500C L= 6330 მმ	16	30.58	489	
2		Ø 10 A500C L= 1950 მმ	32	1.20	38	
3		Ø 10 A500C L= 610 მმ	15	0.38	6	
		ბეტონი		B-25	1.16	კუბ. მ

№ პოზ	აღნიშვნა	დასახელება	რაოდ. ელ-ში	წონა, (კგ) ერთის	წონა, (კგ) საერთო	შენიშვნა
მონოლითური სვეტი ს-10 9 ცალი						
1		Ø 25 A500C L= 6150 მმ	16	23.69	379	
2		Ø 8 A500C L= 1950 მმ	33	0.77	25	
3		Ø 8 A500C L= 610 მმ	16	0.24	4	
		ბეტონი		B-25	1.16	კუბ. მ

0	0.5	1 მ

ფცსტ

თბილისი 2022

დამკვეთი -

შპს „დიდგული ვალი", ს/კ 405246149

ობიექტი -

ქ. თბილისი, დიდგულის სანაპირო სხვადასხვა ნაკვეთებზე განვითარებული კომპლექსი

დასახელება	ფურცლის №	ფურცლების რაოდენობა
მონოლითური სვეტების ფასადური ჯვარედინების დეტალები	3.06	10-12/21

დამპროექტებელი	ხელმოწერა	სახელი, გვარი
მთავარი ინჟინერი		გ. ცოფურაშვილი
ჯგუფის ხელმძღვანელი		ნ. ცოფურაშვილი
მთავარი არქიტექტორი		გ. ცოფურაშვილი

ნახაზი:

მონოლითური სვეტი ს-11

მონოლითური სვეტი ს-12

შ.პ.ს. ცოფური

თბილისი 2022

მონოლითური სვეტი ს-11

მ 1:25

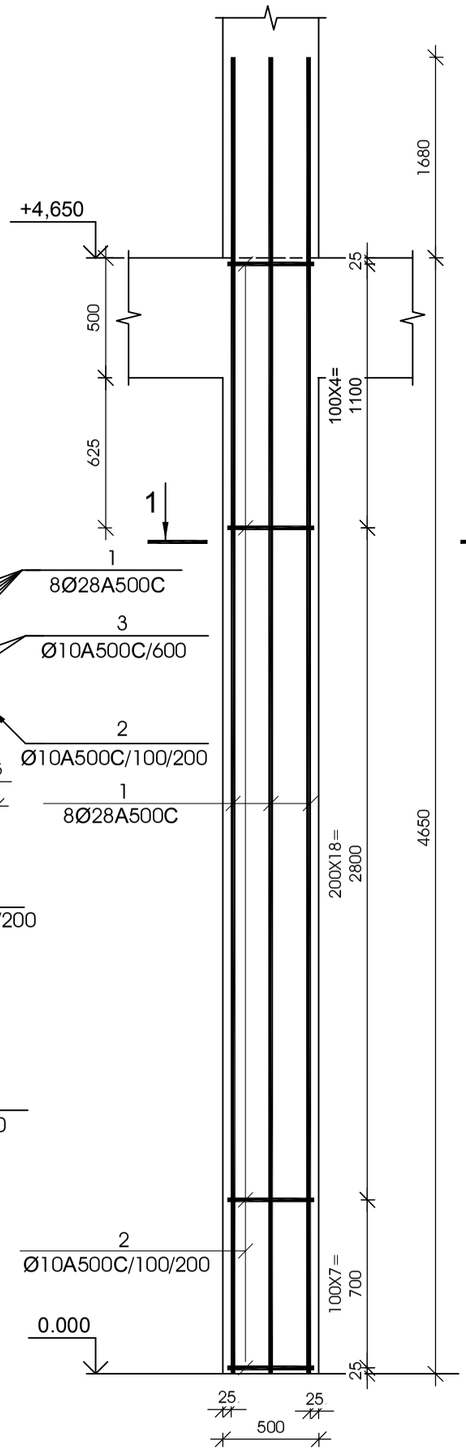

მონოლითური სვეტი ს-12

მ 1:25

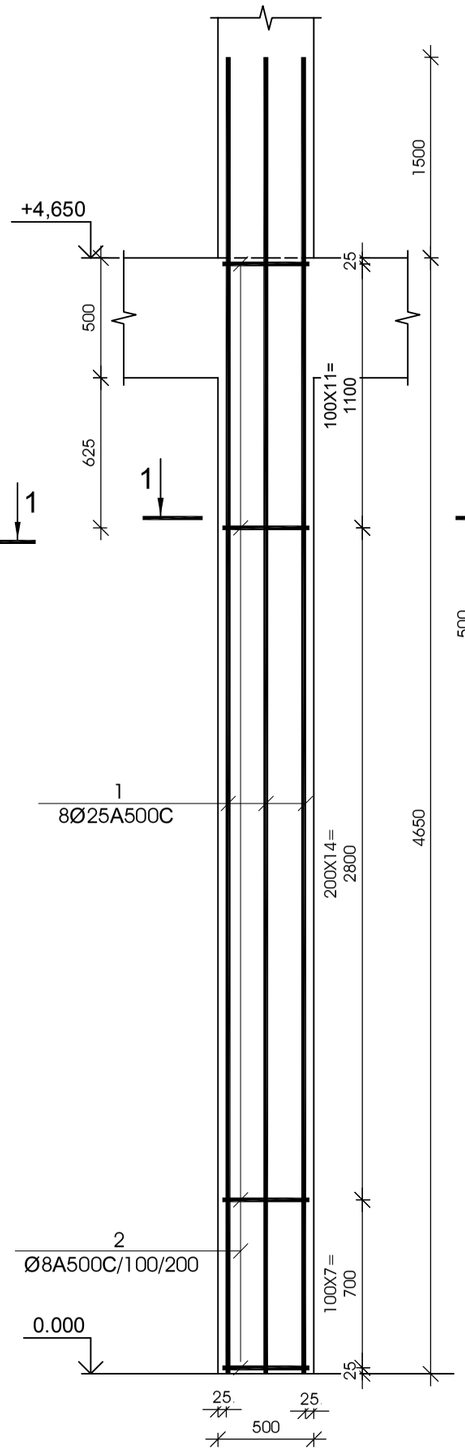

სვეტი 1-1

მ 1:25

სვეტი 1-1

მ 1:25

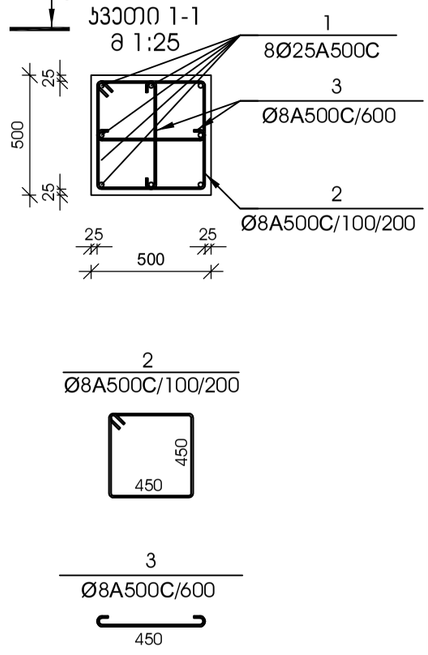

№ ჯგუფ	აღნიშვნა	დასახელება	რაოდ. ელ-ში	წონა, (კგ) ერთის	წონა, (კგ) საერთო	შენიშვნა
მონოლითური სვეტი ს-11		8 ცალი				
1		Ø 28 A500C L= 6330 მმ	8	30.58	245	
2		Ø 10 A500C L= 1950 მმ	29	1.20	35	
3		Ø 10 A500C L= 610 მმ	15	0.38	6	
		ბეტონი		B-25	1.16	კუბ. მ

№ ჯგუფ	აღნიშვნა	დასახელება	რაოდ. ელ-ში	წონა, (კგ) ერთის	წონა, (კგ) საერთო	შენიშვნა
მონოლითური სვეტი ს-12		8 ცალი				
1		Ø 25 A500C L= 6150 მმ	8	23.69	189	
2		Ø 8 A500C L= 1950 მმ	33	0.77	25	
3		Ø 8 A500C L= 610 მმ	15	0.24	4	
		ბეტონი		B-25	1.16	კუბ. მ

დამკვეთი -

შპს „დიდგული ვალი", ს/კ 405246149

ობიექტი -

ქ. თბილისში, დიდგულის სასაფლაოს სანიაღვრე ნაგებობების მოწყობა

დასახელება	ფორმატი	ფურცლების რაოდენობა	დათარიღება
			10-12/21
ტიპიური ნაგებობის ნახაზები	A3	3.07	

დამრეცმტკიცე	ხელმოწერა	თარიღი
ხელმძღვანელი		
ხელმძღვანელი		
მთავარი ინჟინერი		
მთავარი ინჟინერი		

ნახაზის:

მონოლითური სვეტი ს- 13

მონოლითური სვეტი ს- 14

შ.პ.ს.

ტექნიკური ზედამხედველობა

თბილისი 2022

მონოლითური სვეტი ს-13

მ 1:25

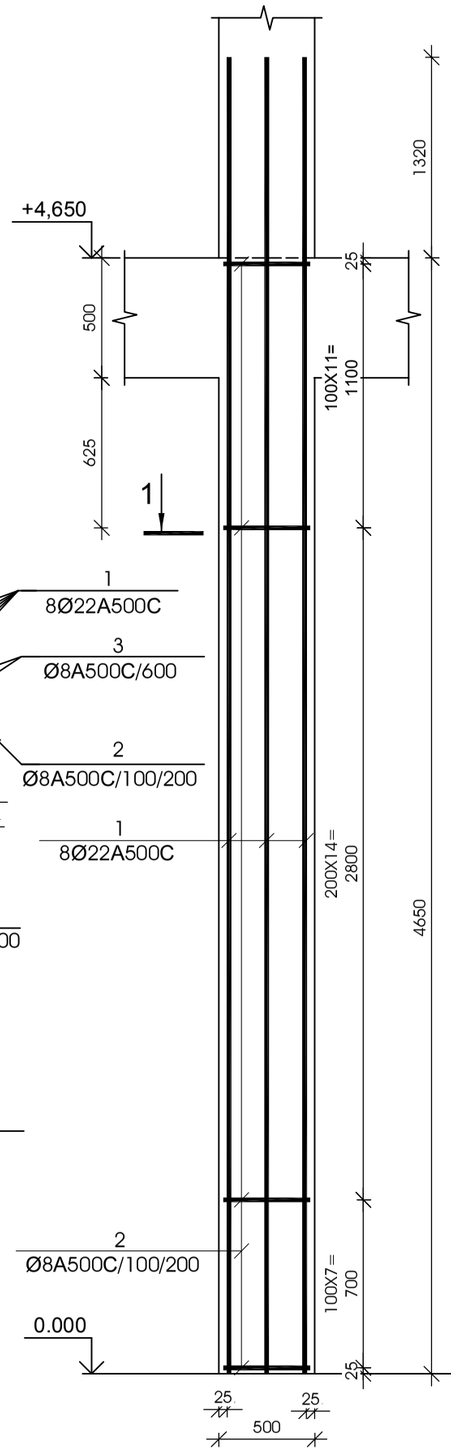

სვეთი 1-1

მ 1:25

მონოლითური სვეტი ს-14

მ 1:25

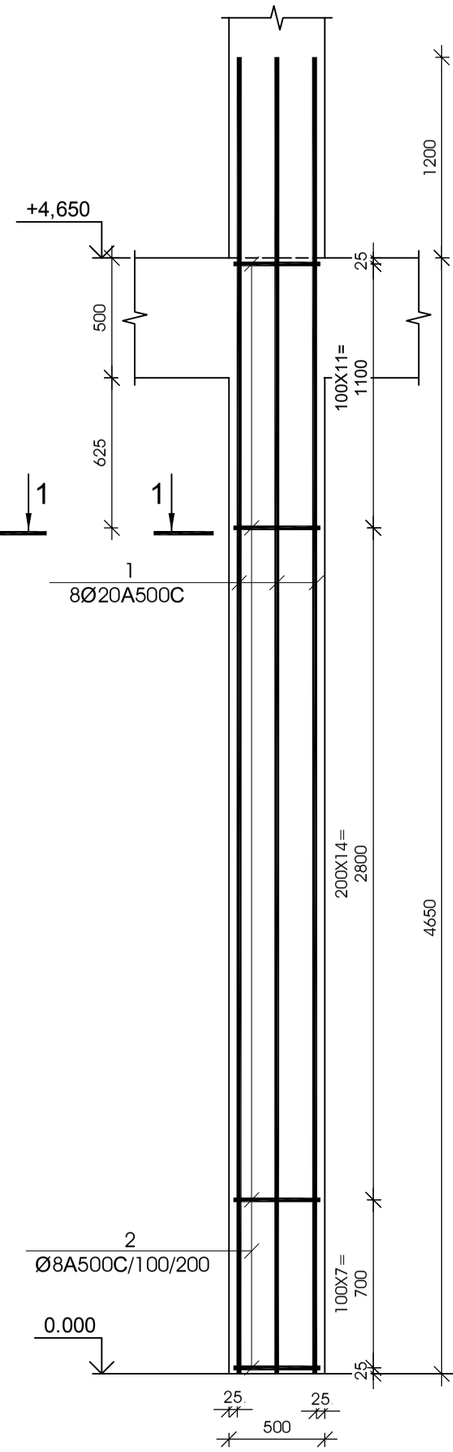

სვეთი 1-1

მ 1:25

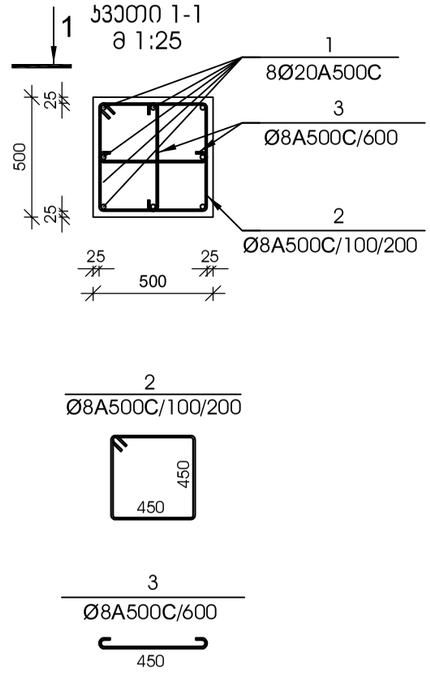

№ პოზ	ალნიშვნა	დასახელება				რაოდ. ელ-ში	წონა, (კგ) ერთის	წონა, (კგ) საერთო	შენიშვნა
მონოლითური სვეტი ს-13 9 ცალი									
1		Ø 22	A500C	L= 5970	მმ	8	17.81	142	
2		Ø 8	A500C	L= 1950	მმ	33	0.77	25	
3		Ø 8	A500C	L= 610	მმ	15	0.24	4	
		ბეტონი					B-25	1.16	კუბ. მ

№ პოზ	ალნიშვნა	დასახელება				რაოდ. ელ-ში	წონა, (კგ) ერთის	წონა, (კგ) საერთო	შენიშვნა
მონოლითური სვეტი ს-14 11 ცალი									
1		Ø 20	A500C	L= 5850	მმ	8	14.42	115	
2		Ø 8	A500C	L= 1950	მმ	33	0.77	25	
3		Ø 8	A500C	L= 610	მმ	15	0.24	4	
		ბეტონი					B-25	1.16	კუბ. მ

დამკვეთი -

შპს „დიდგული ვალი“, ს/კ 405246149

ობიექტი -

ქ. თბილისში, დიდგულის სანაპირო სანაპირო 2-ის მიმდებარედ მრავალფუნქციური კომპლექსის მშენებლობა

სტადია	ფურცელი	ფურცლების რაოდენობა
მშ	3.08	
10-12/21		

სტრუქტურული ნაწილი

დამკვეთი	ვ. ცოტნია
ხელმძღვანელი	ვ. ცოტნია
ვერ. მეთ. ხელმ.	ვ. ცოტნია
შემსრულებელი	ვ. ცოტნია

ნახაზის:

მონოლითური სვეტი ს-15

მონოლითური სვეტი ს-16

მონოლითური სვეტი ს-15

მ 1:25

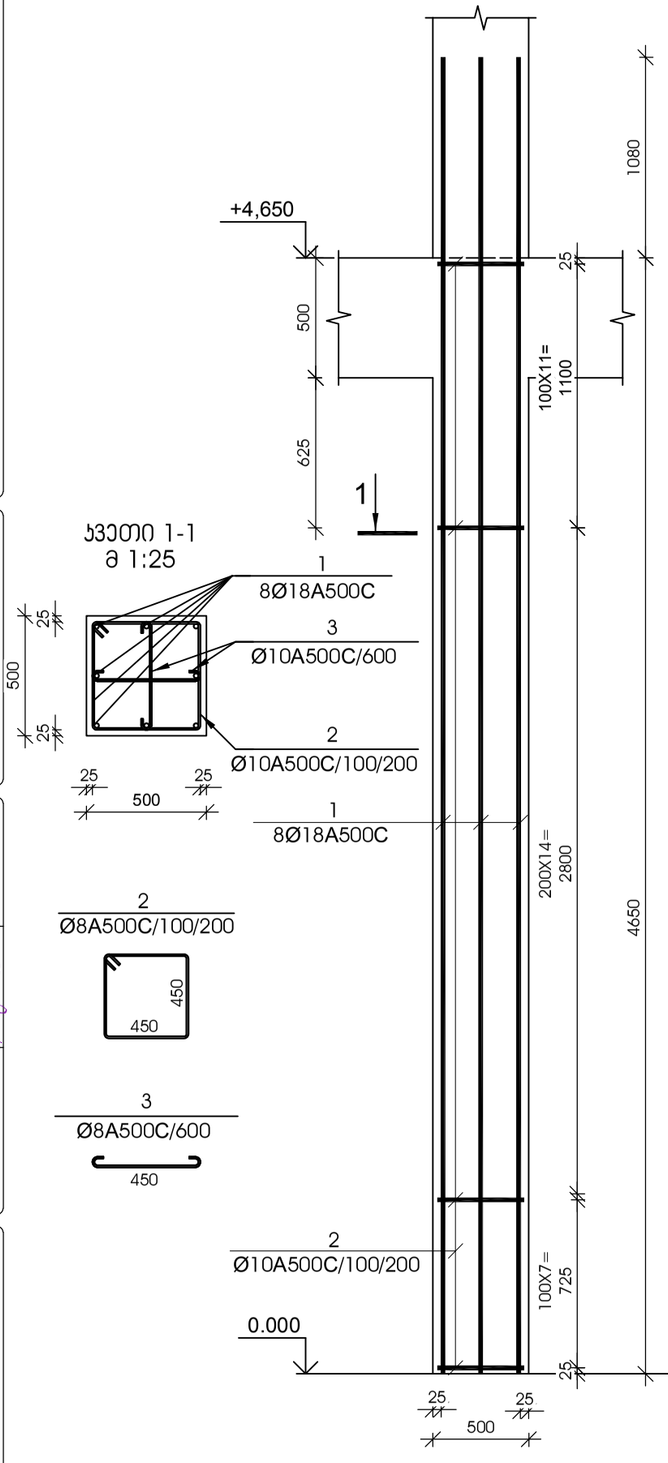

მონოლითური სვეტი ს-16

მ 1:25

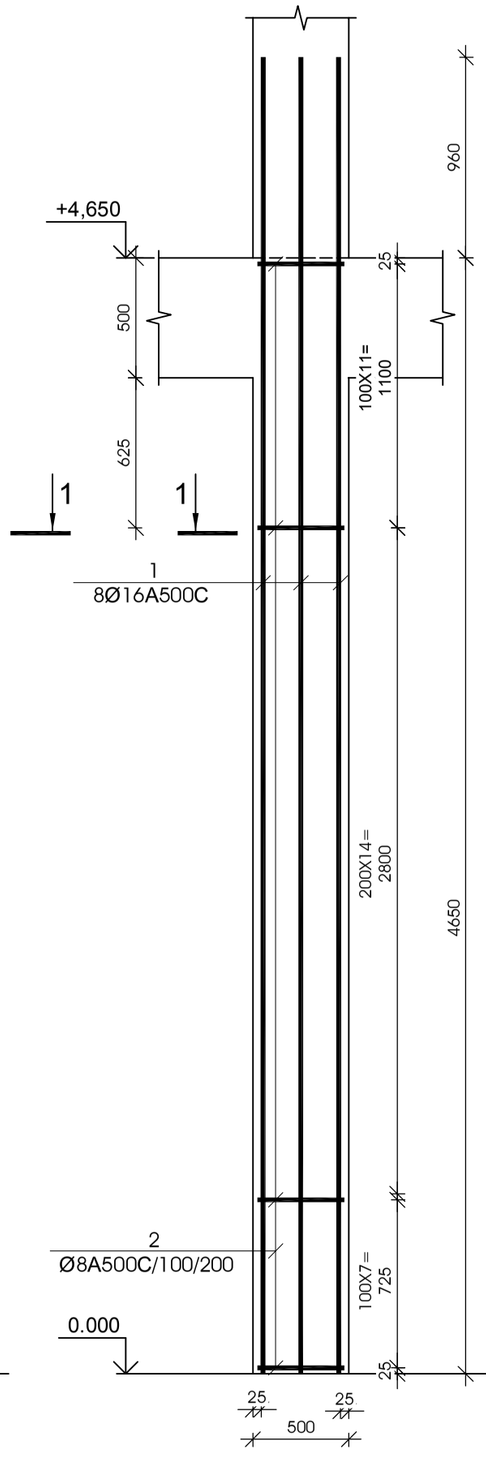

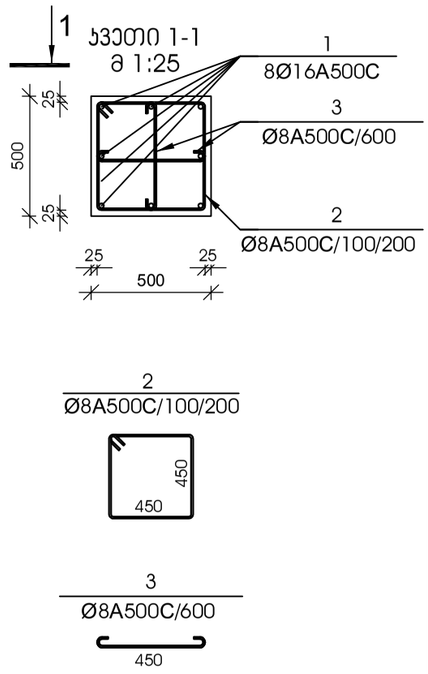

№ ჯოხ	აღნიშვნა	დასახელება					რაოდ. ელ-ში	წონა, (კგ) ერთის	წონა, (კგ) საერთო	შენიშვნა
მონოლითური სვეტი ს-15						9 ცალი				
1		ø	18	A500C	L=	5730 მმ	8	11.44	92	
2		ø	10	A500C	L=	1950 მმ	33	1.20	40	
3		ø	10	A500C	L=	610 მმ	15	0.38	6	
		ბეტონი						B-25	1.16	კუბ. მ

№ ჯოხ	აღნიშვნა	დასახელება					რაოდ. ელ-ში	წონა, (კგ) ერთის	წონა, (კგ) საერთო	შენიშვნა
მონოლითური სვეტი ს-16						10 ცალი				
1		ø	16	A500C	L=	5610 მმ	8	8.85	71	
2		ø	8	A500C	L=	1950 მმ	33	0.77	26	
3		ø	8	A500C	L=	610 მმ	15	0.24	4	
		ბეტონი						B-25	1.16	კუბ. მ

მ.ს.ს.

თბილისი 2022

მონოლითური სვეტი ს-17

მ 1:25

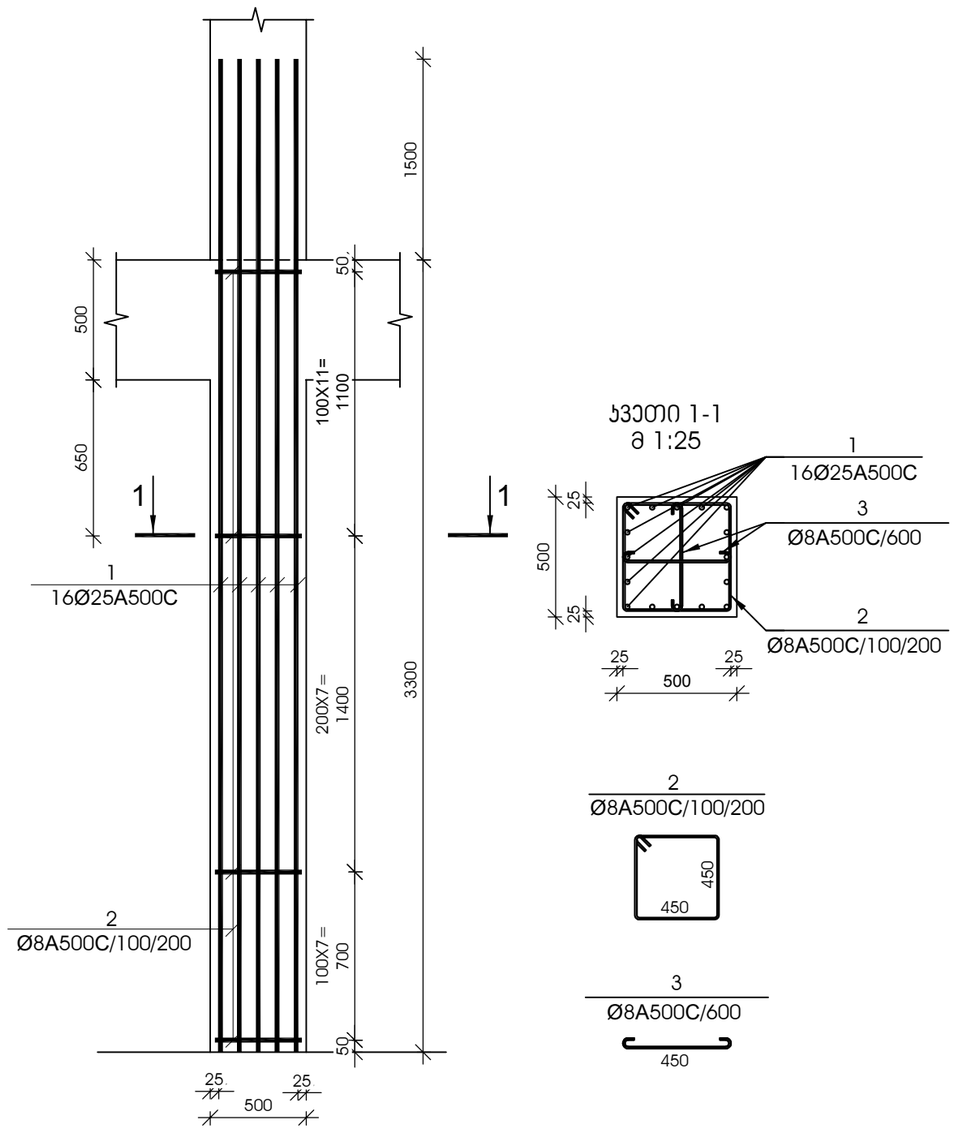

№ ჰოზ	აღნიშვნა	დასახელება					რაოდ. ელ-ში	წონა, (კგ)		შენიშვნა
								ერთის	საერთო	
მონოლითური სვეტი ს-17 11 ცალი										
1		Ø	25	A500C	L=	4800	მმ	16	18.49	296	
2		Ø	8	A500C	L=	1950	მმ	26	0.77	20	
3		Ø	8	A500C	L=	610	მმ	11	0.24	3	
		ბეტონი							B-25	0.82	კუბ. მ

მონოლითური სვეტი ს-18

მ 1:25

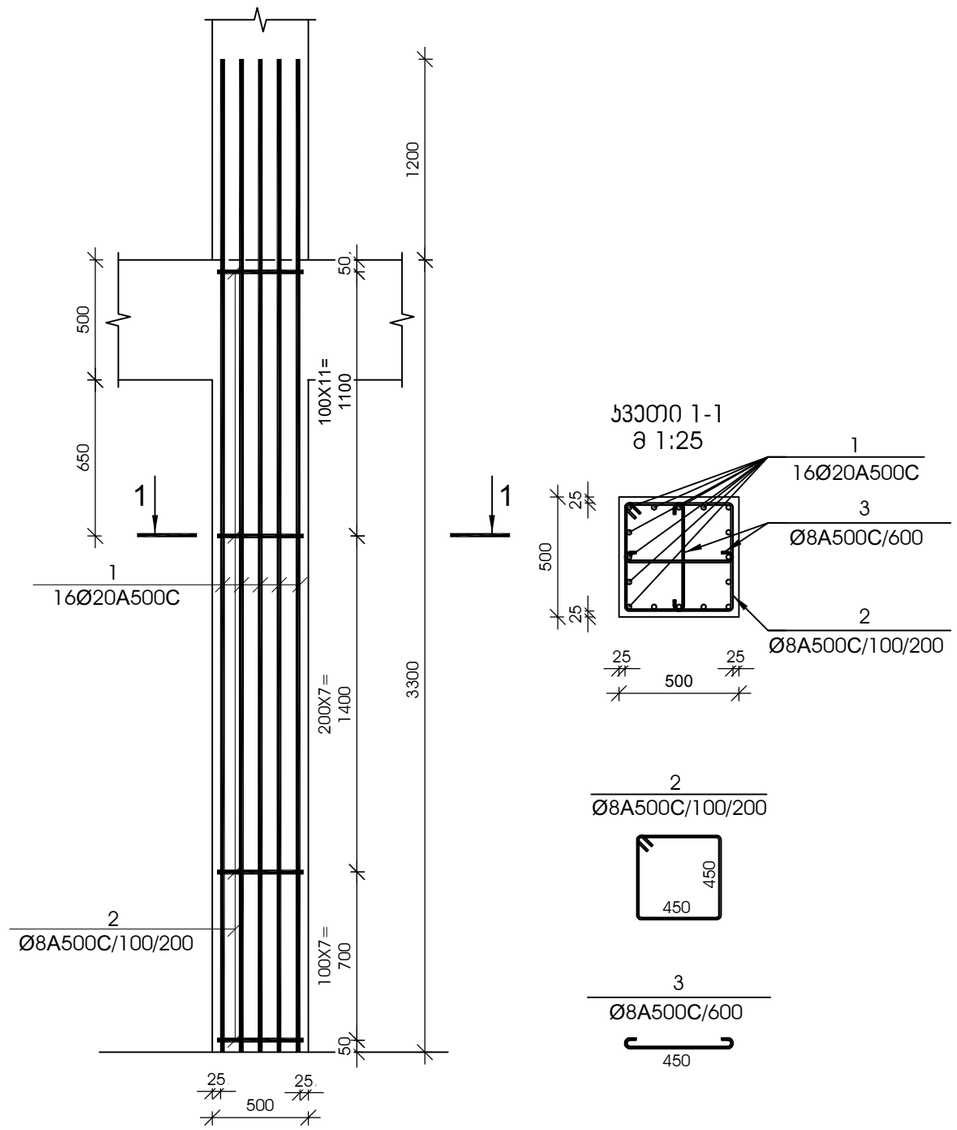

№ ჰოზ	აღნიშვნა	დასახელება					რაოდ. ელ-ში	წონა, (კგ)		შენიშვნა
								ერთის	საერთო	
მონოლითური სვეტი ს-18 13 ცალი										
1		Ø	20	A500C	L=	4500	მმ	16	11.09	177	
2		Ø	8	A500C	L=	1950	მმ	26	0.77	20	
3		Ø	8	A500C	L=	610	მმ	11	0.24	3	
		ბეტონი							B-25	0.82	კუბ. მ

დამკვეთი -

შპს „დიღმის ველი", ს/კ 405246149

ობიექტი -

ქ. თბილისში, დიღმის სასწავლო საცდელი მეურნეობა ნაკვ. 01.72.14.009.510 -ში მრავალფუნქციური კომპლექსი

კონსტრუქციული პროექტი

დაკვეთა	სტადია	ფურცელი	ფურცლები
10-12/21	მპ	3.09	

დირექტორი		გ. ცომაია
ჰრ. მთ. არქ.		
ჰრ. მთ. ინჟ.		გ. ცომაია
დაამუშავა		ა. ცომაია
შეამოწმა		გ. ცომაია

ნახაზი:

მონოლითური სვეტი ს- 17

მონოლითური სვეტი ს- 18

შ.პ.ს.
გეოპონი
თბილისი 2022

მონოლითური სვეტი ს-19

მ 1:25

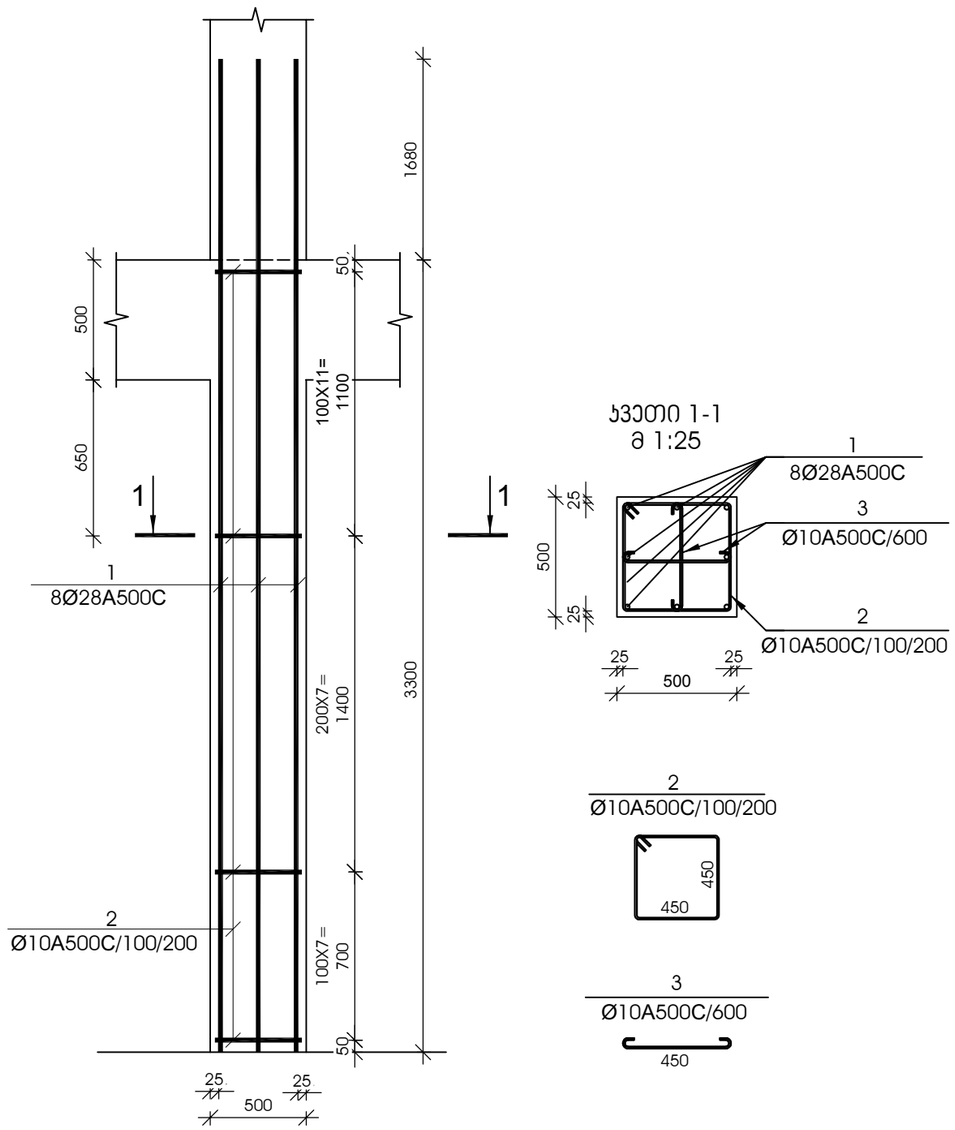

ჯვეთი 1-1

მ 1:25

№ ჰოზ	აღნიშვნა	დასახელება	რაოდ. ელ-ში	წონა, (კგ)		შენიშვნა
				ერთის	საერთო	
		მონოლითური სვეტი ს-19 26 ცალი				
1		Ø 28 A500C L= 4980 მმ	8	24.06	192	
2		Ø 10 A500C L= 1950 მმ	26	1.20	31	
3		Ø 10 A500C L= 610 მმ	11	0.38	4	
		ბეტონი		B-25	0.82	ჯუბ. მ

მონოლითური სვეტი ს-20

მ 1:25

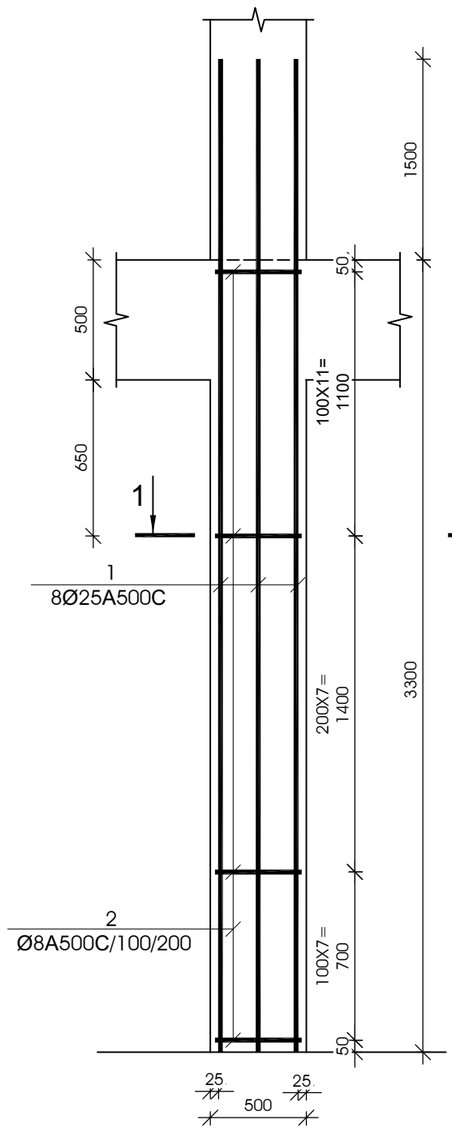

ჯვეთი 1-1

მ 1:25

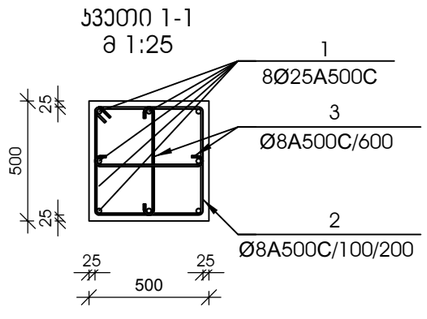

№ ჰოზ	აღნიშვნა	დასახელება	რაოდ. ელ-ში	წონა, (კგ)		შენიშვნა
				ერთის	საერთო	
		მონოლითური სვეტი ს-20 32 ცალი				
1		Ø 25 A500C L= 4800 მმ	8	18.49	148	
2		Ø 8 A500C L= 1950 მმ	26	0.77	20	
3		Ø 8 A500C L= 610 მმ	11	0.24	3	
		ბეტონი		B-25	0.82	ჯუბ. მ

დამკვეთი -

შპს „დიღმის ველი", ს/კ 405246149

ობიექტი -

ქ. თბილისში, დიღმის სასწავლო საცდელი მეურნეობა ნაკვ. 01.72.14.009.510 -ში მრავალფუნქციური კომპლექსი

კონსტრუქციული პროექტი

დაკვეთა	სტადია	ფურცელი	ფურცლები
10-12/21	მპ	3.10	

დირექტორი		გ. ცომაია
ჰრ. მთ. არქ.		
ჰრ. მთ. ინჟ.		გ. ცომაია
დაამუშავა		ა. ცომაია
შეამოწმა		გ. ცომაია

ნახაზი:

მონოლითური სვეტი ს- 19

მონოლითური სვეტი ს- 20

შ.პ.ს.
გეოპონი
თბილისი 2022

მონოლითური სვეტი ს-21

მ 1:25

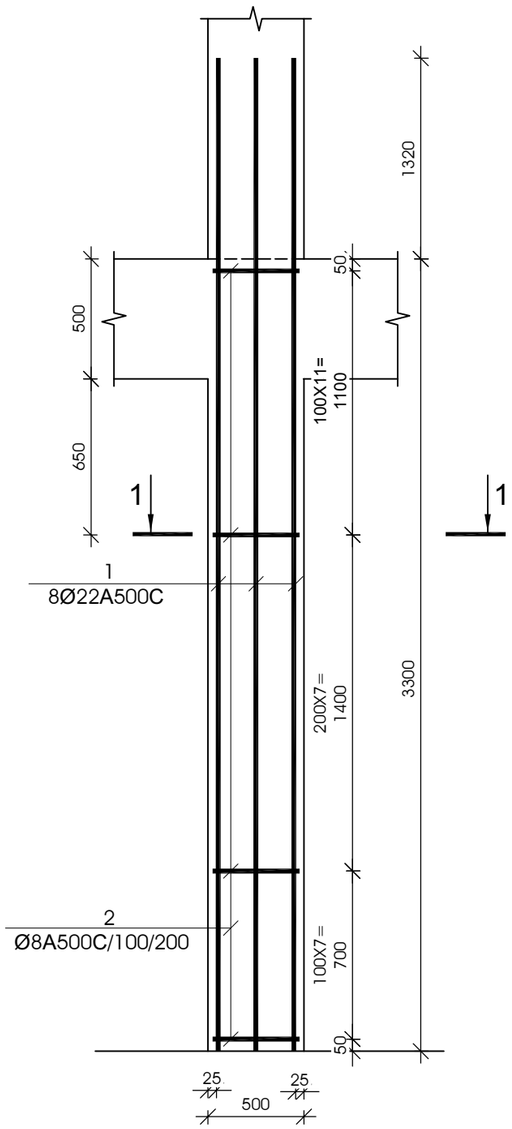

კვეთი 1-1

მ 1:25

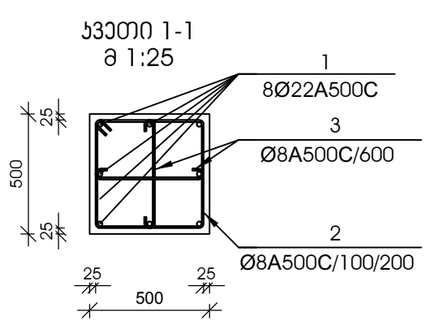

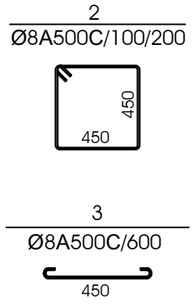

№ პოზ	აღნიშვნა	დასახელება				რაოდ. ელ-ში	წონა, (კგ)		შენიშვნა
							ერთის	საერთო	
მონოლითური სვეტი ს-21 45 ცალი									
1		Ø 22	A500C	L= 4620	მმ	8	13.78	110	
2		Ø 8	A500C	L= 1950	მმ	26	0.77	20	
3		Ø 8	A500C	L= 610	მმ	11	0.24	3	
		ბეტონი					B-25	0.82	კუბ. მ

მონოლითური სვეტი ს-22

მ 1:25

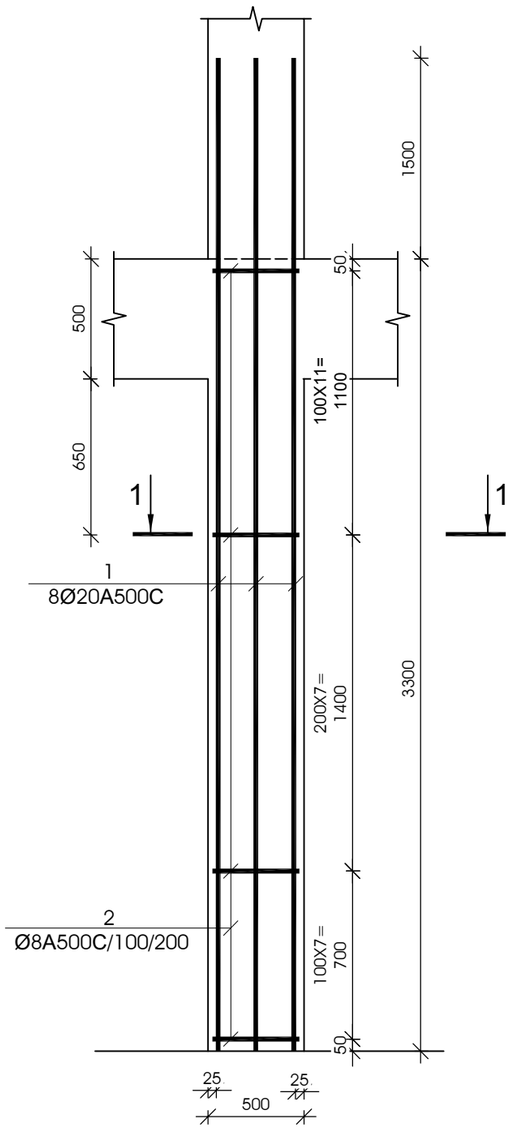

კვეთი 1-1

მ 1:25

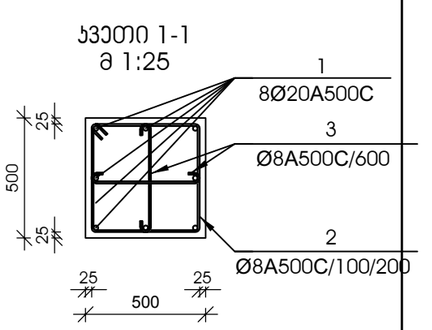

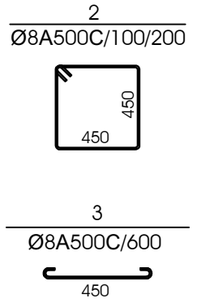

№ პოზ	აღნიშვნა	დასახელება				რაოდ. ელ-ში	წონა, (კგ)		შენიშვნა
							ერთის	საერთო	
მონოლითური სვეტი ს-22 37 ცალი									
1		Ø 20	A500C	L= 4500	მმ	8	11.09	89	
2		Ø 8	A500C	L= 1950	მმ	26	0.77	20	
3		Ø 8	A500C	L= 610	მმ	11	0.24	3	
		ბეტონი					B-25	0.82	კუბ. მ

დამკვეთი -

შპს „დიღმის ველი", ს/კ 405246149

ობიექტი -

ქ. თბილისში, დიღმის სასწავლო საცდელი მეურნეობა ნაკვ. 01.72.14.009.510 -ში მრავალფუნქციური კომპლექსი

კონსტრუქციული პროექტი

დაკვეთა	სადია	ფურცელი	ფურცლები
10-12/21	მშ	3.11	

დირექტორი		გ. ცომაია
პრ. მთ. არქ.		
პრ. მთ. ინჟ.		გ. ცომაია
დაამუშავა		ა. ცომაია
შეამოწმა		გ. ცომაია

ნახაზი:

მონოლითური სვეტი ს- 21

მონოლითური სვეტი ს- 23

შ.პ.ს.
გეოპონი
თბილისი 2022

მონოლითური სვეტი ს-23

მ 1:25

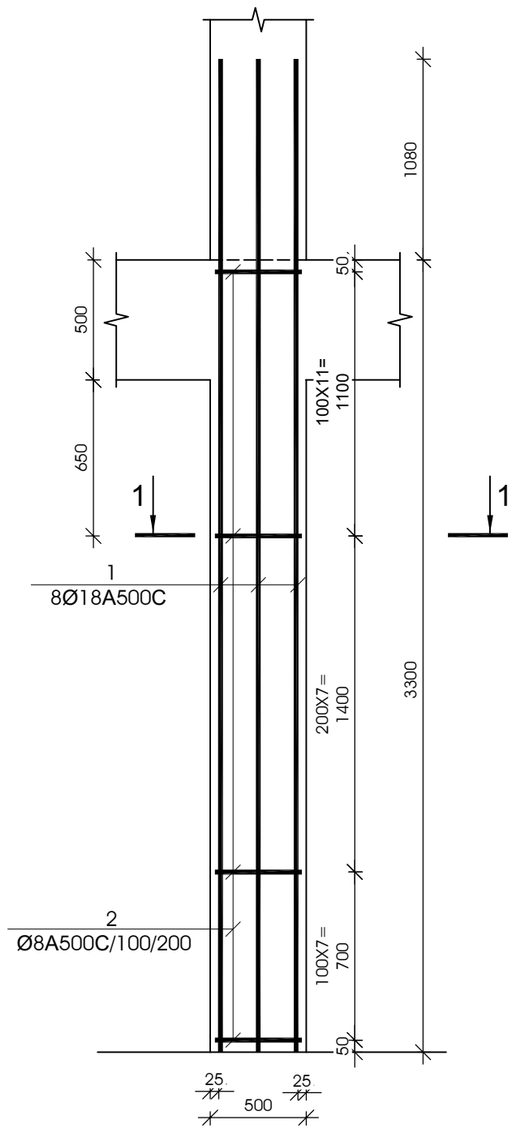

ჯვეთი 1-1

მ 1:25

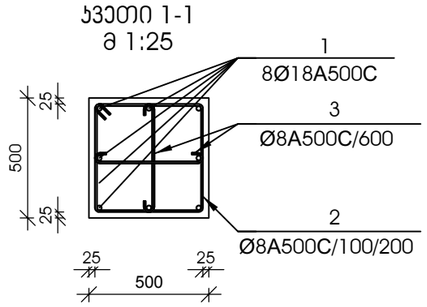

№ პოზ	აღნიშვნა	დასახელება	რაოდ. ელ-ში	წონა, (კგ)		შენიშვნა
				ერთის	საერთო	
		მონოლითური სვეტი ს-23 43 ცალი				
1		Ø 18 A500C L= 4380 მმ	8	8.74	70	
2		Ø 8 A500C L= 1950 მმ	26	0.77	20	
3		Ø 8 A500C L= 610 მმ	11	0.24	3	
		ბეტონი		B-25	0.82	ჯუბ. მ

მონოლითური სვეტი ს-24

მ 1:25

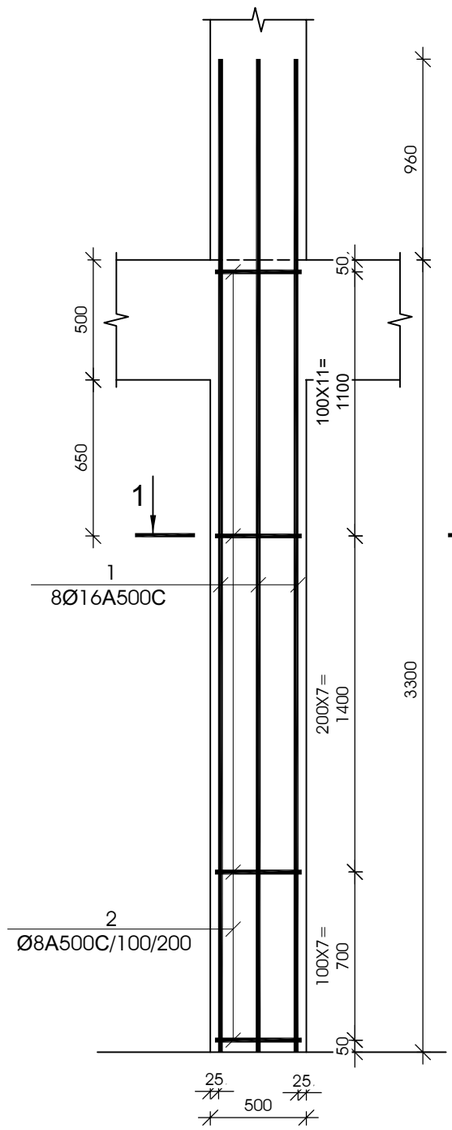

ჯვეთი 1-1

მ 1:25

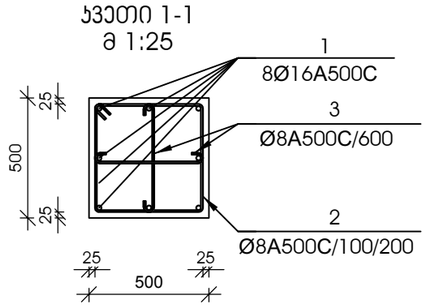

№ პოზ	აღნიშვნა	დასახელება	რაოდ. ელ-ში	წონა, (კგ)		შენიშვნა
				ერთის	საერთო	
		მონოლითური სვეტი ს-24 26 ცალი				
1		Ø 16 A500C L= 4260 მმ	8	6.72	54	
2		Ø 8 A500C L= 1950 მმ	26	0.77	20	
3		Ø 8 A500C L= 610 მმ	11	0.24	3	
		ბეტონი		B-25	0.82	ჯუბ. მ

დამკვეთი -

შპს „დიღმის ველი", ს/კ 405246149

ობიექტი -

ქ. თბილისში, დიღმის სასწავლო საცდელი მეურნეობა ნაკვ. 01.72.14.009.510 -ზე მრავალფუნქციური კომპლექსი

კონსტრუქციული პროექტი

დასკვნა	სტადია	ფურცელი	ფურცლები
10-12/21	მპ	3.12	

დირექტორი		გ. ცომაია
ჯგრ. მთ. არქ.		
ჯგრ. მთ. ინჟ.		გ. ცომაია
დაამუშავა		ა. ცომაია
შეამოწმა		გ. ცომაია

ნახაზი:

მონოლითური სვეტი ს- 23

მონოლითური სვეტი ს- 24

შ.პ.ს.
გეოპროექტი
თბილისი 2022

მონოლითური სვეტი ს-25

მ 1:25

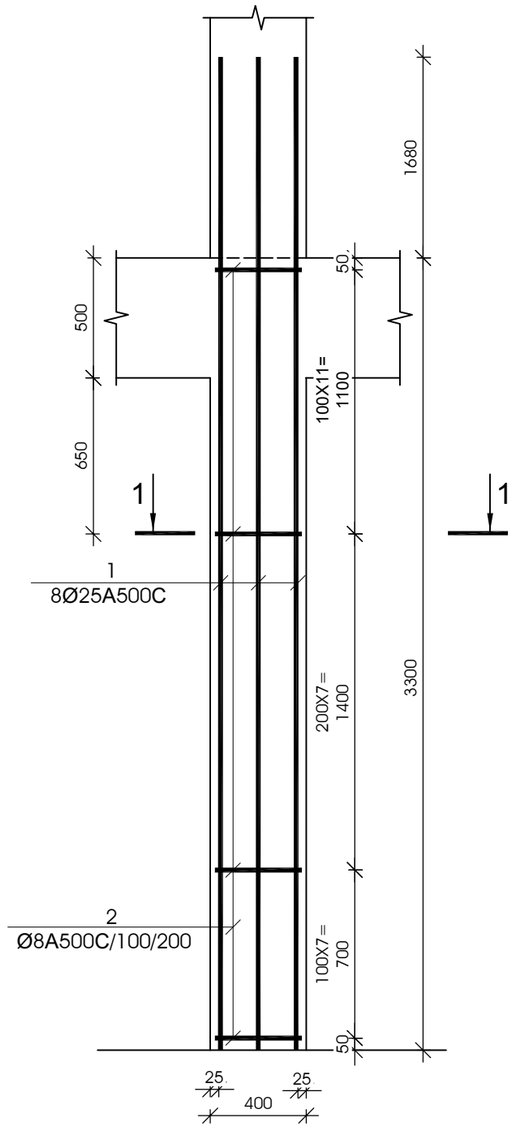

ჯვეთი 1-1

მ 1:25

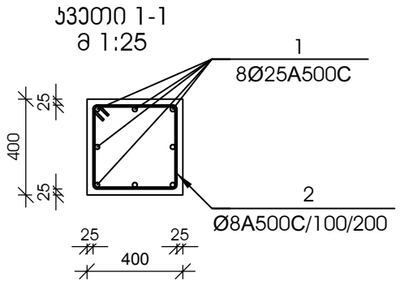

№ პოზ	აღნიშვნა	დასახელება	რაოდ. ელ-ში	წონა, (კგ) ერთის	წონა, (კგ) საერთო	შენიშვნა
მონოლითური სვეტი ს-25 39 ცალი						
1		Ø 25 A500C L= 4800 მმ	8	18.49	148	
2		Ø 8 A500C L= 1550 მმ	26	0.61	16	
		ბეტონი		B-25	0.53	ჯუბ. მ

მონოლითური სვეტი ს-26

მ 1:25

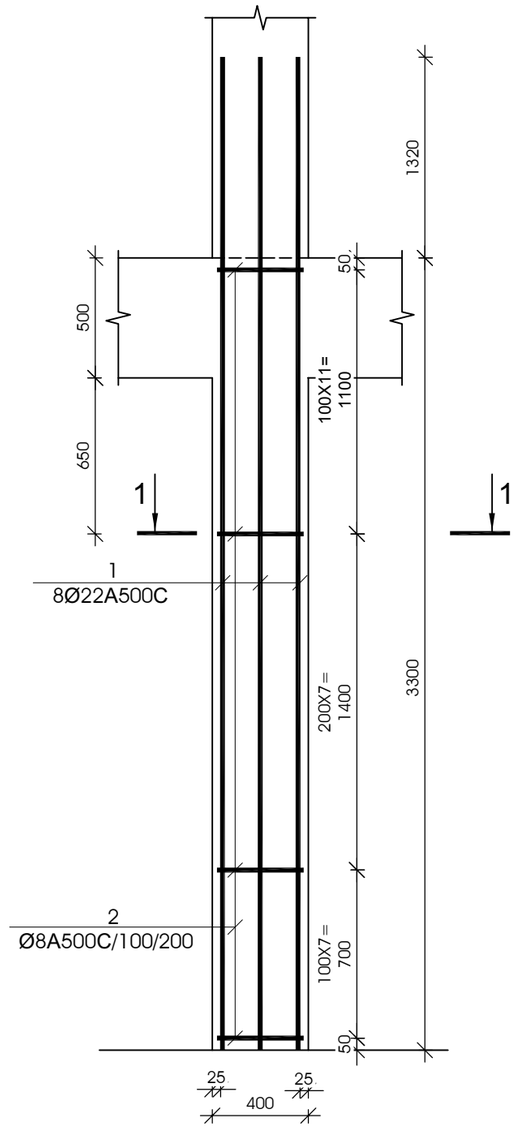

ჯვეთი 1-1

მ 1:25

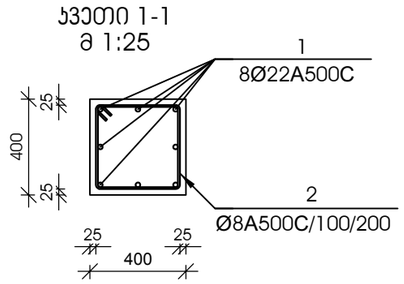

№ პოზ	აღნიშვნა	დასახელება	რაოდ. ელ-ში	წონა, (კგ) ერთის	წონა, (კგ) საერთო	შენიშვნა
მონოლითური სვეტი ს-26 60 ცალი						
1		Ø 22 A500C L= 4620 მმ	8	13.78	110	
2		Ø 8 A500C L= 1550 მმ	26	0.61	16	
		ბეტონი		B-25	0.53	ჯუბ. მ

დამკვეთი -

შპს „დიღმის ველი", ს/კ 405246149

ობიექტი -

ქ. თბილისში, დიღმის სასწავლო საცდელი მეურნეობა ნაკვ. 01.72.14.009.510 -ზე მრავალფუნქციური კომპლექსი

კონსტრუქციული პროექტი

დაკვეთა	სტადია	ფურცელი	ფურცლები
10-12/21	მპ	3.13	

დირექტორი		გ. ცომაია
ჰრ. მთ. არქ.		
ჰრ. მთ. ინჟ.		გ. ცომაია
დაამუშავა		ა. ცომაია
შეამოწმა		გ. ცომაია

ნახაზი:

მონოლითური სვეტი ს- 25

მონოლითური სვეტი ს- 26

შ.პ.ს.
გეოპონი
თბილისი 2022

მონოლითური სვეტი ს-27

მ 1:25

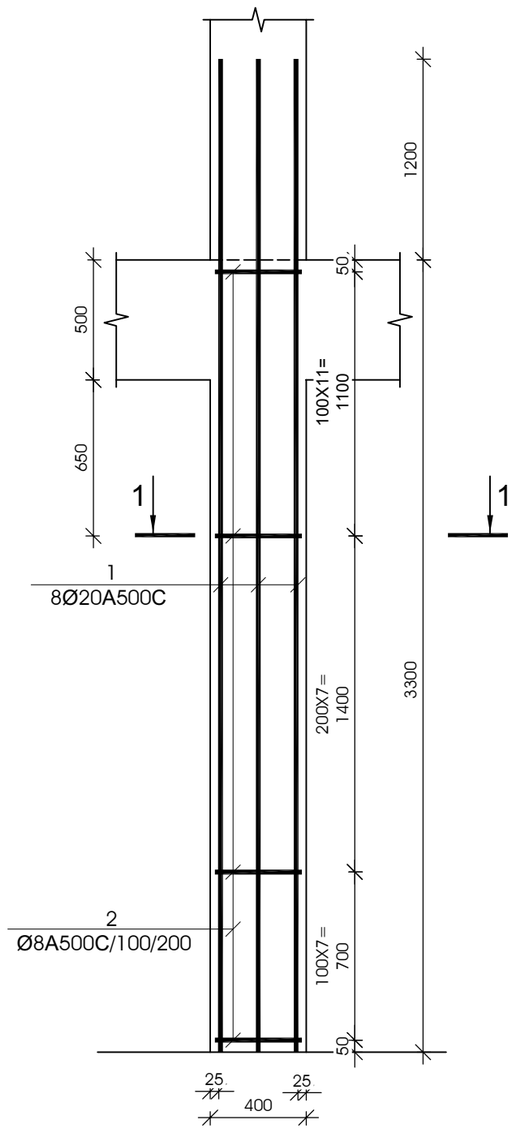

ჯვეთი 1-1

მ 1:25

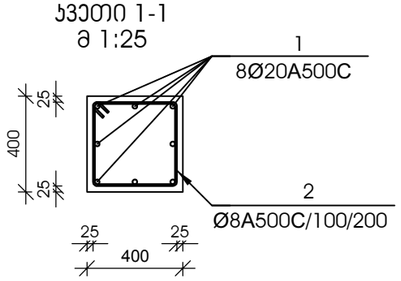

№ ჰოზ	აღნიშვნა	დასახელება	რაოდ. ელ-ში	წონა, (კგ)		შენიშვნა
				ერთის	საერთო	
		მონოლითური სვეტი ს-27 49 ცალი				
1		Ø 20 A500C L= 4500 მმ	8	11.09	89	
2		Ø 8 A500C L= 1550 მმ	26	0.61	16	
		ბეტონი		B-25	0.53	კუბ. მ

მონოლითური სვეტი ს-28

მ 1:25

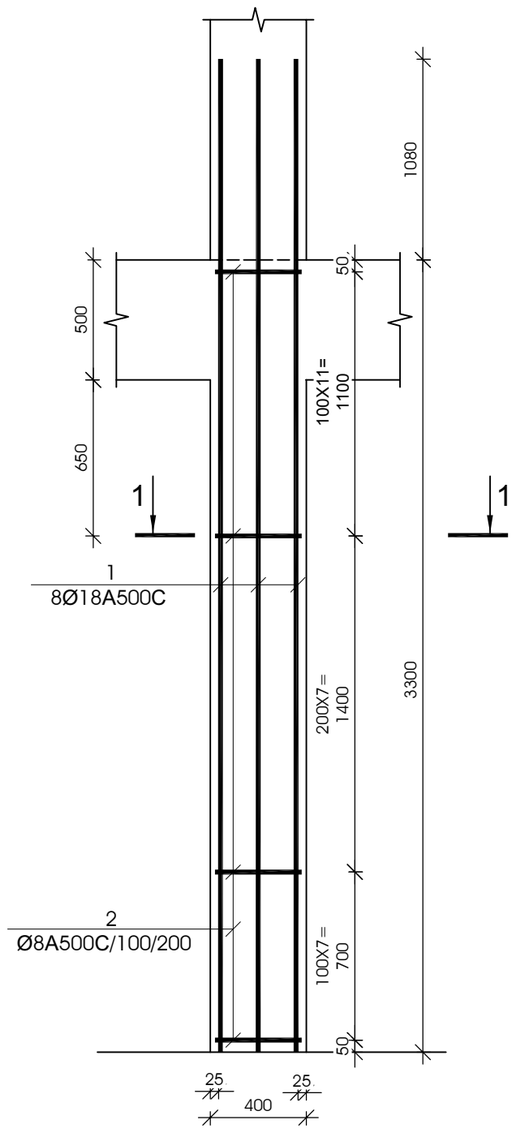

ჯვეთი 1-1

მ 1:25

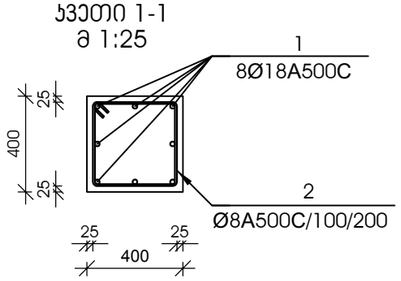

№ ჰოზ	აღნიშვნა	დასახელება	რაოდ. ელ-ში	წონა, (კგ)		შენიშვნა
				ერთის	საერთო	
		მონოლითური სვეტი ს-28 50 ცალი				
1		Ø 18 A500C L= 4380 მმ	8	8.74	70	
2		Ø 8 A500C L= 1550 მმ	26	0.61	16	
		ბეტონი		B-25	0.53	კუბ. მ

დამკვეთი -

შპს „დიღმის ველი", ს/კ 405246149

ობიექტი -

ქ. თბილისში, დიღმის სასწავლო საცდელი მეურნეობა ნაკვ. 01.72.14.009.510 -ში მრავალფუნქციური კომპლექსი

კონსტრუქციული პროექტი

დასკვნა	სტადია	ფურცელი	ფურცლები
10-12/21	მპ	3.14	

დირექტორი		გ. ცომაია
ჰრ. მთ. არქ.		
ჰრ. მთ. ინჟ.		გ. ცომაია
დაამუშავა		ა. ცომაია
შეამოწმა		გ. ცომაია

ნახაზი:

მონოლითური სვეტი ს- 27

მონოლითური სვეტი ს- 28

შ.პ.ს.

გეოპონი

თბილისი 2022

მონოლითური სვეტი ს-29

მ 1:25

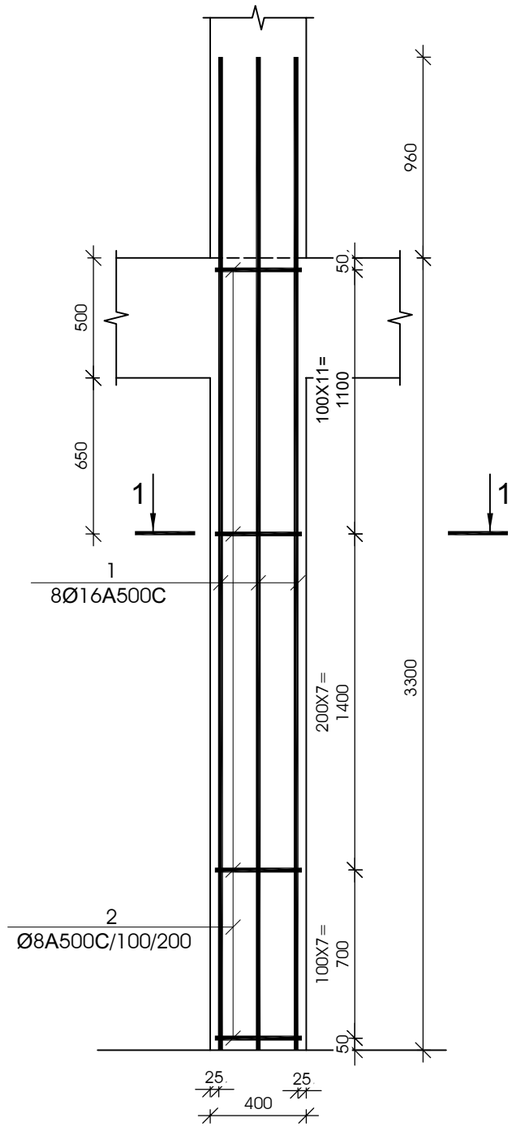

ჯვეთი 1-1

მ 1:25

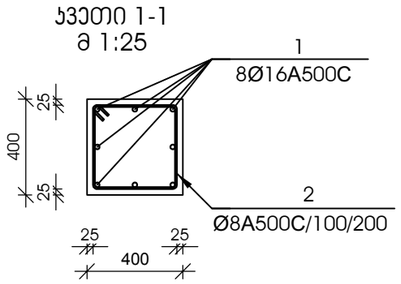

№ პოზ	აღნიშვნა	დასახელება					რაოდ. ელ-ში	წონა, (კგ)		შენიშვნა
								ერთის	საერთო	
მონოლითური სვეტი ს-29 7 ცალი										
1		Ø	16	A500C	L=	4260 მმ	8	6.72	54	
2		Ø	8	A500C	L=	1550 მმ	26	0.61	16	
		ბეტონი						B-25	0.53	კუბ. მ

მონოლითური სვეტი ს-30

მ 1:25

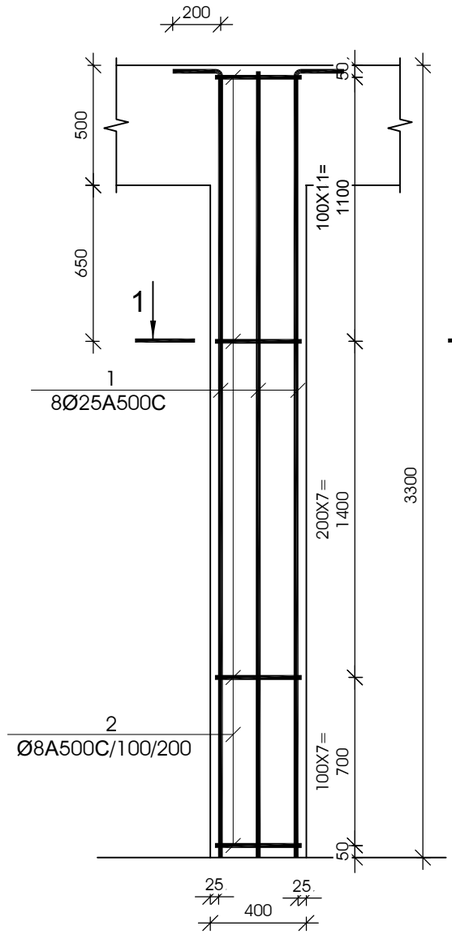

ჯვეთი 1-1

მ 1:25

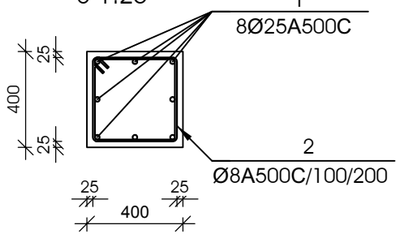

№ პოზ	აღნიშვნა	დასახელება					რაოდ. ელ-ში	წონა, (კგ)		შენიშვნა
								ერთის	საერთო	
მონოლითური სვეტი ს-30 9 ცალი										
1		Ø	25	A500C	L=	4800 მმ	8	18.49	148	
2		Ø	8	A500C	L=	1550 მმ	26	0.61	16	
		ბეტონი						B-25	0.53	კუბ. მ

დამკვეთი -

შპს „დიღმის ველი", ს/კ 405246149

ობიექტი -

ქ. თბილისში, დიღმის სასწავლო საცდელი მეურნეობა ნაკვ. 01.72.14.009.510 -ში მრავალფუნქციური კომპლექსი

კონსტრუქციული პროექტი

დაკვეთა	სტადია	ფურცელი	ფურცლები
10-12/21	მპ	3.15	

დირექტორი		გ. ცომაია
ჰრ. მთ. არქ.		
ჰრ. მთ. ინჟ.		გ. ცომაია
დაამუშავა		ა. ცომაია
შეამოწმა		გ. ცომაია

ნახაზი:

მონოლითური სვეტი ს- 29

მონოლითური სვეტი ს- 30

შ.პ.ს.
გეოპონი
თბილისი 2022

მონოლითური სვეტი ს-31

მ 1:25

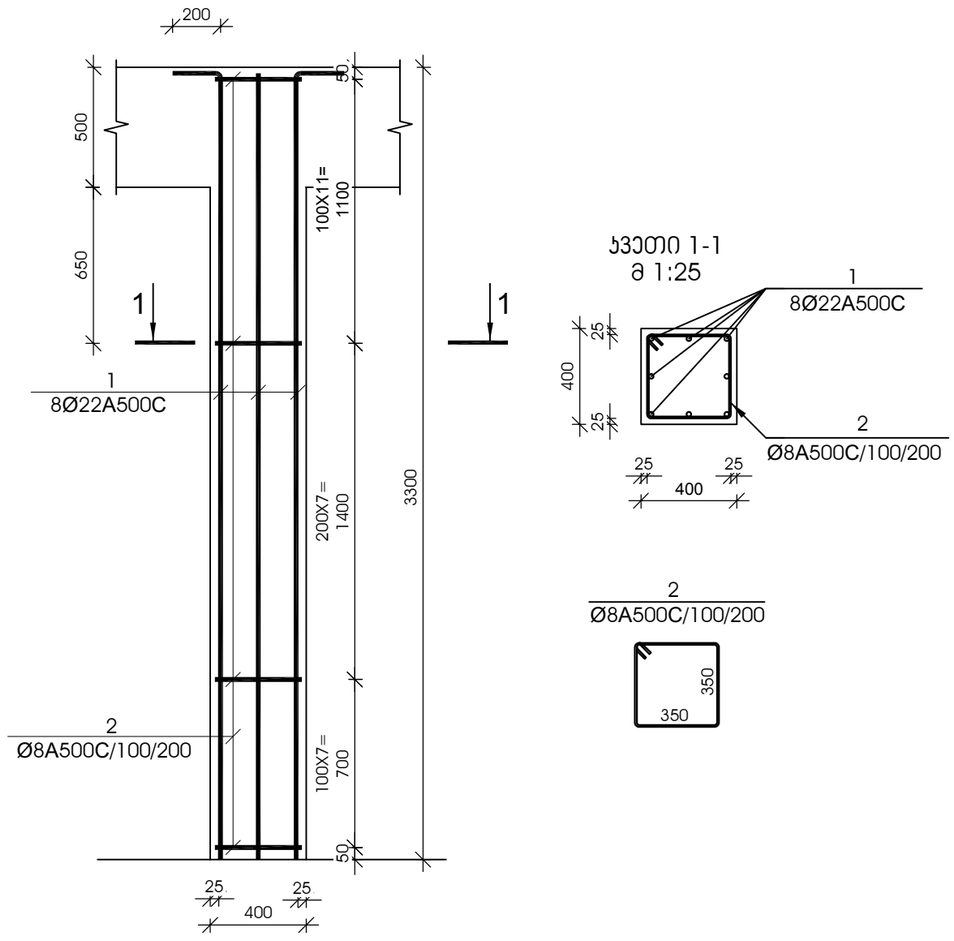

№ პოზ	აღნიშვნა	დასახელება	რაოდ. ელ-ში	წონა, (კგ)		შენიშვნა
				ერთის	საერთო	
		მონოლითური სვეტი ს-31 13 ცალი				
1		Ø 22 A500C L= 4620 მმ	8	13.78	110	
2		Ø 8 A500C L= 1550 მმ	26	0.61	16	
		ბეტონი		B-25	0.53	კუბ. მ

მონოლითური სვეტი ს-32

მ 1:25

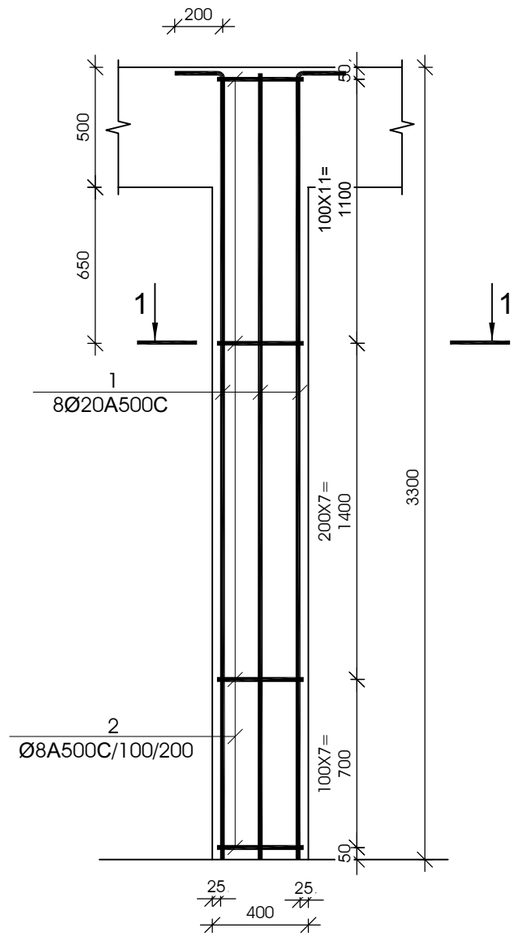

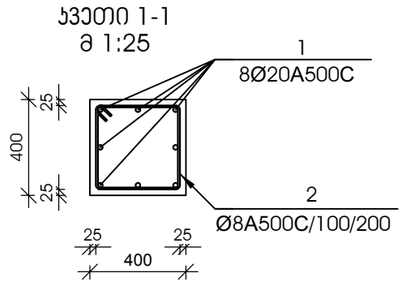

№ პოზ	აღნიშვნა	დასახელება	რაოდ. ელ-ში	წონა, (კგ)		შენიშვნა
				ერთის	საერთო	
		მონოლითური სვეტი ს-32 2 ცალი				
1		Ø 20 A500C L= 4500 მმ	8	11.09	89	
2		Ø 8 A500C L= 1550 მმ	26	0.61	16	
		ბეტონი		B-25	0.53	კუბ. მ

დამკვეთი -

შპს „დიღმის ველი", ს/კ 405246149

ობიექტი -

ქ. თბილისში, დიღმის სასწავლო საცდელი მეურნეობა ნაკვ. 01.72.14.009.510 -ში მრავალფუნქციური კომპლექსი

კონსტრუქციული პროექტი

დაკვეთა	სტადია	ფურცელი	ფურცლები
10-12/21	მპ	3.17	

დირექტორი		გ. ცომაია
პრ. მთ. არქ.		
პრ. მთ. ინჟ.		გ. ცომაია
დაამუშავა		ა. ცომაია
შეამოწმა		გ. ცომაია

ნახაზი:

მონოლითური სვეტი ს- 31

მონოლითური სვეტი ს- 32

შ.პ.ს.
გეოპონი
თბილისი 2022

მონოლითური სვეტი ს-33

მ 1:25

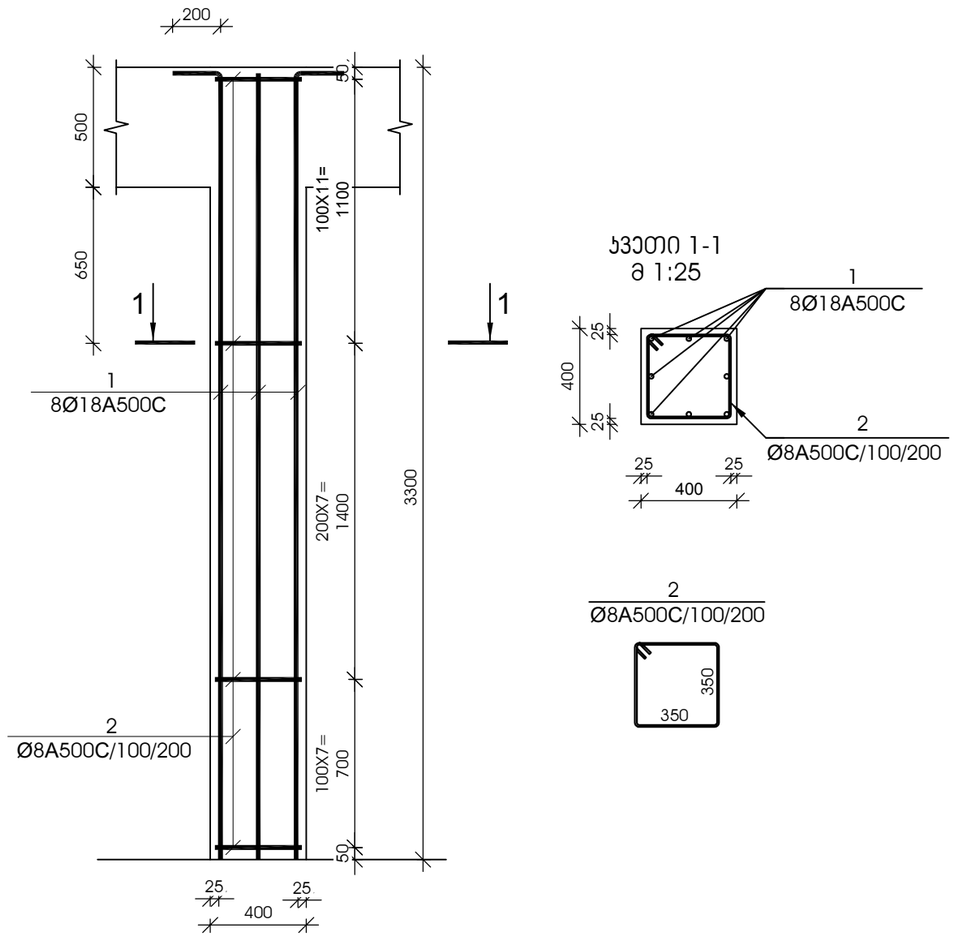

ჯვეთი 1-1

მ 1:25

№ პოზ	აღნიშვნა	დასახელება					რაოდ. ელ-ში	წონა, (კგ)		შენიშვნა
								ერთის	საერთო	
მონოლითური სვეტი ს-33 12 ცალი										
1		Ø	18	A500C	L=	4380 მმ	8	8.74	70	
2		Ø	8	A500C	L=	1550 მმ	26	0.61	16	
						ბეტონი		B-25	0.53	კუბ. მ

მონოლითური სვეტი ს-34

მ 1:25

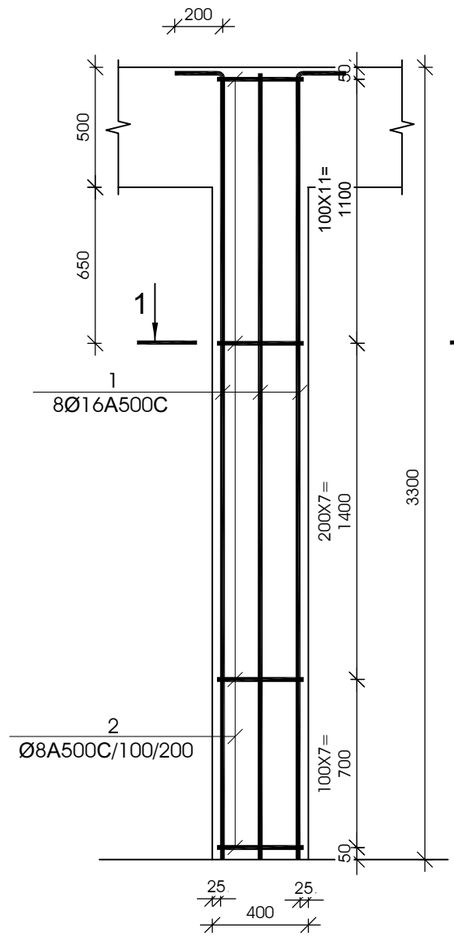

ჯვეთი 1-1

მ 1:25

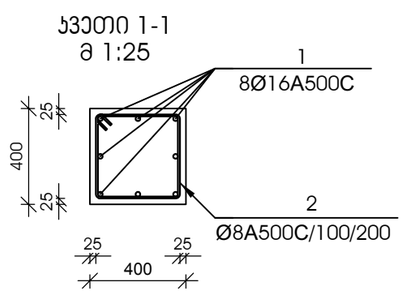

№ პოზ	აღნიშვნა	დასახელება					რაოდ. ელ-ში	წონა, (კგ)		შენიშვნა
								ერთის	საერთო	
მონოლითური სვეტი ს-34 2 ცალი										
1		Ø	16	A500C	L=	4260 მმ	8	6.72	54	
2		Ø	8	A500C	L=	1550 მმ	26	0.61	16	
						ბეტონი		B-25	0.53	კუბ. მ

დამკვეთი -

შპს „დიღმის ველი", ს/კ 405246149

ობიექტი -

ქ. თბილისში, დიღმის სასწავლო საცდელი მეურნეობა ნაკვ. 01.72.14.009.510 -ში მრავალფუნქციური კომპლექსი

კონსტრუქციული პროექტი

დაკვეთა	სტადია	ფურცელი	ფურცლები
10-12/21	მპ	3.18	

დირექტორი		გ. ცომაია
პრ. მთ. არქ.		
პრ. მთ. ინჟ.		გ. ცომაია
დაამუშავა		ა. ცომაია
შეამოწმა		გ. ცომაია

ნახაზი:

მონოლითური სვეტი ს- 33

მონოლითური სვეტი ს- 34

შ.პ.ს.

გეოპონი

თბილისი 2022

მონოლითური სვეტი ს-35

მ 1:25

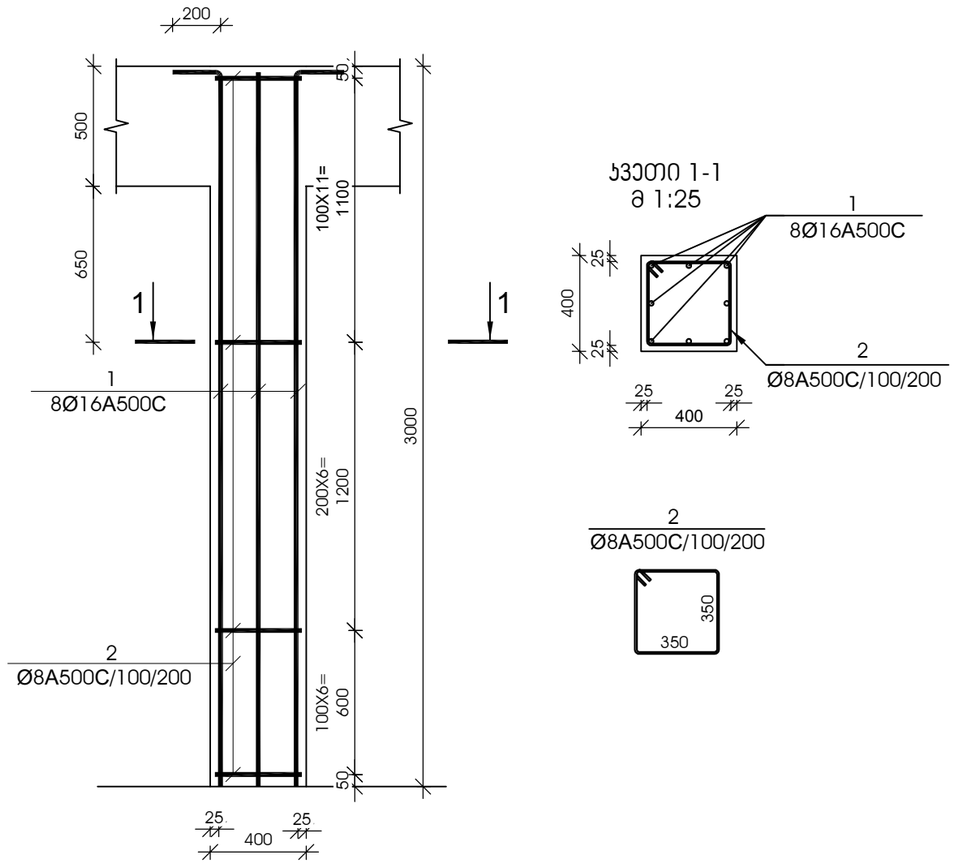

კვეთი 1-1
მ 1:25

№ პოზ	აღნიშვნა	დასახელება	რაოდ. ელ-ში	წონა, (კგ) ერთის	წონა, (კგ) საერთო	შენიშვნა
მონოლითური სვეტი ს-35 7 ცალი						
1		Ø 16 A500C L= 3960 მმ	8	6.25	50	
2		Ø 8 A500C L= 1550 მმ	24	0.61	15	
		ბეტონი		B-25	0.48	კუბ. მ

მონოლითური სვეტი ს-36

მ 1:25

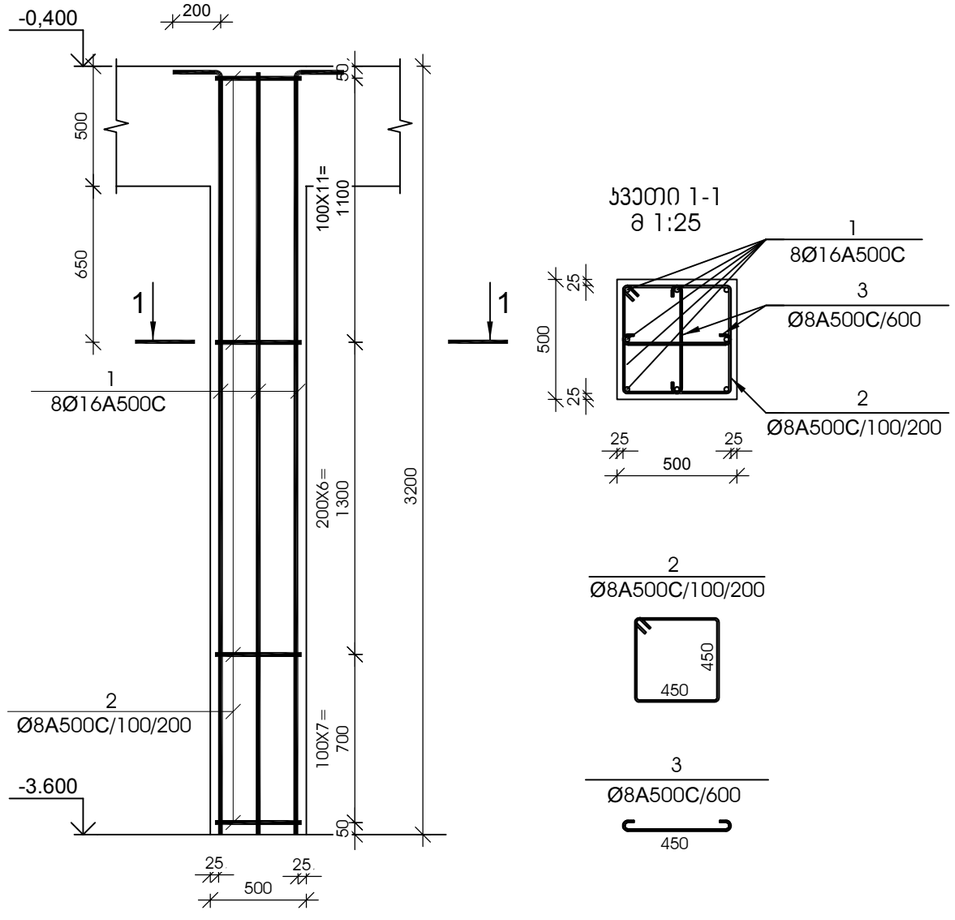

კვეთი 1-1
მ 1:25

№ პოზ	აღნიშვნა	დასახელება	რაოდ. ელ-ში	წონა, (კგ) ერთის	წონა, (კგ) საერთო	შენიშვნა
მონოლითური სვეტი ს-36 24 ცალი						
1		Ø 16 A500C L= 3400 მმ	8	5.36	43	
2		Ø 8 A500C L= 1950 მმ	25	0.77	20	
3		Ø 8 A500C L= 610 მმ	11	0.24	3	
		ბეტონი		B-25	0.80	კუბ. მ

დამკვეთი -

შპს „დიღმის ველი", ს/კ 405246149

ობიექტი -

ქ. თბილისში, დიღმის სასწავლო საცდელი მეურნეობა ნაკვ. 01.72.14.009.510 -ში მრავალფუნქციური კომპლექსი

კონსტრუქციული პროექტი

დაკვეთა	სტადია	ფურცელი	ფურცლები
10-12/21	მპ	3.19	

დირექტორი		გ. ცომაია
პრ. მთ. არქ.		
პრ. მთ. ინჟ.		გ. ცომაია
დაამუშავა		ა. ცომაია
შეამოწმა		გ. ცომაია

ნახაზი:

მონოლითური სვეტი ს- 35

მონოლითური სვეტი ს- 36

შ.პ.ს.
გეოპონი
თბილისი 2022

მონოლითური ჯოჯის არმირება მ 1:25

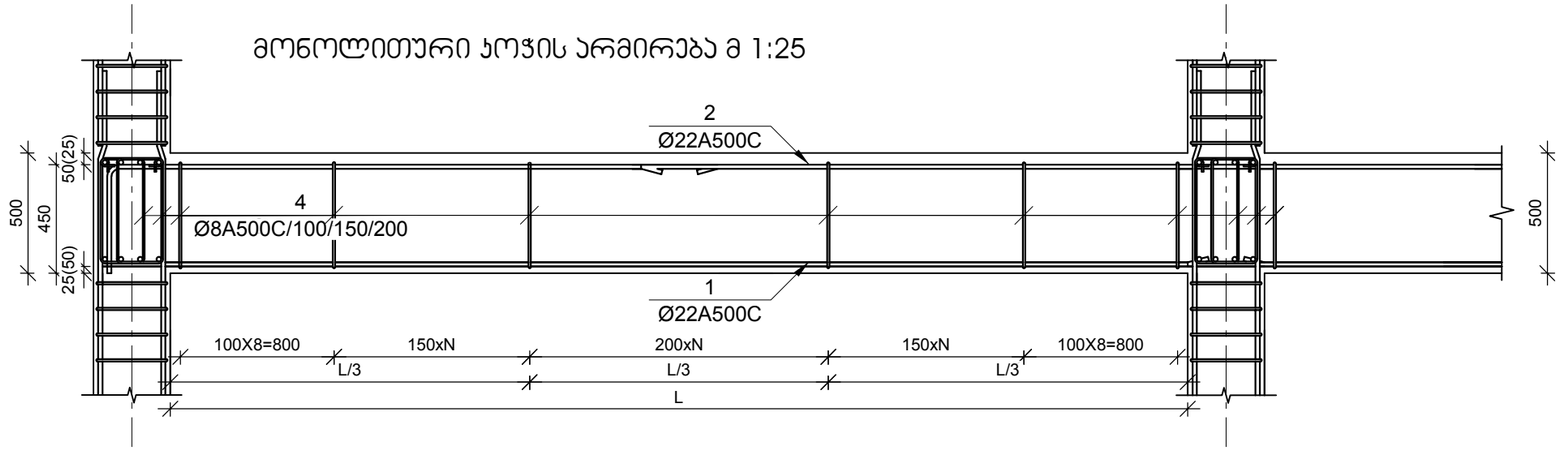

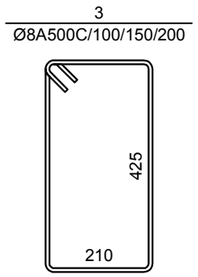

მონოლითური ჯოჯი ჯ-1

მ 1:10

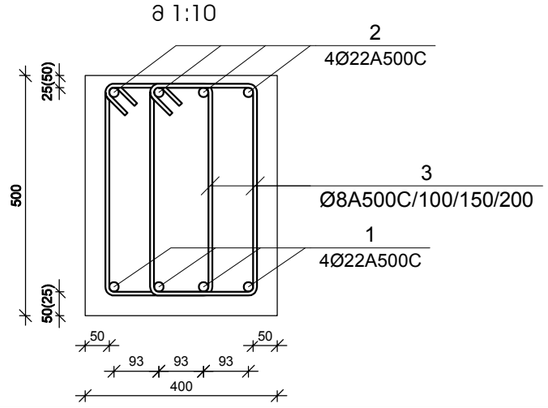

მონოლითური ჯოჯი ჯ-2

მ 1:10

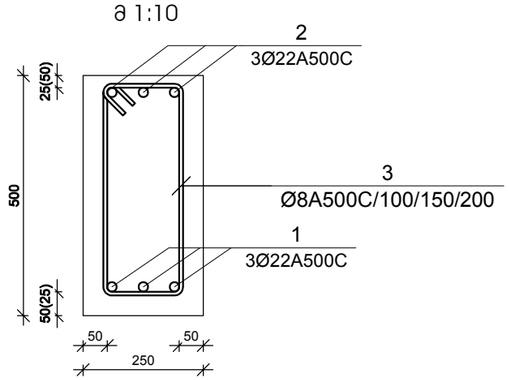

მონოლითური ჯოჯის მუშა არმატურის გადაბმის სქემა მ 1:10

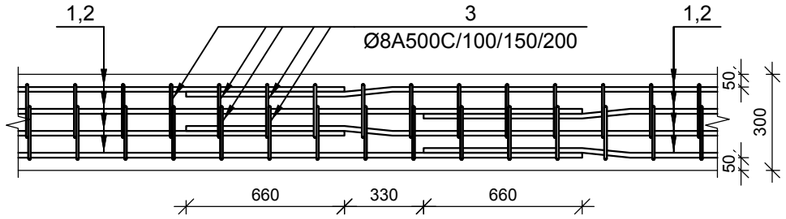

მუშა არმატურების შეერთება განხორციელდეს 30 დიამეტრის გადადებით,
ქვედა - საყრდენებზე, ზედა - მალის შუამესამედში ჯადრაჯული წესით

№ ჯგუფ	ალნიშვნა	დასახელება	რაოდ. ელ-ში	წონა, (კგ) ერთის	წონა, (კგ) საერთო	შენიშვნა
		0.000 ნიშნულის მონოლითური ჯოჯი ჯ-1	1	ცალი	-	-
1		Ø 22 A500C L= 358800 მმ	4	1070.13	4281	
2		Ø 22 A500C L= 313950 მმ	4	936.36	3745	
3		Ø 8 A500C L= 1420 მმ	2978	0.56	1668	
		ბეტონი		B-25	53.60	კუბ. მ
		+4.650 <> +14.550 ნიშნულების მონოლითური ჯოჯი ჯ-1	4	ცალი	-	-
1		Ø 22 A500C L= 795600 მმ	4	2372.90	9492	
2		Ø 22 A500C L= 696150 მმ	4	2076.29	8305	
3		Ø 8 A500C L= 1420 მმ	6700	0.56	3752	
		ბეტონი		B-25	120.60	კუბ. მ
		+17.850 <> 21.150 ნიშნულების მონოლითური ჯოჯი ჯ-1	2	ცალი	-	-
1		Ø 22 A500C L= 796800 მმ	4	2376.48	9506	
2		Ø 22 A500C L= 697200 მმ	4	2079.42	8318	
3		Ø 8 A500C L= 1420 მმ	6856	0.56	3839	
		ბეტონი		B-25	123.40	კუბ. მ
		+24.450 ნიშნულის მონოლითური ჯოჯი ჯ-1	1	ცალი	-	-
1		Ø 22 A500C L= 792000 მმ	4	2362.16	9449	
2		Ø 22 A500C L= 693000 მმ	4	2066.89	8268	
3		Ø 8 A500C L= 1420 მმ	6822	0.56	3821	
		ბეტონი		B-25	122.80	კუბ. მ
		+27.750 ნიშნულის მონოლითური ჯოჯი ჯ-1	1	ცალი	-	-
1		Ø 22 A500C L= 566400 მმ	4	1689.30	6757	
2		Ø 22 A500C L= 495600 მმ	4	1478.14	5913	
3		Ø 8 A500C L= 1420 მმ	4878	0.56	2732	
		ბეტონი		B-25	87.80	კუბ. მ

№ ჯგუფ	ალნიშვნა	დასახელება	რაოდ. ელ-ში	წონა, (კგ) ერთის	წონა, (კგ) საერთო	შენიშვნა
		+4.650 <> +21.150 ნიშნულების მონოლითური ჯოჯი ჯ-2	6	ცალი	-	-
1		Ø 22 A500C L= 180000 მმ	4	536.86	2147	
2		Ø 22 A500C L= 157500 მმ	4	469.75	1879	
3		Ø 8 A500C L= 1420 მმ	1544	0.56	865	
		ბეტონი		B-25	27.80	კუბ. მ
		+24.450 ნიშნულის მონოლითური ჯოჯი ჯ-2	1	ცალი	-	-
1		Ø 22 A500C L= 162000 მმ	4	483.17	1933	
2		Ø 22 A500C L= 141750 მმ	4	422.77	1691	
3		Ø 8 A500C L= 1420 მმ	1400	0.56	784	
		ბეტონი		B-25	25.20	კუბ. მ
		+27.750 ნიშნულის მონოლითური ჯოჯი ჯ-2	1	ცალი	-	-
1		Ø 22 A500C L= 45600 მმ	4	136.00	544	
2		Ø 22 A500C L= 39900 მმ	4	119.00	476	
3		Ø 8 A500C L= 1420 მმ	389	0.56	218	
		ბეტონი		B-25	7.00	კუბ. მ
		+31.050 ნიშნულის მონოლითური ჯოჯი ჯ-1	1	1	-	-
1		Ø 20 A500C L= 306000 მმ	4	754.26	3017	
2		Ø 22 A500C L= 267750 მმ	4	798.57	3194	
3		Ø 8 A500C L= 1420 მმ	2644	0.56	1481	
		ბეტონი		B-25	47.60	კუბ. მ
		+33.550 ნიშნულის მონოლითური ჯოჯი ჯ-1	1	ცალი	-	-
1		Ø 20 A500C L= 61200 მმ	4	150.85	603	
2		Ø 22 A500C L= 53550 მმ	4	159.71	639	
3		Ø 8 A500C L= 1420 მმ	533	0.56	299	
		ბეტონი		B-25	9.60	კუბ. მ

დამკვეთი -

შპს „დიღმის ველი", ს/კ 405246149

ობიექტი -

ქ. თბილისში, დიღმის სასწავლო საცდელი მეურნეობა ნაკვ. 01.72.14.009.510 -ში მრავალფუნქციური კომპლექსი

კონსტრუქციული პროექტი

დაკვეთა	სტადია	ფურცელი	ფურცლები
10-12/21	მპ	3.20	

დირექტორი		გ. ცომაია
პრ. მთ. არქ.		
პრ. მთ. ინჟ.		გ. ცომაია
დაამუშავა		ა. ცომაია
შეამოწმა		გ. ცომაია

ნახაზი:

მონოლითური ჯოჯი ჯ-1; ჯ-2-ის არმირება

შ.პ.ს.
გეოპონი
თბილისი 2022

მონოლითური კედელი მჯ-1

მ 1:25

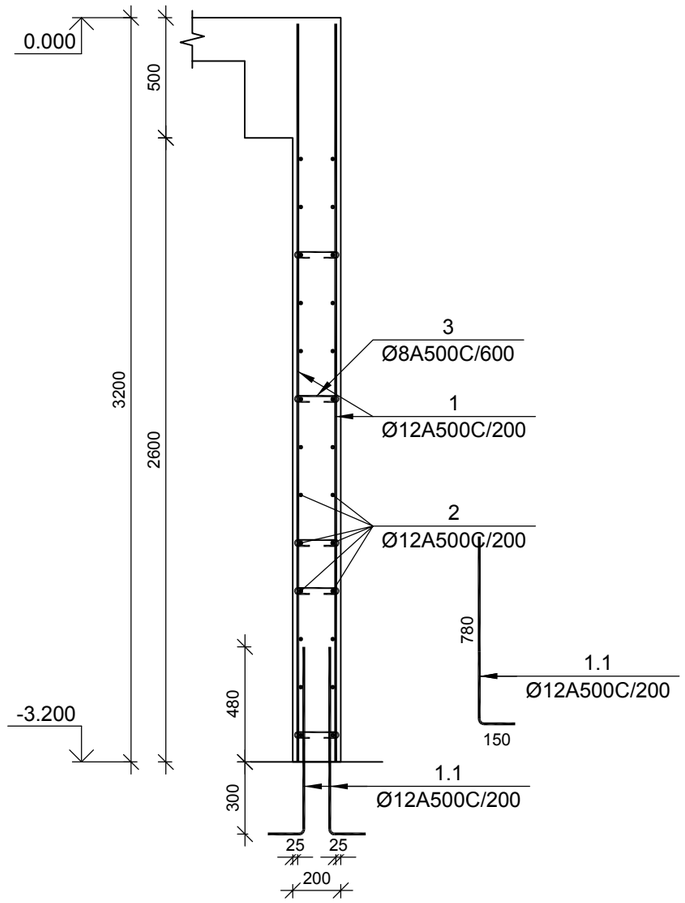

№ პოზ	აღნიშვნა	დასახელება					რაოდ. ელ-ში	წონა, (კგ)		შენიშვნა
								ერთის	საერთო	
მონოლითური კედელი მჯ-1 1 ცალი										.
1.1		Ø	12	A500C	L=	930 მმ	1060	0.83	875	
1		Ø	12	A500C	L=	3050 მმ	1060	2.71	2869	
2		Ø	12	A500C	L=	108120 მმ	28	95.94	2686	
3		Ø	8	A500C	L=	320 მმ	766	0.13	97	
						ბეტონი		B-25	55.12	კუბ. მ

მონოლითური კედელი მჯ-2

მ 1:25

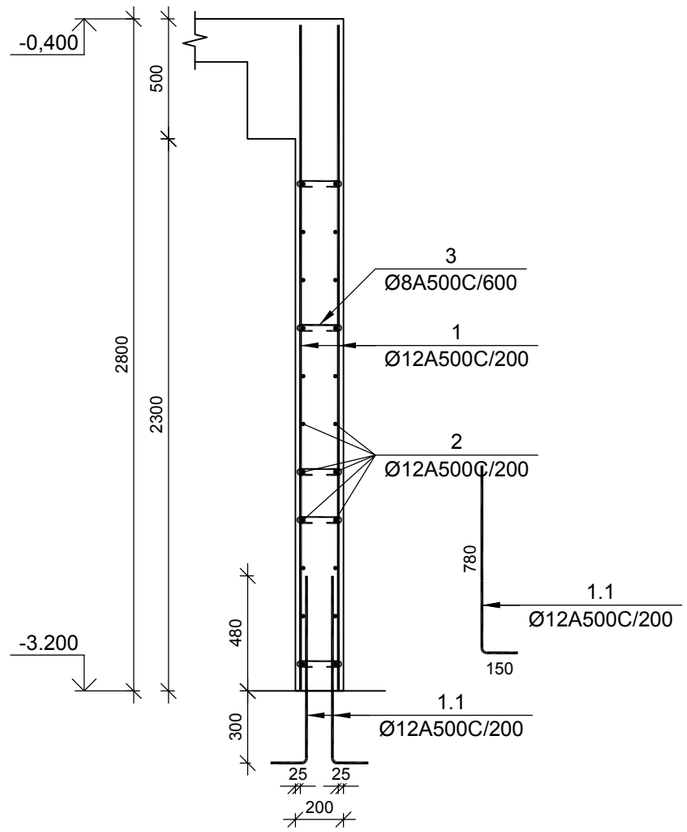

№ პოზ	აღნიშვნა	დასახელება					რაოდ. ელ-ში	წონა, (კგ)		შენიშვნა
								ერთის	საერთო	
მონოლითური კედელი მჯ-2 1 ცალი										.
1.1		Ø	12	A500C	L=	930 მმ	1220	0.83	1007	
1		Ø	12	A500C	L=	2750 მმ	1220	2.44	2977	
2		Ø	12	A500C	L=	124440 მმ	24	110.42	2650	
3		Ø	8	A500C	L=	320 მმ	712	0.13	90	
						ბეტონი		B-25	51.24	კუბ. მ

დამკვეთი -

შპს „დიღმის ველი", ს/კ 405246149

ობიექტი -

ქ. თბილისში, დიღმის სასწავლო საცდელი მეურნეობა ნაკვ. 01.72.14.009.510 -ში მრავალფუნქციური კომპლექსი

კონსტრუქციული პროექტი

დაკვეთა	სტადია	ფურცელი	ფურცლები
10-12/21	მჯ	4.01	

დირექტორი		გ. ცომაია
პრ. მთ. არქ.		
პრ. მთ. ინჟ.		გ. ცომაია
დაამუშავა		ა. ცომაია
შეამოწმა		გ. ცომაია

ნახაზი:

მონოლითური კედელი მჯ-1; მჯ-2

შ.პ.ს.
გეოპროექტი
თბილისი 2022

მონოლითური დიაფრაგმების უბანი მდუ-1 (ტიპიური სართულის გეგმა)

მ 1:50

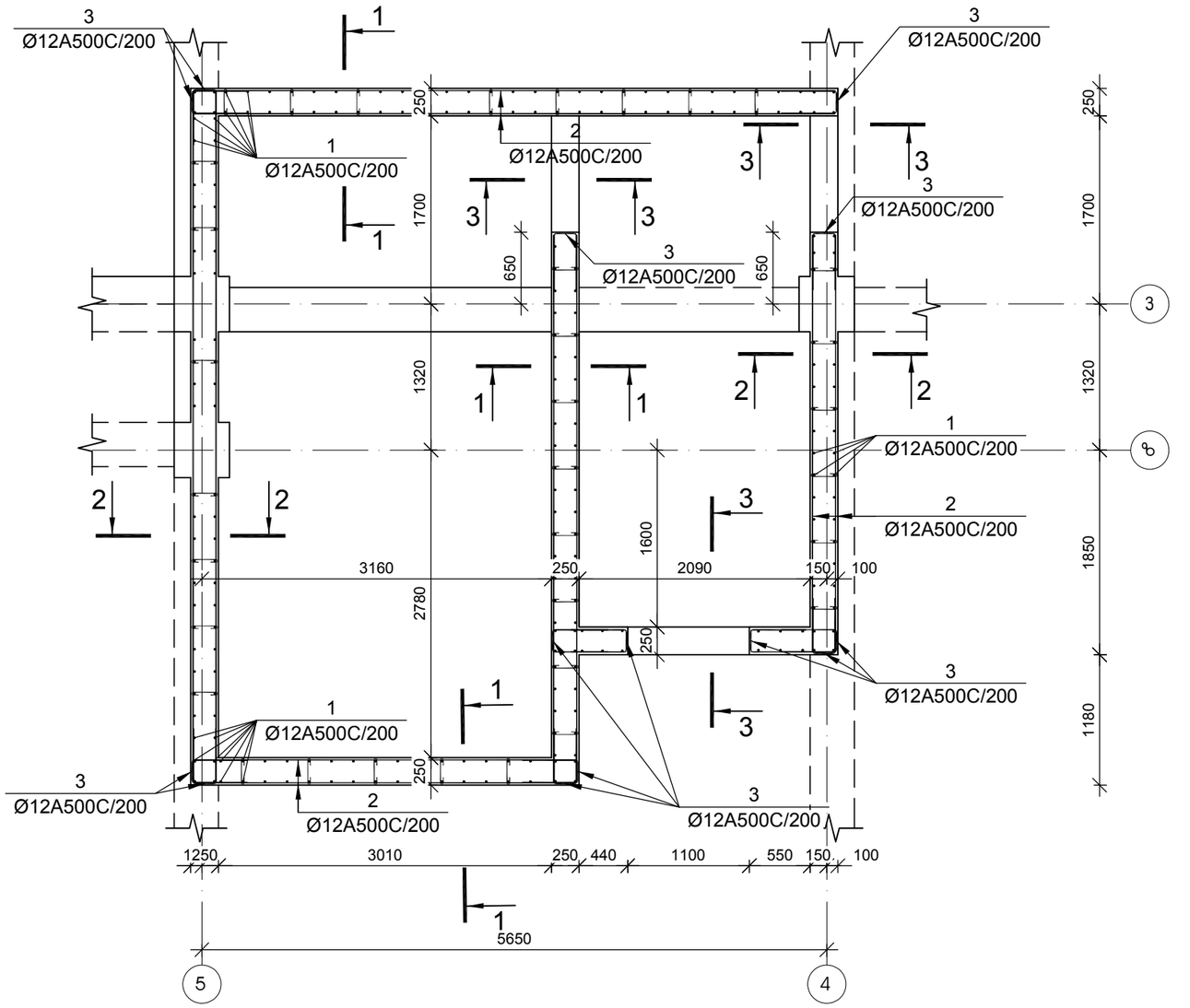

დამკვეთი -	ობიექტი -	კონსტრუქციული პროექტი	
შპს „დიღმის ველი", ს/კ 405246149	ქ. თბილისში, დიღმის სასწავლო საცდელი მეურნეობა ნაკვ. 01.72.14.009.510 -ში მრავალფუნქციური კომპლექსი		

დასკვნა	სტადია	ფურცელი	ფურცლები
10-12/21	მპ	4.02	

დირექტორი		გ. ცომაია
პრ. მთ. არქ.		
პრ. მთ. ინჟ.		გ. ცომაია
დაამუშავა		ა. ცომაია
შეამოწმა		გ. ცომაია

ნახაზი:

მონოლითური დიაფრაგმების უბანი მდუ-1 (ტიპიური სართულის გეგმა)

შ.პ.ს.
გეოკონი
თბილისი 2022

(მდუ-1 0.000 ნიშნულზე) კვეთი 1-1

მ 1:25

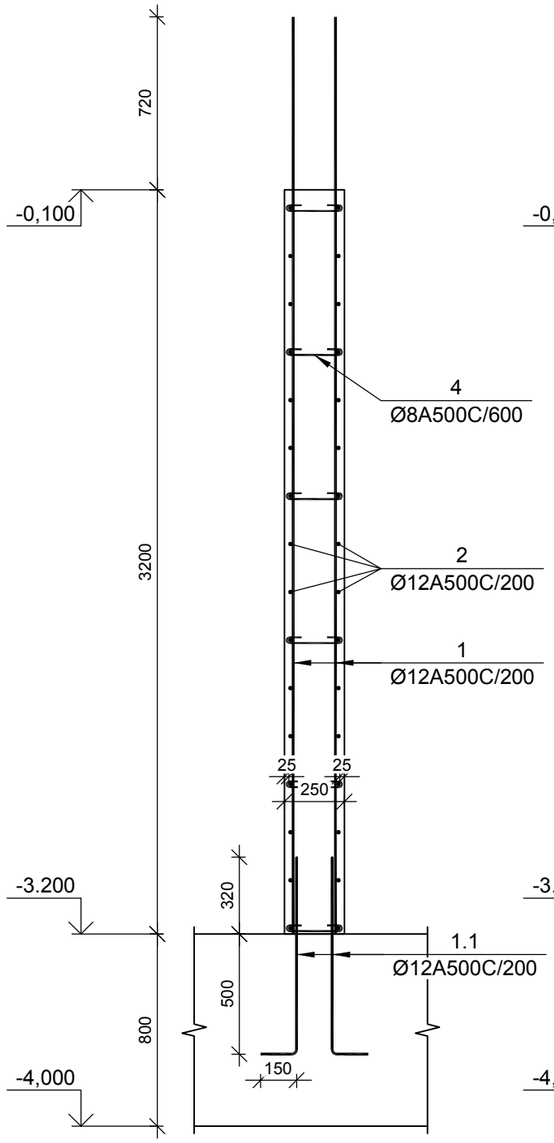

(მდუ-1 0.000 ნიშნულზე) კვეთი 2-2

მ 1:25

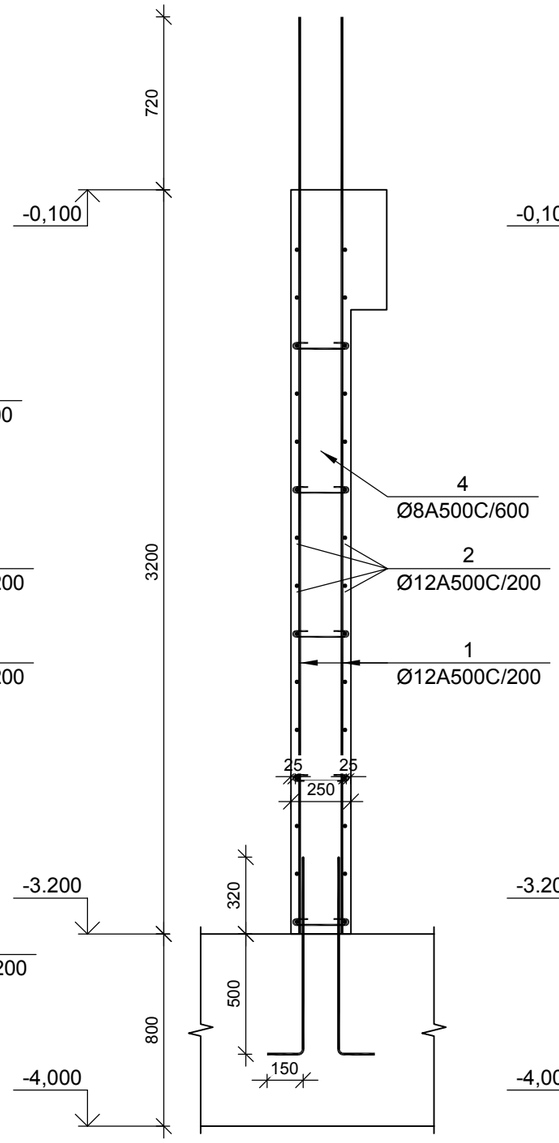

(მდუ-1 0.000 ნიშნულზე) კვეთი 3-3

მ 1:25

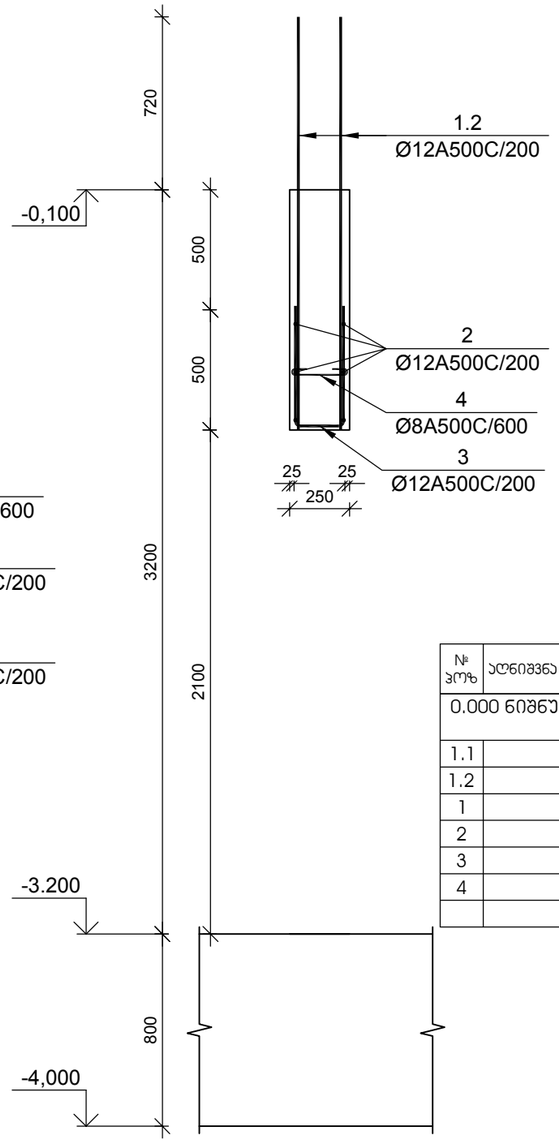

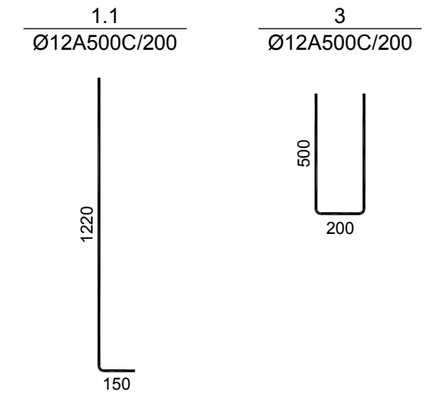

№ პოზ	აღნიშვნა	დასახელება					რაოდ. ელ-ში	წონა, (კგ) ერთ.	წონა, (კგ) საერთო	შენიშვნა
0.000 ნიშნულის მონოლითური დიაფრაგმების უბანი მდუ-1							1 ცალი			.
1.1		Ø	12	A500C	L= 1370	მმ	280	1.22	340	
1.2		Ø	12	A500C	L= 930	მმ	24	0.83	20	
1		Ø	12	A500C	L= 3820	მმ	280	3.39	949	
2		Ø	12	A500C	L= 28560	მმ	34	25.34	862	
3		Ø	12	A500C	L= 1200	მმ	147	1.06	157	
4		Ø	8	A500C	L= 380	მმ	319	0.15	48	
						ბეტონი		B-25	23.00	კუბ. მ

დამკვეთი -

შპს „დიღმის ველი", ს/კ 405246149

ობიექტი -

ქ. თბილისში, დიღმის სასწავლო საცდელი მეურნეობა ნაკვ. 01.72.14.009.510 -ში მრავალფუნქციური კომპლექსი

კონსტრუქციული პროექტი

დაკვეთა	სტადია	ფურცელი	ფურცლები
10-12/21	მშ	4.03	

დირექტორი		გ. ცომაია
პრ. მთ. არქ.		
პრ. მთ. ინჟ.		გ. ცომაია
დაამუშავა		ა. ცომაია
შეამოწმა		გ. ცომაია

ნახაზი:

მონოლითური დიაფრაგმების უბანი მდუ-1 0.000 ნიშნულზე

შ.პ.ს.
გეოპონი
თბილისი 2022

(მდუ-1 +4.650 ნიშნულზე) კვეთი 1-1

მ 1:25

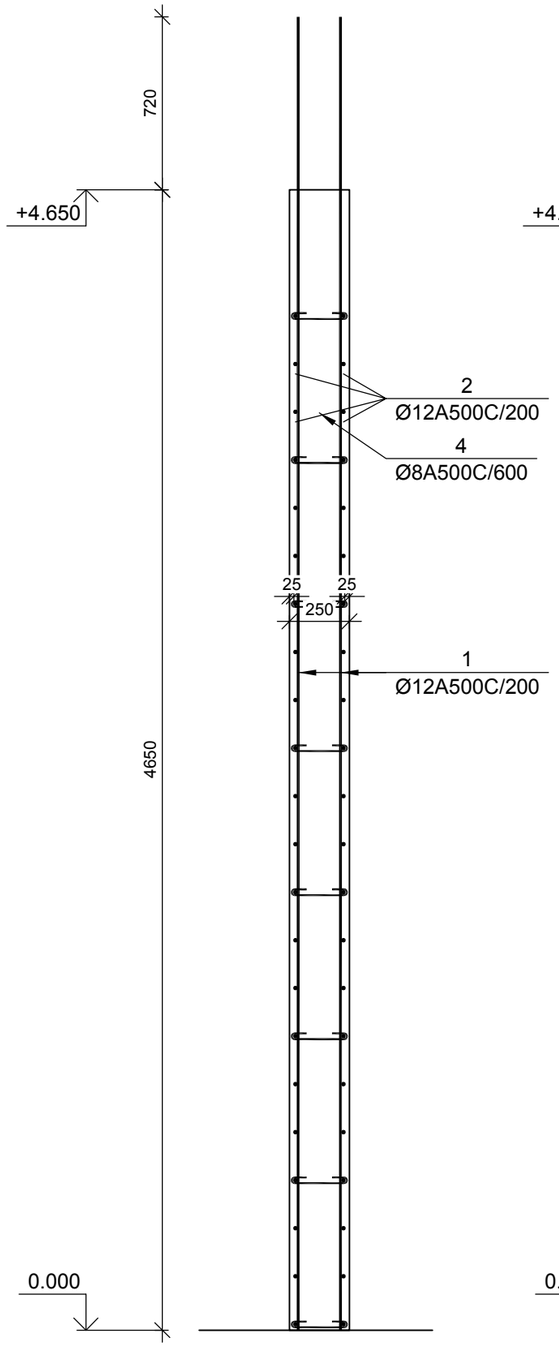

(მდუ-1 +4.650 ნიშნულზე) კვეთი 2-2

მ 1:25

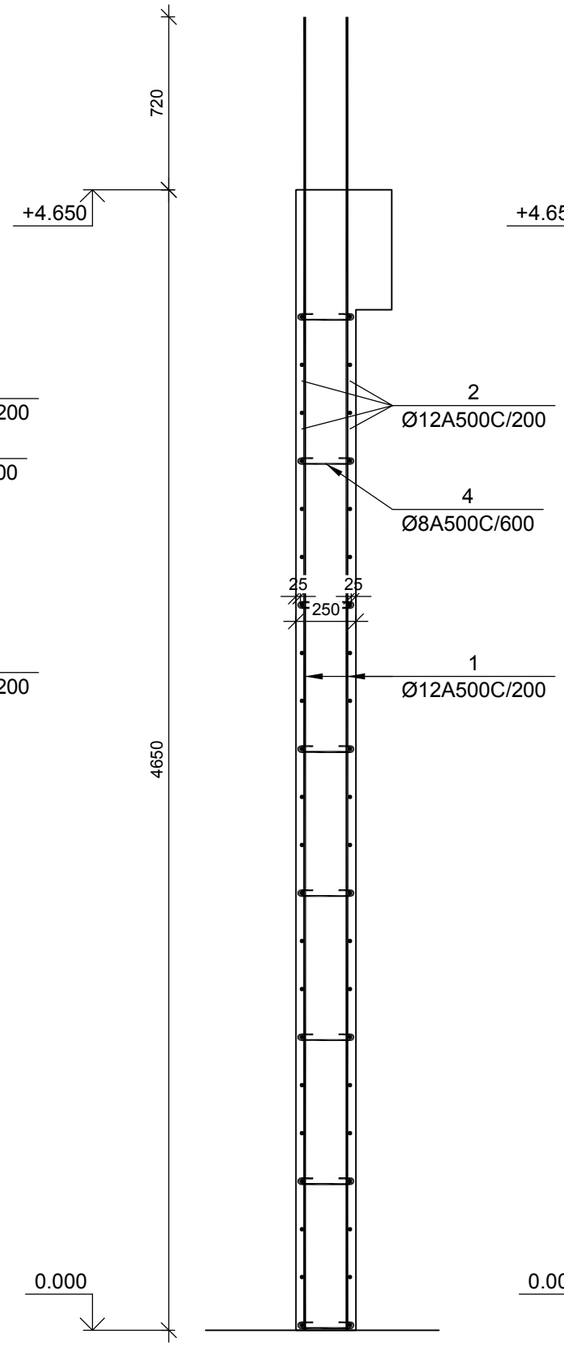

(მდუ-1 +4.650 ნიშნულზე) კვეთი 3-3

მ 1:25

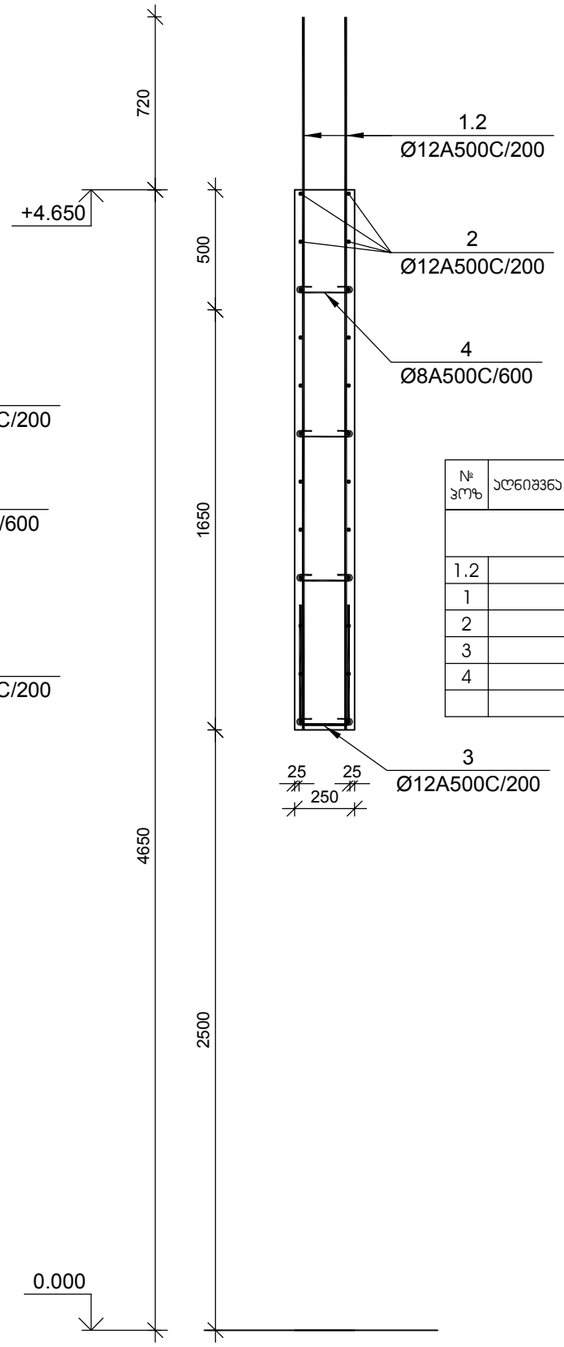

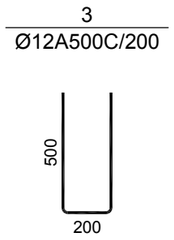

№ ჯრეზ	აღნიშვნა	დასახელება	რაოდ. ელ-ში	წონა, (კგ)		შენიშვნა
				ერთის	საერთო	
		+4.750 ნიშნულის მონოლითური დიაფრაგმების უბანი მდუ-1	1 ცალი			.
1.2		Ø 12 A500C L= 2975 მმ	24	2.64	63	
1		Ø 12 A500C L= 5470 მმ	280	4.85	1359	
2		Ø 12 A500C L= 28560 მმ	52	25.34	1318	
3		Ø 12 A500C L= 1200 მმ	237	1.06	252	
4		Ø 8 A500C L= 380 მმ	500	0.15	75	
		ბეტონი		B-25	36.00	კუბ. მ

დამკვეთი -

შპს „დიღმის ველი", ს/კ 405246149

ობიექტი -

ქ. თბილისში, დიღმის სასწავლო საცდელი მეურნეობა ნაკვ. 01.72.14.009.510 -ზე მრავალფუნქციური კომპლექსი

კონსტრუქციული პროექტი

დაკვეთა	სტადია	ფურცელი	ფურცლები
10-12/21	მპ	4.04	

დირექტორი		გ. ცომაია
ჯრ. მთ. არქ.		
ჯრ. მთ. ინჟ.		გ. ცომაია
დაამუშავა		ა. ცომაია
შეამოწმა		გ. ცომაია

ნახაზი:

მონოლითური დიაფრაგმების უბანი მდუ-1 +5.500 ნიშნულზე

შ.პ.ს.
გეოპონი
თბილისი 2022

(მდუ-1 ტიპიურ სართულზე) ჯვეთი 1-1

მ 1:25

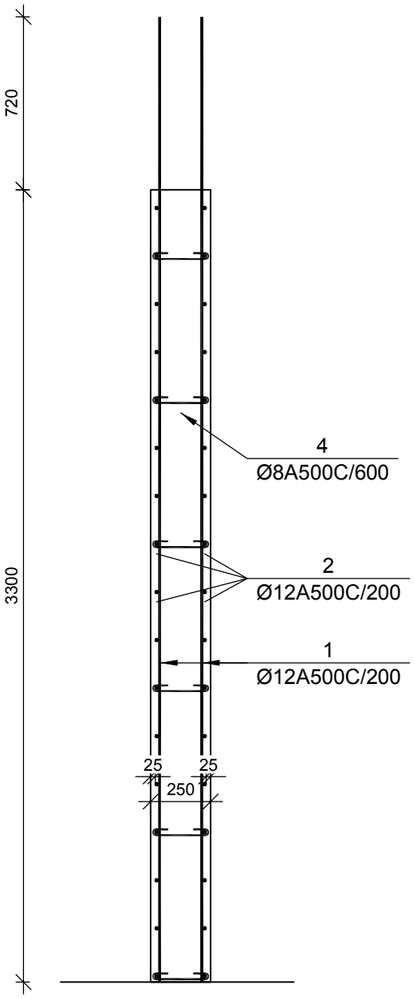

(მდუ-1 ტიპიურ სართულზე) ჯვეთი 2-2

მ 1:25

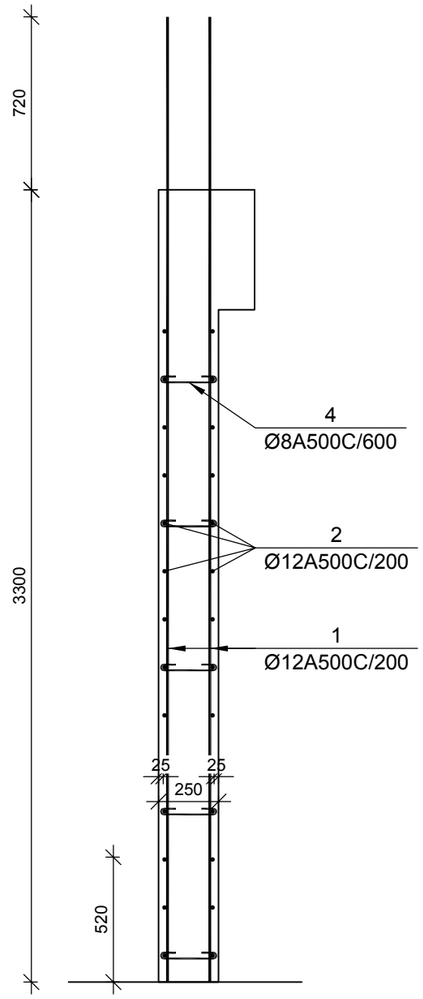

(მდუ-1 ტიპიურ სართულზე) ჯვეთი 3-3

მ 1:25

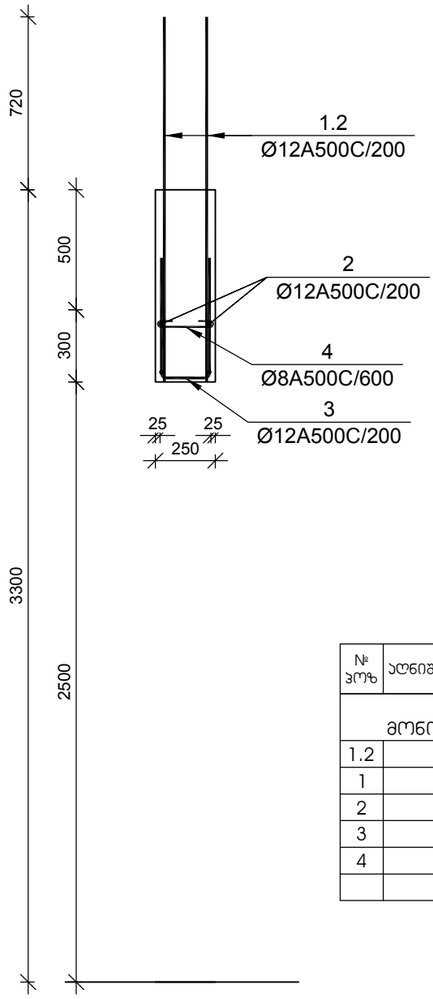

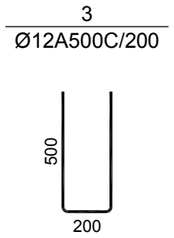

№ პოზ	აღნიშვნა	დასახელება					რაოდ. ელ-ში	წონა, (კგ) ერთის	წონა, (კგ) საერთო	შენიშვნა
		+4.850 <> +24.550 ნიშნულების მონოლითური დიაფრაგმების უბანი მდუ-1					7 ცალი			.
1.2		Ø	12	A500C	L= 1520	მმ	24	1.35	32	
1		Ø	12	A500C	L= 3995	მმ	280	3.55	993	
2		Ø	12	A500C	L= 28560	მმ	52	25.34	1318	
3		Ø	12	A500C	L= 1200	მმ	147	1.06	157	
4		Ø	8	A500C	L= 380	მმ	500	0.15	75	
					ბეტონი			B-25	36.00	კუბ. მ

დამკვეთი -

შპს „დიღმის ველი", ს/კ 405246149

ობიექტი -

ქ. თბილისში, დიღმის სასწავლო საცდელი მეურნეობა ნაკვ. 01.72.14.009.510 -ში მრავალფუნქციური კომპლექსი

კონსტრუქციული პროექტი

დაკვეთა	სტადია	ფურცელი	ფურცლები
10-12/21	მშ	4.05	

დირექტორი		გ. ცომაია
პრ. მთ. არქ.		
პრ. მთ. ინჟ.		გ. ცომაია
დაამუშავა		ა. ცომაია
შეამოწმა		გ. ცომაია

ნახაზი:

მონოლითური დიაფრაგმების უბანი მდუ-1 ტიპიური სართულის ჯვეთები

შ.პ.ს.
გეოპონი
თბილისი 2022

(მდუ-1 +31.050 ნიშნულზე) კვეთი 1-1

მ 1:25

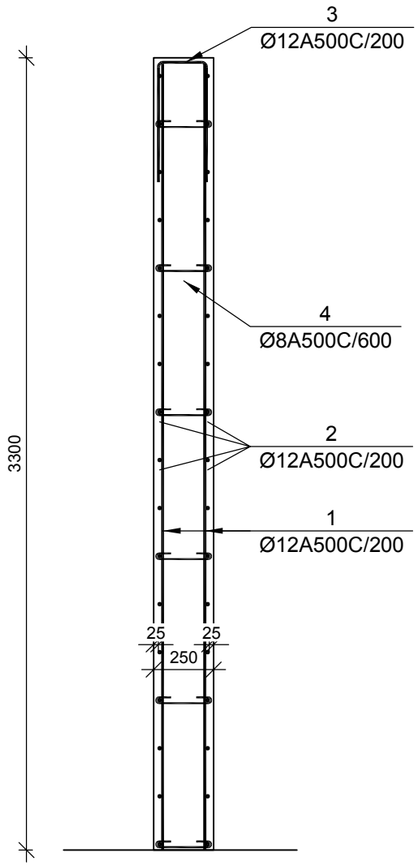

(მდუ-1 +31.050 ნიშნულზე) კვეთი 2-2

მ 1:25

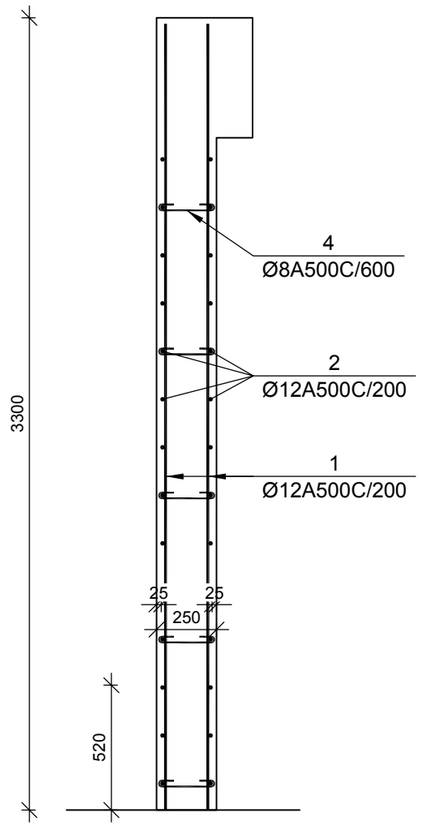

(მდუ-1+31.050 ნიშნულზე) კვეთი 3-3

მ 1:25

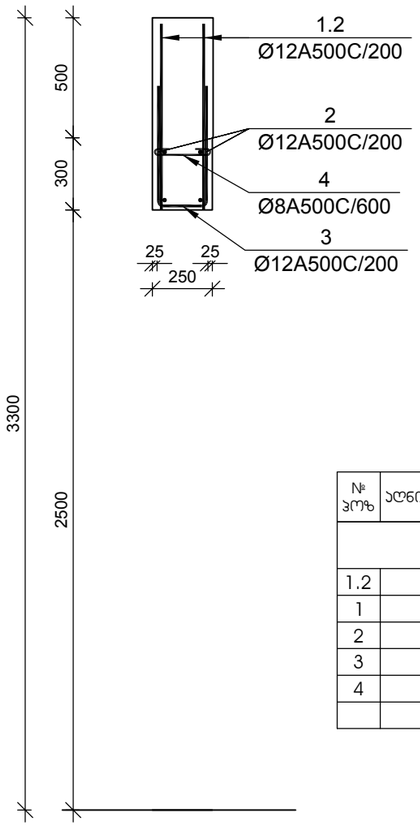

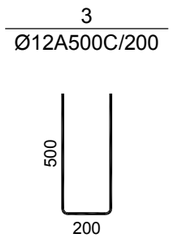

№ პოზ	აღნიშვნა	დასახელება					რაოდ. ელ-ში	წონა, (კგ) ერთ.	წონა, (კგ) საერთო	შენიშვნა
		+31.050 ნიშნულის მონოლითური დიაფრაგმების უბანი მდუ-1					1 ცალი			.
1.2		Ø	12	A500C	L= 775	მმ	24	0.69	17	
1		Ø	12	A500C	L= 3275	მმ	280	2.91	814	
2		Ø	12	A500C	L= 28560	მმ	52	25.34	1318	
3		Ø	12	A500C	L= 1200	მმ	147	1.06	157	
4		Ø	8	A500C	L= 380	მმ	500	0.15	75	
						ბეტონი		B-25	36.00	კუბ. მ

დამკვეთი -

შპს „დიღმის ველი", ს/კ 405246149

ობიექტი -

ქ. თბილისში, დიღმის სასწავლო საცდელი მეურნეობა ნაკვ. 01.72.14.009.510 -ში მრავალფუნქციური კომპლექსი

კონსტრუქციული პროექტი

დაკვეთა	სტადია	ფურცელი	ფურცლები
10-12/21	მშ	4.06	

დირექტორი		გ. ცომაია
პრ. მთ. არქ.		
პრ. მთ. ინჟ.		გ. ცომაია
დაამუშავა		ა. ცომაია
შეამოწმა		გ. ცომაია

ნახაზი:

მონოლითური დიაფრაგმების უბანი მდუ-1 +28.500 ნიშნულზე

შ.პ.ს.
გეოპონი
თბილისი 2022

მონოლითური დიაფრაგმების უბანი მდუ-2 (ტიპიური სართულის გეგმა)

მ 1:50

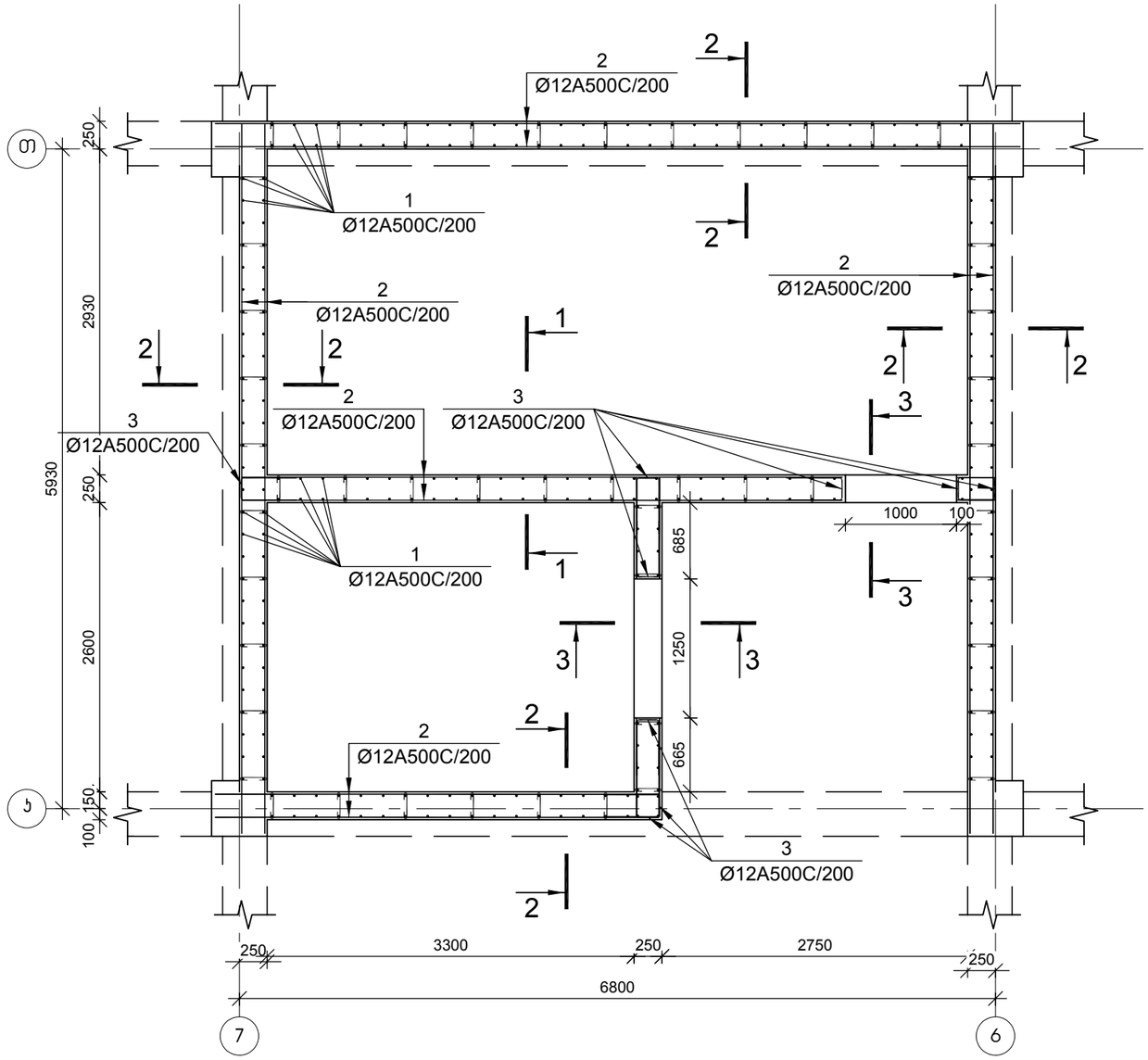

დამკვეთი -	ობიექტი -	კონსტრუქციული პროექტი	ნახაზი:
შპს „დიღმის ველი", ს/კ 405246149	ქ. თბილისში, დიღმის სასწავლო საცდელი მეურნეობა ნაკვ. 01.72.14.009.510 -ში მრავალფუნქციური კომპლექსი		მონოლითური დიაფრაგმების უბანი მდუ-1 (ტიპიური სართულის გეგმა)

დაკვეთა	სტადია	ფურცელი	ფურცლები
10-12/21	მპ	4.07	

დირექტორი		გ. ცომაია
პრ. მთ. არქ.		
პრ. მთ. ინჟ.		გ. ცომაია
დაამუშავა		ა. ცომაია
შეამოწმა		გ. ცომაია

შ.პ.ს.
გეოპონი
თბილისი 2022

(მდუ-2 0.000 ნიშნულზე) კვეთი 1-1

მ 1:25

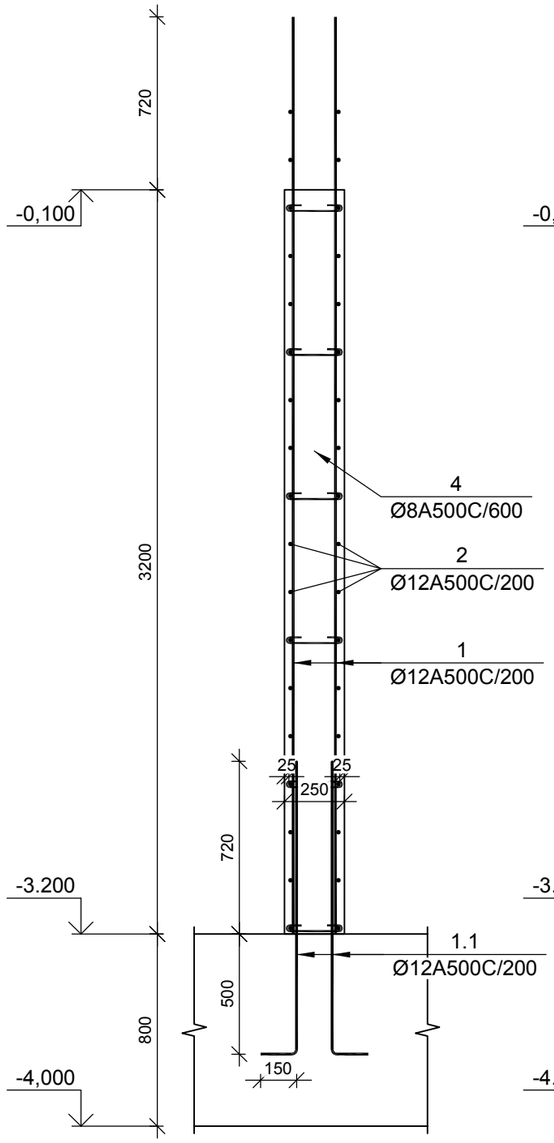

(მდუ-2 0.000 ნიშნულზე) კვეთი 2-2

მ 1:25

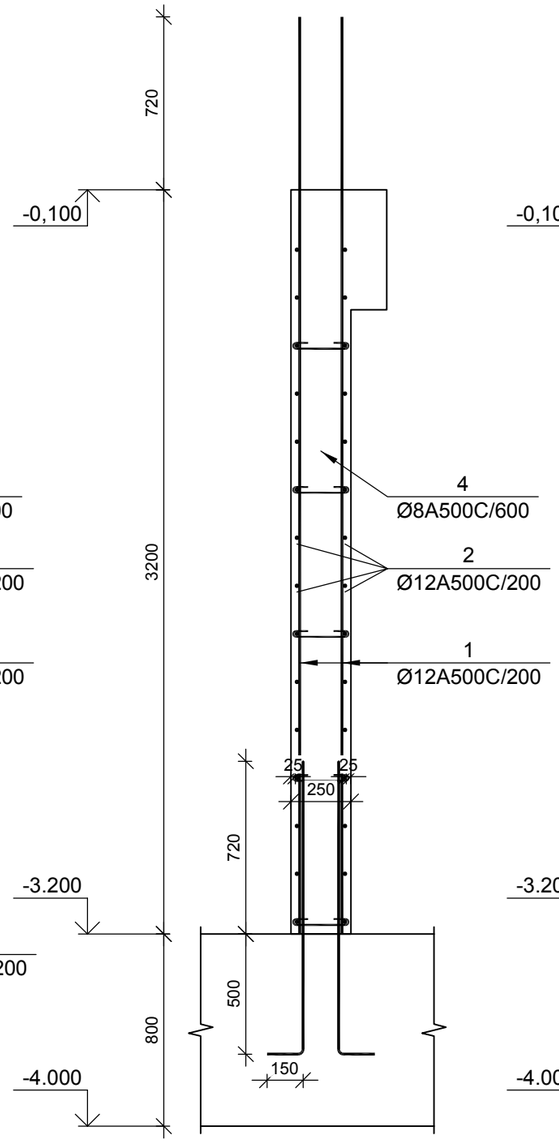

(მდუ-2 0.000 ნიშნულზე) კვეთი 3-3

მ 1:25

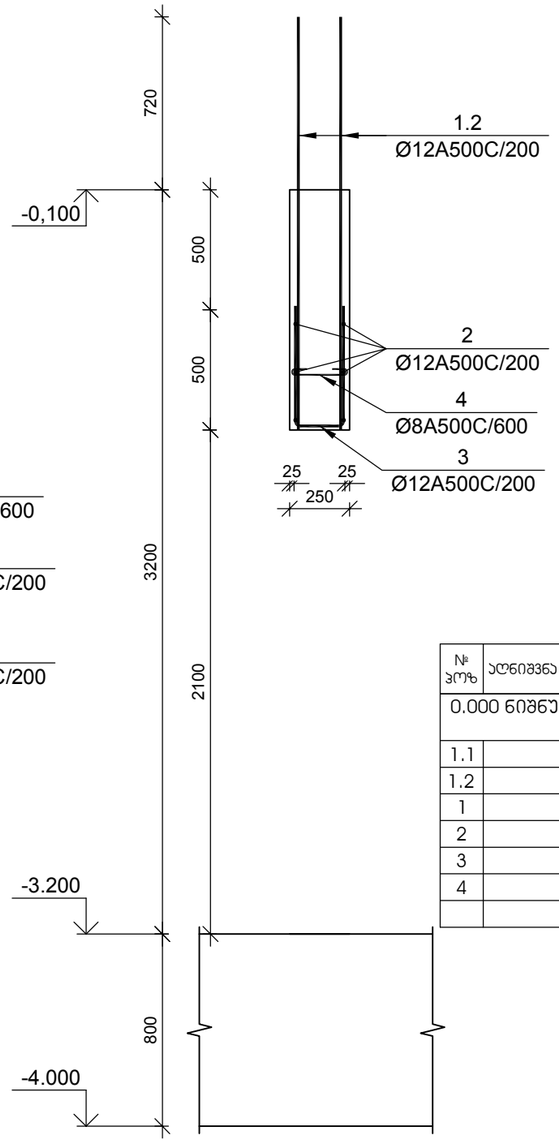

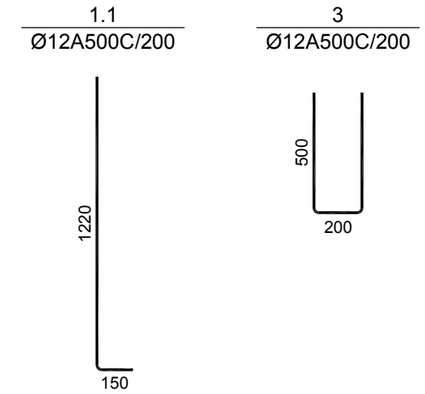

№ პოზ	ესკიზი	დასახელება	რაოდ. ელ-ში	წონა, (კგ) ერთ.	წონა, (კგ) საერთო	შენიშვნა
0.000 ნიშნულის მონოლითური დიაფრაგმების უბანი მდუ-2			1 ცალი			.
1.1		Ø 12 A500C L= 1370 მმ	320	1.22	389	
1.2		Ø 12 A500C L= 930 მმ	24	0.83	20	
1		Ø 12 A500C L= 4220 მმ	320	3.74	1198	
2		Ø 12 A500C L= 32640 მმ	34	28.96	985	
3		Ø 12 A500C L= 1200 მმ	132	1.06	141	
4		Ø 8 A500C L= 380 მმ	444	0.15	67	
		ბეტონი		B-25	32.00	კუბ. მ

დამკვეთი -

შპს „დიღმის ველი", ს/კ 405246149

ობიექტი -

ქ. თბილისში, დიღმის სასწავლო საცდელი მეურნეობა ნაკვ. 01.72.14.009.510 -ში მრავალფუნქციური კომპლექსი

პროექტი			
ფაზა	სტადია	ფურცელი	ფურცლები
10-12/21	მპ	4.08	

დირექტორი		გ. ცომაია
ჯგ. მთ. არქ.		
ჯგ. მთ. ინჟ.		გ. ცომაია
დაამუშავა		ა. ცომაია
შეამოწმა		გ. ცომაია

ნახაზი:

მონოლითური დიაფრაგმების უბანი მდუ-2 0.000 ნიშნულზე

შ.პ.ს. გეოკონი

თბილისი 2022

(მდუ-1 +4.650 ნიშნულზე) კვეთი 1-1

მ 1:25

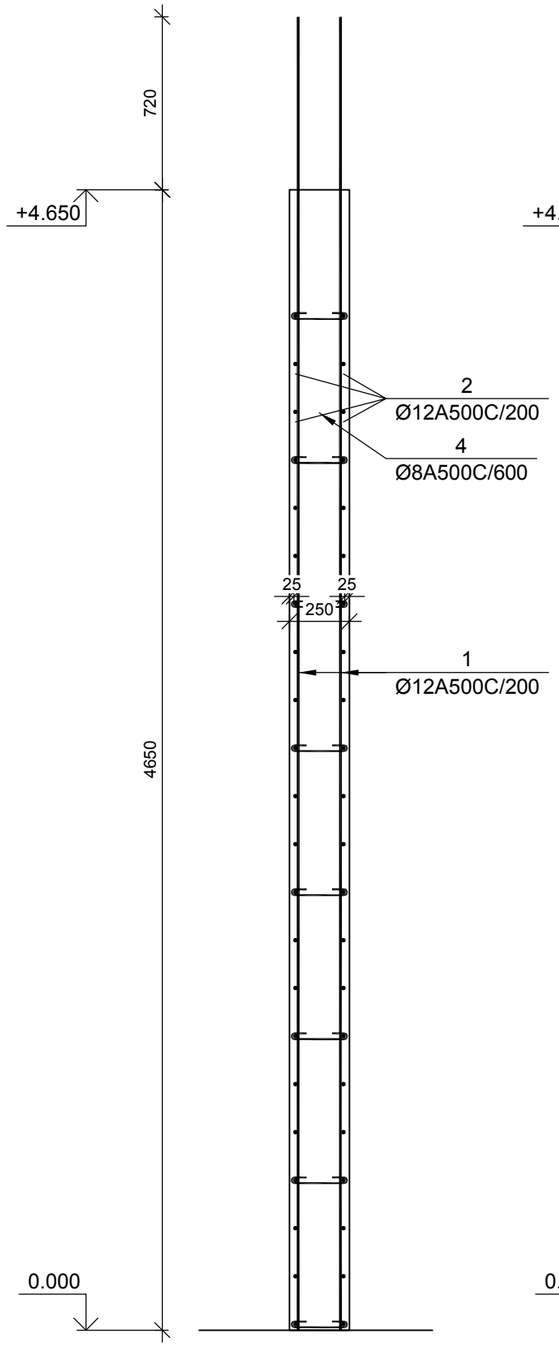

(მდუ-1 +4.650 ნიშნულზე) კვეთი 2-2

მ 1:25

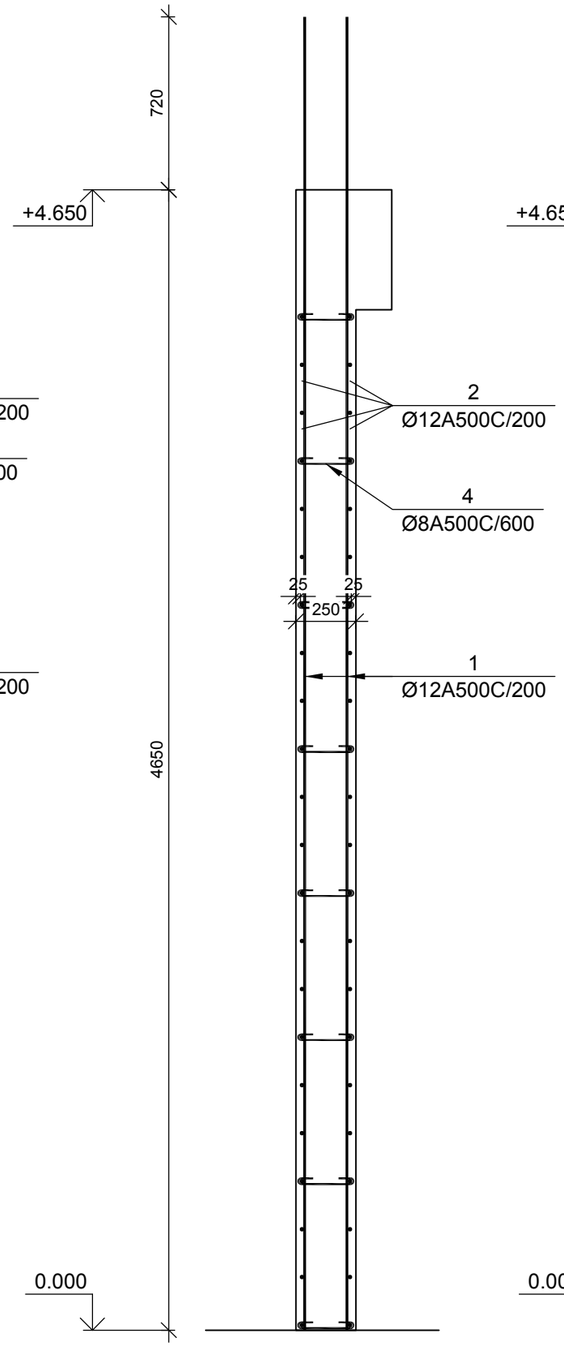

(მდუ-1 +4.650 ნიშნულზე) კვეთი 3-3

მ 1:25

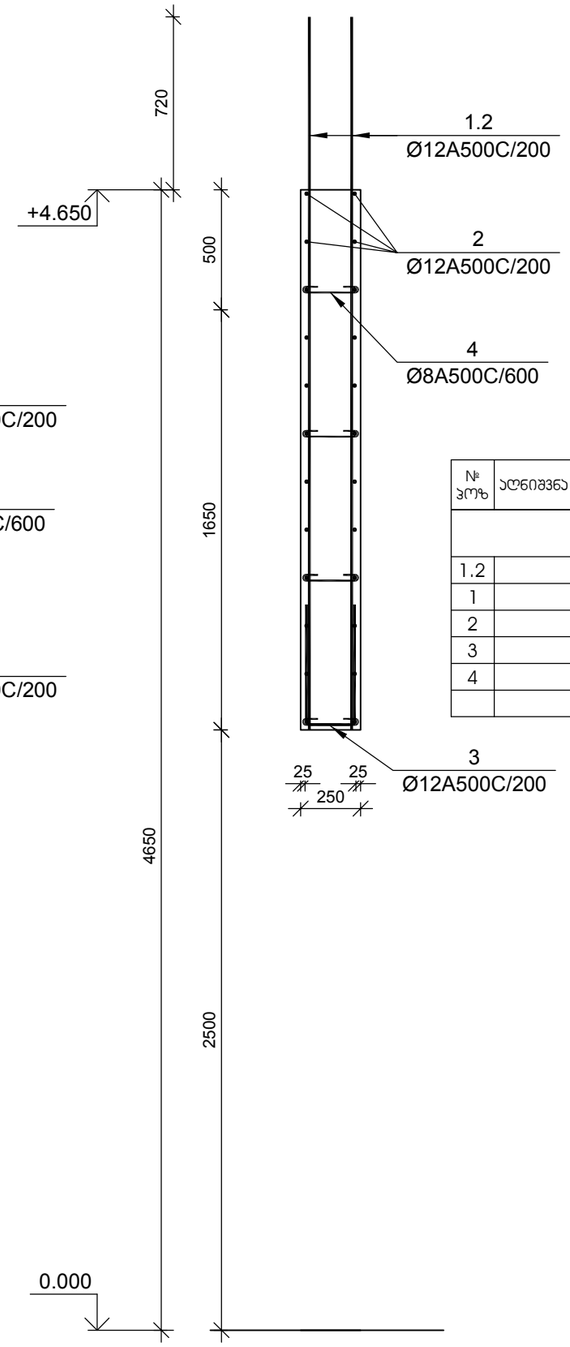

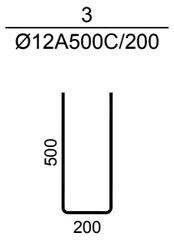

№ ჯრეზ	აღნიშვნა	დასახელება	რაოდ. ელ-ში	წონა, (კგ)		შენიშვნა
				ერთის	საერთო	
		+3.500 ნიშნულის მონოლითური დიაფრაგმების უბანი მდუ-2	1 ცალი			.
1.2		⌀ 12 A500C L= 3720 მმ	24	3.30	79	
1		⌀ 12 A500C L= 5470 მმ	320	4.85	1553	
2		⌀ 12 A500C L= 32640 მმ	52	28.96	1506	
3		⌀ 12 A500C L= 1200 მმ	212	1.06	226	
4		⌀ 8 A500C L= 380 მმ	565	0.15	85	
		ბეტონი		B-25	40.65	კუბ. მ

დამკვეთი -

შპს „დიღმის ველი", ს/კ 405246149

ობიექტი -

ქ. თბილისში, დიღმის სასწავლო საცდელი მეურნეობა ნაკვ. 01.72.14.009.510 -ში მრავალფუნქციური კომპლექსი

კონსტრუქციული პროექტი

დაკვეთა	სტადია	ფურცელი	ფურცლები
10-12/21	მპ	4.09	

დირექტორი		გ. ცომაია
ჰრ. მთ. არქ.		
ჰრ. მთ. ინჟ.		გ. ცომაია
დაამუშავა		ა. ცომაია
შეამოწმა		გ. ცომაია

ნახაზი:

მონოლითური დიაფრაგმების უბანი მდუ-2 +5.500 ნიშნულზე

შ.პ.ს.
გეოპონი
თბილისი 2022

(მდუ-2 ტიპიურ სართულზე) კვეთი 1-1

მ 1:25

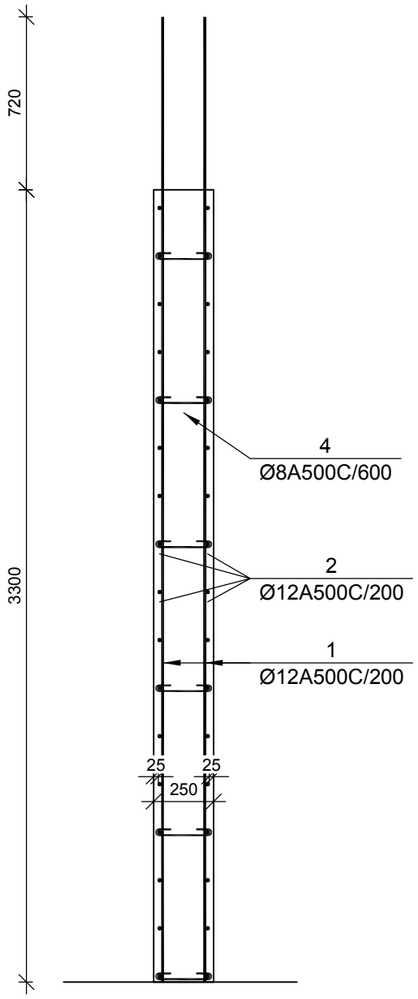

(მდუ-2 ტიპიურ სართულზე) კვეთი 2-2

მ 1:25

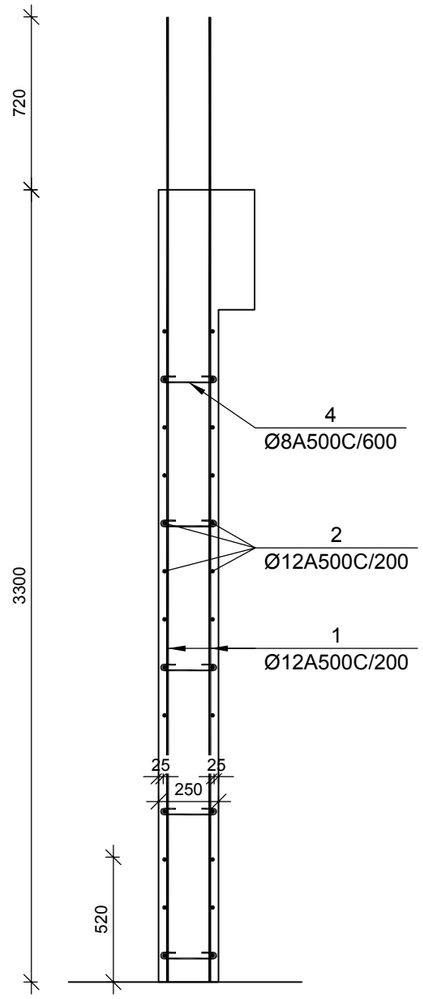

(მდუ-2 ტიპიურ სართულზე) კვეთი 3-3

მ 1:25

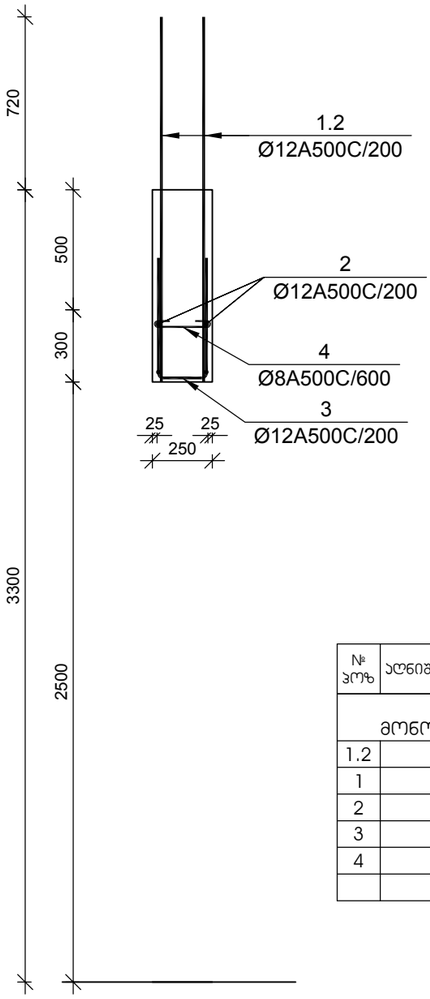

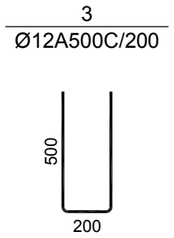

№ პოზ	აღნიშვნა	დასახელება					რაოდ. ელ-ში	წონა, (კგ) ერთის	წონა, (კგ) საერთო	შენიშვნა
		+4.850 <> +24.550 ნიშნულების მონოლითური დიაფრაგმების უბანი მდუ-2					7 ცალი			.
1.2		Ø	12	A500C	L= 1520	მმ	24	1.35	32	
1		Ø	12	A500C	L= 3995	მმ	320	3.55	1134	
2		Ø	12	A500C	L= 32640	მმ	52	28.96	1506	
3		Ø	12	A500C	L= 1200	მმ	132	1.06	141	
4		Ø	8	A500C	L= 380	მმ	340	0.15	51	
						ბეტონი		B-25	24.50	კუბ. მ

დამკვეთი -

შპს „დიღმის ველი", ს/კ 405246149

ობიექტი -

ქ. თბილისში, დიღმის სასწავლო საცდელი მეურნეობა ნაკვ. 01.72.14.009.510 -ში მრავალფუნქციური კომპლექსი

პროექტი

პონსტრუქციული ჰროექტი

დაკვეთა	სტადია	ფურცელი	ფურცლები
10-12/21	მშ	4.10	

დირექტორი		გ. ცომაია
ჰრ. მთ. ჰრქ.		
ჰრ. მთ. ინჟ.		გ. ცომაია
დაამუშავა		ა. ცომაია
შეამოწმა		გ. ცომაია

ნახაზი:

მონოლითური დიაფრაგმების უბანი მდუ-2 ტიპიური სართულის კვეთები

შ.პ.ს.
გეოპონი
თბილისი 2022

(მდუ-2 +31.050 ნიშნულზე) ჯვეთი 1-1

მ 1:25

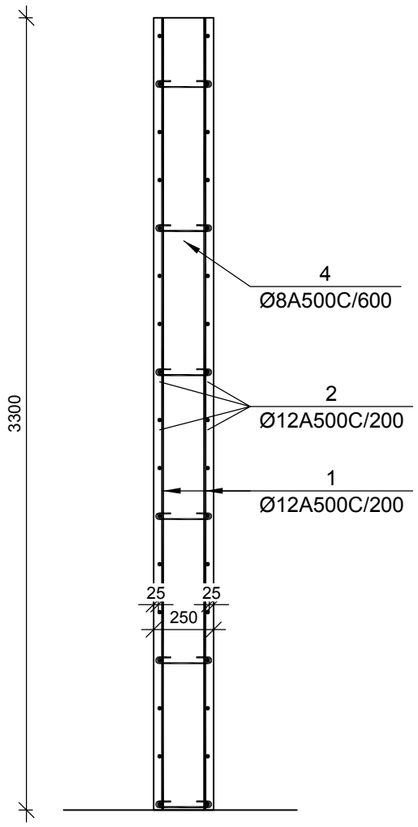

(მდუ-2 +31.050 ნიშნულზე) ჯვეთი 2-2

მ 1:25

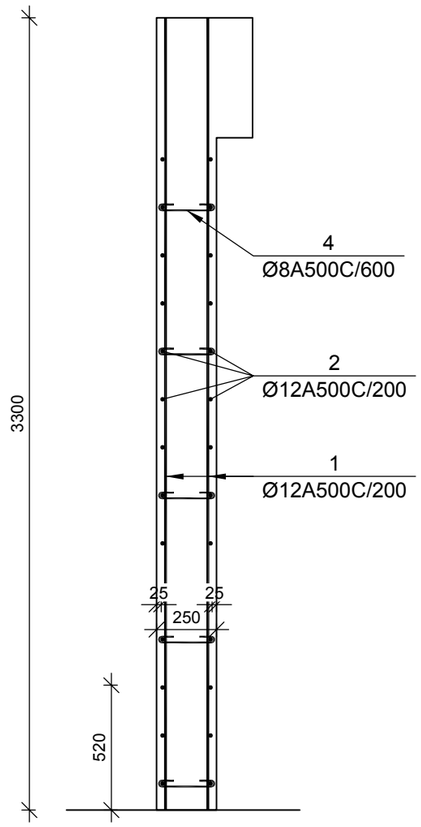

(მდუ-2 +31.050 ნიშნულზე) ჯვეთი 3-3

მ 1:25

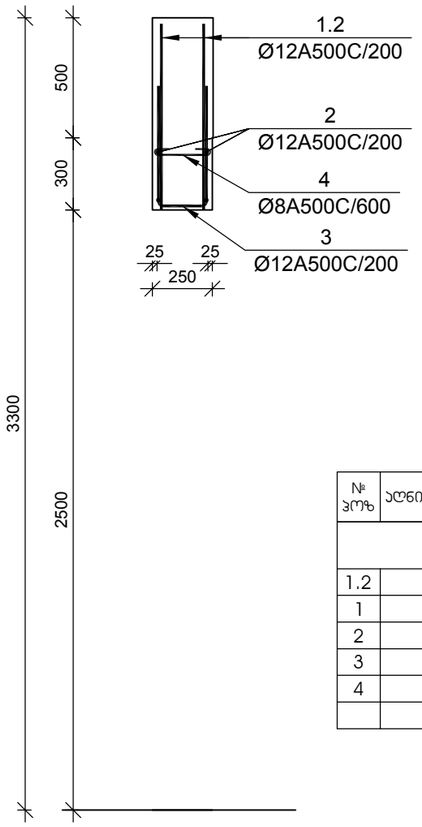

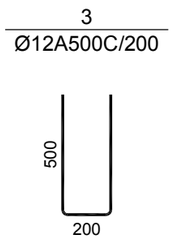

№ პოზ	აღნიშვნა	დასახელება					რაოდ. ელ-ში	წონა, (კგ)		შენიშვნა
								ერთ.	საერთო	
		+31.050 ნიშნულის მონოლითური დიაფრაგმების უბანი მდუ-2					1 ცალი			.
1.2		Ø	12	A500C	L= 775	მმ	24	0.69	17	
1		Ø	12	A500C	L= 3275	მმ	320	2.91	930	
2		Ø	12	A500C	L= 32640	მმ	52	28.96	1506	
3		Ø	12	A500C	L= 1200	მმ	132	1.06	141	
4		Ø	8	A500C	L= 380	მმ	340	0.15	51	
					ბეტონი			B-25	24.50	კუბ. მ

დამკვეთი -

შპს „დიღმის ველი", ს/კ 405246149

ობიექტი -

ქ. თბილისში, დიღმის სასწავლო საცდელი მეურნეობა ნაკვ. 01.72.14.009.510 -ში მრავალფუნქციური კომპლექსი

კონსტრუქციული პროექტი

დაკვეთა	სტადია	ფურცელი	ფურცლები
10-12/21	მშ	4.11	

დირექტორი		გ. ცომაია
პრ. მთ. არქ.		
პრ. მთ. ინჟ.		გ. ცომაია
დაამუშავა		ა. ცომაია
შეამოწმა		გ. ცომაია

ნახაზი:

მონოლითური დიაფრაგმების უბანი მდუ-2 +28.500 ნიშნულზე

შ.პ.ს.
გეოპონი
თბილისი 2022

მონოლითური დიაფრაგმების უბანი მდუ-2 (ტიპიური სართულის გეგმა)

მ 1:50

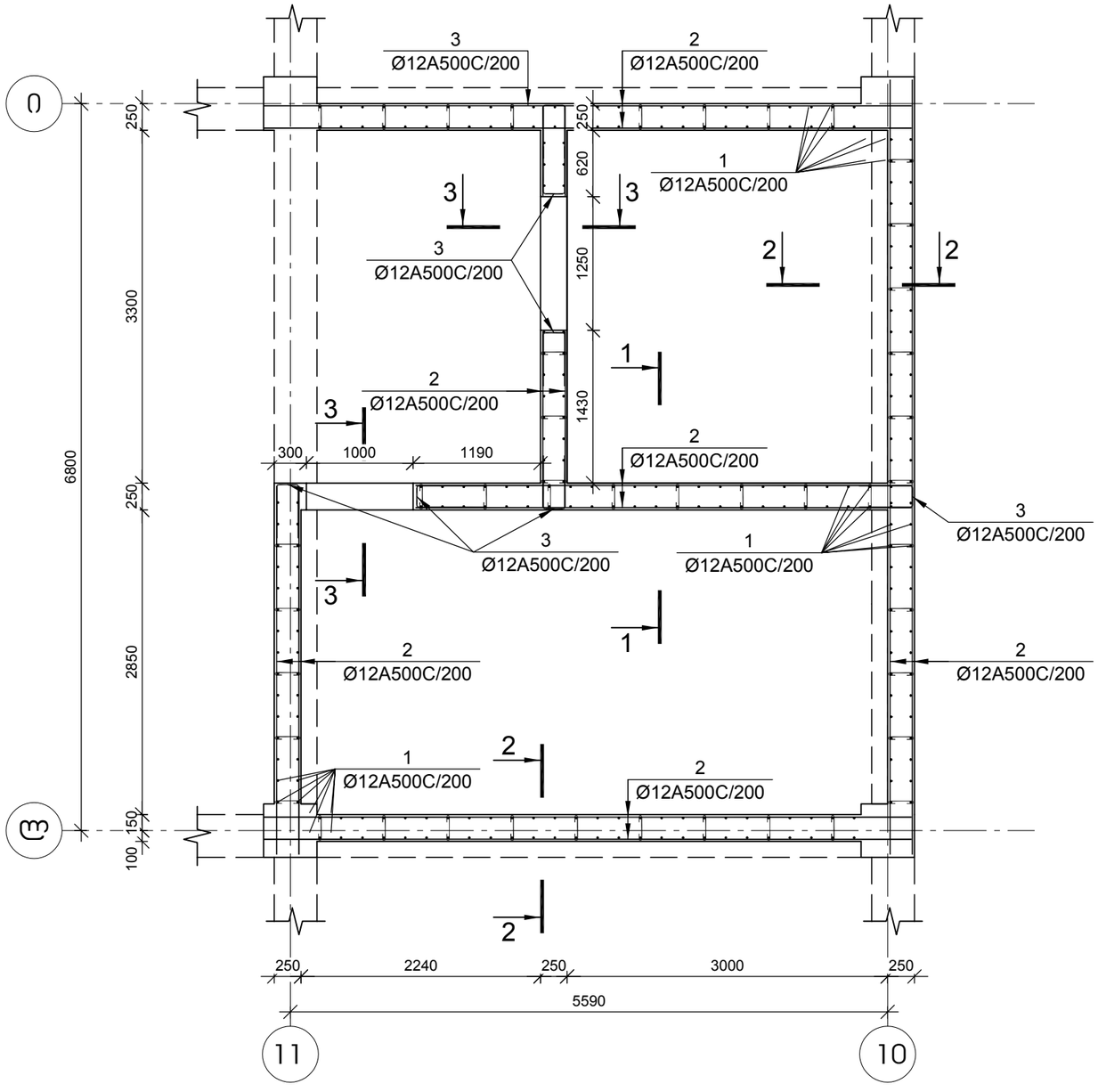

დამკვეთი -	ობიექტი -	პროექტი	
შპს „დიღმის ველი", ს/კ 405246149	ქ. თბილისში, დიღმის სასწავლო საცდელი მეურნეობა ნაკვ. 01.72.14.009.510 -ში მრავალფუნქციური კომპლექსი	კონსტრუქციული	

დაკვეთა	სადია	ფურცელი	ფურცლები
10-12/21	მპ	4.12	

დირექტორი		გ. ცომაია
პრ. მთ. არქ.		
პრ. მთ. ინჟ.		გ. ცომაია
დაამუშავა		ა. ცომაია
შეამოწმა		გ. ცომაია

ნახაზი:

მონოლითური დიაფრაგმების უბანი მდუ-3 (ტიპიური სართულის გეგმა)

შ.პ.ს.
გეოპონი
თბილისი 2022

(მდუ-3 0.000 ნიშნულზე) კვეთი 1-1

მ 1:25

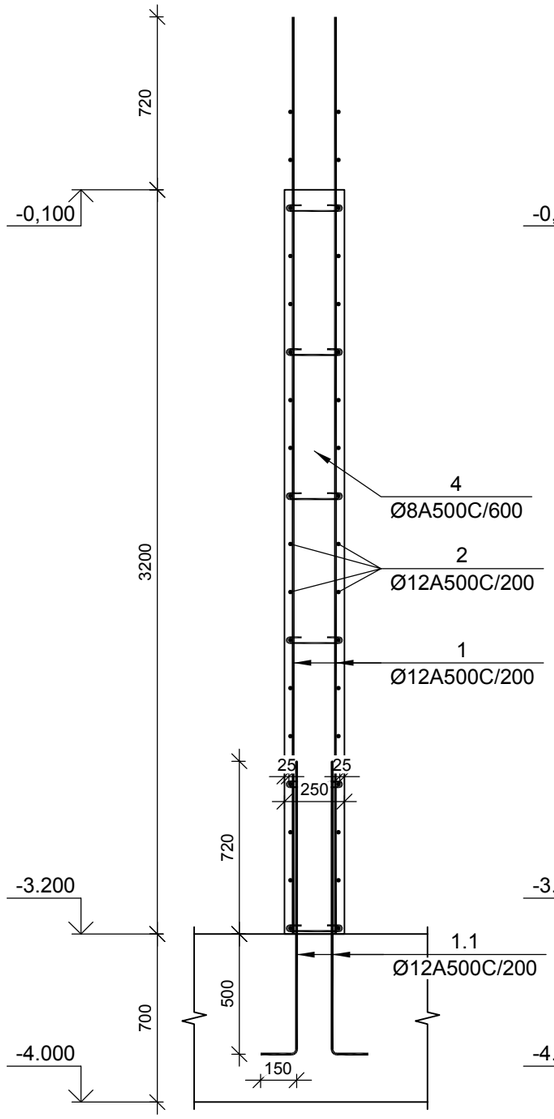

(მდუ-3 0.000 ნიშნულზე) კვეთი 2-2

მ 1:25

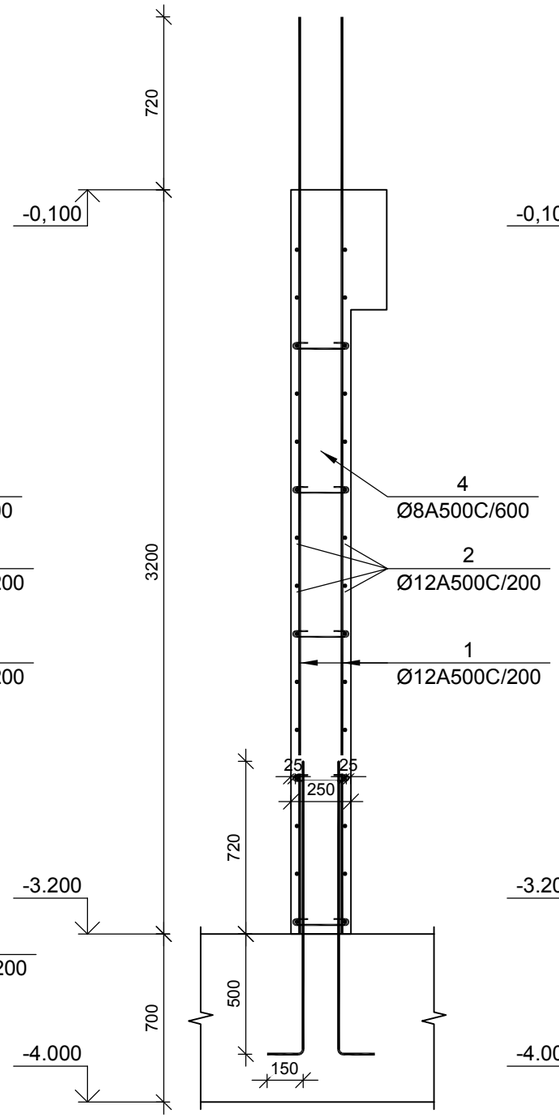

(მდუ-3 0.000 ნიშნულზე) კვეთი 3-3

მ 1:25

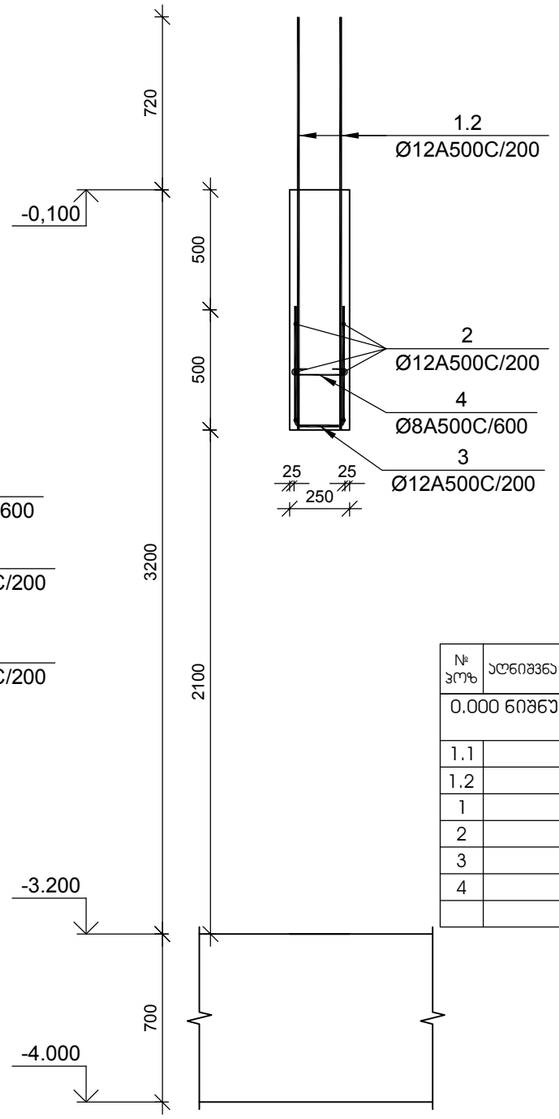

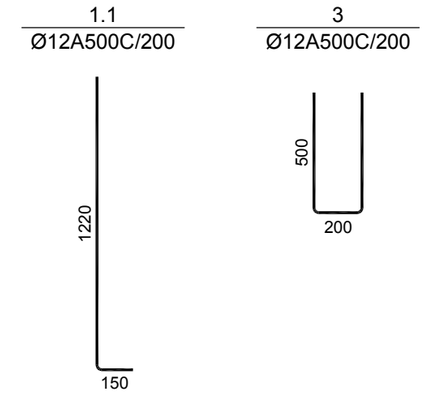

№ პოზ	აღნიშვნა	დასახელება	რაოდ. ელ-ში	წონა, (კგ) ერთ.	წონა, (კგ) საერთო	შენიშვნა
0.000 ნიშნულის მონოლითური დიაფრაგმების უბანი მდუ-3			1 ცალი			.
1.1		Ø 12 A500C L= 1370 მმ	280	1.22	340	
1.2		Ø 12 A500C L= 930 მმ	24	0.83	20	
1		Ø 12 A500C L= 4220 მმ	280	3.74	1049	
2		Ø 12 A500C L= 28560 მმ	34	25.34	862	
3		Ø 12 A500C L= 1200 მმ	117	1.06	125	
4		Ø 8 A500C L= 380 მმ	315	0.15	47	
		ბეტონი		B-25	22.70	კუბ. მ

დამკვეთი -

შპს „დიღმის ველი", ს/კ 405246149

ობიექტი -

ქ. თბილისში, დიღმის სასწავლო საცდელი მეურნეობა ნაკვ. 01.72.14.009.510 -ში მრავალფუნქციური კომპლექსი

კონსტრუქციული პროექტი

დაკვეთა	სტადია	ფურცელი	ფურცლები
10-12/21	მპ	4.13	

დირექტორი		გ. ცომაია
ჰრ. მთ. არქ.		
ჰრ. მთ. ინჟ.		გ. ცომაია
დაამუშავა		ა. ცომაია
შეამოწმა		გ. ცომაია

ნახაზი:

მონოლითური დიაფრაგმების უბანი მდუ-3 0.000 ნიშნულზე

შ.პ.ს. გეოპონი

თბილისი 2022

(მდუ-1 +4.650 ნიშნულზე) კვეთი 1-1

მ 1:25

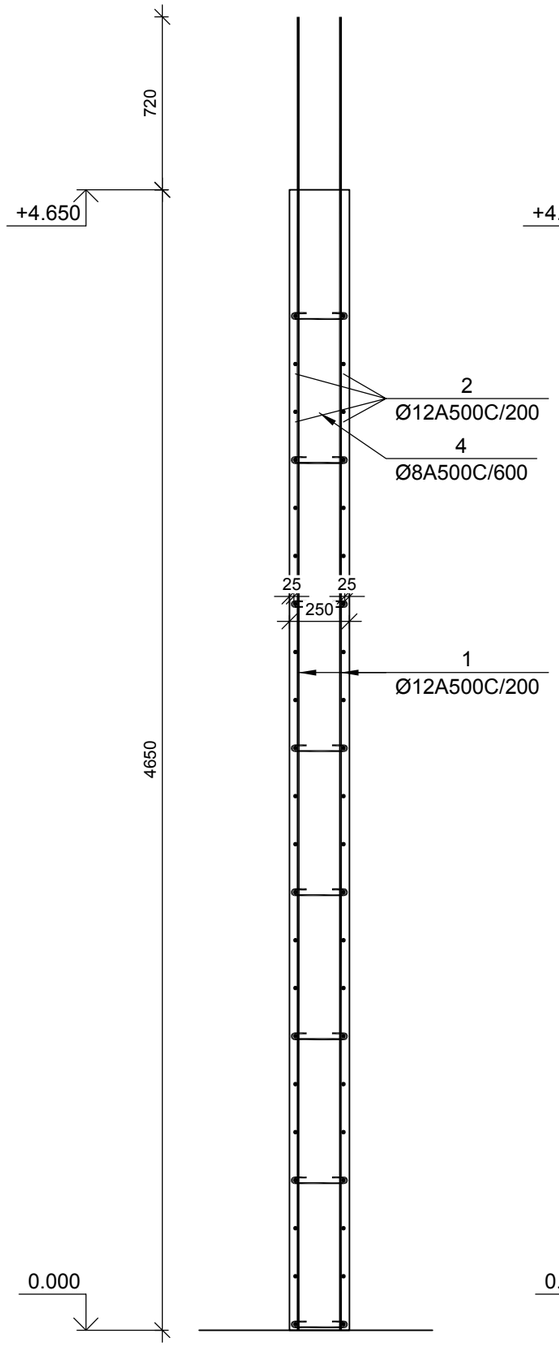

(მდუ-1 +4.650 ნიშნულზე) კვეთი 2-2

მ 1:25

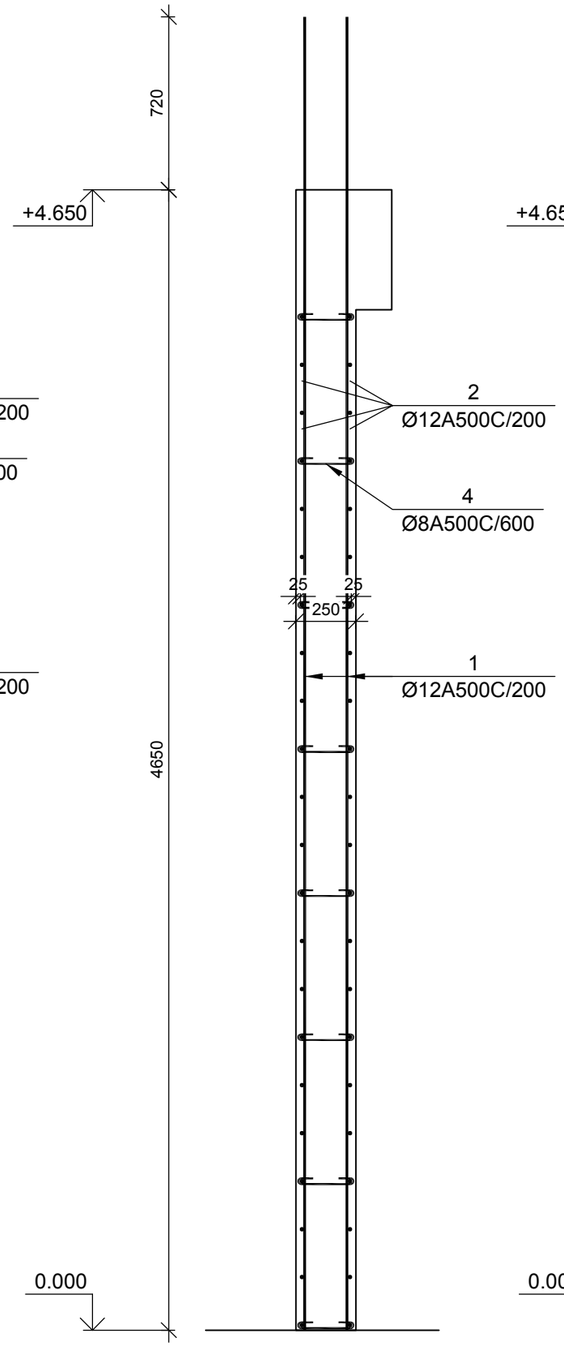

(მდუ-1 +4.650 ნიშნულზე) კვეთი 3-3

მ 1:25

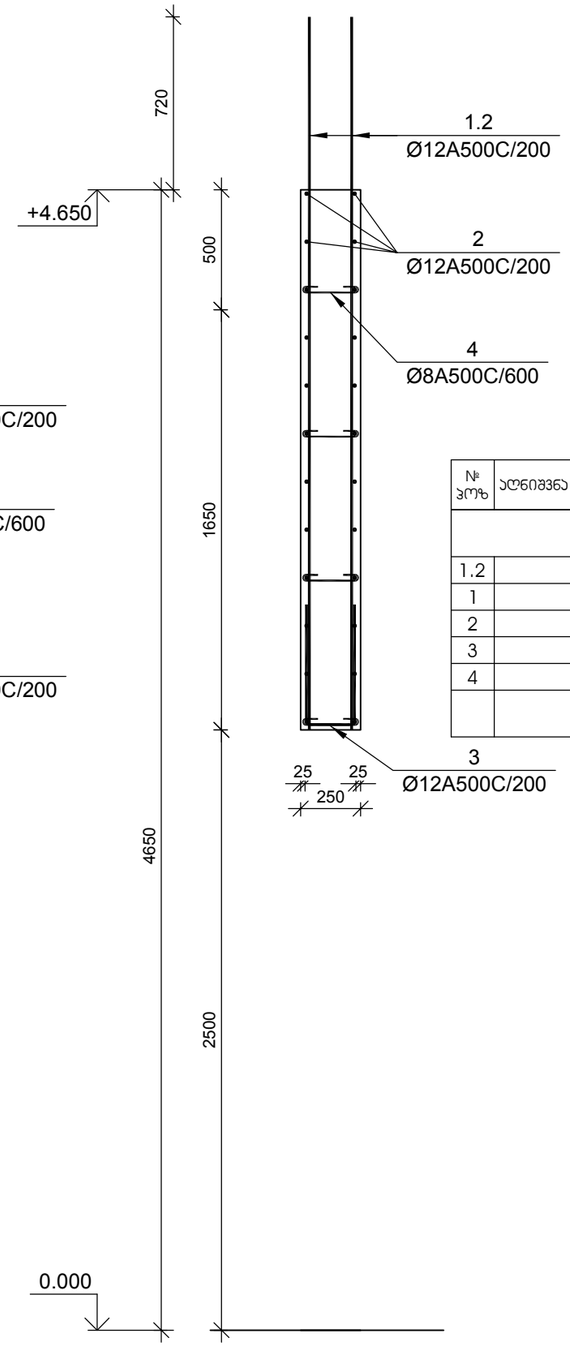

3

Ø12A500C/200

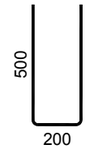

№ პოზ	აღნიშვნა	დასახელება	რაოდ. ელ-ში	წონა, (კგ) ერთის	წონა, (კგ) საერთო	შენიშვნა
		+3.500 ნიშნულის მონოლითური დიაფრაგმების უბანი მდუ-3	1 ცალი			.
1.2		Ø 12 A500C L= 3720 მმ	24	3.30	79	
1		Ø 12 A500C L= 5470 მმ	280	4.85	1359	
2		Ø 12 A500C L= 28560 მმ	52	25.34	1318	
3		Ø 12 A500C L= 1200 მმ	187	1.06	199	
4		Ø 8 A500C L= 380 მმ	490	0.15	73	
		ბეტონი		B-25	35.30	კუბ. მ

დამკვეთი -

შპს „დიღმის ველი", ს/კ 405246149

ობიექტი -

ქ. თბილისში, დიღმის სასწავლო საცდელი მეურნეობა ნაკვ. 01.72.14.009.510 -ზე მრავალფუნქციური კომპლექსი

კონსტრუქციული პროექტი

დაკვეთა	სტადია	ფურცელი	ფურცლები
10-12/21	მპ	4.14	

დირექტორი		გ. ცომაია
ჰრ. მთ. არქ.		
ჰრ. მთ. ინჟ.		გ. ცომაია
დაამუშავა		ა. ცომაია
შეამოწმა		გ. ცომაია

ნახაზი:

მონოლითური დიაფრაგმების უბანი მდუ-3 +5.500 ნიშნულზე

შ.პ.ს.

გეოპონი

თბილისი 2022

(მდუ-3 ტიპიურ სართულზე) კვეთი 1-1

მ 1:25

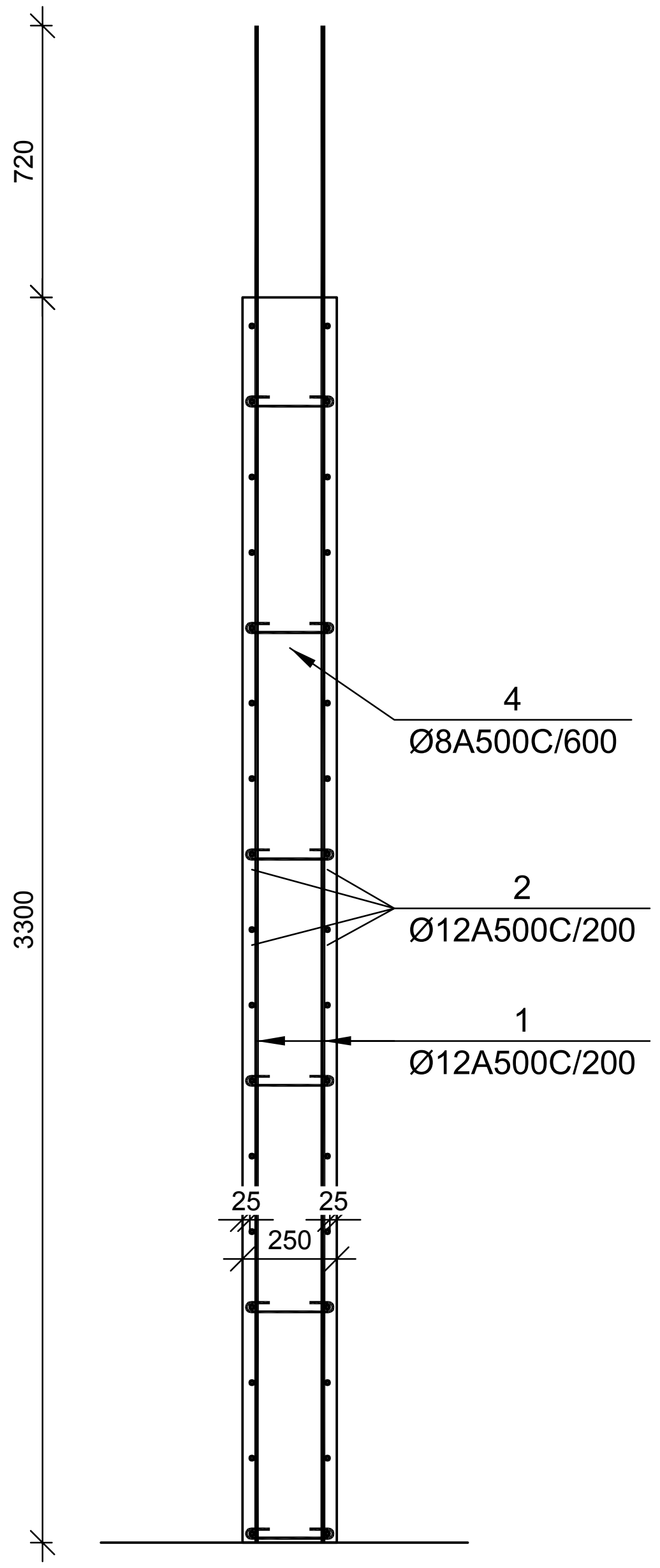

(მდუ-3 ტიპიურ სართულზე) კვეთი 2-2

მ 1:25

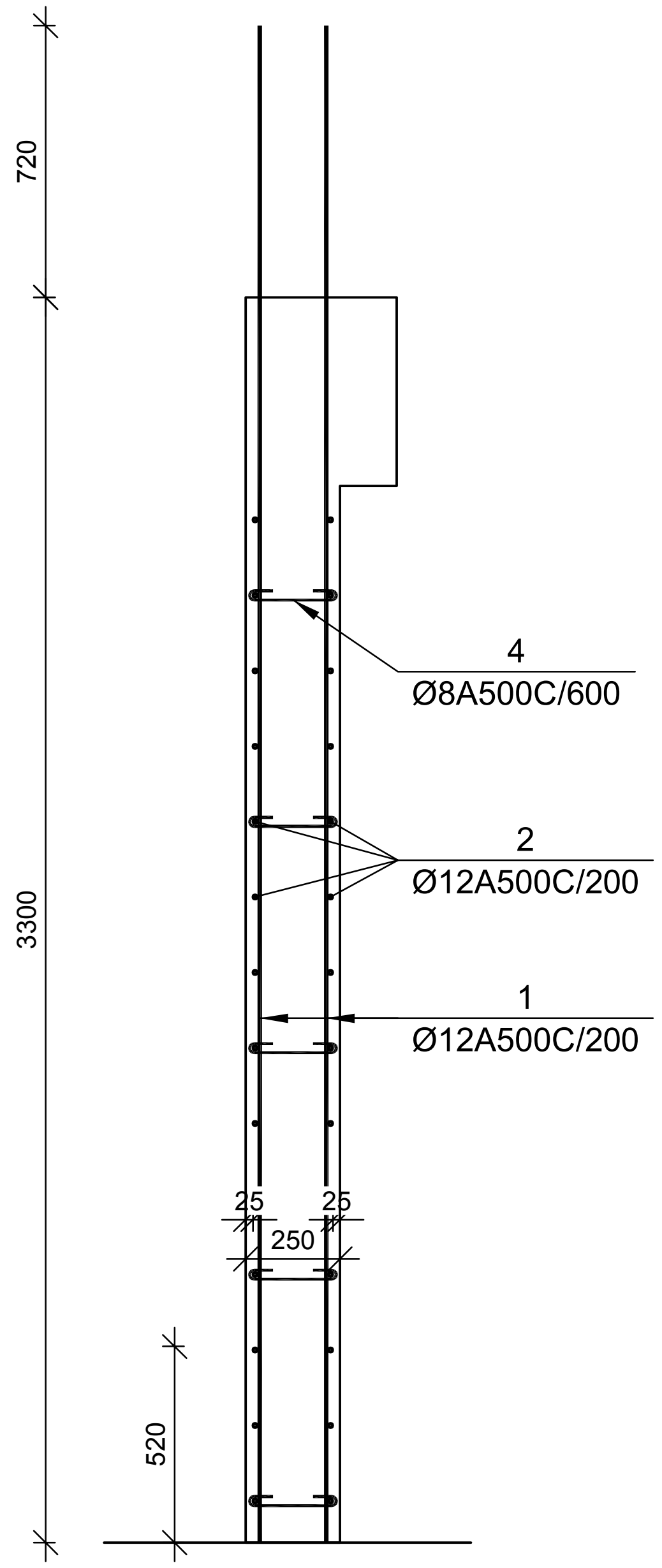

(მდუ-3 ტიპიურ სართულზე) კვეთი 3-3

მ 1:25

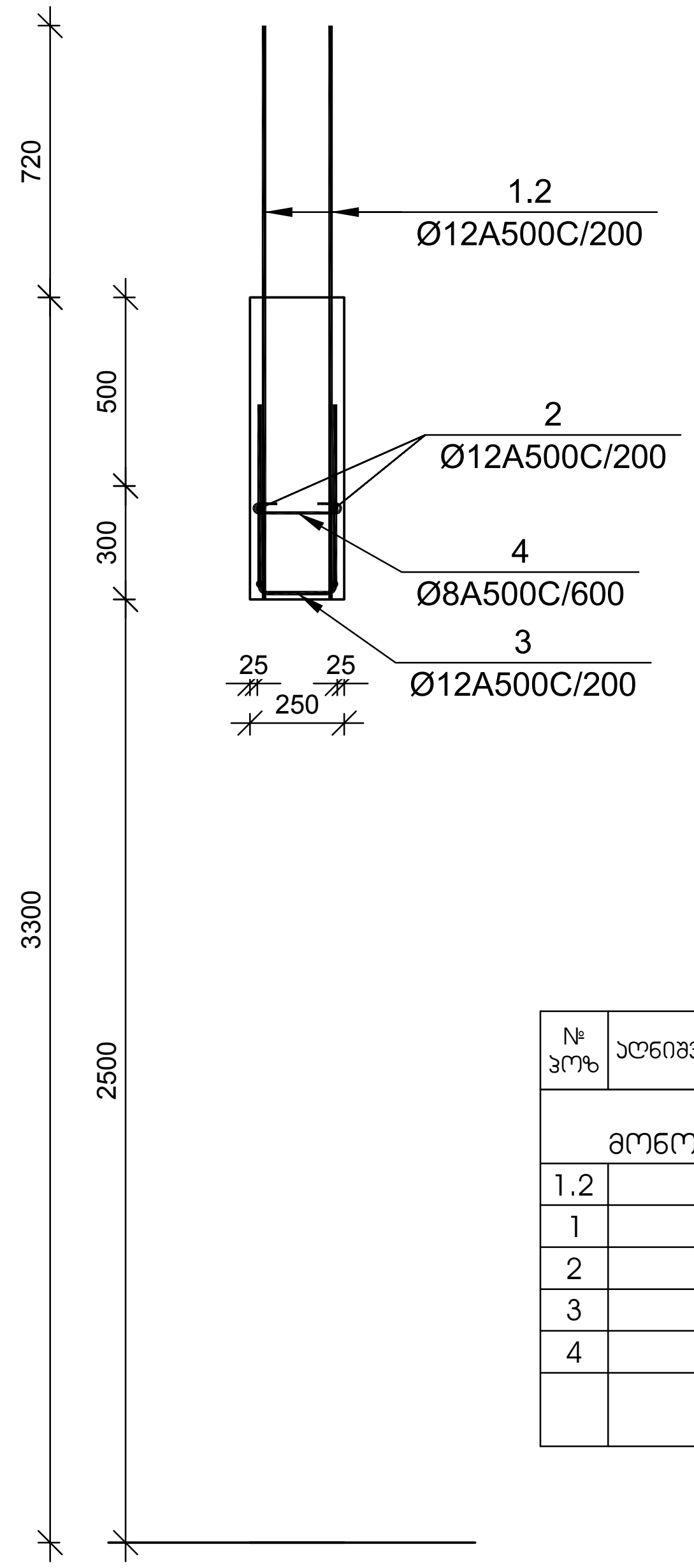

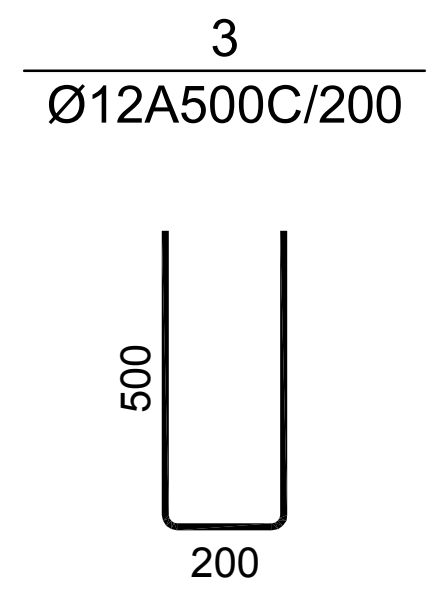

№ პოზ	აღნიშვნა	დასახელება					რაოდ. ცალ-ში	წონა, (კგ)		შენიშვნა
								ერთის	საერთო	
+4.850 <> +24.550 ნიშნულების მონოლითური დიაფრაგმების უბანი მდუ-3							5 ცალი			·
1.2		Ø	12	A500C	L= 1520	მმ	24	1.35	32	
1		Ø	12	A500C	L= 3995	მმ	320	3.55	1134	
2		Ø	12	A500C	L= 32640	მმ	52	28.96	1506	
3		Ø	12	A500C	L= 1200	მმ	117	1.06	125	
4		Ø	8	A500C	L= 380	მმ	296	0.15	44	
		ბეტონი						B-25	21.30	კუბ. მ

დამკვეთი -

შპს „დიღმის ველი", ს/კ 405246149

ობიექტი -

ქ. თბილისში, დიღმის სასწავლო სცდელი მეურნეობა ნაკვ. 01.72.14.009.510 -ში მრავალფუნქციური კომპლექსი

კონსტრუქციული პროექტი

დაკვეთა	სტადია	ფურცელი	ფურცლები
10-12/21	მპ	4.15	

დირექტორი	გ. ცომაია
პრ. მთ. არქ.	
პრ. მთ. ინჟ.	გ. ცომაია
დაამუშავა	ა. ცომაია
შეამოწმა	გ. ცომაია

ნახაზი:

მონოლითური დიაფრაგმების უბანი მდუ-3 ტიპიური სართულის კვეთები

შ.პ.ს.

გეოკონი

თბილისი 2022

(მდუ-3 +27.750 ნიშნულზე) ჯვეთი 1-1

მ 1:25

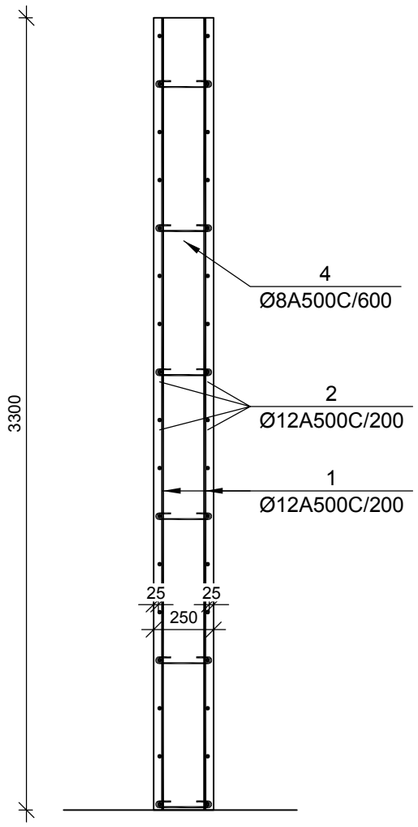

(მდუ-3 +27.750 ნიშნულზე) ჯვეთი 2-2

მ 1:25

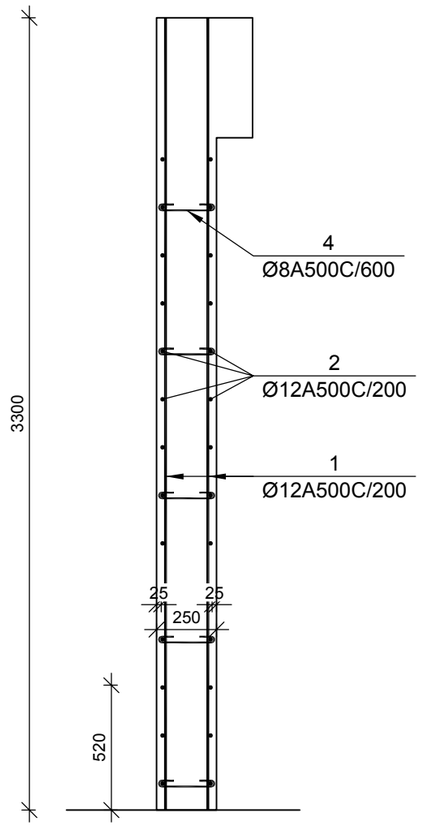

(მდუ-3 +27.750 ნიშნულზე) ჯვეთი 3-3

მ 1:25

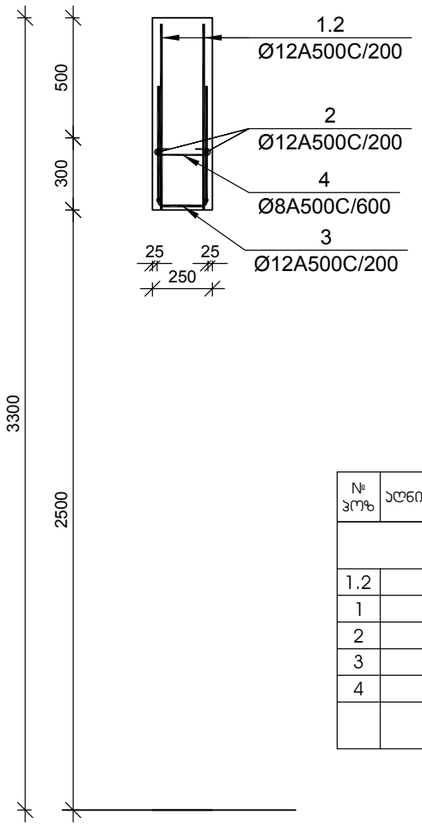

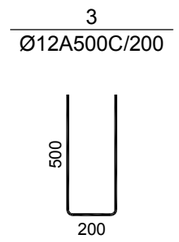

№ პოზ	აღნიშვნა	დასახელება					რაოდ. ელ-ში	წონა, (კგ)		შენიშვნა
								ერთ.ის	საერთო	
		+27.850 ნიშნულის მონოლითური დიაფრაგმების უბანი მდუ-3					1 ცალი			.
1.2		Ø	12	A500C	L= 775	მმ	24	0.69	17	
1		Ø	12	A500C	L= 3275	მმ	280	2.91	814	
2		Ø	12	A500C	L= 28560	მმ	52	25.34	1318	
3		Ø	12	A500C	L= 1200	მმ	117	1.06	125	
4		Ø	8	A500C	L= 380	მმ	296	0.15	44	
					ბეტონი			B-25	21.30	კუბ. მ

დამკვეთი -

შპს „დიღმის ველი", ს/კ 405246149

ობიექტი -

ქ. თბილისში, დიღმის სასწავლო საცდელი მეურნეობა ნაკვ. 01.72.14.009.510 -ში მრავალფუნქციური კომპლექსი

კონსტრუქციული პროექტი

დაკვეთა	სტადია	ფურცელი	ფურცლები
10-12/21	მშ	4.16	

დირექტორი		გ. ცომაია
პრ. მთ. არქ.		
პრ. მთ. ინჟ.		გ. ცომაია
დაამუშავა		ა. ცომაია
შეამოწმა		გ. ცომაია

ნახაზი:

მონოლითური დიაფრაგმების უბანი მდუ-3 +28.500 ნიშნულზე

შ.პ.ს.
გეოპონი
თბილისი 2022

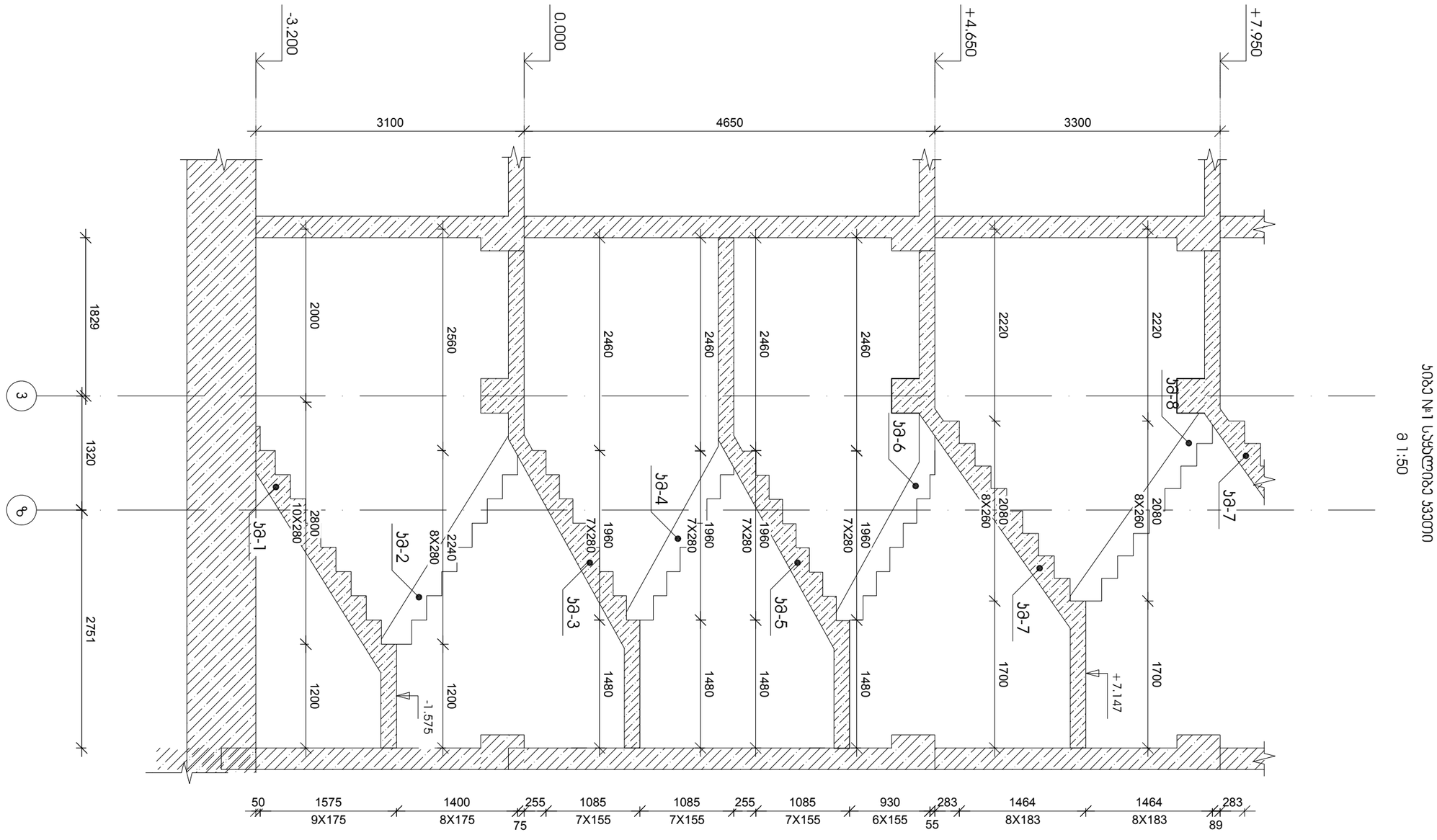

სართული №1 სადგომიდან კიბეები
მ 1:50

დამკვეთი	სადაზღვევო	ფურცლების რაოდენობა	ფურცელი	
10-12/21	03	4.17		

მშენებლობის ორგანიზაციული პროექტის ნაწილი		
დამკვეთი -		
ქ. თბილისში, ვეძებას, ვეძებას ქუჩაზე მდებარე ვეძებას ტერიტორიაზე მრავალბინიანი საცხოვრებელი კორპუსების მშენებლობა		
პროექტის ხელმძღვანელი		
პროექტის მთავარი ინჟინერი		
პროექტის ხელმძღვანელი		
ნახაზის დასახელება:		
კიბეების დეტალური ნახაზი №1		

ვეძებაშვილი ვ.		8. ივნისი 2022	
ვეძებაშვილი ვ.		8. ივნისი 2022	
ვეძებაშვილი ვ.		8. ივნისი 2022	
ვეძებაშვილი ვ.		8. ივნისი 2022	

ნახაზის №1 კიბეების დეტალური ნაწილი

შპს „ვეძებაშვილი ინჟინერინგი", ს/კ 405246149
ქ. თბილისი, ვეძებას ქუჩა 14, 01.72.14.009.510

მ.ს.ი.
შპს „ვეძებაშვილი ინჟინერინგი"
ქ. თბილისი, ვეძებას ქუჩა 14, 01.72.14.009.510

კიბე №2 საყალიბე კვეთი
მ 1:50

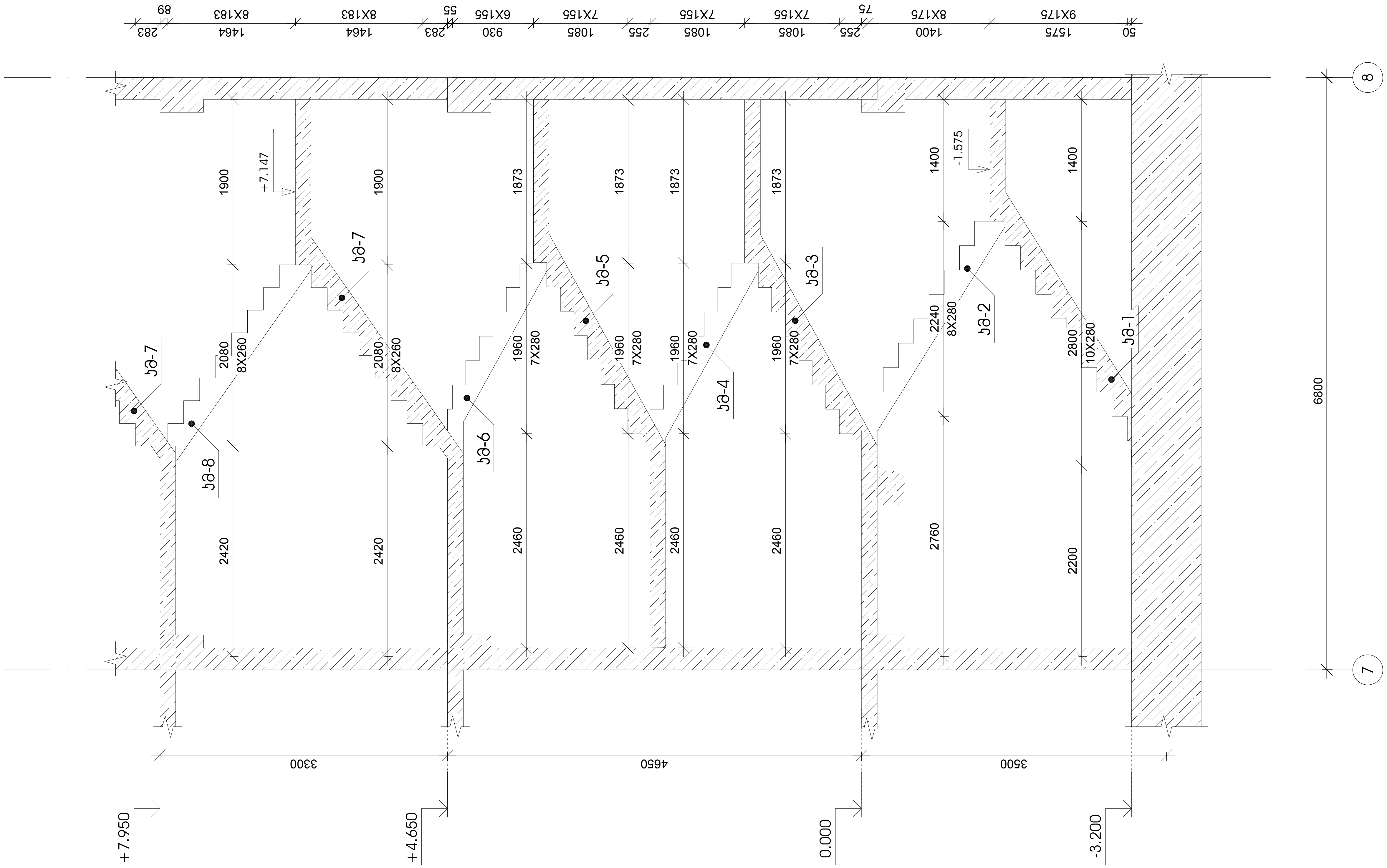

დამკვეთი -

შპს „დიღმის ველი", სკ 405246149

ობიექტი -

ქ. თბილისში, დიღმის სასწავლო საცდელი მეურნეობა ნაკვ. 01.72.14.009.510 -ში მრავალფუნქციური კომპლექსი

კონსტრუქციული პროექტი

დაკვეთა	სტადია	ფურცელი	ფურცლები
10-12/21	მპ	4.22	

დირექტორი		გ. ცომაია
პრ. მთ. არქ.		
პრ. მთ. ინჟ.		გ. ცომაია
დაამუშავა		ა. ცომაია
შეამოწმა		გ. ცომაია

ნახაზი:

კიბე №2 საყალიბე კვეთი

შ.პ.ს.
გეოკონი
თბილისი 2022

ᲙᲘᲑᲘᲡ ᲛᲐᲠᲨᲘ ᲙᲛ-5

მ 1:25

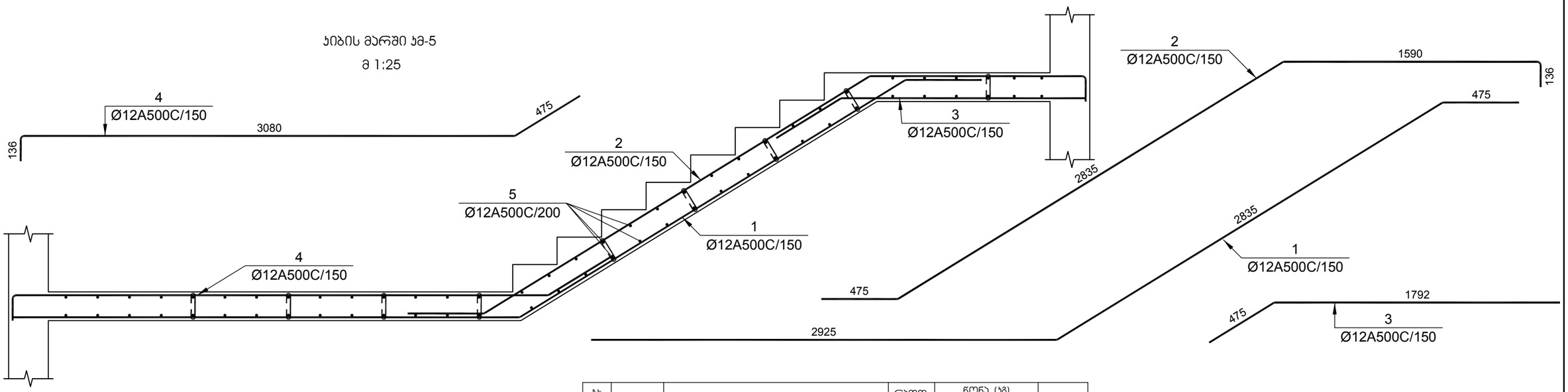

№ პოზ	აღნიშვნა	დასახელება				რაოდ. ულ-ში	წონა, (კგ)		შენიშვნა
							ერთის	საერთო	
		კიბის მარში კმ-5			1 ცალი				.
1		Ø 12	A500C	L= 6257	მმ	9	5.55	50	
2		Ø 12	A500C	L= 5094	მმ	9	4.52	41	
3		Ø 12	A500C	L= 2277	მმ	9	2.02	18	
4		Ø 12	A500C	L= 3738	მმ	9	3.32	30	
5		Ø 12	A500C	L= 1250	მმ	62	1.11	69	
6		Ø 8	A500C	L= 320	მმ	25	0.13	3	
				ბეტონი			B-25	1.60	კუბ. მ

ᲙᲘᲑᲘᲡ ᲛᲐᲠᲨᲘ ᲙᲛ-6

მ 1:25

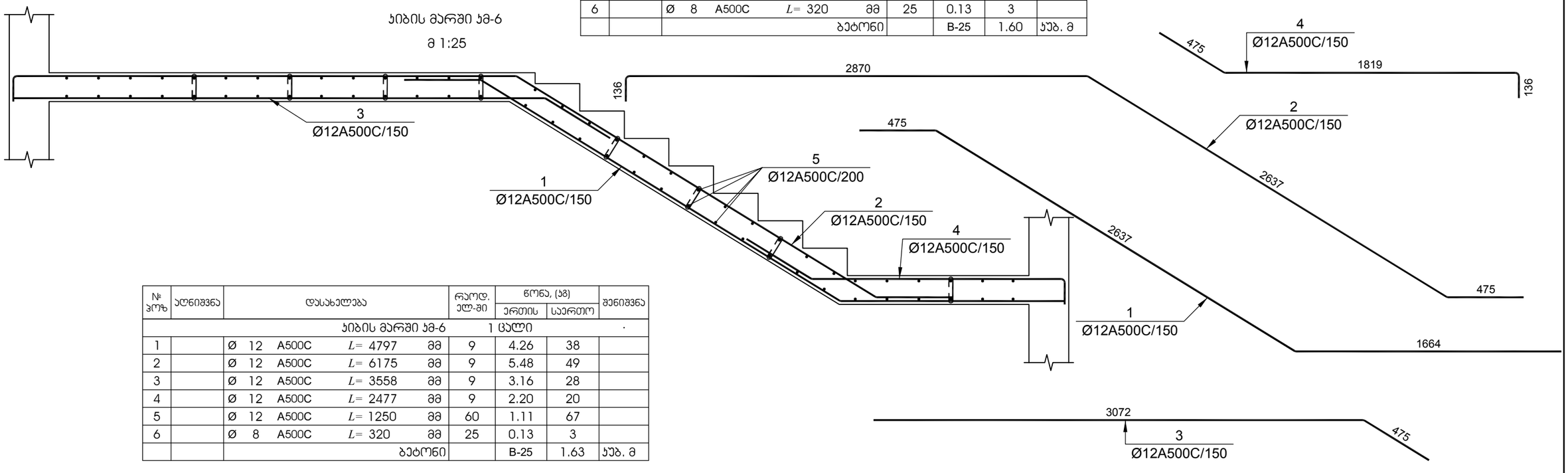

№ პოზ	აღნიშვნა	დასახელება				რაოდ. ულ-ში	წონა, (კგ)		შენიშვნა
							ერთის	საერთო	
		კიბის მარში კმ-6			1 ცალი				.
1		Ø 12	A500C	L= 4797	მმ	9	4.26	38	
2		Ø 12	A500C	L= 6175	მმ	9	5.48	49	
3		Ø 12	A500C	L= 3558	მმ	9	3.16	28	
4		Ø 12	A500C	L= 2477	მმ	9	2.20	20	
5		Ø 12	A500C	L= 1250	მმ	60	1.11	67	
6		Ø 8	A500C	L= 320	მმ	25	0.13	3	
				ბეტონი			B-25	1.63	კუბ. მ

დამკვეთი -

შპს „დიღმის ველი", ს/კ 405246149

ობიექტი -

ქ. თბილისში, დიღმის სასწავლო საცდელი მეურნეობა ნაკვ. 01.72.14.009.510 -ში მრავალფუნქციური კომპლექსი

კონსტრუქციული პროექტი

დაკვეთა	სტადია	ფურცელი	ფურცლები
10-12/21	მპ	4.20	

დირექტორი		გ. ცომაია
პრ. მთ. არქ.		
პრ. მთ. ინჟ.		გ. ცომაია
დაამუშავა		ა. ცომაია
შეამოწმა		გ. ცომაია

ნახაზი:

კიბის მარში კმ-5; კმ-6

შ.პ.ს.

გეოპონი

თბილისი 2022

ᲙᲘᲑᲘᲡ ᲛᲐᲠᲨᲘ ᲙᲛ-1

მ 1:25

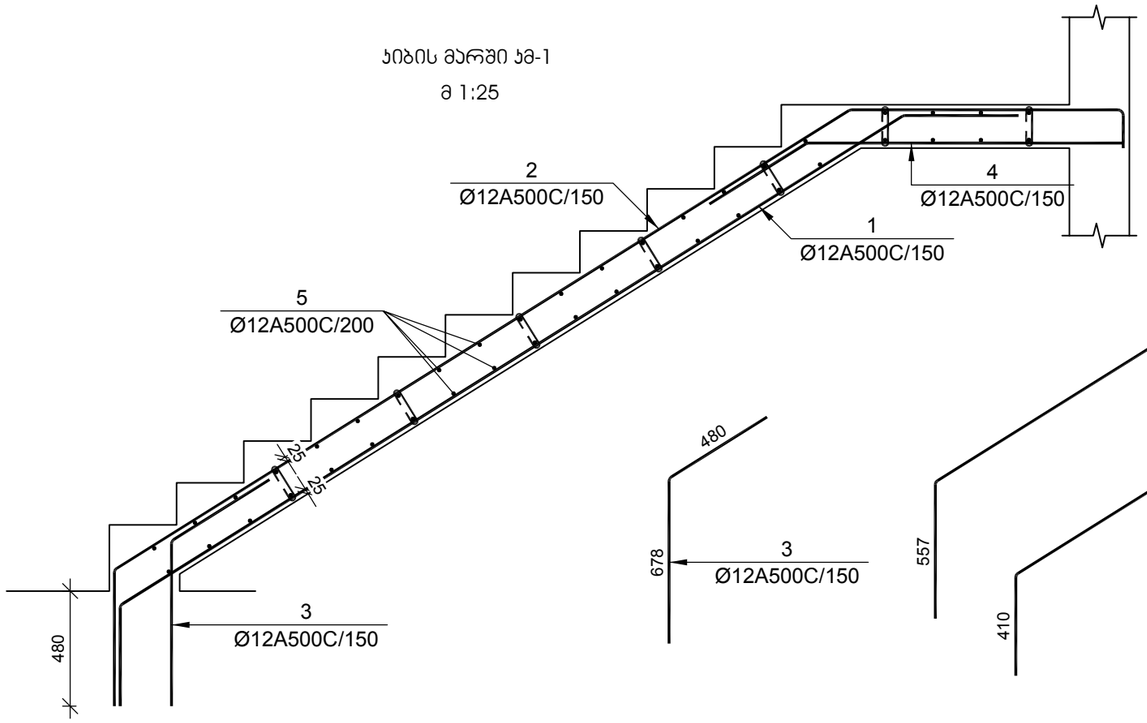

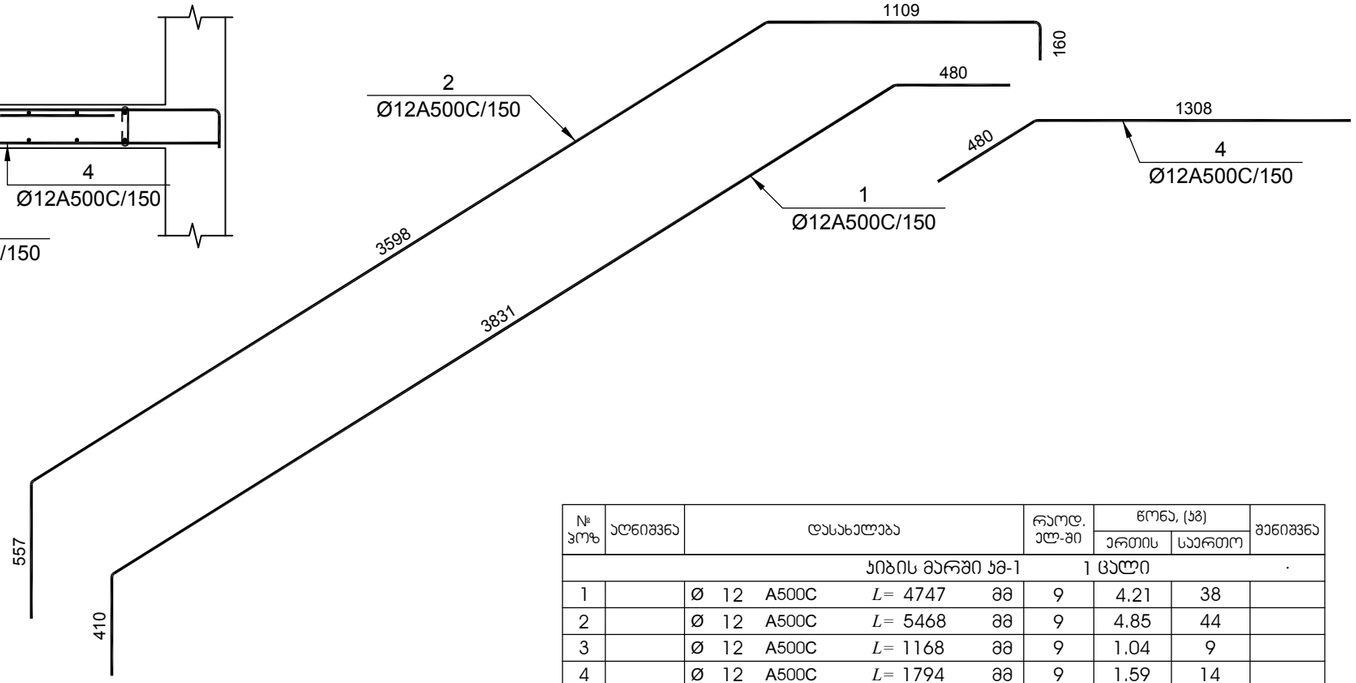

№ პოზ	აღნიშვნა	დასახელება				რაოდ. ელ-ში	წონა, (კგ)		შენიშვნა
							ერთის	საერთო	
		ᲙᲘᲑᲘᲡ ᲛᲐᲠᲨᲘ ᲙᲛ-1				1 ᲪᲐᲚᲘ			·
1		Ø 12	A500C	L= 4747	მმ	9	4.21	38	
2		Ø 12	A500C	L= 5468	მმ	9	4.85	44	
3		Ø 12	A500C	L= 1168	მმ	9	1.04	9	
4		Ø 12	A500C	L= 1794	მმ	9	1.59	14	
5		Ø 12	A500C	L= 1250	მმ	46	1.11	51	
6		Ø 8	A500C	L= 320	მმ	24	0.13	3	
				ბეტონი			B-25	1.56	კუბ. მ
		ᲙᲘᲑᲘᲡ ᲛᲐᲠᲨᲘ ᲙᲛ-2				1 ᲪᲐᲚᲘ			·
1		Ø 12	A500C	L= 4948	მმ	9	4.39	40	
2		Ø 12	A500C	L= 6186	მმ	9	5.49	49	
3		Ø 12	A500C	L= 3215	მმ	9	2.85	26	
4		Ø 12	A500C	L= 2275	მმ	9	2.02	18	
5		Ø 12	A500C	L= 1250	მმ	62	1.11	69	
6		Ø 8	A500C	L= 320	მმ	24	0.13	3	
				ბეტონი			B-25	1.56	კუბ. მ

ᲙᲘᲑᲘᲡ ᲛᲐᲠᲨᲘ ᲙᲛ-2

მ 1:25

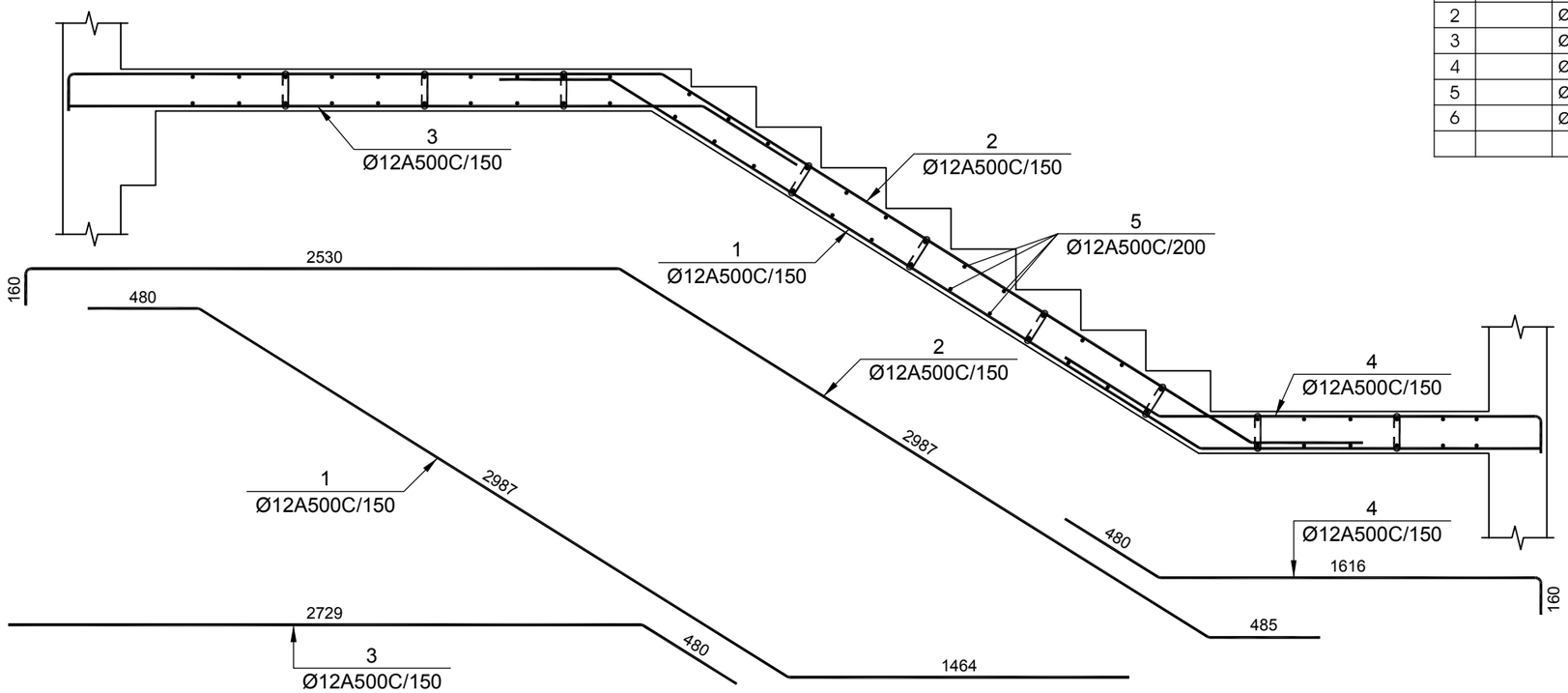

დამკვეთი -

შპს „დიღმის ველი", ს/კ 405246149

ობიექტი -

ქ. თბილისში, დიღმის სასწავლო საცდელი მეურნეობა ნაკვ. 01.72.14.009.510 -ში მრავალფუნქციური კომპლექსი

ᲙᲝᲜᲡᲢᲠᲣᲥᲪᲘᲣᲚᲘ ᲞᲠᲝᲔᲥᲢᲘ

დაკვეთა	სტადია	ფურცელი	ფურცლები
10-12/21	მშ	4.23	

დირექტორი		გ. ცომაია
ჯრ. მთ. არქ.		
ჯრ. მთ. ინჟ.		გ. ცომაია
დაამუშავა		ა. ცომაია
შეამოწმა		გ. ცომაია

ნახაზი:

ᲙᲘᲑᲘᲡ ᲛᲐᲠᲨᲘ ᲙᲛ-1; ᲙᲛ-2

შ.პ.ს.
გეოპონი
თბილისი 2022

ᲙᲘᲑᲘᲡ ᲛᲐᲠᲨᲘ ᲙᲛ-3

მ 1:25

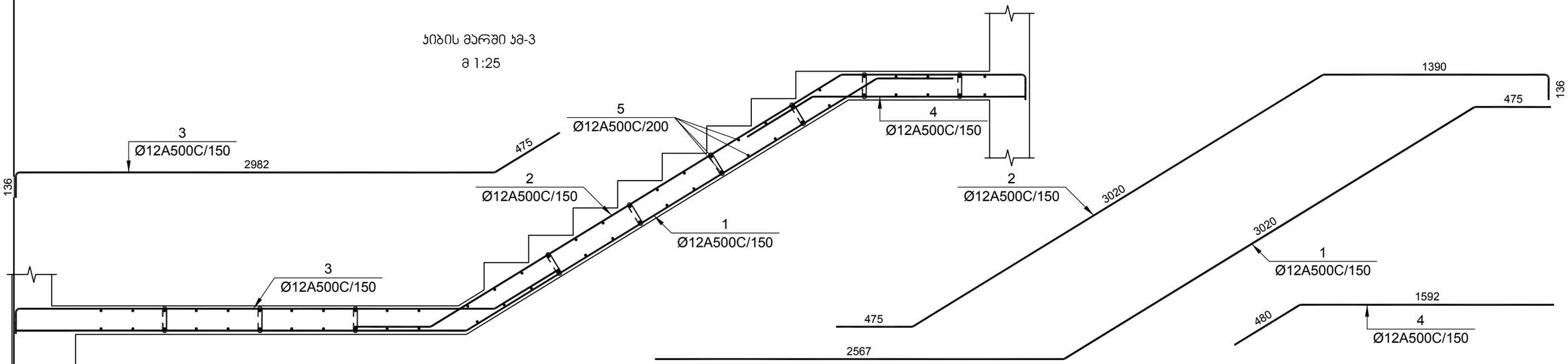

№ ჯგუფ	აღნიშვნა	დასახელება				რაოდ. ელ-მი	წონა, (კგ)		შენიშვნა
							ერთის	საერთო	
		ᲙᲘᲑᲘᲡ ᲛᲐᲠᲨᲘ ᲙᲛ-3				1 ᲪᲐᲚᲘ			.
1		Ø 12	A500C	L= 6084	მმ	9	5.40	49	
2		Ø 12	A500C	L= 5079	მმ	9	4.51	41	
3		Ø 12	A500C	L= 3640	მმ	9	3.23	29	
4		Ø 12	A500C	L= 2082	მმ	9	1.85	17	
5		Ø 12	A500C	L= 1250	მმ	60	1.11	67	
6		Ø 8	A500C	L= 320	მმ	25	0.13	3	
				ᲑᲔᲢᲝᲜᲘ			B-25	1.60	ᲙᲣᲑ. მ

№ ჯგუფ	აღნიშვნა	დასახელება				რაოდ. ელ-მი	წონა, (კგ)		შენიშვნა
							ერთის	საერთო	
		ᲙᲘᲑᲘᲡ ᲛᲐᲠᲨᲘ ᲙᲛ-4				1 ᲪᲐᲚᲘ			.
1		Ø 12	A500C	L= 4536	მმ	9	4.02	36	
2		Ø 12	A500C	L= 6305	მმ	9	5.59	50	
3		Ø 12	A500C	L= 3488	მმ	9	3.10	28	
4		Ø 12	A500C	L= 2017	მმ	9	1.79	16	
5		Ø 12	A500C	L= 1250	მმ	60	1.11	67	
6		Ø 8	A500C	L= 320	მმ	25	0.13	3	
				ᲑᲔᲢᲝᲜᲘ			B-25	1.63	ᲙᲣᲑ. მ

ᲙᲘᲑᲘᲡ ᲛᲐᲠᲨᲘ ᲙᲛ-4

მ 1:25

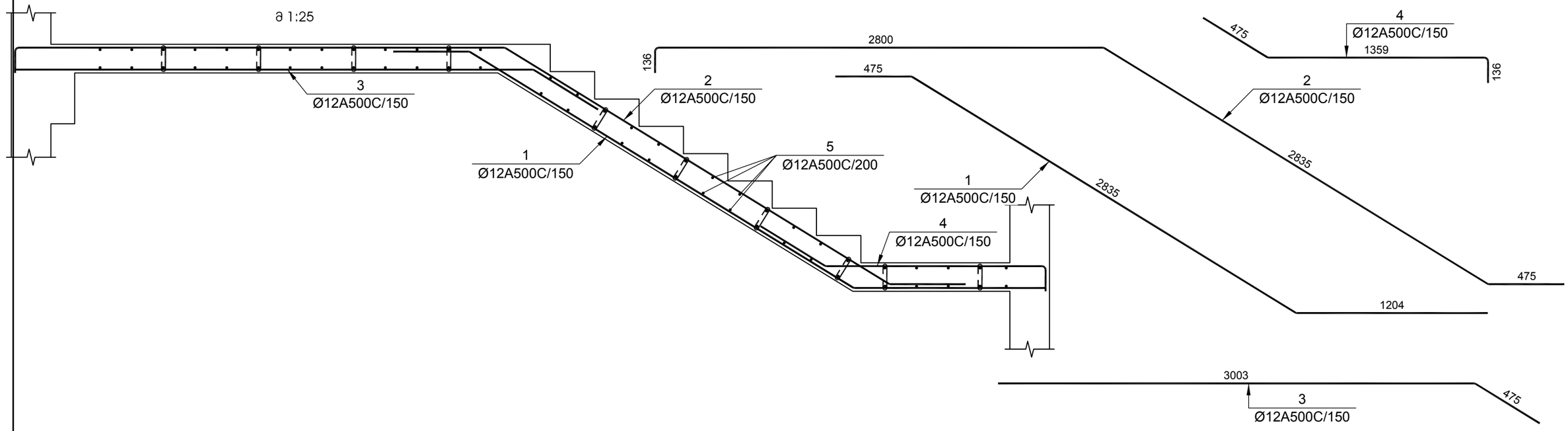

დამკვეთი -	შპს „დიღმის ველი", ს/კ 405246149
ობიექტი -	ქ. თბილისში, დიღმის სასწავლო საცდელი მეურნეობა ნაკვ. 01.72.14.009.510 -ში მრავალფუნქციური კომპლექსი

კონსტრუქციული პროექტი			
დაკვეთა	სტადია	ფურცელი	ფურცლები
10-12/21	მშ	4.24	

დირექტორი		გ. ცომაია
პრ. მთ. არქ.		
პრ. მთ. ინჟ.		გ. ცომაია
დაამუშავა		ა. ცომაია
შეამოწმა		გ. ცომაია

ნახაზი:

ᲙᲘᲑᲘᲡ ᲛᲐᲠᲨᲘ ᲙᲛ-3; ᲙᲛ-4

შ.პ.ს.
გეოპროექტი
თბილისი 2022

ჯიბის მარში ჯმ-5

მ 1:25

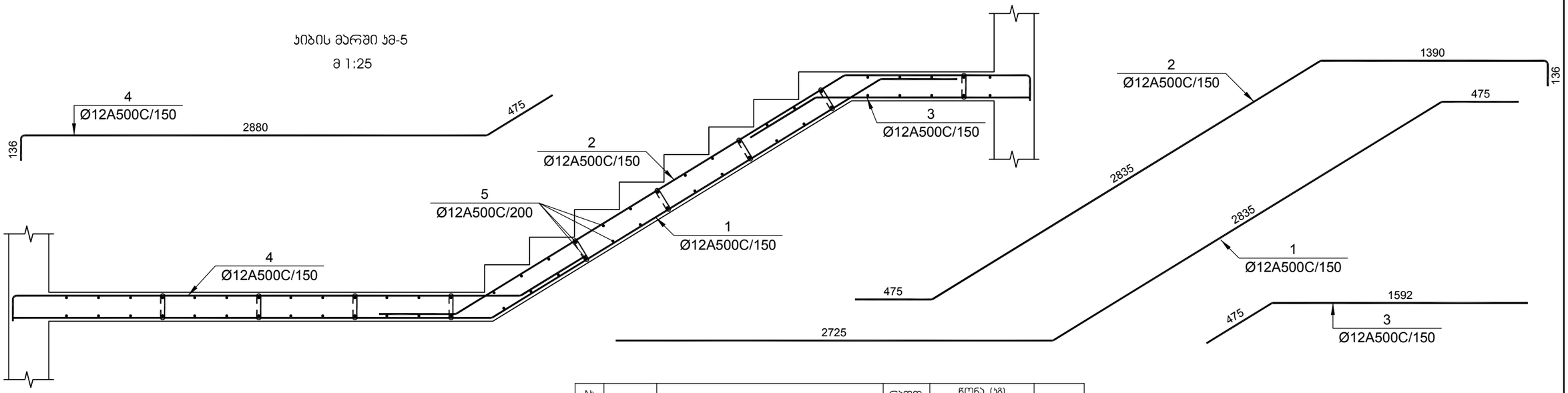

№ პოზ	აღნიშვნა	დასახელება				რაოდ. ელ-ში	წონა, (კგ)		შენიშვნა
							ერთის	საერთო	
		ჯიბის მარშში ჯმ-5			1 ცალი				.
1		Ø 12	A500C	L= 6057	მმ	9	5.37	48	
2		Ø 12	A500C	L= 4894	მმ	9	4.34	39	
3		Ø 12	A500C	L= 2077	მმ	9	1.84	17	
4		Ø 12	A500C	L= 3538	მმ	9	3.14	28	
5		Ø 12	A500C	L= 1250	მმ	62	1.11	69	
6		Ø 8	A500C	L= 320	მმ	25	0.13	3	
				ბეტონი			B-25	1.60	ჯუბ. მ

ჯიბის მარშში ჯმ-6

მ 1:25

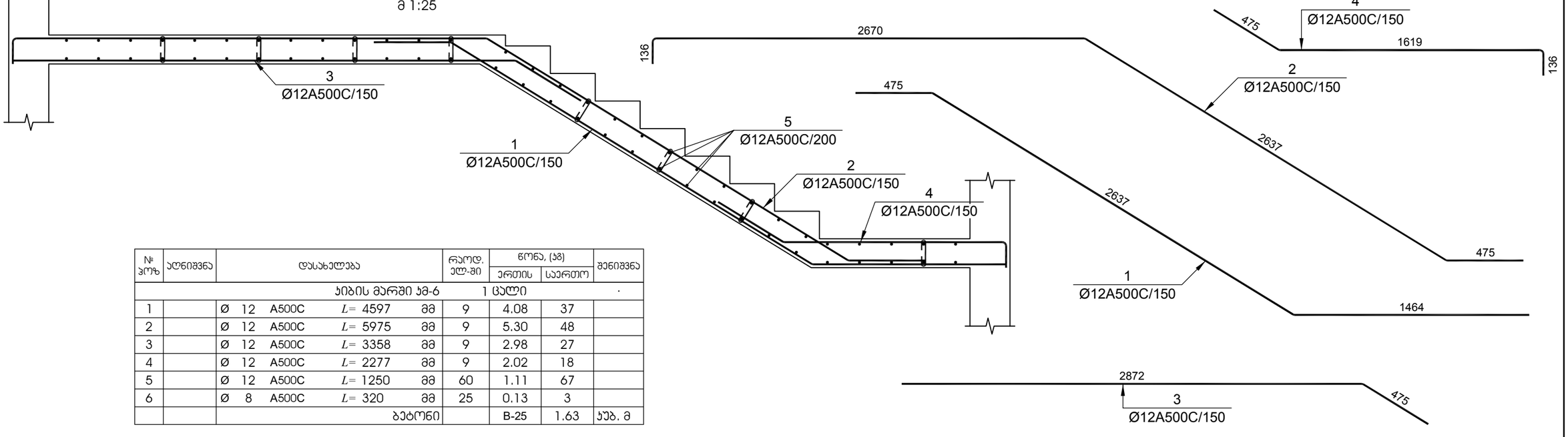

№ პოზ	აღნიშვნა	დასახელება				რაოდ. ელ-ში	წონა, (კგ)		შენიშვნა
							ერთის	საერთო	
		ჯიბის მარშში ჯმ-6			1 ცალი				.
1		Ø 12	A500C	L= 4597	მმ	9	4.08	37	
2		Ø 12	A500C	L= 5975	მმ	9	5.30	48	
3		Ø 12	A500C	L= 3358	მმ	9	2.98	27	
4		Ø 12	A500C	L= 2277	მმ	9	2.02	18	
5		Ø 12	A500C	L= 1250	მმ	60	1.11	67	
6		Ø 8	A500C	L= 320	მმ	25	0.13	3	
				ბეტონი			B-25	1.63	ჯუბ. მ

დამკვეთი -

შპს „დიღმის ველი", ს/კ 405246149

ობიექტი -

ქ. თბილისში, დიღმის სასწავლო საცდელი მეურნეობა ნაკვ. 01.72.14.009.510 -ში მრავალფუნქციური კომპლექსი

კონსტრუქციული პროექტი

დაკვეთა	სტადია	ფურცელი	ფურცლები
10-12/21	მპ	4.25	

დირექტორი		გ. ცომაია
ჰრ. მთ. არქ.		
ჰრ. მთ. ინჟ.		გ. ცომაია
დაამუშავა		ა. ცომაია
შეამოწმა		გ. ცომაია

ნახაზი:

ჯიბის მარშში ჯმ-5; ჯმ-6

შ.პ.ს.

გეოკონი

თბილისი 2022

ᲙᲘᲑᲘᲡ ᲛᲐᲠᲨᲘ ᲙᲛ-7

მ 1:25

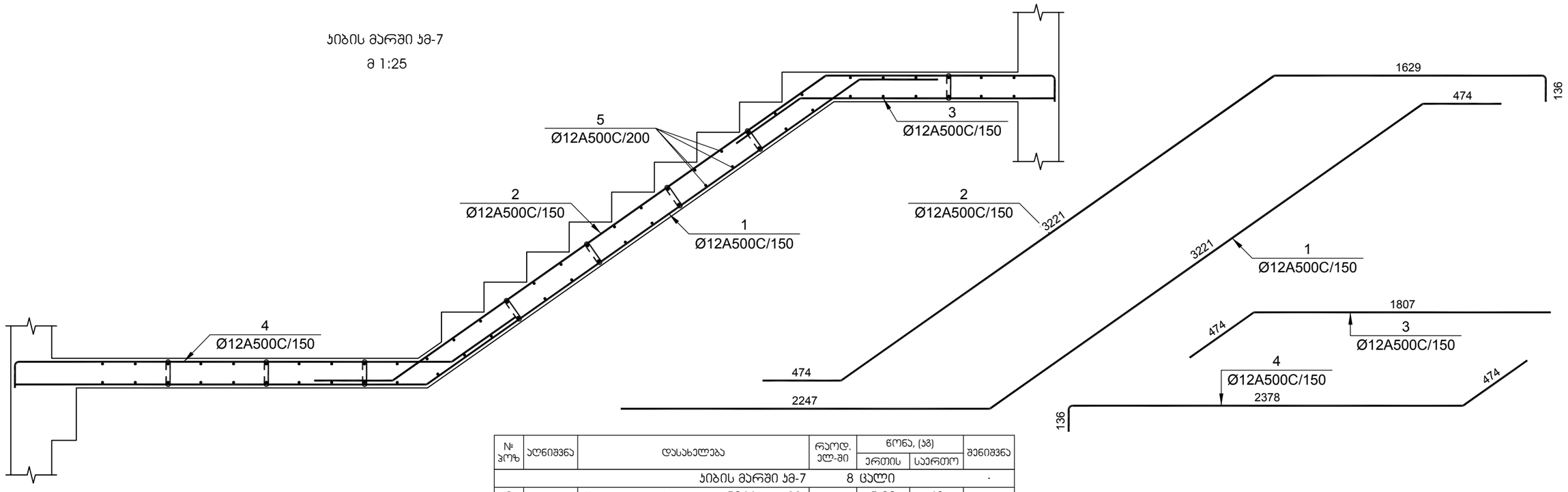

№ პოზ	აღნიშვნა	დასახელება					რაოდ. ელ-ში	წონა, (კგ)		შენიშვნა
								ერთის	საერთო	
		ᲙᲘᲑᲘᲡ ᲛᲐᲠᲨᲘ ᲙᲛ-7					8 ᲪᲐᲚᲘ			.
1		Ø	12	A500C	L=	5966 მმ	9	5.29	48	
2		Ø	12	A500C	L=	5520 მმ	9	4.90	44	
3		Ø	12	A500C	L=	2293 მმ	9	2.03	18	
4		Ø	12	A500C	L=	3036 მმ	9	2.69	24	
5		Ø	12	A500C	L=	1250 მმ	64	1.11	71	
6		Ø	8	A500C	L=	320 მმ	25	0.13	3	
						ბეტონი		B-25	1.60	ᲙᲣᲑ. მ

ᲙᲘᲑᲘᲡ ᲛᲐᲠᲨᲘ ᲙᲛ-8

მ 1:25

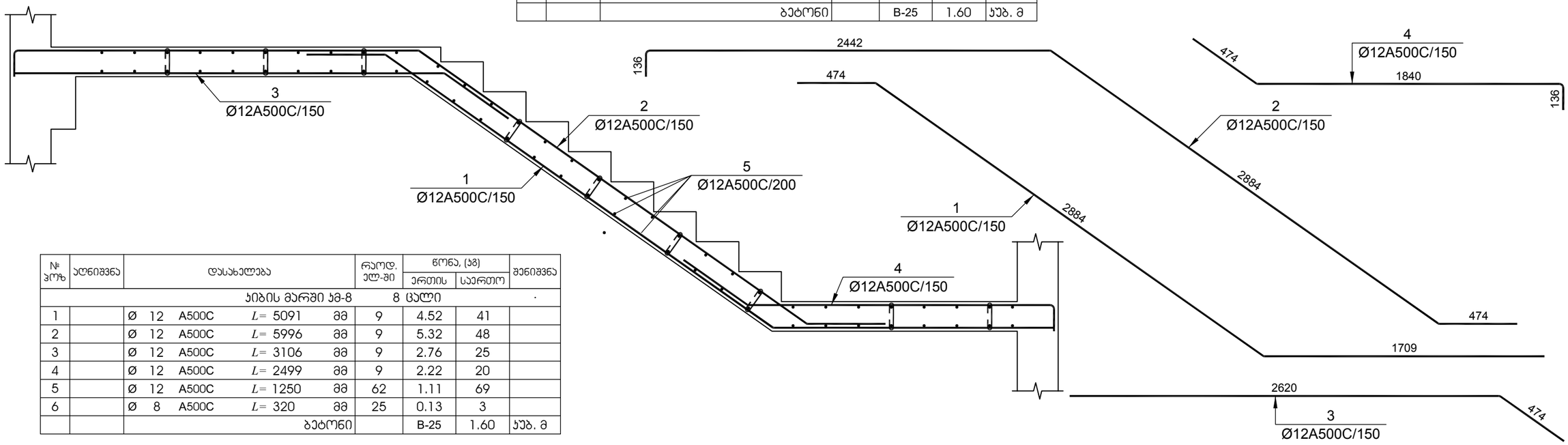

№ პოზ	აღნიშვნა	დასახელება					რაოდ. ელ-ში	წონა, (კგ)		შენიშვნა
								ერთის	საერთო	
		ᲙᲘᲑᲘᲡ ᲛᲐᲠᲨᲘ ᲙᲛ-8					8 ᲪᲐᲚᲘ			.
1		Ø	12	A500C	L=	5091 მმ	9	4.52	41	
2		Ø	12	A500C	L=	5996 მმ	9	5.32	48	
3		Ø	12	A500C	L=	3106 მმ	9	2.76	25	
4		Ø	12	A500C	L=	2499 მმ	9	2.22	20	
5		Ø	12	A500C	L=	1250 მმ	62	1.11	69	
6		Ø	8	A500C	L=	320 მმ	25	0.13	3	
						ბეტონი		B-25	1.60	ᲙᲣᲑ. მ

ᲓᲐᲛᲙᲕᲔᲗᲘ -

შპს „დიღმის ველი", ს/კ 405246149

ᲝᲑᲘᲔᲥᲢᲘ -

ქ. თბილისში, დიღმის სასწავლო საცდელი მეურნეობა ნაკვ. 01.72.14.009.510 -ში მრავალფუნქციური კომპლექსი

ᲙᲝᲜᲡᲢᲠᲣᲥᲪᲘᲣᲚᲘ ᲞᲠᲝᲔᲥᲢᲘ

დაკვეთა	სადია	ფურცელი	ფურცლები
10-12/21	მპ	4.26	

დირექტორი		გ. ცომაია
პრ. მთ. არქ.		
პრ. მთ. ინჟ.		გ. ცომაია
დაამუშავა		ა. ცომაია
შეამოწმა		გ. ცომაია

ნახაზი:

ᲙᲘᲑᲘᲡ ᲛᲐᲠᲨᲘ ᲙᲛ-7; ᲙᲛ-8

შ.პ.ს.
გეოპონი
თბილისი 2022

ჯიბის მარში ჯმ-1

მ 1:25

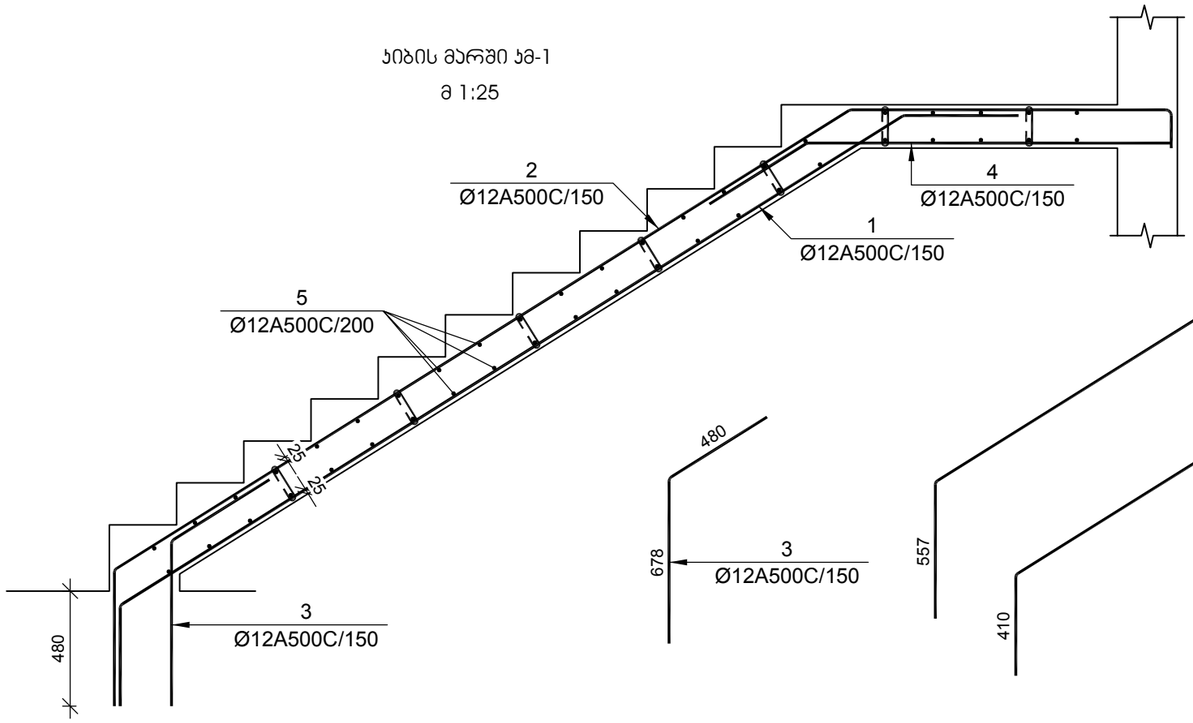

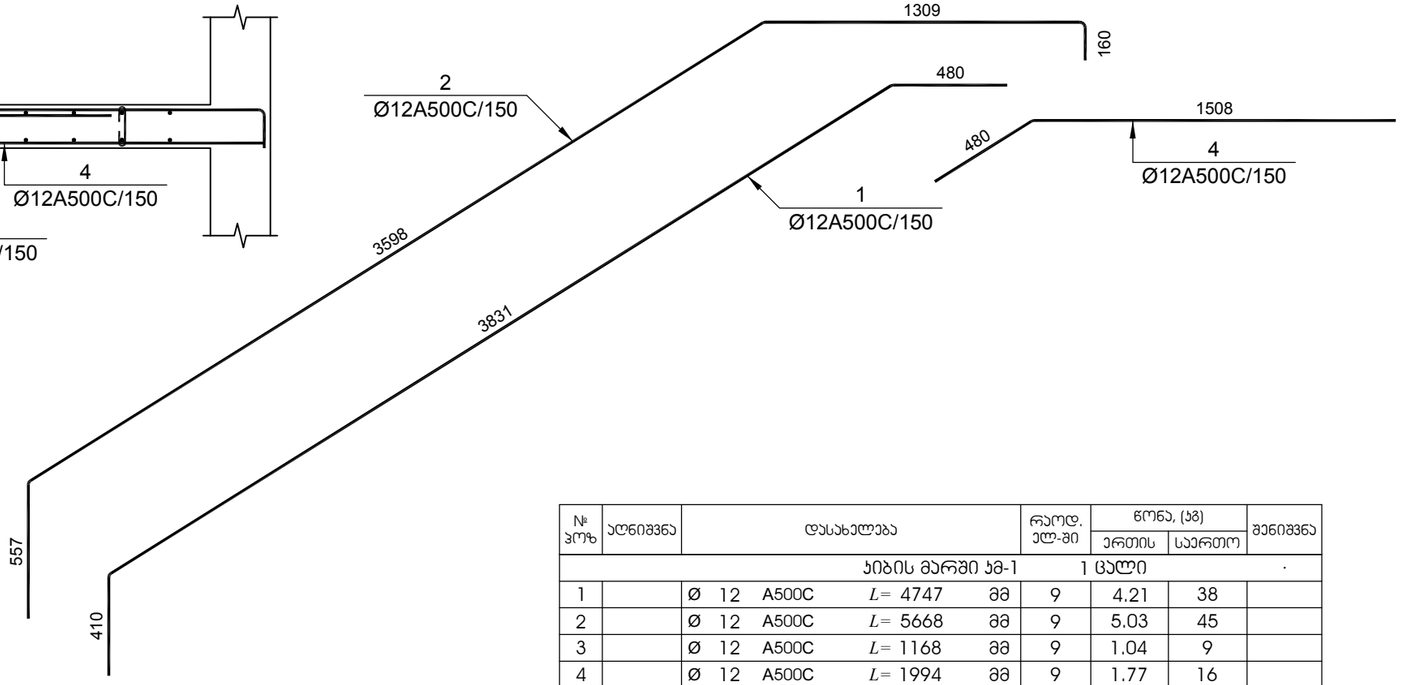

ჯიბის მარში ჯმ-2

მ 1:25

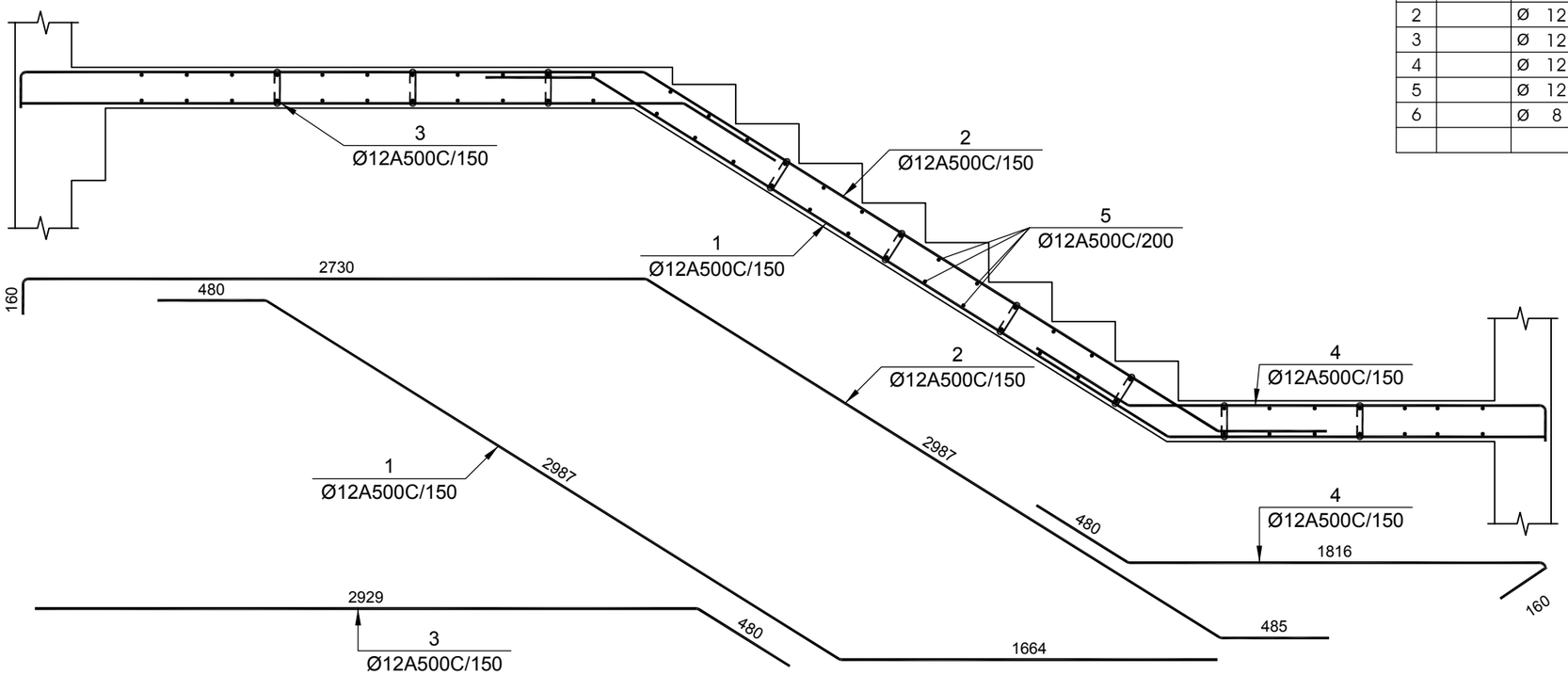

№ პოზ	აღნიშვნა	დასახელება	რაოდ. ელ-ში	წონა, (კგ)		შენიშვნა
				ერთის	საერთო	
		ჯიბის მარშში ჯმ-1 1 ცალი				-
1		Ø 12 A500C L= 4747 მმ	9	4.21	38	
2		Ø 12 A500C L= 5668 მმ	9	5.03	45	
3		Ø 12 A500C L= 1168 მმ	9	1.04	9	
4		Ø 12 A500C L= 1994 მმ	9	1.77	16	
5		Ø 12 A500C L= 1250 მმ	46	1.11	51	
6		Ø 8 A500C L= 320 მმ	24	0.13	3	
		ბეტონი		B-25	1.56	კუბ. მ
		ჯიბის მარშში ჯმ-2 1 ცალი				-
1		Ø 12 A500C L= 5148 მმ	9	4.57	41	
2		Ø 12 A500C L= 6386 მმ	9	5.67	51	
3		Ø 12 A500C L= 3414 მმ	9	3.03	27	
4		Ø 12 A500C L= 2581 მმ	9	2.29	21	
5		Ø 12 A500C L= 1250 მმ	62	1.11	69	
6		Ø 8 A500C L= 320 მმ	24	0.13	3	
		ბეტონი		B-25	1.56	კუბ. მ

დამკვეთი -

შპს „დიღმის ველი", ს/კ 405246149

ობიექტი -

ქ. თბილისში, დიღმის სასწავლო საცდელი მეურნეობა ნაკვ. 01.72.14.009.510 -ში მრავალფუნქციური კომპლექსი

კონსტრუქციული პროექტი

დაკვეთა	სტადია	ფურცელი	ფურცლები
10-12/21	მშ	4.18	

დირექტორი		გ. ცომაია
პრ. მთ. არქ.		
პრ. მთ. ინჟ.		გ. ცომაია
დაამუშავა		ა. ცომაია
შეამოწმა		გ. ცომაია

ნახაზი:

ჯიბის მარში ჯმ-1; ჯმ-2

შ.პ.ს.
გეოპონი
თბილისი 2022

კიბის მარში კმ-3

მ 1:25

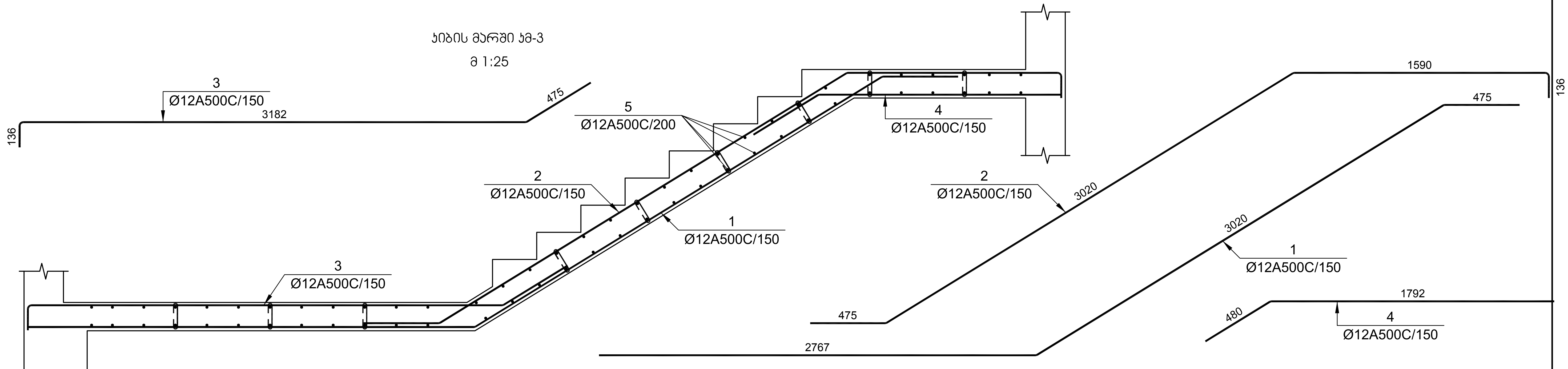

№ პოზ	აღნიშვნა	დასახელება	რაოდ. ცალ-ში	წონა, (კგ) ერთის	წონა, (კგ) საერთო	შენიშვნა
		კიბის მარში კმ-3 1 ცალი				·
1		Ø 12 A500C $L=$ 6284 მმ	9	5.58	50	
2		Ø 12 A500C $L=$ 5279 მმ	9	4.68	42	
3		Ø 12 A500C $L=$ 3840 მმ	9	3.41	31	
4		Ø 12 A500C $L=$ 2282 მმ	9	2.03	18	
5		Ø 12 A500C $L=$ 1250 მმ	60	1.11	67	
6		Ø 8 A500C $L=$ 320 მმ	25	0.13	3	
		ბეტონი		B-25	1.60	კუბ. მ

№ პოზ	აღნიშვნა	დასახელება	რაოდ. ცალ-ში	წონა, (კგ) ერთის	წონა, (კგ) საერთო	შენიშვნა
		კიბის მარში კმ-4 1 ცალი				·
1		Ø 12 A500C $L=$ 4736 მმ	9	4.20	38	
2		Ø 12 A500C $L=$ 6505 მმ	9	5.77	52	
3		Ø 12 A500C $L=$ 3688 მმ	9	3.27	29	
4		Ø 12 A500C $L=$ 2217 მმ	9	1.97	18	
5		Ø 12 A500C $L=$ 1250 მმ	60	1.11	67	
6		Ø 8 A500C $L=$ 320 მმ	25	0.13	3	
		ბეტონი		B-25	1.63	კუბ. მ

კიბის მარში კმ-4

მ 1:25

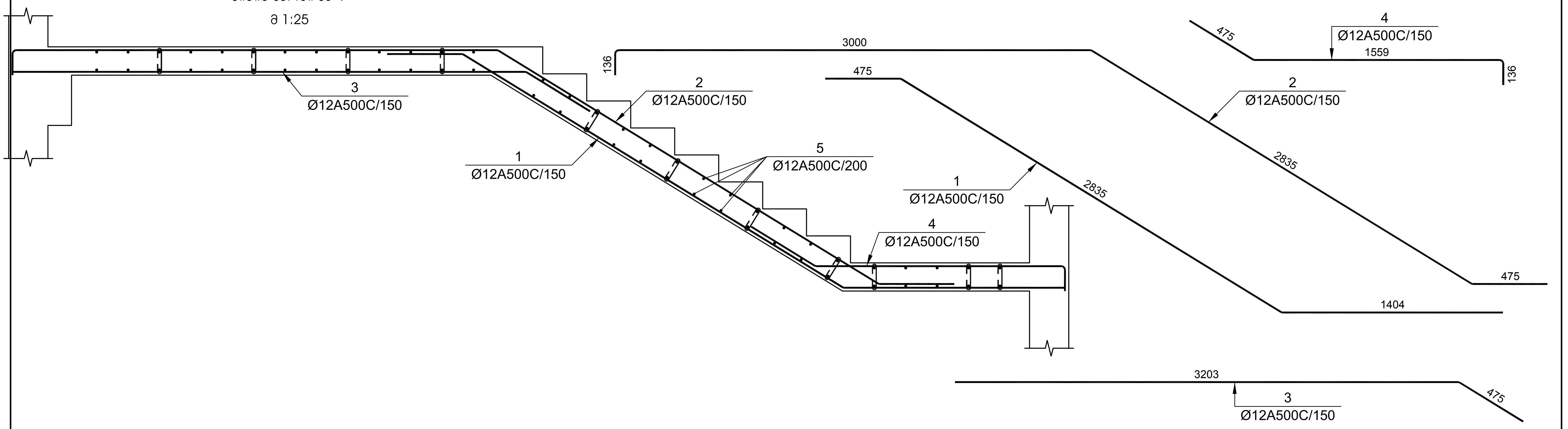

დამკვეთი -	შპს „დიღმის ველი", სკ 405246149
ობიექტი -	ქ. თბილისში, დიღმის სასწავლო საცდელი მეურნეობა ნაკვ. 01.72.14.009.510 -ში მრავალფუნქციური კომპლექსი

კონსტრუქციული პროექტი

თარიღი	სტადია	ფურცელი	ფურცლები
10-12/21	მპ	4.19	

დირექტორი	გ. ცომაია
პრ. მთ. არქ.	
პრ. მთ. ინჟ.	გ. ცომაია
დაამუშავა	ა. ცომაია
შეამოწმა	გ. ცომაია

ნახაზი:
კიბის მარში კმ-3; კმ-4

შ.პ.ს.
გეოკონი
თბილისი 2022

ᲙᲘᲑᲘᲡ ᲛᲐᲠᲨᲘ ᲙᲛ-7

მ 1:25

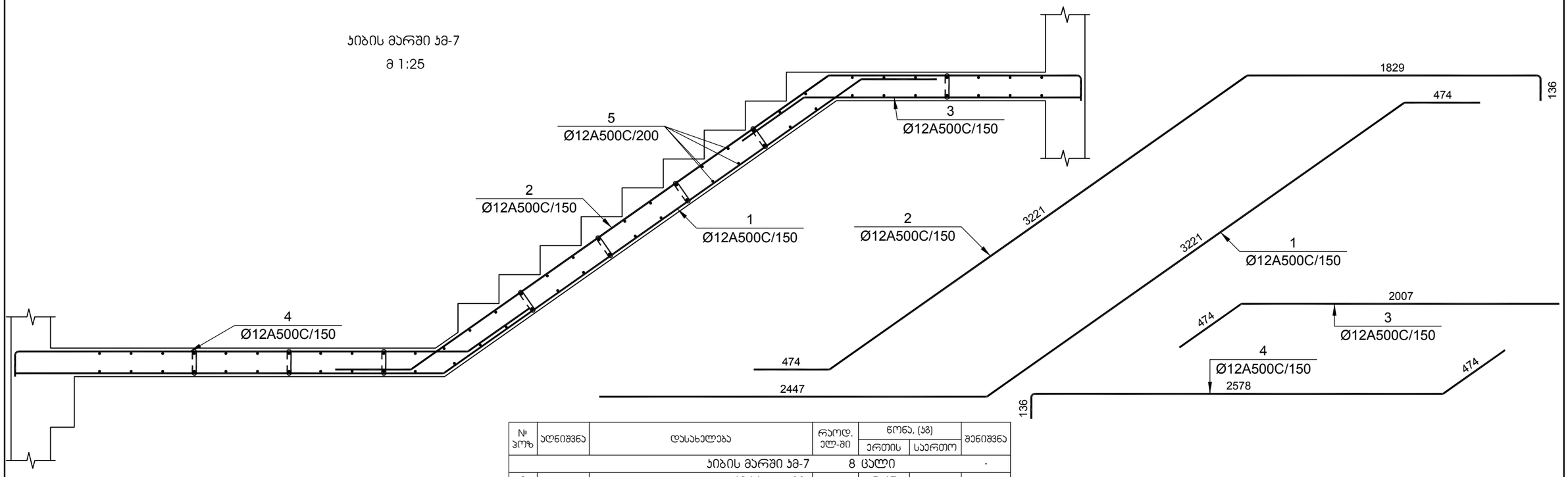

№ პოზ	აღნიშვნა	დასახელება				რაოდ. ელ-ში	წონა, (კგ)		შენიშვნა
							ერთის	საერთო	
		ᲙᲘᲑᲘᲡ ᲛᲐᲠᲨᲘ ᲙᲛ-7				8 ᲪᲐᲚᲘ			.
1		Ø 12	A500C	L= 6166	მმ	9	5.47	49	
2		Ø 12	A500C	L= 5720	მმ	9	5.08	46	
3		Ø 12	A500C	L= 2493	მმ	9	2.21	20	
4		Ø 12	A500C	L= 3236	მმ	9	2.87	26	
5		Ø 12	A500C	L= 1250	მმ	64	1.11	71	
6		Ø 8	A500C	L= 320	მმ	25	0.13	3	
				ბეტონი			B-25	1.60	ᲙᲣᲑ. მ

ᲙᲘᲑᲘᲡ ᲛᲐᲠᲨᲘ ᲙᲛ-8

მ 1:25

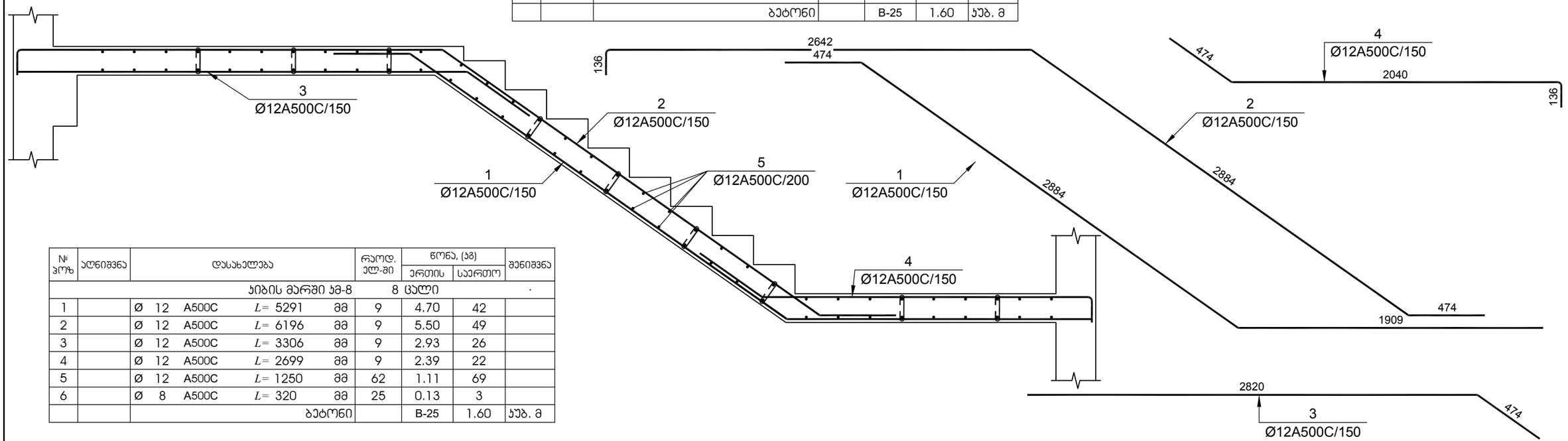

№ პოზ	აღნიშვნა	დასახელება				რაოდ. ელ-ში	წონა, (კგ)		შენიშვნა
							ერთის	საერთო	
		ᲙᲘᲑᲘᲡ ᲛᲐᲠᲨᲘ ᲙᲛ-8				8 ᲪᲐᲚᲘ			.
1		Ø 12	A500C	L= 5291	მმ	9	4.70	42	
2		Ø 12	A500C	L= 6196	მმ	9	5.50	49	
3		Ø 12	A500C	L= 3306	მმ	9	2.93	26	
4		Ø 12	A500C	L= 2699	მმ	9	2.39	22	
5		Ø 12	A500C	L= 1250	მმ	62	1.11	69	
6		Ø 8	A500C	L= 320	მმ	25	0.13	3	
				ბეტონი			B-25	1.60	ᲙᲣᲑ. მ

ᲓᲐᲛᲙᲕᲔᲗᲘ -

შპს „დიღმის ველი", ს/კ 405246149

ᲝᲑᲘᲔᲥᲢᲘ -

ქ. თბილისში, დიღმის სასწავლო საცდელი მეურნეობა ნაკვ. 01.72.14.009.510 -ში მრავალფუნქციური კომპლექსი

ᲙᲝᲜᲡᲢᲠᲣᲥᲪᲘᲣᲚᲘ ᲞᲠᲝᲔᲥᲢᲘ

დაკვეთა	სადია	ფურცელი	ფურცლები
10-12/21	მპ	4.21	

დირექტორი		გ. ცომაია
პრ. მთ. არქ.		
პრ. მთ. ინჟ.		გ. ცომაია
დაამუშავა		ა. ცომაია
შეამოწმა		გ. ცომაია

ნახაზი:

ᲙᲘᲑᲘᲡ ᲛᲐᲠᲨᲘ ᲙᲛ-7; ᲙᲛ-8

შ.პ.ს.
გეოპონი
თბილისი 2022

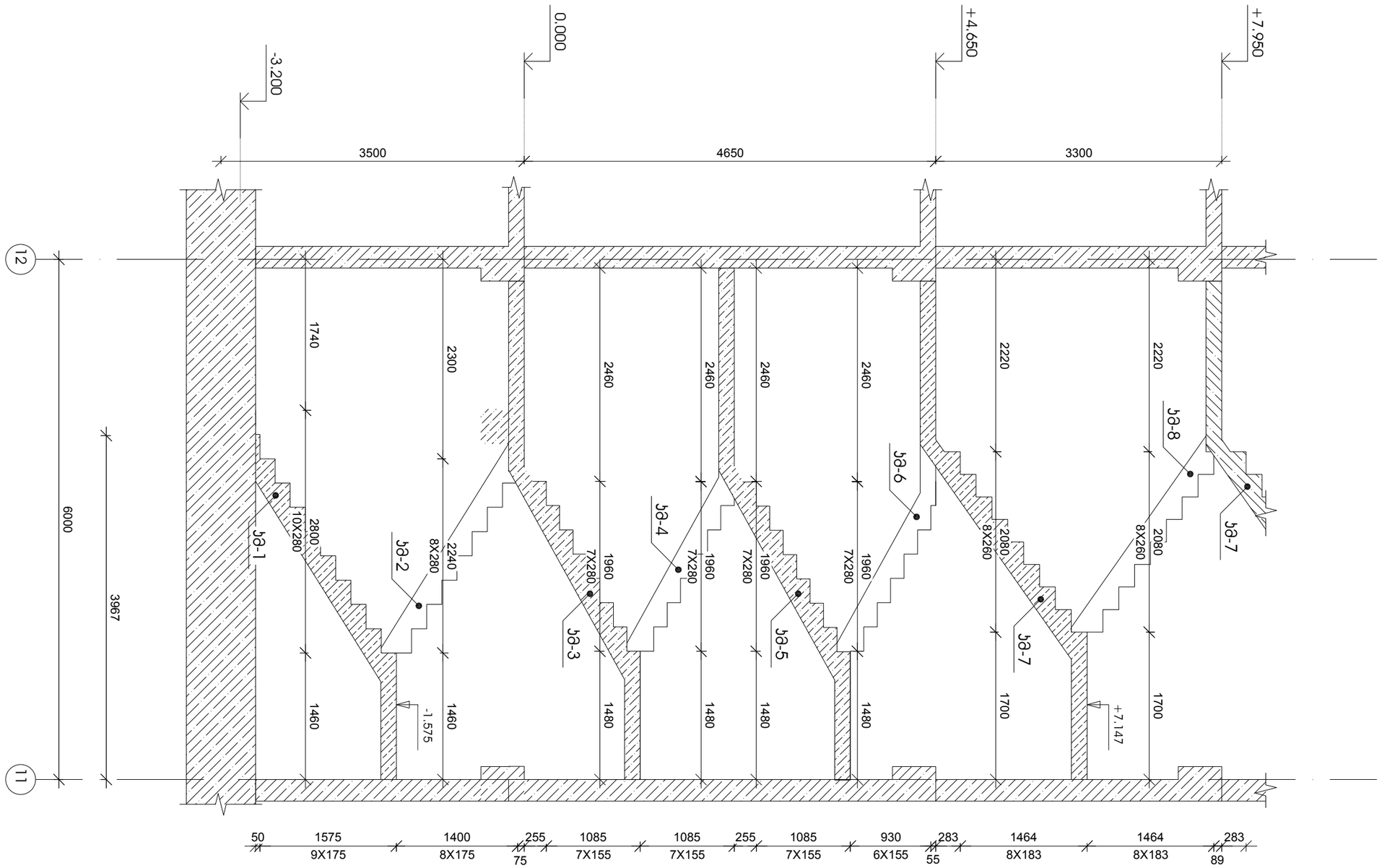

სვეტის №3 ჯავშნის ჯვრედინი

მ 1:50

ობიექტის დასახელება			

კიბის მარში კმ-1

მ 1:25

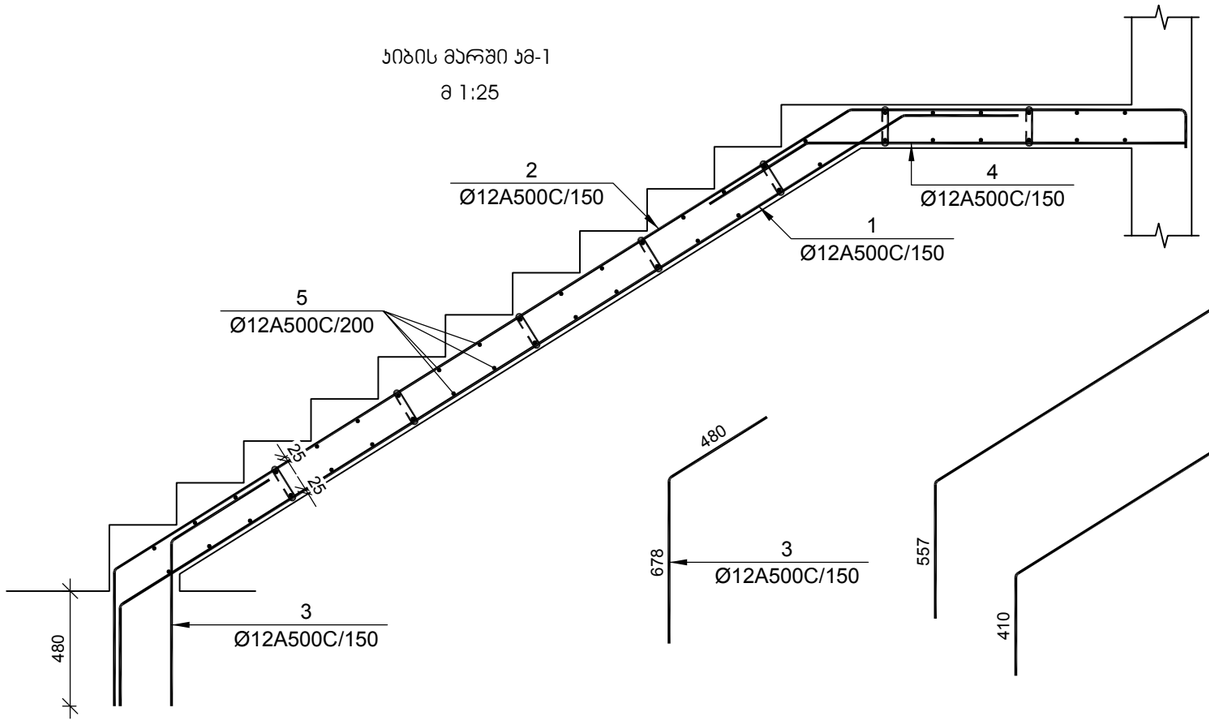

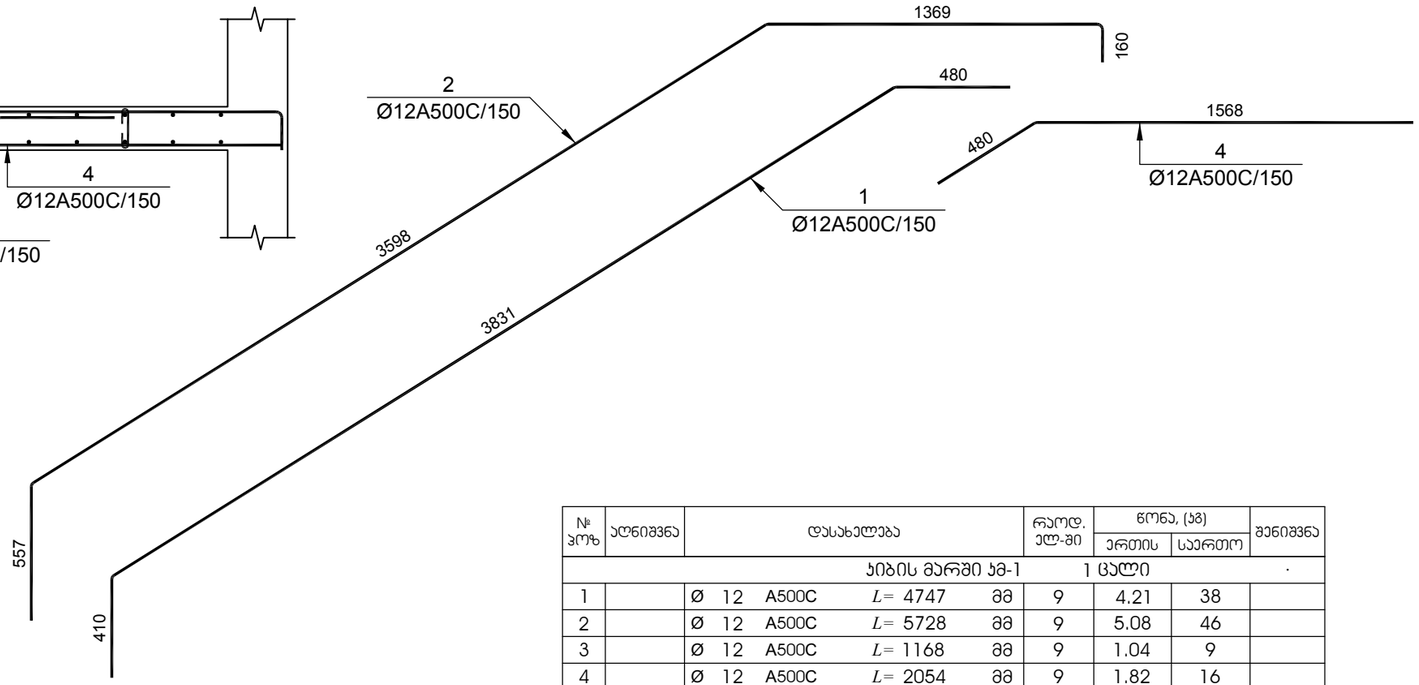

№ პოზ	აღნიშვნა	დასახელება				რაოდ. ელ-ში	წონა, (კგ)		შენიშვნა
							ერთის	საერთო	
		კიბის მარში კმ-1				1 ცალი			·
1		Ø 12	A500C	L= 4747	მმ	9	4.21	38	
2		Ø 12	A500C	L= 5728	მმ	9	5.08	46	
3		Ø 12	A500C	L= 1168	მმ	9	1.04	9	
4		Ø 12	A500C	L= 2054	მმ	9	1.82	16	
5		Ø 12	A500C	L= 1250	მმ	46	1.11	51	
6		Ø 8	A500C	L= 320	მმ	24	0.13	3	
				ბეტონი			B-25	1.56	კუბ. მ
		კიბის მარში კმ-2				1 ცალი			·
1		Ø 12	A500C	L= 5208	მმ	9	4.62	42	
2		Ø 12	A500C	L= 5926	მმ	9	5.26	47	
3		Ø 12	A500C	L= 2955	მმ	9	2.62	24	
4		Ø 12	A500C	L= 2535	მმ	9	2.25	20	
5		Ø 12	A500C	L= 1250	მმ	62	1.11	69	
6		Ø 8	A500C	L= 320	მმ	24	0.13	3	
				ბეტონი			B-25	1.56	კუბ. მ

კიბის მარში კმ-2

მ 1:25

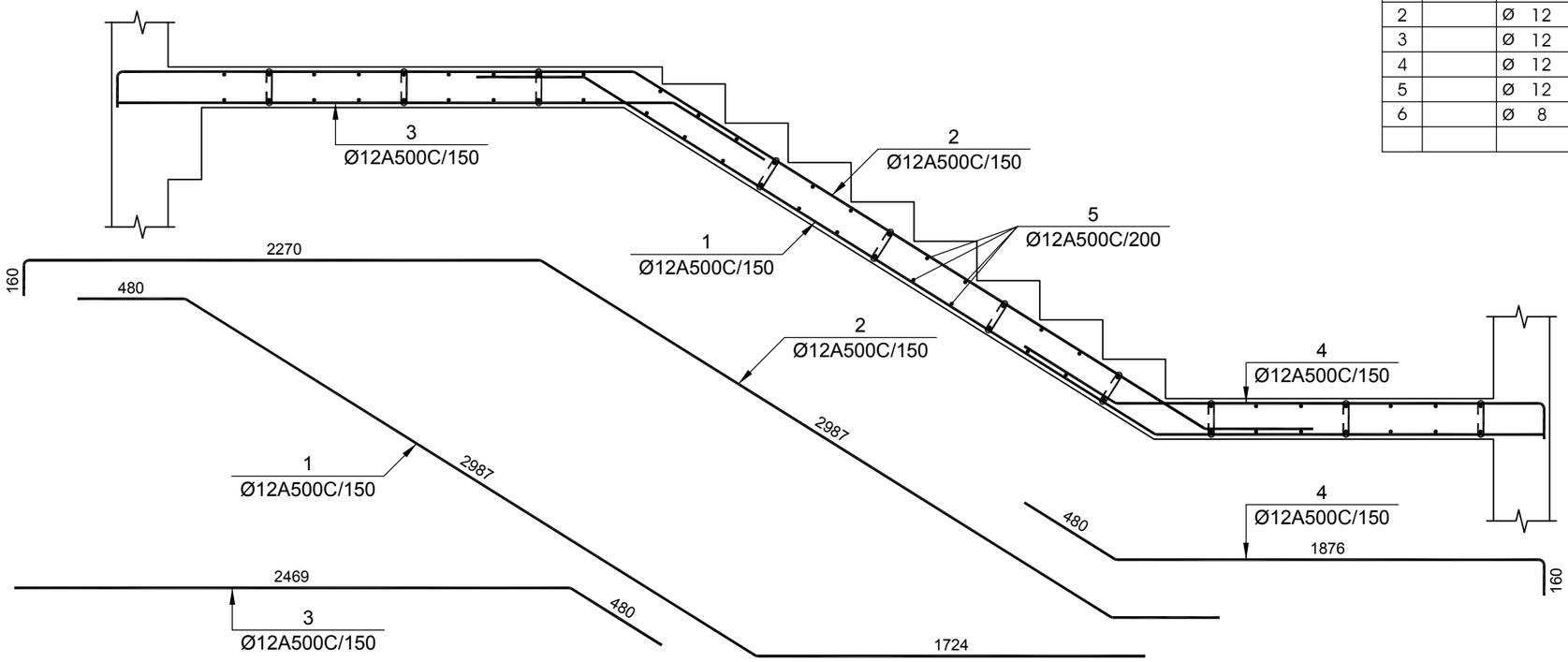

დამკვეთი -

შპს „დიღმის ველი", ს/კ 405246149

ობიექტი -

ქ. თბილისში, დიღმის სასწავლო საცდელი მეურნეობა ნაკვ. 01.72.14.009.510 -ში მრავალფუნქციური კომპლექსი

კონსტრუქციული პროექტი

დაკვეთა	სტადია	ფურცელი	ფურცლები
10-12/21	მშ		

დირექტორი		გ. ცომაია
პრ. მთ. არქ.		
პრ. მთ. ინჟ.		გ. ცომაია
დაამუშავა		ა. ცომაია
შეამოწმა		გ. ცომაია

ნახაზი:

კიბის მარში კმ-1; კმ-2

შ.პ.ს.
გეოპონი
თბილისი 2022

კიბის მარში კმ-3

მ 1:25

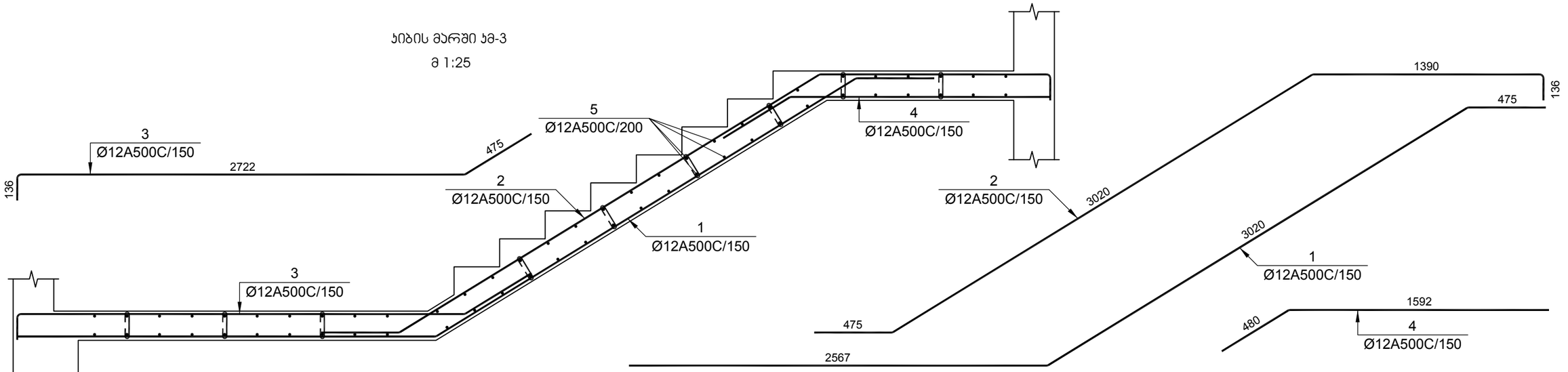

№ ჯოზ	აღნიშვნა	დასახელება	რაოდ. ელ-ში	წონა, (კგ) ერთის	წონა, (კგ) საერთო	შენიშვნა
		კიბის მარში კმ-3 1 ცალი				.
1		Ø 12 A500C L= 6084 მმ	9	5.40	49	
2		Ø 12 A500C L= 5079 მმ	9	4.51	41	
3		Ø 12 A500C L= 3380 მმ	9	3.00	27	
4		Ø 12 A500C L= 2082 მმ	9	1.85	17	
5		Ø 12 A500C L= 1250 მმ	60	1.11	67	
6		Ø 8 A500C L= 320 მმ	25	0.13	3	
		ბეტონი		B-25	1.60	კუბ. მ

№ ჯოზ	აღნიშვნა	დასახელება	რაოდ. ელ-ში	წონა, (კგ) ერთის	წონა, (კგ) საერთო	შენიშვნა
		კიბის მარში კმ-4 1 ცალი				.
1		Ø 12 A500C L= 4796 მმ	9	4.26	38	
2		Ø 12 A500C L= 6305 მმ	9	5.59	50	
3		Ø 12 A500C L= 3488 მმ	9	3.10	28	
4		Ø 12 A500C L= 2277 მმ	9	2.02	18	
5		Ø 12 A500C L= 1250 მმ	60	1.11	67	
6		Ø 8 A500C L= 320 მმ	25	0.13	3	
		ბეტონი		B-25	1.63	კუბ. მ

კიბის მარში კმ-4

მ 1:25

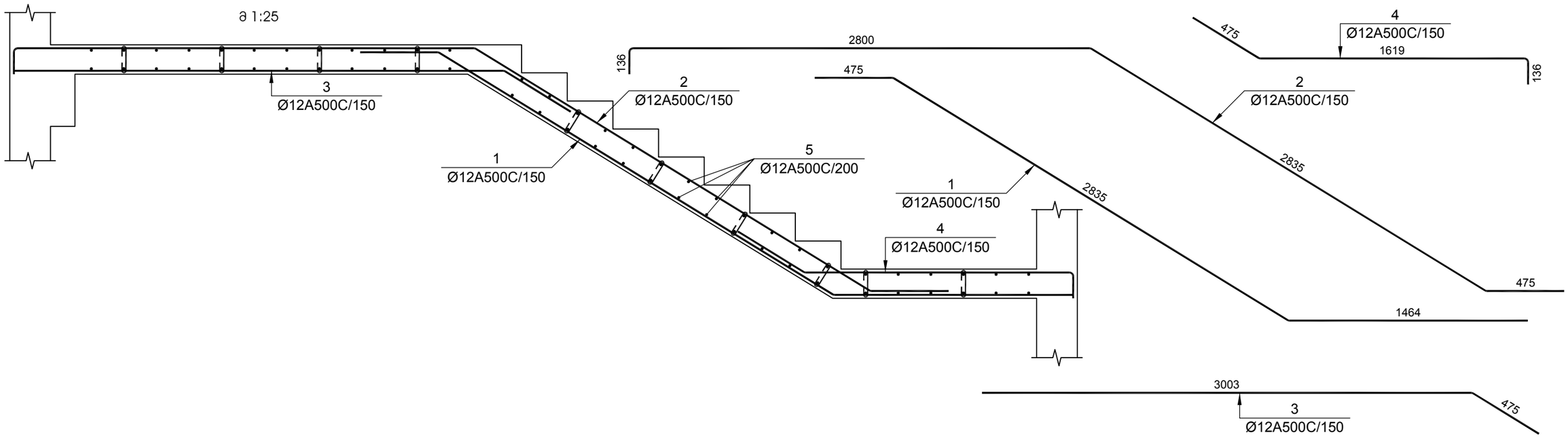

დამკვეთი -

შპს „დიღმის ველი", ს/კ 405246149

ობიექტი -

ქ. თბილისში, დიღმის სასწავლო საცდელი მეურნეობა ნაკვ. 01.72.14.009.510 -ში მრავალფუნქციური კომპლექსი

კონსტრუქციული ჩროექტი

დაკვეთა	სტადია	ფურცელი	ფურცლები
10-12/21	მშ		

დირექტორი		გ. ცომაია
ჩრ. მთ. არქ.		
ჩრ. მთ. ინჟ.		გ. ცომაია
დაამუშავა		ა. ცომაია
შეამოწმა		გ. ცომაია

ნახაზი:

კიბის მარში კმ-3; კმ-4

შ.პ.ს.
გეოკონი
თბილისი 2022

ჯიბის მარში ჯმ-5

მ 1:25

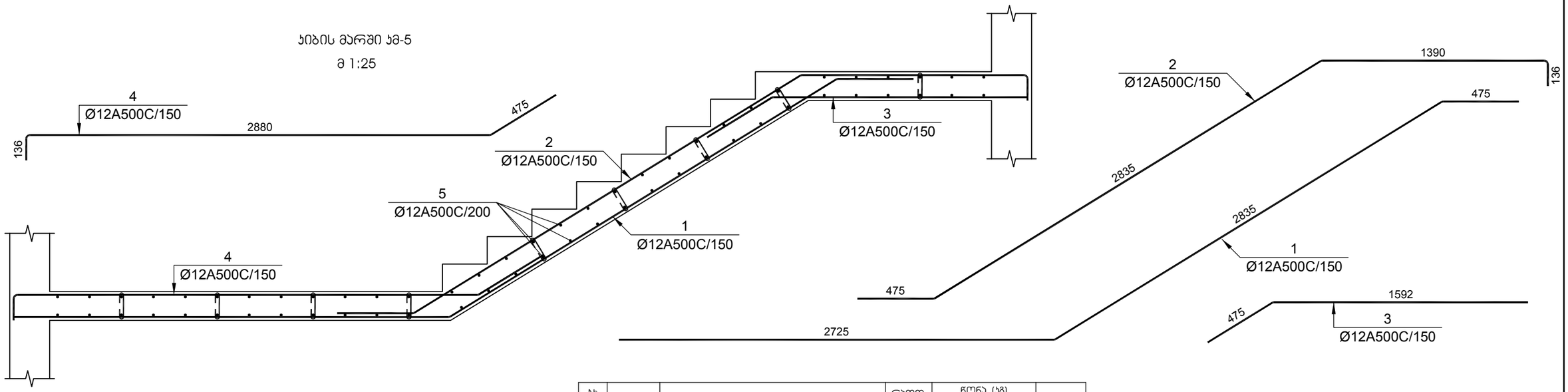

№ პოზ	აღნიშვნა	დასახელება				რაოდ. ელ-ში	წონა, (კგ)		შენიშვნა
							ერთის	საერთო	
		ჯიბის მარშში ჯმ-5				1 ცალი			.
1		Ø 12	A500C	L= 6057	მმ	9	5.37	48	
2		Ø 12	A500C	L= 4894	მმ	9	4.34	39	
3		Ø 12	A500C	L= 2077	მმ	9	1.84	17	
4		Ø 12	A500C	L= 3538	მმ	9	3.14	28	
5		Ø 12	A500C	L= 1250	მმ	62	1.11	69	
6		Ø 8	A500C	L= 320	მმ	25	0.13	3	
				ბეტონი			B-25	1.60	ჯუბ. მ

ჯიბის მარშში ჯმ-6

მ 1:25

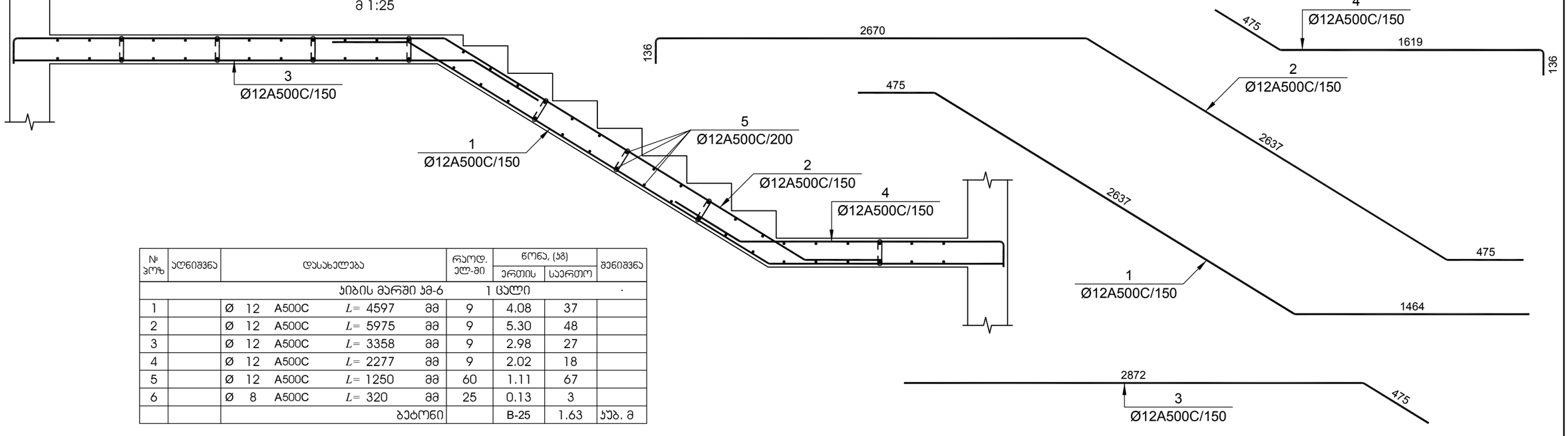

№ პოზ	აღნიშვნა	დასახელება				რაოდ. ელ-ში	წონა, (კგ)		შენიშვნა
							ერთის	საერთო	
		ჯიბის მარშში ჯმ-6				1 ცალი			.
1		Ø 12	A500C	L= 4597	მმ	9	4.08	37	
2		Ø 12	A500C	L= 5975	მმ	9	5.30	48	
3		Ø 12	A500C	L= 3358	მმ	9	2.98	27	
4		Ø 12	A500C	L= 2277	მმ	9	2.02	18	
5		Ø 12	A500C	L= 1250	მმ	60	1.11	67	
6		Ø 8	A500C	L= 320	მმ	25	0.13	3	
				ბეტონი			B-25	1.63	ჯუბ. მ

დამკვეთი -

შპს „დიღმის ველი", ს/კ 405246149

ობიექტი -

ქ. თბილისში, დიღმის სასწავლო საცდელი მეურნეობა ნაკვ. 01.72.14.009.510 -ში მრავალფუნქციური კომპლექსი

კონსტრუქციული პროექტი

დაკვეთა	სტადია	ფურცელი	ფურცლები
10-12/21	მპ		

დირექტორი		გ. ცომაია
ჰრ. მთ. არქ.		
ჰრ. მთ. ინჟ.		გ. ცომაია
დაამუშავა		ა. ცომაია
შეამოწმა		გ. ცომაია

ნახაზი:

ჯიბის მარშში ჯმ-5; ჯმ-6

შ.პ.ს.

გეოკონი

თბილისი 2022

კიბის მარში კმ-7

მ 1:25

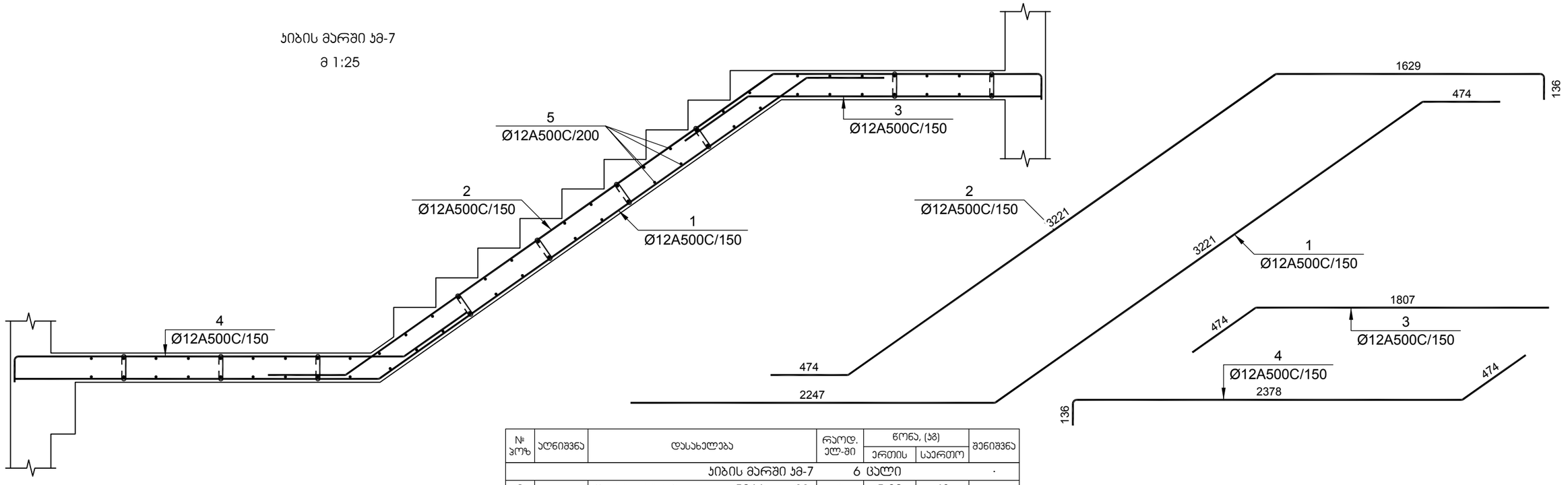

№ ჯოზ	ალნიშვნა	დასახელება				რაოდ. ელ-ში	წონა, (კგ)		შენიშვნა
							ერთის	საერთო	
		კიბის მარში კმ-7				6 ცალი			.
1		Ø 12	A500C	L= 5966	მმ	9	5.29	48	
2		Ø 12	A500C	L= 5520	მმ	9	4.90	44	
3		Ø 12	A500C	L= 2293	მმ	9	2.03	18	
4		Ø 12	A500C	L= 3036	მმ	9	2.69	24	
5		Ø 12	A500C	L= 1250	მმ	64	1.11	71	
6		Ø 8	A500C	L= 320	მმ	25	0.13	3	
				ბეტონი			B-25	1.60	კუბ. მ

კიბის მარში კმ-8

მ 1:25

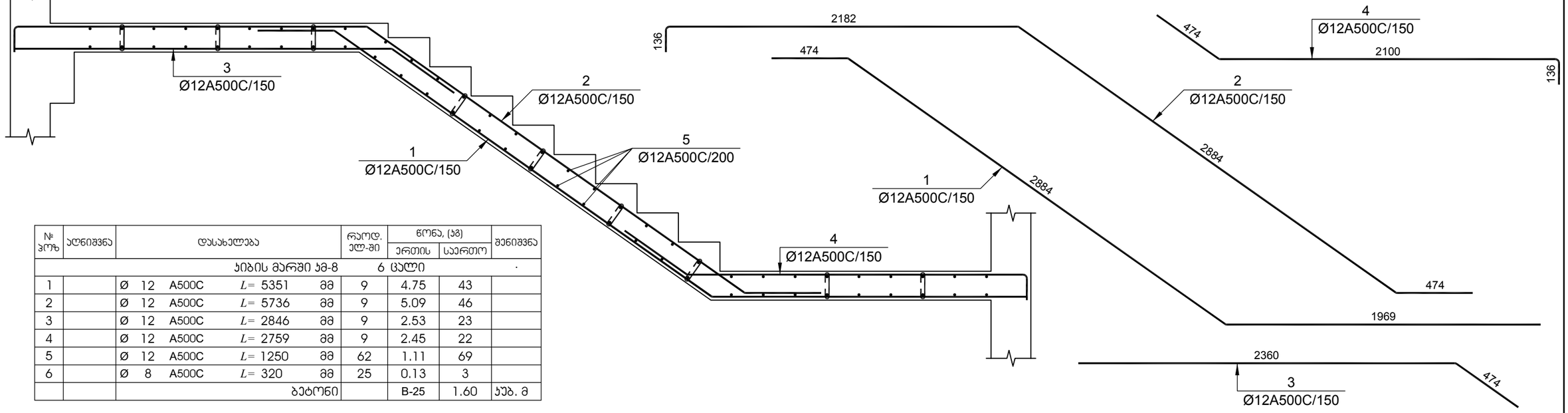

№ ჯოზ	ალნიშვნა	დასახელება				რაოდ. ელ-ში	წონა, (კგ)		შენიშვნა
							ერთის	საერთო	
		კიბის მარში კმ-8				6 ცალი			.
1		Ø 12	A500C	L= 5351	მმ	9	4.75	43	
2		Ø 12	A500C	L= 5736	მმ	9	5.09	46	
3		Ø 12	A500C	L= 2846	მმ	9	2.53	23	
4		Ø 12	A500C	L= 2759	მმ	9	2.45	22	
5		Ø 12	A500C	L= 1250	მმ	62	1.11	69	
6		Ø 8	A500C	L= 320	მმ	25	0.13	3	
				ბეტონი			B-25	1.60	კუბ. მ

დამკვეთი -

შპს „დიღმის ველი", ს/კ 405246149

ობიექტი -

ქ. თბილისში, დიღმის სასწავლო საცდელი მეურნეობა ნაკვ. 01.72.14.009.510 -ში მრავალფუნქციური კომპლექსი

კონსტრუქციული პროექტი

დაკვეთა	სადია	ფურცელი	ფურცლები
10-12/21	მპ		

დირექტორი		გ. ცომაია
პრ. მთ. არქ.		
პრ. მთ. ინჟ.		გ. ცომაია
დაამუშავა		ა. ცომაია
შეამოწმა		გ. ცომაია

ნახაზი:

კიბის მარში კმ-7; კმ-8

შ.პ.ს.
გეოკონი
თბილისი 2022

№	ელემენტის დასახელება	რაოდენობა	მასალების ხარჯი ერთ ელემენტზე, კგ												მასალების საერთო ხარჯი, კგ											
			Ø8A500C	Ø10A500C	Ø12A500C	Ø16A500C	Ø18A500C	Ø20A500C	Ø22A500C	Ø25A500C	Ø28A500C	Ø32A500C	ბეტონის მარკა	ბეტონის მოცულობა, სულ მ	Ø8A500C	Ø10A500C	Ø12A500C	Ø16A500C	Ø18A500C	Ø20A500C	Ø22A500C	Ø25A500C	Ø28A500C	Ø32A500C	ბეტონის მარკა	ბეტონის მოცულობა, სულ მ
1	ბეტონის მომზადება	1											B-7.5	172.00											B-7.5	172.00
2	ჯანდუსის საყრდენი კედელი	1	169		4156								B-25	114.38	169		4156								B-25	114.38
3	საძირკვლის ფილა	1			1472			26121		119913	18929	29885	B-25	1272.01			1472			26121		119913	18929	29885	B-25	1272.01
4	საძირკვლის კოჭი სკ-1	1	2824		2706			5137					B-25	138.31	2824		2706			5137					B-25	138.31
5	-3,200 ნიშნულის იატაკის ფილა	1		3152									B-25	57.87		3152									B-25	57.87
6	0,000 ნიშნულის გადახურვის ფილა	1	498		38359	1107							B-25	279.07	498		38359	1107							B-25	279.07
7	+4.850 <> +21.150 ნიშნულის გადახურვის ფილა	6	421		32138	1107							B-25	230.56	2526		192828	6642							B-25	1383.36
8	+24.450 ნიშნულის გადახურვის ფილა	1	416		31667	1251							B-25	227.73	416		31667	1251							B-25	227.73
9	+27.750 ნიშნულის გადახურვის ფილა	1	311		23513	1032							B-25	170.10	311		23513	1032							B-25	170.10
10	+31,050 ნიშნულის გადახურვის ფილა	1	141		10800	693							B-25	77.45	141		10800	693							B-25	77.45
11	+33,550 ნიშნულის გადახურვის ფილა	1	24		1883								B-25	12.98	24		1883								B-25	12.98
12	სვეტის ამონაშვერი სა-1	6		10							203		B-25			60							1218		B-25	
13	სვეტის ამონაშვერი სა-2	16	6							151			B-25		96							2416			B-25	
14	სვეტის ამონაშვერი სა-3	13		10							102		B-25			130							1326		B-25	
15	სვეტის ამონაშვერი სა-4	7	6							75			B-25		42							525			B-25	
16	სვეტის ამონაშვერი სა-5	5		10					54				B-25			50					270				B-25	
17	სვეტის ამონაშვერი სა-6	7	6					42					B-25		42					294					B-25	
18	სვეტის ამონაშვერი სა-7	9	6				32						B-25		54				288						B-25	
19	სვეტის ამონაშვერი სა-8	30	6			24							B-25		180			720							B-25	
20	მონოლითური სვეტი ს-1	6		35							377		B-25	0.80		210							2262		B-25	4.80
21	მონოლითური სვეტი ს-2	16	23							290			B-25	0.80	368							4640			B-25	12.80
22	მონოლითური სვეტი ს-3	13		35							189		B-25	0.80		455							2457		B-25	10.40
23	მონოლითური სვეტი ს-4	7	23							145			B-25	0.80	161							1015			B-25	5.60
24	მონოლითური სვეტი ს-5	5	23						108				B-25	0.80	115						540				B-25	4.00
25	მონოლითური სვეტი ს-6	7	23					87					B-25	0.80	161					609					B-25	5.60
26	მონოლითური სვეტი ს-7	9	23				68						B-25	0.80	207				612						B-25	7.20
27	მონოლითური სვეტი ს-8	6	23			53							B-25	0.80	138			318							B-25	4.80
28	მონოლითური სვეტი ს-9	5		44							489		B-25	1.16		220							2445		B-25	5.80
29	მონოლითური სვეტი ს-10	9	29							379			B-25	1.16	261							3411			B-25	10.44
30	მონოლითური სვეტი ს-11	8		41							245		B-25	1.16		328							1960		B-25	9.28
31	მონოლითური სვეტი ს-13	9	29						142				B-25	1.16	261						1278				B-25	10.44
32	მონოლითური სვეტი ს-15	9		46			92						B-25	1.16		414			828						B-25	10.44
33	მონოლითური სვეტი ს-16	10	30			71							B-25	1.16	300			710							B-25	11.60
34	მონოლითური სვეტი ს-17	11	23							296			B-25	0.82	253							3256			B-25	9.02
35	მონოლითური სვეტი ს-18	13	23					177					B-25	0.82	299					2301					B-25	10.66
36	მონოლითური სვეტი ს-19	26		35							192		B-25	0.82		910							4992		B-25	21.32
37	მონოლითური სვეტი ს-20	32	23							148			B-25	0.82	736							4736			B-25	26.24
38	მონოლითური სვეტი ს-21	45	23						110				B-25	0.82	1035						4950				B-25	36.90
39	მონოლითური სვეტი ს-22	37	23					89					B-25	0.82	851					3293					B-25	30.34
40	მონოლითური სვეტი ს-23	43	23				70						B-25	0.82	989				3010						B-25	35.26
41	მონოლითური სვეტი ს-24	26	23			54							B-25	0.82	598			1404							B-25	21.32
42	მონოლითური სვეტი ს-25	39	16							148			B-25	0.53	624							5772			B-25	20.67
43	მონოლითური სვეტი ს-26	60	16						110				B-25	0.53	960						6600				B-25	31.80
44	მონოლითური სვეტი ს-27	49	16					89					B-25	0.53	784					4361					B-25	25.97
45	მონოლითური სვეტი ს-28	50	16				70						B-25	0.53	800				3500						B-25	26.50
46	მონოლითური სვეტი ს-29	7	16			54							B-25	0.53	112			378							B-25	3.71
47	მონოლითური სვეტი ს-30	9	16							148			B-25	0.53	144							1332			B-25	4.77
48	მონოლითური სვეტი ს-31	13	16						110				B-25	0.53	208						1430				B-25	6.89
49	მონოლითური სვეტი ს-32	2	16					89					B-25	0.53	32					178					B-25	1.06
50	მონოლითური სვეტი ს-33	12	16				70						B-25	0.53	192				840						B-25	6.36
51	მონოლითური სვეტი ს-34	2	16			54							B-25	0.53	32			108							B-25	1.06
52	მონოლითური სვეტი ს-35	7	15			50							B-25	0.48	105			350							B-25	3.36
53	მონოლითური სვეტი ს-36	24	23			43							B-25	0.80	552			1032							B-25	19.20
54	0.000 ნიშნულის მონოლითური კოჭი კ-1	1	1668						8026				B-25	53.60	1668						8026				B-25	53.60
55	+4.650 <> +14.550 ნიშნულების მონოლითური კოჭი კ-1	4	3752						17797				B-25	120.60	15008						71188				B-25	482.40
56	+17.850 <> 21.150 ნიშნულების მონოლითური კოჭი კ-1	2	3839						17824				B-25	123.40	7678						35648				B-25	246.80

№	ელემენტის დასახელება	რაოდენობა	მასალების ხარჯი ერთ ელემენტზე, კგ												მასალების საერთო ხარჯი, კგ											
			Ø8A500C	Ø10A500C	Ø12A500C	Ø16A500C	Ø18A500C	Ø20A500C	Ø22A500C	Ø25A500C	Ø28A500C	Ø32A500C	ბეტონის მარკა	ბეტონის მოცულობა, კუბ მ	Ø8A500C	Ø10A500C	Ø12A500C	Ø16A500C	Ø18A500C	Ø20A500C	Ø22A500C	Ø25A500C	Ø28A500C	Ø32A500C	ბეტონის მარკა	ბეტონის მოცულობა, კუბ მ
57	+24.450 ნიშნულის მონოლითური კოჭი კ-1	1	3821						17717				B-25	122.80	3821						17717				B-25	122.80
58	+27.750 ნიშნულის მონოლითური კოჭი კ-1	1	2732						12670				B-25	87.80	2732						12670				B-25	87.80
59	+4.650 <> +21.150 ნიშნულების მონოლითური კოჭი კ-2	6	865						4026				B-25	27.80	5190						24156				B-25	166.80
60	+24.450 ნიშნულის მონოლითური კოჭი კ-2	1	784						3624				B-25	25.20	784						3624				B-25	25.20
61	+27.750 ნიშნულის მონოლითური კოჭი კ-2	1	218						1020				B-25	7.00	218						1020				B-25	7.00
62	+31.050 ნიშნულის მონოლითური კოჭი კ-1	1	1481					3017	3194				B-25	47.60	1481					3017	3194				B-25	47.60
63	+33.550 ნიშნულის მონოლითური კოჭი კ-1	1	299					603	639				B-25	9.60	299					603	639				B-25	9.60
64	მონოლითური ჯედელი მჯ-1	1	97		6430								B-25	55.12	97		6430								B-25	55.12
65	მონოლითური ჯედელი მჯ-2	1	90		6634								B-25	51.24	90		6634								B-25	51.24
66	0.000 ნიშნულის მონოლითური დიაფრაგმების უბანი მდუ-1	1	48		2328								B-25	23.00	48		2328								B-25	23.00
67	+4.750 ნიშნულის მონოლითური დიაფრაგმების უბანი მდუ-1	1	75		2992								B-25	36.00	75		2992								B-25	36.00
68	+4.850 <> +24.550 ნიშნულების მონოლითური დიაფრაგმების უბანი მდუ-1	7	75		2500								B-25	36.00	525		17500								B-25	252.00
69	+31.050 ნიშნულის მონოლითური დიაფრაგმების უბანი მდუ-1	1	75		2306								B-25	36.00	75		2306								B-25	36.00
70	0.000 ნიშნულის მონოლითური დიაფრაგმების უბანი მდუ-2	1	67		2733								B-25	32.00	67		2733								B-25	32.00
71	+3.500 ნიშნულის მონოლითური დიაფრაგმების უბანი მდუ-2	1	85		3364								B-25	40.65	85		3364								B-25	40.65
72	+4.850 <> +24.550 ნიშნულების მონოლითური დიაფრაგმების უბანი მდუ-2	7	51		2813								B-25	24.50	357		19691								B-25	171.50
73	+31.050 ნიშნულის მონოლითური დიაფრაგმების უბანი მდუ-2	1	51		2594								B-25	24.50	51		2594								B-25	24.50
74	0.000 ნიშნულის მონოლითური დიაფრაგმების უბანი მდუ-3	1	47		2396								B-25	22.70	47		2396								B-25	22.70
75	+3.500 ნიშნულის მონოლითური დიაფრაგმების უბანი მდუ-3	1	73		2955								B-25	35.30	73		2955								B-25	35.30
76	+4.850 <> +24.550 ნიშნულების მონოლითური დიაფრაგმების უბანი მდუ-3	5	44		2797								B-25	21.30	220		13985								B-25	106.50
77	+27.850 ნიშნულის მონოლითური დიაფრაგმების უბანი მდუ-3	1	44		2274								B-25	21.30	44		2274								B-25	21.30
78	ჯიბის მარში ჯმ-1	1	3		156								B-25	1.56	3		156								B-25	1.56
79	ჯიბის მარში ჯმ-2	1	3		202								B-25	1.56	3		202								B-25	1.56
80	ჯიბის მარში ჯმ-3	1	3		203								B-25	1.60	3		203								B-25	1.60
81	ჯიბის მარში ჯმ-4	1	3		197								B-25	1.63	3		197								B-25	1.63
82	ჯიბის მარში ჯმ-5	1	3		201								B-25	1.60	3		201								B-25	1.60
83	ჯიბის მარში ჯმ-6	1	3		197								B-25	1.63	3		197								B-25	1.63
84	ჯიბის მარში ჯმ-7	8	3		205								B-25	1.60	24		1640								B-25	12.80
85	ჯიბის მარში ჯმ-8	8	3		203								B-25	1.60	24		1624								B-25	12.80
86	ჯიბის მარში ჯმ-1	1	3		159								B-25	1.56	3		159								B-25	1.56
87	ჯიბის მარში ჯმ-2	1	3		209								B-25	1.56	3		209								B-25	1.56
88	ჯიბის მარში ჯმ-3	1	3		208								B-25	1.60	3		208								B-25	1.60
89	ჯიბის მარში ჯმ-4	1	3		204								B-25	1.63	3		204								B-25	1.63
90	ჯიბის მარში ჯმ-5	1	3		208								B-25	1.60	3		208								B-25	1.60
91	ჯიბის მარში ჯმ-6	1	3		202								B-25	1.63	3		202								B-25	1.63
92	ჯიბის მარში ჯმ-7	8	3		212								B-25	1.60	24		1696								B-25	12.80
93	ჯიბის მარში ჯმ-8	8	3		208								B-25	1.60	24		1664								B-25	12.80
94	ჯიბის მარში ჯმ-1	1	3		160								B-25	1.56	3		160								B-25	1.56
95	ჯიბის მარში ჯმ-2	1	3		202								B-25	1.56	3		202								B-25	1.56
96	ჯიბის მარში ჯმ-3	1	3		201								B-25	1.60	3		201								B-25	1.60
97	ჯიბის მარში ჯმ-4	1	3		201								B-25	1.63	3		201								B-25	1.63
98	ჯიბის მარში ჯმ-5	1	3		201								B-25	1.60	3		201								B-25	1.60
99	ჯიბის მარში ჯმ-6	1	3		197								B-25	1.63	3		197								B-25	1.63
100	ჯიბის მარში ჯმ-7	6	3		205								B-25	1.60	18		1230								B-25	9.60
101	ჯიბის მარში ჯმ-8	6	3		203								B-25	1.60	18		1218								B-25	9.60
													ჯამი:		**59520**	**5929**	**408146**	**15745**	**9078**	**45914**	**192950**	**147016**	**35589**	**29885**		**6617**
													სულ ჯამში:		**949772**											