საპროექტო ჭრილი 1

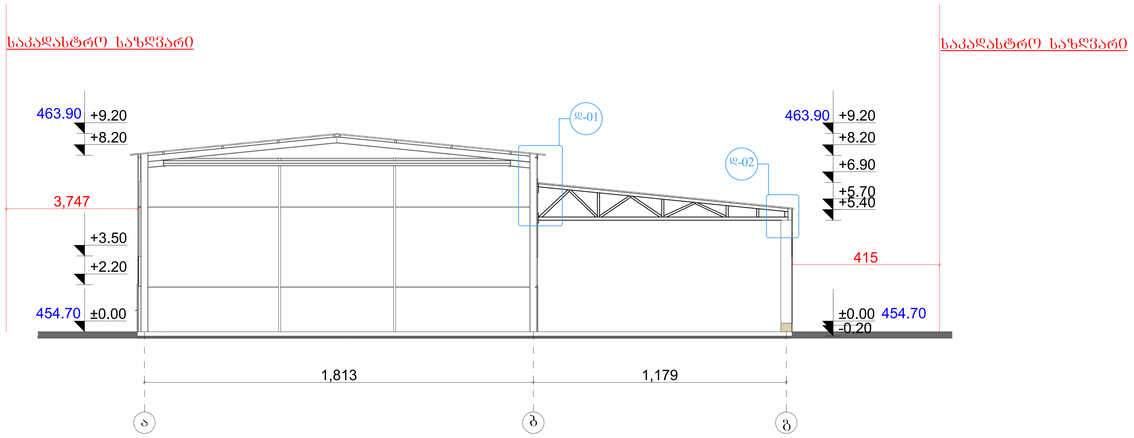

საპროექტო ჭრილი 2

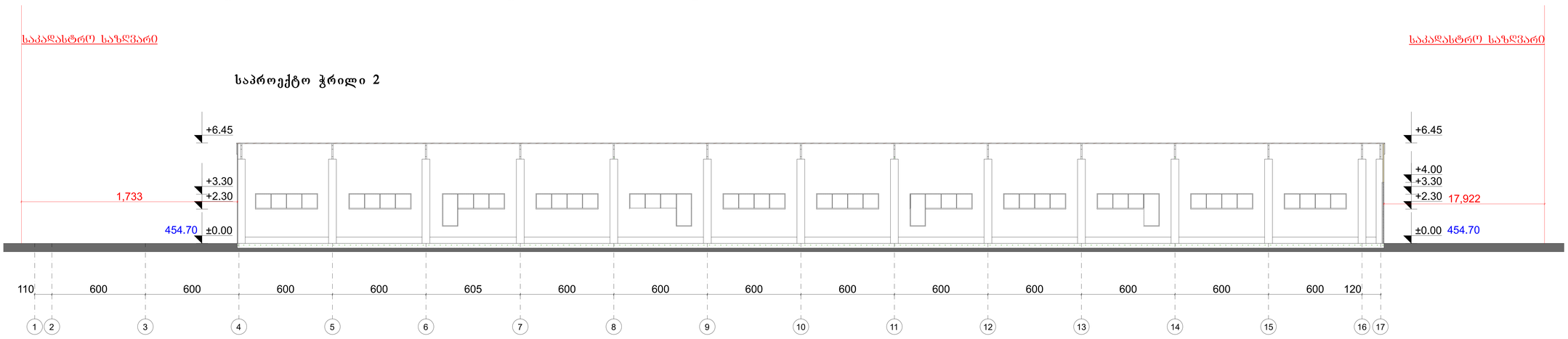

საპროექტო ჭრილი 3

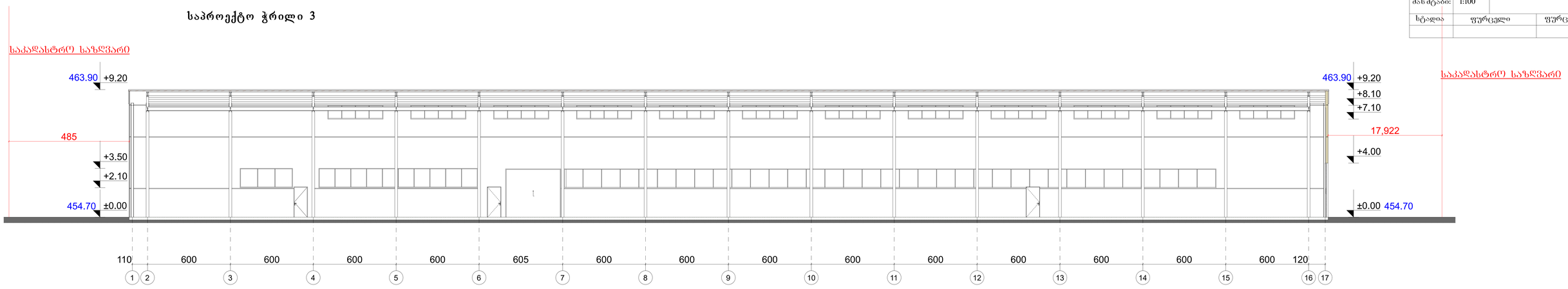

ფორმატი	ფაილის სახელი
A0	საპროექტო ჭრილები

არქიტექტურული ნაწილი

შენიშვნა:

პირობითი ნიშნები:

დამკვეთი:	შპს. პროფსისტემები ს/კ 404460837

მისამართი:

ქ. თბილისი, ქიზიყის ქ. №19
ს/კ 01.19.22.003.008

დაკვეთა: საწყობი

თანამდებობა	გვარი	ხელმოწერა	თარიღი
დირექტორი			
მთარქიტექ.	თ. ფიფია		
ავტორი	თ. ფიფია		
დააშუშავა	თ. ფიფია		

დაკვეთა:	
თარიღი:	24.04.2024
მასშტაბი:	1:100

სტადია	ფურცელი	ფურც. რაოდ.

არსებული ჭრილი 4

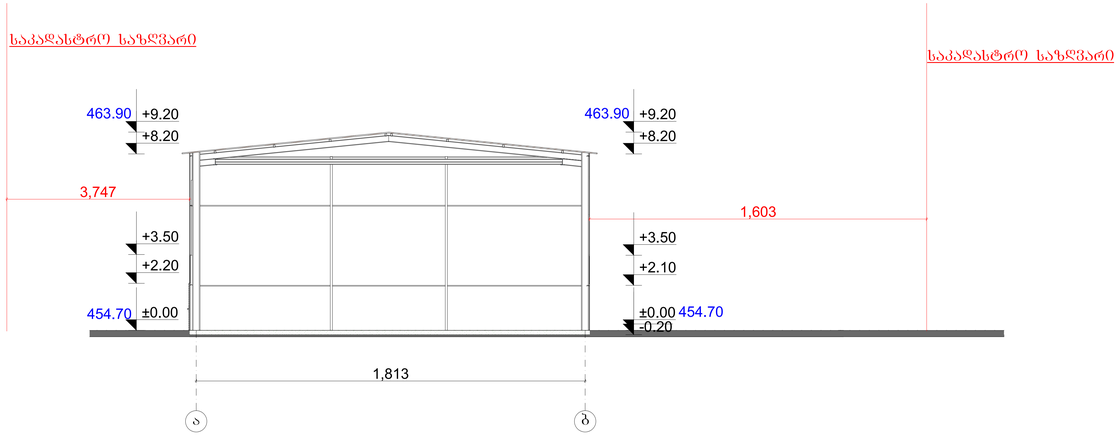

არსებული ჭრილი 5

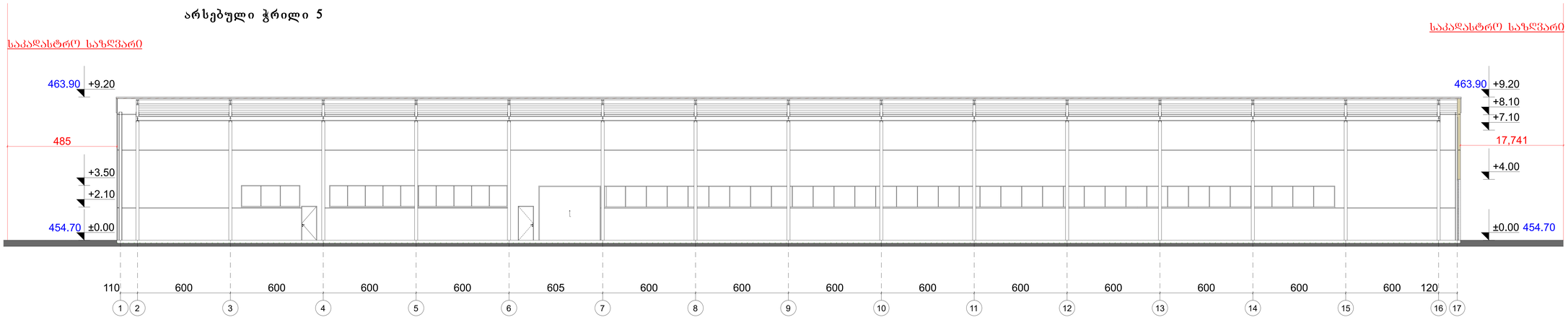

ფორმატი	ფაილის სახელი
A0	არსებული ჭრილები

არქიტექტურული ნაწილი

შენიშვნა:

პირობითი ნიშნები:

დამკვეთი:	შპს. პროფსისტემები ს/კ 404460837

მისამართი:

ქ. თბილისი, ქიზიყის ქ. №19
ს/კ 01.19.22.003.008

დაკვეთა: საწყობი

თანამდებობა	გვარი	ხელმოწერა	თარიღი
დირექტორი			
მთ.არქიტექ.	თ. ფიფია		
ავტორი	თ. ფიფია		
დაამუშავა	თ. ფიფია		

დაკვეთა:	
თარიღი:	24.04.2024
მასშტაბი:	1:100

სტადია	ფურცელი	ფურც. რაოდ.