შენობა-ნაგებობის უსაფრთხოების წესებთან შესაბამისობის ანალიზი

გამოყენებული წესები - **„შენობა-ნაგებობის უსაფრთხოების წესები“**

ჩამოთვალეთ შენობის დაკავებულებები და აღწერეთ თითოეული გამოყენება	
სც-2 (310.4) საცხოვრებელი ჯგუფი.	4-15 სართულებზე
სწ-2 (311.3) სასაწყობო ჯგუფი “ავტოსადგომ გარაჟებს და არაწვადი მასალის შესანახ სასაწყობო სივრცეებს”	- 1 სართული
სვ (309.1) სავაჭრო ჯგუფი	1-3 სართული
სქ (304.1) საქმიანი ჯგუფი	2-3 სართული

კონსტრუქციის ტიპი:	
განსაზღვრეთ კონსტრუქციის ტიპი ახალი შენობისთვის: მაგალითი: II-A, II-B, V-A, V-B	**I-A** ტიპი

სიმაღლის შეზღუდვები ცხრილი 503 -ის მიხედვით		
დაკავებულობები	**დასაშვები სართულიანობა**	**შემოთავაზებული სართულიანობა**
საცხოვრებელი ჯგუფი სც-2	შეუზღუდავი	12
სასაწყობე ჯგუფი სწ-2	შეუზღუდავი	1
სავაჭრო ჯგუფი სვ	შეუზღუდავი	2
საოფისე ჯგუდი სქ	შეუზღუდავი	3
	დასაშვები	**შემოთავაზებული**
საერთო სიმაღლე =	შეუზღუდავი	55.61
მიწის ზემოთ სართულის რაოდენობა =		15

ფართობის შეზღუდვები ცხრილი 503 -ის მიხედვით		
დაკავებულობები	**დასაშვები ფართობი**	**შემოთავაზებული ფართობი**
სასაწყობე ჯგუფი სწ-2 (-1 სართ)	შეუზღუდავი	**3609.8**
საცხოვრებელი ჯგუფი სც-2 (4-16 სართ)	შეუზღუდავი	**15419.6**
სავაჭრო ჯგუფი სვ (1 -3სართ)	შეუზღუდავი	**2424.6**
საოფისე ჯგუფი სქ (1-2-3 სართ)	შეუზღუდავი	**2799.6**
იატაკის საერთო ფართობი =	24253.6	
იატაკების რაოდენობა =	**16**	
შენობის საერთო ფართობი სართულების გარე პერიმეტრებით =	**34914.9**	

გარე კედლის ცეცხლმედეგობისა და ღიობისადმი მოთხოვნები ცხრილების 602-ის და 705.8 -ის მიხედვით									
გარე კედელი	**ხანძარსაწინააღმდეგო მანძილი** (მეტრი)	**ცეცხლმედეგობის ხარისხი** (საათი)		**კედლის ღიობების ფართობი** (კედლის %)					
		მოთხოვნილი	**გათვალისწინებული**	**დასაშვები**			**გათვალისწინებული**		
				დაცული	**დაუცველი საშხეფებით**	**დაუცველი**	**დაცული**	**დაუცველი საშხეფებით**	**დაუცველი**
1-10 ღეძებში	>6.0მ	0	2	შეუზღუდავი	შეუზღუდავი	75%	-	-	აკმაყოფილებს
10-1 ღერძებში	>9.0მ	0	2	შეუზღუდავი	შეუზღუდავი	შეუზღუდავი	-	-	აკმაყოფილებს
ა-ლ ღეძებში	>9.0მ	0	2	შეუზღუდავი	შეუზღუდავი	შეუზღუდავი	-	-	აკმაყოფილებს
ლ-ა ღერძებში	>9.0მ	0	2	შეუზღუდავი	შეუზღუდავი	შეუზღუდავი	-	-	აკმაყოფილებს

ხანძრისაგან დაცვის სისტემებისადმი მოთხოვნები							
დაკავებულობები/სივრცეები/გასასვლელი საშუალებები	**ავტოსაშხეფი სისტემა**	**ალტერნატიული ავტომატური ცეცხლსაქრობი სისტემები**	**ხელით სამართავი სახანძრო განგაშის სისტემები**	**სახანძრო მილდგარების სისტემები**	**კვამლის საკონტროლო სისტემები**	**ხელის ცეცხლმაქრები**	**საავარიო განგაშის სისტემები**
საცხოვრებელი ჯგუფი სც-2	-	-	-	-	-	-	კი
სასაწყობე ჯგუფი სწ-2	კი	-	კი	-	მექანიკური განიავება	კი	
სავაჭრო ჯგუფი სვ	კი	-	კი	-	-	კი	
საოფისე ჯგუფი სქ	კი	-	კი	-	-	კი	
ავტოსადგომი	კი	-	კი	კი	მექანიკური განიავება/ კვამლის გაწოვა	კი	
დერეფნები	კი	-	კი	კი	მექანიკური განიავება / კვამლის გაწოვა	კი	
ტამბური	-	-	-	-	მექანიკური განიავება/ დაწნევის სისტემა	-	
კიბის უჯრედი	-	-	-	-	დაწნევის სისტემა	-	
ლიფტის შახტა	-	-	-	-	დაწნევის სისტემა	-	
სახანძრო-სამაშველო სამსახურის მიერ გამოსაყენებელი მისაერთებლები				კი			

განიაავების მოთხოვნა		
დაკავებულობები/სივრცეები/გასასვლელი საშუალებები	ბუნებრივი განიავება	ხელოვნური განიავება
საცხოვრებელი ჯგუფი სც-2	შერეული	შერეული
სასაწყობე ჯგუფი სწ-2	შერეული	შერეული
სავაჭრო ჯგუფი სვ	შერეული	შერეული
საოფისე ჯგუდი სქ	შერეული	შერეული
ტამბური		კი
დერეფნები		კი
კიბის უჯრედი		კი

თითოეული სართულიდან გასასვლელი საშუალება									
სართულები	დაკავებულობა და დაკავებულობის დატვირთვის ჯამური მაჩვენებელი	მოთხოვნილი გასასვლელების/გასასვლელთან მისადგომის რაოდენობა	გათვალისწინებული გასასვლელების/გასასვლელთან მისადგომის რაოდენობა და ტიპი	გასასვლელი საშუალებების სიგანე					
				გზა-კიბეები		დერაფანი,		გასასვლელის გზა-კარი	
				მოთხოვნილი	გათვალისწინებული	მოთხოვნილი	გათვალისწინებული	მოთხოვნილი	გათვალისწინებული
-1 სართული	**187**	**2**	**4** (შიგა და გარე გასასვლელის გზა-კიბეები)	**1.1**	**>1.1**	**-**	**-**	**0.82**	**>0.82**
მიწისპირა სართული	**171**	**3**	**4** (გზა-კარი)	**-**	**-**	**1.2**	**>1.2**	**0.82**	**>0.82**
მეორე-მესამე სართული	**495**	**2**	**4** (შიგა და გარე გასასვლელის გზა-კიბეები)	**1.1**	**>1.1**	**1.2**	**>1.2**	**0.82**	**>0.82**

წყალსადენი სისტემის ფიქსირებული მოწყობილობების **ცხრილი 1602.1-ის მიხედვით**											
სართულები	**დაკავებულობა და დაკავებულობის დატვირთვის ჯამური მაჩვენებელი**	**ფიქსირებული მოწყობილობები**									
		უნიტაზი		**ხელსაბანი**		**აბაზანა/შხაპი**		**წყლის დასალევი შადრევნები**		**სამომსახურეო ნიჟარა**	
		მოთხოვნილი	გათვალისწინებული	მოთხოვნილი	გათვალისწინებული	მოთხოვნილი	გათვალისწინებული	მოთხოვნილი	გათვალისწინებული	მოთხოვნილი	გათვალისწინებული
პირველი-მესამე სართული	**666**	16	16	16	16	-	-	1	1	1	1

წყალსადენი სისტემის ფიქსირებული მოწყობილობების რაოდენობა-საცხოვრებელი ჯგუფი **სც-2 და სც-3 ქვეჯგუფები** ცხრილი 1602.1-ის მიხედვით											
სართულები	**საცხოვრებელი ერთეული**	**ფიქსირებული მოწყობილობები**									
		უნიტაზი (ერთ საცხოვრებელ ერთეულზე)		**ტუალეტის ხელსაბანები (ერთ საცხოვრებელ ერთეულზე)**		**აბაზანა/შხაპი (ერთ საცხოვრებელ ერთეულზე)**		**სამზარეულოს ნიჟარა (ერთ საცხოვრებელ ერთეულზე)**		**ავტომატური სარეცხი მანქანის მისაერთებელი**	
		მოთხოვნილი	გათვალისწინებული	მოთხოვნილი	გათვალისწინებული	მოთხოვნილი	გათვალისწინებული	მოთხოვნილი	გათვალისწინებული	მოთხოვნილი	გათვალისწინებული
პირველი ბლოკი მეოთხე-მეთხუთმეტე	**8**	1	1	1	1	1	1	1	1	1	1
მეორე ბლოკი მეოთხე-მეთორმეტე	**8**	1	1	1	1	1	1	1	1	1	1

ՈՐՈՇՈՒՄՆԵՐԻ ՑՈՒՑԱԿ

ՀԱՏԱԿԱԳԾԵՐԻ ՄԱՍԻՆ

ՀՈՂԱՄԱՍԵՐԻ ԱՌԱՆՑՔԱՅԻՆ ԳԾԵՐ	
ՇԵՆՔԵՐԻ ԵՎ ԱՅԼ ՕԲՅԵԿՏՆԵՐԻ ԱՌԱՆՑՔԱՅԻՆ ԳԾԵՐ	
ՀՈՂԱՄԱՍԻ ՍԱՀՄԱՆԱՓԱԿՈՒՄ	
ՇԵՆՔԻ ՄՈՒՏՔԻ ԵՎ ԵԼՔԻ ՀԱՄԱՐ ՆԱԽԱՏԵՍՎԱԾ ՀԱՏԱԿԱԳԾԵՐ	
ՇԵՆՔԻ ՄՈՒՏՔԻ ՀԱՄԱՐ ՆԱԽԱՏԵՍՎԱԾ ՀԱՏԱԿԱ

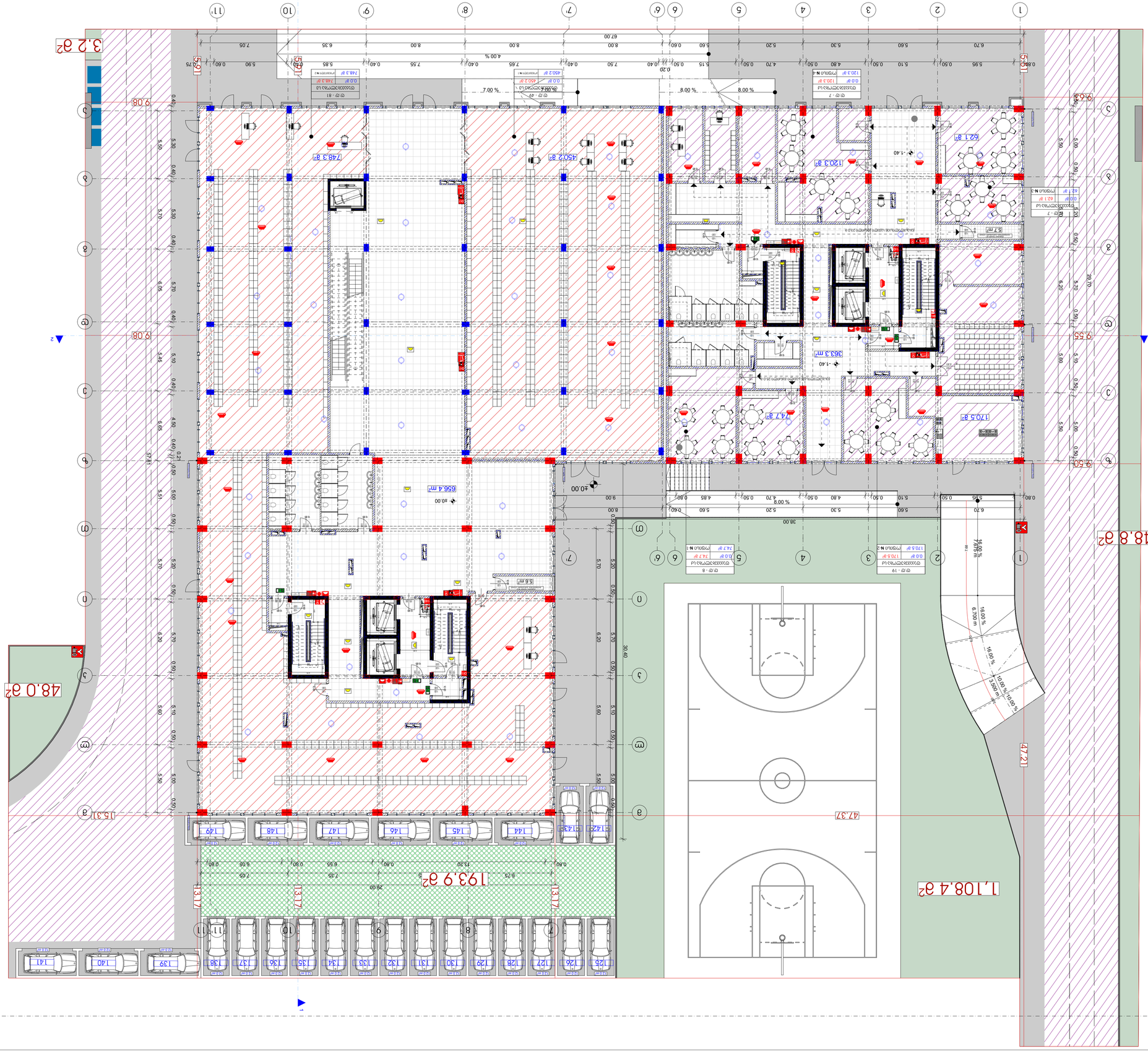
1,108.4 მ2
193.9 მ2
148.8 მ2
48.0 მ2
3.2 მ2
9.08
9.08
9.55
47.21
15.31
47.37
38.00
30.40
40.00
656.4 m²
363.3 m²
450.2 მ²
748.3 მ²
620.2 მ²
621.3 მ²
1203 მ²
747 მ²
170.5 მ²
147 მ²
5.8 m
5.7 m
-1.40
-1.40
-1.40

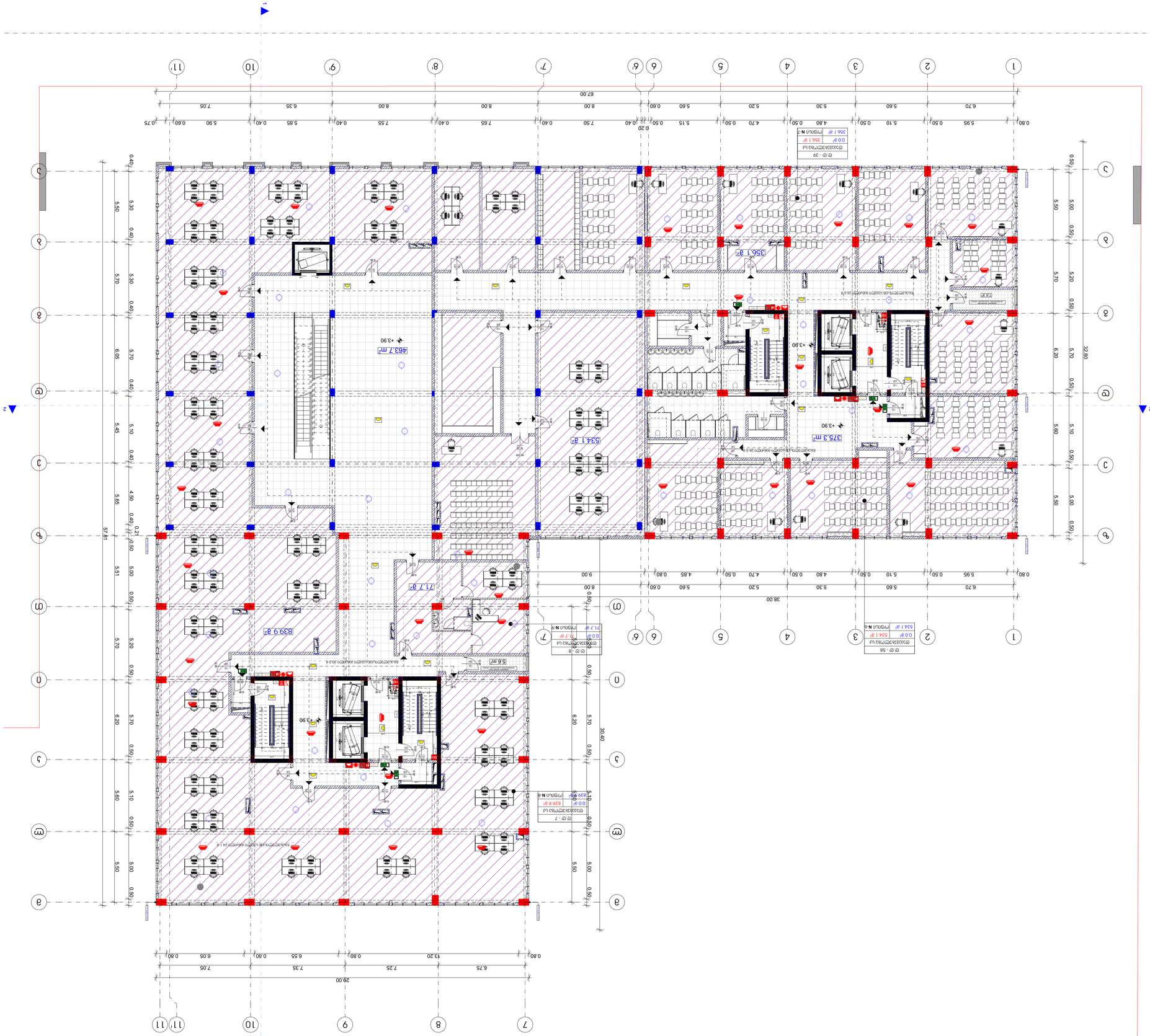
1
2
3
4
5
6
7
8
9
10
11
11'
7'
6'
a
b
c
d
e
f
g
h
j
k
m
n
p
r
s
t
u
v
w
x
y
z
aa
ab
ac
ad
ae
af
ag
ah
ai
aj
ak
al
am
an
ao
ap
aq
ar
as
at
au
av
aw
ax
ay
az
ba
bb
bc
bd
be
bf
bg
bh
bi
bj
bk
bl
bm
bn
bo
bp
bq
br
bs
bt
bu
bv
bw
bx
by
bz
ca
cb
cc
cd
ce
cf
cg
ch
ci
cj
ck
cl
cm
cn
co
cp
cq
cr
cs
ct
cu
cv
cw
cx
cy
cz
da
db
dc
dd
de
df
dg
dh
di
dj
dk
dl
dm
dn
do
dp
dq
dr
ds
dt
du
dv
dw
dx
dy
dz
ea
eb
ec
ed
ee
ef
eg
eh
ei
ej
ek
el
em
en
eo
ep
eq
er
es
et
eu
ev
ew
ex
ey
ez
fa
fb
fc
fd
fe
ff
fg
fh
fi
fj
fk
fl
fm
fn
fo
fp
fq
fr
fs
ft
fu
fv
fw
fx
fy
fz
ga
gb
gc
gd
ge
gf
gg
gh
gi
gj
gk
gl
gm
gn
go
gp
gq
gr
gs
gt
gu
gv
gw
gx
gy
gz
ha
hb
hc
hd
he
hf
hg
hh
hi
hj
hk
hl
hm
hn
ho
hp
hq
hr
hs
ht
hu
hv
hw
hx
hy
hz
ia
ib
ic
id
ie
if
ig
ih
ii
ij
ik
il
im
in
io
ip
iq
ir
is
it
iu
iv
iw
ix
iy
iz
ja
jb
jc
jd
je
jf
jg
jh
ji
jj
jk
jl
jm
jn
jo
jp
jq
jr
js
jt
ju
jv
jw
jx
jy
jz
ka
kb
kc
kd
ke
kf
kg
kh
ki
kj
kk
kl
km
kn
ko
kp
kq
kr
ks
kt
ku
kv
kw
kx
ky
kz
la
lb
lc
ld
le
lf
lg
lh
li
lj
lk
ll
lm
ln
lo
lp
lq
lr
ls
lt
lu
lv
lw
lx
ly
lz
ma
mb
mc
md
me
mf
mg
mh
mi
mj
mk
ml
mm
mn
mo
mp
mq
mr
ms
mt
mu
mv
mw
mx
my
mz
na
nb
nc
nd
ne
nf
ng
nh
ni
nj
nk
nl
nm
nn
no
np
nq
nr
ns
nt
nu
nv
nw
nx
ny
nz
oa
ob
oc
od
oe
of
og
oh
oi
oj
ok
ol
om
on
oo
op
oq
or
os
ot
ou
ov
ow
ox
oy
oz
pa
pb
pc
pd
pe
pf
pg
ph
pi
pj
pk
pl
pm
pn
po
pp
pq
pr
ps
pt
pu
pv
pw
px
py
pz
qa
qb
qc
qd
qe
qf
qg
qh
qi
qj
qk
ql
qm
qn
qo
qp
qq
qr
qs
qt
qu
qv
qw
qx
qy
qz
ra
rb
rc
rd
re
rf
rg
rh
ri
rj
rk
rl
rm
rn
ro
rp
rq
rr
rs
rt
ru
rv
rw
rx
ry
rz
sa
sb
sc
sd
se
sf
sg
sh
si
sj
sk
sl
sm
sn
so
sp
sq
sr
ss
st
su
sv
sw
sx
sy
sz
ta
tb
tc
td
te
tf
tg
th
ti
tj
tk
tl
tm
tn
to
tp
tq
tr
ts
tt
tu
tv
tw
tx
ty
tz
ua
ub
uc
ud
ue
uf
ug
uh
ui
uj
uk
ul
um
un
uo
up
uq
ur
us
ut
uu
uv
uw
ux
uy
uz
va
vb
vc
vd
ve
vf
vg
vh
vi
vj
vk
vl
vm
vn
vo
vp
vq
vr
vs
vt
vu
vv
vw
vx
vy
vz
wa
wb
wc
wd
we
wf
wg
wh
wi
wj
wk
wl
wm
wn
wo
wp
wq
wr
ws
wt
wu
wv
ww
wx
wy
wz
xa
xb
xc
xd
xe
xf
xg
xh
xi
xj
xk
xl
xm
xn
xo
xp
xq
xr
xs
xt
xu
xv
xw
xx
xy
xz
ya
yb
yc
yd
ye
yf
yg
yh
yi
yj
yk
yl
ym
yn
yo
yp
yq
yr
ys
yt
yu
yv
yw
yx
yy
yz
za
zb
zc
zd
ze
zf
zg
zh
zi
zj
zk
zl
zm
zn
zo
zp
zq
zr
zs
zt
zu
zv
zw
zx
zy
zz
463.7 m²
534.1 ž
717 ž
839.9 ž
375.3 m²
356.1 ž
29.00
38.00
67.00
57.81
30.80
32.80
+3.90
+0.00
1:100
1:30.0
1:1.8 m
L=11.8 m
10%
SEAL:
TITLE:
ДИРЕКЦИЯ:
ИЗПЪЛНИТЕЛ:
ПРОЕКТИРАЛ:
ПРОВЕРИЛ:
ДАТА:
17.06.2024
SHEET NO:
ЗАСТРОЕНА ПЛОЩ:
ОБЩА ЗАСТРОЕНА ПЛОЩ НА СГРАДАТА ПО ОСИТЕ НА ФАСАДНАТА ОБШИВКА

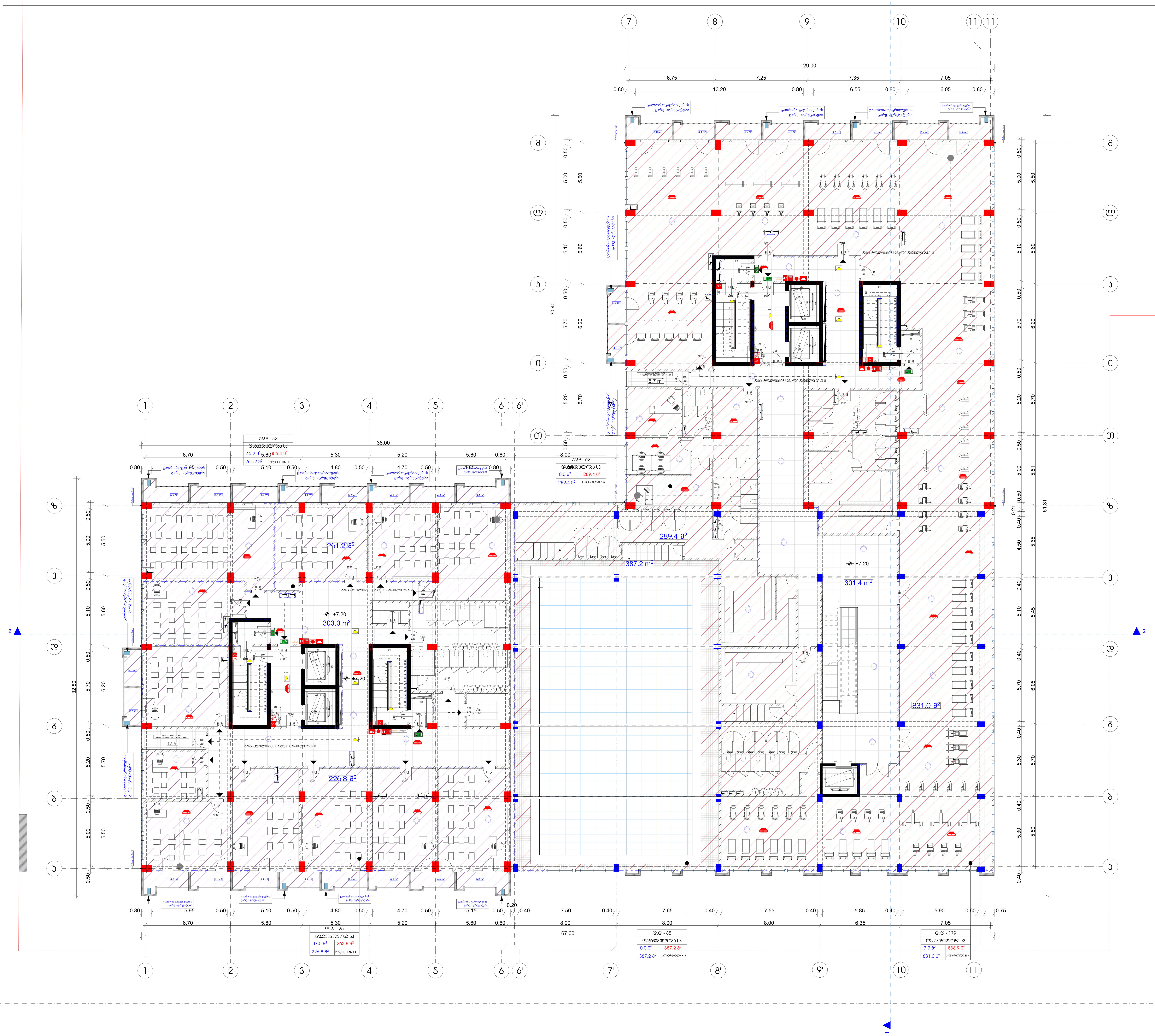

მრავალბინიანი საცხოვრებელი სახლი

ექსპლიკაცია

გამოყენებული პირობითი აღნიშვნები

პირობითი ნიშანი	აღწერა
	სახანძრო მილდგარის მისაწვდომი სივრცე
შშმპ გასასვლელი	მიკროავტობუსის პარკინგთან მისაწვდომი გასასვლელის ნიშანი
სართულის ახრა	სართულის ამოსაცნობი ნიშანი
	ნიშანი საგანგებო ვითარებაში ფართობის გამოყენების შესახებ
თავშესაფრის ფართობი	თავშესაფრის ფართობის ნიშანი
გასასვლელი EXIT	გასასვლელის ნიშანი ბრაილით
	გასასვლელის ნიშანი მანათობელი
	კვამლის ავტომატური აღმომჩენი
	ავტოსაშხეფი
	სახანძრო მილდგარის თავაკი
	ხელის ცეცხლმაქრი
	საგანგებო ხმოვანი განგაშის საკომუნიკაციო სიტემა
	სახანძრო განგაშის ღილაკი
	დამკავებელთა შეტყობინების სისტემა
	განგაშის განათება
	საავარიო განათება
	ორმხრივი კავშირის სისტემა
	სახანძრო ჰიდრანტი
	სახანძრო-სამაშველო სამსახურის მიერ გამოსაყენებელი მისაერთებელი
1.30 0.76	თავშესაფრის ფართობი

პირობითი ნიშანი	აღწერა
	საკადასტრო საზღვარი
+0.00	ნიშნული გეგმაზე
1	ჭრილის ხაზი
	კედლის ცეცხლმედეგობის ხარისხი 1 საათი
	კედლის ცეცხლმედეგობის ხარისხი 2 საათი
	გასასვლელამდე სავალი მანძილი
	მისაწვდომი სვლაგეზი
+3.900 +3.800	ნიშნული ჭრილზე, ფასადზე
	გაძლიერებული ბეტონის სტრუქტურული ელემენტები 2 სთ-იანი ხანძარმედეგობით (სვეტი, დიაფრაგმა)
	ბეტონის ბლოკის 200 იანი კედელი
	შახტის აღმნიშვნელი
1	ღერძის ხაზი
L=11.8 m 10%	პანდუსის ქანობის მაჩვენებელი
	სავაჭრო დაკავებულობა (ს3)
	საცხოვრებელი დაკავებულობა (სც-2)
	სასაწყობო დაკავებულობა (სწ-2)
	წარმოსახვითი ხაზი

ნახაზის დასახელება

მესამე სართულის გეგმა +7.20 ნიშნულზე

სართულის საერთო ფართი - 2408.5 კვ.მ
მათ შორის:
1 საოფისე ფართი - 488.0 კვ.მ
2. კომერციული ფართი - 1218.2 კვ.მ
3. საზაფხულო ფართი - 90.1 კვ.მ
2. დამხმარე ფართი - 7.8 კვ.მ
3. სადარბაზოს ფართი - 604.4 კვ.მ

დამკვეთი

შპს "საქართველო-ისრაელის ბიზნეს ჯგუფი"

პროექტი:

მრავალბინიანი საცხოვრებელი სახლი
ქ. თბილისი, მუხიანის საცხოვრებელი რაიონის მიმდებარედ

TITLE:

SEAL:	შეასრულა:	ხელმოწერა:
	მ. სოხაძეშვილი	
	თარიღი:	17.06.2024
	მასშტაბი:	SHEET NO:

ნახაზის ნომ:	ფორმატი:	რევიზია:	სტადია:
	A1		ს.პ

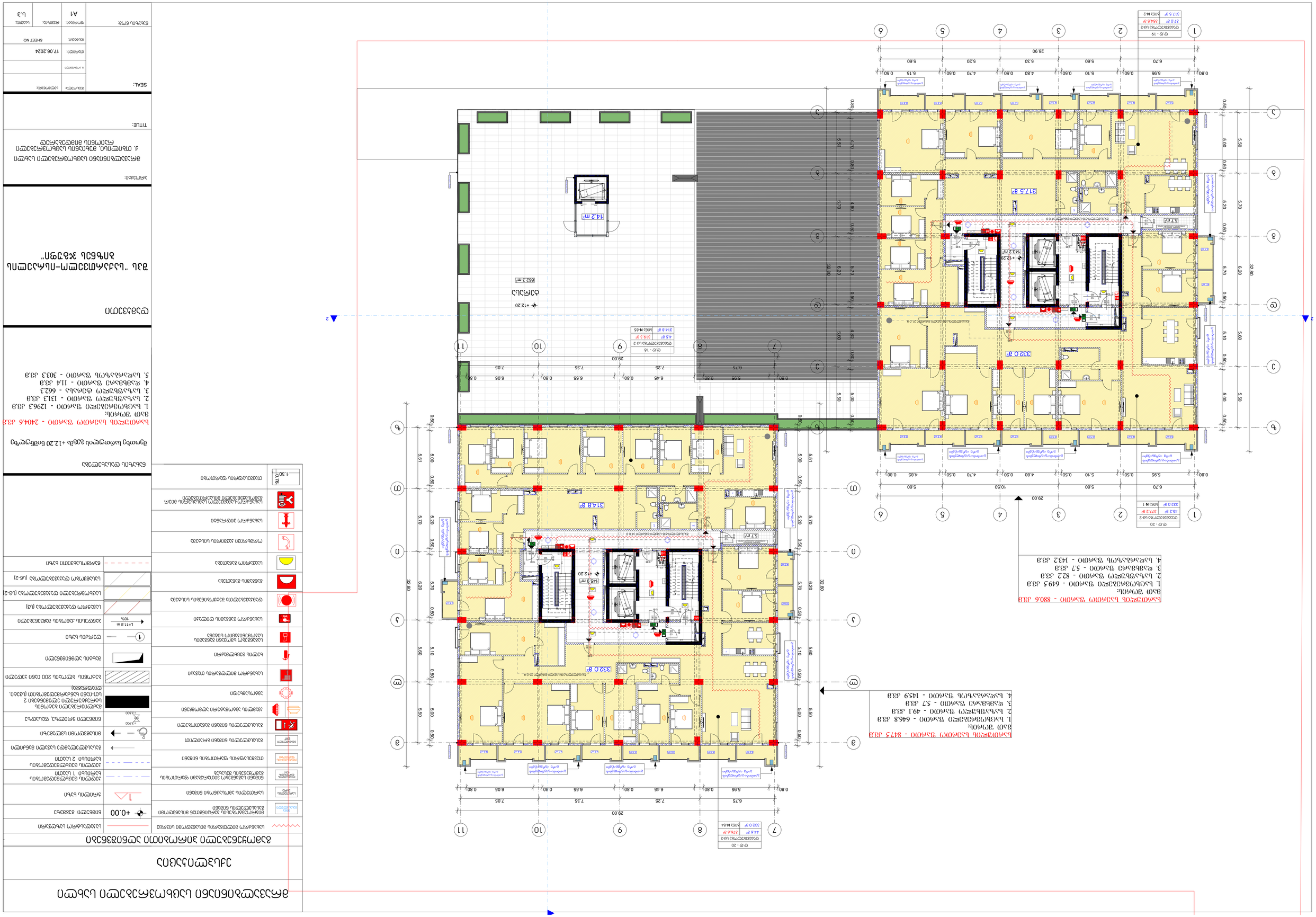

ქალაქ ფოთის ისტორიული ცენტრის განაშენიანების რეგულირების გეგმა

ტერიტორიის დაგეგმარების ელემენტები

საანგარიშო საზღვარი	
+0.00	ნიშნული მეტრებში
1	ეზოში შესასვლელი
	ტროტუარის დაბალი ბორდიური
	ტროტუარის მაღალი ბორდიური
	ტროტუარის დაბალი ბორდიური 2 ცალი
	ასაწევი ბორდიური
	ბეტონის ბორდიური
	ასაწევი ბორდიური
	ასაწევი ბორდიური
	ასაწევი

მრავალბინიანი საცხოვრებელი სახლი

ექსპლიკაცია

გამოყენებული პირობითი აღნიშვნები

	სახანძრო მილდგარის მისაწვდომი სივრცე
შშმპ გასასვლელი	მიკროავტობუსის პარკინგთან მისაწვდომი გასასვლელის ნიშანი
სართულის აზრა	სართულის ამოსაცნობი ნიშანი
თავშესაფრის გამოყენების ნიშანი	ნიშანი საგანგებო ვითარებაში ფართობის გამოყენების შესახებ
თავშესაფრის ფართობი	თავშესაფრის ფართობის ნიშანი
გასასვლელი EXIT	გასასვლელის ნიშანი ბრაილით
	გასასვლელის ნიშანი განათობელი
	კვამლის ავტომატური აღმომჩენი
	ავტოსაშხეფი
	სახანძრო მილდგარის თავაკი
	ხელის ცეცხლმაქრი
	საგანგებო ხმოვანი განგაშის საკომუნიკაციო სიტემა
	სახანძრო განგაშის ღილაკი
	დამკავებელთა შეტყობინების სისტემა
	განგაშის განათება
	საავარიო განათება
	ორმხრივი კავშირის სისტემა
	სახანძრო ჰიდრანტი
	სახანძრო-სამაშველო სამსახურის მიერ გამოსაყენებელი მისაერთებელი
1.30 0.76	თავშესაფრის ფართობი

	საკადასტრო საზღვარი
+0.00	ნიშნული გეგმაზე
1	ჭრილის ხაზი
	კედლის ცეცხლმედეგობის ხარისხი 1 საათი
	კედლის ცეცხლმედეგობის ხარისხი 2 საათი
	გასასვლელამდე სავალი მანძილი
	მისაწვდომი ცვლაგზები
+3.900 +3.800	ნიშნული ჭრილზე, ფასადზე
	გაძლიერებული ბეტონის სტრუქტურული ელემენტები 2 სთ-იანი ხანძარმედეგობით (სვეტი, დიაფრაგმა)
	ბეტონის ბლოკის 200 იანი კედელი
	შახტის აღმნიშვნელი
1	ღერძის ხაზი
L=11.8 m 10%	პანდუსის ქანობის მაჩვენებელი
	სავაჭრო დაკავებულობა (ს3)
	საცხოვრებელი დაკავებულობა (სც-2)
	სასაწყობო დაკავებულობა (სწ-2)
	წარმოსახვითი ხაზი

სართულის საერთო ფართი - 885.9 კვ.მ
მათ შორის:
1. საცხოვრებელი ფართი - 648.4 კვ.მ
2. საზაფხულო ფართი - 85.9 კვ.მ
3. დამხმარე ფართი - 5.7 კვ.მ
4. სადარბაზოს ფართი - 145.9 კვ.მ

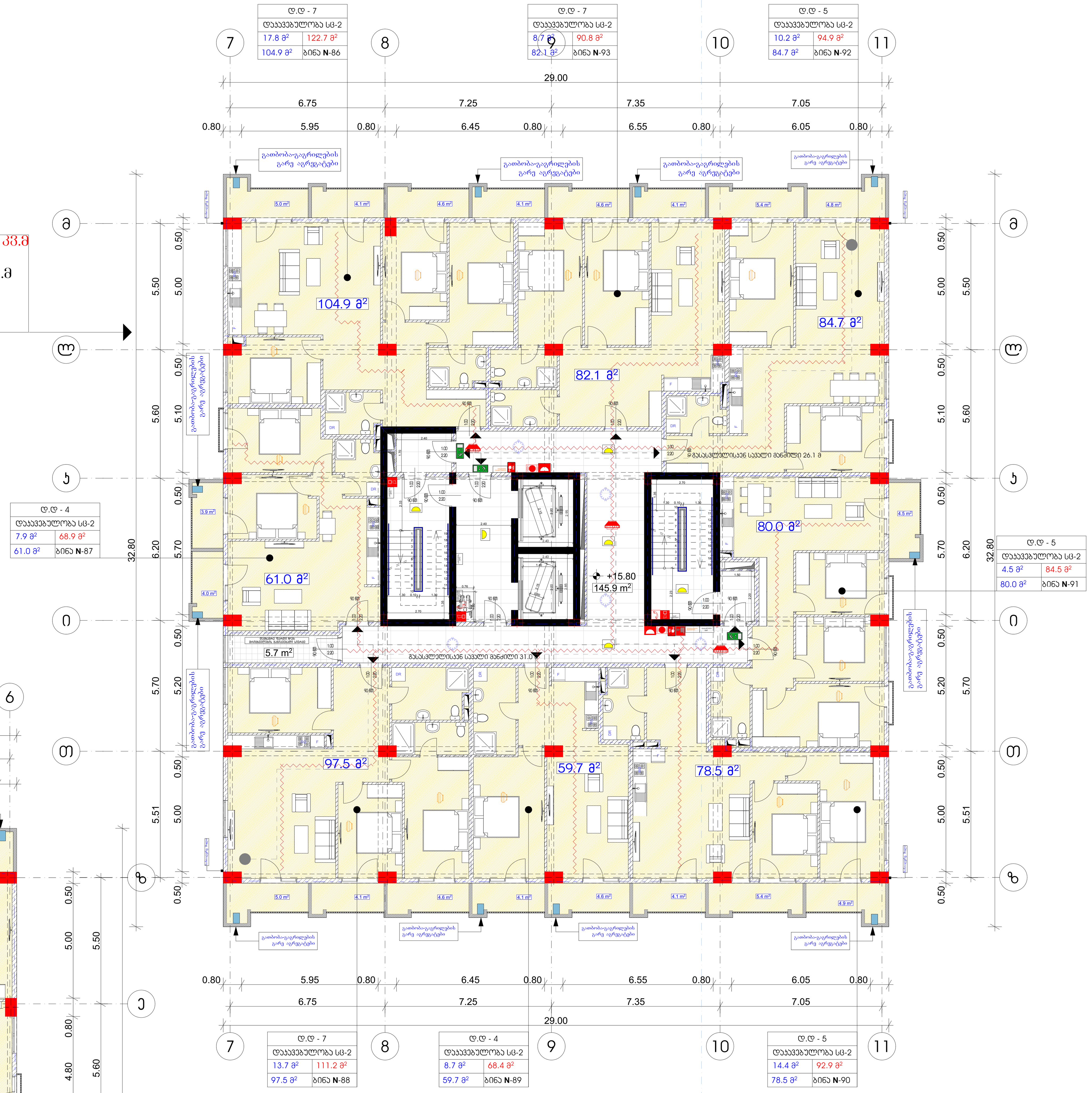

სართულის საერთო ფართი - 885.6 კვ.მ
მათ შორის:
1. საცხოვრებელი ფართი - 649.5 კვ.მ
2. საზაფხულო ფართი - 87.2 კვ.მ
3. დამხმარე ფართი - 5.7 კვ.მ
4. სადარბაზოს ფართი - 143.2 კვ.მ

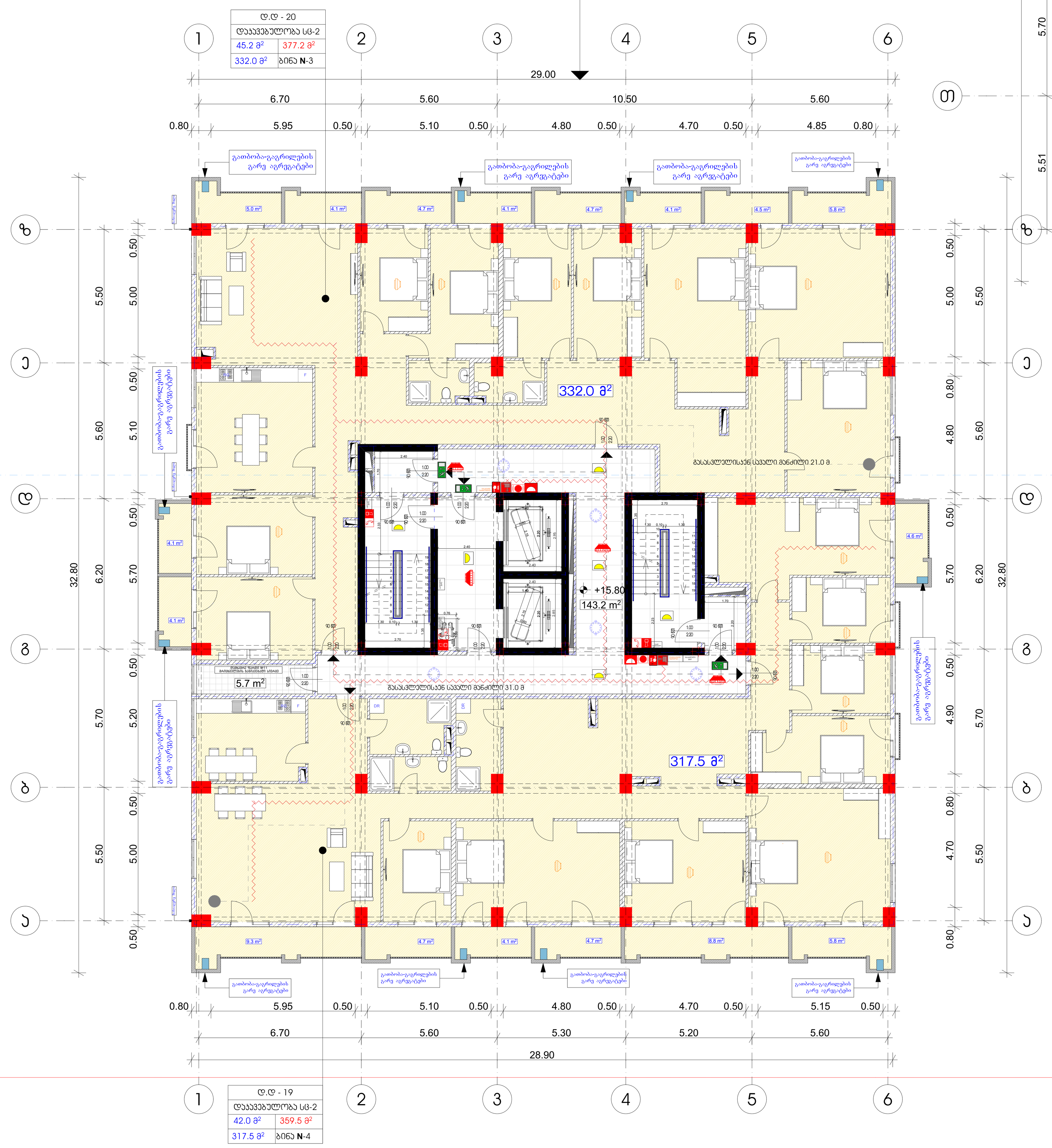

ნახაზის დასახელება

მეხუთე სართულის გეგმა +15.80 ნიშნულზე

სართულის საერთო ფართი - 1771.5 კვ.მ
მათ შორის:
1. საცხოვრებელი ფართი - 1297.9 კვ.მ
3. საზაფხულო ფართი - 173.1 კვ.მ
4. დამხმარე ფართი - 11.4 კვ.მ
5. სადარბაზოს ფართი - 289.1 კვ.მ

დამკვეთი

შპს "საქართველო-ისრაელის ბიზნეს ჯგუფი"

პროექტი:

მრავალბინიანი საცხოვრებელი სახლი
ქ. თბილისი, მუხიანის საცხოვრებელი რაიონის მიმდებარედ

TITLE:

SEAL:	შეასრულა:	ხელმოწერა:
	მ. სოხაშვილი	
	თარიღი:	17.06.2024
	მასშტაბი:	SHEET NO:

ნახაზის ნომ:	ფორმატი: A1	რევიზია:	სტადია: ს.პ

ՇԱՀԱԳՐԱԿԱՆ ՀԱՏԱԿԱԳԾԵՐ

ՀԱՐԿԱՅԻՆ ՀԱՄԱԿԱՐԳԵՐ ԵՎ ՀԱՏԱԿԱՆ ՆՇԱՆՆԵՐ

ՀԱՐԿԱՅԻՆ ՀԱՄԱԿԱՐԳԻ ԱՌԱՆՑՔԱՅԻՆ ԿԵՏԵՐԸ ԵՎ ՀԱՏԱԿԱՆ ՆՇԱՆՆԵՐԸ	
ՀԱՐԿԱՅԻՆ ՀԱՄԱԿԱՐԳԻ

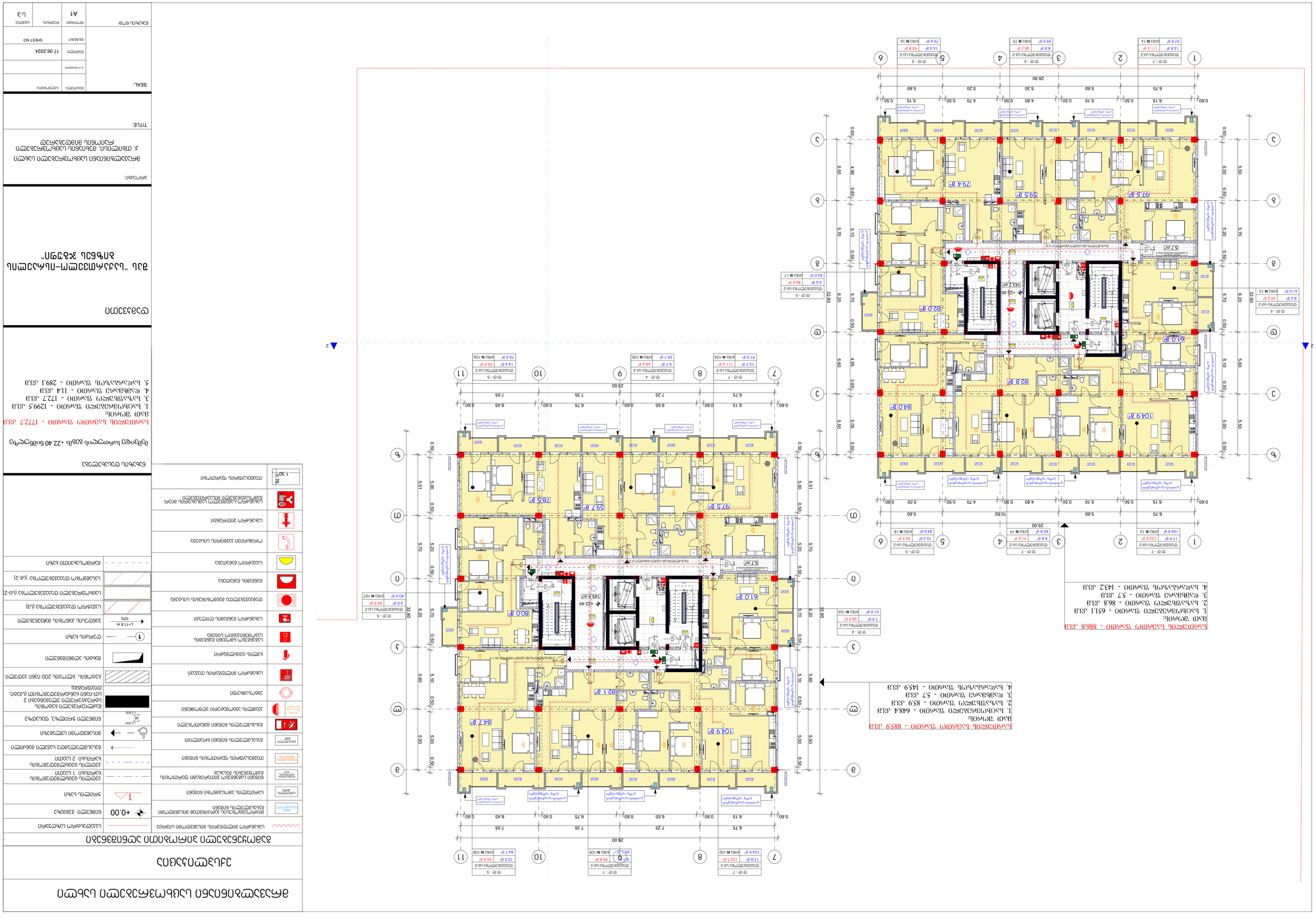

ბინათმესაკუთრეთა ასოციაციის ადმინისტრაციული შენობის სამშენებლო სამუშაოები

ტექნიკური პროექტი

ტექნიკური პროექტის ძირითადი ტექნიკურ-ეკონომიკური მაჩვენებლები

საერთო ფართობი	1299.5 კვ.მ
ბინათმესაკუთრეთა ფართობი	1177.7 კვ.მ
ბინათმესაკუთრეთა ბალკონების ფართობი	114 კვ.მ
ბინათმესაკუთრეთა ფართობი	289.1 კვ.მ

ბინათმესაკუთრეთა ფართობი - 1177.7 კვ.მ

ბინა 101:
1. ბინათმესაკუთრეთა ფართობი - 129.9 კვ.მ
2. ბინათმესაკუთრეთა ფართობი - 114 კვ.მ
3. ბინათმესაკუთრეთა ფართობი - 289.1 კვ.მ

ბინა 102:
1. ბინათმესაკუთრეთა ფართობი - 178 კვ.მ
2. ბინათმესაკუთრეთა ფართობი - 122.7 კვ.მ

ბინა 103:
1. ბინათმესაკუთრეთა ფართობი - 61.0 კვ.მ
2. ბინათმესაკუთრეთა ფართობი - 80.0 კვ.მ
3. ბინათმესაკუთრეთა ფართობი - 145 კვ.მ
4. ბინათმესაკუთრეთა ფართობი - 57 კვ.მ
5. ბინათმესაკუთრეთა ფართობი - 143.2 კვ.მ

ბინათმესაკუთრეთა ფართობი - 886.8 კვ.მ

ბინა 104:
1. ბინათმესაკუთრეთა ფართობი - 104.9 კვ.მ
2. ბინათმესაკუთრეთა ფართობი - 78.5 კვ.მ
3. ბინათმესაკუთრეთა ფართობი - 92.5 კვ.მ
4. ბინათმესაკუთრეთა ფართობი - 84.7 კვ.მ
5. ბინათმესაკუთრეთა ფართობი - 82.1 კვ.მ

ბინათმესაკუთრეთა ფართობი - 651.1 კვ.მ

ბინა 105:
1. ბინათმესაკუთრეთა ფართობი - 61.0 კვ.მ
2. ბინათმესაკუთრეთა ფართობი - 80.0 კვ.მ
3. ბინათმესაკუთრეთა ფართობი - 57 კვ.მ
4. ბინათმესაკუთრეთა ფართობი - 143.2 კვ.მ

ბინათმესაკუთრეთა ფართობი - 885.9 კვ.მ

ბინა 106:
1. ბინათმესაკუთრეთა ფართობი - 484 კვ.მ
2. ბინათმესაკუთრეთა ფართობი - 85.9 კვ.მ
3. ბინათმესაკუთრეთა ფართობი - 57 კვ.მ
4. ბინათმესაკუთრეთა ფართობი - 145.9 კვ.მ

ნიშნები

ბინათმესაკუთრეთა ფართობის საზღვარი	
ბინათმესაკუთრეთა ფართობის ნომერი	
ბინათმესაკუთრეთა ფართობის ფართ

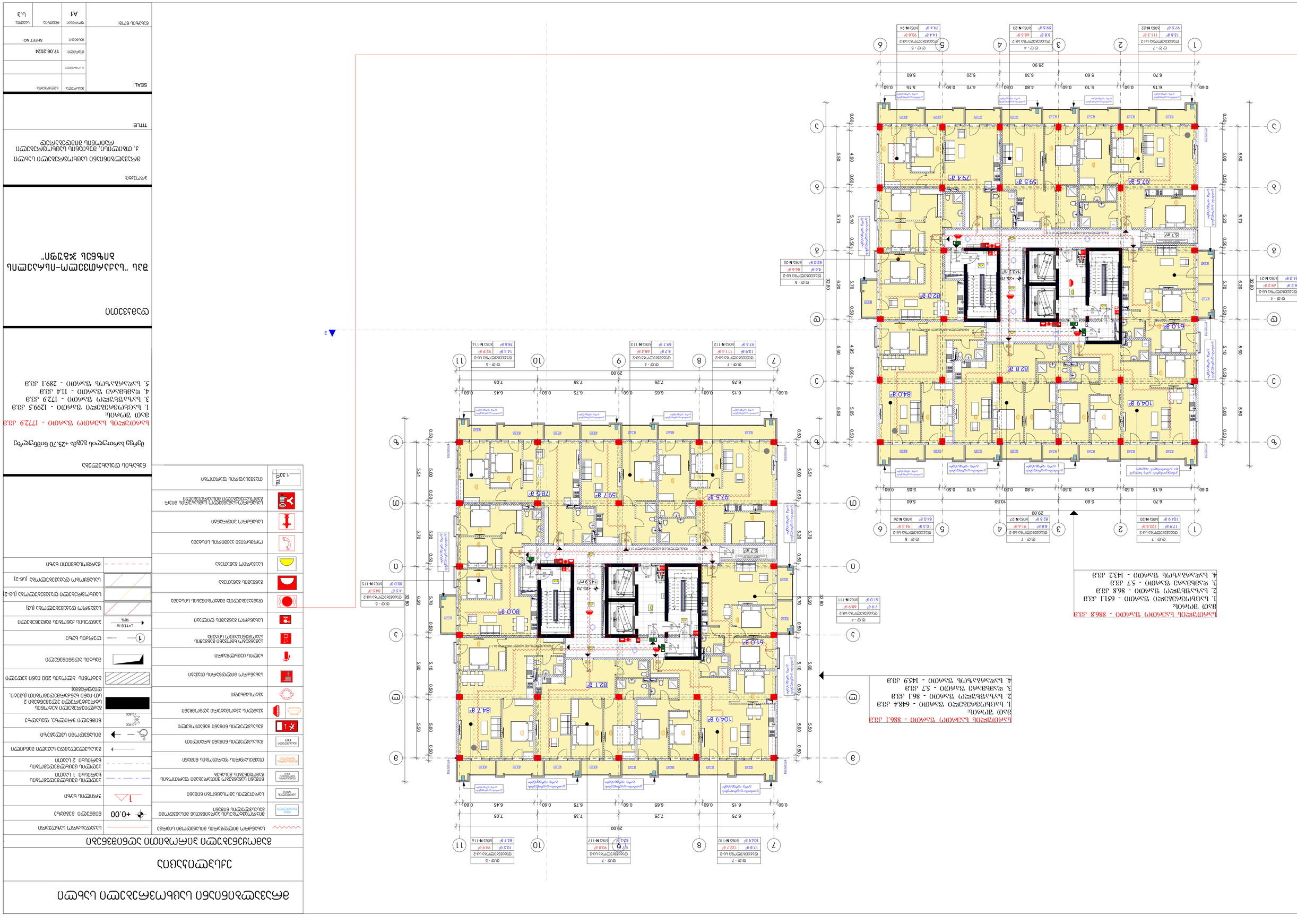
ბინათმესაკუთრეთა ასოციაციის სახელწოდება
ბინათმესაკუთრეთა ასოციაციის ხელმძღვანელის ან წარმომადგენლის სახელი, გვარი
ბინათმესაკუთრეთა ასოციაციის ხელმძღვანელის ან წარმომადგენლის ხელმოწერა

ՇՈՒԿԱՅԻ ՇԱՀԱԳՈՐԾՄԱՆ ՕԴՈՒՅԺԵՐԻ ՏԵՂԱԿԱՅՈՒՄ ԱՅԳԵՀԱՆՔԻ ՇԻՆՈՒԹՅՈՒՆՆԵՐԻ ԱՌԱՆՑՔԱՅԻՆ ՀԱՏԱԿԱԳԾԵՐ

ՀԱՐԿԱՅԻՆ ՀԱՄԱԼԻՐ

ՀՀ, ք. ԵՐԵՎԱՆ, ՇԵՆՔԵՐԻ ԱՂԱՆԴԱՅԻՆ ՇԵՆՔԱՇԻՆԱԿԱՆ ԳՈՐԾԱՐԱՆԻ ՀԱՐԱԿԻՑ, ԴԱՆԻԵԼՅԱՆ 8/1 ՀԱՍՑԵՈՒՄ ԳՏՆՎՈՂ ՇԻՆՈՒԹՅՈՒՆՆԵՐԻ ՇԱՀԱԳՈՐԾՄԱՆ ՕԴՈՒՅԺԵՐԻ ՏԵՂԱԿԱՅՈՒՄ

ՇՈՒԿԱՅԻ ՇԱՀԱԳՈՐԾՄԱՆ ՕԴՈՒՅԺԵՐԻ ՏԵՂԱԿԱՅՈՒՄ ԱՅԳԵՀԱՆՔԻ ՇԻՆՈՒԹՅՈՒՆՆԵՐԻ ԱՌԱՆՑՔԱՅԻՆ ՀԱՏԱԿԱԳԾԵՐ

ՀԱՍԱՐԱԿԱԿԱՆ ԱՇԽԱՏԱՆՔՆԵՐ

ՀԱՏԱԿԱԳԾԵՐ

ՀՈՂԱՄԱՍ

ՇԻՆՈՒԹՅԱՆ ՀԱՍՑԵՈՒՄ ԳՏՆՎՈՂ ՀՈՂԱՄԱՍԻ ՍԱՀՄԱՆԱՓԱԿՈՒՄ

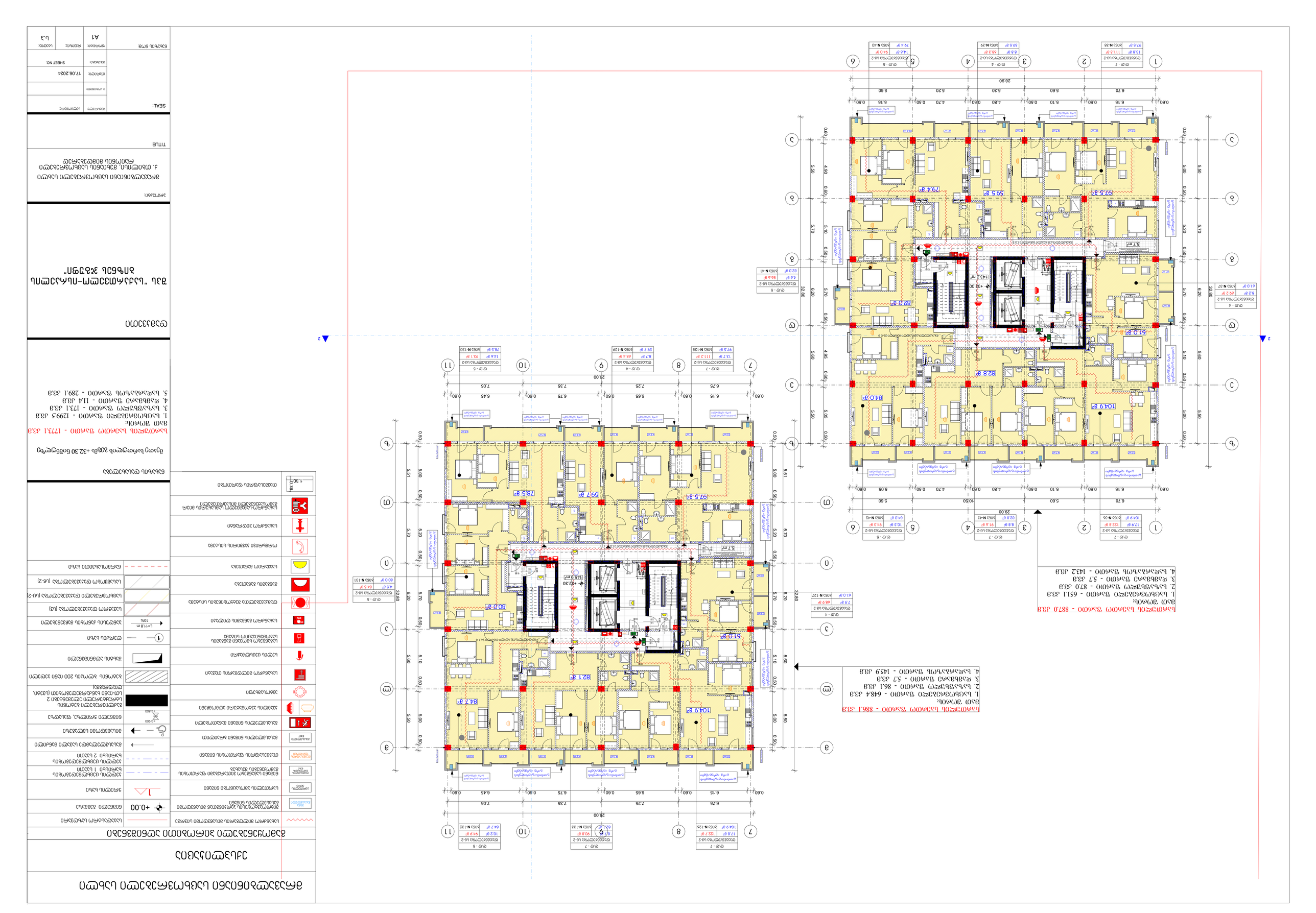
ՀԱՏԱԿԱԳԾԵՐԻ ՑՈՒՑԱԿ
ՀՀ ԱՐՄԱՎԻՐԻ ՄԱՐԶԻ ԱՐՄԱՎԻՐ ՔԱՂԱՔԻ ԱՐԱՄ ՄԱՆՈՒԿՅԱՆ ՓՈՂՈՑ ԹԻՎ 1 ՀԱՍՑԵՈՒՄ ԳՏՆՎՈՂ 0.0768 ՀԱ ՄԱԿԵՐԵՍՈՎ ՀՈՂԱՄԱՍԻ ՎՐԱ ԿԱՌՈՒՑՎՈՂ ԲԱԶՄԱԲՆԱԿԱՐԱՆ ՇԵՆՔԵՐԻ ԵՎ ԱՎՏՈՏՆԱԿԻ ԿԱՆԳԱՌՆԵՐԻ ՇԻՆԱՐԱՐՈՒԹՅԱՆ ՆԱԽԱԳԻԾ
ՀԱՏԱԿԱԳԾԵՐԻ ՑՈՒՑԱԿ
ՀՀ ԱՐՄԱՎԻՐԻ ՄԱՐԶԻ ԱՐՄԱՎԻՐ ՔԱՂԱՔԻ ԱՐԱՄ ՄԱՆՈՒԿՅԱՆ ՓՈՂՈՑ ԹԻՎ 1 ՀԱՍՑԵՈՒՄ ԳՏՆՎՈՂ 0.0768 ՀԱ ՄԱԿԵՐԵՍՈՎ ՀՈՂԱՄԱՍԻ ՎՐԱ ԿԱՌՈՒՑՎՈՂ ԲԱԶՄԱԲՆԱԿԱՐԱՆ ՇԵՆՔԵՐԻ ԵՎ ԱՎՏՈՏՆԱԿԻ ԿԱՆԳԱՌՆԵՐԻ ՇԻՆԱՐԱՐՈՒԹՅԱՆ ՆԱԽԱԳԻԾ

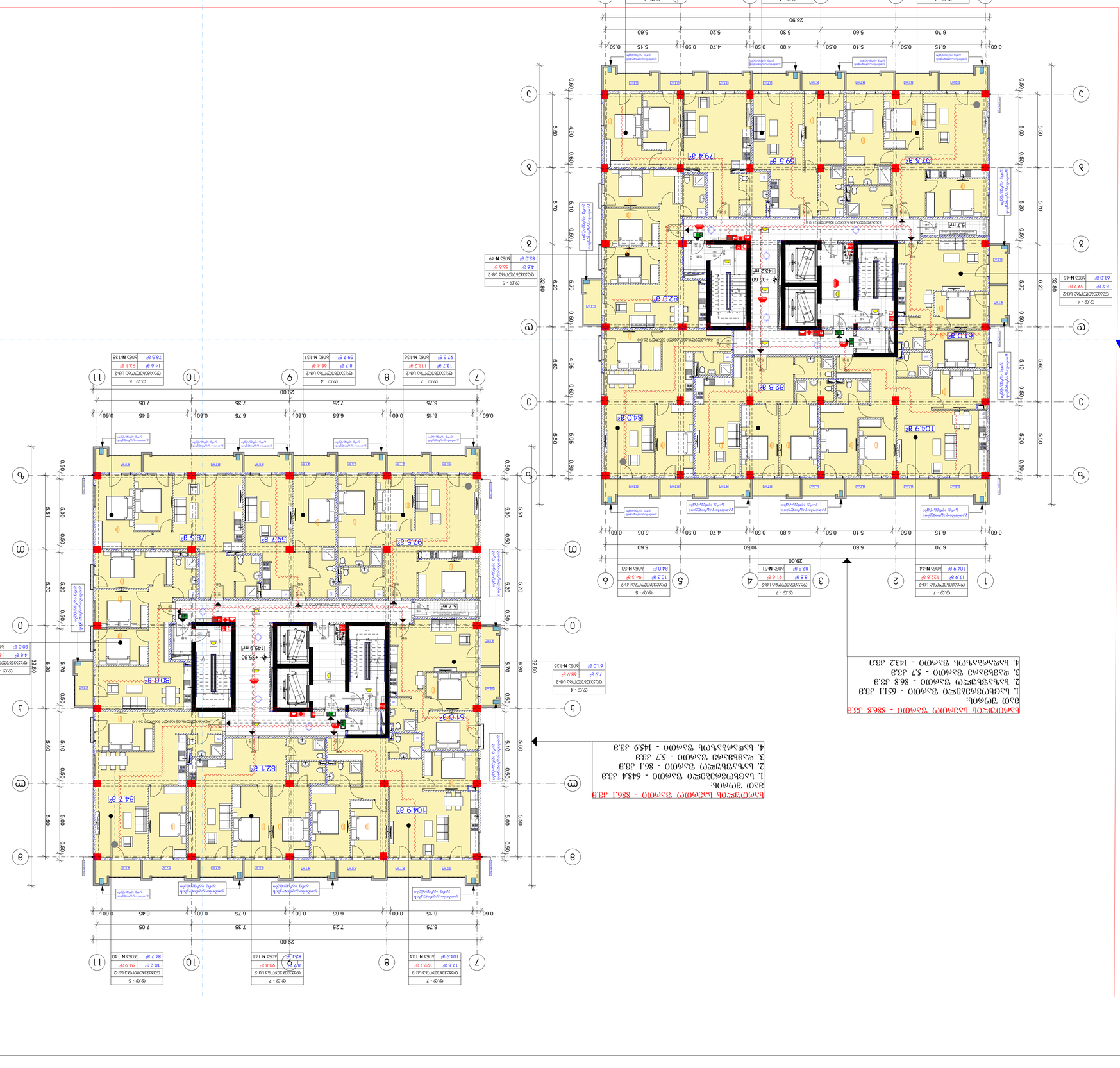
2
2
1
2
3
4
5
6
3
ტ
ე
ბ
ი
ა
ო
ნ
ი
ტ
ა
ბ
ი
ა
ო
ნ
ი
ტ
ა
ბ
ი
ა
ო
ნ
ი
ტ
ა

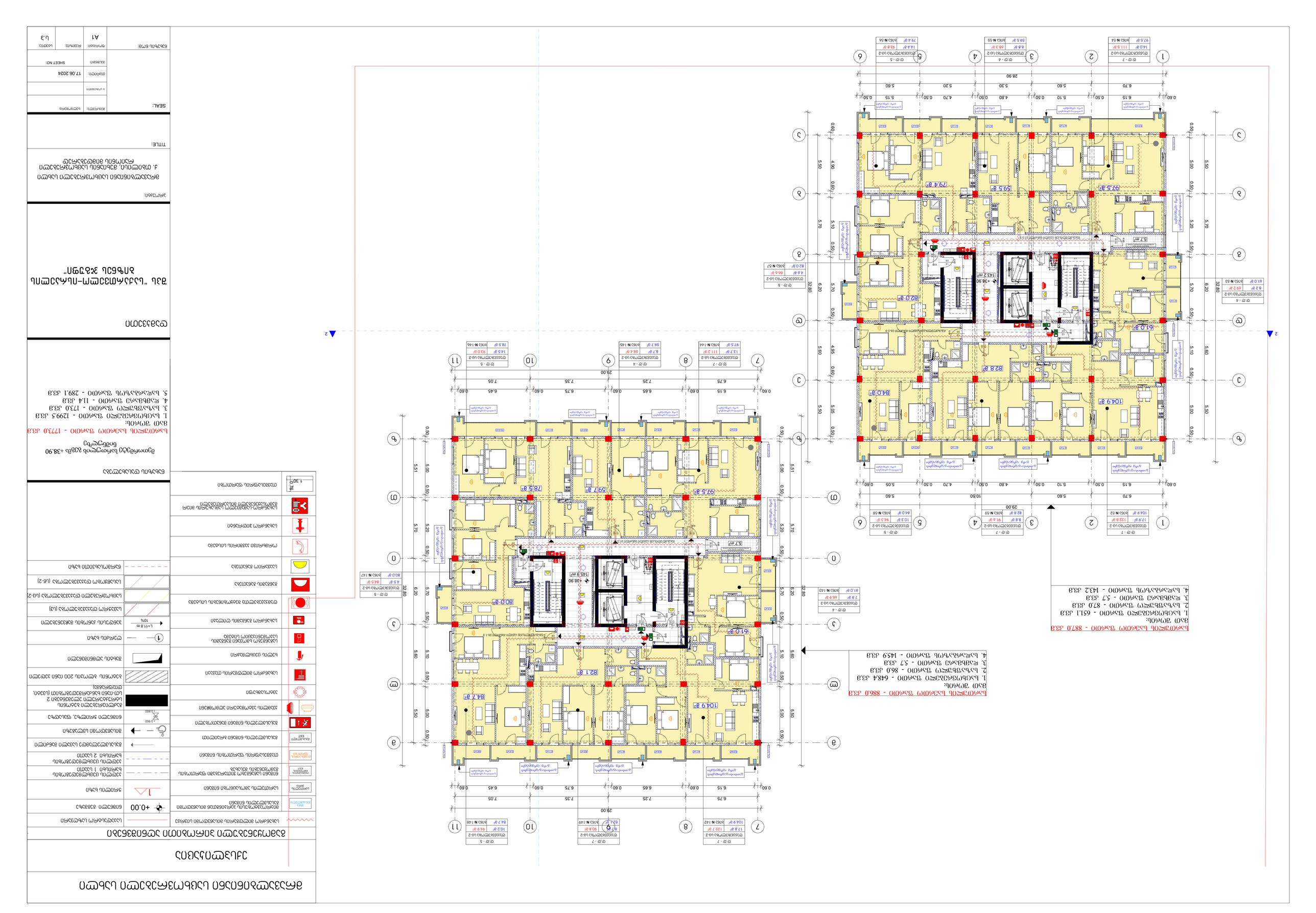
ბინათმშენებლობითი კომპლექსის გენერალური გეგმა +38.90
ნიშნული
ბინათმშენებლობითი კომპლექსის ზოგადი მონაცემები
1. საერთო ფართობი 12993 კვ.მ
2. საცხოვრებელი ფართობი 1730 კვ.მ
4. საბინაო ნაწილის ფართობი 114 კვ.მ
5. საერთო ფართობი 289.1 კვ.მ
ბინათმშენებლობითი კომპლექსის ზოგადი მონაცემები
1. საერთო ფართობი 12993 კვ.მ - 17730 კვ.მ
ბინათმშენებლობითი კომპლექსის ზოგადი მონაცემები
1. საერთო ფართობი 6484 კვ.მ
2. საცხოვრებელი ფართობი 868 კვ.მ
3. საბინაო ფართობი 57 კვ.მ
4. საერთო ფართობი 1459 კვ.მ
ბინათმშენებლობითი კომპლექსის ზოგადი მონაცემები
1. საერთო ფართობი 6511 კვ.მ
2. საცხოვრებელი ფართობი 870 კვ.მ
3. საბინაო ფართობი 57 კვ.მ
4. საერთო ფართობი 1432 კვ.მ
ნიშნული +38.90
ნიშნული +38.90
ნიშნული +38.90

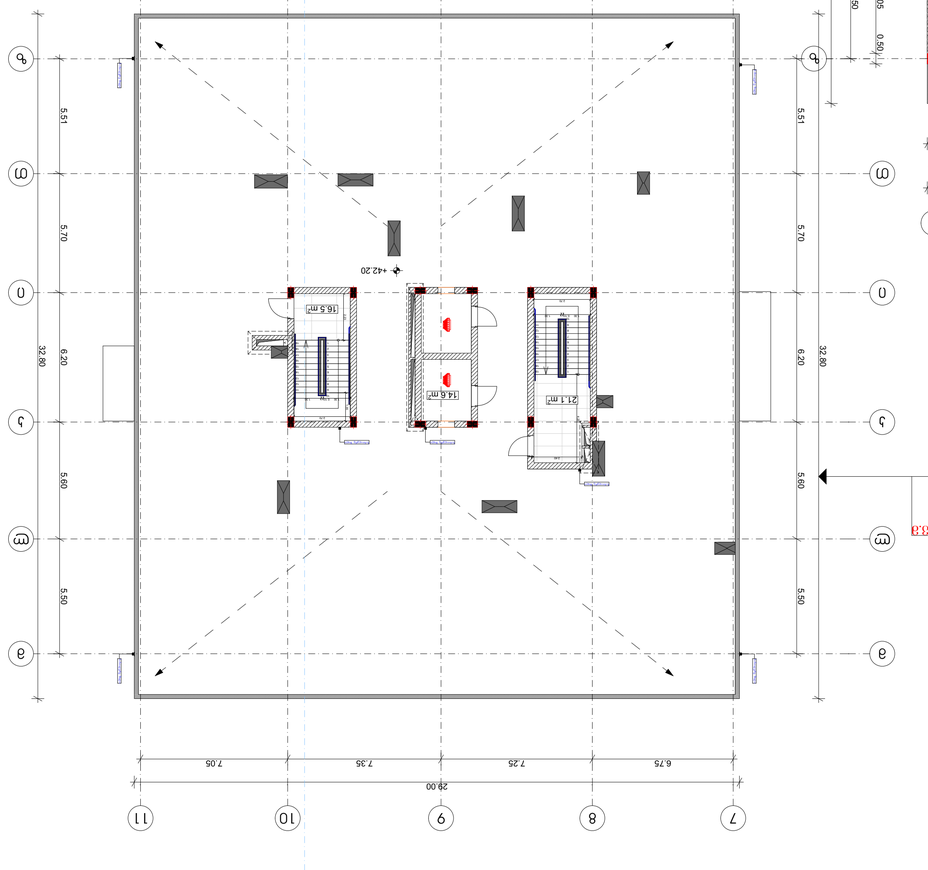

ბინათწყობის ნუსხა

ბინის ნომერი	ფართი, მ²	სართული
ბინა N-60	104.9	1
ბინა N-61	61.0	1
ბინა N-62	97.5	1
ბინა N-63	59.5	1
ბინა N-64	79.4	1
ბინა N-65	82.0	1
ბინა N-66	84.0	1
ბინა N-67	82.8	1
ბინა N-68	8.8	1
ბინა N-69	14.4	1
ბინა N-70	59.5	2
ბინა N-71	79.4	2
ბინა N-72	82.0	2
ბინა N-73	84.0	2
ბინა N-74	82.8	2
ბინა N-75	8.8	2
ბინა N-76	14.4	2
ბინა N-77	59.5	3
ბინა N-78	79.4	3
ბინა N-79	82.0	3
ბინა N-80	84.0	3
ბინა N-81	82.8	3
ბინა N-82	8.8	3
ბინა N-83	14.4	3
ბინა N-84	59.5	4
ბინა N-85	79.4	4
ბინა N-86	82.0	4
ბინა N-87	84.0	4
ბინა N-88	82.8	4
ბინა N-89	8.8	4
ბინა N-90	14.4	4
ბინა N-91	59.5	5
ბინა N-92	79.4	5
ბინა N-93	82.0	5
ბინა N-94	84.0	5
ბინა N-95	82.8	5
ბინა N-96	8.8	5
ბინა N-97	14.4	5
ბინა N-98	59.5	6
ბინა N-99	79.4	6
ბინა N-100	82.0	6
ბინა N-101	84.0	6
ბინა N-102	82.8	6
ბინა N-103	8.8	6
ბინა N-104	14.4	6

ბინათწყობის ნუსხა

ბინის ნომერი	ფართი, მ²	სართული
ბინა N-1	104.9	1
ბინა N-2	122.8	1
ბინა N-3	117.9	1
ბინა N-4	111.5	1
ბინა N-5	140	1
ბინა N-6	97.5	1
ბინა N-7	59.5	1
ბინა N-8	79.4	1
ბინა N-9	82.0	1
ბინა N-10	84.0	1
ბინა N-11	82.8	1
ბინა N-12	8.8	1
ბინა N-13	14.4	1
ბინა N-14	59.5	2
ბინა N-15	79.4	2
ბინა N-16	82.0	2
ბინა N-17	84.0	2
ბინა N-18	82.8	2
ბინა N-19	8.8	2
ბინა N-20	14.4	2
ბინა N-21	59.5	3
ბინა N-22	79.4	3
ბინა N-23	82.0	3
ბინა N-24	84.0	3
ბინა N-25	82.8	3
ბინა N-26	8.8	3
ბინა N-27	14.4	3
ბინა N-28	59.5	4
ბინა N-29	79.4	4
ბინა N-30	82.0	4
ბინა N-31	84.0	4
ბინა N-32	82.8	4
ბინა N-33	8.8	4
ბინა N-34	14.4	4
ბინა N-35	59.5	5
ბინა N-36	79.4	5
ბინა N-37	82.0	5
ბინა N-38	84.0	5
ბინა N-39	82.8	5
ბინა N-40	8.8	5
ბინა N-41	14.4	5
ბინა N-42	59.5	6
ბინა N-43	79.4	6
ბინა N-44	82.0	6
ბინა N-45	84.0	6
ბინა N-46	82.8	6
ბინა N-47	8.8	6
ბინა N-48	14.4	6

ბინათწყობის ნუსხა

ბინის ნომერი	ფართი, მ²	სართული
ბინა N-49	104.9	1
ბინა N-50	122.8	1
ბინა N-51	117.9	1
ბინა N-52	111.5	1
ბინა N-53	140	1
ბინა N-54	97.5	1
ბინა N-55	59.5	1
ბინა N-56	79.4	1
ბინა N-57	82.0	1
ბინა N-58	84.0	1
ბინა N-59	82.8	1
ბინა N-60	8.8	1
ბინა N-61	14.4	1
ბინა N-62	59.5	2
ბინა N-63	79.4	2
ბინა N-64	82.0	2
ბინა N-65	84.0	2
ბინა N-66	82.8	2
ბინა N-67	8.8	2
ბინა N-68	14.4	2
ბინა N-69	59.5	3
ბინა N-70	79.4	3
ბინა N-71	82.0	3
ბინა N-72	84.0	3
ბინა N-73	82.8	3
ბინა N-74	8.8	3
ბინა N-75	14.4	3
ბინა N-76	59.5	4
ბინა N-77	79.4	4
ბინა N-78	82.0	4
ბინა N-79	84.0	4
ბინა N-80	82.8	4
ბინა N-81	8.8	4
ბინა N-82	14.4	4
ბინა N-83	59.5	5
ბინა N-84	79.4	5
ბინა N-85	82.0	5
ბინა N-86	84.0	5
ბინა N-87	82.8	5
ბინა N-88	8.8	5
ბინა N-89	14.4	5
ბინა N-90	59.5	6
ბინა N-91	79.4	6
ბინა N-92	82.0	6
ბინა N-93	84.0	6
ბინა N-94	82.8	6
ბინა N-95	8.8	6
ბინა N-96	14.4	6

ბინათწყობის ნუსხა

ბინის ნომერი	ფართი, მ²	სართული
ბინა N-97	104.9	1
ბინა N-98	122.8	1
ბინა N-99	117.9	1
ბინა N-100	111.5	1
ბინა N-101	140	1
ბინა N-102	97.5	1
ბინა N-103	59.5	1
ბინა N-104	79.4	1
ბინა N-105	82.0	1
ბინა N-106	84.0	1
ბინა N-107	82.8	1
ბინა N-108	8.8	1
ბინა N-109	14.4	1
ბინა N-110	59.5	2
ბინა N-111	79.4	2
ბინა N-112	82.0	2
ბინა N-113	84.0	2
ბინა N-114	82.8	2
ბინა N-115	8.8	2
ბინა N-116	14.4	2
ბინა N-117	59.5	3
ბინა N-118	79.4	3
ბინა N-119	82.0	3
ბინა N-120	84.0	3
ბინა N-121	82.8	3
ბინა N-122	8.8	3
ბინა N-123	14.4	3
ბინა N-124	59.5	4
ბინა N-125	79.4	4
ბინა N-126	82.0	4
ბინა N-127	84.0	4
ბინა N-128	82.8	4
ბინა N-129	8.8	4
ბინა N-130	14.4	4
ბინა N-131	59.5	5
ბინა N-132	79.4	5
ბინა N-133	82.0	5
ბინა N-134	84.0	5
ბინა N-135	82.8	5
ბინა N-136	8.8	5
ბინა N-137	14.4	5
ბინა N-138	59.5	6
ბინა N-139	79.4	6
ბინა N-140	82.0	6
ბინა N-141	84.0	6
ბინა N-142	82.8	6
ბინა N-143	8.8	6
ბინა N-144	14.4	6

ბინათწყობის ნუსხა

ბინის ნომერი	ფართი, მ²	სართული
ბინა N-145	104.9	1
ბინა N-146	122.8	1
ბინა N-147	117.9	1
ბინა N-148	111.5	1
ბინა N-149	140	1
ბინა N-150	97.5	1
ბინა N-151	59.5	1
ბინა N-152	79.4	1
ბინა N-153	82.0	1
ბინა N-154	84.0	1
ბინა N-155	82.8	1
ბინა N-156	8.8	1
ბინა N-157	14.4	1
ბინა N-158	59.5	2
ბინა N-159	79.4	2
ბინა N-160	82.0	2
ბინა N-161	84.0	2
ბინა N-162	82.8	2
ბინა N-163	8.8	2
ბინა N-164	14.4	2
ბინა N-165	59.5	3
ბინა N-166	79.4	3
ბინა N-167	82.0	3
ბინა N-168	84.0	3
ბინა N-169	82.8	3
ბინა N-170	8.8	3
ბინა N-171	14.4	3
ბინა N-172	59.5	4
ბინა N-173	79.4	4
ბინა N-174	82.0	4
ბინა N-175	84.0	4
ბინა N-176	82.8	4
ბინა N-177	8.8	4
ბინა N-178	14.4	4
ბინა N-179	59.5	5
ბინა N-180	79.4	5
ბინა N-181	82.0	5
ბინა N-182	84.0	5
ბინა N-183	82.8	5
ბინა N-184	8.8	5
ბინა N-185	14.4	5
ბინა N-186	59.5	6
ბინა N-187	79.4	6
ბინა N-188	82.0	6
ბინა N-189	84.0	6
ბინა N-190	82.8	6
ბინა N-191	8.8	6
ბინა N-192	14.4	6

ბინათწყობის ნუსხა

ბინის ნომერი	ფართი, მ²	სართული
ბინა N-193	104.9	1
ბინა N-194	122.8	1
ბინა N-195	117.9	1
ბინა N-196	111.5	1
ბინა N-197	140	1
ბინა N-198	97.5	1
ბინა N-199	59.5	1
ბინა N-200	79.4	1
ბინა N-201	82.0	1
ბინა N-202	84.0	1
ბინა N-203	82.8	1
ბინა N-204	8.8	1
ბინა N-205	14.4	1
ბინა N-206	59.5	2
ბინა N-207	79.4	2
ბინა N-208	82.0	2
ბინა N-209	84.0	2
ბინა N-210	82.8	2
ბინა N-211	8.8	2
ბინა N-212	14.4	2
ბინა N-213	59.5	3
ბინა N-214	79.4	3
ბინა N-215	82.0	3
ბინა N-216	84.0	3
ბინა N-217	82.8	3
ბინა N-218	8.8	3
ბინა N-219	14.4	3
ბინა N-220	59.5	4
ბინა N-221	79.4	4
ბინა N-222	82.0	4
ბინა N-223	84.0	4
ბინა N-224	82.8	4
ბინა N-225	8.8	4
ბინა N-226	14.4	4
ბინა N-227	59.5	5
ბინა N-228	79.4	5
ბინა N-229	82.0	5
ბინა N-230	84.0	5
ბინა N-231	82.8	5
ბინა N-232	8.8	5
ბინა N-233	14.4	5
ბინა N-234	59.5	6
ბინა N-235	79.4	6
ბინა N-236	82.0	6
ბინა N-237	84.0	6
ბინა N-238	82.8	6
ბინა N-239	8.8	6
ბინა N-240	14.4	6

ბინათწყობის ნუსხა

ბინის ნომერი	ფართი, მ²	სართული
ბინა N-241	104.9	1
ბინა N-242	122.8	1
ბინა N-243	117.9	1
ბინა N-244	111.5	1
ბინა N-245	140	1
ბინა N-246	97.5	1
ბინა N-247	59.5	1
ბინა N-248	79.4	1
ბინა N-249	82.0	1
ბინა N-250	84.0	1
ბინა N-251	82.8	1
ბინა N-252	8.8	1
ბინა N-253	14.4	1
ბინა N-254	59.5	2
ბინა N-255	79.4	2
ბინა N-256	82.0	2
ბინა N-257	84.0	2
ბინა N-258	82.8	2
ბინა N-259	8.8	2
ბინა N-260	14.4	2
ბინა N-261	59.5	3
ბინა N-262	79.4	3
ბინა N-263	82.0	3
ბინა N-264	84.0	3
ბინა N-265	82.8	3
ბინა N-266	8.8	3
ბინა N-267	14.4	3
ბინა N-268	59.5	4
ბინა N-269	79.4	4
ბინა N-270	82.0	4
ბინა N-271	84.0	4
ბინა N-272	82.8	4
ბინა N-273	8.8	4
ბინა N-274	14.4	4
ბინა N-275	59.5	5
ბინა N-276	79.4	5
ბინა N-277	82.0	5
ბინა N-278	84.0	5
ბინა N-279	82.8	5
ბინა N-280	8.8	5
ბინა N-281	14.4	5
ბინა N-282	59.5	6
ბინა N-283	79.4	6
ბინა N-284	82.0	6
ბინა N-285	84.0	6
ბინა N-286	82.8	6
ბინა N-287	8.8	6
ბინა N-288	14.4	6

ბინათწყობის ნუსხა

ბინის ნომერი	ფართი, მ²	სართული
ბინა N-289	104.9	1
ბინა N-290	122.8	1
ბინა N-291	117.9	1
ბინა N-292	111.5	1
ბინა N-293	140	1
ბინა N-294	97.5	1
ბინა N-295	59.5	1
ბინა N-296	79.4	1
ბინა N-297	82.0	1
ბინა N-298	84.0	1
ბინა N-299	82.8	1
ბინა N-300	8.8	1
ბინა N-301	14.4	1
ბინა N-302	59.5	2
ბინა N-303	79.4	2
ბინა N-304	82.0	2
ბინა N-305	84.0	2
ბინა N-306	82.8	2
ბინა N-307	8.8	2
ბინა N-308	14.4	2
ბინა N-309	59.5	3
ბინა N-310	79.4	3
ბინა N-311	82.0	3
ბინა N-312	84.0	3
ბინა N-313	82.8	3
ბინა N-314	8.8	3
ბინა N-315	14.4	3
ბინა N-316	59.5	4
ბინა N-317	79.4	4
ბინა N-318	82.0	4
ბინა N-319	84.0	4
ბინა N-320	82.8	4
ბინა N-321	8.8	4
ბინა N-322	14.4	4
ბინა N-323	59.5	5
ბინა N-324	79.4	5
ბინა N-325	82.0	5
ბინა N-326	84.0	5
ბინა N-327	82.8	5
ბინა N-328	8.8	5
ბინა N-329	14.4	5
ბინა N-330	59.5	6
ბინა N-331	79.4	6
ბინა N-332	82.0	6
ბინა N-333	84.0	6
ბინა N-334	82.8	6
ბინა N-335	8.8	6
ბინა N-336	14.4	6

ბინათწყობის ნუსხა

ბინის ნომერი	ფართი, მ²	სართული
ბინა N-337	104.9	1
ბინა N-338	122.8	1
ბინა N-339	117.9	1
ბინა N-340	111.5	1
ბინა N-341

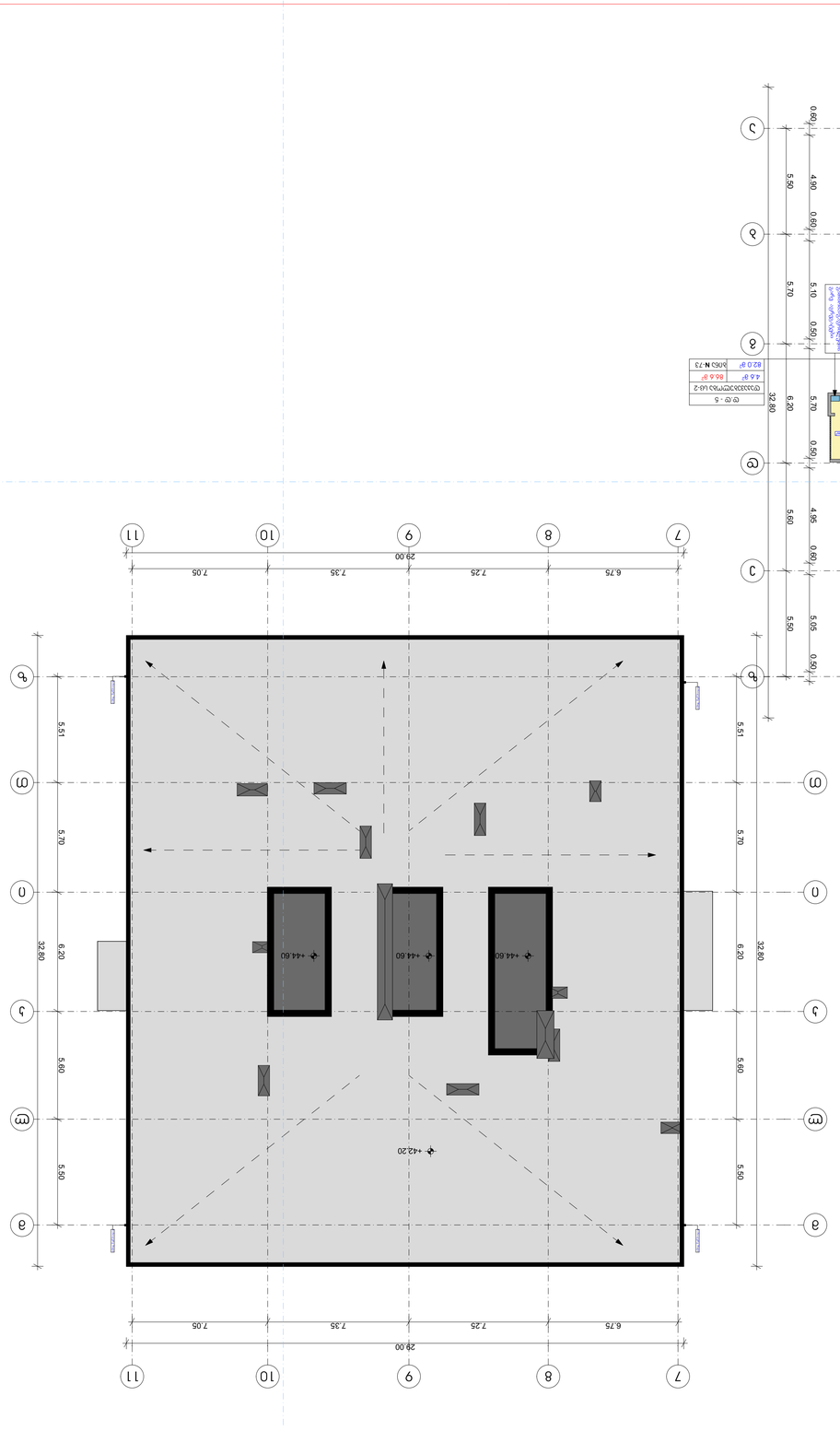

ბინის ოთახების ფართობების ცხრილი

ტიპაუსებრივი სა-2	61.0 g²
ტიპაუსებრივი სა-2	8.2 g²
ტიპაუსებრივი სა-2	46.0 g²
ტიპაუსებრივი სა-2	82.0 g²
ტიპაუსებრივი სა-2	84.0 g²
ტიპაუსებრივი სა-2	10.3 g²
ტიპაუსებრივი სა-2	104.9 g²
ტიპაუსებრივი სა-2	177 g²
ტიპაუსებრივი სა-2	82.8 g²
ტიპაუსებრივი სა-2	8.8 g²
ტიპაუსებრივი სა-2	79.4 g²
ტიპაუსებრივი სა-2	144 g²
ტიპაუსებრივი სა-2	59.5 g²
ტიპაუსებრივი სა-2	138 g²
ტიპაუსებრივი სა-2	97.5 g²

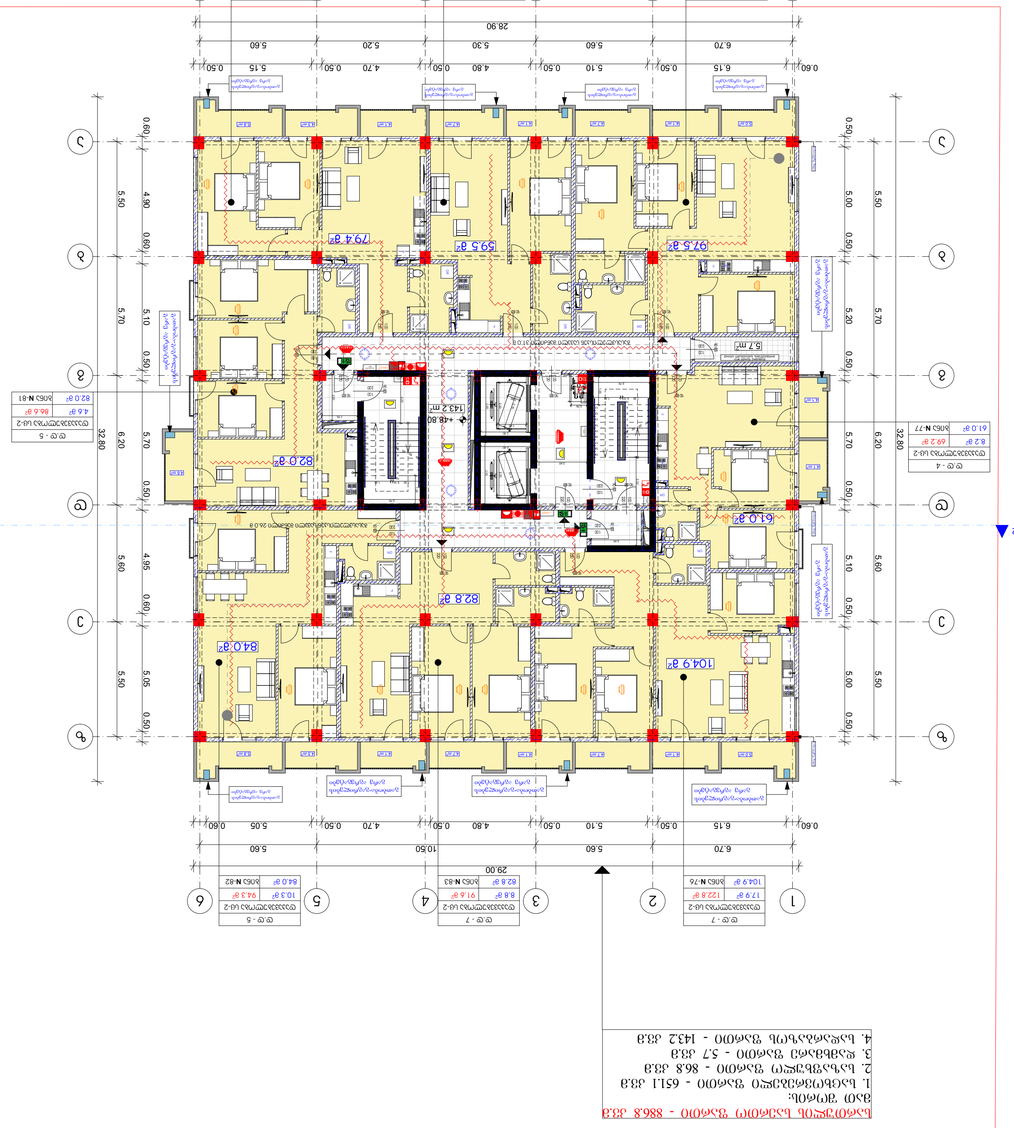
ש-ט - 4
שטחים משותפים לשימוש הדיירים בקומה
8.2 מ' | 69.2 מ'
מס N-77 | 61.0 מ'
ש-ט - 5
שטחים משותפים לשימוש הדיירים בקומה
4.6 מ' | 86.6 מ'
מס N-81 | 82.0 מ'
ש-ט - 7
שטחים משותפים לשימוש הדיירים בקומה
17.9 מ' | 122.8 מ'
מס N-76 | 104.9 מ'
ש-ט - 7
שטחים משותפים לשימוש הדיירים בקומה
13.8 מ' | 111.3 מ'
מס N-78 | 97.5 מ'
ש-ט - 4
שטחים משותפים לשימוש הדיירים בקומה
8.8 מ' | 66.3 מ'
מס N-79 | 59.5 מ'
ש-ט - 5
שטחים משותפים לשימוש הדיירים בקומה
14.4 מ' | 93.8 מ'
מס N-80 | 79.4 מ'
ש-ט - 7
שטחים משותפים לשימוש הדיירים בקומה
17.9 מ' | 94.3 מ'
מס N-82 | 64.0 מ'
ש-ט - 7
שטחים משותפים לשימוש הדיירים בקומה
8.8 מ' | 91.6 מ'
מס N-83 | 82.8 מ'
ש-ט - 4
שטחים משותפים לשימוש הדיירים בקומה
8.2 מ' | 69.2 מ'
מס N-77 | 61.0 מ'
1
2
3
4
5
6
ש
ת
א
ב
ג
ד
ה
ו
ז
ח
ט
י
כ
ל
מ
נ
ס
ע
פ
צ
ק
ר
ש
ת
1
2
3
4
5
6
28.90
6.70
5.60
5.60
10.50
29.00
6.15
0.60
5.10
0.50
4.80
0.50
4.70
0.50
5.15
0.50
5.05
0.60
0.60
0.50
5.10
0.50
4.80
0.50
4.70
0.50
5.05
0.60
32.80
6.20
5.70
0.50
5.20
0.50
5.00
0.50
4.95
0.60
5.05
0.50
5.00
0.50
4.90
0.60
5.00
0.50
5.10
0.60
5.50
0.50
5.70
0.50
5.20
0.50
5.00
0.50
5.10
0.60
5.60
0.50
5.70
0.50
5.20
0.50

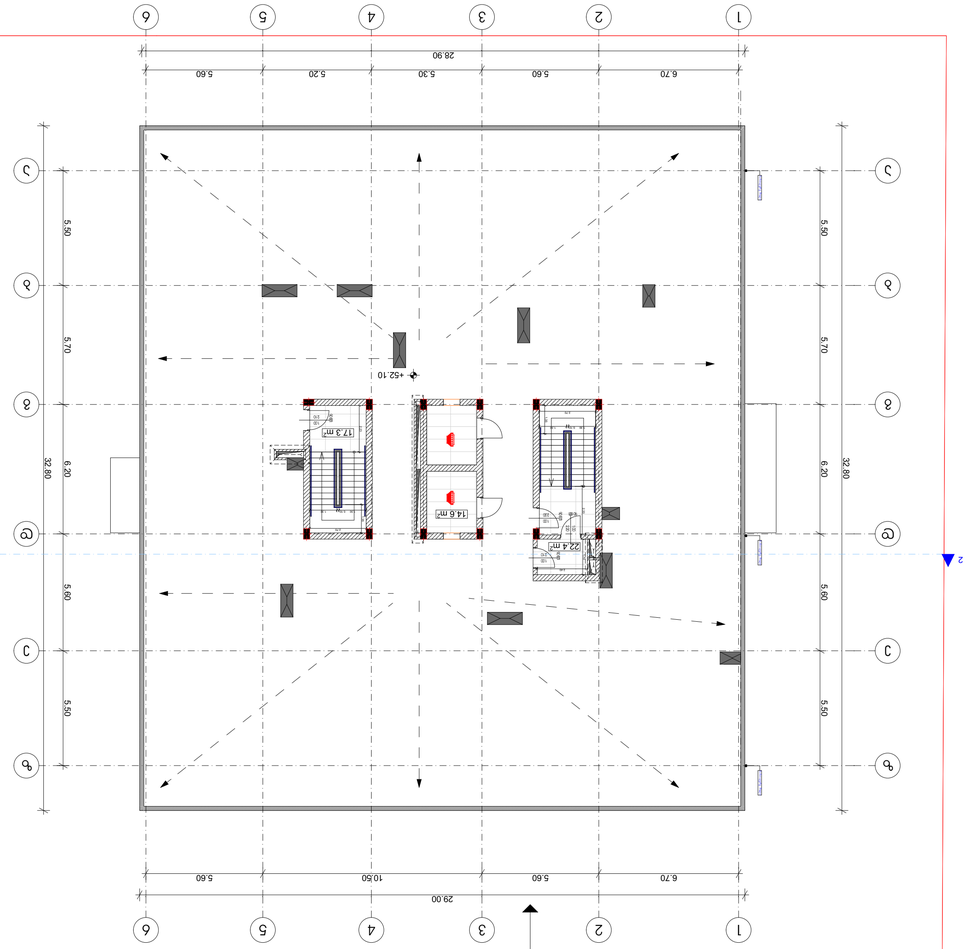

ՀԱՅԱՍՏԱՆԻ ՀԱՆՐԱՊԵՏՈՒԹՅԱՆ ԱՐՄԱՎԻՐԻ ՄԱՐԶԻ ՀԱՄԱՅՆՔԱՊԵՏԱՐԱՆ

ՀԱՄԱՅՆՔԱՅԻՆ ՍԵՓԱԿԱՆՈՒԹՅԱՆ ՕԲՅԵԿՏԵՐԻ ՏԵՂԱԿԱՅԱՑՄԱՆ ՀԱՄԱՐ ՊԱՏԱՍԽԱՆԱՏՎՈՂ ԱՆՇԱՐԺ ԳՈՒՅՔԵՐԻ ՑԱՆԿ

ՀԱՅԱՍՏԱՆԻ ՀԱՆՐԱՊԵՏՈՒԹՅԱՆ ԱՐՄԱՎԻՐԻ ՄԱՐԶԻ ԱՐՄԱՎԻՐ ՀԱՄԱՅՆՔԻ ՍԵՓԱԿԱՆՈՒԹՅՈՒՆ ՀԱՆԴԻՍԱՑՈՂ ՇԵՆՔԵՐԸ ԵՎ ՀԱՍԱՐԱԿԱԿԱՆ ՆՇԱՆԱԿՈՒԹՅՈՒՆ ՈՒՆԵՑՈՂ ՇԵՆՔԵՐԸ	
ՀԱՅԱՍՏԱՆԻ ՀԱՆՐԱՊԵՏՈՒԹՅԱՆ ԱՐՄԱՎԻՐԻ ՄԱՐԶԻ ՀԱՄԱՅՆՔԱՊԵՏԱՐԱՆԻ ՍԵՓԱԿԱՆՈՒԹՅՈՒՆ ՀԱՆԴԻՍԱՑՈՂ ՇԵՆՔԵՐԸ ԵՎ ՀԱՍԱՐԱԿԱԿԱՆ ՆՇԱՆԱԿՈՒԹՅՈՒՆ ՈՒՆԵՑՈՂ ՇԵՆՔԵՐԸ	
ՀԱՅԱՍՏԱՆԻ ՀԱՆՐԱՊԵՏՈՒԹՅԱՆ ԱՐՄԱՎԻՐԻ ՄԱՐԶԻ ՀԱՄԱՅՆՔԱՊԵՏԱՐԱՆԻ ՍԵՓԱԿԱՆՈՒԹՅՈՒՆ ՀԱՆԴԻՍԱՑՈՂ ՇԵՆՔԵՐԸ ԵՎ ՀԱՍԱՐԱԿԱԿԱՆ ՆՇԱՆԱԿՈՒԹՅՈՒՆ ՈՒՆԵՑՈՂ ՇԵՆՔԵՐԸ	

ՀԱՄԱՅՆՔԱՅԻՆ ՍԵՓԱԿԱՆՈՒԹՅԱՆ ՕԲՅԵԿՏԵՐԻ ՏԵՂԱԿԱՅԱՑՄԱՆ ՀԱՄԱՐ ՊԱՏԱՍԽԱՆԱՏՎՈՂ ԱՆՇԱՐԺ ԳՈՒՅՔԵՐԻ ՑԱՆԿ

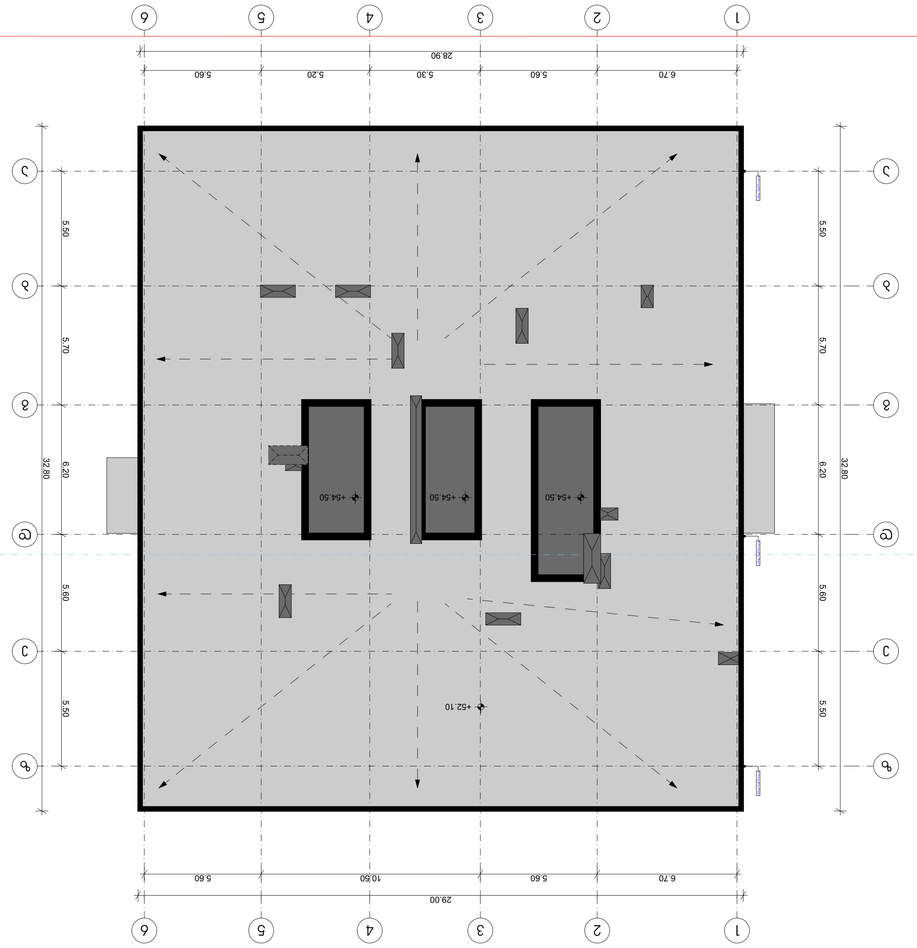

ՀԱՅԱՍՏԱՆԻ ՀԱՆՐԱՊԵՏՈՒԹՅԱՆ ՇԻՐԱԿԻ ՄԱՐԶԻ ԳՅՈՒՄՐԻ ՀԱՄԱՅՆՔԱՊԵՏԱՐԱՆԻ ՇԵՆՔԵՐԻ ԵՎ ՇԻՆՈՒԹՅՈՒՆՆԵՐԻ ՀԱՄԱԼԻՐ ԿԱՄՈՒՐՋ

ՀԱՏԱԿԱՆ ՆՇԱՆՆԵՐԻ ԵՎ ՊԱՅՄԱՆԱԳՐԵՐԻ ՑԱՆԿ

ՀԱՏԱԿԱՆ ՆՇԱՆՆԵՐԻ ԵՎ ՊԱՅՄԱՆԱԳՐԵՐԻ ՑԱՆԿ	

ОПИСАНИЕ ОБОЗНАЧЕНИЙ

Граница земельного участка	
Граница зоны с особыми условиями использования территории	
Граница зоны планируемого размещения объекта капитального строительства	
Граница территории объекта культурного наследия	
Граница территории, в отношении которой предусматривается подготовка документации по планировке территории	
Красные линии	
Линия отступа от красных линий	
Линия отступа от границ земельного участка	
Линия регулирования застройки	
Границы зон действия публичных сервитутов	
Границы зон действия частных сервитутов	
Проектируемый объект капитального строительства	
Существующий объект капитального строительства	
Проектируемый объект капитального строительства, подлежащий сносу	
Существующий объект капитального строительства, подлежащий сносу	
Проектируемый объект капитального строительства, подлежащий реконструкции	
Существующий объект капитального строительства, подлежащий реконструкции	
Проектируемый объект капитального строительства, подлежащий капитальному ремонту	
Существующий объект капитального строительства, подлежащий капитальному ремонту	
Проектируемый объект капитального строительства, подлежащий перепрофилированию	
Существующий объект капитального строительства, подлежащий перепрофилированию	
Проектируемый объект капитального строительства, подлежащий демонтажу	
Существующий объект капитального строительства, подлежащий демонтажу	
Проектируемый объект капитального строительства, подлежащий консервации	
Существующий объект капитального строительства, подлежащий консервации	
Проектируемый объект капитального строительства, подлежащий ликвидации	
Существующий объект капитального строительства, подлежащий ликвидации	
Проектируемый объект капитального строительства, подлежащий приватизации	
Существующий объект капитального строительства, подлежащий приватизации	
Проектируемый объект капитального строительства, подлежащий передаче в аренду	
Существующий объект капитального строительства, подлежащий передаче в аренду	
Проектируемый объект капитального строительства, подлежащий передаче в безвозмездное пользование	
Существующий объект капитального строительства, подлежащий передаче в безвозмездное пользование	
Проектируемый объект капитального строительства, подлежащий передаче в доверительное управление	
Существующий объект капитального строительства, подлежащий передаче в доверительное управление	
Проектируемый объект капитального строительства, подлежащий передаче в хозяйственное ведение	
Существующий объект капитального строительства, подлежащий передаче в хозяйственное ведение	
Проектируемый объект капитального строительства, подлежащий передаче в оперативное управление	
Существующий объект капитального строительства, подлежащий передаче в оперативное управление	
Проектируемый объект капитального строительства, подлежащий передаче в собственность	
Существующий объект капитального строительства, подлежащий передаче в собственность	
Проектируемый объект капитального строительства, подлежащий передаче в аренду	
Существующий объект капитального строительства, подлежащий передаче в аренду	
Проектируемый объект капитального строительства, подлежащий передаче в безвозмездное пользование	
Существующий объект капитального строительства, подлежащий передаче в безвозмездное пользование	
Проектируемый объект капитального строительства, подлежащий передаче в доверительное управление	
Существующий объект капитального строительства, подлежащий передаче в доверительное управление	
Проектируемый объект капитального строительства, подлежащий передаче в хозяйственное ведение	
Существующий объект капитального строительства, подлежащий передаче в хозяйственное ведение	
Проектируемый объект капитального строительства, подлежащий передаче в оперативное управление	
Существующий объект капитального строительства, подлежащий передаче в оперативное управление	
Проектируемый объект капитального строительства, подлежащий передаче в собственность	
Существующий объект капитального строительства, подлежащий передаче в собственность	

ЭКСПЛИКАЦИЯ ЗДАНИЙ, СООРУЖЕНИЙ, ОБЪЕКТОВ ИНЖЕНЕРНОЙ ИНФРАСТРУКТУРЫ

Проектируемый объект капитального строительства	
Существующий объект капитального строительства	
Проектируемый объект капитального строительства, подлежащий сносу	
Существующий объект капитального строительства, подлежащий сносу	
Проектируемый объект капитального строительства, подлежащий реконструкции	
Существующий объект капитального строительства, подлежащий реконструкции	
Проектируемый объект капитального строительства, подлежащий капитальному ремонту	
Существующий объект капитального строительства, подлежащий капитальному ремонту	
Проектируемый объект капитального строительства, подлежащий перепрофилированию	
Существующий объект капитального строительства, подлежащий перепрофилированию	
Проектируемый объект капитального строительства, подлежащий демонтажу	
Существующий объект капитального строительства, подлежащий демонтажу	
Проектируемый объект капитального строительства, подлежащий консервации	
Существующий объект капитального строительства, подлежащий консервации	
Проектируемый объект капитального строительства, подлежащий ликвидации	
Существующий объект капитального строительства, подлежащий ликвидации	
Проектируемый объект капитального строительства, подлежащий приватизации	
Существующий объект капитального строительства, подлежащий приватизации	
Проектируемый объект капитального строительства, подлежащий передаче в аренду	
Существующий объект капитального строительства, подлежащий передаче в аренду	
Проектируемый объект капитального строительства, подлежащий передаче в безвозмездное пользование	
Существующий объект капитального строительства, подлежащий передаче в безвозмездное пользование	
Проектируемый объект капитального строительства, подлежащий передаче в доверительное управление	
Существующий объект капитального строительства, подлежащий передаче в доверительное управление	
Проектируемый объект капитального строительства, подлежащий передаче в хозяйственное ведение	
Существующий объект капитального строительства, подлежащий передаче в хозяйственное ведение	
Проектируемый объект капитального строительства, подлежащий передаче в оперативное управление	
Существующий объект капитального строительства, подлежащий передаче в оперативное управление	
Проектируемый объект капитального строительства, подлежащий передаче в собственность	
Существующий объект капитального строительства, подлежащий передаче в собственность	
Проектируемый объект капитального строительства, подлежащий передаче в аренду	
Существующий объект капитального строительства, подлежащий передаче в аренду	
Проектируемый объект капитального строительства, подлежащий передаче в безвозмездное пользование	
Существующий объект капитального строительства, подлежащий передаче в безвозмездное пользование	
Проектируемый объект капитального строительства, подлежащий передаче в доверительное управление	
Существующий объект капитального строительства, подлежащий передаче в доверительное управление	
Проектируемый объект капитального строительства, подлежащий передаче в хозяйственное ведение	
Существующий объект капитального строительства, подлежащий передаче в хозяйственное ведение	
Проектируемый объект капитального строительства, подлежащий передаче в оперативное управление	
Существующий объект капитального строительства, подлежащий передаче в оперативное управление	
Проектируемый объект капитального строительства, подлежащий передаче в собственность	
Существующий объект капитального строительства, подлежащий передаче в собственность	

ЭКСПЛИКАЦИЯ ЗДАНИЙ, СООРУЖЕНИЙ, ОБЪЕКТОВ ИНЖЕНЕРНОЙ ИНФРАСТРУКТУРЫ

Проектируемый объект капитального строительства	
Существующий объект капитального строительства	
Проектируемый объект капитального строительства, подлежащий сносу	
Существующий объект капитального строительства, подлежащий сносу	
Проектируемый объект капитального строительства, подлежащий реконструкции	
Существующий объект капитального строительства, подлежащий реконструкции	
Проектируемый объект капитального строительства, подлежащий капитальному ремонту	
Существующий объект капитального строительства, подлежащий капитальному ремонту	
Проектируемый объект капитального строительства, подлежащий перепрофилированию	
Существующий объект капитального строительства, подлежащий перепрофилированию	
Проектируемый объект капитального строительства, подлежащий демонтажу	
Существующий объект капитального строительства, подлежащий демонтажу	
Проектируемый объект капитального строительства, подлежащий консервации	
Существующий объект капитального строительства, подлежащий консервации	
Проектируемый объект капитального строительства, подлежащий ликвидации	
Существующий объект капитального строительства, подлежащий ликвидации	
Проектируемый объект капитального строительства, подлежащий приватизации	
Существующий объект капитального строительства, подлежащий приватизации	
Проектируемый объект капитального строительства, подлежащий передаче в аренду	
Существующий объект капитального строительства, подлежащий передаче в аренду	
Проектируемый объект капитального строительства, подлежащий передаче в безвозмездное пользование	
Существующий объект капитального строительства, подлежащий передаче в безвозмездное пользование	
Проектируемый объект капитального строительства, подлежащий передаче в доверительное управление	
Существующий объект капитального строительства, подлежащий передаче в доверительное управление	
Проектируемый объект капитального строительства, подлежащий передаче в хозяйственное ведение	
Существующий объект капитального строительства, подлежащий передаче в хозяйственное ведение	
Проектируемый объект капитального строительства, подлежащий передаче в оперативное управление	
Существующий объект капитального строительства, подлежащий передаче в оперативное управление	
Проектируемый объект капитального строительства, подлежащий передаче в собственность	
Существующий объект капитального строительства, подлежащий передаче в собственность

მრავალბინიანი საცხოვრებელი სახლი

ექსპლიკაცია

პირობითი ნიშნები

მისაბმელი სვლაგზა

მოსატრიალებელი სივრცეები

ვარიანტი 1

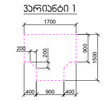

ვარიანტი 2

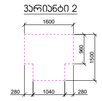

ვარიანტი 3

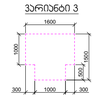

ვარიანტი 4



ავარის წინ თავისუფალი სივრცე



თავისუფალი სივრცე აუცილებლად მანვარირებისთვის - ბეტონით ღობით მონოლითურად - მეორეხარისხოვანი მასალა



თავისუფალი სივრცე აუცილებლად მანვარირებისთვის - ბეტონით ღობით მონოლითურად - მეორეხარისხოვანი მასალა



თავისუფალი სივრცე აუცილებლად მანვარირებისთვის - ბეტონით ღობით ბრტყელად მეორეხარისხოვანი მასალა



თავისუფალი სივრცე აუცილებლად მანვარირებისთვის - ბეტონით ღობით საკანის მიმდებარედ მეორეხარისხოვანი მასალა

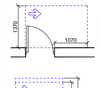

თავისუფალი სივრცე აუცილებლად მანვარირებისთვის - ბეტონით ღობით ბრტყელად მეორეხარისხოვანი მასალა



თავისუფალი სივრცე აუცილებლად მანვარირებისთვის - ბეტონით ღობით ბრტყელად მეორეხარისხოვანი მასალა 120 მმ-მდე, თუ მოთხოვნილება მეტია



თავისუფალი სივრცე აუცილებლად მანვარირებისთვის - ბეტონით ღობით მონოლითურად - მეორეხარისხოვანი მასალა 120 მმ-მდე, თუ მოთხოვნილება მეტია

გამოყენებული პირობითი აღნიშვნები

	საკადასტრო საზღვარი
-3.30	ნიშნული გეგმაზე
1	ჭრილის ხაზი
	ავდლის ცვლილებადობის ხარისხი 1 საათი
	ავდლის ცვლილებადობის ხარისხი 2 საათი
	გასასვლელამდე სავალი მანძილი
	მისაბმელი სვლაგზა
13.900 / 13.800	ნიშნული ჭრილზე, ფასადზე
	გაძლიერებული ბეტონის სტრუქტურული ელემენტები 2 სთ-იანი ხანძარმედეგობით (სვეტი, კედელი, ღიმფრაგმა, კედლებრივის ფილა
	ბეტონის ბლოკის 200 იანი კედელი
	ბეტონის ბლოკის 100 იანი კედელი
	შეხების ელემენტი
1	ღერძის ხაზი
L=11.8 m 10%	პანდუსის ქანობის მიმართულება
	საპარკო დაბინძურება (ს3)
	საცხოვრებელი დაბინძურება (ს4-2)
	სასანიტარო დაბინძურება (ს6-2)
	წარმოსახვითი ხაზი

ნახაზის დასახელება

დამკვეთი

შპს "საქართველო-ისრაელის ბიზნეს ჯგუფი"

პროექტი:

მრავალბინიანი საცხოვრებელი სახლი
ქ. თბილისი, მუხიანის საცხოვრებელი რაიონის მიმდებარედ

TITLE:

SEAL:	მასშტაბი:	ხელმოწერა:
	ს. ორგანიზაცია	
	თარიღი:	17.06.2024
	მასშტაბი:	SHEET NO:
ნახაზის ნომ:	ფორმატი: A1	რევიზია: / სტატუსი: ს.პ

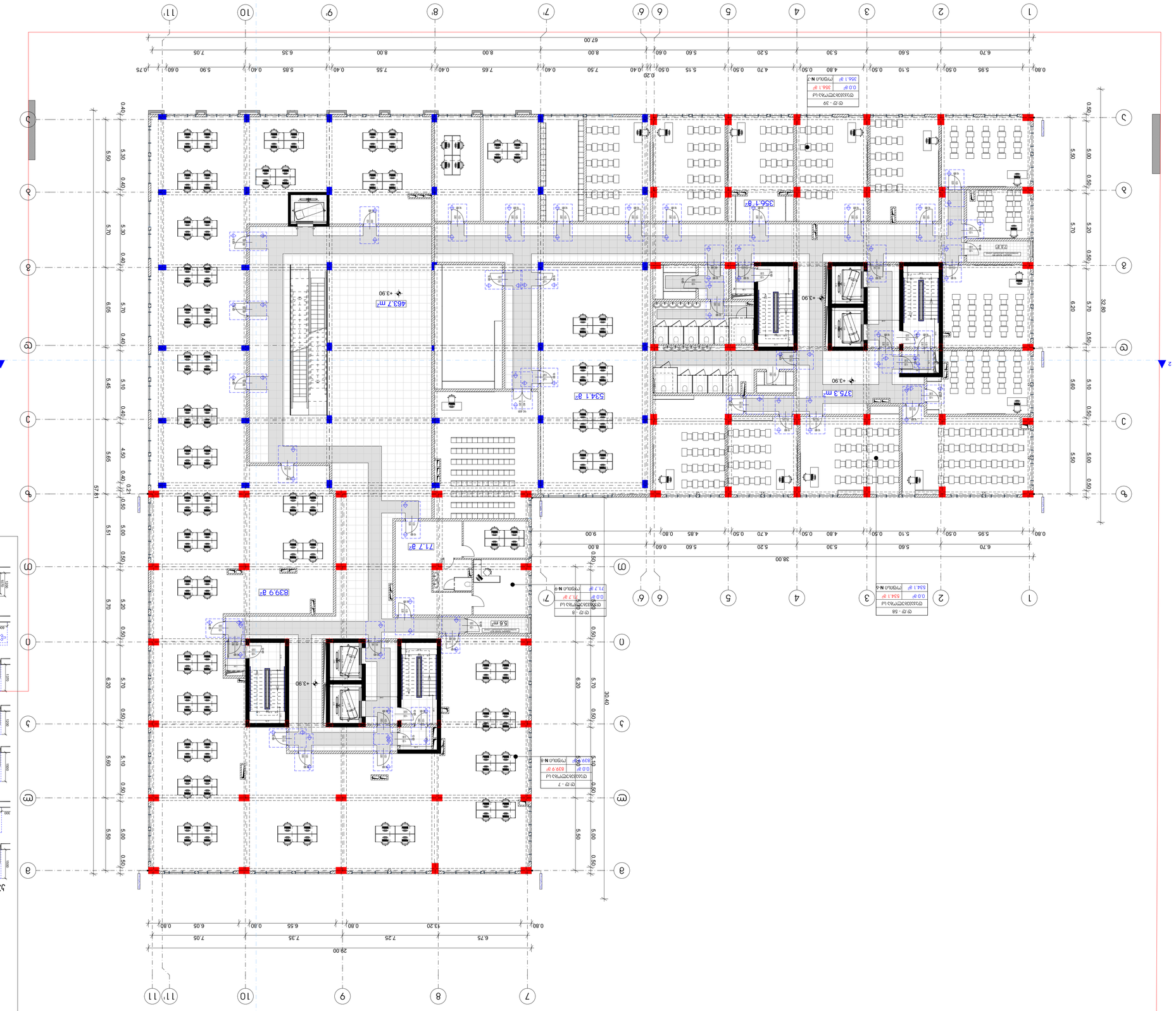

מחסן ומשרדים לשימוש מפעל הפלדה
תכנית קומת קרקע

מספר תכנית:	03
קנה מידה:	1:100
תאריך:	17.06.2024
גרסה:	A1
מספר גיליון:	03
סה"כ גיליונות:	03

SEAL:

TITLE:

מתכנן: אדריכלים ומתכננים בע"מ
רח' הברזל 3, תל אביב

יזם: מפעל הפלדה בע"מ
רח' הברזל 3, תל אביב

כל הזכויות שמורות. אין להעתיק, לשכפל או להפיץ תכנית זו או חלקים ממנה ללא אישור בכתב ומראש מאת המתכנן.

מקרא

קווי חלוקת שטחים	
מספר חדר ושטח	-3.30
חתך מס'	1
קווי גבול מגרש	
קווי בניין	
קווי בניין 2	
גבול מבנה	
מבנה קיים	
מבנה חדש	
מבנה חדש 200 מ"מ	
מבנה חדש 100 מ"מ	
מדרגות	
מעלית	L=11.8 m 10%
קווי חלוקת חלונות	
קווי חלוקת דלתות	
קווי חלוקת חלונות	
קווי חלוקת חלונות	
קווי חלוקת חלונ

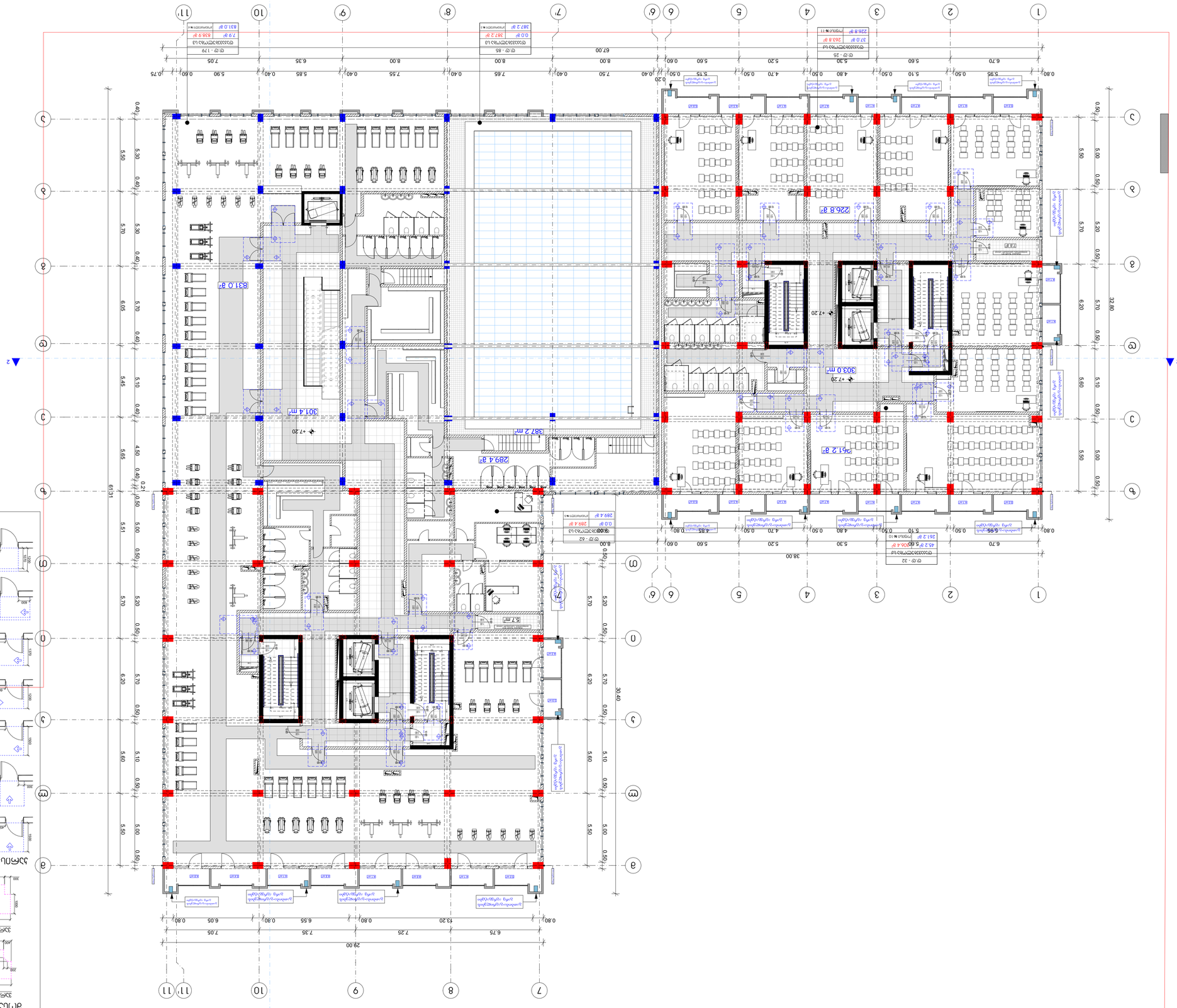
1
2
3
4
5
6
7
8
9
10
11
11'
10'
9'
8'
7'
6'
6
5
4
3
2
1
Б
В
Г
Д
Е
Ж
З
И
К
Л
М
Н
О
П
Р
С
Т
У
Ф
Х
Ц
Ч
Ш
Щ
Э
Ю
Я
29.00
38.00
32.80
30.00
81.31
0.75
0.80
0.40
0.50
0.60
0.70
0.90
1.00
1.10
1.20
1.30
1.40
1.50
1.60
1.70
1.80
1.90
2.00
2.10
2.20
2.30
2.40
2.50
2.60
2.70
2.80
2.90
3.00
3.10
3.20
3.30
3.40
3.50
3.60
3.70
3.80
3.90
4.00
4.10
4.20
4.30
4.40
4.50
4.60
4.70
4.80
4.85
4.90
5.00
5.10
5.15
5.20
5.30
5.40
5.45
5.50
5.60
5.65
5.70
5.80
5.85
5.90
5.95
6.05
6.20
6.35
6.40
6.55
6.70
6.75
7.05
7.25
7.35
7.50
7.55
7.65
8.00
8.40
9.00
13.20
226.8 м²
303.0 m²
261.2 м²
45.2 м²
100.4 м²
831.0 м²
301.4 m²
387.2 m²
289.4 м²
671.2 м²
+7.20
+7.29
+7.20
5.7 m²
Ремонт кровли
Ремонт кровли
Ремонт кровли

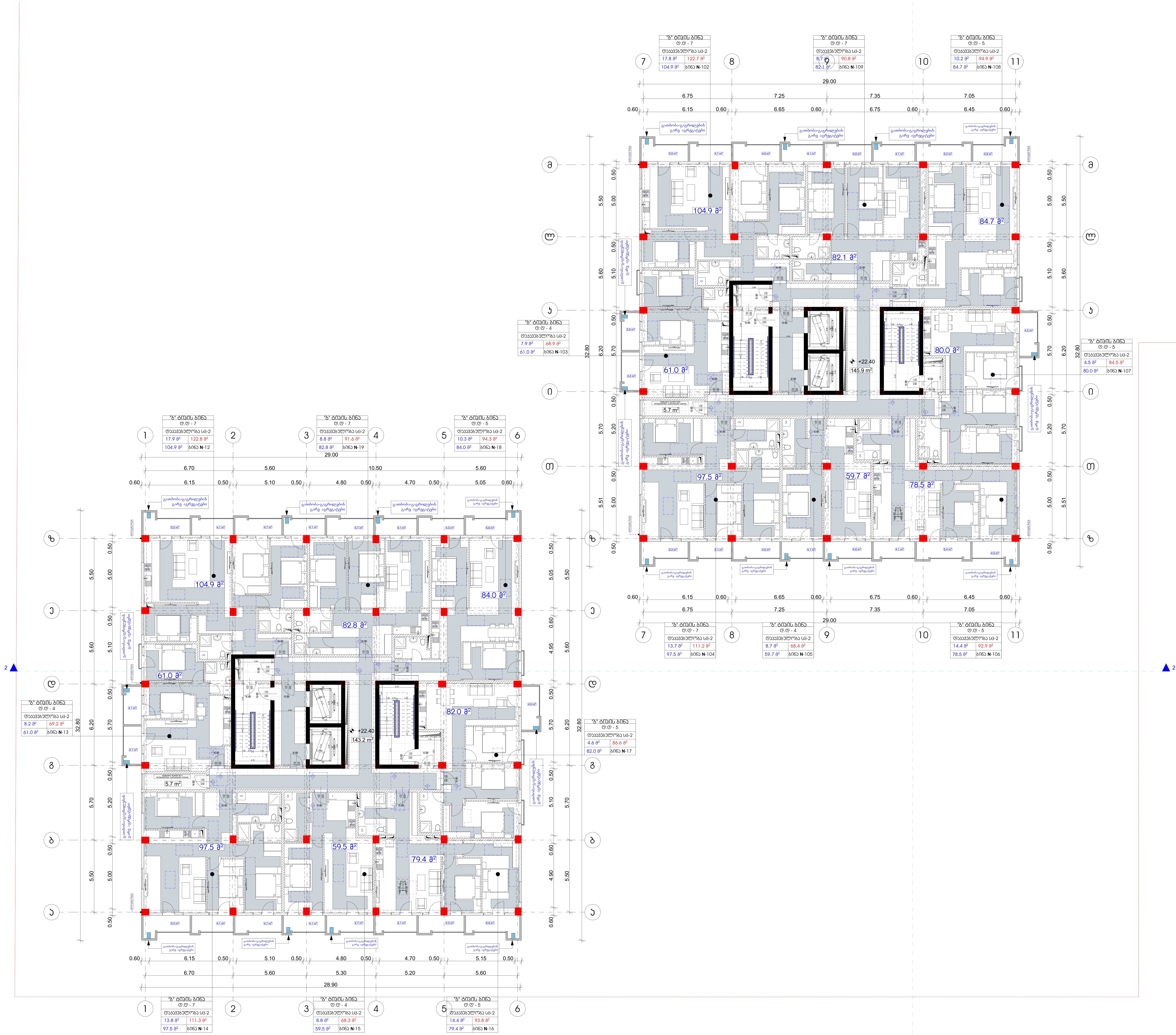

პირობითი ნიშნები

მისაწვდომი სვლაგზი

მოსატრიალებელი სივრცეები

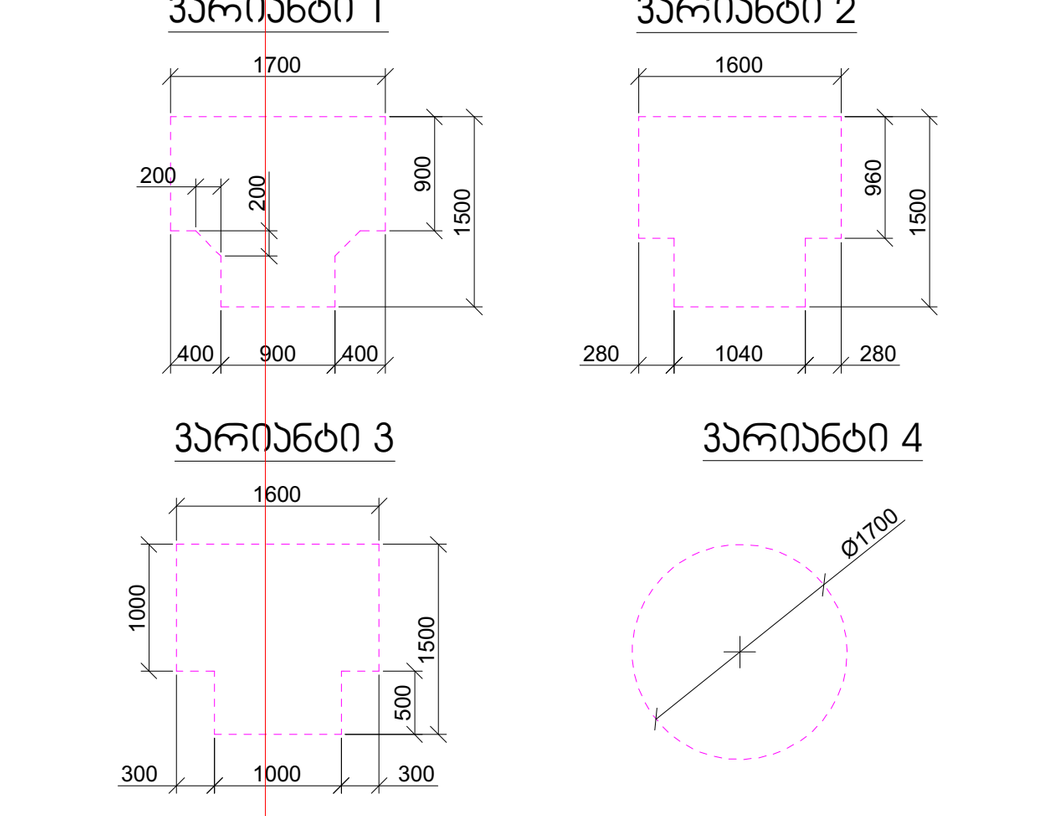

კარის წინ თავისუფალი სივრცე

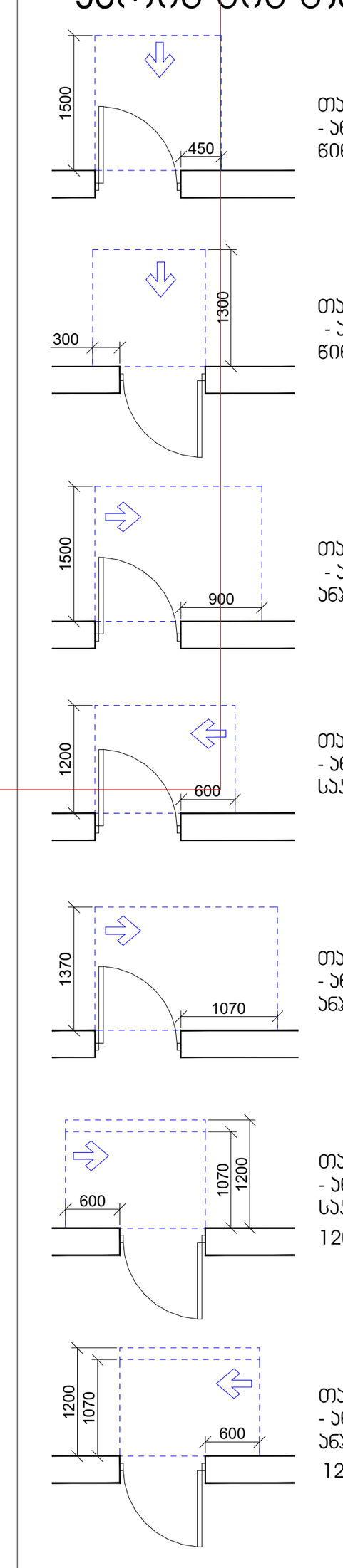

თავისუფალი სივრცე კართან მანევრირებისთვის - ანჯამიანი კარი წინიდან მისაწვდომი - გამოწევით გაღება

თავისუფალი სივრცე კართან მანევრირებისთვის - ანჯამიანი კარი წინიდან მისაწვდომი - მიწოლით გაღება

თავისუფალი სივრცე კართან მანევრირებისთვის - ანჯამიანი კარი ანჯამის მხრიდან მისაწვდომი - გამოწევით გაღება

თავისუფალი სივრცე კართან მანევრირებისთვის - ანჯამიანი კარი საკეტის მხრიდან მისაწვდომი - გამოწევით გაღება

თავისუფალი სივრცე კართან მანევრირებისთვის - ანჯამიანი კარი ანჯამის მხრიდან მისაწვდომი - გამოწევით გაღება

თავისუფალი სივრცე კართან მანევრირებისთვის - ანჯამიანი კარი საკეტის მხრიდან მისაწვდომი - მიწოლით გაღება 120 მმ. თუ მოწყობილია მიმხურავი

თავისუფალი სივრცე კართან მანევრირებისთვის - ანჯამიანი კარი ანჯამის მხრიდან მისაწვდომი - მიწოლით გაღება 120 მმ. თუ მოწყობილია მიმხურავი

მრავალბინიანი საცხოვრებელი სახლი

ექსპლიკაცია

გამოყენებული პირობითი აღნიშვნები

	საკადასტრო საზღვარი
-3.30	ნიშნული გეგმაზე
1	ჭრილის ხაზი
	კედლის ცეცხლმედეგობის ხარისხი 1 საათი
	კედლის ცეცხლმედეგობის ხარისხი 2 საათი
	გასასვლელამდე სავალი მანძილი
	მისაწვდომი სვლაგზი
+3.900 +3.800	ნიშნული ჭრილზე, ფასადზე
	გაძლიერებული ბეტონის სტრუქტურული ელემენტები 2 სთ-იანი ხანძარმედეგობით (სვეტი, კოჭი, დიაფრაგმა, გადახურვის ფილა
	ბეტონის ბლოკის 200 იანი კედელი
	ბეტონის ბლოკის 100 იანი კედელი
	შახტის აღმნიშვნელი
1	ღერძის ხაზი
L=11.8 m 10%	პანდუსის ქანობის მაჩვენებელი
	სავაჭრო დაკავებულობა (ს3)
	საცხოვრებელი დაკავებულობა (სც-2)
	სასაწყობო დაკავებულობა (სწ-2)
	წარმოსახვითი ხაზი

ნახაზის დასახელება

ტიპიური სართულის გეგმა

დამკვეთი

შპს "საქართველო-ისრაელის ბიზნეს ჯგუფი"

პროექტი:

მრავალბინიანი საცხოვრებელი სახლი

ქ. თბილისი, მუხიანის საცხოვრებელი რაიონის მიმდებარედ

TITLE:

SEAL:

შეასრულა:	ხელმოწერა:
მ. სომხიშვილი	
თარიღი:	17.06.2024
მასშტაბი:	SHEET NO:

ნახაზის ნომ:	ფორმატი:	რევიზია:	სტადია:
	A1		ს.პ

თავისუფალი სივრცე ეართან მანევრირებისთვის

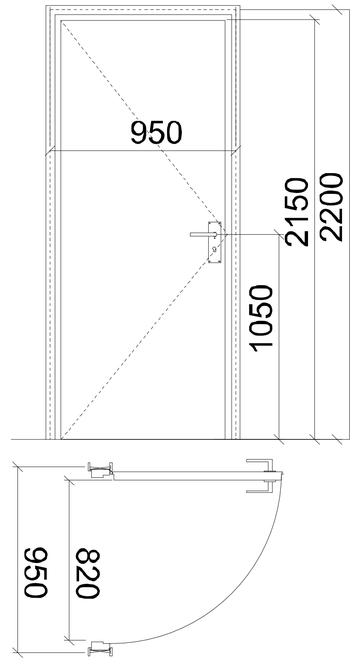

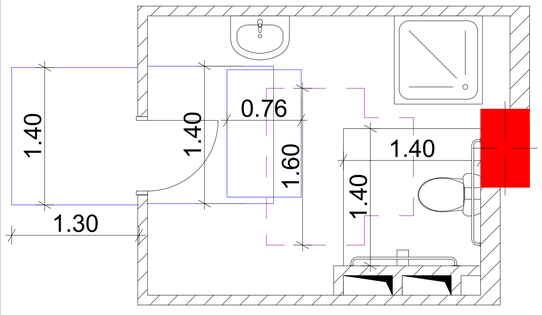

მრავალბინიანი საცხოვრებელი სახლი

ექსპლიკაცია

გამოყენებული პირობითი აღნიშვნები

სახანძრო მილდგარის მისანვდომი სივრცე	საკუთრების საზღვარი
მისრულებულის პარკინგთან მისანვდომი გასასვლელის ნიშანი	ნიშნული გვგმაზე +0.00
სართულის ამოსასვლელი ნიშანი	ჭრილის ხაზი 1
ნიშანი საბანგებო ვითარებამ ფართობის გამოყენების შესახებ	კედლის ცეცხლმედეგობის ხარისხი 1 საათი
თავშესაფრის ფართობის ნიშანი	კედლის ცეცხლმედეგობის ხარისხი 2 საათი
გასასვლელის ნიშანი ბრალითი EXIT	გასასვლელამდე საკალი მანძილი
გასასვლელის ნიშანი მანათობელი	მისანვდომი საპარგზე
ჯვარედინი ავტომანური აღმოჩენი	ნიშნული ჭრილზე, ფასადზე 3.900 3.800
ავტომატიფი	გაძლიერებული ბეტონის სტრუქტურული ელემენტები 2 სთ-იანი ხანძარმედეგობით (სვეტი, დიაფრაგმა)
სახანძრო მილდგარის თავაკი	ბეტონის ბლოკის 200 იანი კედელი
ხელის ცეცხლმქარი	შახტის აღნიშვნელი
საბანგებო ხმოვანი გაფრთხილების სავორძნისათვის სისტემა	ლერძის ხაზი 1
სახანძრო გაგაგების ღილაკი	პანდუსის ქანობის მაჩვენებელი L=11.8 m 10%
დამავნებელთა მეძყობინების სისტემა	სავაჭრო დაკავებულობა (სბ)
გაგაგების განათება	საცხოვრებელი დაკავებულობა (სბ-2)
საავარიო განათება	სასაწყობო დაკავებულობა (სბ-2)
ორმხრივი კავშირის სისტემა	წარმოსახვითი ხაზი
სახანძრო ჰიდრანტი	
სახანძრო-საკვანძლო სამსახურის მიერ გამოსაყენებელი მისაერომებელი	
თავშესაფრის ფართობი 1.30 0.76	

ნახაზის დასახელება

"ა" ტიპის ბინა

დამკვეთი

შპს "საქართველო-ისრაელის ბიზნეს ჯგუფი"

პროექტი:

მრავალბინიანი საცხოვრებელი სახლი
ქ. თბილისი, გუხიანის საცხოვრებელი რაიონის მიმდებარედ

TITLE:

SEAL:	მკაფრელი:	ხელმოწერა:	
	ს. ლომსაძისი		
	თარიღი:	17.06.2024	
	მასშტაბი:	SHEET NO:	
ნახაზის ნომ:	ფორმატი: A1	რევიზია:	ფურცელი: ს.3



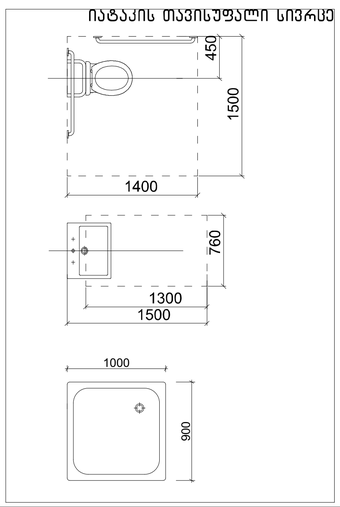

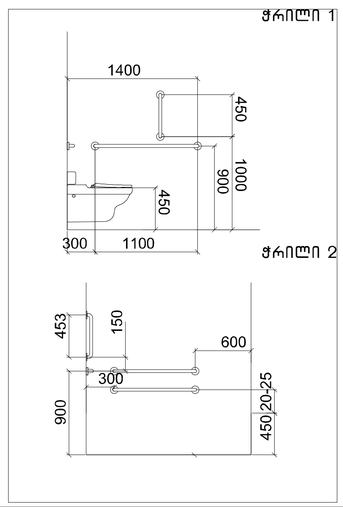



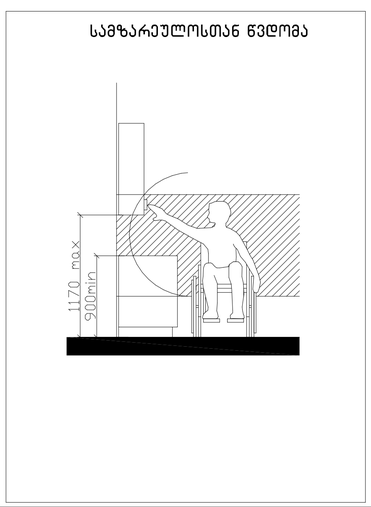

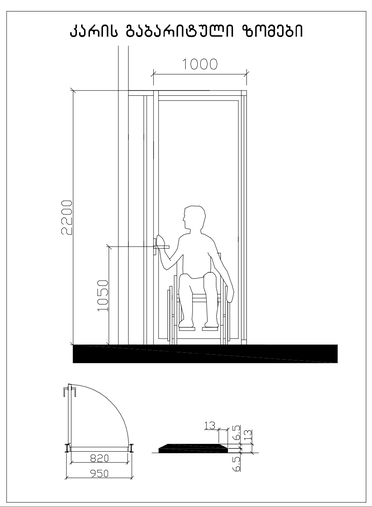

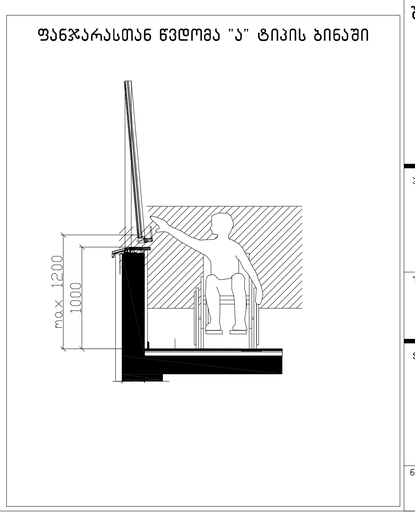

ორმხრივი კავშირის გამოყენების წესები, ნიშანი უნდა გაიკრას თავშესაფრის ფართობებთან

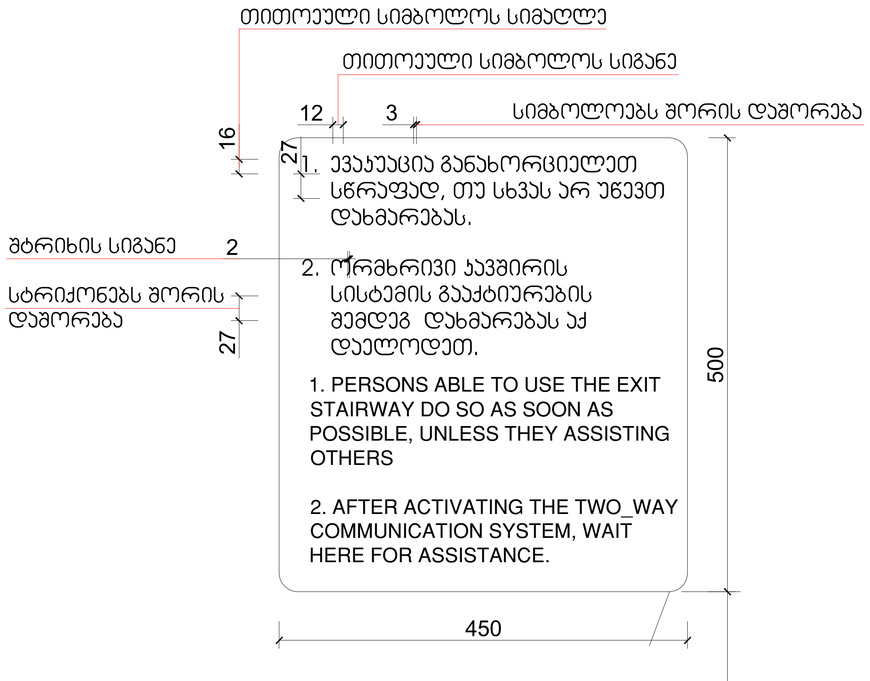

გზა-ჯიბის ამოსაცნობის ნიშანი, გზა-ჯიბის საზღვრებში, დერეფანში გამავალი კარის საჯეტის მომიჯნავედ

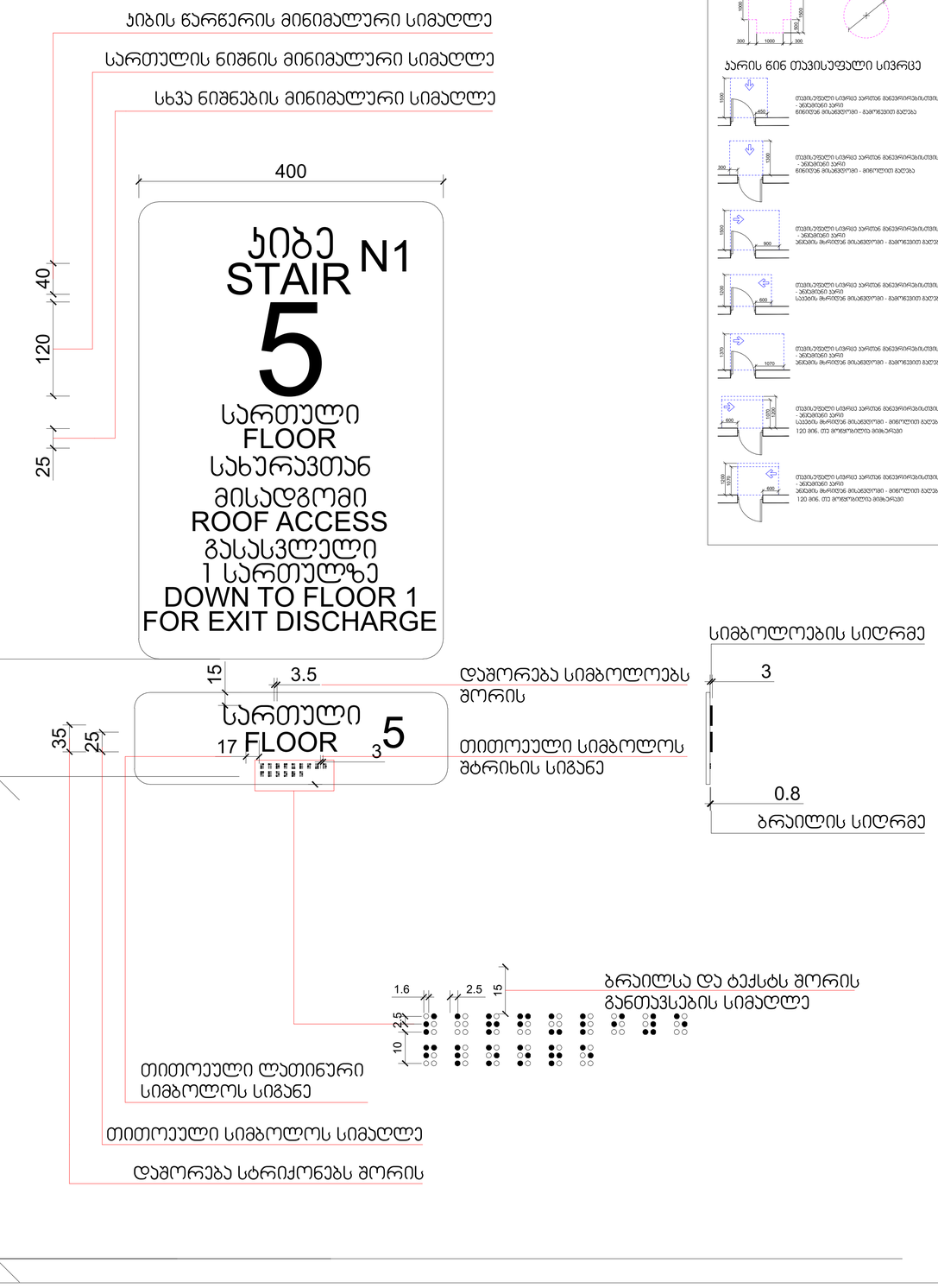

პირობითი ნიშნები

მრავალბინიანი საცხოვრებელი სახლი

ექსპლიკაცია

გამოყენებული პირობითი აღნიშვნები	
	საკადასტრო საზღვარი
-3.30	ნიშნული გეგმაზე
1	ჭრილის ხაზი
	ეტლის ცეცხლმდეგობის ხარისხი 1 საათი
	ეტლის ცეცხლმდეგობის ხარისხი 2 საათი
	გასასვლელამდე საჭირო მანძილი
	მისაბრძოლი სავლგზა
3.900 / 3.800	ნიშნული ჭრილზე, ფასადზე
	გაძლიერებული ბეტონის სტრუქტურული ელემენტები 2 სთ-იანი ხანძარმდეგობით (სვეტი, კედელი, ლიფტშახტა, გაჯებარჯის ფენილა
	ბეტონის ბლოკის 200 იანი კედელი
	ბეტონის ბლოკის 100 იანი კედელი
	შეხების აღმნიშვნელი
1	ღერძის ხაზი
L=11.8 m 10%	პანდუსის ქანობის მიმართებელი
	საკაფრო დაკავებულობა (სმ)
	საცხოვრებელი დაკავებულობა (სნ-2)
	სასანიტარო დაკავებულობა (სნ-2)
	წარმოსახვითი ხაზი

ნახაზის დასახელება

დამკვეთი

შპს "საქართველო-ისრაელის ბიზნეს ჯგუფი"

პროექტი:

მრავალბინიანი საცხოვრებელი სახლი

ქ. თბილისი, მუხიანის საცხოვრებელი რაიონის მიმდებარედ

TITLE:

SEAL:	შეასრულა:	ხელმძღვანელი:
	ა. სოფაძე	
	თარიღი:	17.06.2024
	ფასადები:	SHEET NO:
ნახაზის ნომ:	ფორმატი: A1	რევიზია:
		სტადია: ს.პ

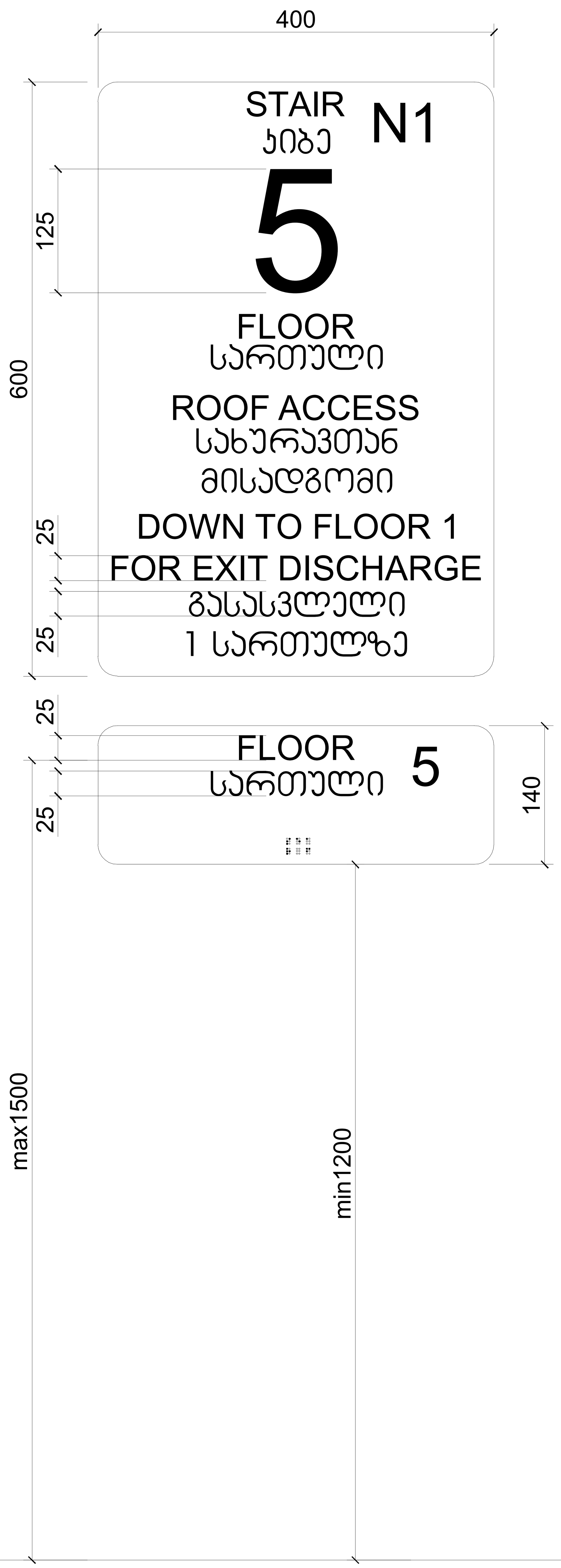

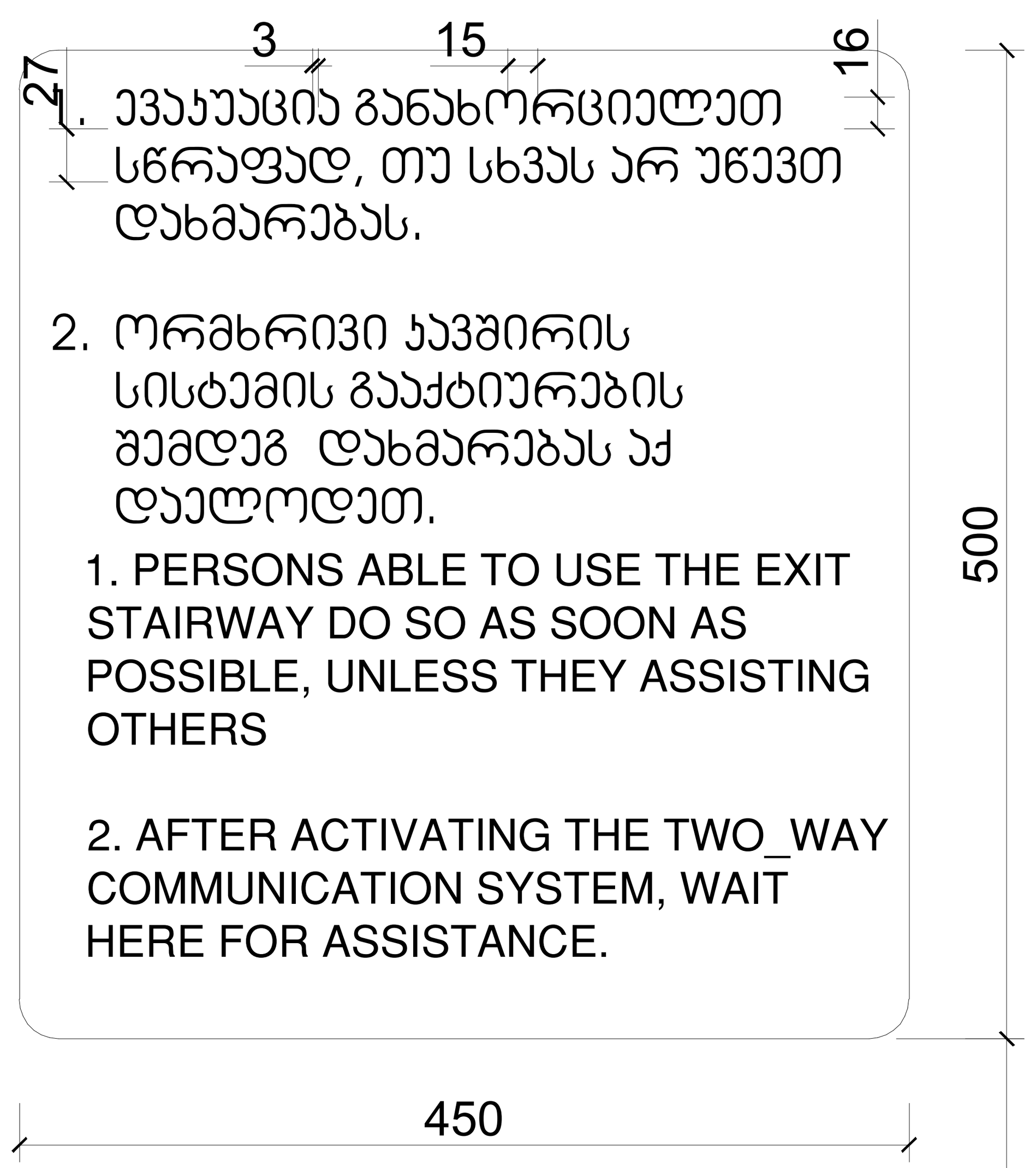





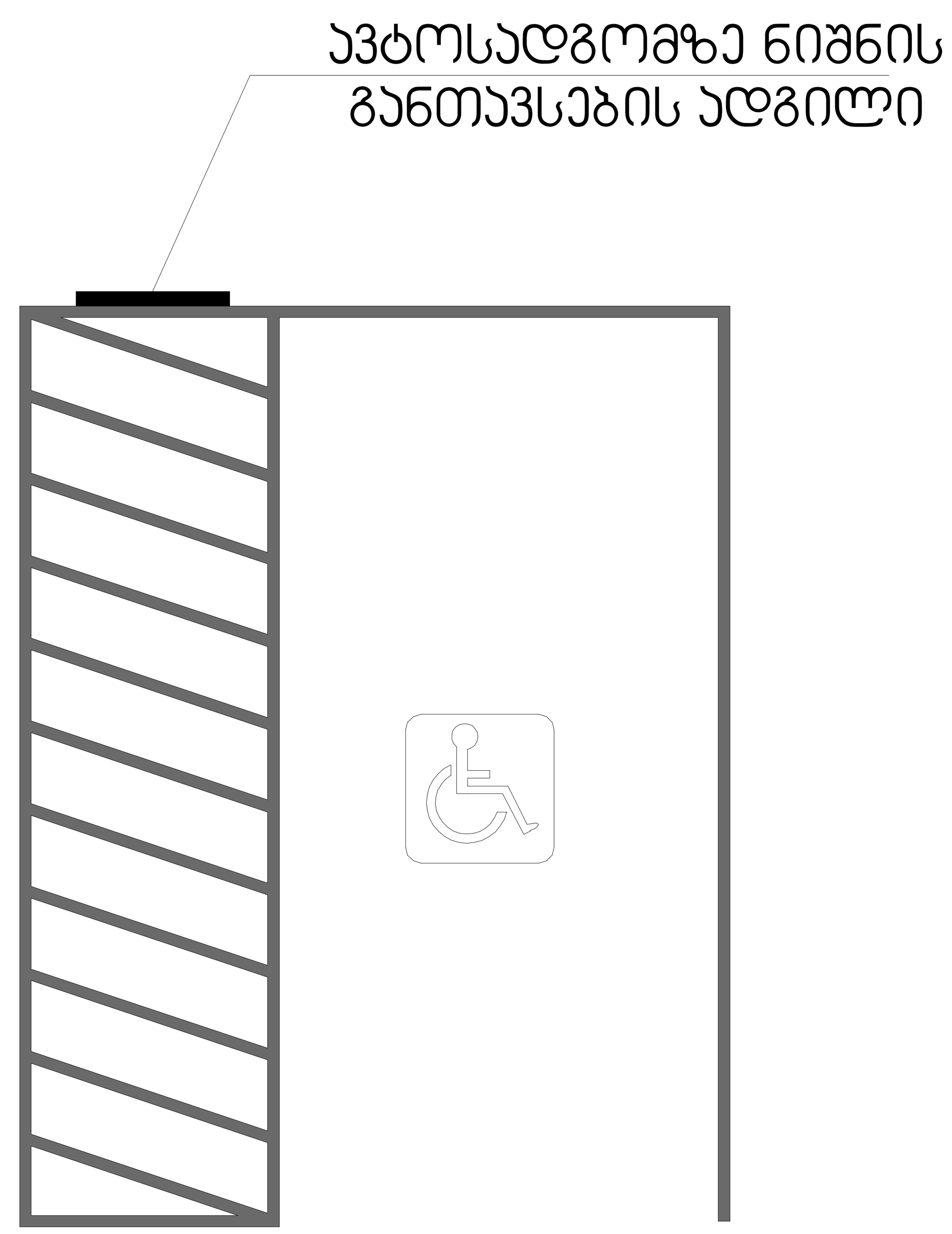

პირობითი ნიშნები

მისაწვდომი სვლაგეზი

მოსატრიალებელი სივრცეები

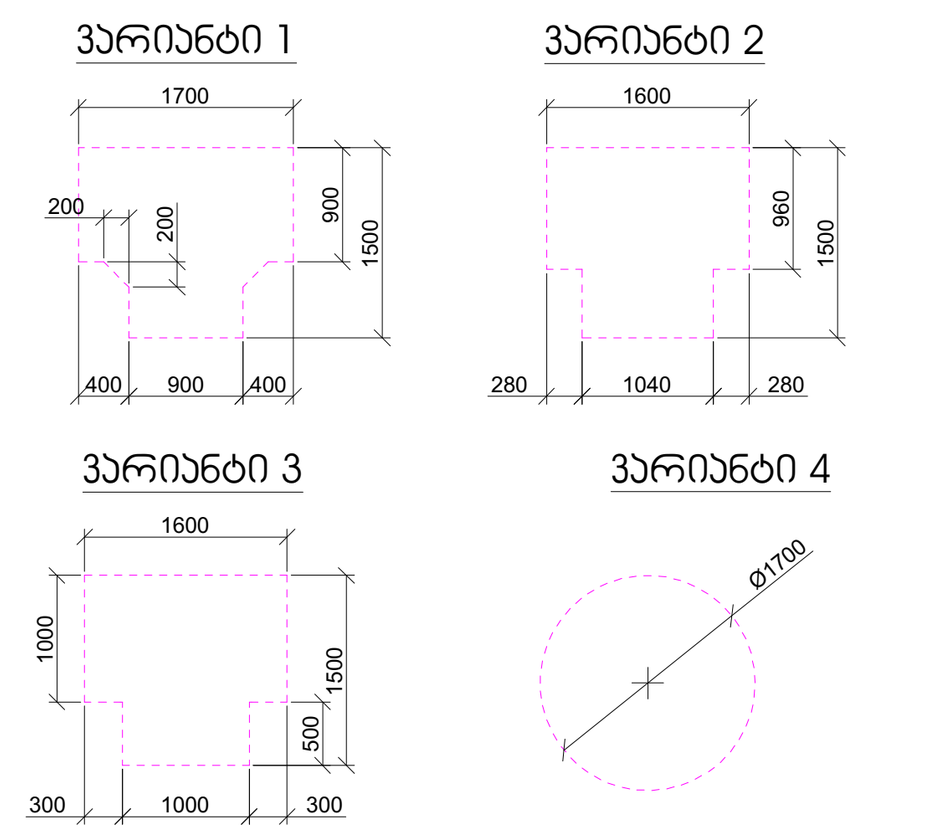

კარის წინ თავისუფალი სივრცე

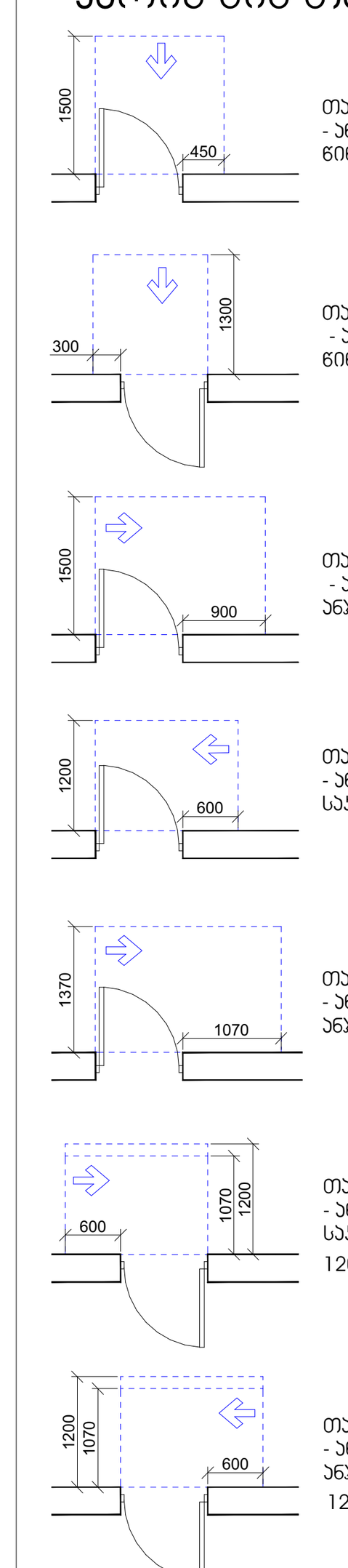

თავისუფალი სივრცე კართან მანევრირებისთვის
- ანჯამიანი კარი
წინიდან მისაწვდომი - გამოწევით გაღება

თავისუფალი სივრცე კართან მანევრირებისთვის
- ანჯამიანი კარი
წინიდან მისაწვდომი - მიწოლით გაღება

თავისუფალი სივრცე კართან მანევრირებისთვის
- ანჯამიანი კარი
ანჯამის მხრიდან მისაწვდომი - გამოწევით გაღება

თავისუფალი სივრცე კართან მანევრირებისთვის
- ანჯამიანი კარი
საკეტის მხრიდან მისაწვდომი - გამოწევით გაღება

თავისუფალი სივრცე კართან მანევრირებისთვის
- ანჯამიანი კარი
ანჯამის მხრიდან მისაწვდომი - გამოწევით გაღება

თავისუფალი სივრცე კართან მანევრირებისთვის
- ანჯამიანი კარი
საკეტის მხრიდან მისაწვდომი - მიწოლით გაღება
120 მინ. თუ მოწყობილია მიმხურავი

თავისუფალი სივრცე კართან მანევრირებისთვის
- ანჯამიანი კარი
ანჯამის მხრიდან მისაწვდომი - მიწოლით გაღება
120 მინ. თუ მოწყობილია მიმხურავი

მრავალბინიანი საცხოვრებელი სახლი

ექსპლიკაცია

გამოყენებული პირობითი აღნიშვნები	
	საკადასტრო საზღვარი
-3.30	ნიშნული გეგმაზე
1	ჭრილის ხაზი
	კედლის ცეცხლმედეგობის ხარისხი 1 საათი
	კედლის ცეცხლმედეგობის ხარისხი 2 საათი
	გასასვლელამდე სავალი მანძილი
	მისაწვდომი სვლაგეზი
+3.900 +3.800	ნიშნული ჭრილზე, ფასადზე
	გაძლიერებული ბეტონის სტრუქტურული ელემენტები 2 სთ-იანი ხანძარმედეგობით (სვეტი, კოჭი, დიაფრაგმა, გადახურვის ფილა
	ბეტონის ბლოკის 200 იანი კედელი
	ბეტონის ბლოკის 100 იანი კედელი
	შახტის აღმნიშვნელი
1	ღერძის ხაზი
L=11.8 m 10%	პანდუსის ქანობის მაჩვენებელი
	სავაჭრო დაკავებულობა (ს3)
	საცხოვრებელი დაკავებულობა (სც-2)
	სასაწყობო დაკავებულობა (სწ-2)
	წარმოსახვითი ხაზი

ნახაზის დასახელება

დამკვეთი

შპს "საქართველო-ისრაელის ბიზნეს ჯგუფი"

პროექტი:

მრავალბინიანი საცხოვრებელი სახლი

ქ. თბილისი, მუხიანის საცხოვრებელი რაიონის მიმდებარედ

TITLE:

SEAL:	შეასრულა:	ხელმოწერა:
	მ. სომხიშვილი	
	თარიღი:	17.06.2024
	მასშტაბი:	SHEET NO:

ნახაზის ნომ:	ფორმატი:	რევიზია:	სტადია:
	A1		ს.პ

გასასვლელის განათებული ნიშანი

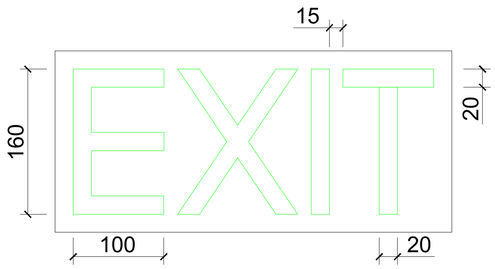

განათებული ნიშანი თავშესაფრის ფართობთან მიმავალ ჯართან

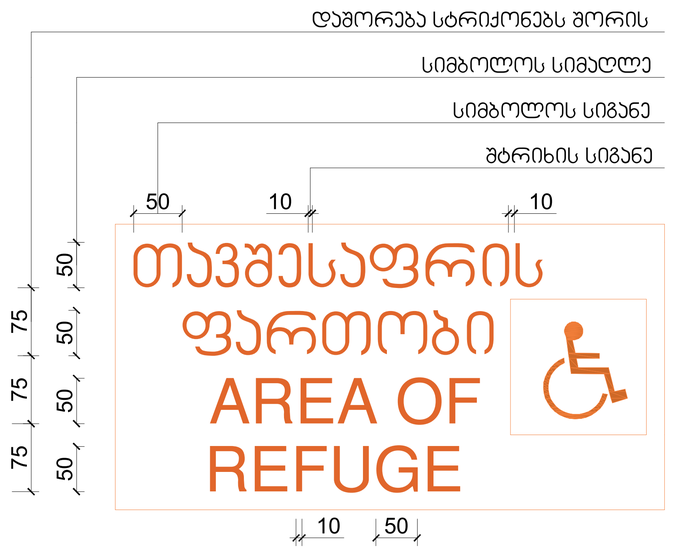

ნიშანი ამობურცული სიმბოლოებით და ბრაილით გზა-ჯიბის შესასვლელთან და გარეთ გამავალ ყველა ჯართან

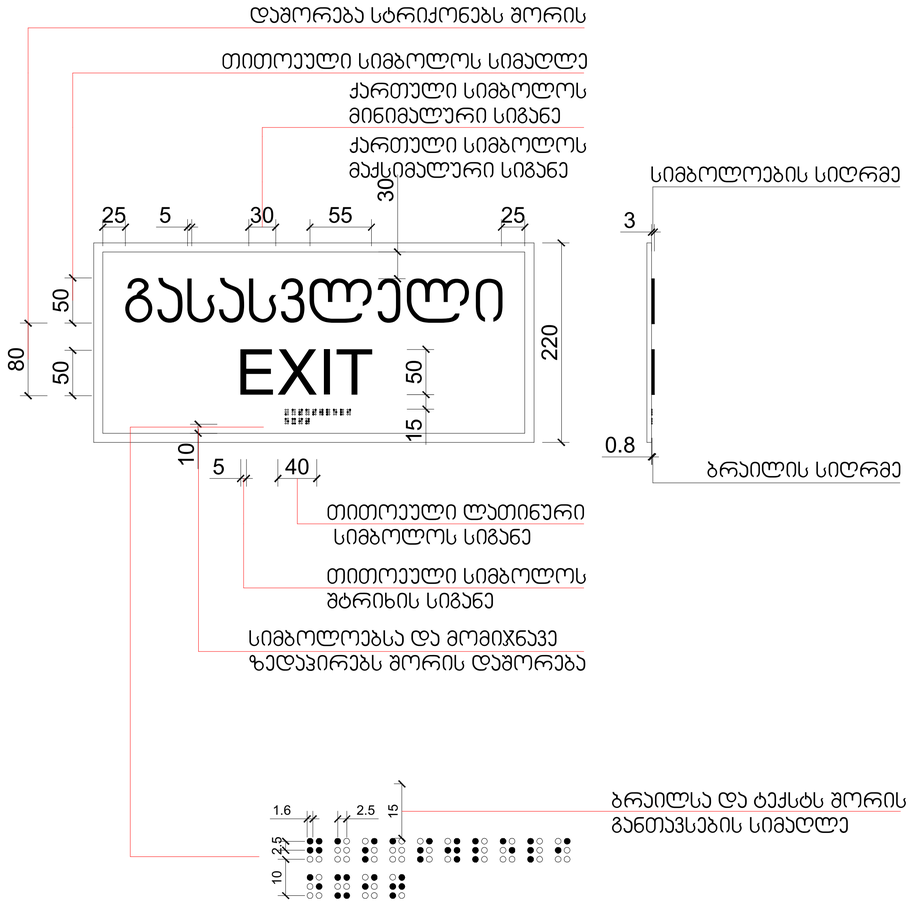

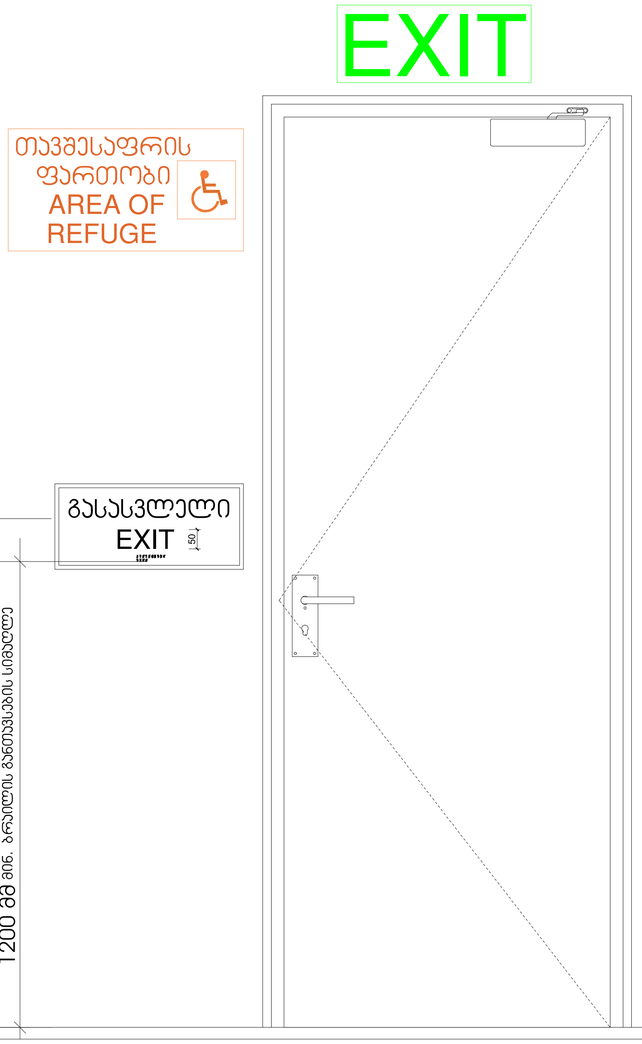

პირობითი ნიშნები

მისაბვდომი სველგზა

მოსატრიალებელი სივრცეები

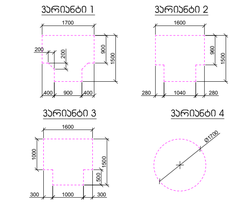

ჯარის წინ თავისუფალი სივრცე

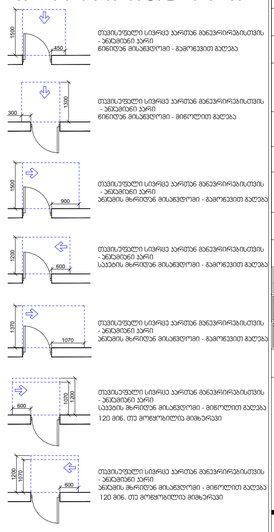

გამოყენებული პირობითი აღნიშვნები	
	საკვლასტრო საზღვარი
-3.30	ნიშნული გეგმაზე
1	ჭრილის ხაზი
	ავლის ცენტრმდებარეობის ხარისხი 1 საათი
	ავლის ცენტრმდებარეობის ხარისხი 2 საათი
	გასასვლელამდე საავლი მანძილი
	მისაბვდომი სველგზა
3.900 / 3.800	ნიშნული ჭრილზე, ფასადზე
	გაძლიერებული ბეტონის სტრუქტურული ელემენტები 2 სთ-იანი ხანძარმედეგობით (სვეტი, კედელი, ლიფტშახტა, გაღებაჯრას ფენილა
	ბეტონის ბლოკის 200 იანი კედელი
	ბეტონის ბლოკის 100 იანი კედელი
	შეხების აღმნიშვნელი
1	ღერძის ხაზი
L=11.8 m 10%	პანდუსის ქანობის მიმვენებელი
	საკვარო დაკავებულობა (ს3)
	საცხოვრებელი დაკავებულობა (ს4-2)
	სასაწყობო დაკავებულობა (ს6-2)
	ნარმოსახვითი ხაზი

მრავალბინიანი საცხოვრებელი სახლი

ექსპლიკაცია

ნახაზის დასახელება

დამკვეთი

შპს "საქართველო-ისრაელის ბიზნეს ჯგუფი"

პროექტი:

მრავალბინიანი საცხოვრებელი სახლი

ქ. თბილისი, მუხიანის საცხოვრებელი რაიონის მიმდებარედ

TITLE:

SEAL:	მასშტაბი:	ხელმოწერა:	
	ს. ოთხმხედრი		
	თარიღი:	17.06.2024	
	ფაილის:	SHEET NO:	
ნახაზის ნომ:	ფორმატი: A1	რევიზია:	ს.ა