გამოყენებული წესები - „შენობა-ნაგებობის უსაფრთხოების წესები“

ჩამოთვალეთ შენობის დაკავებულებები და აღწერეთ თითოეული გამოყენება
საცხოვრებელი ჯგუფი სც-2 (საცხოვრებელი ბინები (+0.10 და +21.80 ნიშნულებზე);
მცირე საფრთხის შემცველი სასაწყობო ჯგუფი სწ-2 (ღია ავტოსადგომი -3.00 ნიშნულზე);

კონსტრუქციის ტიპი:	I-B

დასაშვები სიმაღლე მიწის დონის ზემოთ ცხრილი 503-ის მიხედვით	48.8 მ.
საპროექტო შენობის სიმაღლე მიწის დონის ზემოთ	30.5 მეტრი

სართულიანობის შეზღუდვები ცხრილი 503-ის მიხედვით		
დაკავებულობების ჯგუფები	დასაშვები სართულიანობა მიწის დონის ზემოთ	შემოთავაზებული სართულიანობა მიწის დონის ზემოთ
საცხოვრებელი ჯგუფი სც-2	11	8 მიწის დონის ზედა I -VIII სართული
ჯგუფი სწ2, განთავსებულია მიწის დონის ქვედა სართულზე, რომელიც 503 ცხრილის თანახმად არ წარმოადგენს მსჭელობის საგანს		

ფართობის შეზღუდვები ცხრილი 503-ის მიხედვით		
დაკავებულობები	დასაშვები ფართობი (ცალკეულ სართულზე)	შემოთავაზებული ფართობი (ცალკეულ სართულზე)
საცხოვრებელი ჯგუფი სც-2	შეუზღუდავი	არ იზღუდება
ჯგუფი სწ2, განთავსებულია მიწის დონის ქვედა სართულზე, რომელიც 503 ცხრილის თანახმად არ წარმოადგენს მსჭელობის საგანს		

გარე კედლის ცეცხლმედეგობისადმი მოთხოვნები ცხრილი 602-ის და 705.8.5 ქვეთავის მიხედვით				
გარე კედელი	ხანძარსაწინააღმდეგო მანძილი (მეტრი)	ცეცხლმედეგობის ხარისხი (საათი)		
		მოთხოვნილი 602-ით	მოთხოვნილი 705.8.5-ით	გათვალისწინებული
A - D	9 <	0 სთ.	1 სთ.	1 სთ.
D - A	9 <	0 სთ.	1 სთ.	1 სთ.
4 – 1	0.1 – 0.4	1 სთ.	0 სთ.	1 სთ.
1 - 4	0 – 9 <	1 სთ.	0 სთ.	1 სთ.

შენიშვნა: A-D ღერძებში -3.00 ნიშნულზე განთავსებულია ღია ავტოსადგომი და თანახმად 705.8.5 ცხრილის „ზ“ ქვეპუნქტისა, ღია ავტოსადგომ ნაგებობაში, რომლის ხანძარსაწინააღმდეგო მანძილი 3,0 მ-ს აღემატება, ღიობების ფართობი არ უნდა შეიზღუდოს.

გარე კედლის ღიობებისადმი მოთხოვნები ცხრილი 705.8-ის მიხედვით							
გარე კედელი	ხანძარსაწინააღმდეგო მანძილი (მეტრი)	კედლის ღიობების ფართობი (კედლის %)					
		დასაშვები			გათვალისწინებული		
		დაცული	დაუცველი საშხეფებით	დაუცველი	დაცული	დაუცველი საშხეფებით	დაუცველი
A - D	9 <	აუცილებელი არ არის	აუცილებელი არ არის	შეუზღუდავია			არ იზღუდება
D - A	9 <	აუცილებელი არ არის	აუცილებელი არ არის	შეუზღუდავია			არ იზღუდება
4 – 1	0.1 – 0.4	დაუშვებელია	დაუშვებელია	დაუშვებელია			0%
1 - 4	0 – 9 <	დაუშვებელია	დაუშვებელია	დაუშვებელია			0%

შენიშვნა: 1-4 და 4-1 ღერძებში მოწყობილი მინაბლოკი კლასიფიცირდება როგორც გარე კედელი და არა ღიობის ანაწყობი.

ხანძრისაგან დაცვის სისტემებისადმი მოთხოვნები							
დაკავებულობები /სივრცეები/გასასვლელი საშუალებები	ავტოსაშველეფი სისტემა	ალტერნატიული ავტომატური ცეცხლსაქრობი სისტემები	სახანძრო განგაშისა, კვამლაღმოჩენი და ცეცხლაღმოჩენი სისტემები	სახანძრო მილდგარების სისტემები	კვამლის საკონტროლო სისტემები	ხელის ცეცხლმაქრები	საავარიო განგაშის სისტემები
სც-2 ჯგუფი			კი (სახანძრო განგაშის ხელით სამართავი სისტემა); (დამკავებელთა შეტყობინების სისტემა და მხედველობითი განგაშის მოწყობილობები); (კვამლზე მორეაგირე განგაშის მოწყობილობები საძინებლებში);			კი	

			(კვამლაღ მოქჩენები , საცხოვრე ბელი ერთეულე ბის მოქსახურ ე საერთო გამოყენებ ის დერეფნებ ში).				
ჯგუფი სწ-2			კი (სახანძრო განგაშის ხელით სამართავ ი სისტემა); (დამკავებ ელთა შეტყობინ ების სისტემა და მხედველო ობითი განგაშის მოწყობი ლობები); (კვამლაღ მოქჩენები).	კი		კი	
კიბის უჯრედი					კი		

					(მექანიკური განიავება/დაწნევის სისტემა).		
ლიფტი			კი (კვამლაღმოჩენი ლიფტის ფოეში - 3.00 ნიშნულზე და ლიფტის სამანქანეოთახში)		კი (დაწნევის სისტემა).		
დერეფანი			კი (სახანძრო განგაშის ხელით სამართავი სისტემის კოლოფი, გასასვლელის გზაკარებთან); (დამკავებელთა შეტყობინების სისტემა და მხედველობითი განგაშის	კი (გზა-კიბეების შესასვლელთან).	კი (კვამლსაწინააღმდეგო ვენტილაცია)	კი (სახანძრო მილდგარის კარადაში)	

			მოწყობილობები); (კვამლის დეტექტორები).				
შენობის მეორადი ელექტრო და ენერგო მომარაგება				კი (გენერატორი, განთავსებული შიდა ეზოში)			

განიავებისადმი მოთხოვნები		
დაკავებულობები/სივრცეები/გასასვლელი საშუალებები	ბუნებრივი განიავება	ხელოვნური განიავება
საცხოვრებელი ჯგუფი სც-2	კი	კი (სააბაზანო ოთახები და „D-C“ ღერძებში განთავსებული საძინებელი ოთახები)
ჯგუფი სწ-2	კი	
გზა-კიბე		კი
ლიფტი		კი
საერთო გამოყენების დერეფნები		კი

თითოეული სართულიდან გასასვლელი საშუალება									
სართულები	დაკავებულობა და დაკავებულობის დატვირთვის ჯამური მაჩვენებელი	მოთხოვნილი გასასვლელების/გასასვლელთან მისადგომის რაოდენობა	გათვალისწინებული გასასვლელების/გასასვლელთან მისადგომის რაოდენობა და ტიპი	გასასვლელი საშუალებების სიგანე (მეტრი)					
				გზა-კიბეები		დერაფანი,		გასასვლელის გზა-კარი	
				მოთხოვნილი	გათვალისწინებული	მოთხოვნილი	გათვალისწინებული	მოთხოვნილი	გათვალისწინებული
მიწის დონის ქვედა I სართული	სწ-2 24 დ.დ.	1	1 გზა-კარი გამავალი გზა-კიბეში			1.20	1.40	0,82	0.90

I - VIII სართული	სკ-2 21 დ.დ.	1	1 გზა-კარი	1.20 სახელ ურებს შორის	1.22 სახელ ურებს შორი ს	1.20	1.60 სულ მცირე	0,82	0.90

წყალსადენი სისტემის ფიქსირებული მოწყობილობების რაოდენობა ცხრილი 1602.1-ის მიხედვით													
სართულები	დაკავებულობა და დაკავებულობის დატვირთვის ჯამური მაჩვენებელი	ფიქსირებული მოწყობილობები(ცალი)											
		უნიტაზი		ხელსაბანები		აბაზანა/ საშხაპე		სასმელი წყლის შადრევანი/ დისპენსერი		სამომსახურეო ნიჟარა		ავტომატური სარეცხის მანქანა და სამზარეულოს ნიჟარა	
		ადმინისტრაციული	საზოგადოებრივი	ადმინისტრაციული	საზოგადოებრივი	ადმინისტრაციული	საზოგადოებრივი	ადმინისტრაციული	საზოგადოებრივი	ადმინისტრაციული	საზოგადოებრივი	ადმინისტრაციული	საზოგადოებრივი
I - VIII სართულები	საცხოვრებელი ბინები (სკ-2) #1; 3; 4; 5; 6; 8; 9; 10; 11; 13; 14; 15; 16; 18; 19; 20; 21; 23; 24, 25; 26; 28; 29; 30; 31; 33; 34; 35; 36; 38; 39; 40.	1	1	1	1	1	1					1	1
	საცხოვრებელი ბინები (სკ-2) #2; 7; 12; 17; 22; 27; 32; 37.	1	2	1	2	1	1					1	1

არქიტექტურული ნაწილი

ՀՈՒՆՎԱՐԻՆ:	ՀԱՄԱՁԱՅՆԱԿԱՆ ՆԱԽԱԳԾԱՅԻՆ ԼՈՒԾՈՒՄՆԵՐ	ՀԱՍՑԵԻ ՀԱՍՑԵ	ՀԱՏԱԿԱԳԻՐ:	ՓՈՓՈԽՈՒԹՅՈՒՆՆԵՐԻ ՀԱՄԱՐ
ՀԱՍՑԵՈՒՄ ՀՀ, ՄԱՐԶ ԱՐՄԱՎԻՐ, ՀԱՄԱՅՆՔ ՄՅԱՍՆԻԿՅԱՆ, ՀՀ ՄՅԱՍՆԻԿՅԱՆ ՀԱՄԱՅՆՔԱՊԵՏԱՐԱՆԻ ՀԱՐԱՎԱՆՈՒՄ ԳՏՆՎՈՂ ՀՈՂԱՄԱՍԻ ԿԱԴԱՍՏՐԱՅԻՆ N 10-001-0215	ԱՄՍՈՎԱ ՎԱՀԱՆ ՀԱՅԿԱԶՅԱՆ	ՀՀ ՄՅԱՍՆԻԿՅԱՆ ՀԱՄԱՅՆՔԱՊԵՏԱՐԱՆ	ՀՀ ՄՅԱՍՆԻԿՅԱՆ ՀԱՄԱՅՆՔԱՊԵՏԱՐԱՆ	ՀՀ ՄՅԱՍՆԻԿՅԱՆ ՀԱՄԱՅՆՔԱՊԵՏԱՐԱՆ
ՄԱՍՇՏԱԲ:	ՀԱՐԿԱՅԻՆ ՀԱՏԱԿԱԳԻՐ	ՀՀ ՄՅԱՍՆԻԿՅԱՆ ՀԱՄԱՅՆՔԱՊԵՏԱՐԱՆ	ՀՀ ՄՅԱՍՆԻԿՅԱՆ ՀԱՄԱՅՆՔԱՊԵՏԱՐԱՆ	ՀՀ ՄՅԱՍՆԻԿՅԱՆ ՀԱՄԱՅՆՔԱՊԵՏԱՐԱՆ
ՀԱՐԿԱՅԻՆ ՀԱՏԱԿԱԳԻՐ				
ՀՀ ՄՅԱՍՆԻԿՅԱՆ ՀԱՄԱՅՆՔԱՊԵՏԱՐԱՆ				
ՀՀ ՄՅԱՍՆԻԿՅԱՆ ՀԱՄԱՅՆՔԱՊԵՏԱՐԱՆ				
ՀՀ ՄՅԱՍՆԻԿՅԱՆ ՀԱՄԱՅՆՔԱՊԵՏԱՐԱՆ				

ԱՇԽԱՏԱՆՔԻ ՓՈՒԼ:	ՀՀ ՄՅԱՍՆԻԿՅԱՆ ՀԱՄԱՅՆՔԱՊԵՏԱՐԱՆ	ՄԱՍՇՏԱԲ: 1:100	ՀԱՐԿԱՅԻՆ ՀԱՏԱԿԱԳԻՐ
ՀՀ ՄՅԱՍՆԻԿՅԱՆ ՀԱՄԱՅՆՔԱՊԵՏԱՐԱՆ			
ՀՀ ՄՅԱՍՆԻԿՅԱՆ ՀԱՄԱՅՆՔԱՊԵՏԱՐԱՆ			
ՀՀ ՄՅԱՍՆԻԿՅԱՆ ՀԱՄԱՅՆՔԱՊԵՏԱՐԱՆ			
ՀՀ ՄՅԱՍՆԻԿՅԱՆ ՀԱՄԱՅՆՔԱՊԵՏԱՐԱՆ			

ՀՀ ՄՅԱՍՆԻԿՅԱՆ ՀԱՄԱՅՆՔԱՊԵՏԱՐԱՆ			

ՀՈՒՆՎԱՐ ՀՈՒՆՎԱՐ	ԱՇԽԱՏԱՆՔԱՅԻՆ ՆԱԽԱԳԻԾ ՀԱՄԱՅՆՔԱՅԻՆ ՇԵՆՔԵՐԻ ԵՎ ՇԻՆՈՒԹՅՈՒՆՆԵՐԻ ՀԱՄԱԼԻՐ ՀԱՍՑԵ N 10 ՀՀ ՇԻՐԱԿԻ ՄԱՐԶԻ ԳՅՈՒՄՐԻ ՔԱՂԱՔԱՊԵՏԱՐԱՆԻ ՀԱՐԱՎԱՆՈՒՄ Ա/Ձ 01.10.0202.215	ՀԱՄԱՀԵՂԻՆԱԿ՝ ՀԱՍՑԵՈՒՄ ԿԱՌՈՒՑՎՈՂ ՇԵՆՔԵՐԻ ՀԱՍԱՐԱԿԱԾՐՈՒԹՅՈՒՆ	ՀԱՐԿԱՅԻՆ ՄԱՍՇՏԱԲԱՅԻՆ ՊԼԱՆ 1:100	ՀԱՐԿԱՅԻՆ ՄԱՍՇՏԱԲԱՅԻՆ ՊԼԱՆ 1 ՍՏՈՐԳՐՈՒՆԱՅԻՆ ՀԱՐԿԱՅԻՆ ՄԱՍՇՏԱԲԱՅԻՆ ՊԼԱՆ	N A.01.3


1
2
3
4
A
B
C
D
25.90
22.71
10.57
9.88
0.14
0.49
11.35
10.26
12.18
2.79
1.39
0.40
1.59
3.60
4.00
8.40
6.20
5.80
6.60
1.00
3.80
1.60
1.20
1.40
5.60
6.00
18.20
1.40
1.60
0.80
1.70
1.20
0.40
5.40
1.70
1.60
0.40
5.60
0.40
-1.15
-2.90
-2.50
-2.23
-2.35
-0.10
-0.00 = 459.10
ՀԱՐԿԱՅԻՆ ՄԱՍՇՏԱԲԱՅԻՆ ՊԼԱՆ
ՀՈՂԱՄԱՍԻ ՍԱՀՄԱՆԱՓԱԿՈՒՄ

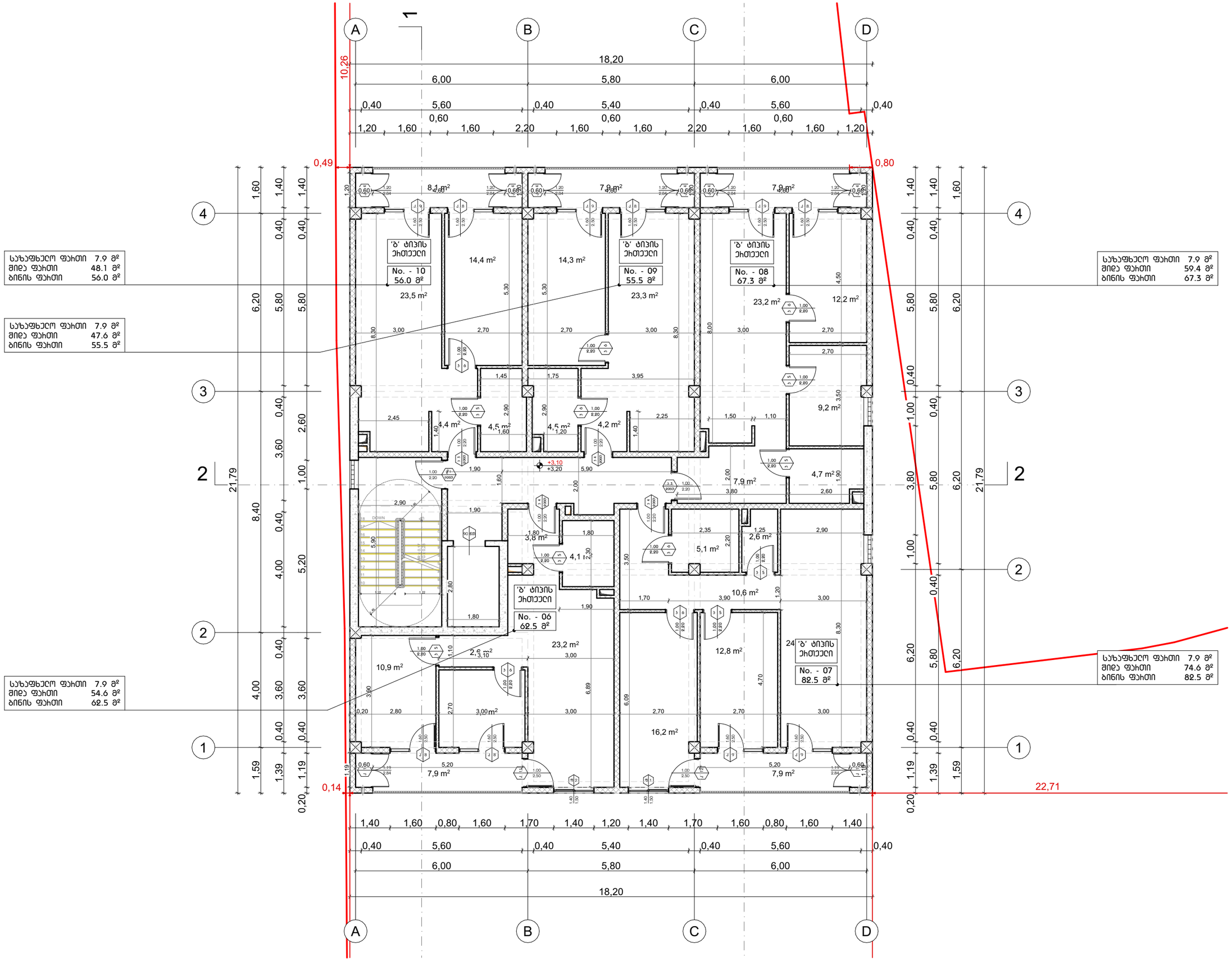

პირობითი ნიშნები

- ჭრილის ხაზი
- ±0.00 / +0,10 — ნაბიჯის კონსტრუქციული ნიშნული / ნაბიჯის საორიენტირო ნიშნული
- საკვანძო სახურავი
- ბეტონი
- ბლოკი
- ბრტყარი
- კარის ღიობების ზომა

შენიშვნა

კონსტრუქციული ელემენტების ცხაურმდებარეობის ხარისხის ასევე ზომა დაზუსტდეს კონსტრუქციულ პროექტში "შენობა-ნაგებობის უსაფრთხოების წესები-ს 721 და 722 ქვეთავების მიხედვით".

მისამართი: ქალაქი თბილისი, ვასო გოძიაშვილის IV შესახვევი, N 10 ს/კ 01.10.10.020.215	პროექტის სახელწოდება: მრავალბინიანი საცხოვრებელი სახლი	ავტორები: ნ. სულხანიშვილი, ლ. გერგაბაშვილი	მასშტაბი: 1:100	თარიღი: სექტემბერი	ნახაზის დასახელება: II სართულის გეგმა +3.10 ნიშნულზე	№ A.01.4

ОПИСАНИЕ:	ЗАЛЕЖАЩИ ОБЕКТИ:	ЗАДАНИЕ:	ОБЩА ПЛОЩ:	№
ЗАСТРОЯВАНЕ НА ЗАМЕСТВАЩ ПУП-ПРЗ ЗА УПИ I-10, N 10 ОТ КВ. 1 ПО ПЛАН НА ЗОНА Ж1 ОТ ПЛАН ЗА ОБЩЕСТВЕНО ОБСЪЖДАНЕ ЗА ПРОМЕНИ В ОУП НА ОБЩИНА ВЕЛИНГРАД	ЖИЛИЩНА СГРАДА С ОБЩЕСТВЕНО ОБСЛУЖВАЩО ПРЕДНАЗНАЧЕНИЕ	1:100	ЗАСТРОЕНА ПЛОЩ 328.82 кв.м +6.20 ЗАСТРОЕНА ПЛОЩ 328.82 кв.м +6.20	A.01.5

ЗАСТРОЕНА ПЛОЩ ПРИ ТЕРЕН +0.10	328.82 кв.м
ЗАСТРОЕНА ПЛОЩ ПРИ ТЕРЕН +6.20	328.82 кв.м
ЗАСТРОЕНА ПЛОЩ ПРИ ТЕРЕН +6.30	328.82 кв.м
ЗАСТРОЕНА ПЛОЩ ПРИ ТЕРЕН +6.40	328.82 кв.м
ЗАСТРОЕНА ПЛОЩ ПРИ ТЕРЕН +6.50	328.82 кв.м
ЗАСТРОЕНА ПЛОЩ ПРИ ТЕРЕН +6.60	328.82 кв.м
ЗАСТРОЕНА ПЛОЩ ПРИ ТЕРЕН +6.70	328.82 кв.м
ЗАСТРОЕНА ПЛОЩ ПРИ ТЕРЕН +6.80	328.82 кв.м
ЗАСТРОЕНА ПЛОЩ ПРИ ТЕРЕН +6.90	328.82 кв.м
ЗАСТРОЕНА ПЛОЩ ПРИ ТЕРЕН +7.00	328.82 кв.м

ЗАСТРОЕНА ПЛОЩ ПРИ ТЕРЕН +7.10	328.82 кв.м
ЗАСТРОЕНА ПЛОЩ ПРИ ТЕРЕН +7.20	328.82 кв.м
ЗАСТРОЕНА ПЛОЩ ПРИ ТЕРЕН +7.30	328.82 кв.м
ЗАСТРОЕНА ПЛОЩ ПРИ ТЕРЕН +7.40	328.82 кв.м
ЗАСТРОЕНА ПЛОЩ ПРИ ТЕРЕН +7.50	328.82 кв.м
ЗАСТРОЕНА ПЛОЩ ПРИ ТЕРЕН +7.60	328.82 кв.м
ЗАСТРОЕНА ПЛОЩ ПРИ ТЕРЕН +7.70	328.82 кв.м
ЗАСТРОЕНА ПЛОЩ ПРИ ТЕРЕН +7.80	328.82 кв.м
ЗАСТРОЕНА ПЛОЩ ПРИ ТЕРЕН +7.90	328.82 кв.м
ЗАСТРОЕНА ПЛОЩ ПРИ ТЕРЕН +8.00	328.82 кв.м

ЗАСТРОЕНА ПЛОЩ ПРИ ТЕРЕН +8.10	328.82 кв.м
ЗАСТРОЕНА ПЛОЩ ПРИ ТЕРЕН +8.20	328.82 кв.м
ЗАСТРОЕНА ПЛОЩ ПРИ ТЕРЕН +8.30	328.82 кв.м
ЗАСТРОЕНА ПЛОЩ ПРИ ТЕРЕН +8.40	328.82 кв.м
ЗАСТРОЕНА ПЛОЩ ПРИ ТЕРЕН +8.50	328.82 кв.м
ЗАСТРОЕНА ПЛОЩ ПРИ ТЕРЕН +8.60	328.82 кв.м
ЗАСТРОЕНА ПЛОЩ ПРИ ТЕРЕН +8.70	328.82 кв.м
ЗАСТРОЕНА ПЛОЩ ПРИ ТЕРЕН +8.80	328.82 кв.м
ЗАСТРОЕНА ПЛОЩ ПРИ ТЕРЕН +8.90	328.82 кв.м
ЗАСТРОЕНА ПЛОЩ ПРИ ТЕРЕН +9.00	328.82 кв.м

ЗАСТРОЕНА ПЛОЩ ПРИ ТЕРЕН +9.10	328.82 кв.м
ЗАСТРОЕНА ПЛОЩ ПРИ ТЕРЕН +9.20	328.82 кв.м
ЗАСТРОЕНА ПЛОЩ ПРИ ТЕРЕН +9.30	328.82 кв.м
ЗАСТРОЕНА ПЛОЩ ПРИ ТЕРЕН +9.40	328.82 кв.м
ЗАСТРОЕНА ПЛОЩ ПРИ ТЕРЕН +9.50	328.82 кв.м
ЗАСТРОЕНА ПЛОЩ ПРИ ТЕРЕН +9.60	328.82 кв.м
ЗАСТРОЕНА ПЛОЩ ПРИ ТЕРЕН +9.70	328.82 кв.м
ЗАСТРОЕНА ПЛОЩ ПРИ ТЕРЕН +9.80	328.82 кв.м
ЗАСТРОЕНА ПЛОЩ ПРИ ТЕРЕН +9.90	328.82 кв.м
ЗАСТРОЕНА ПЛОЩ ПРИ ТЕРЕН +10.00	328.82 кв.м

ЗАСТРОЕНА ПЛОЩ ПРИ ТЕРЕН +10.10	328.82 кв.м
ЗАСТРОЕНА ПЛОЩ ПРИ ТЕРЕН +10.20	328.82 кв.м
ЗАСТРОЕНА ПЛОЩ ПРИ ТЕРЕН +10.30	328.82 кв.м
ЗАСТРОЕНА ПЛОЩ ПРИ ТЕРЕН +10.40	328.82 кв.м
ЗАСТРОЕНА ПЛОЩ ПРИ ТЕРЕН +10.50	328.82 кв.м
ЗАСТРОЕНА ПЛОЩ ПРИ ТЕРЕН +10.60	328.82 кв.м
ЗАСТРОЕНА ПЛОЩ ПРИ ТЕРЕН +10.70	328.82 кв.м
ЗАСТРОЕНА ПЛОЩ ПРИ ТЕРЕН +10.80	328.82 кв.м
ЗАСТРОЕНА ПЛОЩ ПРИ ТЕРЕН +10.90	328.82 кв.м
ЗАСТРОЕНА ПЛОЩ ПРИ ТЕРЕН +11.00	328.82 кв.м

ЗАСТРОЕНА ПЛОЩ ПРИ ТЕРЕН +11.10	328.82 кв.м
ЗАСТРОЕНА ПЛОЩ ПРИ ТЕРЕН +11.20	328.82 кв.м
ЗАСТРОЕНА ПЛОЩ ПРИ ТЕРЕН +11.30	328.82 кв.м
ЗАСТРОЕНА ПЛОЩ ПРИ ТЕРЕН +11.40	328.82 кв.м
ЗАСТРОЕНА ПЛОЩ ПРИ ТЕРЕН +11.50	328.82 кв.м
ЗАСТРОЕНА ПЛОЩ ПРИ ТЕРЕН +11.60	328.82 кв.м
ЗАСТРОЕНА ПЛОЩ ПРИ ТЕРЕН +11.70	328.82 кв.м
ЗАСТРОЕНА ПЛОЩ ПРИ ТЕРЕН +11.80	328.82 кв.м
ЗАСТРОЕНА ПЛОЩ ПРИ ТЕРЕН +11.90	328.82 кв.м
ЗАСТРОЕНА ПЛОЩ ПРИ ТЕРЕН +12.00	328.82 кв.м

ЗАСТРОЕНА ПЛОЩ ПРИ ТЕРЕН +12.10	328.82 кв.м
ЗАСТРОЕНА ПЛОЩ ПРИ ТЕРЕН +12.20	328.82 кв.м
ЗАСТРОЕНА ПЛОЩ ПРИ ТЕРЕН +12.30	328.82 кв.м
ЗАСТРОЕНА ПЛОЩ ПРИ ТЕРЕН +12.40	328.82 кв.м
ЗАСТРОЕНА ПЛОЩ ПРИ ТЕРЕН +12.50	328.82 кв.м
ЗАСТРОЕНА ПЛОЩ ПРИ ТЕРЕН +12.60	328.82 кв.м
ЗАСТРОЕНА ПЛОЩ ПРИ ТЕРЕН +12.70	328.82 кв.м
ЗАСТРОЕНА ПЛОЩ ПРИ ТЕРЕН +12.80	328.82 кв.м
ЗАСТРОЕНА ПЛОЩ ПРИ ТЕРЕН +12.90	328.82 кв.м
ЗАСТРОЕНА ПЛОЩ ПРИ ТЕРЕН +13.00	328.82 кв.м

ЗАСТРОЕНА ПЛОЩ ПРИ ТЕРЕН +13.10	328.82 кв.м
ЗАСТРОЕНА ПЛОЩ ПРИ ТЕРЕН +13.20	328.82 кв.м
ЗАСТРОЕНА ПЛОЩ ПРИ ТЕРЕН +13.30	328.82 кв.м
ЗАСТРОЕНА ПЛОЩ ПРИ ТЕРЕН +13.40	328.82 кв.м
ЗАСТРОЕНА ПЛОЩ ПРИ ТЕРЕН +13.50	328.82 кв.м
ЗАСТРОЕНА ПЛОЩ ПРИ ТЕРЕН +13.60	328.82 кв.м
ЗАСТРОЕНА ПЛОЩ ПРИ ТЕРЕН +13.70	328.82 кв.м
ЗАСТРОЕНА ПЛОЩ ПРИ ТЕРЕН +13.80	328.82 кв.м
ЗАСТРОЕНА ПЛОЩ ПРИ ТЕРЕН +13.90	328.82 кв.м
ЗАСТРОЕНА ПЛОЩ ПРИ ТЕРЕН +14.00	328.82 кв.м

ЗАСТРОЕНА ПЛОЩ ПРИ ТЕРЕН +14.10	328.82 кв.м
ЗАСТРОЕНА ПЛОЩ ПРИ ТЕРЕН +14.20	328.82 кв.м
ЗАСТРОЕНА ПЛОЩ ПРИ ТЕРЕН +14.30	328.82 кв.м
ЗАСТРОЕНА ПЛОЩ ПРИ ТЕРЕН +14.40	328.82 кв.м
ЗАСТРОЕНА ПЛОЩ ПРИ ТЕРЕН +14.50	328.82 кв.м
ЗАСТРОЕНА ПЛОЩ ПРИ ТЕРЕН +14.60	328.82 кв.м
ЗАСТРОЕНА ПЛОЩ ПРИ ТЕРЕН +14.70	328.82 кв.м
ЗАСТРОЕНА ПЛОЩ ПРИ ТЕРЕН +14.80	328.82 кв.м
ЗАСТРОЕНА ПЛОЩ ПРИ ТЕРЕН +14.90	328.82 кв.м
ЗАСТРОЕНА ПЛОЩ ПРИ ТЕРЕН +15.00	328.82 кв.м

ЗАСТРОЕНА ПЛОЩ ПРИ ТЕРЕН +15.10	328.82 кв.м
ЗАСТРОЕНА ПЛОЩ ПРИ ТЕРЕН +15.20	328.82 кв.м
ЗАСТРОЕНА ПЛОЩ ПРИ ТЕРЕН +15.30	328.82 кв.м
ЗАСТРОЕНА ПЛОЩ ПРИ ТЕРЕН +15.40	328.82 кв.м
ЗАСТРОЕНА ПЛОЩ ПРИ ТЕРЕН +15.50	328.82 кв.м
ЗАСТРОЕНА ПЛОЩ ПРИ ТЕРЕН +15.60	328.82 кв.м
ЗАСТРОЕНА ПЛОЩ ПРИ ТЕРЕН +15.70	328.82 кв.м
ЗАСТРОЕНА ПЛОЩ ПРИ ТЕРЕН +15.80	328.82 кв.м
ЗАСТРОЕНА ПЛОЩ ПРИ ТЕРЕН +15.90	328.82 кв.м
ЗАСТРОЕНА ПЛОЩ ПРИ ТЕРЕН +16.00	328.82 кв.м

ЗАСТРОЕНА ПЛОЩ ПРИ ТЕРЕН +16.10	328.82 кв.м
ЗАСТРОЕНА ПЛОЩ ПРИ ТЕРЕН +16.20	328.82 кв.м
ЗАСТРОЕНА ПЛОЩ ПРИ ТЕРЕН +16.30	328.82 кв.м
ЗАСТРОЕНА ПЛОЩ ПРИ ТЕРЕН +16.40	328.82 кв.м
ЗАСТРОЕНА ПЛОЩ ПРИ ТЕРЕН +16.50	328.82 кв.м
ЗАСТРОЕНА ПЛОЩ ПРИ ТЕРЕН +16.60	328.82 кв.м
ЗАСТРОЕНА ПЛОЩ ПРИ ТЕРЕН +16.70	328.82 кв.м
ЗАСТРОЕНА ПЛОЩ ПРИ ТЕРЕН +16.80	328.82 кв.м
ЗАСТРОЕНА ПЛОЩ ПРИ ТЕРЕН +16.90	328.82 кв.м
ЗАСТРОЕНА ПЛОЩ ПРИ ТЕРЕН +17.00	328.82 кв.м

ЗАСТРОЕНА ПЛОЩ ПРИ ТЕРЕН +17.10	328.82 кв.м
ЗАСТРОЕНА ПЛОЩ ПРИ ТЕРЕН +17.20	328.82 кв.м
ЗАСТРОЕНА ПЛОЩ ПРИ ТЕРЕН +17.30	328.82 кв.м
ЗАСТРОЕНА ПЛОЩ ПРИ ТЕРЕН +17.40	328.82 кв.м
ЗАСТРОЕНА ПЛОЩ ПРИ ТЕРЕН +17.50	328.82 кв.м
ЗАСТРОЕНА ПЛОЩ ПРИ ТЕРЕН +17.60	328.82 кв.м
ЗАСТРОЕНА ПЛОЩ ПРИ ТЕРЕН +17.70	328.82 кв.м
ЗАСТРОЕНА ПЛОЩ ПРИ ТЕРЕН +17.80	328.82 кв.м
ЗАСТРОЕНА ПЛОЩ ПРИ ТЕРЕН +17.90	328.82 кв.м
ЗАСТРОЕНА ПЛОЩ ПРИ ТЕРЕН +18.00	328.82 кв.м

ЗАСТРОЕНА ПЛОЩ ПРИ ТЕРЕН +18.10	328.82 кв.м
ЗАСТРОЕНА ПЛОЩ ПРИ ТЕРЕН +18.20	328.82 кв.м
ЗАСТРОЕНА ПЛОЩ ПРИ ТЕРЕН +18.30	328.82 кв.м
ЗАСТРОЕНА ПЛОЩ ПРИ ТЕРЕН +18.40	328.82 кв.м
ЗАСТРОЕНА ПЛОЩ ПРИ ТЕРЕН +18.50	328.82 кв.м
ЗАСТРОЕНА ПЛОЩ ПРИ ТЕРЕН +18.60	328.82 кв.м
ЗАСТРОЕНА ПЛОЩ ПРИ ТЕРЕН +18.70	328.82 кв.м
ЗАСТРОЕНА ПЛОЩ ПРИ ТЕРЕН +18.80	328.82 кв.м
ЗАСТРОЕНА ПЛОЩ ПРИ ТЕРЕН +18.90	328.82 кв.м
ЗАСТРОЕНА ПЛОЩ ПРИ ТЕРЕН +19.00	328.82 кв.м

ЗАСТРОЕНА ПЛОЩ ПРИ ТЕРЕН +19.10	328.82 кв.м
ЗАСТРОЕНА ПЛОЩ ПРИ ТЕРЕН +19.20	328.82 кв.м
ЗАСТРОЕНА ПЛОЩ ПРИ ТЕРЕН +19.30	328.82 кв.м
ЗАСТРОЕНА ПЛОЩ ПРИ ТЕРЕН +19.40	328.82 кв.м
ЗАСТРОЕНА ПЛОЩ ПРИ ТЕРЕН +19.50	328.82 кв.м
ЗАСТРОЕНА ПЛОЩ ПРИ ТЕРЕН +19.60	328.82 кв.м
ЗАСТРОЕНА ПЛОЩ ПРИ ТЕРЕН +19.70	328.82 кв.м
ЗАСТРОЕНА ПЛОЩ ПРИ ТЕРЕН +19.80	328.82 кв.м
ЗАСТРОЕНА ПЛОЩ ПРИ ТЕРЕН +19.90	328.82 кв.м
ЗАСТРОЕНА ПЛОЩ ПРИ ТЕРЕН +20.00	328.82 кв.м

ЗАСТРОЕНА ПЛОЩ ПРИ ТЕРЕН +20.10	328.82 кв.м
ЗАСТРОЕНА ПЛОЩ ПРИ ТЕРЕН +20.20	328.82 кв.м
ЗАСТРОЕНА ПЛОЩ ПРИ ТЕРЕН +20.30	328.82 кв.м
ЗАСТРОЕНА ПЛОЩ ПРИ ТЕРЕН +20.40	328.82 кв.м
ЗАСТРОЕНА ПЛОЩ ПРИ ТЕРЕН +20.50	328.82 кв.м
ЗАСТРОЕНА ПЛОЩ ПРИ ТЕРЕН +20.60	328.82 кв.м
ЗАСТРОЕНА ПЛОЩ ПРИ ТЕРЕН +20.70	328.82 кв.м
ЗАСТРОЕНА ПЛОЩ ПРИ ТЕРЕН +20.80	328.82 кв.м
ЗАСТРОЕНА ПЛОЩ ПРИ ТЕРЕН +20.90	328.82 кв.м
ЗАСТРОЕНА ПЛОЩ ПРИ ТЕРЕН +21.00	328.82 кв.м

ЗАСТРОЕНА ПЛОЩ ПРИ ТЕРЕН +21.10	328.82 кв.м
ЗАСТРОЕНА ПЛОЩ ПРИ ТЕРЕН +21.20	328.82 кв.м
ЗАСТРОЕНА ПЛОЩ ПРИ ТЕРЕН +21.30	328.82 кв.м
ЗАСТРОЕНА ПЛОЩ ПРИ ТЕРЕН +21.40	328.82 кв.м
ЗАСТРОЕНА ПЛОЩ ПРИ ТЕРЕН +21.50	328.82 кв.м
ЗАСТРОЕНА ПЛОЩ ПРИ ТЕРЕН +21.60	328.82 кв.м
ЗАСТРОЕНА ПЛОЩ ПРИ ТЕРЕН +21.70	328.82 кв.м
ЗАСТРОЕНА ПЛОЩ ПРИ ТЕРЕН +21.80	328.82 кв.м
ЗАСТРОЕНА ПЛОЩ ПРИ ТЕРЕН +21.90	328.82 кв.м
ЗАСТРОЕНА ПЛОЩ ПРИ ТЕРЕН +22.00	328.82 кв.м

ЗАСТРОЕНА ПЛОЩ ПРИ ТЕРЕН +22.10	328.82 кв.м
ЗАСТРОЕНА ПЛОЩ ПРИ ТЕРЕН +22.20	328.82 кв.м
ЗАСТРОЕНА ПЛОЩ ПРИ ТЕРЕН +22.30	328.82 кв.м
ЗАСТРОЕНА ПЛОЩ ПРИ ТЕРЕН +22.40	328.82 кв.м
ЗАСТРОЕНА ПЛОЩ ПРИ ТЕРЕН +22.50	328.82 кв.м
ЗАСТРОЕНА ПЛОЩ ПРИ ТЕРЕН +22.60	328.82 кв.м
ЗАСТРОЕНА ПЛОЩ ПРИ ТЕРЕН +22.70	328.82 кв.м
ЗАСТРОЕНА ПЛОЩ ПРИ ТЕРЕН +22.80	328.82 кв.м
ЗАСТРОЕНА ПЛОЩ ПРИ ТЕРЕН +22.90	328.82 кв.м
ЗАСТРОЕНА ПЛОЩ ПРИ ТЕРЕН +23.00	328.82 кв.м

ЗАСТРОЕНА ПЛОЩ ПРИ ТЕРЕН +23.10	328.82 кв.м
ЗАСТРОЕНА ПЛОЩ ПРИ ТЕРЕН +23.20	328.82 кв.м
ЗАСТРОЕНА ПЛОЩ ПРИ ТЕРЕН +23.30	328.82 кв.м
ЗАСТРОЕНА ПЛОЩ ПРИ ТЕРЕН +23.40	328.82 кв.м
ЗАСТРОЕНА ПЛОЩ ПРИ ТЕРЕН +23.50	328.82 кв.м
ЗАСТРОЕНА ПЛОЩ ПРИ ТЕРЕН +23.60	328.82 кв.м
ЗАСТРОЕНА ПЛОЩ ПРИ ТЕРЕН +23.70	328.82 кв.м
ЗАСТРОЕНА ПЛОЩ ПРИ ТЕРЕН +23.80	328.82 кв.м
ЗАСТРОЕНА ПЛОЩ ПРИ ТЕРЕН +23.90	328.82 кв.м
ЗАСТРОЕНА ПЛОЩ ПРИ ТЕРЕН +24.00	328.82 кв.м

ЗАСТРОЕНА ПЛОЩ ПРИ ТЕРЕН +24.10	328.82 кв.м
ЗАСТРОЕНА ПЛОЩ ПРИ ТЕРЕН +24.20	328.82 кв.м
ЗАСТРОЕНА ПЛОЩ ПРИ ТЕРЕН +24.30	328.82 кв.м
ЗАСТРОЕНА ПЛОЩ ПРИ ТЕРЕН +24.40	328.82 кв.м
ЗАСТРОЕНА ПЛОЩ ПРИ ТЕРЕН +24.50	328.82 кв.м
ЗАСТРОЕНА ПЛОЩ ПРИ ТЕРЕН +24.60	328.82 кв.м
ЗАСТРОЕНА ПЛОЩ ПРИ ТЕРЕН +24.70	328.82 кв.м
ЗАСТРОЕНА ПЛОЩ ПРИ ТЕРЕН +24.80	328.82 кв.м
ЗАСТРОЕНА ПЛОЩ ПРИ ТЕРЕН +24.90	328.82 кв.м
ЗАСТРОЕНА ПЛОЩ ПРИ ТЕРЕН +25.00	328.82 кв.м

ЗАСТРОЕНА ПЛОЩ ПРИ ТЕРЕН +25.10	328.82 кв.м
ЗАСТРОЕНА ПЛОЩ ПРИ ТЕРЕН +25.20	328.82 кв.м
ЗАСТРОЕНА ПЛОЩ ПРИ ТЕРЕН +25.30	328.82 кв.м
ЗАСТРОЕНА ПЛОЩ ПРИ ТЕРЕН +25.40	328.82 кв.м
ЗАСТРОЕНА ПЛОЩ ПРИ ТЕРЕН +25.50	328.82 кв.м
ЗАСТРОЕНА ПЛОЩ ПРИ ТЕРЕН +25.60	328.82 кв.м
ЗАСТРОЕНА ПЛОЩ ПРИ ТЕРЕН +25.70	328.82 кв.м
ЗАСТРОЕНА ПЛОЩ ПРИ ТЕРЕН +25.80	328.82 кв.м
ЗАСТРОЕНА ПЛОЩ ПРИ ТЕРЕН +25.90	328.82 кв.м
ЗАСТРОЕНА ПЛОЩ ПРИ ТЕРЕН +26.00	328.82 кв.м

ЗАСТРОЕНА ПЛОЩ ПРИ ТЕРЕН +26.10	328.82 кв.м
ЗАСТРОЕНА ПЛОЩ ПРИ ТЕРЕН +26.20	328.82 кв.м
ЗАСТРОЕНА ПЛОЩ ПРИ ТЕРЕН +26.30	328.82 кв.м
ЗАСТРОЕНА ПЛОЩ ПРИ ТЕРЕН +26.40	328.82 кв.м
ЗАСТРОЕНА ПЛОЩ ПРИ ТЕРЕН +26.50	328.82 кв.м
ЗАСТРОЕНА ПЛОЩ ПРИ ТЕРЕН +26.60	328.82 кв.м
ЗАСТРОЕНА ПЛОЩ ПРИ ТЕРЕН +26.70	328.82 кв.м
ЗАСТРОЕНА ПЛОЩ ПРИ ТЕРЕН +26.80	328.82 кв.м
ЗАСТРОЕНА ПЛОЩ ПРИ ТЕРЕН +26.90	328.82 кв.м
ЗАСТРОЕНА ПЛОЩ ПРИ ТЕРЕН +27.00	328.82 кв.м

ЗАСТРОЕНА ПЛОЩ ПРИ ТЕРЕН +27.10	328.82 кв.м
ЗАСТРОЕНА ПЛОЩ ПРИ ТЕРЕН +27.20	328.82 кв.м
ЗАСТРОЕНА ПЛОЩ ПРИ ТЕРЕН +27.30	328.82 кв.м
ЗАСТРОЕНА ПЛОЩ ПРИ ТЕРЕН +27.40	328.82 кв.м
ЗАСТРОЕНА ПЛОЩ ПРИ ТЕРЕН +27.50	328.82 кв.м
ЗАСТРОЕНА ПЛОЩ ПРИ ТЕРЕН +27.60	328.82 кв.м
ЗАСТРОЕНА ПЛОЩ ПРИ ТЕРЕН +27.70	328.82 кв.м
ЗАСТРОЕНА ПЛОЩ ПРИ ТЕРЕН +27.80	328.82 кв.м
ЗАСТРОЕНА ПЛОЩ ПРИ ТЕРЕН +27.90	328.82 кв.м
ЗАСТРОЕНА ПЛОЩ ПРИ ТЕРЕН +28.00	328.82 кв.м

ЗАСТРОЕНА ПЛОЩ ПРИ ТЕРЕН +28.10	328.82 кв.м
ЗАСТРОЕНА ПЛОЩ ПРИ ТЕРЕН +28.20	328.82 кв.м
ЗАСТРОЕНА ПЛОЩ ПРИ ТЕРЕН +28.30	328.82 кв.м
ЗАСТРОЕНА ПЛОЩ ПРИ ТЕРЕН +28.40	328.82 кв.м
ЗАСТРОЕНА ПЛОЩ ПРИ ТЕРЕН +28.50	328.82 кв.м
ЗАСТРОЕНА ПЛОЩ ПРИ ТЕРЕН +28.60	328.82 кв.м
ЗАСТРОЕНА ПЛОЩ ПРИ ТЕРЕН +28.70	328.82 кв.м
ЗАСТРОЕНА ПЛОЩ ПРИ ТЕРЕН +28.80	328.82 кв.м
ЗАСТРОЕНА ПЛОЩ ПРИ ТЕРЕН +28.90	328.82 кв.м
ЗАСТРОЕНА ПЛОЩ ПРИ ТЕРЕН +29.00	328.82 кв.м

ЗАСТРОЕНА ПЛОЩ ПРИ ТЕРЕН +29.10	328.82 кв.м
ЗАСТРОЕНА ПЛОЩ ПРИ ТЕРЕН +29.20	328.82 кв.м
ЗАСТРОЕНА ПЛОЩ ПРИ ТЕРЕН +29.30	328.82 кв.м
ЗАСТРОЕНА ПЛОЩ ПРИ ТЕРЕН +29.40	328.82 кв.м
ЗАСТРОЕНА ПЛОЩ ПРИ ТЕРЕН +29.50	328.82 кв.м
ЗАСТРОЕНА ПЛОЩ ПРИ ТЕРЕН +29.60	328.82 кв.м
ЗАСТРОЕНА ПЛОЩ ПРИ ТЕРЕН +29.70	328.82 кв.м
ЗАСТРОЕНА ПЛОЩ ПРИ ТЕРЕН +29.80	328.82 кв.м
ЗАСТРОЕНА ПЛОЩ ПРИ ТЕРЕН +29.90	328.82 кв.м
ЗАСТРОЕНА ПЛОЩ ПРИ ТЕРЕН +30.00	328.82 кв.м

ЗАСТРОЕНА ПЛОЩ ПРИ ТЕРЕН +30.10	328.82 кв.м
ЗАСТРОЕНА ПЛОЩ ПРИ ТЕРЕН +30.20	328.82 кв.м
ЗАСТРОЕНА ПЛОЩ ПРИ ТЕРЕН +30.30	328.82 кв.м
ЗАСТРОЕНА ПЛОЩ ПРИ ТЕРЕН +30.40	328.82 кв.м
ЗАСТРОЕНА ПЛОЩ ПРИ ТЕРЕН +30.50	328.82 кв.м
ЗАСТРОЕНА ПЛОЩ ПРИ ТЕРЕН +30.60	328.82 кв.м
ЗАСТРОЕНА ПЛОЩ ПРИ ТЕРЕН +30.70	328.82 кв.м
ЗАСТРОЕНА ПЛОЩ ПРИ ТЕРЕН +30.80	328.82 кв.м
ЗАСТРОЕНА ПЛОЩ ПРИ ТЕРЕН +30.90	328.82 кв.м
ЗАСТРОЕНА ПЛОЩ ПРИ ТЕРЕН +31.00	328.82 кв.м

ЗАСТРОЕНА ПЛОЩ ПРИ ТЕРЕН +31.10	328.82 кв.м
ЗАСТРОЕНА ПЛОЩ ПРИ ТЕРЕН +31.20	328.82 кв.м
ЗАСТРОЕНА ПЛОЩ ПРИ ТЕРЕН +31.30	328.82 кв.м
ЗАСТРОЕНА ПЛОЩ ПРИ ТЕРЕН +31.40	328.82 кв.м
ЗАСТРОЕНА ПЛОЩ ПРИ ТЕРЕН +31.50	328.82 кв.м
ЗАСТРОЕНА ПЛОЩ ПРИ ТЕРЕН +31.60	328.82 кв.м
ЗАСТРОЕНА ПЛОЩ ПРИ ТЕРЕН +31.70	328.82 кв.м
ЗАСТРОЕНА ПЛОЩ ПРИ ТЕРЕН +31.80	328.82 кв.м
ЗАСТРОЕНА ПЛОЩ ПРИ ТЕРЕН +31.90	328.82 кв.м
ЗАСТРОЕНА ПЛОЩ ПРИ ТЕРЕН +32.00	328.82 кв.м

ЗАСТРОЕНА ПЛОЩ ПРИ ТЕРЕН +32.10	328.82 кв.м
ЗАСТРОЕНА ПЛОЩ ПРИ ТЕРЕН +32.20	328.82 кв.м
ЗАСТРОЕНА ПЛОЩ ПРИ ТЕРЕН +32.30	328.82 кв.м
ЗАСТРОЕНА ПЛОЩ ПРИ ТЕРЕН +32.40	328.82 кв.м
ЗАСТРОЕНА ПЛОЩ ПРИ ТЕРЕН +32.50	328.82 кв.м
ЗАСТРОЕНА ПЛОЩ ПРИ ТЕРЕН +32.60	328.82 кв.м
ЗАСТРОЕНА ПЛОЩ ПРИ ТЕРЕН +32.70	328.82 кв.м
ЗАСТРОЕНА ПЛОЩ ПРИ ТЕРЕН +32.80	328.82 кв.м
ЗАСТРОЕНА ПЛОЩ ПРИ ТЕРЕН +32.90	328.82 кв.м
ЗАСТРОЕНА ПЛОЩ ПРИ ТЕРЕН +33.00	328.82 кв.м

ЗАСТРОЕНА ПЛОЩ ПРИ ТЕРЕН +33.10	328.82 кв.м
ЗАСТРОЕНА ПЛОЩ ПРИ ТЕРЕН +33.20	328.82 кв.м
ЗАСТРОЕНА ПЛОЩ ПРИ ТЕРЕН +33.30	328.82 кв.м
ЗАСТРОЕНА ПЛОЩ ПРИ ТЕРЕН +33.40	328.82 кв.м
ЗАСТРОЕНА ПЛОЩ ПРИ ТЕРЕН +33.50	328.82 кв.м
ЗАСТРОЕНА ПЛОЩ ПРИ ТЕРЕН +33.60	328.82 кв.м
ЗАСТРОЕНА ПЛОЩ ПРИ ТЕРЕН +33.70	328.82 кв.м
ЗАСТРОЕНА ПЛОЩ ПРИ ТЕРЕН +33.80	328.82 кв.м
ЗАСТРОЕНА ПЛОЩ ПРИ ТЕРЕН +33.90	328.82 кв.м
ЗАСТРОЕНА ПЛОЩ ПРИ ТЕРЕН +34.00	328.82 кв.м

ЗАСТРОЕНА ПЛОЩ ПРИ ТЕРЕН +34.10	328.82 кв.м
ЗАСТРОЕНА ПЛОЩ ПРИ ТЕРЕН +34.20	328.82 кв.м
ЗАСТРОЕНА ПЛОЩ ПРИ ТЕРЕН +34.30	328.82 кв.м
ЗАСТРОЕНА ПЛОЩ ПРИ ТЕРЕН +34.40	328.82 кв.м
ЗАСТРОЕНА ПЛОЩ ПРИ ТЕРЕН +34.50	328.82 кв.м
ЗАСТРОЕНА ПЛОЩ ПРИ ТЕРЕН +34.60	328.82 кв.м
ЗАСТРОЕНА ПЛОЩ ПРИ ТЕРЕН +34.70	328.82 кв.м
ЗАСТРОЕНА ПЛОЩ ПРИ ТЕРЕН +34.80	328.82 кв.м
ЗАСТРОЕНА ПЛОЩ ПРИ ТЕРЕН +34.90	328.82 кв.м
ЗАСТРОЕНА ПЛОЩ ПРИ ТЕРЕН +35.00	328.82 кв.м

ЗАСТРОЕНА ПЛОЩ ПРИ ТЕРЕН +35.10	328.82 кв.м
ЗАСТРОЕНА ПЛОЩ ПРИ ТЕРЕН +35.20	328.82 кв.м
ЗАСТРОЕНА ПЛОЩ ПРИ ТЕРЕН +35.30	328.82 кв.м
ЗАСТРОЕНА ПЛОЩ ПРИ ТЕРЕН +35.40	328.82 кв.м
ЗАСТРОЕНА ПЛОЩ ПРИ ТЕРЕН +35.50	328.82 кв.м
ЗАСТРОЕНА ПЛОЩ ПРИ ТЕРЕН +35.60	328.82 кв.м
ЗАСТРОЕНА ПЛОЩ ПРИ ТЕРЕН +35.70	328.82 кв.м
ЗАСТРОЕНА ПЛОЩ ПРИ ТЕРЕН +35.80	328.82 кв.м
ЗАСТРОЕНА ПЛОЩ ПРИ ТЕРЕН +35.90	328.82 кв.м
ЗАСТРОЕНА ПЛОЩ ПРИ ТЕР

ОПИСАНИЕ:	ЗАЛЕЖАЩИ ОБЕКТИ:	ЗАДАНИЕ:		
ЗАЛЕЖАЩИ ОБЕКТИ ВЪВ ВЪТРЕШНИЯ ДВОР НА УПИ X, 3333, ЗА 10 ЖИЛИЩНИ СГРАДИ, ЗАЕДНО С ТЕХНИТЕ ПРИНАДЛЕЖНОСТИ	ЗА ОБЩЕСТВЕНО ОБСЪЖДАНЕ ЗА ИЗМЕНЕНИЕ НА ПОДРОБЕН УСТРОЙСТВЕН ПЛАН	ЗА ОДОБРЯВАНЕ ЗА ИЗМЕНЕНИЕ НА ПОДРОБЕН УСТРОЙСТВЕН ПЛАН		
ЗАПОВЕД: УД 01-10.10.2020.215				
ВЪЗЛОЖИТЕЛ:	МАЩАБ:	1:100	0 1 2	
ИЗПЪЛНИТЕЛ: ДЕЯНОВА ЕООД	ДАТА: ЮЛИ 2020			
ЕТАПНОСТ: ИЗ ЗА ОДОБРЯВАНЕ НА ИЗМЕНЕНИЕ НА ПОДРОБЕН УСТРОЙСТВЕН ПЛАН				№ A.01.6

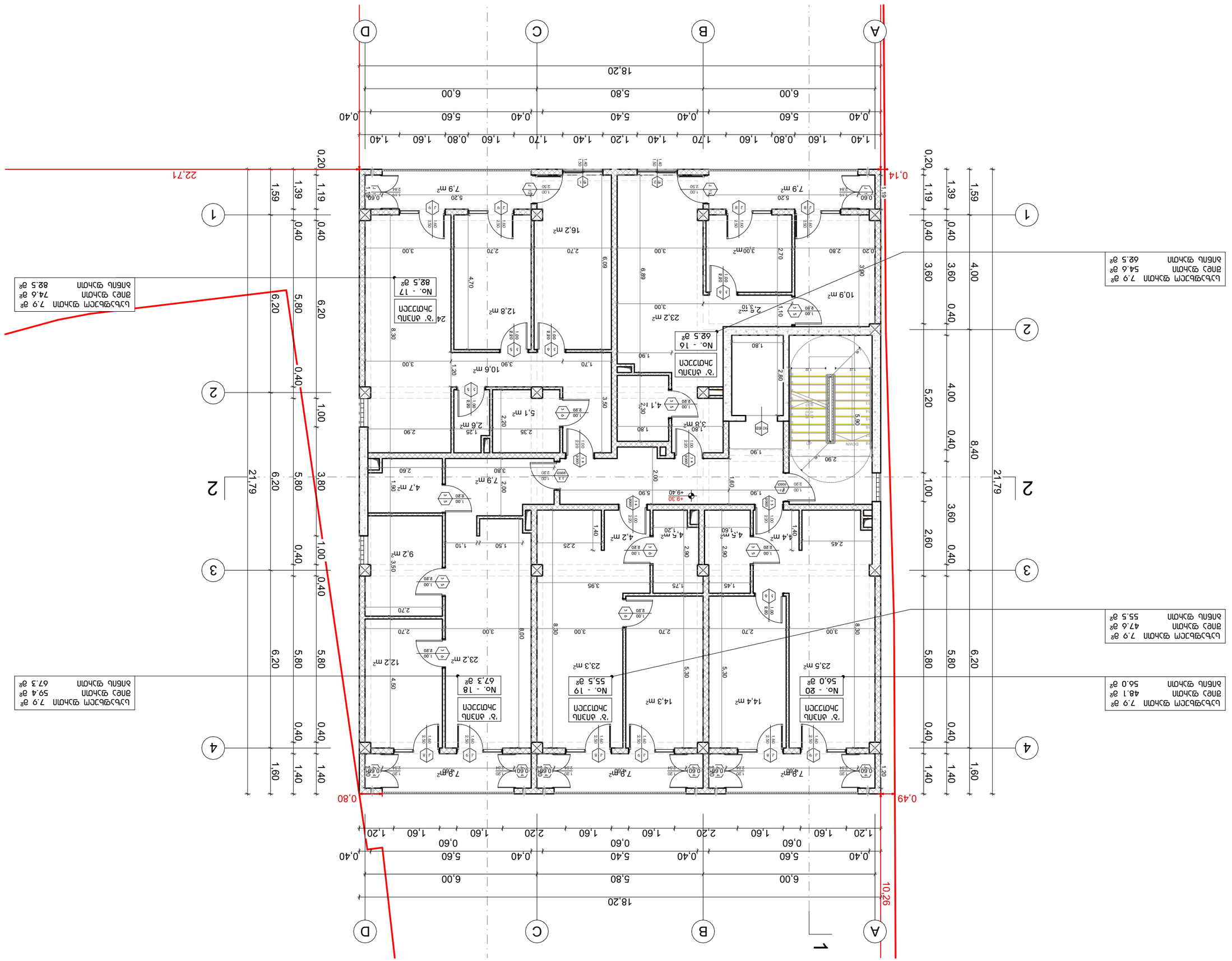

ЗАЛЕЖАЩИ ОБЩО ЗАСТРОЯВАНЕ

ПЛАН НА ПАРТЕРА	
ПЛАНИРАНА ОТМЕТКА НА ТЕРЕНА	±0.00
ПЛАНИРАНА ОТМЕТКА НА ТЕРЕНА	+0.10
ПЛАНИРАНА ЗАСТРОЯВАЩА ЛИНИЯ	
ПЛАНИРАНА ОГРАДА	
ПЛАНИРАНА ПЛЪТНА ОГРАДА	
ПЛАНИРАНА ПЛЪТНА ОГРАДА С ПОДПОРНА ФУНКЦИЯ	

ЗАЛЕЖАЩИ ОБЩО ЗАСТРОЯВАНЕ

ПЛАНИРАНА ЗАСТРОЯВАЩА ЛИНИЯ ПЛЪТНА ОГРАДА С ПОДПОРНА ФУНКЦИЯ ПЛЪТНА ОГРАДА С ПОДПОРНА ФУНКЦИЯ ЗАЕДНО С ТЕХНИТЕ ПРИНАДЛЕЖНОСТИ

ОБЪЕКТ:	ЖИЛИЩНО БИЗНЕС КОМПЛЕКС			
	ЖК "ЗЛАТНА ЗЕМЯ", ЗЛАТНА ЗЕМЯ IV ЗОНА, ЗЛАТНА ЗЕМЯ, N 10			
	УПИ 01.10.020.215			
ФАЗА:	ЗАСТРОЕНО ПОЛЕ	ЗАСТРОЕНО ПОЛЕ	ЗАСТРОЕНО ПОЛЕ	
	ЗАСТРОЕНО ПОЛЕ	ЗАСТРОЕНО ПОЛЕ	ЗАСТРОЕНО ПОЛЕ	
ЗАДАНИЕ:	Е. ЗАСТРОЕНО ПОЛЕ	Е. ЗАСТРОЕНО ПОЛЕ	Е. ЗАСТРОЕНО ПОЛЕ	
ВЪЗЛОЖИТЕЛ:	Е. ЗАСТРОЕНО ПОЛЕ	Е. ЗАСТРОЕНО ПОЛЕ	Е. ЗАСТРОЕНО ПОЛЕ	
МАЩАБ:	1:100	0 1 2		
ДАТА:	ЗАСТРОЕНО ПОЛЕ			
ЗАГЛАВИЕ НА ЧЕРТЕЖА:	ЗАСТРОЕНО ПОЛЕ	ЗАСТРОЕНО ПОЛЕ	ЗАСТРОЕНО ПОЛЕ	
	ЗАСТРОЕНО ПОЛЕ	ЗАСТРОЕНО ПОЛЕ	ЗАСТРОЕНО ПОЛЕ	
№	A.01.7			

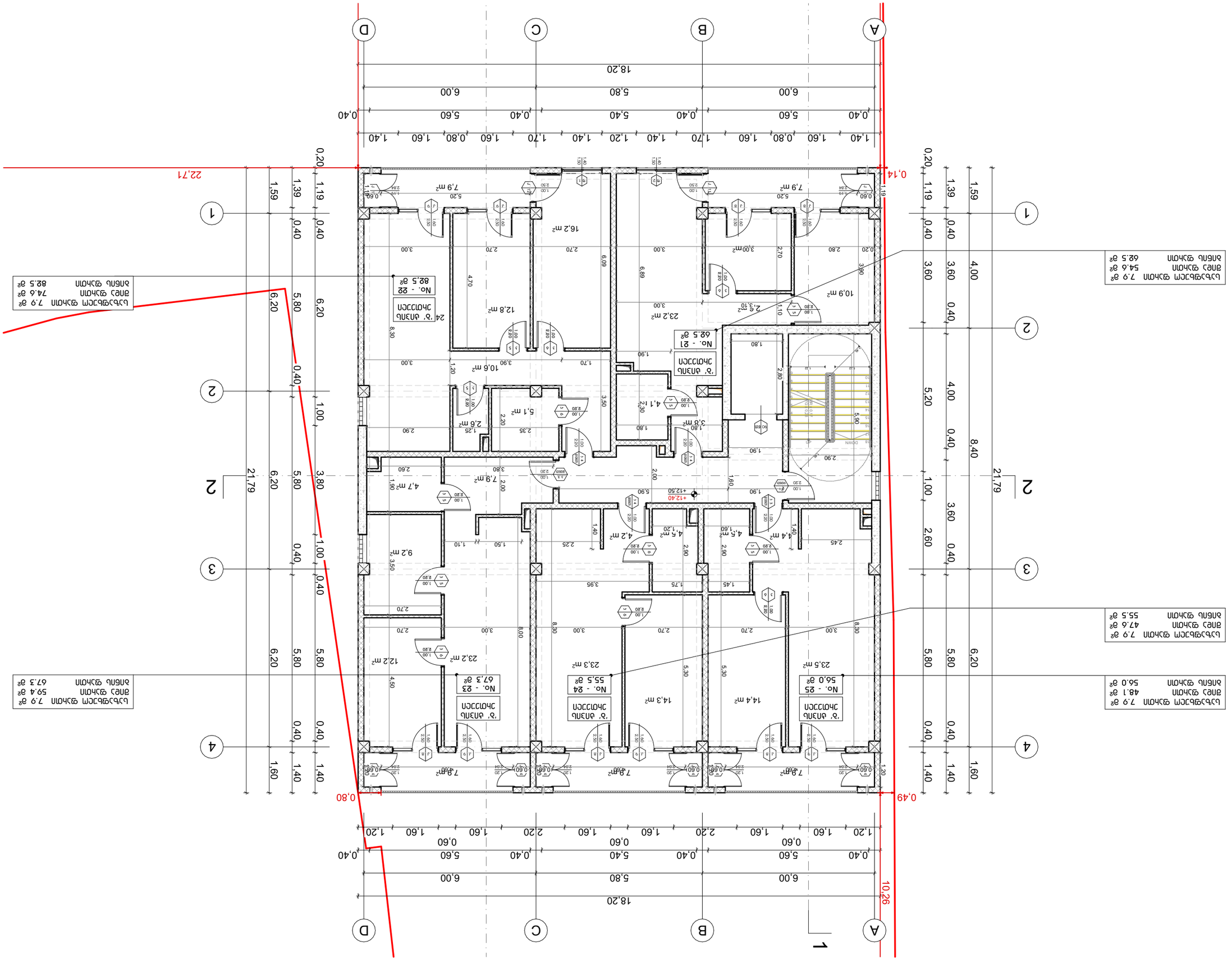
A
B
C
D
1
2
3
4
18,20
6,00
5,80
6,00
0,40
5,60
5,40
0,40
0,60
1,40
1,60
0,80
1,70
1,20
1,40
0,14
0,80
0,49
10,26
22,71
21,79
8,40
5,20
4,00
3,60
2,60
0,40
1,00
6,20
5,80
1,59
1,39
1,19
0,20
1,60
1,40
ЗАСТРОЕНО ПОЛЕ
ЗАСТРОЕНО ПОЛЕ
ЗАСТРОЕНО ПОЛЕ

ВЛАДЕЛЕЦ:	ЗАЛОЖЕНО ЛОКАЛНО ПРОУЧВАНЕ ЗА ПРОЕКТИРАНЕ НА ОБЕКТ:	ИЗПЪЛНИТЕЛ:	ОДОБРИЛ:	ЗАПОВЕД ЗА ОДОБРЯВАНЕ НА ПРОЕКТА:
ДЕЛЯН ДИМИТРОВ ДЕЛЯНОВ ДЕЛЯН ДИМИТРОВ ДЕЛЯНОВ	ЖИЛИЩНА СГРАДА С ОБЩЕСТВЕНО ОБСЛУЖВАНЕ И ПОДЗЕМЕН ГАРАЖ УПИ VI, 01.10.020.215, ЖК „ЗЕЛЕНА ЛЪКА", ГР. ВЪЛЧИДОЛ, ОБЩ. ВЪЛЧИДОЛ	ЕТ „ЗЕЛЕНА ЛЪКА-ДЕЛЯН ДЕЛЯНОВ" ЕТ „ЗЕЛЕНА ЛЪКА-ДЕЛЯН ДЕЛЯНОВ"	Б. ЗЕЛЕНКОВА Б. ЗЕЛЕНКОВА	ВЪЛЧИДОЛ ОБЩИНА, ЗАПОВЕД № 01.10.020.215 ВЪЛЧИДОЛ ОБЩИНА, ЗАПОВЕД № 01.10.020.215

ФАЗА:	МАЩАБ:	ЗАГЛАВИЕ НА ЧЕРТЕЖА:	ЛИСТ №
ЗАСТРОИТЕЛЕН ПЛАН	1:100	ЗАСТРОИТЕЛЕН ПЛАН	A.01.8

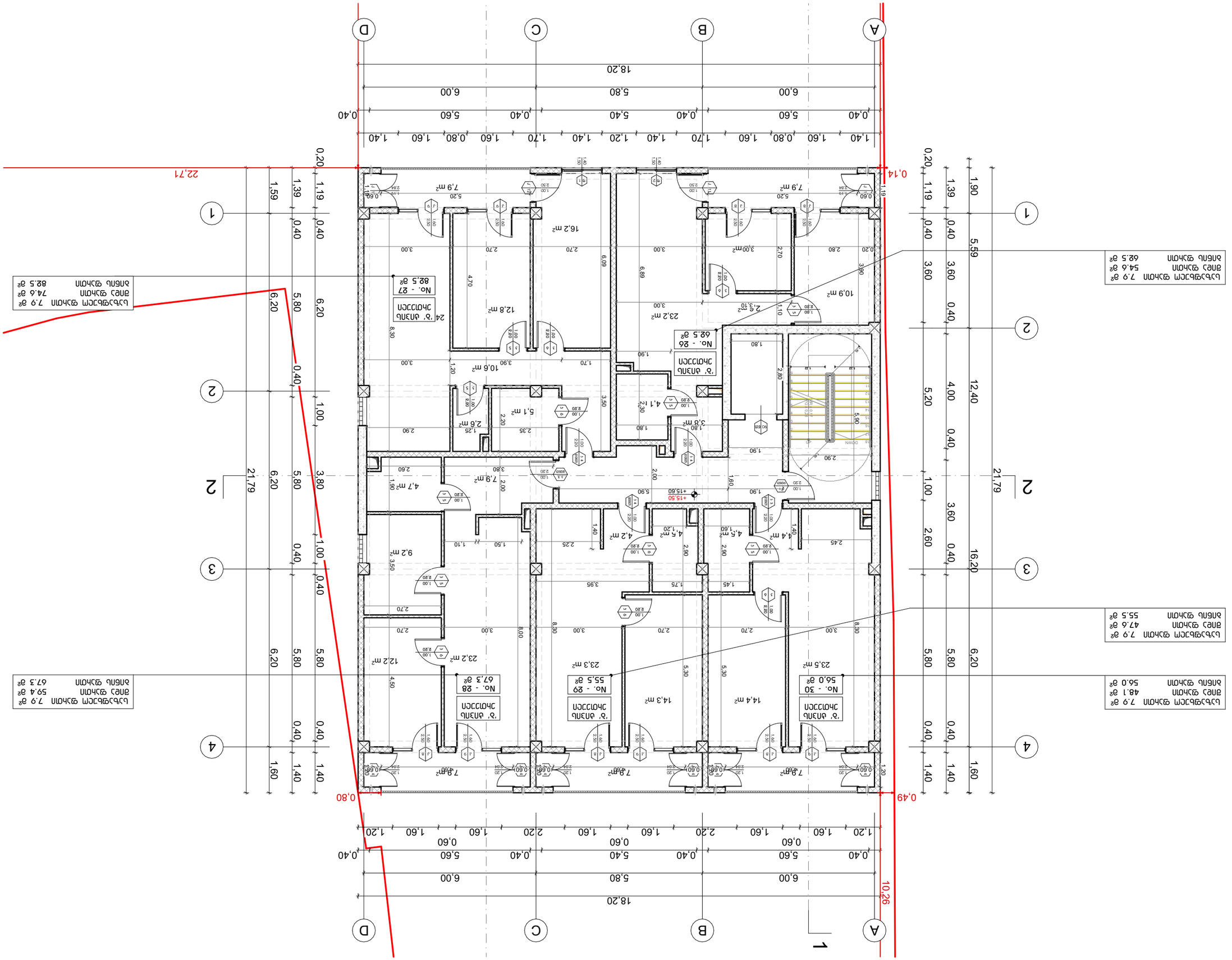
A
B
C
D
1
2
3
4
1,40 1,60 0,80 1,60 1,40 1,20 1,70 1,40 1,60 0,80 1,60 1,40
0,40 5,60 0,40 5,40 0,40 5,60 0,40
6,00 5,80 6,00
18,20
0,14
22,71
0,80
0,49
10,26
21,79
0,20 1,19 0,40 1,39 0,40 1,59 0,40 1,39 0,40 1,19 0,20
6,20 5,80 0,40 6,20 0,40 1,00 0,40 3,80
0,40 3,60 0,40 5,59 0,40 1,90
0,40 5,20 0,40 4,00 0,40 12,40
0,40 1,00 0,40 3,60 0,40 2,60 0,40 16,20
1,40 1,40 1,60 5,80 6,20 0,40
1,60 1,40 1,40 5,80 5,80 0,40
1,40 1,40 6,20 5,80 5,80 0,40
1,60 6,20 5,80 0,40
16,2 m²
12,8 m²
10,6 m²
5,1 m²
2,6 m²
7,9 m²
4,7 m²
9,2 m²
12,2 m²
23,2 m²
10,9 m²
2,5 m²
3,00 m²
3,6 m²
4,1 m²
23,3 m²
14,3 m²
14,4 m²
4,2 m²
4,5 m²
4,4 m²
23,5 m²
24 'б' ИЗЛЕЗ ЗАЛОЖЕН
No. - 27 82.5 кв
No. - 28 67.3 кв
No. - 29 55.5 кв
No. - 30 56.0 кв
No. - 26 62.5 кв
ЗАСТРОЕНА ЗОНА ЗА ЖИЛИЩНИ СГРАДИ С ОБЩЕСТВЕНО ОБСЛУЖВАНЕ И ПОДЗЕМЕН ГАРАЖ
ЗАСТРОЕНА ЗОНА ЗА ЖИЛИЩНИ СГРАДИ С ОБЩЕСТВЕНО ОБСЛУЖВАНЕ
ЗАСТРОЕНА ЗОНА ЗА ЖИЛИЩНИ СГРАДИ

Проект:	Завод по производству ИУ Заказчик, ЗАО г. Москва, ул. Промышленная, вл. 10				
Наименование:	Архитектурные решения	Стадия:	Р	Лист:	1
				Листов:	1
Н. контр.	Шапкин				
ГИП	Шапкин				
Разработал	Шапкин				

Экспликация помещений

Условные обозначения:

- Граница земельного участка
- Граница зоны с особыми условиями использования территории
- Линия регулирования застройки
- Проектируемое здание
- Существующее здание
- Проектируемый тротуар
- Проектируемый проезд

Ведомость отделки помещений

Наименование помещения	Площадь, м²	Пол	Стены	Потолок
Тамбур	2,3	Керамогранит	Краска	Краска
Коридор	10,9	Керамогранит	Краска	Краска
Коридор	14,4	Керамогранит	Краска	Краска
Коридор	16,2	Керамогранит	Краска	Краска
Коридор	12,8	Керамогранит	Краска	Краска
Коридор	10,6	Керамогранит	Краска	Краска
Коридор	23,2	Керамогранит	Краска	Краска
Коридор	23,3	Керамогранит	Краска	Краска
Коридор	23,5	Керамогранит	Краска	Краска
Санузел	3,0	Керамогранит	Керамогранит	Краска
Санузел	4,1	Керамогранит	Керамогранит	Краска
Санузел	4,2	Керамогранит	Керамогранит	Краска
Санузел	4,4	Керамогранит	Керамогранит	Краска
Санузел	4,5	Керамогранит	Керамогранит	Краска
Санузел	4,5	Керамогранит	Керамогранит	Краска
Санузел	5,1	Керамогранит	Керамогранит	Краска
Санузел	2,6	Керамогранит	Керамогранит	Краска
Санузел	7,9

ОПИСАНИЕ:	ЗАСТРОЕНА ПЛОЩ ОБЩА ЗАСТРОЕНА ПЛОЩ. N 10 ЗАСТРОЕНА ПЛОЩ. ЗАСТРОЕНА ПЛОЩ. IV

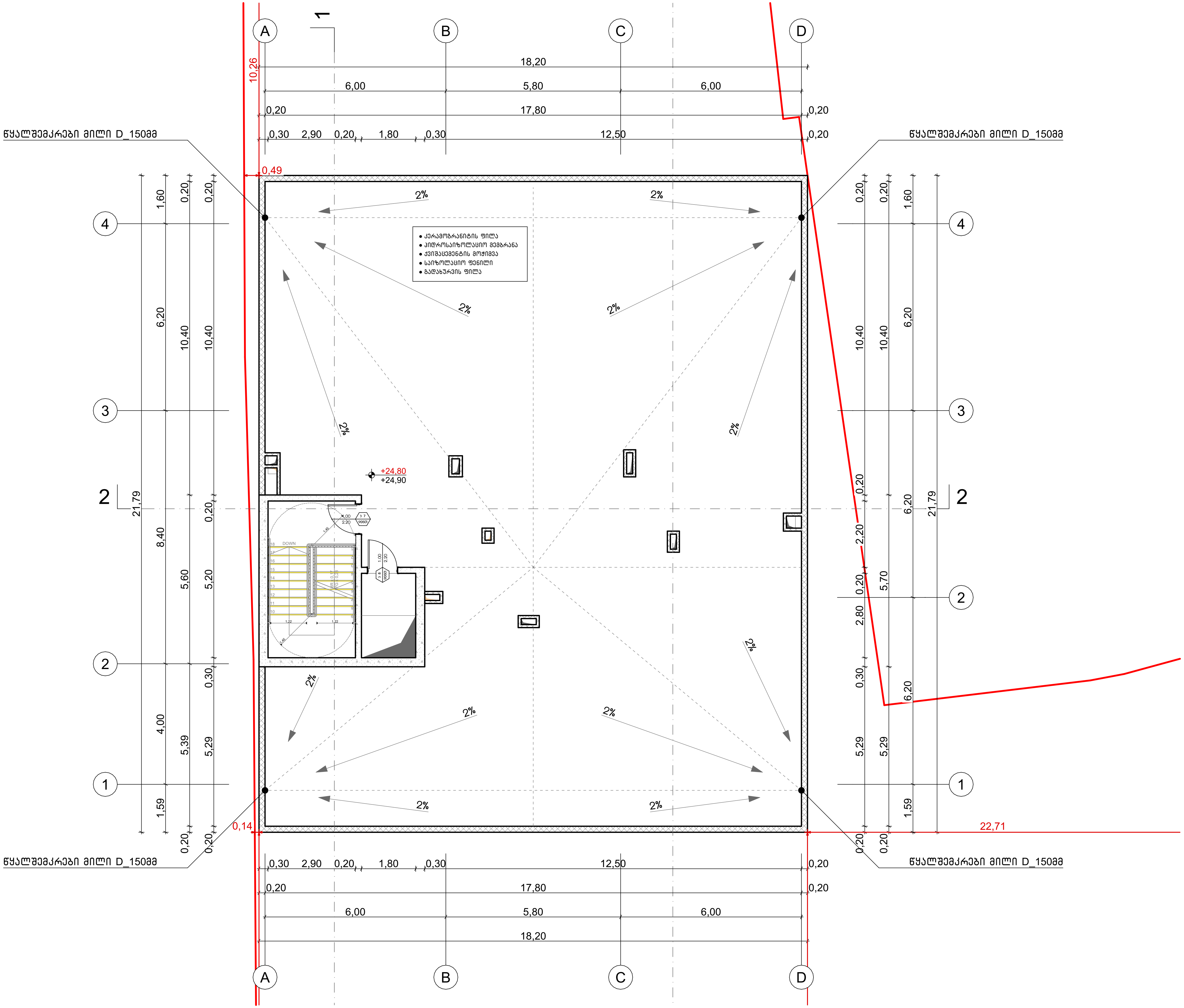

პირობითი ნიშნები

1	ჭრილის ხაზი
±0,00 / +0,10	იატაკის კონსტრუქციული ნიშნული; იატაკის საპროექტო ნიშნული
	საკადასტრო საზღვარი
	ბეტონი
	ბლოკი
	ტიხარი
1,00 / 2,20	კარის ცეცხლმედეგობის ხარისხი

შენიშვნა

კონსტრუქციული ელემენტების ცეცხლმედეგობების ხარისხი ასევე უნდა დაზუსტდეს კონსტრუქციულ პროექტში "შენობა-ნაგებობის უსაფრთხოების წესები-ს 721 და 722 ქვეთავების მიხედვით".

მისამართი:	პროექტის სახელწოდება:	ავტორები:	მასშტაბი:	თარიღი:	ნახაზის დასახელება:	№
ქალაქი თბილისი, ვასო გოძიაშვილის IV შესახვევი, N 10 ს/კ 01.10.10.020.215	მრავალბინიანი საცხოვრებელი სახლი	ნ. სულხანიშვილი ლ. ბერმანაშვილი	1:100	სექტემბერი	სახურავის გეგმა +24.80 ნიშნულზე	A.01.11

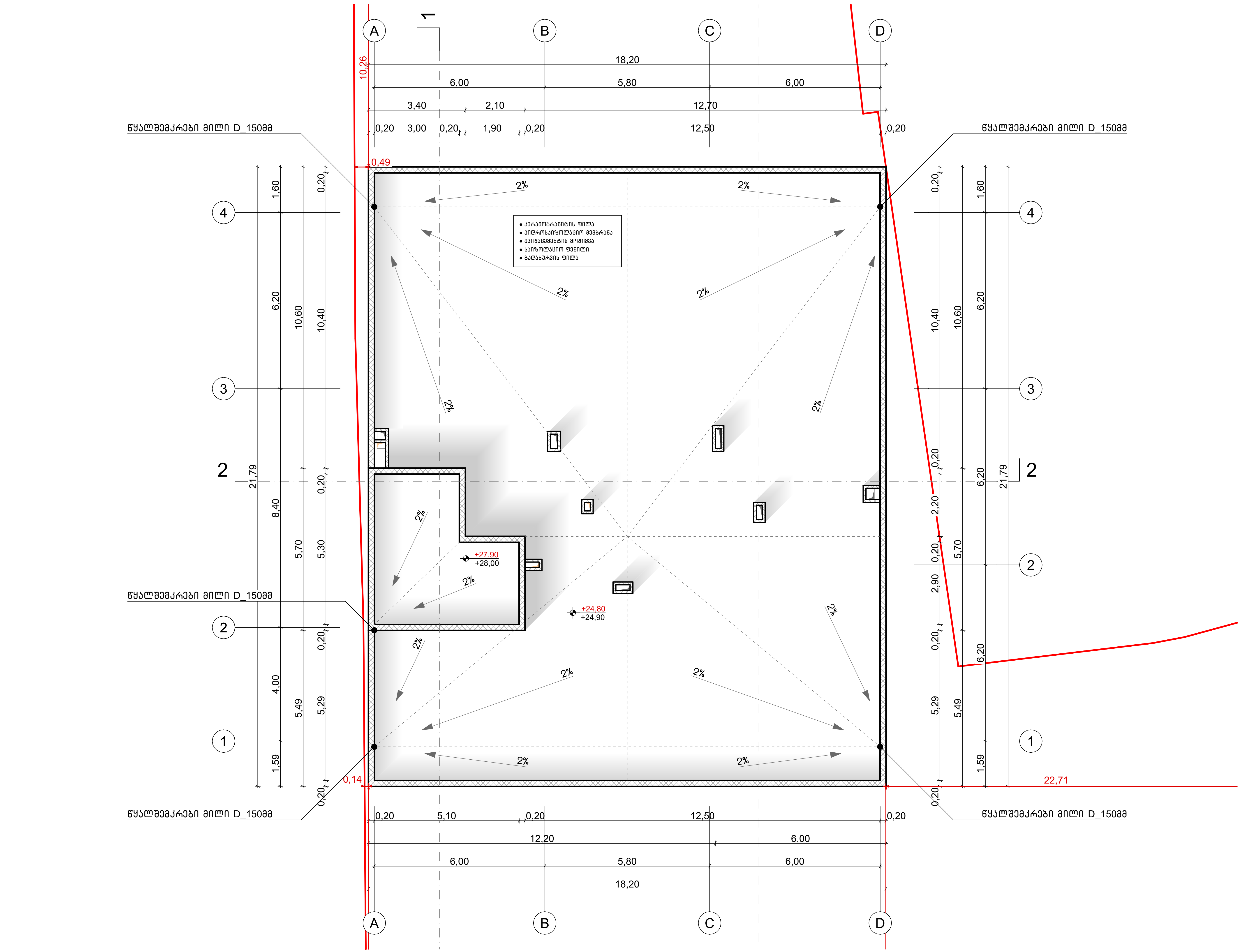

პირობითი ნიშნები

- ჭრილის ხაზი
- ±0,00 — იატაკის კონსტრუქციული ნიშნული
- +0,10 — იატაკის საპროექტო ნიშნული
- საკადასტრო საზღვარი
- ბეტონი
- ბლოკი
- ტიხარი
- კარის ცეცხლმედეგობის ხარისხი

შენიშვნა

კონსტრუქციული ელემენტების ცეცხლმედეგობების ხარისხი ასევე უნდა დაზუსტდეს კონსტრუქციულ პროექტში "შენობა-ნაგებობის უსაფრთხოების წესები-ს 721 და 722 ქვეთავების მიხედვით".

მისამართი:	პროექტის სახელწოდება:	ავტორები:	მასშტაბი:	თარიღი:	ნახაზის დასახელება:	№
ქალაქი თბილისი, ვასო გოძიაშვილის IV შესახვევი, N 10 ს/კ 01.10.10.020.215	მრავალბინიანი საცხოვრებელი სახლი	ნ. სულხანიშვილი ლ. გერმანაშვილი	1:100	სექტემბერი	გადახურვის გეგმა +27.05 ნიშნულზე	A.01.12

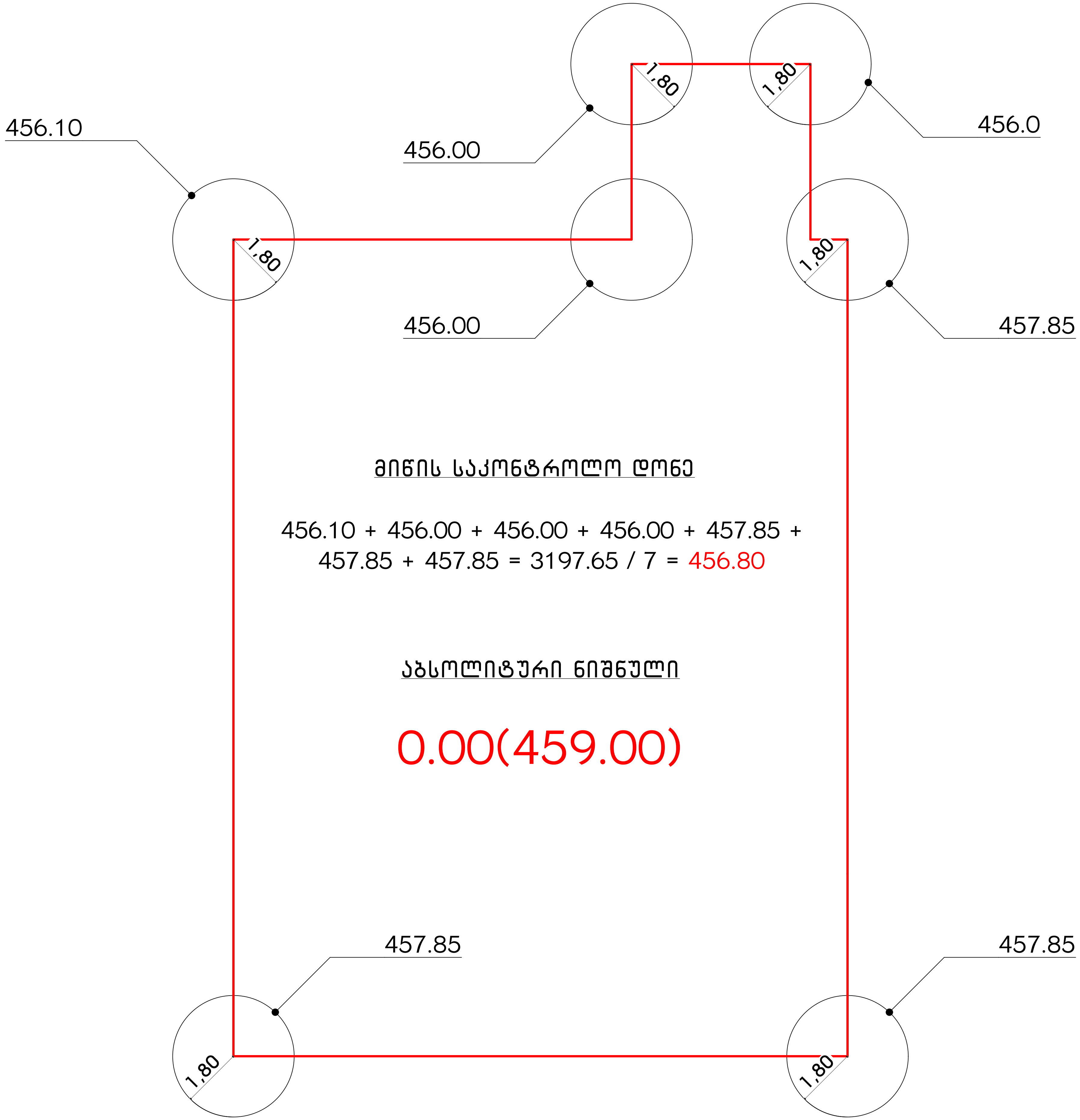

მიწის საკონტროლო დონე

456.10 + 456.00 + 456.00 + 456.00 + 457.85 +
457.85 + 457.85 = 3197.65 / 7 = 456.80

აბსოლიტური ნიშნული

0.00(459.00)

მისამართი:	პროექტის სახელწოდება:	ავტორები:	მასშტაბი:	თარიღი:	ნახაზის დასახელება:	№
ქალაქი თბილისი, ვასო გოძიაშვილის IV შესახვევი, N 10 ს/კ 01.10.10.020.215	მრავალბინიანი საცხოვრებელი სახლი	ნ. სულხანიშვილი ლ. გერმანაშვილი	1:100	სექტემბერი	მიწის დონის განსაზღვრის გეგმა	A.01.13

პერიმეტრის სიგრძის პროცენტულობის გამოთვლა

47.4 + 55.20 = 102.6 მ 40% 41.04 მ < 41.05 მ (1.250+4.80+5.60+5.40+5.60+4.0+5.40+4.80+4.20)

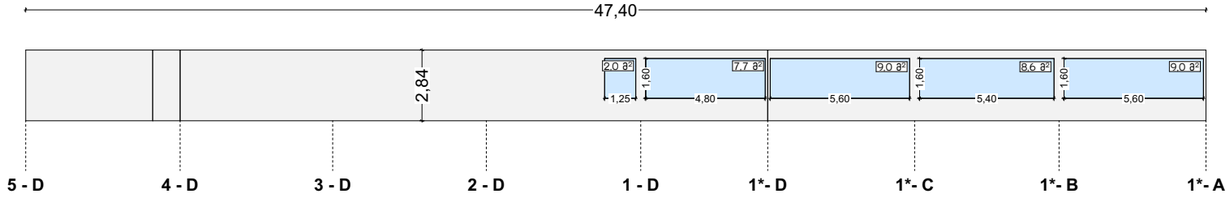

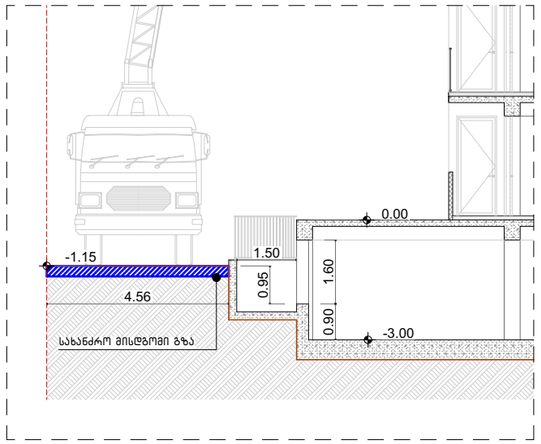

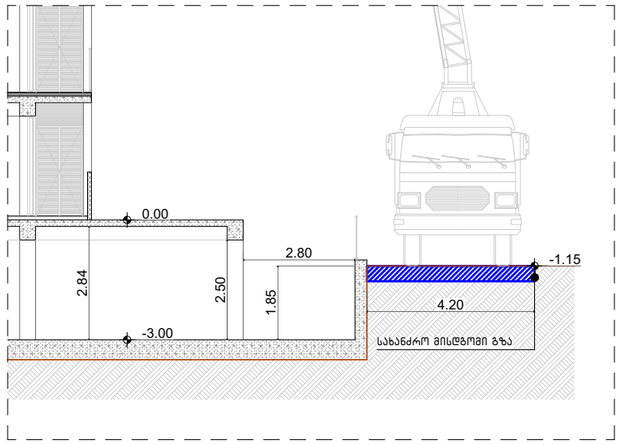

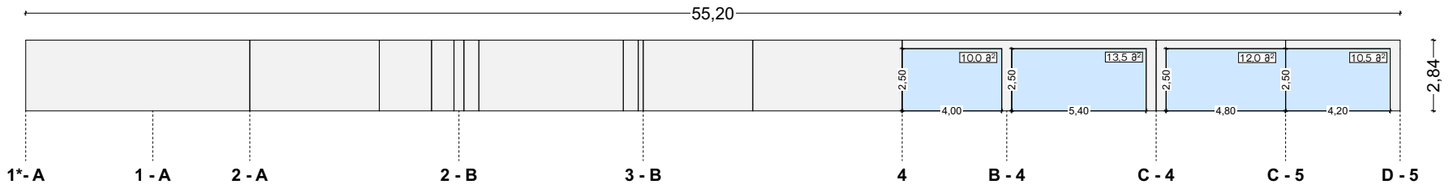

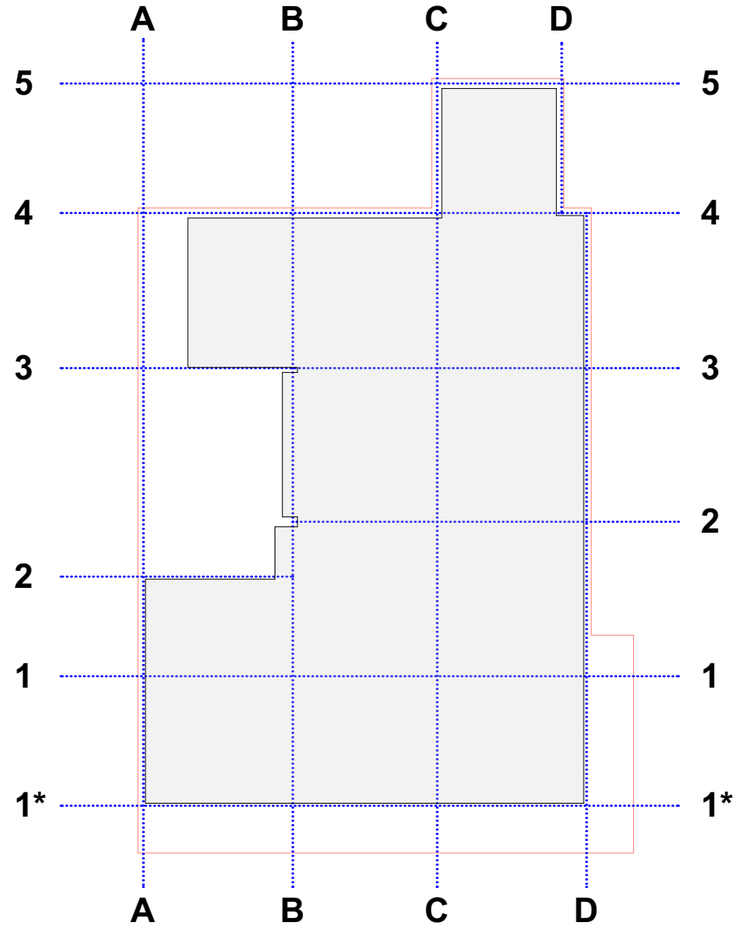

ღიობების პროცენტულობის გამოთვლა

291.4 მ² 20% 58.28 მ < 82.30 მ (2.0+7.70+9.0+8.60+9.0+10.0+13.50+12.0+10.5)

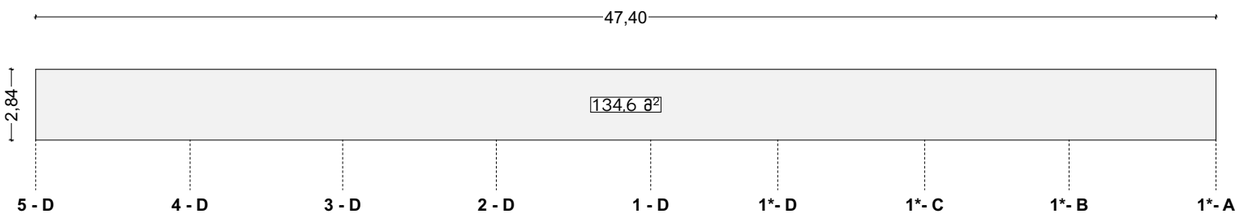

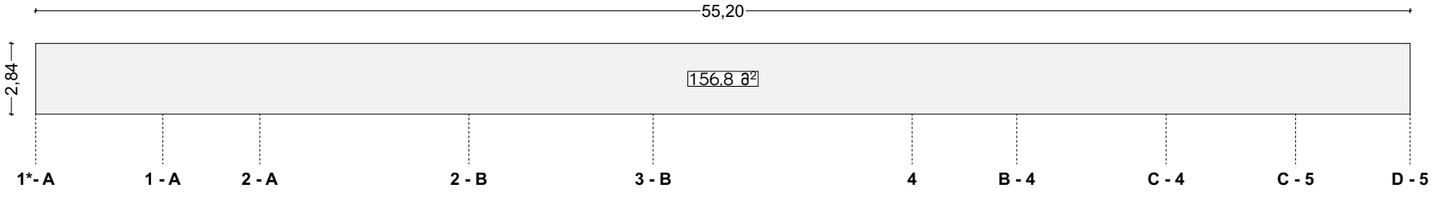

მისამართი: ქალაქი თბილისი, ვასო გოძიაშვილის IV შესახვევი, N 10 ს/კ 01.10.10.020.215	პროექტის სახელწოდება: მრავალბინიანი საცხოვრებელი სახლი	ავტორები: ნ. სულხანიშვილი, ლ. გერგაძაშვილი	მასშტაბი: 1:100	თარიღი: სექტემბერი	ნახაზის დასახელება: პარკინგის ღიობების გამოთვლის სქემა	№ A.01.14

ВЛАДЕЛЕЦ:	ИМЕ, ПРЕЗИМЕ И ФАМИЛИЯ, ИЛИ ФИРМА, ЕИК/ЕГН/ЛНЧ, АДРЕС	ОБЕКТ:	ИНВЕСТИЦИОНЕН ПРОЕКТ ЗА ИЗМЕНЕНИЕ НА ПЛАН ЗА ОРГАНИЗАЦИЯ НА ТЕРИТОРИЯ (ПИОТ) ЗА ПРОМЯНА НА ПРЕДВИДЕНОТО ЗЕМЕЛНО ПОЛЗВАНЕ И ПАРЦИАЛЕН ПЛАН ЗА ВЕРТИКАЛНО ОЗЕЛЕНЯВАНЕ, ПЛАН ЗА ОЗЕЛЕНЯВАНЕ И ПЛАН ЗА ВЪНШНО ОСВЕТЛЕНИЕ ЗА ПОДЗЕМЕН ГАРАЖ ЗА ЖИЛИЩНА СГРАДА С ПРИЛЕЖАЩИ ОБЩИ ЧАСТИ И ОБЩО ПОЛЗВАНЕ ПЛОЩИ, ПЛОЩАДКИ ЗА ДЕЦА, ОТКРИТИ ПАРКИНГИ И ОЗЕЛЕНЯВАНЕ ВЪРХУ ПОКРИВ НА ГАРАЖ ПО ЧЛ. 16, АЛ. 1, Т. 1 ОТ ЗУТ, ПРЕДВИДЕНА ЗА ПРОМЯНА ЗА ЧАСТ ОТ ПОЗЕМЛЕН ИМОТ С ИДЕНТИФИКАТОР 68134.504.1 ПО КАДАСТРАЛНАТА КАРТА НА ГРАД СОФИЯ, ОДОБРЕНА СЪС ЗАПОВЕД РД-18-53/28.01.2009 Г. НА ИЗПЪЛНИТЕЛНИЯ ДИРЕКТОР НА АГКК, ИЗМЕНЕНА СЪС ЗАПОВЕД РД-18-1/03.01.2019 Г. НА ИЗПЪЛНИТЕЛНИЯ ДИРЕКТОР НА АГКК, ПРИ ГРАНИЦИ: УЛ. „ЦАРИГРАДСКО ШОСЕ“ № 10, УЛ. „ЦАРИГРАДСКО ШОСЕ“ № 10А, УЛ. „ЦАРИГРАДСКО ШОСЕ“ № 10Б, УЛ. „ЦАРИГРАДСКО ШОСЕ“ № 10В, УЛ. „ЦАРИГРАДСКО ШОСЕ“ № 10Г, УЛ. „ЦАРИГРАДСКО ШОСЕ“ № 10Д, УЛ. „ЦАРИГРАДСКО ШОСЕ“ № 10Е, УЛ. „ЦАРИГРАДСКО ШОСЕ“ № 10Ж, УЛ. „ЦАРИГРАДСКО ШОСЕ“ № 10З, УЛ. „ЦАРИГРАДСКО ШОСЕ“ № 10И, УЛ. „ЦАРИГРАДСКО ШОСЕ“ № 10К, УЛ. „ЦАРИГРАДСКО ШОСЕ“ № 10Л, УЛ. „ЦАРИГРАДСКО ШОСЕ“ № 10М, УЛ. „ЦАРИГРАДСКО ШОСЕ“ № 10Н, УЛ. „ЦАРИГРАДСКО ШОСЕ“ № 10О, УЛ. „ЦАРИГРАДСКО ШОСЕ“ № 10П, УЛ. „ЦАРИГРАДСКО ШОСЕ“ № 10Р, УЛ. „ЦАРИГРАДСКО ШОСЕ“ № 10С, УЛ. „ЦАРИГРАДСКО ШОСЕ“ № 10Т, УЛ. „ЦАРИГРАДСКО ШОСЕ“ № 10У, УЛ. „ЦАРИГРАДСКО ШОСЕ“ № 10Ф, УЛ. „ЦАРИГРАДСКО ШОСЕ“ № 10Х, УЛ. „ЦАРИГРАДСКО ШОСЕ“ № 10Ц, УЛ. „ЦАРИГРАДСКО ШОСЕ“ № 10Ч, УЛ. „ЦАРИГРАДСКО ШОСЕ“ № 10Ш, УЛ. „ЦАРИГРАДСКО ШОСЕ“ № 10Щ, УЛ. „ЦАРИГРАДСКО ШОСЕ“ № 10Ъ, УЛ. „ЦАРИГРАДСКО ШОСЕ“ № 10Ь, УЛ. „ЦАРИГРАДСКО ШОСЕ“ № 10Ю, УЛ. „ЦАРИГРАДСКО ШОСЕ“ № 10Я, УЛ. „ЦАРИГРАДСКО ШОСЕ“ № 10АА, УЛ. „ЦАРИГРАДСКО ШОСЕ“ № 10АБ, УЛ. „ЦАРИГРАДСКО ШОСЕ“ № 10АВ, УЛ. „ЦАРИГРАДСКО ШОСЕ“ № 10АГ, УЛ. „ЦАРИГРАДСКО ШОСЕ“ № 10АД, УЛ. „ЦАРИГРАДСКО ШОСЕ“ № 10АЕ, УЛ. „ЦАРИГРАДСКО ШОСЕ“ № 10АЖ, УЛ. „ЦАРИГРАДСКО ШОСЕ“ № 10АЗ, УЛ. „ЦАРИГРАДСКО ШОСЕ“ № 10АИ, УЛ. „ЦАРИГРАДСКО ШОСЕ“ № 10АК, УЛ. „ЦАРИГРАДСКО ШОСЕ“ № 10АЛ, УЛ. „ЦАРИГРАДСКО ШОСЕ“ № 10АМ, УЛ. „ЦАРИГРАДСКО ШОСЕ“ № 10АН, УЛ. „ЦАРИГРАДСКО ШОСЕ“ № 10АО, УЛ. „ЦАРИГРАДСКО ШОСЕ“ № 10АП, УЛ. „ЦАРИГРАДСКО ШОСЕ“ № 10АР, УЛ. „ЦАРИГРАДСКО ШОСЕ“ № 10АС, УЛ. „ЦАРИГРАДСКО ШОСЕ“ № 10АТ, УЛ. „ЦАРИГРАДСКО ШОСЕ“ № 10АУ, УЛ. „ЦАРИГРАДСКО ШОСЕ“ № 10АФ, УЛ. „ЦАРИГРАДСКО ШОСЕ“ № 10АХ, УЛ. „ЦАРИГРАДСКО ШОСЕ“ № 10АЦ, УЛ. „ЦАРИГРАДСКО ШОСЕ“ № 10АЧ, УЛ. „ЦАРИГРАДСКО ШОСЕ“ № 10АШ, УЛ. „ЦАРИГРАДСКО ШОСЕ“ № 10АЩ, УЛ. „ЦАРИГРАДСКО ШОСЕ“ № 10АЪ, УЛ. „ЦАРИГРАДСКО ШОСЕ“ № 10АЬ, УЛ. „ЦАРИГРАДСКО ШОСЕ“ № 10АЮ, УЛ. „ЦАРИГРАДСКО ШОСЕ“ № 10АЯ, УЛ. „ЦАРИГРАДСКО ШОСЕ“ № 10ББ, УЛ. „ЦАРИГРАДСКО ШОСЕ“ № 10БВ, УЛ. „ЦАРИГРАДСКО ШОСЕ“ № 10БГ, УЛ. „ЦАРИГРАДСКО ШОСЕ“ № 10БД, УЛ. „ЦАРИГРАДСКО ШОСЕ“ № 10БЕ, УЛ. „ЦАРИГРАДСКО ШОСЕ“ № 10БЖ, УЛ. „ЦАРИГРАДСКО ШОСЕ“ № 10БЗ, УЛ. „ЦАРИГРАДСКО ШОСЕ“ № 10БИ, УЛ. „ЦАРИГРАДСКО ШОСЕ“ № 10БК, УЛ. „ЦАРИГРАДСКО ШОСЕ“ № 10БЛ, УЛ. „ЦАРИГРАДСКО ШОСЕ“ № 10БМ, УЛ. „ЦАРИГРАДСКО ШОСЕ“ № 10БН, УЛ. „ЦАРИГРАДСКО ШОСЕ“ № 10БО, УЛ. „ЦАРИГРАДСКО ШОСЕ“ № 10БП, УЛ. „ЦАРИГРАДСКО ШОСЕ“ № 10БР, УЛ. „ЦАРИГРАДСКО ШОСЕ“ № 10БС, УЛ. „ЦАРИГРАДСКО ШОСЕ“ № 10БТ, УЛ. „ЦАРИГРАДСКО ШОСЕ“ № 10БУ, УЛ. „ЦАРИГРАДСКО ШОСЕ“ № 10БФ, УЛ. „ЦАРИГРАДСКО ШОСЕ“ № 10БХ, УЛ. „ЦАРИГРАДСКО ШОСЕ“ № 10БЦ, УЛ. „ЦАРИГРАДСКО ШОСЕ“ № 10БЧ, УЛ. „ЦАРИГРАДСКО ШОСЕ“ № 10БШ, УЛ. „ЦАРИГРАДСКО ШОСЕ“ № 10БЩ, УЛ. „ЦАРИГРАДСКО ШОСЕ“ № 10БЪ, УЛ. „ЦАРИГРАДСКО ШОСЕ“ № 10БЬ, УЛ. „ЦАРИГРАДСКО ШОСЕ“ № 10БЮ, УЛ. „ЦАРИГРАДСКО ШОСЕ“ № 10БЯ, УЛ. „ЦАРИГРАДСКО ШОСЕ“ № 10ВВ, УЛ. „ЦАРИГРАДСКО ШОСЕ“ № 10ВГ, УЛ. „ЦАРИГРАДСКО ШОСЕ“ № 10ВД, УЛ. „ЦАРИГРАДСКО ШОСЕ“ № 10ВЕ, УЛ. „ЦАРИГРАДСКО ШОСЕ“ № 10ВЖ, УЛ. „ЦАРИГРАДСКО ШОСЕ“ № 10ВЗ, УЛ. „ЦАРИГРАДСКО ШОСЕ“ № 10ВИ, УЛ. „ЦАРИГРАДСКО ШОСЕ“ № 10ВК, УЛ. „ЦАРИГРАДСКО ШОСЕ“ № 10ВЛ, УЛ. „ЦАРИГРАДСКО ШОСЕ“ № 10ВМ, УЛ. „ЦАРИГРАДСКО ШОСЕ“ № 10ВН, УЛ. „ЦАРИГРАДСКО ШОСЕ“ № 10ВО, УЛ. „ЦАРИГРАДСКО ШОСЕ“ № 10ВП, УЛ. „ЦАРИГРАДСКО ШОСЕ“ № 10ВР, УЛ. „ЦАРИГРАДСКО ШОСЕ“ № 10ВС, УЛ. „ЦАРИГРАДСКО ШОСЕ“ № 10ВТ, УЛ. „ЦАРИГРАДСКО ШОСЕ“ № 10ВУ, УЛ. „ЦАРИГРАДСКО ШОСЕ“ № 10ВФ, УЛ. „ЦАРИГРАДСКО ШОСЕ“ № 10ВХ, УЛ. „ЦАРИГРАДСКО ШОСЕ“ № 10ВЦ, УЛ. „ЦАРИГРАДСКО ШОСЕ“ № 10ВЧ, УЛ. „ЦАРИГРАДСКО ШОСЕ“ № 10ВШ, УЛ. „ЦАРИГРАДСКО ШОСЕ“ № 10ВЩ, УЛ. „ЦАРИГРАДСКО ШОСЕ“ № 10ВЪ, УЛ. „ЦАРИГРАДСКО ШОСЕ“ № 10ВЬ, УЛ. „ЦАРИГРАДСКО ШОСЕ“ № 10ВЮ, УЛ. „ЦАРИГРАДСКО ШОСЕ“ № 10ВЯ, УЛ. „ЦАРИГРАДСКО ШОСЕ“ № 10ГГ, УЛ. „ЦАРИГРАДСКО ШОСЕ“ № 10ГД, УЛ. „ЦАРИГРАДСКО ШОСЕ“ № 10ГЕ, УЛ. „ЦАРИГРАДСКО ШОСЕ“ № 10ГЖ, УЛ. „ЦАРИГРАДСКО ШОСЕ“ № 10ГЗ, УЛ. „ЦАРИГРАДСКО ШОСЕ“ № 10ГИ, УЛ. „ЦАРИГРАДСКО ШОСЕ“ № 10ГК, УЛ. „ЦАРИГРАДСКО ШОСЕ“ № 10ГЛ, УЛ. „ЦАРИГРАДСКО ШОСЕ“ № 10ГМ, УЛ. „ЦАРИГРАДСКО ШОСЕ“ № 10ГН, УЛ. „ЦАРИГРАДСКО ШОСЕ“ № 10ГО, УЛ. „ЦАРИГРАДСКО ШОСЕ“ № 10ГП, УЛ. „ЦАРИГРАДСКО ШОСЕ“ № 10ГР, УЛ. „ЦАРИГРАДСКО ШОСЕ“ № 10ГС, УЛ. „ЦАРИГРАДСКО ШОСЕ“ № 10ГТ, УЛ. „ЦАРИГРАДСКО ШОСЕ“ № 10ГУ, УЛ. „ЦАРИГРАДСКО ШОСЕ“ № 10ГФ, УЛ. „ЦАРИГРАДСКО ШОСЕ“ № 10ГХ, УЛ. „ЦАРИГРАДСКО ШОСЕ“ № 10ГЦ, УЛ. „ЦАРИГРАДСКО ШОСЕ“ № 10ГЧ, УЛ. „ЦАРИГРАДСКО ШОСЕ“ № 10ГШ, УЛ. „ЦАРИГРАДСКО ШОСЕ“ № 10ГЩ, УЛ. „ЦАРИГРАДСКО ШОСЕ“ № 10ГЪ, УЛ. „ЦАРИГРАДСКО ШОСЕ“ № 10ГЬ, УЛ. „ЦАРИГРАДСКО ШОСЕ“ № 10ГЮ, УЛ. „ЦАРИГРАДСКО ШОСЕ“ № 10ГЯ, УЛ. „ЦАРИГРАДСКО ШОСЕ“ № 10ДД, УЛ. „ЦАРИГРАДСКО ШОСЕ“ № 10ДЕ, УЛ. „ЦАРИГРАДСКО ШОСЕ“ № 10ДЖ, УЛ. „ЦАРИГРАДСКО ШОСЕ“ № 10ДЗ, УЛ. „ЦАРИГРАДСКО ШОСЕ“ № 10ДИ, УЛ. „ЦАРИГРАДСКО ШОСЕ“ № 10ДК, УЛ. „ЦАРИГРАДСКО ШОСЕ“ № 10ДЛ, УЛ. „ЦАРИГРАДСКО ШОСЕ“ № 10ДМ, УЛ. „ЦАРИГРАДСКО ШОСЕ“ № 10ДН, УЛ. „ЦАРИГРАДСКО ШОСЕ“ № 10ДО, УЛ. „ЦАРИГРАДСКО ШОСЕ“ № 10ДП, УЛ. „ЦАРИГРАДСКО ШОСЕ“ № 10ДР, УЛ. „ЦАРИГРАДСКО ШОСЕ“ № 10ДС, УЛ. „ЦАРИГРАДСКО ШОСЕ“ № 10ДТ, УЛ. „ЦАРИГРАДСКО ШОСЕ“ № 10ДУ, УЛ. „ЦАРИГРАДСКО ШОСЕ“ № 10ДФ, УЛ. „ЦАРИГРАДСКО ШОСЕ“ № 10ДХ, УЛ. „ЦАРИГРАДСКО ШОСЕ“ № 10ДЦ, УЛ. „ЦАРИГРАДСКО ШОСЕ“ № 10ДЧ, УЛ. „ЦАРИГРАДСКО ШОСЕ“ № 10ДШ, УЛ. „ЦАРИГРАДСКО ШОСЕ“ № 10ДЩ, УЛ. „ЦАРИГРАДСКО ШОСЕ“ № 10ДЪ, УЛ. „ЦАРИГРАДСКО ШОСЕ“ № 10ДЬ, УЛ. „ЦАРИГРАДСКО ШОСЕ“ № 10ДЮ, УЛ. „ЦАРИГРАДСКО ШОСЕ“ № 10ДЯ, УЛ. „ЦАРИГРАДСКО ШОСЕ“ № 10ЕЕ, УЛ. „ЦАРИГРАДСКО ШОСЕ“ № 10ЕЖ, УЛ. „ЦАРИГРАДСКО ШОСЕ“ № 10ЕЗ, УЛ. „ЦАРИГРАДСКО ШОСЕ“ № 10ЕИ, УЛ. „ЦАРИГРАДСКО ШОСЕ“ № 10ЕК, УЛ. „ЦАРИГРАДСКО ШОСЕ“ № 10ЕЛ, УЛ. „ЦАРИГРАДСКО ШОСЕ“ № 10ЕМ, УЛ. „ЦАРИГРАДСКО ШОСЕ“ № 10ЕН, УЛ. „ЦАРИГРАДСКО ШОСЕ“ № 10ЕО, УЛ. „ЦАРИГРАДСКО ШОСЕ“ № 10ЕП, УЛ. „ЦАРИГРАДСКО ШОСЕ“ № 10ЕР, УЛ. „ЦАРИГРАДСКО ШОСЕ“ № 10ЕС, УЛ. „ЦАРИГРАДСКО ШОСЕ“ № 10ЕТ, УЛ. „ЦАРИГРАДСКО ШОСЕ“ № 10ЕУ, УЛ. „ЦАРИГРАДСКО ШОСЕ“ № 10ЕФ, УЛ. „ЦАРИГРАДСКО ШОСЕ“ № 10ЕХ, УЛ. „ЦАРИГРАДСКО ШОСЕ“ № 10ЕЦ, УЛ. „ЦАРИГРАДСКО ШОСЕ“ № 10ЕЧ, УЛ. „ЦАРИГРАДСКО ШОСЕ“ № 10ЕШ, УЛ. „ЦАРИГРАДСКО ШОСЕ“ № 10ЕЩ, УЛ. „ЦАРИГРАДСКО ШОСЕ“ № 10ЕЪ, УЛ. „ЦАРИГРАДСКО ШОСЕ“ № 10ЕЬ, УЛ. „ЦАРИГРАДСКО ШОСЕ“ № 10ЕЮ, УЛ. „ЦАРИГРАДСКО ШОСЕ“ № 10ЕЯ, УЛ. „ЦАРИГРАДСКО ШОСЕ“ № 10ЖЖ, УЛ. „ЦАРИГРАДСКО ШОСЕ“ № 10ЖЗ, УЛ. „ЦАРИГРАДСКО ШОСЕ“ № 10ЖИ, УЛ. „ЦАРИГРАДСКО ШОСЕ“ № 10ЖК, УЛ. „ЦАРИГРАДСКО ШОСЕ“ № 10ЖЛ, УЛ. „ЦАРИГРАДСКО ШОСЕ“ № 10ЖМ, УЛ. „ЦАРИГРАДСКО ШОСЕ“ № 10ЖН, УЛ. „ЦАРИГРАДСКО ШОСЕ“ № 10ЖО, УЛ. „ЦАРИГРАДСКО ШОСЕ“ № 10ЖП, УЛ. „ЦАРИГРАДСКО ШОСЕ“ № 10ЖР, УЛ. „ЦАРИГРАДСКО ШОСЕ“ № 10ЖС, УЛ. „ЦАРИГРАДСКО ШОСЕ“ № 10ЖТ, УЛ. „ЦАРИГРАДСКО ШОСЕ“ № 10ЖУ, УЛ. „ЦАРИГРАДСКО ШОСЕ“ № 10ЖФ, УЛ. „ЦАРИГРАДСКО ШОСЕ“ № 10ЖХ, УЛ. „ЦАРИГРАДСКО ШОСЕ“ № 10ЖЦ, УЛ. „ЦАРИГРАДСКО ШОСЕ“ № 10ЖЧ, УЛ. „ЦАРИГРАДСКО ШОСЕ“ № 10ЖШ, УЛ. „ЦАРИГРАДСКО ШОСЕ“ № 10ЖЩ, УЛ. „ЦАРИГРАДСКО ШОСЕ“ № 10ЖЪ, УЛ. „ЦАРИГРАДСКО ШОСЕ“ № 10ЖЬ, УЛ. „ЦАРИГРАДСКО ШОСЕ“ № 10ЖЮ, УЛ. „ЦАРИГРАДСКО ШОСЕ“ № 10ЖЯ, УЛ. „ЦАРИГРАДСКО ШОСЕ“ № 10ЗЗ, УЛ. „ЦАРИГРАДСКО ШОСЕ“ № 10ЗИ, УЛ. „ЦАРИГРАДСКО ШОСЕ“ № 10ЗК, УЛ. „ЦАРИГРАДСКО ШОСЕ“ № 10ЗЛ, УЛ. „ЦАРИГРАДСКО ШОСЕ“ № 10ЗМ, УЛ. „ЦАРИГРАДСКО ШОСЕ“ № 10ЗН, УЛ. „ЦАРИГРАДСКО ШОСЕ“ № 10ЗО, УЛ. „ЦАРИГРАДСКО ШОСЕ“ № 10ЗП, УЛ. „ЦАРИГРАДСКО ШОСЕ“ № 10ЗР, УЛ. „ЦАРИГРАДСКО ШОСЕ“ № 10ЗС, УЛ. „ЦАРИГРАДСКО ШОСЕ“ № 10ЗТ, УЛ. „ЦАРИГРАДСКО ШОСЕ“ № 10ЗУ, УЛ. „ЦАРИГРАДСКО ШОСЕ“ № 10ЗФ, УЛ. „ЦАРИГРАДСКО ШОСЕ“ № 10ЗХ, УЛ. „ЦАРИГРАДСКО ШОСЕ“ № 10ЗЦ, УЛ. „ЦАРИГРАДСКО ШОСЕ“ № 10ЗЧ, УЛ. „ЦАРИГРАДСКО ШОСЕ“ № 10ЗШ, УЛ. „ЦАРИГРАДСКО ШОСЕ“ № 10ЗЩ, УЛ. „ЦАРИГРАДСКО ШОСЕ“ № 10ЗЪ, УЛ. „ЦАРИГРАДСКО ШОСЕ“ № 10ЗЬ, УЛ. „ЦАРИГРАДСКО ШОСЕ“ № 10ЗЮ, УЛ. „ЦАРИГРАДСКО ШОСЕ“ № 10ЗЯ, УЛ. „ЦАРИГРАДСКО ШОСЕ“ № 10ИИ, УЛ. „ЦАРИГРАДСКО ШОСЕ“ № 10ИК, УЛ. „ЦАРИГРАДСКО ШОСЕ“ № 10ИЛ, УЛ. „ЦАРИГРАДСКО ШОСЕ“ № 10ИМ, УЛ. „ЦАРИГРАДСКО ШОСЕ“ № 10ИН, УЛ. „ЦАРИГРАДСКО ШОСЕ“ № 10ИО, УЛ. „ЦАРИГРАДСКО ШОСЕ“ № 10ИП, УЛ. „ЦАРИГРАДСКО ШОСЕ“ № 10ИР, УЛ. „ЦАРИГРАДСКО ШОСЕ“ № 10ИС, УЛ. „ЦАРИГРАДСКО ШОСЕ“ № 10ИТ, УЛ. „ЦАРИГРАДСКО ШОСЕ“ № 10ИУ, УЛ. „ЦАРИГРАДСКО ШОСЕ“ № 10ИФ, УЛ. „ЦАРИГРАДСКО ШОСЕ“ № 10ИХ, УЛ. „ЦАРИГРАДСКО ШОСЕ“ № 10ИЦ, УЛ. „ЦАРИГРАДСКО ШОСЕ“ № 10ИЧ, УЛ. „ЦАРИГРАДСКО ШОСЕ“ № 10ИШ, УЛ. „ЦАРИГРАДСКО ШОСЕ“ № 10ИЩ, УЛ. „ЦАРИГРАДСКО ШОСЕ“ № 10ИЪ, УЛ. „ЦАРИГРАДСКО ШОСЕ“ № 10ИЬ, УЛ. „ЦАРИГРАДСКО ШОСЕ“ № 10ИЮ, УЛ. „ЦАРИГРАДСКО ШОСЕ“ № 10ИЯ, УЛ. „ЦАРИГРАДСКО ШОСЕ“ № 10ЙЙ, УЛ. „ЦАРИГРАДСКО ШОСЕ“ № 10ЙК, УЛ. „ЦАРИГРАДСКО ШОСЕ“ № 10ЙЛ, УЛ. „ЦАРИГРАДСКО ШОСЕ“ № 10ЙМ, УЛ. „ЦАРИГРАДСКО ШОСЕ“ № 10ЙН, УЛ. „ЦАРИГРАДСКО ШОСЕ“ № 10ЙО, УЛ. „ЦАРИГРАДСКО ШОСЕ“ № 10ЙП, УЛ. „ЦАРИГРАДСКО ШОСЕ“ № 10ЙР, УЛ. „ЦАРИГРАДСКО ШОСЕ“ № 10ЙС, УЛ. „ЦАРИГРАДСКО ШОСЕ“ № 10ЙТ, УЛ. „ЦАРИГРАДСКО ШОСЕ“ № 10ЙУ, УЛ. „ЦАРИГРАДСКО ШОСЕ“ № 10ЙФ, УЛ. „ЦАРИГРАДСКО ШОСЕ“ № 10ЙХ, УЛ. „ЦАРИГРАДСКО ШОСЕ“ № 10ЙЦ, УЛ. „ЦАРИГРАДСКО ШОСЕ“ № 10ЙЧ, УЛ. „ЦАРИГРАДСКО ШОСЕ“ № 10ЙШ, УЛ. „ЦАРИГРАДСКО ШОСЕ“ № 10ЙЩ, УЛ. „ЦАРИГРАДСКО ШОСЕ“ № 10ЙЪ, УЛ. „ЦАРИГРАДСКО ШОСЕ“ № 10ЙЬ, УЛ. „ЦАРИГРАДСКО ШОСЕ“ № 10ЙЮ, УЛ. „ЦАРИГРАДСКО ШОСЕ“ № 10ЙЯ, УЛ. „ЦАРИГРАДСКО ШОСЕ“ № 10КК, УЛ. „ЦАРИГРАДСКО ШОСЕ“ № 10КЛ, УЛ. „ЦАРИГРАДСКО ШОСЕ“ № 10КМ, УЛ. „ЦАРИГРАДСКО ШОСЕ“ № 10КН, УЛ. „ЦАРИГРАДСКО ШОСЕ“ № 10КО, УЛ. „ЦАРИГРАДСКО ШОСЕ“ № 10КП, УЛ. „ЦАРИГРАДСКО ШОСЕ“ № 10КР, УЛ. „ЦАРИГРАДСКО ШОСЕ“ № 10КС, УЛ. „ЦАРИГРАДСКО ШОСЕ“ № 10КТ, УЛ. „ЦАРИГРАДСКО ШОСЕ“ № 10КУ, УЛ. „ЦАРИГРАДСКО ШОСЕ“ № 10КФ, УЛ. „ЦАРИГРАДСКО ШОСЕ“ № 10КХ, УЛ. „ЦАРИГРАДСКО ШОСЕ“ № 10КЦ, УЛ. „ЦАРИГРАДСКО ШОСЕ“ № 10КЧ, УЛ. „ЦАРИГРАДСКО ШОСЕ“ № 10КШ, УЛ. „ЦАРИГРАДСКО ШОСЕ“ № 10КЩ, УЛ. „ЦАРИГРАДСКО ШОСЕ“ № 10КЪ, УЛ. „ЦАРИГРАДСКО ШОСЕ“ № 10КЬ, УЛ. „ЦАРИГРАДСКО ШОСЕ“ № 10КЮ, УЛ. „ЦАРИГРАДСКО ШОСЕ“ № 10КЯ, УЛ. „ЦАРИГРАДСКО ШОСЕ“ № 10ЛЛ, УЛ. „ЦАРИГРАДСКО ШОСЕ“ № 10ЛМ, УЛ. „ЦАРИГРАДСКО ШОСЕ“ № 10ЛН, УЛ. „ЦАРИГРАДСКО ШОСЕ“ № 10ЛО, УЛ. „ЦАРИГРАДСКО ШОСЕ“ № 10ЛП, УЛ. „ЦАРИГРАДСКО ШОСЕ“ № 10ЛР, УЛ. „ЦАРИГРАДСКО ШОСЕ“ № 10ЛС, УЛ. „ЦАРИГРАДСКО ШОСЕ“ № 10ЛТ, УЛ. „ЦАРИГРАДСКО ШОСЕ“ № 10ЛУ, УЛ. „ЦАРИГРАДСКО ШОСЕ“ № 10ЛФ, УЛ. „ЦАРИГРАДСКО ШОСЕ“ № 10ЛХ, УЛ. „ЦАРИГРАДСКО ШОСЕ“ № 10ЛЦ, УЛ. „ЦАРИГРАДСКО ШОСЕ“ № 10ЛЧ, УЛ. „ЦАРИГРАДСКО ШОСЕ“ № 10ЛШ, УЛ. „ЦАРИГРАДСКО ШОСЕ“ № 10ЛЩ, УЛ. „ЦАРИГРАДСКО ШОСЕ“ № 10ЛЪ, УЛ. „ЦАРИГРАДСКО ШОСЕ“ № 10ЛЬ, УЛ. „ЦАРИГРАДСКО ШОСЕ“ № 10ЛЮ, УЛ. „ЦАРИГРАДСКО ШОСЕ“ № 10ЛЯ, УЛ. „ЦАРИГРАДСКО ШОСЕ“ № 10ММ, УЛ. „ЦАРИГРАДСКО ШОСЕ“ № 10МН, УЛ. „ЦАРИГРАДСКО ШОСЕ“ № 10МО, УЛ. „ЦАРИГРАДСКО ШОСЕ“ № 10МП, УЛ. „ЦАРИГРАДСКО ШОСЕ“ № 10МР, УЛ. „ЦАРИГРАДСКО ШОСЕ“ № 10МС, УЛ. „ЦАРИГРАДСКО ШОСЕ“ № 10МТ, УЛ. „ЦАРИГРАДСКО ШОСЕ“ № 10МУ, УЛ. „ЦАРИГРАДСКО ШОСЕ“ № 10МФ, УЛ. „ЦАРИГРАДСКО ШОСЕ“ № 10МХ, УЛ. „ЦАРИГРАДСКО ШОСЕ“ № 10МЦ, УЛ. „ЦАРИГРАДСКО ШОСЕ“ № 10МЧ, УЛ. „ЦАРИГРАДСКО ШОСЕ“ № 10МШ, УЛ. „ЦАРИГРАДСКО ШОСЕ“ № 10МЩ, УЛ. „ЦАРИГРАДСКО ШОСЕ“ № 10МЪ, УЛ. „ЦАРИГРАДСКО ШОСЕ“ № 10МЬ, УЛ. „ЦАРИГРАДСКО ШОСЕ“ № 10МЮ, УЛ. „ЦАРИГРАДСКО ШОСЕ“ № 10МЯ, УЛ. „ЦАРИГРАДСКО ШОСЕ“ № 10НН, УЛ. „ЦАРИГРАДСКО ШОСЕ“ № 10НО, УЛ. „ЦАРИГРАДСКО ШОСЕ“ № 10НП, УЛ. „ЦАРИГРАДСКО ШОСЕ“ № 10НР, УЛ. „ЦАРИГРАДСКО ШОСЕ“ № 10НС, УЛ. „ЦАРИГРАДСКО ШОСЕ“ № 10НТ, УЛ. „ЦАРИГРАДСКО ШОСЕ“ № 10НУ, УЛ. „ЦАРИГРАДСКО ШОСЕ“ № 10НФ, УЛ. „ЦАРИГРАДСКО ШОСЕ“ № 10НХ, УЛ. „ЦАРИГРАДСКО ШОСЕ“ № 10НЦ, УЛ. „ЦАРИГРАДСКО ШОСЕ“ № 10НЧ, УЛ. „ЦАРИГРАДСКО ШОСЕ“ № 10НШ, УЛ. „ЦАРИГРАДСКО ШОСЕ“ № 10НЩ, УЛ. „ЦАРИГРАДСКО ШОСЕ“ № 10НЪ, УЛ. „ЦАРИГРАДСКО ШОСЕ“ № 10НЬ, УЛ. „ЦАРИГРАДСКО ШОСЕ“ № 10НЮ, УЛ. „ЦАРИГРАДСКО ШОСЕ“ № 10НЯ, УЛ. „ЦАРИГРАДСКО ШОСЕ“ № 10ОО, УЛ. „ЦАРИГРАДСКО ШОСЕ“ № 10ОП, УЛ. „ЦАРИГРАДСКО ШОСЕ“ № 10ОР, УЛ. „ЦАРИГРАДСКО ШОСЕ“ № 10ОС, УЛ. „ЦАРИГРАДСКО ШОСЕ“ № 10ОТ, УЛ. „ЦАРИГРАДСКО ШОСЕ“ № 10ОУ, УЛ. „ЦАРИГРАДСКО ШОСЕ“ № 10ОФ, УЛ. „ЦАРИГРАДСКО ШОСЕ“ № 10ОХ, УЛ. „ЦАРИГРАДСКО ШОСЕ“ № 10ОЦ, УЛ. „ЦАРИГРАДСКО ШОСЕ“ № 10ОЧ, УЛ. „ЦАРИГРАДСКО ШОСЕ“ № 10ОШ, УЛ. „ЦАРИГРАДСКО ШОСЕ“ № 10ОЩ, УЛ. „ЦАРИГРАДСКО ШОСЕ“ № 10ОЪ, УЛ. „ЦАРИГРАДСКО ШОСЕ“ № 10ОЬ, УЛ. „ЦАРИГРАДСКО ШОСЕ“ № 10ОЮ, УЛ. „ЦАРИГРАДСКО ШОСЕ“ № 10ОЯ, УЛ. „ЦАРИГРАДСКО ШОСЕ“ № 10ПП, УЛ. „ЦАРИГРАДСКО ШОСЕ“ № 10ПР, УЛ. „ЦАРИГРАДСКО ШОСЕ“ № 10ПС, УЛ. „ЦАРИГРАДСКО ШОСЕ“ № 10ПТ, УЛ. „ЦАРИГРАДСКО ШОСЕ“ № 10ПУ, УЛ. „ЦАРИГРАДСКО ШОСЕ“ № 10ПФ, УЛ. „ЦАРИГРАДСКО ШОСЕ“ № 10ПХ, УЛ. „ЦАРИГРАДСКО ШОСЕ“ № 10ПЦ, УЛ. „ЦАРИГРАДСКО ШОСЕ“ № 10ПЧ, УЛ. „ЦАРИГРАДСКО ШОСЕ“ № 10ПШ, УЛ. „ЦАРИГРАДСКО ШОСЕ“ № 10ПЩ, УЛ. „ЦАРИГРАДСКО ШОСЕ“ № 10ПЪ, УЛ. „ЦАРИГРАДСКО ШОСЕ“ № 10ПЬ, УЛ. „ЦАРИГРАДСКО ШОСЕ“ № 10ПЮ, УЛ. „ЦАРИГРАДСКО ШОСЕ“ № 10ПЯ, УЛ. „ЦАРИГРАДСКО ШОСЕ“ № 10РР, УЛ. „ЦАРИГРАДСКО ШОСЕ“ № 10РС, УЛ. „ЦАРИГРАДСКО ШОСЕ“ № 10РТ, УЛ. „ЦАРИГРАДСКО ШОСЕ“ № 10РУ, УЛ. „ЦАРИГРАДСКО ШОСЕ“ № 10РФ, УЛ. „ЦАРИГРАДСКО ШОСЕ“ № 10РХ, УЛ. „ЦАРИГРАДСКО ШОСЕ“ № 10РЦ, УЛ. „ЦАРИГРАДСКО ШОСЕ“ № 10РЧ, УЛ. „ЦАРИГРАДСКО ШОСЕ“ № 10РШ, УЛ. „ЦАРИГРАДСКО ШОСЕ“ № 10РЩ, УЛ. „ЦАРИГРАДСКО ШОСЕ“ № 10РЪ, УЛ. „ЦАРИГРАДСКО ШОСЕ“ № 10РЬ, УЛ. „ЦАРИГРАДСКО ШОСЕ“ № 10РЮ, УЛ. „ЦАРИГРАДСКО ШОСЕ“ № 10РЯ, УЛ. „ЦАРИГРАДСКО ШОСЕ“ № 10СС, УЛ. „ЦАРИГРАДСКО ШОСЕ“ № 10СТ, УЛ. „ЦАРИГРАДСКО ШОСЕ“ № 10СУ, УЛ. „ЦАРИГРАДСКО ШОСЕ“ № 10СФ, УЛ. „ЦАРИГРАДСКО ШОСЕ“ № 10СХ, УЛ. „ЦАРИГРАДСКО ШОСЕ“ № 10СЦ, УЛ. „ЦАРИГРАДСКО ШОСЕ“ № 10СЧ, УЛ. „ЦАРИГРАДСКО ШОСЕ“ № 10СШ, УЛ. „ЦАРИГРАДСКО ШОСЕ“ № 10СЩ, УЛ. „ЦАРИГРАДСКО ШОСЕ“ № 10СЪ, УЛ. „ЦАРИГРАДСКО ШОСЕ“ № 10СЬ, УЛ. „ЦАРИГРАДСКО ШОСЕ“ № 10СЮ, УЛ. „ЦАРИГРАДСКО ШОСЕ“ № 10СЯ, УЛ. „ЦАРИГРАДСКО ШОСЕ“ № 10ТТ, УЛ. „ЦАРИГРАДСКО ШОСЕ“ № 10ТУ, УЛ. „ЦАРИГРАДСКО ШОСЕ“ № 10ТФ, УЛ. „ЦАРИГРАДСКО ШОСЕ“ № 10ТХ, УЛ. „ЦАРИГРАДСКО ШОСЕ“ № 10ТЦ, УЛ. „ЦАРИГРАДСКО ШОСЕ“ № 10ТЧ, УЛ. „ЦАРИГРАДСКО ШОСЕ“ № 10ТШ, УЛ. „ЦАРИГРАДСКО ШОСЕ“ № 10ТЩ, УЛ. „ЦАРИГРАДСКО ШОСЕ“ № 10ТЪ, УЛ. „ЦАРИГРАДСКО ШОСЕ“ № 10ТЬ, УЛ. „ЦАРИГРАДСКО ШОСЕ“ № 10ТЮ, УЛ. „ЦАРИГР

ВЛАДЕЛЕЦ:	ЗАСТРОЕНА ПЛОЩ:	ЗАСТРОЕНА ЗАПЛАНИРАНА ПЛОЩ. ЗА ОБЩИНСКИ ИМОТ N 10 УПИ 01.10.0.20.215		
ПРОЕКТАНТ:	ЗАСТРОЕНА ПЛОЩ:	ЗАСТРОЕНА ЗАПЛАНИРАНА ПЛОЩ.		
ЗАСТРОЕНА ПЛОЩ:	ЗАСТРОЕНА ЗАПЛАНИРАНА ПЛОЩ.

Проект:	Объект:		Масштаб:	Дата:	Лист:
Многоквартирный жилой комплекс с объектами обслуживания, расположенный по адресу: г. Москва, ЗАО, район Раменки, ул. Ивана Франко, вл. 10	Многоквартирный жилой комплекс с объектами обслуживания		1:100	03.2025	Фасад Д-А
	Стадия:	Гип:			№
	Р				А.01.17

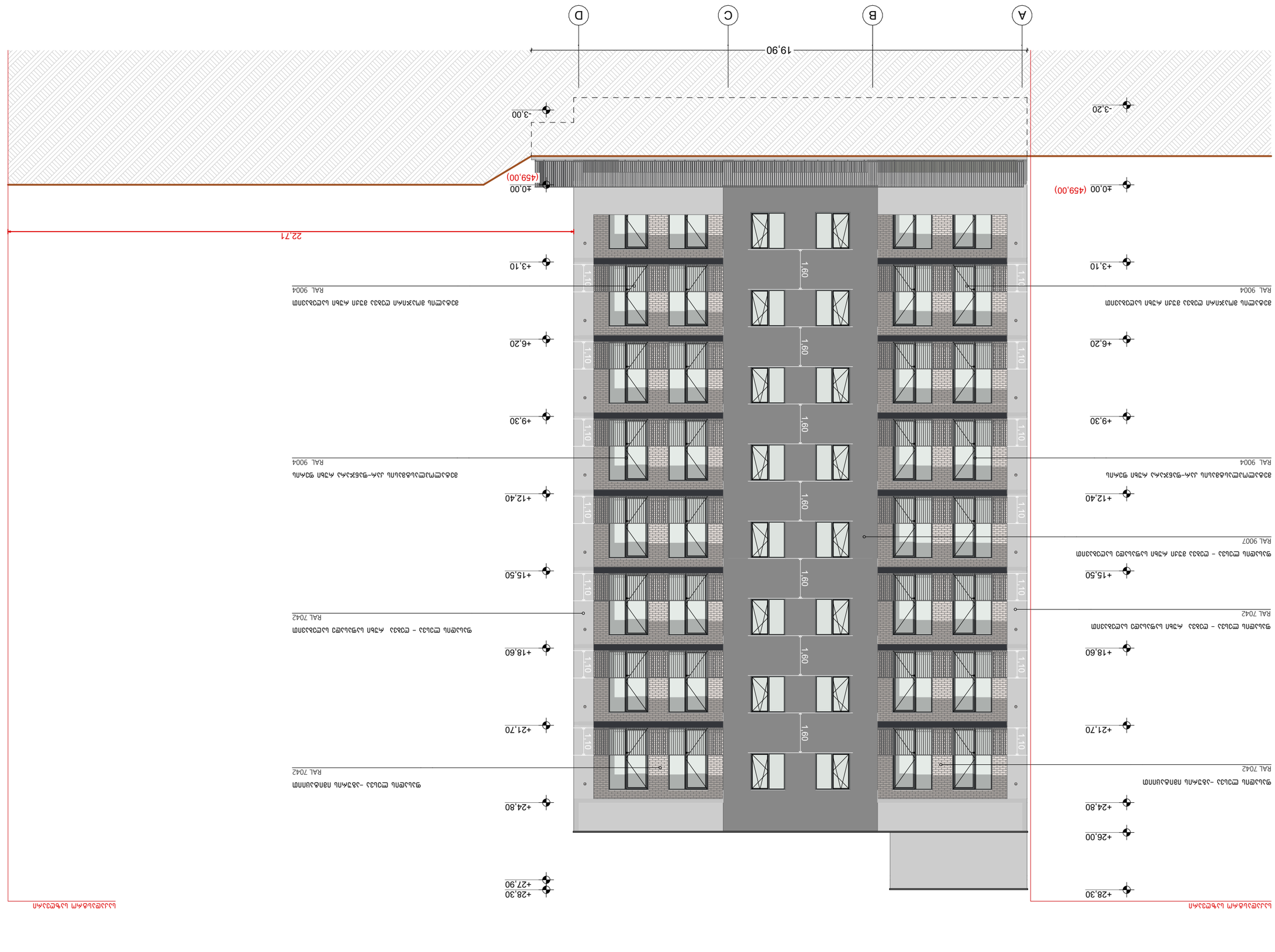

Δημόσιο έργο: Δημοτικό Κολυμβητήριο Ν. Σμύρνης, Δημοτικό Διαμέρισμα Ν. Σμύρνης, Ο.Τ. 10, Ο.Τ. 01.10.0.020.215	Τίτλος Σχεδίου: Κατασκευαστική Τομή Α-Α	Κλίμακα: 1:100	Σχεδίασε: Ε. Σαββαλά, Μ. Καραμπατζάκη	Αρ. Σχεδίου: Α.01.18
Ανάδοχος: Κοινοπραξία Κατασκευαστικών Εταιρειών «ΤΕΡΝΑ-ΑΘΗΝΑΪΚΗ-ΑΚΤΩΡ»	Υπεύθυνος Μελέτης: Ε. Σαββαλά, Αρχιτέκτων Μηχανικός	Υπεύθυνος Επίβλεψης: Μ. Καραμπατζάκη, Αρχιτέκτων Μηχανικός	Φάση: Οριστική Μελέτη	Αρ. Φύλλου: 1 από 4

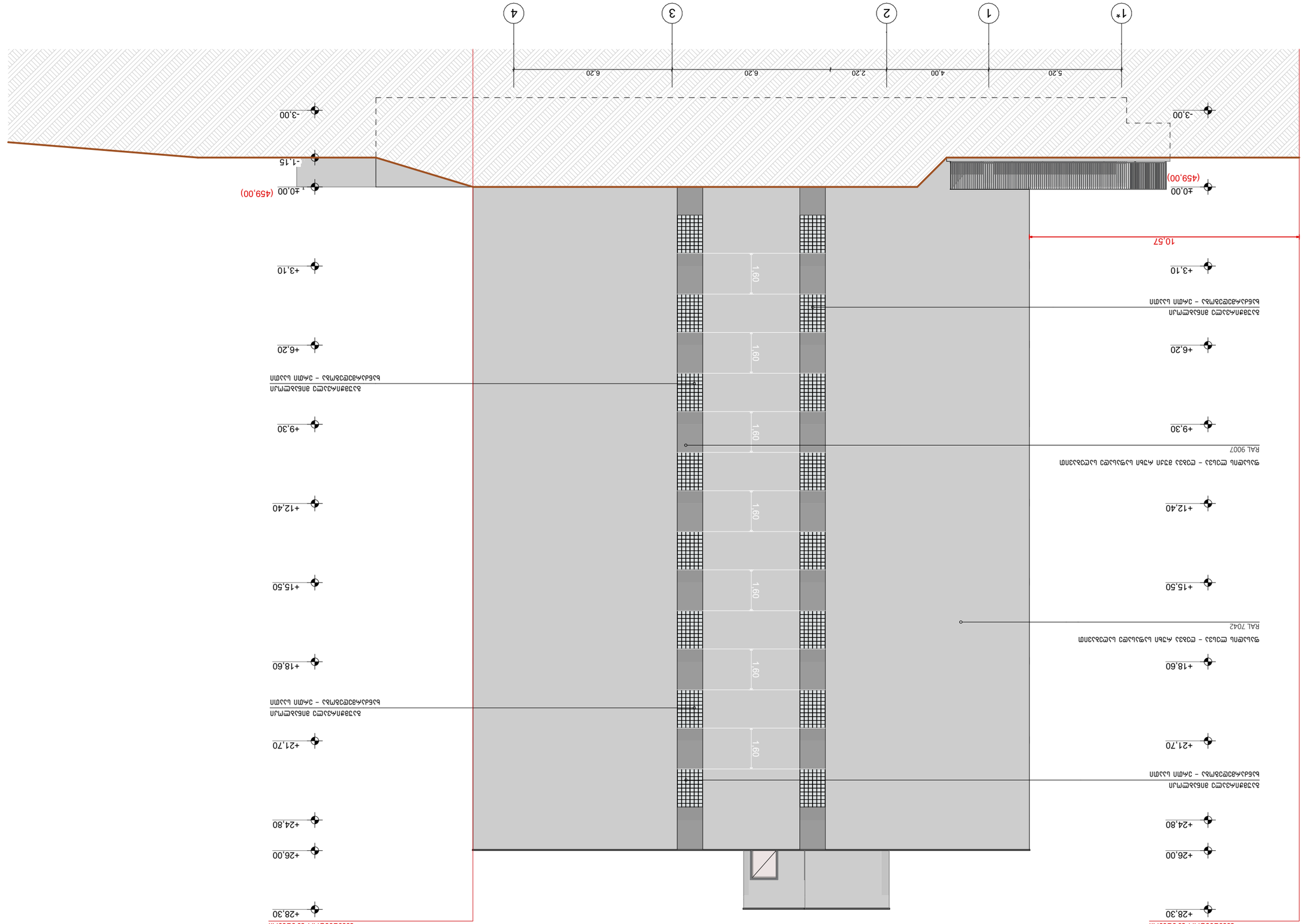
1*
1
2
3
4
5,20
4,00
2,20
6,20
6,20
-3,00
±0,00
(459,00)
10,57
-1,15
-3,00
(459,00)
+3,10
+6,20
+9,30
+12,40
+15,50
+18,60
+21,70
+24,80
+26,00
+28,30
1,60
1,60
1,60
1,60
1,60
1,60
RAL 9007
RAL 7042
RAL 9007
Δομικό Λιθόκτιστο Τοίχος Αντιστήριξης – Ύψος 3μ

ВЛАДЕЛЕЦ:	ЗАСТРОЕНО ЗЕМЛИЩЕ ПО ПАРЦЕЛ IV ЗОНА „ЗЕЛЕНИ ВИРОВЕ“, N 10 ЗА ЖИЛИЩНО СТРОИТЕЛСТВО, ЖК „ЗЕЛЕНИ ВИРОВЕ“ УПИ 01.10.020.215				
ЗАСТРОЕНО ЗЕМЛИЩЕ ПО ПАРЦЕЛ:	ЗА ЖИЛИЩНО СТРОИТЕЛСТВО ЖК „ЗЕЛЕНИ ВИРОВЕ“				
ЗАДАНИЕ:		ЗА:			
ОБЕКТ:	ЖИЛИЩНА СГРАДА	ЗАСТРОЕНА ПЛОЩ:	1:100	0 1 2

ВЛАДЕЛЕЦ:	ЗАСТРОЕНО ЗЕМЕМЕРНО ЗЕМЕМЕРНО ЗЕМЕМЕР

ВЛАДЕЛЕЦ:	ЗАСТРОЙКА ЖИЛИЩНА СГРАДА ВЪВ ВИЛНА ЗОНА „ЗАПАДЕН ПАРК“ – ПАРЦЕЛ IV ЗОНА „ЗАПАДЕН ПАРК“, УПИ XXIII-ОБЩ., N 10 КВ. 01.10.10.020.215	ЗАСТРОЕНА ПЛОЩ: 1 ЗАСТРОЕНА ПЛОЩ: 1	ПРОЕКТАНТ:	1:100	ЖИЛИЩНА СГРАДА
ОБЕКТ:	ЗАСТРОЕНА ЖИЛИЩНА СГРАДА ВЪВ ВИЛНА ЗОНА „ЗАПАДЕН ПАРК“ – ПАРЦЕЛ IV ЗОНА „ЗАПАДЕН ПАРК“, УПИ XXIII-ОБЩ., N 10 КВ. 01.10.10.020.215	ЗАСТРОЕНА ПЛОЩ: 1 ЗАСТРОЕНА ПЛОЩ: 1	ПРОЕКТАНТ:	0 1 2	ЖИЛИЩНА СГРАДА
ЗАСТРОЕНА ЖИЛИЩНА СГРАДА ВЪВ ВИЛНА ЗОНА „ЗАПАДЕН ПАРК“ – ПАРЦЕЛ IV ЗОНА „ЗАПАДЕН ПАРК“, УПИ XXIII-ОБЩ., N 10 КВ. 01.10.10.020.215					
ЗАСТРОЕНА ЖИЛИЩНА СГРАДА ВЪВ ВИЛНА ЗОНА „ЗАПАДЕН ПАРК“ – ПАРЦЕЛ IV ЗОНА „ЗАПАДЕН ПАРК“, УПИ XXIII-ОБЩ., N 10 КВ. 01.10.10.020.215					

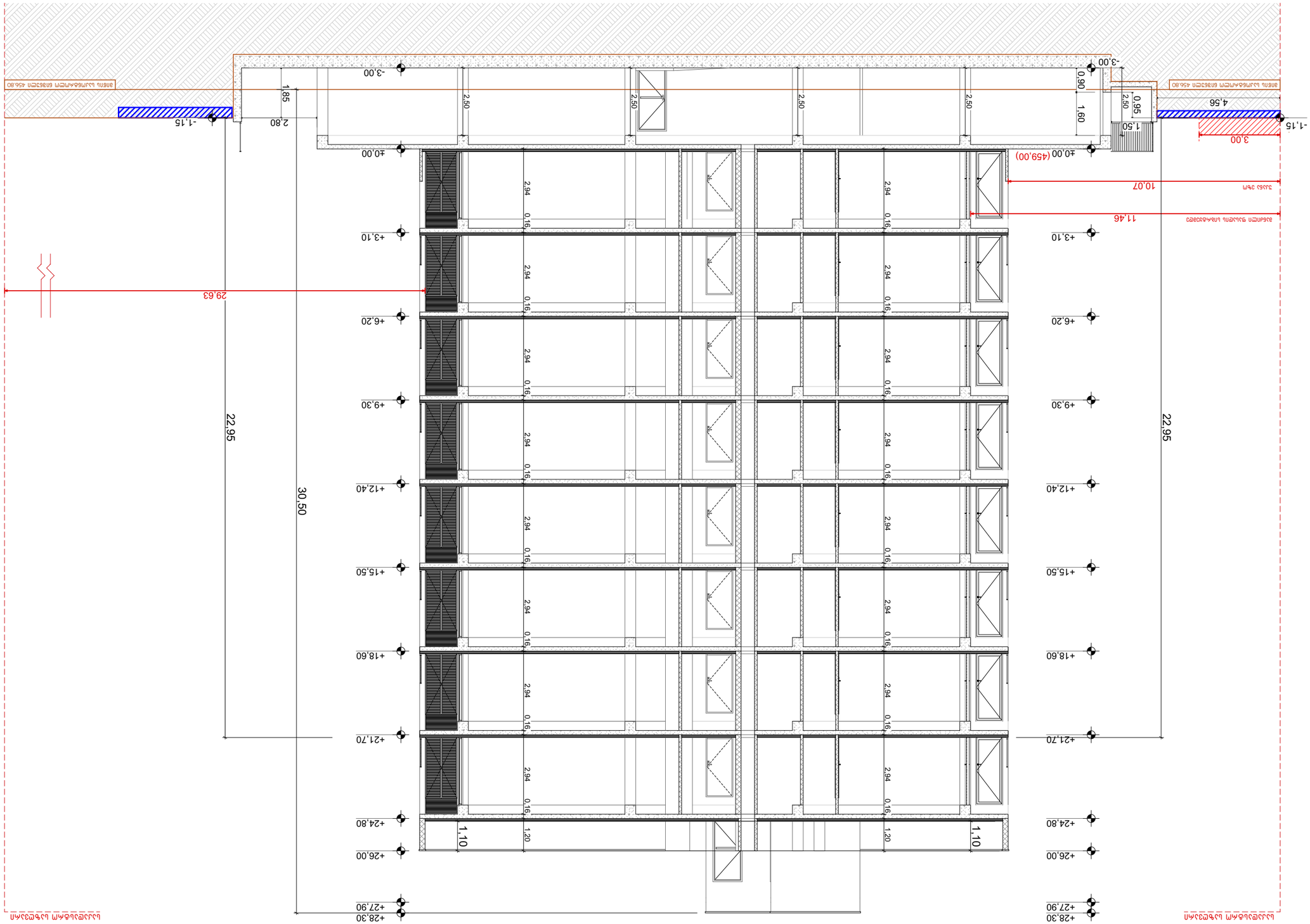

ЗАСТРОЕНА ЖИЛИЩНА СГРАДА	
ЗАЛЕГНАЛА ЗАСТРОЕНА ЖИЛИЩНА СГРАДА	
ПРОЕКТИРАНА ЗАСТРОЕНА ЖИЛИЩНА СГРАДА	
ПРОЕКТИРАНА ПЛОЩАДКА	
ПЛОЩАДКА ЗА ОЗЕЛЕНЯВАНЕ	
ПЛОЩАДКА ЗА ПЕШЕХОДНО ДВИЖЕНИЕ	
ПЛОЩАДКА ЗА ВЪТРЕШНО ДВИЖЕНИЕ	
ПРОЕКТИРАНА ПЛОЩАДКА ЗА ВЪТРЕШНО ДВИЖЕНИЕ	

ЗАБЕЛЕЖКИ:

1. ВСИЧКИ РАЗМЕРИ СА В СМ, ОСВЕН АКО НЕ Е ПОСОЧЕНО ДРУГО.
2. ВСИЧКИ КОТИ СА ДАДЕНИ СПРЯМО БАЛТИЙСКА ВИСОЧИННА СИСТЕМА – ГРАФИЧНО ПРИЛОЖЕНИЕ 1 ОТ НАРЕДБА Н-1 ОТ 22 ДЕКЕМВРИ 2003 Г.

ЗАСТРОЕНА ЖИЛИЩНА СГРАДА

ЗАЛЕГНАЛА ЗАСТРОЕНА ЖИЛИЩНА СГРАДА	
ПРОЕКТИРАНА ЗАСТРОЕНА ЖИЛИЩНА СГРАДА	±0.00
ПРОЕКТИРАНА ПЛОЩАДКА	+0.10
ПЛОЩАДКА ЗА ОЗЕЛЕНЯВАНЕ	
ПЛОЩАДКА ЗА ПЕШЕХОДНО ДВИЖЕНИЕ	
ПЛОЩАДКА ЗА ВЪТРЕШНО ДВИЖЕНИЕ	
ПРОЕКТИРАНА ПЛОЩАДКА ЗА ВЪТРЕШНО ДВИЖЕНИЕ	

ЗАЛЕГНАЛА ЗАСТРОЕНА ЖИЛИЩНА СГРАДА	
ПРОЕКТИРАНА ЗАСТРОЕНА ЖИЛИЩНА СГРАДА	±0.00
ПРОЕКТИРАНА ПЛОЩАДКА	+0.10
ПЛОЩАДКА ЗА ОЗЕЛЕНЯВАНЕ	
ПЛОЩАДКА ЗА ПЕШЕХОДНО ДВИЖЕНИЕ	
ПЛОЩАДКА ЗА ВЪТРЕШНО ДВИЖЕНИЕ	
ПРОЕКТИРАНА ПЛОЩАДКА ЗА ВЪТРЕШНО ДВИЖЕНИЕ	

ЗАБЕЛЕЖКИ:

1. ВСИЧКИ РАЗМЕРИ СА В СМ, ОСВЕН АКО НЕ Е ПОСОЧЕНО ДРУГО.
2. ВСИЧКИ КОТИ СА ДАДЕНИ СПРЯМО БАЛТИЙСКА ВИСОЧИННА СИСТЕМА – ГРАФИЧНО ПРИЛОЖЕНИЕ 1 ОТ НАРЕДБА Н-1 ОТ 22 ДЕКЕМВРИ 2003 Г.

ЗАСТРОЕНА ЖИЛИЩНА СГРАДА

ЗАЛЕГНАЛА ЗАСТРОЕНА ЖИЛИЩНА СГРАДА	
ПРОЕКТИРАНА ЗАСТРОЕНА ЖИЛИЩНА СГРАДА	±0.00
ПРОЕКТИРАНА ПЛОЩАДКА	+0.10
ПЛОЩАДКА ЗА ОЗЕЛЕНЯВАНЕ	
ПЛОЩАДКА ЗА ПЕШЕХОДНО ДВИЖЕНИЕ	
ПЛОЩАДКА ЗА ВЪТРЕШНО ДВИЖЕНИЕ	
ПРОЕКТИРАНА ПЛОЩАДКА ЗА ВЪТРЕШНО ДВИЖЕНИЕ	

ЗАБЕЛЕЖКИ:

1. ВСИЧКИ РАЗМЕРИ СА В СМ, ОСВЕН АКО НЕ Е ПОСОЧЕНО ДРУГО.
2. ВСИЧКИ КОТИ СА ДАДЕНИ СПРЯМО БАЛТИЙСКА ВИСОЧИННА СИСТЕМА – ГРАФИЧНО ПРИЛОЖЕНИЕ 1 ОТ НАРЕДБА Н-1 ОТ 22 ДЕКЕМВРИ 2003 Г.

ჭრილი 3-3

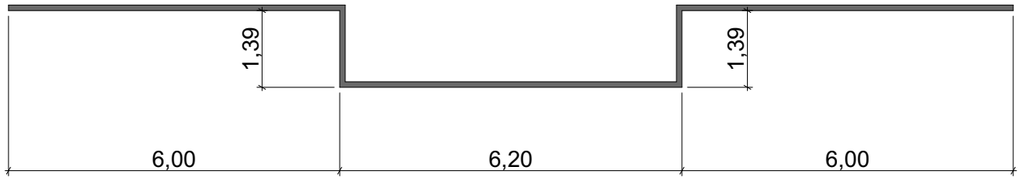

ფასადის საანგარიშო ზედაპირის ანგარიში
12.0 მ > 6.20 მ

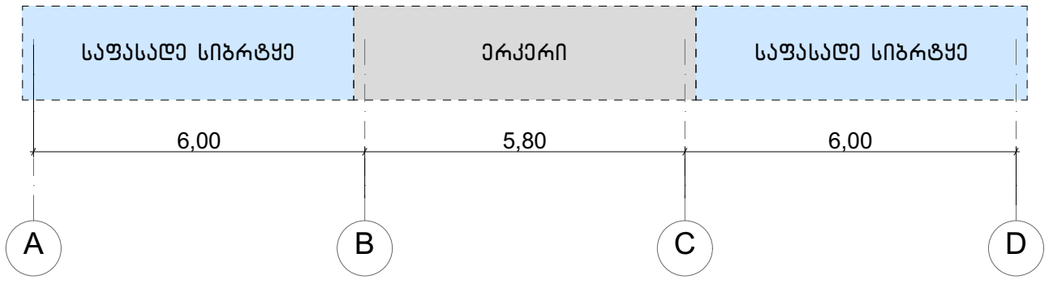

ფასადის ჯამური სიგრძე

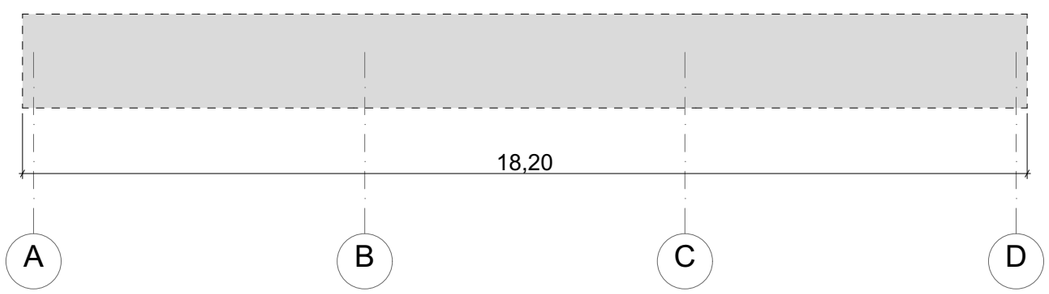

მანძილის ფასადის სიბრტყემდე

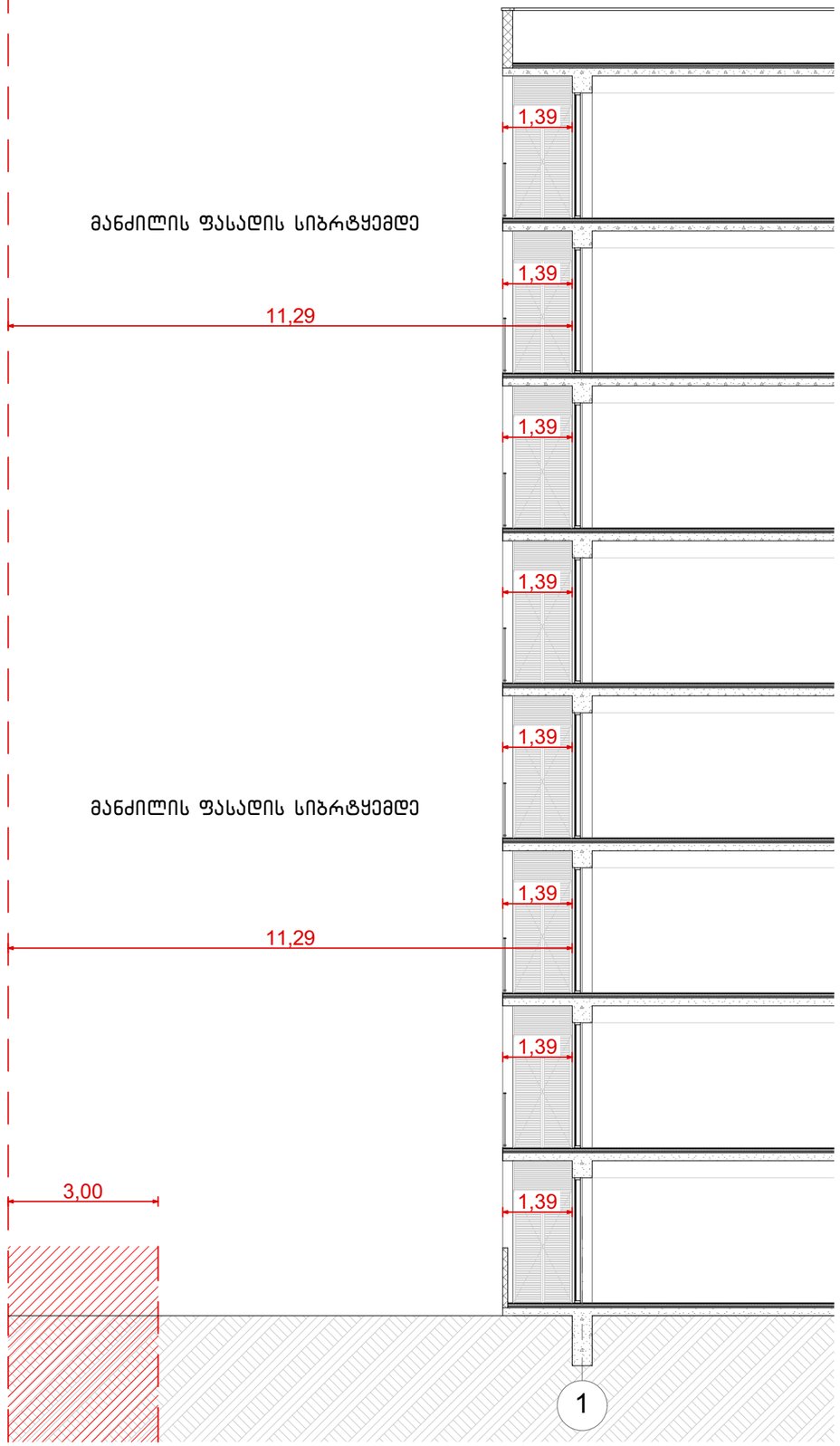

მისამართი: ქალაქი თბილისი, ვასო გოძიაშვილის IV შესახვევი, N 10 ს/კ 01.10.10.020.215	პროექტის სახელწოდება: მრავალბინიანი საცხოვრებელი სახლი	ავტორები: ნ. სულხანიშვილი ლ. გერგაბაშვილი	მასშტაბი: 1:100	თარიღი: სექტემბერი	ნახაზის დასახელება: ფასადის განაზრვრის სქემა	№ A.01.22

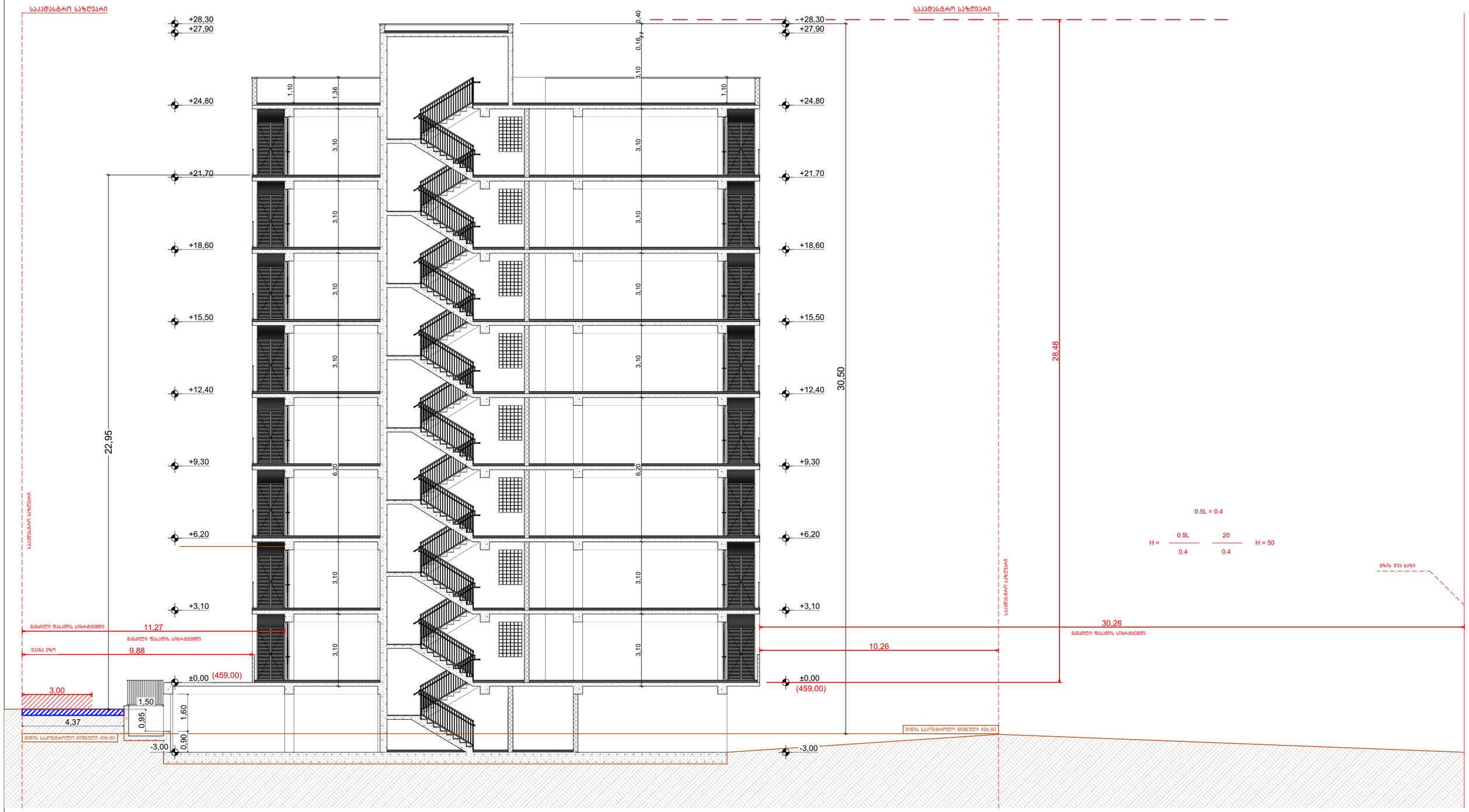

მისამართი:	პროექტის სახელწოდება:	ავტორები:	მასშტაბი:	თარიღი:	ნახაზის დასახელება:	№
ქალაქი თბილისი, ვასო გოძიაშვილის IV შესახვევი, N 10 ს/კ 01.10.10.020.215	მრავალბინიანი საცხოვრებელი სახლი	გ. სულხანიშვილი ლ. გერგანაშვილი	1:100	სექტემბერი	ჭრილი 3-3 სიმაღლის განსაზღვრის სქემა	A.01.23

გზა-კიბე
0.00, +3.10, +6.20, +9.30, +12.40, +15.5, 18.6, +21.7, +24.8 ნიშნულების დონეებზე 2-3 ღერძებში

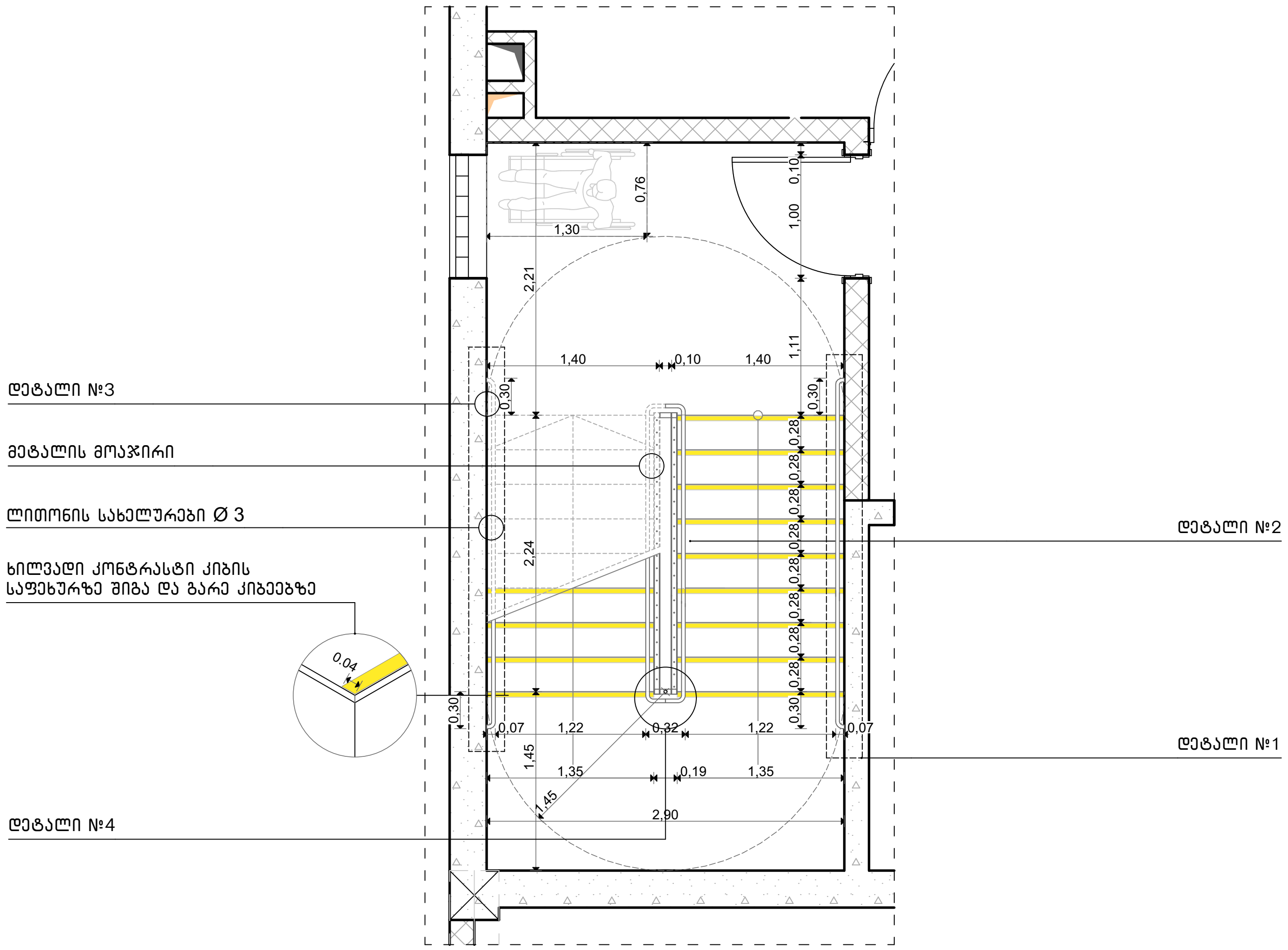

დეტ. 1 მ 1:100

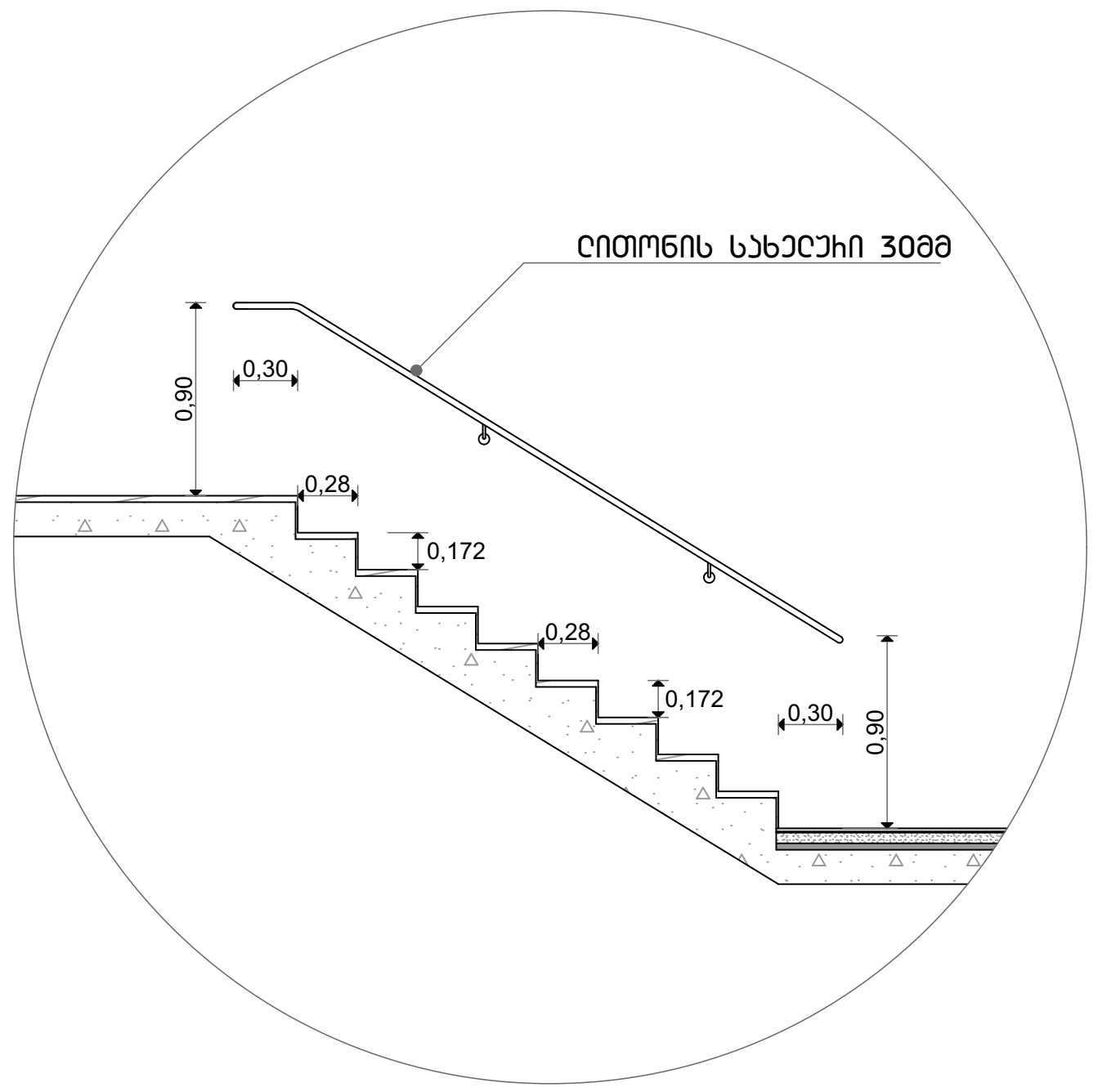

დეტ. 2 მ 1:100

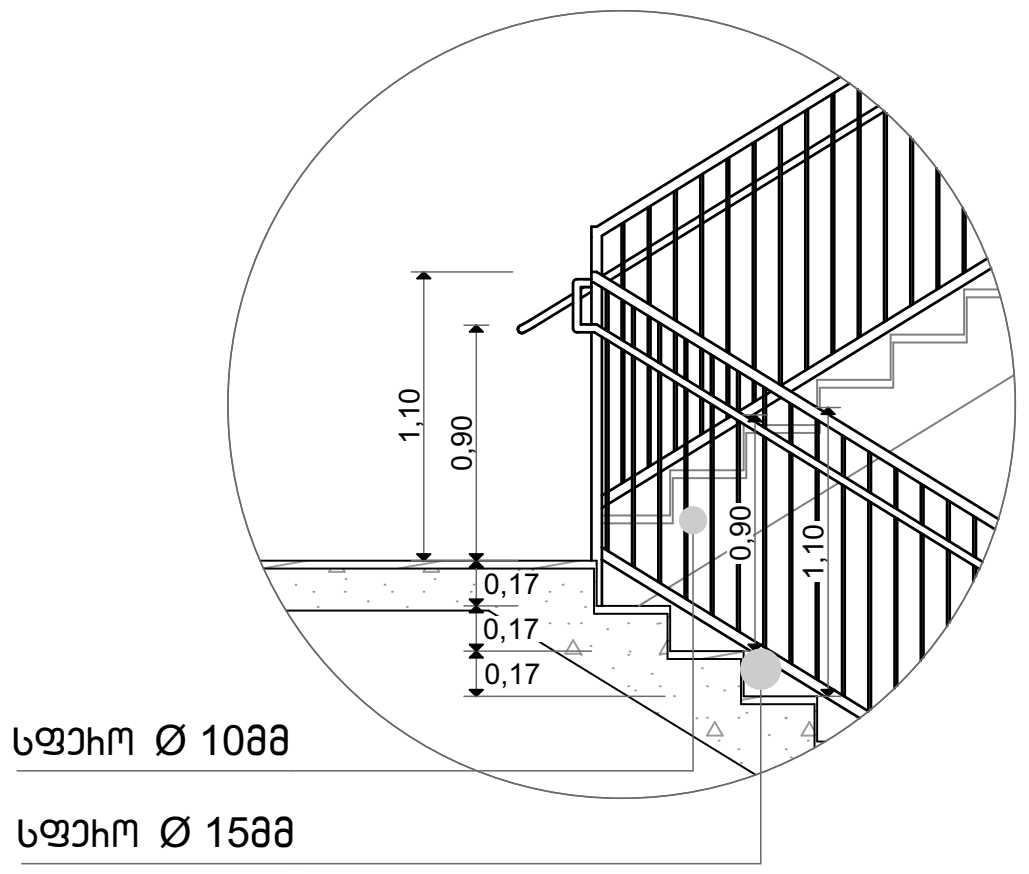

დეტ. 3 მ 1:25

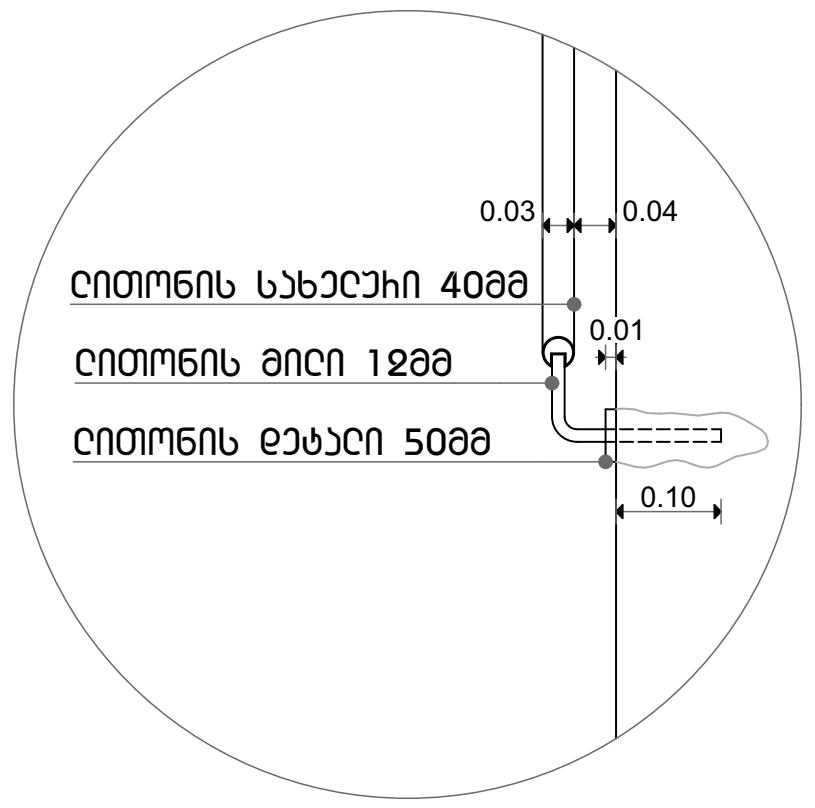

დეტ. 4 მ 1:25

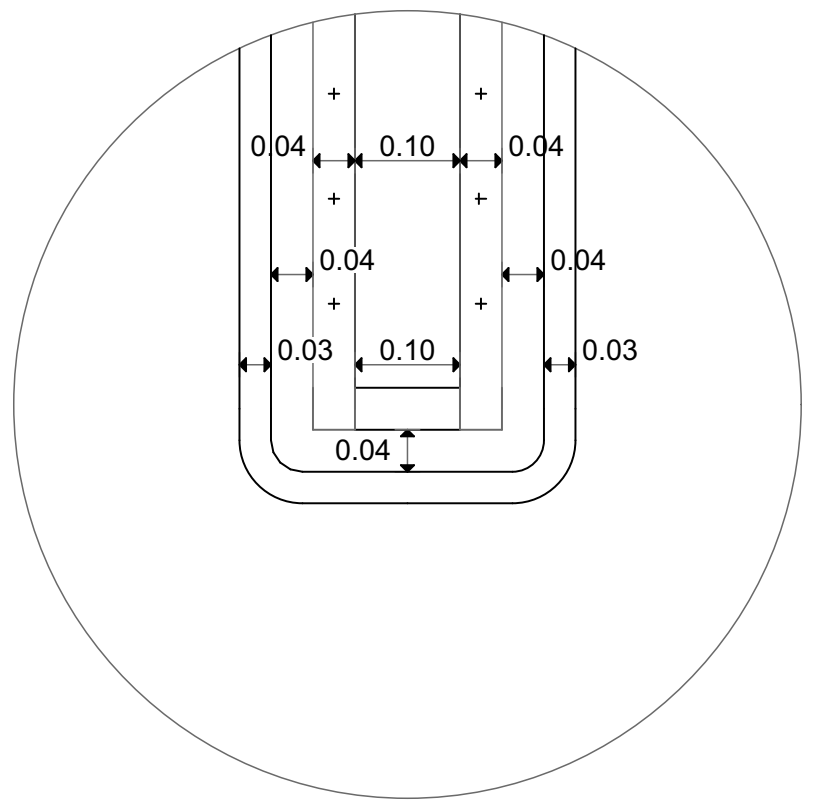

დეტ. 4 მ 1:25

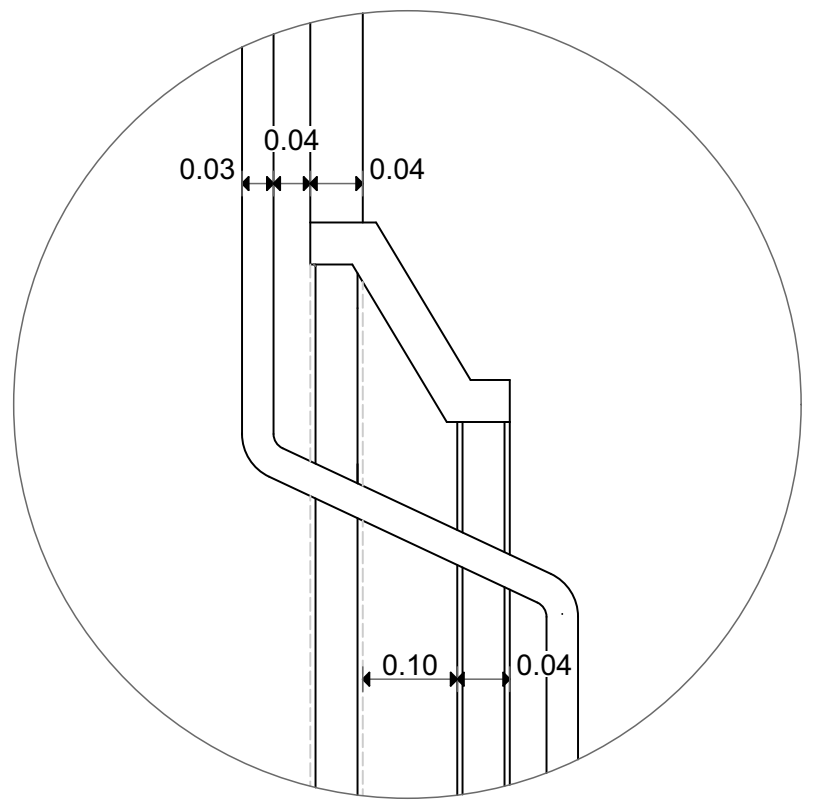

შენიშვნა:

1. ყველა კიბის ყოველი საფეხურისა და საბიჯელის 40 მმ სავალ ნაწილს, რომელიც იზომება საფხურის ნაშვერიდან თარაზულად, ექნება ერთგვაროვანი ფერის მქონე ზედაპირი, რომელიც საფეხურის ერთი კიდიდან საფეხურის მეორე კიდემდე.
2. მისაწვდომო გზაკიბის საზღვრებში იატაკის ზედაპირები იქნება მდგრადი, მყარი და არასრიალა.
3. კიბის საფეხურების განსხვავებული მონიშვნა იქნება გამძლე.
4. კიბის სახელურების ზედაპირები არ იქნება ბასრი ან უხეში ელემენტების შემცველი.
5. კიბის სახელურები არ იტრიალებს მათი ბუდეების საზღვრებში
6. გასანათებელი საშუალებები უზრუნველყოფს კიბეების განათებას, რომელიც გაიზომება საბიჯელების ზედაპირების და ბაქნების ზედაპირების ცენტრში გაზომვისას საფეხურის წინაპირიდან 600მმ-ის საზღვრებში, შემდეგი წესის შესაბამისად:
   - არაუმცირეს 11 ლუქსი განათება.
   - არაუმცირეს 110 ლუქსი განათება, კიბით სარგებლობის დროს.
   - კიბეების გამოყენებისას 11 ლუქსიდან 110 ლუქსზე გადასვლა შესაძლებელი უნდა იყოს განათების სამართავებით უზრუნველყოფილი ავტომატური, მოძრავი სენსორული ტიპის განათების ჩამრთველებით, რომლებიც შეესაბამება ყველა ქვემოთ ჩამოთვლილს:
   - განათებების სამართავები აღჭურვილი იქნება საიმედო ოპერაციული სისტემით და შეფასებული იქნება ამ მიზნით გამოყენებისთვის.
   - მოძრავი სენსორი გააქტიურდება დამკავებლის მოძრაობით საფეხურებზე ან საფეხურების ბაქნებზე.
   - განათების გამააქტიურებლები დაყენებული იქნება არაუმცირეს 15 წუთიანი მოქმედების პერიოდით.
   - კიბეების გამოყენებისას 11 ლუქსიდან 110 ლუქსზე გადასვლა შესაძლებელი უნდა იყოს განათების სამართავებით უზრუნველყოფილი ავტომატური, მოძრავი სენსორული ტიპის განათების ჩამრთველებით, რომლებიც შეესაბამება ყველა ქვემოთ ჩამოთვლილს.
   - გზა-კიბის განათება ჩაირთვება ავტომატური სენსორული ჩამრთველებით, ასეთის არსებობის შემთხვევაში, ისე, რომ შესასვლელში მდებარე ბაქანზე, შესასვლელში მდებარე ბაქნის მოსაზღვრე თითოეულ კიბის მარშსა და შესასვლელში მდებარე ბაქნის ზემოთ და ქვემოთ მდებარე ბაქნებზე მე-4 პუნქტით დადგენილი განათებულობის დონე საფეხურის გამოყენებამდე იქნება უზრუნველყოფილი.
7. კიბის სახელურები და ნებისმიერი კედელი ან მათ მომიჯნავედ მდებარე სხვა ზედაპირი არ იქნება ბასრი ან უხეში ელემენტების შემცველი.
8. კიბის სახელურები არ იტრიალებს მათი ბუდეების საზღვრებში.

მისამართი:	პროექტის სახელწოდება:	ავტორები:	მასშტაბი:	თარიღი:	ნახაზის დასახელება:	№
ქალაქი თბილისი, ვასო გოძიაშვილის IV შესახვევი, N 10 ს/კ 01.10.10.020.215	მრავალბინიანი საცხოვრებელი სახლი	ნ. სულხანიშვილი; ლ. გერმანაშვილი	1:100 (0 1 2)	სექტემბერი	გზა-კიბე:0.00 ნიშნულის დონეზე 2-3 ღერძებში	A.01.24

გზა-კიბე
-3.00, +0.00 ნიშნულების დონეებზე 2-3 ღერძებში

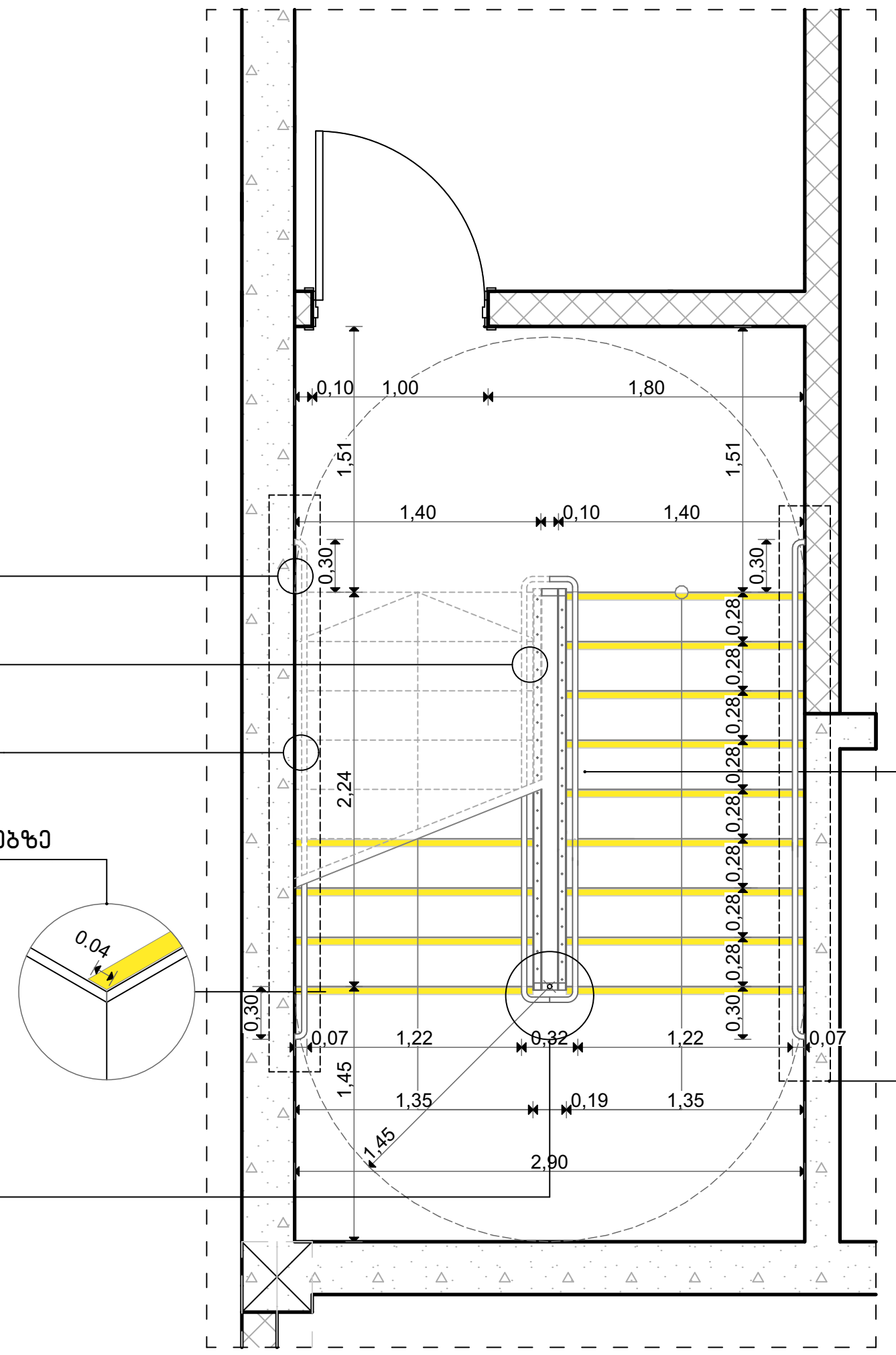

დეტ. 1 მ 1:100

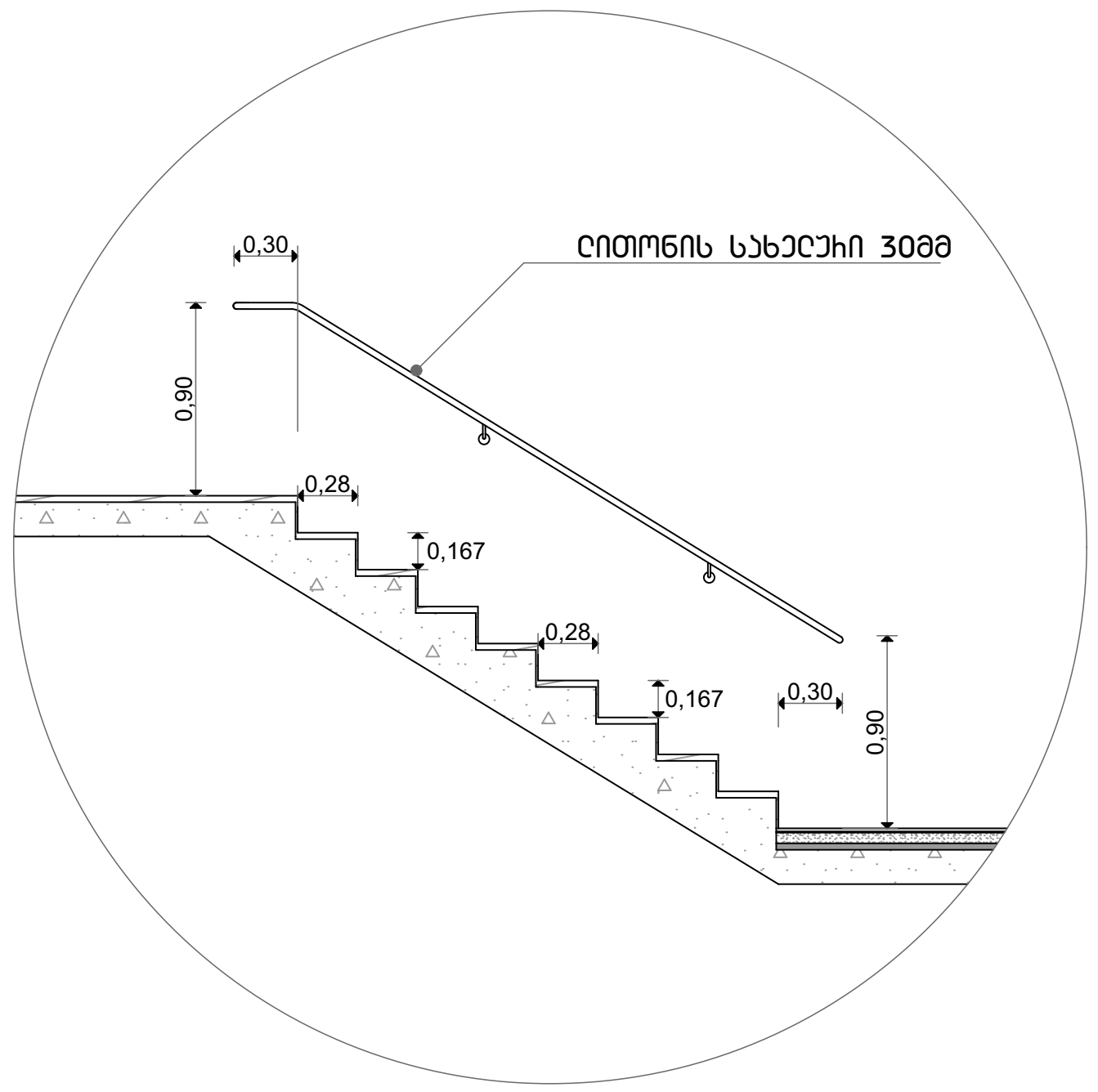

დეტ. 2 მ 1:100

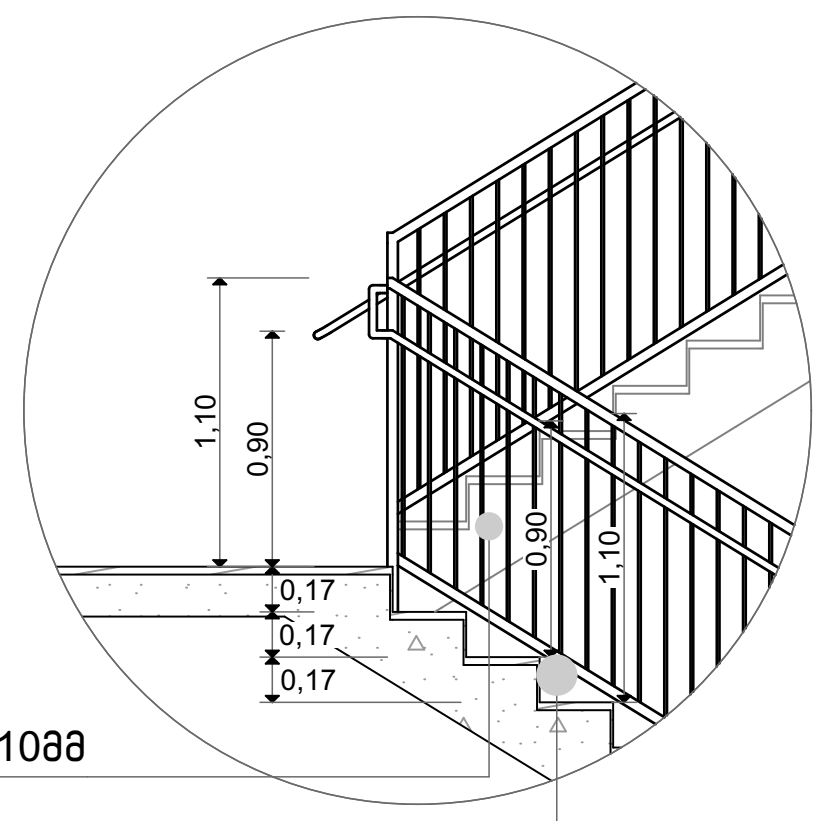

დეტ. 3 მ 1:25

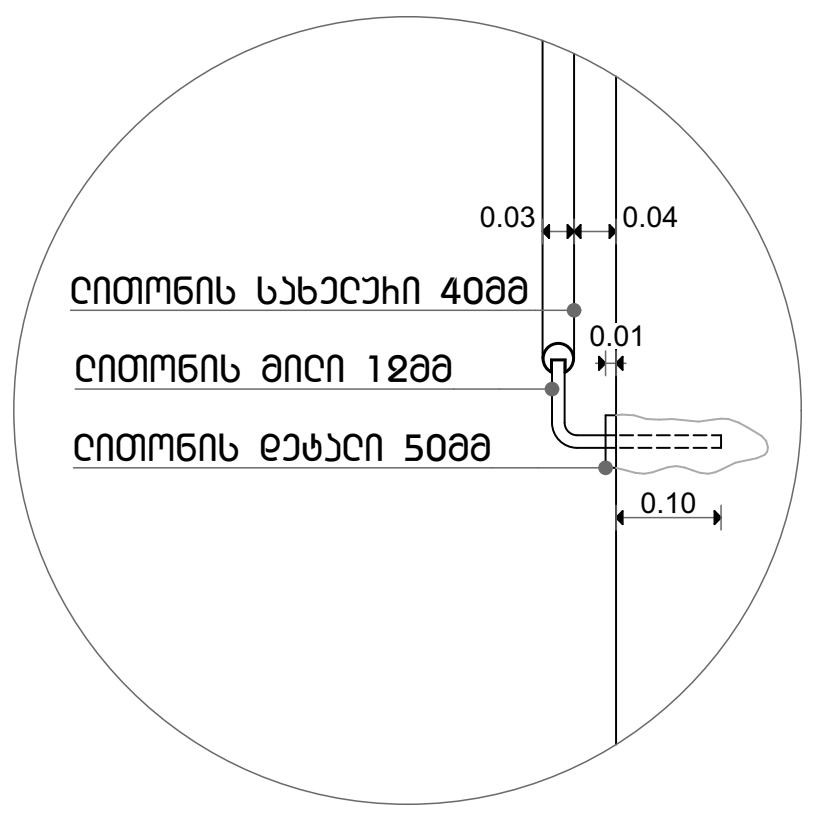

დეტ. 4 მ 1:25

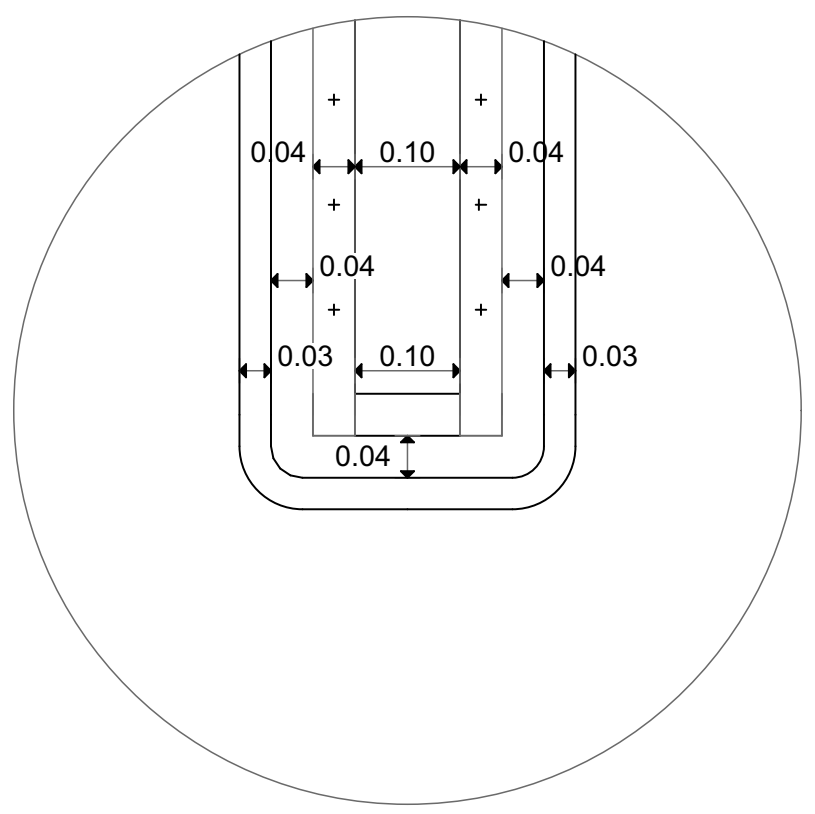

დეტ. 4 მ 1:25

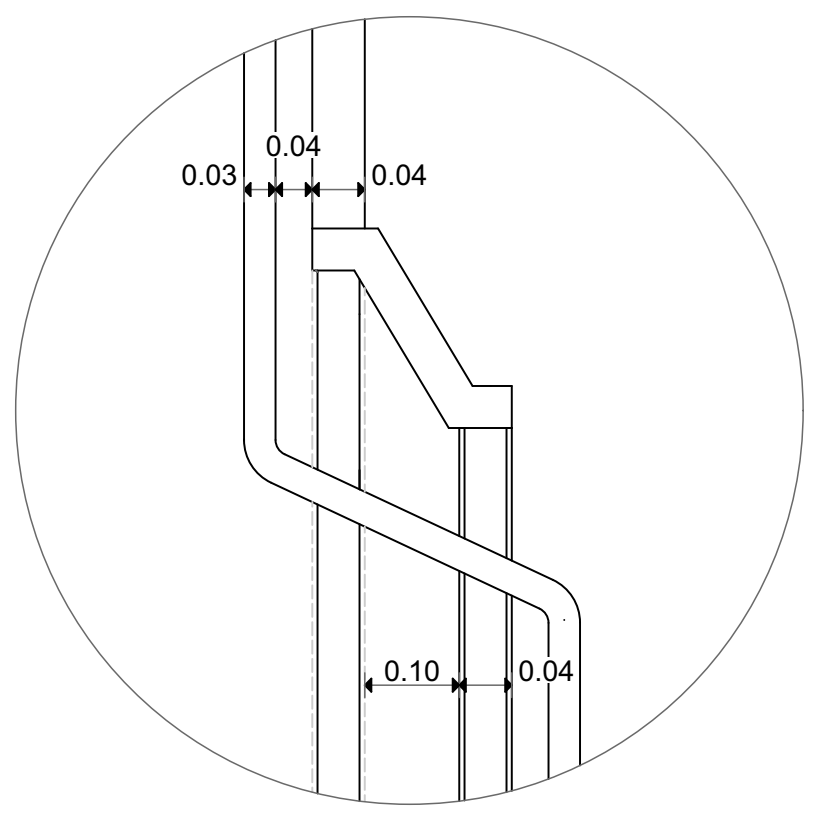

შენიშვნა:

1. ყველა კიბის ყოველი საფეხურისა და საბიჯელის 40 მმ სავალ ნაწილს, რომელიც იზომება საფხურის ნაშვერიდან თარაზულად, ექნება ერთგვაროვანი ფერის მქონე ზედაპირი, რომელიც საფეხურის ერთი კიდიდან საფეხურის მეორე კიდემდე.
2. მისაწვდომო გზაკიბის საზღვრებში იატაკის ზედაპირები იქნება მდგრადი, მყარი და არასრიალა.
3. კიბის საფეხურების განსხვავებული მონიშვნა იქნება გამძლე.
4. კიბის სახელურების ზედაპირები არ იქნება ბასრი ან უხეში ელემენტების შემცველი.
5. კიბის სახელურები არ იტრიალებს მათი ბუდეების საზღვრებში
6. გასანათებელი საშუალებები უზრუნველყოფს კიბეების განათებას, რომელიც გაიზომება საბიჯელების ზედაპირების და ბაქნების ზედაპირების ცენტრში გაზომვისას საფეხურის წინაპირიდან 600მმ-ის საზღვრებში, შემდეგი წესის შესაბამისად:
   - არაუმცირეს 11 ლუქსი განათება.
   - არაუმცირეს 110 ლუქსი განათება, კიბით სარგებლობის დროს.
   - კიბეების გამოყენებისას 11 ლუქსიდან 110 ლუქსზე გადასვლა შესაძლებელი უნდა იყოს განათების სამართავებით უზრუნველყოფილი ავტომატური, მოძრავი სენსორული ტიპის განათების ჩამრთველებით, რომლებიც შეესაბამება ყველა ქვემოთ ჩამოთვლილს:
   - განათებების სამართავები აღჭურვილი იქნება საიმედო ოპერაციული სისტემით და შეფასებული იქნება ამ მიზნით გამოყენებისთვის.
   - მოძრავი სენსორი გააქტიურდება დამკავებლის მოძრაობით საფეხურებზე ან საფეხურების ბაქნებზე.
   - განათების გამააქტიურებლები დაყენებული იქნება არაუმცირეს 15 წუთიანი მოქმედების პერიოდით.
   - კიბეების გამოყენებისას 11 ლუქსიდან 110 ლუქსზე გადასვლა შესაძლებელი უნდა იყოს განათების სამართავებით უზრუნველყოფილი ავტომატური, მოძრავი სენსორული ტიპის განათების ჩამრთველებით, რომლებიც შეესაბამება ყველა ქვემოთ ჩამოთვლილს.
   - გზა-კიბის განათება ჩაირთვება ავტომატური სენსორული ჩამრთველებით, ასეთის არსებობის შემთხვევაში, ისე, რომ შესასვლელში მდებარე ბაქანზე, შესასვლელში მდებარე ბაქნის მოსაზღვრე თითოეულ კიბის მარშსა და შესასვლელში მდებარე ბაქნის ზემოთ და ქვემოთ მდებარე ბაქნებზე მე-4 პუნქტით დადგენილი განათებულობის დონე საფეხურის გამოყენებამდე იქნება უზრუნველყოფილი.
7. კიბის სახელურები და ნებისმიერი კედელი ან მათ მომიჯნავედ მდებარე სხვა ზედაპირი არ იქნება ბასრი ან უხეში ელემენტების შემცველი.
8. კიბის სახელურები არ იტრიალებს მათი ბუდეების საზღვრებში.

მისამართი:	პროექტის სახელწოდება:	ავტორები:	მასშტაბი:	თარიღი:	ნახაზის დასახელება:	№
ქალაქი თბილისი, ვასო გოძიაშვილის IV შესახვევი, N 10 ს/კ 01.10.10.020.215	მრავალბინიანი საცხოვრებელი სახლი	ნ. სულხანიშვილი ლ. გერმანაშვილი	1:100	სექტემბერი	გზა-კიბე:+3.1,+6.2,+9.3,+12.4,+15.5,+18.6,ნიშნულების დონეზე 2-3 ღერძებში	A.01.25

2-3 ღეღძებში მდებარე გზა კიბის ჭრილი

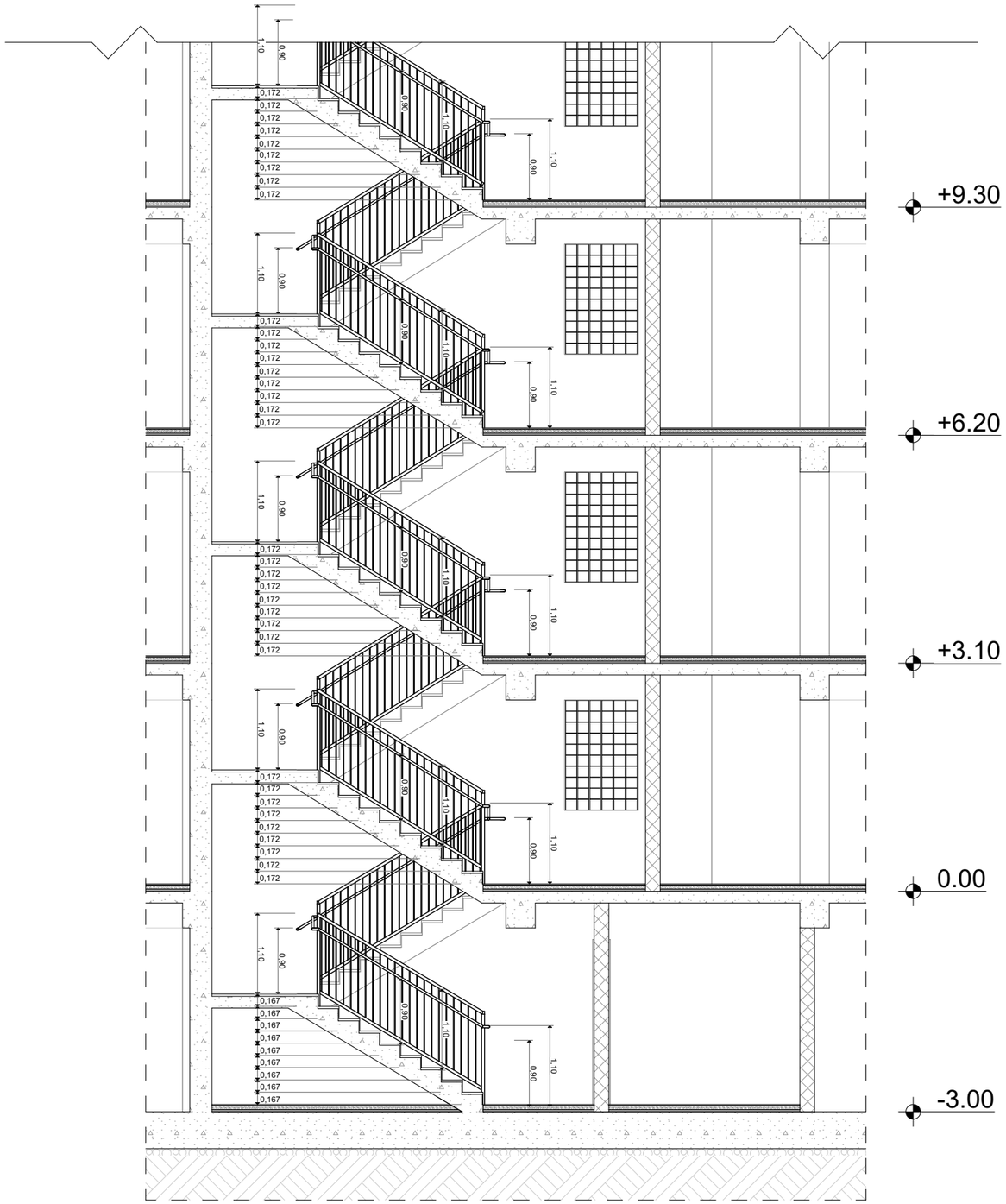

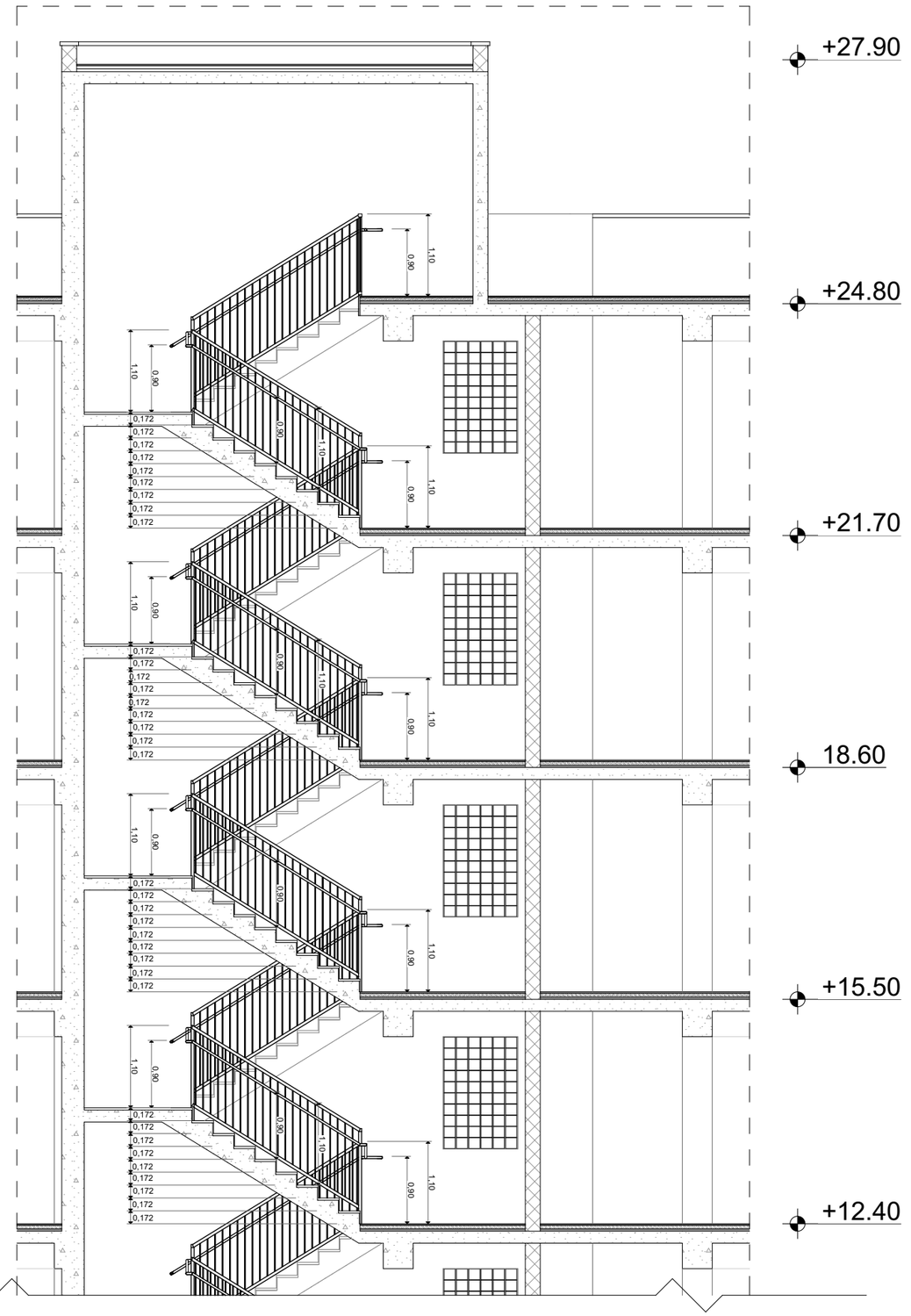

მისამართი: ქალაქი თბილისი, ვასო გოძიაშვილის IV შესახვევი, N 10 ს/კ 01.10.10.020.215	პროექტის სახელწოდება: მრავალბინიანი საცხოვრებელი სახლი	ავტორები: ნ. სულხანიშვილი ლ. გერგაძაშვილი	მასშტაბი: 1:100	თარიღი: სექტემბერი	ნახაზის დასახელება: გზა-კიბეების ჭრილი	№ A.01.26

ВЛАДЕЛЕЦ:	ИМЕ НА ЛИЦЕ, ЗА КОЕТО СЕ ИЗГОТВЯ ПРОЕКТА ЗАСЕГНАТИ ИМОТИ		ИЗПЪЛНИТЕЛ:	ОБЩА ПЛОЩ НА ЗАСЕГНАТИТЕ ИМОТИ	ДЪЛЖИНА НА ЗАСЕГНАТИТЕ ИМОТИ
ПРОЕКТАНТ:		ВИД ПРОЕКТ:	ЗАСТРОЕНА ПЛОЩ:	ЗАСТРОЕНА ПЛОЩ:	ЗАСТРОЕНА ПЛОЩ:
ЗАСТРОЕНА ПЛОЩ:		ЗАСТРОЕНА ПЛОЩ

კანდუსი

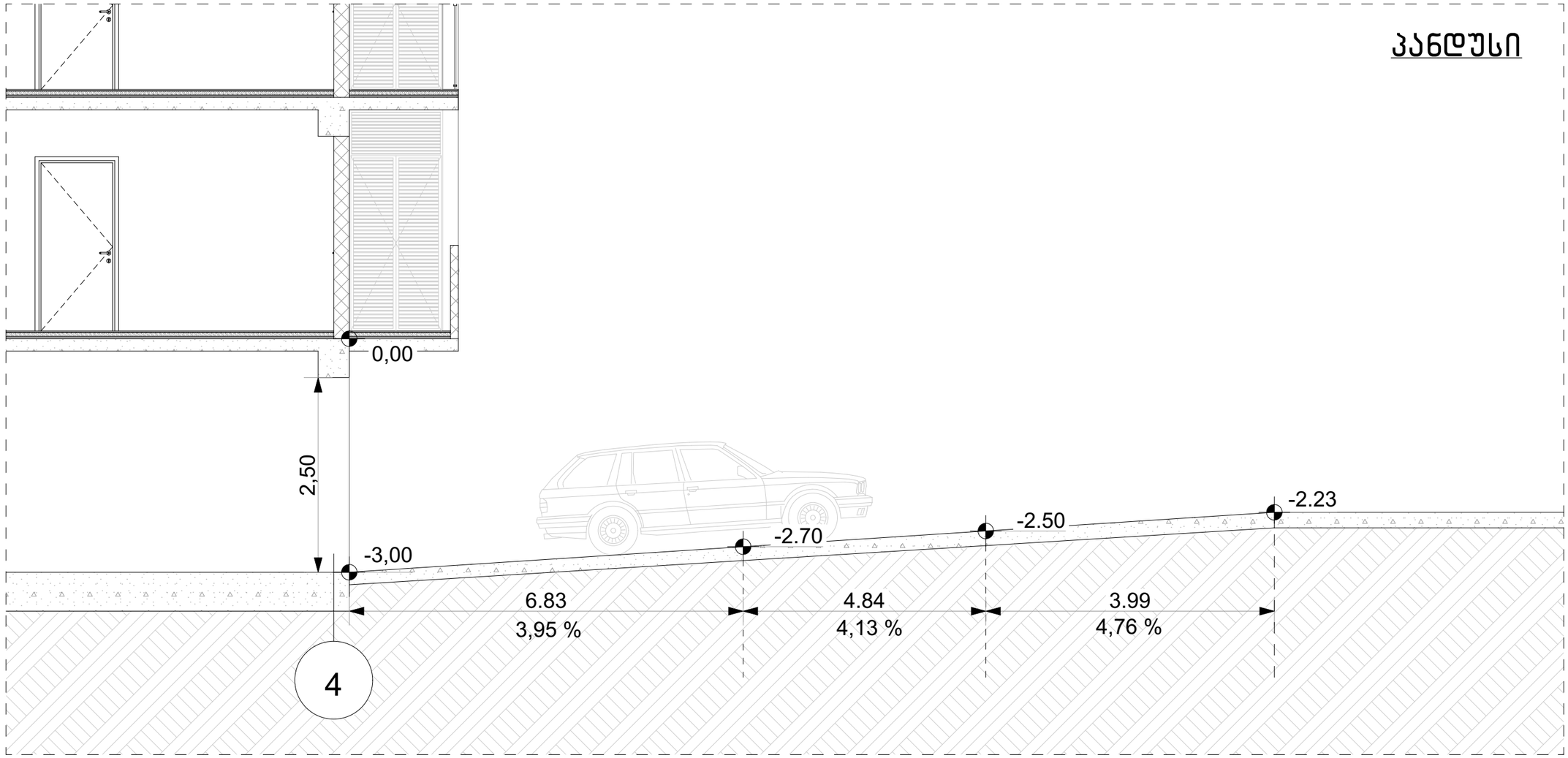

მისამართი: ქალაქი თბილისი, ვასო გოძიაშვილის IV შესახვევი, N 10 ს/კ 01.10.10.020.215	პროექტის სახელწოდება: მრავალბინიანი საცხოვრებელი სახლი	ავტორები: ნ. სულხანიშვილი ლ. გერგანაშვილი	მასშტაბი: 1:100	თარიღი: სექტემბერი	ნახაზის დასახელება: კანდუსის დეტალი	№ A.01.28

ლიფტის ტექნიკური მახასიათებლები

ლიფტის შახტის გაბარიტები 1800X2800 მმ
ლიფტის კაბინის შიგა გაბარიტები 1250X2300 მმ
ლიფტის კარის სუფთა სიგანე 900 მმ
ლიფტის კარის ცეცხლმედეგობა 90 წთ
ლიფტის ტვირთამწეობა 1250 კგ

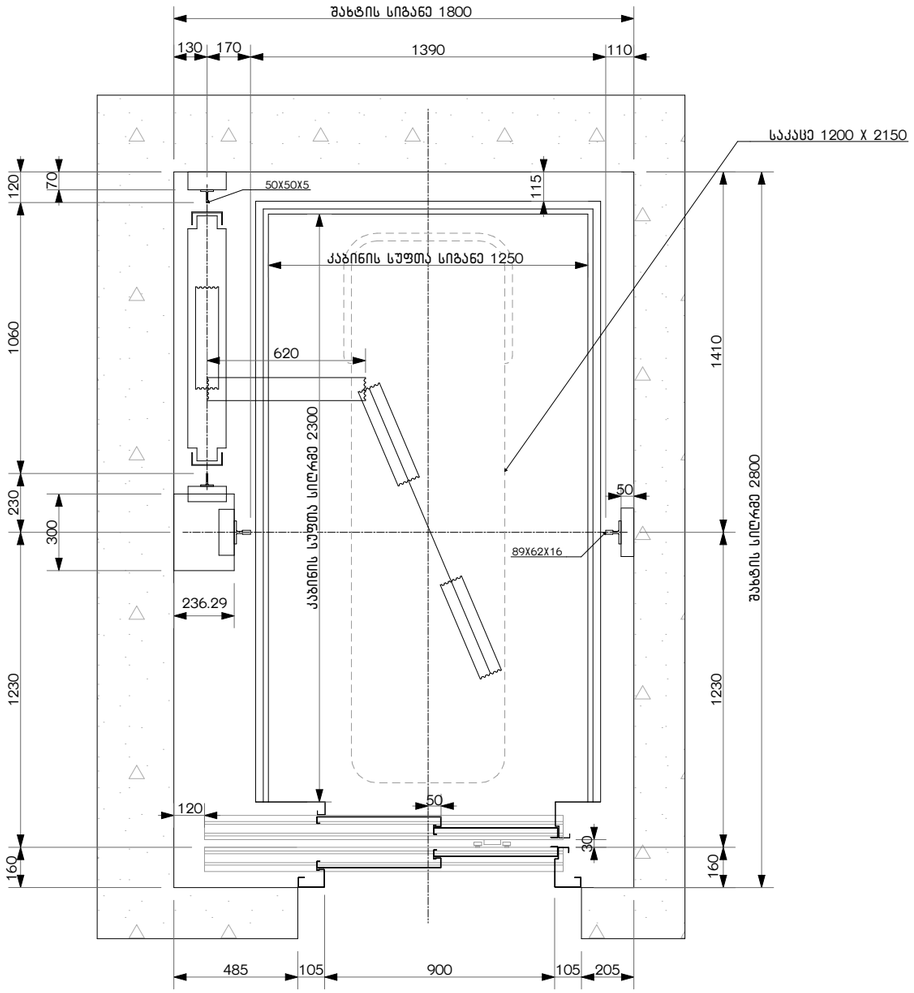

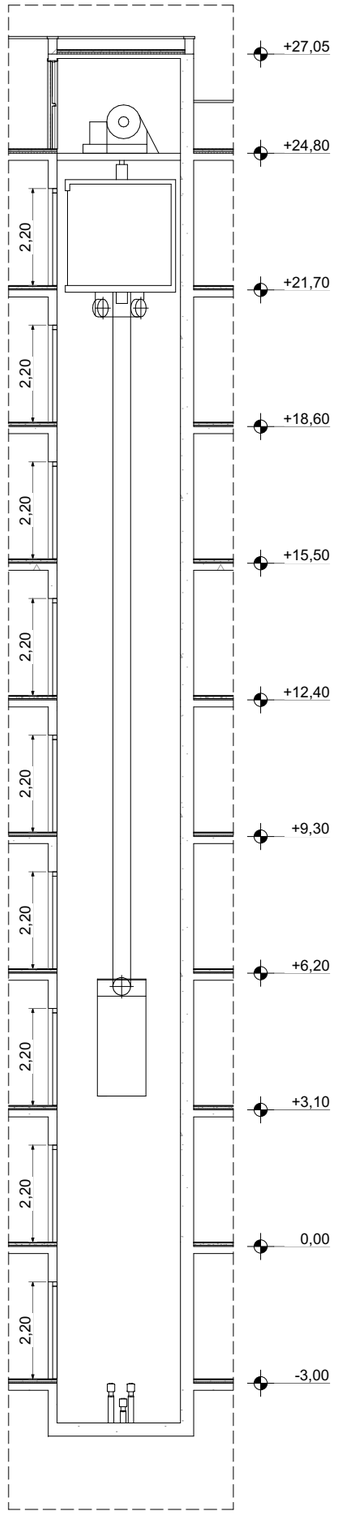

შენიშვნა:

- ლიფტი შესაბამისობაში იქნება ASME A17.1/CSAB44 სტანდარტთან.
- ლიფტის გამოსაძახებელი ღილაკები და კლავიშები შესაბამისობაში იქნება 407.2.1 ქვეთავთან.
- ფოიეს სიგნალები შესაბამისობაში იქნება 407.2.2 ქვეთავთან.
- ლიფტის შახტებთან განთავსებული ნიშნები შესაბამისობაში იქნება 407.2.3 ქვეთავთან.
- ლიფტის კაბინის ბალანსირება შესაბამისობაში იქნება 407.4.4-ე ქვეთავთან.
- ლიფტის კაბინის განათება შესაბამისობაში იქნება 407.4.5-ე ქვეთავთან.
- ლიფტის კაბინის სამართავები შესაბამისობაში იქნება 407.4.6-ე ქვეთავთან. მართვის პანელები განთავსდება გვერდითა კედლის ცენტრში
- კაბინის სამართავების აღნიშვნები და მითითებები შესაბამისობაში იქნება 407.4.7-ე ქვეთავთან.
- კაბინაში მოეწყობა 407.4.10-ე ქვეთავის შესაბამისი საავარიო სიგნალიზაციის მექანიზმები.

მისამართი: ქალაქი თბილისი, ვასო გოძიაშვილის IV შესახვევი, N 10 ს/კ 01.10.10.020.215	პროექტის სახელწოდება: მრავალბინიანი საცხოვრებელი სახლი	ავტორები: ნ. სულხანიშვილი, ლ. გერგაძეშვილი	მასშტაბი: 1:100	თარიღი: სექტემბერი	ნახაზის დასახელება: ლიფტის სპეციფიკაცია	№ A.01.29

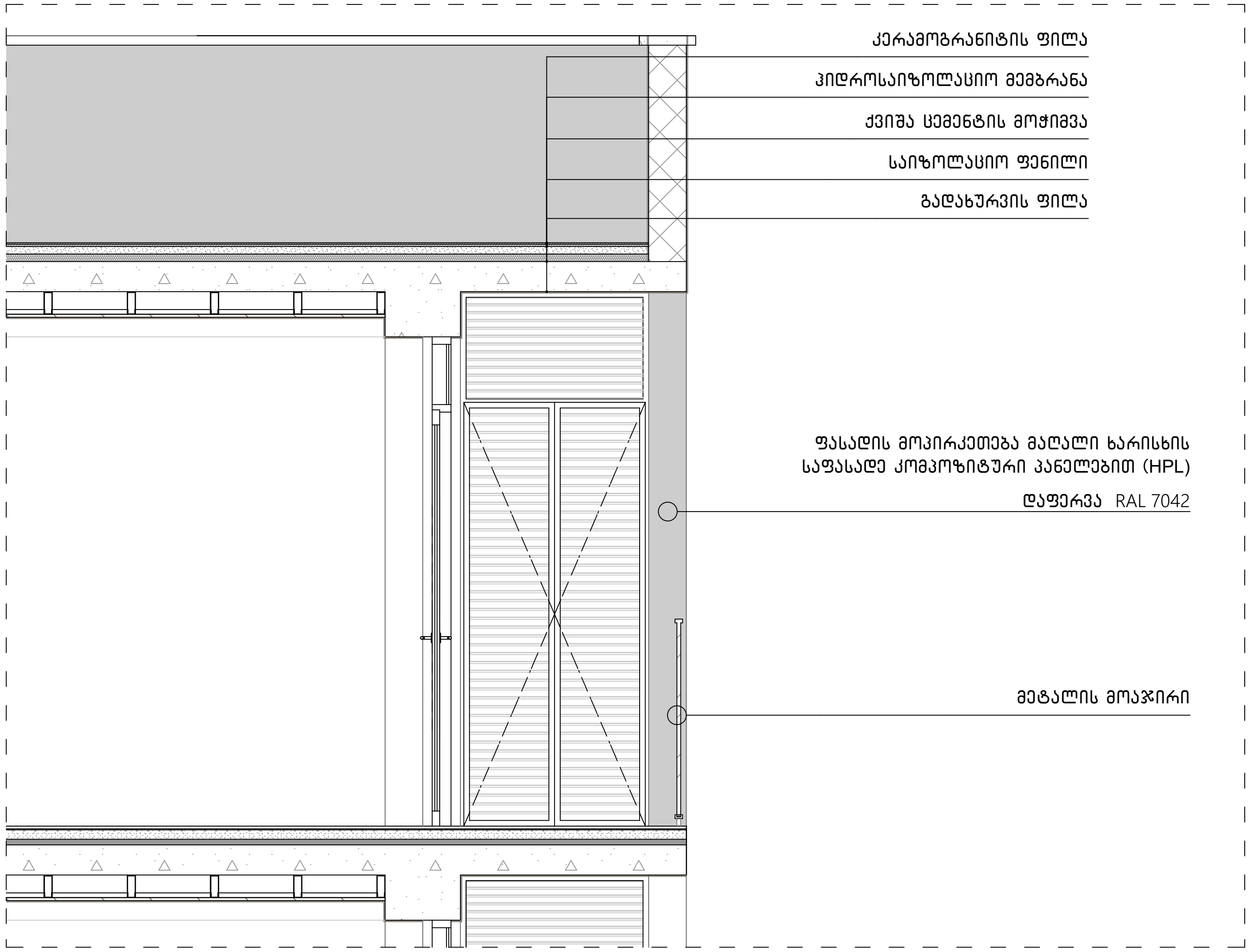

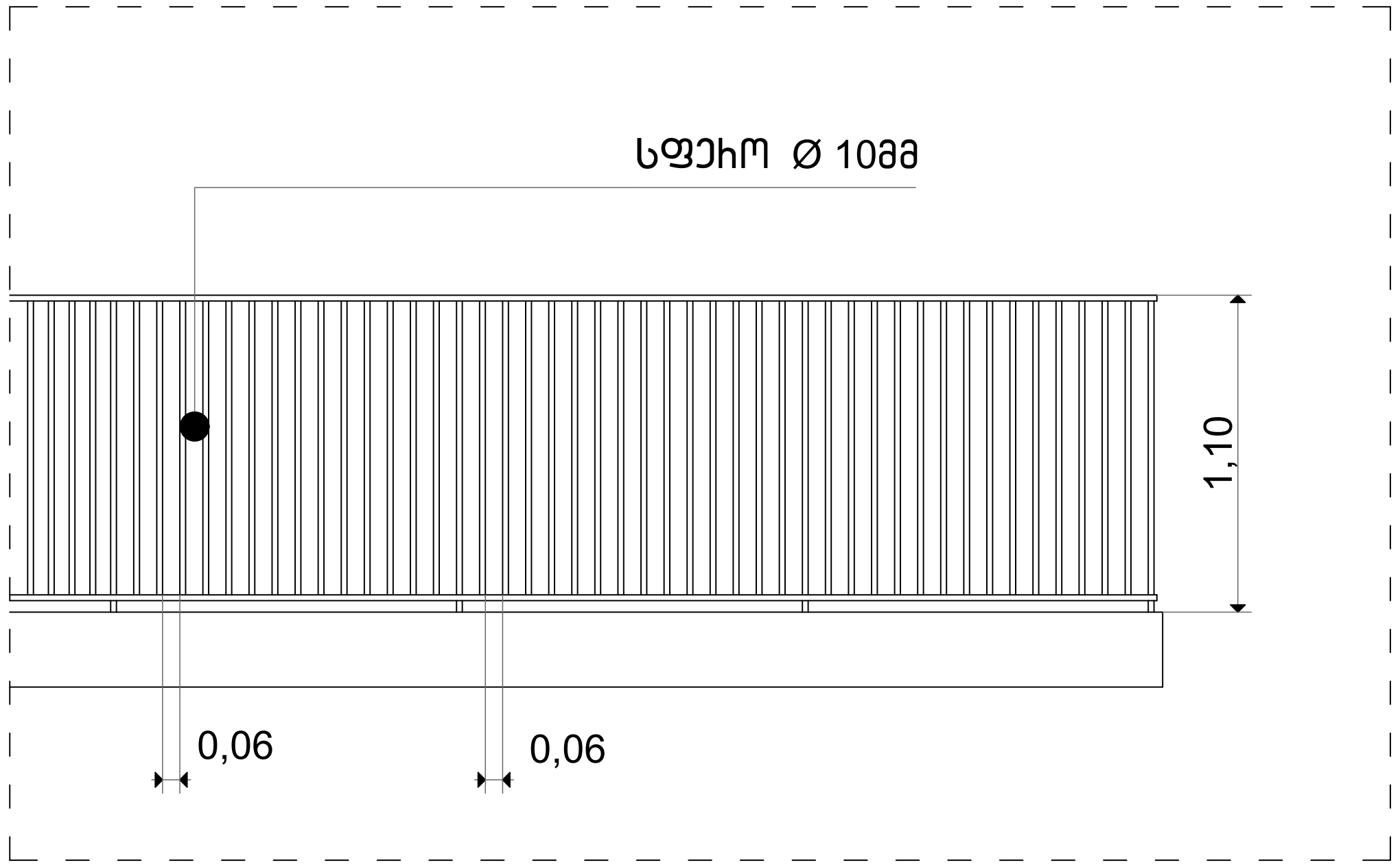

საფასადე აგურის ჩამაგრების კვანძი

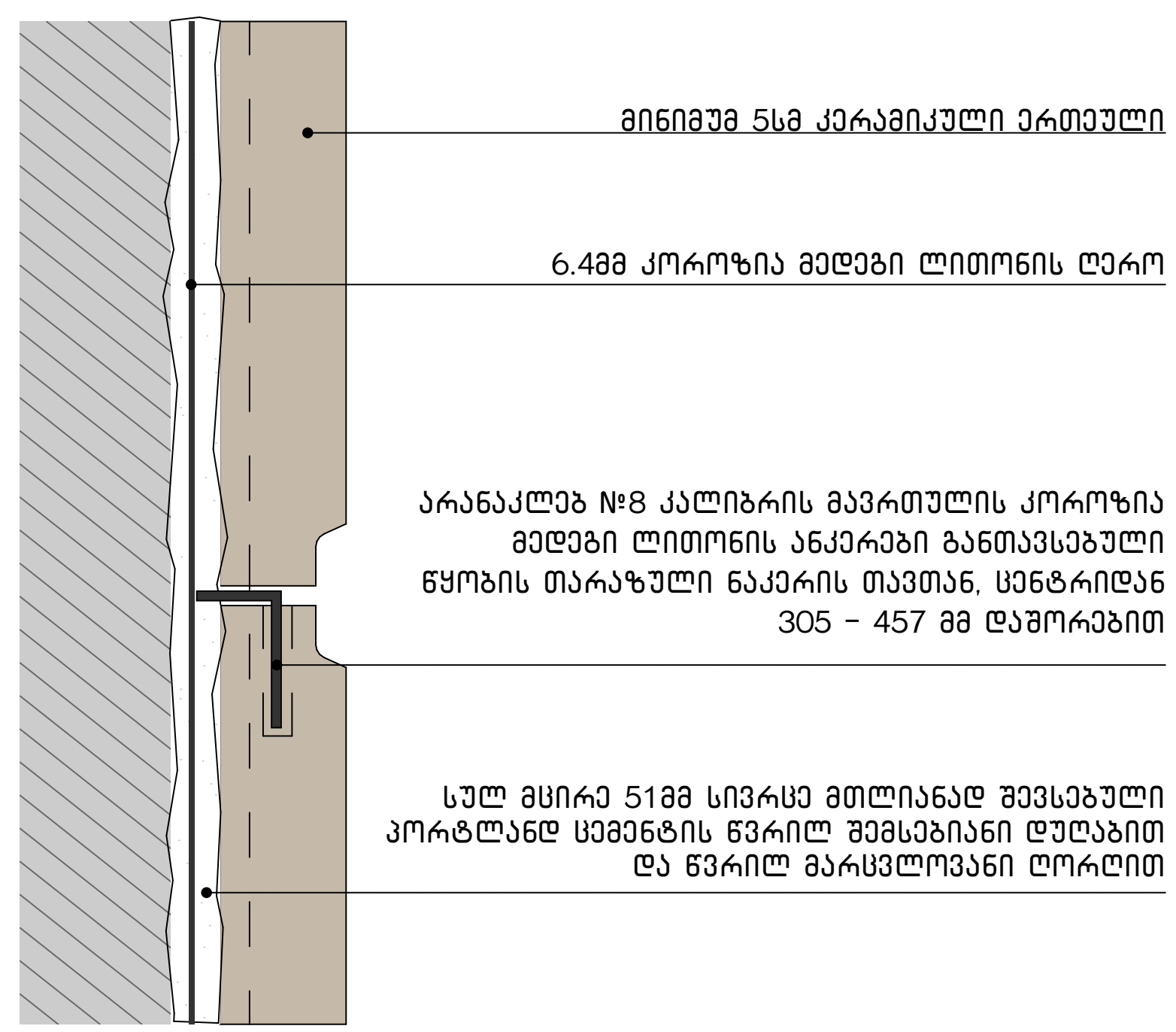



შენიშვნა:

ჰიდროიზოლაცია მოეწყობა გარე კედლისა და ფანჯრის ანაწყობების, გაყვანილობების და გარე კედლის ანაწყობების დასრულების პერიმეტრთან, გარე კედლისა და სახურავის გადაკვეთასთან საკვამურებთან, პორტიკებთან (კართანებთან), ტერასებთან (ბანებთან), აივნებთან და მსგავს ნაშვერებთან შეერთების ადგილებში, ასევე, ჩაშენებულ წყალსადინარ ღარებში და მსგავს ადგილებში, საიდანაც წყალმა შეიძლება კედელში შეაღწიოს.

ჰიდროიზოლაცია მოეწყობა კედლისა და სახურავის გადაკვეთის ადგილებში, წყალსადინარ არხებთან, სახურავის ქანობის ან მიმართულების შეცვლის ადგილებში, ასევე, სახურავის ღიობების გარშემო. ლითონის ჰიდროიზოლაცია იქნება კოროზიამდეგი და არანაკლებ, 0,5 მმ სისქისა (N 26 გალვანიზებული ფურცლისა)

მაღალი წნევით დამუშავებული, გარე დეკორატიული, კომპაქტური ლამინატის ალის გავრცელების ინდექსი იქნება 75 ან 75-ზე ნაკლები, ხოლო კვამლის განვითარების ინდექსი -450 ან 450-ზე ნაკლები.

მისამართი:	პროექტის სახელწოდება:	ავტორები:	მასშტაბი:	თარიღი:	ნახაზის დასახელება:	№
ქალაქი თბილისი, ვასო გოძიაშვილის IV შესახვევი, N 10 ს/კ 01.10.10.020.215	მრავალბინიანი საცხოვრებელი სახლი	ნ. სულხანიშვილი ლ. გერმანაშვილი	1:100 (0 1 2)	სექტემბერი	გარე კედლის, მოაჯირისა და სახურავის კვანძები	A.01.30

მისაწვდომი სვლა-ბეზის ღრუტანიანი ფილები

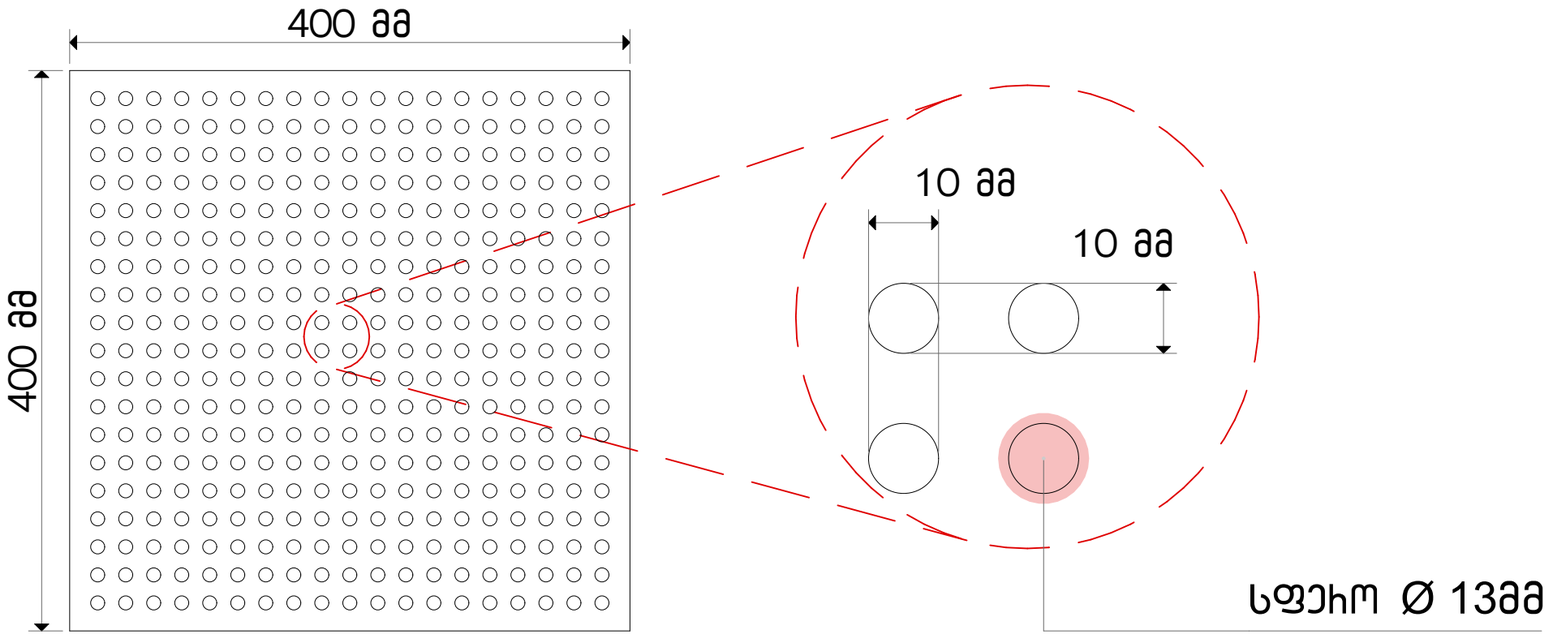

მისამართი: ქალაქი თბილისი, ვასო გოძიაშვილის IV შესახვევი, N 10 ს/კ 01.10.10.020.215	პროექტის სახელწოდება: მრავალბინიანი საცხოვრებელი სახლი	ავტორები: ნ. სულხანიშვილი ლ. გეგიაშვილი	მასშტაბი: 1:100	თარიღი: სექტემბერი	ნახაზის დასახელება: ღრუტანიანი ფილები	№ A.01.31

კარი ზღურბლის გარეშე მომხურავით

კ - 1

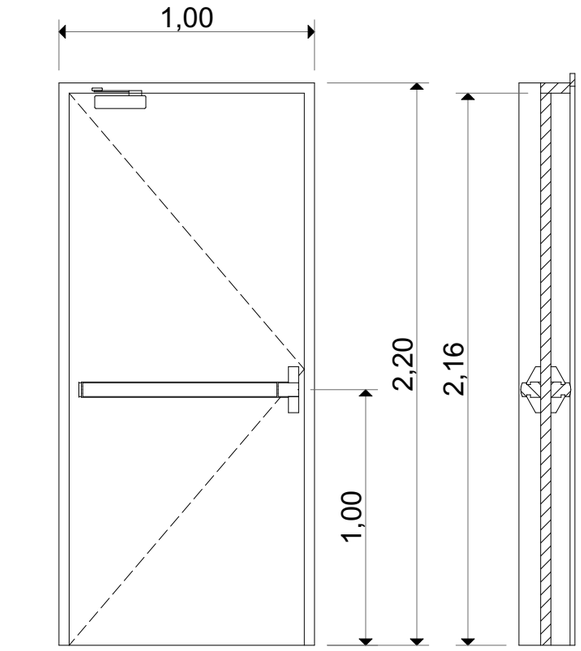

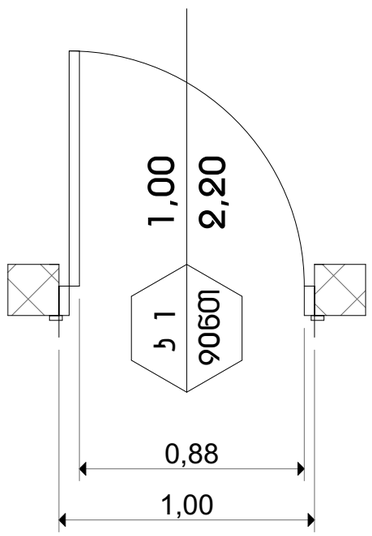

კარი ზღურბლის გარეშე მომხურავით

კ - 2

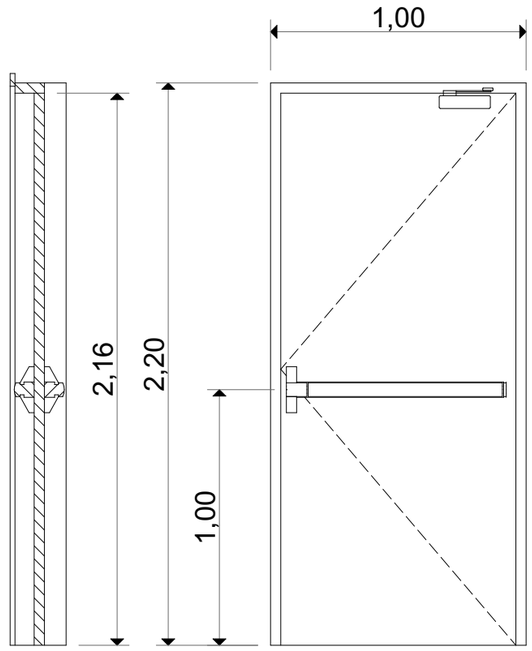

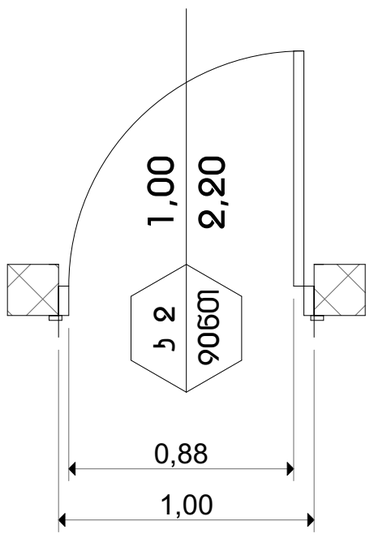

შენიშვნა:

- სახელურები, ჩამოსაწევი სახელურები,საკეტები, რაზები და მისაწვდომი კარის სხვა სამართავები ისეთი ფორმის იქნება,რომ ადვილად შეიძლებოდეს ერთი ხელით მოჭიდება და მის ასამუშავებლად საჭირო არ იქნება მაბრად მოჭიდება წვალება ან მაჯის ტრიალი.
- დახურული კარის კავეულის გასაღები ნაწილები და გაღებისათვის განკუთვნილი ძალა შესაბამისობაში იქნება შემდეგთან:
  1 წინიდან მისაწვდომობისას, გამოწევით ან მიწოლით გაღებადი, არაუმეტეს 66.7 მიუტონი;
  2 ბრუნვითი მოძრაობის გასაღები, არაუმეტეს 315 ნიუტონი სმ.
- კარის მიმოხურვები ისე მოეწყობა,რომ 90 გრადუსით, ღია მდგომარეობიდან 12 გრადუსით გაღებულ მდგომარეობამდე კარის მისახურად საჭირო დრო არაუმცირეს 5 წამი იქნება.
- კარის ზამბარიანი ანჯამები ისე მოეწყობა,რომ 70 გრადუსით ღია მდგომარეობიდან დახურულ მდგომარეობამდე კარი არაუმცირეს 1.5 წამსი გადავა.
- კარის მიწოლით ან გამოწევით გაღებისათვის საჭირო ძალა შესაბამისობაში იქნება შემდეგთან:
  1 შენობაში განთავსებული ანჯამიანი კარი: არაუმეტეს 22.2 ნიუტონი.
- კარებების ცეცხლმედეგობა მითითებულია ხანძარსაწინააღმდეგო გეგმებზე.
- არცერთი კარის სუფთა სიმარლე არ იქნება 2,05 მეტრზე ნაკლები

მისამართი: ქალაქი თბილისი, ვასო გოძიაშვილის IV შესახვევი, N 10 ს/კ 01.10.10.020.215	პროექტის სახელწოდება: მრავალბინიანი საცხოვრებელი სახლი	ავტორები: ნ. სულხანიშვილი ლ. გერგანაშვილი	მასშტაბი: 1:100	თარიღი: სექტემბერი	ნახაზის დასახელება: კარი 1.2-ის სპეციფიკაცია	№ A.01.32

კარი ზღურბლისა და მომხურავის გარეშე

კ - 3

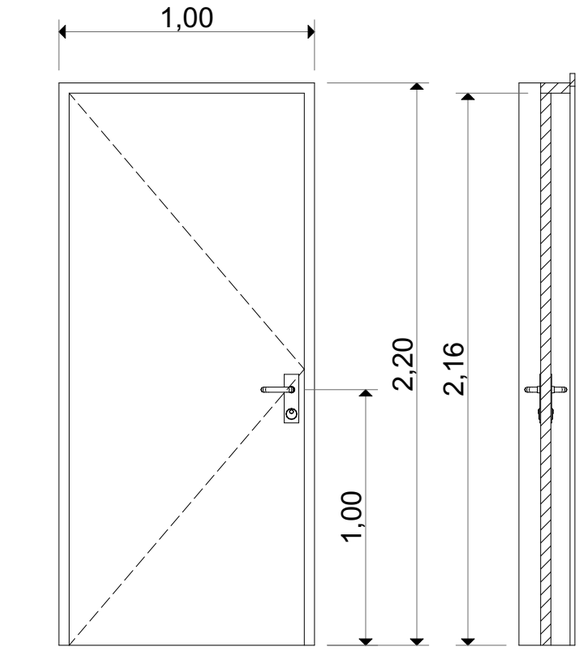

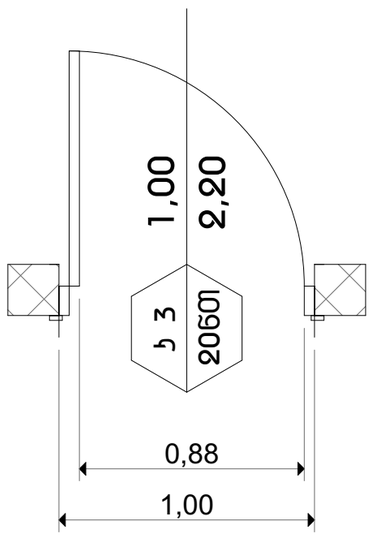

კარი ზღურბლისა და მომხურავის გარეშე

კ - 4

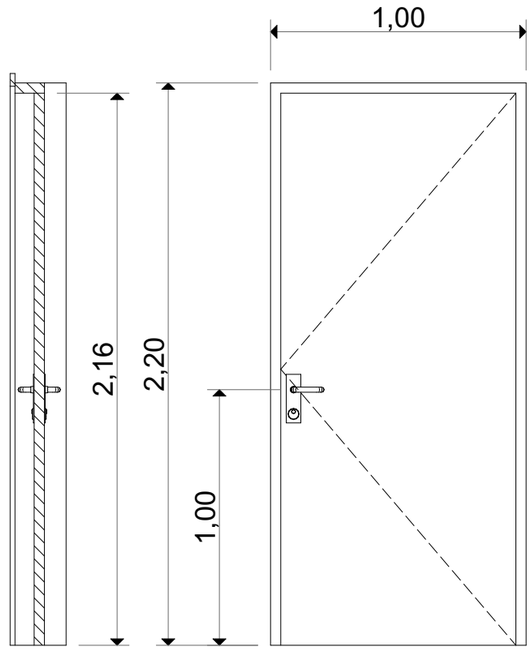

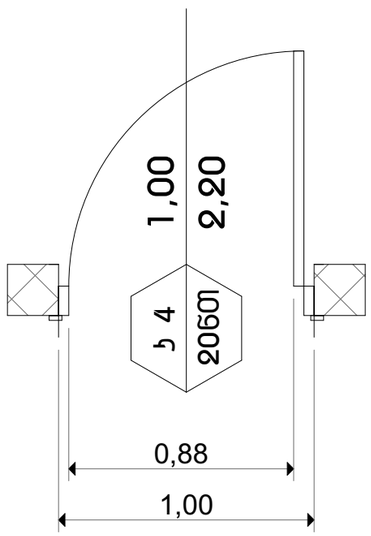

შენიშვნა:

- სახელურები, ჩამოსაწევი სახელურები,საკეტები, რაზები და მისაწვდომი კარის სხვა სამართავები ისეთი ფორმის იქნება,რომ ადვილად შეიძლებოდეს ერთი ხელით მოჭიდება და მის ასამუშავებლად საჭირო არ იქნება მაბრად მოჭიდება წვალება ან მაჯის ტრიალი.
- დახურული კარის კავეულის გასაღები ნაწილები და გაღებისათვის განკუთვნილი ძალა შესაბამისობაში იქნება შემდეგთან:
  1 წინიდან მისაწვდომობისას, გამოწევით ან მიწოლით გაღებადი, არაუმეტეს 66.7 მიუტონი;
  2 ბრუნვითი მოძრაობის გასაღები, არაუმეტეს 315 ნიუტონი სმ.
- კარის მიმოხურვები ისე მოეწყობა,რომ 90 გრადუსით, ღია მდგომარეობიდან 12 გრადუსით გაღებულ მდგომარეობამდე კარის მისახურად საჭირო დრო არაუმცირეს 5 წამი იქნება.
- კარის ზამბარიანი ანჯამები ისე მოეწყობა,რომ 70 გრადუსით ღია მდგომარეობიდან დახურულ მდგომარეობამდე კარი არაუმცირეს 1.5 წამსი გადავა.
- კარის მიწოლით ან გამოწევით გაღებისათვის საჭირო ძალა შესაბამისობაში იქნება შემდეგთან:
  1 შენობაში განთავსებული ანჯამიანი კარი: არაუმეტეს 22.2 ნიუტონი.
- კარებების ცეცხლმედეგობა მითითებულია ხანძარსაწინააღმდეგო გეგმებზე.
- არცერთი კარის სუფთა სიმარლე არ იქნება 2,05 მეტრზე ნაკლები

მისამართი: ქალაქი თბილისი, ვასო გოძიაშვილის IV შესახვევი, N 10 ს/კ 01.10.10.020.215	პროექტის სახელწოდება: მრავალბინიანი საცხოვრებელი სახლი	ავტორები: ნ. სულხანიშვილი ლ. გერგანაშვილი	მასშტაბი: 1:100	თარიღი: სექტემბერი	ნახაზის დასახელება: კარი 3,4-ის სპეციფიკაცია	№ A.01.33

კარი ზღურბლისა და მომხურავის გარეშე

კ – 5

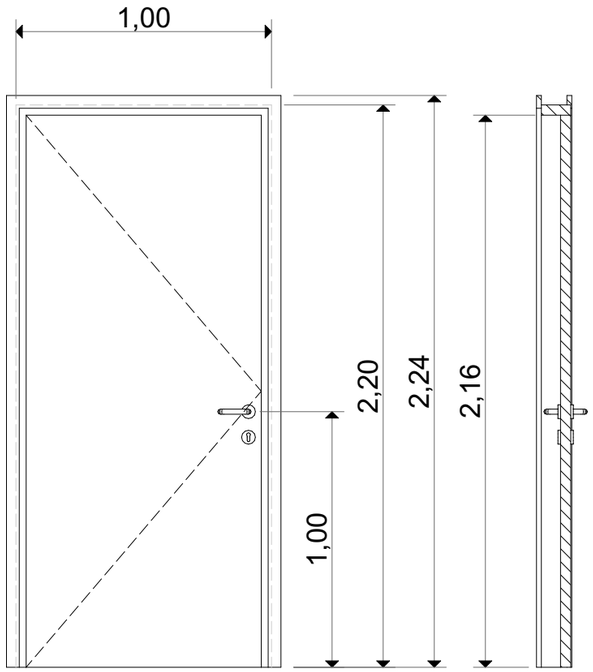

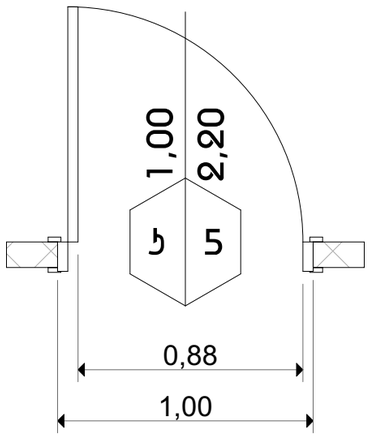

კარი ზღურბლისა და მომხურავის გარეშე

კ – 6

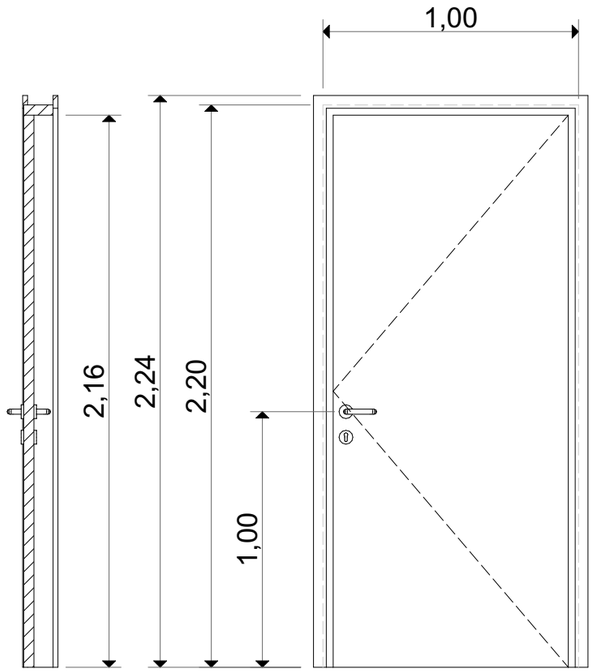

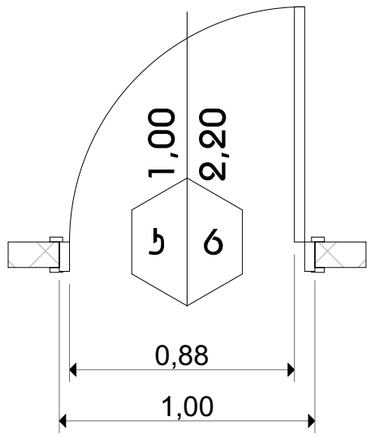

შენიშვნა:

- სახელურები, ჩამოსაწევი სახელურები,საკეტები, რაზები და მისაწვდომი კარის სხვა სამართავები ისეთი ფორმის იქნება,რომ ადვილად შეიძლებოდეს ერთი ხელით მოჭიდება და მის ასამუშავებლად საჭირო არ იქნება მაბრად მოჭიდება წვალება ან მაჯის ტრიალი.
- დახურული კარის კავეულის გასაღები ნაწილები და გაღებისათვის განკუთვნილი ძალა შესაბამისობაში იქნება შემდეგთან:
  1 წინიდან მისაწვდომობისას, გამოწევით ან მიწოლით გაღებადი, არაუმეტეს 66.7 მიუტონი;
  2 ბრუნვითი მოძრაობის გასაღები, არაუმეტეს 315 ნიუტონი სმ.
- კარის მიმოხურვები ისე მოეწყობა,რომ 90 გრადუსით, ღია მდგომარეობიდან 12 გრადუსით გაღებულ მდგომარეობამდე კარის მისახურად საჭირო დრო არაუმცირეს 5 წამი იქნება.
- კარის ზამბარიანი ანჯამები ისე მოეწყობა,რომ 70 გრადუსით ღია მდგომარეობიდან დახურულ მდგომარეობამდე კარი არაუმცირეს 1.5 წამსი გადავა.
- კარის მიწოლით ან გამოწევით გაღებისათვის საჭირო ძალა შესაბამისობაში იქნება შემდეგთან:
  1 შენობაში განთავსებული ანჯამიანი კარი: არაუმეტეს 22.2 ნიუტონი.
- კარებების ცეცხლმედეგობა მითითებულია ხანძარსაწინააღმდეგო გეგმებზე.
- არცერთი კარის სუფთა სიმარლე არ იქნება 2,05 მეტრზე ნაკლები

მისამართი: ქალაქი თბილისი, ვასო გოძიაშვილის IV შესახვევი, N 10 ს/კ 01.10.10.020.215	პროექტის სახელწოდება: მრავალბინიანი საცხოვრებელი სახლი	ავტორები: ნ. სულხანიშვილი ლ. გერგანაშვილი	მასშტაბი: 1:100	თარიღი: სექტემბერი	ნახაზის დასახელება: კარი 5,6-ის სპეციფიკაცია	№ A.01.34

კარი ზღურბლის გარეშე მომხურავით

კ - 7

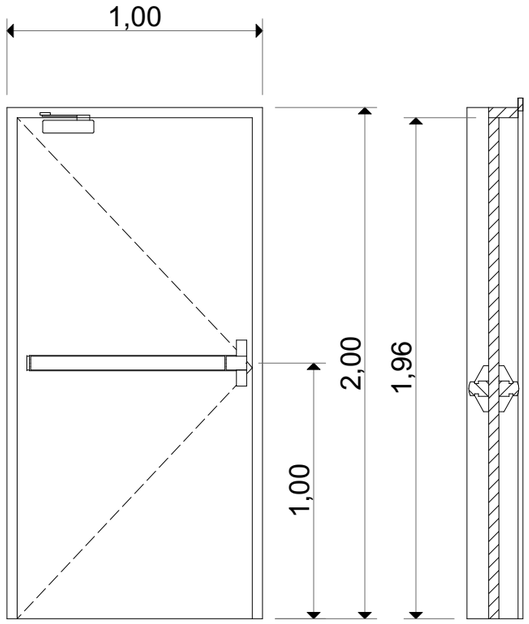

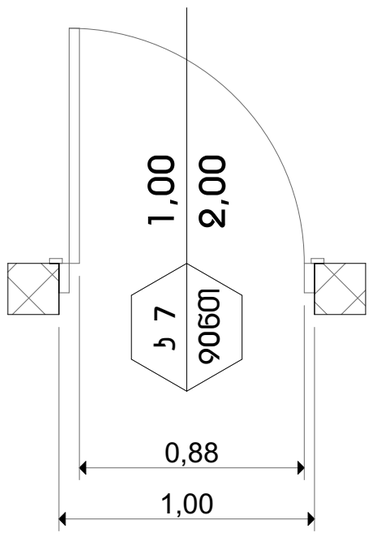

კარი ზღურბლის გარეშე მომხურავით

კ - 8

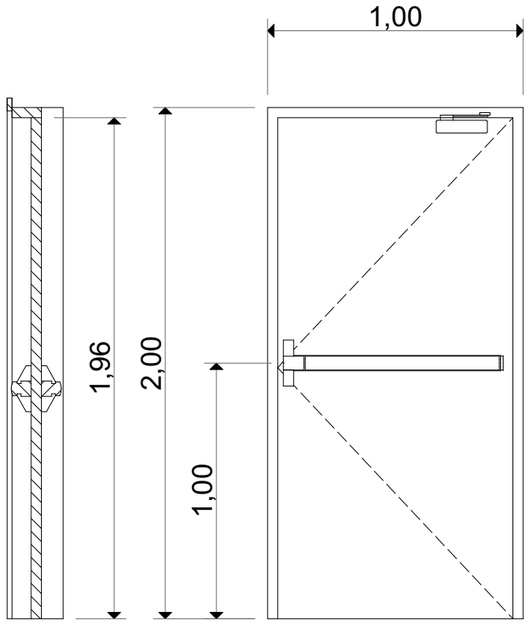

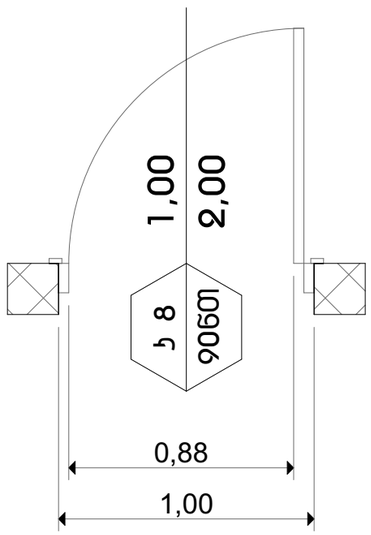

შენიშვნა:

- სახელურები, ჩამოსაწევი სახელურები,საკეტები, რაზები და მისაწვდომი კარის სხვა სამართავები ისეთი ფორმის იქნება,რომ ადვილად შეიძლებოდეს ერთი ხელით მოჭიდება და მის ასამუშავებლად საჭირო არ იქნება მაბრად მოჭიდება წვალება ან მაჯის ტრიალი.
- დახურული კარის კავეულის გასაღები ნაწილები და გაღებისათვის განკუთვნილი ძალა შესაბამისობაში იქნება შემდეგთან:
  1 წინიდან მისაწვდომობისას, გამოწევით ან მიწოლით გაღებადი, არაუმეტეს 66.7 მიუტონი;
  2 ბრუნვითი მოძრაობის გასაღები, არაუმეტეს 315 ნიუტონი სმ.
- კარის მიმოხურვები ისე მოეწყობა,რომ 90 გრადუსით, ღია მდგომარეობიდან 12 გრადუსით გაღებულ მდგომარეობამდე კარის მისახურად საჭირო დრო არაუმცირეს 5 წამი იქნება.
- კარის ზამბარიანი ანჯამები ისე მოეწყობა,რომ 70 გრადუსით ღია მდგომარეობიდან დახურულ მდგომარეობამდე კარი არაუმცირეს 1.5 წამსი გადავა.
- კარის მიწოლით ან გამოწევით გაღებისათვის საჭირო ძალა შესაბამისობაში იქნება შემდეგთან:
  1 შენობაში განთავსებული ანჯამიანი კარი: არაუმეტეს 22.2 ნიუტონი.
- კარებების ცეცხლმედეგობა მითითებულია ხანძარსაწინააღმდეგო გეგმებზე.
- არცერთი კარის სუფთა სიმარლე არ იქნება 2,05 მეტრზე ნაკლები

მისამართი: ქალაქი თბილისი, ვასო გოძიაშვილის IV შესახვევი, N 10 ს/კ 01.10.10.020.215	პროექტის სახელწოდება: მრავალბინიანი საცხოვრებელი სახლი	ავტორები: ნ. სულხანიშვილი, ლ. გერმანაშვილი	მასშტაბი: 1:100	თარიღი: სექტემბერი	ნახაზის დასახელება: კარი 7,8-ის სპეციფიკაცია	№ A.01.35

აივანზე გასასვლელი კარი ზღურბლისა და მომხურავის გარეშე

კ - 9

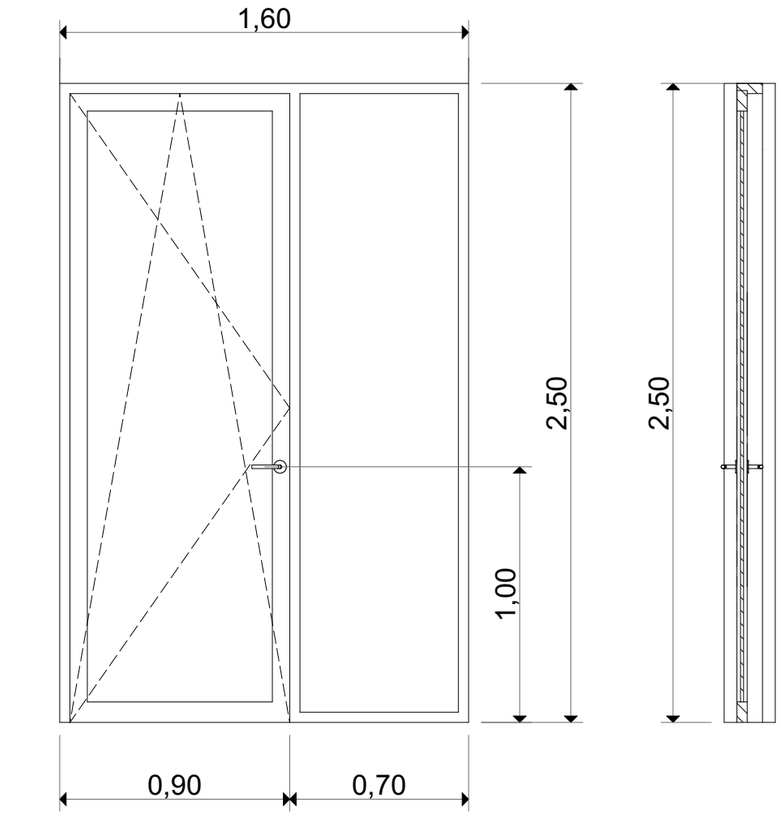

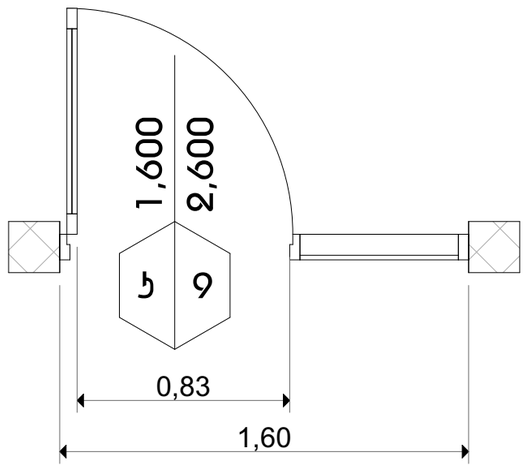

აივანზე გასასვლელი კარი ზღურბლისა და მომხურავის გარეშე

კ - 10

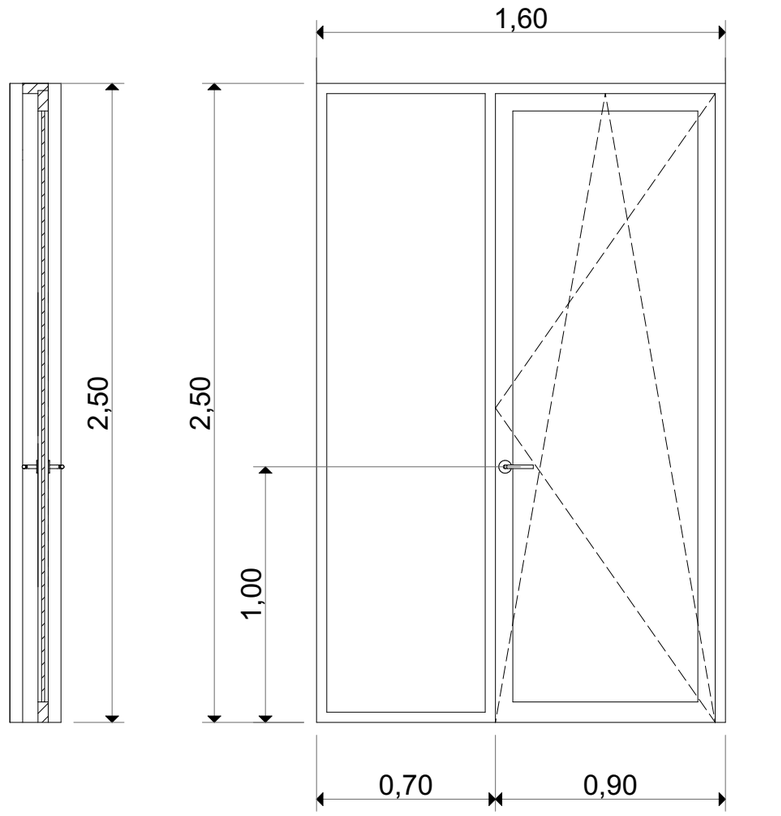

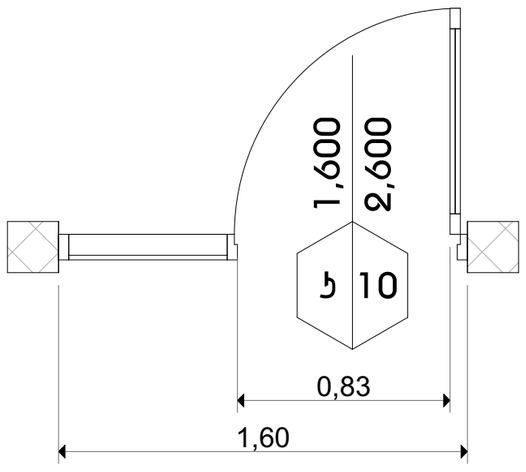

შენიშვნა:

- სახელურები, ჩამოსაწევი სახელურები,საკეტები, რაზები და მისაწვდომი კარის სხვა სამართავები ისეთი ფორმის იქნება,რომ ადვილად შეიძლებოდეს ერთი ხელით მოჭიდება და მის ასამუშავებლად საჭირო არ იქნება მაბრად მოჭიდება წვალება ან მაჯის ტრიალი.
- დახურული კარის კავეულის გასაღები ნაწილები და გაღებისათვის განკუთვნილი ძალა შესაბამისობაში იქნება შემდეგთან:
  1 წინიდან მისაწვდომობისას, გამოწევით ან მიწოლით გაღებადი, არაუმეტეს 66.7 მიუტონი;
  2 ბრუნვითი მოძრაობის გასაღები, არაუმეტეს 315 ნიუტონი სმ.
- კარის მიმოხურვები ისე მოეწყობა,რომ 90 გრადუსით, ღია მდგომარეობიდან 12 გრადუსით გაღებულ მდგომარეობამდე კარის მისახურად საჭირო დრო არაუმცირეს 5 წამი იქნება.
- კარის ზამბარიანი ანჯამები ისე მოეწყობა,რომ 70 გრადუსით ღია მდგომარეობიდან დახურულ მდგომარეობამდე კარი არაუმცირეს 1.5 წამსი გადავა.
- კარის მიწოლით ან გამოწევით გაღებისათვის საჭირო ძალა შესაბამისობაში იქნება შემდეგთან:
  1 შენობაში განთავსებული ანჯამიანი კარი: არაუმეტეს 22.2 ნიუტონი.
- კარებების ცეცხლმედეგობა მითითებულია ხანძარსაწინააღმდეგო გეგმებზე.
- არცერთი კარის სუფთა სიმარლე არ იქნება 2,05 მეტრზე ნაკლები

მისამართი: ქალაქი თბილისი, ვასო გოძიაშვილის IV შესახვევი, N 10 ს/კ 01.10.10.020.215	პროექტის სახელწოდება: მრავალბინიანი საცხოვრებელი სახლი	ავტორები: ნ. სულხანიშვილი ლ. გერგანაშვილი	მასშტაბი: 1:100	თარიღი: სექტემბერი	ნახაზის დასახელება: კარი 9,10-ის სპეციფიკაცია	№ A.01.36

აივანზე გასასვლელი კარი ზღურბლისა და მომხურავის გარეშე

კ – 11

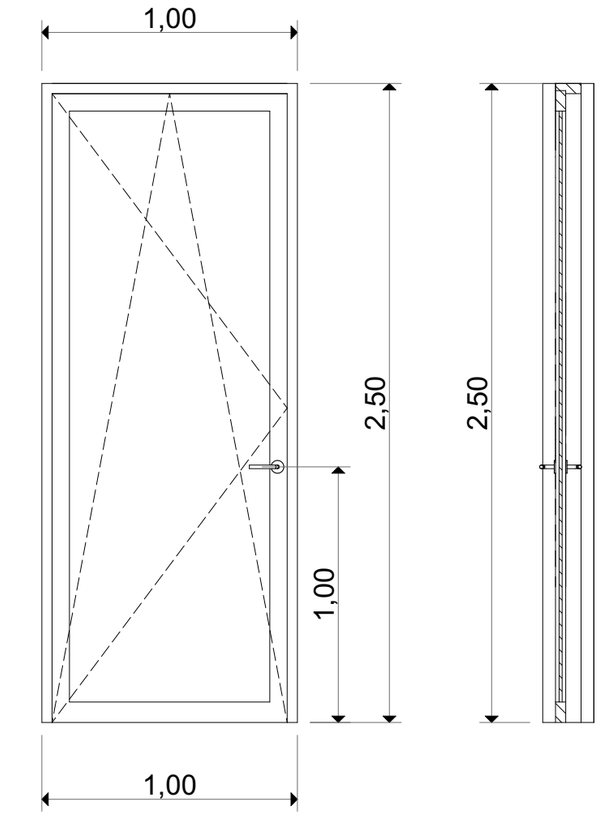

აივანზე გასასვლელი კარი ზღურბლისა და მომხურავის გარეშე

კ – 12

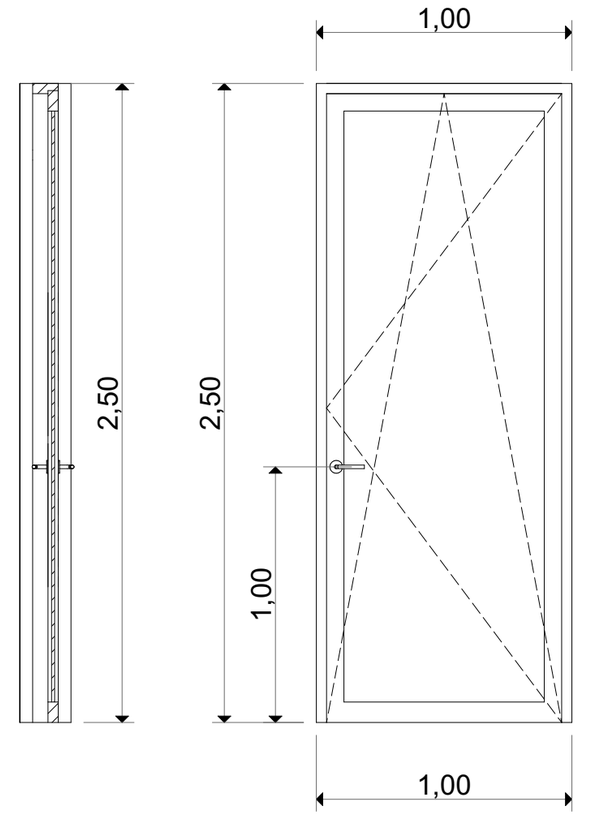

შენიშვნა:

- სახელურები, ჩამოსაწევი სახელურები,საკეტები, რაზები და მისაწვდომი კარის სხვა სამართავები ისეთი ფორმის იქნება,რომ ადვილად შეიძლებოდეს ერთი ხელით მოჭიდება და მის ასამუშავებლად საჭირო არ იქნება მაბრად მოჭიდება წვალება ან მაჯის ტრიალი.
- დახურული კარის კავეულის გასაღები ნაწილები და გაღებისათვის განკუთვნილი ძალა შესაბამისობაში იქნება შემდეგთან:
  1 წინიდან მისაწვდომობისას, გამოწევით ან მიწოლით გაღებადი, არაუმეტეს 66.7 მიუტონი;
  2 ბრუნვითი მოძრაობის გასაღები, არაუმეტეს 315 ნიუტონი სმ.
- კარის მიმოხურვები ისე მოეწყობა,რომ 90 გრადუსით, ღია მდგომარეობიდან 12 გრადუსით გაღებულ მდგომარეობამდე კარის მისახურად საჭირო დრო არაუმცირეს 5 წამი იქნება.
- კარის ზამბარიანი ანჯამები ისე მოეწყობა,რომ 70 გრადუსით ღია მდგომარეობიდან დახურულ მდგომარეობამდე კარი არაუმცირეს 1.5 წამსი გადავა.
- კარის მიწოლით ან გამოწევით გაღებისათვის საჭირო ძალა შესაბამისობაში იქნება შემდეგთან:
  1 შენობაში განთავსებული ანჯამიანი კარი: არაუმეტეს 22.2 ნიუტონი.
- კარებების ცეცხლმედეგობა მითითებულია ხანძარსაწინააღმდეგო გებმეზე.
- არცერთი კარის სუფთა სიმარლე არ იქნება 2,05 მეტრზე ნაკლები

მისამართი: ქალაქი თბილისი, ვასო გოძიაშვილის IV შესახვევი, N 10 ს/კ 01.10.10.020.215	პროექტის სახელწოდება: მრავალბინიანი საცხოვრებელი სახლი	ავტორები: ნ. სულხანიშვილი, ლ. გერგანაშვილი	მასშტაბი: 1:100	თარიღი: სექტემბერი	ნახაზის დასახელება: კარი 11,12-ის სპეციფიკაცია	№ A.01.37

გარეთ გასასვლელი კარი ზღურბლისა და მომხურავის გარეშე

კ - 13

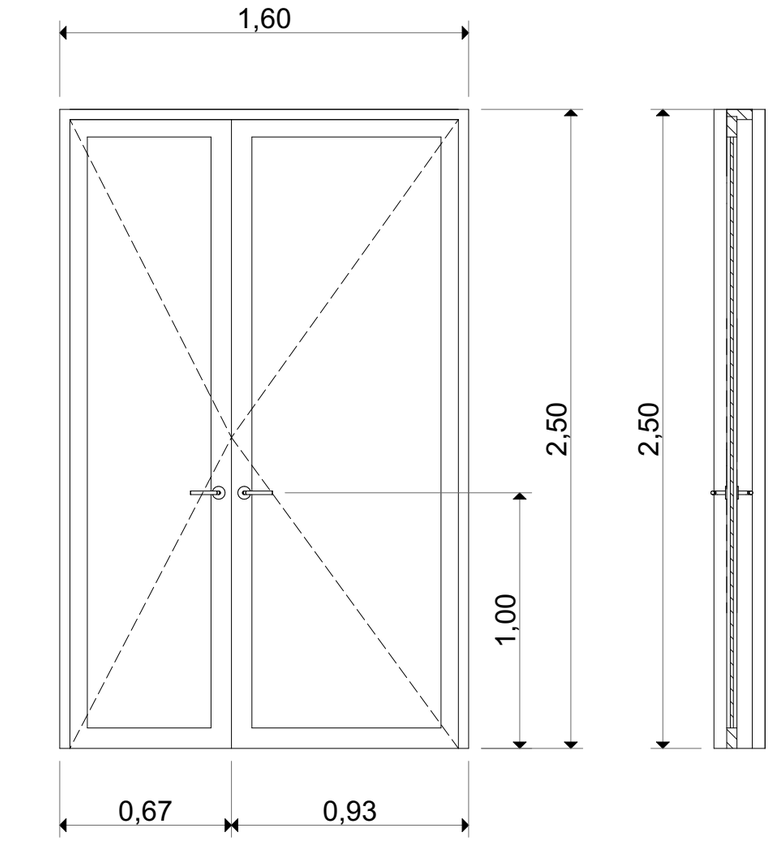

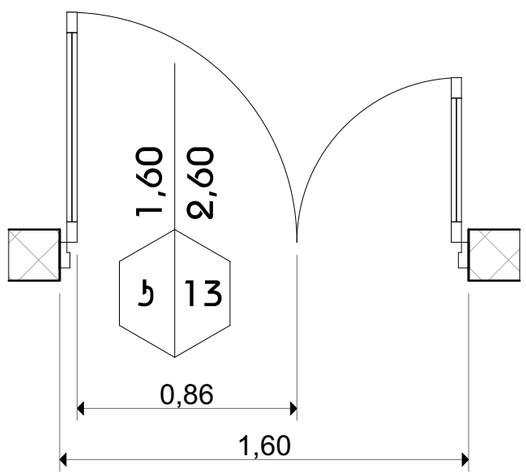

აივნის სათავსოს კარი ზღურბლისა და მომხურავის გარეშე

კ - 14

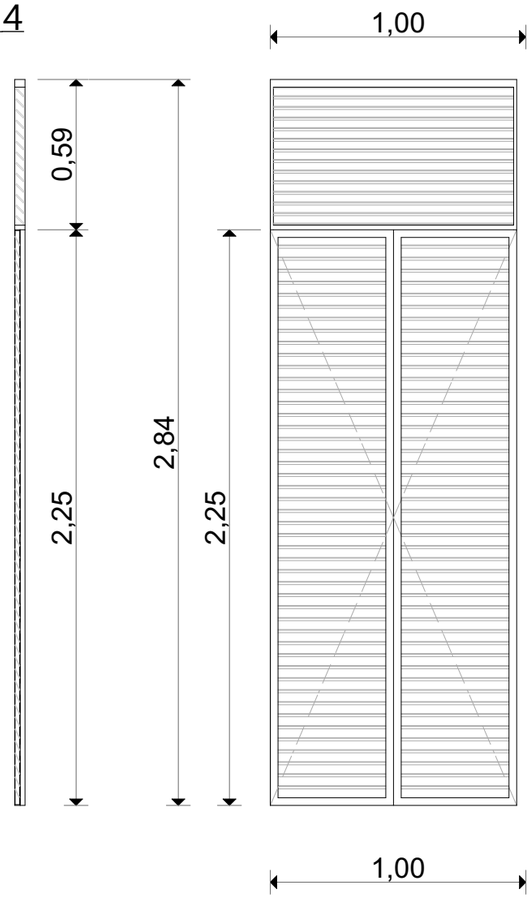

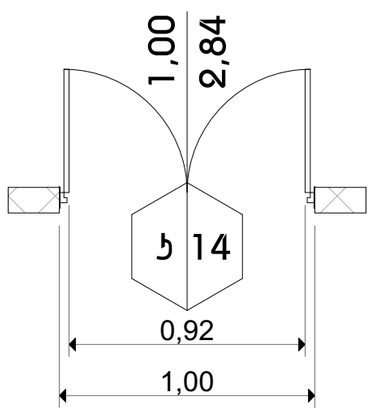

შენიშვნა:

- სახელურები, ჩამოსაწევი სახელურები,საკეტები, რაზები და მისაწვდომი კარის სხვა სამართავები ისეთი ფორმის იქნება,რომ ადვილად შეიძლებოდეს ერთი ხელით მოჭიდება და მის ასამუშავებლად საჭირო არ იქნება მაბრად მოჭიდება წვალება ან მაჯის ტრიალი.
- დახურული კარის კავეულის გასაღები ნაწილები და გაღებისათვის განკუთვნილი ძალა შესაბამისობაში იქნება შემდეგთან:
  1 წინიდან მისაწვდომობისას, გამოწევით ან მიწოლით გაღებადი, არაუმეტეს 66.7 მიუტონი;
  2 ბრუნვითი მოძრაობის გასაღები, არაუმეტეს 315 ნიუტონი სმ.
- კარის მიმოხურვები ისე მოეწყობა,რომ 90 გრადუსით, ღია მდგომარეობიდან 12 გრადუსით გაღებულ მდგომარეობამდე კარის მისახურად საჭირო დრო არაუმცირეს 5 წამი იქნება.
- კარის ზამბარიანი ანჯამები ისე მოეწყობა,რომ 70 გრადუსით ღია მდგომარეობიდან დახურულ მდგომარეობამდე კარი არაუმცირეს 1.5 წამსი გადავა.
- კარის მიწოლით ან გამოწევით გაღებისათვის საჭირო ძალა შესაბამისობაში იქნება შემდეგთან:
  1 შენობაში განთავსებული ანჯამიანი კარი: არაუმეტეს 22.2 ნიუტონი.
- კარებების ცეცხლმედეგობა მითითებულია ხანძარსაწინააღმდეგო გეგმებზე.
- არცერთი კარის სუფთა სიმარლე არ იქნება 2,05 მეტრზე ნაკლები

მისამართი: ქალაქი თბილისი, ვასო გოძიაშვილის IV შესახვევი, N 10 ს/კ 01.10.10.020.215	პროექტის სახელწოდება: მრავალბინიანი სასტუმრებელი სახლი	ავტორები: ნ. სულხანიშვილი, ლ. გერმანაშვილი	მასშტაბი: 1:100	თარიღი: სექტემბერი	ნახაზის დასახელება: კარი 13,14-ის სპეციფიკაცია	№ A.01.38

ფანჯარა

ფ – 1

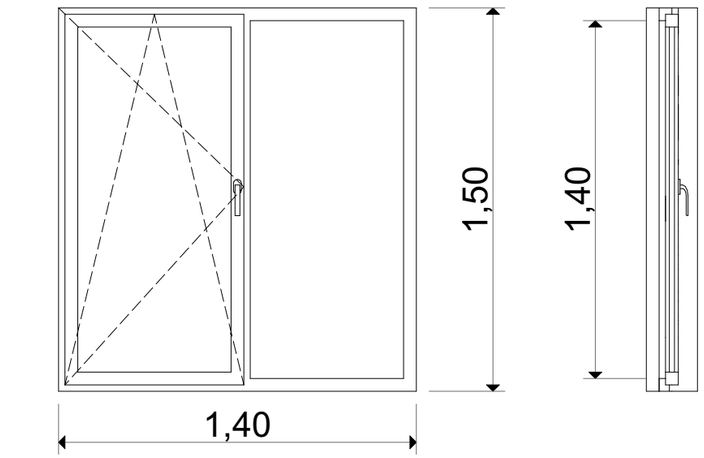

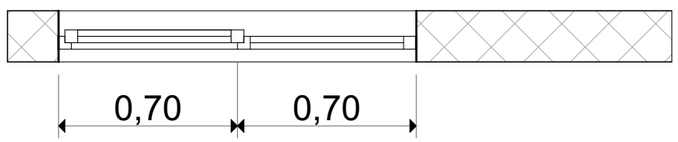

ფანჯარა

ფ – 2

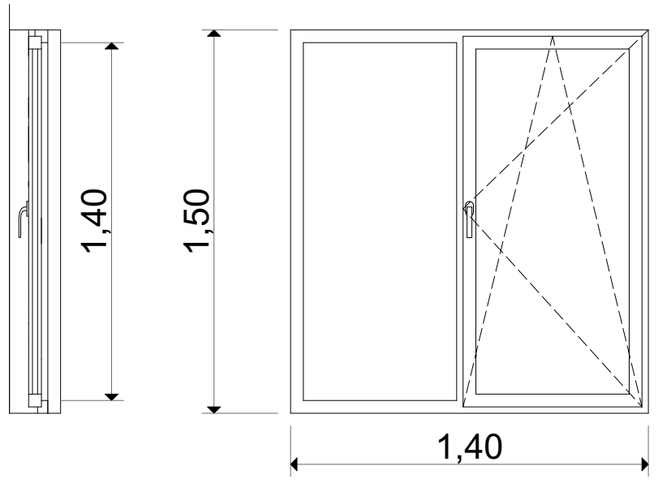

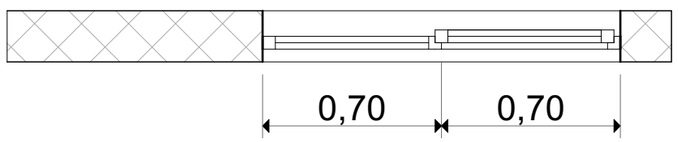

მისამართი: ქალაქი თბილისი, ვასო გოძიაშვილის IV შესახვევი, N 10 ს/კ 01.10.10.020.215	პროექტის სახელწოდება: მრავალბინიანი საცხოვრებელი სახლი	ავტორები: ნ. სულხანიშვილი, ლ. გერგაძიშვილი	მასშტაბი: 1:100	თარიღი: სექტემბერი	ნახაზის დასახელება: ფანჯარა 1.2-ის სპეციფიკაცია	№ A.01.39

დაკავებულობის ნაწილი

ՀՈՒՆՎԱՐՄԱՆ:	ՀԱՄԱՀԵՂԻԿ ԱՇԽԱՏԱՆՔՆԵՐԻ ՀԱՄԱԿԱՐԳՈՒՄ ԵՎ ՇԻՆԱՐԱՐՈՒԹՅԱՆ ՏԵՂԱԿԱԼ ՊԱՀԱՆՋԱԿԱՐԳՈՒՄ	ՀԱՄԱՁԱՅՆԱԳՐՈՂ ՄԱՐՄՆԻ ԱՆՎԱՆՈՒՄԸ, ՀԱՍՑԵՆ ՄԱՍՆԱԳԻՏԱԿԱՆ ՀԱՄԱՐԸ	ՀԱՄԱՁԱՅՆԱԳՐՈՂ ՄԱՐՄՆԻ ԼԻԱԶՈՐ ՊԱՏԱՍԽԱՆԱՏՈՒ ԱՆՎԱՆՈՒՄԸ, ՀԱՍՑԵՆ	ՀԱՄԱՁԱՅՆԱԳՐՈՂ ՄԱՐՄՆԻ ԼԻԱԶՈՐ ՊԱՏԱՍԽԱՆԱՏՈՒ ՀԱՍՑԵՆ	ՀԱՄԱՁԱՅՆԱԳՐՈՂ ՄԱՐՄՆԻ ԼԻԱԶՈՐ ՊԱՏԱՍԽԱՆԱՏՈՒ ՀԱՍՑԵՆ
ՀԱՏԱԿԱՐԻ ԱՆՎԱՆՈՒՄԸ:	ՀԱՄԱՅՆԱԿԱՆ ՇԵՆՔԵՐԻ ԵՎ ՇԻՆՈՒԹՅՈՒՆՆԵՐԻ ՀԱՄԱԼԻՐ ՀԱՄԱԼԱՆԳԱՐԱՆԻ ՇԻՆԱՐԱՐՈՒԹՅԱՆ ՀԱՄԱՐ			
ՀԱՏԱԿԱՐԻ ՀԱՍՑԵՆ

ՀՈՂԱՀԱՏՎԱԾ՝	ՀԱՍՑԵԱՅԻՆ ՊԼԱՆ, ԱՐԵՎՄՏՅԱՆ ԹԱՂԱՄԱՍ, ՀՈՒՆ ՀԱՐԿԱՅԻՆ ՏԱՆ IV ՇԵՆՔԱՅԻՆ, N 10 ՆՎ 01-10-10.020.215	ՀԱՄԱՀԵՂԻՆԱԿ ԱՇԽԱՏԱՆՔԱՅԻՆ ՈՒԺԵՐԻ ՀԱՍՑԵ	ՀՈՂԱՄԱՍԻՆ՝	ՄԱՍՇՏԱԲ՝ 1:100	ԹԻՎ՝ A.02.3

ველის ნომერი:	ობიექტის სახელწოდება:		ხელმოწერა:	მასშტაბი:	ფურცლის ზომა:
ქალაქი თბილისი, ვაკის რაიონი, გ. ჩოხელის ქუჩა N 10 ს/კ 01.10.020.215	ბინა N 6 ბინის საერთო ფართი 83.1 მ²		1:100	A3	A.02.4

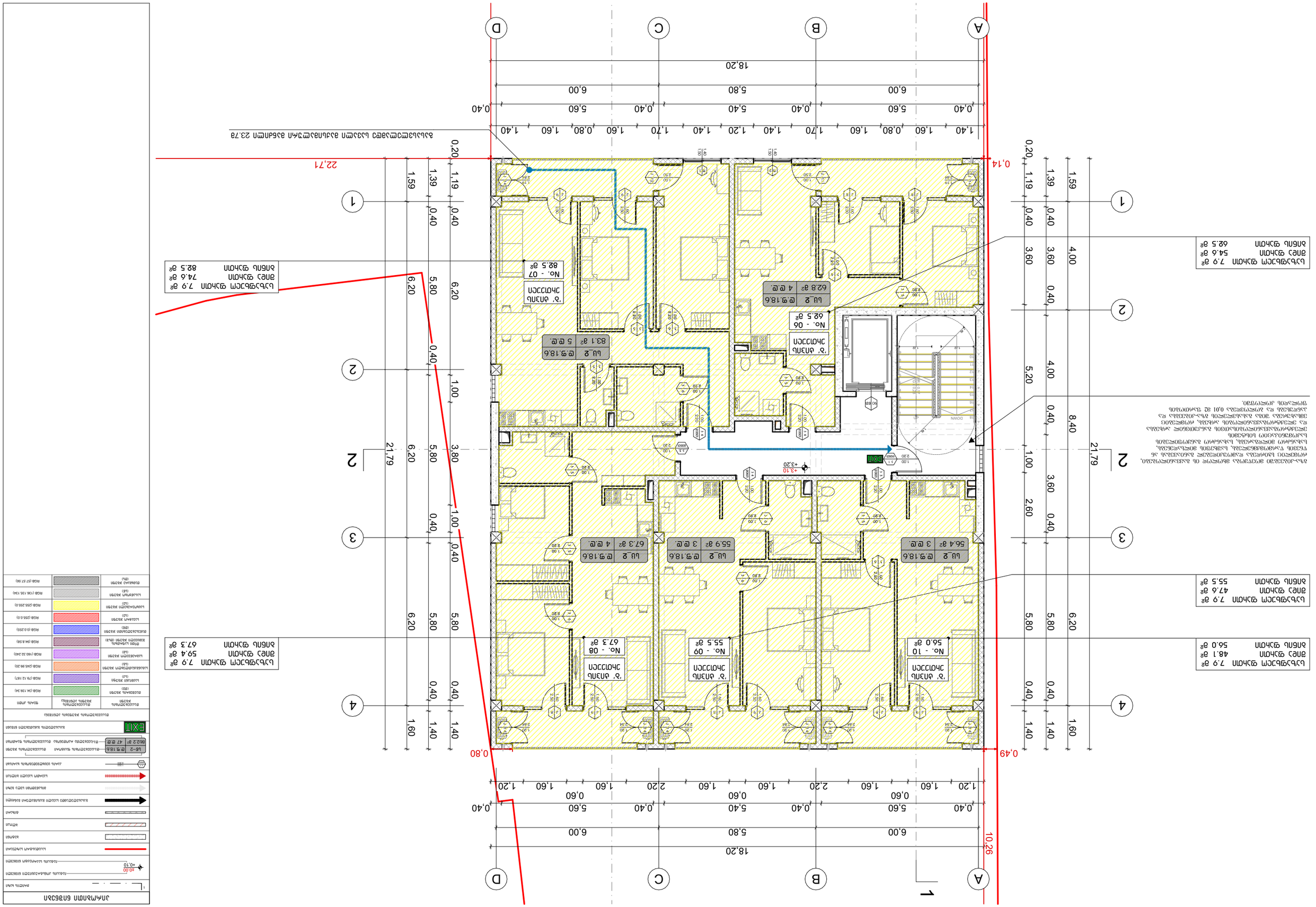
ბინის ფართი
ბინის ფართის საზღვარი
ბინის ფართის საზღვარი ფართის ნაწილის გამოკლებით
ბინის ფართის საზღვარი ფართის ნაწილის ჩათვლით

ობიექტი:	ქალაქ თბილისი, ვაკის რაიონი, ი. ჭავჭავაძის გამზ. N 10 ს/კ 01.10.020.215	ჯამურად ბინების რაოდენობა:	ვაკის რაიონის ადმინისტრაციული საზღვრების ცვლილების გამო	პროექტის ავტორი:	ი/მ
ნახაზის დასახელება:	გენერალური გეგმა	მასშტაბი:	1:100	0 1 2	
ნახაზის ტიპი:	ტიპიური სართულის გეგმა +6.20 ნიშნულზე	ფურცლის:	III	ნომერი:	A.02.5

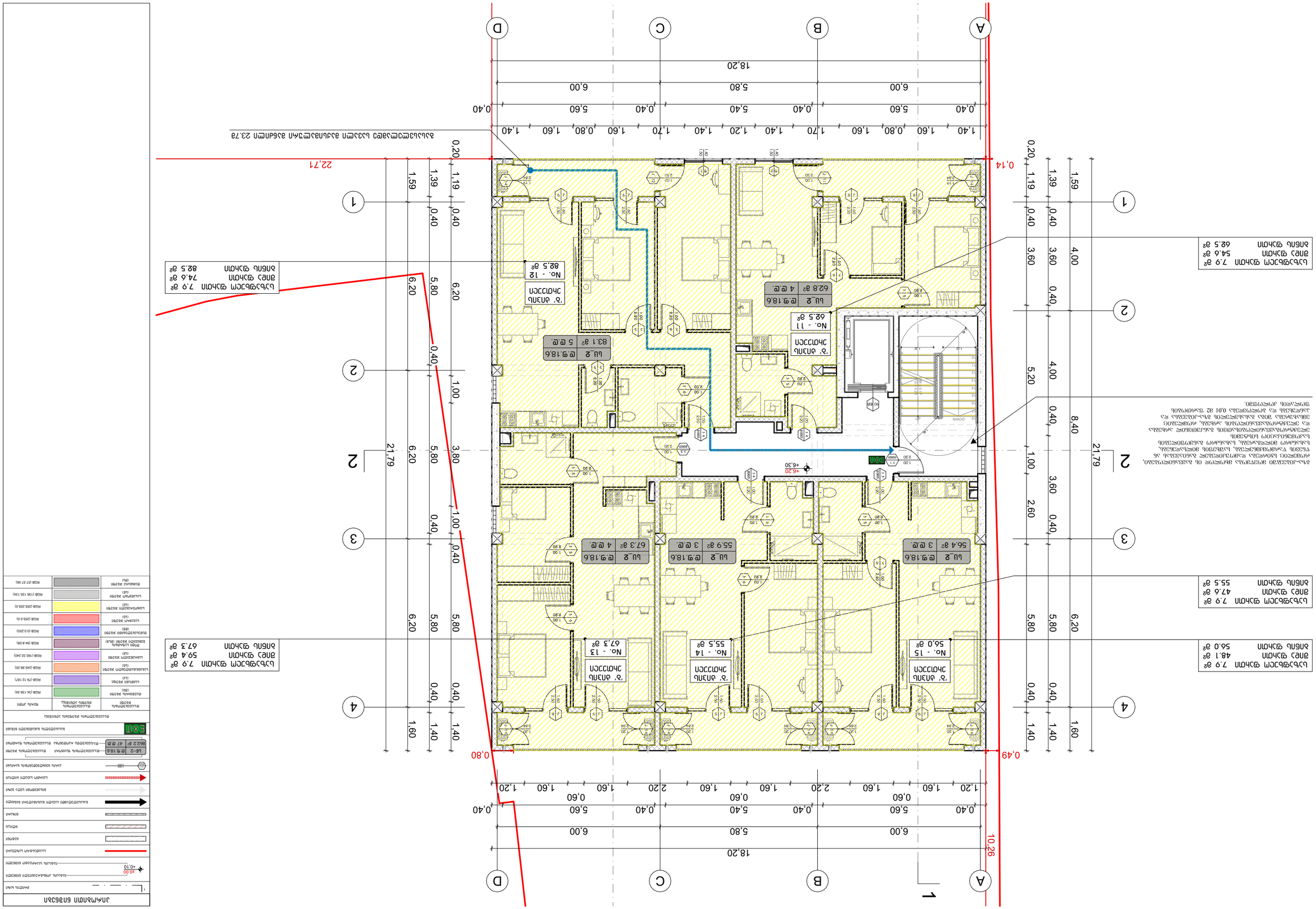

ნახაზის ნიშნები

ნახაზის ნომერი	
ნახაზის ნომერი ნახაზის ნომერზე	
ნახაზის ნომერი ნახაზის ნომერზე	
ნახაზის ნომერი ნახაზის ნომერზე

ინსპექტირების ობიექტის დასახელება, მისამართი, საკადასტრო კოდი, N 10 ს/კ 01.10.020.215	პროექტის ავტორი/ავტორთა ჯგუფის ხელმძღვანელი	პროექტის ხელმძღვანელი	1:100	0 1 2	ინსპექტირების ეტაპის დასახელება: IV სამშენებლო ტექნიკური ინსპექტირების ეტაპი +9.30 ნიშნული ზემოთ	N: A.02.6

ექსპლიკაცია

ნაკვეთის საზღვარი	
ნაკვეთის ფარგლებში მდებარე შენობა-ნაგებობის ობრისი	+0.00
ნაკვეთის ფარგლებში მდებარე შენობა-ნაგებობის ობრისი	+0.10
ნაკვეთის საზღვარი	
შენობა	
ღობე	
ტროტუარი	
ასაწევი პანდუსი	
ნაკვეთის ფარგლებში მდებარე ავტომობილების პარკირების ადგილი	
ნაკვეთის ფარგლებში მდებარე ველოსიპედების პარკირების ადგილი	
ასაწევი ბომის ადგილი	
ხანძარსაწინააღმდეგო ჰიდრანტი	
ელექტრული განათების ბოძი	
ლ6-2 — ტიპის ფარდული ავტომობილების პარკირების ადგილით, ფართობით 862.2 მ² და 47 ტ.ე.	
EXIT ევაკუაციის მიმართულების მაჩვენებელი ნათურა	
ფასადის ელემენტების ფერადოვანი გადაწყვეტა	

ფერადოვანი ელემენტის დასახელება	ფერადოვანი ელემენტის ადგილმდებარეობა	ფერადოვანი ელემენტის ფერი
ფასადის ფერადოვანი ელემენტი (ფს1)	ფასადის ფერადოვანი ელემენტის ადგილმდებარეობა იხილეთ ფასადების ნახაზებზე	RGB (34, 139, 34)
ფასადის ფერადოვანი ელემენტი (ფს2)		RGB (75, 0, 130)
ფასადის ფერადოვანი ელემენტი (ფს3)		RGB (245, 99, 20)
ფასადის ფერადოვანი ელემენტი (ფს4)		RGB (160, 32, 240)
ფანჯრის ალუმინის ფასადის ფერადოვანი ელემენტი (ფს5)		RGB (64, 8, 69)
ფასადის ფერადოვანი ელემენტი (ფს6)		RGB (0, 0, 255)
სახურავის ფასადის ფერადოვანი ელემენტი (ს1)		RGB (0, 0, 0)
სახურავის ფასადის ფერადოვანი ელემენტი (ს2)		RGB (255, 255, 0)
სახურავის ფასადის ფერადოვანი ელემენტი (ს3)		RGB (139, 135, 134)
მოპირკეთების ფასადის ფერადოვანი ელემენტი (მპ1)		RGB (57, 57, 56)

ბინა N 17	
ოთახის დასახელება, ფართობი	
ოთახი N 18	62.8 მ²
ოთახი N 19	55.5 მ²
ოთახი N 20	56.0 მ²
ოთახი N 16	62.5 მ²
ბინის ფართობი	237.0 მ²
ბინის საერთო ფართობი	237.0 მ²
ბინის სასარგებლო ფართობი	237.0 მ²
ბინის საცხოვრებელი ფართობი	237.0 მ²

ბინა N 17	
ოთახის დასახელება, ფართობი	
ოთახი N 1	83.1 მ²
ოთახი N 2	82.5 მ²
ბინის ფართობი	165.6 მ²
ბინის საერთო ფართობი	165.6 მ²
ბინის სასარგებლო ფართობი	165.6 მ²
ბინის საცხოვრებელი ფართობი	165.6 მ²

ბინა N 18	
ოთახის დასახელება, ფართობი	
ოთახი N 3	67.3 მ²
ოთახი N 4	59.4 მ²
ბინის ფართობი	126.7 მ²
ბინის საერთო ფართობი	126.7 მ²
ბინის სასარგებლო ფართობი	126.7 მ²
ბინის საცხოვრებელი ფართობი	126.7 მ²

ბინა N 19	
ოთახის დასახელება, ფართობი	
ოთახი N 5	55.9 მ²
ოთახი N 6	67.3 მ²
ბინის ფართობი	123.2 მ²
ბინის საერთო ფართობი	123.2 მ²
ბინის სასარგებლო ფართობი	123.2 მ²
ბინის საცხოვრებელი ფართობი	123.2 მ²

ბინა N 20	
ოთახის დასახელება, ფართობი	
ოთახი N 7	56.4 მ²
ოთახი N 8	55.9 მ²
ბინის ფართობი	112.3 მ²
ბინის საერთო ფართობი	112.3 მ²
ბინის სასარგებლო ფართობი	112.3 მ²
ბინის საცხოვრებელი ფართობი	112.3 მ²

ბინა N 16	
ოთახის დასახელება, ფართობი	
ოთახი N 9	62.5 მ²
ბინის ფართობი	62.5 მ²
ბინის საერთო ფართობი	62.5 მ²
ბინის სასარგებლო ფართობი	62.5 მ²
ბინის საცხოვრებელი ფართობი	62.5 მ²

საერთო ფართობი	
ოთახის დასახელება, ფართობი	
ოთახი N 10	7.9 მ²
ოთახი N 11	54.6 მ²
ოთახი N 12	62.5 მ²
ოთახი N 13	7.9 მ²
ოთახი N 14	74.6 მ²
ოთახი N 15	82.5 მ²
ბინის საერთო ფართობი	237.0 მ²
ბინის საერთო ფართობი	237.0 მ²
ბინის საერთო ფართობი	237.0 მ²
ბინის საერთო ფართობი	237.0 მ²

საერთო ფართობი	
ოთახის დასახელება, ფართობი	
ოთახი N 10	7.9 მ²
ოთახი N 11	48.1 მ²
ოთახი N 12	56.0 მ²
ოთახი N 13	7.9 მ²
ოთახი N 14	47.6 მ²
ოთახი N 15	55.5 მ²
ბინის საერთო ფართობი	223.0 მ²
ბინის საერთო ფართობი	223.0 მ²
ბინის საერთო ფართობი	223.0 მ²
ბინის საერთო ფართობი	223.0 მ²

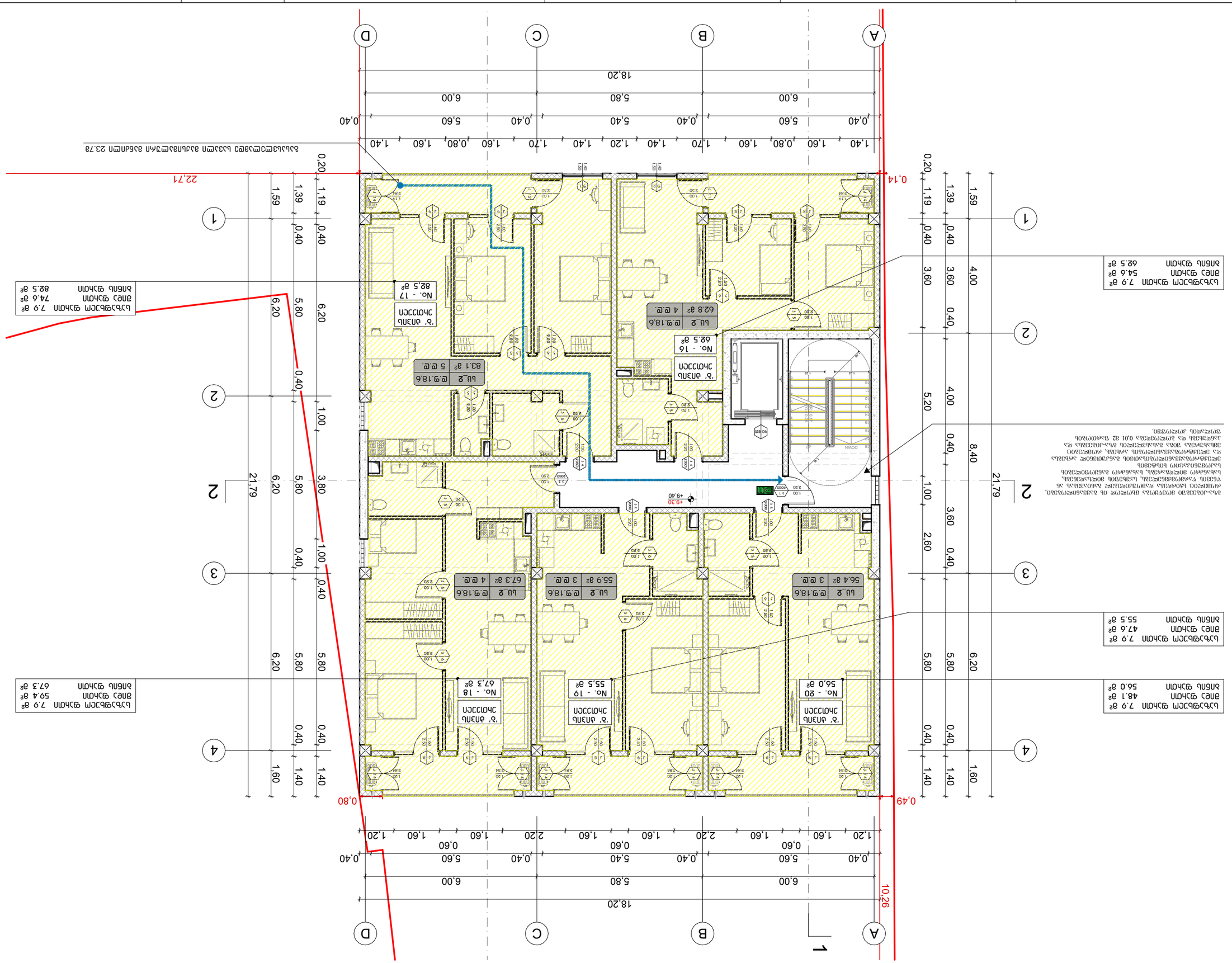

ՊՐՈՅԵԿՏԻ: ՀԱՄԱՅՆԱԿԱՆ ՇԵՆՔԵՐԻ ԱՌԱՋԱՏԱՐՈՒՄ ԻՐԱՎԱԿԱՆ ԱՆՁԱՆՑ ՀԱՄԱՐ ՀՈՂԱՄԱՍԻ ԿԱՌՈՒՑՄԱՆ ԵՎ ՇԻՆԱՐԱՐՈՒԹՅԱՆ Ա/Ա 01.10.020.215	ՀԱՍՑԵԻ ԼԱՅՆԱԿԱՆ ՊԼԱՆԱՎՈՐՄԱՆ ԱՇԽԱՏԱՆՔՆԵՐԻ ԱՄՓՈՓՈՒՄ ԵՎ ՇԻՆԱՐԱՐՈՒԹՅԱՆ ԹՈՒՅԼԱՏՎՈՒԹՅԱՆ ՏՐԱՄԱԴՐՈՒԹՅԱՆ ՀԱՄԱՐ	ՀԱՍՑԱՅԻՆ ՀԱՏԱԿԱԳԾԻ ՀԱՍՏԱՏՈՒՄ	ՀԱՍՑԱՅԻՆ ՀԱՏԱԿԱԳԾԻ ՀԱՍՏԱՏՈՒՄ	ՀԱՍՑԱՅԻՆ ՀԱՏԱԿԱԳԾԻ ՀԱՍՏԱՏՈՒՄ	ՀԱՍՑԱՅԻՆ ՀԱՏԱԿԱԳԾԻ ՀԱՍՏԱՏՈՒՄ
ՀԱՄԱՀԵՂԻՆԱԿ:	ՀԱՍՑԵՅԻ ԼԱՅՆԱԿԱՆ ՊԼԱՆԱՎՈՐՄԱՆ ԱՇԽԱՏԱՆՔՆԵՐԻ ԱՄՓՈՓՈՒՄ ԵՎ ՇԻՆԱՐԱՐՈՒԹՅԱՆ ԹՈՒՅԼԱՏՎՈՒԹՅԱՆ ՏՐԱՄԱԴՐՈՒԹՅԱՆ ՀԱՄԱՐ	ՀԱՍՑԱՅԻՆ ՀԱՏԱԿԱԳԾԻ ՀԱՍՏԱՏՈՒՄ	ՀԱՍՑԱՅԻՆ ՀԱՏԱԿԱԳԾԻ ՀԱՍՏԱՏՈՒՄ	ՀԱՍՑԱՅԻՆ ՀԱՏԱԿԱԳԾԻ ՀԱՍՏԱՏՈՒՄ	ՀԱՍՑԱՅԻՆ ՀԱՏԱԿԱԳԾԻ ՀԱՍՏԱՏՈՒՄ
ԱՇԽԱՏԱՆՔԱՅԻՆ ՀԱՄԱՐ:	ՀԱՍՑԵՅԻ ԼԱՅՆԱԿԱՆ ՊԼԱՆԱՎՈՐՄԱՆ ԱՇԽԱՏԱՆՔՆԵՐԻ ԱՄՓՈՓՈՒՄ ԵՎ ՇԻՆԱՐԱՐՈՒԹՅԱՆ ԹՈՒՅԼԱՏՎՈՒԹՅԱՆ ՏՐԱՄԱԴՐՈՒԹՅԱՆ ՀԱՄԱՐ	ՀԱՍՑԱՅԻՆ ՀԱՏԱԿԱԳԾԻ ՀԱՍՏԱՏՈՒՄ	ՀԱՍՑԱՅԻՆ ՀԱՏԱԿԱԳԾԻ ՀԱՍՏԱՏՈՒՄ	ՀԱՍՑԱՅԻՆ ՀԱՏԱԿԱԳԾԻ ՀԱՍՏԱՏՈՒՄ	ՀԱՍՑԱՅԻՆ ՀԱՏԱԿԱԳԾԻ ՀԱՍՏԱՏՈՒՄ
ՀԱՏԱԿԱԳԾԻ ՀԱՍՏԱՏՈՒՄ:	ՀԱՍՑԵՅԻ ԼԱՅՆԱԿԱՆ ՊԼԱՆԱՎՈՐՄԱՆ ԱՇԽԱՏԱՆՔՆԵՐԻ ԱՄՓՈՓՈՒՄ ԵՎ ՇԻՆԱՐԱՐՈՒԹՅԱՆ ԹՈՒՅԼԱՏՎՈՒԹՅԱՆ ՏՐԱՄԱԴՐՈՒԹՅԱՆ ՀԱՄԱՐ	ՀԱՍՑԱՅԻՆ ՀԱՏԱԿԱԳԾԻ ՀԱՍՏԱՏՈՒՄ	ՀԱՍՑԱՅԻՆ ՀԱՏԱԿԱԳԾԻ ՀԱՍՏԱՏՈՒՄ	ՀԱՍՑԱՅԻՆ ՀԱՏԱԿԱԳԾԻ ՀԱՍՏԱՏՈՒՄ	ՀԱՍՑԱՅԻՆ ՀԱՏԱԿԱԳԾԻ ՀԱՍՏԱՏՈՒՄ
ՄԱՍՆԱԳԻՏԱԿԱՆ ՀԱՏՎԱԾ:	ՀԱՍՑԵՅԻ ԼԱՅՆԱԿԱՆ ՊԼԱՆԱՎՈՐՄԱՆ ԱՇԽԱՏԱՆՔՆԵՐԻ ԱՄՓՈՓՈՒՄ ԵՎ ՇԻՆԱՐԱՐՈՒԹՅԱՆ ԹՈՒՅԼԱՏՎՈՒԹՅԱՆ ՏՐԱՄԱԴՐՈՒԹՅԱՆ ՀԱՄԱՐ	ՀԱՍՑԱՅԻՆ ՀԱՏԱԿԱԳԾԻ ՀԱՍՏԱՏՈՒՄ	ՀԱՍՑԱՅԻՆ ՀԱՏԱԿԱԳԾԻ ՀԱՍՏԱՏՈՒՄ	ՀԱՍՑԱՅԻՆ ՀԱՏԱԿԱԳԾԻ ՀԱՍՏԱՏՈՒՄ	ՀԱՍՑԱՅԻՆ ՀԱՏԱԿԱԳԾԻ ՀԱՍՏԱՏՈՒՄ
ՀԱՍՑԵՅԻ ԼԱՅՆԱԿԱՆ ՊԼԱՆԱՎՈՐՄԱՆ ԱՇԽԱՏԱՆՔՆԵՐԻ ԱՄՓՈՓՈՒՄ ԵՎ ՇԻՆԱՐԱՐՈՒԹՅԱՆ ԹՈՒՅԼԱՏՎՈՒԹՅԱՆ ՏՐԱՄԱԴՐՈՒԹՅԱՆ ՀԱՄԱՐ					
ՀԱՍՑԱՅԻՆ ՀԱՏԱԿԱԳԾԻ ՀԱՍՏԱՏՈՒՄ

ინსპექტირების ობიექტის დასახელება, მისამართი, საკადასტრო კოდი, ფართი: ქ. თბილისი, ისანი-სამგორის რაიონი, ვაკის ველის მე-3 მკრ., კვ. 3, ნაკ. 3 (ს/კ 01.10.020.215), საერთო ფართი 8 000.00 კვ.მ.					
ინსპექტირების ობიექტის მესაკუთრე: შპს „ვაკის ველი“					
ინსპექტირების ობიექტის მფლობელი: შპს „ვაკის ველი“					
ინსპექტირების ობიექტის მფლობელის წარმომადგენელი:					
ინსპექტირების ობიექტის მფლობელის წარმომადგენლის ხელმოწერა:					
ინსპექტირების ობიექტის მფლობელის წარმომადგენლის ხელმოწერის ფაქტის დადასტურება:					
ინსპექტირების ობიექტის მფლობელის წარმომადგენლის ხელმოწერის ფაქტის დადასტურების მეთოდი:					
ინსპექტირების ობიექტის მფლობელის წარმომადგენლის ხელმოწერის ფაქტის დადასტურების მეთოდის აღწერა

ОБЪЕКТ:	ЖИЛИЩНО СТРОИТЕЛЕН КОМПЛЕКС, ЗАТВОРЕНА ГРУПА ЖИЛИЩНИ СГРАДИ С ОБЩИ ПОДЗЕМЕН ГАРАЖ, ЖИЛИЩНА СГРАДА IV ЗОНА, ЖИЛИЩНА СГРАДА V ЗОНА, ЖИЛИЩНА СГРАДА VI ЗОНА, ЖИЛИЩНА СГРАДА VII ЗОНА, ЖИЛИЩНА СГРАДА VIII ЗОНА, ЖИЛИЩНА СГРАДА IX ЗОНА, ЖИЛИЩНА СГРАДА X ЗОНА, ТРАНСФОРМАТОРНИ ПОСТОВЕ, ПОДПОРНИ СТЕНИ, ОБЩИ ВЪТРЕШНИ ПЪТНИ КОМУНИКАЦИИ, ОБЩО ОЗЕЛЕНЯВАНЕ, ОБЩА ВЪНШНА ИНФРАСТРУКТУРА, ОБЩИ ВЪН

ობიექტი:	ამქარული სახლების კომპლექსი, ქალაქ თბილისი, ვაკის რაიონი, ი. ჭავჭავაძის გამზ. N 10 ს/კ 01.10.020.215	პროექტის სახელწოდება:	არქიტექტურული ნაწილი	ავტორი:	ი. სანდაბაძე
					ე. სანდაბაძე
ნახაზის დასახელება:		მასშტაბი:	1:100	0 1 2	
		ფორმატი:	A3		
	ვიზირების ადგილი და თარიღი +21.70 ნიშნულზე			N°	A.02.10

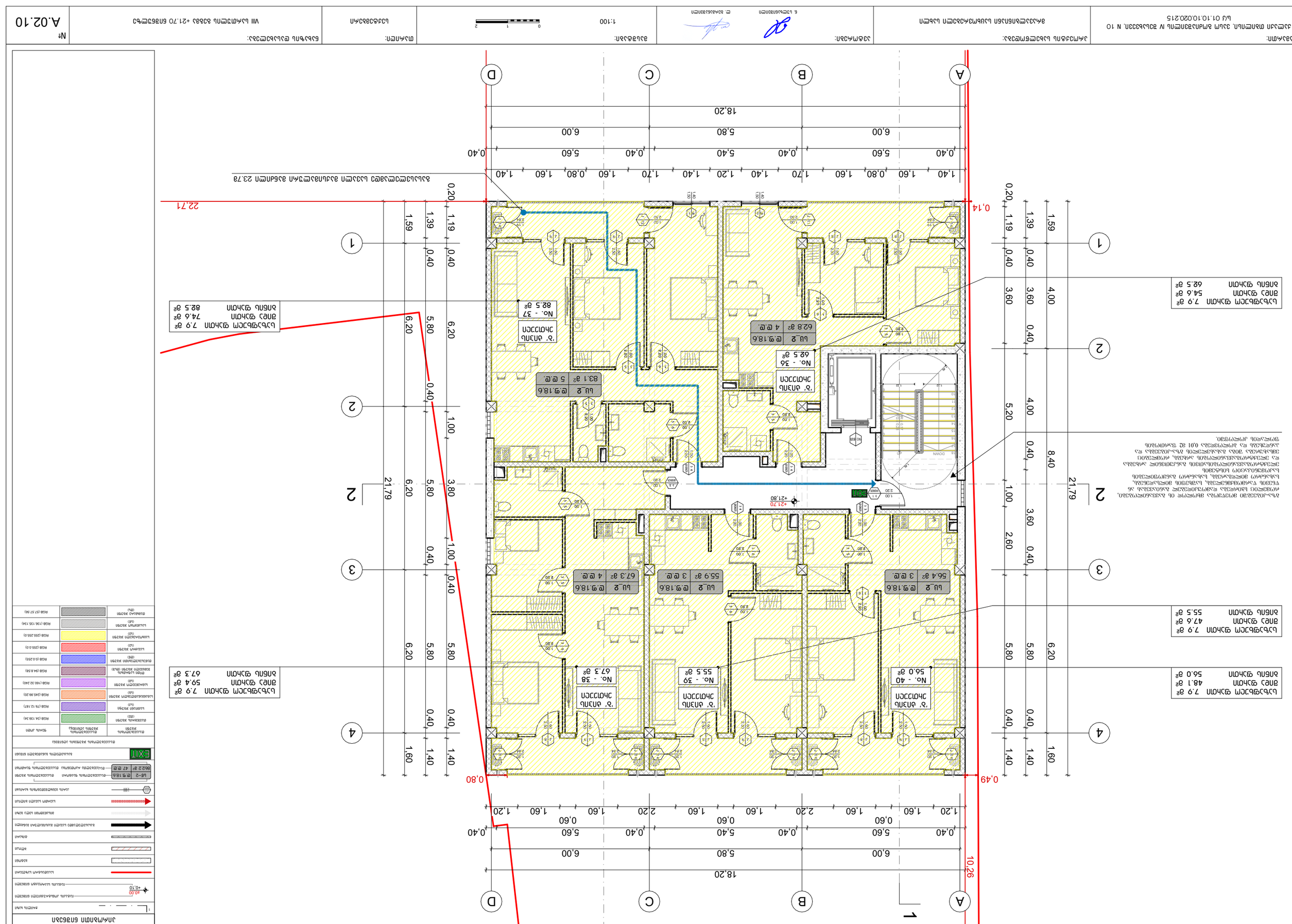

ინსპექტირება:	პროექტის სტადია:				
პროექტის დასახელება:					

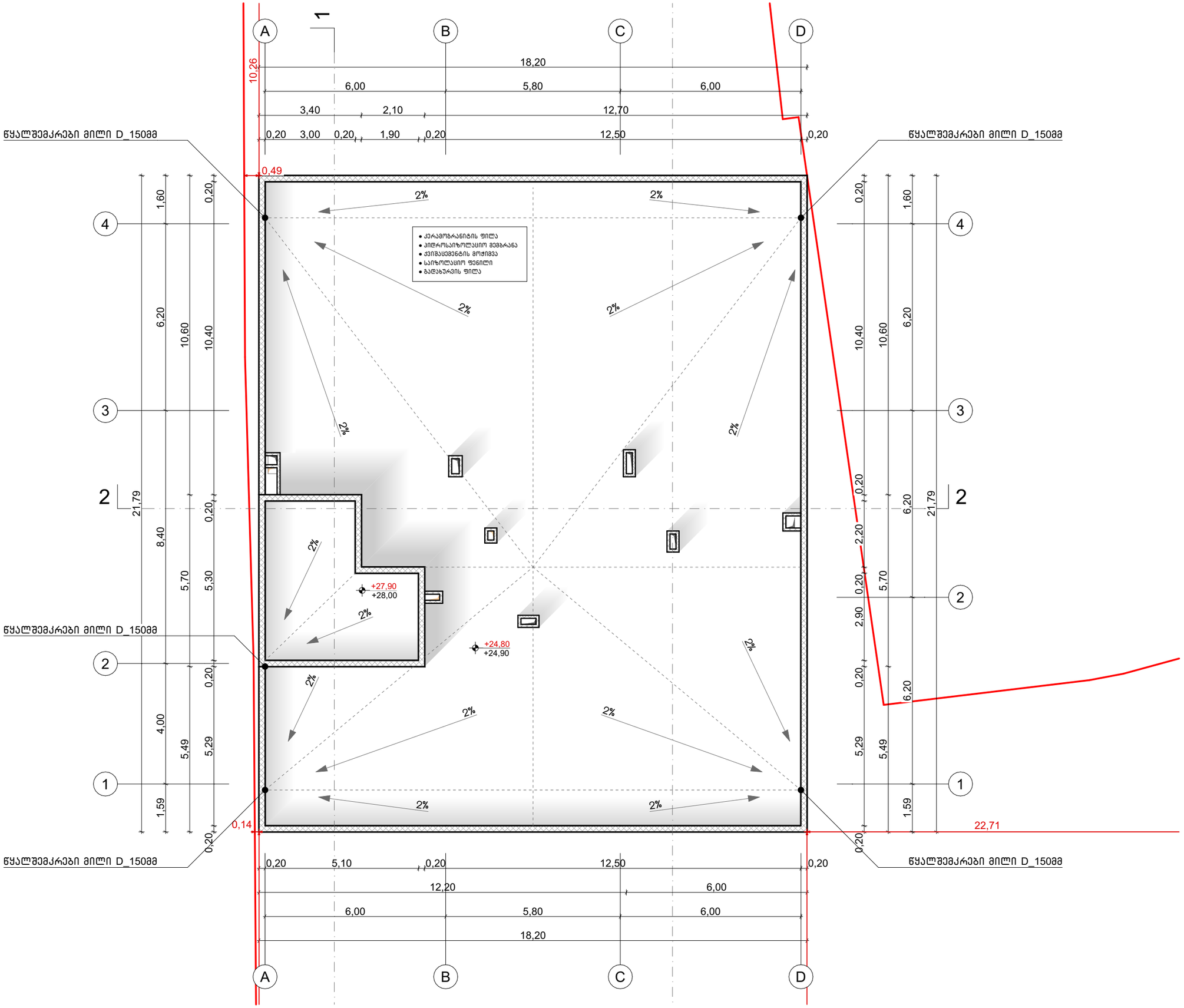

პირობითი ნიშნები

- ჭრილის ხაზი
- ±0.00 / +0,10 — მასალის კონსტრუქციული ნიშნული / მასალის საორიენტაციო ნიშნული
- საკანალიზაციო სისტემა
- პანდუსი
- ბეტონი
- ბლოკი
- ბრტყელ ზედაპირებზე საშუალო მასისმატარი მასალები
- მისაწვდომი ადგილი ბეტონი
- საკაბელო საკანალიზაციო ხაზი
- კარის ღიობებისთვის საჭირო
- სწ–2 ტ.წ.18,6 / 86.2.2 მ² 47 ც.ც. — მასალების ზედაპირი, მასალების ჯგუფი / მასალების რაოდენობა, მასალების ზედაპირის ფაქტორი
- EXIT — მასალების განსაზღვრული ნიშნები

მასალების ჯგუფების აღნიშვნა

მასალების ჯგუფი	მასალების ჯგუფის აღნიშვნა	ფერის კოდი
მუავშრომ ჯგუფი (მწ)		RGB (34.139.34)
საშიში ჯგუფი (საშ)		RGB (79.12.187)
საზიანოსანიტარული ჯგუფი (საზ)		RGB (245.99.20)
საგანგებული ჯგუფი (საგ)		RGB (160.32.240)
მინის საწარმოს მუშაობის ჯგუფი (მწმ)		RGB (94.8.58)
მაღალსაშიში ჯგუფი (მწ)		RGB (0.0.255)
საშიში ჯგუფი (საშ)		RGB (255.0.0)
საშიშსაშიში ჯგუფი (საშ)		RGB (255.255.0)
საანგრიში ჯგუფი (საწ)		RGB (136.135.134)
მუშაობის ჯგუფი (მწ)		RGB (57.57.56)

მისამართი: ქალაქი თბილისი, ვასო გოძიაშვილის IV შესახვევი, N 10 ს/კ 01.10.10.020.215	პროექტის სახელწოდება: მრავალბინიანი საცხოვრებელი სახლი	ავტორები: ნ. სულხანიშვილი, ლ. გერგაძანაშვილი	მასშტაბი: 1:100	თარიღი: სექტემბერი	ნახაზის დასახელება: გადახურვის გეგმა +27.05 ნიშნულზე	№ A.02.12

ხანძარმედეგობის ნაწილი

ՀՈՒՆՎԱՐՄԱՆ:	ՀԱՄԱՀԵՂԻԿ ԱՇԽԱՏԱՆՔՆԵՐԻ ՎԱՐՉՈՒԹՅՈՒՆ			
ՀԱՍՑԵ՝ ՀԱՄԱՅՆՔԱՅԻՆ ՀԱՄԱԼՍԱՐԱՆԻ ՇԻՆԱՐԱՐՈՒԹՅՈՒՆՆԵՐԻ ԵՎ ՀՈՂԱՅԻՆ ՌԵՍՈՒՐՍՆԵՐԻ ԿԱՌԱՎԱՐՄԱՆ ՄԱՐՄՆԻ ՀԱՄԱՐ ՊԱՏԱՍԽԱՆԱՏՎՈՂ ՊԱՇՏՈՆԱՅԻ ԱՆՁ	ՀԱՄԱՀԵՂԻԿ ԱՇԽԱՏԱՆՔՆԵՐԻ ՎԱՐՉՈՒԹՅՈՒՆ			
Ա/Վ 01.10.0020.215	ՀԱՄԱՀԵՂԻԿ ԱՇԽԱՏԱՆՔՆԵՐԻ ԼՈՒՍԱՎՈՐՄԱՆ ՀԱՏԱԿ			
ՀԱՍՑԵԻ ՀԱՍՑԵ՝ ՀԱՄԱՅՆՔԱՅԻՆ ՀԱՄԱԼՍԱՐԱՆԻ ՇԻՆԱՐԱՐՈՒԹՅՈՒՆՆԵՐԻ ԵՎ ՀՈՂԱՅԻՆ ՌԵՍՈՒՐՍՆԵՐԻ ԿԱՌԱՎԱՐՄԱՆ ՄԱՐՄՆԻ ՀԱՄԱՐ ՊԱՏԱՍԽԱՆԱՏՎՈՂ ՊԱՇՏՈՆԱՅԻ ԱՆՁ	ՀԱՄԱՀԵՂԻԿ ԱՇԽԱՏԱՆՔՆԵՐԻ ՎԱՐՉՈՒԹՅՈՒՆ	ՀԱՍՑԵԻ ԼՈՒՍԱՎՈՐՄԱՆ ՀԱՏԱԿ



პირობითი ნიშნები

- ჭრილის ხაზი
- იატაკის კონსტრუქციული ნიშნული (±0,00)
- იატაკის საპროექტო ნიშნული (+0,10)
- საკადასტრო საზღვარი
- ერთსათიანი ცეცხლმედეგობა
- ორსათიანი ცეცხლმედეგობა
- სახანძრო მილდგარი (III კლასის სახანძრო მილდგარი)
- სახანძრო განგაშის საყვირი მოწყობილობა
- FDC — სახანძრო-სამაშველო სამსახურის მიერ გამოსაყენებელი მისაერთებელი
- სახანძრო განგაშის ხელით სამართავი კოლოფი
- ხელის ცეცხლმაქრი
- ჰიდრანტი
- მხედველობითი განგაშის სიგნალი
- სიცოცხლის ვარსკვლავი
- EXIT — გასასვლელის განათებული ნიშანი
- გასასვლელი EXIT — გასასვლელის ნიშანი ბრაილის შრიფტით
- თავშესაფრის ფართობი AREA OF REFUGE — თავშესაფრის ფართობი
- ორმხრივი კავშირი
- კვამლზე მორეაგირე მაუწყებელი
- კვამლის ავტომატური აღმომჩენი
- ავტოსაქრობი სისტემა
- საავარიო განათების ნიშანი
- საგანგებო ვითარების ნიშანი
- ხელოვნური განათების ნიშანი

შენიშვნა

გენერატორი უზრუნველყოფს ლიფტის სათადარიგო ელექტრომომსახურებას

კონსტრუქციული ელემენტების ცეცხლმედეგობების ხარისხი ასევე უნდა დაზუსტდეს კონსტრუქციულ პროექტში "შენობა-ნაგებობის უსაფრთხოების წესები-ს 721 და 722 ქვეთავების მიხედვით".

მისამართი:	პროექტის სახელწოდება:	ავტორები:	მასშტაბი:	თარიღი:	ნახაზის დასახელება:	№
ქალაქი თბილისი, ვასო გოძიაშვილის IV შესახვევი, N 10 ს/კ 01.10.10.020.215	მრავალბინიანი საცხოვრებელი სახლი	ნ. სულხანიშვილი ლ. გერმანაშვილი	1:100	სექტემბერი	I სართულის გეგმა 0.00 ნიშნულზე	A.03.3

ՀՈՒՆՎԱԾ:	ՀԱՍՑԵԱԿԱՆ ԱՇԽԱՏԱՆՔՆԵՐԻ ՀԱՄԱԿԱՐԳՉՈՒՄ ՀԱՅԱՍՏԱՆԻ ՀԱՆՐԱՊԵՏՈՒԹՅԱՆ ԿՈՏԱՅՔԻ ՄԱՐԶԻ ՀԱՄԱՅՆՔՆԵՐՈՒՄ ԱՎՏՈՃԱՆԱՊԱՐՀՆԵՐԻ ԵՎ ՀԱՆՐԱՅԻՆ ՍՊԱՍԱՐԿՄԱՆ ԿԵՏԵՐԻ ՇԻՆԱՐԱՐՈՒԹՅՈՒՆ	ՀԱՄԱՀԵՂԻԿ ԱՇԽԱՏԱՆՔՆԵՐԻ ԿԱԶՄԱԿԵՐՊՈՒՄ ԱՎՏՈՃԱՆԱՊԱՐՀՆԵՐԻ ՀԱՄԱՐ	ՀԱՏԱԿԱԳԾԻ ԱՆՎԱՆՈՒՄԸ:	ԱՎՏՈՃԱՆԱՊԱՐՀ Ա-Ա ԵՎ ԱՎՏՈՃԱՆԱՊԱՐՀ Բ-Բ ՀԱՏՎԱԾՆԵՐԻ ԿԱԶՄԱԿԵՐՊՈՒՄ	
ՀԱՏԱԿԱԳԾԻ ՀԵՂԻՆԱԿ:	ՀՀ, ք. ԵՐԵՎԱՆ, ՇԵՆԳԱՎԻԹ ԱՎԱՆ, 1-ԻՆ ՓՈՂՈՑ, 10	ՀԱՏԱԿԱԳԾԻ ՀԱՄԱՐ:	ՀԱՍ-ԱՇ-ԱՎՏ-ԿԱ-01.10.020.215/Ա		
ՀԵՂԻՆԱԿ:	[illegible]	ՄԱՍՇՏԱԲ:	1:100	ԱՇԽԱՏԱՆՔԱՅԻՆ ՏԱՐԱԾՔԸ:	ՀՀ, ԱՐԱՐԱԾՈՏՆԻ ՄԱՐԶ, ԱՐԱՐԱՏ ՀԱՄԱՅՆՔ
ՀԱՏԱԿԱԳԾԻ ԱՆՎԱՆՈՒՄԸ:	ԱՎՏՈՃԱՆԱՊԱՐՀ Ա-Ա ԵՎ ԱՎՏՈՃԱՆԱՊԱՐՀ Բ-Բ ՀԱՏՎԱԾՆԵՐԻ ԿԱԶՄԱԿԵՐՊՈՒՄ	ՀԱՏԱԿԱԳԾԻ ՀԱՄԱՐ:	ՀԱՍ-ԱՇ-ԱՎՏ-ԿԱ-01.10.020.215/Ա	ՀԱՏԱԿԱԳԾԻ ՓՈՒԼ:	II ՀԱՏՎԱԾ ԱՎՏՈՃԱՆԱՊԱՐՀ +3.10 ՄԱԿԱՐԴԱԿՈՎ
ՀԵՂԻՆԱԿ:	[illegible]	ՄԱՍՇՏԱԲ:	1:100	ՀԱՏԱԿԱԳԾԻ ՀԱՄԱՐ:	A.03.4

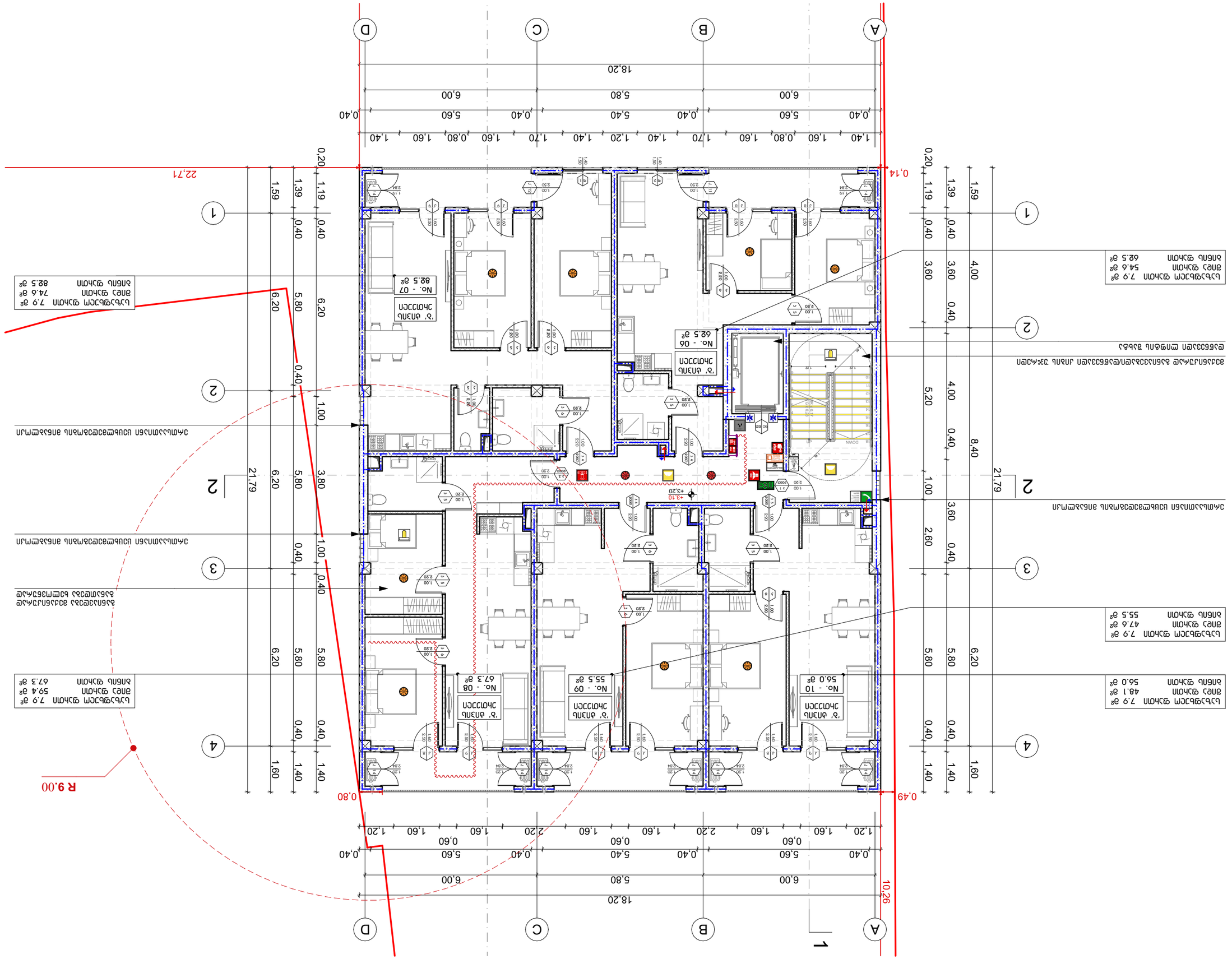
ՀԱՐԿԱՅԻՆ ՄՈՒՏՔԻ ԱՅԼԸՆՏՐԱՆՔԱՅԻՆ ՀԱՐԹԱԿՆԵՐԻ ՀԱՄԱՐ ՀԱՏՈՒԿ ՊԱՀԱՆՋՎՈՂ ՏԱՐԱԾՔՆԵՐԻ ՄԱՍԻՆ
ՀՈՂԱՄԱՍԻ ՍԱՀՄԱՆԱՓԱԿՈՒՄ ԱՎՏՈՃԱՆԱՊԱՐՀՆԵՐԻ ՀԱՄԱՐ ՀԱՏՈՒԿ ՊԱՀԱՆՋՎՈՂ ՏԱՐԱԾՔՆԵՐԻ ՄԱՍԻՆ
ՀՈՂԱՄԱՍԻ ՍԱՀՄԱՆԱՓԱԿՈՒՄ ԱՎՏՈՃԱՆԱՊԱՐՀՆԵՐԻ ՀԱՄԱՐ ՀԱՏՈՒԿ ՊԱՀԱՆՋՎՈՂ ՏԱՐԱԾՔՆԵՐԻ ՄԱՍԻՆ
ԱՎՏՈՃԱՆԱՊԱՐՀ Ա-Ա ԵՎ ԱՎՏՈՃԱՆԱՊԱՐՀ Բ-Բ ՀԱՏՎԱԾՆԵՐԻ ԿԱԶՄԱԿԵՐՊՈՒՄ
ՀՈՂԱՄԱՍԻ ՍԱՀՄԱՆԱՓԱԿՈՒՄ ԱՎՏՈՃԱՆԱՊԱՐՀՆԵՐԻ ՀԱՄԱՐ ՀԱՏՈՒԿ ՊԱՀԱՆՋՎՈՂ ՏԱՐԱԾՔՆԵՐԻ ՄԱՍԻՆ

ՀՈՒՆՎԱԾ:	ՀԱՍՑԵԱԿԱՆ ՆԱԽԱԳԻԾ ԱՇԽԱՏԱՆՔԱՅԻՆ ՓՈՒԼ				
	ՀԱՍՑԵՈՒ ՀԱՍՑԵ՝ ՀԱՆՐԱՊԵՏՈՒԹՅԱՆ ՄԱՐԶ, ՎԱՆԱՁՈՐ ՔԱՂԱՔ, Ն 10 ՓՈՂՈՑ ՇԻՆՈՒԹՅՈՒՆ Ա/Վ 01.10.020.215				
ՀԱՄԱՀԵՂԻԿ ՀԱՍՑԵՈՒ ՆՇԱՆԱԿՈՒԹՅՈՒՆ:	ՀԱՍԱՐԱԿԱԿԱՆ ՆՇԱՆԱԿՈՒԹՅՈՒՆ				
ՀԱՏԱԿԱՑՄԱՆ ՀԱՄԱՐ:	ՀԱՏԱԿԱՑՄԱՆ ՀԱՄԱՐ՝	ՄԱՍՇՏԱԲ՝ 1:100	0 1 2	ՀՈՒՆՎԱՐ 2026թ.	
ՄԱՍՇՏԱԲԱՅԻՆ ՀԱՏԱԿԱՑՈՒՄ՝	ՀԱՏԱԿԱՑՄԱՆ ՓՈՒԼ՝	ՀԱՏԱԿԱՑՄԱՆ ՀԱՄԱՐ՝	ՄԱՍՇՏԱԲ՝ 1:100	0 1 2	ՀՈՒՆՎԱՐ 2026թ.
ՀԱՏԱԿԱՑՄԱՆ ՓՈՒԼ՝	ՀԱՏԱԿԱՑՄԱՆ ՀԱՄԱՐ՝	ՄԱՍՇՏԱԲ՝ 1:100	0 1 2	ՀՈՒՆՎԱՐ 2026թ.	
ՀԱՏԱԿԱՑՄԱՆ ՀԱՄԱՐ՝	ՄԱՍՇՏԱԲ՝ 1:100	0 1 2	ՀՈՒՆՎԱՐ 2026թ.		
ՄԱՍՇՏԱԲ՝ 1:100	0 1 2	ՀՈՒՆՎԱՐ 2026թ.			
0 1 2	ՀՈՒՆՎԱՐ 2026թ.				
ՀՈՒՆՎԱՐ 2026թ.					

ՀԱՐԿԱՅԻՆ ՏԵՂԱՄԱՍՆԵՐ

ՀԱՐԿԱՅԻՆ ՏԵՂԱՄԱՍՆԵՐԻ ՍԱՀՄԱՆ

ՀԱՐԿԱՅԻՆ ՏԵՂԱՄԱՍՆԵՐԻ ՍԱՀՄԱՆ (ԱՅԼ ՏԵՍԱԿԻ)

ՀԱՐԿԱՅԻՆ ՏԵՂԱՄԱՍՆԵՐԻ ՍԱՀՄԱՆ

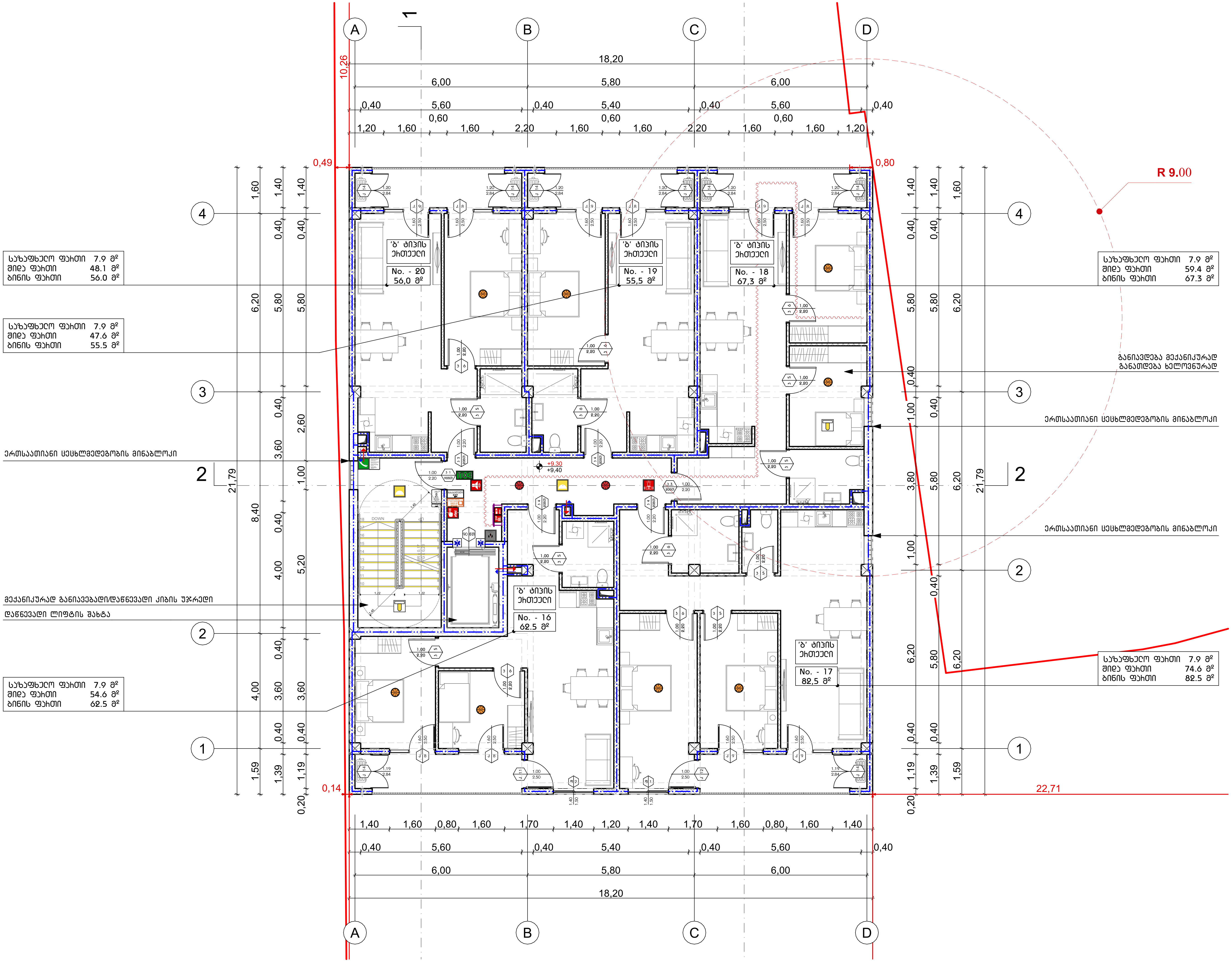

პირობითი ნიშნები

1	ჭრილის ხაზი
±0,00	იატაკის კონსტრუქციული ნიშნული
+0,10	იატაკის საპროექტო ნიშნული
	საკადასტრო საზღვარი
	ერთსაათიანი ცეცხლმედეგობა
	ორსაათიანი ცეცხლმედეგობა
	სახანძრო მილდგარი (III კლასის სახანძრო მილდგარი)
	სახანძრო განგაშის საყვირი მოწყობილობა
FDC	სახანძრო-სამაშველო სამსახურის მიერ გამოსაყენებელი მისაერთებელი
	სახანძრო განგაშის ხელით სამართავი კოლოფი
	ხელის ცეცხლმაქრი
	ჰიდრანტი
	მხედველობითი განგაშის სიგნალი
	სიცოცხლის ვარსკვლავი
EXIT	გასასვლელის განათებული ნიშანი
გასასვლელი EXIT	გასასვლელის ნიშანი ბრაილის შრიფტით
თავშესაფრის ფართობი AREA OF REFUGE	თავშესაფრის ფართობი
	ორმხრივი კავშირი
SD	კვამლზე მორეაგირე მაუწყებელი
SD	კვამლის ავტომატური ალმომჩენი
	ავტოსაშხეფი სისტემა
	საავარიო განათების ნიშანი
	საგანგებო ვითარების ნიშანი
	ხელოვნური განათების ნიშანი

შენიშვნა

გენერატორი უზრუნველყოფს ლიფტის სათადარიგო ელექტრომომსახურებას

კონსტრუქციული ელემენტების ცეცხლმედეგობების ხარისხი ასევე უნდა დაზუსტდეს კონსტრუქციულ პროექტში "შენობა-ნაგებობის უსაფრთხოების წესები-ს 721 და 722 ქვეთავების მიხედვით".

მისამართი:	პროექტის სახელწოდება:	ავტორები:	მასშტაბი:	თარიღი:	ნახაზის დასახელება:	№
ქალაქი თბილისი, ვასო გოძიაშვილის IV შესახვევი, N 10 ს/კ 01.10.10.020.215	მრავალბინიანი საცხოვრებელი სახლი	ნ. სულხანიშვილი ლ. გერმანაშვილი	1:100	სექტემბერი	IV სართულის გეგმა +9.30 ნიშნულზე	A.03.6

ՀՈՒՆՎԱԾ:	ՀԱՍՑԵԱԿԱՆ ԱՇԽԱՏԱՆՔՆԵՐԻ ՎԱՐՉՈՒԹՅՈՒՆ	ՀԱՍՑԵԱԿԱՆ ԱՇԽԱՏԱՆՔՆԵՐԻ ԱՂՅՈՒՍԱԿԱՊՈՒՄ	ՀԱՍՑԵԱԿԱՆ ՇԻՆԱՐԱՐՈՒԹՅՈՒՆ, ՏԱՐԱԾՔԱՅԻՆ ՊԼԱՆԱՎՈՐՈՒՄ, N 10 ՎԱՂԱՐՁԱՆԻ ՀԱՄԱՅՆՔԱՊԵՏԱՐԱՆԻ ՎԱՐՉԱԿԱՆ ՇԵՆՔԻ ՀԱՍՑԵ Ա/Ա 01:10:0202:15		
ՀԱՍՑԵԱԿԱՆ ՇԻՆԱՐԱՐՈՒԹՅՈՒՆ	ՀԱՍՑԵԱԿԱՆ ԱՇԽԱՏԱՆՔՆԵՐԻ ԱՂՅՈՒՍԱԿԱՊՈՒՄ	ՀԱՍՑԵԱԿԱՆ ԱՇԽԱՏԱՆՔՆԵՐԻ ՎԱՐՉՈՒԹՅՈՒՆ		
ՀԱՏԱԿԱՑՈՒԹՅԱՆ ՏԵՍԱԿ՝	ՀԱՏԱԿԱՑՈՒԹՅԱՆ ՏԵՍԱԿ՝	ՀԱՏԱԿԱՑՈՒԹՅԱՆ ՏԵՍԱԿ՝		
ՄԱՍՇՏԱԲ՝ 1:100	ԱՆՎԱՆՈՒՄ՝	ՀԱՐԿԱՅԻՆ ՊԼԱՆ		
ՀԱՇՎԱՊԱՀ՝	ՀԱՇՎԱՊԱՀ՝	ՀԱՇՎԱՊԱՀ՝

ՀՈՒՆՎԱԾ՝	ՀԱՍԱՐԱԿԱԿԱՆ ՆՇԱՆԱԿՈՒԹՅՈՒՆ	ՀՏԴ՝		
ՀԱՍՑԵՀԱՍԱՐ՝	ՀԱՄԱՅՆՔԱՅԻՆ ՍԵՓԱԿԱՆՈՒԹՅԱՆ ՇԵՆՔԵՐ	ՀԱՏԱԿ՝		
ՀԱՍՑԵՀԱՍԱՐ՝	ՀԱՄԱՅՆՔԱՅԻՆ ՍԵՓԱԿԱՆՈՒԹՅԱՆ ՇԵՆՔԵՐ	ՄԱՍՇՏԱԲ՝	1:100	0 1 2
ՀԱՍՑԵՀԱՍԱՐ՝	ՀԱՄԱՅՆՔԱՅԻՆ ՍԵՓԱԿԱՆՈՒԹՅԱՆ ՇԵՆՔԵՐ	ՀԱՏԱԿ՝	

ՀՈՒՆՎԱՐ ՄԱՐՏԻՐՈՍՅԱՆ ՓՈՂՈՑ, 33/1 ՇԵՆՔ 10 ԱՎ 01.10.020.215	ԱՄՍՈՒՄՆԱՅԻՆ ԱՎԱՆԴԱՏՈՒՆ, II ՀԱՐԿ	ՀԱՏԱԿԱԳԾԻ ԱՆՎԱՆՈՒՄԸ՝ ԱՄՍՈՒՄՆԱՅԻՆ ԱՎԱՆԴԱՏՈՒՆ ՀԱՄԱՐ	ՀԱՏԱԿԱԳԾԻ ՀԵՂԻՆԱԿԸ՝ Ա. ԱՍԱՏՐՅԱՆ Ե. ՍԱՀԱԿՅԱՆ	ԱՆՇԱՐԺ՝ 1:100	ՇԻՆԱՐԱՐԱԿԱՆ ՀԱՏՎԱԾ՝ ՀԱՍԱՐԱԿԱԿԱՆ ՆՇԱՆԱԿՈՒԹՅԱՆ ՀԱՄԱՐ ՀԱՅԿԱԿԱՆ ՀԱՆՐԱՊԵՏՈՒԹՅԱՆ ՎԱՅՈՑ ՁՈՐԻ ՄԱՐԶԻ ՎԱՅՈՑ ՁՈՐ ՀԱՄԱՅՆՔԻ ՂԵԿԱՎԱՐ՝ +18.60 ԳՐԱՖԻԿՈՐԵՆ
ՀԱՄԱՐ՝	ՇԻՆԱՐԱՐԱԿԱՆ ՀԱՏՎԱԾ՝				

ՀԱՏԱԿԱԳԾԻ ԳՈՐԾԱՐԱՆԱՅԻՆ ՄԱՍ

ՀԱՏԱԿԱԳԾԻ ՏԵՍԱԿԱՆ ՆՇԱՆՆԵՐ

- ՀԱՏԱԿԱԳԾԻ ԳՈՐԾԱՐԱՆԱՅԻՆ ՍԱՀՄԱՆԱԳԻԾ
- ՀԱՏԱԿԱԳԾԻ ՀԱՄԱՐԱԿԱՆ ՍԱՀՄԱՆԱԳԻԾ
- ՀԱՏԱԿԱԳԾՎՈՂ ՇԵՆՔԻ ՍԱՀՄԱՆԱԳԻԾ
- ՀԱՏԱԿԱԳԾՎՈՂ ՇԵՆՔԻ ՀԱՄԱՐԱԿԱՆ ՍԱՀՄԱՆԱԳԻԾ
- ՀԱՐԿԱՅԻՆ ՀԱՄԱՐԱԿԱՆ ՍԱՀՄԱՆԱԳԻԾ (ԻՆ ՀԱՏԱԿԱԳԾՎՈՂ ՇԵՆՔԻ)
- ՀԱՏԱԿԱԳԾՎՈՂ ՇԵՆՔԻ ՍԱՀՄԱՆԱԳԻԾ
- ՊԱՅՄԱՆԱԿԱՆ ՇԵՆՔԵՐԻ ՀԱՏԱԿԱԳԾՎՈՂ ՄԱՍԻ ՍԱՀՄԱՆԱԳԻԾ
- ՀԱՏԱԿԱԳԾՎՈՂ ՄԱՍԻ ՍԱՀՄԱՆԱԳԻԾ ԵՎ ՀԱՐԿԱՅԻՆ ՇԵՆՔԵՐԻ ՀԱՄԱՐ
- ՀԱՏԱԿԱԳԾՎՈՂ ՄԱՍԻ ՍԱՀՄԱՆԱԳԻԾ ԵՎ ՀԱՐԿԱՅԻՆ ՇԵՆՔԵՐԻ ՀԱՄԱՐ
- ՀԱՐԿԱՅԻՆ ՇԵՆՔԻ ՍԱՀՄԱՆԱԳԻԾ
- ՀԱՏԱԿԱԳԾՎՈՂ ՄԱՍ

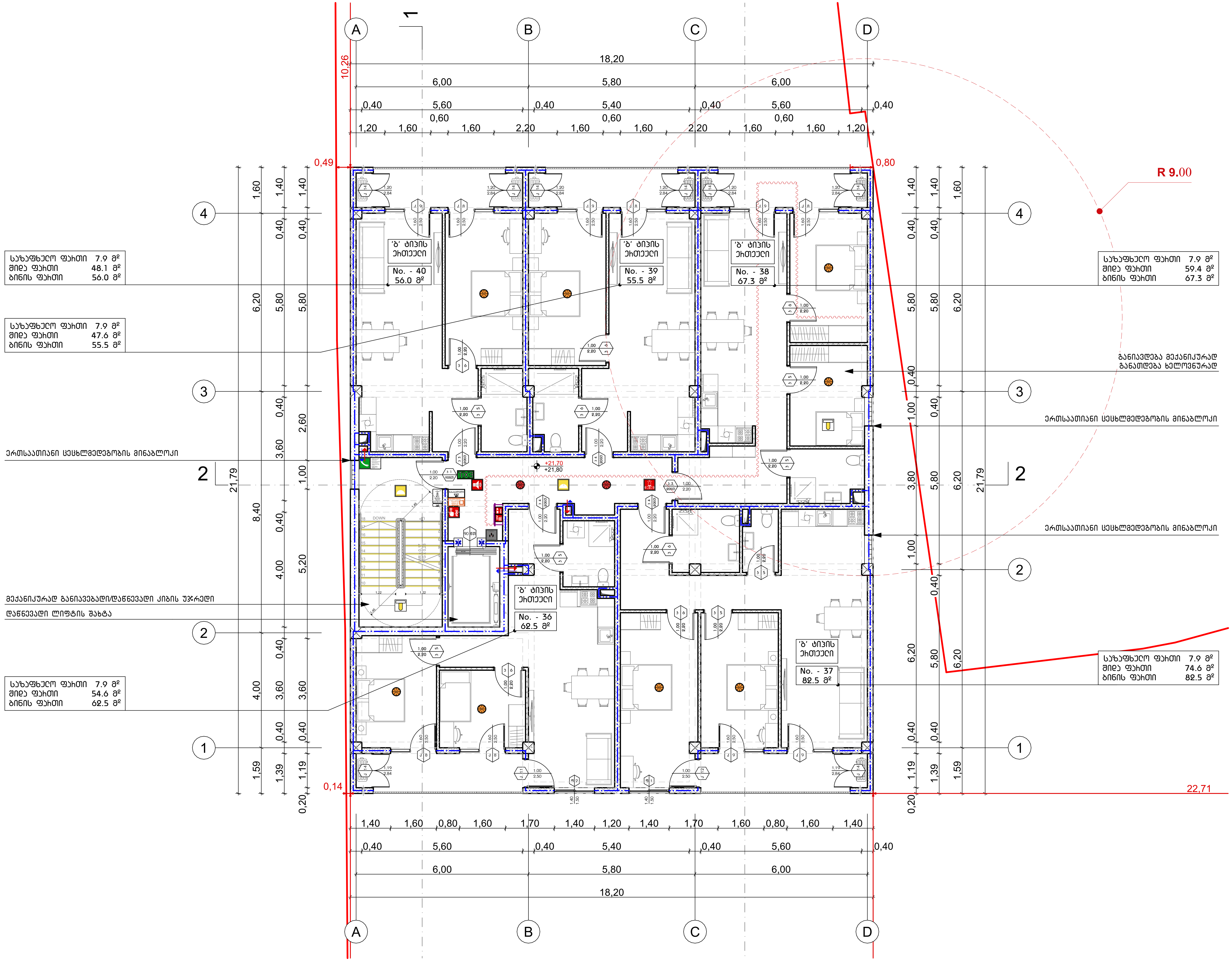

პირობითი ნიშნები

1	ჭრილის ხაზი
±0,00 / +0,10	იატაკის კონსტრუქციული ნიშნული / იატაკის საპროექტო ნიშნული
	საკადასტრო საზღვარი
	ერთსაათიანი ცეცხლმედეგობა
	ორსაათიანი ცეცხლმედეგობა
	სახანძრო მილდგარი (III კლასის სახანძრო მილდგარი)
	სახანძრო განგაშის საყვირი მოწყობილობა
FDC	სახანძრო-სამაშველო სამსახურის მიერ გამოსაყენებელი მისაერთებელი
	სახანძრო განგაშის ხელით სამართავი კოლოფი
	ხელის ცეცხლმაქრი
	ჰიდრანტი
	მხედველობითი განგაშის სიგნალი
	სიცოცხლის ვარსკვლავი
EXIT	გასასვლელის განათებული ნიშანი
გასასვლელი EXIT	გასასვლელის ნიშანი ბრაილის შრიფტით
თავშესაფრის ფართობი AREA OF REFUGE	თავშესაფრის ფართობი
	ორმხრივი კავშირი
SD	კვამლზე მორეაგირე მაუწყებელი
SD	კვამლის ავტომატური ალემჩენი
	ავტოსაზღვი სისტემა
	საავარიო განათების ნიშანი
	საგანგებო ვითარების ნიშანი
	ხელოვნური განათების ნიშანი

შენიშვნა

გენერატორი უზრუნველყოფს ლიფტის სათადარიგო ელექტრომომსახურებას

კონსტრუქციული ელემენტების ცეცხლმედეგობების ხარისხი ასევე უნდა დაზუსტდეს კონსტრუქციულ პროექტში "შენობა-ნაგებობის უსაფრთხოების წესები-ს 721 და 722 ქვეთავების მიხედვით".

მისამართი:	პროექტის სახელწოდება:	ავტორები:	მასშტაბი:	თარიღი:	ნახაზის დასახელება:	№
ქალაქი თბილისი, ვასო გოძიაშვილის IV შესახვევი, N 10 ს/კ 01.10.10.020.215	მრავალბინიანი საცხოვრებელი სახლი	ნ. სულხანიშვილი, ლ. გერმანაშვილი	1:100	სექტემბერი	VIII სართულის გეგმა +21.70 ნიშნულზე	A.03.10

Проектант:	Заказчик:		Масштаб:	Лист:
Название объекта:	Адрес объекта:		1:100	А.03.11
Жилой дом с магазином на 1 этаже и 10 квартирами, г. Ташкент, Яккасарайский район, массив Кашгар, 1	Ташкент, Яккасарайский район, массив Кашгар, 1			
Наименование:	Стадия:	Наименование:		№
Генплан	Р	Генеральный план		

Условные обозначения

- Граница земельного участка
- Граница благоустройства
- Граница зоны ограничения
- Линия застройки
- Линия отмостки
- Линия тротуара
- Линия бордюра
- Линия газона
- Линия проезжей части
- Линия пешеходной дорожки
- Линия ограждения
- Линия ограждения металлического
- Линия ограждения кованого
- Линия ограждения из сетки
- Линия ограждения из профнастила
- Линия ограждения из кирпича
- Линия ограждения из бетона
- Линия ограждения из камня
- Линия ограждения из дерева
- Линия ограждения из стекла
- Линия ограждения из пластика
- Линия ограждения из металла
- Линия ограждения из комбинированных материалов
- Линия ограждения из комбинированных материалов с элементами озеленения
- Линия ограждения из комбинированных материалов с элементами освещения
- Линия ограждения из комбинированных материалов с элементами видеонаблюдения
- Линия ограждения из комбинированных материалов с элементами пожарной сигнализации
- Линия ограждения из комбинированных материалов с элементами охранной сигнализации
- Линия ограждения из комбинированных материалов с элементами контроля доступа
- Линия ограждения из комбинированных материалов с элементами системы оповещения
- Линия ограждения из комбинированных материалов с элементами системы управления
- Линия ограждения из комбинированных материалов с элементами системы связи
- Линия ограждения из комбинированных материалов с элементами системы безопасности
- Линия ограждения из комбинированных материалов с элементами системы видеонаблюдения
- Линия ограждения из комбинированных материалов с элементами системы пожарной сигнализации
- Линия ограждения из комбинированных материалов с элементами системы охранной сигнализации
- Линия ограждения из комбинированных материалов с элементами системы контроля доступа
- Линия ограждения из комбинированных материалов с элементами системы оповещения
- Линия ограждения из комбинированных материалов с элементами системы управления
- Линия ограждения из комбинированных материалов с элементами системы связи
- Линия ограждения из комбинированных материалов с элементами системы безопасности

Экспликация

№	Наименование	Площадь, м²
1	Жилой дом	1200
2	Магазин	300
3	Парковка	500
4	Детская площадка	200
5	Спортивная площадка	150
6	Зеленые насаждения	1000
7	Дорожки	400
8	Тротуары	300
9	Газоны	800
10	Цветники	100
11	Малые архитектурные формы	50
12	Ограждение	200
13	Освещение	100
14	Видеонаблюдение	50
15	Пожарная сигнализация	50
16	Охранная сигнализация	50
17	Контроль доступа	50
18	Оповещение	50
19	Управление	50
20	Связь	50
21	Безопасность	50

Ведомость

№	Наименование	Примечание
1	Генеральный план	
2	Экспликация	
3	Ведомость	
4	Ситуационный план	
5	Разбивочный план	
6	Планировочная организация земельного участка	
7	Благоустройство территории	
8	Озеленение	
9	Малые архитектурные формы	
10	Ограждение	
11	Освещение	
12	Видеонаблюдение	
13	Пожарная сигнализация	
14	Охранная сигнализация	
15	Контроль доступа	
16	Оповещение	
17	Управление	
18	Связь	
19	Безопасность	

Примечания

1. Все размеры даны в метрах.
2. Все отметки даны в метрах.
3. Все уклоны даны в процентах.
4. Все площади даны в квадратных метрах.
5. Все объемы даны в кубических метрах.
6. Все материалы должны соответствовать требованиям ГОСТ.
7. Все работы должны выполняться в соответствии с требованиями СНиП.
8. Все работы должны выполняться в соответствии с требованиями ТУ.
9. Все работы должны выполняться в соответствии с требованиями ППР.
10. Все работы должны выполняться в соответствии с требованиями ППРК.
11. Все работы должны выполняться в соответствии с требованиями ППРО.
12. Все работы должны выполняться в соответствии с требованиями ППРС.
13. Все работы должны выполняться в соответствии с требованиями ППРБ.
14. Все работы должны выполняться в соответствии с требованиями ППРУ.
15. Все работы должны выполняться в соответствии с требованиями ППРС.
16. Все работы должны выполняться в соответствии с требованиями ППРБ.
17. Все работы должны выполняться в соответствии с требованиями ППРО.
18. Все работы должны выполняться в соответствии с требованиями ППРК.
19. Все работы должны выполняться в соответствии с требованиями ППРУ.
20. Все работы должны выполняться в соответствии с требованиями ППРС.
21. Все работы должны выполняться в соответствии с требованиями ППРБ.

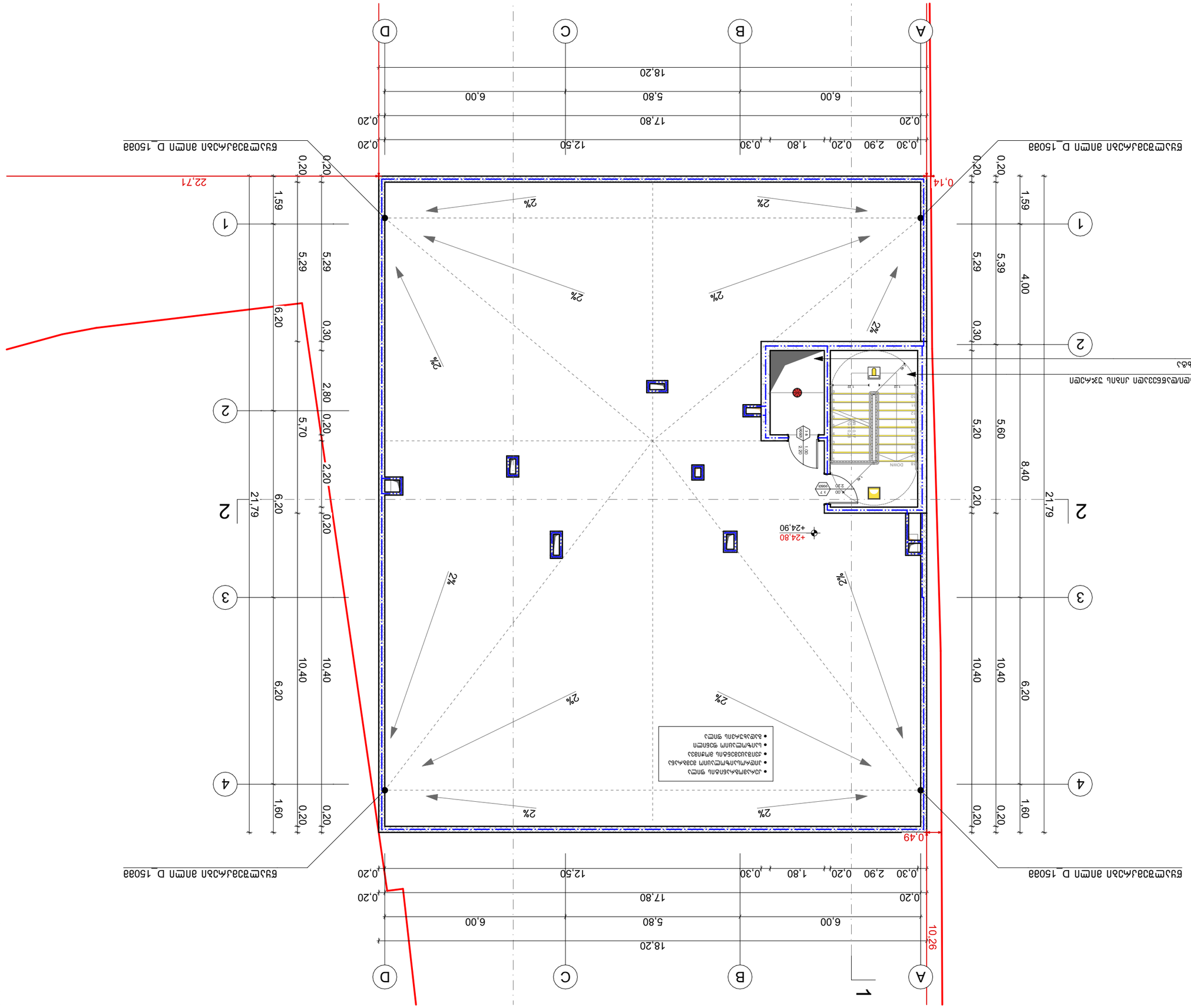

Ляв	Ляв	Ляв	Ляв	Ляв	Ляв

ΑΠΟΔΕΙΞΗ:	ΑΝΑΘΕΩΡΗΣΗ/ΕΚΔΟΣΗ:	ΣΧΕΔΙΑΣΤΗΚΕ:	ΚΛΙΜΑΚΑ:	Νº
ΔΟΜΗΣΗ ΠΛΑΙΣΙΟΥ ΑΝΥΨΩΣΗΣ, ΔΙΑΜ ΔΙΑΜΟΡΦΩΣΗ ΙΔ ΥΠΟΔΟΜΗΣ Δ/Ψ 01.10.0.020.215	ΔΗΜΟΣΙΑ ΔΙΑΒΟΥΛΕΥΣΗ ΔΙΑΜΟΡΦΩΣΗΣ ΔΟΜΗΣΕΩΝ ΔΙΑΜΟΡΦΩΣΗΣ ΠΕΡΙΒΑΛΛΟΝΤΟΣ ΧΩΡΟΥ	Κ. ΔΗΜΗΤΡΙΑΔΗΣ Π. ΔΗΜΗΤΡΙΑΔΗΣ	1:100	Α.03.13
ΔΙΑΤΟΜΗ:	ΤΙΤΛΟΣ ΣΧΕΔΙΟΥ:	ΑΡΙΘΜΟΣ ΣΧΕΔΙΟΥ:		
ΔΟΜΗΣΗ ΠΛΑΙΣΙΟΥ ΑΝΥΨΩΣΗΣ	ΔΙΑΜΗΚΗΣ ΤΟΜΗ 1-1			

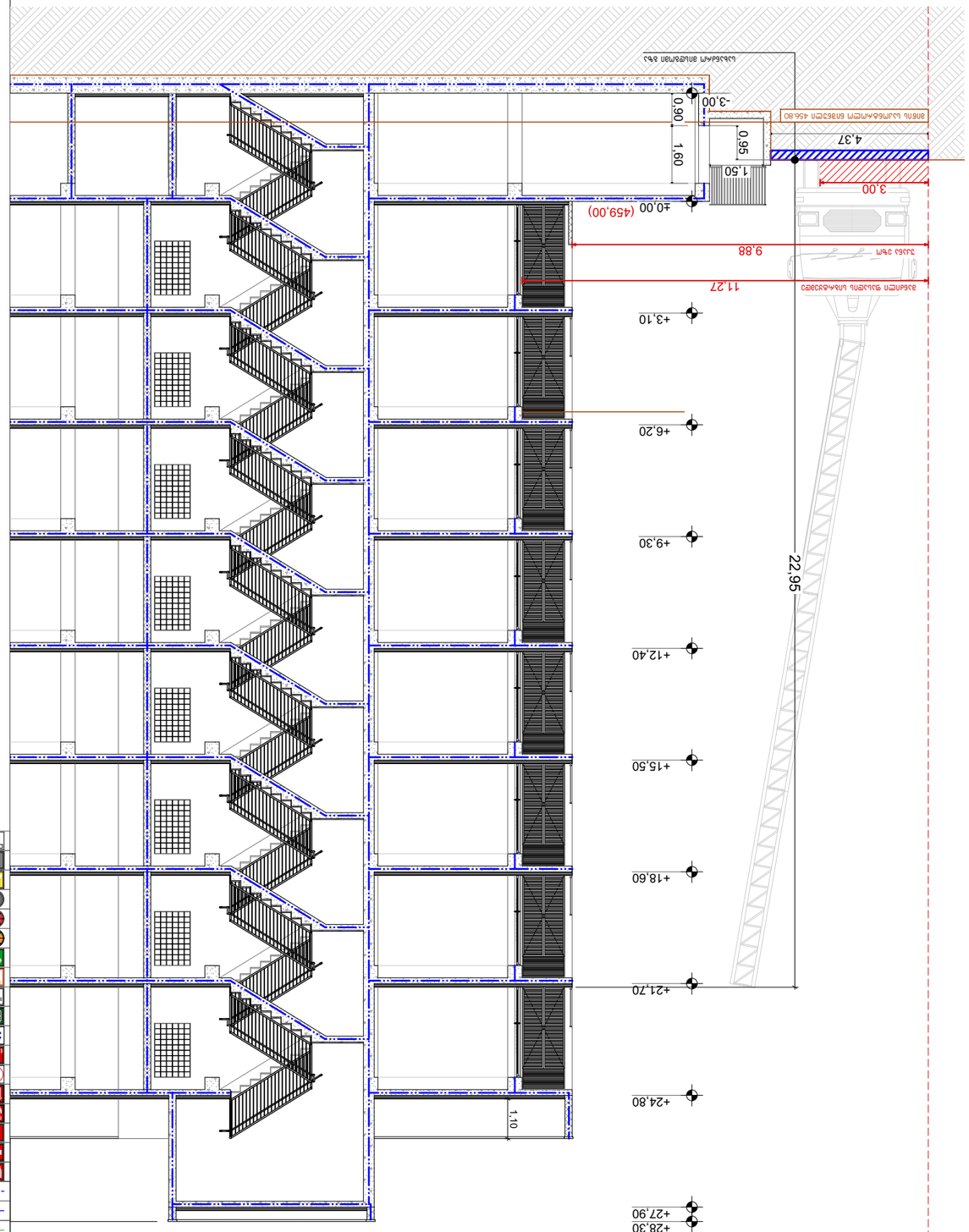

ΔΙΑΜΟΡΦΩΣΗ ΠΕΡΙΒΑΛΛΟΝΤΟΣ ΧΩΡΟΥ
ΔΙΑΜΟΡΦΩΣΗ ΔΟΜΗΣΕΩΝ
ΔΙΑΜΟΡΦΩΣΗ ΔΙΑΜΟΡΦΩΣΗΣ ΠΕΡΙΒΑΛΛΟΝΤΟΣ ΧΩΡΟΥ
ΔΙΑΜΟΡΦΩΣΗ ΔΟΜΗΣΕΩΝ
ΔΙΑΜΟΡΦΩΣΗ ΠΕΡΙΒΑΛΛΟΝΤΟΣ ΧΩΡΟΥ
ΔΗΜΟΣΙΑ ΔΙΑΒΟΥΛΕΥΣΗ
ΔΙΑΜΟΡΦΩΣΗ ΔΟΜΗΣΕΩΝ
ΔΙΑΜΟΡΦΩΣΗ ΠΕΡΙΒΑΛΛΟΝΤΟΣ ΧΩΡΟΥ

Заказчик:	Объект капитального строительства:			
Многоквартирный жилой дом с встроенными помещениями общественного назначения и подземной автостоянкой по адресу: г. Москва, ул. Академика Королева, вл. 13, стр. 1				
Разработал:	Фамилия	Подпись	Дата	Стадия: Лист: Листов:
ГИП	Ефимов			Р 1
Н. контр.	Ефимов			
Проверил	Ефимов			
Разработал	Ефимов			
Разработал	Ефимов			
Разработал

ВЕДОМОСТЬ ОБЪЕМОВ:					
ОБЩИЕ ДАННЫЕ ПО ПРОЕКТУ					
ГЕНПЛАН					
ПЛАНЫ ЭТАЖЕЙ					
ФАСАДЫ					
РАЗРЕЗЫ					
ПЛАН КРОВЛИ					
ВЕДОМОСТЬ ПЕРЕМЫЧЕК

მისაწვდომობის ნაწილი

ВЪЗЛОЖИТЕЛ:	ИНВЕСТИЦИОНЕН ПРОЕКТ:	ОБЕКТ:	ЧАСТ:
ДЖЕЙ ЕЙЧ ЕС ЕООД ЕИК 207202220	ЖИЛИЩНА СГРАДА С ПОДЗЕМЕН ГАРАЖ ПЛ. ОТ 10.10.020.215	ГРАДИНА, ул. ЗЛАТЕН ДОЛ IV ЗОНА, ул. N 10 УПИ XXXIII-5016, кв. 10	ПЛАН ЗА ОЗЕЛЕНЯВАНЕ
ИЗПЪЛНИТЕЛ:	МАЩАБ:	ДАТА:	№
„ПРОЕКТ ИНЖЕНЕРИНГ" ЕООД гр. София, ул. „Ген. Тодор Кутузов" № 63	1:100	ЮЛИ 2023	А.04.2

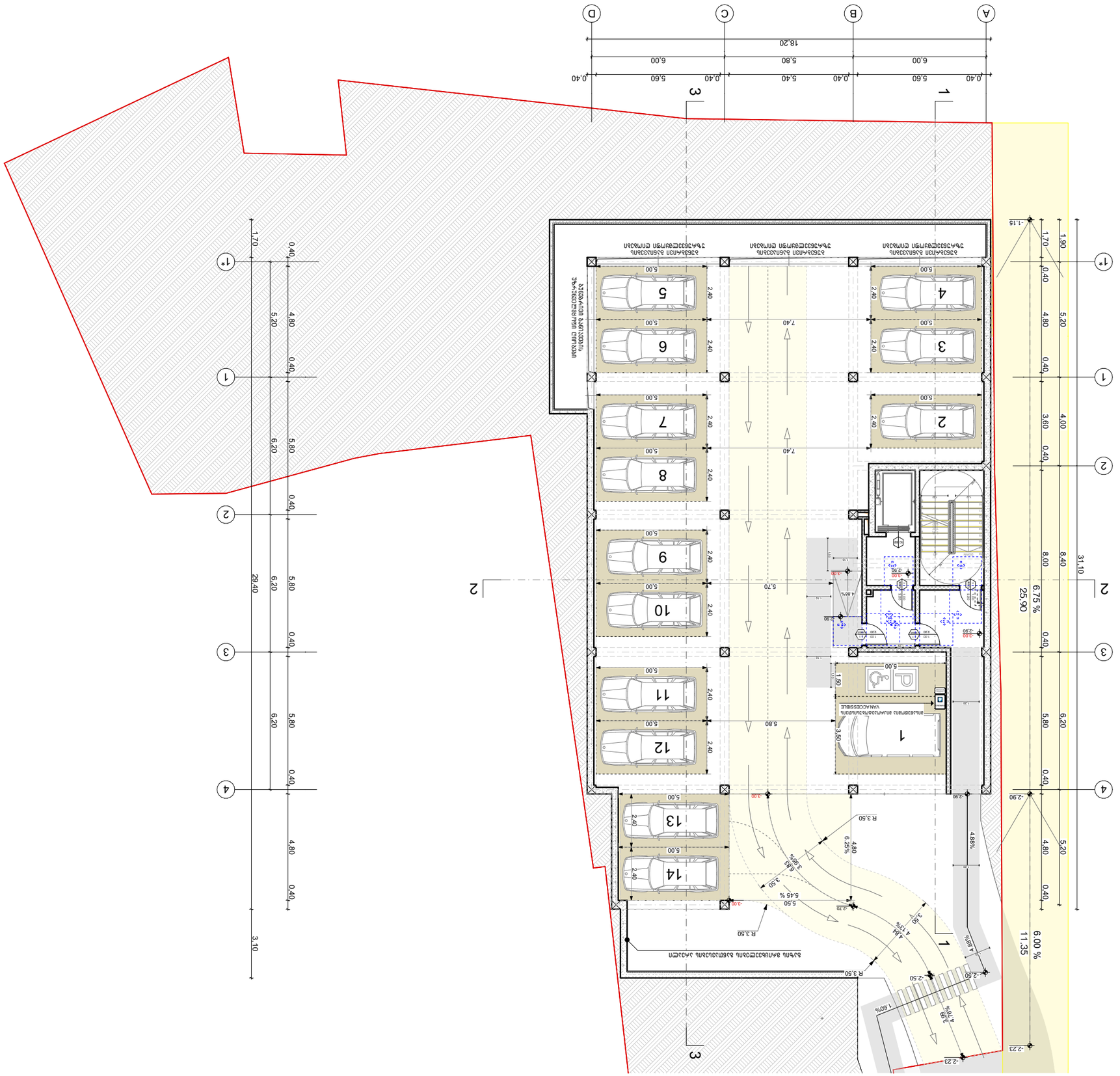
A
B
C
D
1
2
3
18.20
6.00
5.80
6.00
0.40
5.60
5.40
0.40
5.60
0.40
1*
1
2
3
4
1.70
0.40
4.80
0.40
5.20
1.90
3.60
0.40
4.00
8.00
8.40
31.10
25.90
6.75 %
5.80
6.20
0.40
6.00 %
11.35
4.88%
4.13%
4.24
1.60%
4.39%
2.50
2.50
-1.15
-2.90
-2.23
-2.20
-3.00
-2.90
-3.00
-3.00
-2.90
-3.00
-3.00
-2.90
-3.00

ობიექტი:	ქალაქ თბილისი, ვაკის რაიონი, ი. ჭავჭავაძის გამზ. N 10 ს/კ 01.10.020.215	ჯამური სართულების რაოდენობა:	4 სართული	ნახაზის დასახელება:	გენერალური გეგმა
				ავტორი:	
				მასშტაბი:	1:100
				ნახაზის ნომერი:	A.04.3


1
2
3
A
B
C
D
10.57
9.88
22.71
0.14
0.49
25.90
21.79
11.35
12.18
10.26
-1.15
-2.50
-2.23
-2.35
1.40 1.60 0.80 1.60 1.70 1.40 1.20 1.40 1.70 1.60 0.80 1.60 1.40
0.40 5.60 0.40 5.40 0.40 5.60 0.40
6.00 5.80 6.00
18.20
1.39 0.40 1.59
3.60 0.40 4.00
4.00 0.40 8.40
3.60 0.40 3.60
5.80 0.40 6.20
6.20 5.80 0.40 6.60
1.00 0.40 3.80
1.60 1.20 0.40 1.40
2.90
ბინის ფართი 79 მ²
ბინის ფართი 54.6 მ²
აივნის ფართი 48.3 მ²
ბინის ფართი 79 მ²
აივნის ფართი 55.3 მ²
ბინის ფართი 79 მ²
აივნის ფართი 59.4 მ²
ბინის ფართი 79 მ²
აივნის ფართი 67.3 მ²
No. - 01
ბინის ტიპი
62.5 მ²
No. - 02
ბინის ტიპი
62.5 მ²
No. - 03
ბინის ტიპი
67.3 მ²
No. - 04
ბინის ტიპი
55.3 მ²
No. - 05
ბინის ტიპი
56.2 მ²
ტროტუარის ასფალტის საფარი
ბეტონის ბორდიური ქვა
ბეტონის ბორდიური ქვა
ბეტონის ბორდიური ქვა

ՀՈՒՆՎԱՐ ՄԱՆՈՒԿՅԱՆ, ՅԱՆԱ ՄԱՆՈՒԿՅԱՆ ՎԱՀԵՐԻ ԻՎ ՅՈՒՆՎԱՐՅԱՆ. N 10 Ա/Վ 01.10.1.0.020.215	ՅԱՐԿԱՅԻՆ ԱՇԽԱՏԱՆՔՆԵՐԻ ՑԱՆԿ	ՀԱՏԱԿԱԳԾԻ:	1:100	ՓՈՒԼ
ՀԱՐԿԱՅԻՆ ՀԱՏԱԿԱԳԾԻ ՀԱՄԱՌՈՏ ՊԼԱՆ		ՀԱՐԿԱՅԻՆ ՀԱՏԱԿԱԳԾԻ ՀԱՄԱՌՈՏ ՊԼԱՆ		Nº A.04.4

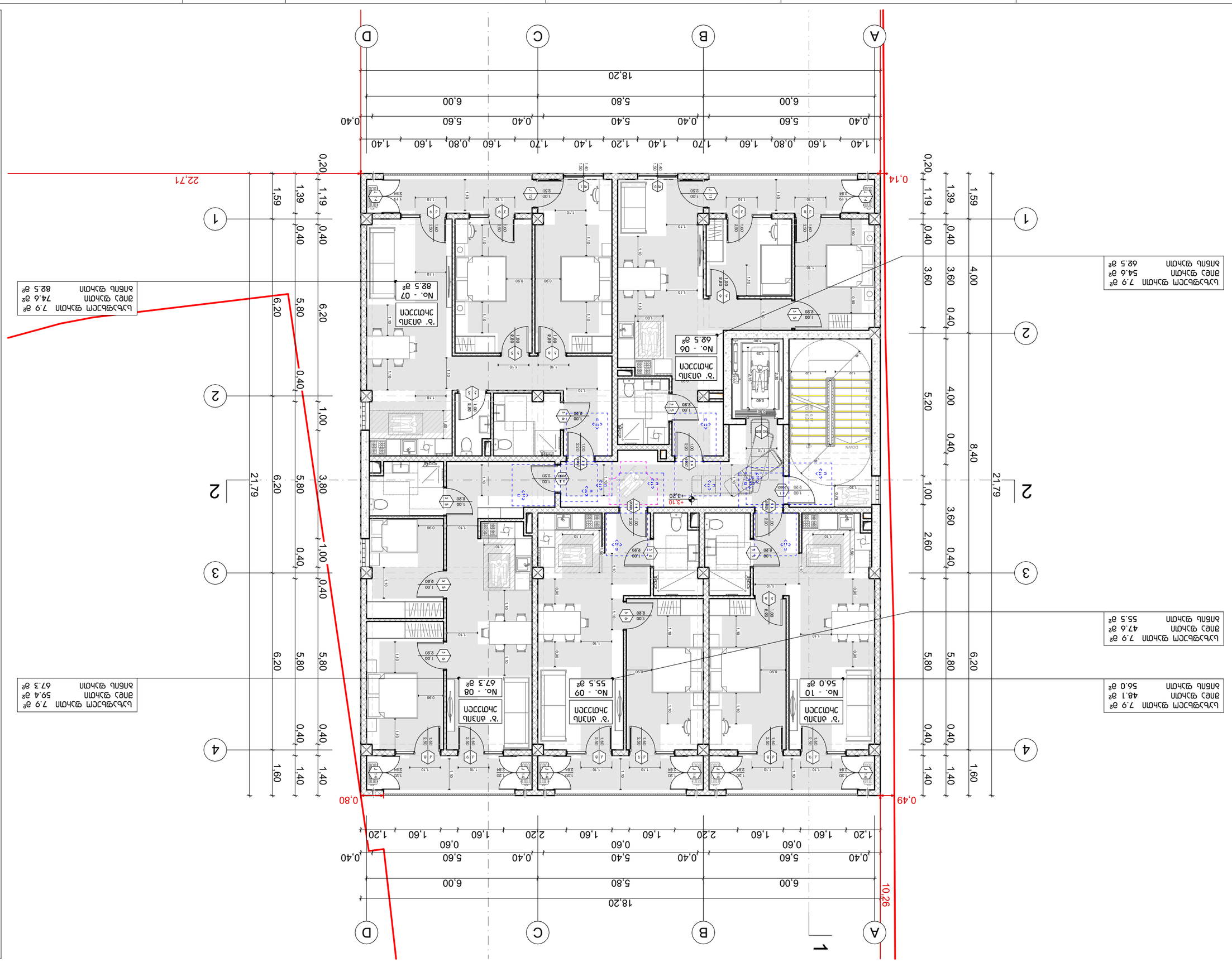
A
B
C
D
1
2
3
4
18,20
6,00
5,80
6,00
0,40
5,60
0,40
5,40
0,40
5,60
0,40
1,40
1,60
0,80
1,60
1,70
1,40
1,20
1,60
1,70
1,40
1,60
0,80
1,60
1,40
22,71
0,14
0,80
0,49
10,26
21,79
6,20
5,80
0,40
1,00
0,40
3,80
0,40
1,00
0,40
5,80
6,20
1,59
1,39
0,40
1,19
0,20
1,60
1,40
0,40
5,80
6,20
4,00
3,60
0,40
1,00
0,40
5,20
4,00
0,40
8,40
1,00
0,40
3,60
2,60
0,40
5,80
6,20
0,40
1,40
0,40
3,60
4,00
0,40
1,59
0,20
1,19
0,40
1,39
+3.10
+3.20
DOWN
UP
ՀՅՈՒՐԱՍԵՆՅԱԿ
ՀԱՐԿԱՅԻՆ ՀԱՏԱԿ
№ 07 - 82.5 մ²
№ 08 - 67.3 մ²
№ 09 - 55.5 մ²
№ 10 - 56.0 մ²
№ 06 - 62.5 մ²
ՀԱՐԿԱՅԻՆ ՀԱՏԱԿՆԵՐԻ ՔԱՆԱԿԸ
ՀԱՐԿԱՅԻՆ ՀԱՏԱԿՆԵՐԻ ՄԱԿԵՐԵՍԸ
ՀԱՐԿԱՅԻՆ ՀԱՏԱԿՆԵՐԻ ՄԱԿԵՐԵՍԸ
ՀԱՐԿԱՅԻՆ ՀԱՏԱԿՆԵՐԻ ՄԱԿԵՐԵՍԸ
ՀԱՐԿԱՅԻՆ ՀԱՏԱԿՆԵՐԻ ՄԱԿԵՐԵՍԸ
ԱՆՑՔԻ ՄԱԿԵՐԵՍԸ 62.5 մ²
ՀԱՐԿԱՅԻՆ ՀԱՏԱԿՆԵՐԻ ՔԱՆԱԿԸ
ՀԱՐԿԱՅԻՆ ՀԱՏԱԿՆԵՐԻ ՄԱԿԵՐԵՍ

ВЛАДЕЛЕЦ:	ЗАСТРОЕНА ПЛОЩ ПО ЗАСТРОЕНА ПЛОЩ ПО ЗАСТРОЕНА ПЛОЩ ПО

ՀԱՍԱՐԱԿՈՒԹՅՈՒՆ՝ ՀՀ ՎԱՅՈՑ ՁՈՐԻ ՄԱՐԶԻ ԱՐՓԻ ՀԱՄԱՅՆՔԻ ՎԱՐՉԱԿԱՆ ՇԵՆՔԻ ԿԱՌՈՒՑՄԱՆ ԵՎ ՀԱՍԱՐԱԿԱԿԱՆ ՆՇԱՆԱԿՈՒԹՅԱՆ ՆԱԽԱԳԻԾ					
ԱՄՍԱԳՐԻ ԱՆՎԱՆՈՒՄ՝ ԲՆԱԿԱՆ ՏԱՆ	ՇԻՆԱՐԱՐԱԿԱՆ ԱՇԽԱՏԱՆՔՆԵՐԻ ԱՆՎԱՆՈՒՄ՝				
ՀԱՄԱՀԵՂԻՆԱԿ՝	ՍԿԶԲՆԱԿԱՆ ՏԵՍՉԱԿԱՆ ՀԱՄԱՐ՝	ԱՇԽԱՏԱՆՔԱՅԻՆ ՀԱՄԱՐ՝	ՄԱՍՇՏԱԲ՝ 1:100	ՀՀ ՀԱՄԱՅՆՔՆԵՐԻ ՄԱՐԶԵՐԻ ԵՎ ՔԱՂԱՔԱՇԻՆՈՒԹՅԱՆ ՊԵՏԱԿԱՆ ԿՈՄԻՏԵ	ՀԱՏԱԿ՝
ՀՀ ՎԱՅՈՑ ՁՈՐԻ ՄԱՐԶԻ ԱՐՓԻ ՀԱՄԱՅՆՔԻ ՎԱՐՉԱԿԱՆ ՇԵՆՔԻ ԿԱՌՈՒՑՄԱՆ ԵՎ ՀԱՍԱՐԱԿԱԿԱՆ ՆՇԱՆԱԿՈՒԹՅԱՆ ՆԱԽԱԳԻԾ					ՆՇ A.04.6

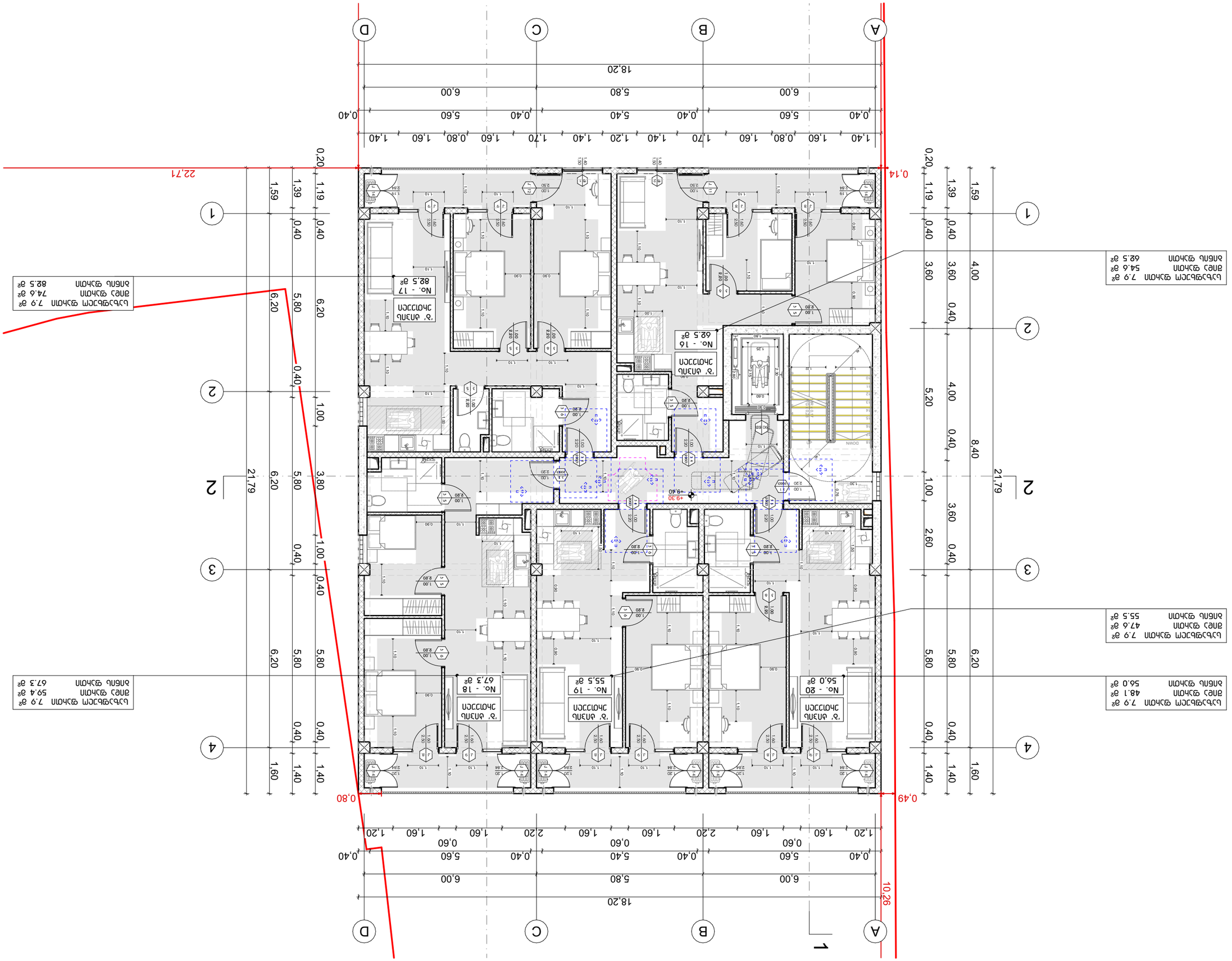

ՀԱՏԱԿԱԳԾԵՐԻ ՑԱՆԿ

ՇԻՆԱՐԱՐԱԿԱՆ ԱՇԽԱՏԱՆՔՆԵՐԻ ԾԱՎԱԼ ԱՐՏԱՔԻՆ ԱՆՑՈՒՄՆԵՐԻ ՀԱՄԱՐ ՆԱԽԱՏԵՍՎՈՂ ՇԵՆՔԻ ԱՐՏԱՔԻՆ ԱՆՑՈՒՄՆԵՐԻ ՀԱՄԱՐ ՆԱԽԱՏԵՍՎՈՂ ՇԵՆՔԻ ՀԱՐԿԱՅԻՆ ՄԱՍ

ВЛАСНИК:	ЗАМОВНИК БУДІВЕЛЬНИХ РОБІТ:	ЗАГАЛЬНА ІНФОРМАЦІЯ	ЗАГАЛЬНА ІНФОРМАЦІЯ	ВИКОНАВЕЦЬ ПРОЕКТУВАЛЬНИХ РОБІТ:	
ДУДЧАК ОЛЕКСАНДР ІВАНОВИЧ, ЗАМ. ГОЛОВИ ВІЙСЬКОВОЇ АДМІНІСТРАЦІЇ ВОЛИНСЬКОЇ ОБЛАСНОЇ ДЕРЖАВНОЇ АДМІНІСТРАЦІЇ, ВІЙСЬКОВА ЧАСТИНА А 3210	ЗАМОВНИК БУДІВЕЛЬНИХ РОБІТ	ЗАГАЛЬНА ІНФОРМАЦІЯ	ЗАГАЛЬНА ІНФОРМАЦІЯ	ВИКОНАВЕЦЬ ПРОЕКТУВАЛЬНИХ РОБІТ

ВЛАДЕЛЕЦ:	ЗАЛОЖЕНИЕ НА ПРОЕКТА:	ЗАСТРОЕНА ПЛОЩ:	ЗАСТРОЕНА ОБЩА ПЛОЩ:	ИЗГОТВИЛ:	№
ДЕСИСЛАВА ЙОРДАНОВА ИВАНОВА, ЗАЛЕСКА ДЕСИСЛАВА ЙОРДАНОВА ИВАНОВА, ЗАЛЕСК

ВЛАДЕЛЕЦ:	ЗАСТРОЙВАЩО ЛИЦЕ/ПЪЛНОМОЩНИК:	ЗАДАНИЕ ЗА ПРОЕКТИРАНЕ:		
ЗАСТ „ЗЕЛЕНА ЛИВАДА 2“ ООД гр. ВЕЛИКО ТЪРНОВО, ул. „ЦАР ИВАН АСЕН II“ № 10 ЕИК 206215215	ЗАСТ „ЗЕЛЕНА ЛИВАДА 2“ ООД гр. ВЕЛИКО ТЪРНОВО, ул. „ЦАР ИВАН АСЕН II“ № 10 ЕИК 206215215	ЖИЛИЩНА СГРАДА ПЛАН ЗА ЕТАЖНА СОБСТВЕНОСТ ПЛАН ЗА ПРЕУСТРОЯВАНЕ		
ОБЕКТ:	ИЗПЪЛНИТЕЛ:	ПРОЕКТАНТ:	ФАЗА:	
ЖИЛИЩНА СГРАДА С ОБЩИ ПОМЕЩЕНИЯ ПЛАН ЗА ЕТАЖНА СОБСТВЕНОСТ ПЛАН ЗА ПРЕУСТРОЯВАНЕ	„ЗЕЛЕНА ЛИВАДА 2“ ООД гр. ВЕЛИКО ТЪРНОВО, ул. „ЦАР ИВАН АСЕН II“ № 10 ЕИК 206215215	„ЗЕЛЕНА ЛИВАДА 2“ ООД гр. ВЕЛИКО ТЪРНОВО, ул. „ЦАР ИВАН АСЕН II“ № 10 ЕИК 206215215	ПЗ	
АДРЕС НА ОБЕКТА:	ПРОЕКТАНТ:	МАЩАБ:	ЛИСТ:	№
гр. ВЕЛИКО ТЪРНОВО, ЗОНА „ЗЕЛЕНА ЛИВАДА“, ПАРЦЕЛ 1 ПО ПЛАН НА ЗОНА „ЗЕЛЕНА ЛИВАДА“ – ЗАПАДНА ЧАСТ ПЛОЩАДКА 2	ИНЖ. ЕВГЕНИЯ ЛЮБЕНОВА ГЕОДЕЗИЯ, ТОПОГРАФИЯ И КАРТОГРАФИЯ ЕИК 206215215	1:100	ЛИСТОВЕ: 1	A.04.9

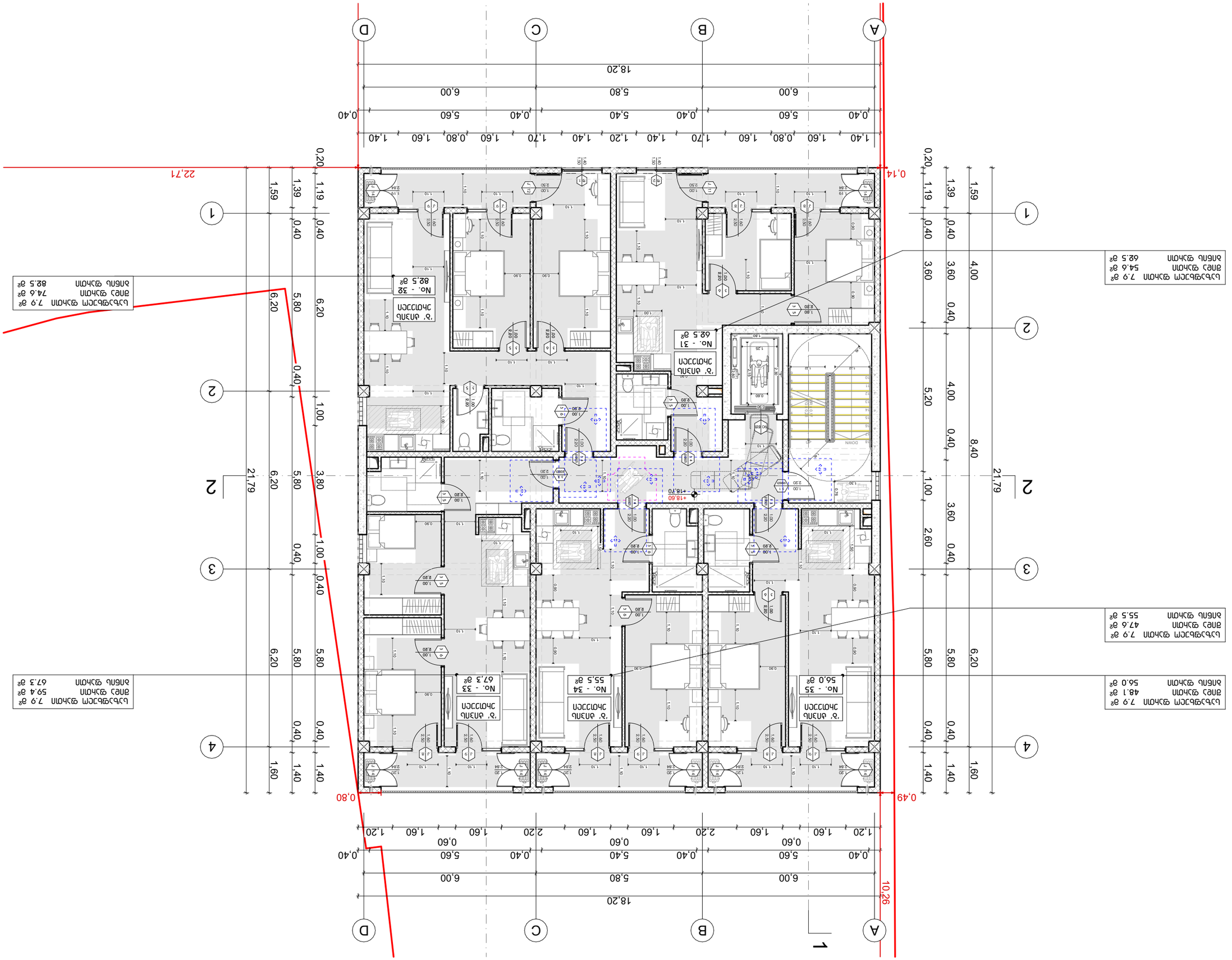

Търговска сграда 7.9 m²	
Офис сграда 54.6 m²	
Общо сграда 62.5 m²	

Търговска сграда 7.9 m²	
Офис сграда 47.6 m²	
Общо сграда 55.5 m²	

Търговска сграда 7.9 m²	
Офис сграда 48.1 m²	
Общо сграда 56.0 m²	

Търговска сграда 7.9 m²	
Офис сграда 74.6 m²	
Общо сграда 82.5 m²	

Търговска сграда 7.9 m²	
Офис сграда 59.4 m²	
Общо сграда 67.3 m²	

Легенда

- Граници на поземлени имоти съгласно кадастрална карта
- Граници на поземлени имоти съгласно влязъл в сила ПУП-ПЗ
- Граници на поземлени имоти съгласно влязъл в сила ПУП-ПЗ – запазване на съществуващи сгради
- Граници на поземлени имоти съгласно влязъл в сила ПУП-ПЗ – изграждане на нови сгради
- Граници на поземлени имоти съгласно влязъл в сила ПУП-ПЗ – изграждане на нови сгради
- Граници на поземлени имоти съгласно влязъл в сила ПУП-ПЗ – изграждане на нови сгради
- Граници на поземлени имоти съгласно влязъл в сила ПУП-ПЗ – изграждане на нови сгради

Разположение на обекта в поземлен имот



Разположение на обекта в урбанистична схема

Разположение на обекта в ситуация

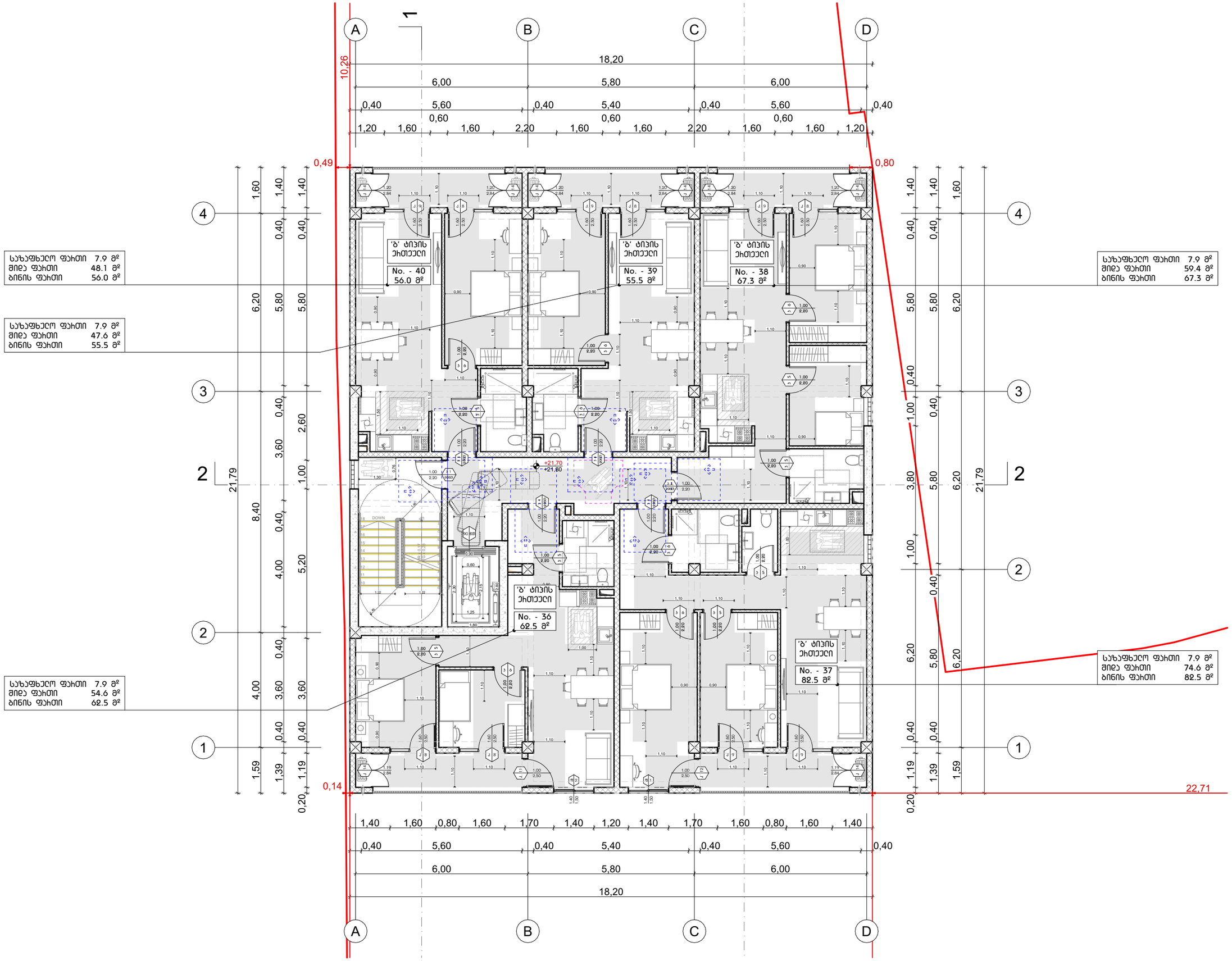

პირობითი ნიშნები

მისაღები სალაბაზი

მოსატრიალებელი სივრცეები

ვარიანტი 1



ვარიანტი 2



ვარიანტი 3



ვარიანტი 4



კარის წინ თავისუფალი სივრცე



თავისუფალი სივრცე კარიდან მანიპულაციის - ანჯამებით კარი ღიაზეა მოპირდაპირე - გამოქვეითი ბალთა



თავისუფალი სივრცე კარიდან მანიპულაციის - ანჯამებით კარი ღიაზეა მოპირდაპირე - ბიფოლდი ბალთა



თავისუფალი სივრცე კარიდან მანიპულაციის - ანჯამებით კარი ღიაზეა მოპირდაპირე - გამოქვეითი ბალთა



თავისუფალი სივრცე კარიდან მანიპულაციის - ანჯამებით კარი ღიაზეა მოპირდაპირე - გამოქვეითი ბალთა



თავისუფალი სივრცე კარიდან მანიპულაციის - ანჯამებით კარი ღიაზეა მოპირდაპირე - ბიფოლდი ბალთა 120 მმ. და მოწყობილია მოხაზაკი



შენიშვნა

იატაკის ზედაპირი გრუნტოვნად ისე, რომ იქნება. მშვილი და არაარისტა.

მისამართი:	ქალაქი თბილისი, ვასო გოძიაშვილის IV შესახვევი, N 10 ს/კ 01.10.10.020.215
პროექტის სახელწოდება:	მრავალბინიანი სასტუმრო-სასტუმრო სახლი
ავტორები:	ნ. სულხანიშვილი ლ. გეგეშიძე
მასშტაბი:	1:100
თარიღი:	სექტემბერი
ნახაზის დასახელება:	VIII სართულის გეგმა +21.70 ნიშნულზე
№	A.04.10

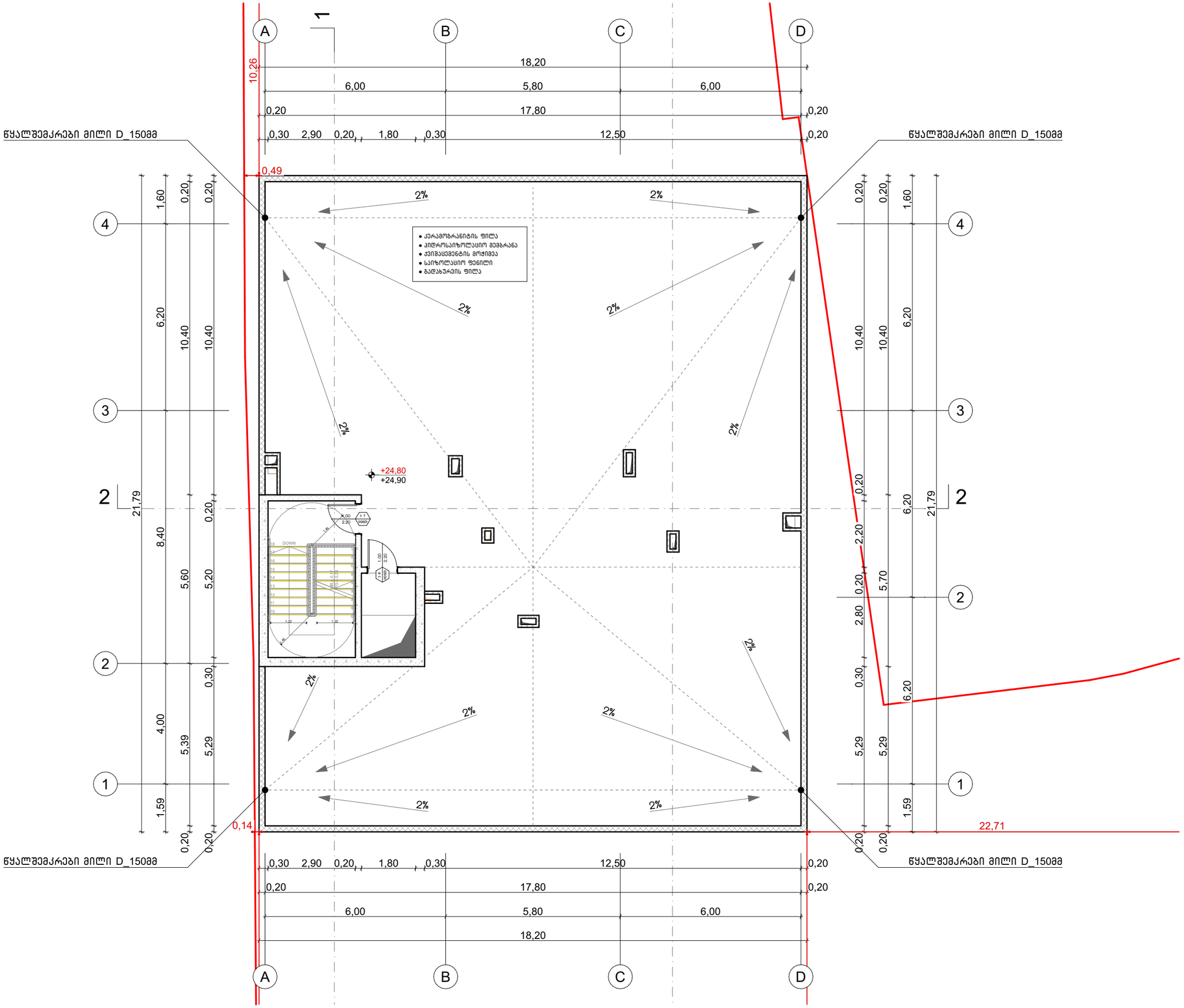

პირობითი ნიშნები

მისავლელი სავალგზა

მოსატრიალებელი სივრცეები

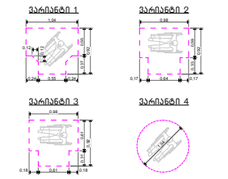

კარის წინ თავისუფალი სივრცე

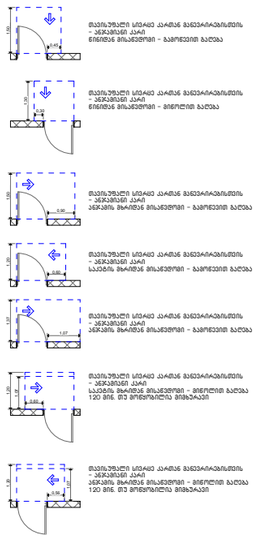

შენიშვნა

იაგაკის ზემოთაირი მოეწყოს ისე, რომ იძნება, მზერი და აჩაარიალს.

მისამართი: ქალაქი თბილისი, ვასო გოძიაშვილის IV შესახვევი, N 10 ს/კ 01.10.10.020.215	პროექტის სახელწოდება: მრავალბინიანი სასტუმრებელი სახლი	ავტორები: ნ. სულხანიშვილი, ლ. გერგანაშვილი	მასშტაბი: 1:100	თარიღი: სექტემბერი	ნახაზის დასახელება: სახურავის გეგმა +24.80 ნიშნულზე	№ A.04.11

მისანვდომი ტუალეტი 'ბ' ტიპის ეთთეულში ბინა # 1, 6, 11, 16, 21, 31.

ბებმა

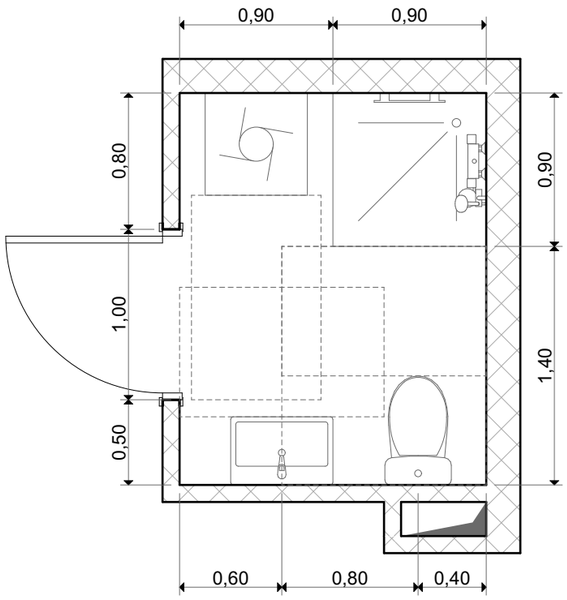

ნიჟარის მდებარეობა

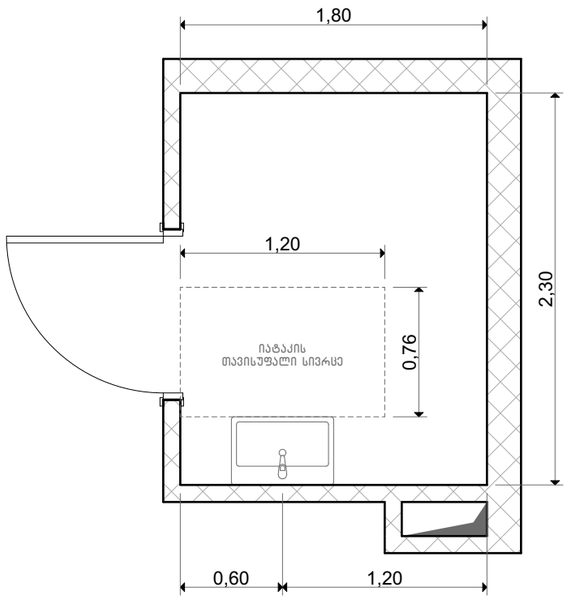

ხელსაბანის სიმაღლე

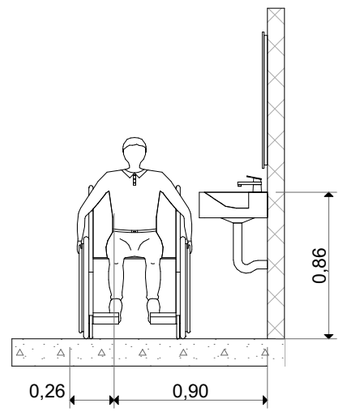

საშხაპის მდებარეობა

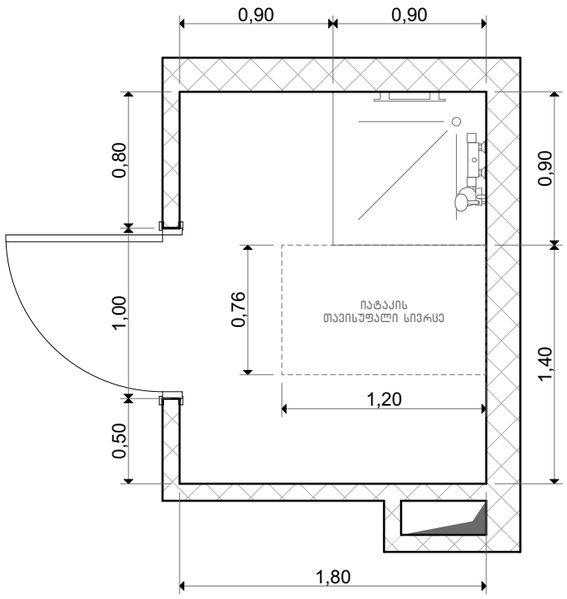

უნიტაზის მდებარეობა

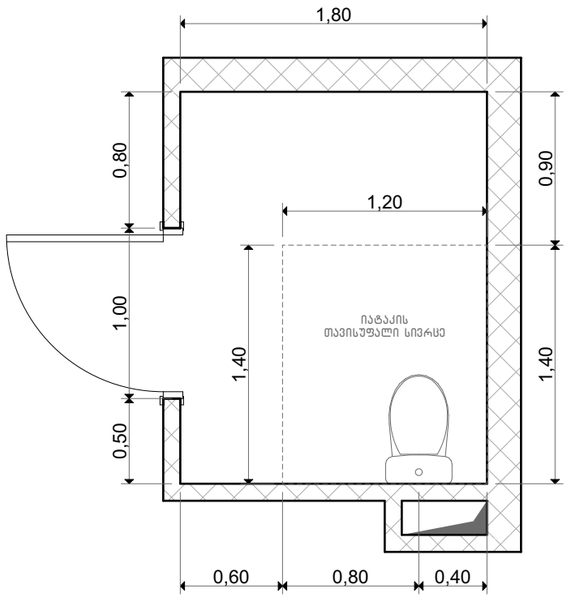

უნიტაზისა და ნიჟარის მდებარეობა

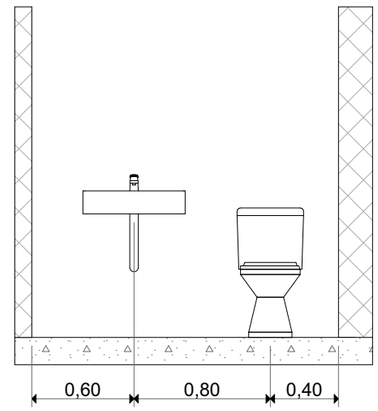

შენიშვნა

შენობის აღჭურვისას საშხაპის მინიმალური სუფთა სიბრძე-სიგანე არ უნდა შეადგინდეს 900 მმ-ზე მეტად

მისამართი: ქალაქი თბილისი, ვასო გოძიაშვილის IV შესახვევი, N 10 ს/კ 01.10.10.020.215	პროექტის სახელწოდება: მრავალბინიანი საცხოვრებელი სახლი	ავტორები: ნ. სულხანიშვილი, ლ. გერგანაშვილი	მასშტაბი: 1:100	თარიღი: სექტემბერი	ნახაზის დასახელება: მისანვდომი ტუალეტი საცხოვრებელ ერთეულში	№ A.04.12

მისანვდომი ტუალეტი 'ბ' ტიპის ეთთეულში ბინა # 2, 7, 12, 17, 22, 27, 32, 37.

გებმა

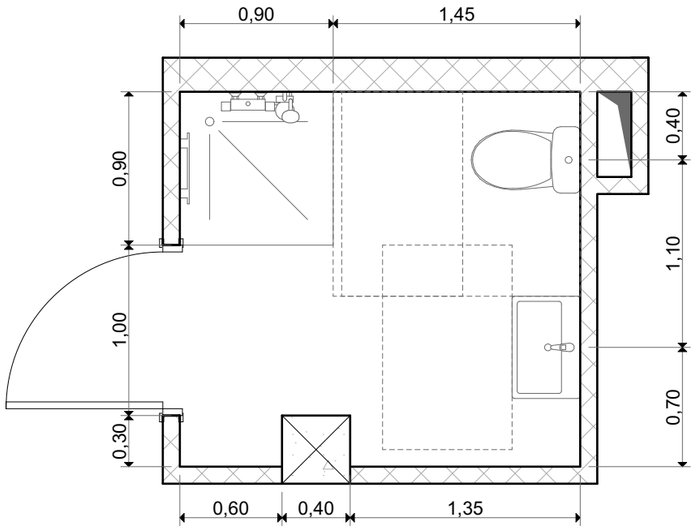

ნიჟარის მდებარეობა

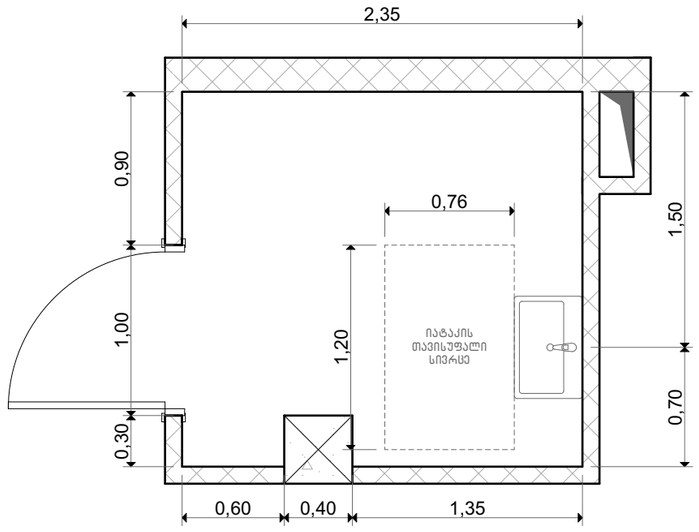

ხელსაბანის სიმაღლე

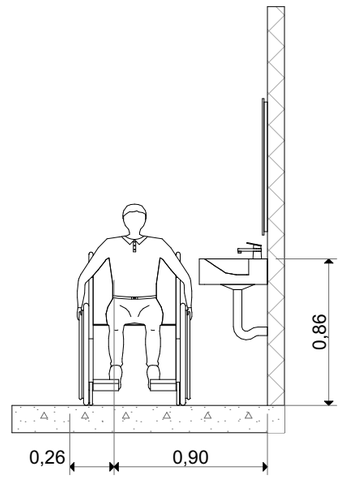

საშხაპის მდებარეობა

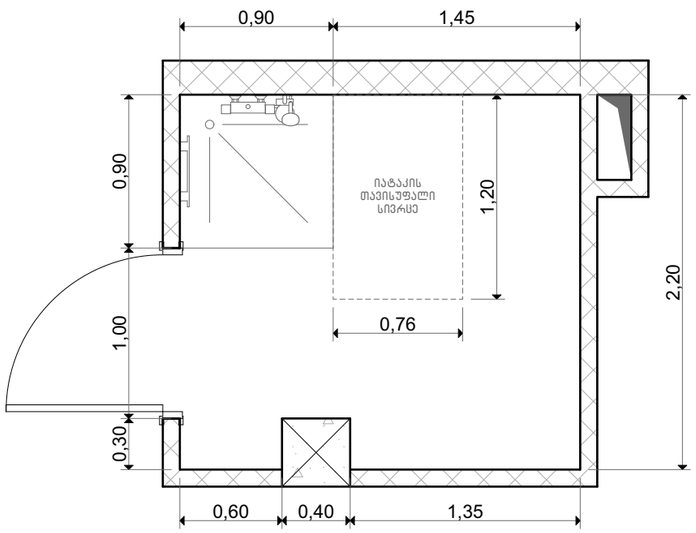

უნიტაზის მდებარეობა

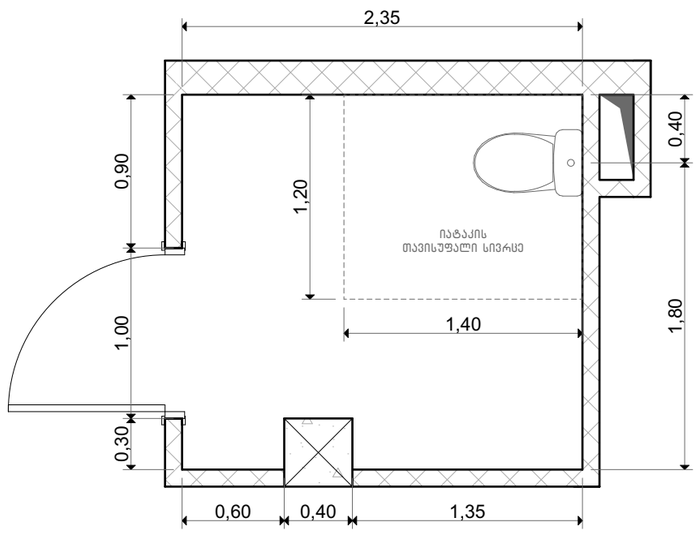

უნიტაზისა და ნიჟარის მდებარეობა

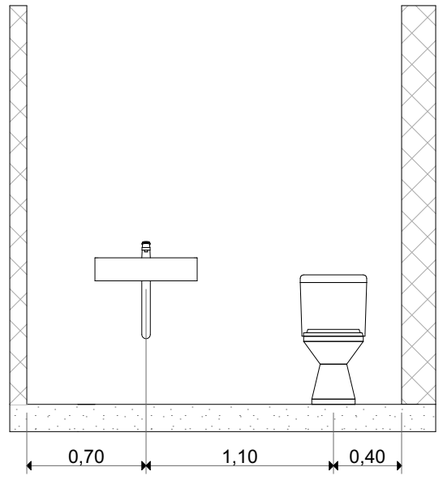

შენიშვნა

შენობის აღჭურვისას საშხაპის მინიმალური სუფთა სიბრძე-სიგანე არ უნდა შეამცირდეს 900 მმ-ზე მეტად

მისამართი: ქალაქი თბილისი, ვასო გოძიაშვილის IV შესახვევი, N 10 ს/კ 01.10.10.020.215	პროექტის სახელწოდება: მრავალბინიანი საცხოვრებელი სახლი	ავტორები: ნ. სულხანიშვილი, ლ. გეგიაშვილი	მასშტაბი: 1:100	თარიღი: სექტემბერი	ნახაზის დასახელება: მისანვდომი ტუალეტი საცხოვრებელ ერთეულში	№ A.04.13

მისანვდომი ტუალეტი 'ბ' ტიპის ეთთეულში ბინა # 3, 8, 13, 18, 23, 28, 33, 38.

ბებმა

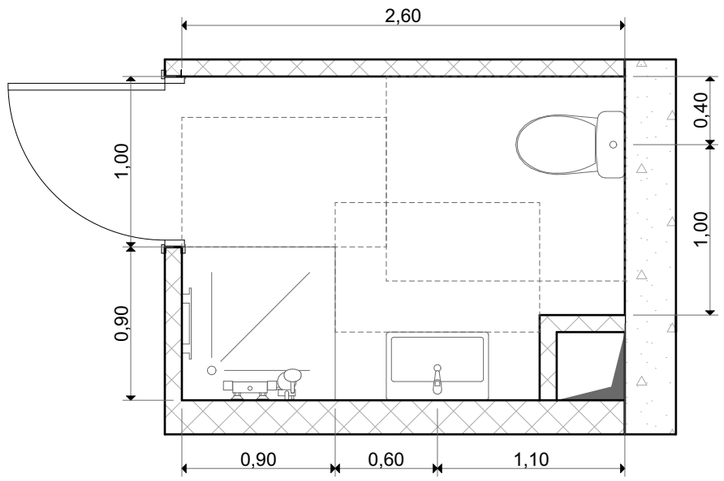

ნიჟარის მდებარეობა

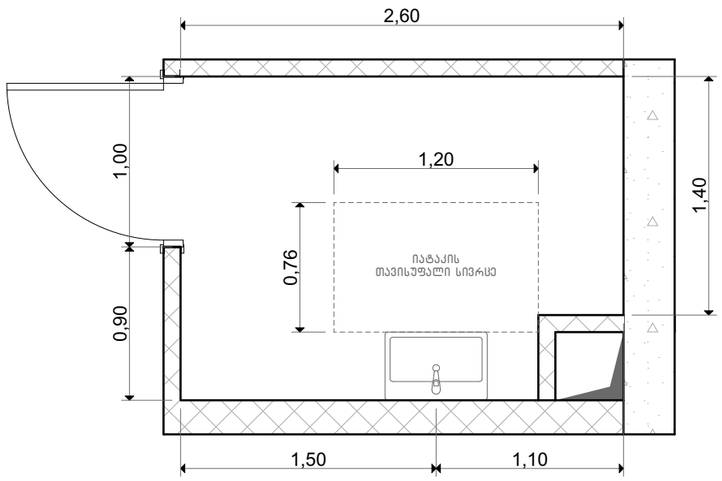

ხელსაბანის სიმაღლე

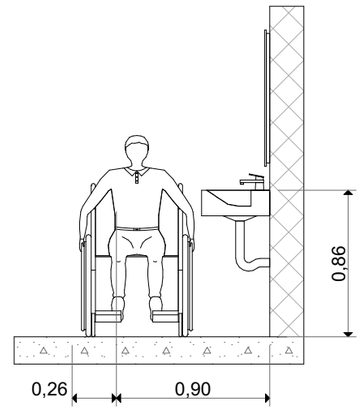

საშხაპის მდებარეობა

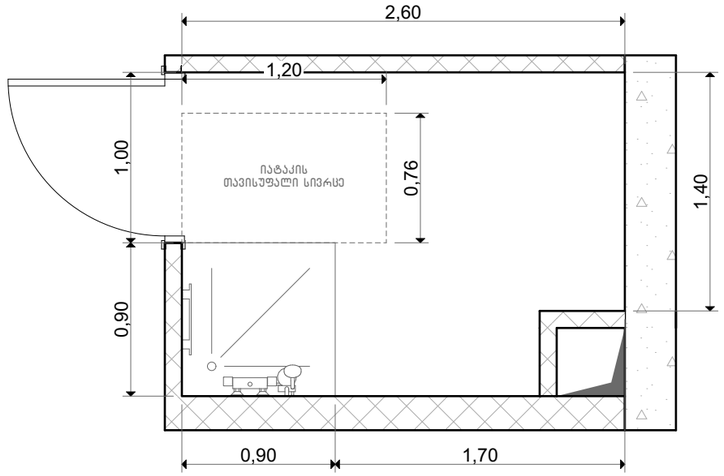

უნიტაზის მდებარეობა

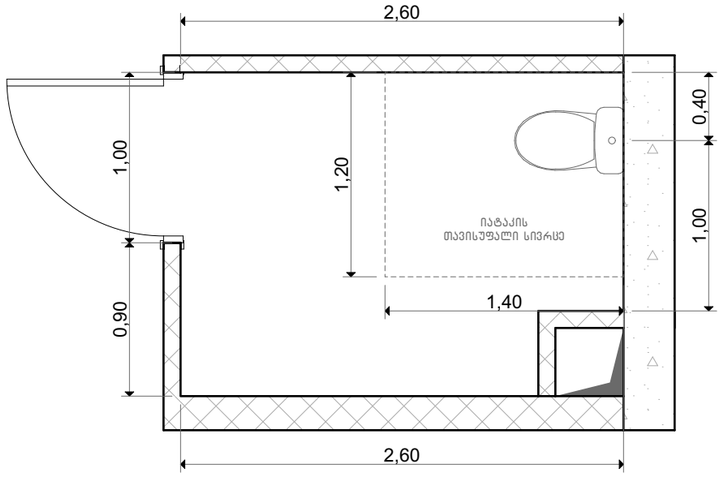

უნიტაზისა და ნიჟარის მდებარეობა

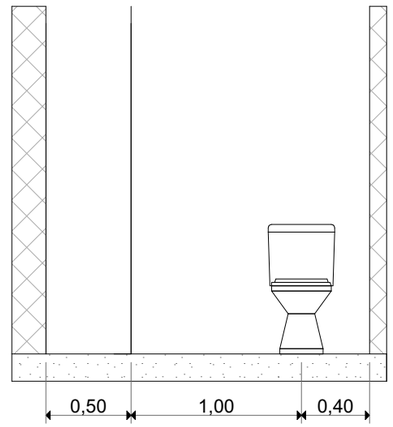

შენიშვნა

შენობის აღჭურვისას საშხაპის მინიმალური სუფთა სიბრძე-სიგანე არ უნდა შემცირდეს 900 მმ-ზე მეტად

მისამართი: ქალაქი თბილისი, ვასო გოძიაშვილის IV შესახვევი, N 10 ს/კ 01.10.10.020.215	პროექტის სახელწოდება: მრავალბინიანი საცხოვრებელი სახლი	ავტორები: ნ. სულხანიშვილი ლ. გერგანაშვილი	მასშტაბი: 1:100	თარიღი: სექტემბერი	ნახაზის დასახელება: მისანვდომი ტუალეტი საცხოვრებელ ერთეულში	№ A.04.14

მისაწვდომი ტუალეტი 'ბ' ტიპის ეთთეულში ბინა # 9, 14, 19, 24, 29, 34, 39.

ბებმა

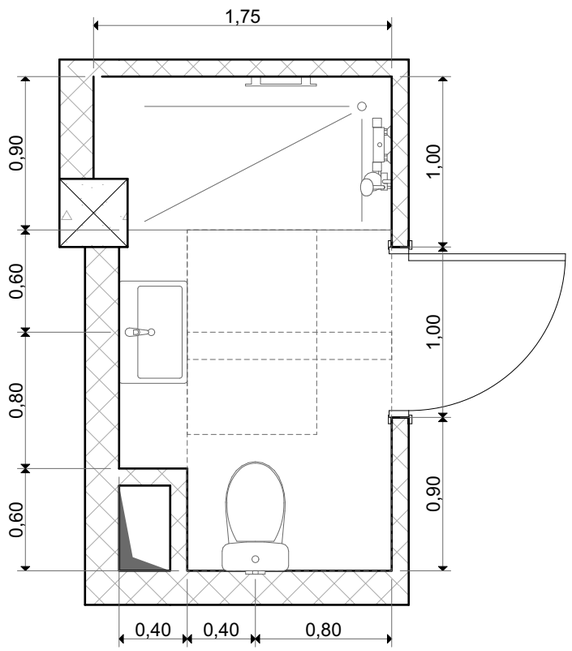

ნიჟარის მდებარეობა

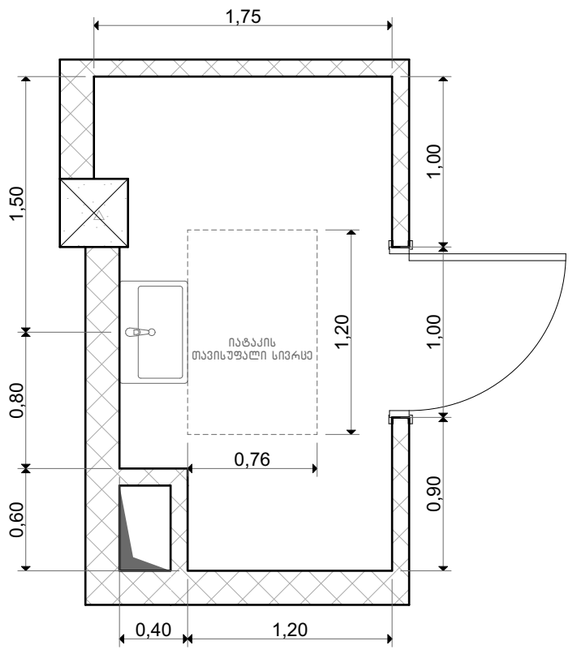

ხელსაბანის სიმაღლე

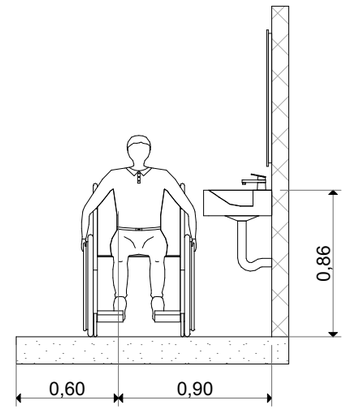

საშხაპის მდებარეობა

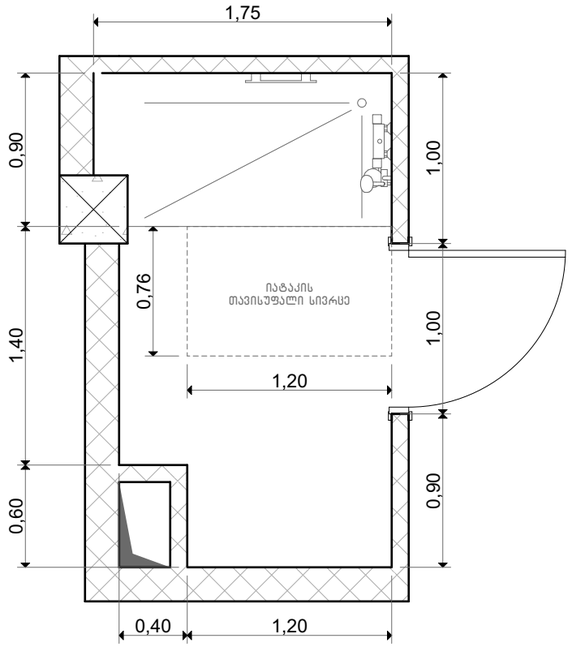

უნიტაზის მდებარეობა

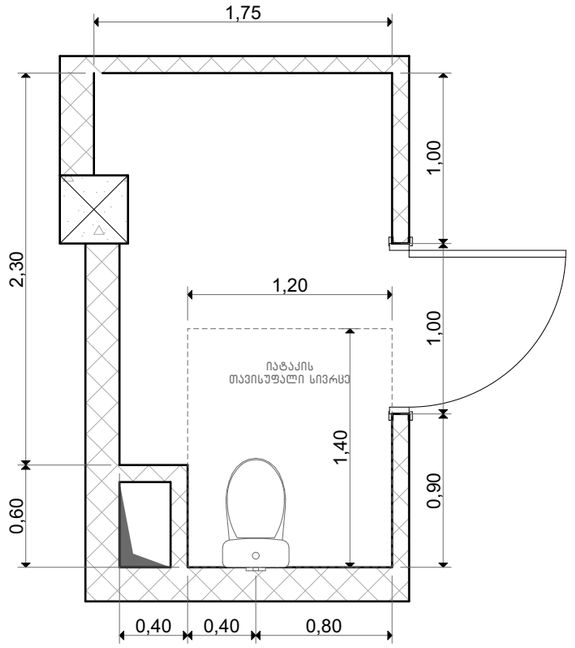

უნიტაზისა და ნიჟარის მდებარეობა

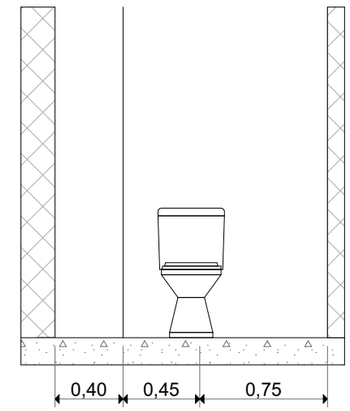

შენიშვნა

შენობის აღჭურვისას საშხაპის მინიმალური სუფთა სიბრძე-სიბანე არ უნდა შეადგინდეს 900 მმ-ზე მეტად

მისამართი: ქალაქი თბილისი, ვასო გოძიაშვილის IV შესახვევი, N 10 ს/კ 01.10.10.020.215	პროექტის სახელწოდება: მრავალბინიანი საცხოვრებელი სახლი	ავტორები: ნ. სულხანიშვილი, ლ. გერგაბაშვილი	მასშტაბი: 1:100	თარიღი: სექტემბერი	ნახაზის დასახელება: მისაწვდომი ტუალეტი საცხოვრებელ ერთეულში	№ A.04.15

მისანვდომი ტუალეტი 'ბ' ტიპის ეთთეულში ბინა # 10, 15, 20, 25, 30, 35, 40.

ბებმა

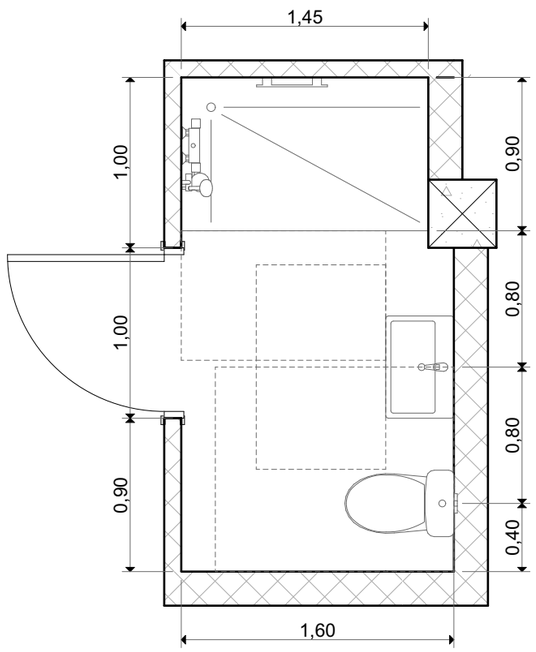

ნიჟარის მდებარეობა

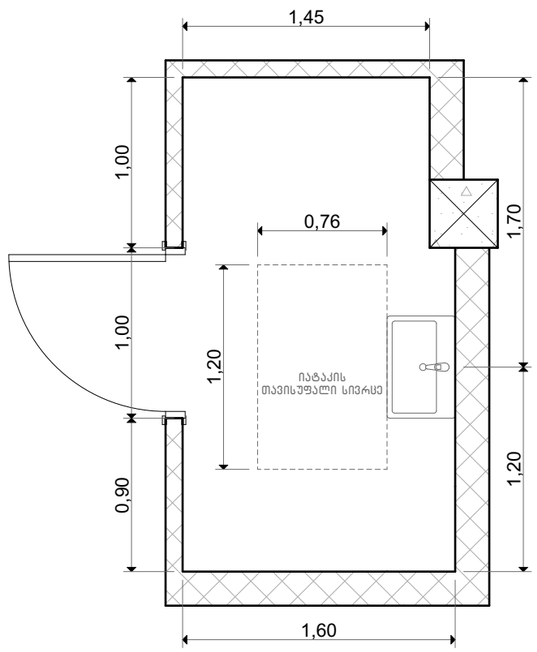

ხელსაბანის სიმაღლე

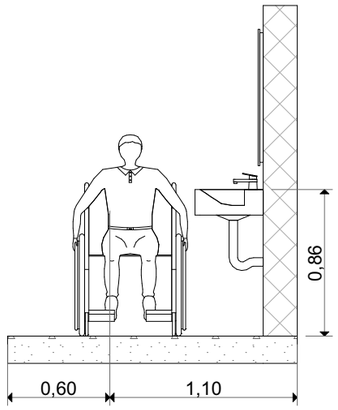

საშხაპის მდებარეობა

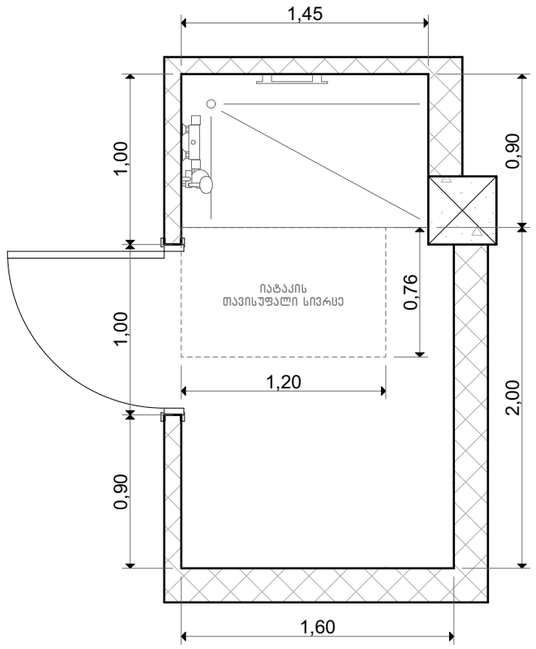

უნიტაზის მდებარეობა

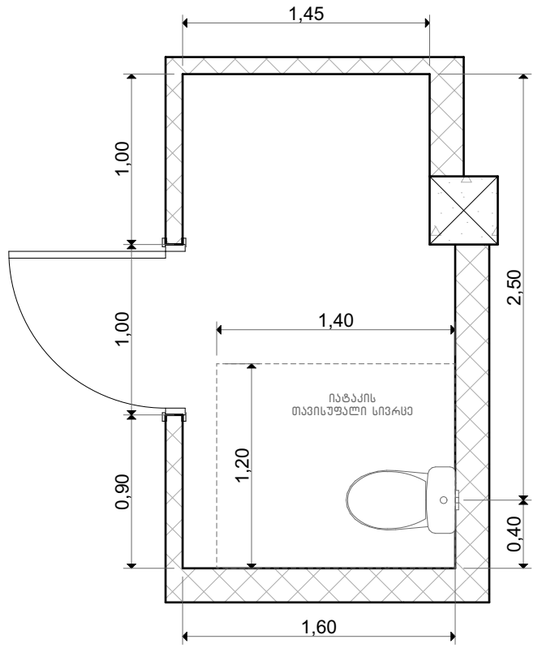

უნიტაზისა და ნიჟარის მდებარეობა

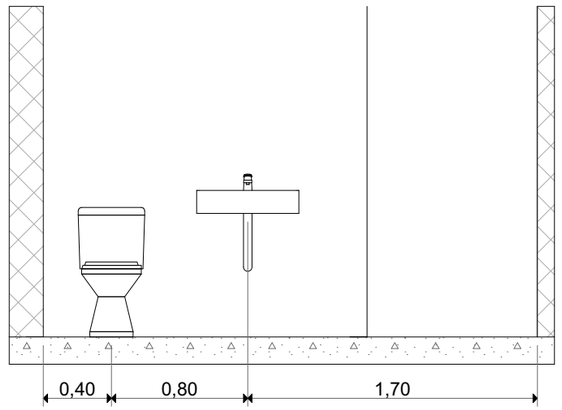

შენიშვნა

შენობის აღჭურვისას საშხაპის მინიმალური სუფთა სიბრძე-სიგანე არ უნდა შეადგინდეს 900 მმ-ზე მეტად

მისამართი: ქალაქი თბილისი, ვასო გოძიაშვილის IV შესახვევი, N 10 ს/კ 01.10.10.020.215	პროექტის სახელწოდება: მრავალბინიანი საცხოვრებელი სახლი	ავტორები: ნ. სულხანიშვილი, ლ. გერგაბაშვილი	მასშტაბი: 1:100	თარიღი: სექტემბერი	ნახაზის დასახელება: მისაწვდომი ტუალეტი საცხოვრებელ ერთეულში	№ A.04.16

მისანვდომი ტუალეტი ''ა'' ტიპის ეზოებში ბინა # 4.

ბებმა

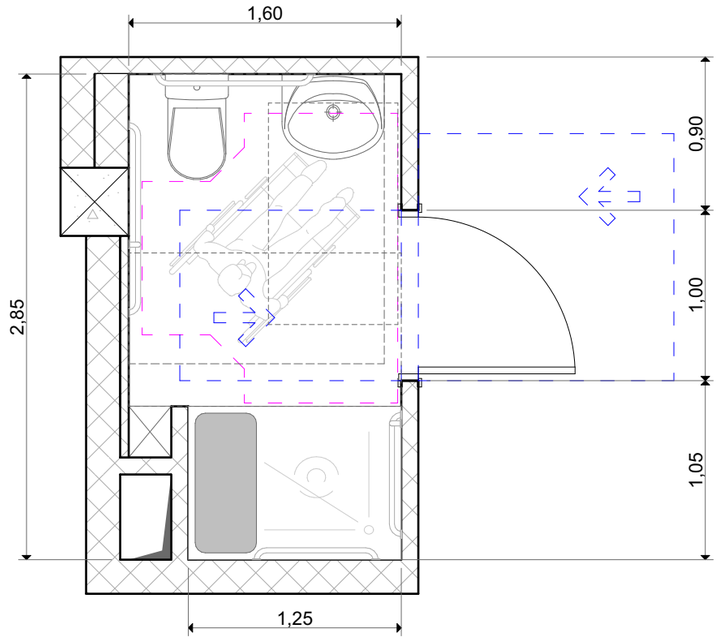

ხელსაბანის მდებარეობა

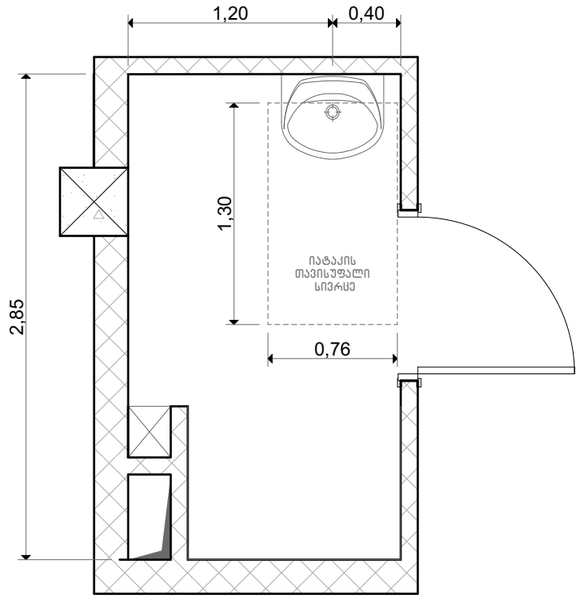

ხელსაბანის სიმაღლე

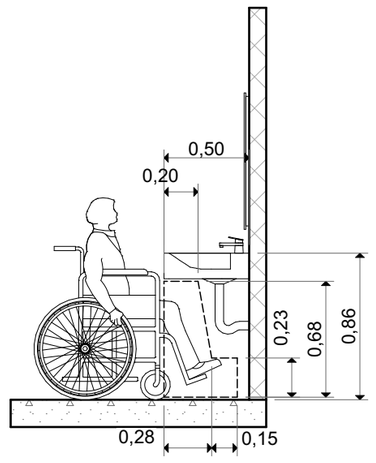

უნიტაზის მდებარეობა

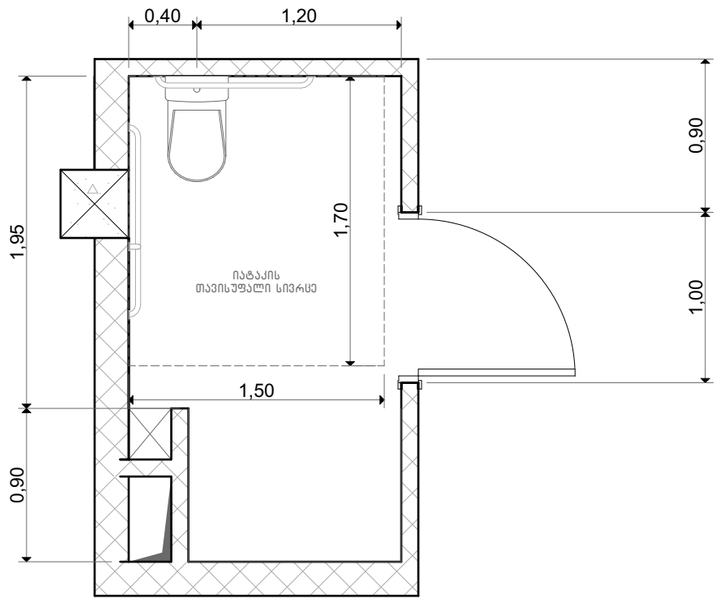

უნიტაზისა და ხელმოსაჭიდი ძელების (საჭიროების შემთხვევაში) მდებარეობა

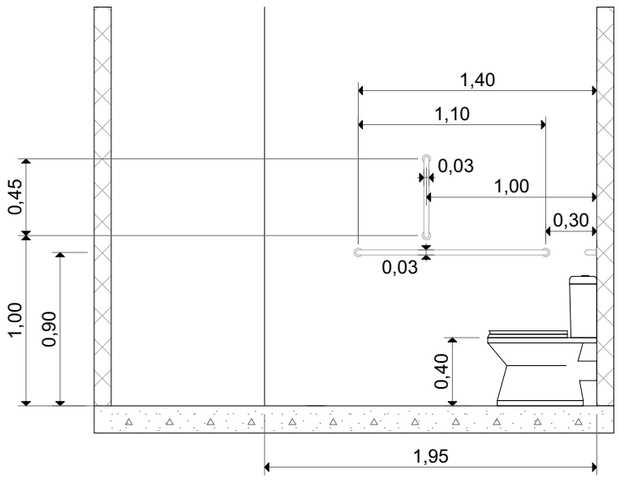

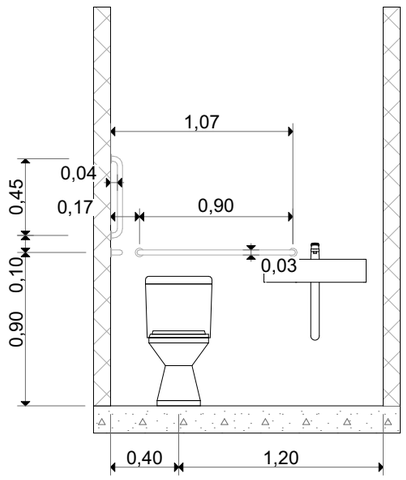

შენიშვნა

შენობის აღჭურვისას საშხაპის მინიმალური სუფთა სიგრძე-სიგანე
არ უნდა შემცირდეს 900 მმ-ზე მეტად

მისამართი: ქალაქი თბილისი, ვასო გოძიაშვილის IV შესახვევი, N 10 ს/კ 01.10.10.020.215	პროექტის სახელწოდება: მრავალბინიანი საცხოვრებელი სახლი	ავტორები: ნ. სულხანიშვილი, ლ. გერგანაშვილი	მასშტაბი: 1:100	თარიღი: სექტემბერი	ნახაზის დასახელება: მისანვდომი ტუალეტი საცხოვრებელ ერთეულში	№ A.04.17

მისანვდომი ტუალეტი ''ა'' ტიპის ეითეულში ბინა # 4.

საშხაპის მდებარეობა

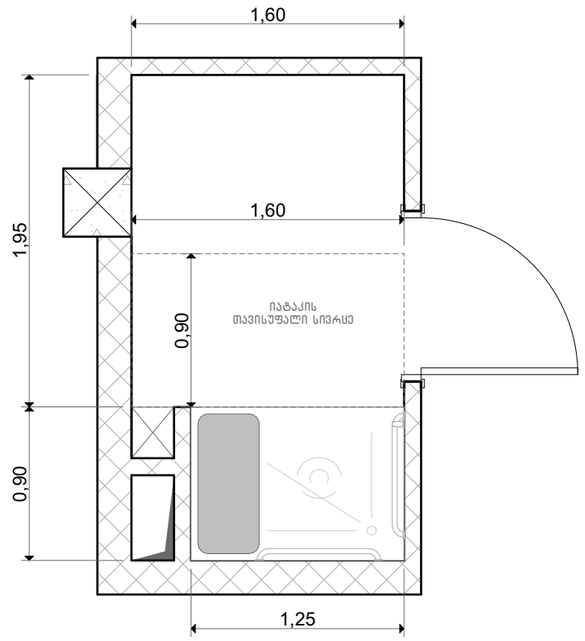

ხელმოსაჭიდი ძელები სტანდარტულ, ეტლის შესაბრუებელ საშხაპეებში –სიმაღლე

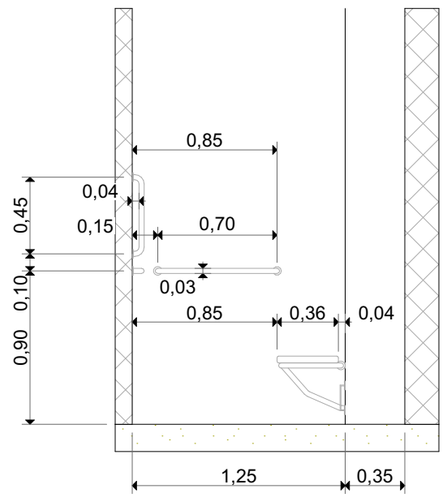

მოსატხიერებელი სივრცე ვარიანტი 2

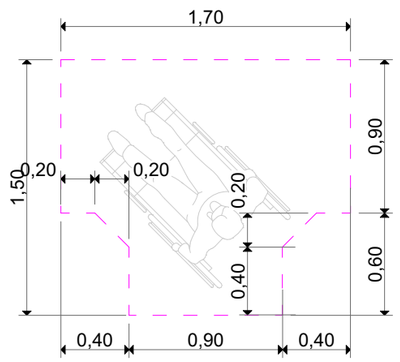

თავისუფალი სივრცე ჯიხთან მანევრირებისთვის ანჯამიანი ჯიხი წინიდან მისანვდომი - მიწოლით ბაღება

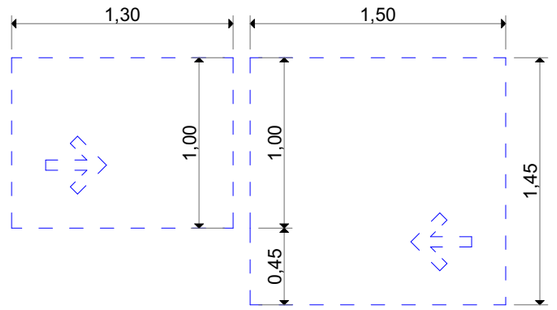

შენიშვნა

შენობის აღჭურვისას საშხაპის მინიმალური სუფთა სიგრძე-სიგანე
არ უნდა შემცირდეს 900 მმ-ზე მეტად

მისამართი: ქალაქი თბილისი, ვასო გოძიაშვილის IV შესახვევი, N 10 ს/კ 01.10.10.020.215	პროექტის სახელწოდება: მრავალბინიანი საცხოვრებელი სახლი	ავტორები: ნ. სულხანიშვილი, ლ. გერგანაშვილი	მასშტაბი: 1:100	თარიღი: სექტემბერი	ნახაზის დასახელება: მისანვდომი ტუალეტი საცხოვრებელ ერთეულში	№ A.04.18

მისანვდომი სამზახეულო "ა" ტიპის ეთთეულში ბინა # 4.

ბებმა

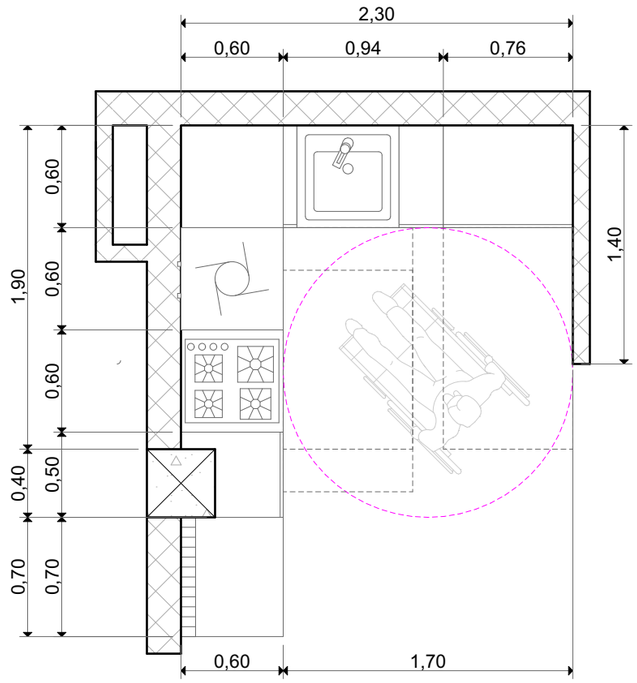

სამზახეულოს სამუშაო ზედაპირის მდებარეობა

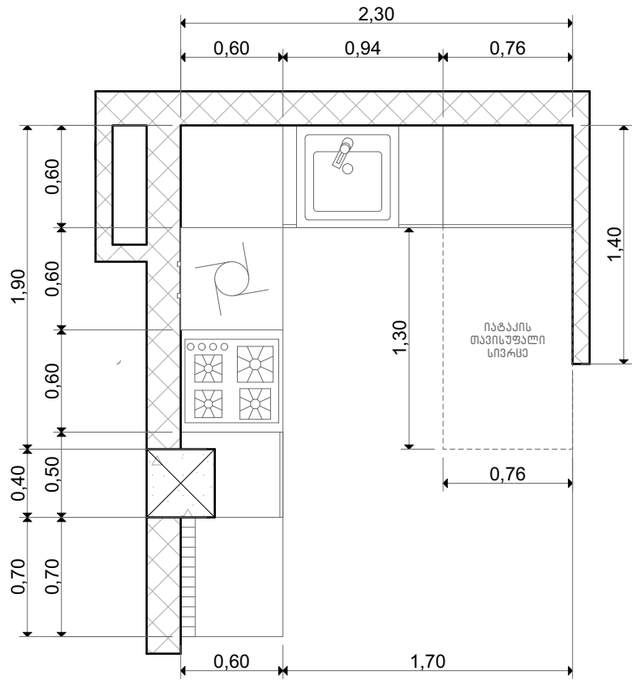

საჭესხი მანქანის მდებარეობა

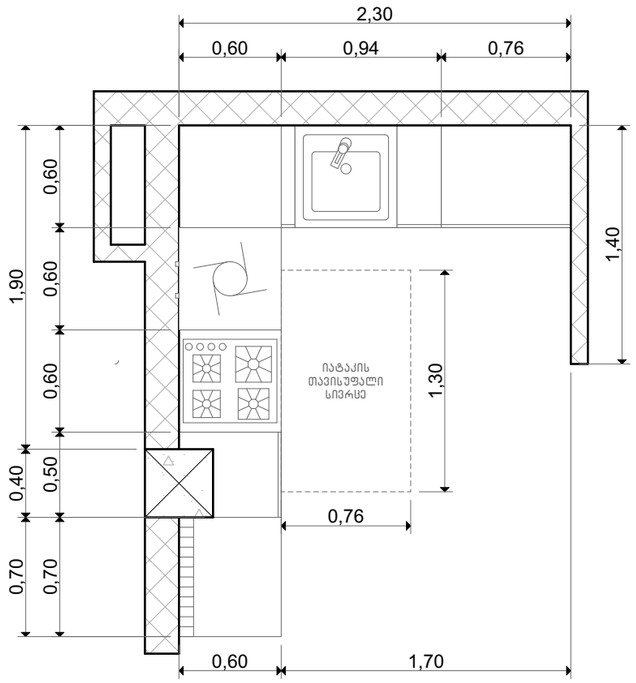

სამზახეულო ნიჟარის მდებარეობა

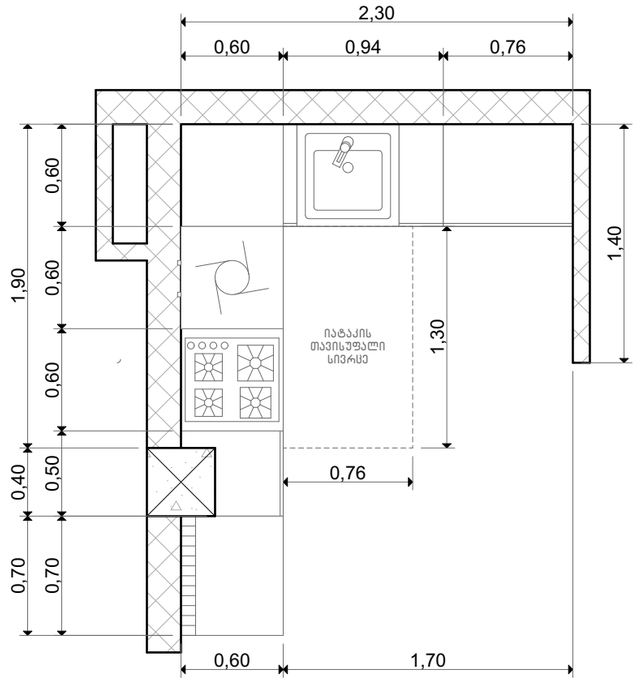

ფეხის ფალანგის სივრცე

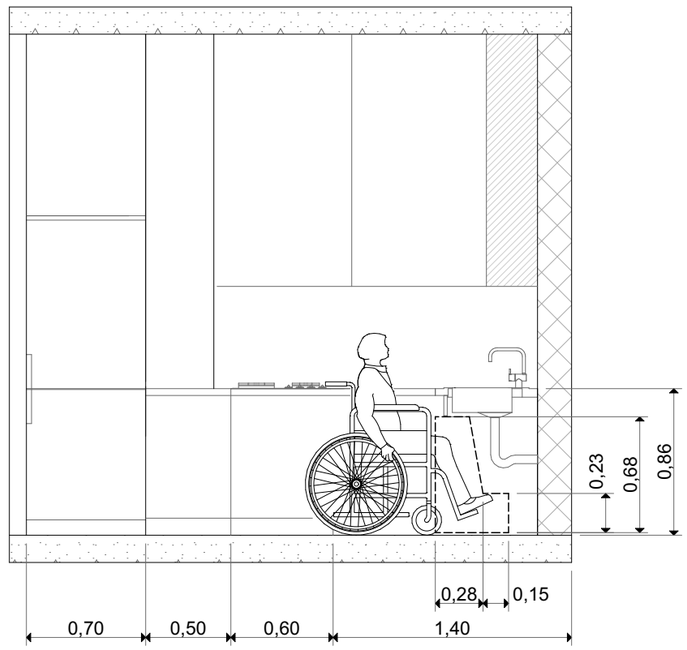

ფეხის ფალანგის სივრცე

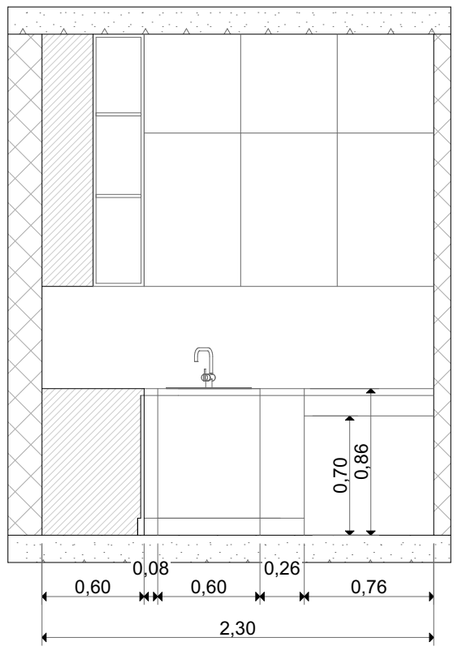

მისამართი: ქალაქი თბილისი, ვასო გოძიაშვილის IV შესახვევი, N 10 ს/კ 01.10.10.020.215	პროექტის სახელწოდება: მრავალბინიანი საცხოვრებელი სახლი	ავტორები: ნ. სულხანიშვილი, ლ. გეგიაშვილი	მასშტაბი: 1:100	თარიღი: სექტემბერი	ნახაზის დასახელება: მისანვდომი ტუალეტი საცხოვრებელ ერთეულში	№ A.04.19

ნიშანი განთავსება მისანვდომ მიჯაოვტბუსის სადგომთან

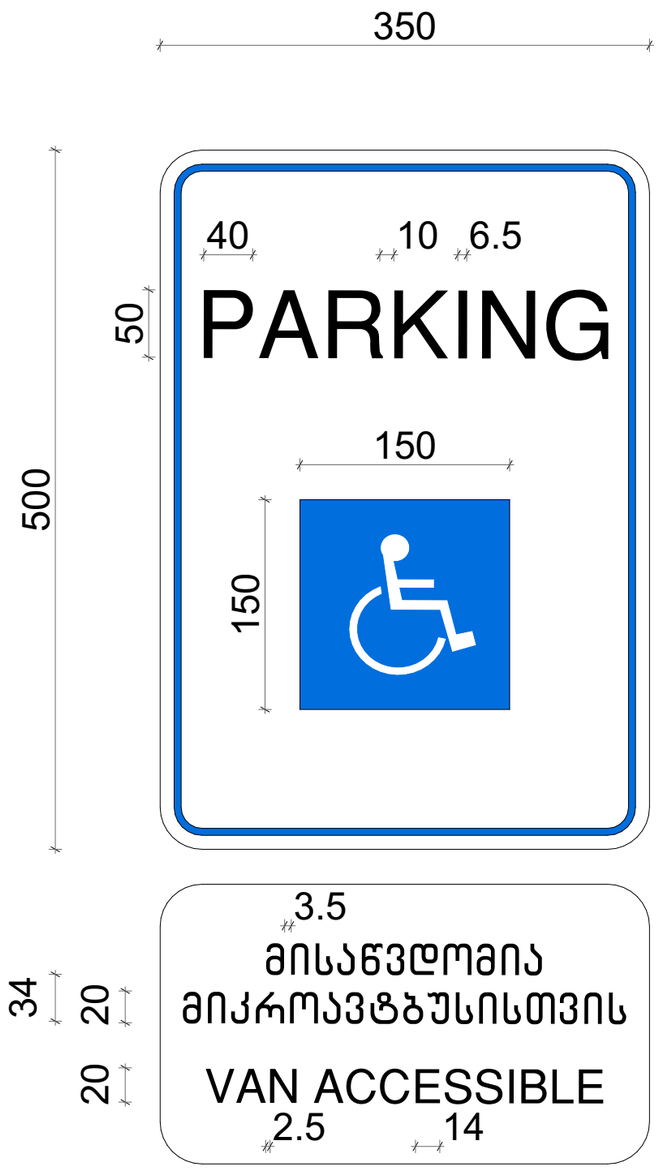

ავტოსადგომზე ნიშნის განთავსების ადგილი

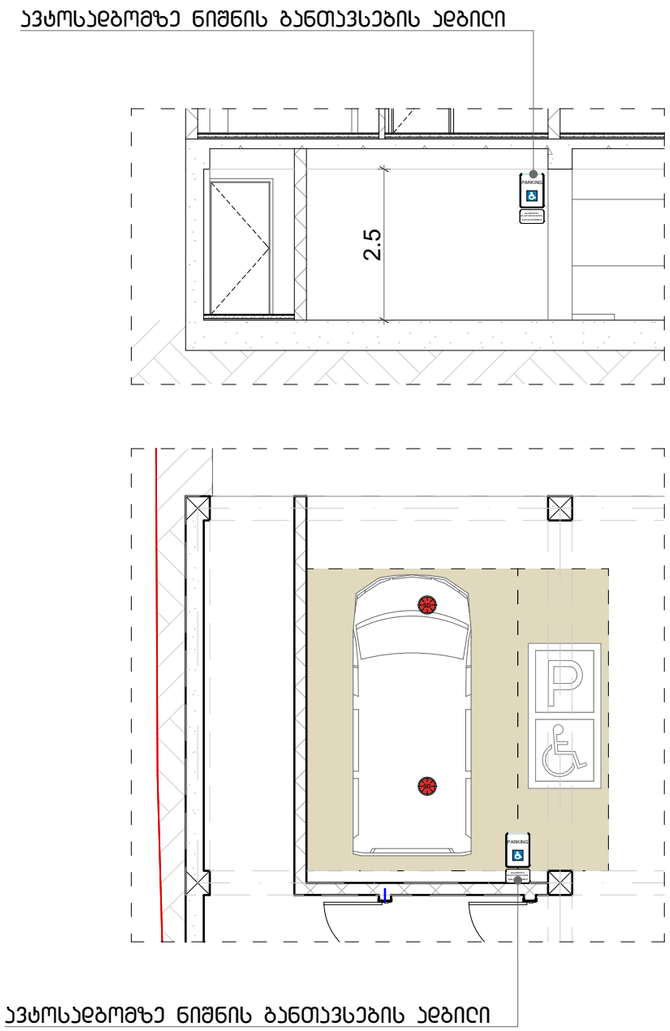

ავტოსადგომზე ნიშნის განთავსების ადგილი

მისამართი: ქალაქი თბილისი, ვასო გოძიაშვილის IV შესახვევი, N 10 ს/კ 01.10.10.020.215	პროექტის სახელწოდება: მრავალბინიანი სასტუმრებელი სახლი	ავტორები: ნ. სულხანიშვილი, ლ. გერგაძაშვილი	მასშტაბი: 1:100	თარიღი: სექტემბერი	ნახაზის დასახელება: ნიშნები	№ A.04.20

ბზა - ჯიბის ამოსასვლობის ნიშანი, ბზა - ჯიბის საზღვრებში, დეპეფანში გამავალი ჯაჭის საჯეტის მომიჯნავედ

ოჩმხრივი კავშირის გამოყენების წესები, ნიშანი უნდა გაიჯჩას თავშესაფრის ფასთობთან

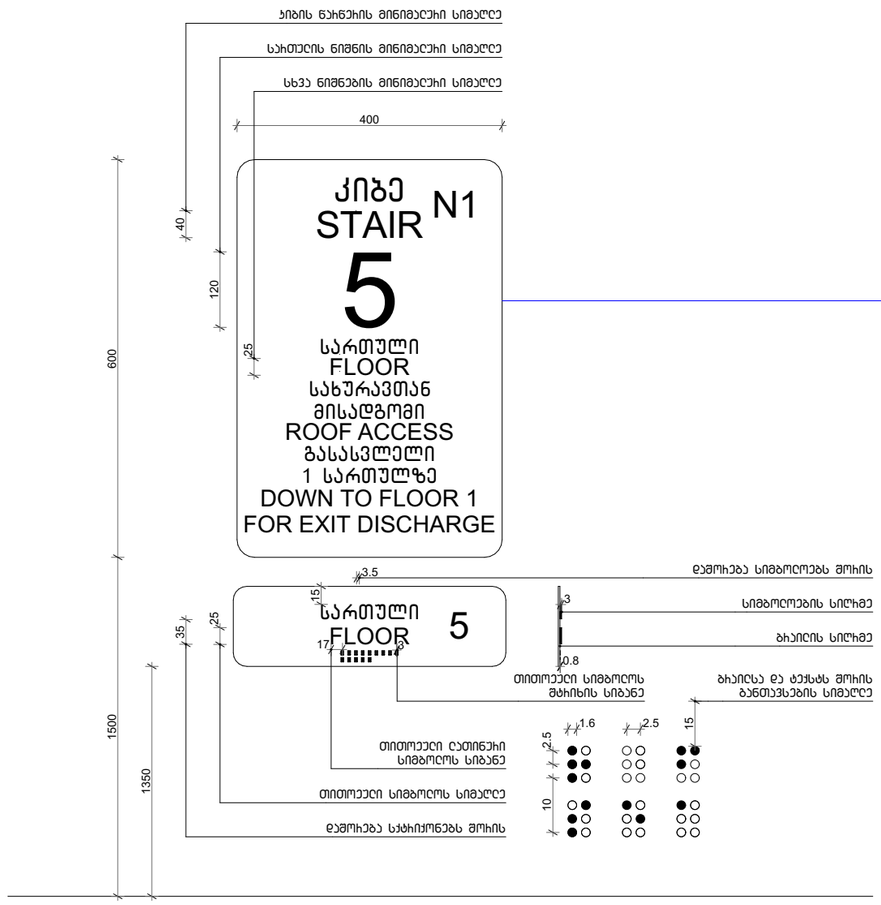

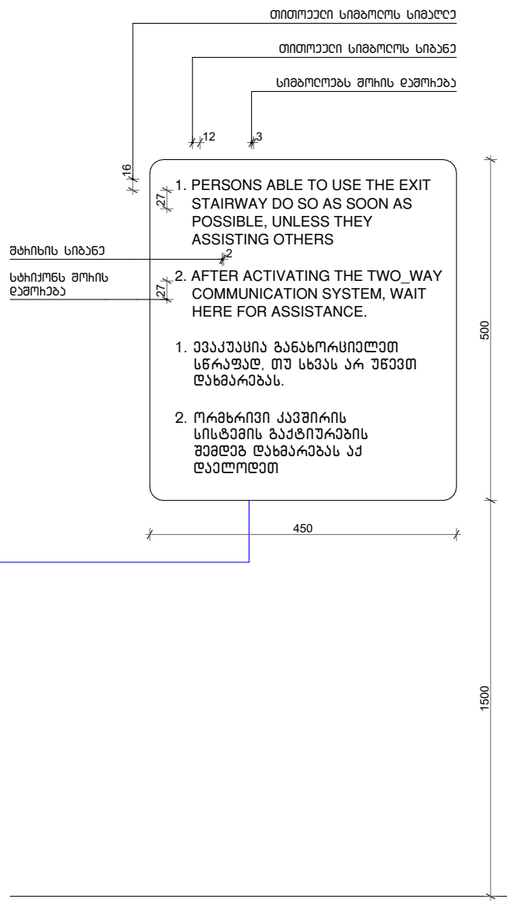

შენიშვნა

სახოლეის აღმნიშვნელი ნიშანი და ბრაილი დაპროექტიდეს შესაბამისი სახოლეის მიხედვით

მისამართი: ქალაქი თბილისი, ვასო გოძიაშვილის IV შესახვევი, N 10 ს/კ 01.10.10.020.215	პროექტის სახელწოდება: მრავალბინიანი სასტოვრებელი სახლი	ავტორები: ნ. სულხანიშვილი, ლ. გერგანაშვილი	მასშტაბი: 1:100	თარიღი: სექტემბერი	ნახაზის დასახელება: ნიშნები	№ A.04.21

ბასასვლელის ბანათებელი ნიშანი

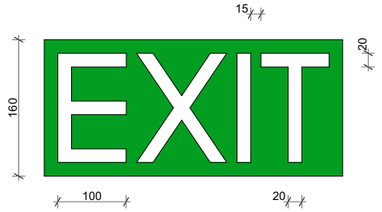

ბანათებელი ნიშანი თავშესაფრის ფართობთან მიმავალ ჯაჭვთან

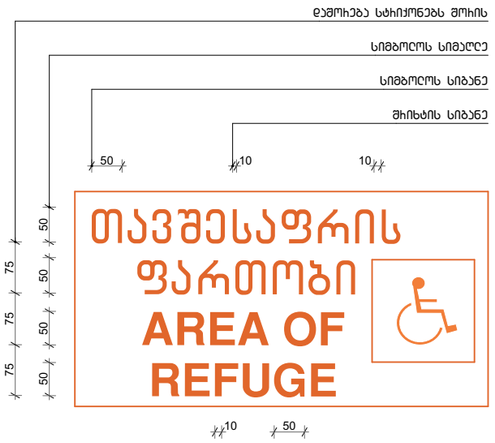

ნიშანი ამობეჭდილი სიმბოლოებით და ბაიდით ბზა - ჯიბის შესასვლელებთან და ბაჯთ ბამავალ ყველა ჯაჭთან

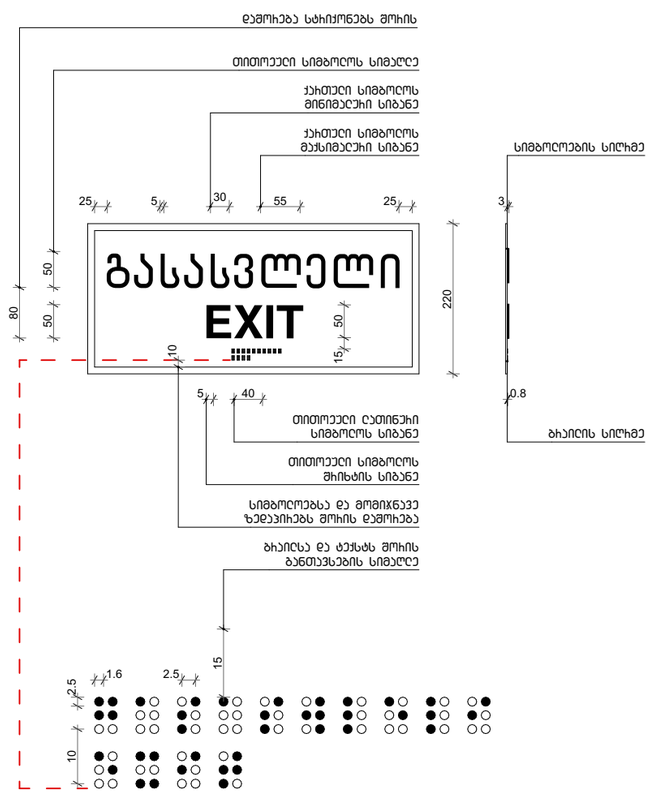

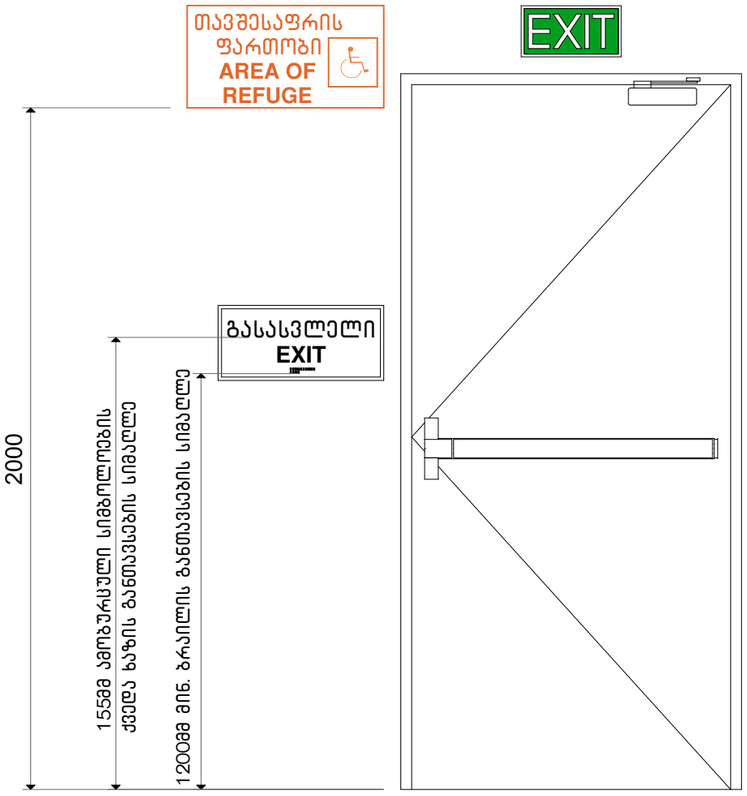

ნიშნების ბანთავსების ადგილები

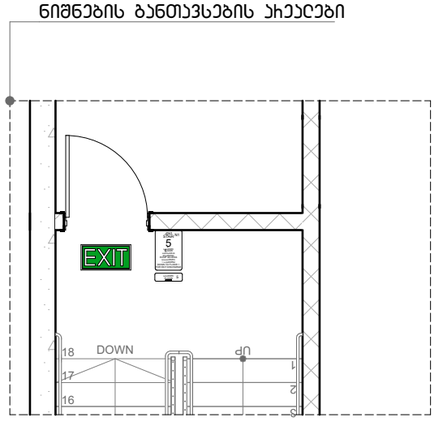

ნიშნების ბანთავსების ადგილები

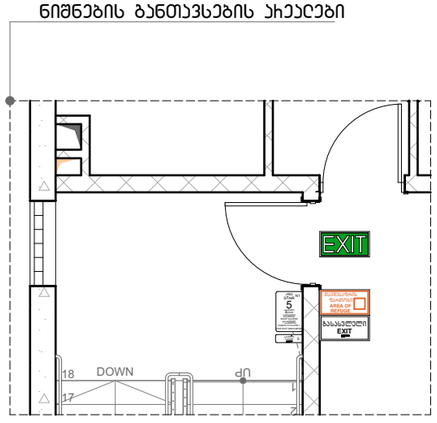

მისამართი: ქალაქი თბილისი, ვასო გოძიაშვილის IV შესახვევი, N 10 ს/კ 01.10.10.020.215	პროექტის სახელწოდება: მრავალბინიანი საცხოვრებელი სახლი	ავტორები: ნ. სულხანიშვილი, ლ. ბერგანაშვილი	მასშტაბი: 1:100	თარიღი: სექტემბერი	ნახაზის დასახელება: ნიშნები	№ A.04.22

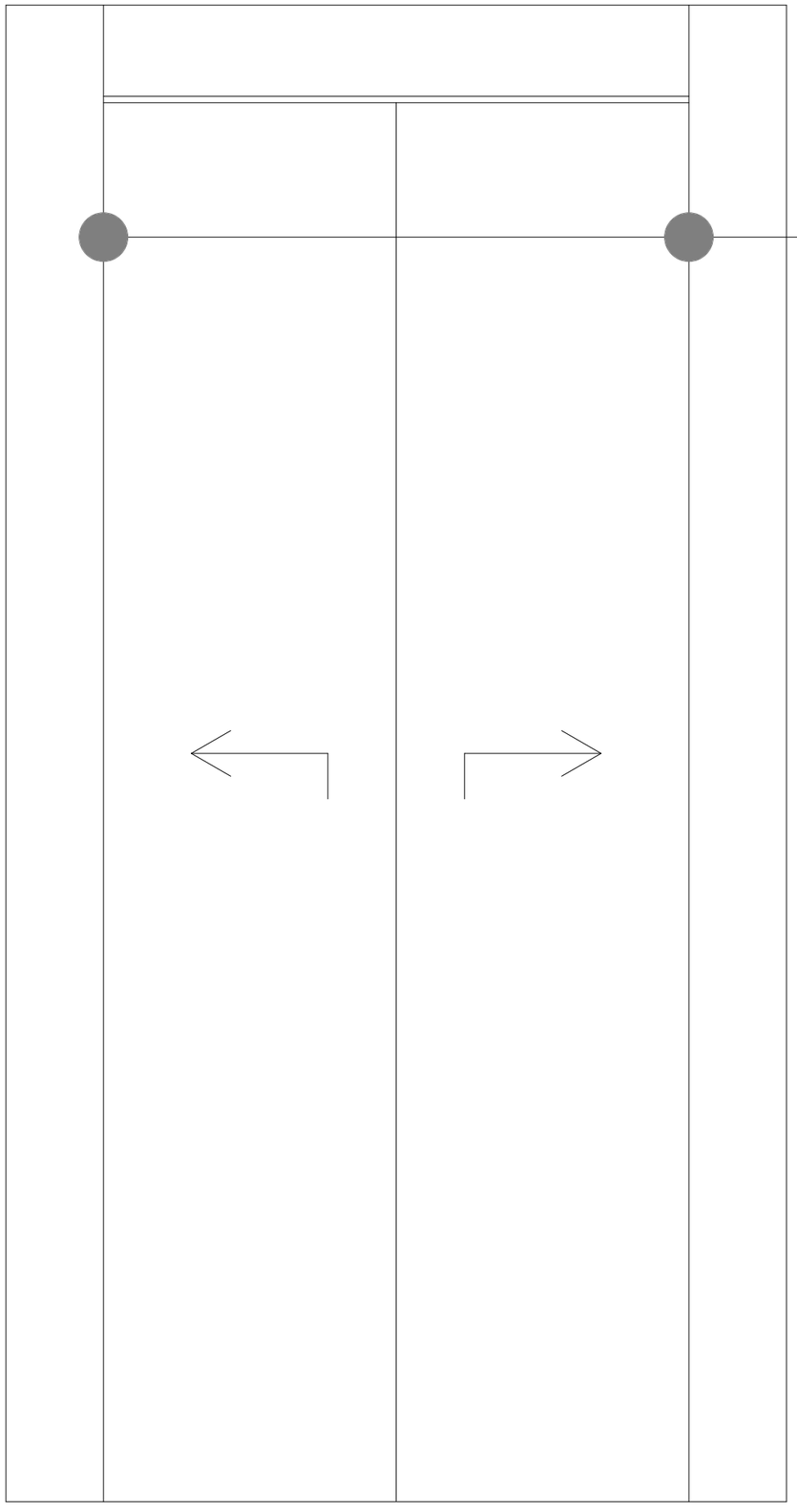

სასწრაფო სამედიცინო დახმარების საერთაშორისო სიმბოლო (სიცოცხლის ვარსკვლავი) განთავსდება ლიფტის ჩარჩოს ორივე მხარეს



ნიშანი განთავსდება ლიფტის გამოსაძახებელ ღილაკთან



ხანძრის დროს ლიფტი არ მუშაობს



ნიშნების განთავსების ადგილები

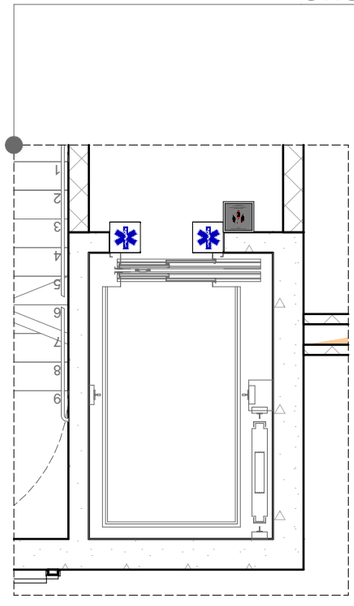

მისამართი: ქალაქი თბილისი, ვასო გოძიაშვილის IV შესახვევი, N 10 ს/კ 01.10.10.020.215	პროექტის სახელწოდება: მრავალბინიანი საცხოვრებელი სახლი	ავტორები: ნ. სულხანიშვილი, ლ. გერგანაშვილი	მასშტაბი: 1:100	თარიღი: სექტემბერი	ნახაზის დასახელება: ნიშნები	№ A.04.23