ქალაქ თბილისის მუნიციპალიტეტის მერია

მუნიციპალური ინსპექცია

წერილის ნომერი: **17-01241641607**
თარიღი: **12/06/2024**

ადრესატი: შპს ლდ ესთეითს
საიდენტიფიკაციო ნომერი: 405390107
მისამართი: ქ. თბილისი, კოსტავას 75 ,,გ", 1 სად., ბ 5

თქვენი 06.06.2024წ. N10/01241582262-17 განცხადების პასუხად გაცნობებთ, რომ ,,მშენებლობის ნებართვის გაცემისა და შენობა-ნაგებობის ექსპლუატაციაში მიღების წესისა და პირობების შესახებ“ საქართველოს მთავრობის 2019 წლის N31 მაისის N255 დადგენილების შესაბამისად შპს ,,ლდ ესთეითს"-ს მიერ მუნიციპალურ ინსპექციაში წარმოდგენილია ქ. თბილისში, საინგილოს ქუჩა, N41ა-ში (საკადასტრო კოდი:01.17.02.059.277) მიმდინარე მშენებლობის სსიპ ქ. თბილისის მუნიციპალიტეტის არქიტექტურის სამსახურის 28.10.2022წ. N6179366 ბრძანებით განსაზღვრული I-III ეტაპების დასრულების შესახებ შედგენილი საეტაპო ოქმები.

ზაზა კვიციანი

მუნიციპალური ინსპექცია-პირველადი სტრუქტურული ერთეულის ხელმძღვანელის მოადგილე (მუნიციპალური ინსპექციის უფროსის მოადგილე)

გამოყენებულია კვალიფიციური ელექტრონული ხელმოწერა/ ელექტრონული შტამპი

საქართველოს ბანკი

OCSC245262225
10/06/2024

N 202

სსიპ - ქალაქ თბილისის მუნიციპალიტეტის
არქიტექტურის სამსახურს

სს „საქართველოს ბანკის“
საშუალო ბიზნესის ჯგუფის უფროსი ზურაბ ხატიაშვილი

თ ა ნ ხ მ ო ბ ა

სს „საქართველოს ბანკი“ (ს/ნ: 204378869) (შემდგომში - **ბანკი**) როგორც იპოთეკარი თანახმაა, უძრავ ნივთზე, მდებარე: ქალაქ თბილისში, საინგილოს ქუჩა, №41ა-ში (ს/კ: №01.17.02.059.277) (შემდგომში - **იპოთეკის საგანი**), სსიპ - ქ. თბილისის მუნიციპალიტეტის არქიტექტურის სამსახურის მიერ მოხდეს კორექტირებული არქიტექტურული პროექტის (სართულების გეგმარების და ფასადების ცვლილებების) შეთანხმება და მშენებლობის ნებართვის გაცემა, იმ პირობით, რომ ცვლილების შედეგად მიღებული **იპოთეკის საგნის** ჯამური ფართობი არ უნდა იყოს დღევანდელი მდგომარეობით რეგისტრირებულ ოდენობაზე ნაკლები. ამასთან, ბანკის იპოთეკის უფლება უნდა გავრცელდეს ცვლილების შედეგად წარმოშობილ/რეგისტრირებულ ყველა ფართზე/ფართობზე.

პატივისცემით,
ზურაბ ხატიაშვილი

ს.ს. "საქართველოს ბანკის" სერვის ცენტრი #387
BAGAGE22
JSC "BANK OF GEORGIA" #387 SERVICE CENTER

სანოტარო მოქმედების ინდივიდუალური ნომერი

17303276330919

საქართველო

სანოტარო მოქმედების დასახელება

რწმუნებულების / მინდობილობის დამოწმება

სანოტარო მოქმედების რეგისტრაციის ნომერი

N190811762

რეგისტრაციის თარიღი

10.07.2019 წ

ნოტარიუსი: ირმა შარვაძე
მისამართი: თბილისი, ჟ. შარტავას 42
ტელეფონი: 2238372

სანოტარო მოქმედებისა და სანოტარო აქტის შესახებ ინფორმაციის (მისი შექმნის, შეცვლის და/ან გაუქმების შესახებ) მიღება–გადამოწმება შეგიძლიათ საქართველოს ნოტარიუსთა პალატის ვებ–გვერდზე: www.notary.ge ასევე შეგიძლიათ დარეკოთ ტელეფონზე: +995(32) 2 66 19 18

საქართველო

სანოტარო აქტი

მე, ნოტარიუს ირმა შარვაძეს (სანოტარო ბიურო მდებარე მისამართზე: ქ. თბილისი, შარტავას ქ. #42) სს 'საქართველოს ბანკი'-ს სათავო ოფისში, მდებარე მისამართზე: ქ. თბილისი, გაგარინის ქ. #29ა, მომმართა **მიხეილ გომართელმა,** რომელმაც განაცხადა, რომ არის სს 'საქართველოს ბანკი'-ს (საიდენტიფიკაციო ნომერი: 204378869) გენერალური დირექტორის მოადგილე, რაც დასტურდება სს საქართველოს ბანკის ამონაწერით მეწარმეთა და არასამეწარმეო (არაკომერციული) იურიდიული პირების რეესტრიდან (რომელიც ინახება ჩემს არქივში) და რწმუნებულებით, გაცემული სს საქართველოს ბანკის გენერალური დირექტორის მიერ 2016 წლის 21 ოქტომბერს, დამოწმებული ნოტარიუს ირმა შარვაძის მიერ, რეესტრში რეგისტრაციის ნომერი 161218152 (რომელიც ინახება ჩემს არქივში). **მიხეილ გომართელმა,** მოითხოვა რწმუნებულების შედგენა **ზურაბ ხატიაშვილის** სახელზე და მისი სანოტარო წესით დამოწმება. მე დავადგინე **მიხეილ გომართელის** პირადობა მის მიერ წარმოდგენილი პირადობის დამადასტურებელი დოკუმენტით და დავრწმუნდი, რომ მე ნამდვილად მიხეილ გომართელმა (დაბადებული 31.07.1975წ. ქ. თბილისში, პირადი ნომერი: 01007008711, პასპორტის ტიპი P, ქვეყნის კოდი GEO, პასპორტის #07PA89537, გაცემული იუსტიციის სამინისტრო/დიდუბე-ჩუღურეთის მიერ 16.07.2008წ. მცხოვრები თბილისში, აგლაძის ქ.#38, ბინა #75) მომმართა, დავადგინე მისი ქმედუნარიანობა, წარმომადგენლობაზე უფლებამოსილება და ვადასტურებ, რომ მის ქმედუნარიანობაში ეჭვის შეტანის საფუძველი არ მქონდა. აგრეთვე დავადგინე მისი ნების გამოვლენის ნამდვილობა, შემდეგ შევადგინე წინამდებარე რწმუნებულება, რომელიც წავუკითხე და განვუმარტე მარწმუნებელს. მარწმუნებელმა წაიკითხა რწმუნებულება და განაცხადა, რომ რწმუნებულება ზუსტად გამოხატავს მის ნებას, რის შემდეგ **მიხეილ გომართელმა** ხელი მოაწერა შემდეგ რწმუნებულებას:

მარწმუნებელი

მიხეილ გომართელი მიხეილ გომართელი

რწმუნებულება

მე, სს 'საქართველოს ბანკი'-ს გენერალური დირექტორის მოადგილე **მიხეილ გომართელი** (შემდგომში - მარწმუნებელი), ვანიჭებ უფლებამოსილებას **ზურაბ ხატიაშვილს** (პ/ნ: 01029015151; შემდგომში - რწმუნებული), რათა მან მარწმუნებლის (სს 'საქართველოს ბანკი'-ს (საიდენტიფიკაციო ნომერი: 204378869) სახელით:

1. ხელი მოაწეროს გენერალური საკრედიტო ხაზით მომსახურების შესახებ ხელშეკრულებას(ებს) ულიმიტოდ.
2. ხელი მოაწეროს 5,000,000 (ხუთი მილიონი) აშშ დოლარის (შესაბამისი კურსით სხვა ვალუტაში) ფარგლებში **მარწმუნებლის** მიერ გასაცემ კრედიტის, საკრედიტო ხაზის, ოვერდრაფტის გაცემასთან დაკავშირებულ შესაბამის საკრედიტო, საკრედიტო ხაზის და ოვერდრაფტის ხელშეკრულებას(ებს)/შეთანხმებას(ებს)/გარიგებას(ებს)/დოკუმენტ(ებ)ს.
3. ხელი მოაწეროს 5,000,000 (ხუთი მილიონი) აშშ დოლარის (შესაბამისი კურსით სხვა ვალუტაში) ფარგლებში **მარწმუნებლის** მიერ გასაცემ გენერალური საკრედიტო ხაზის შესახებ ხელშეკრულების შემადგენელ საკრედიტო, საკრედიტო ხაზის და ოვერდრაფტის ხელშეკრულებას(ებს)/შეთანხმებას(ებს)/გარიგებას(ებს)/დოკუმენტ(ებ)ს .
4. ხელი მოაწეროს გირავნობის, იპოთეკის, თავდებობის ხელშეკრულებებს ულიმიტოდ ან/და უზრუნველყოფის ხელშეკრულებებთან დაკავშირებულ სხვა სახის ხელშეკრულებას(ებს)/შეთანხმებას(ებს)/გარიგებას(ებს)/დოკუმენტ(ებ)ს.
5. ხელი მოაწეროს ბანკის მიერ კლიენტი-კომპანიების აუდიტორებისათვის წარსადგენ წერილობით დოკუმენტაციას.
6. ხელი მოაწეროს ბანკის კორესპონდენციას (შემომავალ და გამავალ წერილებს), რომელიც დაკავშირებულია სამსახურებრივ საქმიანობასთან.
7. ხელი მოაწეროს სსიპ შსს მომსახურების სააგენტოში წარსადგენ გირავნობის ხელშეკრულებებს და მასთან, ასევე გირავნობის მოხსნასთან დაკავშირებულ დოკუმენტაციას.
8. ხელი მოაწეროს სსიპ საჯარო რეესტრის ეროვნული სააგენტოს ყველა ტერიტორიულ სარეგისტრაციო სამსახურში წარსადგენ იპოთეკისა და გირავნობის ხელშეკრულებებს და მასთან დაკავშირებულ დოკუმენტაციას.
9. ხელი მოაწეროს ზემოაღნიშნული უფლებამოსილების შესრულებასთან დაკავშირებულ ნებისმიერი სახის დოკუმენტაციას.
10. შეასრულოს საქართველოს კანონმდებლობით დადგენილი ნებისმიერი მოქმედება და პროცედურა, რაც საჭირო იქნება მინიჭებული უფლებამოსილების შესრულებისას.

რწმუნებულება გაცემულია განუსაზღვრელი ვადით.

რწმუნებულება შედგენილია ქართულ ენაზე ორ თანაბარმნიშვნელოვან ეგზემპლარად, რომელთაგან ერთი ეგზემპლარი ინახება ნოტარიუს ირმა შარვაძის სანოტარო არქივში, ხოლო მეორე გადაეცა მარწმუნებელს.

გადახდილია საზღაური 10 (ათი) ლარი, 20 (ოცი) სანოტარო ბიუროს გარეთ შესრულებული მოქმედებისათვის, დღგ 5.40 (ხუთი ლარი და ორმოცი თეთრი) ლარი, რეგისტრაციის საფასური 2 (ორი) ლარი, თანახმად საქართველოს მთავრობის დადგენილებისა (29.12.2011წ. #507 "სანოტარო მოქმედებათა შესრულებისათვის საზღაურისა და საქართველოს ნოტარიუსთა პალატისათვის დადგენილი საფასურის ოდენობის, მათი გადახდევინების წესისა და მომსახურების ვადების დამტკიცების შესახებ") 31-ე, 34-ე და 39-ე მუხლისა და საგადასახადო კოდექსის 169 მუხლისა.

მარწმუნებელი

მიხეილ გომართელი მიხეილ გომართელი

ნოტარიუსი

ირმა შარვაძე _____

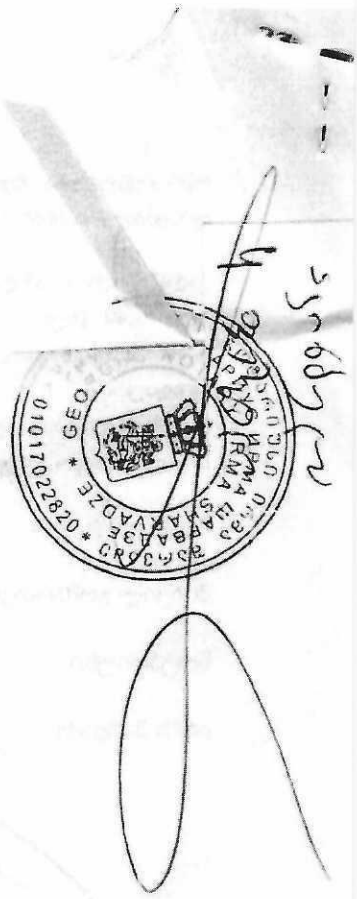

ქ.თბილისი, საინგილოს ქუჩა №41 ა
საოფისე შენობის
პროექტი.

კონსტრუქციული ნაწილი.

2022



ობიექტის დასახელება

საოფისე შენობა

შენიშვნები

1. პროექტში შეტანილი ყველა ცვლილება უნდა შეთანხმდეს პროექტის ავტორთან.
2. დეტალები დაზუსტდეს ადგილზე

მისამართი

ქ.თბილისი საინგილოს
ქუჩა №41ა საკ: 01.17.02.059.277

პროექტის სახელწოდება

კონსტრუქციული პროექტი

სტადია	პროექტი	
თანამდებობა	გვარი	ხელმოწერა
დირექტორი	ლ. ბოხუა	
შემსრულებელი	ვ. ბლიაძე	
დამკვეთი	ა.გერსამია	

CORE
საკონსულტაციო და საინჟინერინგო ბიურო
თბილისი, ჯუთასის 10
+995 596 84 00 01
core.org.ge@gmail.com
www.core.org.ge
facebook.com/core.fb

A-3	მასშტაბი	ფურცელი	თარიღი
		-	24.02.2022

განმარტებითი ბარათი

მოცემული ნახაზები წარმოადგენს ქ. თბილისი, საინგილოს ქ №41ა საკ: 01.17.02.059.277, საოფისე შენობის კონსტრუქციულ ნაწილს. პროექტი დამუშავებულია საპროექტო დავალების, საქართველოში მოქმედი სამშენებლო ნორმებისა და წესების გათვალისწინებით. შენობის მიბმა ტერიტორიასთან მოცემულია არქიტექტურულ ნაწილში. (იხ. გენგეგმა). ნაგებობის მზიდი კონსტრუქციების სივრცითი გაანგარიშება განხორციელებულ იქნა კომპიუტერული მეთოდით პროგრამა LIRA SAPR 2013-ის მეშვეობით შემდეგ დატვირთვებზე:

კლიმატოლოგია და დატვირთვები:

ჩაყინვის სიღრმე 0 სმ (პნ 01.05-08);

ქარი 73 კგ/მ^2

თოვლი 50 კგ/მ^2

სეისმურობა - საქართველოს ტერიტორიის სეისმური საშიშროების რუქის მიხედვით ქ. თბილისი იმყოფება 8 ბ. სეისმურ ზონაში (სკალა MSK64),ჰორიზონტალური აჩქარება - 0.17 (სეისმურობის კოეფიციენტი);

მასალები:

მასალების ანტიკოროზიული და ხანძარსაწინაღმდეგო დაცვა – შესრულდეს ნორმების СНиП 2.01.02-85* და СНиП 2.03.11-85 მოთხოვნების შესაბამისად.ბეტონის მზიდი კონსტრუქციებში გამოყენებული იქნას ბეტონის კლასი B25 ლ,საძირკვლის ქვეშ გამმოყენებულია ბეტონის მომზადება B7.5

(ГОСТ 25192-2012). არმატურა – შენობის რ/ბ. ბეტონის ელემენტებში გამოყენებულია არმატურე კლასით A500C; A240C. (ДСТУ 3760-98); ჰიდროიზოლაცია – შენობის კედლები რომლებიც შეხებაში არის გრუნტთან დაიფაროს ჰიდროიზოლაციის შრით, (ჰიდროიზოლაციის ტიპი განისაზღვრორს დამკვეთან შეთანხმებით)

სამშენებლო მასალების ხარისხის კონტროლი:

სამშენებლო მოედანზე აუცილებელია განხორციელდეს სამშენებლო მასალების სისტემატური კონტროლი. მშენებლობაზე შემოზიდულ მასალებს თან უნდა ახლდეს მწარმოებლის ხარისხის დამადასტურებელი დოკუმენტი (პასპორტი) რომელშიც მითითებული იქნება ტექნიკური მახასიათებლები, მაგ: მასალის სიმტკიცის ზღვარი, ყინვამედეგობის მაჩვენებელი და სხვა. - ბეტონის სამუშაოების წარმოებისას მშრალი და ცხელი კლიმატის პირობებში

25°C-ზე მეტი ჰაერის ტემპერატურისა და 50%-ზე ნაკლები ფარდობითი ტენიანობისას გამოყენებულ იქნას ცემენტები, რომელთა სამარკო სიმტკიცე არანაკლებ 20%-ით სჭარბობს ბეტონის საპროექტო მარკას. - ახლადჩაწყობილი ბეტონი დაცული უნდა იქნას მექანიკური დაზიანებისგან (და/ან ზემოქმედებისგან), მზის სხივების პირდაპირი მოხვედრისგან, ყინვისგან, ქარისგან. პროექტში მითითებული სიმტკიცის 75%-ის მიღწევამდე ბეტონის სტრუქტურა ადვილად იმსხვრევა, აქედან გამომდინარე აღნიშნული სიმტკიცის მირწევამდე აუცილებელია მკაცრად დაცული იქნას ტემპერატურის და ტენიანობის რეჟიმი;

საძირკვლის ფუძედ მიღებულია გრუნტი(თიხა იხ.გეოლოგიური ნაწილი) სანგარიშო წინაღობით R_c=1.8 კგ/სმ^2 (იხ.გეოლოგიური ნაწილი). **ქვაბული აუცილებელია მიღებული იქნას ინჟინერ-გეოლოგის მიერ სათანადო აქტით!**

ნაგებობის საძირკველი წამოადგენს მონოლითური ფილის საძირკველი სისქით 400მმ. ბეტონი გმოყენებულია B25 კლასი. **გრუნტის წყლების არსებობისას აგრესიული ზემოქმედების თავიდან აცილების მიზნით საძირკვლი დამზადდეს სულფატმედეგი (სახ.სტანდარტი 22266-76) წყალშეუღწევადი W8 მარკის ბეტონისაგან.**

შენობის კარკასი წარმოადგენს რ.ბ სვეტები და რიგელების ერთობლიობას, რომლებიც შეკრულია მონოლითური გადახურვის ფილით. სვეტების კვეთი 400X400 მმ, ხოლო რიგელიბის კვეთი 400X400 მმ. გადახურვის ფილის სისქე არის 200 მმ. მთელს შენობას ბეტონი გმოყენებულია B25 კლასი.წვრილი ბლოკების შევსება აუცილებლად დამაგრებული უნდა იყოს კოლონებთან არმატურის ბადეებით (გრძივი არმატურების კვეთის ფართი უნდა აღემატებოდეს 1.0 სმ2-ს, სიგრძე არანაკლები 1100 მმ კოლონის ცალ მხარეს), რომლებიც სიმაღლეზე უნდა დადგეს ბიჯით 600 მმ (ყოველი სამი რიგის შემდეგ). საჭიროა აგრეთვე გათვალისწინებული იქნას შევსების მჭიდრო(ღრეჩოს გარეშე) მიმაგრება მონოლითუ გადახურვასთან. წვრილი ბლოკები რეკომენდირებულია დამზადდეს მსუბუქი შემავსებლების (პემზა, შლაკი, პერლიტი და სხვა) გამოყენებით. ბლოკების ბეტონის მარკა უნდა აღემატებოდეს მ50-ს ტიხრების მასალად აღებულია წვრილი ბლოკები სისქით 200 და 100 მმ. აუცილებელია ტიხრების არმირება არმატურის ბადეებით კვეთით 2ф4 -I, განივი ღეროების ბიჯით 200 მმ. ბადეები სიმაღლეზე უნდა განლაგდნენ ბიჯით 600 მმ. ტიხრები დამაგრებული უნდა იყოს კარკასის ელემენტებთან ან კედლებთან აღნიშნული ბადეებით, ხოლო როცა ტიხრის სიგრძე აღემატება 3 მეტრს, მაშინ აუცილებელია მათი მიმაგრება მონოლითურ გადახურვასთან ყოველ 1,5 მეტრში. წარმოებისას დაცული იქნას უსაფრთხოების წესები და ნორმები რესპუბლიკაში მოქმედი ნორმატიული აქ-ტების შესაბამისად. სამუშაოთა წარმოებისას საჭიროა СНиП II-23-81*,СНиП 2.01.07-85,СНиП 7-81,СНиП 28-73-ით სარგებლობა.მშენებლობის დაწყებამდე არსებობის შემთვევაში სამშენებლო მოედნიდან გადატანილი იქნას ყველა კომუნიკაცია. სამშენებლო სამუშაოების დაწყების წინ აუცილებელია დადგინდეს გვერდით მდგომის შენობების საძირკვლების ჩაღმავება და საჭიროების შემთხვევაში მიღებული იქნას ღონიზიებები ქვაბულის გასამგრებლად.!!!

ზოგადი მითითებები

მშენებლობის ორგანიზაციამ უზრუნველყოს მონოლითური რკინაბეტონის კონსტრუქციებში ბეტონის უწყვეტად ჩასხმა ჰორიზონტალური მიმართულებით; 1.რკინაბეტონის ელემენტების დაბეტონებისას კონტროლი გაეწიოს ბეტონის მარკას, ვიბრირებას, დაბეტონების ხარისხს და შრომის პროცესებს თანახმად ГОСТ 10180-78, ГОСТ 10105.080, ГОСТ 10105.1-78 და ГОСТ 10105.2-80; 2.რკინაბეტონის ელემენტებში გამოყენებულია AI და AIII კლასის არმატურა ГОСТ 5781-82* მიხედვით. შემოწმებულ იქნეს არმატურის ხარისხი და შედგეს შესაბამისი აქტი; 3.რკინაბეტონის ელემენტებში გრძივი არმატურის დაკავშირება შესრულდეს გადადებით; 4.ღეროვან ელემენტებში განივი არმირება შესრულდეს შეკრული არმატურის საკიდების მე-შვეობით, რომელთა ბოლოები გადაიღუნოს და ჩაანკერდეს კონსტრუქციის ტანში; 5. საძირკვლისა და სარდაფის კედლების გრუნტთან შეხებაში მყოფი ზედაპირები დამუშავ-დეს და გაუკეთდეს ჰიდროიზოლაცია ორი ფენა ცხელი ბითუმით; 6.გრუნტის წყლების არსებობისას აგრესიული ზემოქმედების თავიდან აცილების მიზნით საძირკვლი დამზადდეს სულფატმედეგი (სახ.სტანდარტი 22266-76) წყალშეუღწევადი W8 მარკის ბეტონისაგან. 7. ქვაბულის მიღება გეოლოგის მიერ აუცილებელია.

ობიექტის დასახელება	
საოფისე შენობა	
შენიშვნები	
1. პროექტში შეტანილი ყველა ცვლილება უნდა შეთანხმდეს პროექტის ავტორთან. 2. დეტალები დაზუსტდეს ადგილზე	
მისამართი	
ქ.თბილისი საინგილოს ქუჩა №41ა საკ: 01.17.02.059.277	
პროექტის სახელწოდება	
კონსტრუქციული პროექტი	

სტადია	პროექტი	
თანამდებობა	გვარი	ხელმოწერა
დირექტორი	ლ. ბოხუა	
შემსრულებელი	ვ. ბლიაძე	
დამკვეთი	ა.გერსამია	

CORE
საპროექტო და საინვესტიციო ბირთვი
თბილისი, ქუთაისის 10
+995 596 84 00 01
core.org.ge@gmail.com
www.core.org.ge
facebook.com/core.fb

	მასშტაბი	ფურცელი	თარიღი
A-3		-	24.02.2022

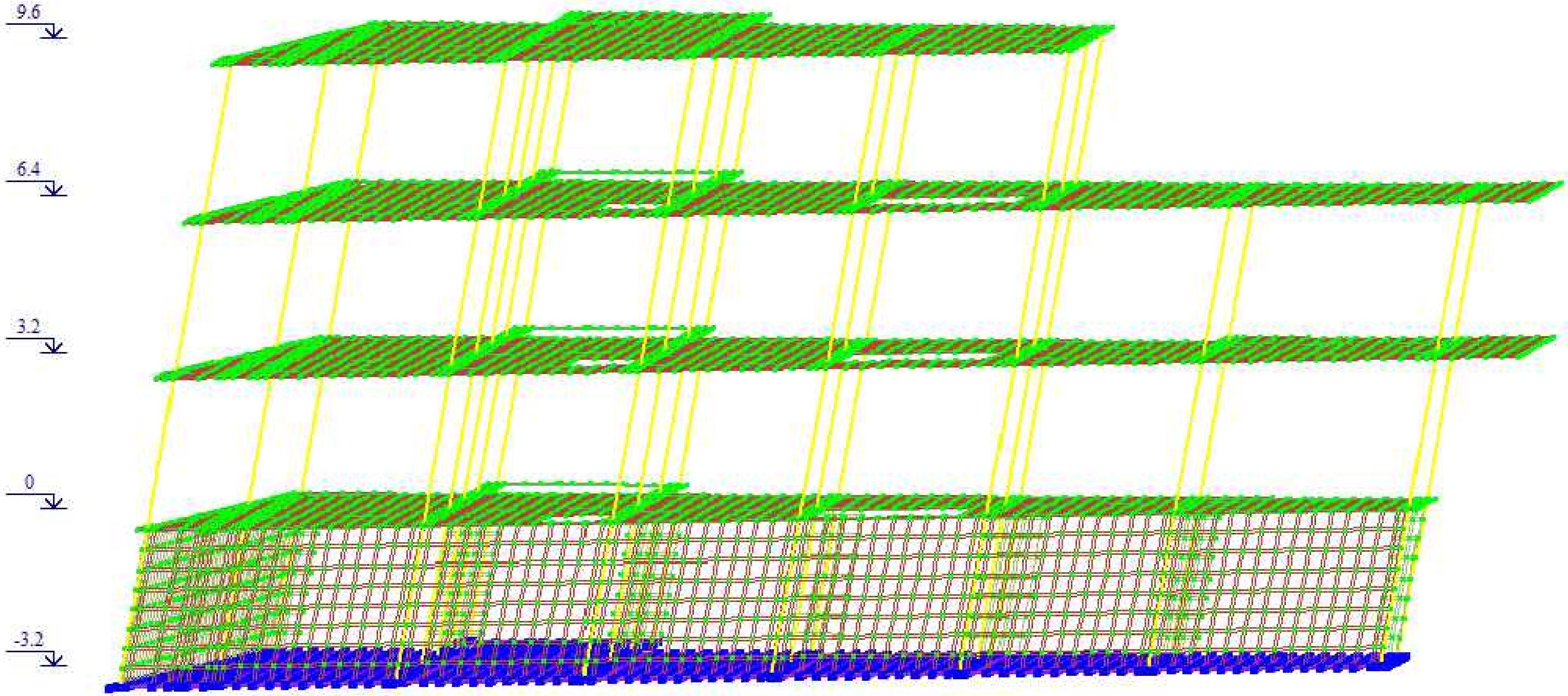

"CORE" LTD შპს "ქორ"
405384422
არქიტექტურა და მშენებლობა

ობიექტის დასახელება

საოფისე შენობა

შენიშვნები

1. პროექტში შეტანილი ყველა ცვლილება უნდა შეთანხმდეს პროექტის ავტორთან.
2. დეტალები დაზუსტდეს ადგილზე

მისამართი

ქ.თბილისი საინგილოს ქუჩა №41ა საკ: 01.17.02.059.277

პროექტის სახელწოდება

კონსტრუქციული პროექტი

სტადია	პროექტი	
თანამდებობა	გვარი	ხელმოწერა
დირექტორი	ლ. ბოხუა	
შემსრულებელი	ვ. ბლიაძე	
დამკვეთი	ა.გერსამია	

საპროექტო და საინვესტიციო ბირთვი
თბილისი, ქუთაისის 10
+995 596 84 00 01
core.org.ge@gmail.com
www.core.org.ge
facebook.com/core.fb

A-3	მასშტაბი	ფურცელი	თარიღი
		-	24.02.2022

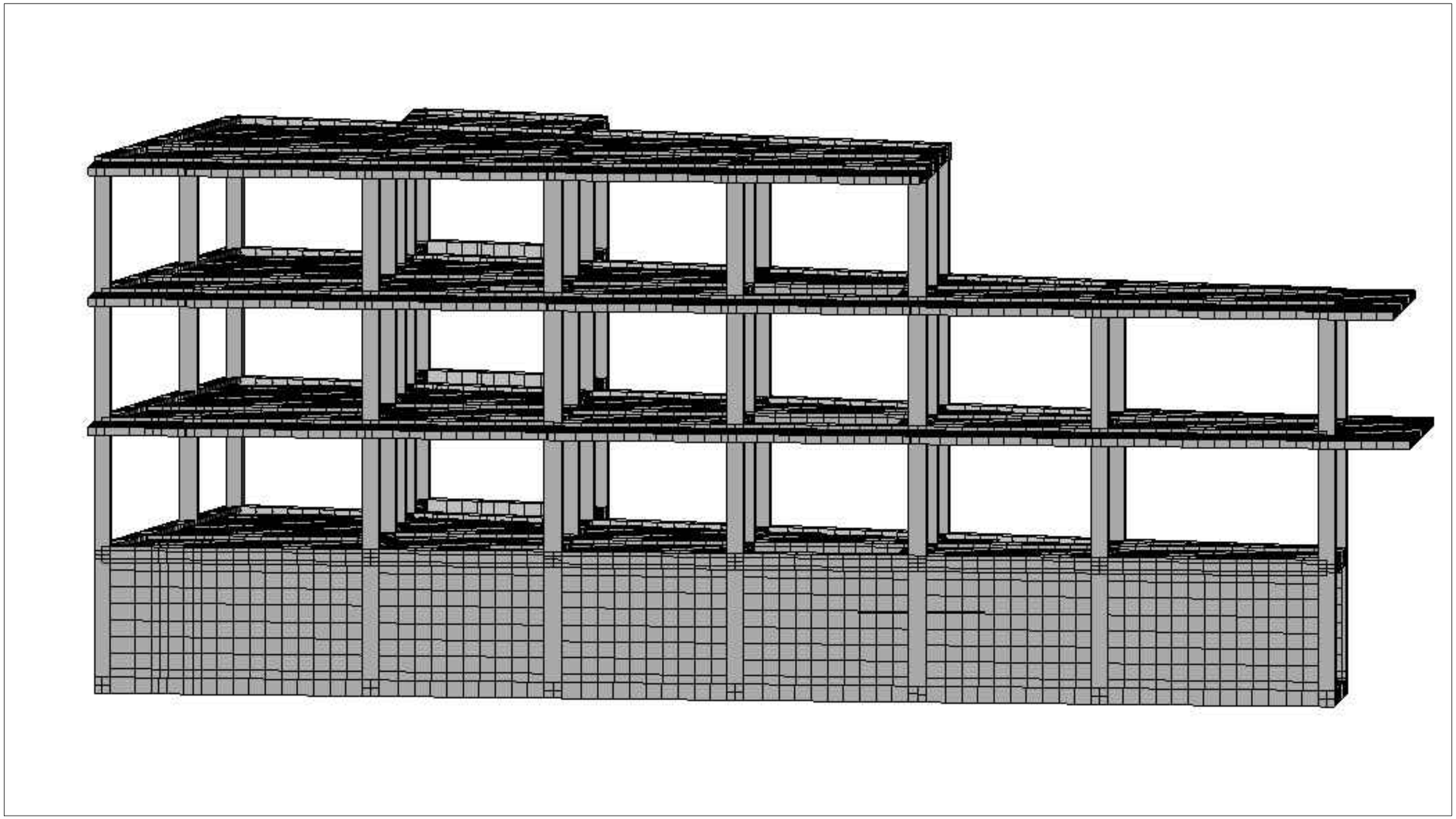

ობიექტის დასახელება

საოფისე შენობა

შენიშვნები

1. პროექტში შეტანილი ყველა ცვლილება უნდა შეთანხმდეს პროექტის ავტორთან.
2. დეტალები დაზუსტდეს ადგილზე

მისამართი

ქ.თბილისი საინგილოს ქუჩა №41ა საკ: 01.17.02.059.277

პროექტის სახელწოდება

კონსტრუქციული პროექტი

სტადია	პროექტი	
თანამდებობა	გვარი	ხელმოწერა
დირექტორი	ლ. ბოხუა	
შემსრულებელი	ვ. ბლიაძე	
დამკვეთი	ა.გერსამია	

საპროექტო და საინჟინრინგო ბიურო CORE
თბილისი, ქუთათისის 10
+995 596 84 00 01
core.org.ge@gmail.com
www.core.org.ge
facebook.com/core.fb

A-3	მასშტაბი	ფურცელი	თარიღი
		-	24.02.2022

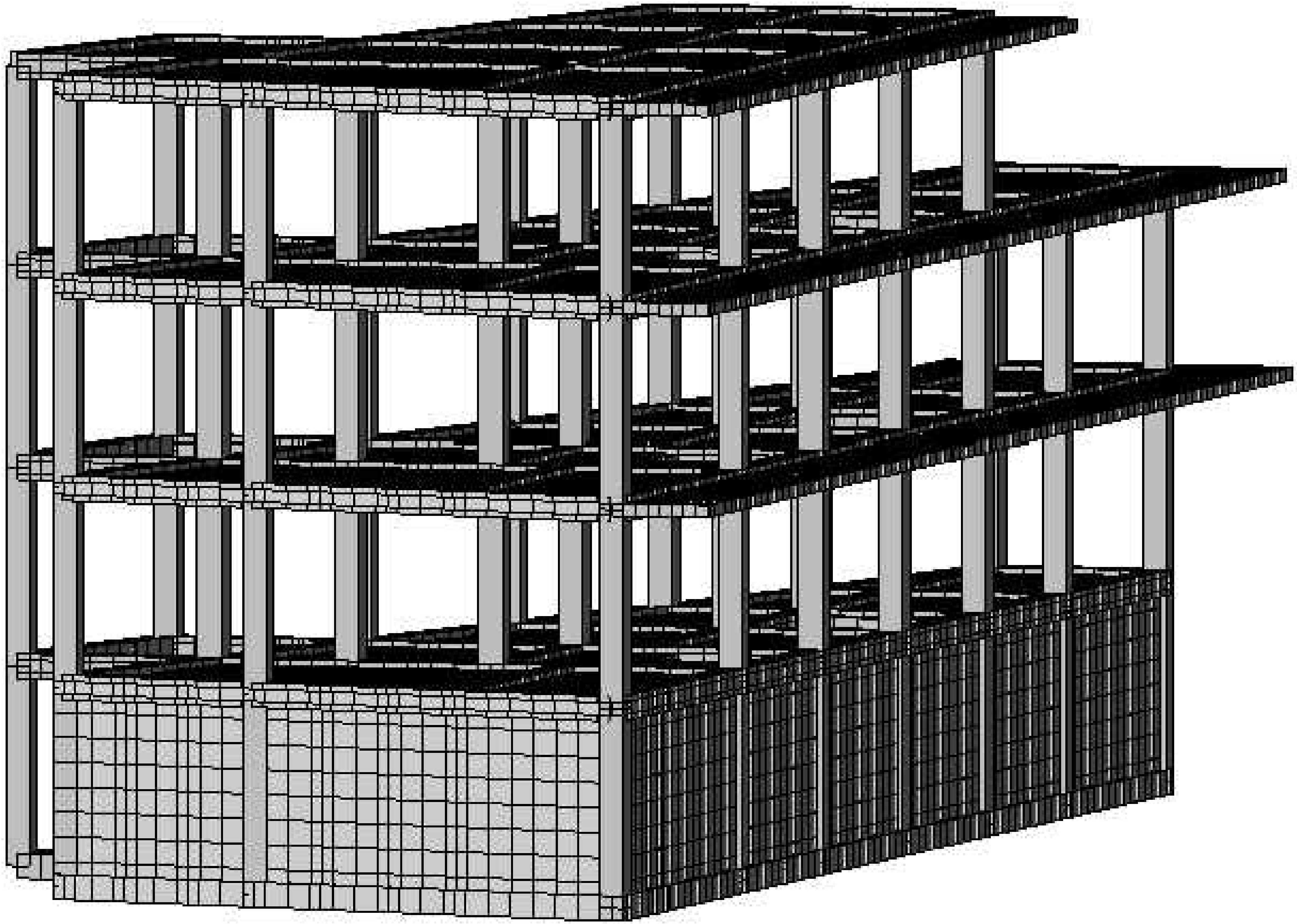

ობიექტის დასახელება

საოფისე შენობა

შენიშვნები

1. პროექტში შეტანილი ყველა ცვლილება უნდა შეთანხმდეს პროექტის ავტორთან.
2. დეტალები დაზუსტდეს ადგილზე

მისამართი

ქ.თბილისი საინგილოს ქუჩა №41ა საკ: 01.17.02.059.277

პროექტის სახელწოდება

კონსტრუქციული პროექტი

სტადია	პროექტი	
თანამდებობა	გვარი	ხელმოწერა
დირექტორი	ლ. ბოხუა	
შემსრულებელი	ვ. ბლიაძე	
დამკვეთი	ა.გერსამია	

CORE®
საპროექტო და საინვესტიციო ბირთვი
თბილისი, ქუთაისის 10
+995 596 84 00 01
core.org.ge@gmail.com
www.core.org.ge
facebook.com/core.fb

A-3	მასშტაბი	ფურცელი	თარიღი
		-	24.02.2022

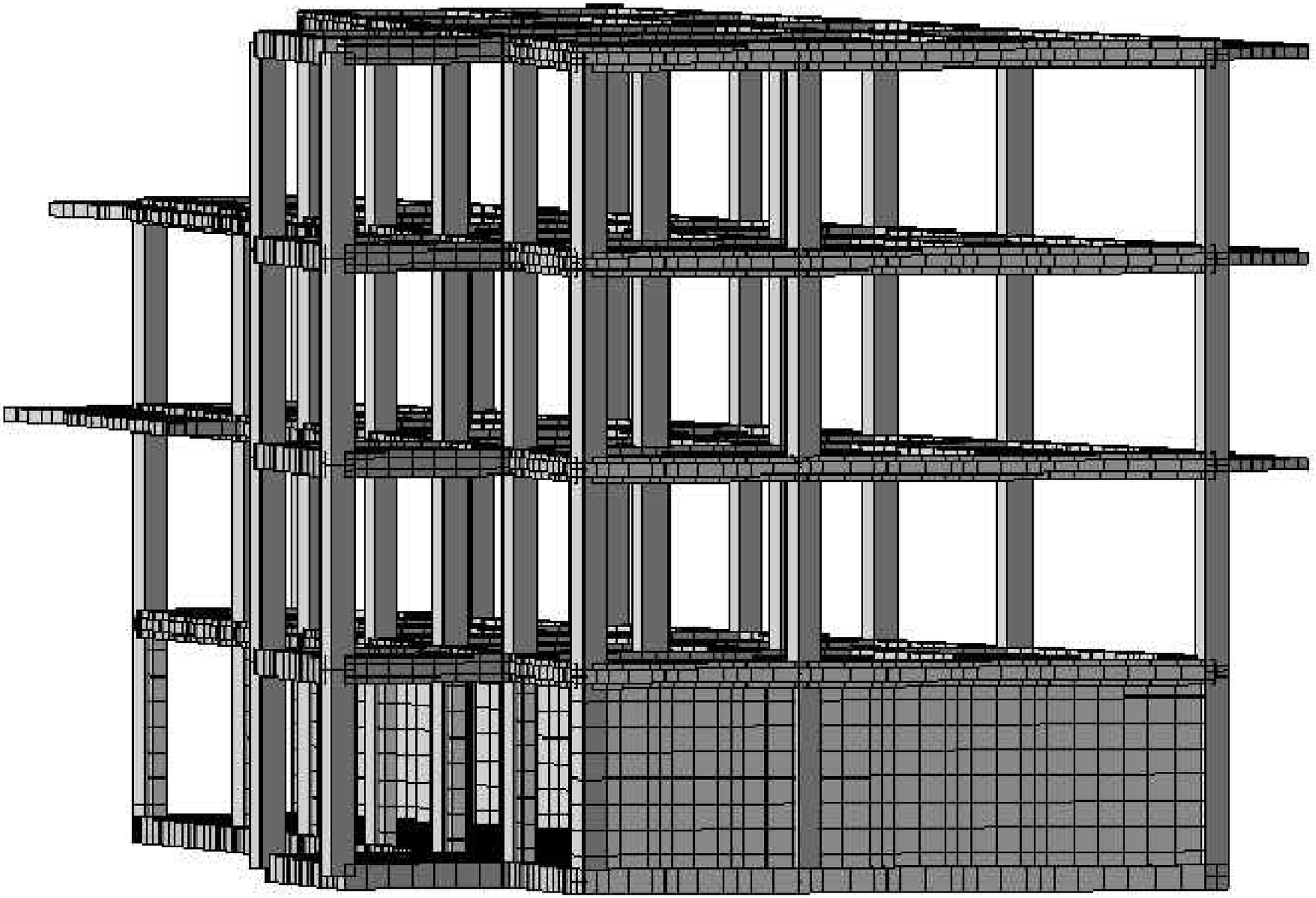

ობიექტის დასახელება

საოფისე შენობა

შენიშვნები

1. პროექტში შეტანილი ყველა ცვლილება უნდა შეთანხმდეს პროექტის ავტორთან.
2. დეტალები დაზუსტდეს ადგილზე

მისამართი

ქ.თბილისი საინგილოს
ქუჩა №41ა საკ: 01.17.02.059.277

პროექტის სახელწოდება

კონსტრუქციული პროექტი

სტადია	პროექტი	
თანამდებობა	გვარი	ხელმოწერა
დირექტორი	ლ. ბოხუა	
შემსრულებელი	ვ. ბლიაძე	
დამკვეთი	ა.გერსამია	

საპროექტო და საინჟინრინგო ბიურო CORE
თბილისი, ჯუთასის 10
+995 596 84 00 01
core.org.ge@gmail.com
www.core.org.ge
facebook.com/core.fb

A-3	მასშტაბი	ფურცელი	თარიღი
		-	24.02.2022

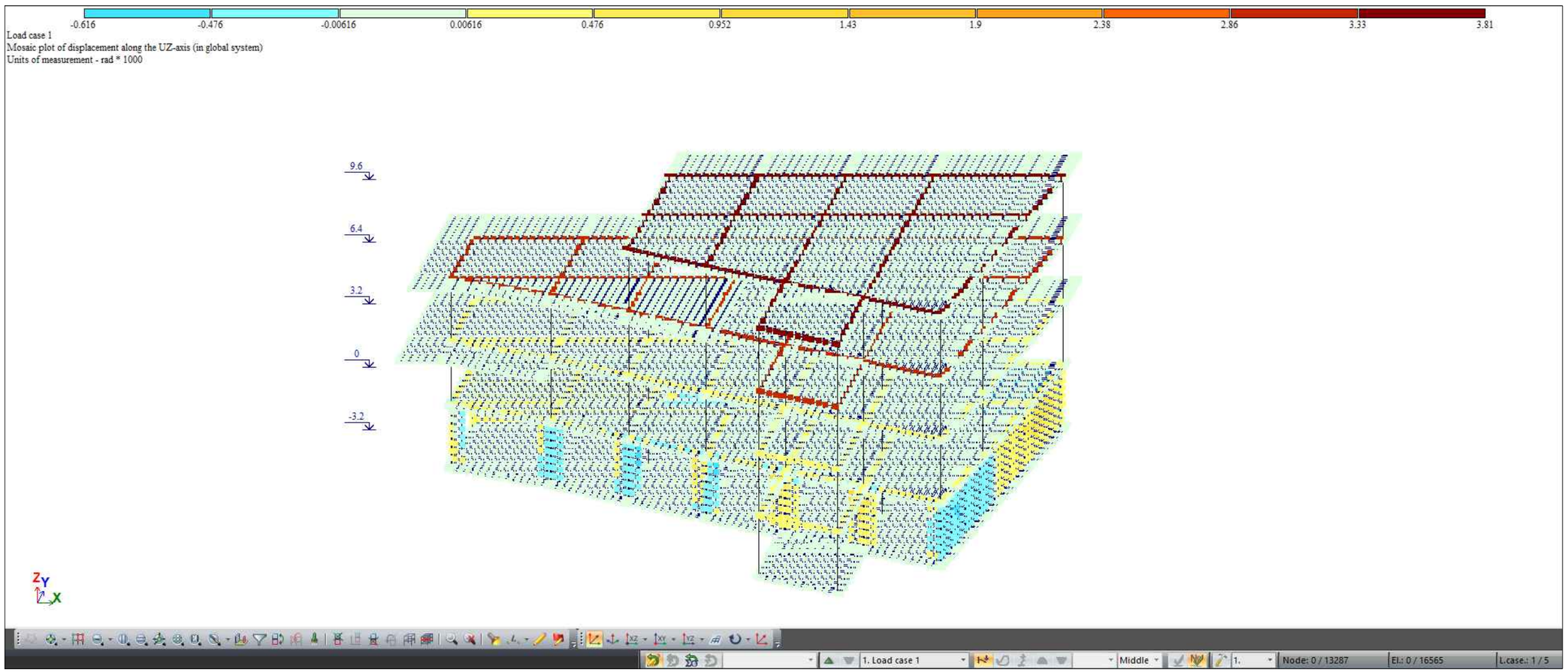

ობიექტის დასახელება

საოფისე შენობა

შენიშვნები

1. პროექტში შეტანილი ყველა ცვლილება უნდა შეთანხმდეს პროექტის ავტორთან.
2. დეტალები დაზუსტდეს ადგილზე

მისამართი

ქ.თბილისი საინგილოს
ქუჩა №41ა ს/კ: 01.17.02.059.277

პროექტის სახელწოდება

კონსტრუქციული პროექტი

სტადია	პროექტი	
თანამდებობა	გვარი	ხელმოწერა
დირექტორი	ლ. ბოხუა	
შემსრულებელი	ვ. ბლიაძე	
დამკვეთი	ა.გერსამია	

CORE
საკონსტრუქციო და საინჟინრინგო ბიურო
თბილისი, ექთიმის 10
+995 598 94 00 01
core.org.ge@gmail.com
www.core.org.ge
facebook.com/core.fb

A-3	მასშტაბი	ფურცელი	თარიღი
		-	24.02.2022

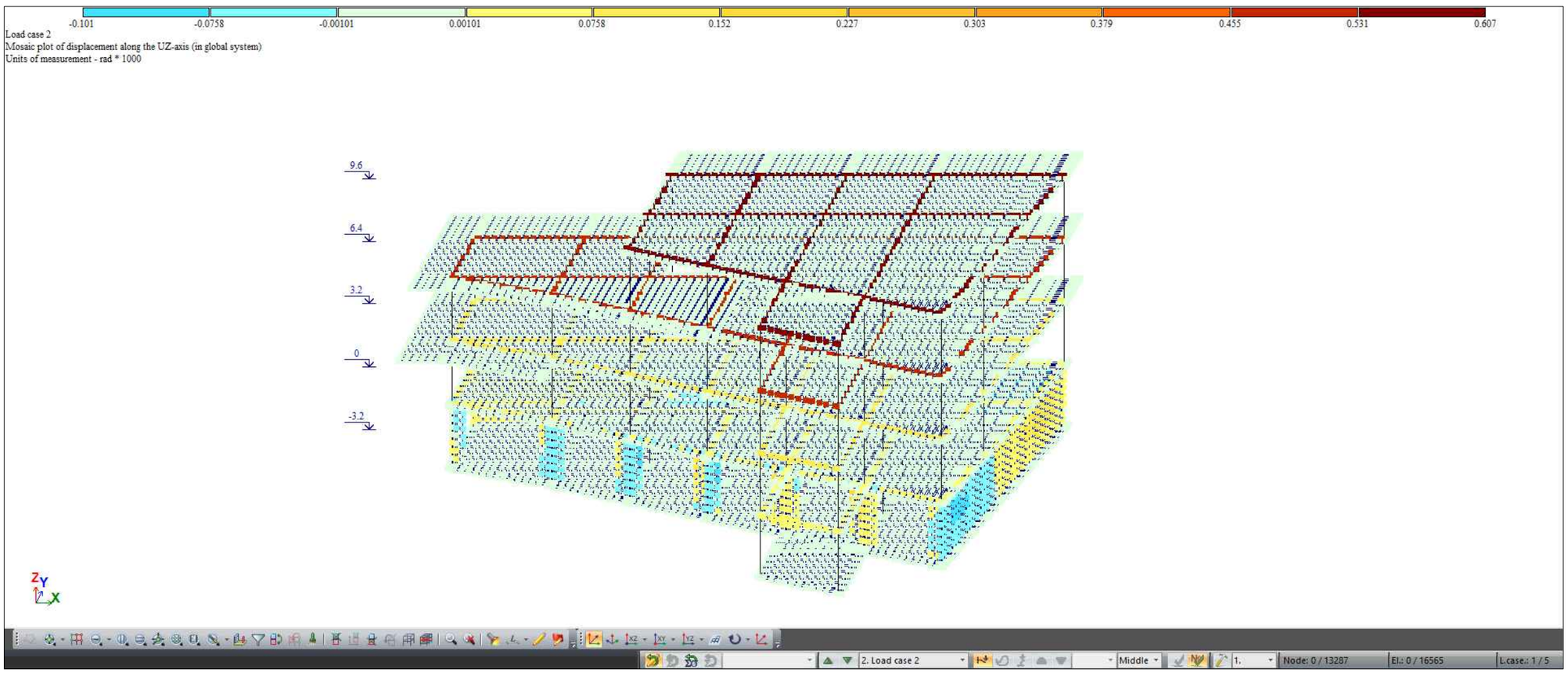

ობიექტის დასახელება

საოფისე შენობა

შენიშვნები

1. პროექტში შეტანილი ყველა ცვლილება უნდა შეთანხმდეს პროექტის ავტორთან.
2. დეტალები დაზუსტდეს ადგილზე

მისამართი

ქ.თბილისი საინგილოს ქუჩა №41ა საკ: 01.17.02.059.277

პროექტის სახელწოდება

კონსტრუქციული პროექტი

სტადია	პროექტი	
თანამდებობა	გვარი	ხელმოწერა
დირექტორი	ლ. ბოხუა	
შემსრულებელი	ვ. ბლიაძე	
დამკვეთი	ა.გერსამია	

CORE
საკონსულტაციო და საინჟინრინგო ბირჟები
თბილისი, ქუთათისის 10
+995 596 84 00 01
core.org.ge@gmail.com
www.core.org.ge
facebook.com/core.fb

A-3	მასშტაბი	ფურცელი	თარიღი
		-	24.02.2022

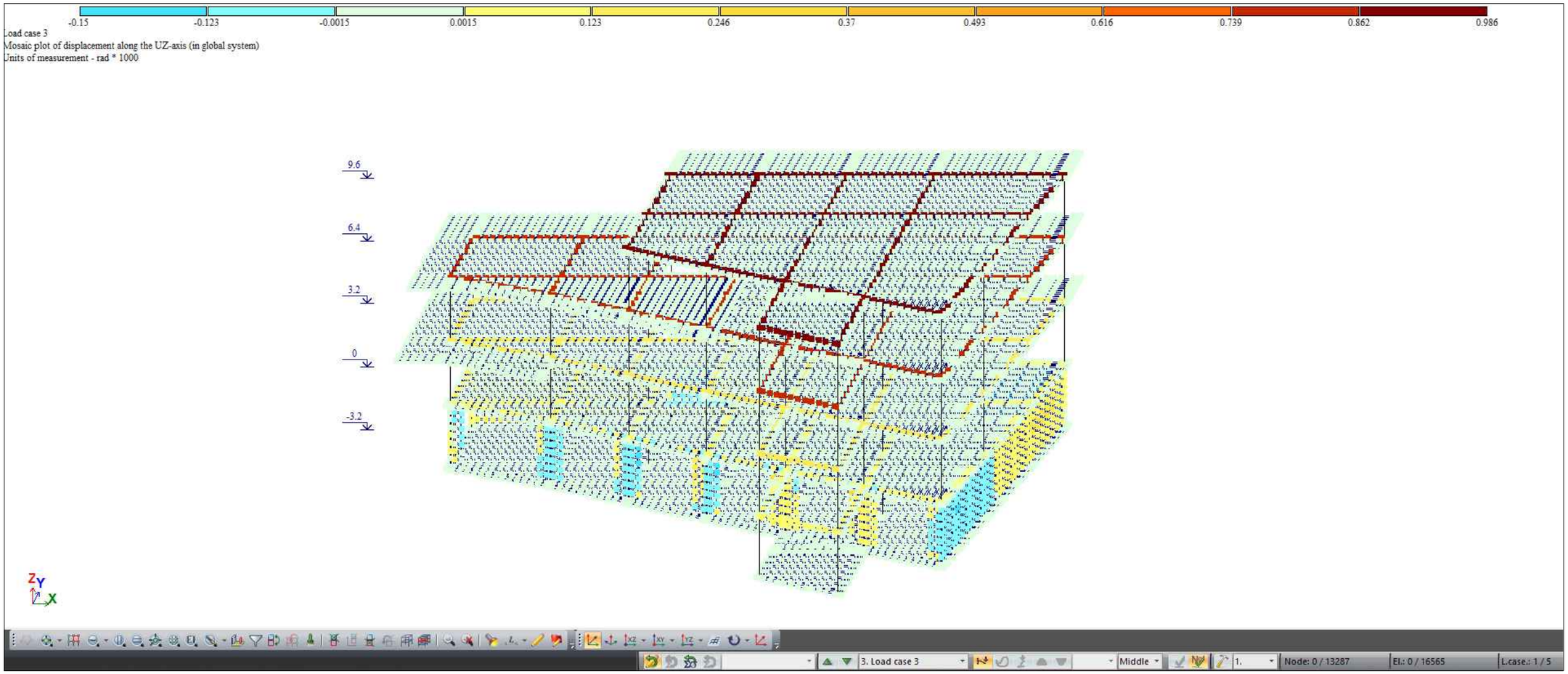

ობიექტის დასახელება

საოფისე შენობა

შენიშვნები

1. პროექტში შეტანილი ყველა ცვლილება უნდა შეთანხმდეს პროექტის ავტორთან.
2. დეტალები დაზუსტდეს ადგილზე

მისამართი

ქ.თბილისი საინგილოს ქუჩა №41ა ს/კ: 01.17.02.059.277

პროექტის სახელწოდება

კონსტრუქციული პროექტი

სტადია	პროექტი	
თანამდებობა	გეპარი	ხელმოწერა
დირექტორი	ლ. ბოხუა	
შემსრულებელი	ვ. ბლიაძე	
დამკვეთი	ა.გერსამია	

CORE
საკონსულტაციო დაპროექტებითი ბიურო
თბილისი, ქუთაისის 10
+995 596 84 00 01
core.org.ge@gmail.com
www.core.org.ge
facebook.com/core.fb

A-3	მასშტაბი	ფურცელი	თარიღი
		-	24.02.2022

საძირკვლის მონოლითური ფილის მოწყობის გეგმა -3.200 ნიშნულზე

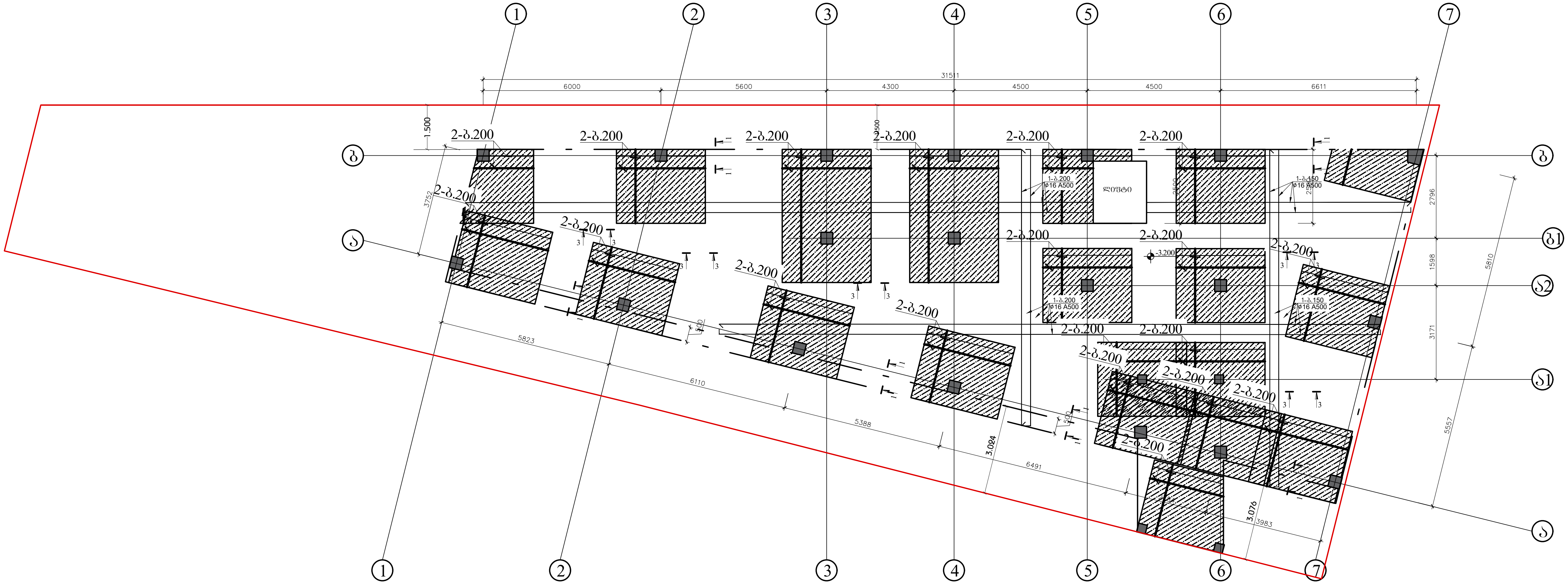

ობიექტის დასახელება

საოფისე შენობა

შენიშვნები

1. პროექტში შეტანილი ყველა ცვლილება უნდა შეთანხმდეს პროექტის ავტორთან.
2. დეტალები დაზუსტდეს ადგილზე

მისამართი

ქ.თბილისი საინგილოს ქუჩა №41ა საკ: 01.17.02.059.277

პროექტის სახელწოდება

კონსტრუქციული პროექტი

სტადია	პროექტი	
თანამდებობა	გვარი	ხელმოწერა
დირექტორი	ლ. ბოხუა	[signature]
შემსრულებელი	ვ. ბლიაძე	[signature]
დამკვეთი	ა.გერსამია	

CORE
საპროექტო და საინვესტიციო ბირთვი
თბილისი, ქუთაისის 10
+995 596 84 00 01
core.org.ge@gmail.com
www.core.org.ge
facebook.com/core.fb

A-3	მასშტაბი	ფურცელი	თარიღი
		-	24.02.2022

რ.ბ კედლების მოწყობის გეგმა -3.200 ნიშნულზე

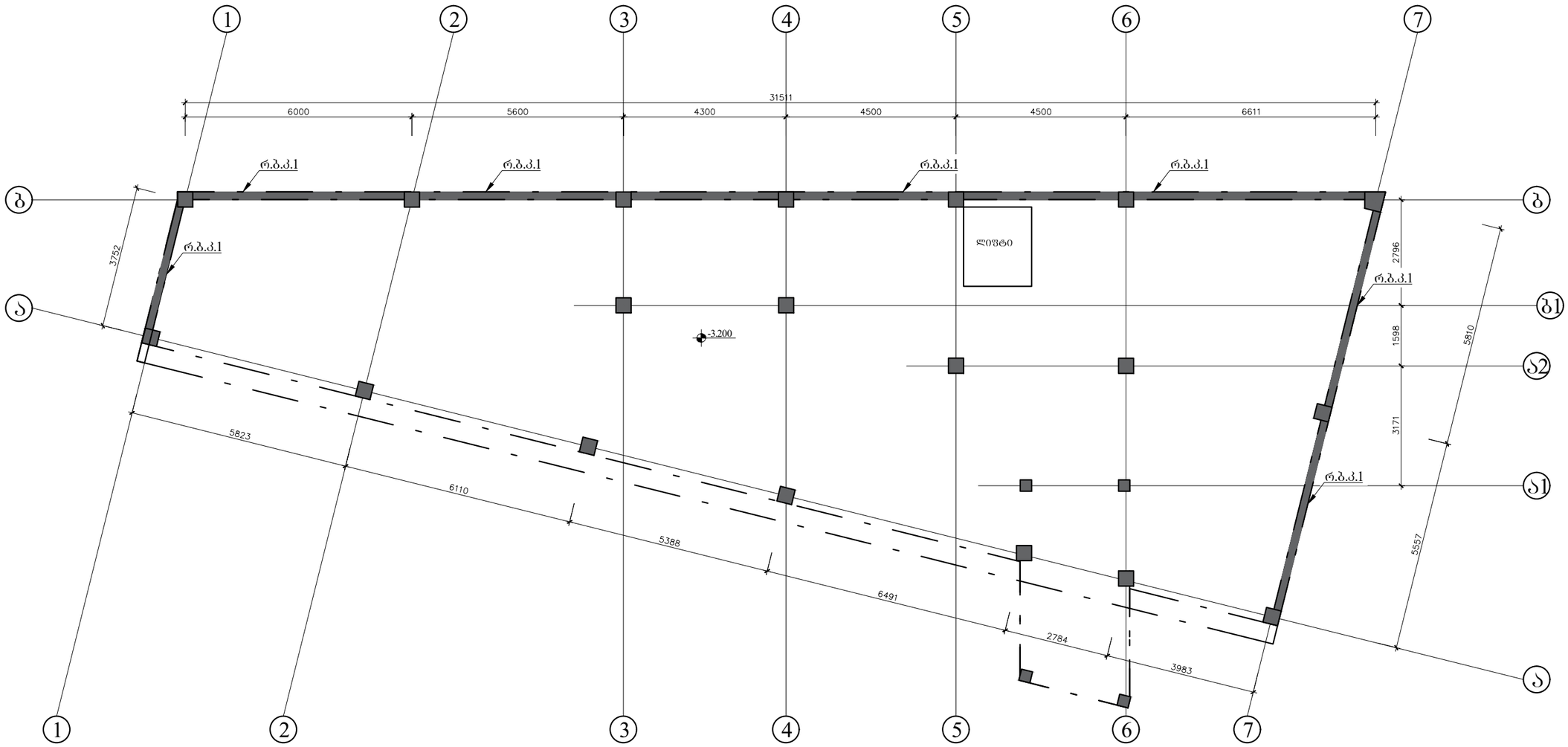

ობიექტის დასახელება	საოფისე შენობა
შენიშვნები	1. პროექტში შეტანილი ყველა ცვლილება უნდა შეთანხმდეს პროექტის ავტორთან. 2. დეტალები დაზუსტდეს ადგილზე
მისამართი	ქ.თბილისი საინგილოს ქუჩა №41ა საკ: 01.17.02.059.277
პროექტის სახელწოდება	კონსტრუქციული პროექტი

სტადია	პროექტი	
თანამდებობა	გეპარი	ხელმოწერა
დირექტორი	ლ. ბოხუა	
შემსრულებელი	ვ. ბლიაძე	
დამკვეთი	ა.გევრსამია	

CORE
საპროექტო და საინჟინრინგო ბიურო
თბილისი, ქუთაისის 10
+995 596 84 00 01
core.org.ge@gmail.com
www.core.org.ge
facebook.com/core.fb

A-3	მასშტაბი	ფურცელი	თარიღი
		-	24.02.2022

რ.ბ სვეტებისა და რიგელების მოწყობის გეგმა -0.100 ნიშნულზე

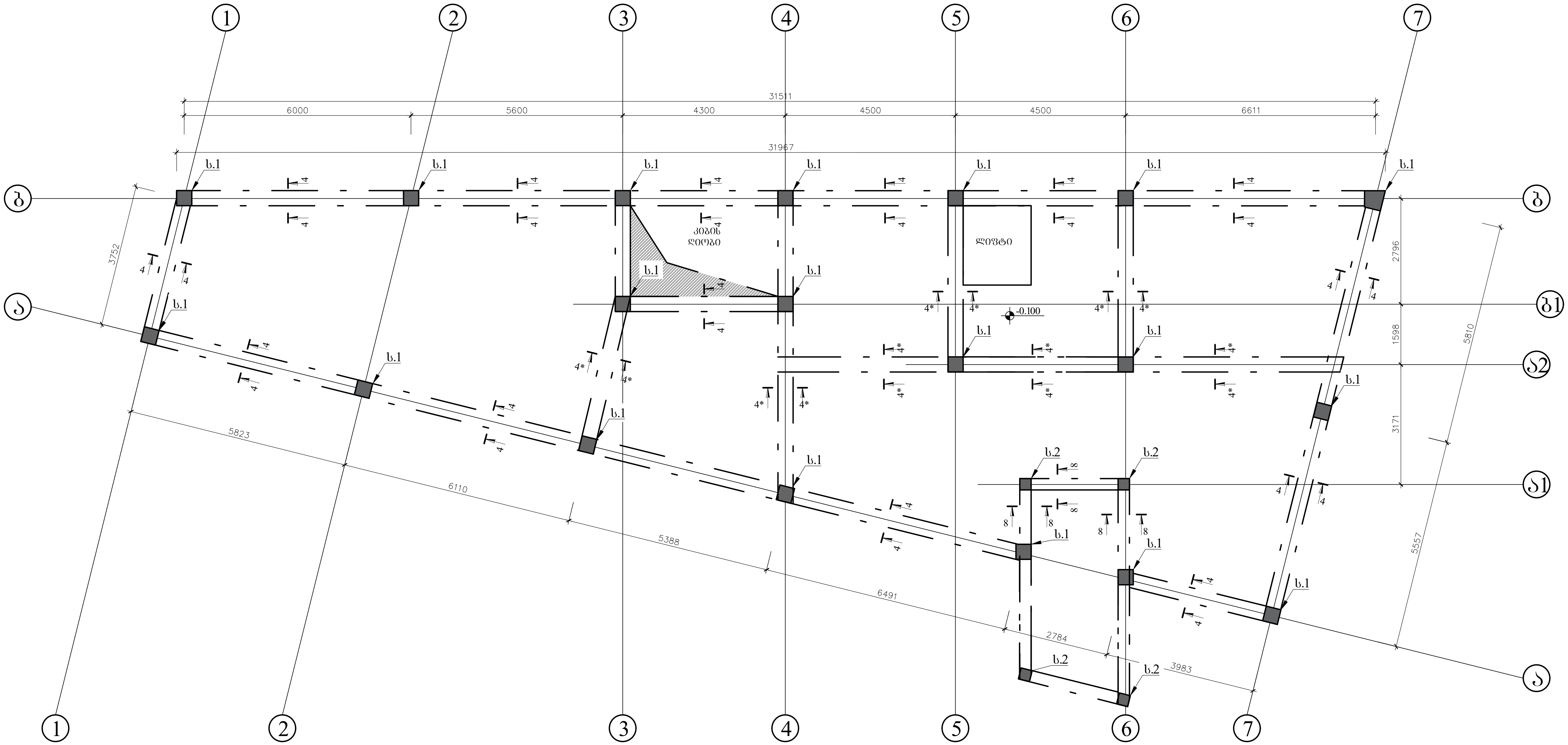

ობიექტის დასახელება

საოფისე შენობა

შენიშვნები

1. პროექტში შეტანილი ყველა ცვლილება უნდა შეთანხმდეს პროექტის ავტორთან.
2. დეტალები დაზუსტდეს ადგილზე

მისამართი

ქ.თბილისი საინგილოს ქუჩა №41ა საკ: 01.17.02.059.277

პროექტის სახელწოდება

კონსტრუქციული პროექტი

სტადია	პროექტი	
თანამდებობა	გვარი	ხელმოწერა
დირექტორი	ლ. ბოხუა	
შემსრულებელი	ვ. ბლიაძე	
დამკვეთი	ა.გერსამია	

CORE®
საპროექტო და საინვესტიციო ბირთვი
თბილისი, ქუთაისის 10
+995 596 84 00 01
core.org.ge@gmail.com
www.core.org.ge
facebook.com/core.fb

A-3	მასშტაბი	ფურცელი	თარიღი
		-	24.02.2022

გადახურვის ფილის არმირების გეგმა -0.100 ნიშნულზე

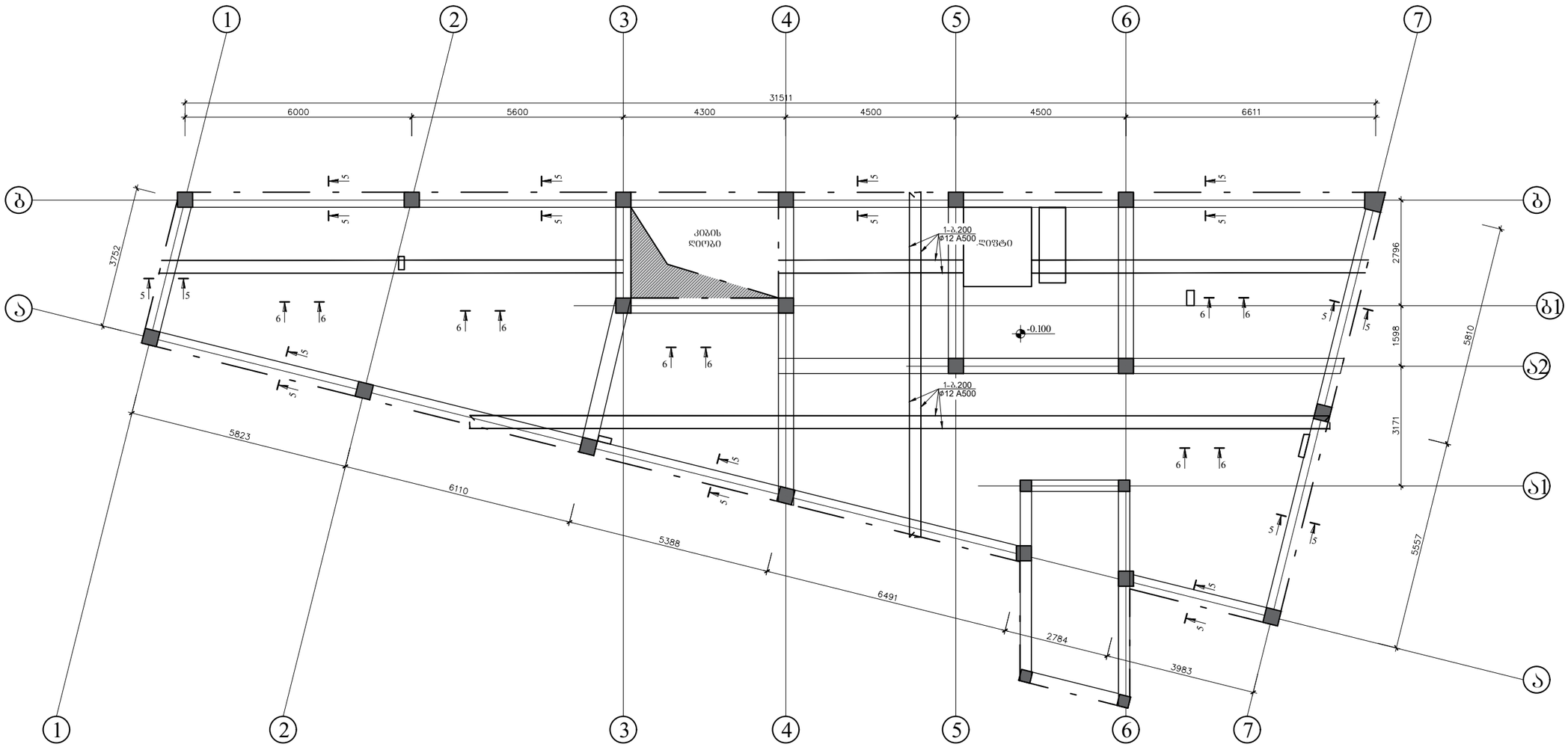

ობიექტის დასახელება

საოფისე შენობა

შენიშვნები

1. პროექტში შეტანილი ყველა ცვლილება უნდა შეთანხმდეს პროექტის ავტორთან.
2. დეტალები დაზუსტდეს ადგილზე

მისამართი

ქ.თბილისი საინგილოს ქუჩა №41ა საკ: 01.17.02.059.277

პროექტის სახელწოდება

კონსტრუქციული პროექტი

სტადია	პროექტი	
თანამდებობა	გვარი	ხელმოწერა
დირექტორი	ლ. ბოხუა	
შემსრულებელი	ვ. ბლიაძე	
დამკვეთი	ა.გერსამია	

CORE
საარქიტექტო და საინჟინრო ბიურო
თბილისი, ქუთათისის 10
+995 596 84 00 01
core.org.ge@gmail.com
www.core.org.ge
facebook.com/core.fb

A-3	მასშტაბი	ფურცელი	თარიღი
		-	24.02.2022

რ.ბ სვეტებისა და რიგელების მოწყობის გეგმა +3.100 ნიშნულზე

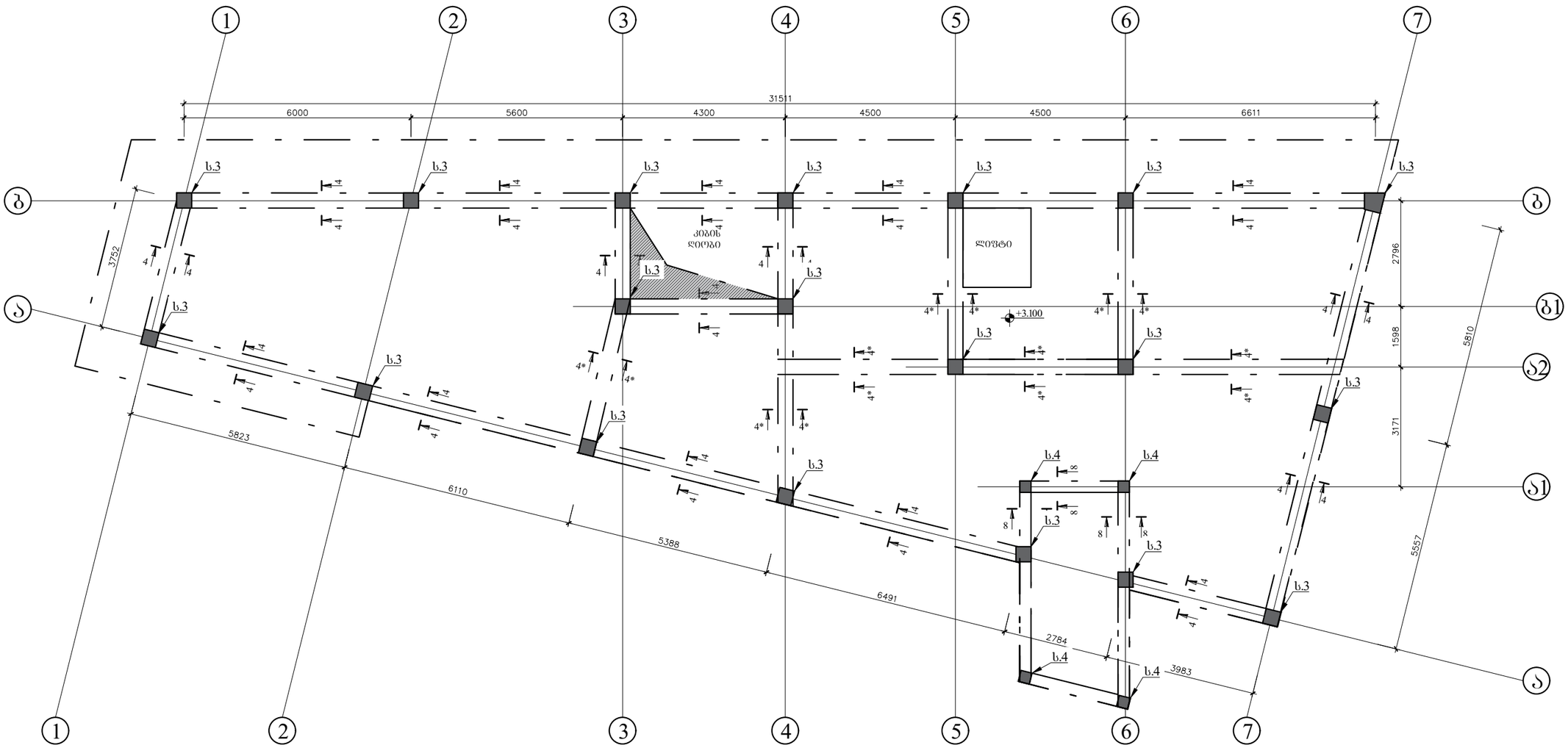

ობიექტის დასახელება

საოფისე შენობა

შენიშვნები

1. პროექტში შეტანილი ყველა ცვლილება უნდა შეთანხმდეს პროექტის ავტორთან.
2. დეტალები დაზუსტდეს ადგილზე

მისამართი

ქ.თბილისი საინგილოს ქუჩა №41ა საკ: 01.17.02.059.277

პროექტის სახელწოდება

კონსტრუქციული პროექტი

სტადია	პროექტი	
თანამდებობა	გვარი	ხელმოწერა
დირექტორი	ლ. ბოხუა	
შემსრულებელი	ვ. ბლიაძე	
დამკვეთი	ა.გერსამია	

CORE
საპროექტო და საინჟინრინგო ბიურო
თბილისი, ქუთაისის 10
+995 598 84 00 01
core.org.ge@gmail.com
www.core.org.ge
facebook.com/core.fb

A-3	მასშტაბი	ფურცელი	თარიღი
		-	24.02.2022

გადახურვის ფილის არმირების გეგმა +3.100 ნიშნულზე

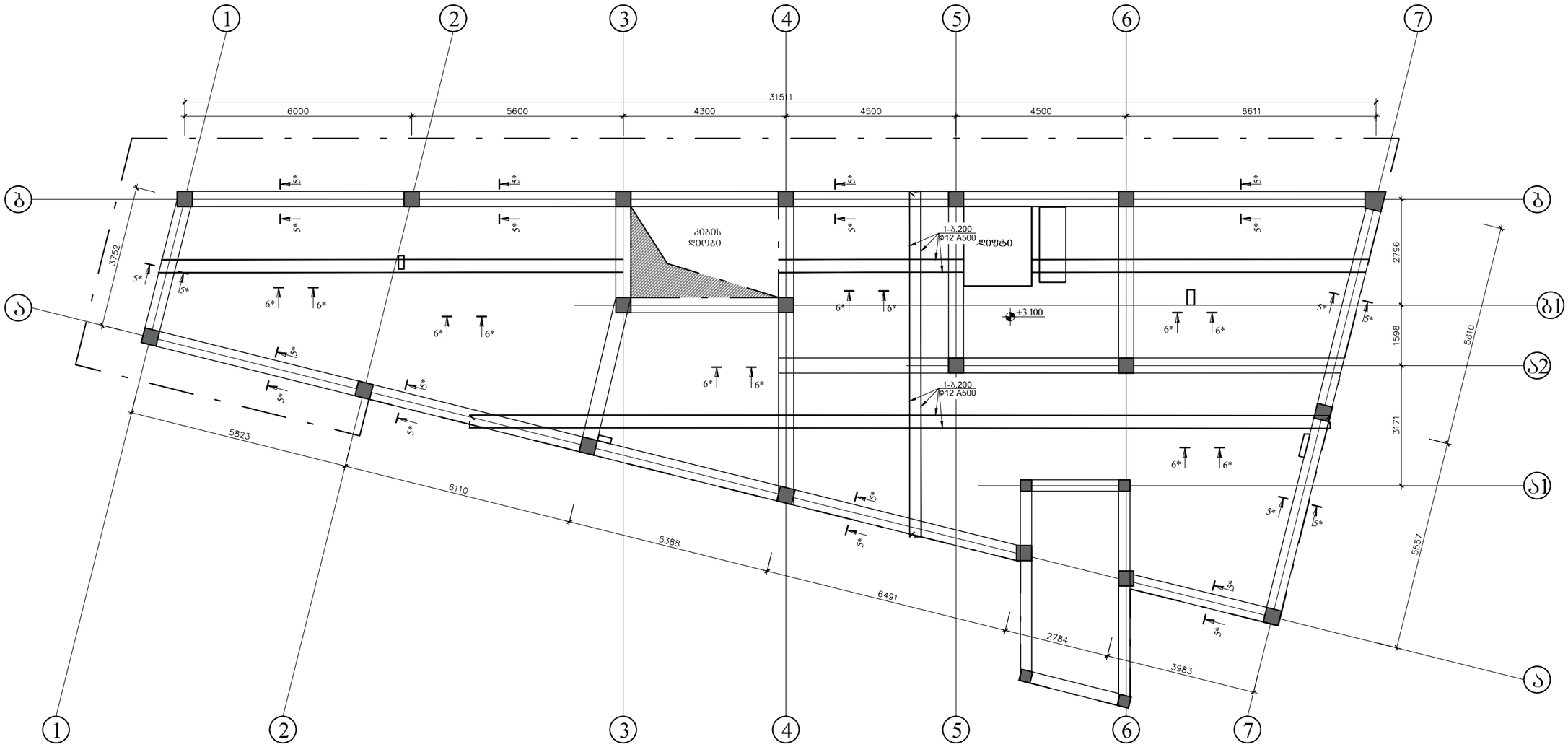

ობიექტის დასახელება

საოფისე შენობა

შენიშვნები

1. პროექტში შეტანილი ყველა ცვლილება უნდა შეთანხმდეს პროექტის ავტორთან.
2. დეტალები დაზუსტდეს ადგილზე

მისამართი

ქ.თბილისი საინგილოს ქუჩა №41ა საკ: 01.17.02.059.277

პროექტის სახელწოდება

კონსტრუქციული პროექტი

სტადია	პროექტი	
თანამდებობა	გვარი	ხელმოწერა
დირექტორი	ლ. ბოხუა	
შემსრულებელი	ვ. ბლიაძე	
დამკვეთი	ა.გერასამია	

CORE
საკონსულტაციო და საინჟინრინგო ბიურო
თბილისი, ქუთაისის 10
+995 596 84 00 01
core.org.ge@gmail.com
www.core.org.ge
facebook.com/core.fb

A-3	მასშტაბი	ფურცელი	თარიღი
		-	24.02.2022

რ.ბ სვეტებისა და რიგელების მოწყობის გეგმა +6.300 ნიშნულზე

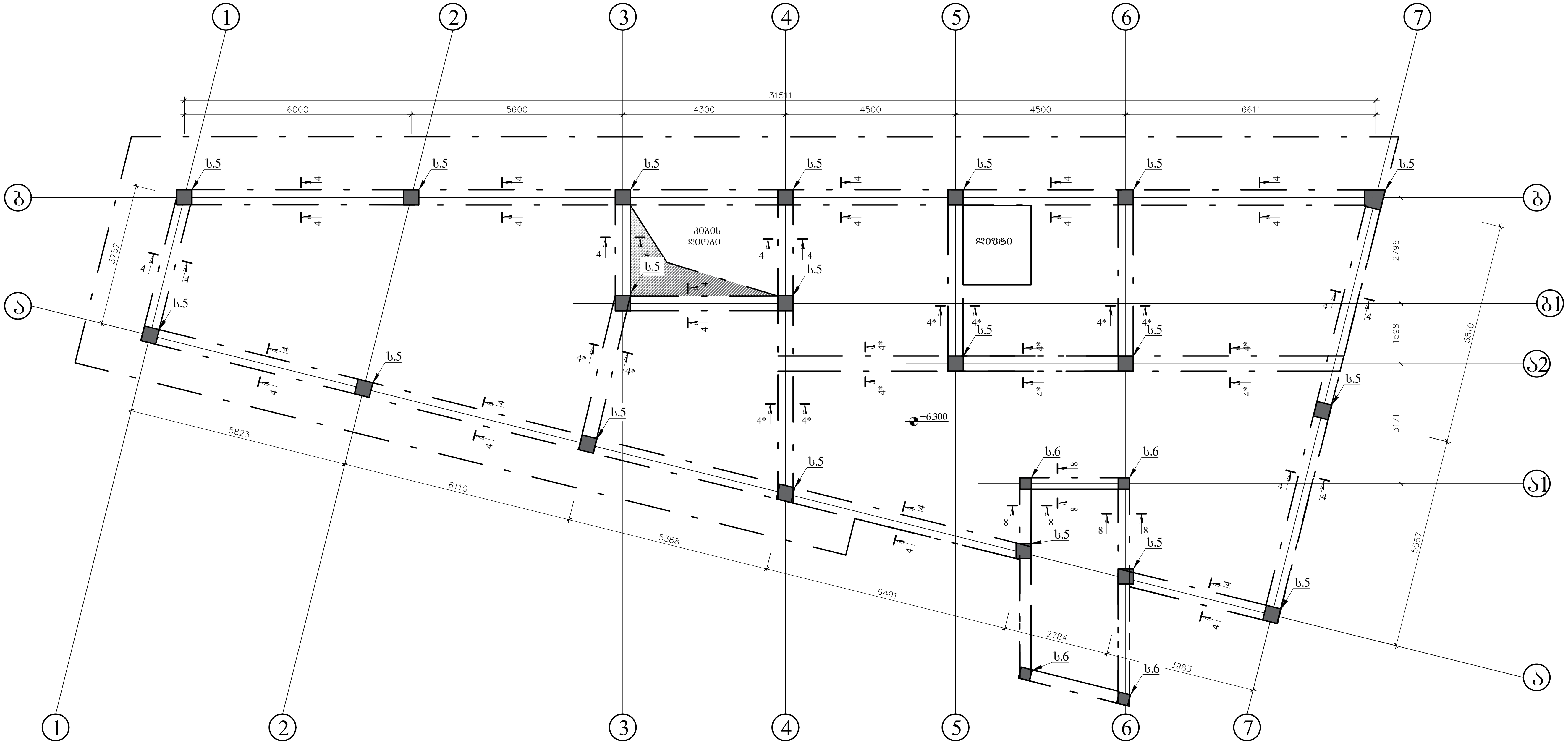

ობიექტის დასახელება

საოფისე შენობა

შენიშვნები

1. პროექტში შეტანილი ყველა ცვლილება უნდა შეთანხმდეს პროექტის ავტორთან.
2. დეტალები დაზუსტდეს ადგილზე

მისამართი

ქ.თბილისი საინგილოს ქუჩა №41ა საკ: 01.17.02.059.277

პროექტის სახელწოდება

კონსტრუქციული პროექტი

სტადია	პროექტი	
თანამდებობა	გვარი	ხელმოწერა
დირექტორი	ლ. ბოხუა	
შემსრულებელი	ვ. ბლიაძე	
დამკვეთი	ა.გერსამია	

CORE®
საპროექტო და საინვესტიციო ბირთვი
თბილისი, ქუთაისის 10
+995 596 84 00 01
core.org.ge@gmail.com
www.core.org.ge
facebook.com/core.fb

A-3	მასშტაბი	ფურცელი	თარიღი
		-	24.02.2022

გადახურვის ფილის არმირების გეგმა +6.300 ნიშნულზე

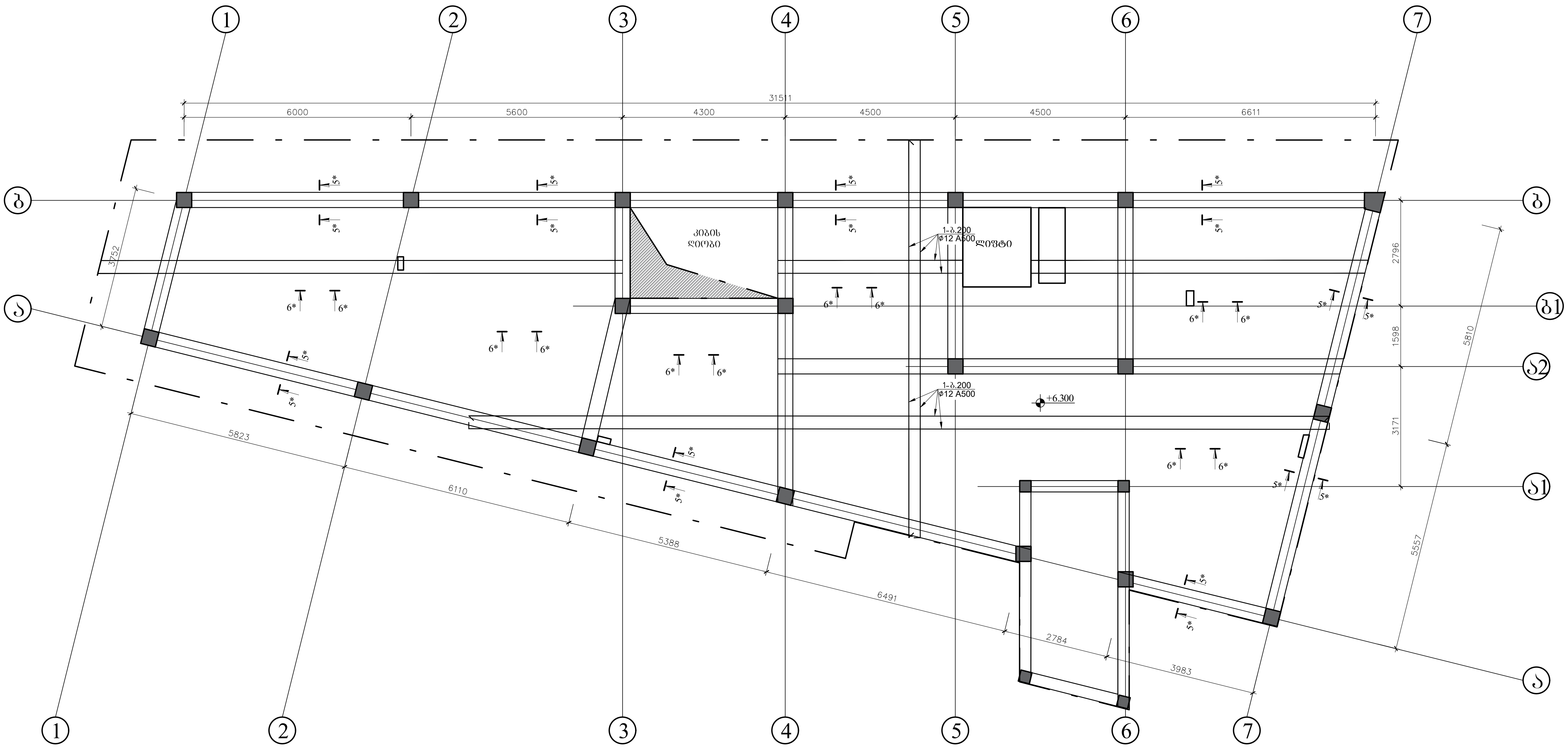

ობიექტის დასახელება

საოფისე შენობა

შენიშვნები

1. პროექტში შეტანილი ყველა ცვლილება უნდა შეთანხმდეს პროექტის ავტორთან.
2. დეტალები დაზუსტდეს ადგილზე

მისამართი

ქ.თბილისი საინგილოს ქუჩა №41ა საკ: 01.17.02.059.277

პროექტის სახელწოდება

კონსტრუქციული პროექტი

სტადია	პროექტი	
თანამდებობა	გვარი	ხელმოწერა
დირექტორი	ლ. ბოხუა	
შემსრულებელი	ვ. ბლიაძე	
დამკვეთი	ა.გერსამია	

CORE®
საპროექტო და საინვესტიციო ბირთვი
თბილისი, ქუთაისის 10
+995 596 84 00 01
core.org.ge@gmail.com
www.core.org.ge
facebook.com/core.fb

	მასშტაბი	ფურცელი	თარიღი
A-3		-	24.02.2022

რ.ბ სვეტებისა და რიგელების მოწყობის გეგმა +9.600 ნიშნულზე

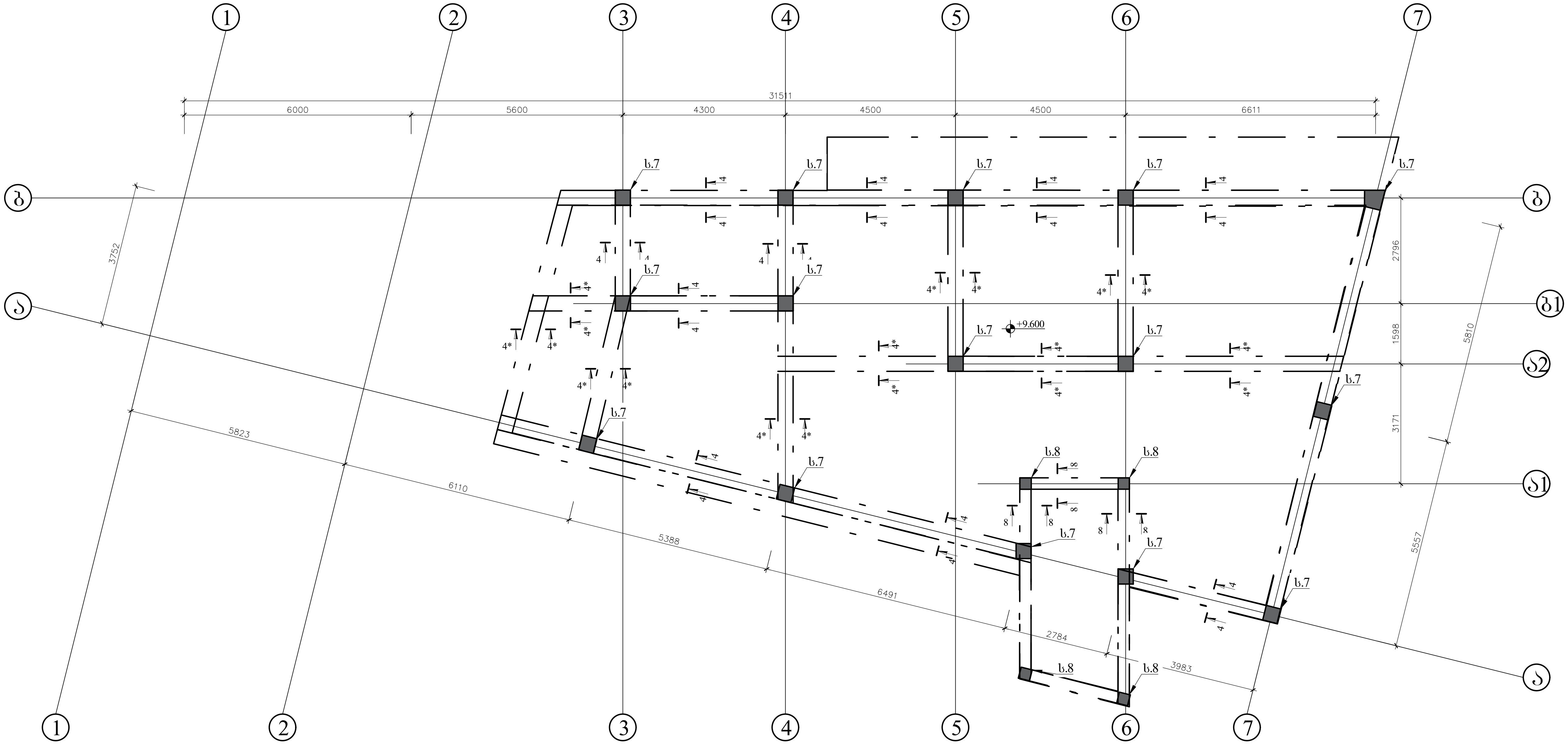

"CORE" LTD შპს "ქორ" 405384422 არქიტექტურა და მშენებლობა

ობიექტის დასახელება

საოფისე შენობა

შენიშვნები

1. პროექტში შეტანილი ყველა ცვლილება უნდა შეთანხმდეს პროექტის ავტორთან.
2. დეტალები დაზუსტდეს ადგილზე

მისამართი

ქ.თბილისი საინგილოს ქუჩა №41ა საკ: 01.17.02.059.277

პროექტის სახელწოდება

კონსტრუქციული პროექტი

სტადია	პროექტი	
თანამდებობა	გვარი	ხელმოწერა
დირექტორი	ლ. ბოხუა	ლ. [signature]
შემსრულებელი	ვ. ბლიაძე	ვ. [signature]
დამკვეთი	ა.გერსამია	

CORE®
საპროექტო და საინვესტიციო ბირთვი
თბილისი, ქუთაისის 10
+995 596 84 00 01
core.org.ge@gmail.com
www.core.org.ge
facebook.com/core.fb

A-3	მასშტაბი	ფურცელი	თარიღი
		-	24.02.2022

გადახურვის ფილის არმირების გეგმა +9.600 ნიშნულზე

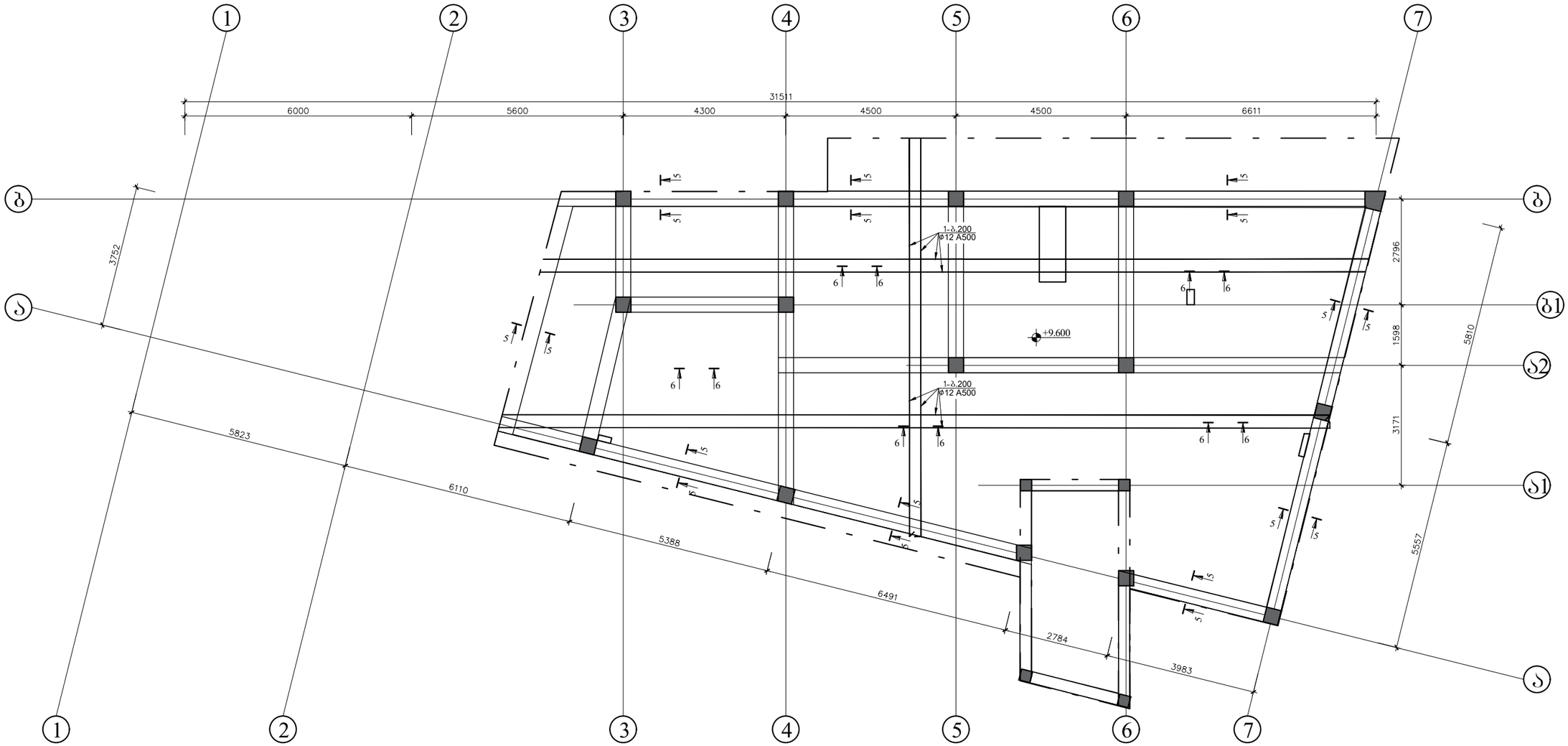

ობიექტის დასახელება

საოფისე შენობა

შენიშვნები

1. პროექტში შეტანილი ყველა ცვლილება უნდა შეთანხმდეს პროექტის ავტორთან.
2. დეტალები დაზუსტდეს ადგილზე

მისამართი

ქ.თბილისი საინგილოს ქუჩა №41ა საკ: 01.17.02.059.277

პროექტის სახელწოდება

კონსტრუქციული პროექტი

სტადია	პროექტი	
თანამდებობა	გვარი	ხელმოწერა
დირექტორი	ლ. ბოხუა	
შემსრულებელი	ვ. ბლიაძე	
დამკვეთი	ა.გერასიმია	

CORE
საკონსულტაციო და საინჟინრინგო ბიურო
თბილისი, ქუთათისის 10
+995 596 84 00 01
core.org.ge@gmail.com
www.core.org.ge
facebook.com/core.fb

A-3	მასშტაბი	ფურცელი	თარიღი
		-	24.02.2022

ჭრილი 1-1
(რ/ბ კედლის ნაშვერები საძირკვლის ფილიდან)

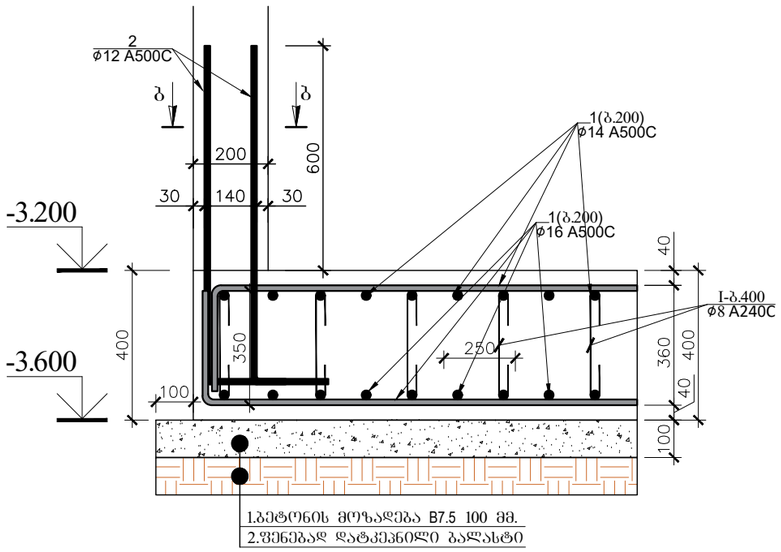

ჭრილი ბ-ბ

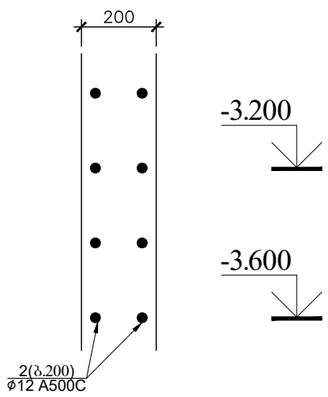

სვეტის ნაშვერი 1
საძირკვლის ფილიდან
ჭრილი 2-2

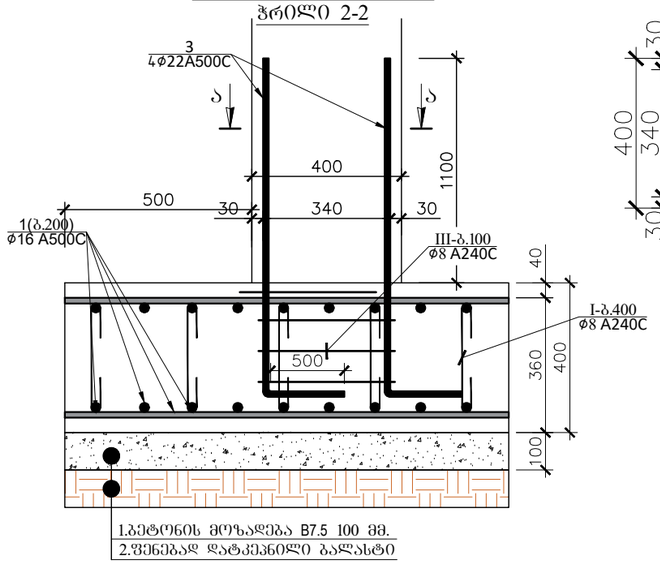

ჭრილი ა-ა

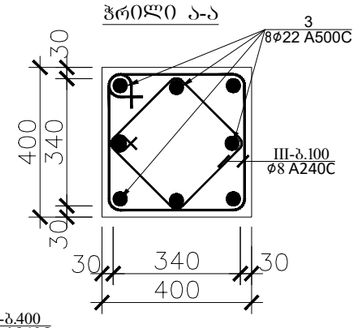

პოზ.№ I
L=520

პოზ.№ II
L=1820

პოზ.№III
L=1560

ჭრილი 3-3
(რ/ბ საძირკვლის ფილის ჭრილი)

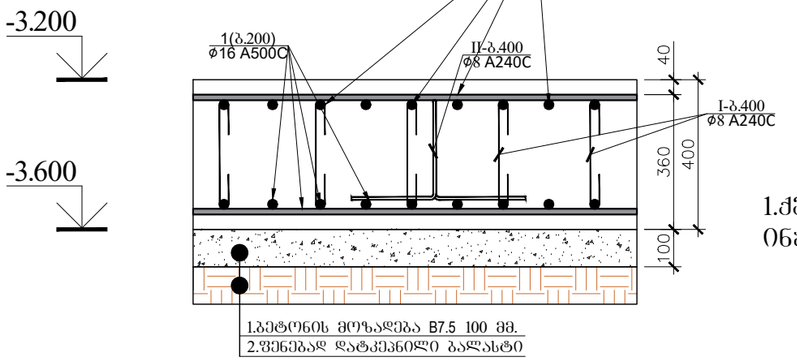

1.ქვაბულის ამოღების შემდეგ, აუცილებელია ქვაბული მიღებული იქნას ინჟინერ-გეოლოგის მიერ, სათანადო აქტით.

საძირკვლის სპეციფიკაცია -3.200 ნიშნულზე												სულ კონსტრუქციის რაოდენობა			
						მასალის ამოკრეფა						n= 1			
პოზ.	⌀ (მმ)	კლასი	L (მმ)	n (ცალი)	Lxn მ	⌀ მმ	∑ Lxn მ	1 გრძ.მ. წონა, კგ	∑ წონა , კგ		ბეტონი მ³		∑ წონა , კგ		ბეტონი მ³	
									A240C	A500C	B25	B7.5	A240C	A500C	B30	B7.5
1	16	A500C	2970000	1	2970	22	179.4	2.984	-	535.33	108	27	-	535.3296	108	27
	14	A500C	2970000	1	2970	14	2970	1.208		3587.76				3587.76		
2	12	A500C	1200	430	516	16	2970	1.578	-	4686.66			-	4686.66		
3	22	A500C	1950	92	179.4	12	516	0.888	-	458.208			-	458.208		
I	8	A240C	520	1350	702	8	2463.24	0.395	972.98	-			972.98	-		
II	8	A240C	1820	810	1474.2											
III	8	A240C	1560	184	287.04											

CORE
საკონსულტაციო და საინჟინრო ბიურო
თბილისი, ქუთათისის 10
+995 596 84 00 01
core.org.ge@gmail.com
www.core.org.ge
facebook.com/core.fb

ობიექტის დასახელება

საოფისე შენობა

შენიშვნები

1. პროექტში შეტანილი ყველა ცვლილება უნდა შეთანხმდეს პროექტის ავტორთან.
2. დეტალები დაზუსტდეს ადგილზე

მისამართი

ქ.თბილისი საინგილოს
ქუჩა №41ა საკ: 01.17.02.059.277

პროექტის სახელწოდება

კონსტრუქციული პროექტი

სტადია	პროექტი	
თანამდებობა	გვარი	ხელმოწერა
დირექტორი	ლ. ბოხუა	
შემსრულებელი	ვ. ბლიაძე	
დამკვეთი	ა.გერასამია	

A-3	მასშტაბი	ფურცელი	თარიღი
		-	24.02.2022

კედლის ჭრილი
(რ.ბკ.1)

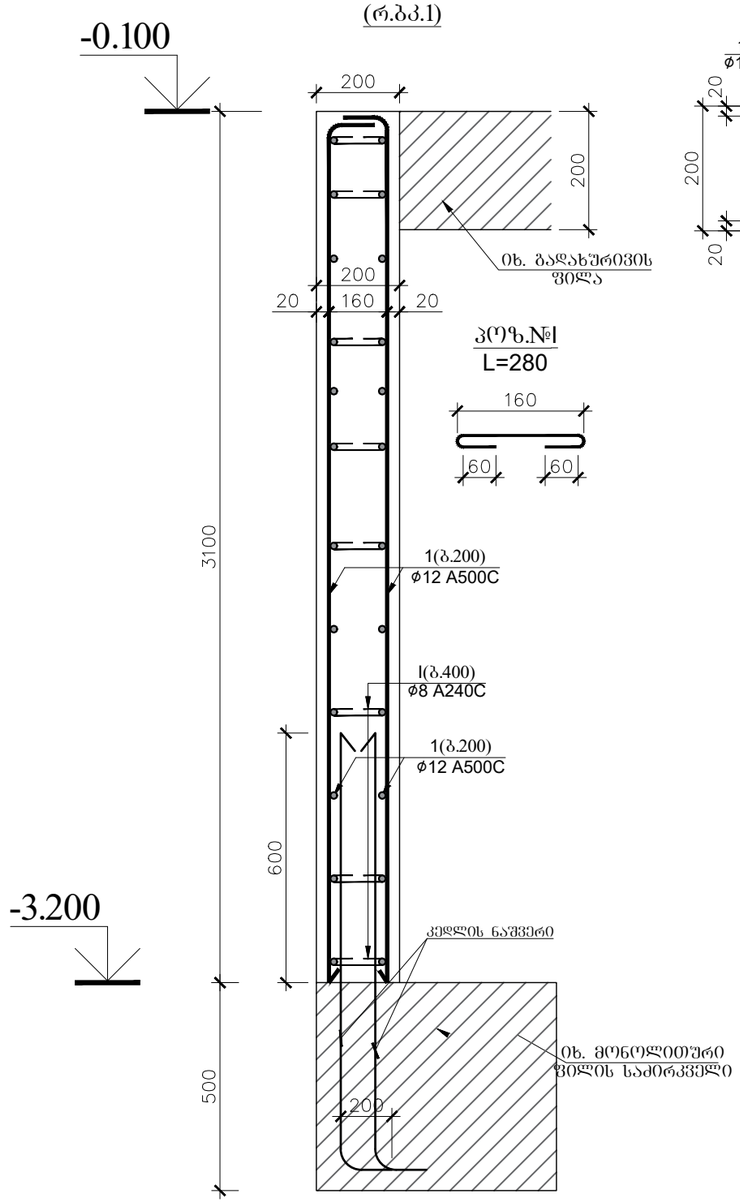

კედლის კუთხის შეერთების კვანძი

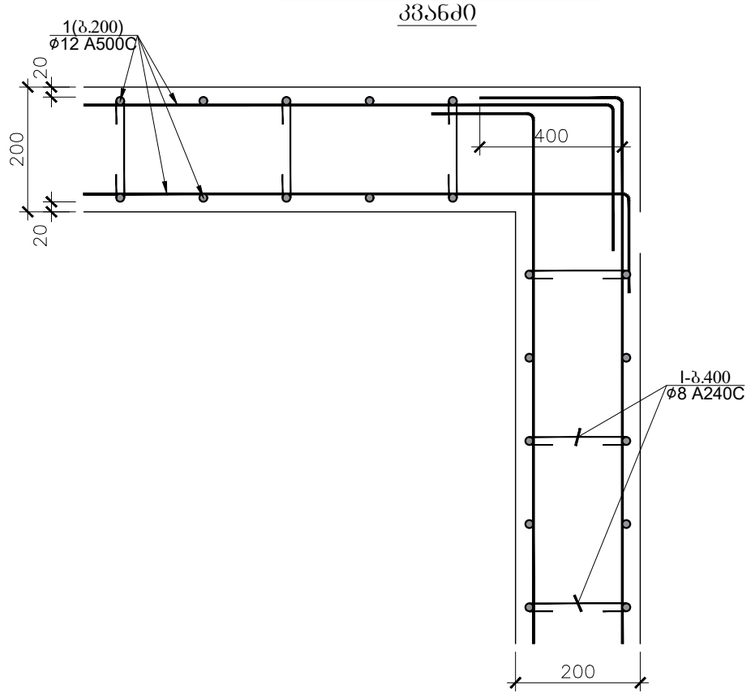

რ/ბ კედლების (რ/ბკ.1) სპეციფიკაცია

პოზ.	ø (მმ)	კლასი	L (მმ)	n (ცალი)	Lxn მ	მასალის ამოკრეფა ø მმ	∑ Lxn მ	1 გრძ.მ. წონა, კგ	∑ წონა , კგ A240C	∑ წონა , კგ A500C	ბეტონი მ³ B25	ბეტონი მ³ B7.5	სულ კონსტრუქციის რაოდენობა n= 1: ∑ წონა , კგ A240C	∑ წონა , კგ A500C	ბეტონი მ³ B25	ბეტონი მ³ B7.5
1	12	A500C	2544000	1	2544	12	2544	0.888	-	2259.07	21	-	-	2259.072	21.2	-
I	8	A240C	280	530	148.4	8	148.4	0.395	58.618	-			58.618	-		
									0	-			0	-		
∑									58.618	2259.07	21	-	58.618	2259.072	21.2	-

ობიექტის დასახელება

საოფისე შენობა

შენიშვნები

1. პროექტში შეტანილი ყველა ცვლილება უნდა შეთანხმდეს პროექტის ავტორთან.
2. დეტალები დაზუსტდეს ადგილზე

მისამართი

ქ.თბილისი საინგილოს ქუჩა №41ა საკ: 01.17.02.059.277

პროექტის სახელწოდება

კონსტრუქციული პროექტი

სტადია	პროექტი	
თანამდებობა	გვარი	ხელმოწერა
დირექტორი	ლ. ბოხუა	
შემსრულებელი	ვ. ბლიაძე	
დამკვეთი	ა.გერასიმია	

CORE
საკონსულტაციო და საინჟინრინგო ბირჟები
თბილისი, ქუთაისის 10
+995 598 84 00 01
core.org.ge@gmail.com
www.core.org.ge
facebook.com/core.fb

A-3	მასშტაბი	ფურცელი	თარიღი
		-	24.02.2022

ჭრილი 5-5 (ფილის კვეთი)

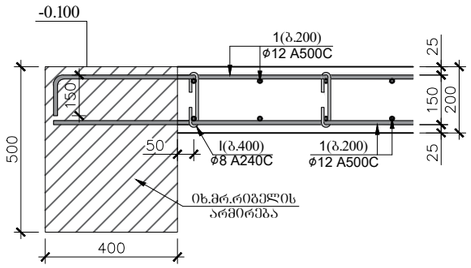

კ(ო)ზ.№ II
L=1160

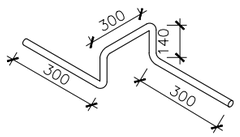

კ(ო)ზ.№ I
L=270

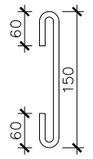

ჭრილი 6-6 (ფილის კვეთი)

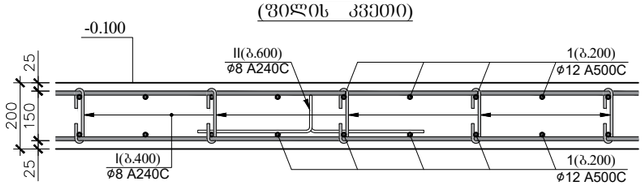

ჭრილი 5*-5* (ფილის კვეთი)

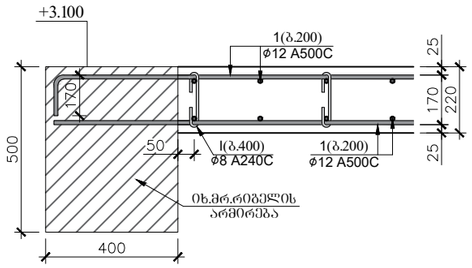

კ(ო)ზ.№ II
L=1220

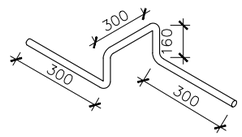

კ(ო)ზ.№ I
L=290

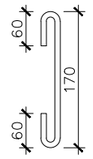

ჭრილი 6*-6* (ფილის კვეთი)

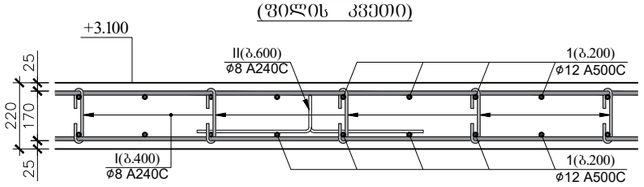

გადახურვის ფილის (ჭრილი 5-5;6-6;) სპეციფიკაცია -0.100 ნიშნულზე													სულ კონსტრუქციის რაოდენობა					
						მასალის ამოკრეფა							n= 1					
პოზ.	⌀ (მმ)	კლასი	L (მმ)	n (ცალი)	Lxn მ	⌀ მმ	∑ Lxn მ	1 გრძ.მ. წონა, კგ	∑ წონა , კგ A240C	∑ წონა , კგ A500C	ბეტონი მ³ B25	ბეტონი მ³ B7.5	∑ წონა , კგ A240C	∑ წონა , კგ A500C	ბეტონი მ³ B25	ბეტონი მ³ B7.5	∑ წონა , კგ A240C	∑ წონა , კგ A500C	ბეტონი მ³ B25	ბეტონი მ³ B7.5
1	12	A500C	5928000	1	5928	12	5928	0.888	-	5264.06			-	5264.064			-	6713.28		
I	8	A240C	270	1235	333.45	8	1193.01	0.395	471.24	-			471.24	-			635.81	-		
II	8	A240C	1160	741	859.56				0	-	49	-	0	-	49.4	-	0	-	69	-
∑									471.24	5264.06	49	-	471.24	5264.064	49.4	-	635.81	6713.28	69	-

გადახურვის ფილის (ჭრილი 5*-5*;6*-6*;) სპეციფიკაცია +3.100 ნიშნულზე													სულ კონსტრუქციის რაოდენობა					
						მასალის ამოკრეფა							n= 1					
პოზ.	⌀ (მმ)	კლასი	L (მმ)	n (ცალი)	Lxn მ	⌀ მმ	∑ Lxn მ	1 გრძ.მ. წონა, კგ	∑ წონა , კგ A240C	∑ წონა , კგ A500C	ბეტონი მ³ B25	ბეტონი მ³ B7.5	∑ წონა , კგ A240C	∑ წონა , კგ A500C	ბეტონი მ³ B25	ბეტონი მ³ B7.5	∑ წონა , კგ A240C	∑ წონა , კგ A500C	ბეტონი მ³ B25	ბეტონი მ³ B7.5
1	12	A500C	7560000	1	7560	12	7560	0.888	-	6713.28			-	6713.28			-	6713.28		
I	8	A240C	290	1575	456.75	8	1609.65	0.395	635.81	-			635.81	-			635.81	-		
II	8	A240C	1220	945	1152.9				0	-	69	-	0	-	69.3	-	0	-	69.3	-
∑									635.81	6713.28	69	-	635.81	6713.28	69.3	-	635.81	6713.28	69.3	-

ჭრილი 4-4

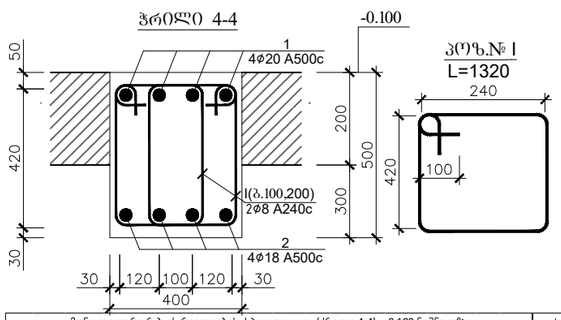

კ(ო)ზ.№ I
L=1320

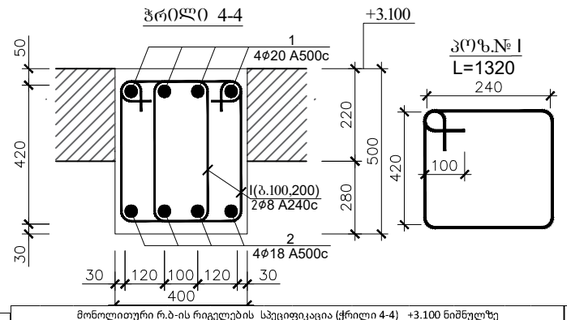

მონოლითური რ.ბ-ის რიგელების სპეციფიკაცია (ჭრილი 4-4) -0.100 ნიშნულზე													სულ კონსტრუქციის რაოდენობა					
						მასალის ამოკრეფა							n= 1					
პოზ.	⌀ (მმ)	კლასი	L (მმ)	n (ცალი)	Lxn მ	⌀ მმ	∑ Lxn მ	1 გრძ.მ. წონა, კგ	∑ წონა , კგ A240C	∑ წონა , კგ A500C	ბეტონი მ³ B25	ბეტონი მ³ B7.5	∑ წონა , კგ A240C	∑ წონა , კგ A500C	ბეტონი მ³ B30	ბეტონი მ³ B7.5				
1	20	A500C	672000	1	672	20	672	2.466	-	1657.15			-	1657.152						
I	18	A500C	616000	1	616	18	616	1.998	-	1230.77	22	-	-	1230.768	22	-				
II	8	A240C	1320	700	924	8	924	0.395	364.98	-			364.98	-						
∑									364.98	2887.92	22	-	364.98	2887.92	22	-				

ჭრილი 4-4

კ(ო)ზ.№ I
L=1320

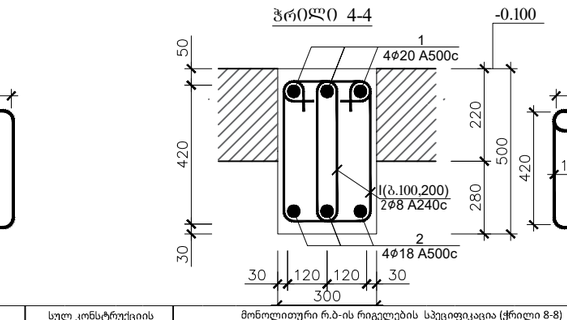

მონოლითური რ.ბ-ის რიგელების სპეციფიკაცია (ჭრილი 4-4) +3.100 ნიშნულზე													სულ კონსტრუქციის რაოდენობა					
						მასალის ამოკრეფა							n= 1					
პოზ.	⌀ (მმ)	კლასი	L (მმ)	n (ცალი)	Lxn მ	⌀ მმ	∑ Lxn მ	1 გრძ.მ. წონა, კგ	∑ წონა , კგ A240C	∑ წონა , კგ A500C	ბეტონი მ³ B25	ბეტონი მ³ B7.5	∑ წონა , კგ A240C	∑ წონა , კგ A500C	ბეტონი მ³ B30	ბეტონი მ³ B7.5				
1	20	A500C	672000	1	672	20	672	2.466	-	1657.15			-	1657.152						
I	18	A500C	616000	1	616	18	616	1.998	-	1230.77	22	-	-	1230.768	22	-				
II	8	A240C	1320	700	924	8	924	0.395	364.98	-			364.98	-						
∑									364.98	2887.92	22	-	364.98	2887.92	22	-				

ჭრილი 4-4

კ(ო)ზ.№ I
L=1320

მონოლითური რ.ბ-ის რიგელების სპეციფიკაცია (ჭრილი 8-8) -0.100 ნიშნულზე													სულ კონსტრუქციის რაოდენობა					
						მასალის ამოკრეფა							n= 1					
პოზ.	⌀ (მმ)	კლასი	L (მმ)	n (ცალი)	Lxn მ	⌀ მმ	∑ Lxn მ	1 გრძ.მ. წონა, კგ	∑ წონა , კგ A240C	∑ წონა , კგ A500C	ბეტონი მ³ B25	ბეტონი მ³ B7.5	∑ წონა , კგ A240C	∑ წონა , კგ A500C	ბეტონი მ³ B30	ბეტონი მ³ B7.5				
1	20	A500C	81600	1	81.6	20	81.6	2.466	-	201.226			-	201.2256						
I	18	A500C	74800	1	74.8	18	74.8	1.998	-	149.45	2.7	-	-	149.4504	2.7	-				
II	8	A240C	1320	85	112.2	8	112.2	0.395	44.319	-			44.319	-						
∑									44.319	350.676	2.7	-	44.319	350.676	2.7	-				

CORE LTD შპს "ხარისხის ინჟინერინგის ცენტრი"
CORE
საქართველოს ტექნიკური უნივერსიტეტი
405394492
საქართველოს ტექნიკური უნივერსიტეტის ხარისხის ინჟინერინგის ცენტრი
თბილისი, მეთოვანის 10
+995 596 84 00 01
core.org.ge@gmail.com
www.core.org.ge
facebook.com/core.fb

ობიექტის დასახელება

საოფისე შენობა

შენიშვნები

1. პროექტში შეტანილი ყველა ცვლილება უნდა შეთანხმდეს პროექტის ავტორთან.
2. დეტალები დაზუსტდეს ადგილზე

მისამართი

ქ.თბილისი საინგილოს ქუჩა №41ა საკ: 01.17.02.059.277

პროექტის სახელწოდება

კონსტრუქციული პროექტი

სტადია	პროექტი	
თანამდებობა	გეკარი	ხელმოწერა
დირექტორი	ლ. ბოხუა	
შემსრულებელი	ვ. ბლიაძე	
დამკვეთი	ა.გეგრსამია	

CORE საქართველოს ტექნიკური უნივერსიტეტის ცენტრი
თბილისი, მეთოვანის 10
+995 596 84 00 01
core.org.ge@gmail.com
www.core.org.ge
facebook.com/core.fb

A-3	მასშტაბი	ფურცელი	თარიღი
		-	24.02.2022

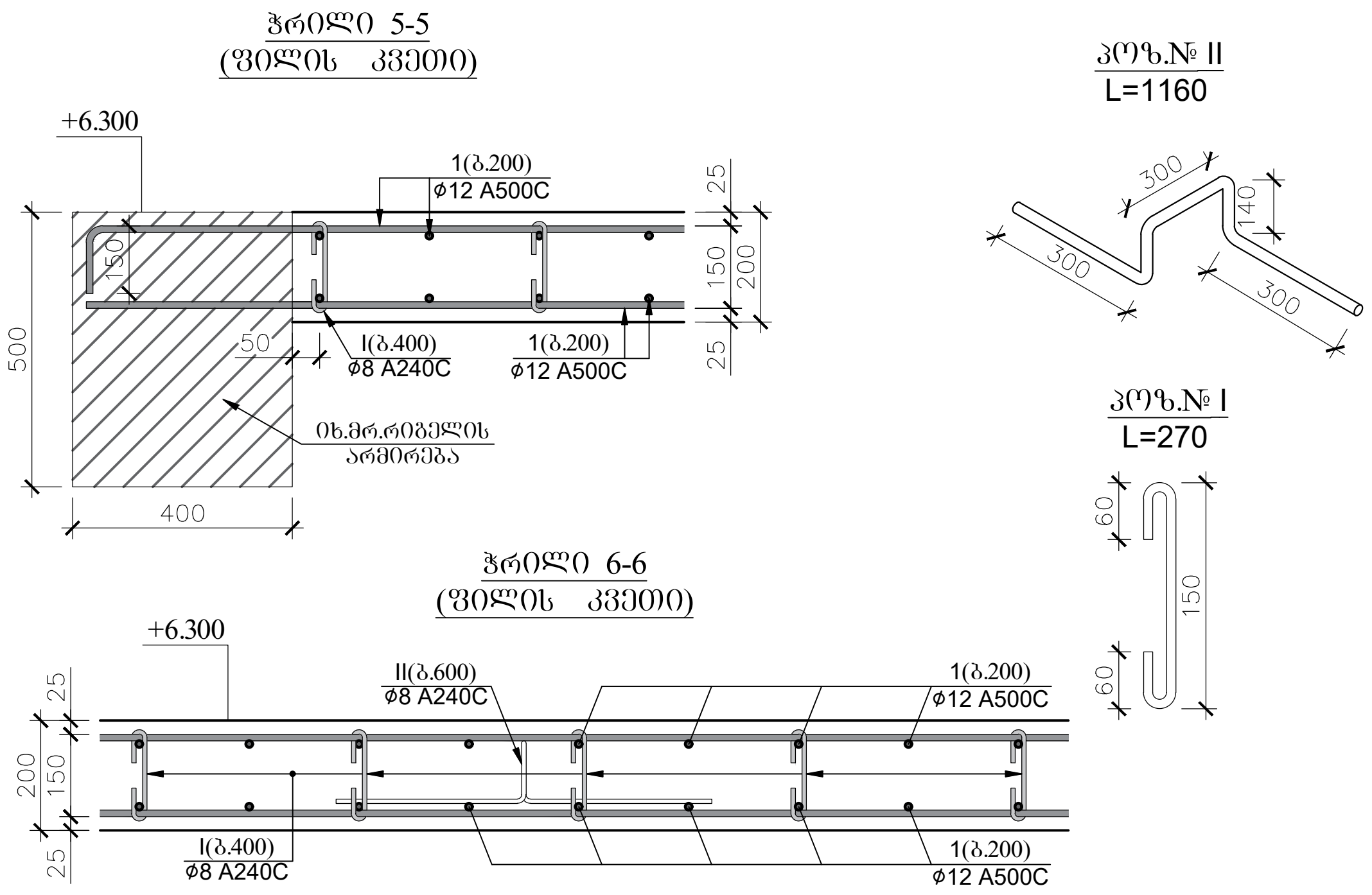

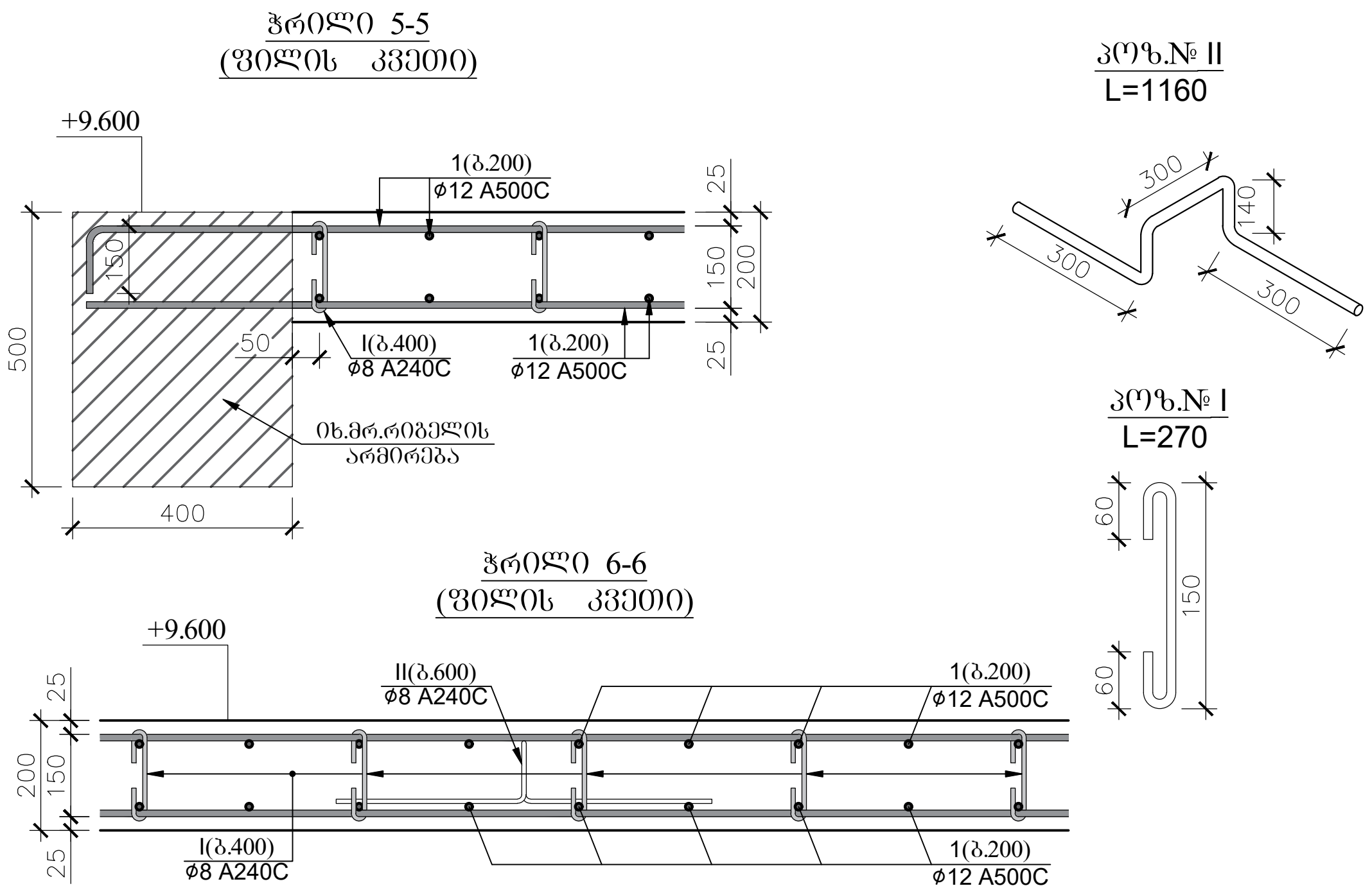

გადახურვის ფილის (ჭრილი 5-5;6-6;) სპეციფიკაცია +6.300 ნიშნულზე													სულ კონსტრუქციის რაოდენობა n= 1			
						მასალის ამოკრეფა										
პოზ.	⌀ (მმ)	კლასი	L (მმ)	n (ცალი)	Lxn მ	⌀ მმ	∑ Lxn მ	1 გრძ.მ. წონა, კგ	∑ წონა , კგ A240C	∑ წონა , კგ A500C	ბეტონი $მ^3$ B25	ბეტონი $მ^3$ B7.5	∑ წონა , კგ A240C	∑ წონა , კგ A500C	ბეტონი $მ^3$ B25	ბეტონი $მ^3$ B7.5
1	12	A500C	7680000	1	7680	12	7680	0.888	-	6819.84	64	-	-	6819.84	64	-
I	8	A240C	270	1600	432	8	1545.6	0.395	610.51	-			610.51	-		
II	8	A240C	1160	960	1113.6				0	-			0	-		
								∑	610.51	6819.84	64	-	610.51	6819.84	64	-

გადახურვის ფილის (ჭრილი 5-5;6-6;) სპეციფიკაცია +9.600 ნიშნულზე													სულ კონსტრუქციის რაოდენობა n= 1			
						მასალის ამოკრეფა										
პოზ.	⌀ (მმ)	კლასი	L (მმ)	n (ცალი)	Lxn მ	⌀ მმ	∑ Lxn მ	1 გრძ.მ. წონა, კგ	∑ წონა , კგ A240C	∑ წონა , კგ A500C	ბეტონი $მ^3$ B25	ბეტონი $მ^3$ B7.5	∑ წონა , კგ A240C	∑ წონა , კგ A500C	ბეტონი $მ^3$ B25	ბეტონი $მ^3$ B7.5
1	12	A500C	5520000	1	5520	12	5520	0.888	-	4901.76	46	-	-	4901.76	46	-
I	8	A240C	270	1150	310.5	8	1110.9	0.395	438.81	-			438.81	-		
II	8	A240C	1160	690	800.4				0	-			0	-		
								∑	438.81	4901.76	46	-	438.81	4901.76	46	-

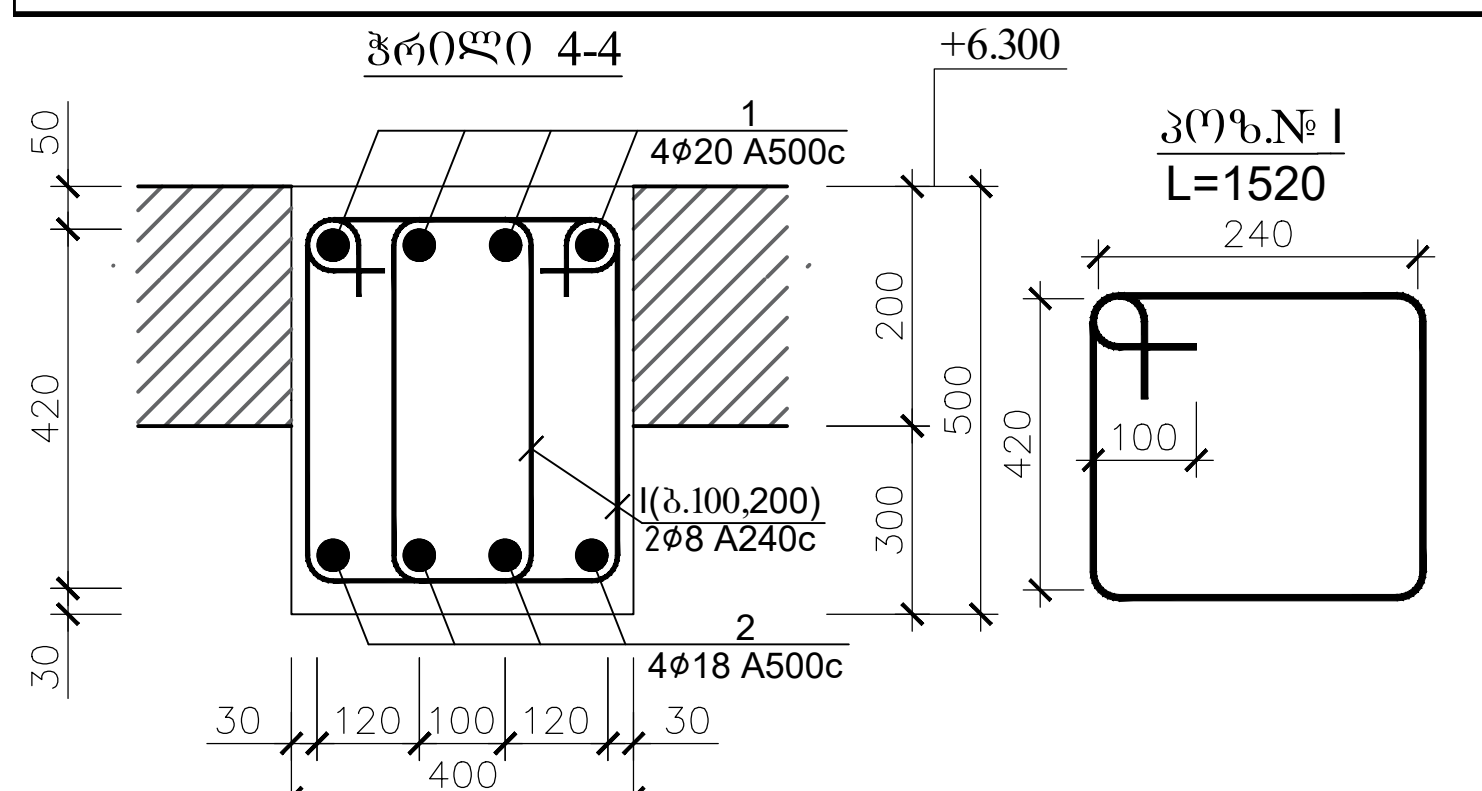

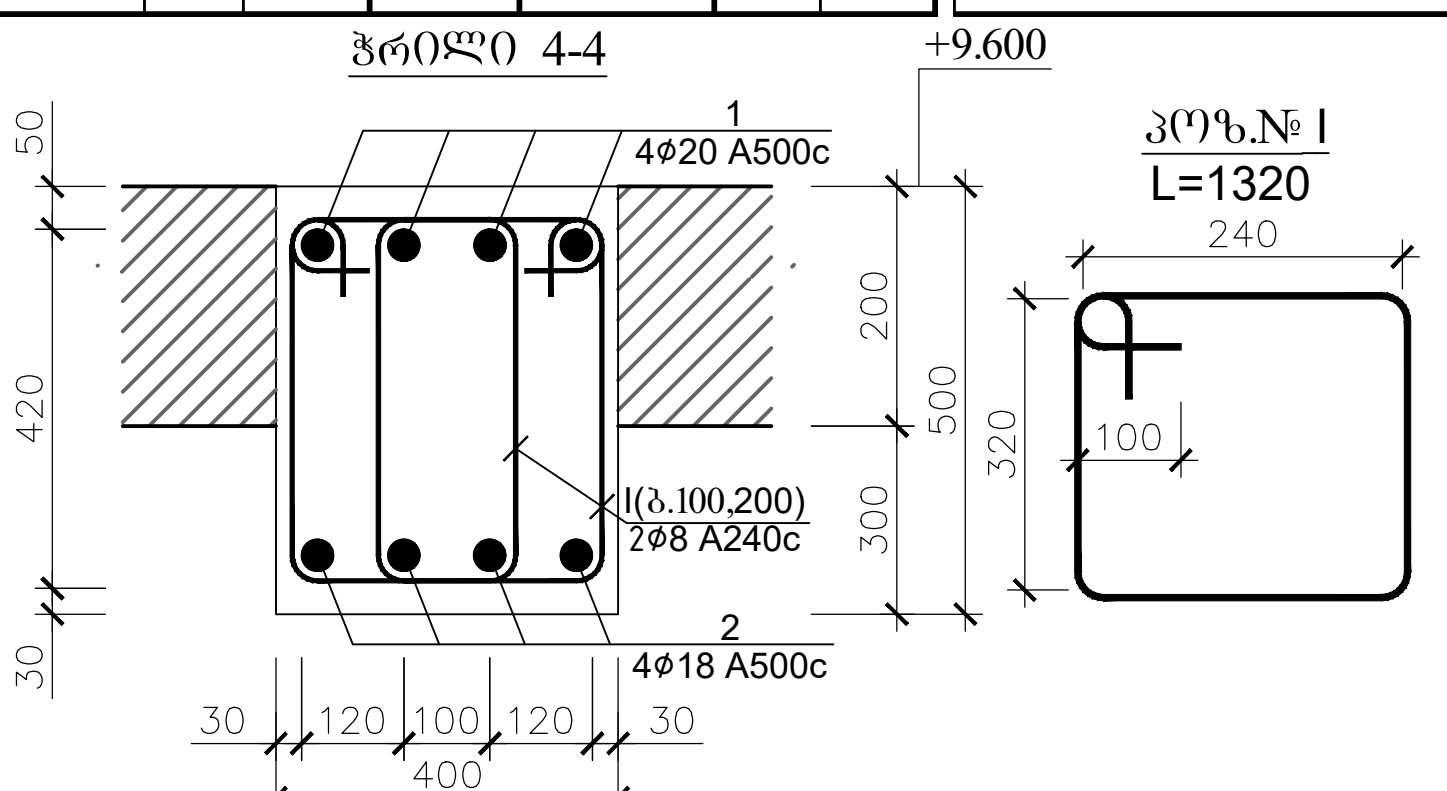

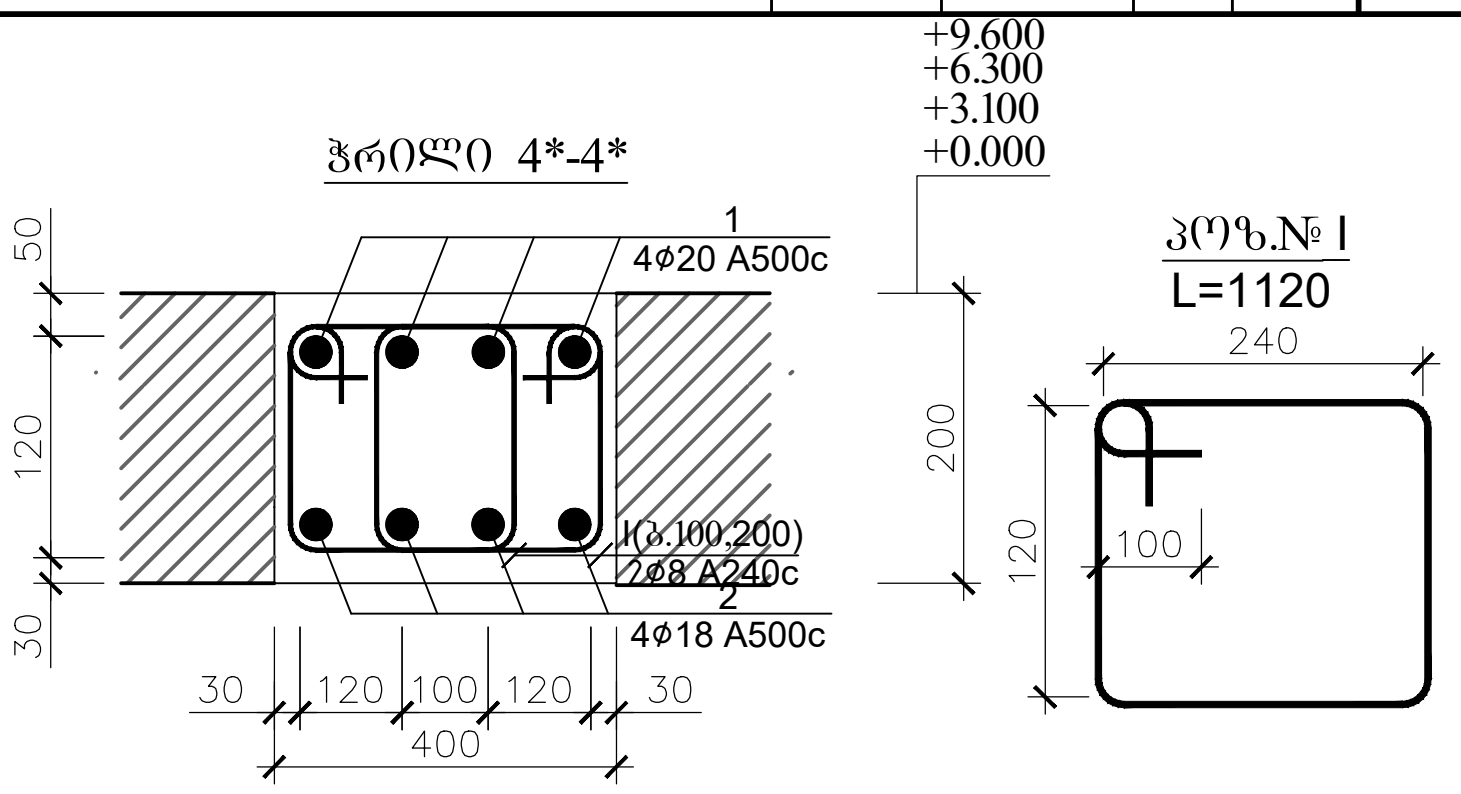

მონოლითური რ.ბ-ის რიგელების სპეციფიკაცია (ჭრილი 4-4) +6.300 ნიშნულზე													სულ კონსტრუქციის რაოდენობა n= 1			
						მასალის ამოკრეფა										
პოზ.	⌀ (მმ)	კლასი	L (მმ)	n (ცალი)	Lxn მ	⌀ მმ	∑ Lxn მ	1 გრძ.მ. წონა, კგ	∑ წონა , კგ A240C	∑ წონა , კგ A500C	ბეტონი $მ^3$ B25	ბეტონი $მ^3$ B7.5	∑ წონა , კგ A240C	∑ წონა , კგ A500C	ბეტონი $მ^3$ B30	ბეტონი $მ^3$ B7.5
1	20	A500C	672000	1	672	20	672	2.466	-	1657.15	22	-	-	1657.152	22	-
I	18	A500C	616000	1	616	18	616	1.998	-	1230.77			-	1230.768		
II	8	A240C	1320	700	924	8	924	0.395	364.98	-			364.98	-		
								∑	364.98	2887.92	22	-	364.98	2887.92	22	-

მონოლითური რ.ბ-ის რიგელების სპეციფიკაცია (ჭრილი 4-4) +9.600 ნიშნულზე													სულ კონსტრუქციის რაოდენობა n= 1			
						მასალის ამოკრეფა										
პოზ.	⌀ (მმ)	კლასი	L (მმ)	n (ცალი)	Lxn მ	⌀ მმ	∑ Lxn მ	1 გრძ.მ. წონა, კგ	∑ წონა , კგ A240C	∑ წონა , კგ A500C	ბეტონი $მ^3$ B25	ბეტონი $მ^3$ B7.5	∑ წონა , კგ A240C	∑ წონა , კგ A500C	ბეტონი $მ^3$ B30	ბეტონი $მ^3$ B7.5
1	20	A500C	489600	1	489.6	20	489.6	2.466	-	1207.35	16	-	-	1207.354	16	-
I	18	A500C	448800	1	448.8	18	448.8	1.998	-	896.702			-	896.7024		
II	8	A240C	1320	510	673.2	8	673.2	0.395	265.91	-			265.91	-		
								∑	265.91	2104.06	16	-	265.91	2104.056	16	-

მონოლითური რ.ბ-ის ფარული რიგელების სპეციფიკაცია (ჭრილი 4*-4*)													სულ კონსტრუქციის რაოდენობა n= 1			
						მასალის ამოკრეფა										
პოზ.	⌀ (მმ)	კლასი	L (მმ)	n (ცალი)	Lxn მ	⌀ მმ	∑ Lxn მ	1 გრძ.მ. წონა, კგ	∑ წონა , კგ A240C	∑ წონა , კგ A500C	ბეტონი $მ^3$ B25	ბეტონი $მ^3$ B7.5	∑ წონა , კგ A240C	∑ წონა , კგ A500C	ბეტონი $მ^3$ B30	ბეტონი $მ^3$ B7.5
1	20	A500C	624000	1	624	20	624	2.466	-	1538.78	10	-	-	1538.784	10	-
I	18	A500C	572000	1	572	18	572	1.998	-	1142.86			-	1142.856		
II	8	A240C	1120	650	728	8	728	0.395	287.56	-			287.56	-		
								∑	287.56	2681.64	10	-	287.56	2681.64	10	-

ობიექტის დასახელება

საოფისე შენობა

შენიშვნები

1. პროექტში შეტანილი ყველა ცვლილება უნდა შეთანხმდეს პროექტის ავტორთან.
2. დეტალები დაზუსტდეს ადგილზე

მისამართი

ქ.თბილისი საინგილოს ქუჩა №41ა საკ: 01.17.02.059.277

პროექტის სახელწოდება

კონსტრუქციული პროექტი

სტადია	პროექტი	
თანამდებობა	გვარი	ხელმოწერა
დირექტორი	ლ. ბოხუა	
შემსრულებელი	ვ. ბლიაძე	
დამკვეთი	ა.გერსამია	

საპროექტო და საინვესტიციო ბირთვი
თბილისი, ქუთაისის 10
+995 596 84 00 01
core.org.ge@gmail.com
www.core.org.ge
facebook.com/core.fb

	მასშტაბი	ფურცელი	თარიღი
A-3		-	24.02.2022

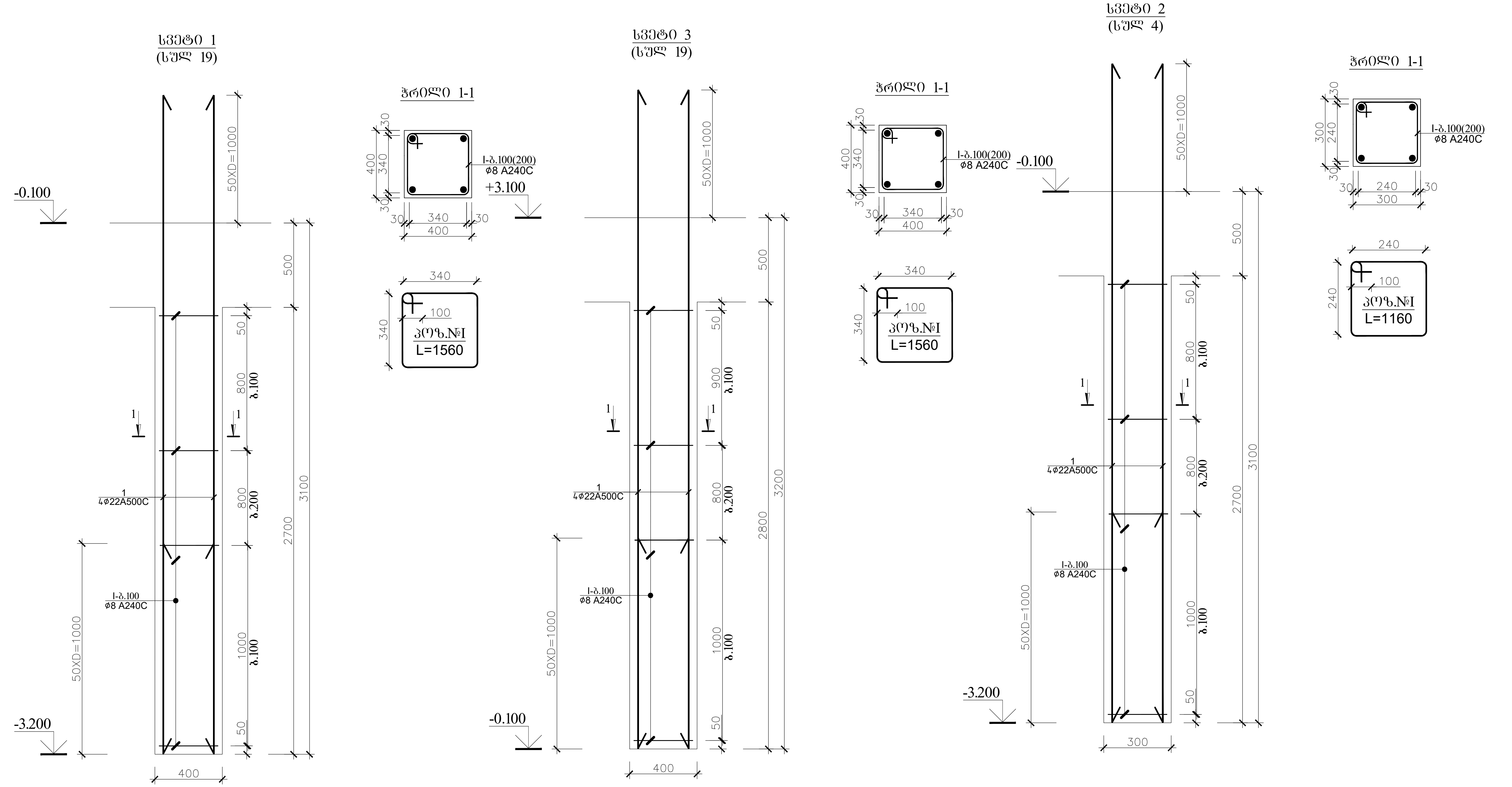

რ.ბ სვეტი 1-ის (სვ.1-ის) სპეციფიკაცია													სულ კონსტრუქციის რაოდენობა n= 19			
						მასალის ამოკრეფა										
პოზ.	ø (მმ)	კლასი	L (მმ)	n (ცალი)	Lxn მ	ø მმ	∑ Lxn მ	1 გრძ.მ. წონა, კგ	∑ წონა, კგ A240C	∑ წონა, კგ A500C	ბეტონი მ³ B25	ბეტონი მ³ B7.5	∑ წონა, კგ A240C	∑ წონა, კგ A500C	ბეტონი მ³ B25	ბეტონი მ³ B7.5
1	22	A500C	4100	4	16.4	22	16.4	2.984	-	48.9376	0.4	-	-	929.8144	8.5	-
I	8	A240C	1560	23	35.88	8	35.88	0.395	14.173	-			269.28	-		
								∑	14.173	48.9376	0.4	-	269.28	929.8144	8.5	-

რ.ბ სვეტი 2-ის (სვ.2-ის) სპეციფიკაცია													სულ კონსტრუქციის რაოდენობა n= 4			
						მასალის ამოკრეფა										
პოზ.	ø (მმ)	კლასი	L (მმ)	n (ცალი)	Lxn მ	ø მმ	∑ Lxn მ	1 გრძ.მ. წონა, კგ	∑ წონა, კგ A240C	∑ წონა, კგ A500C	ბეტონი მ³ B25	ბეტონი მ³ B7.5	∑ წონა, კგ A240C	∑ წონა, კგ A500C	ბეტონი მ³ B25	ბეტონი მ³ B7.5
1	22	A500C	4100	4	16.4	22	16.4	2.984	-	48.9376	0.3	-	-	195.7504	1	-
I	8	A240C	1160	23	26.68	8	26.68	0.395	10.539	-			42.154	-		
								∑	10.539	48.9376	0.3	-	42.154	195.7504	1	-

რ.ბ სვეტი 3-ის (სვ.3-ის) სპეციფიკაცია													სულ კონსტრუქციის რაოდენობა n= 19			
						მასალის ამოკრეფა										
პოზ.	ø (მმ)	კლასი	L (მმ)	n (ცალი)	Lxn მ	ø მმ	∑ Lxn მ	1 გრძ.მ. წონა, კგ	∑ წონა, კგ A240C	∑ წონა, კგ A500C	ბეტონი მ³ B25	ბეტონი მ³ B7.5	∑ წონა, კგ A240C	∑ წონა, კგ A500C	ბეტონი მ³ B25	ბეტონი მ³ B7.5
1	22	A500C	4200	4	16.8	22	16.8	2.984	-	50.1312	0.4	-	-	952.4928	8.5	-
I	8	A240C	1560	23	35.88	8	35.88	0.395	14.173	-			269.28	-		
								∑	14.173	50.1312	0.4	-	269.28	952.4928	8.5	-

ობიექტის დასახელება

საოფისე შენობა

შენიშვნები

1. პროექტში შეტანილი ყველა ცვლილება უნდა შეთანხმდეს პროექტის ავტორთან.
2. დეტალები დაზუსტდეს ადგილზე

მისამართი

ქ.თბილისი საინგილოს ქუჩა №41ა საკ: 01.17.02.059.277

პროექტის სახელწოდება

კონსტრუქციული პროექტი

სტადია	პროექტი	
თანამდებობა	გვარი	ხელმოწერა
დირექტორი	ლ. ბოხუა	
შემსრულებელი	ვ. ბლიაძე	
დამკვეთი	ა.გერსამია	

CORE®
საპროექტო და საინვესტიციო ბირთვი
თბილისი, ქუთაისის 10
+995 596 84 00 01
core.org.ge@gmail.com
www.core.org.ge
facebook.com/core.fb

A-3	მასშტაბი	ფურცელი	თარიღი
		-	24.02.2022

სვეტი 4
(სულ 19)

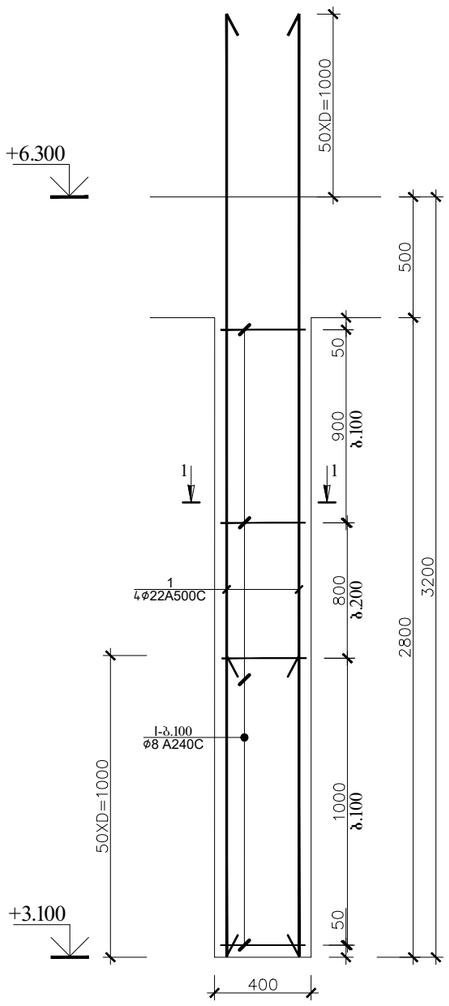

ჭრილი 1-1

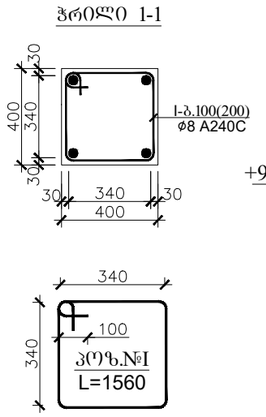

სვეტი 6
(სულ 15)

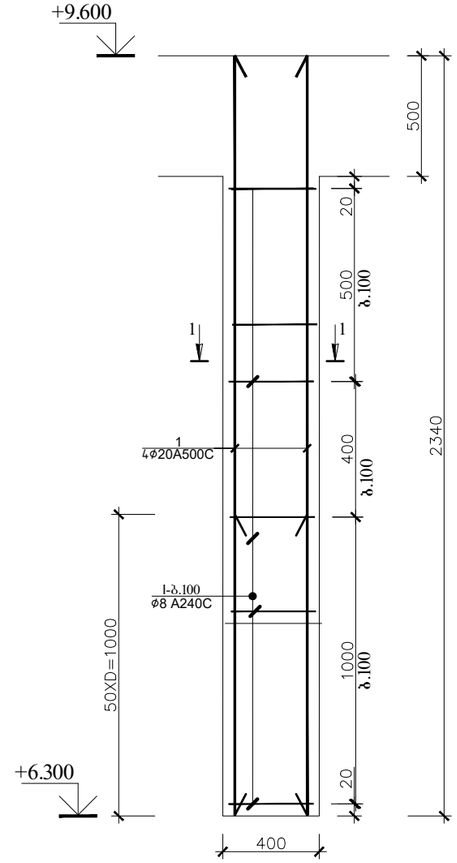

ჭრილი 1-1

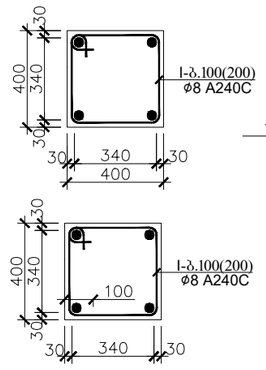

სვეტი 5
(სულ 4)

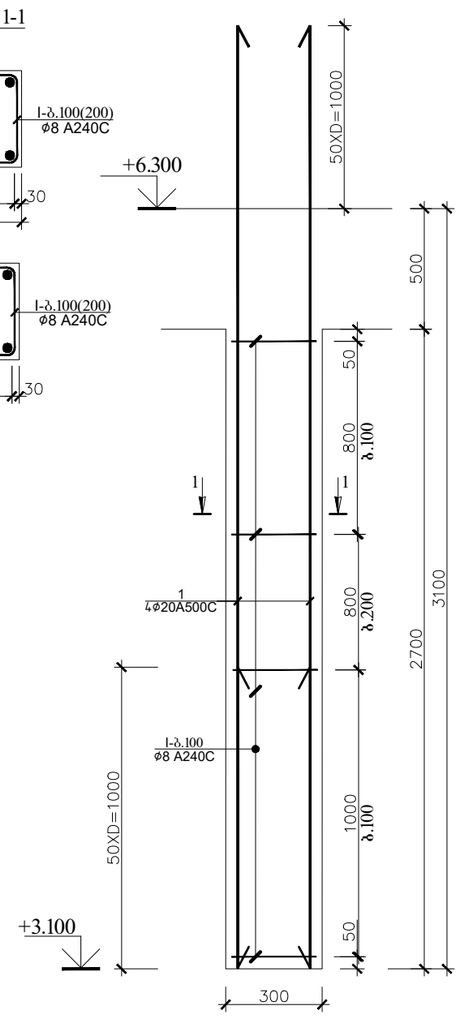

ჭრილი 1-1

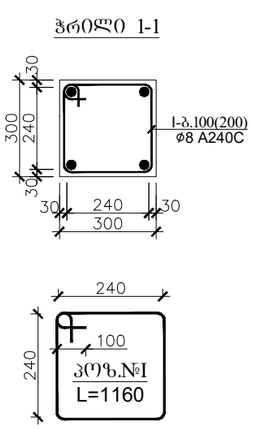

რ.ბ სვეტი 4-ის (სვ.4-ის) სპეციფიკაცია														სულ კონსტრუქციის რაოდენობა			
						მასალის ამოკრეფა								n= 19			
პოზ.	ø (მმ)	კლასი	L (მმ)	n (ცალი)	Lxn მ	ø მმ	∑ Lxn მ	1 გრძ.მ. წონა, კგ	∑ წონა , კგ		ბეტონი მ³		∑ წონა , კგ		ბეტონი მ³	
									A240C	A500C	B25	B7.5	A240C	A500C	B25	B7.5
1	22	A500C	4200	4	16.8	22	16.8	2.984	-	50.1312	0.4	-	-	952.4928	8.5	-
I	8	A240C	1560	23	35.88	8	35.88	0.395	14.173	-			269.28	-		
								∑	14.173	50.1312	0.4	-	269.28	952.4928	8.5	-

რ.ბ სვეტი 5-ის (სვ.5-ის) სპეციფიკაცია														სულ კონსტრუქციის რაოდენობა			
						მასალის ამოკრეფა								n= 4			
პოზ.	ø (მმ)	კლასი	L (მმ)	n (ცალი)	Lxn მ	ø მმ	∑ Lxn მ	1 გრძ.მ. წონა, კგ	∑ წონა , კგ		ბეტონი მ³		∑ წონა , კგ		ბეტონი მ³	
									A240C	A500C	B25	B7.5	A240C	A500C	B25	B7.5
1	20	A500C	4100	4	16.4	20	16.4	2.466	-	40.4424	0.3	-	-	161.7696	1	-
I	8	A240C	1160	23	26.68	8	26.68	0.395	10.539	-			42.154	-		
								∑	10.539	40.4424	0.3	-	42.154	161.7696	1	-

რ.ბ სვეტი 6-ის (სვ.6-ის) სპეციფიკაცია														სულ კონსტრუქციის რაოდენობა			
						მასალის ამოკრეფა								n= 15			
პოზ.	ø (მმ)	კლასი	L (მმ)	n (ცალი)	Lxn მ	ø მმ	∑ Lxn მ	1 გრძ.მ. წონა, კგ	∑ წონა , კგ		ბეტონი მ³		∑ წონა , კგ		ბეტონი მ³	
									A240C	A500C	B25	B7.5	A240C	A500C	B25	B7.5
1	20	A500C	3200	4	12.8	20	12.8	2.466	-	31.5648	0.4	-	-	473.472	6.7	-
I	8	A240C	1560	23	35.88	8	35.88	0.395	14.173	-			212.59	-		
								∑	14.173	31.5648	0.4	-	212.59	473.472	6.7	-

შპს "ქორე" LTD
CORE
405384492
საინჟინრო და საკონსულტაციო ბირჟა

ობიექტის დასახელება

საოფისე შენობა

შენიშვნები

1. პროექტში შეტანილი ყველა ცვლილება უნდა შეთანხმდეს პროექტის ავტორთან.
2. დეტალები დაზუსტდეს ადგილზე

მისამართი

ქ.თბილისი საინგილოს ქუჩა №41ა საკ: 01.17.02.059.277

პროექტის სახელწოდება

კონსტრუქციული პროექტი

სტადია	პროექტი	
თანამდებობა	გვარი	ხელმოწერა
დირექტორი	ლ. ბოხუა	
შემსრულებელი	ვ. ბლიაძე	
დამკვეთი	ა.გერასიმა	

CORE
საკონსულტაციო და საინჟინრო ბირჟა
თბილისი, ქუთათისის 10
+995 596 84 00 01
core.org.ge@gmail.com
www.core.org.ge
facebook.com/core.fb

A-3	მასშტაბი	ფურცელი	თარიღი
		-	24.02.2022

კიბის გეგმა

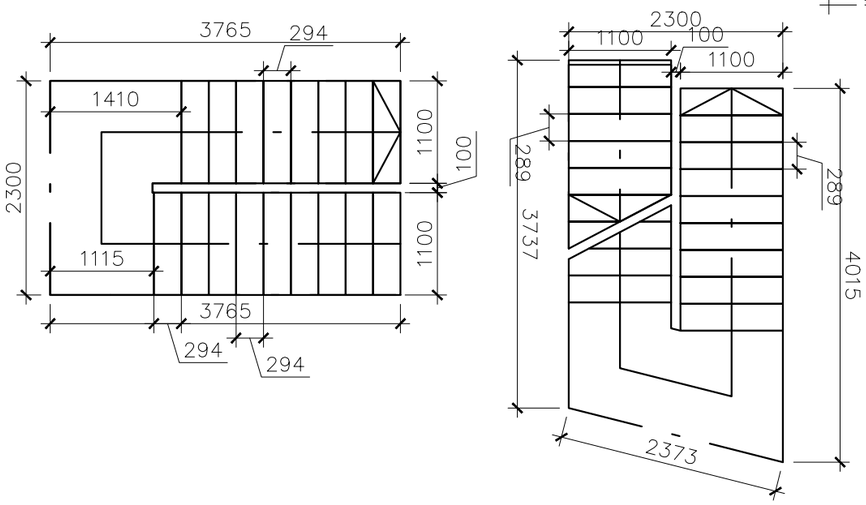

კიბის სამონტაჟო კვანძი 1

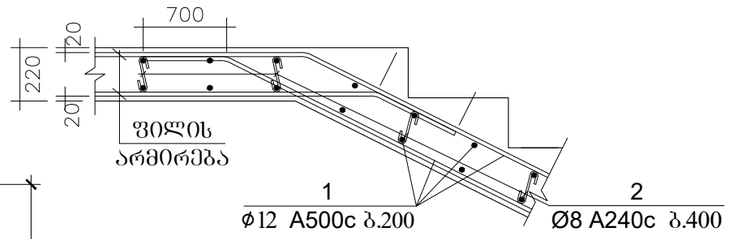

კიბის სამონტაჟო კვანძი 2

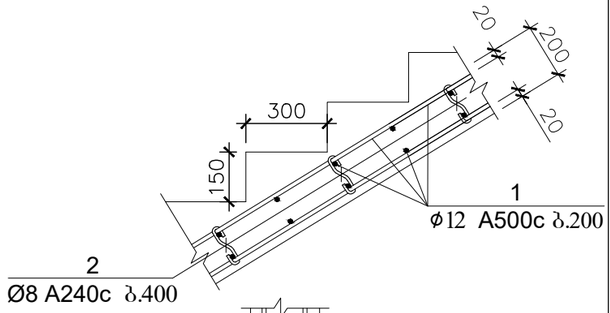

კიბის სამონტაჟო კვანძი 3

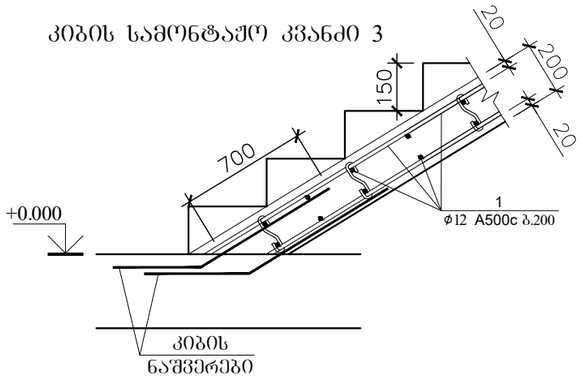

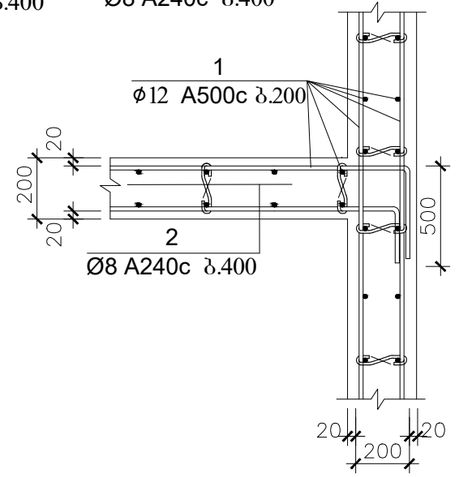

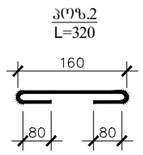

კიბეების მასალის სპეციფიკაცია													სულ კონსტრუქციის რაოდენობა			
						მასალის ამოკრეფა							n= 3			
პოზ.	⌀ (მმ)	კლასი	L (მმ)	n (ცალი)	Lxn მ	⌀ მმ	∑ Lxn მ	1 გრძ.მ. წონა, კგ	∑ წონა , კგ		ბეტონი მ³		∑ წონა , კგ		ბეტონი მ³	
									A240C	A500C	B25	B7.5	A240C	A500C	B25	B7.5
1	12	A500C	504000	1	504	12	504	0.888	-	447.552	3.6	-	-	1342.656	10.8	-
2	8	A240C	320	90	28.8	8	28.8	0.395	11.376	-			34.128	-	0	0
									0	-			0	-	0	0
								∑	11.376	447.552	3.6	-	34.128	1342.656	10.8	-

ობიექტის დასახელება

საოფისე შენობა

შენიშვნები

1. პროექტში შეტანილი ყველა ცვლილება უნდა შეთანხმდეს პროექტის ავტორთან.
2. დეტალები დაზუსტდეს ადგილზე

მისამართი

ქ.თბილისის საინგილოს ქუჩა №41ა საკ: 01.17.02.059.277

პროექტის სახელწოდება

კონსტრუქციული პროექტი

სტადია	პროექტი	
თანამდებობა	გვარი	ხელმოწერა
დირექტორი	ლ. ბოხუა	
შემსრულებელი	ვ. ბლიაძე	
დამკვეთი	ა.გერასამია	

CORE
საკონსულტაციო და საინჟინრინგო ბიურო
თბილისი, ქეთევანის 10
+995 598 84 00 01
core.org.ge@gmail.com
www.core.org.ge
facebook.com/core.fb

A-3	მასშტაბი	ფურცელი	თარიღი
		-	24.02.2022

ნორმატიული კონსტრუქციული მოთხოვნები არმატურის გადაბმაზე და ჩაანკერებაზე

ფილის ღიობების და სვეტის შეუღლების სქემატური ნახაზი (ვარიანტი-1)

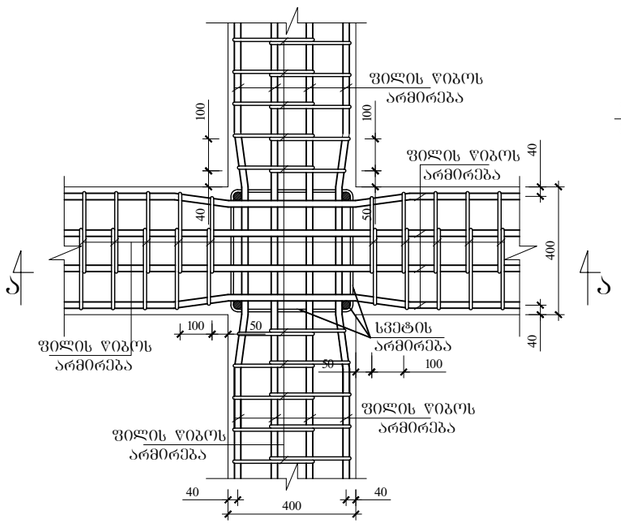

ფილის ღიობების და სვეტის შეუღლების სქემატური ნახაზი (ვარიანტი-2)

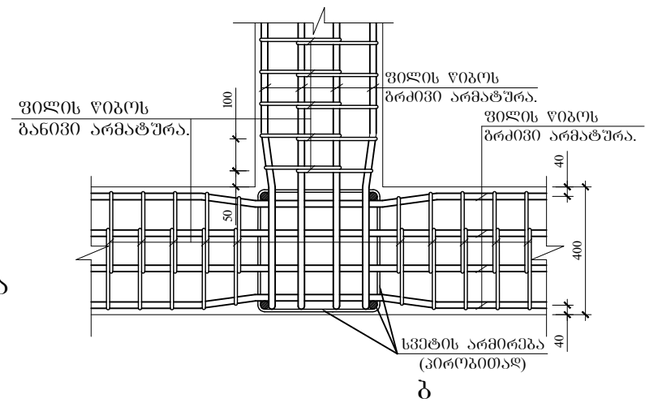

ფილის ღიობების ერთმანეთთან შეუღლების სქემატური ნახაზი (ვარიანტი-3)

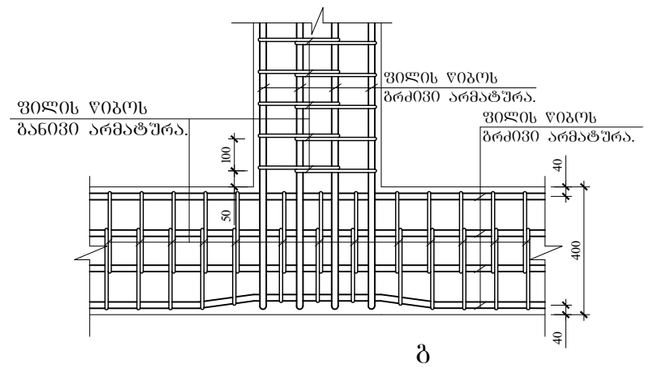

კვეთი ა - ა.

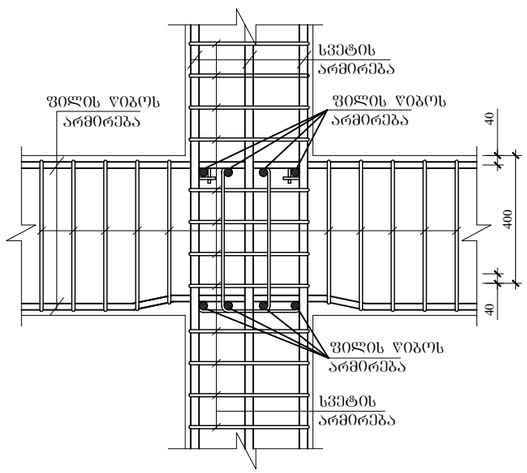

კვეთი ბ - ბ.

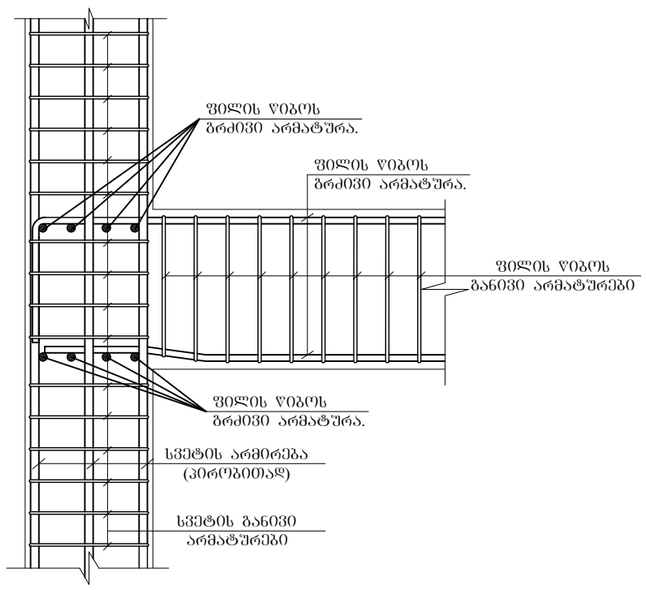

კვეთი გ - გ.

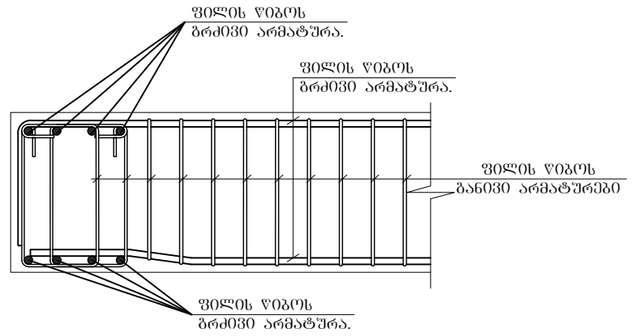

"CORE" LTD შპს "კორე"
CORE
ID: 405384402
საკონსულტაციო და საინჟინრინგო ბირჟა

ობიექტის დასახელება

საოფისე შენობა

შენიშვნები

1. პროექტში შეტანილი ყველა ცვლილება უნდა შეთანხმდეს პროექტის ავტორთან.
2. დეტალები დაზუსტდეს ადგილზე

მისამართი

ქ.თბილისი საინგილოს ქუჩა №41ა საკ: 01.17.02.059.277

პროექტის სახელწოდება

კონსტრუქციული პროექტი

სტადია	პროექტი	
თანამდებობა	გვარი	ხელმოწერა
დირექტორი	ლ. ბოხუა	
შემსრულებელი	ვ. ბლიაძე	
დამკვეთი	ა.გვრასამია	

CORE
საკონსულტაციო და საინჟინრინგო ბირჟა
თბილისი, ქუთათისის 10
+995 596 84 00 01
core.org.ge@gmail.com
www.core.org.ge
facebook.com/core.fb

A-3	მასშტაბი	ფურცელი	თარიღი
		-	24.02.2022

ნორმატიული კონსტრუქციული მოთხოვნები არმატურის გადაბმაზე და ჩაანკერებაზე

სვეტებში არმატურის ნაშვერების განლაგება გადაბმის პიაპირის მოსაწყობად

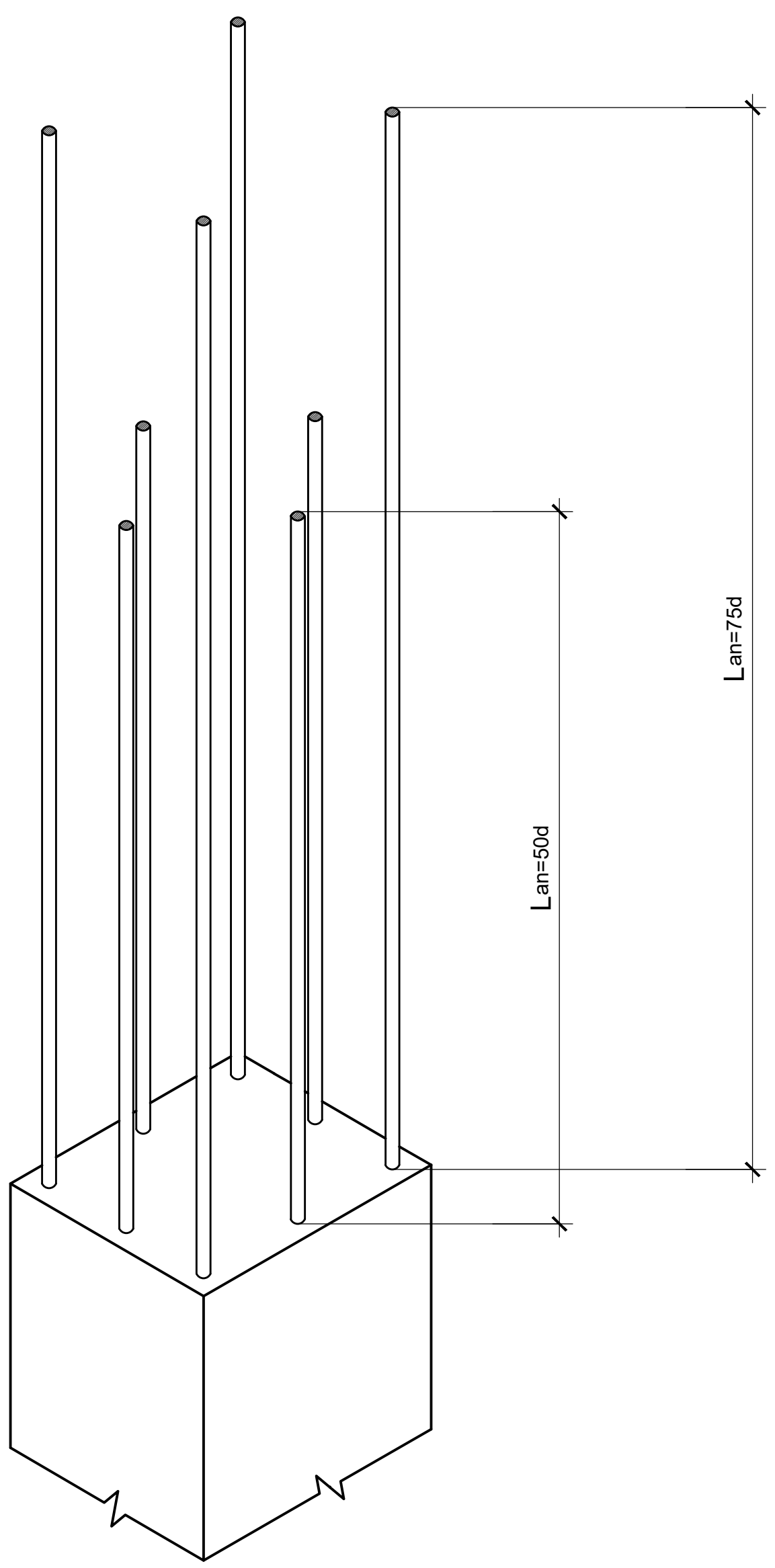

განაპირა სვეტებში ფილის წიბოს მუშა არმატურების ჩაანკერების სქემატური ნახაზი.

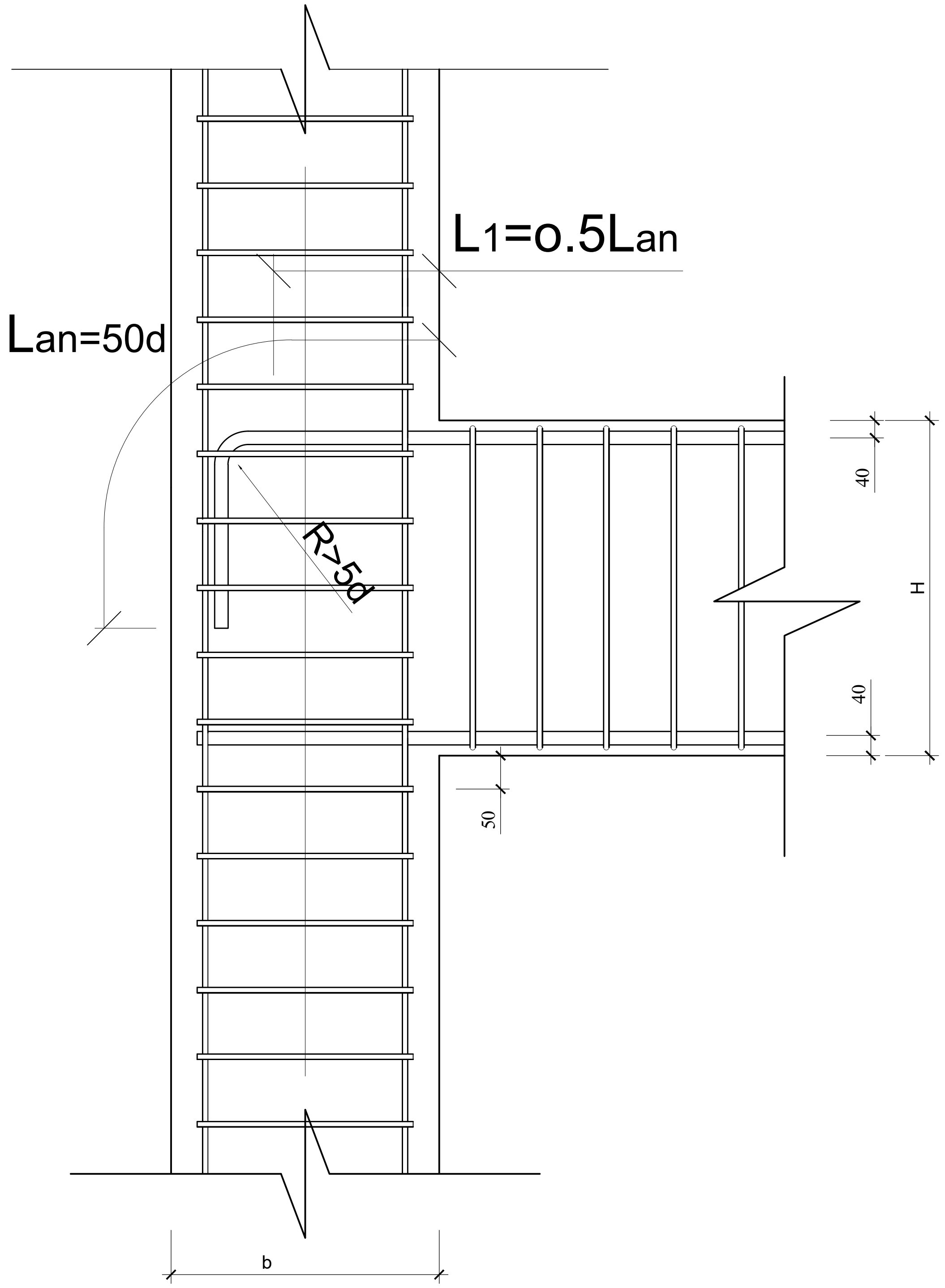

ობიექტის დასახელება
საოფისე შენობა

შენიშვნები

1. პროექტში შეტანილი ყველა ცვლილება უნდა შეთანხმდეს პროექტის ავტორთან.
2. დეტალები დაზუსტდეს ადგილზე

მისამართი
ქ.თბილისი საინგილოს ქუჩა №41ა საკ: 01.17.02.059.277

პროექტის სახელწოდება
კონსტრუქციული პროექტი

სტადია	პროექტი	
თანამდებობა	გვარი	ხელმოწერა
დირექტორი	ლ. ბოხუა	
შემსრულებელი	ვ. ბლიაძე	
დამკვეთი	ა.გერსამია	

CORE®
საპროექტო და საინვესტიციო ბირთვი
თბილისი, ქუთაისის 10
+995 596 84 00 01
core.org.ge@gmail.com
www.core.org.ge
facebook.com/core.fb

A-3	მასშტაბი	ფურცელი	თარიღი
		-	24.02.2022

ნორმატიული კონსტრუქციული მოთხოვნები არმატურის გადაბმაზე და ჩაანკერებაზე

ფილის წიბოებში განივი არმატურების განაწილების სქემატური ნახაზი.

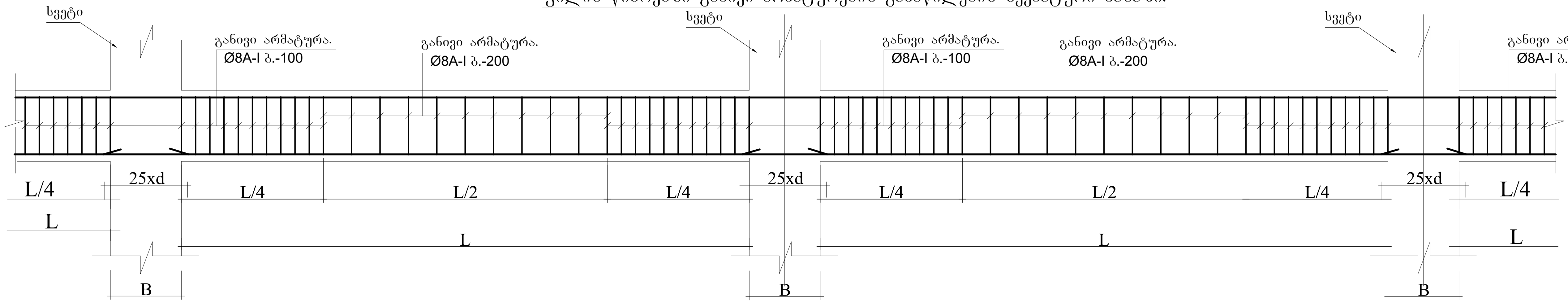

ფილის წიბოებში გრძივი მუშა არმატურების გადაბმის სქემატური ნახაზი.

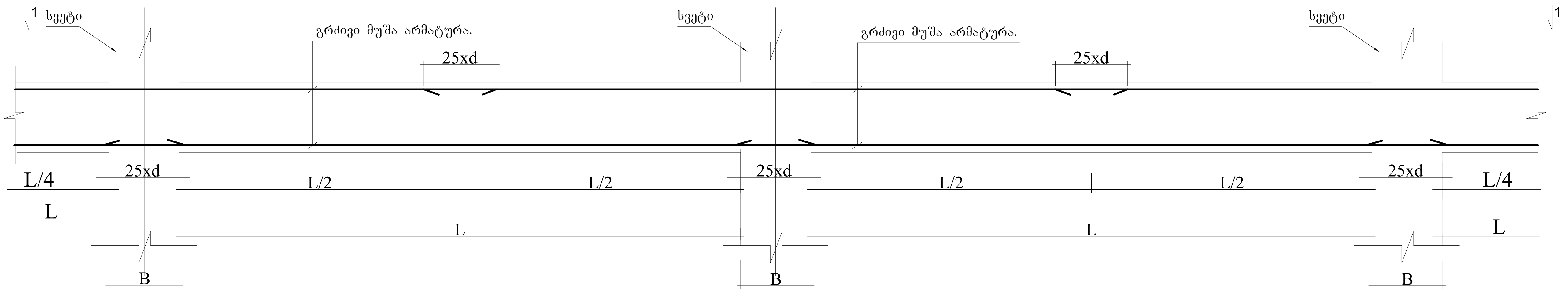

ჭრილი 1-1.

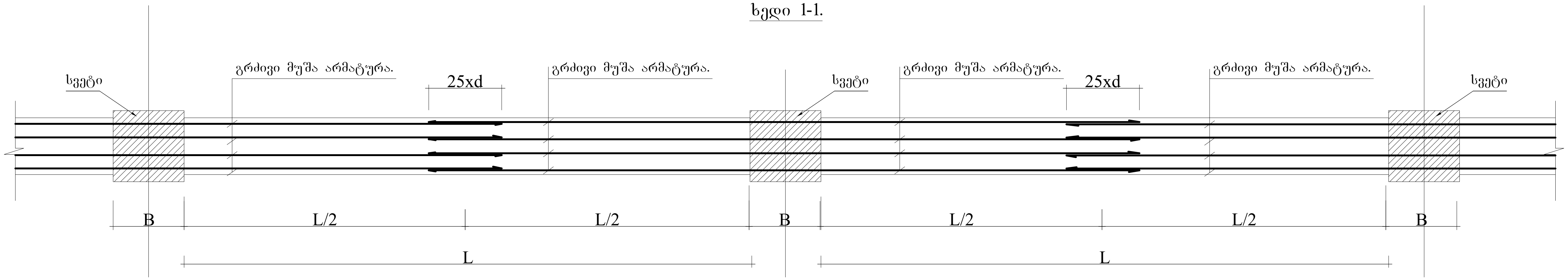

ობიექტის დასახელება	
საოფისე შენობა	
შენიშვნები	
1. პროექტში შეტანილი ყველა ცვლილება უნდა შეთანხმდეს პროექტის ავტორთან. 2. დეტალები დაზუსტდეს ადგილზე	
მისამართი	
ქ.თბილისი საინგილოს ქუჩა №41ა საკ: 01.17.02.059.277	
პროექტის სახელწოდება	
კონსტრუქციული პროექტი	

სტადია	პროექტი	
თანამდებობა	გვარი	ხელმოწერა
დირექტორი	ლ. ბოხუა	[signature]
შემსრულებელი	ვ. ბლიაძე	[signature]
დამკვეთი	ა.ბერსამია	

CORE®
საპროექტო და საინვესტიციო ბირთვი
თბილისი, ქუთაისის 10
+995 596 84 00 01
core.org.ge@gmail.com
www.core.org.ge
facebook.com/core.fb

	მასშტაბი	ფურცელი	თარიღი
A-3		-	24.02.2022

ნორმატიული კონსტრუქციული მოთხოვნები არმატურის გადაბმაზე და ჩაანკერებაზე

ფილის ქვედა შრეში არმატურის გადაბმის სქემატური ნახაზი.

(ნახაზი-ა)

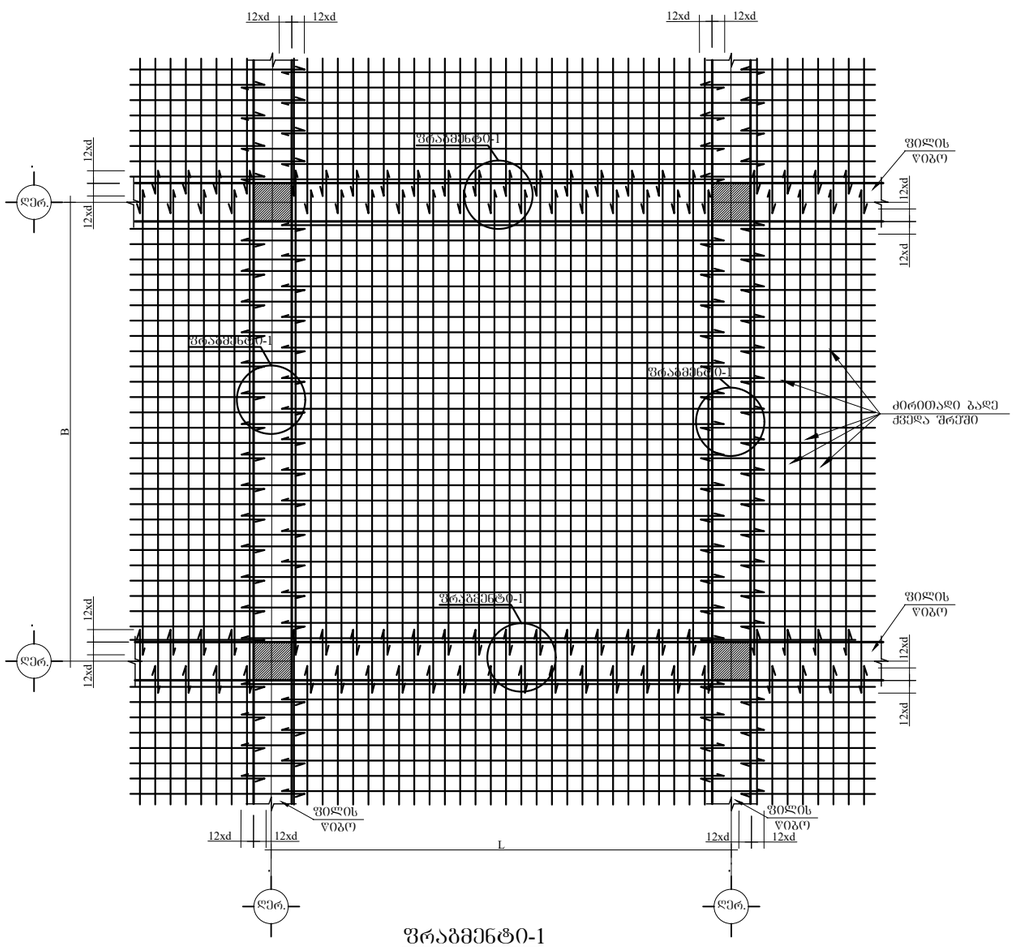

ფრაგმენტი-1

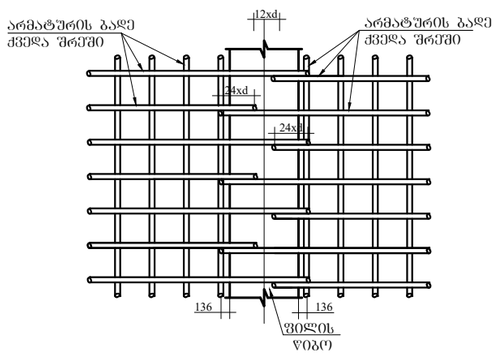

ფილის ზედა შრეში არმატურების გადაბმისა და დამატებითი ღეროების განლაგების სქემატური ნახაზი.

(ნახაზი-ბ)

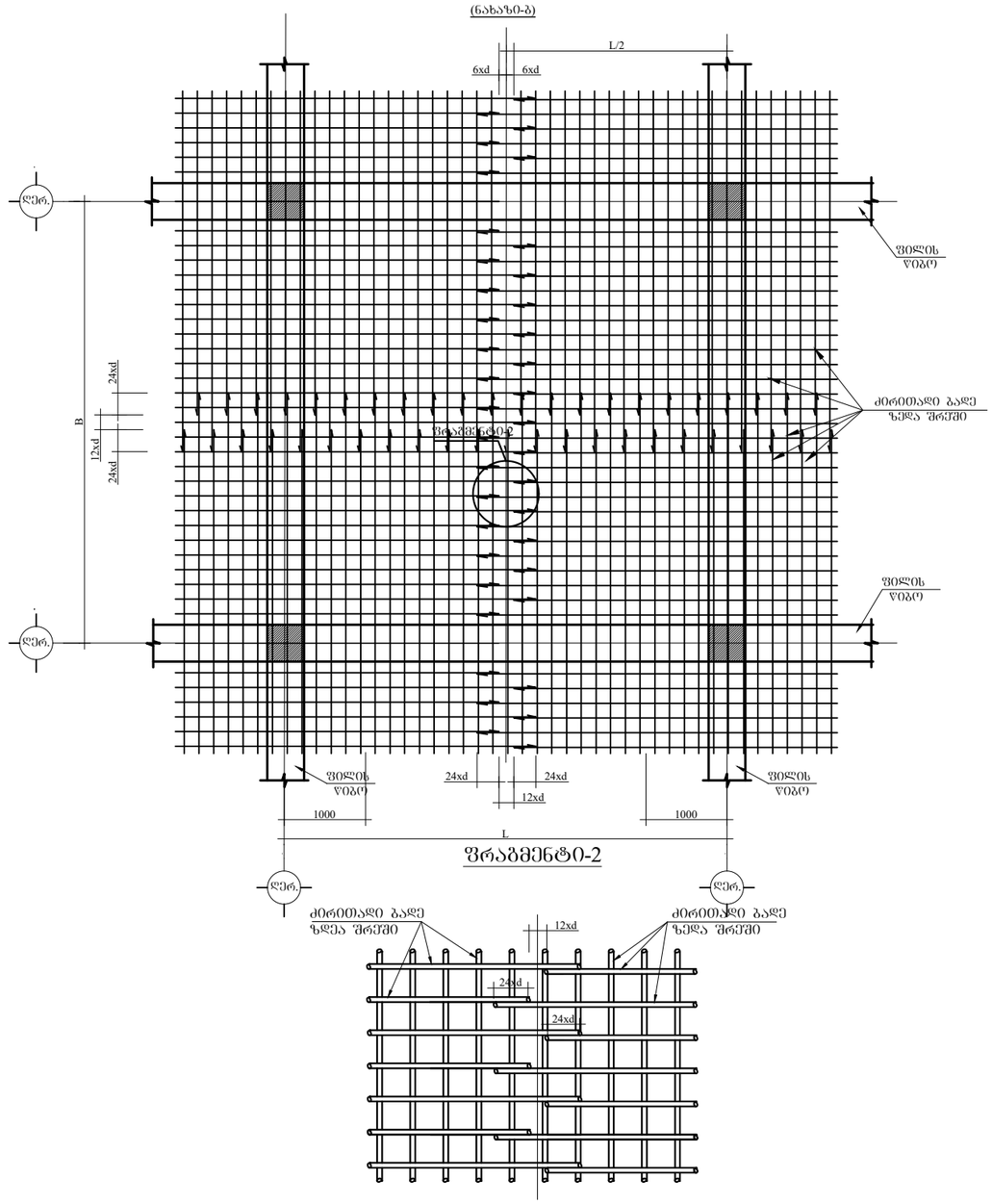

ფრაგმენტი-2

"CORE" LTD შპს "კორე"
CORE
405384492
ექსპერტიზის და შესრულების

ობიექტის დასახელება

საოფისე შენობა

შენიშვნები

1. პროექტში შეტანილი ყველა ცვლილება უნდა შეთანხმდეს პროექტის ავტორთან.
2. დეტალები დაზუსტდეს ადგილზე

მისამართი

ქ.თბილისი საინგილოს ქუჩა №41ა საკ: 01.17.02.059.277

პროექტის სახელწოდება

კონსტრუქციული პროექტი

სტადია	პროექტი	
თანამდებობა	გვარი	ხელმოწერა
დირექტორი	ლ. ბოხუა	
შემსრულებელი	ვ. ბლიაძე	
დამკვეთი	ა.გერასამია	

CORE
საარჩევნო და საინვესტიციო ბირჟები
თბილისი, ჯუთასის 10
+995 596 84 00 01
core.org.ge@gmail.com
www.core.org.ge
facebook.com/core.fb

A-3	მასშტაბი	ფურცელი	თარიღი
		-	24.02.2022

ნორმატიული კონსტრუქციული მოთხოვნები არმატურის გადაბმაზე და ჩაანკერებაზე

ქვედა და ზედა შრეების ფიქსატორების მოწყობის სქემატური ნახაზი

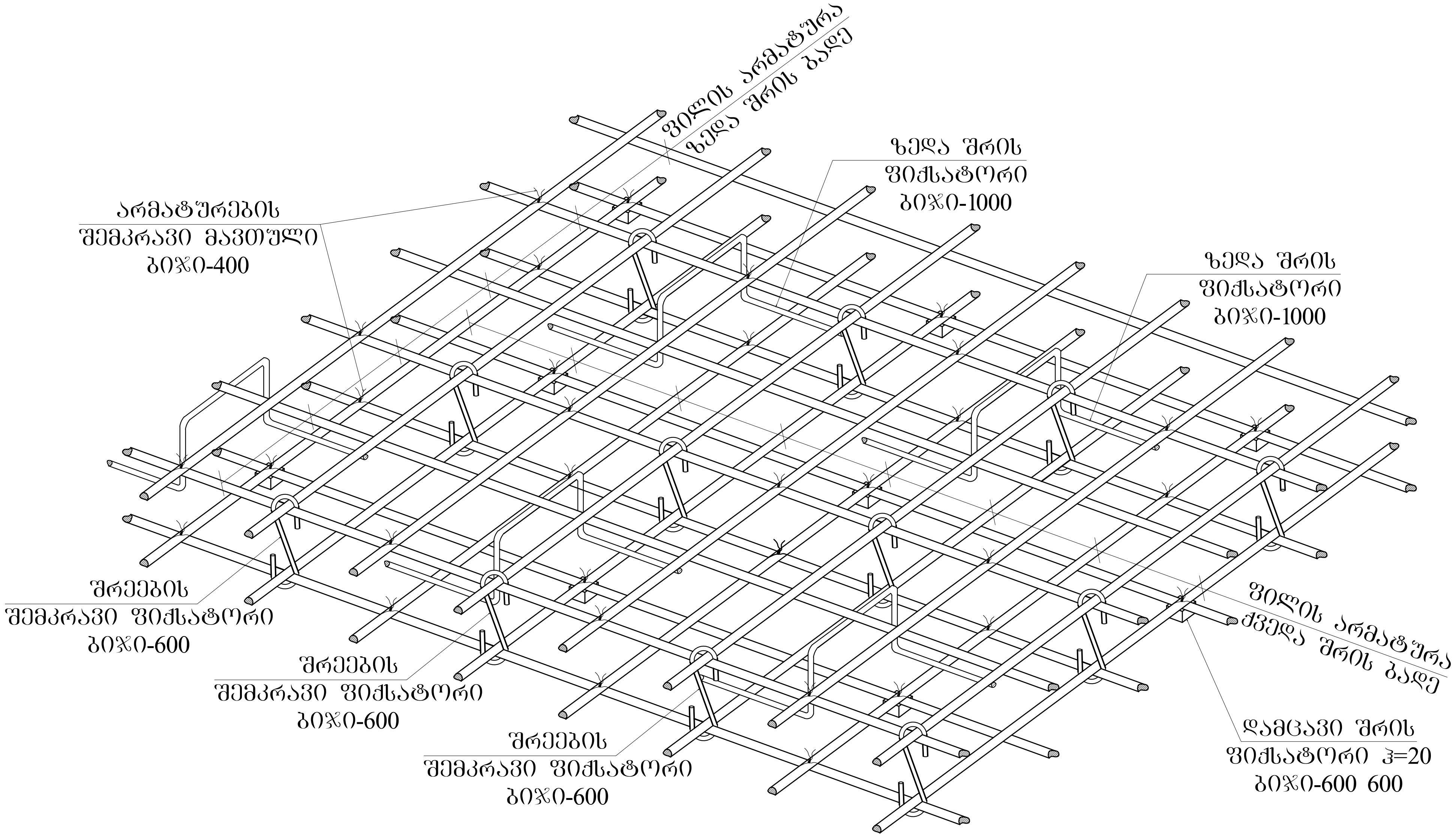

რიგელთან ფილის არმირების მოწყობის სქემატური ნახაზი

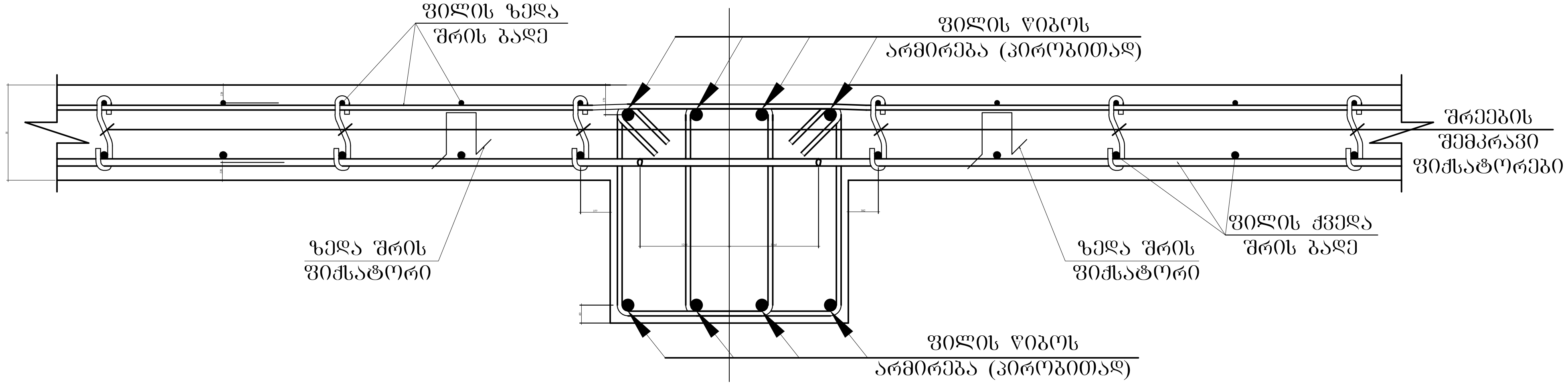

ობიექტის დასახელება

საოფისე შენობა

შენიშვნები

1. პროექტში შეტანილი ყველა ცვლილება უნდა შეთანხმდეს პროექტის ავტორთან.
2. დეტალები დაზუსტდეს ადგილზე

მისამართი

ქ.თბილისი საინგილოს ქუჩა №41ა საკ: 01.17.02.059.277

პროექტის სახელწოდება

კონსტრუქციული პროექტი

სტადია	პროექტი	
თანამდებობა	გვარი	ხელმოწერა
დირექტორი	ლ. ბოხუა	
შემსრულებელი	ვ. ბლიაძე	
დამკვეთი	ა.გერსამია	

CORE®
საპროექტო და საინვესტიციო ბირთვი
თბილისი, ქუთაისის 10
+995 596 84 00 01
core.org.ge@gmail.com
www.core.org.ge
facebook.com/core.fb

A-3	მასშტაბი	ფურცელი	თარიღი
		-	24.02.2022



ตารางแสดงผลการวิเคราะห์ข้อมูลด้วยวิธีการทางสถิติ

ตารางที่ 1 ผลการวิเคราะห์ข้อมูลด้วยวิธีการทางสถิติ

ลำดับที่	ชื่อ-นามสกุล	คะแนนสอบ	ผลการประเมิน
1	นายสมชาย ใจดี	85	ผ่าน
2	นางสาวสุดา รักเรียน	92	ผ่าน
3	นายวิชัย มั่นคง	78	ผ่าน
4	นางสาวพิมพ์ใจ ศรีสุข	65	ผ่าน
5	นายธนา เก่งกาจ	58	ไม่ผ่าน
6	นางสาวกมล ดวงดี	88	ผ่าน
7	นายประเสริฐ วงศ์ใหญ่	72	ผ่าน
8	นางสาวอรุณี แสงทอง	95	ผ่าน
9	นายณัฐพล บุญมี	61	ผ่าน
10	นางสาวจิราพร สุขสม	49	ไม่ผ่าน

ตารางที่ 2 ค่าสถิติพื้นฐานของคะแนนสอบ

รายการ	ค่าที่ได้
จำนวนนักเรียน	10 คน
คะแนนสูงสุด	95
คะแนนต่ำสุด	49
คะแนนเฉลี่ย	73.4
ค่าเบี่ยงเบนมาตรฐาน	14.2

ตารางที่ 3 ผลการวิเคราะห์ข้อมูลด้วยวิธีการทางสถิติ

ลำดับที่	ชื่อ-นามสกุล	คะแนนสอบ	ผลการประเมิน
1	นายสมชาย ใจดี	85	ผ่าน
2	นางสาวสุดา รักเรียน	92	ผ่าน
3	นายวิชัย มั่นคง	78	ผ่าน
4	นางสาวพิมพ์ใจ ศรีสุข	65	ผ่าน
5	นายธนา เก่งกาจ	58	ไม่ผ่าน
6	นางสาวกมล ดวงดี	88	ผ่าน
7	นายประเสริฐ วงศ์ใหญ่	72	ผ่าน
8	นางสาวอรุณี แสงทอง	95	ผ่าน
9	นายณัฐพล บุญมี	61	ผ่าน
10	นางสาวจิราพร สุขสม	49	ไม่ผ่าน

ตารางที่ 4 ค่าสถิติพื้นฐานของคะแนนสอบ

รายการ	ค่าที่ได้
จำนวนนักเรียน	10 คน
คะแนนสูงสุด	95
คะแนนต่ำสุด	49
คะแนนเฉลี่ย	73.4
ค่าเบี่ยงเบนมาตรฐาน	14.2

ตารางที่ 5 ผลการวิเคราะห์ข้อมูลด้วยวิธีการทางสถิติ

ลำดับที่	ชื่อ-นามสกุล	คะแนนสอบ	ผลการประเมิน
1	นายสมชาย ใจดี	85	ผ่าน
2	นางสาวสุดา รักเรียน	92	ผ่าน
3	นายวิชัย มั่นคง	78	ผ่าน
4	นางสาวพิมพ์ใจ ศรีสุข	65	ผ่าน
5	นายธนา เก่งกาจ	58	ไม่ผ่าน
6	นางสาวกมล ดวงดี	88	ผ่าน
7	นายประเสริฐ วงศ์ใหญ่	72	ผ่าน
8	นางสาวอรุณี แสงทอง	95	ผ่าน
9	นายณัฐพล บุญมี	61	ผ่าน
10	นางสาวจิราพร สุขสม	49	ไม่ผ่าน

ตารางที่ 6 ค่าสถิติพื้นฐานของคะแนนสอบ

รายการ	ค่าที่ได้
จำนวนนักเรียน	10 คน
คะแนนสูงสุด	95
คะแนนต่ำสุด	49
คะแนนเฉลี่ย	73.4
ค่าเบี่ยงเบนมาตรฐาน	14.2

ตารางที่ 7 ผลการวิเคราะห์ข้อมูลด้วยวิธีการทางสถิติ

ลำดับที่	ชื่อ-นามสกุล	คะแนนสอบ	ผลการประเมิน
1	นายสมชาย ใจดี	85	ผ่าน
2	นางสาวสุดา รักเรียน	92	ผ่าน
3	นายวิชัย มั่นคง	78	ผ่าน
4	นางสาวพิมพ์ใจ ศรีสุข	65	ผ่าน
5	นายธนา เก่งกาจ	58	ไม่ผ่าน
6	นางสาวกมล ดวงดี	88	ผ่าน
7	นายประเสริฐ วงศ์ใหญ่	72	ผ่าน
8	นางสาวอรุณี แสงทอง	95	ผ่าน
9	นายณัฐพล บุญมี	61	ผ่าน
10	นางสาวจิราพร สุขสม	49	ไม่ผ่าน

ตารางที่ 8 ค่าสถิติพื้นฐานของคะแนนสอบ

รายการ	ค่าที่ได้
จำนวนนักเรียน	10 คน
คะแนนสูงสุด	95
คะแนนต่ำสุด	49
คะแนนเฉลี่ย	73.4
ค่าเบี่ยงเบนมาตรฐาน	14.2

ตารางที่ 9 ผลการวิเคราะห์ข้อมูลด้วยวิธีการทางสถิติ

ลำดับที่	ชื่อ-นามสกุล	คะแนนสอบ	ผลการประเมิน
1	นายสมชาย ใจดี	85	ผ่าน
2	นางสาวสุดา รักเรียน	92	ผ่าน
3	นายวิชัย มั่นคง	78	ผ่าน
4	นางสาวพิมพ์ใจ ศรีสุข	65	ผ่าน
5	นายธนา เก่งกาจ	58	ไม่ผ่าน
6	นางสาวกมล ดวงดี	88	ผ่าน
7	นายประเสริฐ วงศ์ใหญ่	72	ผ่าน
8	นางสาวอรุณี แสงทอง	95	ผ่าน
9	นายณัฐพล บุญมี	61	ผ่าน
10	นางสาวจิราพร สุขสม	49	ไม่ผ่าน

ตารางที่ 10 ค่าสถิติพื้นฐานของคะแนนสอบ

รายการ	ค่าที่ได้
จำนวนนักเรียน	10 คน
คะแนนสูงสุด	95
คะแนนต่ำสุด	49
คะแนนเฉลี่ย	73.4
ค่าเบี่ยงเบนมาตรฐาน	14.2

ตารางที่ 11 ผลการวิเคราะห์ข้อมูลด้วยวิธีการทางสถิติ

ลำดับที่	ชื่อ-นามสกุล	คะแนนสอบ	ผลการประเมิน
1	นายสมชาย ใจดี	85	ผ่าน
2	นางสาวสุดา รักเรียน	92	ผ่าน
3	นายวิชัย มั่นคง	78	ผ่าน
4	นางสาวพิมพ์ใจ ศรีสุข	65	ผ่าน
5	นายธนา เก่งกาจ	58	ไม่ผ่าน
6	นางสาวกมล ดวงดี	88	ผ่าน
7	นายประเสริฐ วงศ์ใหญ่	72	ผ่าน
8	นางสาวอรุณี แสงทอง	95	ผ่าน
9	นายณัฐพล บุญมี	61	ผ่าน
10	นางสาวจิราพร สุขสม	49	ไม่ผ่าน

ตารางที่ 12 ค่าสถิติพื้นฐานของคะแนนสอบ

รายการ	ค่าที่ได้
จำนวนนักเรียน	10 คน
คะแนนสูงสุด	95
คะแนนต่ำสุด	49
คะแนนเฉลี่ย	73.4
ค่าเบี่ยงเบนมาตรฐาน	14.2

ตารางที่ 13 ผลการวิเคราะห์ข้อมูลด้วยวิธีการทางสถิติ

ลำดับที่	ชื่อ-นามสกุล	คะแนนสอบ	ผลการประเมิน
1	นายสมชาย ใจดี	85	ผ่าน
2	นางสาวสุดา รักเรียน	92	ผ่าน
3	นายวิชัย มั่นคง	78	ผ่าน
4	นางสาวพิมพ์ใจ ศรีสุข	65	ผ่าน
5	นายธนา เก่งกาจ	58	ไม่ผ่าน
6	นางสาวกมล ดวงดี	88	ผ่าน
7	นายประเสริฐ วงศ์ใหญ่	72	ผ่าน
8	นางสาวอรุณี แสงทอง	95	ผ่าน
9	นายณัฐพล บุญมี	61	ผ่าน
10	นางสาวจิราพร สุขสม	49	ไม่ผ่าน

ตารางที่ 14 ค่าสถิติพื้นฐานของคะแนนสอบ

รายการ	ค่าที่ได้
จำนวนนักเรียน	10 คน
คะแนนสูงสุด	95
คะแนนต่ำสุด	49
คะแนนเฉลี่ย	73.4
ค่าเบี่ยงเบนมาตรฐาน	14.2

ตารางที่ 15 ผลการวิเคราะห์ข้อมูลด้วยวิธีการทางสถิติ

ลำดับที่	ชื่อ-นามสกุล	คะแนนสอบ	ผลการประเมิน
1	นายสมชาย ใจดี	85	ผ่าน
2	นางสาวสุดา รักเรียน	92	ผ่าน
3	นายวิชัย มั่นคง	78	ผ่าน
4	นางสาวพิมพ์ใจ ศรีสุข	65	ผ่าน
5	นายธนา เก่งกาจ	58	ไม่ผ่าน
6	นางสาวกมล ดวงดี	88	ผ่าน
7	นายประเสริฐ วงศ์ใหญ่	72	ผ่าน
8	นางสาวอรุณี แสงทอง	95	ผ่าน
9	นายณัฐพล บุญมี	61	ผ่าน
10	นางสาวจิราพร สุขสม	49	ไม่ผ่าน

ตารางที่ 16 ค่าสถิติพื้นฐานของคะแนนสอบ

รายการ	ค่าที่ได้
จำนวนนักเรียน	10 คน
คะแนนสูงสุด	95
คะแนนต่ำสุด	49
คะแนนเฉลี่ย	73.4
ค่าเบี่ยงเบนมาตรฐาน	14.2

ตารางที่ 17 ผลการวิเคราะห์ข้อมูลด้วยวิธีการทางสถิติ

ลำดับที่	ชื่อ-นามสกุล	คะแนนสอบ	ผลการประเมิน
1	นายสมชาย ใจดี	85	ผ่าน
2	นางสาวสุดา รักเรียน	92	ผ่าน
3	นายวิชัย มั่นคง	78	ผ่าน
4	นางสาวพิมพ์ใจ ศรีสุข	65	ผ่าน
5	นายธนา เก่งกาจ	58	ไม่ผ่าน
6	นางสาวกมล ดวงดี	88	ผ่าน
7	นายประเสริฐ วงศ์ใหญ่	72	ผ่าน
8	นางสาวอรุณี แสงทอง	95	ผ่าน
9	นายณัฐพล บุญมี	61	ผ่าน
10	นางสาวจิราพร สุขสม	49	ไม่ผ่าน

ตารางที่ 18 ค่าสถิติพื้นฐานของคะแนนสอบ

รายการ	ค่าที่ได้
จำนวนนักเรียน	10 คน
คะแนนสูงสุด	95
คะแนนต่ำสุด	49
คะแนนเฉลี่ย	73.4
ค่าเบี่ยงเบนมาตรฐาน	14.2

ตารางที่ 19 ผลการวิเคราะห์ข้อมูลด้วยวิธีการทางสถิติ

ลำดับที่	ชื่อ-นามสกุล	คะแนนสอบ	ผลการประเมิน
1	นายสมชาย ใจดี	85	ผ่าน
2	นางสาวสุดา รักเรียน	92	ผ่าน
3	นายวิชัย มั่นคง	78	ผ่าน
4	นางสาวพิมพ์ใจ ศรีสุข	65	ผ่าน
5	นายธนา เก่งกาจ	58	ไม่ผ่าน
6	นางสาวกมล ดวงดี	88	ผ่าน
7	นายประเสริฐ วงศ์ใหญ่	72	ผ่าน
8	นางสาวอรุณี แสงทอง	95	ผ่าน
9	นายณัฐพล บุญมี	61	ผ่าน
10	นางสาวจิราพร สุขสม	49	ไม่ผ่าน

ตารางที่ 20 ค่าสถิติพื้นฐานของคะแนนสอบ

รายการ	ค่าที่ได้
จำนวนนักเรียน	10 คน
คะแนนสูงสุด	95
คะแนนต่ำสุด	49
คะแนนเฉลี่ย	73.4
ค่าเบี่ยงเบนมาตรฐาน	14.2

ตารางที่ 21 ผลการวิเคราะห์ข้อมูลด้วยวิธีการทางสถิติ

ลำดับที่	ชื่อ-นามสกุล	คะแนนสอบ	ผลการประเมิน
1	นายสมชาย ใจดี	85	ผ่าน
2	นางสาวสุดา รักเรียน	92	ผ่าน
3	นายวิชัย มั่นคง	78	ผ่าน
4	นางสาวพิมพ์ใจ ศรีสุข	65	ผ่าน
5	นายธนา เก่งกาจ	58	ไม่ผ่าน
6	นางสาวกมล ดวงดี	88	ผ่าน
7	นายประเสริฐ วงศ์ใหญ่	72	ผ่าน
8	นางสาวอรุณี แสงทอง	95	ผ่าน
9	นายณัฐพล บุญมี	61	ผ่าน
10	นางสาวจิราพร สุขสม	49	ไม่ผ่าน

ตารางที่ 22 ค่าสถิติพื้นฐานของคะแนนสอบ

รายการ	ค่าที่ได้
จำนวนนักเรียน	10 คน
คะแนนสูงสุด	95
คะแนนต่ำสุด	49
คะแนนเฉลี่ย	73.4
ค่าเบี่ยงเบนมาตรฐาน	14.2

ตารางที่ 23 ผลการวิเคราะห์ข้อมูลด้วยวิธีการทางสถิติ

ลำดับที่	ชื่อ-นามสกุล	คะแนนสอบ	ผลการประเมิน
1	นายสมชาย ใจดี	85	ผ่าน
2	นางสาวสุดา รักเรียน	92	ผ่าน
3	นายวิชัย มั่นคง	78	ผ่าน
4	นางสาวพิมพ์ใจ ศรีสุข	65	ผ่าน
5	นายธนา เก่งกาจ	58	ไม่ผ่าน
6	นางสาวกมล ดวงดี	88	ผ่าน
7	นายประเสริฐ วงศ์ใหญ่	72	ผ่าน
8	นางสาวอรุณี แสงทอง	95	ผ่าน
9	นายณัฐพล บุญมี	61	ผ่าน
10	นางสาวจิราพร สุขสม	49	ไม่ผ่าน

ตารางที่ 24 ค่าสถิติพื้นฐานของคะแนนสอบ

รายการ	ค่าที่ได้
จำนวนนักเรียน	10 คน
คะแนนสูงสุด	95
คะแนนต่ำสุด	49
คะแนนเฉลี่ย	73.4
ค่าเบี่ยงเบนมาตรฐาน	14.2

ตารางที่ 25 ผลการวิเคราะห์ข้อมูลด้วยวิธีการทางสถิติ

ลำดับที่	ชื่อ-นามสกุล	คะแนนสอบ	ผลการประเมิน
1	นายสมชาย ใจดี	85	ผ่าน
2	นางสาวสุดา รักเรียน	92	ผ่าน
3	นายวิชัย มั่นคง	78	ผ่าน
4	นางสาวพิมพ์ใจ ศรีสุข	65	ผ่าน
5	นายธนา เก่งกาจ	58	ไม่ผ่าน
6	นางสาวกมล ดวงดี	88	ผ่าน
7	นายประเสริฐ วงศ์ใหญ่	72	ผ่าน
8	นางสาวอรุณี แสงทอง	95	ผ่าน
9	นายณัฐพล บุญมี	61	ผ่าน
10	นางสาวจิราพร สุขสม	49	ไม่ผ่าน

ตารางที่ 26 ค่าสถิติพื้นฐานของคะแนนสอบ

รายการ	ค่าที่ได้
จำนวนนักเรียน	10 คน
คะแนนสูงสุด	95
คะแนนต่ำสุด	49
คะแนนเฉลี่ย	73.4
ค่าเบี่ยงเบนมาตรฐาน	14.2

ตารางที่ 27 ผลการวิเคราะห์ข้อมูลด้วยวิธีการทางสถิติ

ลำดับที่	ชื่อ-นามสกุล	คะแนนสอบ	ผลการประเมิน
1	นายสมชาย ใจดี	85	ผ่าน
2	นางสาวสุดา รักเรียน	92	ผ่าน
3	นายวิชัย มั่นคง	78	ผ่าน
4	นางสาวพิมพ์ใจ ศรีสุข	65	ผ่าน
5	นายธนา เก่งกาจ	58	ไม่ผ่าน
6	นางสาวกมล ดวงดี	88	ผ่าน
7	นายประเสริฐ วงศ์ใหญ่	72	ผ่าน
8	นางสาวอรุณี แสงทอง	95	ผ่าน
9	นายณัฐพล บุญมี	61	ผ่าน
10	นางสาวจิราพร สุขสม	49	ไม่ผ่าน

ตารางที่ 28 ค่าสถิติพื้นฐานของคะแนนสอบ

รายการ	ค่าที่ได้
จำนวนนักเรียน	10 คน
คะแนนสูงสุด	95
คะแนนต่ำสุด	49
คะแนนเฉลี่ย	73.4
ค่าเบี่ยงเบนมาตรฐาน	14.2

ตารางที่ 29 ผลการวิเคราะห์ข้อมูลด้วยวิธีการทางสถิติ

ลำดับที่	ชื่อ-นามสกุล	คะแนนสอบ	ผลการประเมิน
1	นายสมชาย ใจดี	85	ผ่าน
2	นางสาวสุดา รักเรียน	92	ผ่าน
3	นายวิชัย มั่นคง	78	ผ่าน
4	นางสาวพิมพ์ใจ ศรีสุข	65	ผ่าน
5	นายธนา เก่งกาจ	58	ไม่ผ่าน
6	นางสาวกมล ดวงดี	88	ผ่าน
7	นายประเสริฐ วงศ์ใหญ่	72	ผ่าน
8	นางสาวอรุณี แสงทอง	95	ผ่าน
9	นายณัฐพล บุญมี	61	ผ่าน
10	นางสาวจิราพร สุขสม	49	ไม่ผ่าน

ตารางที่ 30 ค่าสถิติพื้นฐานของคะแนนสอบ

รายการ	ค่าที่ได้
จำนวนนักเรียน	10 คน
คะแนนสูงสุด	95
คะแนนต่ำสุด	49
คะแนนเฉลี่ย	73.4
ค่าเบี่ยงเบนมาตรฐาน	14.2

ตารางที่ 31 ผลการวิเคราะห์ข้อมูลด้วยวิธีการทางสถิติ

ลำดับที่	ชื่อ-นามสกุล	คะแนนสอบ	ผลการประเมิน
1	นายสมชาย ใจดี	85	ผ่าน
2	นางสาวสุดา รักเรียน	92	ผ่าน
3	นายวิชัย มั่นคง	78	ผ่าน
4	นางสาวพิมพ์ใจ ศรีสุข	65	ผ่าน
5	นายธนา เก่งกาจ	58	ไม่ผ่าน
6	นางสาวกมล ดวงดี	88	ผ่าน
7	นายประเสริฐ วงศ์ใหญ่	72	ผ่าน
8	นางสาวอรุณี แสงทอง	95	ผ่าน
9	นายณัฐพล บุญมี	61	ผ่าน
10	นางสาวจิราพร สุขสม	49	ไม่ผ่าน

ตารางที่ 32 ค่าสถิติพื้นฐานของคะแนนสอบ

รายการ	ค่าที่ได้
จำนวนนักเรียน	10 คน
คะแนนสูงสุด	95
คะแนนต่ำสุด	49
คะแนนเฉลี่ย	73.4
ค่าเบี่ยงเบนมาตรฐาน	14.2

ตารางที่ 33 ผลการวิเคราะห์ข้อมูลด้วยวิธีการทางสถิติ

ลำดับที่	ชื่อ-นามสกุล	คะแนนสอบ	ผลการประเมิน
1	นายสมชาย ใจดี	85	ผ่าน
2	นางสาวสุดา รักเรียน	92	ผ่าน
3	นายวิชัย มั่นคง	78	ผ่าน
4	นางสาวพิมพ์ใจ ศรีสุข	65	ผ่าน
5	นายธนา เก่งกาจ	58	ไม่ผ่าน
6	นางสาวกมล ดวงดี	88	ผ่าน
7	นายประเสริฐ วงศ์ใหญ่	72	ผ่าน
8	นางสาวอรุณี แสงทอง	95	ผ่าน
9	นายณัฐพล บุญมี	61	ผ่าน
10	นางสาวจิราพร สุขสม	49	ไม่ผ่าน

ตารางที่ 34 ค่าสถิติพื้นฐานของคะแนนสอบ

รายการ	ค่าที่ได้
จำนวนนักเรียน	10 คน
คะแนนสูงสุด	95
คะแนนต่ำสุด	49
คะแนนเฉลี่ย	73.4
ค่าเบี่ยงเบนมาตรฐาน	14.2

ตารางที่ 35 ผลการวิเคราะห์ข้อมูลด้วยวิธีการทางสถิติ

ลำดับที่	ชื่อ-นามสกุล	คะแนนสอบ	ผลการประเมิน
1	นายสมชาย ใจดี	85	ผ่าน
2	นางสาวสุดา รักเรียน	92	ผ่าน
3	นายวิชัย มั่นคง	78	ผ่าน
4	นางสาวพิมพ์ใจ ศรีสุข	65	ผ่าน
5	นายธนา เก่งกาจ	58	ไม่ผ่าน
6	นางสาวกมล ดวงดี	88	ผ่าน
7	นายประเสริฐ วงศ์ใหญ่	72	ผ่าน
8	นางสาวอรุณี แสงทอง	95	ผ่าน
9	นายณัฐพล บุญมี	61	ผ่าน
10	นางสาวจิราพร สุขสม	49	ไม่ผ่าน

ตารางที่ 36 ค่าสถิติพื้นฐานของคะแนนสอบ

รายการ	ค่าที่ได้
จำนวนนักเรียน	10 คน
คะแนนสูงสุด	95
คะแนนต่ำสุด	49
คะแนนเฉลี่ย	73.4
ค่าเบี่ยงเบนมาตรฐาน	14.2

ตารางที่ 37 ผลการวิเคราะห์ข้อมูลด้วยวิธีการทางสถิติ

ลำดับที่	ชื่อ-นามสกุล	คะแนนสอบ	ผลการประเมิน
1	นายสมชาย ใจดี	85	ผ่าน
2	นางสาวสุดา รักเรียน	92	ผ่าน
3	นายวิชัย มั่นคง	78	ผ่าน
4	นางสาวพิมพ์ใจ ศรีสุข	65	ผ่าน
5	นายธนา เก่งกาจ	58	ไม่ผ่าน
6	นางสาวกมล ดวงดี	88	ผ่าน
7	นายประเสริฐ วงศ์ใหญ่	72	ผ่าน
8	นางสาวอรุณี แสงทอง	95	ผ่าน
9	นายณัฐพล บุญมี	61	ผ่าน
10	นางสาวจิราพร สุขสม	49	ไม่ผ่าน

ตารางที่ 38 ค่าสถิติพื้นฐานของคะแนนสอบ

รายการ	ค่าที่ได้
จำนวนนักเรียน	10 คน
คะแนนสูงสุด	95
คะแนนต่ำสุด	49
คะแนนเฉลี่ย	73.4
ค่าเบี่ยงเบนมาตรฐาน	14.2

ตารางที่ 39 ผลการวิเคราะห์ข้อมูลด้วยวิธีการทางสถิติ

ลำดับที่	ชื่อ-นามสกุล	คะแนนสอบ	ผลการประเมิน
1	นายสมชาย ใจดี	85	ผ่าน
2	นางสาวสุดา รักเรียน	92	ผ่าน
3	นายวิชัย มั่นคง	78	ผ่าน
4	นางสาวพิมพ์ใจ ศรีสุข	65	ผ่าน
5	นายธนา เก่งกาจ	58	ไม่ผ่าน
6	นางสาวกมล ดวงดี	88	ผ่าน
7	นายประเสริฐ วงศ์ใหญ่	72	ผ่าน
8	นางสาวอรุณี แสงทอง	95	ผ่าน
9	นายณัฐพล บุญมี	61	ผ่าน
10	นางสาวจิราพร สุขสม	49	ไม่ผ่าน

ตารางที่ 40 ค่าสถิติพื้นฐานของคะแนนสอบ

รายการ	ค่าที่ได้
จำนวนนักเรียน	10 คน
คะแนนสูงสุด	95
คะแนนต่ำสุด	49
คะแนนเฉลี่ย	73.4
ค่าเบี่ยงเบนมาตรฐาน	14.2

ตารางที่ 41 ผลการวิเคราะห์ข้อมูลด้วยวิธีการทางสถิติ

ลำดับที่	ชื่อ-นามสกุล	คะแนนสอบ	ผลการประเมิน
1	นายสมชาย ใจดี	85	ผ่าน
2	นางสาวสุดา รักเรียน	92	ผ่าน
3	นายวิชัย มั่นคง	78	ผ่าน
4	นางสาวพิมพ์ใจ ศรีสุข	65	ผ่าน
5	นายธนา เก่งกาจ	58	ไม่ผ่าน
6	นางสาวกมล ดวงดี	88	ผ่าน
7	นายประเสริฐ วงศ์ใหญ่	72	ผ่าน
8	นางสาวอรุณี แสงทอง	95	ผ่าน
9	นายณัฐพล บุญมี	61	ผ่าน
10	นางสาวจิราพร สุขสม	49	ไม่ผ่าน

ตารางที่ 42 ค่าสถิติพื้นฐานของคะแนนสอบ

รายการ	ค่าที่ได้
จำนวนนักเรียน	10 คน
คะแนนสูงสุด	95
คะแนนต่ำสุด	49
คะแนนเฉลี่ย	73.4
ค่าเบี่ยงเบนมาตรฐาน	14.2

ตารางที่ 43 ผลการวิเคราะห์ข้อมูลด้วยวิธีการทางสถิติ

ลำดับที่	ชื่อ-นามสกุล	คะแนนสอบ	ผลการประเมิน
1	นายสมชาย ใจดี	85	ผ่าน
2	นางสาวสุดา รักเรียน	92	ผ่าน
3	นายวิชัย มั่นคง	78	ผ่าน
4	นางสาวพิมพ์ใจ ศรีสุข	65	ผ่าน
5	นายธนา เก่งกาจ	58	ไม่ผ่าน
6	นางสาวกมล ดวงดี	88	ผ่าน
7	นายประเสริฐ วงศ์ใหญ่	72	ผ่าน
8	นางสาวอรุณี แสงทอง	95	ผ่าน
9	นายณัฐพล บุญมี	61	ผ่าน
10	นางสาวจิราพร สุขสม	49	ไม่ผ่าน

ตารางที่ 44 ค่าสถิติพื้นฐานของคะแนนสอบ

รายการ	ค่าที่ได้
จำนวนนักเรียน	10 คน
คะแนนสูงสุด	95
คะแนนต่ำสุด	49
คะแนนเฉลี่ย	73.4
ค่าเบี่ยงเบนมาตรฐาน	14.2

ตารางที่ 45 ผลการวิเคราะห์ข้อมูลด้วยวิธีการทางสถิติ

ลำดับที่	ชื่อ-นามสกุล	คะแนนสอบ	ผลการประเมิน
1	นายสมชาย ใจดี	85	ผ่าน
2	นางสาวสุดา รักเรียน	92	ผ่าน
3	นายวิชัย มั่นคง	78	ผ่าน
4	นางสาวพิมพ์ใจ ศรีสุข	65	ผ่าน
5	นายธนา เก่งกาจ	58	ไม่ผ่าน
6	นางสาวกมล ดวงดี	88	ผ่าน
7	นายประเสริฐ วงศ์ใหญ่	72	ผ่าน
8	นางสาวอรุณี แสงทอง	95	ผ่าน
9	นายณัฐพล บุญมี	61	ผ่าน
10	นางสาวจิราพร สุขสม	49	ไม่ผ่าน

ตารางที่ 46 ค่าสถิติพื้นฐานของคะแนนสอบ

รายการ	ค่าที่ได้
จำนวนนักเรียน	10 คน
คะแนนสูงสุด	95
คะแนนต่ำสุด	49
คะแนนเฉลี่ย	73.4
ค่าเบี่ยงเบนมาตรฐาน	14.2

ตารางที่ 47 ผลการวิเคราะห์ข้อมูลด้วยวิธีการทางสถิติ

ลำดับที่	ชื่อ-นามสกุล	คะแนนสอบ	ผลการประเมิน
1	นายสมชาย ใจดี	85	ผ่าน
2	นางสาวสุดา รักเรียน	92	ผ่าน
3	นายวิชัย มั่นคง	78	ผ่าน
4	นางสาวพิมพ์ใจ ศรีสุข	65	ผ่าน
5	นายธนา เก่งกาจ	58	ไม่ผ่าน
6	นางสาวกมล ดวงดี	88	ผ่าน
7	นายประเสริฐ วงศ์ใหญ่	72	ผ่าน
8	นางสาวอรุณี แสงทอง	95	ผ่าน
9	นายณัฐพล บุญมี	61	ผ่าน
10	นางสาวจิราพร สุขสม	49	ไม่ผ่าน

ตารางที่ 48 ค่าสถิติพื้นฐานของคะแนนสอบ

รายการ	ค่าที่ได้
จำนวนนักเรียน	10 คน
คะแนนสูงสุด	95
คะแนนต่ำสุด	49
คะแนนเฉลี่ย	73.4
ค่าเบี่ยงเบนมาตรฐาน	14.2

ตารางที่ 49 ผลการวิเคราะห์ข้อมูลด้วยวิธีการทางสถิติ

ลำดับที่	ชื่อ-นามสกุล	คะแนนสอบ	ผลการประเมิน
1	นายสมชาย ใจดี	85	ผ่าน
2	นางสาวสุดา รักเรียน	92	ผ่าน
3	นายวิชัย มั่นคง	78	ผ่าน
4	นางสาวพิมพ์ใจ ศรีสุข	65	ผ่าน
5	นายธนา เก่งกาจ	58	ไม่ผ่าน
6	นางสาวกมล ดวงดี	88	ผ่าน
7	นายประเสริฐ วงศ์ใหญ่	72	ผ่าน
8	นางสาวอรุณี แสงทอง	95	ผ่าน
9	นายณัฐพล บุญมี	61	ผ่าน
10	นางสาวจิราพร สุขสม	49	ไม่ผ่าน

ตารางที่ 50 ค่าสถิติพื้นฐานของคะแนนสอบ

รายการ	ค่าที่ได้
จำนวนนักเรียน	10 คน
คะแนนสูงสุด	95
คะแนนต่ำสุด	49
คะแนนเฉลี่ย	73.4
ค่าเบี่ยงเบนมาตรฐาน	14.2

ตารางที่ 51 ผลการวิเคราะห์ข้อมูลด้วยวิธีการทางสถิติ

ลำดับที่	ชื่อ-นามสกุล	คะแนนสอบ	ผลการประเมิน
1	นายสมชาย ใจดี	85	ผ่าน
2	นางสาวสุดา รักเรียน	92	ผ่าน
3	นายวิชัย มั่นคง	78	ผ่าน
4	นางสาวพิมพ์ใจ ศรีสุข	65	ผ่าน
5	นายธนา เก่งกาจ	58	ไม่ผ่าน
6	นางสาวกมล ดวงดี	88	ผ่าน
7	นายประเสริฐ วงศ์ใหญ่	72	ผ่าน
8	นางสาวอรุณี แสงทอง	95	ผ่าน
9	นายณัฐพล บุญมี	61	ผ่าน
10	นางสาวจิราพร สุขสม	49	ไม่ผ่าน

ตารางที่ 52 ค่าสถิติพื้นฐานของคะแนนสอบ

รายการ	ค่าที่ได้
จำนวนนักเรียน	10 คน
คะแนนสูงสุด	95
คะแนนต

საექსპერტო კვლევითი ჯგუფი

შ.პ.ს "ექსპერტ დეველოპმენტი"



LTD "expert development"

მტკვრის ქუჩა №6

ტელ: 599 98 05 21

Mail:expert_development@gmail.com

პროექტის კონსტრუქციული ნაწილის ექსპერტიზა

ქალაქი თბილისი, საინგილოს ქუჩა №41ა საკადასტრო კოდით №01.17.02.059.277 შპს “ლდ ესთეითს”-ს საკუთრებაში არსებულ მიწის ნაკვეთზე არიტექტურულ პროექტზე დაყრდნობით სამ სართულიანი საოფისე შენობის პროექტის კონსტრუქციული ნაწილის ექსპერტიზა

კონსტრუქციული ნაწილის ექსპერტიზა

აღნიშნულ პროექტზე ჩვენს მიერ ჩატარებულ იქნა კვლავა, სადაც შესწავლილ იქნა ყველა ის კონსტრუქციული მახასიათებლები და საანგარიშო სქემა, რაც მოიცავს შენობის მნიშველოვან მზიდუნარიან დეტალებს. საპროექტო დოკუმენტაციის მიხედვით შენობის სქემა წარმოდგენილია შემდეგი სახით:

1. საძირკველი გაანგარიშებულია მონოლითურ რკინა-ბეტონის ფილაზე და ლენტურ საძირკველზე (ლენტური 800X500 მმ), ხოლო საძირკვლის ფილა სისქით 400 მმ;
2. რკინა-ბეტონის კედელი – სისქით 200 მმ;
3. საანგარიშო სქემა მონოლითითური რკინა-ბეტონის კარკასული ტიპისაა (კოლონები 400X400, 300X300 მმ);
4. რიგელები – 400X400 მმ და 200X400 მმ;
5. სართულშუა გადახურვები გაანგარიშებულია ორმაგად არმირებული ფილებით (კვეთით 200 მმ და 220 მმ)

საპროექტო დოკუმენტაციის მიხედვით გათვალისწინებულია სამ სართულიანი სარდაფით საოფისე შენობის მშენებლობა, რომლის კონსტრუქცია მონოლითური რკინა-ბეტონის კარკასული სქემითაა გაანგარიშებული. შენობის ფუნდამენტის კონსტრუქციული სქემა რკინა-ბეტონის ფილისა და ლენტურ საძირკველზეა გაანგარიშებული, რომელიც გეოლოგიური მონაცემების მიხედვით დასულია 2 შრეზე. დაფუძვნების პირობები: თიხა გრუნტი საანგარიშო სიმკვრივით ერთღერძა კუმშვაზე Ro=1.80 კგძ/სმ^2. გამოყენებულია საანგარიშო გათვალებით A500c და A240c არამტურა. სვეტებში გამოყენებულია 22A500c არმირება, რომელიც შეკრულია, როგორც ერთმაგი ხამუთით, ასევე რომბული მეთოდით განივკვეთების შესაბამისად, გაძლიერებულია სვეტებსა და რიგელებთან შეერთების კვანძები (რიგელის კვეთი 400X400 მმ და 200X400 მმ), რაც განპირობებულია საპროექტო გეომეტრიული ფორმებისა და პარამეტრების მიხედვით, სადაც დატვირთვებისა და თანაბარ გადანაწილებული ძალვების სწორი მუშაობის პრინციპით არის აღებული. რიგელებში გამოყენებულია

20A500c არმირება, ორმაგი ხამუთებით. რკინა-ბეტონის ფილებში გამოყენებულია 12A500c კლასის მუშა არმატურა. გადახურვა მონ. რკინა-ბეტონის ფილით (სისქით 200 მმ და 220 მმ). სეისმო მედეგობის პირობის მიხედვით აღნიშნული კონსტრუქციული პროექტი მოქმედ სამშენებლო ნორმატივებთან მიმართებაში წარმოებულია სწორად, რასაც ვეთანხმებით და ვანიჭებთ დადებით შეფასებას.

ჩატარებული ექსპერტიზის საფუძველზე საპროექტო დოკუმენტაცია შედგენილია გეოლოგიური მონაცემების და კონსტრუქციული სწორი საანგარიშო სქემის მიხედვით თანდართული მასალებით, რაც მოცემულია მუშა ნახაზებში და გათვლებში. შესაბამისად წარმოდგენილი შენობის პროექტის კონსტრუქციული ნაწილი შედგენილია და დამუშავებული სამშენებლო ნორმატივებისა და წესების ფარგლებში.

ჩატარებული ექსპერტიზის საფუძველზე საპროექტო დოკუმენტაცია შედგენილია გეოლოგიური მონაცემების და კონსტრუქციული სწორი საანგარიშო სქემის მიხედვით. შენობის მზიდი კონსტრუქციები გაანგარიშებულია სასრული ელემენტების მეთოდის საფუძველზე, გაანგარიშებაში განხილულია შემდეგი დატვირთვები: 1. სტატიკური მუდმივი 2. სტატიკური ხანმოკლე 3. სტატიკური ხანგრძლივი 4. სეისმური X მიმართულება (0.17g აჩქარება) 5. სეისმური Y მიმართულება 6. სეისმური 45^0 7. სეისმური 135^0 8. ქარი სტატიკური X მიმართულება 9. ქარი სტატიკური Y 10. ქარი პულსაციური X 11. ქარი პულსაციური Y 12. აქსელეროგრამა 1, X მიმართულება 13. აქსელეროგრამა 1, Y 14. აქსელეროგრამა 2, X მიმართულება 15. აქსელეროგრამა 2, Y მიმართულება 16. აქსელეროგრამა 3, X მიმართულება 17. აქსელეროგრამა 3, Y მიმართულება 18. აქსელეროგრამა 4, X მიმართულება 19. აქსელეროგრამა აქსელეროგრამა Y მიმართულება 20. აქსელეროგრამა 5, X მიმართულება 21. აქსელეროგრამა Y მიმართულება 22. აქსელეროგრამა 6, X მიმართულება 23. აქსელეროგრამა 6, Y მიმართულება 24. აქსელეროგრამა 7, X მიმართულება 25. აქსელეროგრამა 7, Y მიმართულება.

გრუნტის კატეგორია სეისმური თვისებებით-II. საანგარიშო სეისმურობა 8 ბალს შეადგენს. (EMS-98 სკალით) გათვალისწინებულია საკუთარი რხევის 36 ფორმა. ბეტონის კლასი B-25 სულფატმედეგი (ხიმინჯებზე). არმატურა A500c, A240c. შესაბამისად წარმოდგენილი

პროექტის კონსტრუქციული ნაწილი შედგენილია და დამუშავებული სამშენებლო ნორმატივებისა და წესების ფარგლებში.

დასკვნითი ნაწილი: ჩვენს მიერ შესწავლილი ქალაქი თბილისი, საინგილოს ქუჩა №41ა საკადასტრო კოდით №01.17.02.059.277 არსებულ მიწის ნაკვეთზე შედგენილი სამ სართულიანი სარდაფით საოფისე დანიშნულების შენობის საპროექტო დოკუმენტაცია და მასში მოცემული კონსტრუქციული ნახაზები შესრულებულია სამშენებლო ნორმატივების, გეოლოგიური მონაცემებზე დაგეგმარებული კონსტრუქციული ნაწილის გათვალისწინებით, რომელიც სავსებით დამაკმაყოფილებელია და საიმედო დღეისათვის მოქმედ სამშენებლო ნორმებთან და წესებთან მიმართებაში. წარმოდგენილი კონსტრუქციული პროექტის სქემების შესაბამისად არ ირღვევა კონსტრუქციული ელემენტების მუშაობის პრინციპი, დაცულია სეისმომედეგობის ნორმები, რის საფუძველზეც მოცემული დოკუმენტაცია სრულიად აკმაყოფილებს დღეისათვის მოქმედ სამშენებლო ნორმებსა და წესებს.

კონსტრუქტორ-ექსპერტი: ა. ყურაშვილი

შპს ექსპერტ დეველოპმენტი • EXPERT DEVELOPMENT LTD • 402030495

სამუშაო გამოცდილება

გვარი, სახელი, მამის სახელი: - ყურაშვილი ალექსანდრე

მისამართი: - ქ.თბილისი, იპ. ხვიჩიას ქუჩა №16, ბინა 11

ტელეფონი: - ტელ: 2 37 55 77
მობ: 5 99 05 70 94
პ/ნ 01024034907

განათლება: - 2002 წელს ჩავაბარე და 2008 წელს დავამთავრე საქართველოს პოლიტექნიკური ინსტიტუტის სამშენებლო ფაკულტეტი, სპეციალობით სამრეწველო და სამოქალაქო მშენებლობა (მაგისტრი)

- მშნებელ-ინჟინერის სამუშაო საქმიანობა და გამოცდილება 2006 წლიდან დღემდე.

-შპს "ვალენტია ინდუსტრია" 2005-2006წწ.

-"სახელმწიფო უზრუნველყოფის სამსახური" თანამდებობა: ქონების განვითარების სამსახურის სპეციალისტი 2006-2009 წწ. (ავლაბრის ადმინისტრაციული კომპლექსის მშენებლობაზე)

- 2009 წლიდან 2011 წლამდე ვმუშაობდი საპროექტო ორგანიზაცია შპს "დიტრიხ"-ში კონსტრუქტორის პოზიციაზე მის: ქ.თბილისის, ბახტრიონის ქუჩა №28

- 2011 წლიდან შპს "ლილეო"– ს დირექტორი თანამდებობა: ინჟინერ-კონსტრუქტორი
- 2018 წლიდან დღემდე შპს "ექსპერტ დეველოპმენტი"-ს დირექტორი, თანამდებობა : ინჟინერ-ექსპერტი

ენების ცოდნა: - ქართული– მშობლიური
- რუსული-კარგად
- ინგლისური-კარგად

სხვა მონაცემები:

კომპიუტერული პროგრამები:
OS: Auto cad; ArchiCAD; Windows XP; Microsoft Office; Internet Explorer; საინჟინრო-გამოთვლითი პროგრამა Lira

2009 წლიდან - დღემდე, თბილისსა და საქართველოს სხვადასხვა რეგიონებში, შესწავლილი მაქვს 200 ერთეულამდე ავარიული ან/და სარეკონსტრუქციო 1-ლი, მე-2, მე-3 და მე-4 კლასის შენობა-ნაგებობა, რაზედაც გაცემულია შესაბამისი ნახაზები, საექსპერტო დასკვნები და რეკომენდაციები. თბილისსა და საქართველოს სხვადასხვა რეგიონებში დაპროექტებული მაქვს 600-ზე მეტი 1-ლი, მე-2, მე-3, მე-4 კლასის შენობების კონსტრუქციული პროექტი. თბილისსა და საქართველოს სხვადასხვა რეგიონებში შესრულებული მაქვს 4000 მეტ ობიექტზე საექსპერტო დასკვნები, სადემონტაჟო-სამშენებლო ობიექტების ექსპერტიზა, შენობა-ნაგებობების ტექნიკური მდგომარეობების ექსპერტიზა, სარეკონსტრუქციო ნაგებობების ექსპერტიზა, შენობა-ნაგებობებზე ზემოქმედებასა და მე-4 კლასის შენობებისთვის ფუძე-საძირკვლებისა და სხვა კონსტრუქციული ელემენტების საექსპერტო შეფასების შესახებ. ჩემს მიერ, თბილისში მომზადებულია რამოდენიმე ათეული მეოთხე კლასის მრავალბინიანი საცხოვრებელი და მრავალფუნქციური კომპლექსების, საწარმო ტიპის ნაგებობების პროექტის კონსტრუქციული ნაწილები.

საქართველო

მოქალაქის პირადობის მოწმობა



პირადი № 01024034907

სახელი ალექსანდრე

გვარი ყურაშვილი

დაბადების თარიღი 21.02.1985

დაბადების ადგილი თბილისი

№ დ 1428509

პირადი ხელმოწერა

მისამართი თბილისი ია.ჩვიჩიას ქ. N 16 ბ. 11

მოწმობის გამცემი ორგანოს დასახელება სამოქალაქო რეესტრის სააგენტოს საბურთალოს სამსახური

გაცემის თარიღი 11.05.2011

მოქმედების ვადა 11.05.2021

რეგისტრაციის თარიღი 23.06.2001

ბ.ა. უფლებამოსილი პირის ხელმოწერა

დამკვეთი: სსიპ სრს; შემსრულებელი: შპს „კაბადონი +"; სფს რეგისტრაციის № 05-1623

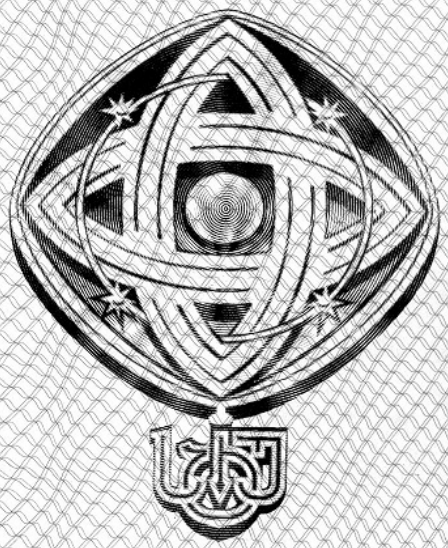

დამკვეთი: საქართველოს ტექნიკური უნივერსიტეტი
შემსრულებელი: საგამომცემლო პოლიგრაფიული სახლი კაბადონი
ს.ფ.ს. რეგისტრაციის № 7 - 0158

საქართველოს ტექნიკური უნივერსიტეტი

GEORGIAN TECHNICAL UNIVERSITY



ბაკალავრის დიპლომი

BACHELOR'S DIPLOMA

GEORGIAN TECHNICAL UNIVERSITY

DIPLOMA

With honours

STU № 000839

This is to certify that Mr./Ms. Alexander
Name, Surname
Kurashvili

was enrolled in 2002 in Georgian Technical University and in 2006

completed the requirements of Faculty of

Civil Engineering

Bachelor's Degree of the University

with major in Industrial and Civil Engineering

By the decision of the State Qualification Commission, September
Month, Day, Year
18, 2006, Mr. Alexander Kurashvili
Name, Surname

was awarded the Academic Degree of

Bachelor of Civil Engineering

Seal

Rector

Dean

City: Tbilisi

Registration # 06535

საქართველოს ტექნიკური უნივერსიტეტი

დიპლომი

წარჩინებით

STU № 000839

ეძლევა ალექსანდრე ყურაშვილს

მასზედ, რომ იგი 2002 წელს ჩაირიცხა და 2006

წელს დაამთავრა საქართველოს ტექნიკური უნივერსიტეტის

სამშენებლო

ფაკულტეტის

ბაკალავრიატის სრული კურსი სამრეწველო და სამოქალაქო

მშენებლობის

სპეციალობით

საკვალიფიკაციო კომისიის 2006 18. 9
(წელი, რიცხვი, თვე)
გადაწყვეტილებით

ალექსანდრე ყურაშვილს მიენიჭა

ბაკალავრის აკადემიური ხარისხი და მშენებლის

კვალიფიკაცია

რექტორი

დეკანი

ქალაქი თბილისი

სარეგისტრაციო ნომერი 06535



მაგისტრის
დიპლომი

MASTER'S
DIPLOMA

დამკვეთი: საქართველოს ტექნიკური უნივერსიტეტი
დამამზადებელი: შპს „ფორმა“
სფს რეგისტრაციის № 04-1599

GEORGIA

LEGAL ENTITY OF PUBLIC LAW

TECHNICAL UNIVERSITY OF GEORGIA

MASTER'S

DIPLOMA

MA № 000505

This is to certify that by the decision June 26, 2008.

of the Civil Engineering faculty

of the **Technical University of Georgia**

Mr. Alexander Kurashvili

born on February 21, 1985.

was awarded an academic Degree of Master with a Major in

Civil Engineering

seal

Dean of the faculty

Rector

Tbilisi September 18, 2008. Registration No 00504

საქართველო

საჯარო სამართლის იურიდიული პირი

საქართველოს ტექნიკური უნივერსიტეტი

მაგისტრის

დიპლომი

MA № 000505

საქართველოს ტექნიკური უნივერსიტეტის

საინჟინრო

ფაკულტეტის 2008 წლის 26. 6 გადაწყვეტილებით,

ალექსანდრე ყურაშვილს

დაბადებულს 1985 წლის 21 თებერვალს

მიენიჭა მშენებლობის

მაგისტრის აკადემიური ხარისხი.

ბ. ა.

ფაკულტეტის დეკანი

რექტორი

თბილისი 18/09/2008 სარეგისტრაციო # 00504

საქართველო

ორი ათას ჩვიდმეტი წლის ექვს დეკემბერს მე, საქართველოს ნოტარიუსს თეა მაღალდაძეს, ჩემს სანოტარო ბიუროში, რომელიც მდებარეობს მისამართზე: თბილისი, მტკვრის ქ. N6, მომმართა: **ალექსანდრე ყურაშვილმა**, რომელმაც წარმოადგინა მის მიერ შედგენილი **სამუშაო გამოცდილების** ერთი ეგზემპლარი და მოითხოვა მასზე მისი ხელმოწერის სანოტარო წესით დამოწმება.

მე დავადგინე მისი პირადობა წარმოდგენილი პირადობის დამადასტურებელი დოკუმენტით და დავრწმუნდი, რომ მე ნამდვილად **ალექსანდრე ყურაშვილმა** (დაბად.21.02.1985წ. პ/ნ 01024034907, პ/მ დ1428509) მომმართა.

მე შევამოწმე მისი ქმედუნარიანობა და ვადასტურებ, რომ მის ქმედუნარიანობაში ეჭვის შეტანის საფუძველი არ მაქვს.

მან განაცხადა, რომ მისთვის ცნობილია **სამუშაო გამოცდილების** შინაარსი და მასზე ხელმოწერის სამართლებრივი შედეგი, რომ იგი სრულად გამოხატავს მის ნებასა და სურვილს, რის შემდეგაც მან ჩემი თანდასწრებით, პირადად მოაწერა ხელი **სამუშაო გამოცდილებას**, რომელიც თან ერთვის სანოტარო აქტს.

ნოტარიუსმა მას განუმარტა, რომ იგი ამოწმებს მხოლოდ **სამუშაო გამოცდილებაზე** მისი ხელმოწერის ნამდვილობას და არა **სამუშაო გამოცდილებაში** მოყვანილი ფაქტის სიზუსტეს და ნამდვილობას. მე მას აგრეთვე განუმარტე, რომ ნოტარიუსს არ ეკისრება პასუხისმგებლობა კერძო აქტის კანონმდებლობასთან შეუსაბამობის, ან კერძო აქტში ხელმომწერის ნების არაადეკვატურად ასახვის გამო და შესაბამისად, პასუხს არ აგებს მის ნამდვილობაზე.

დამოწმებულია ერთი ხელმოწერის ნამდვილობა **სამუშაო გამოცდილების** ერთ ეგზემპლარზე და შესაბამისად გადახდილია სანოტარო საზღაური: "სანოტარო მოქმედებათა შესრულებისათვის საზღაურისა და საქართველოს ნოტარიუსთა პალატისათვის დადგენილი საფასურის ოდენობების, მათი გადახდევინების წესისა და მომსახურების ვადების დამტკიცების შესახებ" საქართველოს მთავრობის #507-ე დადგენილების (29.12.2011 წ.) 31-ე მუხლის საფუძველზე 2.00 ლარი, 39-ე მუხლის საფუძველზე 2.00 ლარი და საგადასახადო კოდექსის 169-ე მუხლის საფუძველზე დ.ღ.გ. 0.36 ლარი, ჯამში: 4.36 ლარი.

საქართველოს ნოტარიუსი
თეა მაღალდაძე

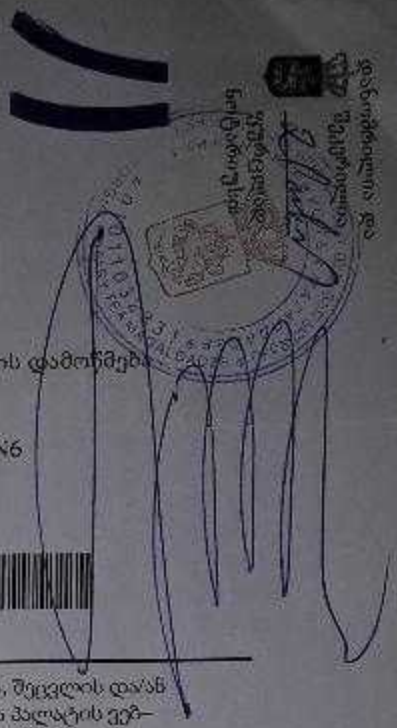

სანოტარო მოქმედების რეგისტრაციის ნომერი	N171419327
სანოტარო მოქმედების რეგისტრაციის თარიღი	06.12.2017 წ
სანოტარო მოქმედების დასახელება	ხელმოწერის ნამდვილობის დამოწმება
სრულიად	თეა მაღალდაძე
სანოტარო ბიუროს მისამართი	თბილისი, მტკვრის ქუჩა N6
სანოტარო ბიუროს ტელეფონი	0322931887
სანოტარო მოქმედების ინდივიდუალური ნომერი	31278100086917

სანოტარო მოქმედებისა და სანოტარო აქტის შესახებ ინფორმაციის (მისი შექმნის, შეცვლის და/ან გაუქმების შესახებ) მიღება–გადამოწმება შეგიძლიათ საქართველოს ნოტარიუსთა პალატის ვებ–გვერდზე: www.notary.ge ასევე შეგიძლიათ დარეკოთ ტელეფონზე: +995(32) 2 66 19 18

შპს „ლდ ესთეითს“

მშენებლობის ორგანიზების პროექტი

ქ. თბილისში, საინგილოს ქ. N41ა-ში (საკადასტრო კოდი N01.17.02.059.277)

საოფისე შენობის მშენებლობაზე

არქიტექტორი: გიორგი კვიწინაშვილი

კონსტრუქტორი: ვ. ბლიაძე

შეადგინა: დ. ფირცხალაიშვილი

თბილისი,
2022

განმარტებითი ბარათი

პროექტი ითვალისწინებს ქ. თბილისში, საინგილოს ქ. N41ა-ში, (საკადასტრო კოდი 01.17.02.059.277) მდებარე 491 კვ.მ. მიწის ნაკვეთზე ახალი საოფისე შენობის მშენებლობის ორგანიზების დაგეგმვას რიგითობის და ეტაპების მიხედვით. ტოპოგეგმის მიხედვით ნაკვეთი მართკუთხა, წახნაგოვანი ფორმისაა, ხასიათდება სამხრეთის მხარეს დამრეცი ფერდობით სადაც ნიშნულებს შორის სხვაობა 2,5 – 3 მეტრის ფარგლებშია. ნაკვეთი ამჟამად თავისუფალია განაშენიანებისაგან.

სამშენებლო მიწის ნაკვეთს ჩრდილოეთისა და აღმოსავლეთის მხრიდან ესაზღვრება საზოგადოებრივი სივრცე. დასავლეთის მხრიდან, სსიპ ტრანსპორტისა და ურბანული განვითრების სააგენტოს მიერ შეთანხმებული პროექტის შესაბამისად ექწყობა ნაკვეთთან მისასვლელი გზა. ჩრდილოეთის მხრიდან ნაკვეთს ესაზღვრება მომიჯნავე მიწის ნაკვეთი.

კონსტრუქციული სქემით საპროექტო შენობა 4 სართულიანია, აქედან დახრილი ზედაპირის გამო 1 მიწისქვედა სართული 3 მხრიდან დაფარულია გრუნტით, ხოლო 3 სართული მიწისზედაა, დაპროექტებულია კარკასულ კონსტრუქციებში მონოლითური რკინაბეტონისაგან, საძირკველი ფილოვანი, სახურავი კი რკინაბეტონის კონსტრუქციის, მრავალშრიანი ბრტყელი გადახურვით.

შენობა ტრაპეციის ფორმისაა, 1-7 ღერძებში მისი სიგრძე შეადგენს 31.51 მეტრს, აღმოსავლეთის მხრიდან მისი სიგრძე 11,81 მეტრია, ხოლო დასავლეთის მხრიდან 4,15 მეტრი. შემავსებლად გამოყენებულია წვრილი სამშენებლო ბლოკი. განაშენიანების ფართობია - 1330,88 კვ.მ. 1230.38 კვ.მ. სამშენებლო მოცულობა - 3389,76 კვ.მ. მაქსიმალური მალის სიგრძე არის 6.4 მ. შენობის კონსტრუქციული სიმაღლე 15,7 მეტრია. აქედან 0.00 ნიშნულის ქვევით 4,9 მეტრი, ხოლო 0.00 ნიშნულის ზევით - 10.8 მმეტრი. 0,00 ნიშნული შეესაბამება აბსოლიტურ ნიშნულს +466,3 მ.

მშენებლობის განხორციელების გეგმიური ხანგძლივობა რთული რელიეფური პირობების გამო განსაზღვრულია 42 თვით (იხ. კალენდარულიგრაფიკი).

სამუშაოების ორგანიზების რიგები და ეტაპები

I რიგის სამუშაოები - ეტაპები:

მოსამზადებელი სამუშაოები

1. მშენებლობის ნებართვის გაცემის შემდეგ, ვადის ათვლიდან უნდა განხორციელდეს ნებართვით მითითებული შეთანხმებების შესაბამისად საგზაო უსაფრთხოების ნიშნების განთავსება, უსაფრთხოების ლენტით შემოსაზღვრა, სამშენებლო მოედანზე არსებული ბეტონის ნანგრევებისა და ნაგვის გატანა, სამშენებლო მექანიზმებისა და ავტოტრანსპორტისათვის ტერიტორიასთან მისადგომის/მისასვლელის მოწყობა და ტერიტორიის შემოღობვა. დროებითი ღობე უნდა მოეწყოს წითელი ხაზების გასწვრივ, და გაეკრას შესაბამისი საინფორმაციო ბანერები.

   მშენებლობის პროცესში, სამშენებლო სატრანსპორტო მოძრაობა უნდა განხორციელდეს საპატრულო პოლიციის დეპარტამენტთან შეთანხმებული სატრანსპორტო სქემისა და ასევე მათი მითითებებისა და ნორმების მიხედვით, მშენებლობის დასრულების შემდეგ უნდა განხორციელდეს აღნიშნული დროებითი სატრანსპორტო სქემის მოხსნა და მოეწყოს ახალი შეთანხმებული სატრანსპორტო მოძრაობის მანიშნებლები.

2. მოსამზადებელი სამუშაოების მეორე ეტაპზე განხორციელდეს გრუნტის ზედაპირის ცვლილებასთან დაკავშირებული გრუნტის დამუშავების, მათ შორის გატანის სამუშაოები, შენობის გრუნტზე დაკვალვა და ძირითადი ღერძების დაფიქსირება.

   გეოდეზიურ-დაკვალვითი სამუშაოების პარალელურად წარმოებს შენობის ღერძული დაკვალვა და მისი მიბმა რეპერებთან, რაც სრულდება სპეციალისტთა მონაწილეობითა და სათანადო აქტის შედგენით. თავდაპირველად ამაგრებენ დაკვალვის გარე ქსელს სამშენებლო მოედანზე ნახაზზე მიღებული ღერძების გადატანით ნატურაში. სანიველირო და დგომითი დაკვალვის წერტილები უნდა იყოს გაერთიანებული. ელემენტებისა და კონსტრუქციების გეგმიური და მაღლივი მდგომარეობა, მათი ვერტიკალურობა, ჩასატარებელი დეტალების დაყენების სიზუსტე მოწმდება შენობის შიდა დაკვალვის ნიშნულებიდან.

მიწის სამუშაოების შესრულების დროს უზრუნველყოფილი უნდა იყოს ინსტრუმენტალური კონტროლი. გრუნტის ბუნებრივი სტრუქტურის დარღვევა სასურველი არ არის. ქვაბულის ძირში გრუნტის ბუნებრივი სტრუქტურის შენარჩუნება აუცილებელია.

ღერძული დაკვალვა საკადასტრო რუკით გამოყოფილ წითელ ხაზებთან შეთავსებით, ღერძების დამაგრება აუცილებელია უძრავ ელემენტებზე. როგორც წესი ამ დანიშნულებით გამოიყენება დროებითი ღობე.

საჭიროების შემთხვევაში შესაბამისად განხორციელდეს საინჟინრო ქსელების ჩაჭრა-გადალაგება, პროექტების და ნებართვების მიხედვით, შესაბამისი საექსპლუატაციო სამსახურების ჩართულობით.

II რიგის სამუშაოები - ეტაპები:

3. მესამე ეტაპზე ფუძისა და საძირკველის ძირითადი კონსტრუქციული სისტემის მოწყობის კვალდაკვალ, -3,00 - 0,00 ნიშნულებში განხორციელდეს შენობის მზიდი ელემენტების მოწყობა: საძირკვლი მონოლითური რკინაბეტონის ფილაა, სისქით 0,4 მ. ფილა არმირებულია Ф 16 და 14 A500C კლასის არმატურებით. ბიჯით 200 მმ და ასევე ზოგიერთი ადგილი გაძლიერებულია დამატებითი არმატურით Ф12 A500C ბიჯით 200 მმ. ფილაში გამოყენებულია ბეტონი კუმშვაზე სიმტკიცის მიხედვით კლასით B25.

მინუს ნიშნულებზე კედლები ჩრდილოეთისა და აღმოსავლეთის მხარეს მონოლითური რკინაბეტონისაა, სისქით 200 მმ არმირებულია Ф12 A500C კლასის არმატურებით ბიჯით 200 მმ, ბეტონი კუმშვაზე სიმტკიცის მიხედვით კლასით B25 .

პარალელურად უნდა მოეწყოს ანალოგიური თანმიმდევრობით მათი შემკრავი მონოლითური რკინაბეტონის კედლები (გარე პერიმეტრზე დამცავი ჰიდროიზოლაციით + ჰიდროიზოლაციის დამცავი ფენილით). საძირკვლებისა და კედლების დასრულება-გაშრობის შემდეგ უნდა განხორციელდეს მიწის და შემოტანილი ბალასტის უკუჩაყრა და ფენობრივად დატკეპვნა.

საძირკვლებისა და რკინაბეტონის კედლების მოწყობის თანმიმდევრულად უნდა განხორციელდეს მონოლითური რკინაბეტონის სვეტების მოწყობა, შემდეგ რიგელების, გადახურვის ფილის, კიბის მარშ-ბაქნების და ა.შ. მონოლითური რკინაბეტონის ყველა კონსტრუქციისათვის წინასწარ უნდა მომზადდეს ქარხნული ხის ან ლამინატის ყალიბი, შემდეგ პროექტის მიხედვით ჩაეწყოს მასში ლითონის არმირებული კარკასი და ამის შემდეგ უნდა განხორციელდეს თითოეული კონსტრუქციის დაბეტონება მიმდევრობით და დაბეტონების ტექნოლოგიის სრული დაცვით. სასურველია დაბეტონების პროცესი შეთანხმდეს პროექტის კონსტრუქტორთან და პერიოდულად სხვადასხვა კონსტრუქციის დაბეტონების დროს შედგეს დაფარული სამუშაოების აქტები შესაბამისი კომპეტენტური ზედამხედველობისა და მშენებლობის ხელმოწერით, ასევე დაფიქსირებული ფოტოფიქსაციით.

4. კარკასის მზიდი კონსტრუქციების და კიბის უჯრედის ელემენტების მოწყობა მონოლითური რკინაბეტონით ნიშნულებში 0,00 – 9,60 მეტრი;

5. სახურავის, პარაპეტის და ლიფტის შახტის კონსტრუქციების მოწყობა ნიშნულზე 9.60. კარკასის დასრულება გაშრობის შემდეგ უნდა მოეწყოს სახურავის პარაპეტი წყალშემკრებ და წყალჩამომყვან სისტემასთან ერთად. რკინაბეტონის კარკასის დასრულების პარალელურად ყველა ღია ადგილი უნდა იყოს შემოსაზღვრული უსაფრთხოების ჯებირებირებით ან ბადეებით სანამ კედლები იქნება ამოყვანილი, ასევე აივნების გარეშე პერიმეტრიც. სასურველია ღამის განათების მოწყობა ფასადებზე.

   არამზიდი კონსტრუქციების მოწყობასთან დაკავშირებით მესამე სართულის გადახურვის შემდეგ შესაძლებელია გარე და შიდა კედელების მსუბუქი ბლოკის წყობით ამოყვანა, შევსება, ფანჯრებისა და ვიტრაჟების ჩასაყენებლად. შენობის აგებაზე სამუშაოთა ჩასატარებლად მიწისზედა სამუშაოების წარმართვა რეკომენდირებულია მობილური ამწის გამოყენებით.

6. მშენებლობის მიმდევრობითი მეთოდებით წარმართვის თვალსაზრისით მესამე სართულის დახურვის შემდეგ ტექნოლოგიურად შესაძლებელია გარე მოსაპირკეთებელი სამუშაოების წარმართვა ვერტიკალური სახარაჩო სისტემის გამოყენებით. ასევე, სხვა

სამუშაოთა განშლაც, როგორიცაა საბათქაშო-მოსაპირკეთებელი, იატაკების მოწყობა, სამღებრო, პარალელურად უნდა წარიმართოს სანტექნიკური და ელექტროტექნიკური სამუშაოები. სუსტი დენების მონტაჟი, ხანძარუსაფრთხოების ქსელები და ა.შ.

7. ლოკალური საერთო სარგებლობის საინჟინრო - ტექნიკური ქსელების მოწყობა უნდა განხორციელდეს შესაბამისი სპეციალისტების მიერ შედგენილი დოკუმენტაციისა და შესაბამისი სპეციალისტების მეშვეობით.

8. ტექნოლოგიური მოწყობილობების მონტაჟი, განხორციელდეს შესაბამის სოეციალისტებთან დამუშავებული პროექტის მიხედვით.

9. მიწის ნაკვეთის კეთილმოწყობა, ხე მცენარეების დარგვა. ობიექტი ვერ ჩაბარდება ექსპლუატაციაში შენობის სრული დამთავრებისა და მიმდებარე ტერიტორიის კეთილმოწყობა-გამწვანების გარეშე.

10. ობიექტის დასუფთავება და ექსპლუატაციაში ჩაბარების წინა სამუშოები. ბოლო თვეებში უნდა დაიგეგმოს მთლიანი ობიექტის დასუფთავება მიმდევრობით და მომზადება ექსპლუატაციაში მისაღებად.

სამშენებლო ობიექტი ყოველდღიურად უნდა კონსტროლდებოდეს უსაფრთხოების ინჟინერის სპეციალისტების ქვეშ, საქართველოში მოქმედი უსაფრთხოების კანონმდებლობის მოთხოვნების შესაბამისად. ინტენსიურად უნდა მიმდინარეობდეს უსაფრთხოების კუთხით ინჟინერ- ტექნიკური პერსონალის გადამზადება.

სამუშაოთა მწარმოებელმა განუხრელად უნდა იხელმძღვანელოს დამტკიცებული საპროექტო დოკუმენტაციით, არქიტექტურულ, კონსტრუქციულ ან სხვა საპროექტო გადაწყვეტილებებში ცვლილებების თვითნებური შეტანა ავტორებთან შეთანხმებია და ნახაზების კორექტირების გარეშე დაუშვებელია, რაც უნდა მოხდეს დადგენილი წესით შესაბამისი ხელმოწერებით ავტორებისა და პროექტის მთავარი არქიტექტორის მხრიდან.

რეკომენდირებული სამშენებლო მანქანა-დანადგარები,

მექანიზმები და ინსტრუმენტები

მშენებლობის ნორმების უწყვეტი რითმისა და ტექნოლოგიურობის უზრუნველსაყოფად აუცილებელია მისი აღჭურვა თანამედროვე ტექნიკური საშუალებებით. მათი აღჭურვა თანამედროვე ტექნიკური საშუალებებით. მათი რეკომენდირებული ჩამონათვალი მოცემულია ცხრილში.

#	დასახელება	მარკა	რაოდენ. ცალ
1	2	3	4
1	თვითმცველი, ძარიანი და სპეცავტოტრანსპორტი სამშენებლო ტვირთის შემოსატანად	სხვადა-სხვა	2
2	ექსკავატორი ჩამჩის ტევადობით 0,5 მ^3 ტევადობით.	–	1
3	სიღრმითი ვიბრატორი	C-3698	1
4	ზედაპირული ვიბრატორი	C -697	1
5	გადასატანი კომპრესორი	CO-45	1
6	შესადუღებელი აგრეგატი	CO-48	1
7	ცემენტის ფენის მოსასწორებელი აგრეგატი	CO-89	1
8	შესალეს-მომასწორებელი აგრეგატი	CO-54	1
9	მობილური ამწე საავტომობილო სვლაზე, სხვადასხვა მარკის, იცვლებიან საჭიროების მიხედვით	-	1
10	სამშენებლო საწევლა ტვირთამწეობით 320 კგ ტვირთის სიმაღლეზე აწევით 40 მ-მდე	–	1
11	ელექტროშესადუღებელი აპარატი	კომპ	2
12	ავტოგენური შედუღების აპარატი	კომპ	1
13	ლითონის სახარაჩო სექციები 50 მ^2 ფართობისათვის	კომპ	1
14	ჰნევმატური ინსტრუმენტი: საბურღი, ხრახნ-დამჭერი და სხვა	კომპ	2

უსაფრთხოების წესების დაცვა

მომუშავეთა შრომის უსაფრთხოების ღონისძიებები სამშენებლო-სამონტაჟო სამუშაოთა წარმოების ყველა ეტაპზე უნდა იყოს დაცული თანახმად „სნ და წ 111-4-80 უსაფრთხოების ტექნიკა მშენებლობაში და სხვა ნორმატიულ - საკანონმდებლო დოკუმენტების მითითებების შესაბამისობით. მათგან ყურადღება მახვილდება შემდეგზე: საქართველოში მოქმედი „მშენებლობის უსაფრთხოების წესები“ (დამტკიცებული საქართველოს მთავრობის 27.05.2014 წ. #361 დადგენილებით.) და სნ და წ. ნორმატიულ-

საკანონმდებლო დოკუმენტების მითითებების შესაბამისობით.) კერძოდ:

- სამუშაო ადგილები მუშაობის პირობებისა და ტექნოლოგიურობის გათვალისწინებით უზრუნველყოფილ უნდა იყოს აღჭურვილი კოლექტიური დაცვისა და სიგნალიზაციის საშუალებებით.
- ბეტონის ტუმბოს გამოყენებისას ნარევის მიწოდება და ჩასხმა ქარგილებში უნდა მოხდეს ერთ მეტრზე ნაკლები სიმაღლიდან.
- ზედმეტი გრუნტის დატვირთვა ავტოთვითმცლელებზე უნდა წარმოებდეს გვერდიდან ან უკანა მხრიდან.
- მშენებლობაში საჭიროა სერტიფიცირებული მასალების და ნაკეთობების გამოყენება მათი ტოქსიკურობის გათვალისწინებით დაშვებულ ნორმებში.
- ადვილად აალებადი სამღებრო, საიზოლაციო და სხვა მასალების, აგრეთვე მომწამლავი ნივთიერებების დღიური რაოდენობა სამშენებლო სამუშაოთა წარმოების ზონაში არ უნდა აღემატებოდეს დღიურ მოთხოვნილებას.
- საჰიდროიზოლაციო სამუშაოთა შესრულებისას, პარკეტზე ლაქის წასმისას და ზოგიერთ სხვა სამუშაოზე მუშები უნდა იყენებდნენ სპეცტანსაცმელს, რესპირატორებსა და თავსაბურავებს.
- საყალიბო ქარგილები დაყენების შემდეგ მოწმდება საიმედობაზე მათში ბეტონის ჩასხმამდე. ასევე მოწმდება ბადიის საიმედობაც და წესრიგიანობაც სამაგრების თვითგახსნა რომ არ მოხდეს.
- მასალებისა და ნაკეთობების დასაწყობება უნდა მოხდეს მათზე ტექნოლოგიური მოთხოვნილებების პირობათა გათვალისწინებით. ამავე დროს ისინი უნდა დაეწყოს მოსწორებულ ადგილზე, რომ მათი მოცურებაც არ მოხდეს.
- ელექტრო უსაფრთხოების წესები ჩამოყალიბებულია საქ. სტანდარტში 12.1.013-88. ელექტრო კარადა ყოველთვის უნდა იყოს ჩაკეტილ მდგომარეობაში, ელექტროკაბელები, ელექტროსადენები და მოწყობილობები კი იზოლირებული. გაშიშვლებული სადენების გამოყენება აკრძალულია.
- იკრძალება ვიბრატორის სხვა ადგილას გადატანა მისი ელექტროქსელიდან გამორთვის გარეშე. სამუშაოს შესრულების შემდეგ ვიბრატორი სუფთავდება და მშრალად იწმინდება.
- სამშენებლო მოწყობილობათა ჩართვა (საწეველები, პარკეტისა და მოზაიკის

საპრიალებელ-მოსახვეწი დანადგარები, ელექტრო შესადუღებელი აპარატები და სხვა) საბინაო ელექტროქსელში აკრძალულია. ელექტრო-ქსელის სამსახურის ტექზედამხედველობის სამსახურთან შეთანხმებით ნებადართული სატრანსფორმატორო ქვესადგურიდან უნდა მოხდეს სამწვერიანი ელექტროკაბელის შემოყვანა დახურულ კარადაში, მრიცხველის დაყენება საიდანაც ძალოვანი და განათებელი სადენები გაიმართება მომხმარებლისაკენ.

- ამწე საწეველების, ელექტროსაწეველას და სხვა მანქანა მექანიზ- მების მუშაობის პერიოდში მის ქვეშ ან სიახლოვეს უცხო და სამშენებლო ოპერაციებში დაუსაქმებელ პირთა ყოფნა აკრძალულია.
- უცხო პირთა, აგრეთვე სამშენებლო ოპერაციებში დაუსაქმებელ მუშა-მოსამსახურეთა ყოფნა სამშენებლო მოედანზე და მის სიახლოვეს სახიფათო ზონაში დაუშვებელია. ავტოამწის მუშაობის დროს მოშორებით დგება მესიგნალე და აწესრიგებს როგორც ფეხმავალთა, ასევე ავტოტრანსპორტის მოძრაობას.
- აუცილებელია შეზღუდვის საზღვრების მითითება დროებით ღობეზე და სხვა თვალსაჩინო ადგილებში ავტოტრანსპორტის მოძრაობის შემზღუდავი ფირნიშებთან ერთად და მათი განათების უზრუნველყოფა ღამის საათებში.
- საქართველოს მთავრობის 2017 წლის 27 ოქტომბრის #477 დადგენილების „სიმაღლეზე მუშაოების უსაფრთხოების მოთხოვნების შესახებ'' აუცილებელია მიწისზედა სართულების ამოყვანისას შემდეგი ღონისძიებების გატარება:

შენობის მეორე სართულის კონტურზე თუ კედლები შევსებული არ არის, აივნებისა და შენობის გარშემო კონტურის გასწვრივ დადგენილი კონსტრუქციული ფორმით არმატურის დგარებითა და ძელებით უნდა იყოს მოწყობილი გადავარდნისაგან დამცავი მოაჯირები #477 დადგენილების მუხლით 5-ის მოთხოვნილებათა დაცვით;

ასევე კიბის მარშებისა და ბაქნების გვერდულებიც უნდა დაცვათ დგარებად გამაგრებული არმატურის ღეროებისა და სახელურებით მოწყობილი დროებითი ჯებირებით დადგენილების #477 მოთხოვნილებათა შესაბამისობით, მოაჯირები მათი სიმაღლეებით 120 სმ ფარგლებში.

მუშები უნდა ატარებდნენ ჩაფხუტებს და ჩაცმულები იყვნენ ბრეზენტოვან სამუშაო სამოსში.

სამშენებლო პროცესებში დასაქმებულ ადმინისტრაციულ პერსონალსაც თავზე უნდა ეხუროთ ჩაფხუტები.

მოწყობილი უნდა იყოს სახანძრო სტენდი ცეცხლ-ჩამქრობებით და საჭირო ხელის იარაღებით. მავნე და ფეთქებადსაშიში მასალები ობიექტზე უნდა ინახებოდეს სპეციალურად დაცულ სათავსოში. სართულებზეწყალკანალიზაციის მილების ჩასაწყობად დატოვებული ღიობები გადახურული უნდა იყოს ხის ფიცრული ხუფებით.

ასევე სამშენებლო მოედანზეც უნდა მოეწყოს გამაბრთხილებელი ნიშნები და დაცული უნდა იყოს ნორმატივები მომუშავეთა ყოფნის, გადაადგილების გათვალისწინებით მობილური ამწის მუშაობის პერიოდში, მეორე სართულის კიდეებზე მუშაობისას შენობის მოშორებით იდგმება და იჭიმება ლენტი და ა.შ. თანახმად საქართველოს მთავრობის 2014 წლის 27 მაისის დადგენილებისა #361 „მშენებლობის უსაფრთხოების შესახებ.

ეკოლოგია და ბუნების დაცვის საკითხები

მშენებლობის პროცესში აუცილებელია განხორციელდეს სპეციალური ღონისძიებები მიმდებარე ტერიტორიის დამტვერიანების თავიდან ასაცილებლად. საბათქაშო და მოსახვითი სამუშაოების შესრულების პერიოდში ფასადებს საჭიროა ჩამოეფაროს ფარდა, რათა ამ შემთხვევაშიც არ მოხდეს მტვირს გაბნევა სელიტებულ ზონაში.

დაუშვებელია არსებული საკანალიზაციო ჭებში ბეტონის და ხსნარ-მილსადენების ჩარეცხვა ან მათი დანაგვიანება სამშენებლო ნარჩენებით. დროებითი ტუალეტის მოწყობა ამოსახაპ ორმოზე სასურველია საკანალიზაციო კოლექტორში ჩართვით.

ზემოთ მითითებული დებულებებიდან გამომდინარე მშენებლობა უნდა განხორციელდეს ბუნების დაცვითი და ჰაერის გაბინძურების საწინააღმდეგო ღონისძიებების დაცვით მომქმედი საკანონმდებლო აქტებისა და ნორმატული დოკუმენტების შესაბამისობით.

სამშენებლო გენგეგმა

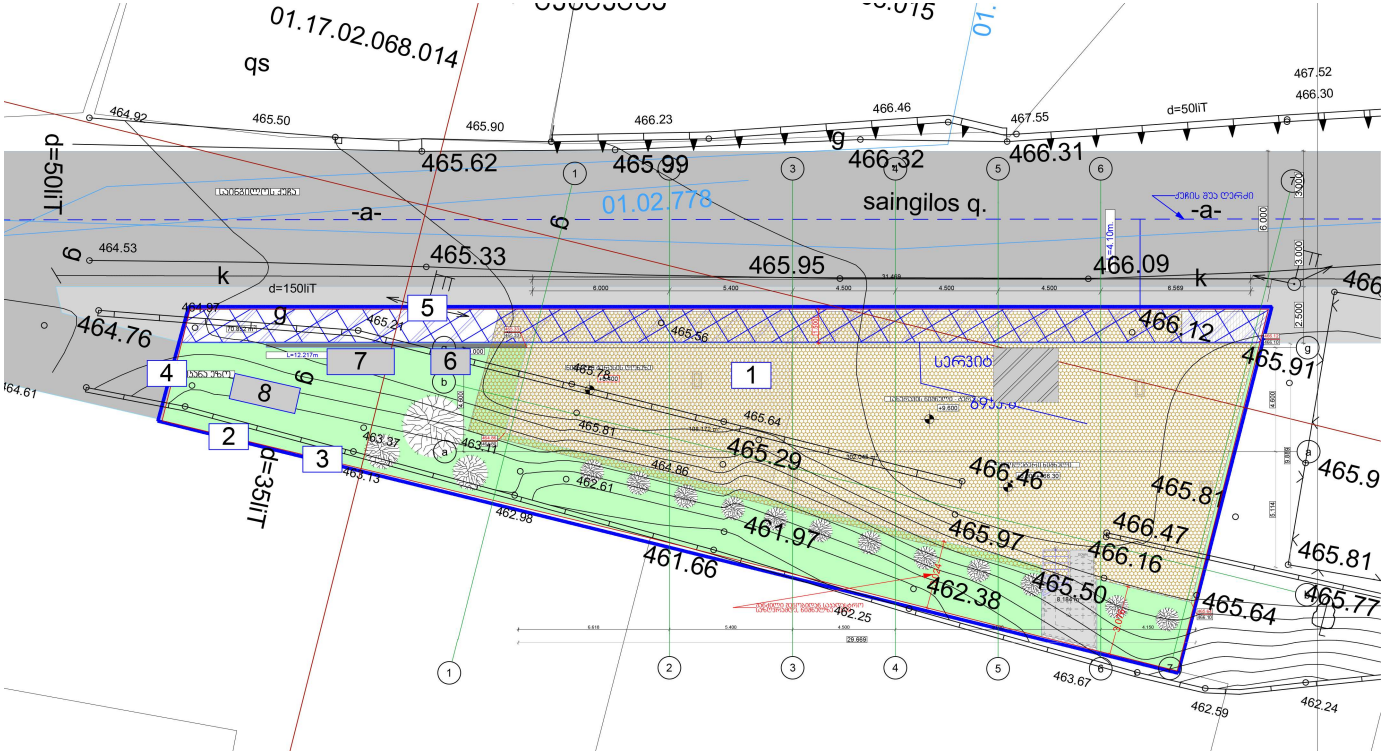

ექსპლიკაცია: 1. საოფისე შენობა; 2. საკადასტრო წითელ ხაზი; 3. დროებითი ღობე, მიჰყვება საკადასტრო წითელ ხაზს; 4. სამშენებლო შესასვლელი ავტოჭიშკარი; 5. საჭიროების შემთხვევაში ქუჩის მხრიდან დროებით ღობეში მოეწყოს ავტოჭიშკარი; 6. საპრარაბო და საყოფაცხოვრებო დანიშნულების ინვენტარული სათავსი; მომუშავეთა ნამატი რაოდენობა მშენებლობის დაძაბულ პერიოდში განათავსეთ მშენებარე სახლის ძირა სართულზე; იქვე გაითვალისწინეთ დახურული საწყობები; 7. მასალა-ნაკეთობათა დროებით განსათავსებელი ღია სასაწყობო მოედანი; 8. საჭიროების მიხედვით, სატვირთო ავტომანქანის, პომპის, თვითმცლელის და სხვათა დგომის ადგილი.

მითითებები:

1. შენობის გარე კედლის ზოლზე საჭირო გახდება სამშენებლო ელექტროსაწეველას დაყენება. მშენებლობის პერიოდში ადგილზე გადაწყდეს მისი მდებარეობა.

2. სამშენებლო ზოლის გასწვრივ აუცილებელია ეკოლოგიური და ბუნების დაცვითი მოთხოვნილებების დაცვა.

3. სამუშაოები უნდა წარიმართოს შრომის, ელექტრო და ხანძარსაფრთხოების ღონის- ძიებების გათვალისწისნებით თანახმად საქართველოს მომქმედი სამშენებლო კანონმ- დებლობისა.

ქ. თბილისი, საინგილოს ქ. N41ა, საკ. კოდი: 01.17.02.059.277, საოფისე შენობის მშენებლობის ორგანიზების კალენდარული გეგმა-გრაფიკი

შესასრულებელი სამუშაოები		I წელი												II წელი												III წელი												IV წელი					
თვე		1	2	3	4	5	6	7	8	9	10	11	12	13	14	15	16	17	18	19	20	21	22	23	24	25	26	27	28	29	30	31	32	33	34	35	36	37	38	39	40	41	42
I რიგი – მშენებლობის განხორციელების მოსამზადებელი სამუშაოები																																											
1	სამშენებლო მოედნის მოწესრიგება, ნაგვისა და ნანგრევების მოცილება, ტერიტორიასთან მისადგომის/მისასვლელის მოწყობა																																										
2	სამშენებლო მოედნის მოწყობა გრუნტის ზედაპირის ცვლილების (მიწის სამუშაოების) გათვალისწინებით, შენობა-ნაგებობის გრუნტზე დაკვალვა და ძირითადი ღერძების დაფიქსირება.																																										
II რიგი – მშენებლობის განხორციელების ძირითადი სამუშაოები																																										
3	შენობა-ნაგებობის ფუძისა და საძირკვლის მოწყობის სამუშაოები; და ძირითადი კონსტრუქციული სისტემის მოწყობა შენობა-ნაგებობის ნულოვან ნიშნულამდე;																																										
4	შენობა-ნაგებობის ნულოვანი ნიშნულიდან 9.60 ნიშნულამდე (სართულების ჯერადად) ძირითადი კონსტრუქციული სისტემის (არამზიდი კონსტრუქციების გამოკლებით) მოწყობა;																																										
5	შენობა-ნაგებობების სახურავის/გადახურვის და ასევე, არამზიდი კონსტრუქციების მოწყობა;																																										
6	შენობა-ნაგებობების გარე მოსაპირკეთებელი სამუშაოები;																																										
7	შენობა-ნაგებობების ლოკალური საერთო სარგებლობის საინჟინრო-ტექნიკური ქსელების მოწყობა;																																										
8	ტექნოლოგიური მოწყობილობების მონტაჟი;																																										
9	მიწის ნაკვეთის კეთილმოწყობის სამუშაოები.																																										
10	სამშენებლო ნარჩენების გატანა																																										

შენიშვნა: გეგმა გრაფიკი მომზადებულია საქართველოს მთავრობის 2019 წლის 31 მაისის N255 დადგენილების მე-20 მუხლის მე-6 პუნქტის დანაწესების შესაბამისად

1. კალენდარულ თვეში 30 სამუშაო დღეა, 2_თვეში 60 დღე.
3. კალენდარული გრაფიკის პუნქტებში გათვალისწინებული სამუშაოები არ ნიშნავს მათ დღეებში გაჭიანურებას, მონიშნულია მათი შესრულების პერიოდები შეყოვნებების გათვალისწინებით.
4. სამუშაოები აუცილებელია განხორციელდეს შრომის, ელექტრო, ხანძარ-უსაფრთხოებისა და ბუნების დაცვითი ღონისძიებების გათვალისწინებით.
5. მშენებლობის ხანგრძლივობა მიღებულია 42 თვის პერიოდით, 2 რიგი, 8 ეტაპი.

ა. გერსამია
დირექტორი

შპს "ლდ ესთეითს
ს.N: 405390107
Cell: +995591400813

შეადგინა
დ. ფირცხალაიშვილი

ქალაქ თბილისის მუნიციპალიტეტის საჯარო სამართლის იურიდიული პირი – ქალაქ თბილისის მუნიციპალიტეტის ტრანსპორტისა და ურბანული განვითარების სააგენტო

წერილის ნომერი: **16-012100421**
თარიღი: **04/01/2021**
პინი: **7277**

ადრესატი: არჩილ გერსამია
პირადი ნომერი: 01025010433
მისამართი: ქ. თბილისი, კოსტავას ქ. N75გ. ბინა 5

გადაამოწმეთ: **document.municipal.gov.ge**

ბატონო არჩილ,

თქვენი მ/წლის 29 დეკემბრის განცხადების (მერიაში რეგისტრაციის №19/01203642449-16; 29.12.2020წ.) პასუხად, რომელიც შეეხება ქ. საინგილოს ქუჩა N41ა არსებულ მიწის ნაკვეთზე (ს/კ: 01.17.02.059.277) საგზაო მოძრაობის ორგანიზების სქემის შეთანხმებას, გაცნობებთ, წარმოდგენილი საგზაო მოძრაობის ორგანიზების სქემა სააგენტოს მიერ შეთანხმებულია.

წარმოდგენილი საგზაო მოძრაობის ორგანიზების სქემა სააგენტოს მიერ შეთანხმებულია იმ პირობით, რომ ტროტუარების ნაწილი, რომელიც მდებარეობს საკადასტრო საზღვრებში, დაიტვირთება საჯარო სერვიტუტით.

ამასთან გაცნობებთ, რომ სამუშაოს დასრულების შემდეგ, 30 კალენდარული დღის ვადაში დემონტაჟი უნდა გაუკეთდეს დროებით დამონტაჟებულ საგზაო მოძრაობის ორგანიზების ტექნიკურ საშუალებებს და ქუჩის სავალი ნაწილი მოყვანილი იქნას პირვანდელ მდგომარეობაში.

საგზაო მოძრაობის ორგანიზების სქემა შეთანხმებულია იმ პირობით, რომ საგზაო მოძრაობის ორგანიზების ცვლილების შემთხვევაში სქემა ხელახლა საჭიროებს შეთანხმებას სააგენტოსთან.

შენიშვნა: სსიპ - ტრანსპორტისა და ურბანული განვითარების სააგენტოს მიერ შეთანხმებული საგზაო მოძრაობის ორგანიზების სქემები იხილეთ თანდართულ ბმულზე :

https://cloud.tbilisi.gov.ge/index.php/s/yratkGlhkUIgVD4

პატივისცემით,

ვიქტორ წილოსანი

სააგენტოს უფროსი

გამოყენებულია კვალიფიციური ელექტრონული ხელმოწერა/ ელექტრონული შტამპი

საქართველოს შინაგან საქმეთა სამინისტროს
საპატრულო პოლიციის დეპარტამენტი

MINISTRY OF INTERNAL AFFAIRS OF GEORGIA
PATROL POLICE DEPARTMENT

MIA 8 21 00521859

04/03/2021

შპს "ლდ ესთეითს"-ის წარმომადგენელს ა. გერსამიას
ქ. თბილისი ვაშლიჯვარი კორ. 14ვ ბ. 39;
თქვენს 2021 წლის 4 მარტის განცხადებაზე

ასლი: საპატრულო პოლიციის დეპარტამენტის
ქ. თბილისის მთავარი სამმართველოს

საპატრულო პოლიციის დეპარტამენტში განხილულ იქნა თქვენი განცხადება, რომელიც ეხება ქ. თბილისი, საინგილოს ქუჩა N41ა ს/კ 01.17.02.059.277-ის მიმდებარედ შესასვლელ–გამოსასვლელი გზის, სამშენებლო დამცავი ღობის განთავსების და არსებული საგზაო/სატრანსპორტო ინფრასტრუქტურის ნაკადების მიმართულების საგზაო მოძრაობის ორგანიზაციის წარმოდგენილი სქემების შეთანხმებას.

ვითვალისწინებთ რა, ქ. თბილისის ქ. თბილისის მუნიციპალიტეტის ტრანსპორტის განვითარების სააგენტოს თანხმობას, შსს საპატრულო პოლიციის დეპარტამენტი ითანხმებს (საგზაო მოძრაობის უსაფრთხოების კუთხით) წარმოდგენილ დროებითი და მუდმივი მოძრაობის ორგანიზაციის სქემებს და არ არის წინააღმდეგი მოაწყოთ სამშენებლო დამცავი ღობე შემდეგი პირობების დაცვით:

- სამშენებლო დამცავი ღობე შეიღებოს შავ-თეთრი ან წითელ-თეთრი ზოლებით;
- ქვეითად მოსიარულეთა უსაფრთხოების მიზნით დამცავი ღობის ფარგლებში მოეწყოს ქუჩის სავალი ნაწილის მხრიდან ქვეითად მოსიარულეთა ბილიკი, ღობე გზის სავალი ნაწილის მხრიდან გადაიხუროს და ღამის საათებში განათდეს;
- სამშენებლო ობიექტზე მისასვლელი გზა აღიჭურვოს მოძრაობის რეგულირების ტექნიკური საშუალებებით წარმოდგენილი სქემის შესაბამისად;
- დაცული იქნას გზის სავალი ნაწილის სისაუფთავე, არ დაუშვათ სამშენებლო მასალისა და ტექნიკის გზის სავალ ნაწილზე განთავსება;
- სამუშაოების დასრულებისთანავე მიმდებარე ტერიტორია მოყვანილ იქნას პირვანდელ მდგომარეობაში და დროებითი მოძრაობის რეგულირების ტექნიკურ საშუალებებს გაუკეთდეს დემონტაჟი;
- სამუშაოების დაწყების და დამთავრების შესახებ წინასწარ ეცნობოს შსს საპატრულო პოლიციის დეპარტამენტის სამორიგეო ნაწილს (ტელ: 241-85-04; 241-85-05);

0190, თბილისი, ნოე რამიშვილის ქ. №38
№38, Noe Ramishvili St. 0190, Tbilisi, Georgia
ტელ./Tel.: (+995 032) 2 41 42 42
ფაქსი/Fax: (+995 032) 2 41 85 02
E-mail: patrolinfo@mia.gov.ge

მეორე ადრესატს: გთხოვთ, უზრუნველყოთ კონტროლის დაწესება წერილში მითითებულ პირობების შესრულებაზე და მოძრაობის რეგულირების ტექნიკური საშუალებების განთავსების მდგომარეობაზე. შეუსრულებლობის შემთხვევაში გაატარეთ ზომები საქართველოს ადმინისტრაციულ სამართალდარღვევათა კოდექსის 134 მუხლით გათვალისწინებული მოთხოვნების შესაბამისად.

დანართი: 2 ფაილად.

საპატრულო პოლიციის დეპარტამენტი /
საორგანიზაციო სამმართველო / საგზაო მოძრაობის
ზედამხედველობის განყოფილება
განყოფილების უფროსი
ბარბაქაძე დავით

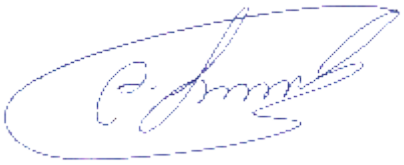

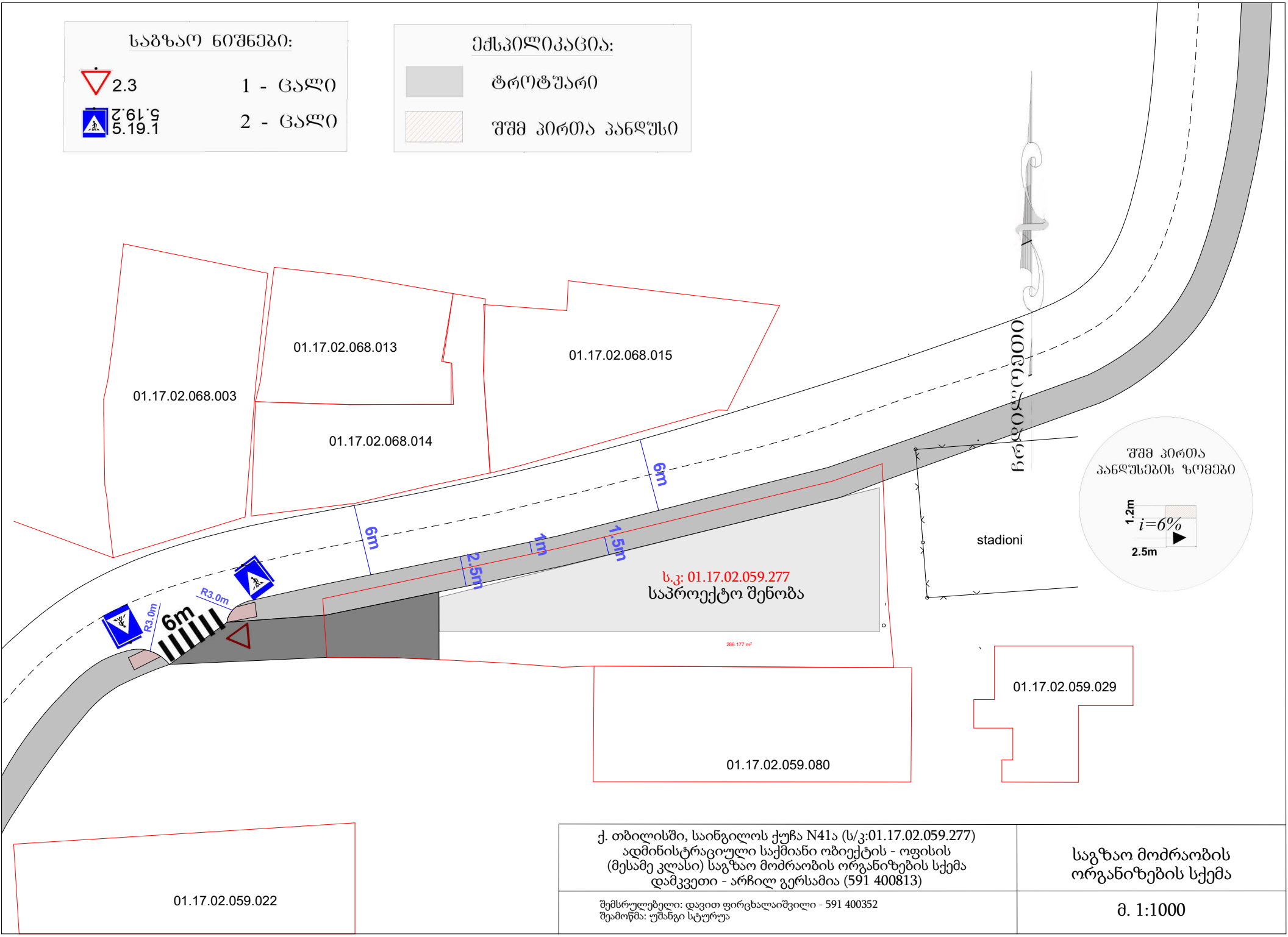

ქ. თბილისში, საინგილოს ქუჩა N41ა (ს/კ:01.17.02.059.277)
ადმინისტრაციული საქმიანი ობიექტის - ოფისის
(მესამე კლასი) საგზაო მოძრაობის ორგანიზების სქემა
დამკვეთი - არჩილ გერსამია (591 400813)

შემსრულებელი: დავით ფირცხალაიშვილი - 591 400352
შეამოწმა: უშანგი სტურუა

საგზაო მოძრაობის ორგანიზების სქემა

მ. 1:1000

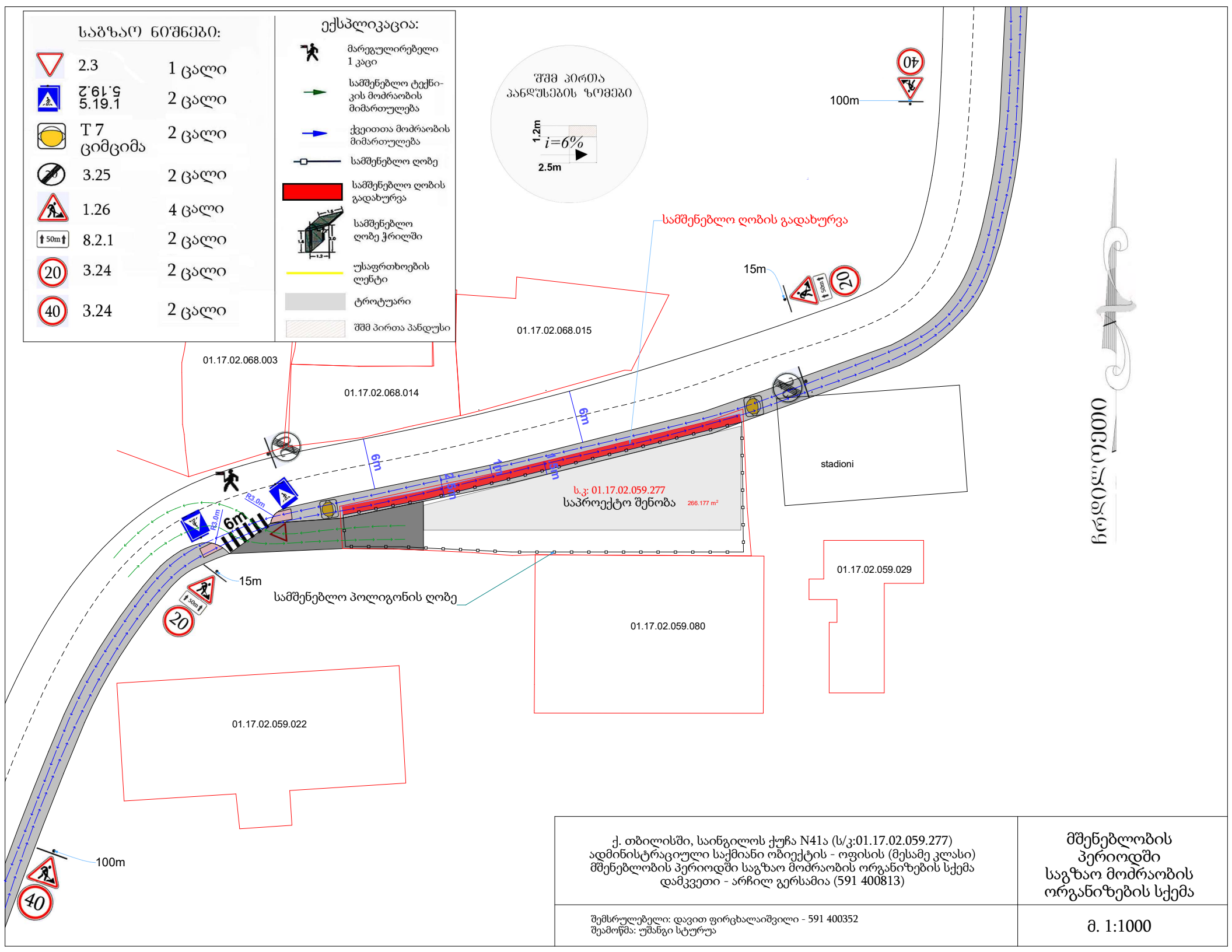

ქ. თბილისში, საინგილოს ქუჩა N41ა (ს/კ:01.17.02.059.277) ადმინისტრაციული საქმიანი ობიექტის - ოფისის (მესამე კლასი) მშენებლობის პერიოდში საგზაო მოძრაობის ორგანიზების სქემა დამკვეთი - არჩილ გერსამია (591 400813)	მშენებლობის პერიოდში საგზაო მოძრაობის ორგანიზების სქემა
შემსრულებელი: დავით ფირცხალაიშვილი - 591 400352 შეამოწმა: უშანგი სტურუა	მ. 1:1000

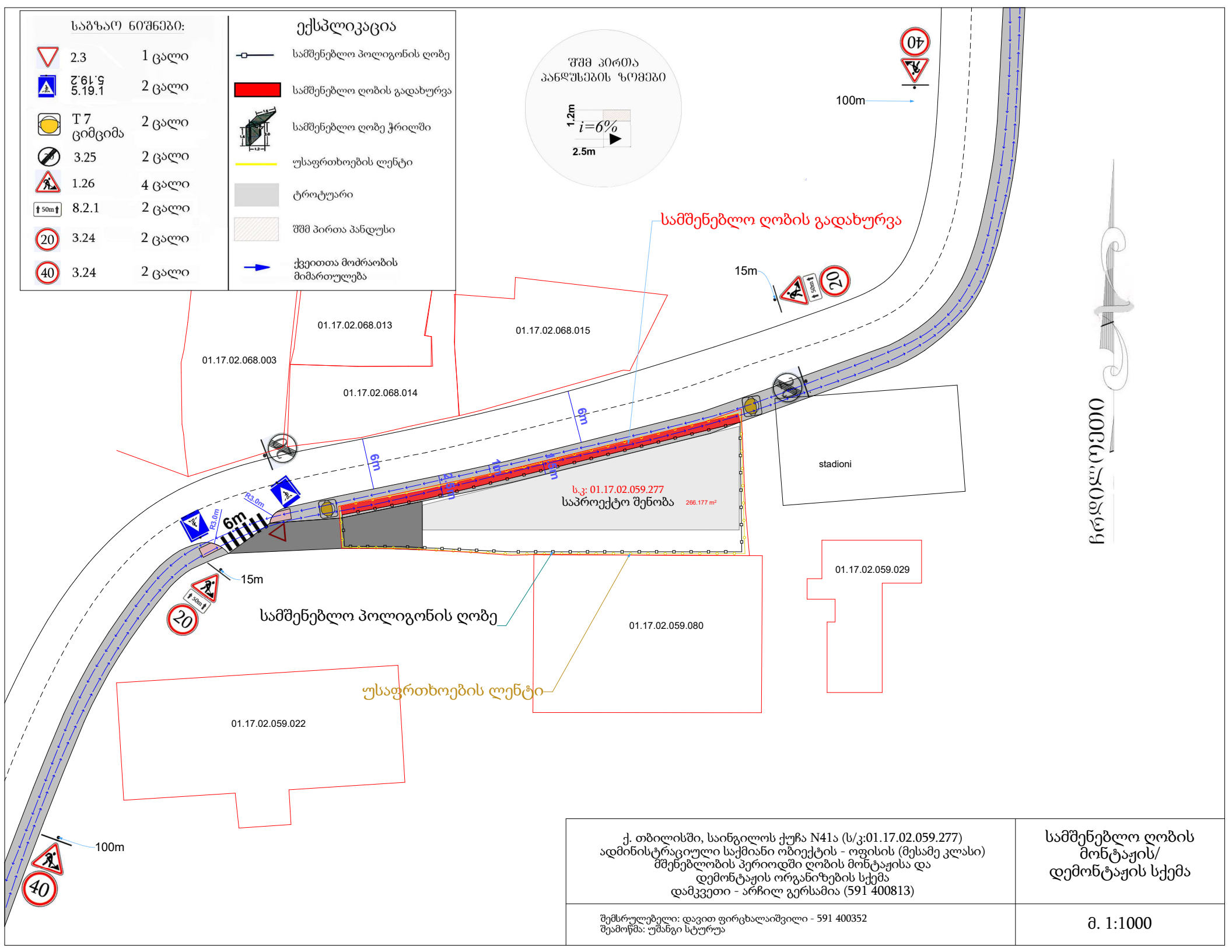

ქ. თბილისში, საინგილოს ქუჩა N41ა (ს/კ:01.17.02.059.277)
ადმინისტრაციული საქმიანი ობიექტის - ოფისის (მესამე კლასი)
მშენებლობის პერიოდში ღობის მონტაჟისა და
დემონტაჟის ორგანიზების სქემა
დამკვეთი - არჩილ გერსამია (591 400813)

შემსრულებელი: დავით ფირცხალაიშვილი - 591 400352
შეამოწმა: უშანგი სტურუა

სამშენებლო ღობის მონტაჟის/ დემონტაჟის სქემა

მ. 1:1000

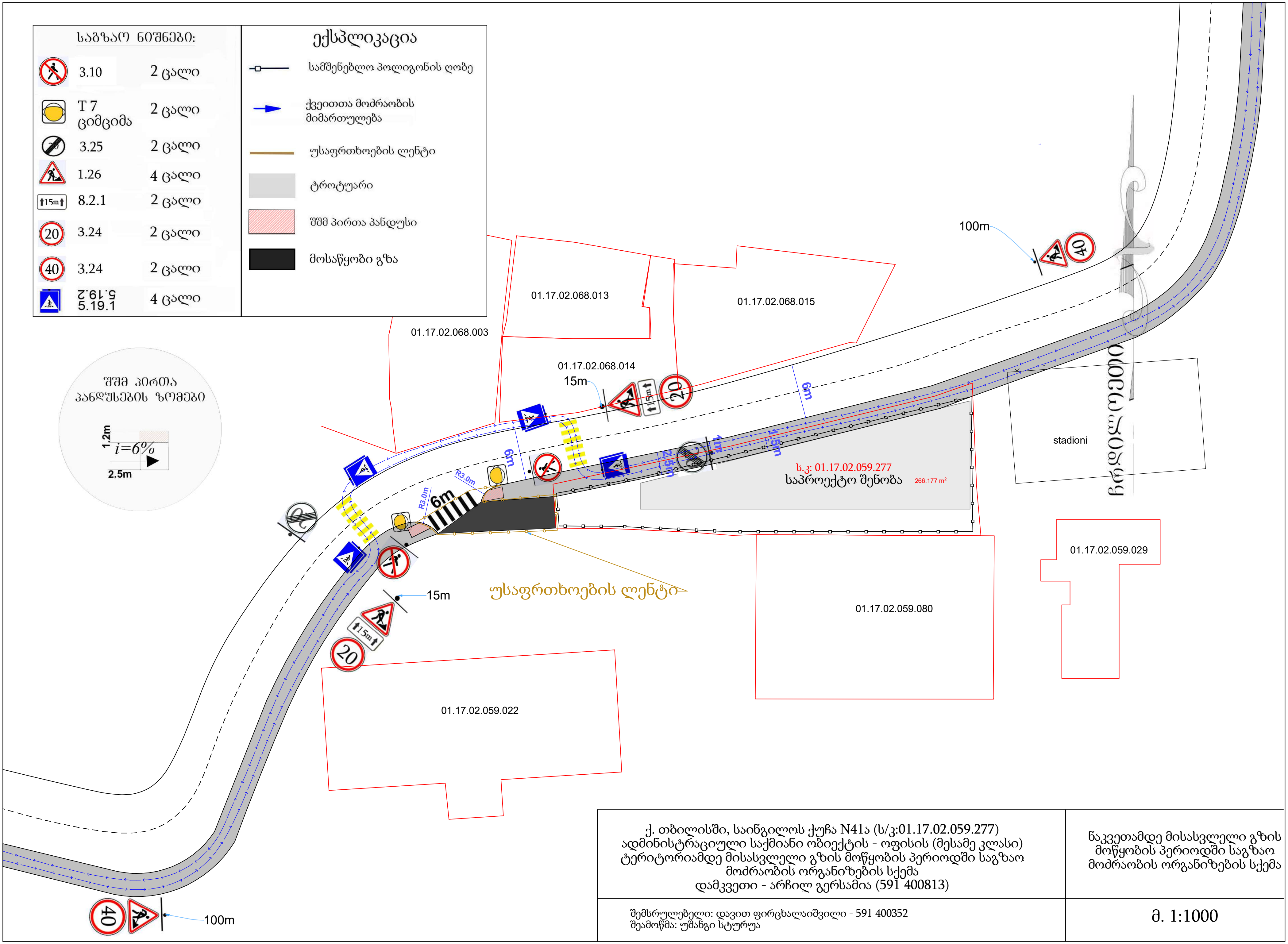

საგზაო ნიშნები:		
	3.10	2 ცალი
	T 7 ციმციმა	2 ცალი
	3.25	2 ცალი
	1.26	4 ცალი
	8.2.1	2 ცალი
	3.24	2 ცალი
	3.24	2 ცალი
	5.19.2 5.19.1	4 ცალი

ექსპლიკაცია	
	სამშენებლო პოლიგონის ღობე
	ქვეითთა მოძრაობის მიმართულება
	უსაფრთხოების ლენტი
	ტროტუარი
	შშმ პირთა პანდუსი
	მოსაწყობი გზა

ქ. თბილისში, საინგილოს ქუჩა N41ა (ს/კ:01.17.02.059.277)
ადმინისტრაციული საქმიანი ობიექტის - ოფისის (მესამე კლასი)
ტერიტორიამდე მისასვლელი გზის მოწყობის პერიოდში საგზაო
მოძრაობის ორგანიზების სქემა
დამკვეთი - არჩილ გერსამია (591 400813)

ნაკვეთამდე მისასვლელი გზის მოწყობის პერიოდში საგზაო მოძრაობის ორგანიზების სქემა

შემსრულებელი: დავით ფირცხალაიშვილი - 591 400352
შეამოწმა: უშანგი სტურუა

მ. 1:1000

ქ. თბილისი, საინგილოს ქუჩა №41ა, ს.კ.01.17.02.059.277 სამსართულიანი (მინუს ერთი სართულით) საოფისე შენობის მშენებლობა საინჟინრო–გეოლოგიური ანგარიში



საინჟინრო-გეოლოგია

ქ. თბილისი 2020 წ.

ტექნიკური დავალება
საინჟინრო-გეოლოგიური კვლევების ჩასატარებლად

1. **ობიექტის დასახელება** – სამსართულიანი საოფისე შენობა მინუს ერთი სართულით მშნებლობა.
2. **დამკვეთი** –არჩილ გერსამია.
3. **ობიექტის მდებარეობა** – ქ. თბილისი, საინგილოს ქუჩა №41ა, ს.კ:01.17.02.059.277
4. **დაპროექტების სტადია** – სამუშაო დოკუმენტაცია
5. **შენობის კლასი პასუხისმგებლობის მიხედვით** –III;
6. **ობიექტის ტექნიკური დახასიათება** – სამსართულიანი საოფისე შენობა მინუს ერთი სართულით
7. **საძირკვლის ტიპი** – წერტილოვანი ან ფილა.
8. **შენობის ტიპი** – რკინა-ბეტონის კარკასი წვრილი ბლოკის შევსებით;
9. **ჩატარდეს საინჟინრო-გეოლოგიური კვლევები შენობების დაფუძნების პირობების შესწავლის მიზნით;**
10. **საინჟინრო-გეოლოგიური ანგარიში წარმოდგენილი იქნას ერთ ეგზემპლარად.**

კონსტრუქტორი:

ქ. თბილისი, საინგილოს ქუჩა №41ა, ს.კ.01.17.02.059.277 სამსართულიანი (მინუს ერთი სართულით) საოფისე შენობის მშენებლობა საინჟინრო–გეოლოგიური ანგარიში

შესავალი

მოქალაქე არჩილ გერსამიას დავალებით 2020 წლის ივლისში შპს „კირკიტაძე და კომპანია“–ს ინჟინერ-გეოლოგის მიერ, ჩატარებული იქნა საინჟინრო-გეოლოგიური კვლევები, სამსართულიანი საოფისე შენობის დაპროექტებასთან დაკავშირებით.

საკვლევი ტერიტორიის ტოპოგეგმად გამოყენებული იქნა დამკვეთის მიერ მოწოდებული 1:500 მასშტაბის ტოპოგეგმა, რომელზეც დატანილი იქნა, როგორც საპროექტო შენობის კონტური, ასევე სამთო გამონამუშევრები.

სამშენებლო უბნის საინჟინრო-გეოლოგიური პირობების შესწავლისა და დასაპროექტებელი შენობის დაფუძნების პირობების დასადგენად, გაიბურღა 2 ჭაბურღილი სიღრმით 6.0 მეტრი და 2 ჭაბურღილი 8 მეტრი სიმაღლის. ბურღვა ჩატარდა მექანიკური სვეტური ბურღვის მეთოდით, საბურღი დანადგარით „MS 500 Drilling Rig Whit Triplex Mad Pamp”, 120 მმ-მდე დიამეტრით, ჩარეცხვის გარეშე, მშრალი ბურღვის წესით. საველე სამუშაოების დამთავრების შემდეგ ჭაბურღილები ლიკვიდირებული იქნენ განაბურღი გრუნტით.

გეოდინამიკური პირობები - ტერიტორიის ვიზუალური დათვალიერებისა და საველე სამუშაოების დროს საკვლევ ტერიტორიაზე არ აღინიშნება საინჟინრო-გეოდინამიკური და გეოლოგიური საფრთხეების განვითარების კვალი. აღსანიშნავია, რომ გარემოს ეროვნული სააგენტოს, გეოლოგიური დეპარტამენტის მიერ გამოქვეყნებულ ”ქ. თბილისის ტერიტორიის საინჟინრო-გეოდინამიკური პირობები და გეოლოგიური საფრთხეების შეფასება 2019 წ.”-ის მიხედვით საკვლევი ტერიტორია მოქცეულია დაბალი გეოდინამიკური რისკის ზონაში.

დაბალი – ტერიტორიები, სადაც რელიეფი ძირითადად სწორია, დანაწევრების ხარისხი უმნიშვნელო. სუბტრატის ქანები გამოირჩევიან შედარებით მდგრადი მზიდი თვისებებით, მიწისქვეშა წყლები ძირითადად ღრმა ცირკულაციისაა, დატბორვებს ადგილი არა აქვს და სტიქიური გეოლოგიური პროცესები პრაქტიკულად არ ფიქსირდებიან და ტერიტორიის დაზიანების ხარისხი უმნიშვნელოა. მდინარეების გამოფიტვის ელუვიური პროცესები,

განსაკუთრებით მთიანი ზონის პედიმენტების სივრცეში; მეოთხეულის ნალექებში ფორმირებული მიწისქვეშა წყლები არაღრმა ცირკულაციისაა, ადგილი აქვს შეტბორვას.

უბნის ზოგადიდახასიათება

საქართველოს საინჟინრო-გეოლოგიური დარაიონების მიხედვით, საკვლევი ტერიტორია, განთავსებულია აჭარა-თრიალეთის სისტემის ოლქის, პალეოგენ-ნეოგენის კლდოვან და ნახევარკლდოვანი ქვიშაქვოვან-სუბარგილიტური და პიროკლასტური ქანების გავრცელების რაიონის, მანგლისი-თბილისის ქვერაიონის ფარგლებში.

მეოთხეული წარმონაქმნები ფართოდ არიან გავრცელებული, ისინი წარმოდგენილნი არიან ორი გენეტიკური სახესხვაობით: დელუვიური-პროლუვიონით dpQ_{IV} და ალუვიონით aQ_{IV}. დელუვიურ-პროლუვიური წარმონაქმნები გავრცელებულნი არიან ზედაპირიდან 20 მ. სიღრმემდე მაქსიმალური სიმძლავრე და ლითოლოგიურად წარმოდგენილნი არიან თიხებით, თიხნარებით და კენჭნარებით, თიხები და თიხნარები შეიცავენ კენჭების, ხრეში, ღორღის და ხვინჭის მნიშვნელოვან რაოდენობას, ჩანართები არათანაბარი სივცობრივი გავრცელებით ხასიათდებიან.

ჰიდროგეოლოგიური პირობების ძირითად ფაქტორს წარმოადგენს მეოთხეული საფარში გავრცელებული გრუნტის წყლები, რომლებიც იკვებებიან, როგორც ატმოსფერული ნალექებით, ასევე ჰიფსომეტრიულად უფრო მაღალ ნიშნულზე გამავალი ზემო სამგორის სარწყავი სისტემის ფილტრატი.

გრუნტის წყლების მოძრაობის ძირითადი მიმართულება, სამხრეთ-აღმოსავლეთურია (რეგიონალური ეროზიის ბაზისი მდ. მტკვრისკენ). თუმცა ლოკალურ უბნებზე გეოლოგიურ-გეომორფოლოგიური თავისებურებებიდან გამომდინარე, იგი შესაძლებლებელია სხვადასხვა იყოს. გრუნტის წყლების განლაგების სიღრმე საშუალოო 2.-8.0 მ-ის ფარგლებშია.

რაიონი ხასიათდება რთული ტექტონიკური აგებულებით, რაც აიხსნება იმით, რომ იგი მდებარეობს სამი გეოტექნიკური ერთეულის შესაყართან: აჭარა-თრიალეთის ნაოწა სისტემის, საქართველოს და არვინ-ბოლნისის ბელტების შეუღლების ადგილზე.

ფონდური მასალების მიხედვით რაიონმა და მისმა შემოგარენმა მეოთხეულ პერიოდში განიცადეს დიფერენცირებული აღზევება, რის სედეგადაც ჩამოყალიბდა მორფოლოგიურად კარგად გამოხატული ამაღლებები და ტემპით მათგან ჩამორცენილი რაიონები (მარნეულის და მტკვრის დეპრესიები)

მეოთხეულ პერიოდში აღზევები ამპლიტუდები ასეულ მეტრებს შეადგენდა, რაც დასტურდება იმით, რომ მდ. მტკვრის ქვედა პლეისტოცენური მაღალი ტერასების ფრაგმენტები იმყოფებიან მტკვარი-იორის ზეგნის წყალგამყოფ ნაწილში 265-330 მეტრის ფარდობით სიმაღლეზე.

კლიმატი და მეტეოროლოგიური პირობები

ქ. თბილისი და მისი მიმდებარე ტერიტორიების ჰავა გარდამავალია ზომიერად თბილი სტეპურიდან, ზომიერ ნოტიო სუბტროპიკულამდე. ჰავის ფორმირებისათვის დიდი მნიშვნელობა აქვს რელიეფის ფორმათა ხასიათს და იმ ფაქტს, რომ ქ. თბილისი და მისი მიდამოები უმეტესად ქედებით არის გარშემორტყმული და მხოლოდ აღმოსავლეთითაა დადაბლებული და გაშლილი. მთიან ნაწილში ჰავის სიმაღლეობრივი ზონალობაა, დაბალ ადგილებში კი მშრალი და ზომიერად მშრალი სუბტროპიკული სტეპებისათვის დამახასიათებელი ჰავაა გაბატონებული.

თბილისის მიდამოებში ერთმანეთს ხვდებიან სტეპისა და ტყისათვის დამახასიათებელი კლიმატური არეები. ეს მომენტიც ბუნებრივია, გავლენას ახდენს მისი კლიმატის სიჭრელეზე.

ქალაქის ჰავის ფორმირებაში განსაკუთრებით აღსანიშნავია ანთროპოგენური ფაქტორის როლი. იგი გამოიხატება ქალაქის ახლო შემოგარენის გატყიანების, ტყე-პარკების, ბაღებისა და სკვერების მშენებლობით გამოწვეული, აგრეთვე ქუჩების მოასფალტების, მრავალსართულიანი ბეტონისა და აგურისაგან ნაგები სახლების და ქუჩებში დიდი რაოდენობით ტრანსპორტის მოძრაობასთან დაკავშირებულ მიკროკლიმატურ ნაირგვარობაში.

მოსული ნალექების რაოდენობაზე და მათ ტერიტორიულ განაწილებაზე გავლენას ახდენს საერთო ცირკულაციური პროცესები. ნალექების მთავარი მაქსიმუმი მაისშია. ყველაზე მშრალი თვე იანვარია, რაც შეეხება ნალექების სეზონურ განაწილებას, ამ მხრივ თბილისისათვის უხვი ნალექიანობა დამახასიათებელია გაზაფხულზე და მცირე ნალექიანობა ზამთარში.

ქვემოთ მოყვანილ ცხრილებზე წარმოდგენილია საკვლევი ტერიტორიის კლიმატური პირობები. კლიმატური პირობების დახასიათებისას გამოყენებულია თბლისის აეროპორტის ჰიდრომეტეოროლოგიური სადგურების მონაცემები (წყარო: „სამშენებლო კლიმატოლოგია“).

ცხრილი №1 ატმოსფერული ჰაერის ტემპერატურა, ^0C

თვე.საშ	I	II	III	IV	V	VI	VII	VIII	IX	X	XI	XII	საშ. წლი	აბს.მინ.წლ	აბს.მაქ.წლ
^{0}C	0.4	1.9	5.7	11.2	16.6	20.5	24.0	24.1	19.4	13.7	7.3	2.5	12.3	-23	40

ცხრილი №2 ფარდობითი ტენიანობა, %

თვე	I	II	III	IV	V	VI	VII	VIII	IX	X	XI	XII	საშ.
%	73	70	68	65	65	61	58	56	63	70	75	75	67

ცხრილი №3 ნალექების რაოდენობა, მმ

ნალექების რაოდენობა წელიწადში, მმ	ნალექების დღე-ღამური მაქსიმუმი, მმ
540	145

ცხრილი №4 ქარის მახასიათებელი

ქარის უდიდესი სიჩქარე შესაძლებელი 1,5,10,15,20,25. წელიწადში ერთხელ მ/წმ				
1	5	10	15	20
23	27	28	29	30

ქარის საშუალო უდიდესი და უმცირესი სიჩქარე მ/წმ	
იანვარი	ივლისი
2.5/0.5	2.2/0.5

სეისმური პირობები

საკვლევი ტერიტორია მდებარეობს ქ. თბილისის შემოგარენში, რომელიც საქართველოში მოქმედი სამშენებლო ნორმებისა და წესების „სეისმომედეგი მშენებლობა“ (პნ 01.01-09), №1 დანართის მიხედვით, მოქცეულია 8 ბალიან (MSK 64 სკალა) სეისმურ ზონაში.

საინჟინრო-გეოლოგიური კვლევების შედეგები

საველე კვლევების შედეგად შედგენილია „1-2” და „3-4”, ასევე ჭაბურღილის ლითოლოგიური სვეტები. ჭრილების მიხედვით სამშენებლო მოედანზე მიწის ზედაპირიდან 0.0-1.0 მ-ის სიღრმემდე გავრცელებულია

ფენა №1 - ნაყარი სამშენებლო ნაგვის ჩანართებით.

ფენა №2 - თიხნარი, ღორღისა და კენჭების ნარევით.

ფენა №3 - ძლიერ გამოფიტული ქვიშაქვა.

ფენა №4 - ქვიშაქვა რომელიც ვრცელდება 3-5-4.0 მ-ის ქვემოთ.

მოედნის ფენა წარმოდგენილია ძირითადი ქანებით ოლიგოცენის ასაკის არგილიტებისა და ქვიშაქვების მორიგეობით. არგილიტები მუქი მოშავო, მონაცრისფრო ფერისაა. ისინი ძირითადად თხელშრეებრიობით ხასიათდებიან. ქანების ზედა ზონაში კარგად არის გამოკვეთილი გამოფიტვის ოთხივე ქვეზონა. ამ ზონაში ისინი მოყავისფრო-მოყვითალო ფერით ხასიათდებიან. არგილიტები დარტყმის შემდეგ, ქვიშაქვისაგან განსხვავებით, ნატეხებად კი არა პატარა ნამსხვრევებად იშლებიან.

სიღრმეში ძირითადი ქანების მასივში მდგენელი ფენების (არგილიტი და ქვიშაქვა) შემცველობა, (80/20%)

ქვიშაქვები საშუალოდ ნაპრალიანი, ნაპრალები შევსებულია კალციტით. ჭრილში ქვიშაქვები დომინირებენ, ქვიშაქვები წვრილმარცლოვანია, ნაცრისფერის, ტექსტურა უწესრიგო არგილიტები ჟანგის მერე ნაცრისფერისაა, ტექსტურა შრეებრივია. გაშიშვლებებში გაზომილია შრეების დაქანების აზიმუტი 355°, დახრის კუთხე 25-30°. ლაბორატორიულად შესწავლილია ქანების ფიზიკური მექნიკური თვისებები.

გრუნტი დამუშავების სიძნელის მიხედვით მიეკუთვნება 28-ნ-VI კატეგორიას, სეისმური თვისებების მიხედვით გრუნტი მიეკუთვნება II კატეგორიას. ქანები გოსტ 25100-95-ის მიხედვით მიეკუთვნებიან დანალექ, წვრილნატეხოვან, საშუალო სიმტკიცის, დარბილებად კლდოვან გრუნტებს.

გრუნტის წყლები უშუალოდ ბურღვის დროს არ დაფიქსირებულა, მაგრამ ქვაბულის ამოღების შემთხვევაში შესაძლებელია მოხდეს გრუნტის წყლების დაფიქსირება, ასეთ შემთხვევაში აუცილებელია დამატებითი სამუშაოების ჩატარება.

დასკვნები და რეკომენდაციები.

ჩატარებული საინჟინრო-გეოლოგიური კვლევების მონაცემების საფუძველზე შეიძლება აღინიშნოს:

1. აღსანიშნავია რომ გარემოს ეროვნული სააგენტოს, გეოლოგიური დეპარტამენტის მიერ გამოქვეყნებულ "ქ. თბილისის გეოლოგიური საფრთხეების შეფასების ანგარიში"-ის მიხედვით საკვლევი ტერიტორია მოქცეულია დაბალი გეოლოგიური საფრთხის ზონაში. ასევე უნდა ითქვას ტერიტორიის შემოწმებისას დადგინდა, რომ რაიმე არახელსაყრელი ფიზიკურ-გეოლოგიური მოვლენები უბანზე არ შეინიშნება, ყოველივე აღნიშნულიდან გამომდინარე ამ ეტაპზე რაიმე სხვა დამცავი ღონისძიებების გატარების საჭიროება არ არსებობს;
2. საინჟინრო-გეოლოგიური პირობების სირთულის მიხედვით ს.ნ. და წ. 1.02.07-87 დანართი 10-ის თანახმად მიეკუთვნება II კატეგორიას (საშუალოს).
3. უბნის საინჟინრო-გეოლოგიური პირობებიდან გამომდინარე და მიღებული მონაცემების საფუძველზე გამოყოფილია 2 საინჟინრო-გეოლოგიური ელემენტი ფენა – 2 -ის სახით, და ფენა 4-ის სახით. დასაპროექტებელი შენობა: **გაანგარიშებისათვის ძირითად ქანებზე ფენა 4-ზე მისი მზიდუნარიანობა გამოფიტული შრის მოხსნის შემდეგ, ერთღერძა კუმშვის დროს წყალგაჯერებულ მდგომარეობაში მიღებული იქნეს R_c=10.4 კგძ/სმ^2. შეჭიდულობა C=2.6; შიგა ხახუნის კუთხე φ=27.5, სიმკვრივე ρ=2.35. დრეკადობის მოდული წყალნაჯერ მდგომარეობაში არის 1938.7 მეგპა.**

   ფენა 2 - **P=1.85 გ/სმ^3; C=0.25; φ=18°; E=190 კგძ/სმ^2; Ro=1.8 კგძ/სმ^2;**
4. საქართველოს სამშენებლო ნორმებისა და წესების „სეისმომედეგი მშენებლობა" პნ 01.01.09-ს ცხრილი № 1-ის სეისმური საშიშროების რუკის დანართი 1-ის მიხედვით, სამშენებლო უბანი მიეკუთვნება 8 ბალიან ზონას, რადგან უბანზე გავრცელებული გრუნტები აღნიშნული ცხრილის მიხედვით მიეკუთვნება I კატეგორიას;
5. ქვაბულის ფერდის მაქსიმალური დასაშვები დახრა მიღებული იქნეს სნ. და წ. 3.02.01-87 პ.პ. 3.11-3.15 და სნ და წ. III-4-80*-ის მე-9 თავის მიხედვით;

6. დამუშავების სიძნელის მიხედვით, საკვლევ უბანზე გავრცელებული გრუნტები, თანახმად სნ. და წ. IV-2-82-ის I-I ცხრილისა, მიეკუთვნებიან შემდეგ ჯგუფებს: ფენა № 4 - ძირითადი ქანები ქვიშაქვებისა და არგილითების თხელ შრეების მორიგეობა – ყველა სახის დამუშავებისას – VI ჯგუფს, საშუალო სიმკვრივით 2350 კგ/მ^3. თიხნარი (ფენა № 2) – 33$_გ$;

დანართი:

1. უბნის გენგეგმა მ 1:500 გამონამუშევრებისა დატანით – 1 ფ.
2. უბნის ლითოლოგიური ჭრილები მასშტ. 1:100 – 3 ფ.

ინჟინერ-გეოლოგი თ. ჯვეტენაძე

გენგეგმა-მ-1/200

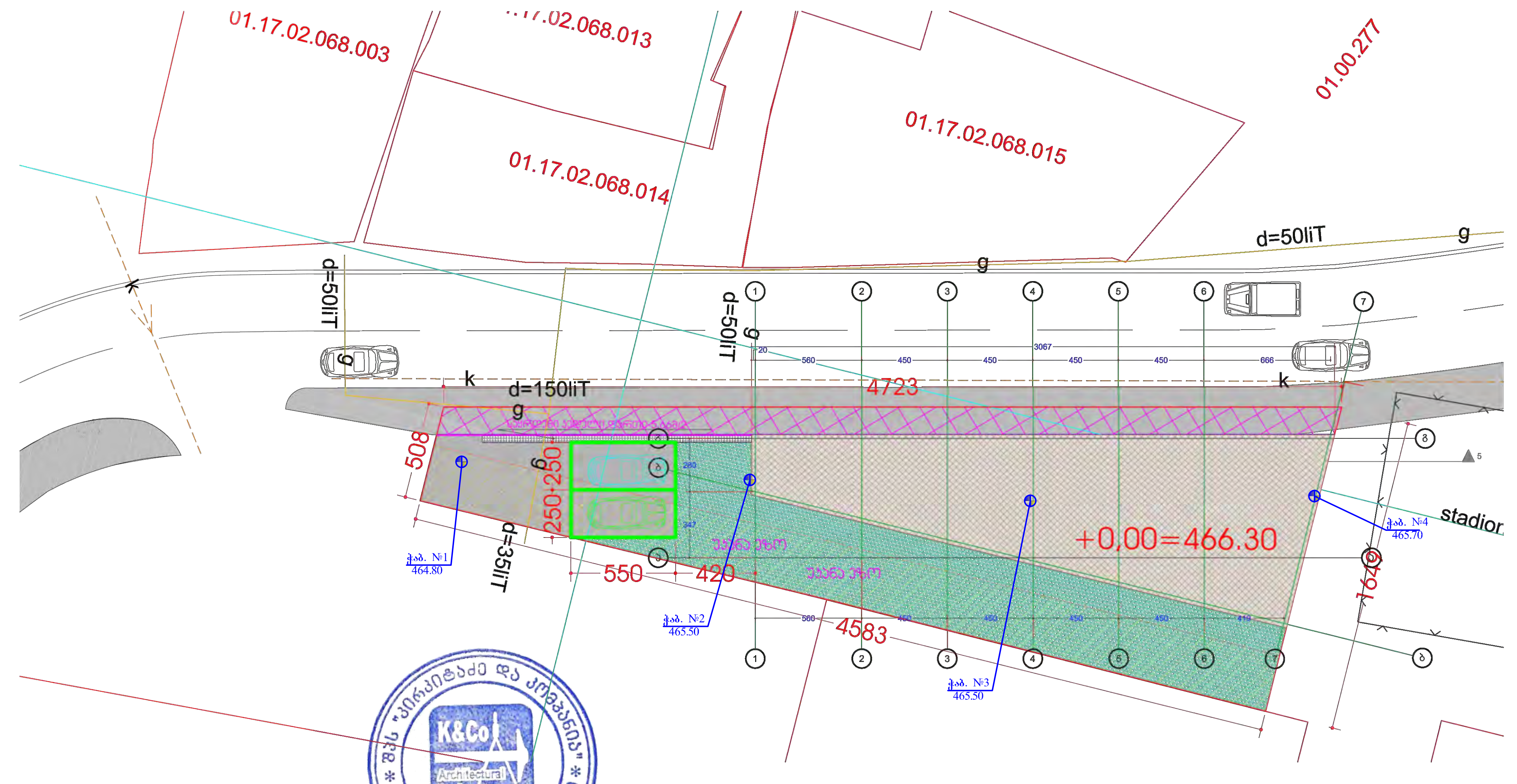

გენგეგმა მოწოდებულია დამკვეთი მიერ

ფურცლის დასახელება: გენგეგმა-მ-1/200 (0.00 ნიშნულზე)		მასშტაბი	ობიექტის სახელწოდება: საოფისე შენობა	
დირექტორი	გ. კვირინაშვილი			
არქიტექტორი	ი მათიაშვილი		ობიექტის მისამართი: ქ.თბილისი.საინგილოს ქ.□41.ა	ფურცელი
ავტორი	ი მათიაშვილი			
დაამუშავა	ლ.კაციაშვილი		დამკვეთი: შპს"ლდესთეითს"	ფურცლები
შეამოწმა	ზ.ციხისელი			

godaco2

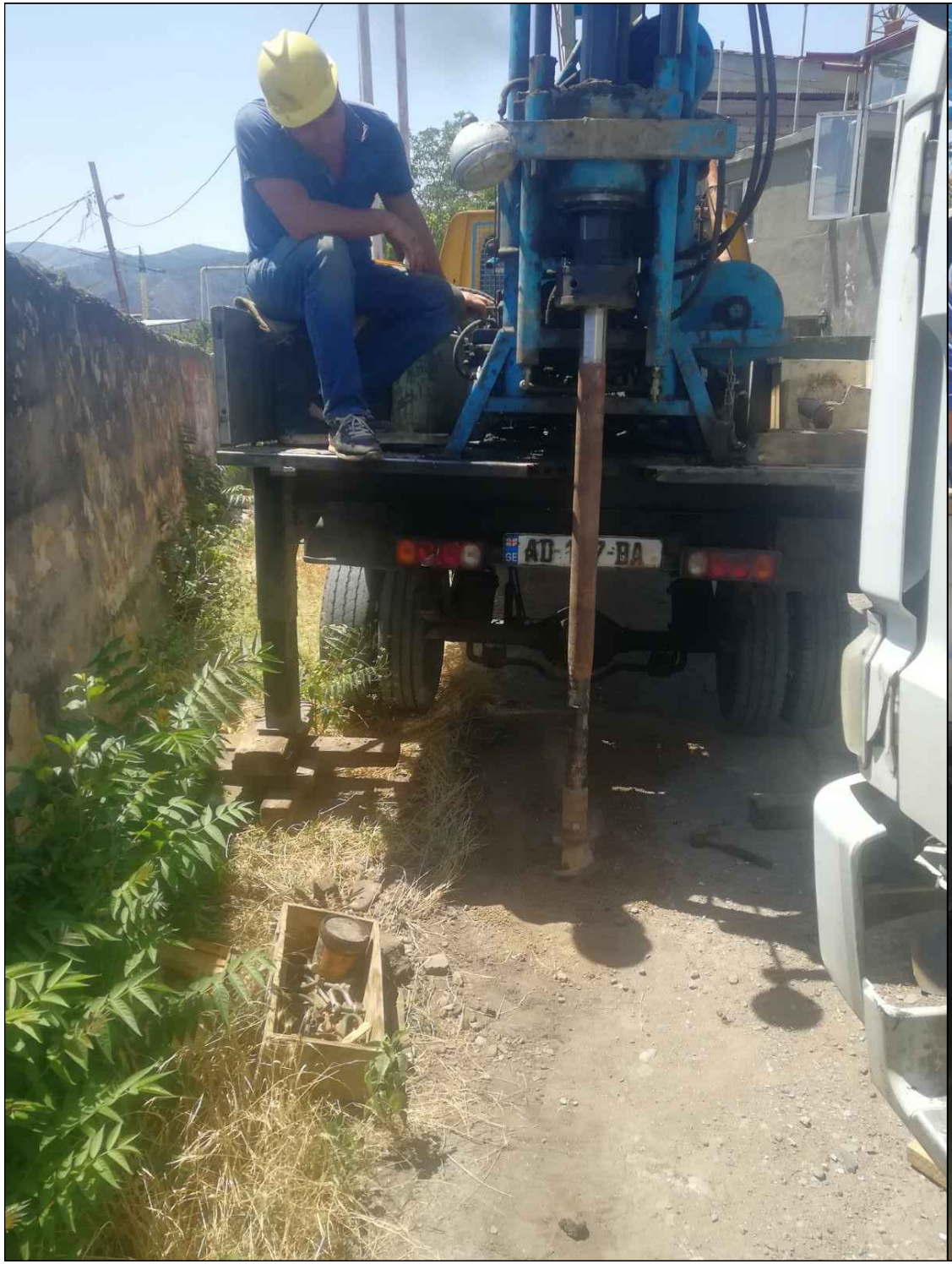



ჭაბურღილის ლითოლოგიური სვეტები

მასშტაბი ვერტ. 1:100
მასშტაბი ჰორ. 1:100

ჭაბურღილის სვეტი №1

ფენის №№	ფენის სიღრმე დან	ფენის სიღრმე მდე	ფენის სიმძლავრე	მიწის ზედაპირის და ფენის ძირის ნიშნული 464.80	ჭრილი მ-ბი 1:100	კონსისტენცია	ბრუნტის წყლის დონე და გაზომვის თარიღი გამ.	დამძ.
1	0.00	0.80	0.80	464.00	①			
2	0.80	3.50	2.70	461.30	②			
3	3.50	4.50	1.00	460.30	③			
4	4.50	6.00	1.5	458.80	④			

ჭაბურღილის სვეტი №2

ფენის №№	ფენის სიღრმე დან	ფენის სიღრმე მდე	ფენის სიმძლავრე	მიწის ზედაპირის და ფენის ძირის ნიშნული 465.5	ჭრილი მ-ბი 1:100	კონსისტენცია	ბრუნტის წყლის დონე და გაზომვის თარიღი გამ.	დამძ.
1	0.00	0.80	0.80	464.70	①			
2	0.80	3.50	2.70	462.00	②			
3	3.50	4.50	1.00	461.00	③			
4	4.50	6.00	1.5	459.50	④			

ჭაბურღილის სვეტი №3

ფენის №№	ფენის სიღრმე დან	ფენის სიღრმე მდე	ფენის სიმძლავრე	მიწის ზედაპირის და ფენის ძირის ნიშნული 465.50	ჭრილი მ-ბი 1:100	კონსისტენცია	ბრუნტის წყლის დონე და გაზომვის თარიღი გამ.	დამძ.
1	0.00	1.0	1.0	464.50	①			
2	1.00	4.00	3.00	461.50	②			
3	4.00	5.50	1.50	460.00	③			
4	5.50	8.00	2.5	457.50	④			

ჭაბურღილის სვეტი №4

ფენის №№	ფენის სიღრმე დან	ფენის სიღრმე მდე	ფენის სიმძლავრე	მიწის ზედაპირის და ფენის ძირის ნიშნული 465.70	ჭრილი მ-ბი 1:100	კონსისტენცია	ბრუნტის წყლის დონე და გაზომვის თარიღი გამ.	დამძ.
1	0.00	1.0	1.0	464.70	①			
2	1.00	4.50	3.50	461.20	②			
3	4.50	5.50	1.00	460.20	③			
4	5.50	8.00	2.5	457.70	④			

① ნაყარი - ფენა 1

② თიხნარი , ღორღისა და ხვინჭის 20%-მდე მინარევით- ფენა 2

③ ძლიერ გამოფიტული ძირითადი ქანები - ფენა 3

④ ნაკლებ გამოფიტული ძირითადი ქანები - ფენა 4

შპს "კირკიტაძე და კომპანია"
საქართველო, თბილისი, პეკინის ქ. N27, ტელ: 599 562 276 ს/ნ 416 294 067
LTD "kirkitadze & company"
27 pekini street, Tbilisi, Georgia tel:599 562 276

ს.კ. 01.17.02.059.277

ლითოლოგიური ჭრილი 1-2

მასშტაბი ვერტ. 1:100

მასშტაბი ჰორ. 1:100

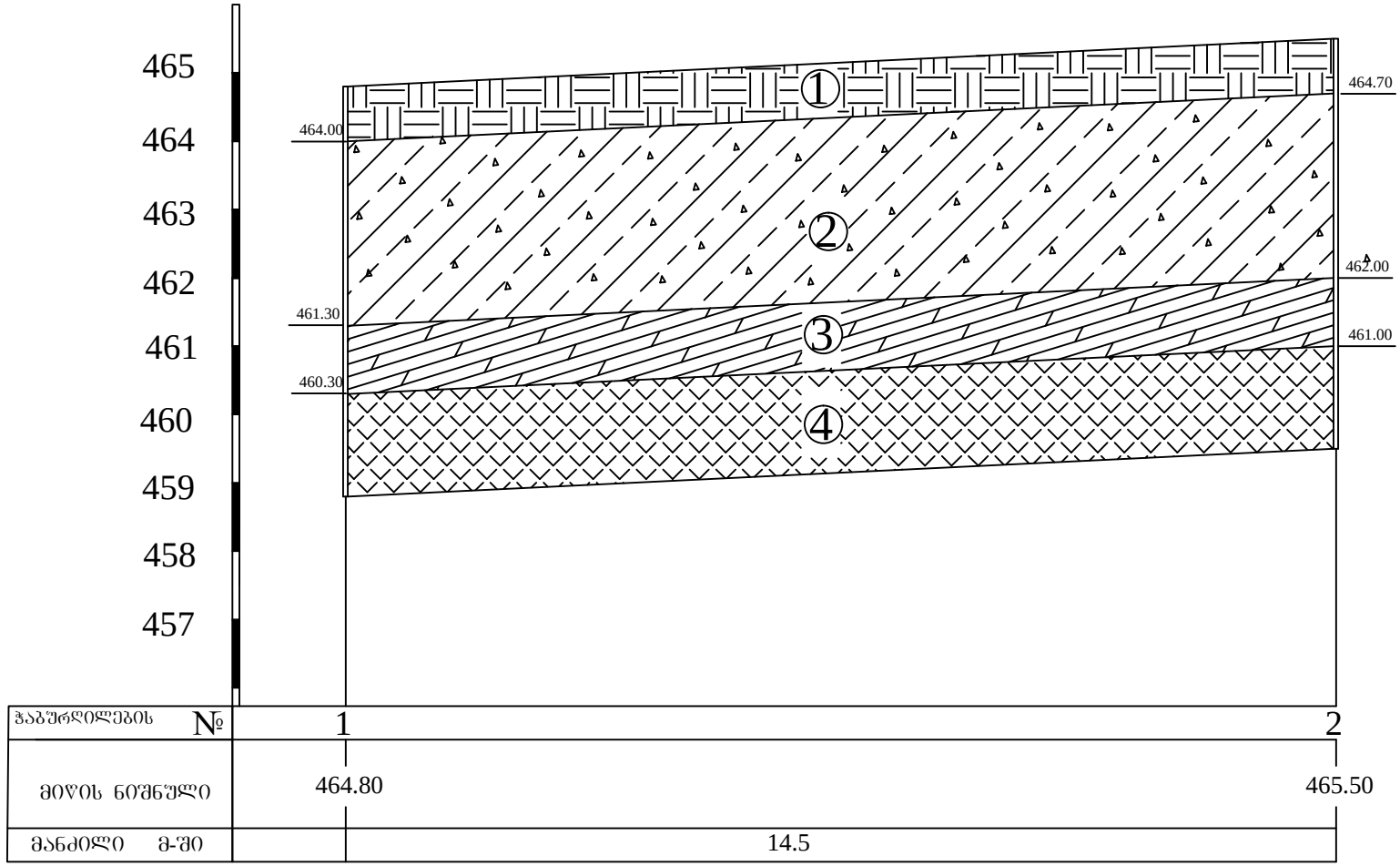

① ნაყარი - ფენა 1

② თიხნარი , ღორღისა და ხვინჭის 20%-მდე მინარევით- ფენა 2

③ ძლიერ გამოფიტული ძირითადი ქანები - ფენა 3

④ ნაკლებ გამოფიტული ძირითადი ქანები - ს.კ. 01.17.02.059.277

შპს "კირკიტაძე და კომპანია"

საქართველო, თბილისი, პეკინის ქ. №27, ტელ: 599 562 276 ს/ნ 416 294 067

LTD "kirkitadze & company"

27 pekini street, Tbilisi, Georgia tel:599 562 276

ლითოლოგიური ჭრილი 2-3-4

მასშტაბი ვერტ. 1:100

მასშტაბი ჰორ. 1:100

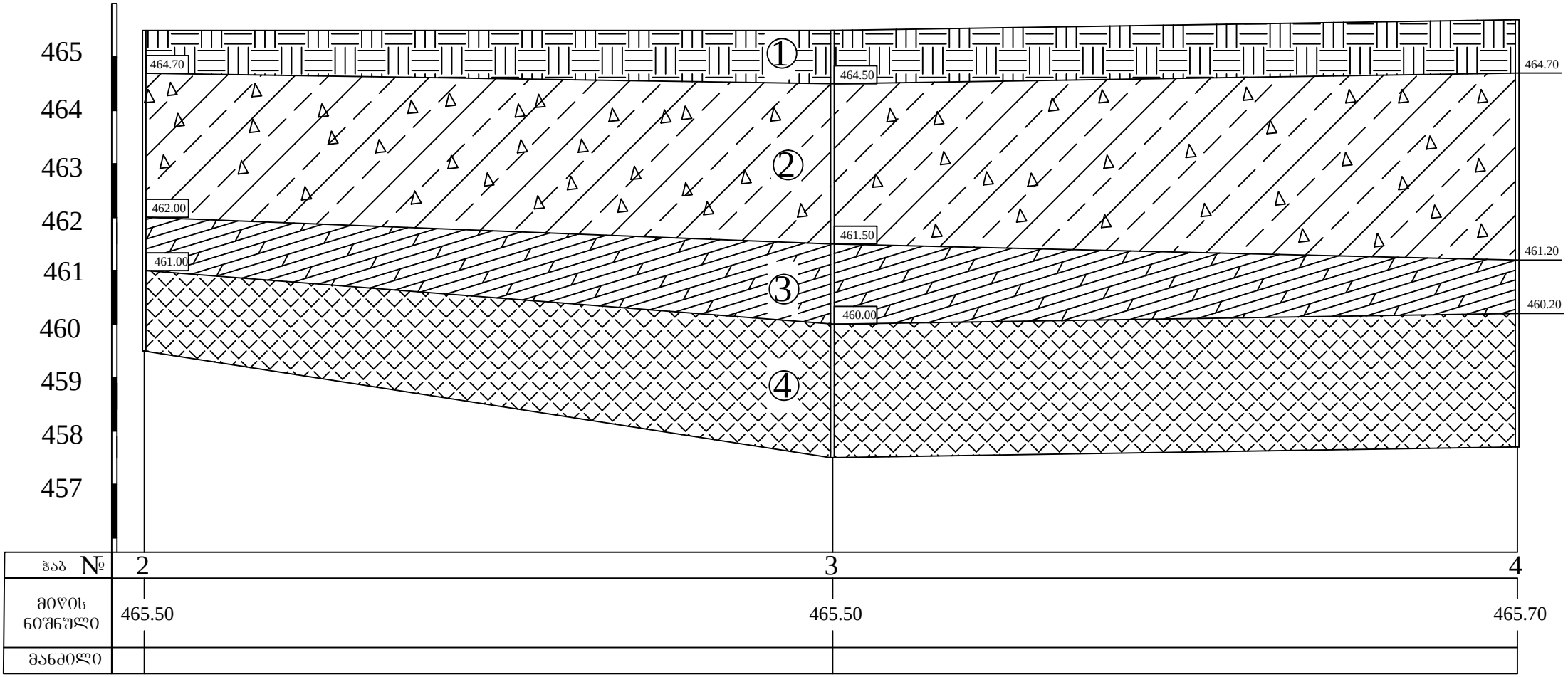

ჭაბ №	2	3	4
მიწის ნიშნული	465.50	465.50	465.70
მანძილი			

① ნაყარი - ფენა 1

② თიხნარი , ღორღისა და ხვინჭის 20%-მდე მინარევით- ფენა 2

③ ძლიერ გამოფიტული ძირითადი ქანები - ფენა 3

④ ნაკლებ გამოფიტული ძირითადი ქანები - ფენა 4

ს.ბ. 01.17.02.059.277

შპს "კირკიტაძე და კომპანია"

საქართველო, თბილისი, პეკინის ქ. №27, ტელ: 599 562 276 ს/ნ 416 294 067

LTD "kirkitadze & company"

27 pekini street, Tbilisi, Georgia tel:599 562 276

საექსპერტო შეფასება

ანგარიშზე: ქ.თბილისში, საინგილოს ქუჩა №41ა, ს.კ.01.17.02.059.277 სამსართულიანი (მინუს ერთი სართულით) საოფისე შენობის მშენებლობისთვის მოედნის საინჟინრო-გეოლოგიური პირობების გამოკვლევა

კერძო პირის, არჩილ გერსამიას თხოვნით, ჩვენს მიერ 2021 წლის სექტემბერში შემოწმებული იქნა ქ.თბილისში, საინგილოს ქუჩა №41ა, ს.კ.01.17.02.059.277 სამსართულიანი (მინუს ერთი სართულით) საოფისე შენობის მშენებლობასთან დაკავშირებით ჩატარებული საინჟინრო-გეოლოგიური და ჰიდროგეოლოგიური სამუშაოების ტექნიკური დოკუმენტაცია.

შემოწმების მიზანი: დადგინდეს ქ.თბილისში, საინგილოს ქუჩა №41ა, ს.კ.01.17.02.059.277 სამსართულიანი (მინუს ერთი სართულით) საოფისე შენობის მშენებლობასთან დაკავშირებით ჩატარებული საინჟინრო-გეოლოგიური და ჰიდროგეოლოგიური სამუშაოებისა და მის საფუძველზე შედგენილი ტექნიკური დოკუმენტაციის შესაბამისობა საქართველოში მოქმედ სამშენებლო ნორმებთან, წესებთან და სახელმწიფო სტანდარტებთან.

საინჟინრო-გეოლოგიური სამუშაოები შესრულებულია შპს „კირკიტაძე და კომპანია"-ს გეოლოგიური ჯგუფის მიერ 2020 წლის ივლისში. სამუშაოების უშუალო ხელმძღვანელი ინჟინერ-გეოლოგი თ. კვეტენაძე. მის მიერ ვიზუალურად იქნა შესწავლილი საკვლევი ტერიტორია, მოძიებული და დამუშავებულია რაიონის შესახებ არსებული ფონდური და ლიტერატურული მასალა. აღებული იქნა გრუნტის ნიმუშები, რომლებზეც ჩატარდა შესაბამისი ლაბორატორიული კვლევები. დასკვნაში გამოყენებულია გარემოს ეროვნული სააგენტოს, გეოლოგიის დეპარტამენტის მიერ შედგენილი ანგარიში: ქ.თბილისის ტერიტორიის საინჟინრო-გეოლოგიური პირობები და გეოლოგიური საფრთხეების შეფასება.

საექსპერტოდ წარმოდგენილია:

1. ანგარიშის ტექსტური ნაწილი, აკრეფილი კომპიუტერზე ---------- 7 გვ;
2. ტექნიკური დავალება ---------- 1 გვ;

3. უბნის ტოპოგეგმა გამონამუშევრების დატანით ----------1 ფურც;
4. ჭაბურღილების ლითოლოგიური ჭრილები---------- 1 ფურც;
5. უბნის გეოლოგიური ჭრილი ---------- 2 ფურც;
6. ფოტომასალა ---------- 2 ფოტო.

ტექნიკური დავალების მიხედვით, ასაშენებელია სამსართულიანი საოფისე შენობა მინუს ერთი სართულით. კონსტრუქციულად შენობა გადაწყვეტილია რკინა-ბეტონის კარკასით, ბლოკების შევსებით. საძირკვლის ტიპი დადგინდება გეოლოგიური კვლევების საფუძველზე, სავარაუდო ტიპი – წერტილოვანი, ან ფილა. ობიექტის კლასი პასუხისმგებლობის მიხედვით II.

მოედნის საინჟინრო-გეოლოგიური პირობების დასადგენად და ჰიდრო-გეოლოგიური პირობების შესაფასებლად მოხდა მიმდებარე ტერიტორიის ვიზუალური დათვალიერება. ლითოლოგიური ჭრილის ასაგებად გაიბურღა 2 ჭაბურღილი სიღრმით 6.0 მეტრი და 2 ჭაბურღილი 8 მეტრი სიმაღლის, სამუშაოების საერთო მოცულობა 28 გრძ.მ. ბურღვისას აღებულია გრუნტის ნიმუშები, რომლებზეც ჩატარებულია შესაბამისი ლაბორატორიული კვლევები.

მოედნის ფენა წარმოდგენილია ძირითადი ქანებით, ოლიგოცენის ასაკის არგილიტებისა და ქვიშაქვების მორიგეობით. არგილიტები მუქი მოშავო, მონაცრისფრო ფერისაა. ისინი ძირითადად თხელშრეებრიობით ხასიათდებიან. ქანების ზედა ზონაში კარგად არის გამოკვეთილი გამოფიტვის ოთხივე ქვეზონა. ამ ზონაში ისინი მოყავისფრო-მოყვითალო ფერით ხასიათდებიან. არგილიტები დარტყმის შემდეგ, ქვიშაქვისაგან განსხვავებით, ნატეხებად კი არა პატარა ნამსხვრევებად იშლება. სიღრმეში ძირითადი ქანების მასივში მდგენელი ფენების (არგილიტი და ქვიშაქვა) შემცველობა, (80/20%). ქვიშაქვები საშუალოდ ნაპრალიანი, ნაპრალები შევსებულია კალციტით. ჭრილში ქვიშაქვები დომინირებენ, ქვიშაქვები წვრილმარცლოვანია, ნაცრისფერის, ტექსტურა უწესრიგო არგილიტები ჟანგის მერე ნაცრისფერისაა, ტექსტურა შრეებრივია. გაშიშვლებებში გაზომილია შრეების დაქანების აზიმუტი 355^0, დახრის კუთხე $25-30^0$.

ჩატარებული საველე და ლაბორატორიული სამუშაოების ანალიზის შედეგად, მოედანზე, გეოლოგიურ ჭრილში, გამოყოფილი იქნა შემდეგი ფენები:

1. ფენა 1 – ნაყარი სამშენებლო ნაგვის ჩანართებით. გავრცელებულია მთელ ტერიტორიაზე, ფენის სიმძლავრე 0.8-1.0 მეტრამდეა.

2. ფენა 2 – სგე I – თიხნარი, ღორღისა და კენჭების ნარევით, გავრცელებულია მთელ უბანზე, სიმძლავრე 2.7-3.5მ.

გრუნტის ფიზიკურ-მექანიკური თვისებების საანგარიშო მაჩვენებლებია:

- გრუნტის ბუნებრივი სიმკვრივე - ρ = 1.85 გრ/სმ^3
- ხვედრითი შეჭიდულობა C = 0.25 კპა
- შინაგან ხახუნის კუთხე 18^0
- დეფორმაციის მოდული E = 190 კგძ/სმ^2
- გრუნტის პირობითი საანგარიშო წინაღობა R_0 = 1.8კგძ/სმ^2

3. ფენა 3 – ძლიერ გამოფიტული ძირითადი ქანები, სიმძლავრით 1.0-1.5მ.

4. ფენა 4 – სგე II – ნაკლებ გამოფიტული ძირითადი ქანები, ფენის გახსნილი სიმძლავრე 1.5-2.5მ.

გრუნტის ფიზიკურ-მექანიკური თვისებების საანგარიშო მაჩვენებლებია:

- გრუნტის ბუნებრივი სიმკვრივე - ρ = 2.35 გრ/სმ^3
- შინაგან ხახუნის კუთხე 27.5^0
- დრეკადობის მოდული წყალნაჯერ მდგომარეობაში E = 1938.7 მპა
- გრუნტის მზიდუნარიანობა ერთღერძა კუმშვის დროს წყალგაჯერებულ მდგომარეობაში Rc=10.4 კგძ/სმ^2.

ანგარიშში მოცემულია საკვლევი ტერიტორიის გეომორფოლოგიური, გეოლოგიური, კლიმატური და ჰიდროგეოლოგიური პირობები. მოცემულია ზემოაღნიშნული გრუნტის საინჟინრო-გეოლოგიური დახასიათება, მათი ნორმატიული და საანგარიშო მაჩვენებლები, რომლებიც მიღებულია გამოკვლევების, საფონდო მასალების, ნორმატიული დოკუმენტების და საცნობარო ლიტერატურის გამოყენების საფუძველზე. უბნის საინჟინრო-გეოლოგიური პირობებიდან გამომდინარე და მიღებული მონაცემების საფუძველზე გამოყოფილია 2 საინჟინრო-გეოლოგიური ელემენტი ფენა 2 -ის და ფენა 4-ის სახით.

მოედნის ჰიდროგეოლოგიური პირობების შესახებ აღნიშნულია, რომ გრუნტის წყლები უშუალოდ ბურღვის დროს არ დაფიქსირებულა, მაგრამ ქვაბულის ამოღების შემთხვევაში შესაძლებელია მოხდეს გრუნტის წყლების დაფიქსირება, ასეთ შემთხვევაში აუცილებელია დამატებითი სამუშაოების ჩატარება.

მშენებლობის ტერიტორია ზოგადი სეისმური დარაიონების რუკის მიხედვით განეკუთვნება 8 ბალიან ზონას. სეისმურობის უგანზომილებო კოეფიციენტი 0.17. სეისმური თვისებების მიხედვით, უბნის ამგები გრუნტები განეკუთნებიან II კატეგორიას.

ტერიტორიაზე რაიმე ტიპის გეოდინამიკური (ფიზიკურ-გეოლოგიური) მოვლენები, ან მშენებლობისათვის არახელსაყრელი პროცესები არ ფიქსირდება. ტერიტორია მდგრადია და "დამაკმაყოფილებელ" საინჟინრო–გეოლოგიურ პირობებში იმყოფება. აღსანიშნავია რომ გარემოს ეროვნული სააგენტოს, გეოლოგიური დეპარტამენტის მიერ გამოქვეყნებულ “ქ.თბილისის გეოლოგიური საფრთხეების შეფასების ანგარიში”-ის მიხედვით საკვლევი ტერიტორია მოქცეულია დაბალი გეოლოგიური საფრთხის ზონაში. აღნიშნულიდან გამომდინარე, ტერიტორია რაიმე დამცავი ღონისძიებების გატარებას არ საჭიროებს.

დასკვნა

ქ.თბილისში, საინგილოს ქუჩა №41ა, ს.კ.01.17.02.059.277 სამსართულიანი (მინუს ერთი სართულით) საოფისე შენობის მშენებლობასთან დაკავშირებით ჩატარებული საინჟინრო გეოლოგიური სამუშაოები, აკმაყოფილებს იმ მოთხოვნებს, რომლებიც მოცემულია საქართველოში მოქმედი სამშენებლო ნორმებით. დასასრულს ავღნიშნავთ, რომ წარმოდგენილი ანგარიში, იმსახურებს დადებით შეფასებას და შეიძლება საფუძვლად დაედოს მშენებლობის პროექტს საინჟინრო გეოლოგიურ ნაწილში.

გეოლოგია-მინერალოგიის აკადემიური დოქტორი,
საქართველოს საინჟინრო აკადემიის წევრ-
კორესპონდენტი, პროფესორი: /ია მშვიდობაძე/

CV - მშვიდობაძე ია

გვარი, სახელი, მამის სახელი	მშვიდობაძე ია ნოელის ასული
მისამართი	ქ. თბილისი, იოსებიძის №57, ბ.7;
ტელეფონის ნომერი	599 45 03 30; 558 66 33 49
ელექტრონული მისამართი	iabugo@mail.ru
დაბადების თარიღი	1962 წლის 21 ოქტომბერი
განათლება	1979 წელს დავამთავრე ქ.თბილისის 58-ე საშ. სკოლა; 1984 წელს დავამთავრე საქართველოს პოლიტექნიკური ინსტიტუტი, ინჟინერ-მშენებლის სპეციალობით
მინიჭებული კვალიფიკაცია	2003 წელს გეოლოგია მინერალოგიის მეცნიერებათა კანდიდატის ხარისხი (დიპლომი) 2019 წლიდან საქართველოს საინჟინრო აკადემიის წევრ-კორესპონდენტი.
საქმიანობა და სამუშაო გამოცდილება	1984 წლიდან დღემდე საქართველოს ტექნიკური უნივერსიტეტის "გრუნტების მექანიკისა და ფუძე-საძირკვლების" მიმართულების პროფესორი; 2003-2008 წლებში სამშენებლო კომპანია "იმკ-91" მშენებელ-ინჟინერი. 2018 წლიდან შპს "რეალექსპერტი"-ს ექსპერტი გეოლოგიის დარგში.
გამოქვეყნებული სამეცნიერო შრომები და პუბლიკაციები	გამოქვეყნებული მაქვს **25 სამეცნიერო შრომა**; **სახელმძღვანელოები:** "საინჟინრო ნაგებობები" -2011წ; "ჰიდროტექნიკური მშენებლობა" 2016; მეთოდური მითითება "შენობა-ნაგებობათა ტექნიკური ექსპლოატაცია (ცვეთის ანგარიში)"; "მეთოდური მითითება გრუნტების მექანიკის ლაბორატორიული სამუშაოების შესასრულებლად" 2018; "შენობა ნაგებობების ტექნიკური ექსპლოატაცია" 2018. **შესწავლილი და ანგარიში დაწერილი მაქვს** : "ქ.თბილისში, თემქის დასახლებაში, XI მ/რ-ნი, III კვარტალი A კორპუსის მოედნის საინჟინრო-გეოლოგიური პირობების გამოკვლევა" - 2015წელი; "ქ. გორში, რკინიგზის სადგურის დასახლებაში მარაბდელის ქუჩის მიმდებარედ საბავშვო ბაღის მშენებლობისათვის გამოყოფილი მოედნის საინჟინრო-გეოლოგიური პირობების გამოკვლევა"; "ქ. თბილისში, ც. დადიანის ქ. №103-ში ამხანაგობა "დადიანის 103"-ის საკუთრებაში არსებულ №064/009 ნაკვეთზე მრავალბინიანი საცხოვრებელი სახლის პროექტი" ტერიტორიის საინჟინრო-გეოლოგიური კვლევის შედეგები"; ქ. თბილისში, სოფელ დიღომში, დიდ დიღომში შპს ალდა ჯგუფის საკუთრებაში არსებულ №035/796 ნაკვეთზე მრავალსართულიანი (მიწისქვეშა ავტოსადგომით) საცხოვრებელი სახლის პროექტის ტერიტორიის საინჟინრო-გეოლოგიური კვლევის ტექნიკური ანგარიში"; "ქ. თბილისში, უშანგი ჩხეიძის ქ.№ 20-ში მრავალბინიანი საცხოვრებელი სახლის მშენებლობისათვის გამოყოფილ უბანზე ჩატარებული საინჟინრო-გეოლოგიური კვლევის ტექნიკური ანგარიში და დასკვნა-რეკომენდაციები"; "ბათუმში მელიქიშვილის ქ.90-ში ს/კ05.27.46.023 7 სართულიანი სახლის მშენებლობასთან დაკავშირებით სამშენებლო მოედნის საინჟინრო-გეოლოგიური კვლევის ანგარიშის საექსპერტო დასკვნა"-2018წ;ამბროლაურის მუნიციპალიტეტის სოფ. ძირაგეულში, კოოპერატივ „ალვაზის" ღვინის ქარხნის მშენებლობისათვის, ჩატარებული საინჟინრო-გეოლოგიური ძიების ტექნიკური ანგარიში 2018წ;ქ. თბილისში, ოჭიოს ქუჩაზე, მრავალსართულიანი საცხოვრებელი სახლის მშენებლობისათვის გამოყოფილი უბნის (ს.კ. 01.10.13.033.923; 01.10.13.033.119; 01.10.13.033.118; 01.10.13.033.366) წინასწარი საინჟინრო-გეოლოგიური კვლევა 2018წ; ქ. თბილისში, ისანი-სამგორის რაიონში, რკინიგზის ჩიხი №20, ნაკვ. №01.19.21.002.186 საწარმოო-სასაწყობე შენობის პროექტის საინჟინრო-გეოლოგიური დასკვნა 2018წ; „ქ.თბილისში, ბაგების სტუდქალაქის სამხრეთ-აღმოსავლეთით, წყნეთის გზატკეცილის მიმდებარედ, საცხოვრებელი კომპლექსი "ოდა"-ს საინჟინრო გეოლოგიური კვლევის ტექნიკური ანგარიში" 2018წ;"ქ. თბილისში, ტ. ტაბიძის ქ.№90-ში, 8 სართულიანი საცხოვრებელი სახლის მშენებლობისათვის გამოყოფილი მოედნის საინჟინრო-გეოლოგიური პირობების გამოკვლევა"2018წ;"ქ. ბათუმში, დასახლება ანგისასა და დასახლება ადლიაში (ს/კ 05.32.12.050) 15 სართულიანი სასტუმროს მშენებლობისათვის გამოყოფილი უბნის საინჟინრო გეოლოგიური პირობების გამოკვლევა,2019წ.ქ.თბილისში, ლისის ტბასა და ვაშლიჯვარს შორის, ინტენსიფიკაციის ქუჩის მიმდებარედ 11 სართულიანი საცხოვრებელი სახლის მშენებლობისათვის გამოყოფილი უბნის საინჟინრო-გეოლოგიური პირობების გამოკვლევა 2019; „ქ. თბილისი, ვარკეთილი 3, IV მკრ. კორპუსი №424 მიწის ნაკვეთზე ს/კ 01.19.39.002.065 მრავალბინიანი საცხოვრებელი სახლის მშენებლობასთან დაკავშირებით, მოედანზე არსებული საინჟინრო-გეოლოგიური პირობების გამოკვლევა."2019;"ქ. ბათუმში, კახაბრის დასახლებაში, აეროპორტის გზატკეცილი 241ა (ს/კ 05.32.24.074) 4 სართულიან სასტუმროზე 2 სართული დამენებისა და 2 მ სიგანის ფართის მიშენებისათვის სამშენებლო მოედნის საინჟინრო გეოლოგიური პირობები"2019. საექსპერტო შეფასება ანგარიშზე: „საშუალა" ჰესის კასკადის სამშენებლო მოედნის ტერიტორიის საინჟინრო-გეოლოგიური გამოკვლევა 2019წ.გარდაბნის რაიონის სოფელ სართიჭალის ტერიტორიაზე არსებულ მიწის ნაკვეთზე (ს/კ №81.12.11.697) მარცვლეულის შესანახი სასილოსე ნაგებობების მშენებლობისათვის გამოყოფილი უბნის საინჟინრო-გეოლოგიური პირობების გამოკვლევა 2020.ქ. თბილისში, ვაზისუბნის, III მკრ. II კვ. კორ. №16-ის მიმდებარედ, ნაკვეთზე ს/კ 01.17.07.011/068 მრავალბინიანი საცხოვრებელი კორპუსის მშენებლობასთან დაკავშირებით, მოედანზე ჩატარებული საინჟინრო-გეოლოგიური კვლევის შედეგები2020. „ ქალაქ ამბროლაურში, ვაჟა-ფშაველას ქუჩა №15-ში, ნაკვ. №86.19.28.071 საწყობის შენობის მშენებლობისათვის ჩატარებული საინჟინრო-გეოლოგიური კვლევის შედეგები"2020
უცხო ენების ცოდნა	ქართული - მშობლიური; რუსული - კარგად; ინგლისური - ლექსიკონის დახმარებით; გერმანული - ლექსიკონის დახმარებით

Georgia
საქართველო
IDENTITY CARD
მოქალაქის პირადობის მოწმობა
GEO



სახელი / FIRST NAME
ია
IA
გვარი / LAST NAME
მშვიდობაძე
MSHVIDOBADZE
მოქ. / CIT
GEO
სქესი / SEX
მდ / F
პირადი No / PERSONAL No
01024023058
დაბადების თარიღი
DATE OF BIRTH
21.10.1962
მოქმედების ვადა
DATE OF EXPIRY
02.11.2022
ბარათის No / CARD No
12IB83718
ხელმოწერა
SIGNATURE



დაბადების ადგილი / PLACE OF BIRTH
გაგრა
GAGRA
გაცემის თარიღი / DATE OF ISSUE
02.11.2012
გამცემი ორგანო / ISSUING AUTHORITY
იუსტიციის სამინისტრო
MINISTRY OF JUSTICE
დამკვეთი: სრს; დამამზადებელი: MB-IDS 01/12
სფს-ს რეგისტრაციის No 26-3184

IDGE012IB837185010240230 58<<<<
6210216F2211020GEO<<<<<<<<<<<3
MSHVIDOBADZE<<IA<<<<<<<<<<<<<<

მეცნიერებათა კანდიდატის დიპლომი

№ 003745

თბილისი, 2003 წლის სექტემბერი

საქართველოს მეცნიერებათა ეროვნული აკადემიის ჰიდროგეოლოგიის და საინჟინრო გეოლოგიის ინსტიტუტის

G 04 06 №5 სადისერტაციო საბჭოს გადაწყვეტილებით

(ოქმი № 3 28.05.2003)

მიენიჭა მშვილდობაძეს

მიენიჭა გეოლოგია-მინერალოგიის 04.00.07,

მეცნიერებათა კანდიდატის ხარისხი

ამ გადაწყვეტილების საფუძველზე დიპლომი გასცა საქართველოს სწავლული ექსპერტების საბჭომ

სადისერტაციო საბჭოს თავმჯდომარე

ბ. ა.

სწავლულ ექსპერტთა საბჭოს თავმჯდომარე

Diploma of a Candidate of Sciences

№ 003745

Tbilisi, September 2003

Institute of Hydrogeology and Engineering Geology, Georgian Academy of Sciences

By decision of the Dissertation Board G 04 06 №5

(Protocol № 3 of 28.05.2003)

THE DEGREE OF A CANDIDATE OF SCIENCES

Geological - Mineralogical 04.00.07,

WAS CONFERRED ON

Ia Mshvidobadze

On the grounds of this decision the diploma has been issued by the Board of Academic Experts of Georgia

Chairman of the Dissertation Board

(Seal)

Chairman of the Board of Academic Exsperts G. Kharadze

Line energy

შიდა ელექტრომომარაგების პროექტი

საოფისე შენობა-ნაგებობა
ქ. თბილისი, საინგილოს ქ. N41ა. საკადასტრო კოდი 01.17.02.059.277

თბილისი 2021

სართულის ელექტროგამანაწილებელი ფარი

ლითონის გალვანიზებული საკაბელო არხი

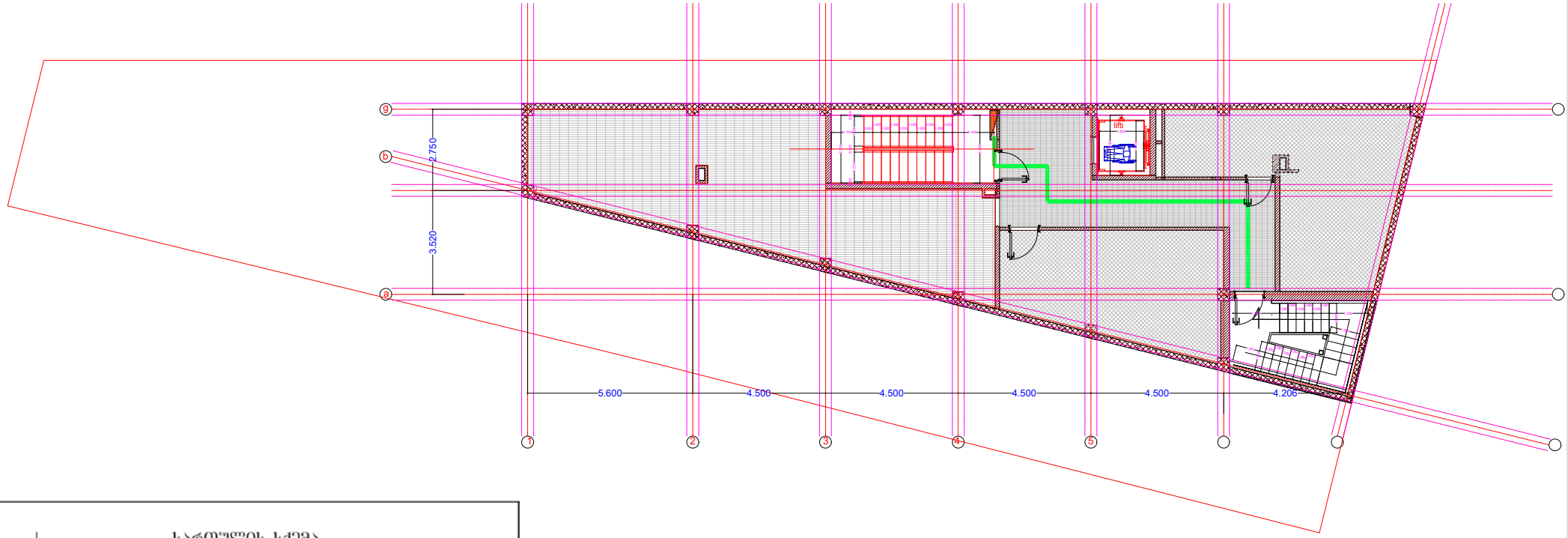

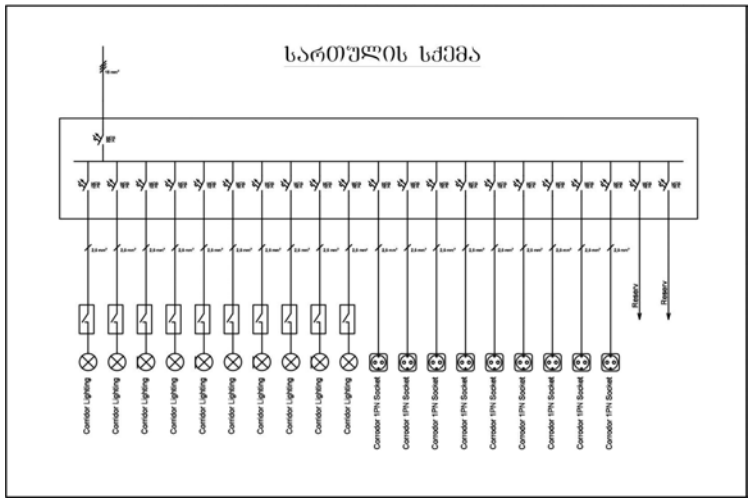

შპს "ლაინ ენერჯი" ს/ნ: 405278809			საოფისე შენობა (საინგილოს ქ. N41ა, თბილისი s.k: 01.17.02.059.277)
			შიდა ელექტრომომარაგების პროექტი
დირექტორი:	ი. ჯავახიშვილი		მინუს სართულის გეგმა
შეამოწმა:	დ. ფირცხალაიშვილი		მასშტაბი 1 : 200

ფურცლის ზომა
A3

მთავარი ელექტროგამანაწილებელი ფარი

სართულის ელექტროგამანაწილებელი ფარი

ლითონის გალვანიზებული საკაბელო არხი

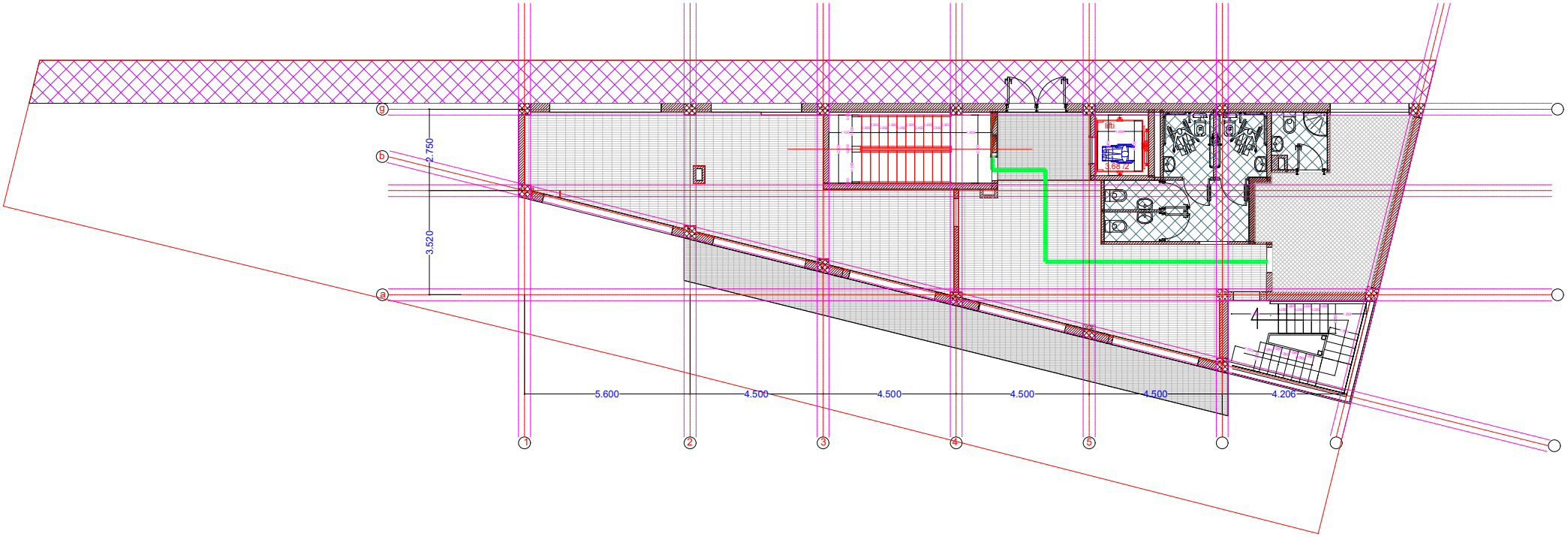

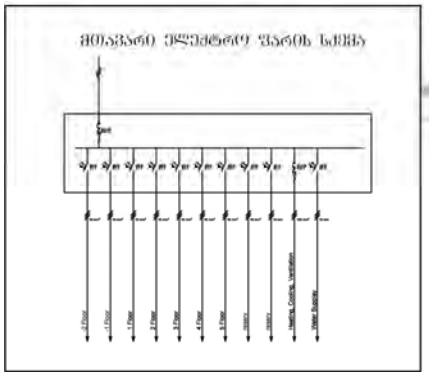

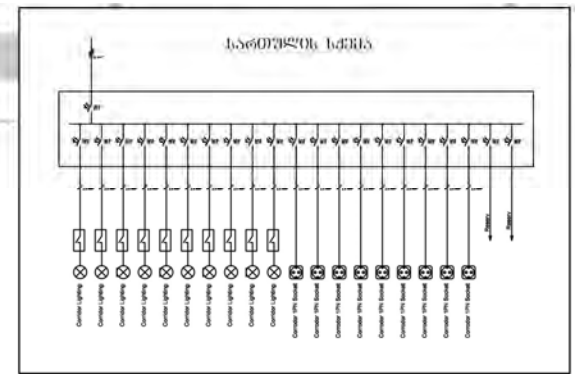

შპს "ლაინ ენერჯი" ს/ნ: 405278809		საოფისე შენობა (საინგილოს ქ. N41ა, თბილისი s.k: 01.17.02.059.277)	
		შიდა ელექტრომომარაგების პროექტი	
დირექტორი: ი. ჯავახიშვილი		0 სართულის გეგმა	ფურცლის ზომა A3
შეამოწმა: დ. ფირცხალაიშვილი		მაშტაბი 1:200	

სართულის ელექტროგამანაწილებელი ფარი

ლითონის გალვანიზებული საკაბელო არხი

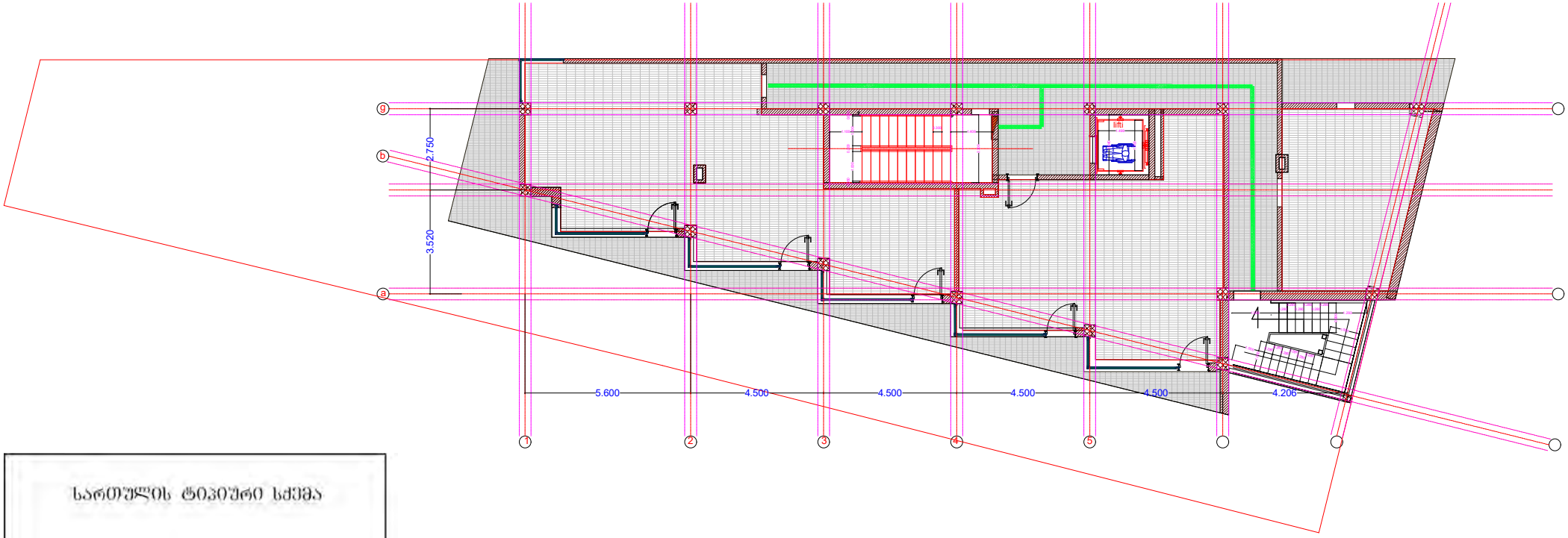

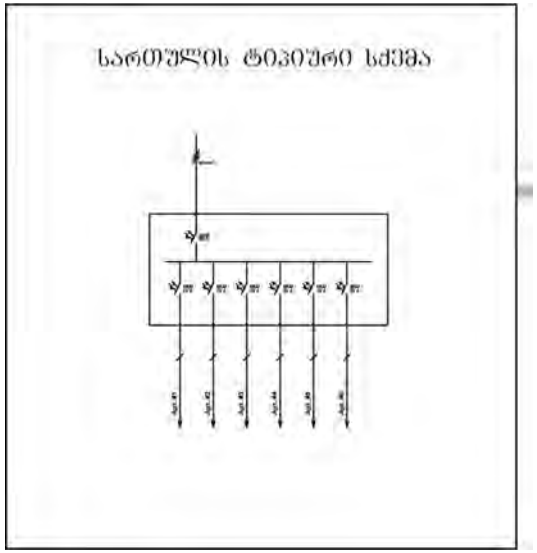

შპს "ლაინ ენერჯი" ს/ნ: 405278809		საოფისე შენობა (საინგილოს ქ. N41ა, თბილისი ს.კ: 01.17.02.059.277)	
		მიდა ელექტრომომარაგების პროექტი	
დირექტორი:	ი. ჯავახიშვილი	1 სართულის გეგმა	ფურცლის ზომა A3
შეამოწმა:	დ. ფირცხალაიშვილი	მასშტაბი 1: 200	

სართულის ელექტროგამანაწილებელი ფარი

ლითონის გალვანიზებული საკაბელო არხი

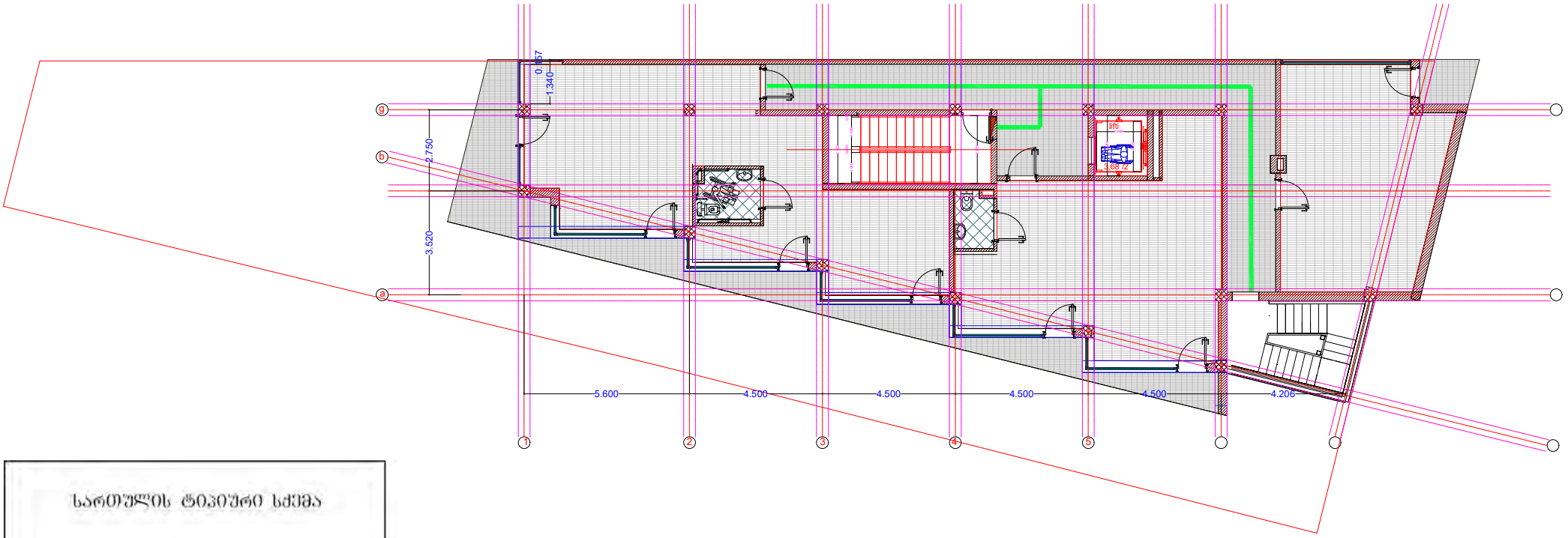

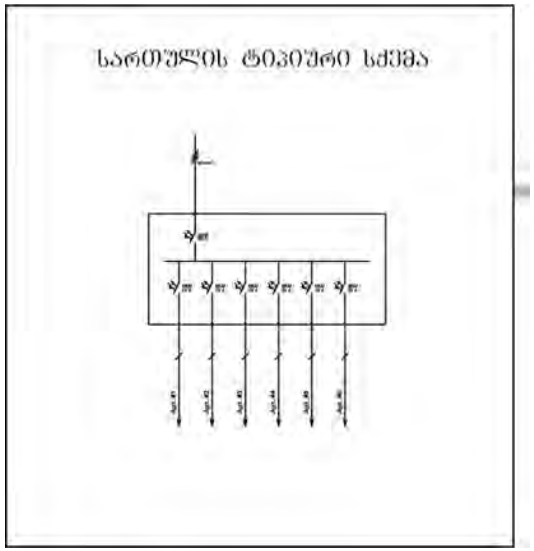

შპს "ლაინ ენერჯი" ს/ნ: 405278809			საოფისე შენობა (საინგილოს ქ. N41ა, თბილისი s.k: 01.17.02.059.277)
			შიდა ელექტრომომარაგების პროექტი
დირექტორი:	ი. ჯავახიშვილი		2 სართულის გეგმა
შეამოწმა:	დ. ფირცხალაიშვილი		მასშტაბი 1 : 200

ფურცლის ზომა
A3

სართულის ელექტროგამანაწილებელი ფარი

ლითონის გალვანიზებული საკაბელო არხი

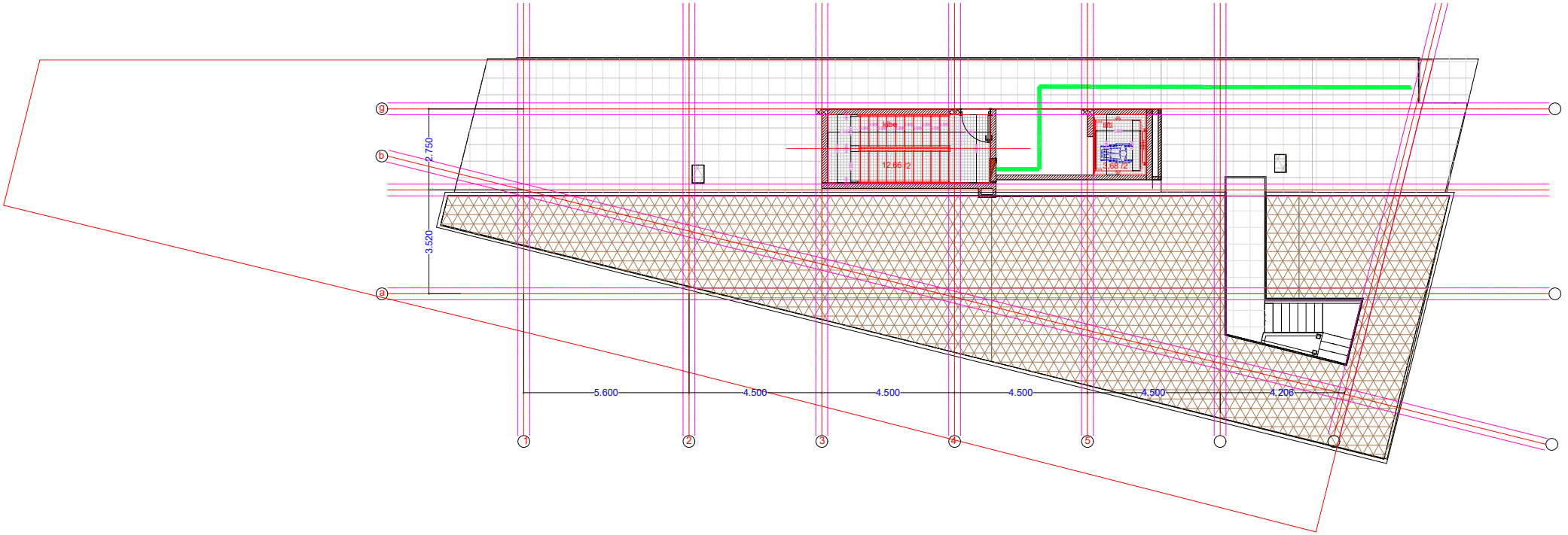

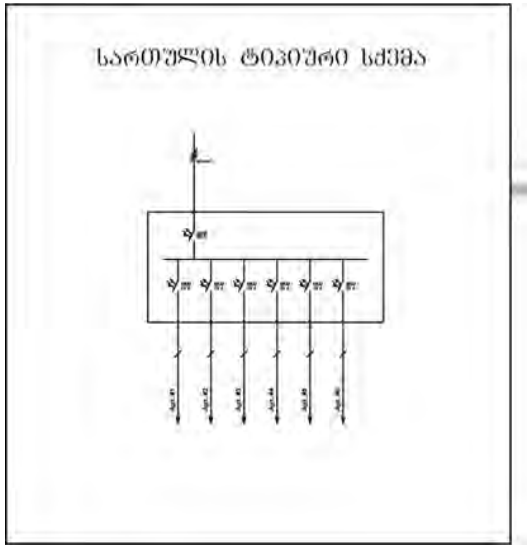

შპს "ლაინ ენერჯი" ს/ნ: 405278809			საოფისე შენობა (საინგილოს ქ. N41ა, თბილისი s.k: 01.17.02.059.277)
			შიდა ელექტრომომარაგების პროექტი
დირექტორი:	ი. ჯავახიშვილი		სახურავის გეგმა
შეამოწმა:	დ. ფირცხალაიშვილი	მასშტაბი 1 : 200	ფურცლის ზომა A3



წყალსადენ-კანალიზაციის პროექტი

საოფისე შენობა-ნაგებობა
ქ. თბილისი, საინგილოს ქ. N41ა. საკადასტრო კოდი 01.17.02.059.277

თბილისი 2021

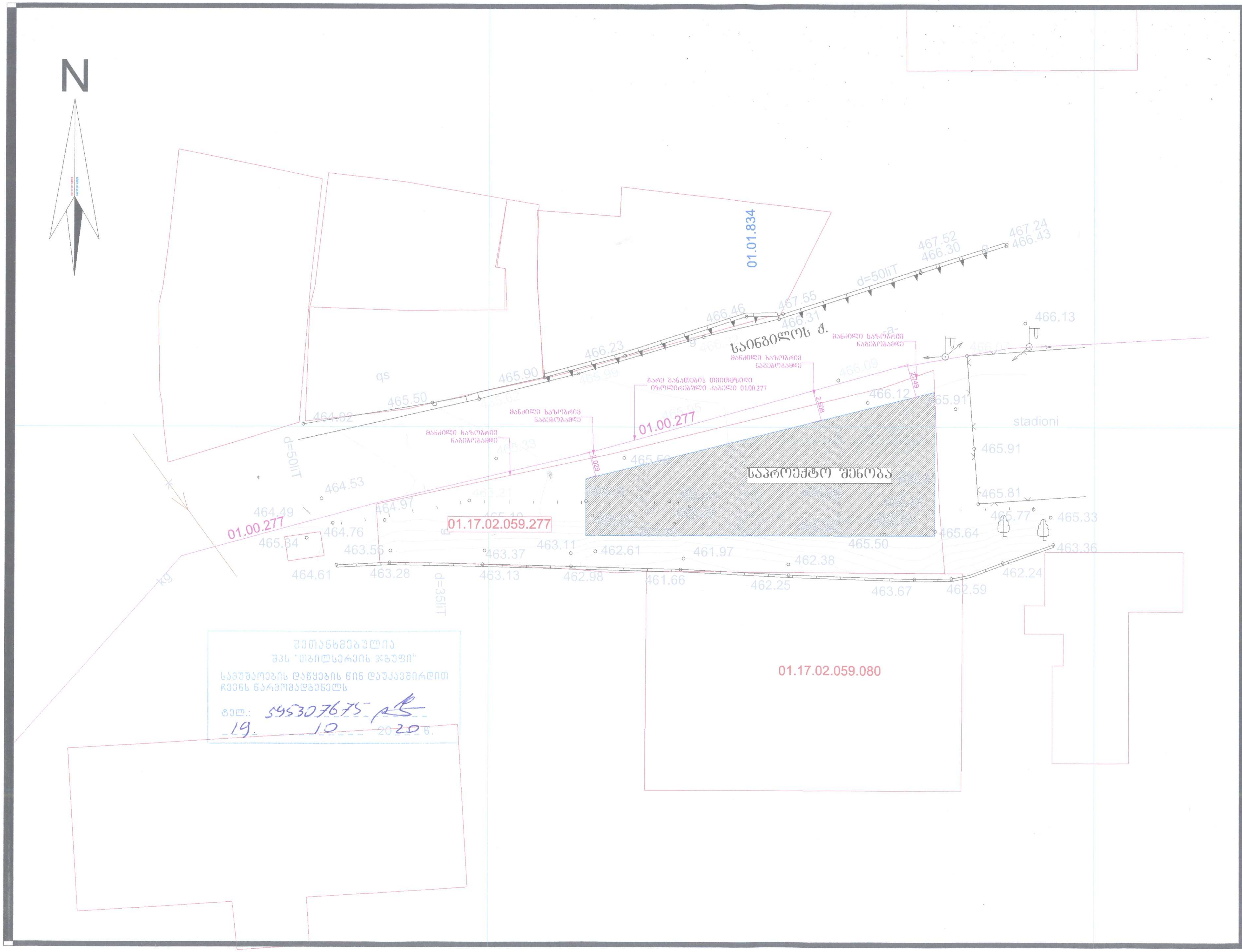

შეთანხმებულია
შპს "თბილსერვის ჯგუფი"
სამუშაოების დაწყების წინ დაუკავშირდით ჩვენს წარმომადგენელს
ტელ.: 595307675
19. 10 2020 წ.

გეგმა-სქემა 1:250	ქ. თბილისი, საინბილოს ქუჩა №41 ა 01.17.02.059.277
	დამკვეთი - ბ. გერსამია
	პრ ავტორი - მ.ლექავა

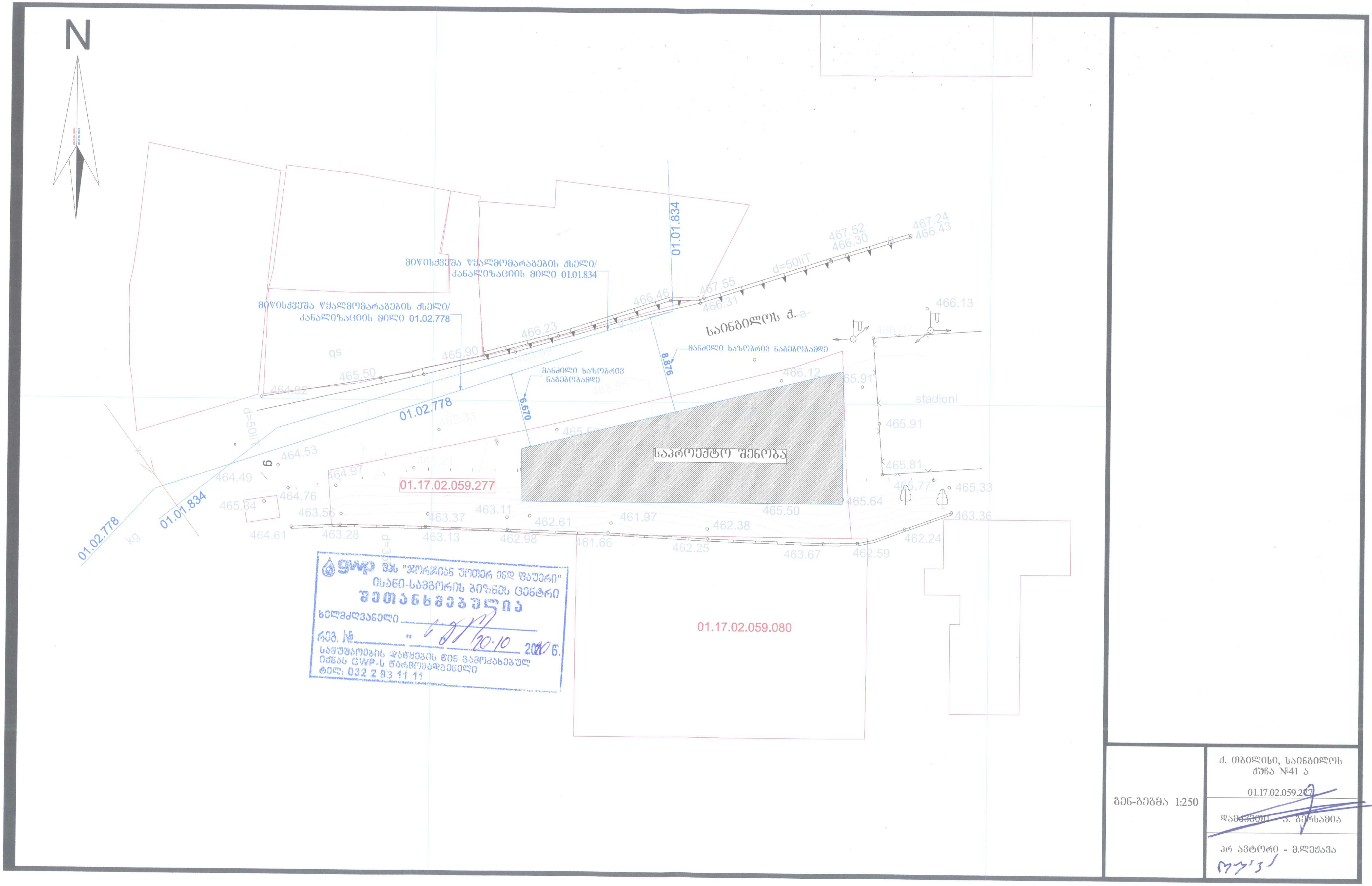
N
მიწისქვეშა წყალმომარაგების ქსელი/
კანალიზაციის მილი 01.01.834
მიწისქვეშა წყალმომარაგების ქსელი/
კანალიზაციის მილი 01.02.778
01.01.834
01.02.778
d=50liT
საინგილოს ქ.
მანძილი ხაზობრივ ნაგებობამდე
8.876
6.670
stadioni
qs
kg
საპროექტო შენობა
01.17.02.059.277
01.17.02.059.080
466.13
465.91
465.81
465.77
465.33
463.36
462.24
462.59
463.67
462.25
462.38
461.97
461.66
462.61
462.98
463.11
463.37
463.13
463.56
463.28
464.61
465.34
464.76
464.49
464.53
464.97
465.50
465.64
466.12
465.91
466.23
465.90
465.50
464.92
466.46
467.55
466.31
467.52
466.30
467.24
466.43
შპს "ჯორჯიან უოთერ ენდ ფაუერი"
ისანი-სამგორის ბიზნეს ცენტრი
შეთანხმებულია
ხელმძღვანელი
რეგ. № " 20.10 წ.
სამუშაოების დაწყების წინ გამოძახებულ
იქნას GWP-ს წარმომადგენელი
ტელ: 032 2 93 11 11
ბენ-ბეგმა 1:250
ქ. თბილისი, საინგილოს
ქუჩა №41 ა
01.17.02.059.277
დამკვეთი - ა. ბერსამია
პრ ავტორი - მ.ლეჟავა

gwp
მეტი ვიდრე უბრალოდ წყალი
MORE THAN JUST WATER

№ 0620-0458146 D 26.10.2020

ბატონ არჩილ გერსამიას
მისამართი: კოსტავას 75გ; ბინა 5
ელ-ფოსტა: a.gersamia@gmail.com
ტელეფონი: 591 40 08 13

ბატონო არჩილ,

შპს „ჯორჯიან უოთერ ენდ ფაუერმა“ (შემდგომში „კომპანია“) განიხილა თქვენი განცხადება („კომპანიაში“ რეგისტრირებული IN20-0454467, დათარიღებული 19/10/2020წ.) საინგილოს ქ. N41ა-ში (ს/კ 01.17.02.059.277) მშენებლობის გენ. გეგმის შეთანხმების შესახებ.

გაცნობებთ, რომ თქვენს მიერ წარმოდგენილი გენ. გეგმა შეთანხმებულია „კომპანიის“ შესაბამის სამსახურთან. „კომპანია“ არ არის წინააღმდეგი განახორციელოთ სამშენებლო სამუშაოები წარმოდგენილი გენ. გეგმის შესაბამისად.

ასევე გაცნობებთ, რომ საპროექტო ტერიტორიაზე შესაძლებელია გადიოდეს კერძო მფლობელობაში არსებული წყალსადენ-წყალარინების ქსელები, რომელთა შესახებ ,,კომპანია“ ინფორმაციას არ ფლობს.

სამუშაოების დაწყების წინ გთხოვთ, დაუკავშირდეთ ,,კომპანიის“ წარმომადგენელს:

ისანი-სამგორის ბიზნეს ცენტრის მენეჯერი ლევან გაგნიძე. ტელ: 591 70 75 06.

შეთანხმებული საპროექტო დოკუმენტაციის გასატანად მობრძანდით მედეა (მზია) ჯუღელის ქ. N10-ში (შპს „ჯორჯიან უოთერ ენდ ფაუერი“-ს სათავო ოფისი), სამუშაო დღეებში 09:00 სთ-დან 18:00 სთ-მდე.

პატივისცემით,

გიორგი სვანიშვილი
კომერციული დირექტორი

შემსრულებელი: ჯ. ჩაჩხალია; გ. მურღულია
ელ-ფოსტა: jchachkhalia@gwp.ge; gmurgulia@gwp.ge

gwp
მეტი ვიდრე უბრალოდ წყალი
MORE THAN JUST WATER

№ OG20-045602 D 31. 12. 2020

მოქ: არჩილ გერსამიას
მის: კოსტავას #75გ ბინა #5
a.gersamia@gmail.com
ტელ: 591 40 08 13

შპს ,,ჯორჯიან უოთერ ენდ ფაუერმა“ განიხილა თქვენი განაცხადი დათარიღებული 16.10.20 წ. დარეგისტრირებული #IN20-0453943, 16.10.20წ. საინგილოს ქუჩა #41ა-ში, ს/კ: 01.17.02.059.277; მდებარე ობიექტის წყალმომარაგება-წყალარინებით უზრუნველყოფის თაობაზე.

გაცნობებთ, რომ „საქართველოს ენერგეტიკისა და წყალმომარაგების მარეგულირებელი ეროვნული კომისიის“ 2020 წლის 24 იანვრის დადგენილება #2–ის საფუძველზე საქართველოს ენერგეტიკისა და წყალმომარაგების მარეგულირებელი ეროვნული კომისიის „წყალმომარაგების სისტემაზე ახალი მომხმარებლის მიერთების მოთხოვნის შესახებ“ დამტკიცებული განაცხადით მომართვის შემთხვევაში კომპანია განიხილავს ობიექტისათვის წყალმომარაგება-წყალარინების სრული ტექნოლოგიური ციკლის ჩატარების შესაძლებლობას.

- 10 და მეტი სართულის შემთხვევაში უნდა დაამონტაჟოთ წნევის ადგილობრივი გამაძიერებელი ტუმბო-აგრეგატი მიმღები ავზით. ტუმბოს ექსპლუატაციის ხარჯები (მუშა პერსონალის ხელფასი, ელ ენერგიის ხარჯი და სხვ.) ანაზღაურებულ უნდა იყოს სახლთმფობელობის მიერ.
- ყველა აშენებულ და ასაშენებელ საცხოვრებელ სახლში წყამომარაგების შიდა ქსელის პროექტში გათვალისწინებულ უნდა იქნეს ადგილი კიბის უჯრედზე (სადარბაზოში) წყალმზომის კვანძის მოწყობისათვის, ისე რომ ანათვალის აღება მოხდეს ბინაში შეუსვლელად.

პატივისცემით,

გიორგი სვანიშვილი

კომერციული დირექტორი

შემსრ: მ.შოთაძე
293 11 11 (1532)

ბიუჯეტი / 32-ებ

gwp
მეტი ვიდრე უბრალოდ წყალი
MORE THAN JUST WATER

№ OC20-0427844 D 11.08.2020

მოქალაქე არჩილ გერსამიას;
მის: კოსტავას ქუჩა N75ბ, ბინა N5;
ელ. ფოსტა: a.gersamia@gmail.com;
ტელ: 591 40 08 13;

შპს „ჯორჯიან უოთერ ენდ ფაუერმა" განიხილა თქვენი განაცხადი საინგილოს ქუჩა N41ა-ში (ს/კ: 01.17.02.059.277;) არსებული ობიექტის წყალმომარაგება-წყალარინების სისტემაზე ახალი მომხმარებლის მიერთების მოთხოვნის შესახებ, დათარიღებული 07.30.2020 წ. დარეგისტრირებული №IN20-0423765, 07.30.2020 წ.

გაცნობებთ, რომ „საქართველოს ენერგეტიკისა და წყალმომარაგების მარეგულირებელი ეროვნული კომისიის" 2020 წლის 24 იანვრის დადგენილება #2–ის საფუძველზე საქართველოს ენერგეტიკისა და წყალმომარაგების მარეგულირებელი ეროვნული კომისიის „წყალმომარაგების სისტემაზე ახალი მომხმარებლის მიერთების მოთხოვნის შესახებ" დამტკიცებული განაცხადით მომართვის შემთხვევაში კომპანია განიხილავს ობიექტისათვის წყალმომარაგების სრული ტექნოლოგიური ციკლის ჩატარების შესაძლებლობას.

პატივისცემით,

გიორგი სვანიშვილი

კომერციული დირექტორი

შემსრ: ლ. ზოყოვული
293 11 11 (1239)

საექსპერტო დასკვნა

მწვანე ნარგავების ხარისხობრივ შეფასებაზე

მწვანე ნარგავების შესწავლის თარიღი:	14.07.2020წ.
დასკვნის გაცემის თარიღი:	15.07.2020წ.
დასკვნის რეგისტრაციის ნომერი:	N 001/184-ვ

ფართობი (კვმ)	491
საკადასტრო კოდი N	01.17.02.059.277
მისამართი:	ქალაქი თბილისი, საინგილოს ქუჩა, N 41ა
მესაკუთრე	არჩილ გერსამია ,P/N: 01025010433
საფუძველი:	საქართველოს კანონი „ქალაქ თბილისის საზღვრებში და მიმდებარე ტერიტორიაზე არსებული მწვანე ნარგავებისა და სახელმწიფო ტყის ფონდის განსაკუთრებული დაცვის შესახებ“, საქართველოს მთავრობის 2014 წლის 20 თებერვლის №190 დადგენილება საქართველოს „წითელი წუსხის“ დამტკიცების შესახებ, ქალაქ თბილისის მუნიციპალიტეტის საკრებულოს 2014 წლის 12 დეკემბრის №17-55 დადგენილება „ქ. თბილისის მუნიციპალიტეტის ტერიტორიაზე მწვანე ნარგავების დაცვის, მოვლისა და აღდგენის წესის დამტკიცების შესახებ“. ქ. თბილისის მუნიციპალიტეტის მერიის ეკოლოგიისა და გამწვანების საქალაქო სამსახურის ბრძანება ხილკენკროვანი ხემცენარეების წუსხის დამტკიცების და მწვანე ნარგავების ხარისხობრივ შეფასებაზე დასკვნის გამცემი უფლებამოსილ პირად დავით კობახიძის რეგისტრაციის თაობაზე (ბრძ. N 5-31 02. 06. 2017წ)

ტერიტორიაზე არსებული მწვანე ნარგავების საერთო რაოდენობა	0
შეფასებული მწვანე ნარგავების რაოდენობა	0
კვლევის ჩატარების მეთოდი	ვიზუალური

ხმობადი და დაავადებული მწვანე ნარგავების შემთხვევაში გრაფაში მდგომარეობა აღნიშნულია (ხმობადი ან დაავადებული იხ. ცხრილი N 1) და დასკვნას დანართი N 1-ის სახით ერთვის ლაბორატორიული კვლევის ამსახველი დოკუმენტი.

ჯანსაღი მწვანე ნარგავების შემთხვევაში გრაფაში მდგომარეობა იწერება ჯანსაღი და გრაფაში შენიშვნა აღნიშნულია ექსპერტის რეკომენდაცია ხე-მცენარის გადარგვის შესაძლებლობის თაობაზე. იხ. ცხრილი N 1

მწვანე ნარგავების ნუმერაციის მიხედვით კვლევის ამსახველი ფოტო-მასალა თან ერთვის დანართი N 2 (CD დისკზე).

დასკვნას ასევე თან ერთვის მერიის გარემოს დაცვის საქალაქო სამსახურში წარსადგენი დოკუმენტების ნუსხა, იმ შემთხვევებისთვის როცა მეპატრონეს სამშენებლო პროექტის განსახორციელებლად ხელს უშლის მწვანე ნარგავი.

0101, საქართველო, თბილისი, ც. დადიანის ქ. N 7,სავაჭრო ცენტრი ქარვასლა, ოფისი ბ-412, ტელ (+995 32) 2 06 03 03
Apt B-412, N 7 C. Dadiani st, Tbilisi, Georgia, Post Index 0101, Tel: (+995 32) 2 06 03 03 , Email: davitkob@gmail.com

ინფორმაცია
მწვანე ნარგავების სახეობის, მდგომარეობის, დიამეტრის (მიწის ზედაპირიდან 10 სმ სიმაღლეზე) და საჭიროების შემთხვევაში ხნოვანების შესახებ

ტერიტორიაზე საკადასტრო კოდი: N 01.17.02.059.277 ხე-მცენარეები არ არის განთავსებული.

მწვანე ნარგავების ხარისხობრივ
შეფასებაზე დასკვნის გამცემი უფლებამოსილი პირი

ექსპერტი
დავით კობახიძე

0101, საქართველო, თბილისი, ც. დადიანის ქ. N 7,სავაჭრო ცენტრი ქარვასლა, ოფისი ბ-412, ტელ (+995 32) 2 06 03 03
Apt B-412, N 7 C. Dadiani st, Tbilisi, Georgia, Post Index 0101, Tel: (+995 32) 2 06 03 03 , Email: davitkob@gmail.com

საექსპერტო დასკვნასთან ერთად გაგაცნობთ მერიის გარემოს დაცვის საქალაქო სამსახურში წარმოსადგენი დოკუმენტების ნუსხას

I განცხადება

მშენებლობის მიზნით (იგულისხმება შემთხვევა, როცა მშენებლობის ნებართვა გაცემულია 2018 წლის 22 თებერვლამდე) კერძო საკუთრებაში არსებული მწვანე ნარგავის მოჭრა ან/და გადარგვა

ნომენკლატურა:
ხე-მცენარეების მოჭრა/გადარგვა - სამშენებლო მოედანზე
განცხადება უნდა შეიცავდეს შემდეგ დოკუმენტაციას:

- უფლებამოსილი პირის მიერ წარმოდგენილ მოთხოვნის ტექსტს (სადაც, დაკონკრეტებული უნდა იყოს თუ რა მიზნით სურს განმცხადებელს მწვანე ნარგავების მოჭრა ან/და გადარგვა);

- უფლებამოსილი პირის მიერ გაცემულ მწვანე ნარგავების ხარისხობრივ შეფასებას (მათ შორის ფოტო-მასალა);
(*მწვანე ნარგავების ხარისხობრივი შეფასების დოკუმენტი, როგორც წესი მოიცავს ფოტო-მასალასაც. მაგრამ არის შემთხვევები, როდესაც ფოტოები არ ახლავს ხარისხობრივი შეფასების დოკუმენტს და აუცილებელია, რომ დაინტერესებულმა პირმა თავად დაურთოს განცხადებას. ფოტო მასალა თუ დისკის სახით იქნება წარმოდგენილი, შესაძლებელია მისი ამ სახით ჩაბარებაც);*

- განმცხადებელმა უნდა წარმოადგენინოს სათანადო ტოპო. გეგმა, რომელზეც დატანილი იქნება შემდეგი ინფორმაცია:
  - საპროექტო შენობის განთავსების სქემა;
  - მწვანე ნარგავების ხარისხობრივი შეფასების საექსპერტო დასკვნაში აღწერილი მწვანე ნარგავები ნუმერაციის მიხედვით;
  - საპროექტო შენობასა და მწვანე ნარგავებს შორის არსებული მანძილების აღნიშვნა;

შენიშვნა:
დაინტერესებული პირი - არის მესაკუთრე, რომელსაც შეიძლება ყავდეს წარმომადგენელი/მინდობილი პირი. ამ შემთხვევაში, პირმა ადმინისტრაციულ ორგანოში უნდა წარმოადგინოს მინდობილობა.

II განცხადება

მშენებლობის მიზნით კერძო საკუთრებაში არსებული მწვანე ნარგავის მოჭრა ან/და გადარგვა (იგულისხმება შემთხვევა, როცა მწვანე ნარგავების მოჭრის ან გადარგვის შესახებ გაცემულია ადმინისტრაციული დაპირება)

ნომენკლატურა:
მწვანე ნარგავების მოჭრა/გადარგვა - სამშენებლო მოედანზე
განცხადება უნდა შეიცავდეს შემდეგ დოკუმენტაციას:

- უფლებამოსილი პირის მიერ წარმოდგენილ მოთხოვნის ტექსტს;
- მშენებლობის ნებართვას;
- ადმინისტრაციული დაპირების ფარგლებში მოთხოვნილ დოკუმენტაციას (ასეთის არსებობის შემთხვევაში).

შენიშვნა:
ადმინისტრაციული დაპირება სამსახურის მიერ გაიცემა 2018 წლის 22 თებერვლიდან შემდეგ.
როგორც ცნობილია, მშენებლობის ნებართვის მოსაპოვებლად დაინტერესებული პირი მიმართავს არქიტექტურის სამსახურს და სხვა სავალდებულო დოკუმენტებთან ერთად tas.ge-ზე ტვირთავს:

- უფლებამოსილი პირის მიერ გაცემულ მწვანე ნარგავების ხარისხობრივ შეფასებას (მათ შორის ფოტო-მასალა);
- სათანადო ტოპო გეგმას (გეგმაში დატანილია საპროექტო შენობის განთავსების სქემა, მწვანე ნარგავების ხარისხობრივი შეფასების საექსპერტო დასკვნაში აღწერილი მწვანე ნარგავები ნუმერაციის მიხედვით, საპროექტო შენობასა და მწვანე ნარგავებს შორის არსებული მანძილების აღნიშვნა).

არქიტექტურის სამსახური გამწვანების სამსახურს, პოზიციის დაფიქსირების მიზნით, უგზავნის დაინტერესებული პირის განაცხადს შესაბამისი დანართებით, რის საფუძველზეც გარემოს დაცვის სამსახური აფიქსირებს თავის პოზიციას მწვანე ნარგავებთან დაკავშირებით. ე. წ ადმინისტრაციულ დაპირებაში, გარემოს დაცვის სამსახურის მიერ, გაწერილია ყველა ის პირობა, რაც უნდა დააკმაყოფილოს დაინტერესებულმა პირმა არქიტექტურის სამსახურიდან მშენებლობის ნებართვის მიღების შემდეგ ხე-მცენარეების საკომპენსაციო ჯრასა, თუ გადარგვის პროცედურებთან დაკავშირებით.

0101, საქართველო, თბილისი, ც. დადიანის ქ. N 7,სავაჭრო ცენტრი ქარვასლა, ოფისი ბ-412, ტელ (+995 32) 2 06 03 03
Apt B-412, N 7 C. Dadiani st, Tbilisi, Georgia, Post Index 0101, Tel: (+995 32) 2 06 03 03 , Email: davitkob@gmail.com

III განცხადება

თუ განმცხადებელს მშენებლობის მიზნით სურს მწვანე ნარგავების მოჭრა ან/და გადარგვა და ჯერ არ აქვს მშენებლობის ნებართვა აღებული, ნარგავების მოჭრის ან/და გადარგვის თაობაზე განცხადება (რომელიც მოიცავს I პუნქტში გათვალისწინებულ დოკუმენტაციას) მან უნდა შეიტანოს სსიპ ქალაქ თბილისის მუნიციპალიტეტის არქიტექტურის სამსახურში, ნებართვის მოსაპოვებლად საჭირო ყველა სხვა დანარჩენ დოკუმენტებთან ერთად.

0101, საქართველო, თბილისი, ც. დადიანის ქ. N 7,სავაჭრო ცენტრი ქარვასლა, ოფისი ბ-412, ტელ (+995 32) 2 06 03 03
Apt B-412, N 7 C. Dadiani st, Tbilisi, Georgia, Post Index 0101, Tel: (+995 32) 2 06 03 03 , Email: davitkob@gmail.com

ხე-მცენარეების ხარისხობრივი შეფასების ამსახველი (ფერადი) ფოტომასალა.

საკადასტრო კოდი: 01.17.02.059.277

მისამართი: ქალაქი თბილისი, საინგილოს ქუჩა, N 41ა

by LLC “Silva Group”


HIDROMEK
HIDROMEK



ქალაქ თბილისის მუნიციპალიტეტის მერია
გარემოს დაცვის საქალაქო სამსახური

წერილის ნომერი: **18-01202813600**
თარიღი: **07/10/2020**
პინი: **8932**

ადრესატი: ქალაქ თბილისის მუნიციპალიტეტის სსიპ ქალაქ თბილისის მუნიციპალიტეტის არქიტექტურის სამსახური
მისამართი: შარტავას 7

გადაამოწმეთ: **document.municipal.gov.ge**

ქალაქ თბილისის მუნიციპალიტეტის მერიის გარემოს დაცვის საქალაქო სამსახურმა (შემდგომში მოხსენებული, როგორც ,,სამსახური“) განიხილა თქვენი 2020 წლის 30 სექტემბრის #60-01202742157 წერილი და თანდართული დოკუმენტაცია (ექსპერტ დ. კობახიძის მიერ გაცემული საექსპერტო დასკვნა, ტოპო. გეგმა, საპროექტო ტერიტორიის ამსახველი ფოტომასალა), რომლითაც ითხოვთ მოქალაქე არჩილ გერსამიას განაცხადის (AR1776820) საფუძველზე, მის საკუთრებაში არსებულ მიწის ნაკვეთზე (ქალაქ თბილისი, საინგილოს ქუჩა; ს.კ.: 01.17.02.059.277)(სზ) III კლასის ობიექტის (ოფისი) მშენებლობის მიზნით, მიწის ნაკვეთის სამშენებლოდ გამოყენების პირობების დადგენის ეტაპზე, მწვანე ნარგავებთან დაკავშირებით, სამსახურის პოზიციის დაფიქსირებას.

გაცნობებთ, რომ საპროექტო ტერიტორიაზე მწვანე ნარგავები არ ფიქსირდება (რაც დასტურდება საექსპერტო დასკვნით, ტოპო. გეგმით, საპროექტო შენობის ამსახველი ფოტოსურათებით, ქალაქ თბილისის ინტერაქტიული რუკით (tas.ge)), **ამდენად, სამსახური თანახმაა გასცეს დადებითი რეკომენდაცია მიწის ნაკვეთის სამშენებლოდ გამოყენების პირობების დადგენის შესახებ.**

ინფორმაციის სახით მოგახსენებთ, რომ „მშენებლობის ნებართვის გაცემისა და შენობა-ნაგებობის ექსპლუატაციაში მიღების წესისა და პირობების შესახებ“ საქართველოს მთავრობის 2019 წლის 31 მაისი №255 დადგენილების მე-13 მუხლის პირველი პუნქტის „ო“ ქვეპუნქტის საფუძველზე, II, III და IV კლასის შენობა-ნაგებობის არქიტექტურული პროექტის შეთანხმების ეტაპზე, სსიპ ქალაქ თბილისის მუნიციპალიტეტის არქიტექტურის სამსახურს უნდა წარედგინოს ტერიტორიაზე კ-3 კოეფიციენტის ათვისების გამწვანების პროექტი, რომელიც სხვა მონაცემებთან ერთად აუცილებლად უნდა მოიცავდეს ამ დადგენილების მე-19 მუხლის მე-5 პუნქტის „ა“, „გ“, „დ“, „ე“ და „ვ“ ქვეპუნქტებით გათვალისწინებულ ინფორმაციას, აგრეთვე „ზ“ ქვეპუნქტით განსაზღვრულ, ფოტომონტაჟის სახით ვიზუალურად გამოსახულ გამწვანების პროექტს **(გარდა II კლასს მიკუთვნებული ინდივიდუალური საცხოვრებელი სახლების, ასევე იმ შენობა/ნაგებობების არქიტექტურული პროექტებისა, რომელთა შეთანხმება მოთხოვნილია მიწის ნაკვეთის იმ ფუნქციურ ზონაში, რომელშიც კ-3 კოეფიციენტი არ არის განსაზღვრული)**.

გარდა ზემო აღნიშნულისა, გამწვანების პროექტში განმცხადებელმა უნდა გაითვალისწინოს შემდეგი გარემოებები: შერეული, მაღალპროდუქტიული კორომების ჩამოყალიბება ქალაქის ეკოლოგიური მდგომარეობის გაუმჯობესების სავალდებულო წინაპირობაა; სამსახურს მიზანშეწონილად მიაჩნია პროექტის შეთანხმების ეტაპზე, გამწვანების პროექტის ფარგლებში, ერთი სახეობის მწვანე ნარგავების ნაცვლად, ტერიტორია გამწვანდეს შერეული ტიპის, როგორც წიწვოვანი ისე ფოთლოვანი ნარგავებით.

ქ. თბილისის მუნიციპალიტეტის ტერიტორიაზე და მის შემოგარენში, ელდარისა და შავი ფიჭვის სახეობებში მასობრივად არის გავრცელებული მავნებლებით გამოწვეული დაავადებები, რაც იწვევს მათ დაზიანებასა და ხმობას. შესაბამისად, დაავადების გავრცელების ან/და ახალი კერების წარმოქმნის პრევენციის მიზნით, სამსახურს მიზანშეწონილად არ მიაჩნია ამ სახეობის ფიჭვების დარგვა. ასევე, სამსახური უპირატესობას ანიჭებს მაღალპროდუქტიული კორომების შექმნისა და ეკოლოგიური მდგომარეობის გაუმჯობესების მიზნით, დიდი ვარჯის მქონე ხეების დარგვას ბუჩქებთან და ყვავილებთან მიმართებით **(გარდა, მარადმწვანე კვიპაროსის, ელდარის, შავი ფიჭვის, ვერხვისა და ხილ-კენკროვანი მცენარეებისა).**

ასევე, ვერხვის სახეობები ტენის მოყვარული მალე მზარდი ხეებია, მათ გააჩნიათ საკმაოდ ძლიერი ფესვთა სისტემა, რომელიც ვითარდება წყლის მიმართულებით. შესაბამისად, ურბანულ სივრცეებში, შენობა-ნაგებობების, წყალ-გაყვანილობისა და კანალიზაციის მილების დაზიანების გამომწვევი მიზეზი ხშირად ხდება. ასევე, მათი დაბალი ამორტიზაციის ასაკის გამო ვერხვის მტვრევადი ტოტები და წაქცევის საშიშროება საფრთხეს უქმნის მოსახლეობასა და კერძო საკუთრებას. აგრეთვე, ყვავილობის პერიოდში ვერხვის ბუსუსოვანი თესლი ჰაერში აქტიურად იფანტება და სერიოზულ საფრთხეს უქმნის ალერგიის მქონე ადამიანებს; ასევე, ვინაიდან ვერხვი თავისი ჰაბიტატითა და სასიცოცხლო ფუნქციით ტენიანი ტერიტორიების ბინადარია და მისი აგრო-დეკორატიული დანიშნულება ქარსაცავი ზოლის შექმნაა, ის უნდა დაირგოს დასახლებიდან მოშორებით. შესაბამისად, **შესაძლო ზიანის პრევენციისათვის, მიზანშეწონილი არ არის ალვის ხის დარგვა ინტენსიურად დასახლებულ უბნებში.**

აქვე დავძენთ, რომ განმცხადებელმა გამწვანების პროექტში უნდა გაითვალისწინოს არსებული და გადასარგავი ნარგავები, ასევე, გასაშენებელი (დასარგავი) დიდი ზომის ვარჯის მქონე წიწვოვანი ან/და ფოთლოვანი ხეები (ფოთლოვანის დარგვის შემთხვევაში ნერგის სიმაღლე უნდა იყოს არანაკლებ 3.5 მეტრი, ხოლო, წიწვოვანის შემთხვევაში-არანაკლებ 3 მეტრი (ნერგის გარშემოწერილობა არანაკლებ - 20 სანტიმეტრი)).

დასარგავი მცენარის სახეობა უნდა შეირჩეს, ქ. თბილისის მუნიციპალიტეტის მთავრობის 2018 წლის 8 თებერვლის N05.14.147 განკარგულებით დამტკიცებული პრიორიტეტული ხეების სიიდან).

წინამდებარე ინდივიდუალური ადმინისტრაციულ-სამართლებრივი აქტი შესაძლოა გასაჩივრდეს ქ. თბილისის მუნიციპალიტეტის მერთან (ქალაქი თბილისი, ჟ. შარტავას ქუჩა N7), დაინტერესებული მხარის მიერ მისი ოფიციალური წესით გაცნობის დღიდან ერთი თვის ვადაში.

პატივისცემით,

გიგა გიგაშვილი

პირველადი სტრუქტურული ერთეულის ხელმძღვანელი
(საქალაქო სამსახურის უფროსი)

გამოყენებულია კვალიფიციური
ელექტრონული ხელმოწერა/
ელექტრონული შტამპი

ქალაქ თბილისის მუნიციპალიტეტის
სსიპ ქონების მართვის სააგენტო

წერილის ნომერი: **61-01212733106**
თარიღი: **30/09/2021**
პინი: **5507**

ადრესატი: შპს ლდ ესთეითს
საიდენტიფიკაციო ნომერი: 405390107
მისამართი: კონსტიტუციის #2 ტელ: 591 40 08 13

გადაამოწმეთ: **document.municipal.gov.ge**

სსიპ ქონების მართვის სააგენტომ, კომპეტენციის ფარგლებში განიხილა თქვენი 2021 წლის 17 სექტემბრის N26/21 (18.09.21 N10/012126115-6) წერილი, რომელიც ეხება საკუთრებაში არსებული 01.17.02.059.277 საკადასტრო კოდით რეგისტრირებული მიწის ნაკვეთისთვის საზოგადოებრივი სივრცის დადგენის საკითხს. ვინაიდან, მიწის ნაკვეთს აღმოსავლეთის მხარეს, ესაზღვრება მუნიციპალური სპორტული მოედანი, ხოლო ჩრდილოეთით ემიჯნება საინგილოს ქუჩა, ითხოვთ სააგენტოს პოზიციას მითითებული ტერიტორიების საზოგადოებრივ სივრცედ განსაზღვარსთან დაკავშირებით.

გაცნობებთ, რომ სსიპ ქონების მართვის სააგენტო, არ არის წინააღმდეგი 01.17.02.059.277 საკადასტრო კოდით რეგისტრირებული მიწის ნაკვეთის აღმოსავლეთით მდებარე ტერიტორია, რომელზეც განთავსებულია სპორტული მოედანი და ჩრდილოეთით მდებარე გზა (საინგილოს ქუჩა) განისაზღვროს საზოგადოებრივ სივრცედ.

პატივისცემით,

ირაკლი თავართქილაძე

სააგენტოს უფროსი

გამოყენებულია კვალიფიციური
ელექტრონული ხელმოწერა/
ელექტრონული შტამპი