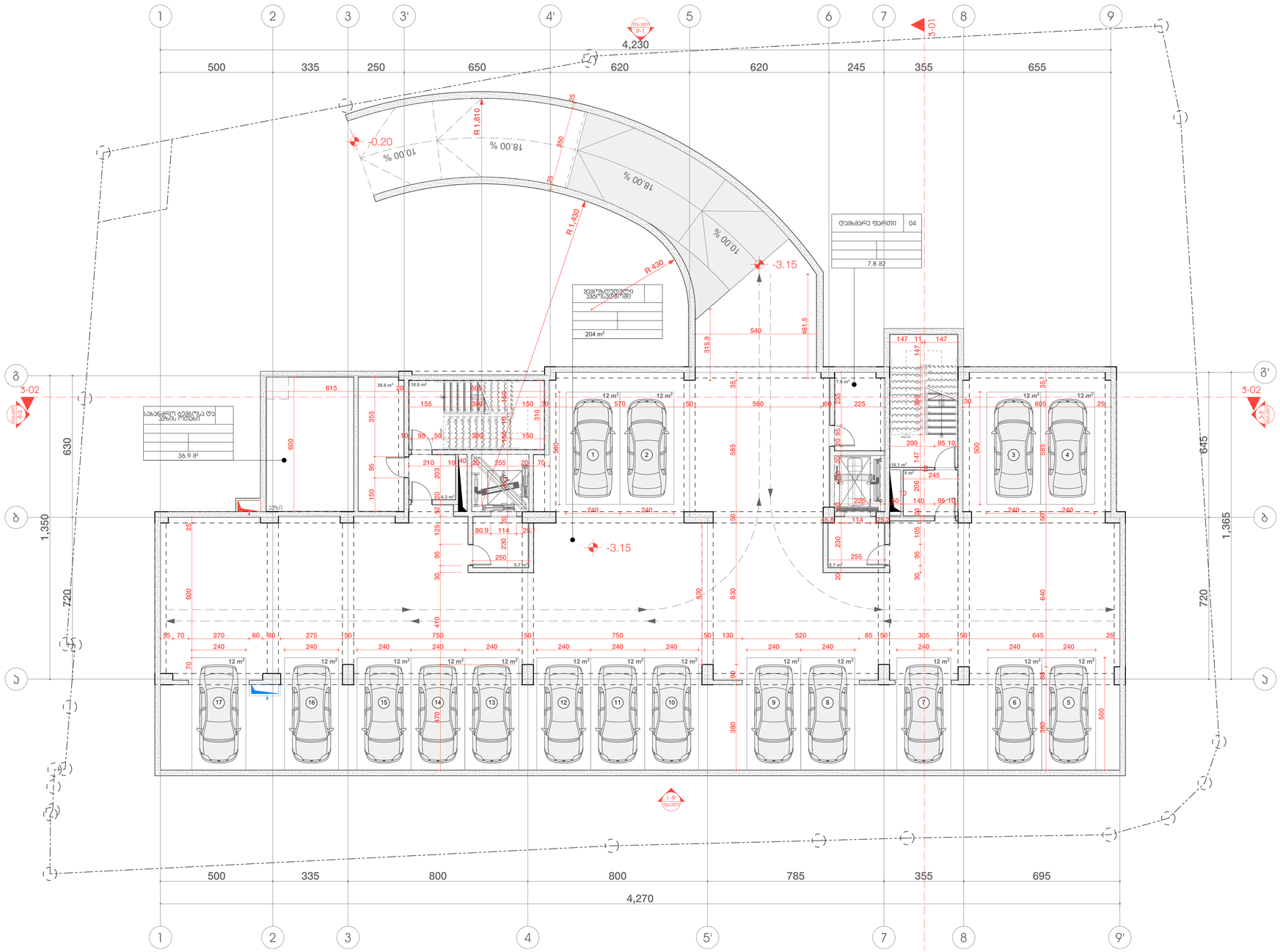

2024 წ

ორგანიზაცია
Company name

პროექტის დასახელება
Job Title

მრავალბინიანი საცხოვრებელი სახლი

მისამართი:
Address

თბილისი, ზურაბ და თეიმურაზ ზალდასტანიშვილების ქ. №7

ს.კ №01.10.15.006.060

ექსპლიკაცია:
Explication:

- მიწის ნაკვეთის საზღვარი
- ბეტონი
- ბლოკი
- ტიხარი
- ერთფრთიანი კარი
- ერთფრთიანი კარი ზღურბლით
- ორფრთიანი კარი
- ორფრთიანი კარი ზღურბლით

შენიშვნა:
Notes:

1. ნახაზზე ზომები მოცემულია სანიმებრებში.
2. ექსპლოატაციაში მიღებამდე პროექტში შესაძლებელია განხორციელდეს ცვლილებები.
3. ნახაზის ყველა ცვლილება მშენებლობის პროცესში მემთნხმებული უნდა იყოს პროექტის ავტორთან.

არქიტექტურული ნაწილი

პროექტის სტატუსი Drawing Status	შეს. თარიღი Date
სტადია პროექტი	

შემსრულებლები performers

თანამდებობა	სახელი,გვარი	ხელმოწერა
პრ. ავტორი	ლ.ბაირამგვილი	
პრ. ავტორი	ლ. ლოლიძე	
არქიტექტორი		
არქიტექტორი		
ვიზუალიზაცია		

ნახაზის დასახელება
Drawing title

სართული -3.15 ნიშნულზე არქიტექტურული გეგმა

ინდექსი №: INDEX	ფურც. რაოდ. PAGES	ფურცლის ზომა
		A1

მასშტაბი:
1:100

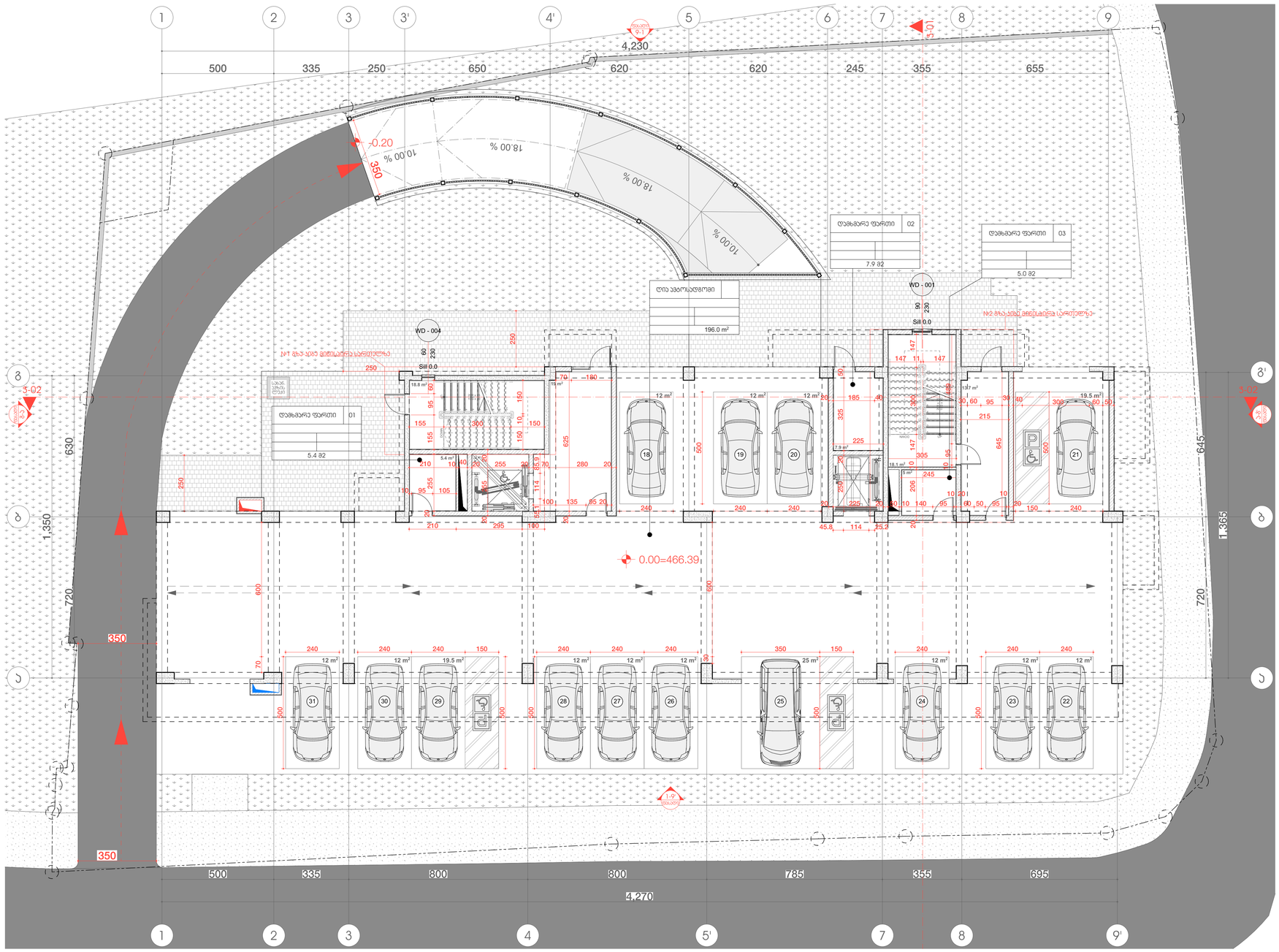

2024 წ

ორგანიზაცია
Company name

პროექტის დასახელება
Job Title

მრავალბინიანი საცხოვრებელი სახლი

მისამართი:
Address

თბილისი, ზურაბ და თეიმურაზ ზალდასტანიშვილების ქ. №7

ს.კ №01.10.15.006.060

ექსპლიკაცია:
Explication:

- მიწის ნაკვეთის საზღვარი
- ბეტონი
- ბლოკი
- ტიხარი
- ერთფრთიანი კარი
- ერთფრთიანი კარი ზღურბლით
- ორფრთიანი კარი
- ორფრთიანი კარი ზღურბლით

შენიშვნა:
Notes:

1. ნახაზზე ზომები მოცემულია სანტიმეტრებში.
2. ავსტრალიაშიმი მიღებული პროექტები მასალებისა მანსორფიციდებს ცვლილებები.
3. ნახაზის ყველა ცვლილება მშენებლობის პროცესში შეთანხმებული უნდა იყოს პროექტის ავტორთან.

არქიტექტურული ნაწილი

პროექტის სტადია Drawing Status	შეს. თარიღი Date
სტადია პროექტი	

შემსრულებლები
performers

თანამდებობა	სახელი,გვარი	ხელმოწერა
პრ. ავტორი	ლ.ბაირამბეგოვილი	
პრ. ავტორი	ლ. ლორთქი	
არქიტექტორი		
არქიტექტორი		
ვიზუალიზაცია		

ნახაზის დასახელება
Drawing title

სართული 0.00 ნიშნულზე არქიტექტურული გეგმა

ინდექსი №INDEX	ფურც. რაოდ. PAGES	ფურცლების ზომა
		A1

მასშტაბი:
1:100

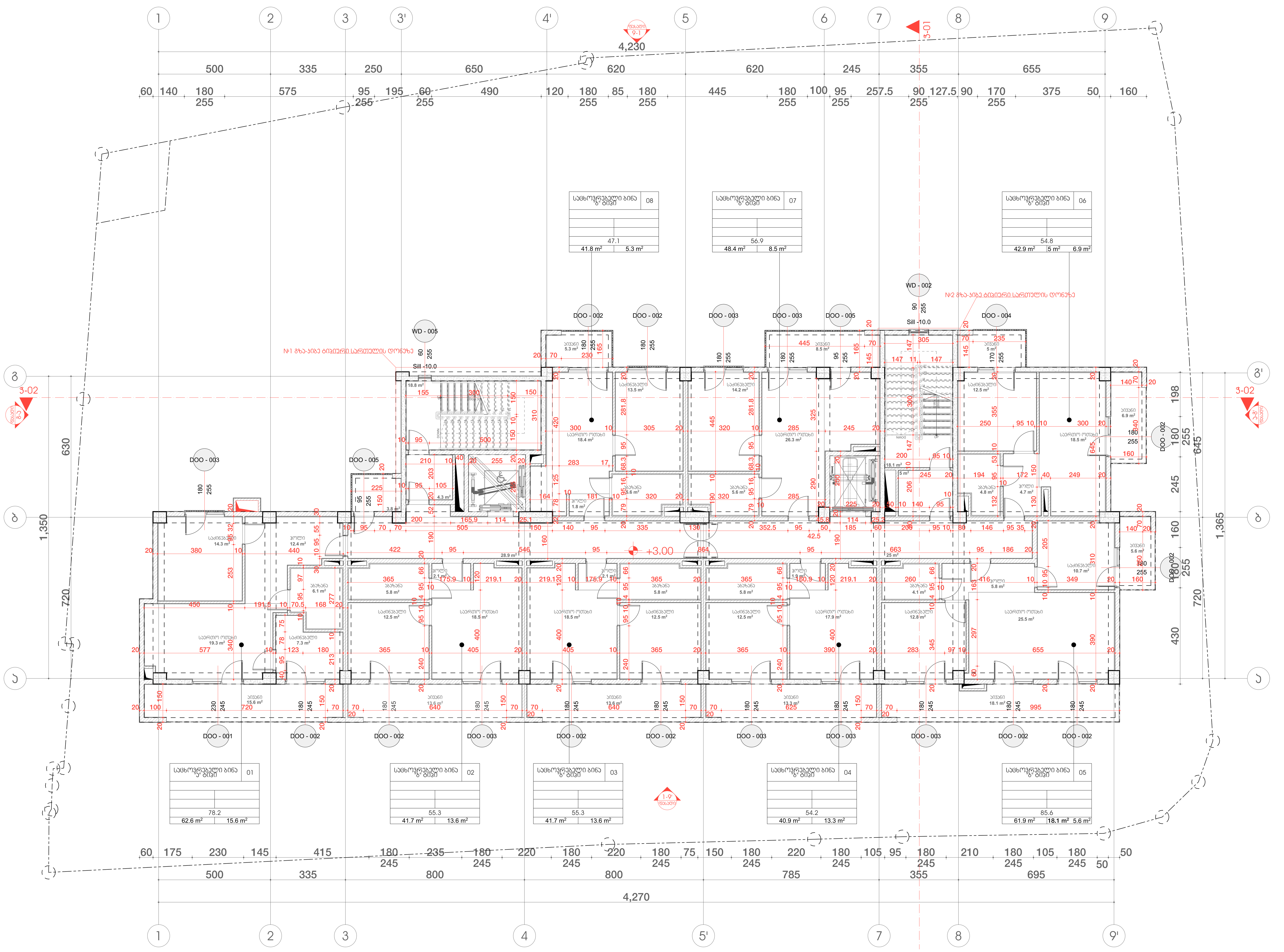

2024 წ

ორგანიზაცია
Company name

პროექტის დასახელება
Job Title

მრავალბინიანი საცხოვრებელი სახლი

მისამართი:
Address

თბილისი, ზურაბ და თეიმურაზ ზალდასტანიშვილების ქ. №7

ს.კ №01.10.15.006.060

ექსპლიკაცია:
Explication:

მიწის ნაკვეთის საზღვარი
ბეტონი
ბლოკი
ტიხარი
ერთფრთიანი კარი
ერთფრთიანი კარი ზღურბლით
ორფრთიანი კარი
ორფრთიანი კარი ზღურბლით

შენიშვნა:
Notes:

1. ნახაზზე ზომები მოცემულია სანტიმეტრებში.
2. ექსპლოატაციაში მიღებამდე პროექტში შესაძლებელია განხორციელდეს ცვლილებები.
3. ნახაზის ყველა ცვლილება მშენებლობის პროცესში შეთანხმებული უნდა იყოს პროექტის ავტორთან.

არქიტექტურული ნაწილი

პროექტის სტატუსი Drawing Status	შეს. თარიღი Date
სტადია პროექტი	

შემსრულებლები
performers

თანამდებობა	სახელი.გვარი	ხელმოწერა
პრ. ავტორი	დ.ბაირამაშვილი	
პრ. ავტორი	ლ. დოლიძე	
არქიტექტორი		
არქიტექტორი		
ვიზუალიზაცია		

ნახაზის დასახელება
Drawing title

სართული +3.00 ნიშნულზე არქიტექტურული გეგმა

ინდექსი № INDEX	ფურც. რაოდ. PAGES	ფურცლის ზომა
		A1

მასშტაბი: 1:100

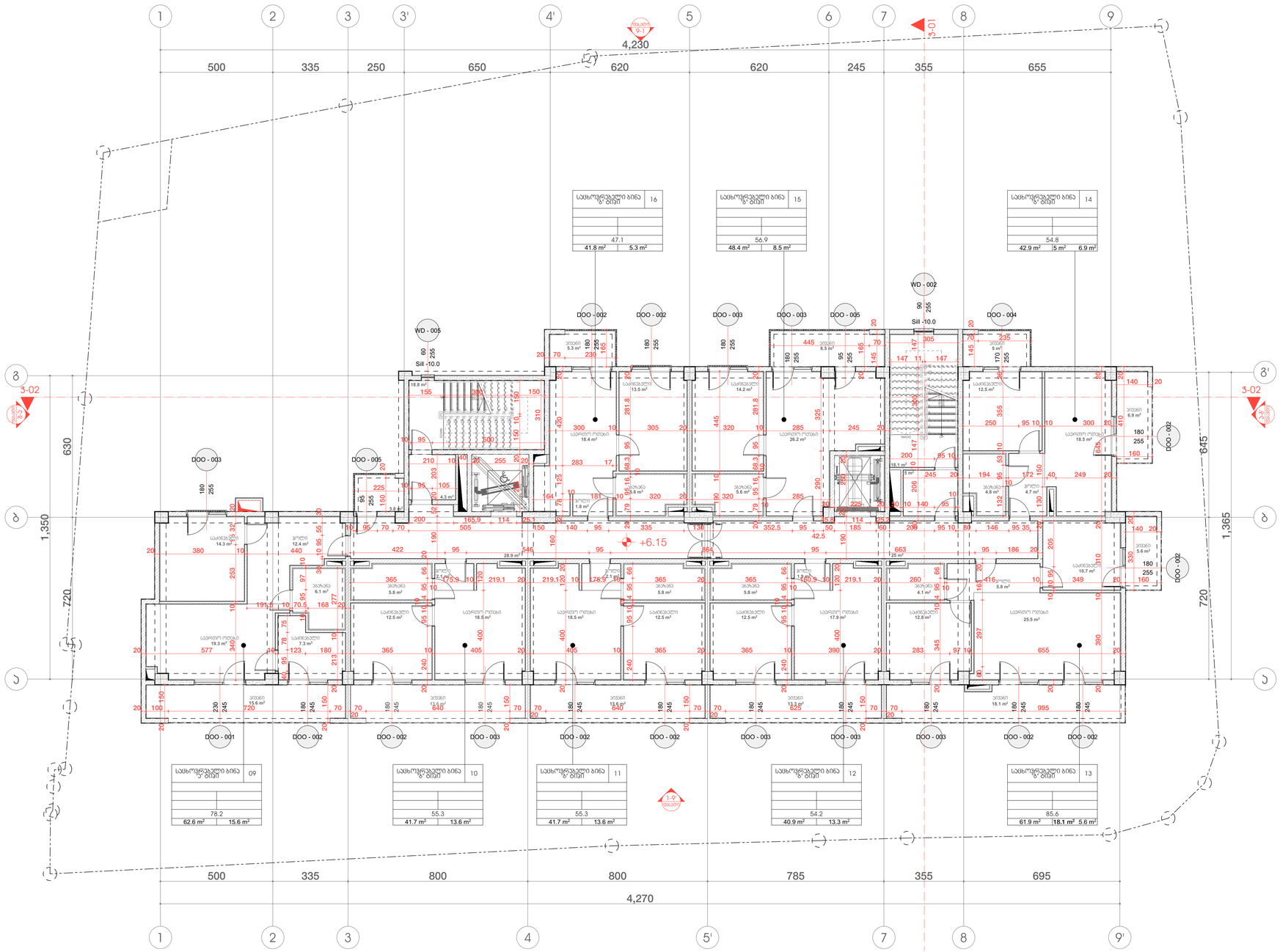

2024 წ

ორგანიზაცია
Company name

პროექტის დასახელება
Job Title

მრავალბინიანი საცხოვრებელი სახლი

მისამართი:
Address

თბილისი, ზურაბ და თეიმურაზ ზალღასბანიშვილების ქ. №7

ს.კ №01.10.15.006.060

ექსპლიკაცია:
Explication:

- მიწის ნაკვეთის საზღვარი
- ბეტონი
- ბლოკი
- ტიხარი
- ერთფრთიანი კარი
- ერთფრთიანი კარი ზღურბლით
- ორფრთიანი კარი
- ორფრთიანი კარი ზღურბლით

შენიშვნა:
Notes:

1. ნახაზზე ზომები მოცემულია სანიმებრებში.
2. ანსალოკაციები მიღებული პროექტები მესაკუთრეებისა განსორციელდეს ცვლილებები.
3. ნახაზის ყველა ცვლილება მშენებლობის პროცესში შეთანხმებული უნდა იყოს პროექტის ავტორთან.

არქიტექტურული ნაწილი

პროექტის სტატუსი Drawing Status	შეს. თარიღი Date
სტადია პროექტი	

შემსრულებლები
performers

თანამდებობა	სახელი,გვარი	ხელმოწერა
პრ. ავტორი	დ.აბირამაშვილი	
პრ. ავტორი	ლ. დოლიძე	
არქიტექტორი		
არქიტექტორი		
ვიზუალიზაცია		

ნახაზის დასახელება
Drawing title

სართული +6.15 ნიშნულზე არქიტექტურული გეგმა

ინდექსი № INDEX	ფურც. რაოდ. PAGES	ფურცლების ზომა
		A1

მასშტაბი:
1:100

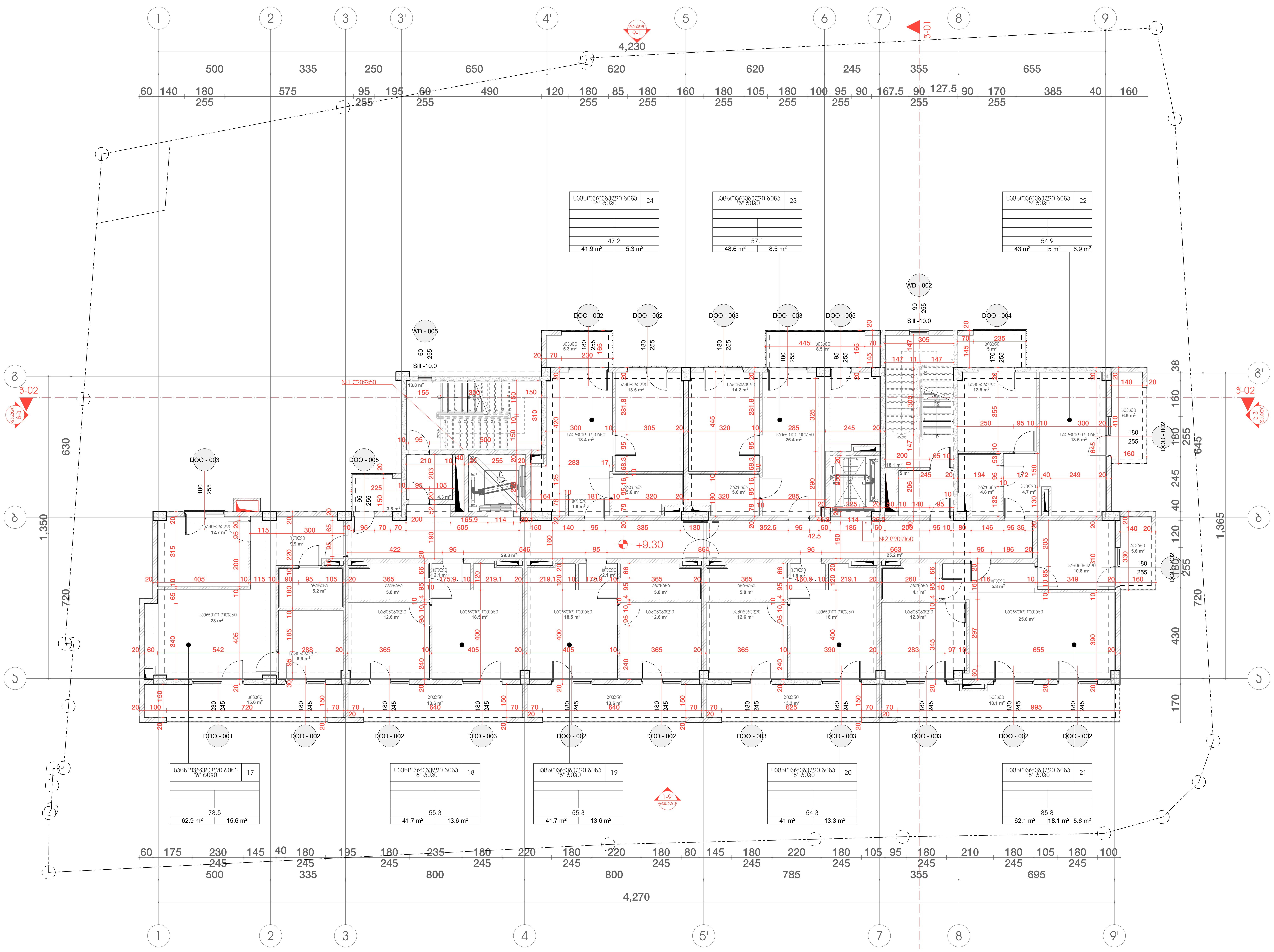

2024 წ

ორგანიზაცია
Company name

პროექტის დასახელება
Job Title

მრავალბინიანი საცხოვრებელი სახლი

მისამართი:
Address

თბილისი, ზურაბ და თეიმურაზ ზალდასტანიშვილების ქ. №7

ს.კ №01.10.15.006.060

ექსპლიკაცია:
Explication:

მიწის ნაკვეთის საზღვარი

ბეტონი

ბლოკი

ტიხარი

ერთფრთიანი კარი

ერთფრთიანი კარი ზღურბლით

ორფრთიანი კარი

ორფრთიანი კარი ზღურბლით

შენიშვნა:
Notes:

1. ნახაზზე ზომები მოცემულია სანტიმეტრებში.
2. ექსპლოატაციაში მიღებამდე პროექტში შესაძლებელია განხორციელდეს ცვლილებები.
3. ნახაზის ყველა ცვლილება მშენებლობის პროცესში შეთანხმებული უნდა იყოს პროექტის ავტორთან.

არქიტექტურული ნაწილი

პროექტის სტატუსი Drawing Status	შეს. თარიღი Date
სტადია პროექტი	

შემსრულებლები
performers

თანამდებობა	სახელი.გვარი	ხელმოწერა
პრ. ავტორი	დ.ბაირამაშვილი	
პრ. ავტორი	ლ. დოლიძე	
არქიტექტორი		
არქიტექტორი		
ვიზუალიზაცია		

ნახაზის დასახელება
Drawing title

სართული +9.30 ნიშნულზე არქიტექტურული გეგმა

ინდექსი № INDEX	ფურც. რაოდ. PAGES	ფურცლის ზომა
		A1

მასშტაბი:
1:100

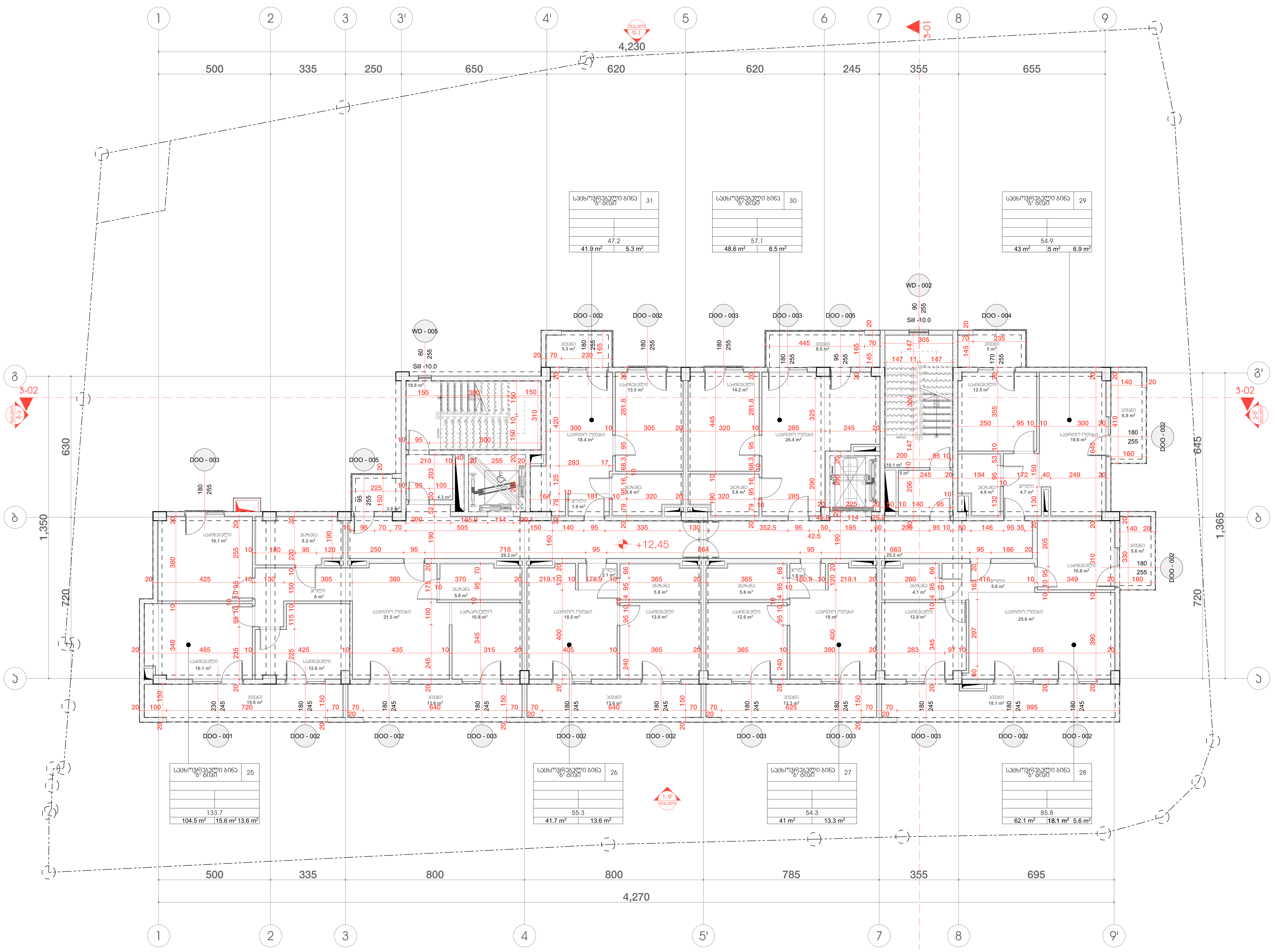

2024 წ

ორგანიზაცია
Company name

პროექტის დასახელება
Job Title

მრავალბინიანი საცხოვრებელი სახლი

მისამართი:
Address

თბილისი, ზურაბ და თეიმურაზ ზალდასტანიშვილების ქ. №7

ს.კ №01.10.15.006.060

ექსპლიკაცია:
Explication:

მიწის ნაკვეთის საზღვარი
ბეტონი
ბლოკი
ტიხარი
ერთფრთიანი კარი
ერთფრთიანი კარი ზღურბლით
ორფრთიანი კარი
ორფრთიანი კარი ზღურბლით

შენიშვნა:
Notes:

1. ნახაზზე ზომები მოცემულია სანტიმეტრებში.
2. ექსპლოატაციაში მიღებამდე პროექტში შესაძლებელია განხორციელდეს ცვლილებები.
3. ნახაზის ყველა ცვლილება მშენებლობის პროცესში შეთანხმებული უნდა იყოს პროექტის ავტორთან.

არქიტექტურული ნაწილი

პროექტის სტატუსი Drawing Status	შეს. თარიღი Date
სტადია პროექტი	

შემსრულებლები
performers

თანამდებობა	სახელი.გვარი	ხელმოწერა
პრ. ავტორი	დ.ბაირამაშვილი	
პრ. ავტორი	ლ. დოლიძე	
არქიტექტორი		
არქიტექტორი		
ვიზუალიზაცია		

ნახაზის დასახელება
Drawing title

სართული +12.45 ნიშნულზე არქიტექტურული გეგმა

ინდექსი № INDEX	ფურც. რაოდ. PAGES	ფურცელის ზომა
		A1

მასშტაბი:
1:100

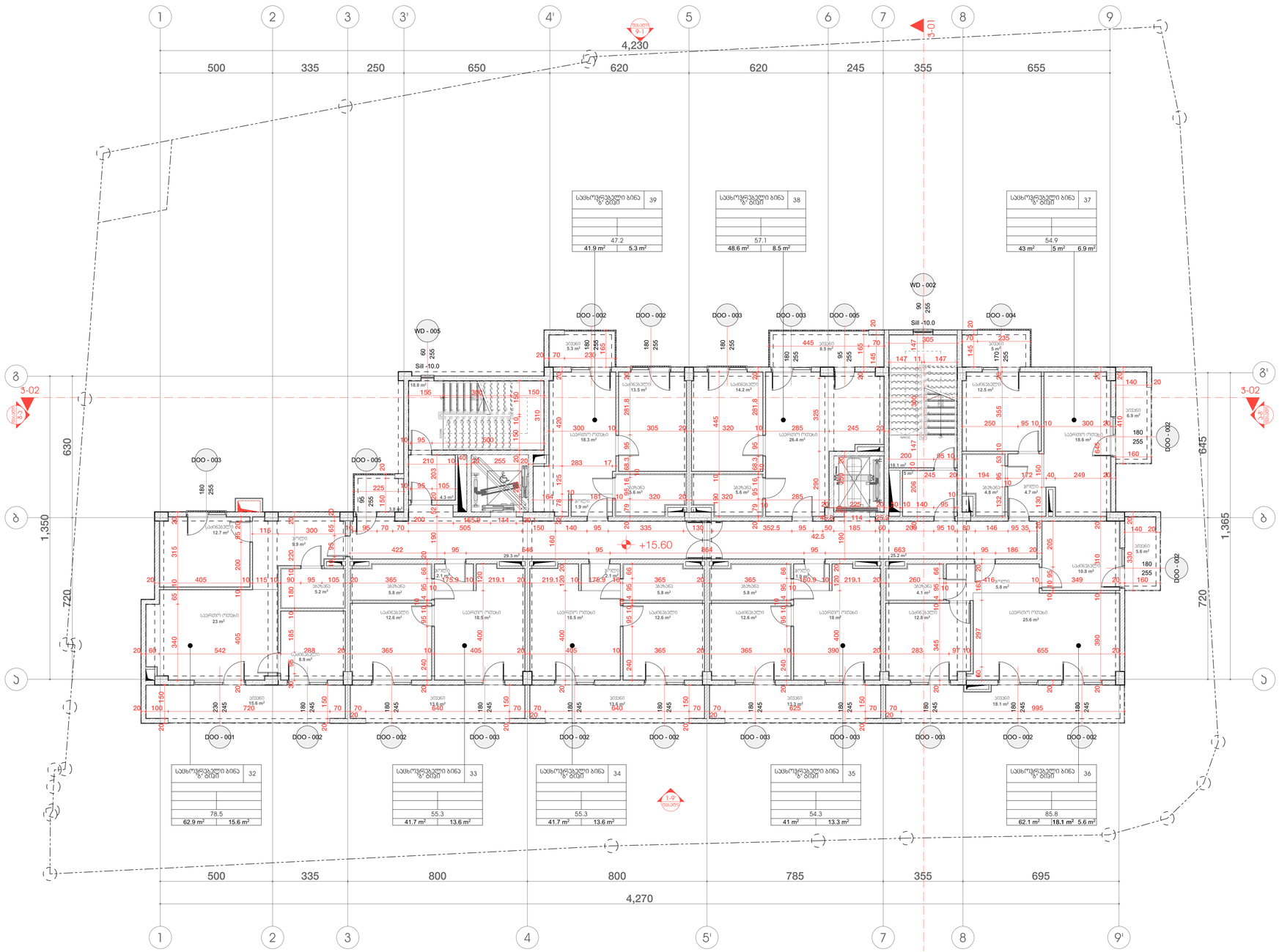

2024 წ

ორგანიზაცია
Company name

პროექტის დასახელება
Job Title

მრავალბინიანი საცხოვრებელი სახლი

მისამართი:
Address

თბილისი, ზურაბ და თეიმურაზ ზალღასბანიშვილების ქ. №7

ს.კ №01.10.15.006.060

ექსპლიკაცია:
Explication:

- მიწის ნაკვეთის საზღვარი
- ბეტონი
- ბლოკი
- ტიხარი
- ერთფრთიანი კარი
- ერთფრთიანი კარი ზღურბლით
- ორფრთიანი კარი
- ორფრთიანი კარი ზღურბლით

შენიშვნა:
Notes:

1. ნახაზზე ზომები მოცემულია სანიმებრებში.
2. ჭრილობაკვიცის მიღებამდე პროექტში მესაქლებელია განხორციელდეს ცვლილებები.
3. ნახაზის ყველა ცვლილება მშენებლობის პროცესში შეთანხმებული უნდა იყოს პროექტის ავტორთან.

არქიტექტურული ნაწილი

პროექტის სტატუსი Drawing Status	შეს. თარიღი Date
სტადია პროექტი	

შემსრულებლები
performers

თანამდებობა	სახელი,გვარი	ხელმოწერა
პრ. ჯგ.ტორი	ლ.ბარამაშვილი	
პრ. ჯგ.ტორი	ლ. დოლიძე	
არქიტექტორი		
არქიტექტორი		
პრეზენტაცია		

ნახაზის დასახელება
Drawing title

სართული +15.60 ნიშნულზე არქიტექტურული გეგმა

ინდექსი № INDEX	ფურც. რაოდ. PAGES	ფურცლების ზომა
		A1

მასშტაბი:
1:100

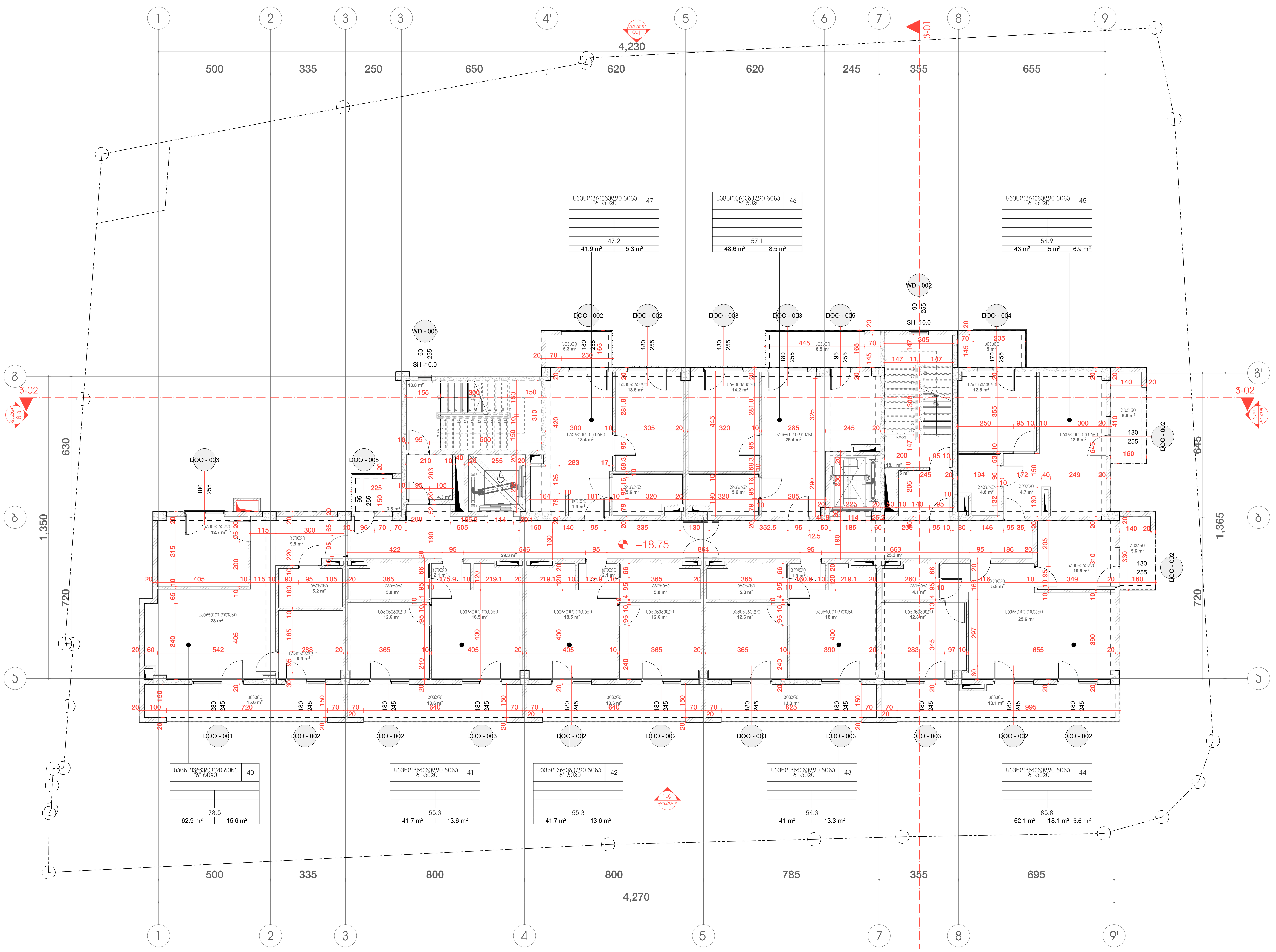

2024 წ

ორგანიზაცია
Company name

პროექტის დასახელება
Job Title

მრავალბინიანი საცხოვრებელი სახლი

მისამართი:
Address

თბილისი, ზურაბ და თეიმურაზ ზალდასტანიშვილების ქ. №7

ს.კ №01.10.15.006.060

ექსპლიკაცია:
Explication:

მიწის ნაკვეთის საზღვარი
ბეტონი
ბლოკი
ტიხარი
ერთფრთიანი კარი
ერთფრთიანი კარი ზღურბლით
ორფრთიანი კარი
ორფრთიანი კარი ზღურბლით

შენიშვნა:
Notes:

1. ნახაზზე ზომები მოცემულია სანტიმეტრებში.
2. ექსპლოატაციაში მიღებამდე პროექტში შესაძლებელია განხორციელდეს ცვლილებები.
3. ნახაზის ყველა ცვლილება მშენებლობის პროცესში შეთანხმებული უნდა იყოს პროექტის ავტორთან.

არქიტექტურული ნაწილი

პროექტის სტატუსი Drawing Status	შეს. თარიღი Date
სტადია პროექტი	

შემსრულებლები
performers

თანამდებობა	სახელი.გვარი	ხელმოწერა
პრ. ავტორი	დ.ბაირამაშვილი	
პრ. ავტორი	ლ. დოლიძე	
არქიტექტორი		
არქიტექტორი		
ვიზუალიზაცია		

ნახაზის დასახელება
Drawing title

სართული +18.75 ნიშნულზე არქიტექტურული გეგმა

ინდექსი № INDEX	ფურც. რაოდ. PAGES	ფურცლის ზომა
		A1

მასშტაბი: 1:100

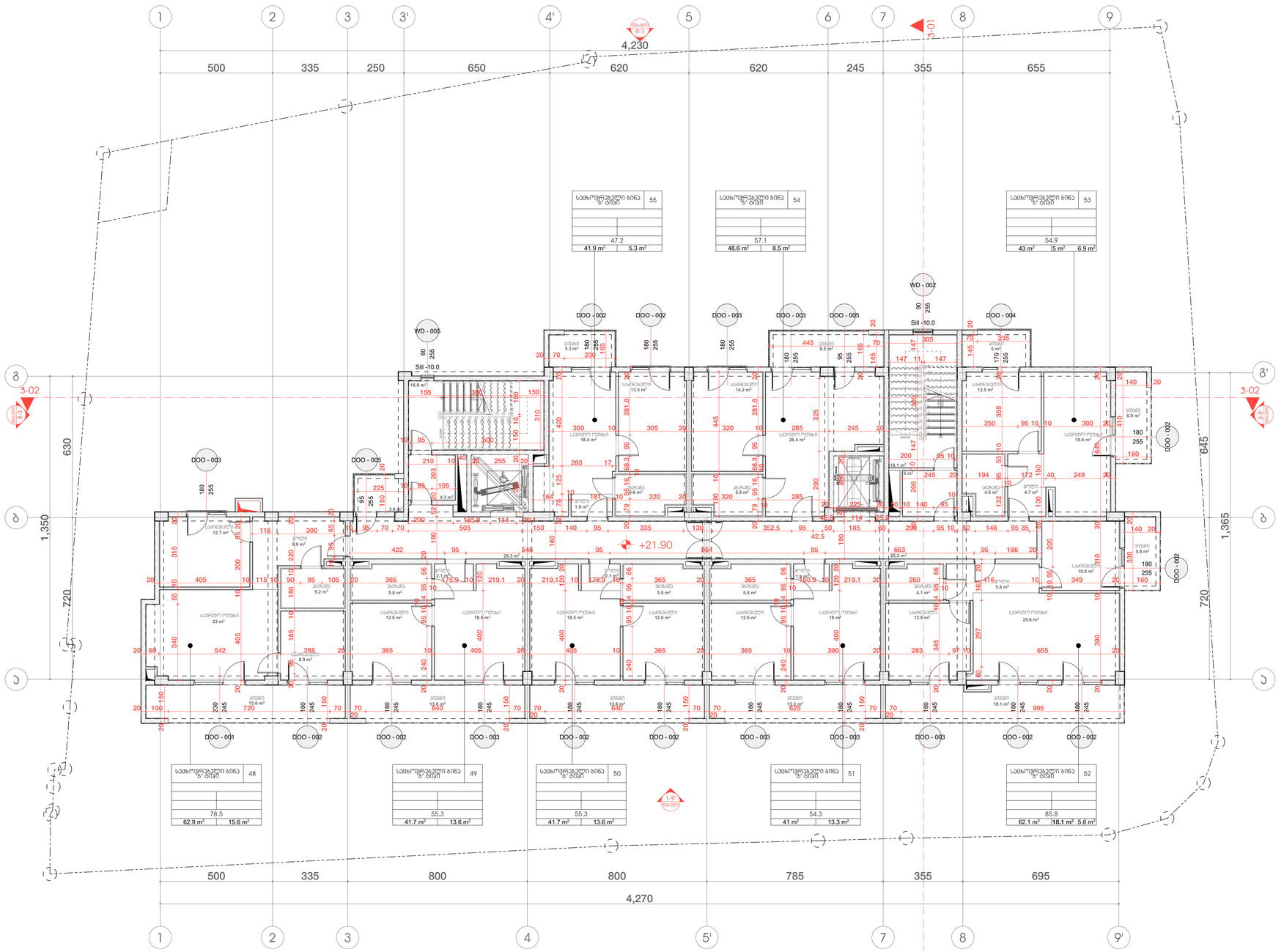

2024 წ

ორგანიზაცია
Company name

პროექტის დასახელება
Job Title

მრავალბინიანი საცხოვრებელი სახლი

მისამართი:
Address

თბილისი, ზურაბ და თეიმურაზ ზალღასბანიშვილების ქ. №7

ს.კ №01.10.15.006.060

ექსპლიკაცია:
Explication:

- მიწის ნაკვეთის საზღვარი
- ბეტონი
- ბლოკი
- ტიხარი
- ერთფრთიანი კარი
- ერთფრთიანი კარი ზღურბლით
- ორფრთიანი კარი
- ორფრთიანი კარი ზღურბლით

შენიშვნა:
Notes:

1. ნახაზზე ზომები მოცემულია სანიმებრებში.
2. ქანელოპანებიდან მიღებამდე პროექტში მესაქანელეში განსორციელდეს ცვლილებები.
3. ნახაზის ყველა ცვლილება მშენებლობის პროცესში შეთანხმებული უნდა იყოს პროექტის ავტორთან.

არქიტექტურული ნაწილი

პროექტის სტატუსი Drawing Status	შეს. თარიღი Date
სტადია პროექტი	

შემსრულებლები
performers

თანამდებობა	სახელი,გვარი	ხელმოწერა
პრ. ავტორი	დ.ბარამაშვილი	
პრ. ავტორი	ლ. დოლიძე	
არქიტექტორი		
არქიტექტორი		
პრეზენტაცია		

ნახაზის დასახელება
Drawing title

სარდული +21.90 ნიშნულზე არქიტექტურული გეგმა

ინდექსი № INDEX	ფურც. რაოდ. PAGES	ფურცლების ზომა
		A1

მასშტაბი:
1:100

2024 წ

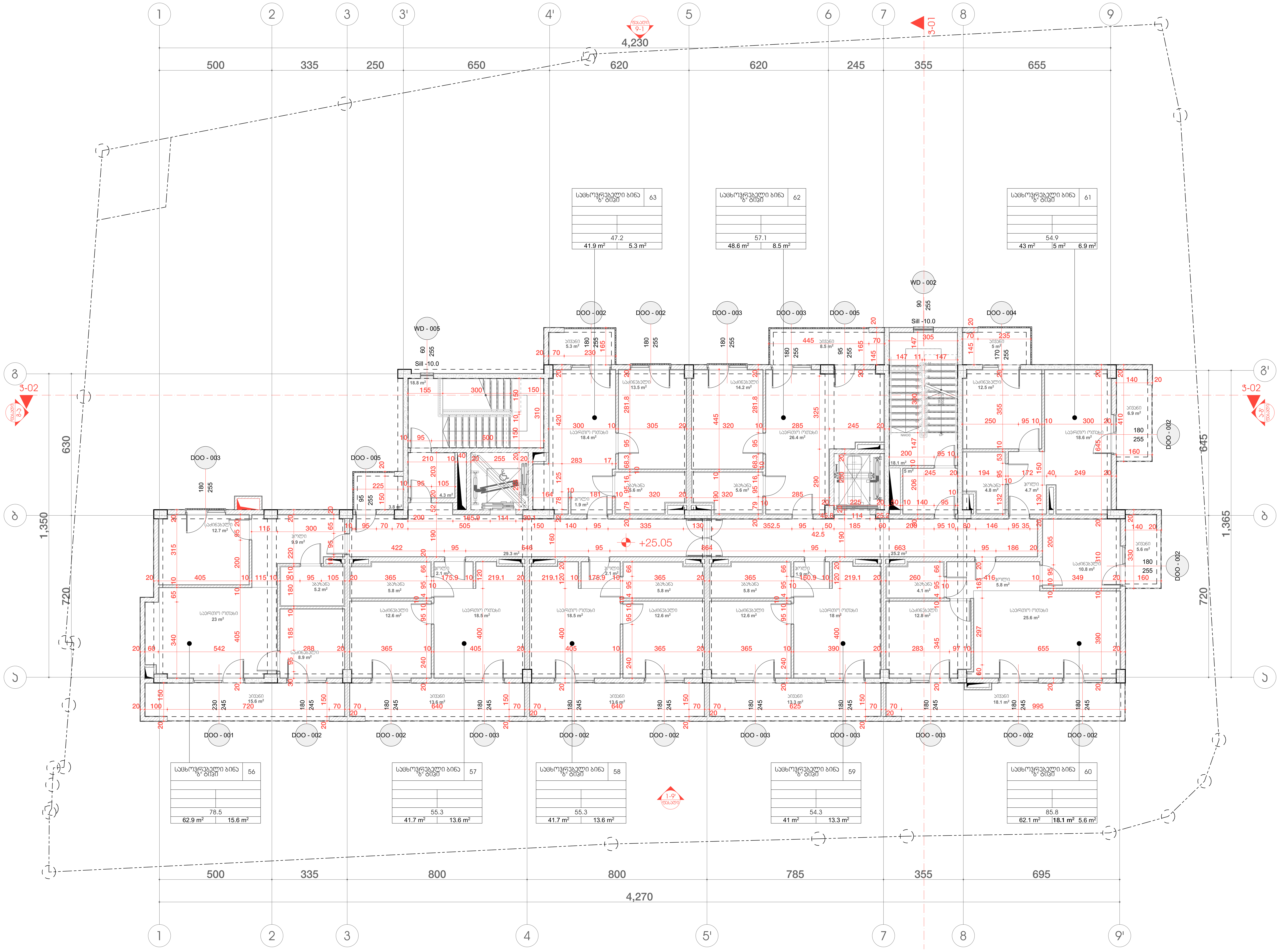

ორგანიზაცია
Company name

პროექტის დასახელება
Job Title

მრავალბინიანი საცხოვრებელი სახლი

მისამართი:
Address

თბილისი, ზურაბ და თეიმურაზ ზალდასტანიშვილების ქ. №7

ს.კ №01.10.15.006.060

ექსპლიკაცია:
Explication:

მიწის ნაკვეთის საზღვარი

ბეტონი

ბლოკი

ტიხარი

ერთფრთიანი კარი

ერთფრთიანი კარი ზღურბლით

ორფრთიანი კარი

ორფრთიანი კარი ზღურბლით

შენიშვნა:
Notes:

1. ნახაზზე ზომები მოცემულია სანტიმეტრებში.
2. ექსპლოატაციაში მიღებამდე პროექტში შესაძლებელია განხორციელდეს ცვლილებები.
3. ნახაზის ყველა ცვლილება მშენებლობის პროცესში შეთანხმებული უნდა იყოს პროექტის ავტორთან.

არქიტექტურული ნაწილი

პროექტის სტატუსი Drawing Status	შეს. თარიღი Date
სტადია პროექტი	

შემსრულებლები
performers

თანამდებობა	სახელი.გვარი	ხელმოწერა
პრ. ავტორი	დ.ბაირამაშვილი	
პრ. ავტორი	ლ. დოლიძე	
არქიტექტორი		
არქიტექტორი		
ვიზუალიზაცია		

ნახაზის დასახელება
Drawing title

სართული +25.05 ნიშნულზე არქიტექტურული გეგმა

ინდექსი № INDEX	ფურც. რაოდ. PAGES	ფურცლის ზომა
		A1

მასშტაბი:
1:100

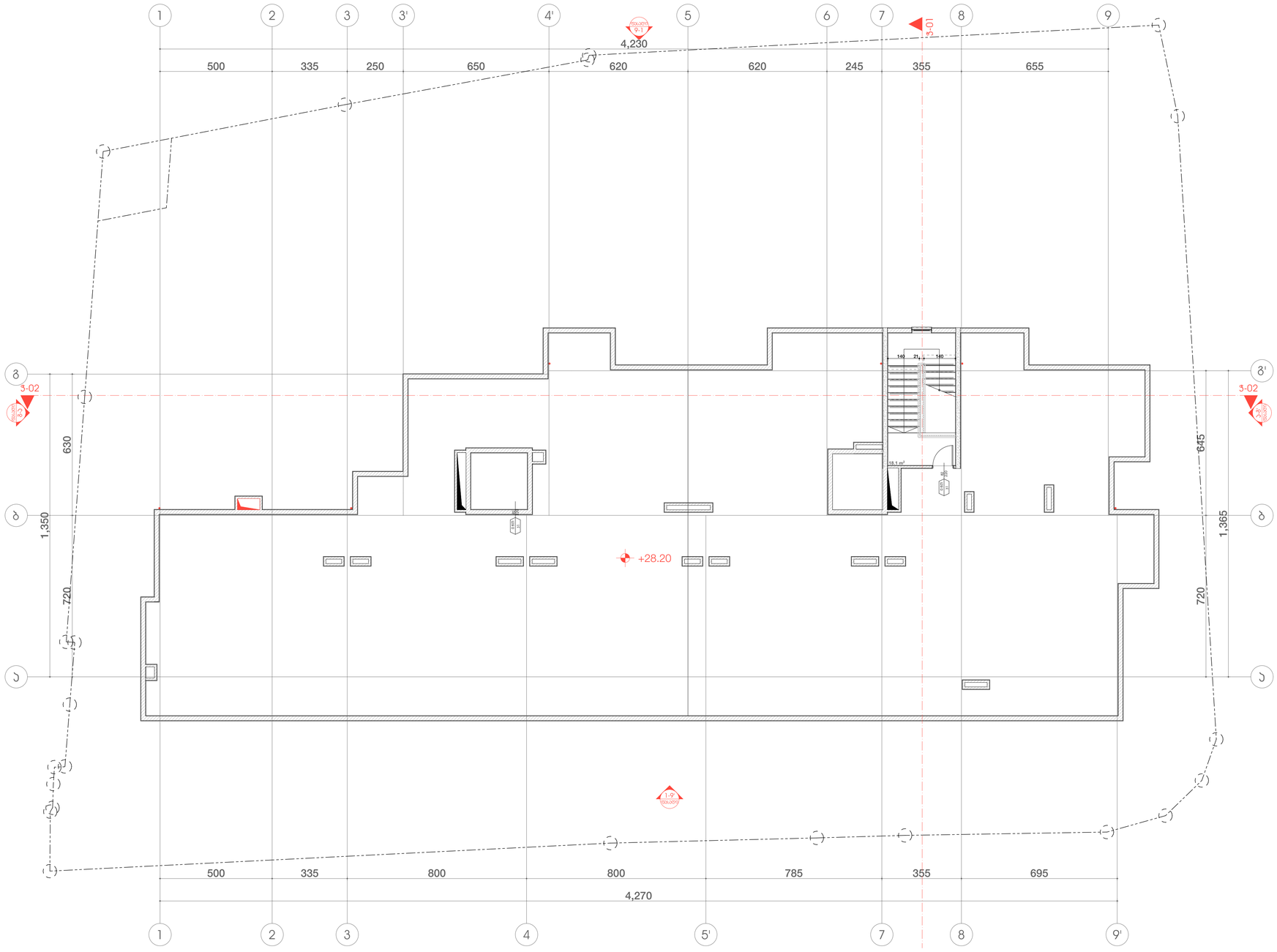

2024 წ

ორგანიზაცია
Company name

პროექტის დასახელება
Job Title

მრავალბინიანი საცხოვრებელი სახლი

მისამართი:
Address

თბილისი, ზურაბ და თეიმურაზ ზალდასტანიშვილების ქ. №7

ს.კ №01.10.15.006.060

ექსპლიკაცია:
Explication:

- მიწის ნაკვეთის საზღვარი
- ბეტონი
- აგური
- ბიხარი
- ერთფრთიანი კარი
- ერთფრთიანი კარი ჯუჯარალით
- ორფრთიანი კარი
- ორფრთიანი კარი ჯუჯარალით

შენიშვნა:
Notes:

1. ნახაზზე ზომები მოცემულია სანტიმეტრებში.
2. ექსპლუატაციაში მიღებამდე პროექტში მნიშვნელობა განხორციელდეს ცვლილებები.
3. ნახაზის ყველა ცვლილება მშენებლობის პროცესში შეთანხმებული უნდა იყოს პროექტის ავტორთან.

არქიტექტურული ნაწილი

პროექტის სტატუსი Drawing Status	მს. თარიღი Date
სტადია პროექტი	

შემსრულებლები
performers

თანამდებობა	სახელი,გვარი	ხელმოწერა
პრ. ავტორი	დ.ბაირამგვილი	
პრ. ავტორი	ლ. დოლიძე	
არქიტექტორი		
არქიტექტორი		
ვიზუალიზაცია		

ნახაზის დასახელება
Drawing title

სართული +28.20 ნიშნულზე არქიტექტურული გეგმა

ინდექსი №: INDEX	ფურც. რაოდ. PAGES	ფურცლების ზომა
		A1

მასშტაბი:
1:100

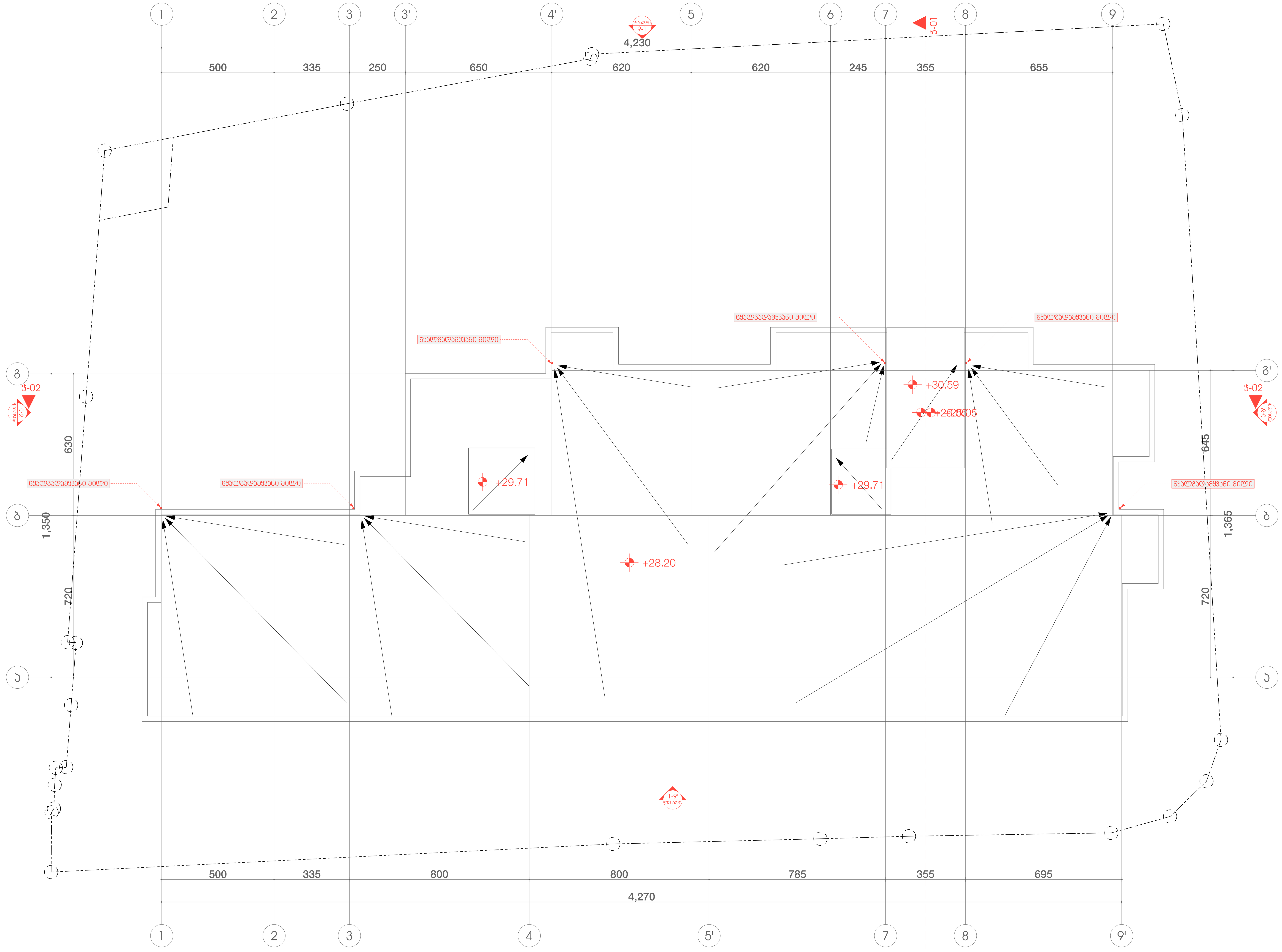

2024 წ

ორგანიზაცია
Company name

პროექტის დასახელება
Job Title

მრავალბინიანი საცხოვრებელი სახლი

მისამართი:
Address

თბილისი, ზურაბ და თეიმურაზ ზალდასტანიშვილების ქ. №7

ს.კ №01.10.15.006.060

ექსპლიკაცია:
Explication:

მიწის ნაკვეთის საზღვარი
ბეტონი
ბლოკი
ტიხარი
ერთფრთიანი კარი
ერთფრთიანი კარი ზღურბლით
ორფრთიანი კარი
ორფრთიანი კარი ზღურბლით

შენიშვნა:
Notes:

1. ნახაზზე ზომები მოცემულია სანტიმეტრებში.
2. ექსპლოატაციაში მიღებამდე პროექტში შესაძლებელია განხორციელდეს ცვლილებები.
3. ნახაზის ყველა ცვლილება მშენებლობის პროცესში შეთანხმებული უნდა იყოს პროექტის ავტორთან.

არქიტექტურული ნაწილი

პროექტის სტატუსი Drawing Status	შეს. თარიღი Date
სტადია პროექტი	

შემსრულებლები
performers

თანამდებობა	სახელი.გვარი	ხელმოწერა
პრ. ავტორი	დ.ბაირამაშვილი	
პრ. ავტორი	ლ. დოლიძე	
არქიტექტორი		
არქიტექტორი		
ვიზუალიზაცია		

ნახაზის დასახელება
Drawing title

სართული +30.59 ნიშნულზე არქიტექტურული გეგმა

ინდექსი № INDEX	ფურც. რაოდ. PAGES	ფურცლის ზომა
		A1

მასშტაბი: 1:100

მიწის საკონტროლო დონის განსაზღვრა

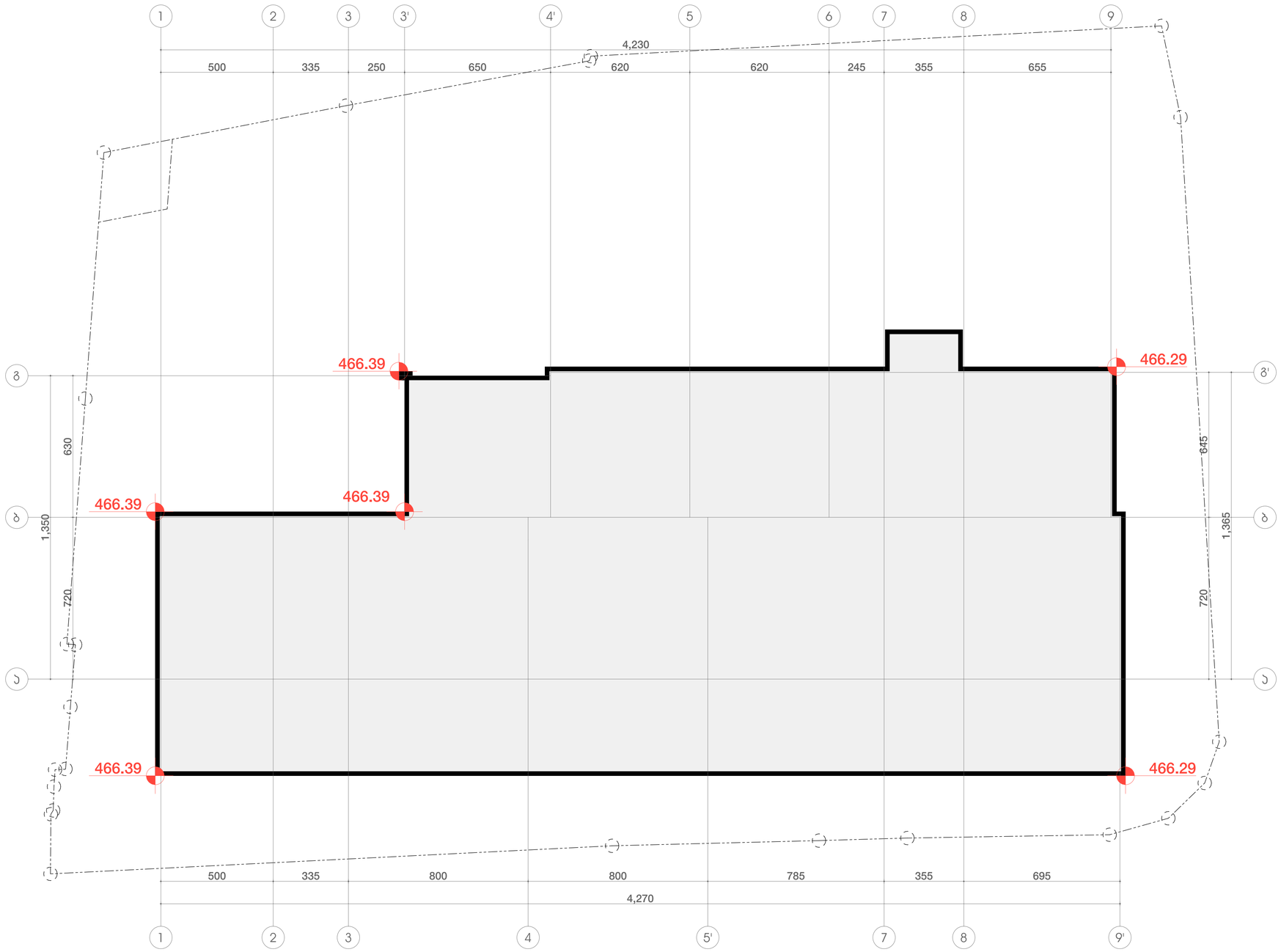

მიწის საკონტროლო დონე: (466.29+466.39+466.39+466.39+466.39+466.29):6=466.36

2024 წ

ორგანიზაცია
Company name

პროექტის დასახელება
Job Title

მრავალბინიანი საცხოვრებელი სახლი

მისამართი:
Address

თბილისი, ზურაბ და თეიმურაზ ზალდასტანიშვილების ქ. №7

ს.კ №01.10.15.006.060

ექსპლიკაცია:
Explication:

შენიშვნა:
Notes:

1. ნახაზზე ზომები მოცემულია სანტიმეტრებში.
2. ექსპლოატაციაში მიღებული პროექტში შესაძლებელია განხორციელდეს ცვლილებები.
3. ნახაზის ყველა ცვლილება მშენებლობის პროცესში შეთანხმებული უნდა იყოს პროექტის ავტორთან.

არქიტექტურული ნაწილი

პროექტის სტატუსი Drawing Status	შეს. თარიღი Date
სტადია პროექტი	

შემსრულებლები
performers

თანამდებობა	სახელი,გვარი	ხელმოწერა
პრ. ავტორი	დ.ბაირამბეგოვილი	
პრ. ავტორი	ლ. დოლიძე	
არქიტექტორი		
არქიტექტორი		
ვიზუალიზაცია		

ნახაზის დასახელება
Drawing title

მიწის დონის განსაზღვრა არქიტექტურა

ინდექსი № INDEX	ფურც. რაოდ. PAGES	ფურცლების ზომა
		A1

მასშტაბი:
1:100

0.00 ნიშნულზე არსებული ღიობების განშლა

S_1=322.3 S_2=190.3 $Y=S_2/S_1$=190.3/322.3= 0.59 0,00 ნიშნულზე ა/ს ღიობების პროცენტულობა შეადგენს 59%

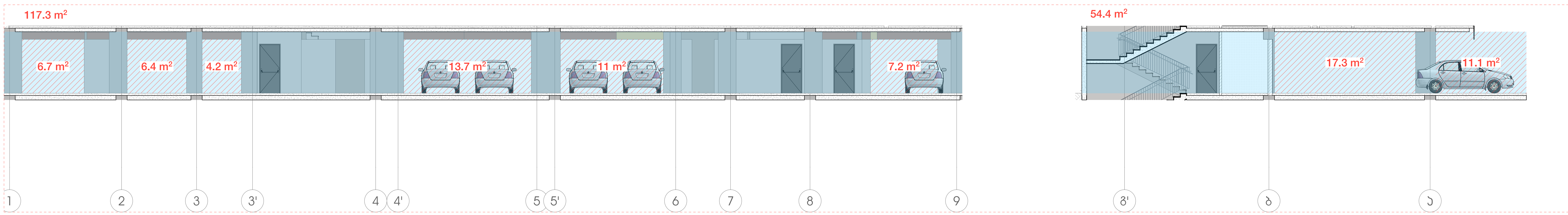

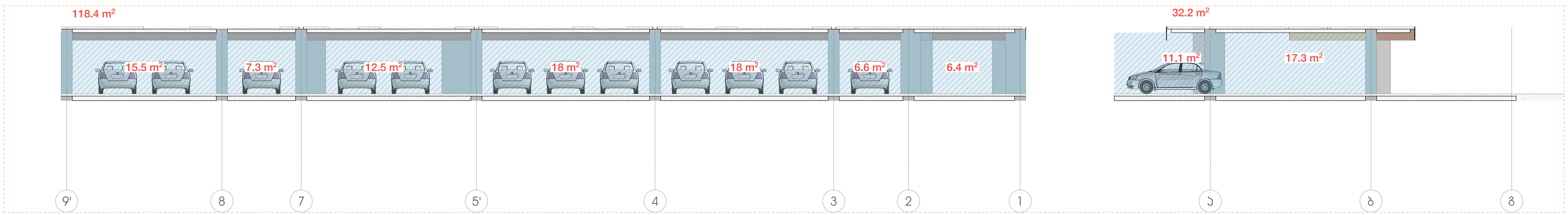

2024 წ

ორგანიზაცია
Company name

პროექტის დასახელება
Job Title

მრავალბინიანი საცხოვრებელი სახლი

მისამართი:
Address

თბილისი, ზურაბ და თეიმურაზ ზალდასტანიშვილების ქ. №7

ს.კ №01.10.15.006.060

ექსპლიკაცია:
Explication:

შენიშვნა:
Notes:

1. ნახაზზე ზომები მოცემულია სანტიმეტრებში.
2. ექსპლოატაციაში მიღებამდე პროექტში შესაძლებელია განხორციელდეს ცვლილებები.
3. ნახაზის ყველა ცვლილება მშენებლობის პროცესში შეთანხმებული უნდა იყოს პროექტის ავტორთან.

არქიტექტურული ნაწილი

პროექტის სტატუსი Drawing Status	შეს. თარიღი Date
სტადია პროექტი	

შემსრულებლები
performers

თანამდებობა	სახელი.გვარი	ხელმოწერა
პრ. ავტორი	დ.ბაირამაშვილი	
პრ. ავტორი	ლ. დოლიძე	
არქიტექტორი		
არქიტექტორი		
ვიზუალიზაცია		

ნახაზის დასახელება
Drawing title

0.00 ნიშნულზე არსებული ღიობების განშლა

ინდექსი № INDEX	ფურც. რაოდ. PAGES	ფურცელის ზომა
		A1

მასშტაბი: 1:100

№1 გზა-კიბე ტიპიური სართულის დონეზე

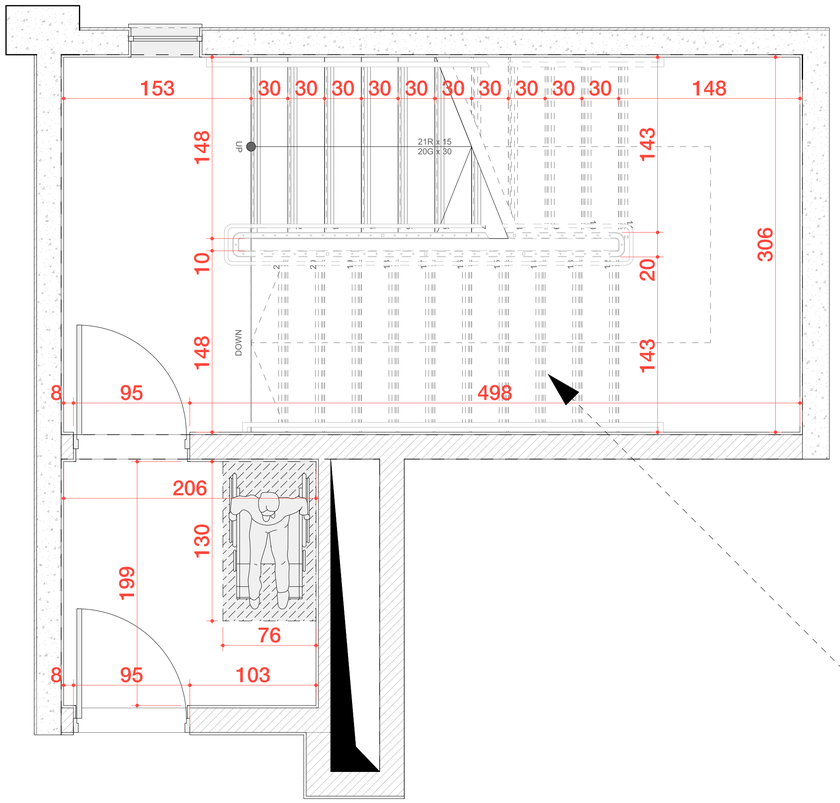

ხილვადი კონტრასტი კიბის საფეხურზე შიგა და გარე კიბეებზე

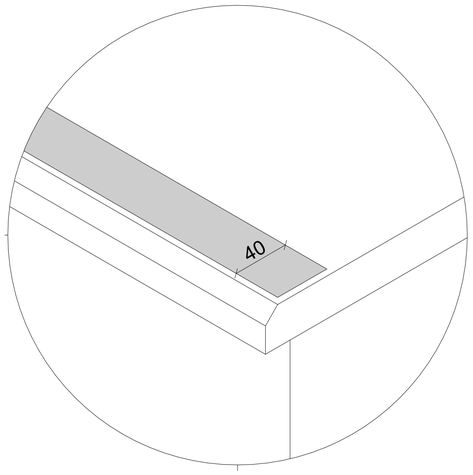

№1 გზა-კიბე მიწისპირა სართულის დონეზე

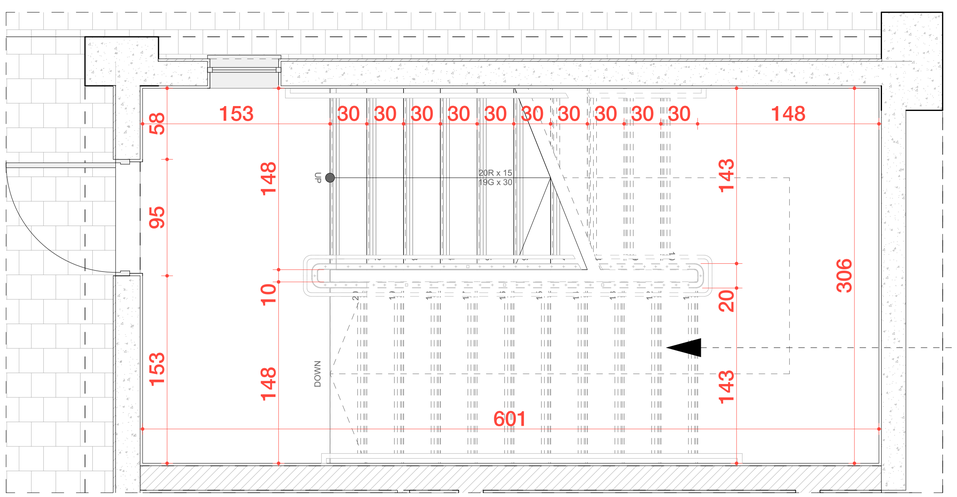

შენიშვნები:

1. [illegible] (და [illegible] [illegible]) [illegible] [illegible] [illegible] 40 [illegible] [illegible], [illegible] [illegible] [illegible] [illegible], [illegible] [illegible] [illegible]

№1 გზა-კიბე ტიპიური სართულის დონეზე

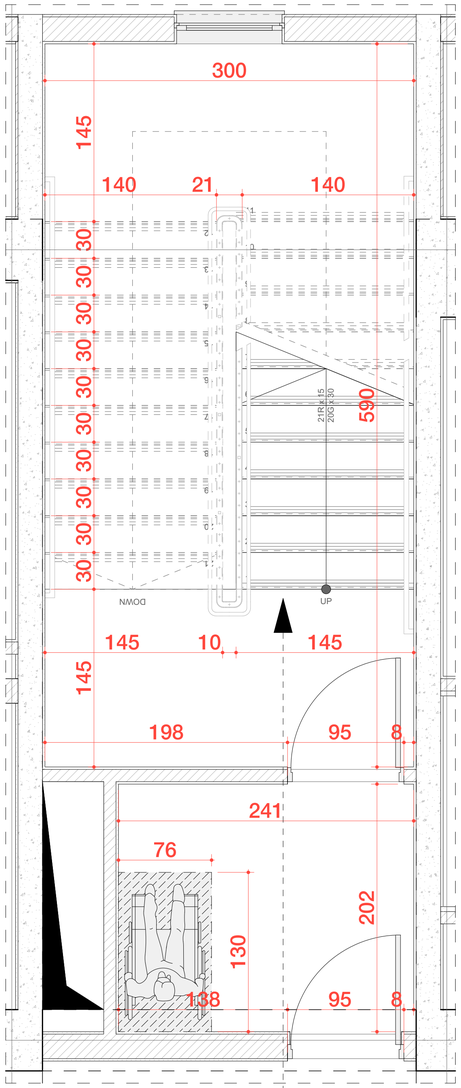

№1 გზა-კიბე მიწისპირა სართულის დონეზე

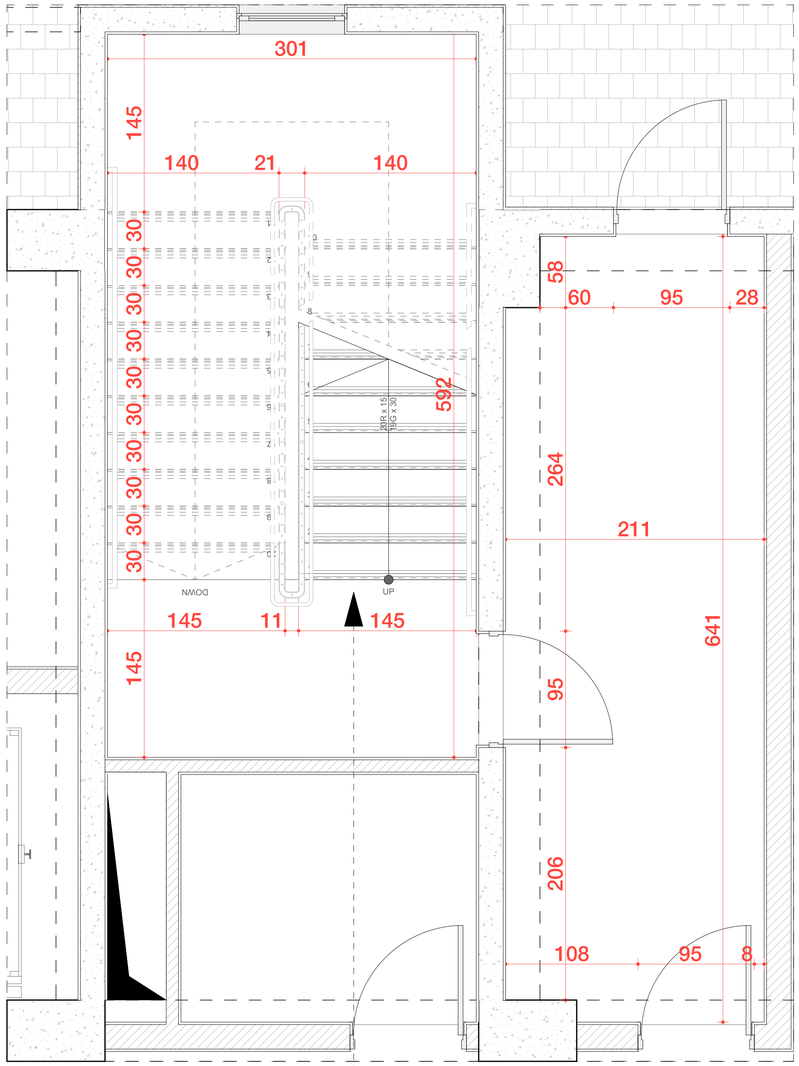

ხილვადი კონტრასტი კიბის საფეხურზე შიგა და გარე კიბეებზე

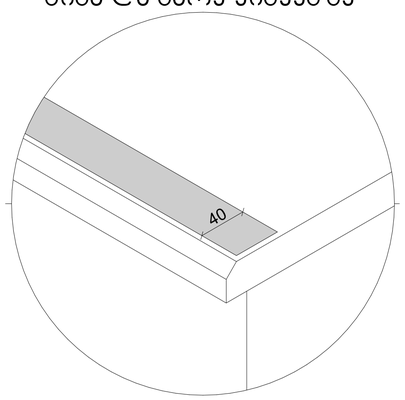

შენიშვნები:

1. [illegible] (ასე [illegible] [illegible]) [illegible] [illegible] [illegible] 40 [illegible] [illegible], [illegible] [illegible] [illegible], [illegible] [illegible] [illegible], [illegible] [illegible] [illegible], [illegible] [illegible] [illegible]

მოაჯირი

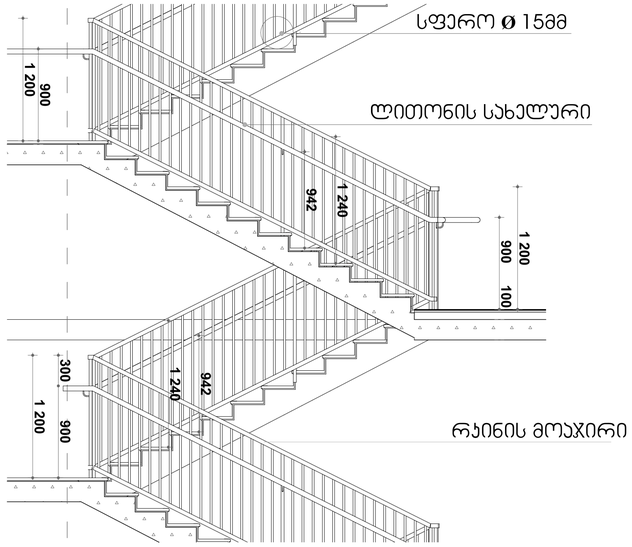

სახელური

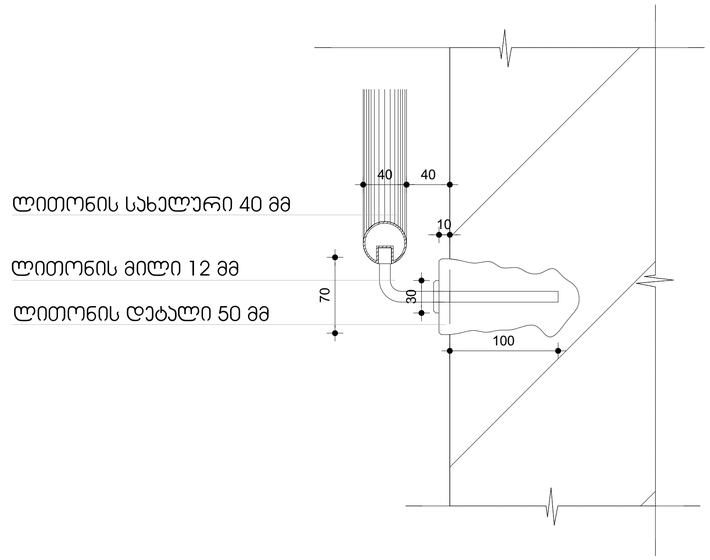

სახელური

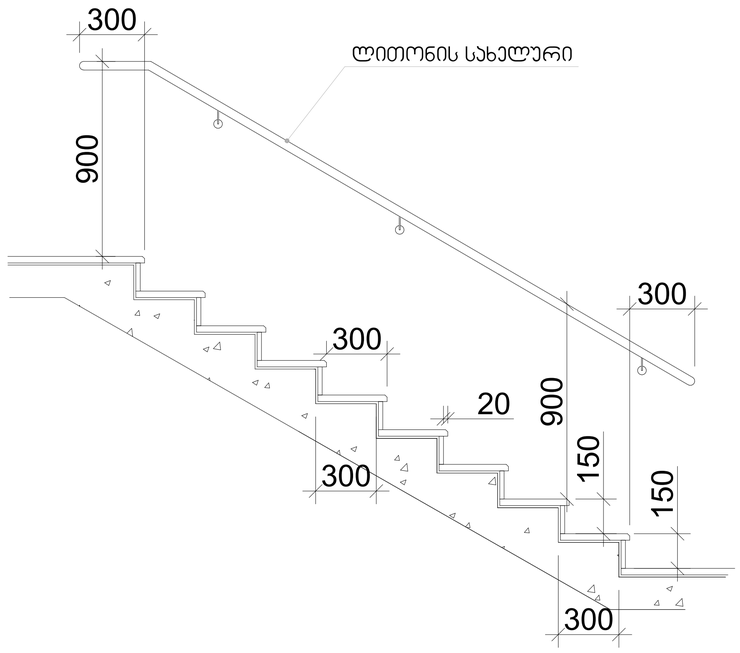

შენიშვნები:

1. [illegible] (მის [illegible] [illegible]) [illegible] [illegible] [illegible] 40 [illegible] [illegible], [illegible] [illegible] [illegible] [illegible], [illegible] [illegible] [illegible] [illegible], [illegible] [illegible] [illegible]

მინის მოაჯირი

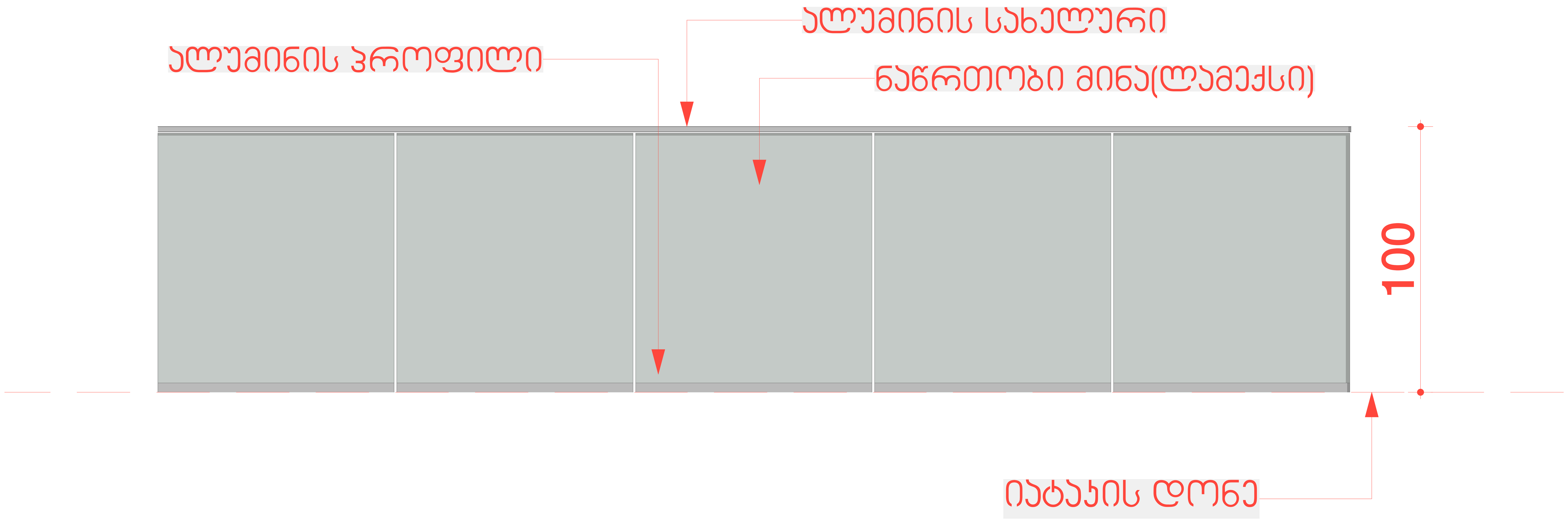

რკინის მოაჯირი

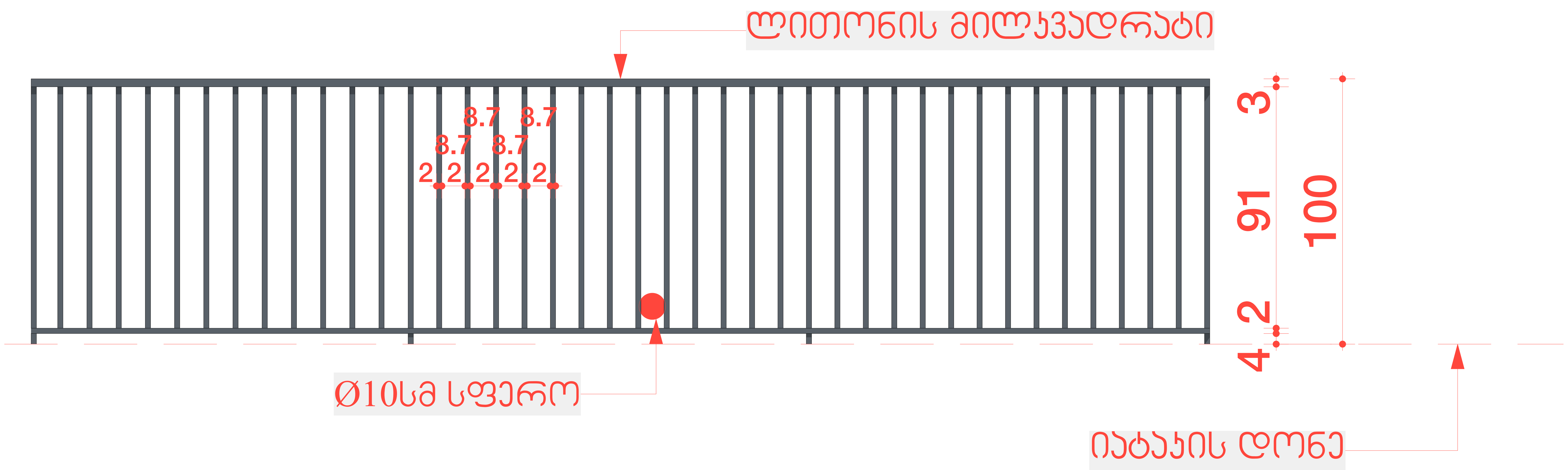

2024 წ

ორგანიზაცია
Company name

პროექტის დასახელება
Job Title

მრავალბინიანი საცხოვრებელი სახლი

მისამართი:
Address

თბილისი, ზურაბ და თეიმურაზ ზალდასტანიშვილების ქ. №7

ს.კ №01.10.15.006.060

ექსპლიკაცია:
Explication:

შენიშვნა:
Notes:

1. ნახაზზე ზომები მოცემულია სანტიმეტრებში.
2. ექსპლოატაციაში მიღებამდე პროექტში შესაძლებელია განხორციელდეს ცვლილებები.
3. ნახაზის ყველა ცვლილება მშენებლობის პროცესში შეთანხმებული უნდა იყოს პროექტის ავტორთან.

არქიტექტურული ნაწილი

პროექტის სტატუსი Drawing Status	შეს. თარიღი Date
სტადია პროექტი	

შემსრულებლები
performers

თანამდებობა	სახელი.გვარი	ხელმოწერა
პრ. ავტორი	დ.ბაირამაშვილი	
პრ. ავტორი	ლ. დოლიძე	
არქიტექტორი		
არქიტექტორი		
ვიზუალიზაცია		

ნახაზის დასახელება
Drawing title

აივნის მოაჯირები | არქიტექტურა

ინდექსი № INDEX	ფურც. რაოდ. PAGES	ფურცლის ზომა
		A1

მასშტაბი:
1:10

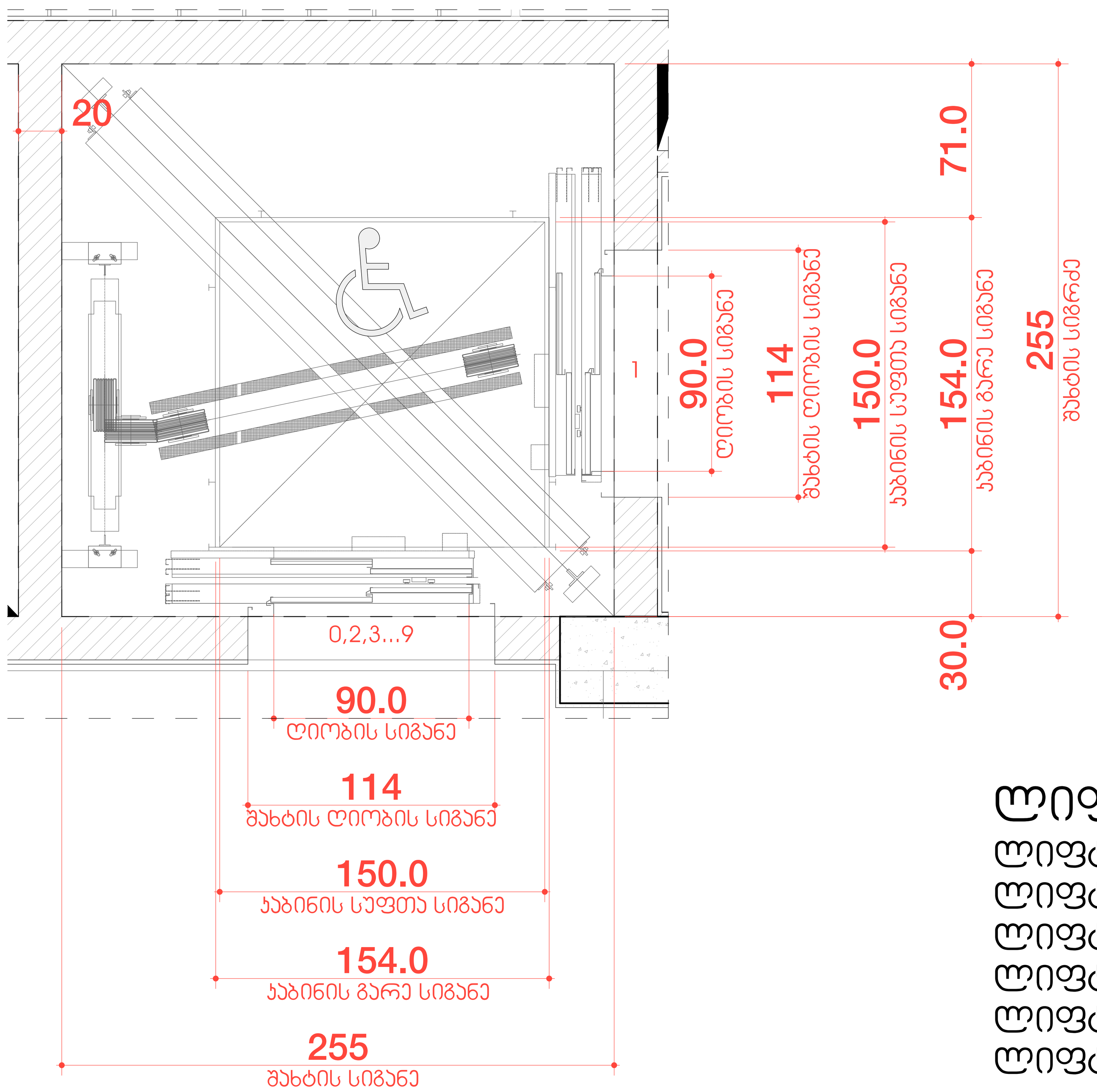

ლიფტის ტექნიკური მახასიათებლები:

ლიფტის შახტის გაბარიტები - 255X255სმ
ლიფტის კაბინის შიდა გაბარიტები - 150X150სმ
ლიფტის კარის სუფთა სიგანე - 90სმ
ლიფტის კარის ცეცხლმედეგობა - 90წთ
ლიფტის ტვირთამწეობა - 1250კგ
ლიფტის მოძრაობის სიჩქარე - 1.0მ/წმ

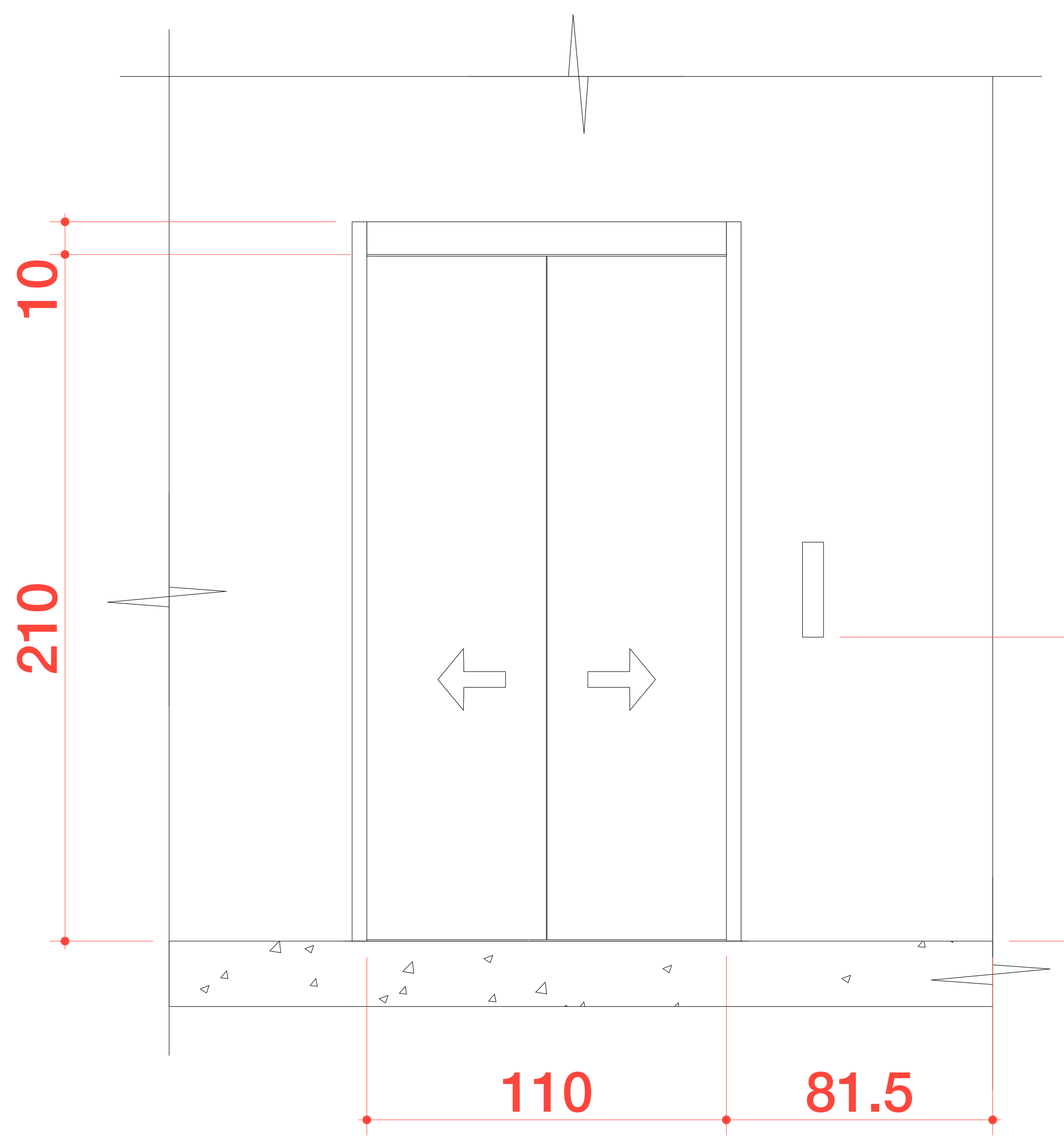

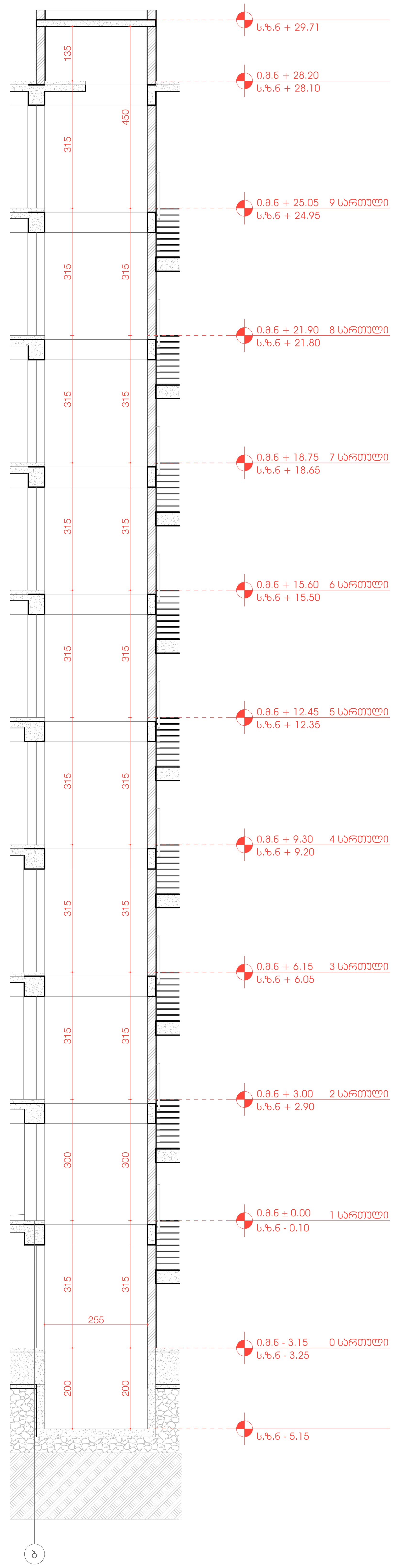

შენიშვნები:

[illegible] 408-[illegible]

- [illegible] ASME A17.1/CSA B44 [illegible].
- [illegible] 407.2.1 [illegible].
- [illegible] 407.2.2 [illegible].
- [illegible] 407.2.3 [illegible].
- [illegible] 407.4.4–[illegible].
- [illegible] 407.4.5–[illegible].
- [illegible] 407.4.6–[illegible].
- [illegible] 407.4.7–[illegible].
- [illegible] 407.4.10–[illegible].

2024 წ

ორგანიზაცია
Company name

პროექტის დასახელება
Job Title

მრავალბინიანი საცხოვრებელი სახლი

მისამართი:
Address

თბილისი, ზურაბ და თეიმურაზ ზალდასტანიშვილების ქ. №7

ს.კ №01.10.15.006.060

ექსპლიკაცია:
Explication:

შენიშვნა:
Notes:

1. ნახაზზე ზომები მოცემულია სანტიმეტრებში.
2. ექსპლოატაციაში მიღებამდე პროექტში შესაძლებელია განხორციელდეს ცვლილებები.
3. ნახაზის ყველა ცვლილება მშენებლობის პროცესში შეთანხმებული უნდა იყოს პროექტის ავტორთან.

არქიტექტურული ნაწილი

პროექტის სტატუსი Drawing Status	შეს. თარიღი Date
სტადია პროექტი	

შემსრულებლები
performers

თანამდებობა	სახელი.გვარი	ხელმოწერა
პრ. ავტორი	დ.ბაირამაშვილი	
პრ. ავტორი	ლ. დოლიძე	
არქიტექტორი		
არქიტექტორი		
ვიზუალიზაცია		

ნახაზის დასახელება
Drawing title

№1 ლიფტი | არქიტექტურა

ინდექსი № INDEX	ფურც. რაოდ. PAGES	ფურცლის ზომა
		A1

მასშტაბი: 1:20, 1:75, 1:1, 1:15

ლიფტის ტექნიკური მახასიათებლები:

ლიფტის შახტის გაბარიტები - 205X250სმ
ლიფტის კაბინის შიდა გაბარიტები - 135X220სმ
ლიფტის კარის სუფთა სიგანე - 90სმ
ლიფტის კარის ცეცხლმედეგობა - 90წთ
ლიფტის ტვირთამწეობა - 1000კგ
ლიფტის მოძრაობის სიჩქარე - 1.0მ/წმ

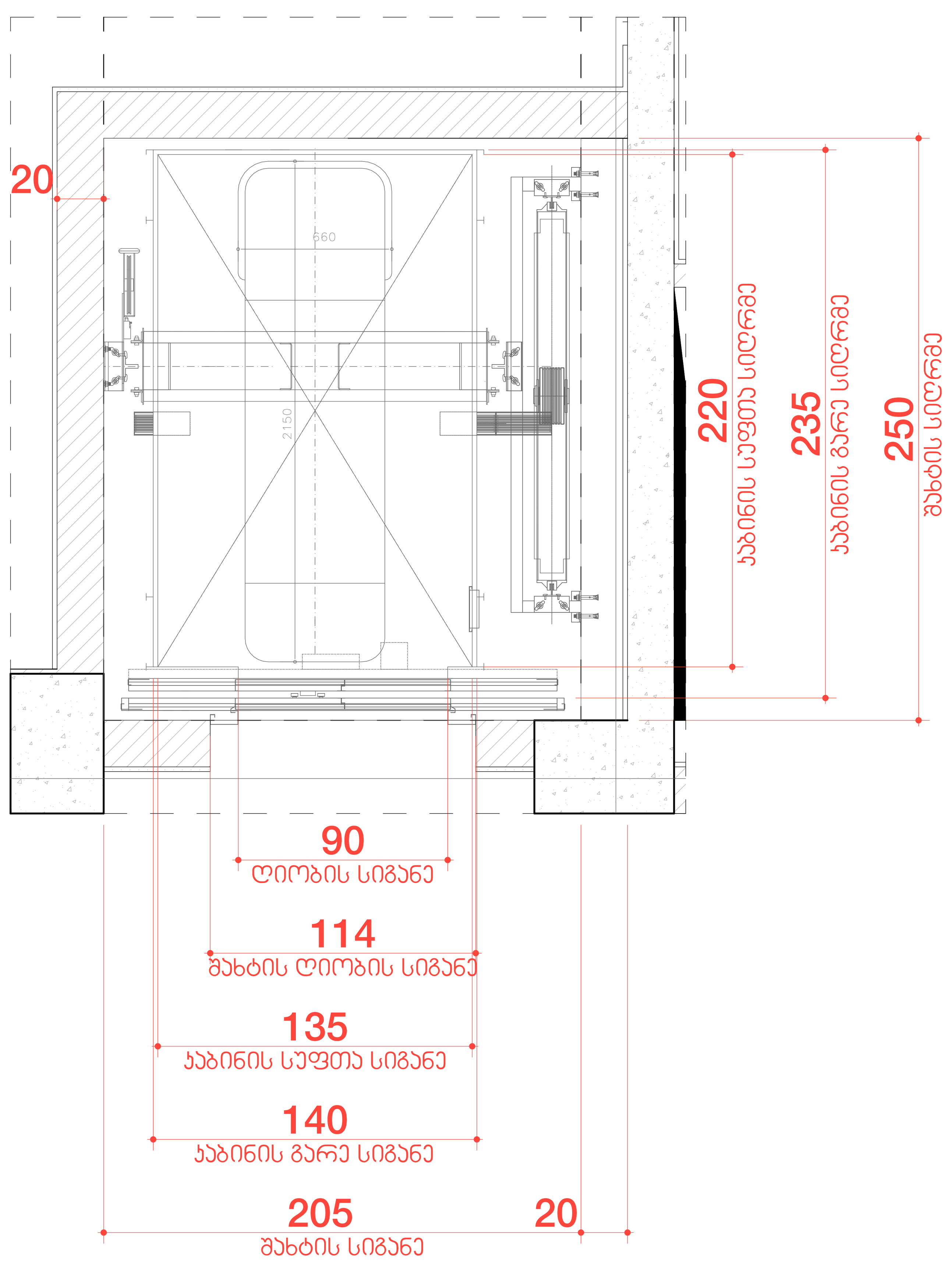

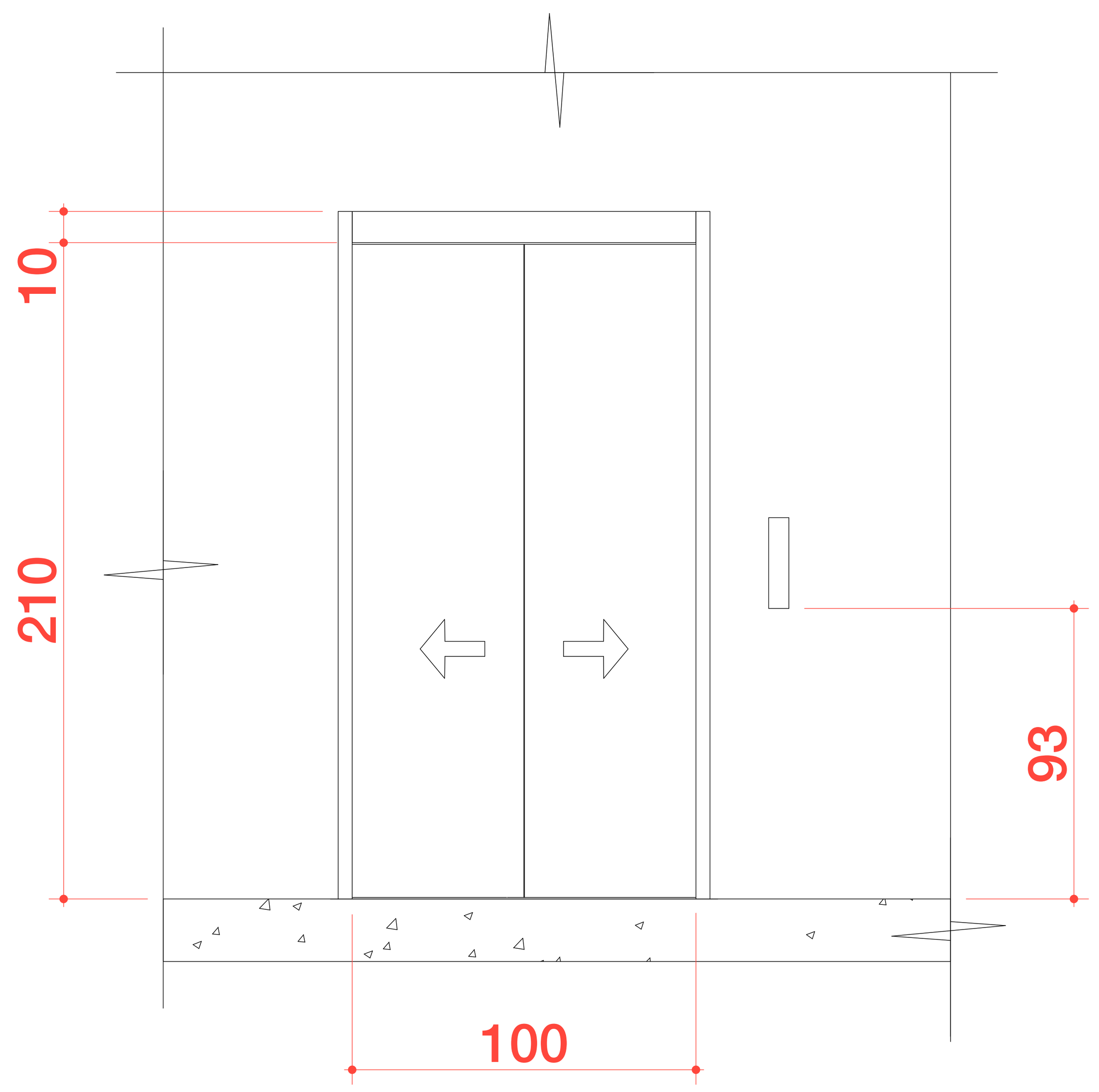

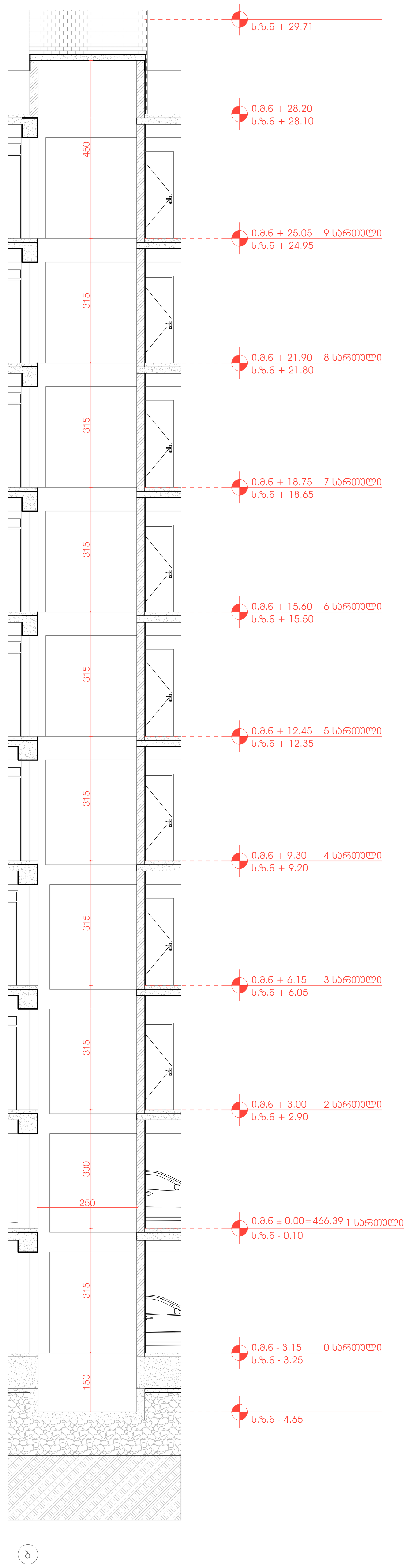

შენიშვნები:

[illegible] 408-[illegible] [illegible].

- [illegible] ASME A17.1/CSA B44 [illegible].
- [illegible] 407.2.1 [illegible].
- [illegible] 407.2.2 [illegible].
- [illegible] 407.2.3 [illegible].
- [illegible] 407.4.4–[illegible].
- [illegible] 407.4.5–[illegible].
- [illegible] 407.4.6–[illegible]. [illegible].
- [illegible] 407.4.7–[illegible].
- [illegible] 407.4.10–[illegible].

2024 წ

ორგანიზაცია
Company name

პროექტის დასახელება
Job Title

მრავალბინიანი საცხოვრებელი სახლი

მისამართი:
Address

თბილისი, ზურაბ და თეიმურაზ ზალდასტანიშვილების ქ. №7

ს.კ №01.10.15.006.060

ექსპლიკაცია:
Explication:

შენიშვნა:
Notes:

1. ნახაზზე ზომები მოცემულია სანტიმეტრებში.
2. ექსპლოატაციაში მიღებამდე პროექტში შესაძლებელია განხორციელდეს ცვლილებები.
3. ნახაზის ყველა ცვლილება მშენებლობის პროცესში შეთანხმებული უნდა იყოს პროექტის ავტორთან.

არქიტექტურული ნაწილი

პროექტის სტატუსი Drawing Status	შეს. თარიღი Date
სტადია პროექტი	

შემსრულებლები
performers

თანამდებობა	სახელი.გვარი	ხელმოწერა
პრ. ავტორი	დ.ბაირამაშვილი	
პრ. ავტორი	ლ. დოლიძე	
არქიტექტორი		
არქიტექტორი		
ვიზუალიზაცია		

ნახაზის დასახელება
Drawing title

№2 ლიფტი | არქიტექტურა

ინდექსი № INDEX	ფურც. რაოდ. PAGES	ფურცლის ზომა
		A1

მასშტაბი: 1:20, 1:75

აგურით მოპირკეთებული გარე კედელი

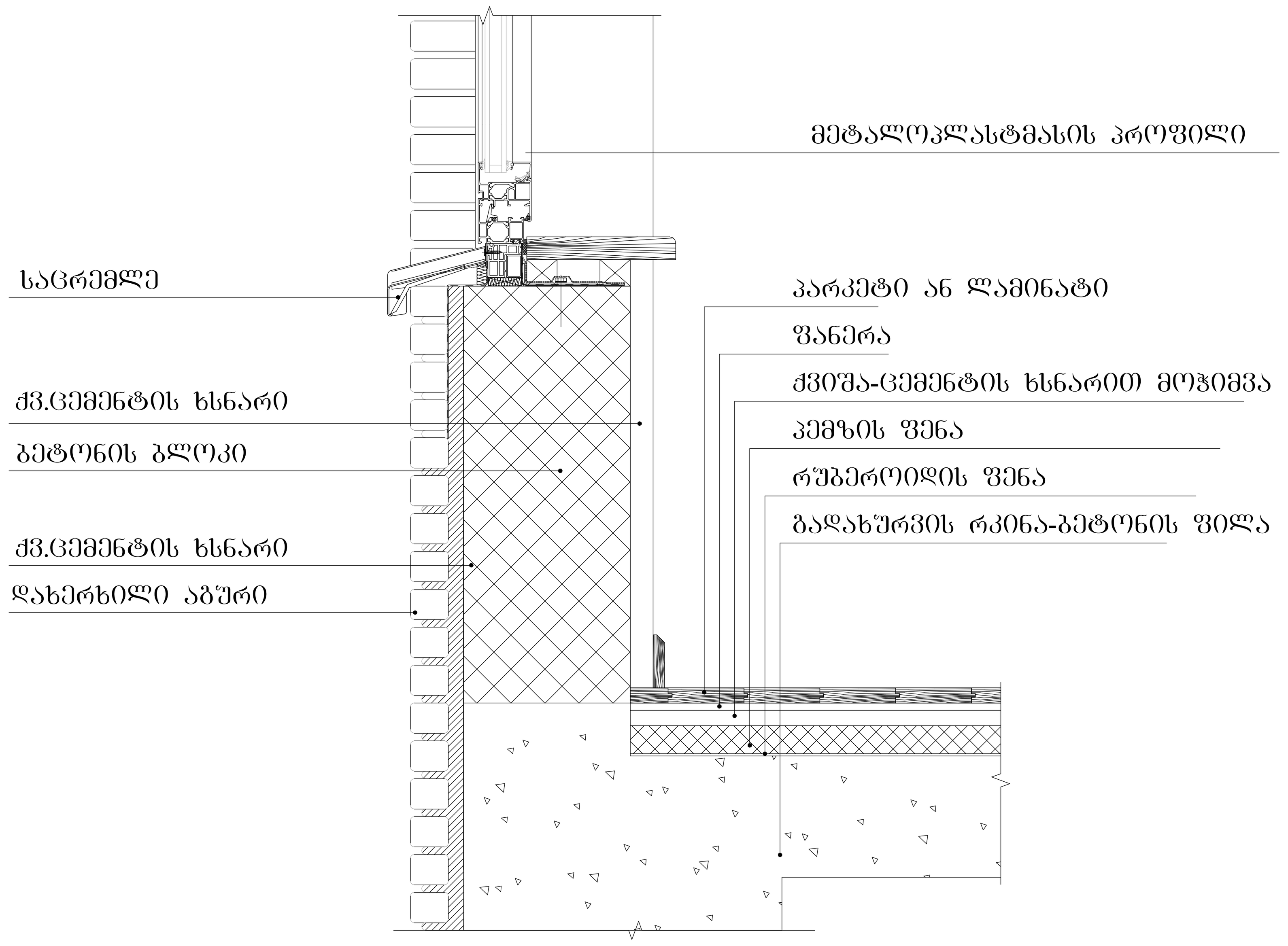

სახურავის დეტალიზაცია

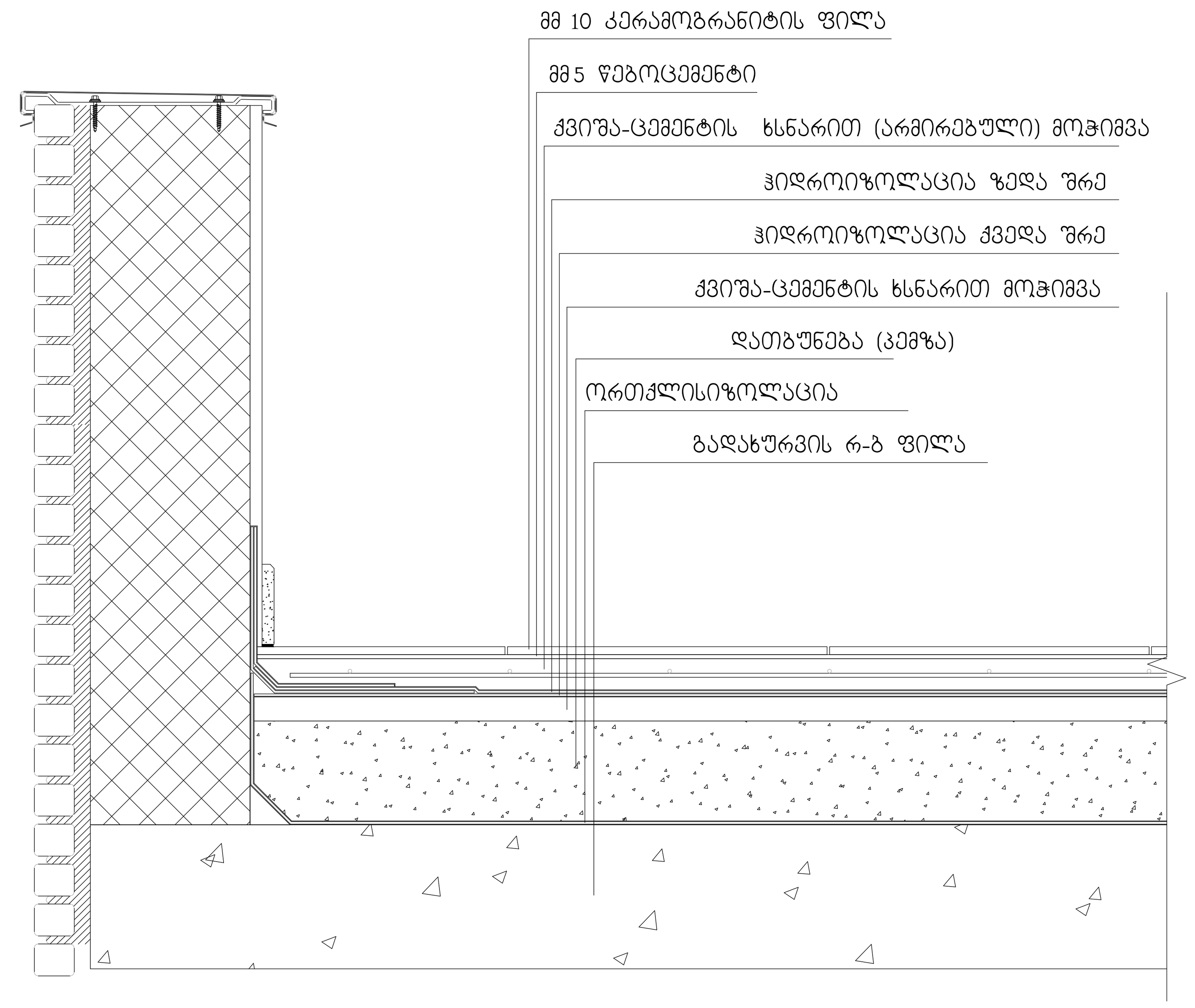

ფასადის მოპირკეთების დეტალი

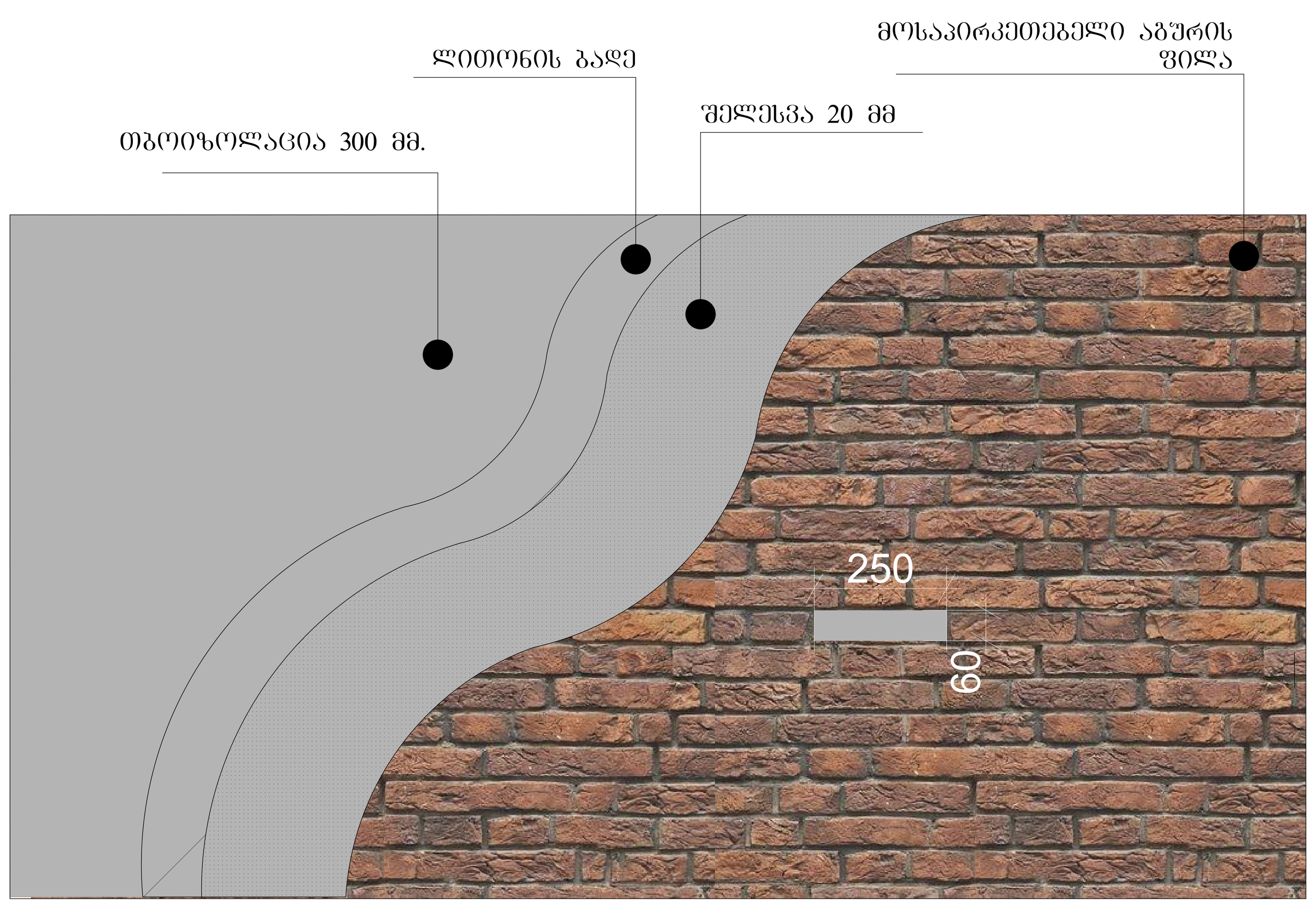

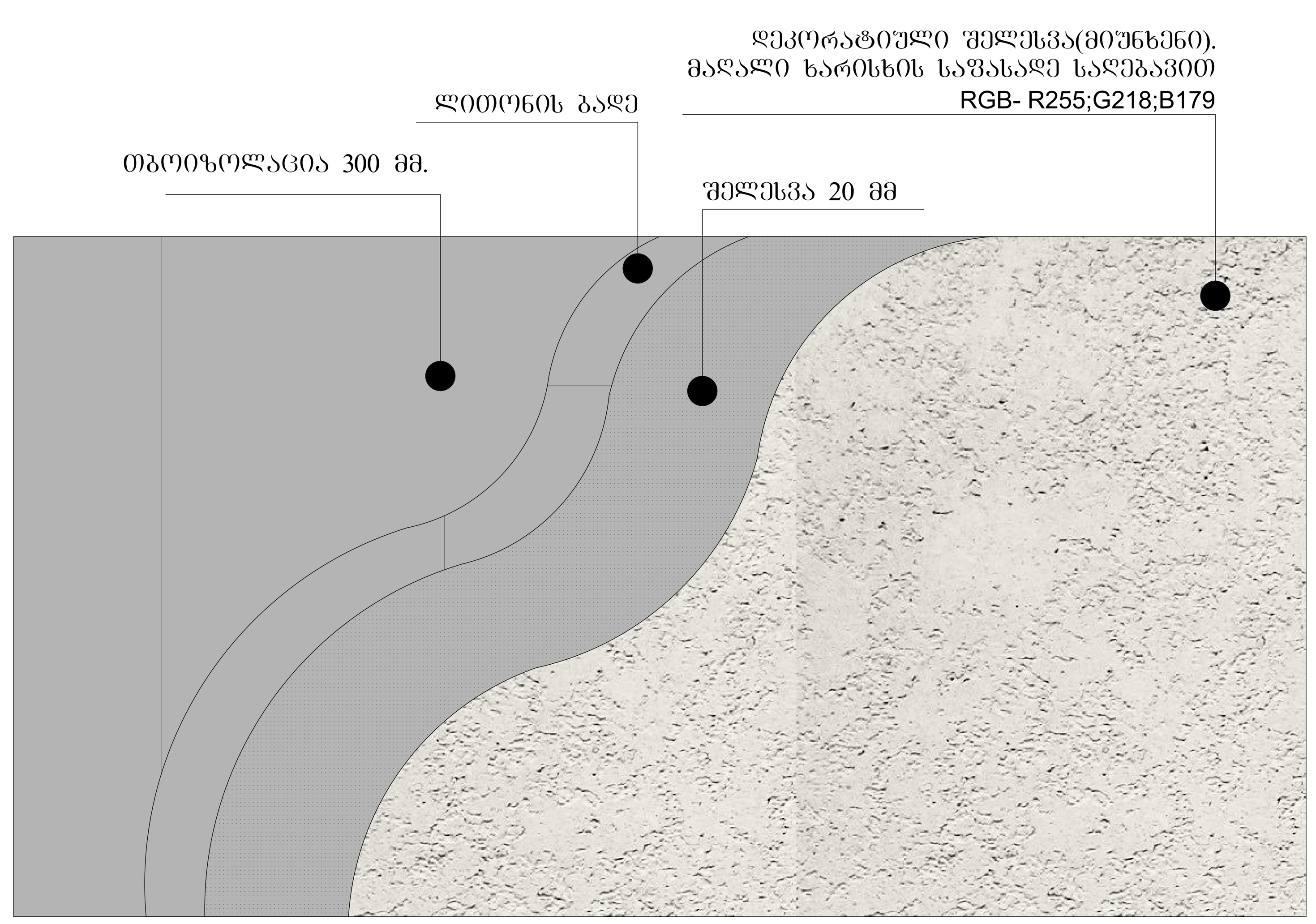

შენიშვნები:

ჰიდროიზოლაცია გამოყენებული უნდა იყოს გარე კარისა და ფანჯრის ანაწყობების, გაყვანილობების და გარე კედლის ანაწყობების (მათ შორის პარაპეტის) დასრულების ადგილების პერიმეტრებთან, გარე კედლისა და სახურავის გადაკვეთასთან, საკვამურებთან, პორტიკებთან (კართანებთან), ტერასებთან (ბანებთან), აივნებთან და მსგავს ნაშვერებთან შეერთების ადგილებში, ასევე, ჩაშენებულ წყალსადინარ ღარებში და მსგავს ადგილებში, საიდანაც წყალმა შეიძლება კედელში შეაღწიოს. ჰიდროიზოლაცია უნდა მოეწყოს გამოშვერილი კიდეების ორივე მხარეზე და ბოლოებთან კედლისზედა ბურულების, წოლანების ქვეშ და უწყვეტი გამოშვერილი გაფორმების თავზე.

2024 წ

ორგანიზაცია
Company name

პროექტის დასახელება
Job Title

მრავალბინიანი საცხოვრებელი სახლი

მისამართი:
Address

თბილისი, ზურაბ და თეიმურაზ ზალდასტანიშვილების ქ. №7

ს.კ №01.10.15.006.060

ექსპლიკაცია:
Explication:

შენიშვნა:
Notes:

1. ნახაზზე ზომები მოცემულია სანტიმეტრებში.
2. ექსპლოატაციაში მიღებამდე პროექტში შესაძლებელია განხორციელდეს ცვლილებები.
3. ნახაზის ყველა ცვლილება მშენებლობის პროცესში შეთანხმებული უნდა იყოს პროექტის ავტორთან.

არქიტექტურული ნაწილი

პროექტის სტატუსი Drawing Status	შეს. თარიღი Date
სტადია პროექტი	

შემსრულებლები
performers

თანამდებობა	სახელი.გვარი	ხელმოწერა
პრ. ავტორი	დ.ბაირამაშვილი	
პრ. ავტორი	ლ. დოლიძე	
არქიტექტორი		
არქიტექტორი		
ვიზუალიზაცია		

ნახაზის დასახელება
Drawing title

კედლების დეტალები | არქიტექტურა

ინდექსი № INDEX	ფურც. რაოდ. PAGES	ფურცლის ზომა
		A1

მასშტაბი:

ჯ-1

ჯარი ზღურბლის
გარეშე მიმხურავით

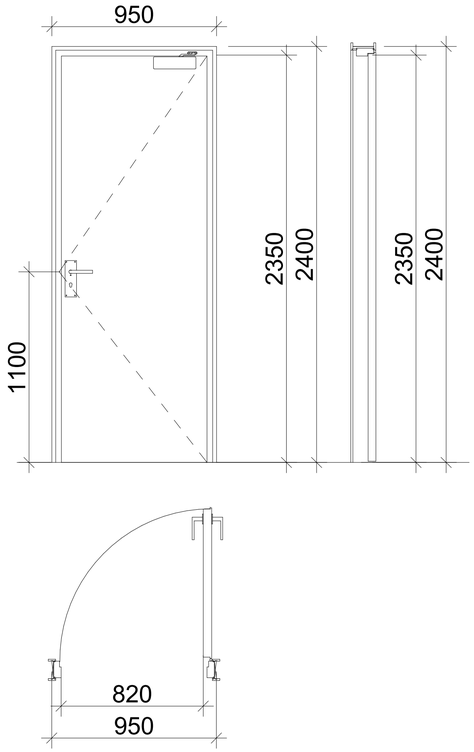

ჯ-2

ჯარი ზღურბლით
მიმხურავის გარეშე

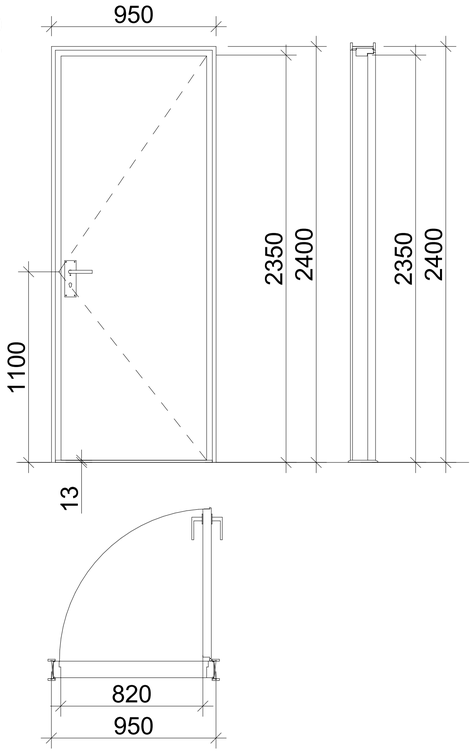

ჯ-3

ჯარი ზღურბლის და
მიმხურავის გარემე

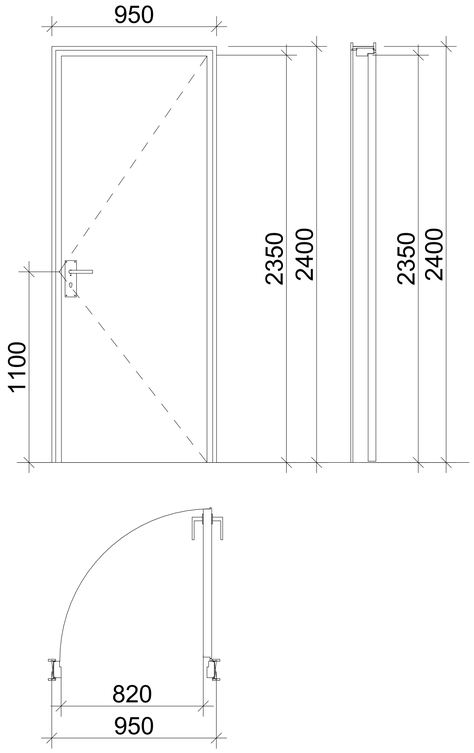

ზღურბლი მ. 1:1



შენიშვნები:

- ბბბბბბ ბბბბბბბბბ ბბბბბ ბბბბბ ბბბბბბ ბბბბბბბბბბ ბბბბბბბბ 250 მმ-ის ბბბბბბბბბბბბ.
- ბბბბბბბბბბბ, ბბბბბბბბბბბ ბბბბბბბბბბბბ, ბბბბბბბბბ, ბბბბბბბბ და ბბბბბბბბბბბბ ბბბბბბ ბბბბბ ბბბბბბბბბბბბბბ ბბბბბბ ბბბბბბბბ ბბბბბბბბ, ბბბბ ბბბბბბბბ ბბბბბბბბბბბბბბ ბბბბბ ბბბბბბ ბბბბბბბბბ და ბბბბ ბბბბბბბბბბბბბბბბბ ბბბბბბბბ და ბბბბბბბბ ბბბბბბ ბბბბბბბბბბ, ბბბბბბბბბ და ბბბბბბ ბბბბბბბბ.
- ბბბბბბბბბ ბბბბბბ ბბბბბბბბბ ბბბბბბბბბბ ბბბბბბბბბბ და ბბბბბბბბბბბბბბ ბბბბბბბბბბბბბ ბბბბბ ბბბბბბბბბბბბბბბბბბ ბბბბბბბბ ბბბბბბბბბბ:
  1. ბბბბბბბბბ ბბბბბბბბბბბბბბბბბბ, ბბბბბბბბბბ და ბბბბბბბბ ბბბბბბბბბ, ბბბბბბბბბბ 66.7 ბბბბბბბბბ.
  2. ბბბბბბბბბ ბბბბბბბბბბბ ბბბბბბბბბბ, ბბბბბბბბბბ 315 ბბბბბბბბბ მმ.
- **ბბბბბბბბბბბ ბბბბბბბბბბბბბბ (ბბბბ-ბბბბბ და ბბბბბბბბბბბბ) ბბბბბბბბბბ ბბბბბბბბბბბბ ბბბბბბბბბბბ ბბბბბბბბბბ.**
- ბბბბბბ ბბბბბბბბბბბბბ ბბბბ ბბბბბბბბბ, ბბბბ 90 ბბბბბბბბბბ, ბბბბ ბბბბბბბბბბბბბბბბ 12 ბბბბბბბბბბ ბბბბბბბბბ ბბბბბბბბბბბბბბბბბბ ბბბბბბ ბბბბბბბბბბბ ბბბბბბბ ბბბბ ბბბბბბბბბბბ 5 ბბბბბ ბბბბბბბ.
- ბბბბბბ ბბბბბბბბბბბბ ბბბბბბბბბ ბბბბ ბბბბბბბბბ, ბბბბ 70 ბბბბბბბბბბ ბბბბ ბბბბბბბბბბბბბბბბბბ ბბბბბბბბბ ბბბბბბბბბბბბბბბბბ ბბბბბ ბბბბბბბბბბბბ 1.5 ბბბბბ ბბბბბბბ.
- ბბბბბბბბბბბბ ბბბბბბბბბ ბბბბბბბბბბბბბბბ ბბბბბ ბბბბბბბბ და ბბბბბბბბბბ ბბბბბბბბბბბბბბბ ბბბბბბბ ბბბბ ბბბბბბბბბბბბბბბბბბ ბბბბბბბ ბბბბბბბბბბბბ:
  1. ბბბბბბბბბ ბბბბბბბბბბბბბბბბ ბბბბბბბბბბ ბბბბ: ბბბბბბბბბბ 22.2 ბბბბბბბბბ.
- ბბბბბბბბბბ ბბბბბბბბბბბბბბბბ ბბბბბბბბბბბბბ ბბბბბბბბბბბბბბბბბბბბბბბბბ ბბბბბბბბბ.
- ბბბბბბბბბბ ბბბბბბბბბ ბბბბბბბბბბბბბ ბბბბბბბბბბბბბ ბბბბბბბბბ.
- ბბბბბბ ბბბბბბბბბ ბბბბბბბბბბბბბ ბბბბბბბბბბ
- ბბბბბბბბ ბბბბბბ ბბბბბბ ბბბბბბბბ და ბბბბბბბ 2,05 ბბბბბბბ ბბბბბბბბ.
- ბბბბბბბბ ბბბბბბ ბბბბბბ ბბბბბბბბ და ბბბბბბბ 2,05 ბბბბბბბ ბბბბბბბბ.

2024 წ

ორგანიზაცია
Company name

პროექტის დასახელება
Job Title

მრავალბინიანი საცხოვრებელი სახლი

მისამართი:
Address

თბილისი, ზურაბ და თეიმურაზ ზალდასტანიშვილების ქ. №7

ს.კ №01.10.15.006.060

ექსპლიკაცია:
Explication:

შენიშვნა:
Notes:

1. ნახაზზე ზომები მოცემულია სანტიმეტრებში.
2. ქანალოებამდის მიღებამდე პროექტში მასალებია განსორციელება ცვლილებები.
3. ნახაზის ყველა ცვლილება მენეჯერის პროექტში შეთანხმებული უნდა იყოს პროექტის ავტორთან.

არქიტექტურული ნაწილი

პროექტის სტატუსი Drawing Status	თარიღი Date
სტადია პროექტი	

შემსრულებლები performers

თანამდებობა	სახელი,გვარი	ხელმოწერა
პრ. ავტორი	დ.ბაირამბეგოვილი	
პრ. ავტორი	ლ. დოლიძე	
არქიტექტორი		
არქიტექტორი		
ვიზუალიზაცია		

ნახაზის დასახელება
Drawing title

კარ-ფანჯარა | არქიტექტურა

ინდექსი № INDEX	ფურც. რაოდ. PAGES	ფურცლების ზომა
		A1

მასშტაბი:

ფასადზე კარების სპეციფიკაცია

დასახელება	DOO - 001	DOO - 002	DOO - 002	DOO - 003	DOO - 003
რაოდენობა	8	32	48	24	32
ზომა(სმ)	230×245	180×255	180×245	180×255	180×245
გაღების მიმართულება	L	R	R	L	L
2დ სიმბოლო	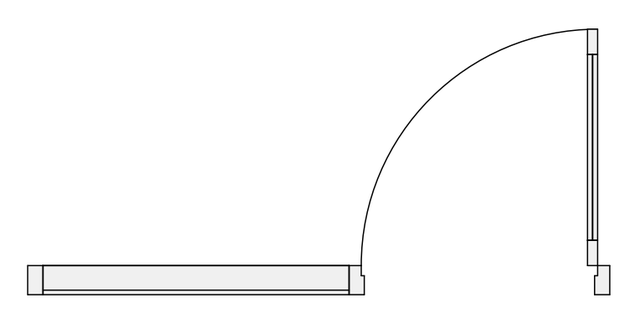	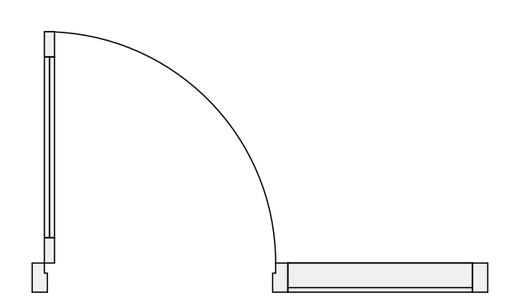	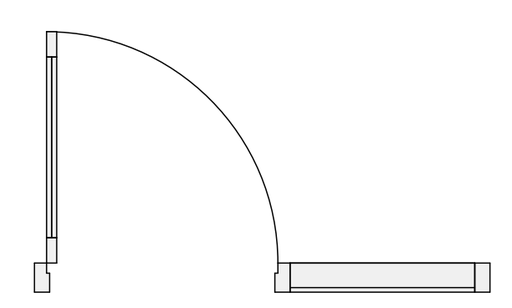	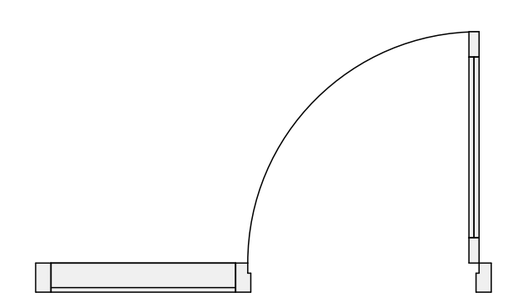	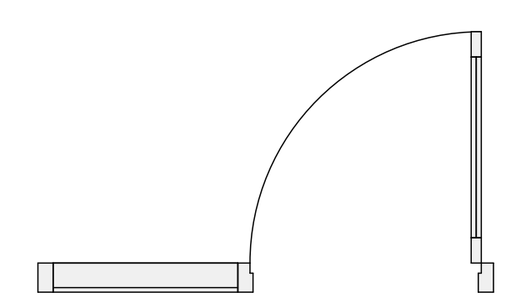
ფასადი	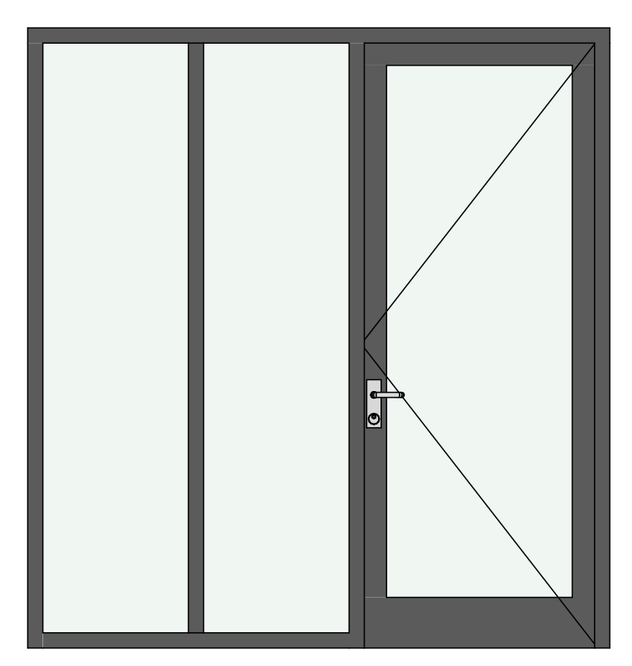	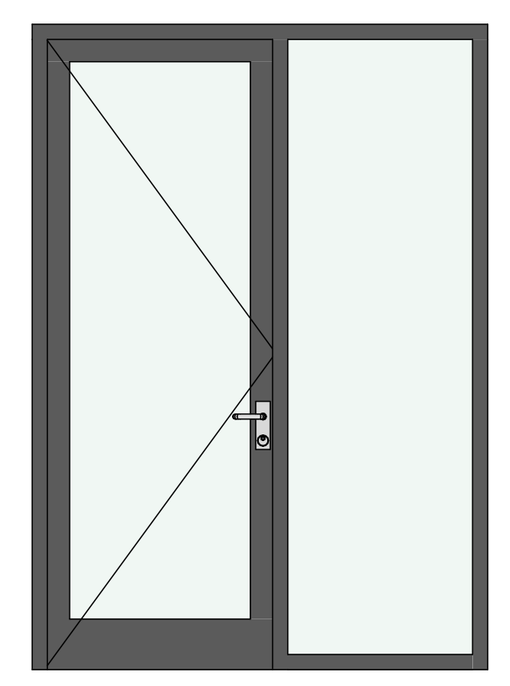	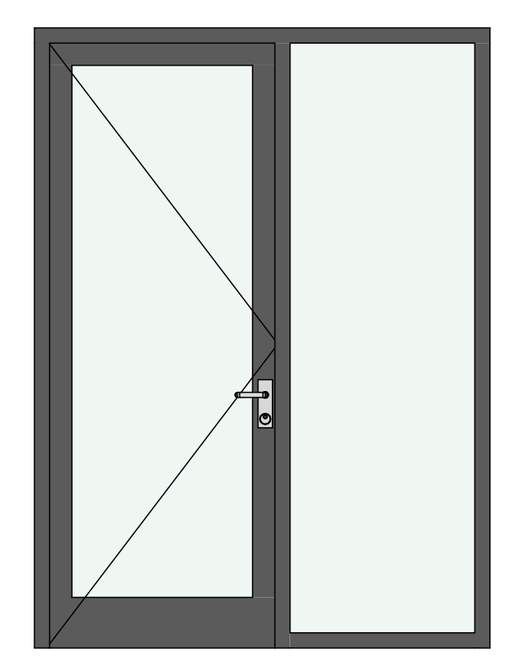	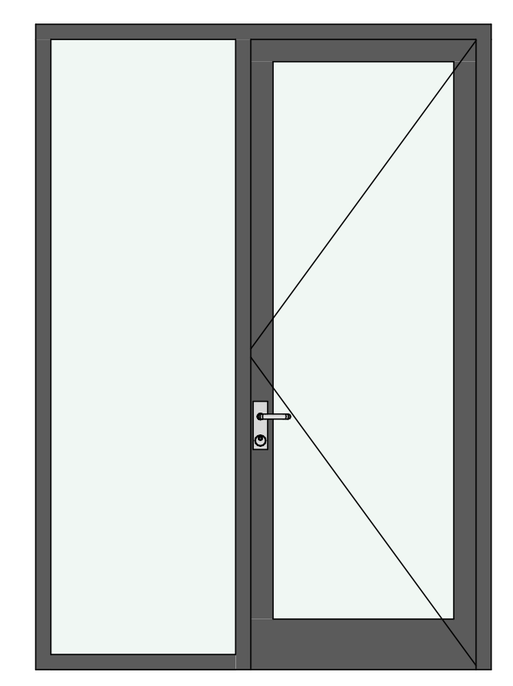	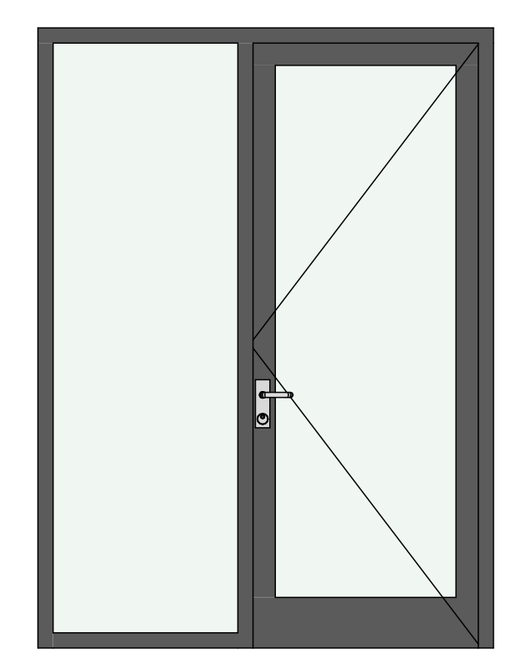
ფართობი(კვ.მ)	5.6	4.6	4.4	4.6	4.4

ფასადზე ფანჯრების სპეციფიკაცია

დასახელება	WD - 001	WD - 002	WD - 003	WD - 004	WD - 005
რაოდენობა	1	8	1	1	8
ზომა(სმ)	90×230	90×255	90×189	60×230	60×255
მიმართულება					
2დ სიმბოლო					
ფასადი	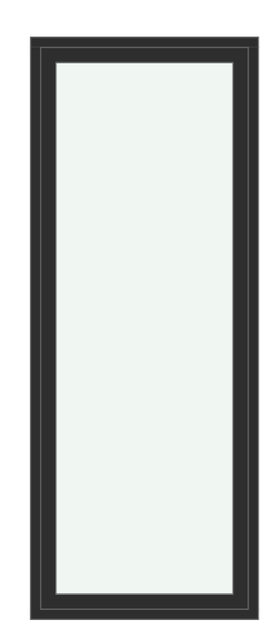	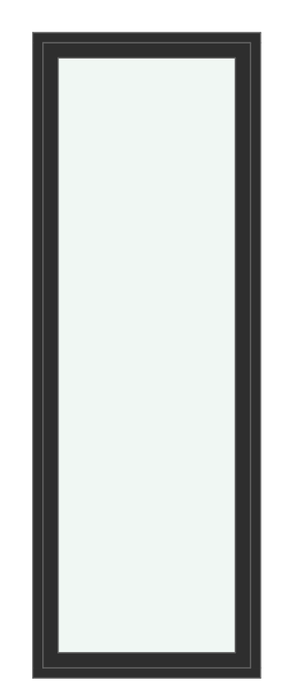	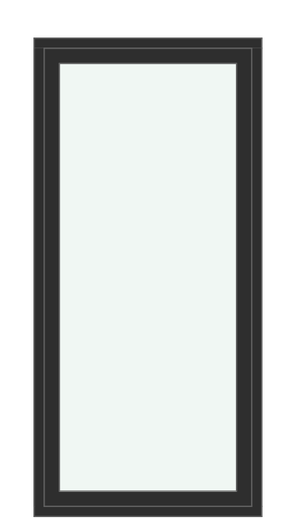	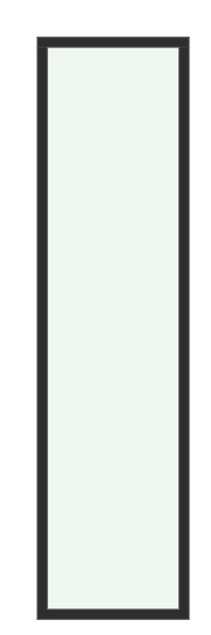	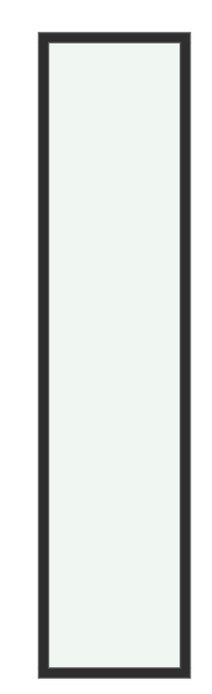
ფართობი(კვ.მ)	2.1	2.3	1.7	1.4	1.5

2024 წ

ორგანიზაცია
Company name

პროექტის დასახელება
Job Title

მრავალბინიანი საცხოვრებელი სახლი

მისამართი:
Address

თბილისი, ზურაბ და თეიმურაზ ზალდასტანიშვილების ქ. №7

ს.კ №01.10.15.006.060

ექსპლიკაცია:
Explication:

შენიშვნა:
Notes:

1. ნახაზზე ზომები მოცემულია სანტიმეტრებში.
2. ექსპლოატაციაში მიღებამდე პროექტში შესაძლებელია განხორციელდეს ცვლილებები.
3. ნახაზის ყველა ცვლილება მშენებლობის პროცესში შეთანხმებული უნდა იყოს პროექტის ავტორთან.

არქიტექტურული ნაწილი

პროექტის სტატუსი Drawing Status	შეს. თარიღი Date
სტადია პროექტი	

შემსრულებლები
performers

თანამდებობა	სახელი.გვარი	ხელმოწერა
პრ. ავტორი	დ.ბაირამაშვილი	
პრ. ავტორი	ლ. დოლიძე	
არქიტექტორი		
არქიტექტორი		
ვიზუალიზაცია		

ნახაზის დასახელება
Drawing title

კარ-ფანჯრის სპეციფიკაცია | არქიტექტურა

ინდექსი № INDEX	ფურც. რაოდ. PAGES	ფურცლის ზომა
		A1

მასშტაბი:
2:1

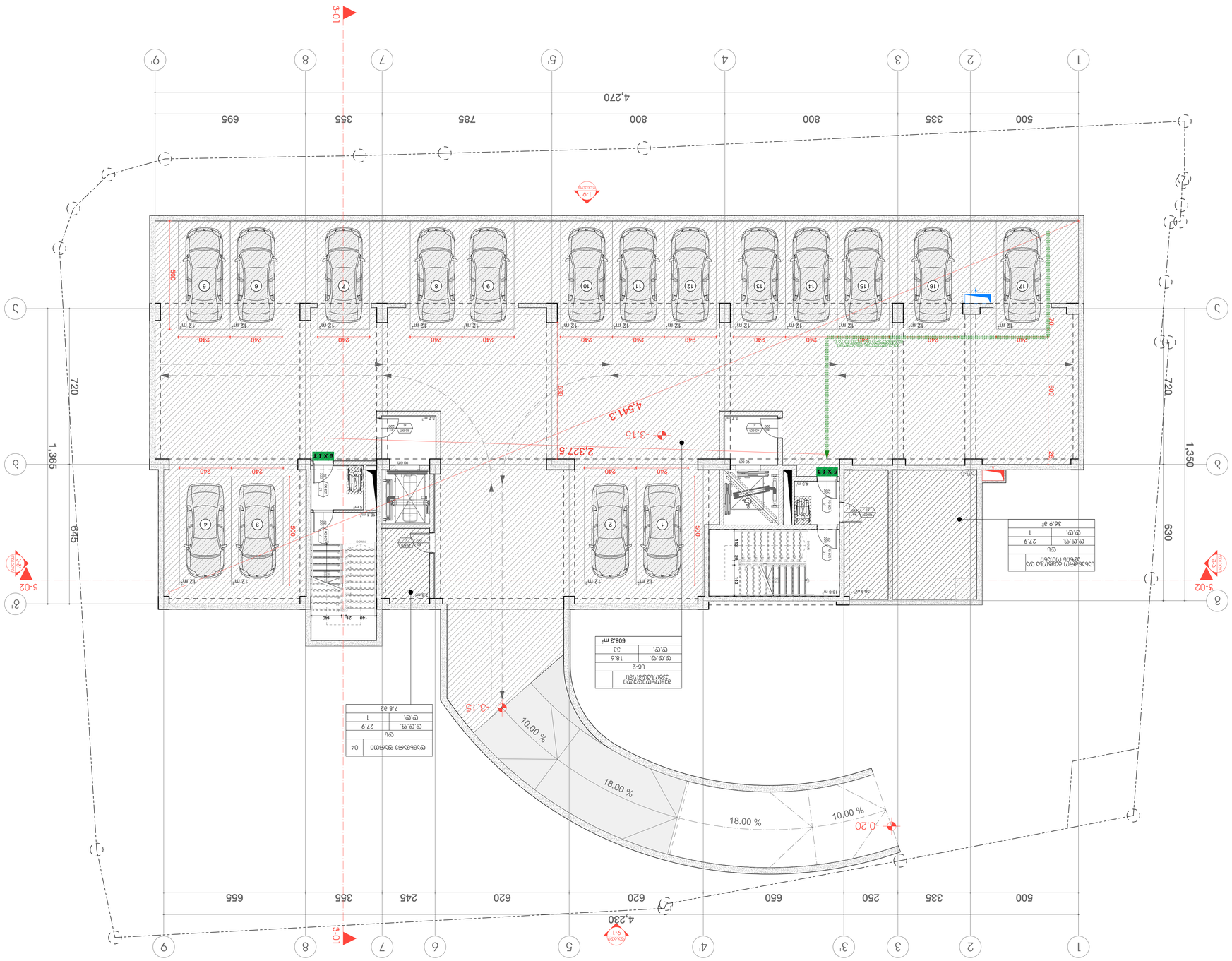

2024 6

Company name	חברת הנדסה
Job Title	שם הפרויקט
Address	כתובת
Explanation:	הסבר:
Notes:	הערות:

1. בכל המידות במסמך זה יש לבדוק באתר לפני ביצוע.
2. אין לשנות מידות אלו ללא אישור מהנדס הבניין.
3. בכל שלב יש לוודא התאמה בין תכניות האדריכל, המהנדסים, המתכננים והיועצים השונים.
4. כל העבודות יבוצעו בהתאם לתקנים ולדרישות משרד הבינוי והשיכון.

תכנית קומת קרקע

מספר תכנית Drawing No.	גרסה Version
סטטוס Drawing Status	

תכנית מגרש לפי תקנות

מס' חלקה	33	גוש	6038
מס' מגרש	1	שטח המגרש	608.3 מ"ר
מס' מגרש		שטח המגרש	
מס' מגרש		שטח המגרש	
מס' מגרש		שטח המגרש	

Drawing title	תכנית קומת קרקע

תכנית קומת קרקע - 3.15 מפלס 0.00 ביחס למפלס הכניסה הקובעת

מספר תכנית No. INDEX	שינוי מס' Revision	תאריך Date	קנה מידה Scale
			1:100
			A1

מפתח תכנית:

- מבנה חדש
- מבנה קיים
- מבנה חדש לביטול
- מבנה קיים לשימור
- מבנה חדש מעל
- מבנה חדש מתחת
- קו בניין
- גבול מגרש
- חתך א-א
- חתך ב-ב
- חתך ג-ג
- חתך ד-ד
- חתך ה-ה
- חתך ו-ו
- חתך ז-ז
- חתך ח-ח
- חתך ט-ט
- חתך י-י
- חתך כ-כ
- חתך ל-ל
- חתך מ-מ
- חתך נ-נ
- חתך ס-ס
- חתך ע-ע
- חתך פ-פ
- חתך צ-צ
- חתך ק-ק
- חתך ר-ר
- חתך ש-ש
- חתך ת-ת
- חתך א1-א1
- חתך ב1-ב1
- חתך ג1-ג1
- חתך ד1-ד1
- חתך ה1-ה1
- חתך ו1-ו1
- חתך ז1-ז1
- חתך ח1-ח1
- חתך ט1-ט1
- חתך י1-י1
- חתך כ1-כ1
- חתך ל1-ל1
- חתך מ1-מ1
- חתך נ1-נ1
- חתך ס1-ס1
- חתך ע1-ע1
- חתך פ1-פ1
- חתך צ1-צ1
- חתך ק1-ק1
- חתך ר1-ר1
- חתך ש1-ש1
- חתך ת1-ת1

קווי בניין	
גבול מגרש	
מבנה חדש מעל	
מבנה חדש מתחת	
מבנה קיים לשימור	
מבנה קיים לביטול	
מבנה חדש	
מבנה קיים	

מקרא:

קומת מרתף	
קומת קרקע	
קומה א'	
קומה ב'	
קומה ג'	
קומה ד'	
קומה ה'	
קומה ו'	
קומה ז'	
קומה ח'	
קומה ט'	
קומה י'	
קומה כ'	
קומה ל'	
קומה מ'	
קומה נ'	
קומה ס'	
קומה ע'	
קומה פ'	
קומה צ'	
קומה ק'	
קומה ר'	
קומה ש'	
קומה ת'	
קומה א1'	
קומה ב1'	
קומה ג1'	
קומה ד1'	
קומה ה1'	
קומה ו1'	
קומה ז1'	
קומה ח1'	
קומה ט1'	
קומה י1'	
קומה כ1'	
קומה ל1'	
קומה מ1'	
קומה נ1'	
קומה ס1'	
קומה ע1'	
קומה פ1'	
קומה צ1'	
קומה ק1'	
קומה ר1'	
קומה ש1'	
קומה ת1'	

מקרא:

מבנה חדש מעל	
מבנה חדש מתחת	
קו בניין	
גבול מגרש	
חתך א-א	
חתך ב-ב	
חתך ג-ג	
חתך ד-ד	
חתך ה-ה	
חתך ו-ו	
חתך ז-ז	
חתך ח-ח	
חתך ט-ט	
חתך י-י	
חתך כ-כ	
חתך ל-ל	
חתך מ-מ	
חתך נ-נ	
חתך ס-ס	
חתך ע-ע	
חתך פ-פ	
חתך צ-צ	
חתך ק-ק	
חתך ר-ר	
חתך ש-ש	
חתך ת-ת	
חתך א1-א1	
חתך ב1-ב1	
חתך ג1-ג1	
חתך ד1-ד1	
חתך ה1-ה1	
חתך ו1-ו1	
חתך ז1-ז1	
חתך ח1-ח1	
חתך ט1-ט1	
חתך י1-י1	
חתך כ1-כ1	
חתך ל1-ל1	
חתך מ1-מ1	
חתך נ1-נ1	
חתך ס1-ס1	
חתך ע1-ע1	
חתך פ1-פ1	
חתך צ1-צ1	
חתך ק1-ק1	
חתך ר1-ר1	
חתך ש1-ש1	
חתך ת1-ת1

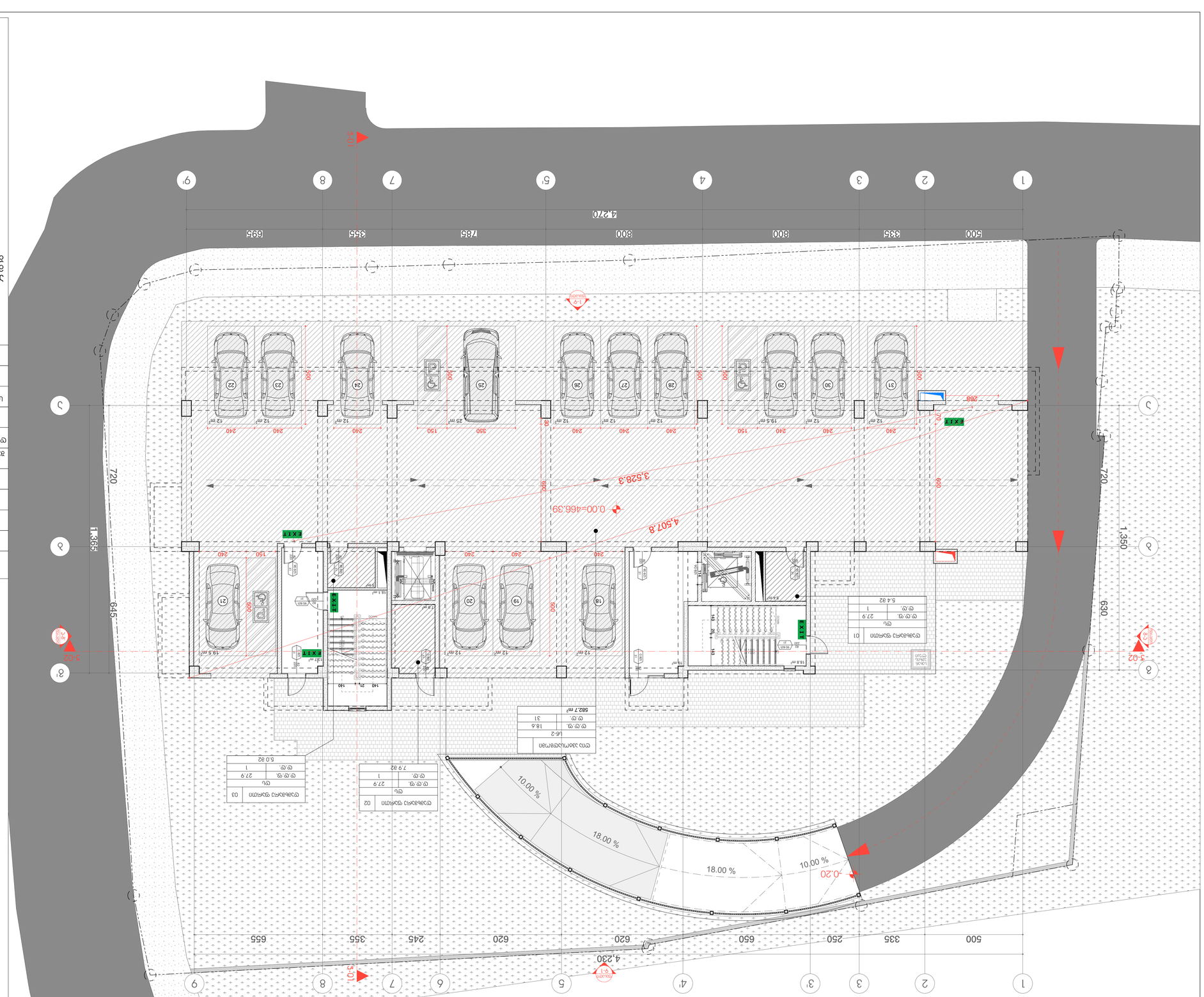
4,230
4,507.8
3,528.3
0.00=466.39
0.00 %
18.00 %
18.00 %
10.00 %
-0.20
-3.02
-3.02
-3.01
-3.01
EXIT
1,350
720
645
630
720
1,365
500
335
250
650
620
245
355
655
620
500
335
300
300
300
300
300
300
695
355
785
800
800
835
500
4,270
1:100
1:100
1:100

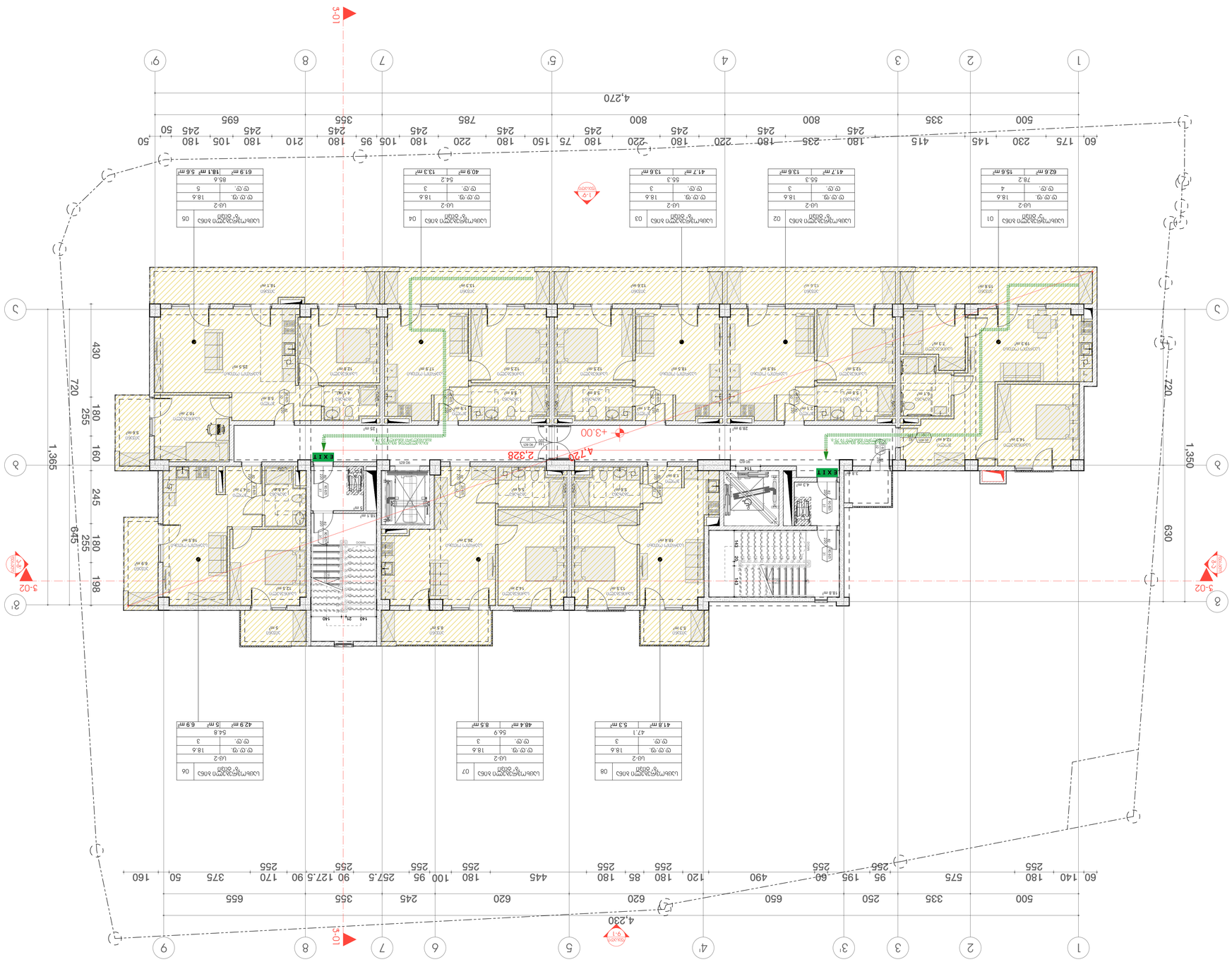
3-01
3-02
3-02
+3.00
+3.00
+3.00

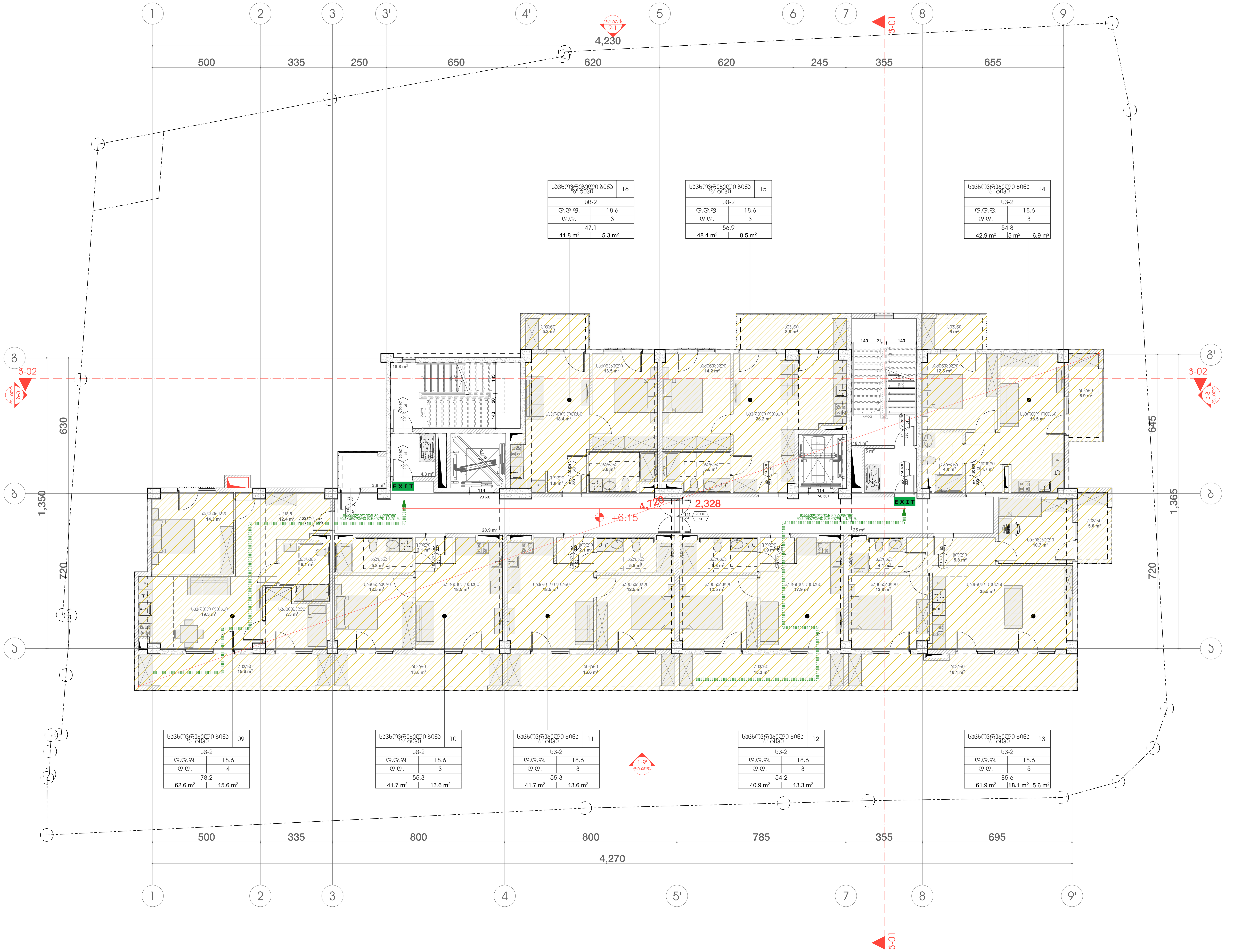

პირობითი ნიშნები:

მიწის ნაკვეთის საზღვარი

ბეტონი
ბლოკი
ტიხარი

ერთფრთიანი კარი
ერთფრთიანი კარი ზღურბლით
ორფრთიანი კარი
ორფრთიანი კარი ზღურბლით

კარის თავისუფალი სიგანე
ხანძარმედეგობა
კარის ნუმერაცია
კარის თავისუფალი სიმაღლე
82 / 235 / 90 წთ / კ1

სივრცის დასახელება
დაკავებულობის ჯგუფი
დაკავებულობის დატვირთვის ფაქტორი
დაკავებულობის დატვირთვა
მთლიანი ფართი
საცხოვრებელი ბინა "ბ" ტიპი 06 / სც-2 / დ.დ.ფ. 18.6 / დ.დ. 5 / 58.6 მ² / 53.6 მ² 5.0 მ²

გასასვლელთან მისადგომი მაქსიმალური სავალი მანძილი

EXIT გასასვლელის აღმნიშვნელი განათებული ნიშანი

დაკავებულობის ჯგუფების აღნიშვნები

დაკავებულობის ჯგუფები	დაკავებულობის ჯგუფის აღნიშვნა	ფერის კოდი
თავშეყრის ჯგუფი (თშ)		RGB (34,139,34)
საქმიანი ჯგუფი (სქ)		RGB (79,12,187)
საგანმანათლებლო ჯგუფი - (სგ)		RGB (245,99,20)
სამრეწველო ჯგუფი (სმ)		RGB (160,32,240)
დიდი საფრთხის შემცველი ჯგუფი - (დსშ)		RGB (94,8,58)
დაწესებულებითი ჯგუფი (დწ)		RGB (0,0,255)
სავაჭრო ჯგუფი (სვ)		RGB (255,0,0)
საცხოვრებელი ჯგუფი (სც)		RGB (220,185,0)
სასაწყობო ჯგუფი (სწ)		RGB (136,135,134)
დამხმარე ჯგუფი (დს)		RGB (57,57,56)

შენიშვნა:

სართულის დაკავებულობის დატვირთვა - 27

2024 წ

ორგანიზაცია
Company name

პროექტის დასახელება
Job Title

მრავალბინიანი საცხოვრებელი სახლი

მისამართი:
Address

თბილისი, ზურაბ და თეიმურაზ ზალდასტანიშვილების ქ. №7

ს.კ №01.10.15.006.060

ექსპლიკაცია:
Explication:

შენიშვნა:
Notes:

1. ნახაზზე ზომები მოცემულია სანტიმეტრებში.
2. ექსპლოატაციაში მიღებამდე პროექტში შესაძლებელია განხორციელდეს ცვლილებები.
3. ნახაზის ყველა ცვლილება მშენებლობის პროცესში შეთანხმებული უნდა იყოს პროექტის ავტორთან.

არქიტექტურული ნაწილი

პროექტის სტატუსი Drawing Status	შეს. თარიღი Date
სტადია პროექტი	

შემსრულებლები
performers

თანამდებობა	სახელი.გვარი	ხელმოწერა
პრ. ავტორი	დ.ბაირამაშვილი	
პრ. ავტორი	ლ. დოლიძე	
არქიტექტორი		
არქიტექტორი		
ვიზუალიზაცია		

ნახაზის დასახელება
Drawing title

სართული +6.15 ნიშნულზე დაკავებულობის და გასასვლელი საშუალებების გეგმა

ინდექსი № INDEX	ფურც. რაოდ. PAGES	ფურცლის ზომა
		A1

მასშტაბი: 1:100

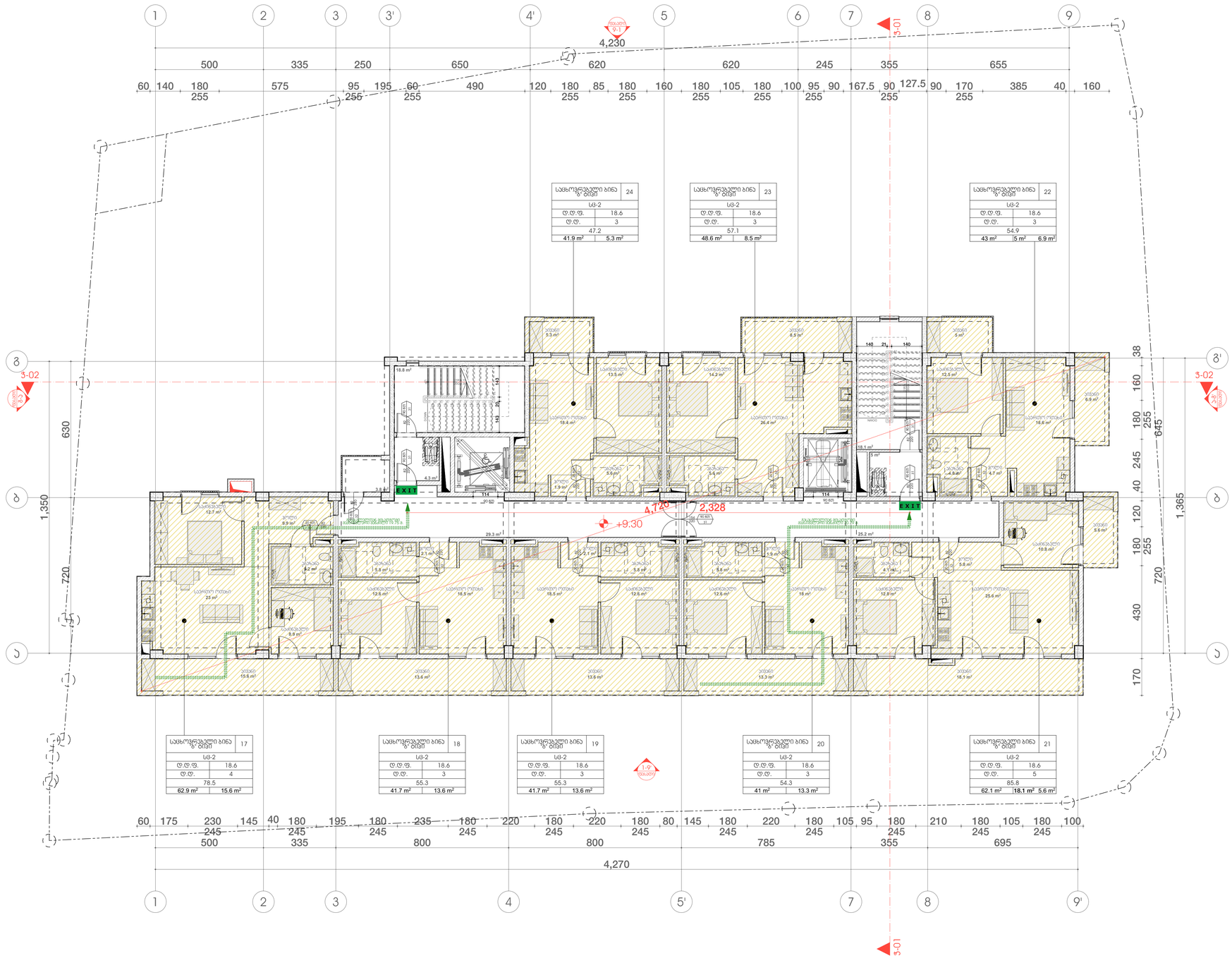

პირობითი ნიშნები:

- მიწის ნაკვეთის საზღვარი
- ბეტონი
- აგური
- ტიხარი
- ერთფრთიანი კარი
- ერთფრთიანი კარი ზღურბლით
- ორფრთიანი კარი
- ორფრთიანი კარი ზღურბლით

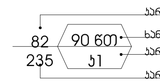

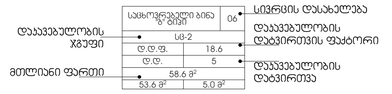

- გასასვლელთან მისადგომი მაქსიმალური სავალი მანძილი
- EXIT გასასვლელის აღმნიშვნელი განათებული ნიშანი

დაკავებულობის ჯგუფების აღნიშვნები

დაკავებულობის ჯგუფები	დაკავებულობის ჯგუფის აღნიშვნა	ფერის კოდი
თავშეყრის ჯგუფი (თშ)		RGB (34,139,34)
საძინებლის ჯგუფი (სძ)		RGB (79,12,187)
საბანკანათლებლო ჯგუფი - (სბ)		RGB (245,99,20)
სამრეწველო ჯგუფი (სმ)		RGB (160,32,240)
დიდი საფრთხის შემცველი ჯგუფი - (დსშ)		RGB (94,8,58)
დანესებულებითი ჯგუფი (დწ)		RGB (0,0,255)
საკაჭრო ჯგუფი (სკ)		RGB (255,0,0)
საცხოვრებელი ჯგუფი (სც)		RGB (220,185,0)
სასაწყობო ჯგუფი (სწ)		RGB (136,135,134)
დაბმბარე ჯგუფი (დს)		RGB (57,57,56)

შენიშვნა:

სართულის დაკავებულობის დატვირთვა - 27

2024 წ

ორგანიზაცია
Company name

პროექტის დასახელება
Job Title

მრავალბინიანი საცხოვრებელი სახლი

მისამართი:
Address

თბილისი, ზურაბ და თეიმურაზ ზალღასბანიშვილების ქ. №7

ს.კ №01.10.15.006.060

ექსპლიკაცია:
Explication:

შენიშვნა:
Notes:

1. ნახაზზე ზომები მოცემულია სანიმებრებში.
2. ექსპლოატაციაში მიღებამდე პროექტში მესაკუთრეული განხორციელდეს ცვლილებები.
3. ნახაზის ყველა ცვლილება მშენებლობის პროცესში შეთანხმებული უნდა იყოს პროექტის ავტორთან.

არქიტექტურული ნაწილი

პროექტის სტადია Drawing Status	შეს. თარიღი Date
სტადია პროექტი	

შემსრულებლები performers

თანამდებობა	სახელი,გვარი	ხელმოწერა
პრ. ავტორი	ლ.ბაირამაშვილი	
პრ. ავტორი	ლ. დოლიძე	
არქიტექტორი		
არქიტექტორი		
ვიზუალიზაცია		

ნახაზის დასახელება
Drawing title

სართული +9.30 ნიშნულზე დაკავებულობის და გასასვლელი საშუალებების გეგმა

ინდექსი №INDEX	ფურც. რაოდ. PAGES	ფორმატის ზომა
		A1

მასშტაბი:
1:100

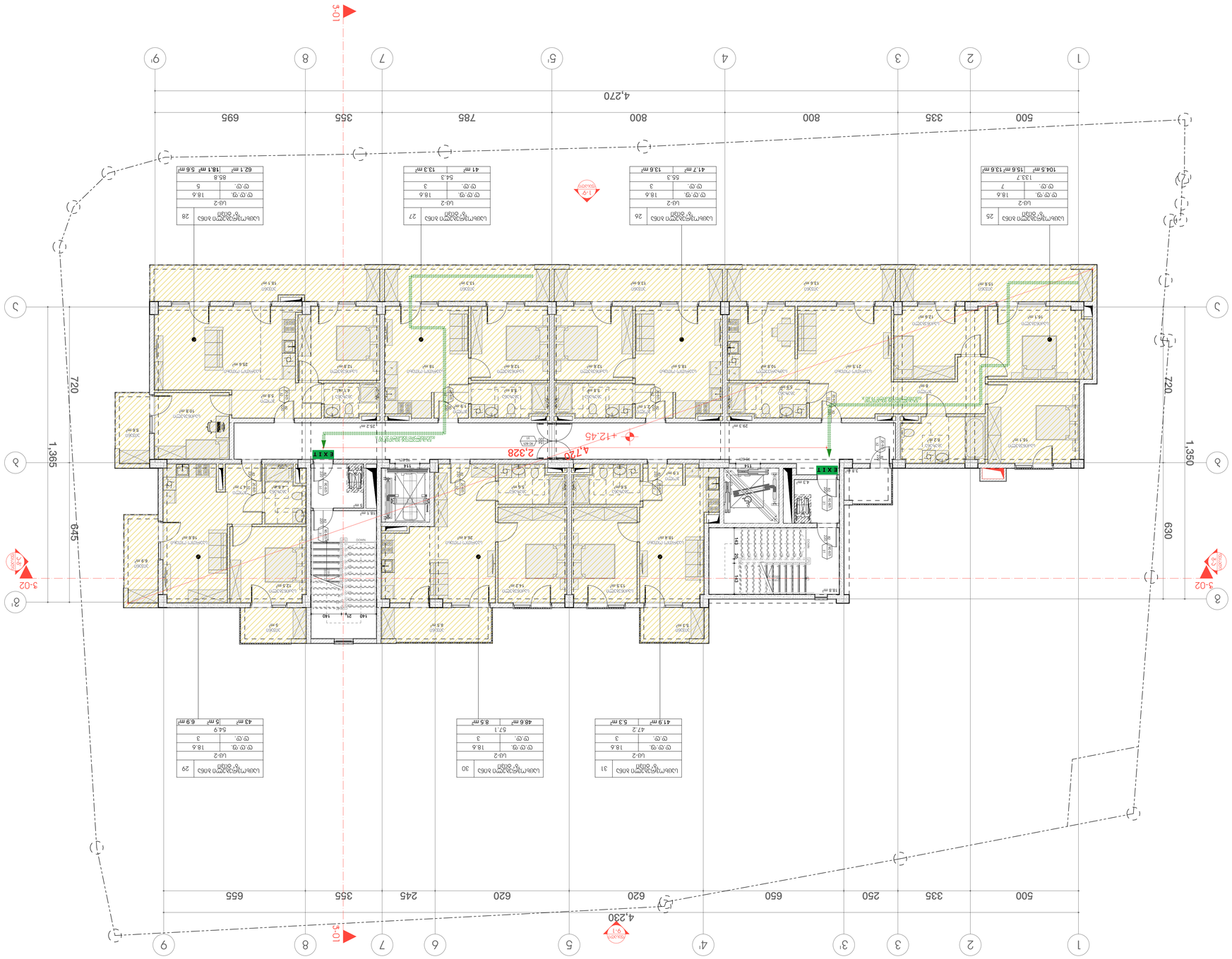

מפתח סימונים לתכנית קומת גג טכנית

קונסטרוקציה	
בידוד	
חיפוי	
מחיצות	
מעקה	
מעקה זכוכית	
מעקה ברזל עם מילוי זכוכית	
מעקה ברזל עם מילוי סורגים	
מעקה ברזל עם מילוי רשת	

מספר יחידה	26
שטח	104.5 מ"ר | 15.8 מ"ר | 13.6 מ"ר
חדרים	4
חדרי שינה	2
מרפסת	15.8 מ"ר
חניה	UG-2
מחסן	7
שטח	133.7

מספר יחידה	27
שטח	41 מ"ר | 13.3 מ"ר
חדרים	3
חדרי שינה	2
מרפסת	5.4.3
חניה	UG-2
מחסן	18.6
שטח	85.8

מספר יחידה	28
שטח	62.1 מ"ר | 18.1 מ"ר | 5.6 מ"ר
חדרים	2
חדרי שינה	1
מרפסת	5.5.3
חניה	UG-2
מחסן	18.6
שטח	85.8

מספר יחידה	29
שטח	43 מ"ר | 5 מ"ר | 6.9 מ"ר
חדרים	2
חדרי שינה	1
מרפסת	5.4.9
חניה	UG-2
מחסן	18.6
שטח	54.9

מספר יחידה	30
שטח	48.6 מ"ר | 8.5 מ"ר
חדרים	2
חדרי שינה	1
מרפסת	5.7.1
חניה	UG-2
מחסן	18.6
שטח	57.1

מספר יחידה	31
שטח	41.9 מ"ר | 5.3 מ"ר
חדרים	2
חדרי שינה	1
מרפסת	4.7.2
חניה	UG-2
מחסן	18.6
שטח	47.2

מספר יחידה	06
שטח	56.6 מ"ר | 5 מ"ר | 5.0 מ"ר
חדרים	2
חדרי שינה	1
מרפסת	5.3.6 מ"ר
חניה	UG-2
מחסן	18.6
שטח	53.6

טבלת שטחים לקומת גג טכנית

קונסטרוקציה	שטח בנוי	שטח כולל
קירות חוץ	34.139.34	
קירות פנים	79.12.187	
מרפסות - (מ) שטח	245.99.20	
מרפסות שטח	160.32.240	
מרפסות שטח - (מ)	94.8.58	
מרפסות שטח מקורה	0.0.255	
מרפסות שטח	255.0.0	
מרפסות שטח	220.185.0	
מרפסות שטח	136.135.134	
מרפסות שטח	57.57.56	

מקרא קונסטרוקציה לקומת גג טכנית

1. קונסטרוקציה מתכת מחוזקת בעמודי בטון ובקורות בטון.
2. גגות שטוחים מבודדים בשכבות איטום ושכבת הגנה.
3. קונסטרוקציה מבודדת בשכבות איטום ושכבת הגנה, מחוזקת בעמודי בטון ובקורות בטון.

מקרא

קונסטרוקציה	
בידוד	
חיפוי	
מחיצות	
מעקה	
מעקה זכוכית	
מעקה ברזל עם מילוי סורגים	
מעקה ברזל עם מילוי רשת	

מספר יחידה	26
שטח	104.5 מ"ר | 15.8 מ"ר | 13.6 מ"ר
חדרים	4
חדרי שינה	2
מרפסת	15.8 מ"ר
חניה	UG-2
מחסן	7
שטח	133.7

מספר יחידה	27
שטח	41 מ"ר | 13.3 מ"ר
חדרים	3
חדרי שינה	2
מרפסת	5.4.3
חניה	UG-2
מחסן	18.6
שטח	85.8

מספר יחידה	28
שטח	62.1 מ"ר | 18.1 מ"ר | 5.6 מ"ר
חדרים	2
חדרי שינה	1
מרפסת	5.5.3
חניה	UG-2
מחסן	18.6
שטח	85.8

מספר יחידה	29
שטח	43 מ"ר | 5 מ"ר | 6.9 מ"ר
חדרים	2
חדרי שינה	1
מרפסת	5.4.9
חניה	UG-2
מחסן	18.6
שטח	54.9

מספר יחידה	30
שטח	48.6 מ"ר | 8.5 מ"ר
חדרים	2
חדרי שינה	1
מרפסת	5.7.1
חניה	UG-2
מחסן	18.6
שטח	57.1

מספר יחידה	31
שטח	41.9 מ"ר | 5.3 מ"ר
חדרים	2
חדרי שינה	1
מרפסת	4.7.2
חניה	UG-2
מחסן	18.6
שטח	47.2

מספר יחידה	06
שטח	56.6 מ"ר | 5 מ"ר | 5.0 מ"ר
חדרים	2
חדרי שינה	1
מרפסת	5.3.6 מ"ר
חניה	UG-2
מחסן	18.6
שטח	53.6

מפלס 3-01 +12.45

מפלס 3-02 +9.17

מפלס 3-02 +9.17

מפלס 3-01 +12.45

מקרא

- מדרגות
- מעלית
- מבואה
- קיר חוץ
- קיר פנים
- מעקה ברזל עם מילוי סורגים
- מעקה ברזל עם מילוי זכוכית
- מעקה
- מעקה זכוכית
- מעקה ברזל עם מילוי רשת
- מעקה ברזל עם מילוי סורגים
- מרפסת שטח
- מרפסת שטח - (מ)
- מרפסת שטח מקורה
- מרפסת שטח
- מרפסת שטח
- מרפסת שטח

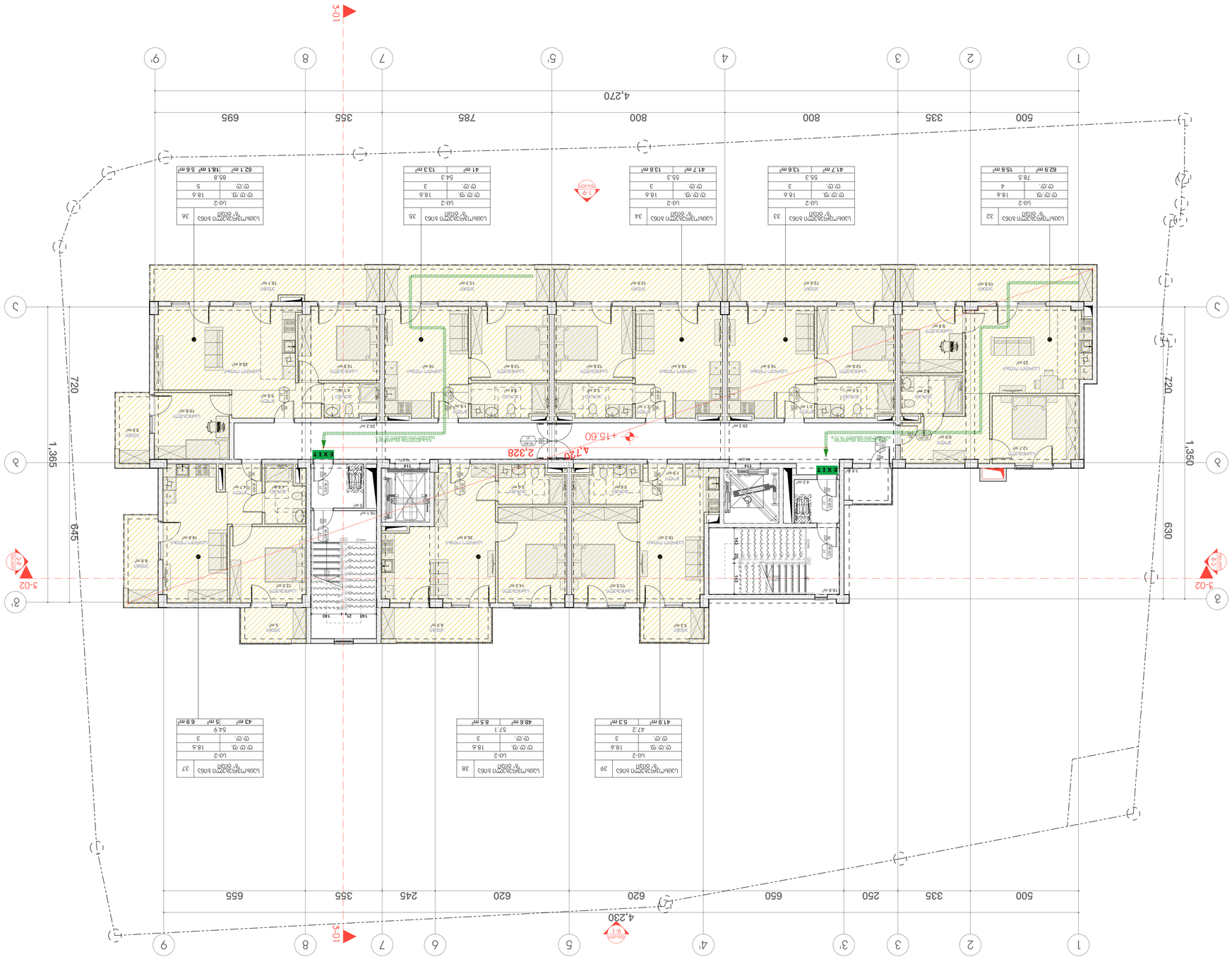

מקרא תכנית קומת גלריות עמודים ומבנה כללי

מבנה כללי	מבנה עמודים
קומת גלריות מבנה עמודים	קומת גלריות מבנה עמודים
קומת גלריות מבנה עמודים - (מבנה כללי)	קומת גלריות מבנה עמודים
קומת גלריות מבנה עמודים	קומת גלריות מבנה עמודים
קומת גלריות מבנה עמודים	קומת גלריות מבנה עמודים
קומת גלריות מבנה עמודים	קומת גלריות מבנה עמודים
קומת גלריות מבנה עמודים	קומת גלריות מבנה עמודים
קומת גלריות מבנה עמודים	קומת גלריות מבנה עמודים
קומת גלריות מבנה עמודים	קומת גלריות מבנה עמודים
קומת גלריות מבנה עמודים	קומת גלריות מבנה עמודים

מקרא

- גבול מגרש
- קו בניין
- קיר חדש
- קיר קיים
- מעקה
- מעקה זכוכית
- מעקה זכוכית עם ידית עץ
- מעקה זכוכית עם ידית מתכת
- מעקה זכוכית עם ידית עץ ומתכת

מקרא

- 01 חדר מדרגות מבנה עמודים
- 02 חדר מדרגות מבנה עמודים ומבנה כללי
- 03 חדר מדרגות מבנה כללי
- 04 חדר מדרגות מבנה כללי ומבנה עמודים
- 05 חדר מדרגות מבנה עמודים
- 06 חדר מדרגות מבנה עמודים ומבנה כללי

מס'	שטח	גובה
32	62.9 מ"ר	15.6 מ'
	78.5	
ק.מ.	4	
ק.ק.	3	
	55.3	

מס'	שטח	גובה
33	41.7 מ"ר	13.6 מ'
	55.3	
ק.מ.	3	
ק.ק.	3	
	55.3	

מס'	שטח	גובה
34	41.7 מ"ר	13.6 מ'
	55.3	
ק.מ.	3	
ק.ק.	3	
	55.3	

מס'	שטח	גובה
35	41 מ"ר	13.3 מ'
	54.3	
ק.מ.	3	
ק.ק.	3	
	54.3	

מס'	שטח	גובה
36	62.1 מ"ר	18.1 מ' 5.6 מ'
	85.8	
ק.מ.	5	
ק.ק.	18.6	
	85.8	

מס'	שטח	גובה
37	43 מ"ר	5 מ' 6.9 מ'
	54.9	
ק.מ.	3	
ק.ק.	18.6	
	54.9	

מס'	שטח	גובה
38	48.6 מ"ר	8.5 מ'
	57.1	
ק.מ.	3	
ק.ק.	18.6	
	57.1	

מס'	שטח	גובה
39	41.9 מ"ר	5.3 מ'
	47.2	
ק.מ.	3	
ק.ק.	18.6	
	47.2	

מקרא

- 01 חדר מדרגות מבנה עמודים
- 02 חדר מדרגות מבנה עמודים ומבנה כללי
- 03 חדר מדרגות מבנה כללי
- 04 חדר מדרגות מבנה כללי ומבנה עמודים
- 05 חדר מדרגות מבנה עמודים
- 06 חדר מדרגות מבנה עמודים ומבנה כללי

מס'	שטח	גובה
06	62.9 מ"ר	15.6 מ'
	78.5	
ק.מ.	4	
ק.ק.	3	
	55.3	

מס'	שטח	גובה
05	41.7 מ"ר	13.6 מ'
	55.3	
ק.מ.	3	
ק.ק.	3	
	55.3	

מס'	שטח	גובה
04	41.7 מ"ר	13.6 מ'
	55.3	
ק.מ.	3	
ק.ק.	3	
	55.3	

מס'	שטח	גובה
03	41 מ"ר	13.3 מ'
	54.3	
ק.מ.	3	
ק.ק.	3	
	54.3	

מס'	שטח	גובה
02	62.1 מ"ר	18.1 מ' 5.6 מ'
	85.8	
ק.מ.	5	
ק.ק.	18.6	
	85.8	

מס'	שטח	גובה
01	43 מ"ר	5 מ' 6.9 מ'
	54.9	
ק.מ.	3	
ק.ק.	18.6	
	54.9	

מס'	שטח	גובה
82	90.6 מ"ר	
235	51	

מקרא

- מבנה עמודים
- מבנה כללי
- מבנה כללי ומבנה עמודים
- מבנה כללי ומבנה עמודים ומבנה כללי

מקרא

- מבנה עמודים
- מבנה כללי
- מבנה כללי ומבנה עמודים

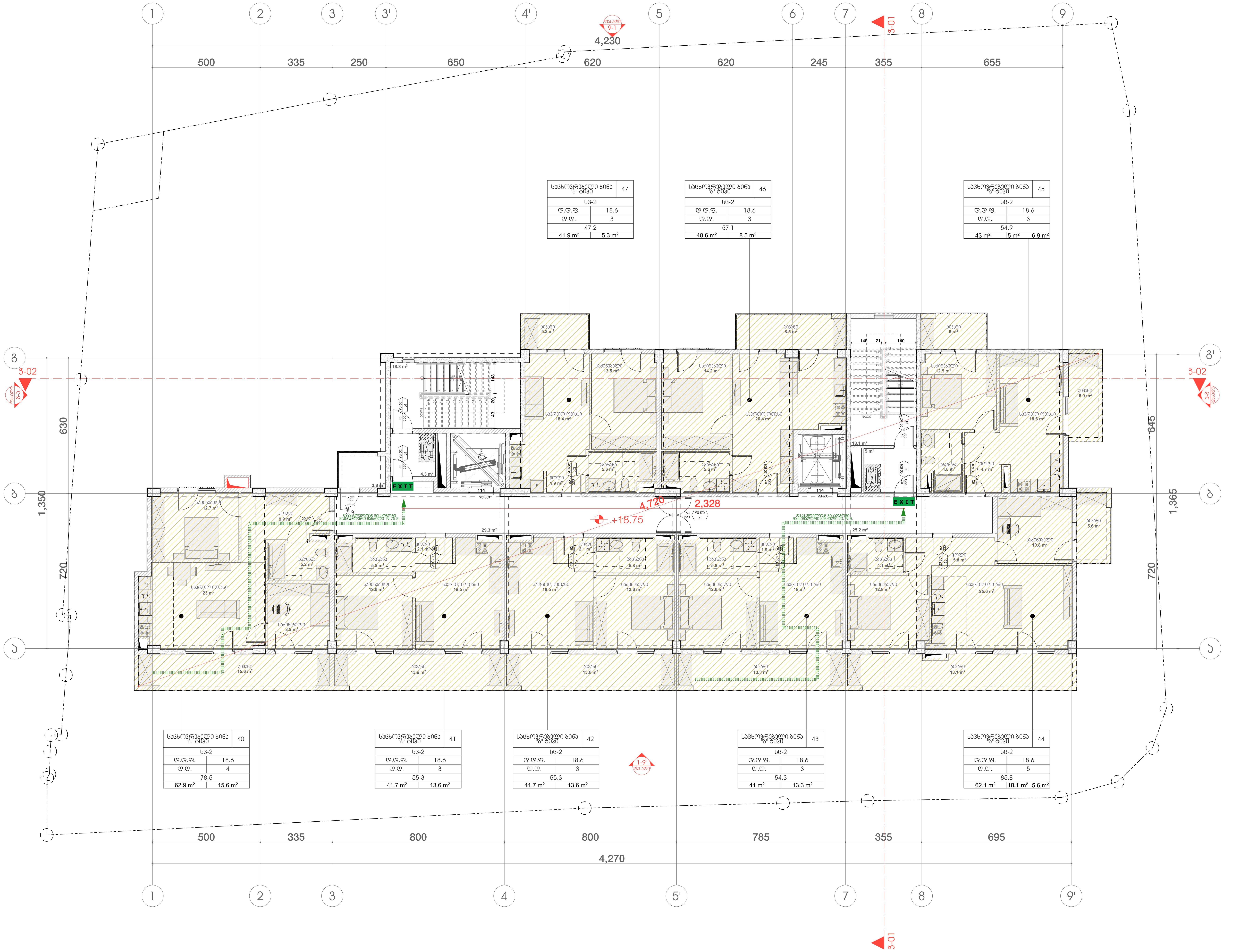

2024 წ

პირობითი ნიშნები:

მიწის ნაკვეთის საზღვარი

ბეტონი

ბლოკი

ტიხარი

ერთფრთიანი კარი

ერთფრთიანი კარი ზღურბლით

ორფრთიანი კარი

ორფრთიანი კარი ზღურბლით

82 / 235 — 90 წთ / კ1

კარის თავისუფალი სიგანე

ხანძარმედეგობა

კარის ნუმერაცია

კარის თავისუფალი სიმაღლე

საცხოვრებელი ბინა "ბ" ტიპი	06
სც-2	
დ.დ.ფ.	18.6
დ.დ.	5
58.6 მ²	
53.6 მ²	5.0 მ²

დაკავებულობის ჯგუფი — სივრცის დასახელება — დაკავებულობის დატვირთვის ფაქტორი — მთლიანი ფართი — დაკავებულობის დატვირთვა

გასასვლელთან მისადგომი მაქსიმალური სავალი მანძილი

EXIT — გასასვლელის აღმნიშვნელი განათებული ნიშანი

დაკავებულობის ჯგუფების აღნიშვნები

დაკავებულობის ჯგუფები	დაკავებულობის ჯგუფის აღნიშვნა	ფერის კოდი
თავშეყრის ჯგუფი (თ3)		RGB (34,139,34)
საქმიანი ჯგუფი (სქ)		RGB (79,12,187)
საგანმანათლებლო ჯგუფი - (სგ)		RGB (245,99,20)
სამრეწველო ჯგუფი (სმ)		RGB (160,32,240)
დიდი საფრთხის შემცველი ჯგუფი - (დსშ)		RGB (94,8,58)
დაწესებულებითი ჯგუფი (დწ)		RGB (0,0,255)
სავაჭრო ჯგუფი (სვ)		RGB (255,0,0)
საცხოვრებელი ჯგუფი (სც)		RGB (220,185,0)
სასაწყობო ჯგუფი (სწ)		RGB (136,135,134)
დამხმარე ჯგუფი (დს)		RGB (57,57,56)

შენიშვნა:

სართულის დაკავებულობის დატვირთვა - 27

ორგანიზაცია
Company name

პროექტის დასახელება
Job Title

მრავალბინიანი საცხოვრებელი სახლი

მისამართი:
Address

თბილისი, ზურაბ და თეიმურაზ ზალდასტანიშვილების ქ. №7

ს.კ №01.10.15.006.060

ექსპლიკაცია:
Explication:

შენიშვნა:
Notes:

1. ნახაზზე ზომები მოცემულია სანტიმეტრებში.
2. ექსპლოატაციაში მიღებამდე პროექტში შესაძლებელია განხორციელდეს ცვლილებები.
3. ნახაზის ყველა ცვლილება მშენებლობის პროცესში შეთანხმებული უნდა იყოს პროექტის ავტორთან.

არქიტექტურული ნაწილი

პროექტის სტატუსი Drawing Status	შეს. თარიღი Date
სტადია პროექტი	

შემსრულებლები
performers

თანამდებობა	სახელი.გვარი	ხელმოწერა
პრ. ავტორი	დ.ბაირამაშვილი	
პრ. ავტორი	ლ. დოლიძე	
არქიტექტორი		
არქიტექტორი		
ვიზუალიზაცია		

ნახაზის დასახელება
Drawing title

სართული +18.75 ნიშნულზე დაკავებულობის და გასასვლელი საშუალებების გეგმა

ინდექსი № INDEX	ფურც. რაოდ. PAGES	ფურცლის ზომა
		A1

მასშტაბი: 1:100

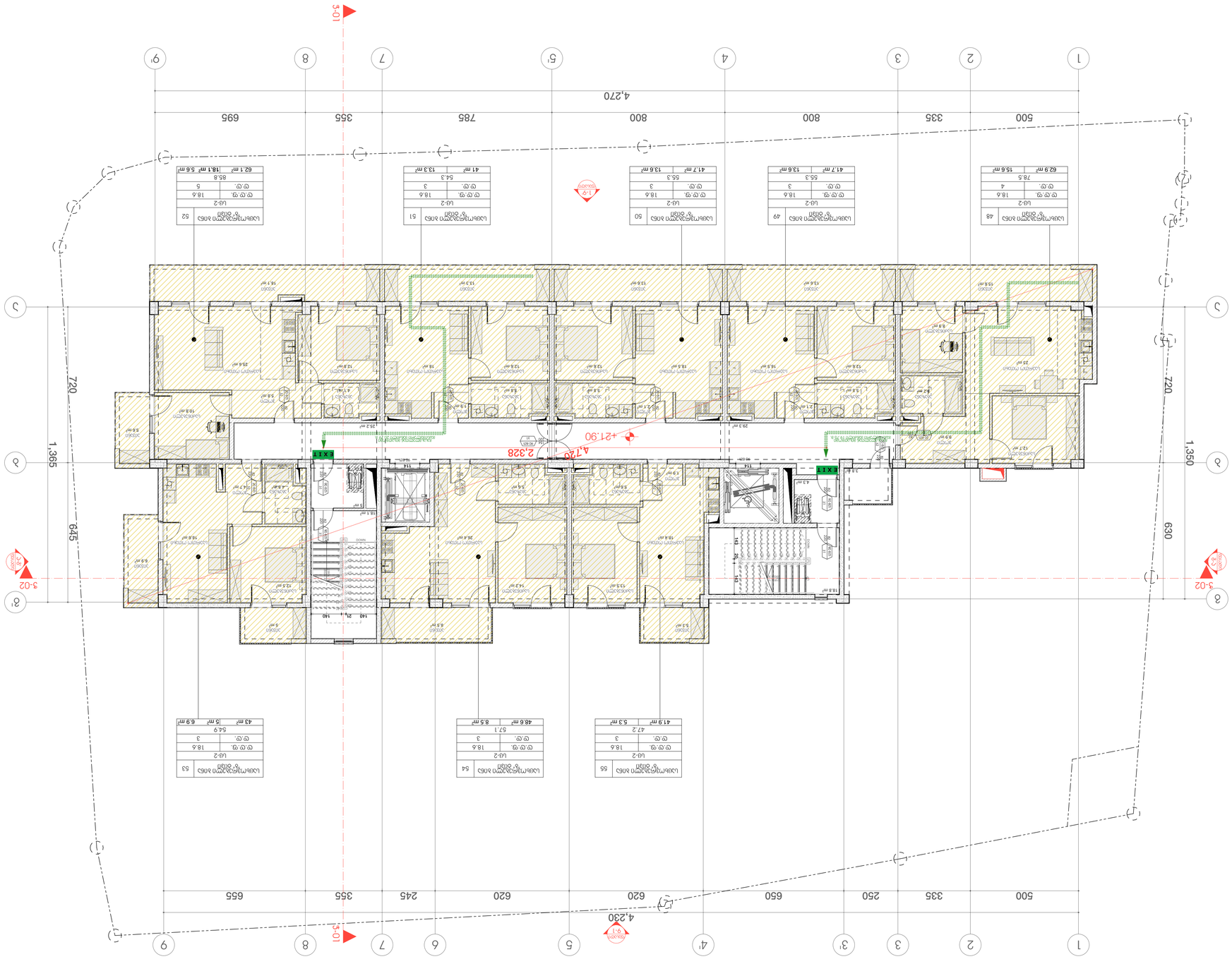

מקרא:

- גבול מגרש
- קו בניין
- קיר חדש
- קיר קיים להריסה
- מעקה
- מעקה בגובה 1.10 מ' מעל פני הגג
- מעקה בגובה 1.05 מ' מעל פני הגג
- מעקה בגובה 1.05 מ' מעל פני הגג עם מילוי אטום
- מעקה בגובה 1.05 מ' מעל פני הגג עם מילוי שקוף

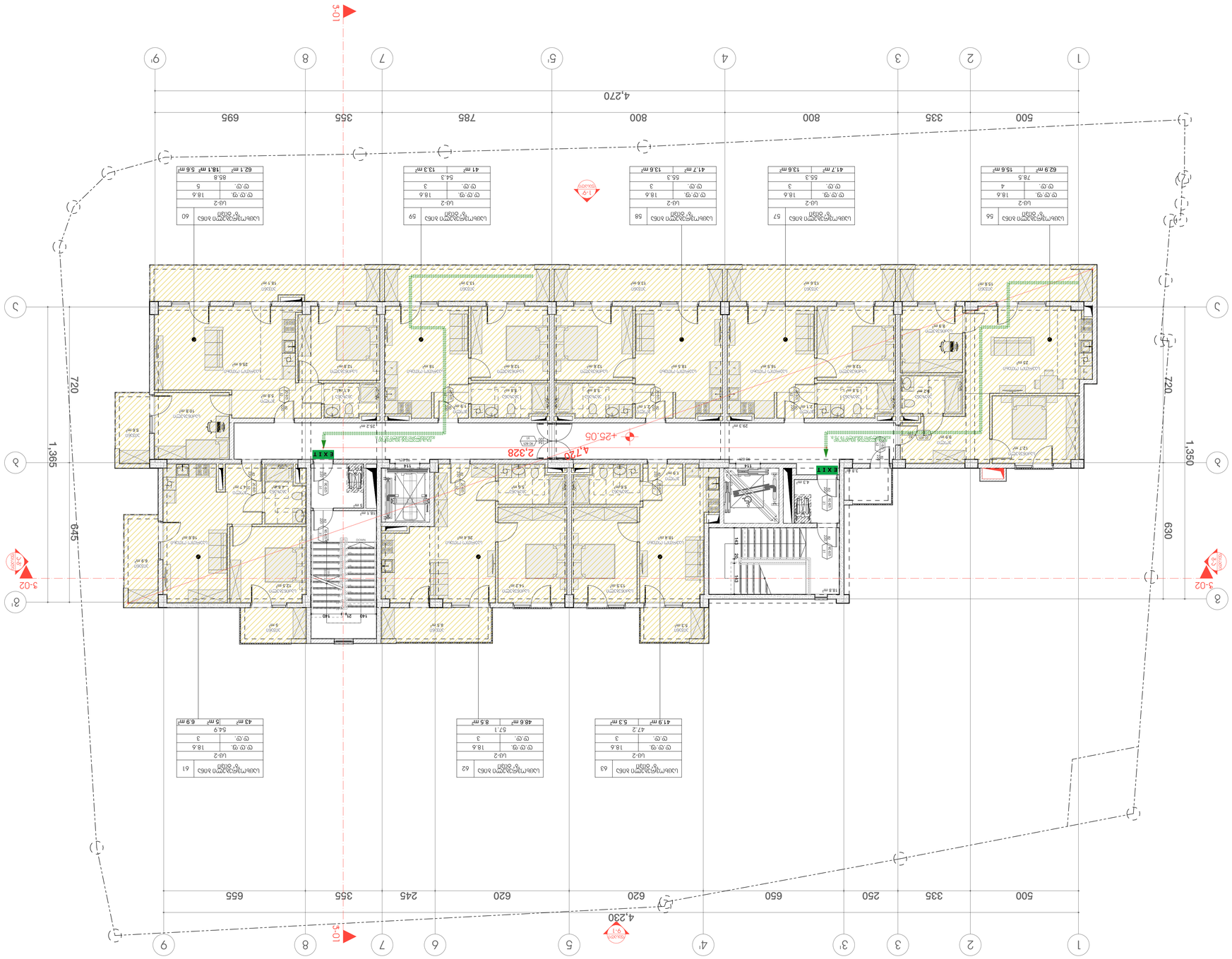
1
2
3
4
5
6
7
8
9
500
335
800
800
785
355
695
4,270
720
1,365
645
1,350
630
4,230
655
355
245
620
620
650
250
335
500
+25.05
2,328
4,120
EXIT
3-01
3-02
3-03
1-01
1-7
1-8
1-9
1-10
1-11
1-12
1-13
1-14
1-15
1-16
1-17
1-18
1-19
1-20
1-21
1-22
1-23
1-24
1-25
1-26
1-27
1-28
1-29
1-30
1-31
1-32
1-33
1-34
1-35
1-36
1-37
1-38
1-39
1-40
1-41
1-42
1-43
1-44
1-45
1-46
1-47
1-48
1-49
1-50
1-51
1-52
1-53
1-54
1-55
1-56
1-57
1-58
1-59
1-60
1-61
1-62
1-63
1-64
1-65
1-66
1-67
1-68
1-69
1-70
1-71
1-72
1-73
1-74
1-75
1-76
1-77
1-78
1-79
1-80
1-81
1-82
1-83
1-84
1-85
1-86
1-87
1-88
1-89
1-90
1-91
1-92
1-93
1-94
1-95
1-96
1-97
1-98
1-99
1-100
1-101
1-102
1-103
1-104
1-105
1-106
1-107
1-108
1-109
1-110
1-111
1-112
1-113
1-114
1-115
1-116
1-117
1-118
1-119
1-120
1-121
1-122
1-123
1-124
1-125
1-126
1-127
1-128
1-129
1-130
1-131
1-132
1-133
1-134
1-135
1-136
1-137
1-138
1-139
1-140
1-141
1-142
1-143
1-144
1-145
1-146
1-147
1-148
1-149
1-150
1-151
1-152
1-153
1-154
1-155
1-156
1-157
1-158
1-159
1-160
1-161
1-162
1-163
1-164
1-165
1-166
1-167
1-168
1-169
1-170
1-171
1-172
1-173
1-174
1-175
1-176
1-177
1-178
1-179
1-180
1-181
1-182
1-183
1-184
1-185
1-186
1-187
1-188
1-189
1-190
1-191
1-192
1-193
1-194
1-195
1-196
1-197
1-198
1-199
1-200
1-201
1-202
1-203
1-204
1-205
1-206
1-207
1-208
1-209
1-210
1-211
1-212
1-213
1-214
1-215
1-216
1-217
1-218
1-219
1-220
1-221
1-222
1-223
1-224
1-225
1-226
1-227
1-228
1-229
1-230
1-231
1-232
1-233
1-234
1-235
1-236
1-237
1-238
1-239
1-240
1-241
1-242
1-243
1-244
1-245
1-246
1-247
1-248
1-249
1-250
1-251
1-252
1-253
1-254
1-255
1-256
1-257
1-258
1-259
1-260
1-261
1-262
1-263
1-264
1-265
1-266
1-267
1-268
1-269
1-270
1-271
1-272
1-273
1-274
1-275
1-276
1-277
1-278
1-279
1-280
1-281
1-282
1-283
1-284
1-285
1-286
1-287
1-288
1-289
1-290
1-291
1-292
1-293
1-294
1-295
1-296
1-297
1-298
1-299
1-300
1-301
1-302
1-303
1-304
1-305
1-306
1-307
1-308
1-309
1-310
1-311
1-312
1-313
1-314
1-315
1-316
1-317
1-318
1-319
1-320
1-321
1-322
1-323
1-324
1-325
1-326
1-327
1-328
1-329
1-330
1-331
1-332
1-333
1-334
1-335
1-336
1-337
1-338
1-339
1-340
1-341
1-342
1-343
1-344
1-345
1-346
1-347
1-348
1-349
1-350
1-351
1-352
1-353
1-354
1-355
1-356
1-357
1-358
1-359
1-360
1-361
1-362
1-363
1-364
1-365
1-366
1-367
1-368
1-369
1-370
1-371
1-372
1-373
1-374
1-375
1-376
1-377
1-378
1-379
1-380
1-381
1-382
1-383
1-384
1-385
1-386
1-387
1-388
1-389
1-390
1-391
1-392
1-393
1-394
1-395
1-396
1-397
1-398
1-399
1-400
1-401
1-402
1-403
1-404
1-405
1-406
1-407
1-408
1-409
1-410
1-411
1-412
1-413
1-414
1-415
1-416
1-417
1-418
1-419
1-420
1-421
1-422
1-423
1-424
1-425
1-426
1-427
1-428
1-429
1-430
1-431
1-432
1-433
1-434
1-435
1-436
1-437
1-438
1-439
1-440
1-441
1-442
1-443
1-444
1-445
1-446
1-447
1-448
1-449
1-450
1-451
1-452
1-453
1-454
1-455
1-456
1-457
1-458
1-459
1-460
1-461
1-462
1-463
1-464
1-465
1-466
1-467
1-468
1-469
1-470
1-471
1-472
1-473
1-474
1-475
1-476
1-477
1-478
1-479
1-480
1-481
1-482
1-483
1-484
1-485
1-486
1-487
1-488
1-489
1-490
1-491
1-492
1-493
1-494
1-495
1-496
1-497
1-498
1-499
1-500
1-501
1-502
1-503
1-504
1-505
1-506
1-507
1-508
1-509
1-510
1-511
1-512
1-513
1-514
1-515
1-516
1-517
1-518
1-519
1-520
1-521
1-522
1-523
1-524
1-525
1-526
1-527
1-528
1-529
1-530
1-531
1-532
1-533
1-534
1-535
1-536
1-537
1-538
1-539
1-540
1-541
1-542
1-543
1-544
1-545
1-546
1-547
1-548
1-549
1-550
1-551
1-552
1-553
1-554
1-555
1-556
1-557
1-558
1-559
1-560
1-561
1-562
1-563
1-564
1-565
1-566
1-567
1-568
1-569
1-570
1-571
1-572
1-573
1-574
1-575
1-576
1-577
1-578
1-579
1-580
1-581
1-582
1-583
1-584
1-585
1-586
1-587
1-588
1-589
1-590
1-591
1-592
1-593
1-594
1-595
1-596
1-597
1-598
1-599
1-600
1-601
1-602
1-603
1-604
1-605
1-606
1-607
1-608
1-609
1-610
1-611
1-612
1-613
1-614
1-615
1-616
1-617
1-618
1-619
1-620
1-621
1-622
1-623
1-624
1-625
1-626
1-627
1-628
1-629
1-630
1-631
1-632
1-633
1-634
1-635
1-636
1-637
1-638
1-639
1-640
1-641
1-642
1-643
1-644
1-645
1-646
1-647
1-648
1-649
1-650
1-651
1-652
1-653
1-654
1-655
1-656
1-657
1-658
1-659
1-660
1-661
1-662
1-663
1-664
1-665
1-666
1-667
1-668
1-669
1-670
1-671
1-672
1-673
1-674
1-675
1-676
1-677
1-678
1-679
1-680
1-681
1-682
1-683
1-684
1-685
1-686
1-687
1-688
1-689
1-690
1-691
1-692
1-693
1-694
1-695
1-696
1-697
1-698
1-699
1-700
1-701
1-702
1-703
1-704
1-705
1-706
1-707
1-708
1-709
1-710
1-711
1-712
1-713
1-714
1-715
1-716
1-717
1-718
1-719
1-720
1-721
1-722
1-723
1-724
1-725
1-726
1-727
1-728
1-729
1-730
1-731
1-732
1-733
1-734
1-735
1-736
1-737
1-738
1-739
1-740
1-741
1-742
1-743
1-744
1-745
1-746
1-747
1-748
1-749
1-750
1-751
1-752
1-753
1-754
1-755
1-756
1-757
1-758
1-759
1-760
1-761
1-762
1-763
1-764
1-765
1-766
1-767
1-768
1-769
1-770
1-771
1-772
1-773
1-774
1-775
1-776
1-777
1-778
1-779
1-780
1-781
1-782
1-783
1-784
1-785
1-786
1-787
1-788
1-789
1-790
1-791
1-792
1-793
1-794
1-795
1-796
1-797
1-798
1-799
1-800
1-801
1-802
1-803
1-804
1-805
1-806
1-807
1-808
1-809
1-810
1-811
1-812
1-813
1-814
1-815
1-816
1-817
1-818
1-819
1-820
1-821
1-822
1-823
1-824
1-825
1-826
1-827
1-828
1-829
1-830
1-831
1-832
1-833
1-834
1-835
1-836
1-837
1-838
1-839
1-840
1-841
1-842
1-843
1-844
1-845
1-846
1-847
1-848
1-849
1-850
1-851
1-852
1-853
1-854
1-855
1-856
1-857
1-858
1-859
1-860
1-861
1-862
1-863
1-864
1-865
1-866
1-867
1-868
1-869
1-870
1-871
1-872
1-873
1-874
1-875
1-876
1-877
1-878
1-879
1-880
1-881
1-882
1-883
1-884
1-885
1-886
1-887
1-888
1-889
1-890
1-891
1-892
1-893
1-894
1-895
1-896
1-897
1-898
1-899
1-900
1-901
1-902
1-903
1-904
1-905
1-906
1-907
1-908
1-909
1-910
1-911
1-912
1-913
1-914
1-915
1-916
1-917
1-918
1-919
1-920
1-921
1-922
1-923
1-924
1-925
1-926
1-927
1-928
1-929
1-930
1-931
1-932
1-933
1-934
1-935
1-936
1-937
1-938
1-939
1-940
1-941
1-942
1-943
1-944
1-945
1-946
1-947
1-948
1-949
1-950
1-951
1-952
1-953
1-954
1-955
1-956
1-957
1-958
1-959
1-960
1-961
1-962
1-963
1-964
1-965
1-966
1-967
1-968
1-969
1-970
1-971
1-972
1-973
1-974
1-975
1-976
1-977
1-978
1-979
1-980
1-981
1-982
1-983
1-984
1-985
1-986
1-987
1-988
1-989
1-990
1-991
1-992
1-993
1-994
1-995
1-996
1-997
1-998
1-999
1-1000

2024 6	

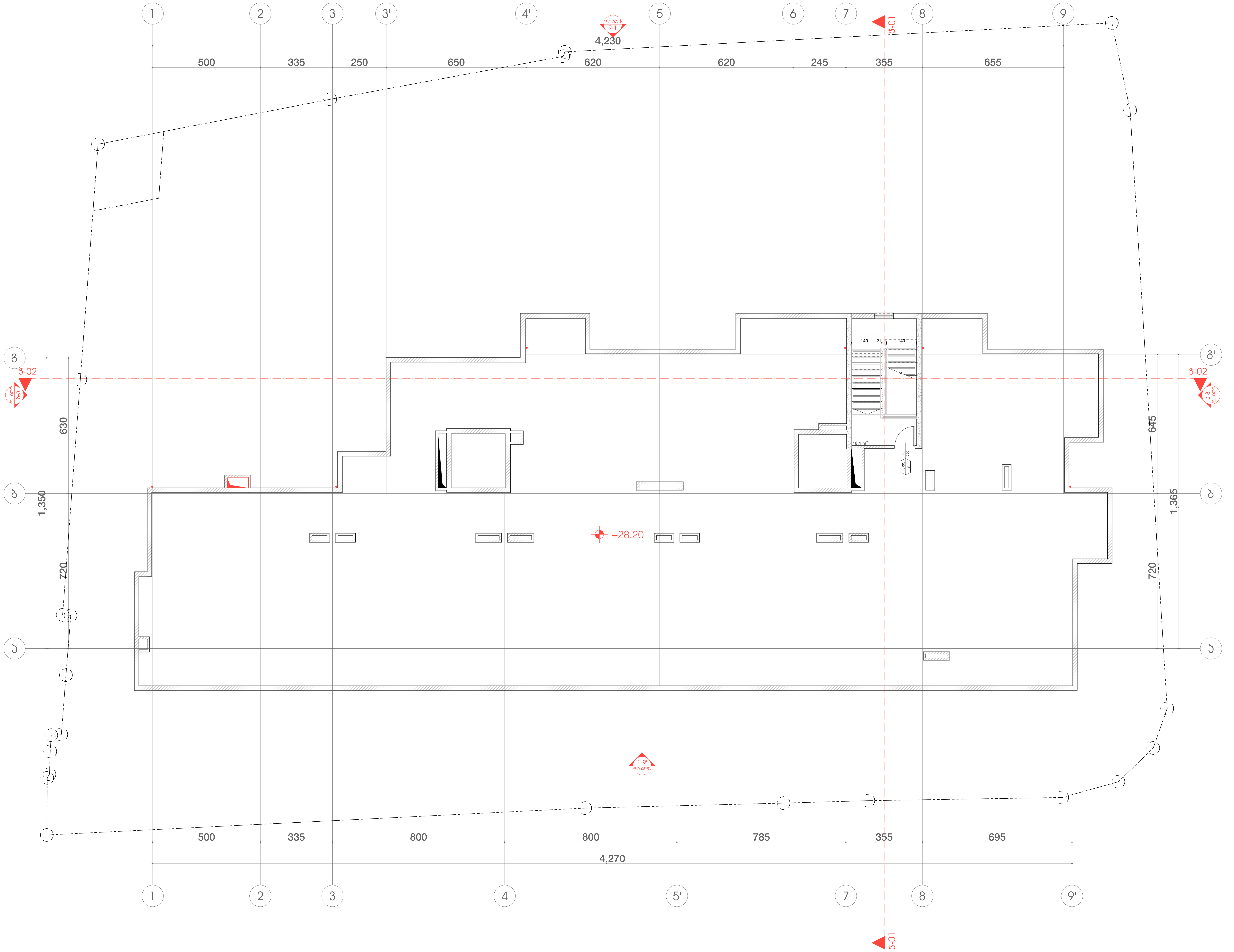

პირობითი ნიშნები:

მიწის ნაკვეთის საზღვარი

ბეტონი

ბლოკი

ტიხარი

ერთფრთიანი კარი

ერთფრთიანი კარი ზღურბლით

ორფრთიანი კარი

ორფრთიანი კარი ზღურბლით

82 / 235 — 90 წთ / კ1

- კარის თავისუფალი სიგანე
- ხანძარმედეგობა
- კარის ნუმერაცია
- კარის თავისუფალი სიმაღლე

საცხოვრებელი ბინა "ბ" ტიპი		06
სც-2		
დ.დ.ფ.	18.6	
დ.დ.	5	
58.6 მ²		
53.6 მ²	5.0 მ²	

- სივრცის დასახელება
- დაკავებულობის ჯგუფი
- დაკავებულობის დატვირთვის ფაქტორი
- დაკავებულობის დატვირთვა
- მთლიანი ფართი

გასასვლელთან მისადგომი მაქსიმალური სავალი მანძილი

EXIT გასასვლელის აღმნიშვნელი განათებული ნიშანი

დაკავებულობის ჯგუფების აღნიშვნები

დაკავებულობის ჯგუფები	დაკავებულობის ჯგუფის აღნიშვნა	ფერის კოდი
თავშეყრის ჯგუფი (თვ)		RGB (34,139,34)
საქმიანი ჯგუფი (სქ)		RGB (79,12,187)
საგანმანათლებლო ჯგუფი - (სგ)		RGB (245,99,20)
სამრეწველო ჯგუფი (სმ)		RGB (160,32,240)
დიდი საფრთხის შემცველი ჯგუფი - (დსშ)		RGB (94,8,58)
დაწესებულებითი ჯგუფი (დწ)		RGB (0,0,255)
სავაჭრო ჯგუფი (სვ)		RGB (255,0,0)
საცხოვრებელი ჯგუფი (სც)		RGB (220,185,0)
სასაწყობო ჯგუფი (სწ)		RGB (136,135,134)
დამხმარე ჯგუფი (დს)		RGB (57,57,56)

2024 წ

ორგანიზაცია
Company name

პროექტის დასახელება
Job Title

მრავალბინიანი საცხოვრებელი სახლი

მისამართი:
Address

თბილისი, ზურაბ და თეიმურაზ ზალდასტანიშვილების ქ. №7

ს.კ №01.10.15.006.060

ექსპლიკაცია:
Explication:

შენიშვნა:
Notes:

1. ნახაზზე ზომები მოცემულია სანტიმეტრებში.
2. ექსპლოატაციაში მიღებამდე პროექტში შესაძლებელია განხორციელდეს ცვლილებები.
3. ნახაზის ყველა ცვლილება მშენებლობის პროცესში შეთანხმებული უნდა იყოს პროექტის ავტორთან.

არქიტექტურული ნაწილი

პროექტის სტატუსი Drawing Status	შეს. თარიღი Date
სტადია პროექტი	

შემსრულებლები
performers

თანამდებობა	სახელი.გვარი	ხელმოწერა
პრ. ავტორი	დ.ბაირამაშვილი	
პრ. ავტორი	ლ. დოლიძე	
არქიტექტორი		
არქიტექტორი		
ვიზუალიზაცია		

ნახაზის დასახელება
Drawing title

სართული +28.20 ნიშნულზე დაკავებულობის და გასასვლელი საშუალებების გეგმა

ინდექსი № INDEX	ფურც. რაოდ. PAGES	ფურცლის ზომა
		A1

მასშტაბი:
1:100

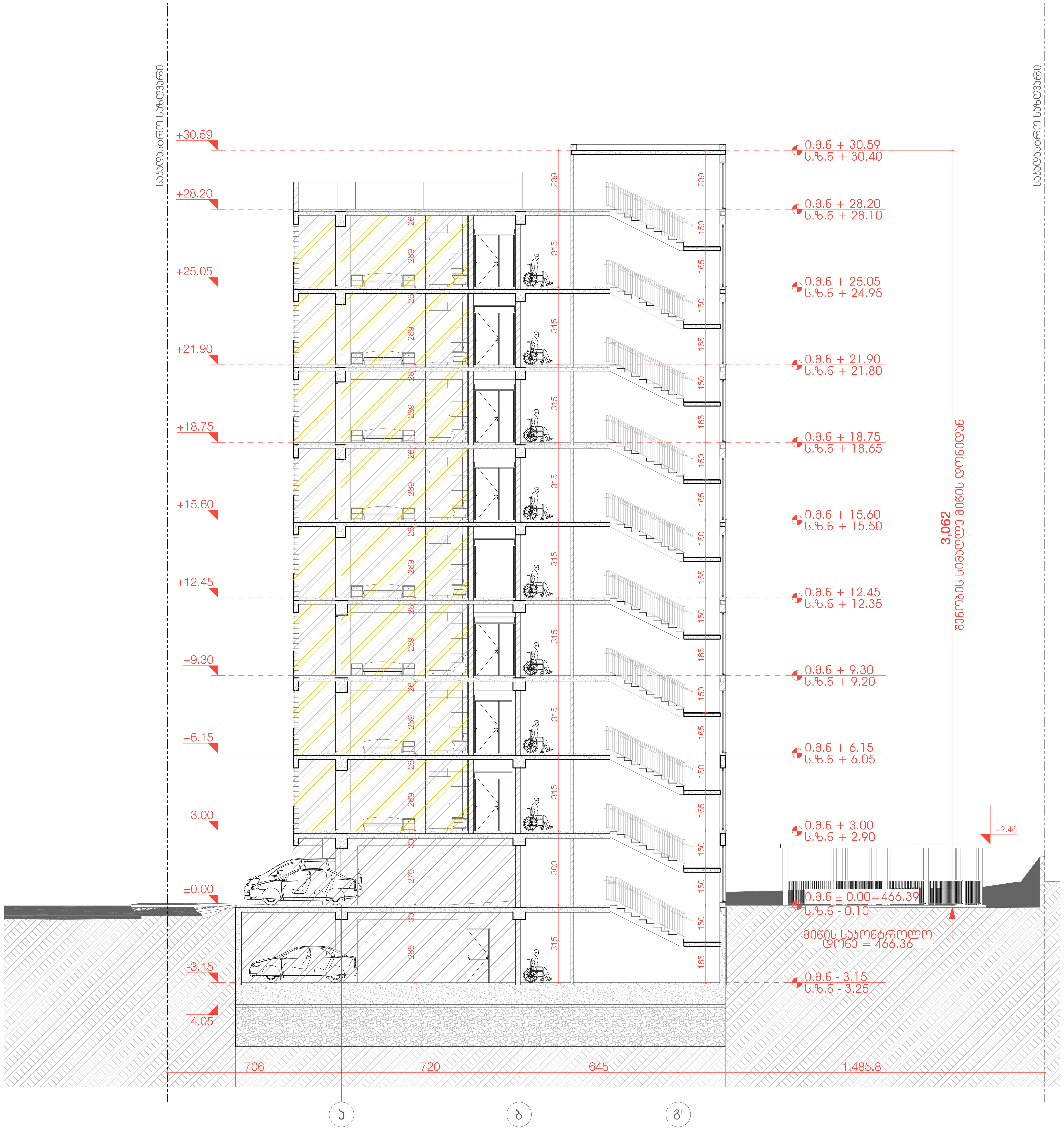

პირობითი ნიშნები:

მიწის ნაკვეთის საზღვარი

ბეტონი

ბლოკი

ტიხარი

დაკავებულობის ჯგუფების აღნიშვნები

დაკავებულობის ჯგუფები	დაკავებულობის ჯგუფის აღნიშვნა	ფერის კოდი
თავშეყრის ჯგუფი (თვ)		RGB (34,139,34)
საქმიანი ჯგუფი (სქ)		RGB (79,12,187)
საგანმანათლებლო ჯგუფი - (სგ)		RGB (245,99,20)
სამრეწველო ჯგუფი (სმ)		RGB (160,32,240)
დიდი საფრთხის შემცველი ჯგუფი - (დსშ)		RGB (94,8,58)
დაწესებულებითი ჯგუფი (დწ)		RGB (0,0,255)
სავაჭრო ჯგუფი (სვ)		RGB (255,0,0)
საცხოვრებელი ჯგუფი (სც)		RGB (220,185,0)
სასაწყობო ჯგუფი (სწ)		RGB (136,135,134)
დამხმარე ჯგუფი (დს)		RGB (57,57,56)

2024 წ

ორგანიზაცია
Company name

პროექტის დასახელება
Job Title

მრავალბინიანი საცხოვრებელი სახლი

მისამართი:
Address

თბილისი, ზურაბ და თეიმურაზ ზალდასტანიშვილების ქ. №7

ს.კ №01.10.15.006.060

ექსპლიკაცია:
Explication:

შენიშვნა:
Notes:

1. ნახაზზე ზომები მოცემულია სანტიმეტრებში.
2. ექსპლოატაციაში მიღებამდე პროექტში შესაძლებელია განხორციელდეს ცვლილებები.
3. ნახაზის ყველა ცვლილება მშენებლობის პროცესში შეთანხმებული უნდა იყოს პროექტის ავტორთან.

არქიტექტურული ნაწილი

პროექტის სტატუსი Drawing Status	შეს. თარიღი Date
სტადია პროექტი	

შემსრულებლები
performers

თანამდებობა	სახელი,გვარი	ხელმოწერა
პრ. ავტორი	დ.ბაირამაშვილი	
პრ. ავტორი	ლ. დოლიძე	
არქიტექტორი		
არქიტექტორი		
ვიზუალიზაცია		

ნახაზის დასახელება
Drawing title

ჭრილი - 01 დაკავებულობის და გასასვლელი საშუალებები

ინდექსი № INDEX	ფურც. რაოდ. PAGES	ფურცლის ზომა
		A1

მასშტაბი: 1:100

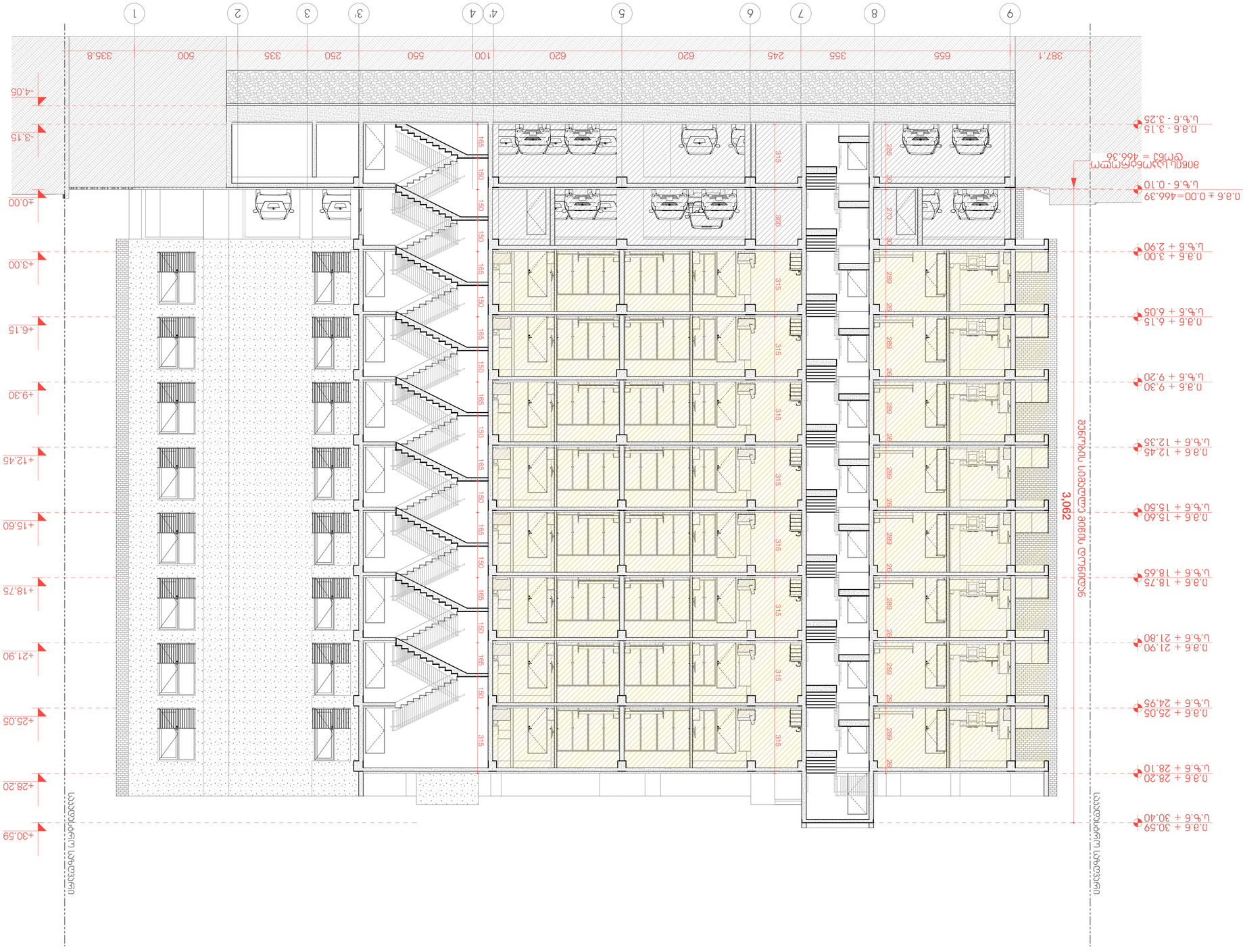

ვიზუალიზაციის ნიმუშები:

ბინის საზღვარი

ბინის შიდა

ბინის ტიპი

ფერი	ფერის აღწერა	ფერის კოდი
	ფასადის ქვედა ნაწილი	RGB (34,139,34)
	ფასადის ზედა ნაწილი	RGB (79,12,187)
	სადარბაზოს ფასადის ნაწილი - (ქვედა)	RGB (245,99,20)
	სადარბაზოს ფასადის ნაწილი (ქვედა)	RGB (160,32,240)
	ფასადის ნაწილი სადარბაზოს ზემოთ - (ღია)	RGB (94,8,58)
	ფასადის ნაწილი ბინის ფანჯრებს შორის (ლურჯი)	RGB (0,0,255)
	ფასადის ნაწილი (წითელი)	RGB (255,0,0)
	სადარბაზოს ფასადის ნაწილი (ღია)	RGB (220,185,0)
	ფასადის ნაწილი (ღია)	RGB (136,135,134)
	ფასადის ნაწილი (მუქი)	RGB (57,57,56)

პროექტის დასახელება:	2024 წ
Company name	კომპანიის სახელი
Job Title	პროექტის დასახელება
Address	მისამართი: ქ. ბათუმი, ნინო ჭყონიას ქუჩა №7 კორპუსი 3, ბ.ს №01.10.15.006.060
Explanation:	განმარტება:

Drawing No	ნახაზის №:
Index	ინდექსი
Scale:	მასშტაბი: 1:100
Drawing title	ნახაზის დასახელება
ბინათმშენებლობა ფასადის ვიზუალიზაციის ნიმუშები	
Drawing Status	პროექტის სტადია
Date	თარიღი
Comments	შენიშვნები

Notes:

1. ნახაზზე ასახული ინფორმაცია არ წარმოადგენს ავტორის საკუთრებას და გამოყენებული უნდა იქნეს მხოლოდ ამ პროექტის ფარგლებში.
2. ასახული ინფორმაცია ავტორის ნებართვის გარეშე არ შეიძლება გამოყენებულ იქნეს სხვა პროექტებში.
3. ნახაზზე ასახული ინფორმაცია ეფუძნება ტექნიკურ დავალებას და ნებისმიერი ცვლილება ან დამატება ამ ინფორმაციაში უნდა შეთანხმდეს ავტორთან.

A1

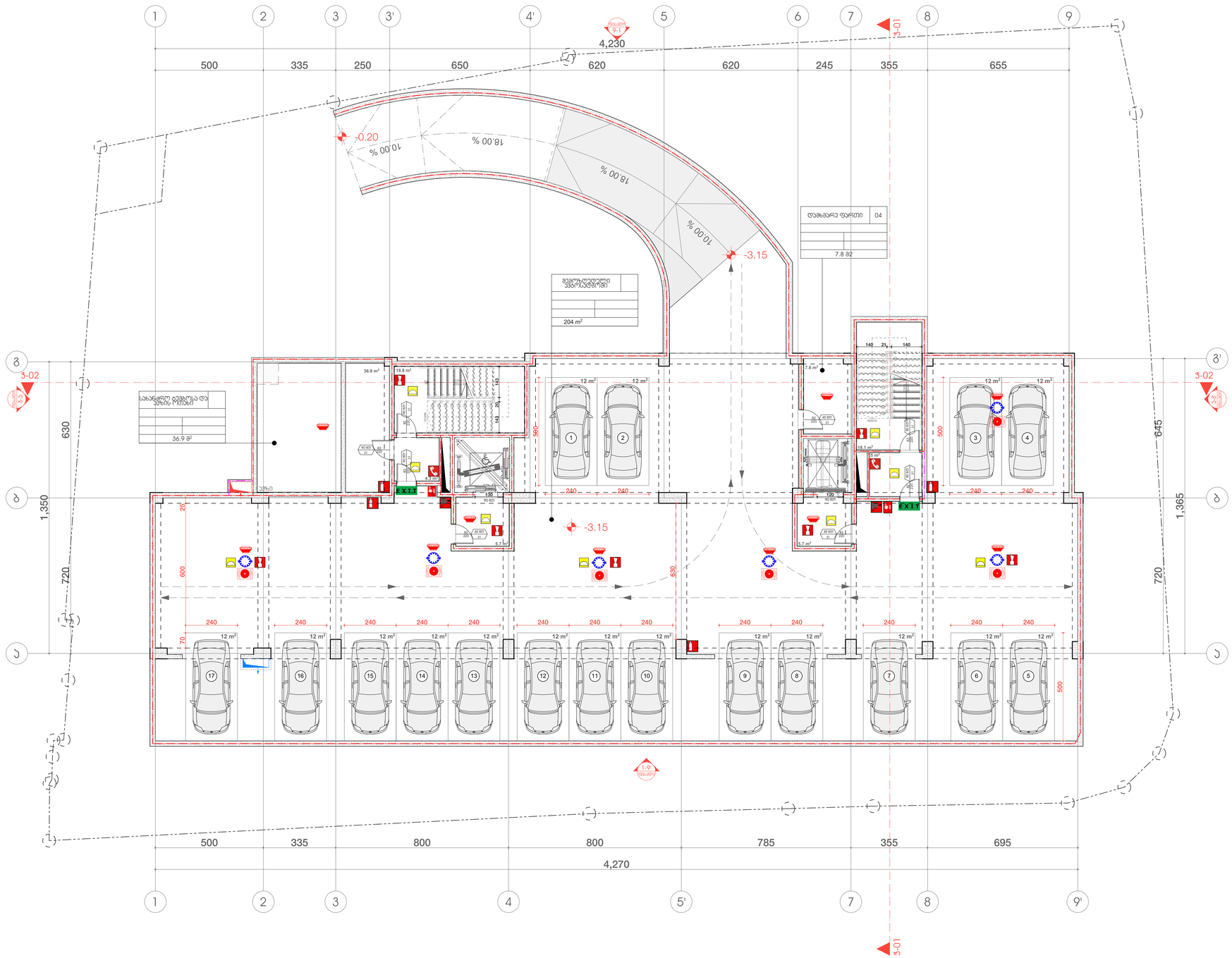

შენობის ელემენტები	ტიპი - I
	B
ძირითადი კონსტრუქციული ჩარჩო	2
მზიდი კედლები გარე შიგა	 2 2
არამზიდი კედლები და ტიხრები გარე	ცხრილი 602
არამზიდი კედლები და ტიხრები შიგა	0
იატაკის კონსტრუქცია და არაძირითადი ნაწილები	2
სახურავის კონსტრუქცია და არაძირითადი ნაწილები	1

პირობითი ნიშნები:

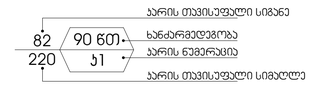

EXIT — გასასვლელი აღმნიშვნელი განათებული ნიშანი

1 საათიანი ხანძარმედეგობის აღმნიშვნელი ხაზი

2 საათიანი ხანძარმედეგობის აღმნიშვნელი ხაზი

3 საათიანი ხანძარმედეგობის აღმნიშვნელი ხაზი

სიმბოლოს სახელწოდება

- ხელის ცეცხლმაქრი
- სახანძრო მილდგარი
- ორმხრივი კავშირის სისტემა
- კვამლზე მორეაგირე მაუწყებელი
- კვამლის ავტომატური აღმომჩენი
- ავტოსაშხეფი
- სახანძრო განგაშის ღილაკი
- დამაკავებელთა შეტყობინების სისტემა (სახანძრო სიგნალიზაცია)
- საგანგებო ხმოვანი განგაშის სისტემა
- საკვარიო განათება
- სახანძრო მისაერთებელი
- სახანძრო ჰიდრანტი

შენიშვნა:

შემოზღუდული ავტოსადგომი აღჭურვილი იქნება მექანიკური განიავების სისტემით

შემოზღუდული ავტოსადგომი აღჭურვილი იქნება ავტოსაშხეფი სისტემით

ვესტიბიული აღჭურვილი იქნება დამოუკიდებელი განიავების სისტემით.

ლიფტის ფოიე განიავდება მექანიკურად.

ლიფტის შახტა აღჭურვილი იქნება ჰაერის დაწნევის სისტემით.

ჰაერის დაწნევის სისტემა უზრუნველყოფილი იქნება სათადარიგო ელმომარაგებით.

დენის გათიშვის შემთხვევაში სათადარიგო ელექტროსისტემა ავტომატურად გაანათებს გასასვლელ საშუალებებს.

კონსტრუქციული ჭრილების დამუშავებისას დაცული იქნას I-B კონსტრუქციის ტიპის მოთხოვნები.

ხანძარსაწინააღმდეგო დაცვის სისტემების საინჟინრო დოკუმენტაცია დამუშავდეს 28.01.16 წ. №41 დადგენილების შესაბამისად.

2024 წ

ორგანიზაცია
Company name

პროექტის დასახელება
Job Title

მრავალბინიანი საცხოვრებელი სახლი

მისამართი:
Address

თბილისი, ზურაბ და თეიმურაზ ზალღასბანიშვილების ქ. №7

ს.კ №01.10.15.006.060

ექსპლიკაცია:
Explication:

შენიშვნა:
Notes:

1. ნახაზზე ზომები მოცემულია სანიმებერებში.
2. პანელოპაციები მიღებული პროექტში შესაძლებელია განხორციელდეს ცვლილებები.
3. ნახაზის ყველა ცვლილება მშენებლობის პროცესში შეთანხმებული უნდა იყოს პროექტის ავტორთან.

არქიტექტურული ნაწილი

პროექტის სტადია Drawing Status	შეს. თარიღი Date
სტადია პროექტი	

შემსრულებლები performers

თანამდებობა	სახელი,გვარი	ხელმოწერა
ჯგ. ავტორი	დ.ბაირამაშვილი	
ჯგ. ავტორი	ლ. დოლიძე	
არქიტექტორი		
არქიტექტორი		
ვიზუალიზაცია		

ნახაზის დასახელება
Drawing title

სართული -3.15 ნიშნულზე ხანძარსაწინააღმდეგო დაცვა

ინდექსი № INDEX	ფურც. რაოდ. PAGES	ფურცლების ზომა
		A1

მასშტაბი:
1:100

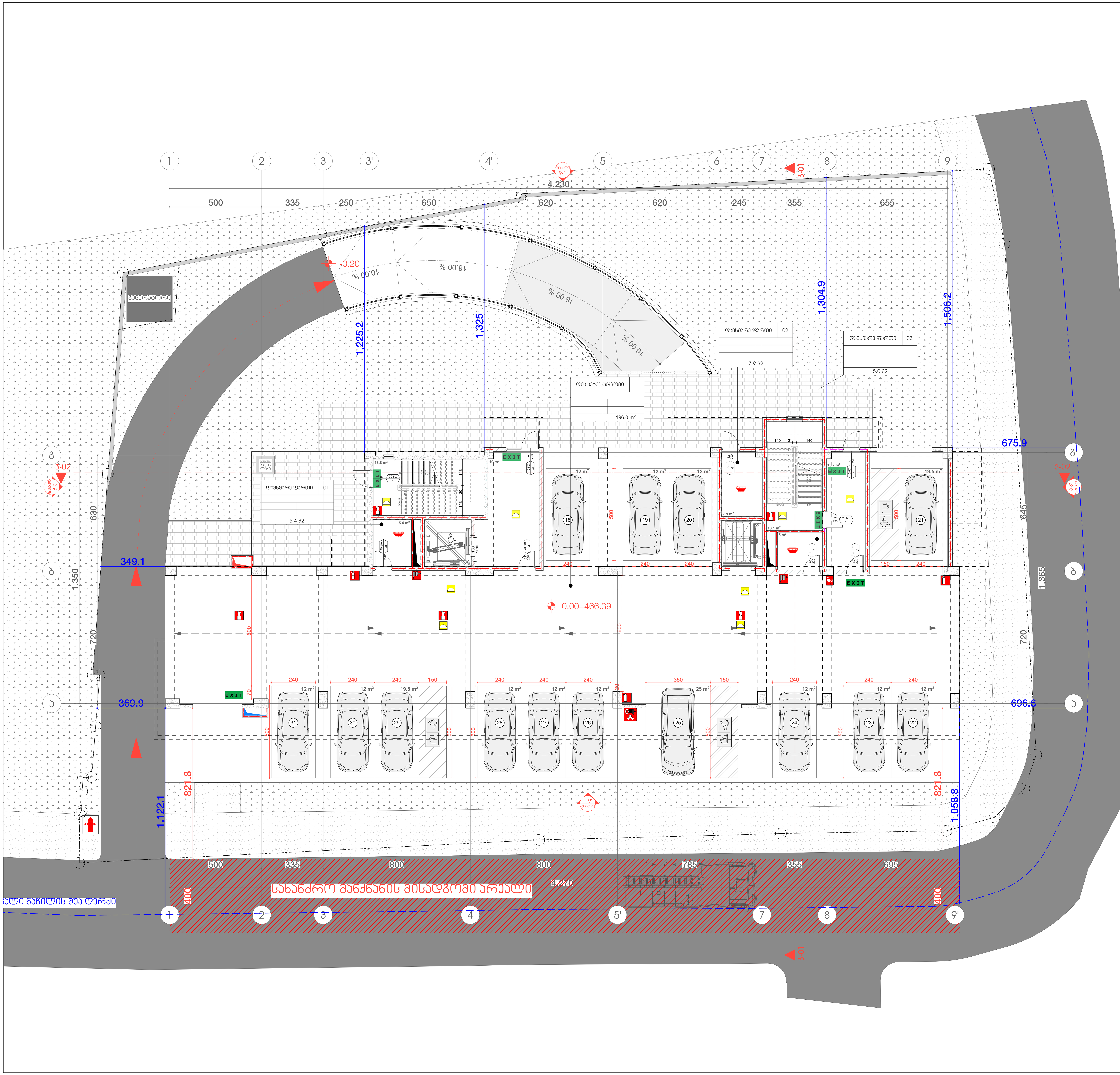

შენობის ელემენტები	ტიპი - I B
ძირითადი კონსტრუქციული ჩარჩო	2
მზიდი კედლები გარე შიგა	 2 2
არამზიდი კედლები და ტიხრები გარე	ცხრილი 602
არამზიდი კედლები და ტიხრები შიგა	0
იატაკის კონსტრუქცია და არაძირითადი ნაწილები	2
სახურავის კონსტრუქცია და არაძირითადი ნაწილები	1

პირობითი ნიშნები:

82 / 220 — 90 წთ — კ1

- კარის თავისუფალი სიგანე
- ხანძარმედეგობა
- კარის ნუმერაცია
- კარის თავისუფალი სიმაღლე

EXIT — გასასვლელი აღმნიშვნელი განათებული ნიშანი

1 საათიანი ხანძარმედეგობის აღმნიშვნელი ხაზი

2 საათიანი ხანძარმედეგობის აღმნიშვნელი ხაზი

3 საათიანი ხანძარმედეგობის აღმნიშვნელი ხაზი

სიმბოლოს სახელწოდება	
	ხელის ცეცხლმაქრი
	სახანძრო მილდგარი
	ორმხრივი კავშირის სისტემა
	კვამლზე მორეაგირე მაუწყებელი
	კვამლის ავტომატური აღმომჩენი
	ავტოსაშხეფი
	სახანძრო განგაშის ღილაკი
	დამკავებელთა შეტყობინების სისტემა (სახანძრო სიგნალიზაცია)
	საგანგებო ხმოვანი განგაშის სისტემა
	საავარიო განათება
	სახანძრო მისაერთებელი
	სახანძრო ჰიდრანტი

შენიშვნა:

ლიფტის შახტა აღჭურვილი იქნება ჰაერის დაწნევის სისტემით.

ჰაერის დაწნევის სისტემა უზრუნველყოფილი იქნება სათადარიგო ელმომარაგებით.

დენის გათიშვის შემთხვევაში სათადარიგო ელექტროსისტემა ავტომატურად გაანათებს გასასვლელ საშუალებებს.

კონსტრუქციული პროექტის დამუშავებისას დაცული იქნას I-B კონსტრუქციის ტიპის მოთხოვნები.

ხანძარსაწინააღმდეგო დაცვის სისტემების საინჟინრო დოკუმენტაცია დამუშავდეს 28.01.16 წ. №41 დადგენილების შესაბამისად.

2024 წ

ორგანიზაცია
Company name

პროექტის დასახელება
Job Title

მრავალბინიანი საცხოვრებელი სახლი

მისამართი:
Address

თბილისი, ზურაბ და თეიმურაზ ზალდასტანიშვილების ქ. №7

ს.კ №01.10.15.006.060

ექსპლიკაცია:
Explication:

შენიშვნა:
Notes:

1. ნახაზზე ზომები მოცემულია სანტიმეტრებში.
2. ექსპლოატაციაში მიღებამდე პროექტში შესაძლებელია განხორციელდეს ცვლილებები.
3. ნახაზის ყველა ცვლილება მშენებლობის პროცესში შეთანხმებული უნდა იყოს პროექტის ავტორთან.

არქიტექტურული ნაწილი

პროექტის სტატუსი Drawing Status	შეს. თარიღი Date
სტადია პროექტი	

შემსრულებლები
performers

თანამდებობა	სახელი.გვარი	ხელმოწერა
პრ. ავტორი	დ.ბაირამაშვილი	
პრ. ავტორი	ლ. დოლიძე	
არქიტექტორი		
არქიტექტორი		
ვიზუალიზაცია		

ნახაზის დასახელება
Drawing title

სართული 0.00 ნიშნულზე ხანძარსაწინააღმდეგო გეგმა

ინდექსი № INDEX	ფურც. რაოდ. PAGES	ფურცლის ზომა
		A1

მასშტაბი:
1:100

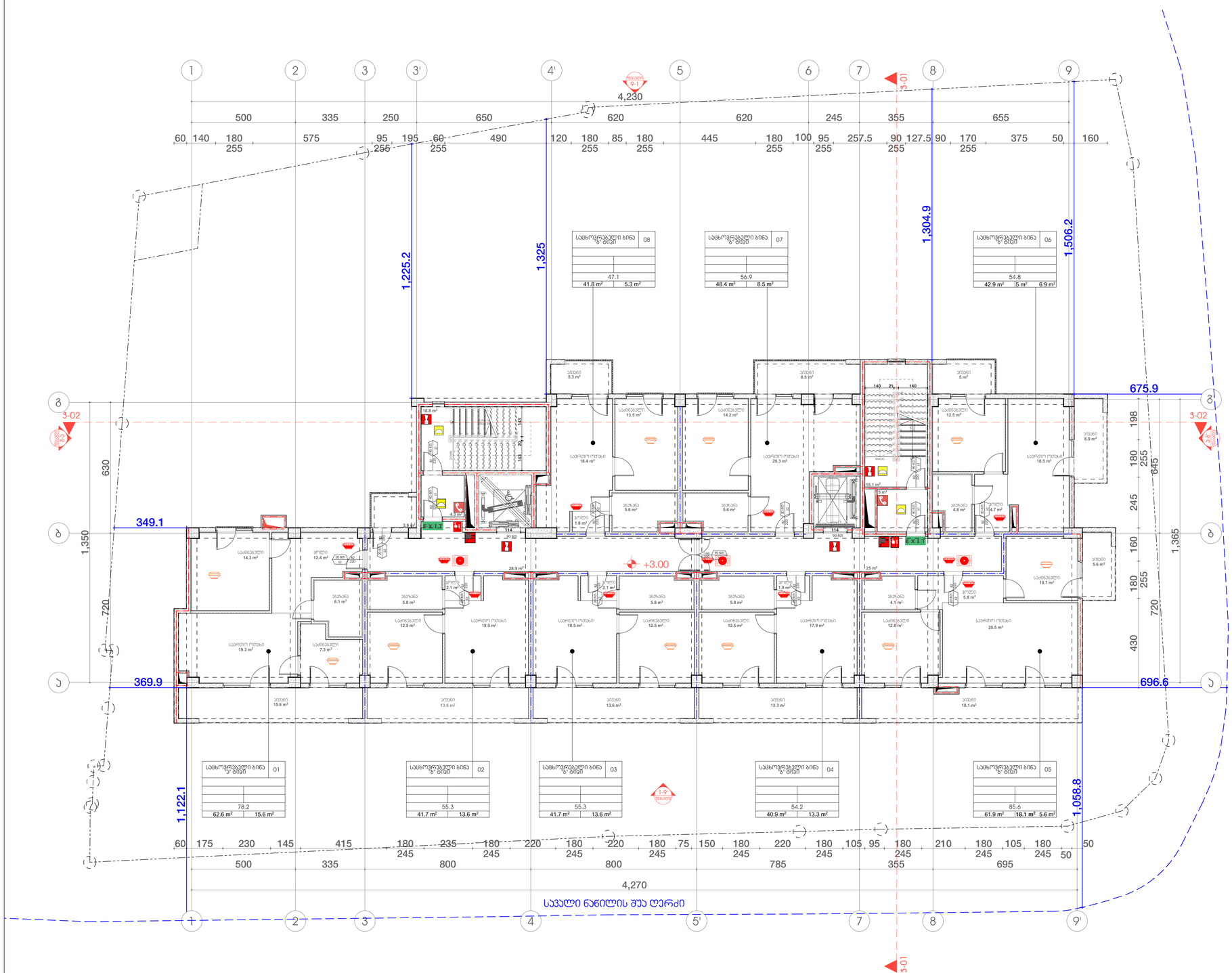
1
2
3
3'
4'
5
6
7
8
9
А
Б
4,230
500
335
250
650
620
620
245
355
655
1,225.2
1,325
1,304.9
1,506.2
675.9
349.1
369.9
696.6
1,122.1
1,058.8
630
720
1,350
1,365
645
4,270
+3.00
3-02
3-01
EXIT
საცხოვრებელი ბინა 08
საცხოვრებელი ბინა 07
საცხოვრებელი ბინა 06
საცხოვრებელი ბინა 01
საცხოვრებელი ბინა 02
საცხოვრებელი ბინა 03
საცხოვრებელი ბინა 04
საცხოვრებელი ბინა 05
საერთო ოთახი
საძინებელი
სველი წერტილი
სველი
სააბაზანო
კორიდორი
ბინის
საერთო
საცხოვრებელი
სველი წერტილი
სააბაზანო
კორიდორი
საერთო სარგებლობის

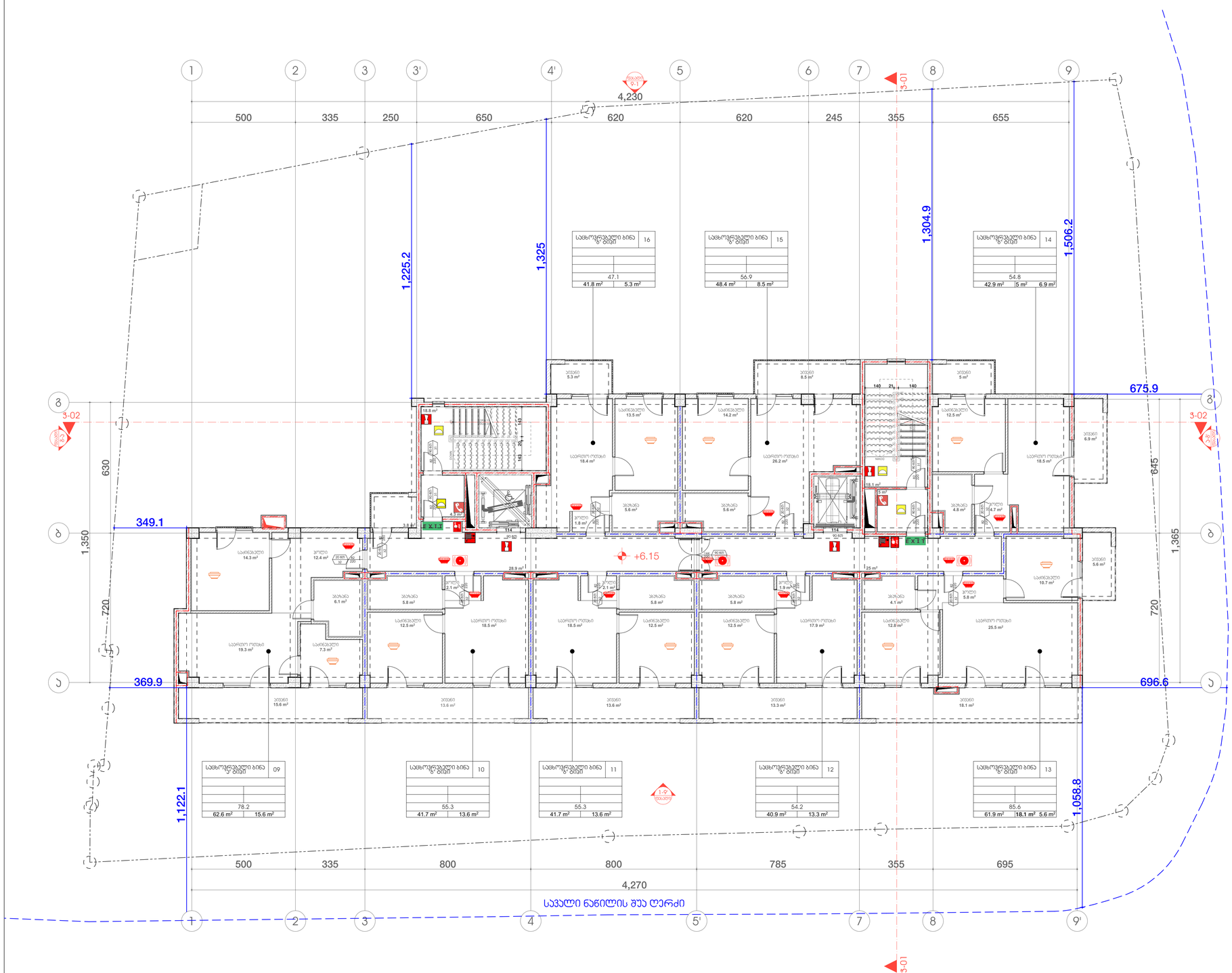

შენობის ელემენტები	ტიპი - I
	B
ძირითადი კონსტრუქციული ჩარჩო	2
მზიდი კედლები გარე შიგა	 2 2
არამზიდი კედლები და ტიხრები გარე	ცხრილი 602
არამზიდი კედლები და ტიხრები შიგა	0
იატაკის კონსტრუქცია და არაძირითადი ნაწილები	2
სახურავის კონსტრუქცია და არაძირითადი ნაწილები	1

პირობითი ნიშნები:

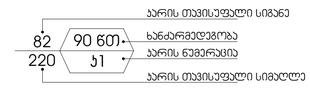



გასასვლელი აღმნიშვნელი განათებული ნიშანი



სიმბოლოს სახელწოდება

	ხელის ცეცხლმაქრი
	სახანძრო მილდგარი
	ორმხრივი კავშირის სისტემა
	კვამლზე მორეგირე მაუწყებელი
	კვამლის ავტომატური აღმომჩენი
	ავტოსაშხეფი
	სახანძრო განგაშის ღილაკი
	დამაკავებელთა მეტყობინების სისტემა (სახანძრო სიგნალიზაცია)
	საგანგებო ხმოვანი განგაშის სისტემა
	საკვარიო განათება
	სახანძრო მისაართებელი
	სახანძრო ჰიდრანტი

შენიშვნა:

ხანძარსაწინააღმდეგო მანძილები საზოგადოებრივი ქუჩის და უახლოესი ეზოს მხარეს 9.0 მეტრზე მეტია.

ლიფტის შახტა აღჭურვილი იქნება ჰაერის დაწნევის სისტემით.

ჰაერის დაწნევის სისტემა უზრუნველყოფილი იქნება სათადარიგო ელმომარაგებით.

დენის გათიშვის შემთხვევაში სათადარიგო ელექტროსისტემა ავტომატურად გაანათებს გასასვლელ საშუალებებს.

კონსტრუქციული პროექტის დამუშავებისას დაცული იქნას I-B კონსტრუქციის ტიპის მოთხოვნები.

ხანძარსაწინააღმდეგო დაცვის სისტემების საინჟინრო დოკუმენტაცია დამუშავდეს 28.01.16 წ. №41 დადგენილების შესაბამისად.

2024 წ

ორგანიზაცია
Company name

პროექტის დასახელება
Job Title

მრავალბინიანი საცხოვრებელი სახლი

მისამართი:
Address

თბილისი, ზურაბ და თეიმურაზ ზალდასტანიშვილების ქ. №7

ს.კ №01.10.15.006.060

ექსპლიკაცია:
Explication:

შენიშვნა:
Notes:

1. ნახაზზე ზომები მოცემულია სანტიმეტრებში.
2. პასპორტიზაციამი მიღებამდე პროექტში შესაძლებელია განხორციელდეს ცვლილებები.
3. ნახაზის ყველა ცვლილება მშენებლობის პროცესში შეთანხმებული უნდა იყოს პროექტის ავტორთან.

არქიტექტურული ნაწილი

პროექტის სტადია Drawing Status	შეს. თარიღი Date
სტადია პროექტი	

შემსრულებლები
performers

თანამდებობა	სახელი,გვარი	ხელმოწერა
პრ. ავტორი	დ.ბაირამაშვილი	
პრ. ავტორი	ლ. დოლიძე	
არქიტექტორი		
არქიტექტორი		
პიზუალიზაცია		

ნახაზის დასახელება
Drawing title

სართული +6.15 ნიშნულზე ხანძარსაწინააღმდეგო გეგმა

ინდექსი № INDEX	ფურც. რაოდ. PAGES	ფურცლების ზომა
		A1

მასშტაბი:
1:100

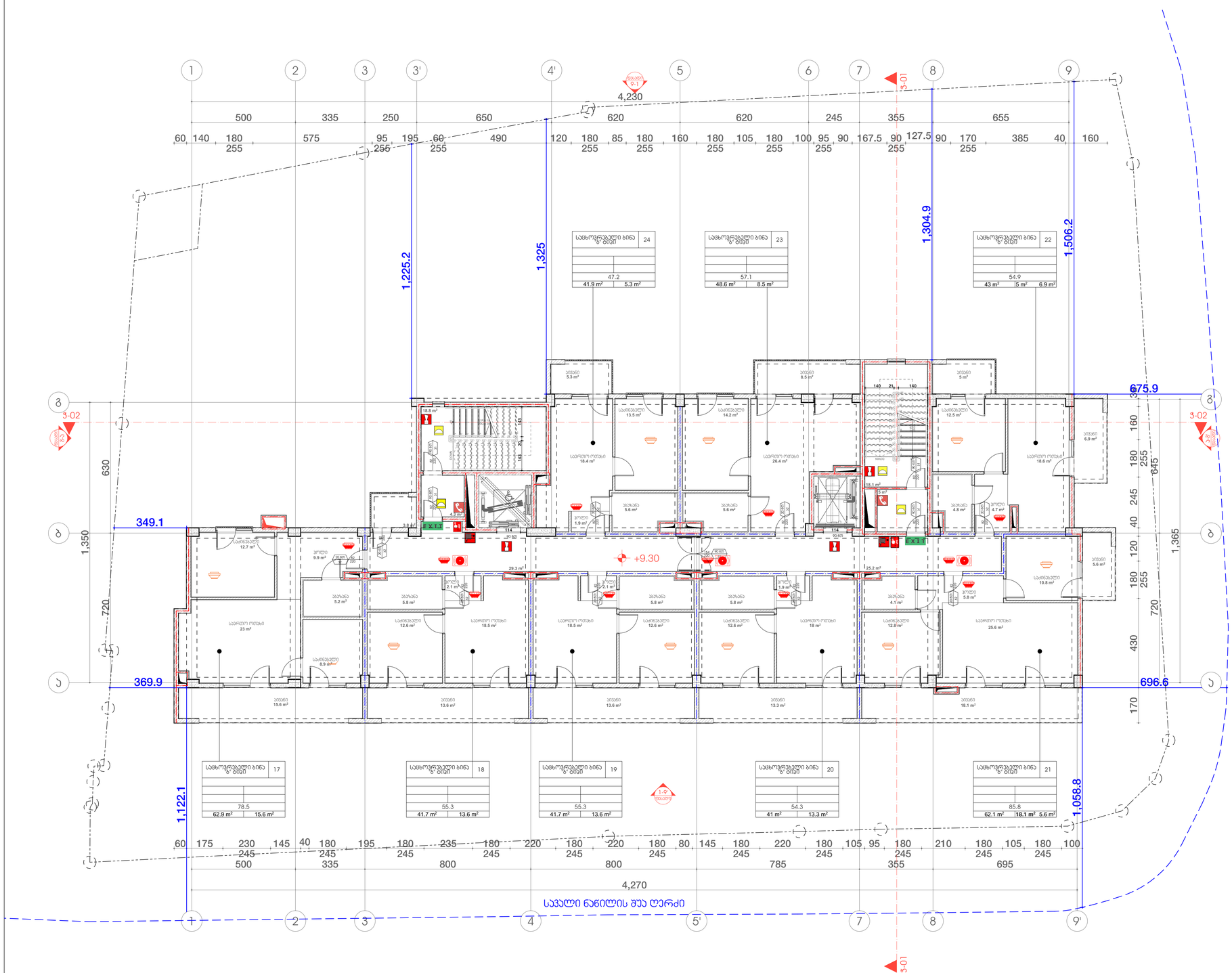
1
2
3
3'
4'
5
6
7
8
9
А
Б
3-02
3-01
+9.30
4,230
4,270
1,225.2
1,325
1,304.9
1,506.2
675.9
349.1
369.9
696.6
1,122.1
1,058.8
1,350
1,365
630
720
645
430
500 335 250 650 620 620 245 355 655
60 140 180 255 575 95 255 195 60 255 490 120 180 255 85 180 255 160 180 255 105 180 255 100 95 255 90 167.5 90 127.5 90 170 255 385 40 160
60 175 230 245 145 40 180 245 195 180 245 235 180 245 220 180 245 220 180 245 80 145 180 245 220 180 245 105 95 180 245 210 180 245 105 180 245 100
500 335 800 800 785 355 695
საბინაო ბლოკი 1-9 (ბლოკი)
საბინაო ბლოკი 9-1 (ბლოკი)
საცხოვრებელი ბინა 24 ზ. თბილი 47.2 41.9 m² 5.3 m²
საცხოვრებელი ბინა 23 ზ. თბილი 57.1 48.6 m² 8.5 m²
საცხოვრებელი ბინა 22 ზ. თბილი 54.9 43 m² 5 m² 6.9 m²
საცხოვრებელი ბინა 17 ზ. თბილი 78.5 62.9 m² 15.6 m²
საცხოვრებელი ბინა 18 ზ. თბილი 55.3 41.7 m² 13.6 m²
საცხოვრებელი ბინა 19 ზ. თბილი 55.3 41.7 m² 13.6 m²
საცხოვრებელი ბინა 20 ზ. თბილი 54.3 41 m² 13.3 m²
საცხოვრებელი ბინა 21 ზ. თბილი 85.8 62.1 m² 18.1 m² 5.6 m²
საერთო ოთახი 18.4 m²
საერთო ოთახი 26.4 m²
საერთო ოთახი 18.6 m²
საერთო ოთახი 23 m²
საერთო ოთახი 18.5 m²
საერთო ოთახი 18 m²
საერთო ოთახი 25.6 m²
საერთო ოთახი 12.7 m²
საერთო ოთახი 8.9 m²
საერთო ოთახი 10.8 m²
საერთო სველი წერტილი 13.5 m²
საერთო სველი წერტილი 14.2 m²
საერთო სველი წერტილი 12.5 m²
საერთო სველი წერტილი 12.6 m²
საერთო სველი წერტილი 12.8 m²
სველი წერტილი 5.3 m²
სველი წერტილი 8.5 m²
სველი წერტილი 5 m²
სველი წერტილი 6.9 m²
სველი წერტილი 15.6 m²
სველი წერტილი 13.6 m²
სველი წერტილი 13.3 m²
სველი წერტილი 18.1 m²
სველი წერტილი 5.6 m²
სველი წერტილი 5.8 m²
სველი წერტილი 4.8 m²
სველი წერტილი 4.1 m²
სველი წერტილი 4.7 m²
სველი წერტილი 2.1 m²
სველი წერტილი 1.9 m²
სველი წერტილი 9.9 m²
სველი წერტილი 1.9 m²
სველი წერტილი 5.8 m²
სველი წერტილი 5.2 m²
სველი წერტილი 5.8 m²
სველი წერტილი 5.8 m²
სველი წერტილი 5.8 m²
სველი წერტილი 5.6 m²
სველი წერტილი 5.8 m²
სველი წერტილი 5.8 m²
სველი წერტილი 5.8

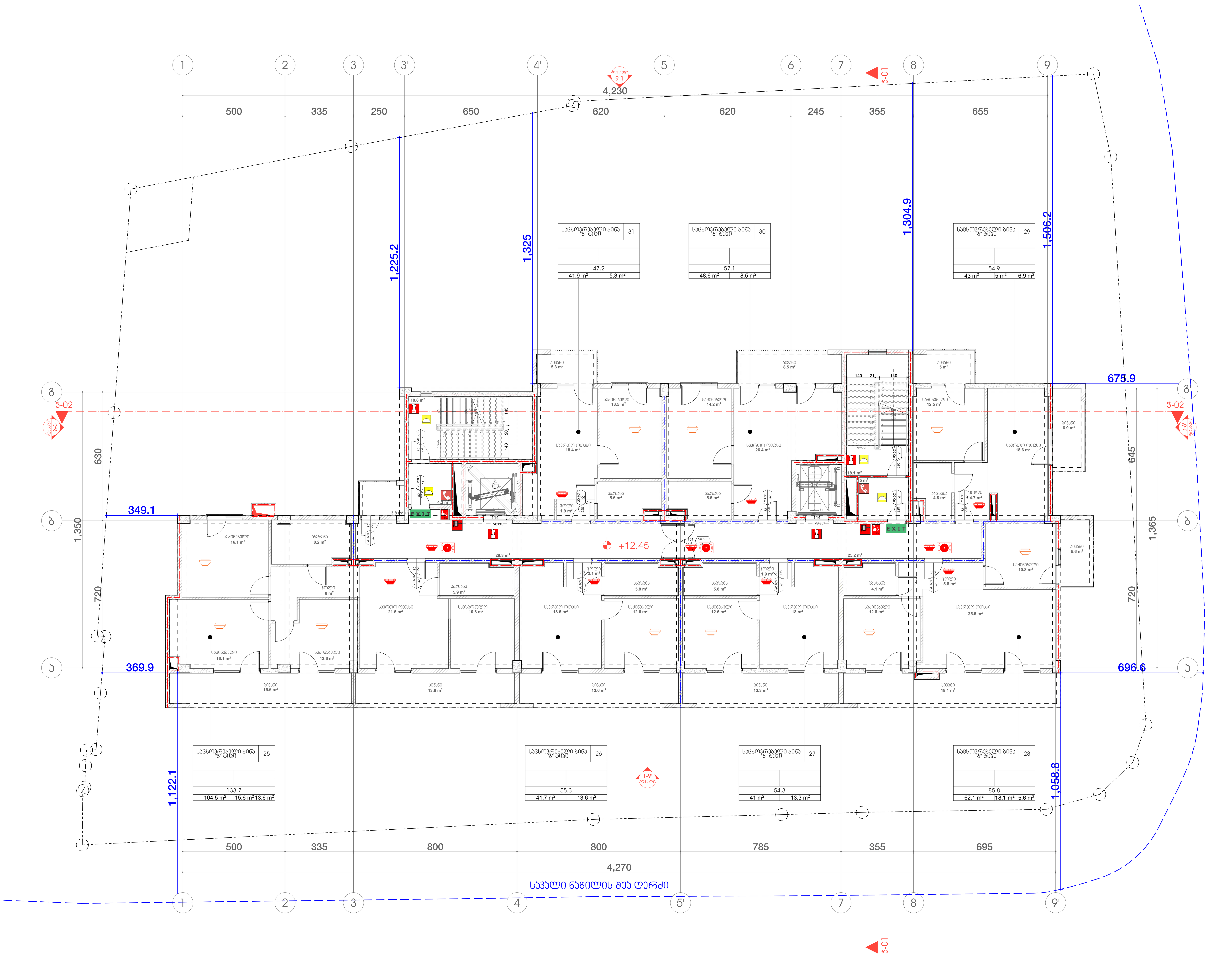

შენობის ელემენტები	ტიპი - I B
ძირითადი კონსტრუქციული ჩარჩო	2
მზიდი კედლები გარე შიგა	 2 2
არამზიდი კედლები და ტიხრები გარე	ცხრილი 602
არამზიდი კედლები და ტიხრები შიგა	0
იატაკის კონსტრუქცია და არაძირითადი ნაწილები	2
სახურავის კონსტრუქცია და არაძირითადი ნაწილები	1

პირობითი ნიშნები:

82 / 220 — 90 წთ / კ1

კარის თავისუფალი სიგანე
ხანძარმედეგობა
კარის ნუმერაცია
კარის თავისუფალი სიმაღლე

EXIT — გასასვლელი აღმნიშვნელი განათებული ნიშანი

1 საათიანი ხანძარმედეგობის აღმნიშვნელი ხაზი

2 საათიანი ხანძარმედეგობის აღმნიშვნელი ხაზი

3 საათიანი ხანძარმედეგობის აღმნიშვნელი ხაზი

სიმბოლოს სახელწოდება	
	ხელის ცეცხლმაქრი
	სახანძრო მილდგარი
	ორმხრივი კავშირის სისტემა
	კვამლზე მორეაგირე მაუწყებელი
	კვამლის ავტომატური აღმომჩენი
	ავტოსაშხეფი
	სახანძრო განგაშის ღილაკი
	დამკავებელთა შეტყობინების სისტემა (სახანძრო სიგნალიზაცია)
	საგანგებო ხმოვანი განგაშის სისტემა
	საავარიო განათება
	სახანძრო მისაერთებელი
	სახანძრო ჰიდრანტი

შენიშვნა:

ხანძარსაწინააღმდეგო მანძილები საზოგადოებრივი ქუჩის და უკანა ეზოს მხარეს 9.0 მეტრზე მეტია.

ლიფტის შახტა აღჭურვილი იქნება ჰაერის დაწნევის სისტემით.

ჰაერის დაწნევის სისტემა უზრუნველყოფილი იქნება სათადარიგო ელმომარაგებით.

დენის გათიშვის შემთხვევაში სათადარიგო ელექტროსისტემა ავტომატურად გაანათებს გასასვლელ საშუალებებს.

კონსტრუქციული პროექტის დამუშავებისას დაცული იქნას I-B კონსტრუქციის ტიპის მოთხოვნები.

ხანძარსაწინააღმდეგო დაცვის სისტემების საინჟინრო დოკუმენტაცია დამუშავდეს 28.01.16 წ. №41 დადგენილების შესაბამისად.

2024 წ

ორგანიზაცია
Company name

პროექტის დასახელება
Job Title

მრავალბინიანი საცხოვრებელი სახლი

მისამართი:
Address

თბილისი, ზურაბ და თეიმურაზ ზალდასტანიშვილების ქ. №7

ს.კ №01.10.15.006.060

ექსპლიკაცია:
Explication:

შენიშვნა:
Notes:

1. ნახაზზე ზომები მოცემულია სანტიმეტრებში.
2. ექსპლოატაციაში მიღებამდე პროექტში შესაძლებელია განხორციელდეს ცვლილებები.
3. ნახაზის ყველა ცვლილება მშენებლობის პროცესში შეთანხმებული უნდა იყოს პროექტის ავტორთან.

არქიტექტურული ნაწილი

პროექტის სტატუსი Drawing Status	შეს. თარიღი Date
სტადია პროექტი	

შემსრულებლები
performers

თანამდებობა	სახელი.გვარი	ხელმოწერა
პრ. ავტორი	დ.ბაირამაშვილი	
პრ. ავტორი	ლ. დოლიძე	
არქიტექტორი		
არქიტექტორი		
ვიზუალიზაცია		

ნახაზის დასახელება
Drawing title

სართული +12.45 ნიშნულზე ხანძარსაწინააღმდეგო გეგმა

ინდექსი № INDEX	ფურც. რაოდ. PAGES	ფურცლის ზომა
		A1

მასშტაბი:
1:100

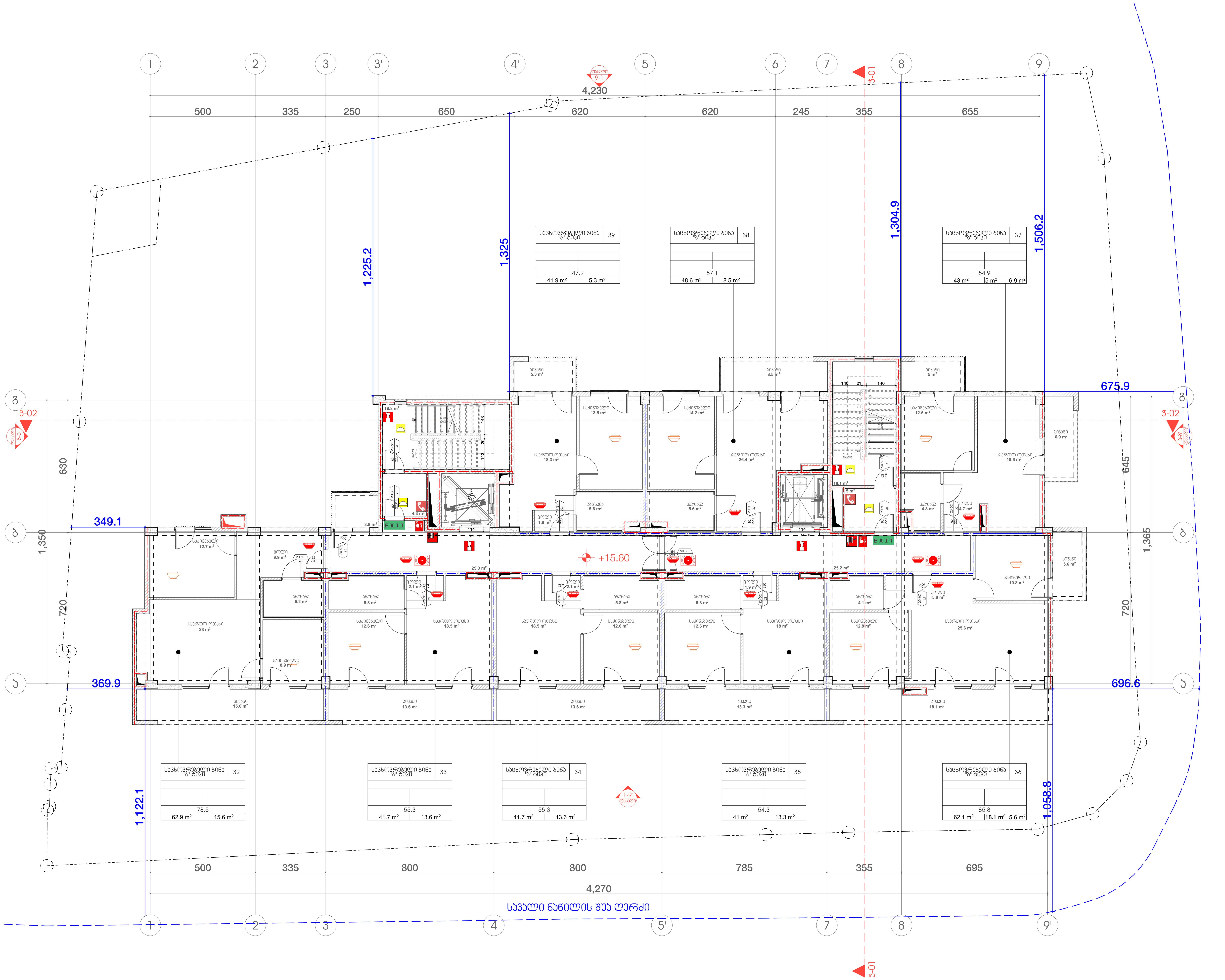

შენობის ელემენტები	ტიპი - I B
ძირითადი კონსტრუქციული ჩარჩო	2
მზიდი კედლები გარე შიგა	 2 2
არამზიდი კედლები და ტიხრები გარე	ცხრილი 602
არამზიდი კედლები და ტიხრები შიგა	0
იატაკის კონსტრუქცია და არაძირითადი ნაწილები	2
სახურავის კონსტრუქცია და არაძირითადი ნაწილები	1

პირობითი ნიშნები:

82 / 220 — 90 ნთ. / კ1
- კარის თავისუფალი სიგანე
- ხანძარმედეგობა
- კარის ნუმერაცია
- კარის თავისუფალი სიმაღლე

EXIT — გასასვლელი აღმნიშვნელი განათებული ნიშანი

- 1 საათიანი ხანძარმედეგობის აღმნიშვნელი ხაზი
- 2 საათიანი ხანძარმედეგობის აღმნიშვნელი ხაზი
- 3 საათიანი ხანძარმედეგობის აღმნიშვნელი ხაზი

სიმბოლოს სახელწოდება	
	ხელის ცეცხლმაქრი
	სახანძრო მილდგარი
	ორმხრივი კავშირის სისტემა
	ჭვამლზე მორეაგირე მაუწყებელი
	ჭვამლის ავტომატური აღმომჩენი
	ავტოსაშხეფი
	სახანძრო განგაშის ღილაკი
	დამკავებელთა შეტყობინების სისტემა (სახანძრო სიგნალიზაცია)
	საგანგებო ხმოვანი განგაშის სისტემა
	საავარიო განათება
	სახანძრო მისაერთებელი
	სახანძრო ჰიდრანტი

შენიშვნა:

ხანძარსაწინააღმდეგო მანძილები საზოგადოებრივი ქუჩის და უკანა ეზოს მხარეს 9.0 მეტრზე მეტია.

ლიფტის შახტა აღჭურვილი იქნება ჰაერის დაწნევის სისტემით.

ჰაერის დაწნევის სისტემა უზრუნველყოფილი იქნება სათადარიგო ელმომარაგებით.

დენის გათიშვის შემთხვევაში სათადარიგო ელექტროსისტემა ავტომატურად გაანათებს გასასვლელ საშუალებებს.

კონსტრუქციული პროექტის დამუშავებისას დაცული იქნას I-B კონსტრუქციის ტიპის მოთხოვნები.

ხანძარსაწინააღმდეგო დაცვის სისტემების საინჟინრო დოკუმენტაცია დამუშავდეს 28.01.16 წ. №41 დადგენილების შესაბამისად.

2024 წ

ორგანიზაცია
Company name

პროექტის დასახელება
Job Title

მრავალბინიანი საცხოვრებელი სახლი

მისამართი:
Address

თბილისი, ზურაბ და თეიმურაზ ზალდასტანიშვილების ქ. №7

ს.კ №01.10.15.006.060

ექსპლიკაცია:
Explication:

შენიშვნა:
Notes:

1. ნახაზზე ზომები მოცემულია სანტიმეტრებში.
2. ექსპლოატაციაში მიღებამდე პროექტში შესაძლებელია განხორციელდეს ცვლილებები.
3. ნახაზის ყველა ცვლილება მშენებლობის პროცესში შეთანხმებული უნდა იყოს პროექტის ავტორთან.

არქიტექტურული ნაწილი

პროექტის სტატუსი Drawing Status	შეს. თარიღი Date
სტადია პროექტი	

შემსრულებლები
performers

თანამდებობა	სახელი.გვარი	ხელმოწერა
პრ. ავტორი	დ.ბაირამაშვილი	
პრ. ავტორი	ლ. დოლიძე	
არქიტექტორი		
არქიტექტორი		
ვიზუალიზაცია		

ნახაზის დასახელება
Drawing title

სართული +15.60 ნიშნულზე ხანძარსაწინააღმდეგო გეგმა

ინდექსი № INDEX	ფურც. რაოდ. PAGES	ფურცლის ზომა
		A1

მასშტაბი: 1:100

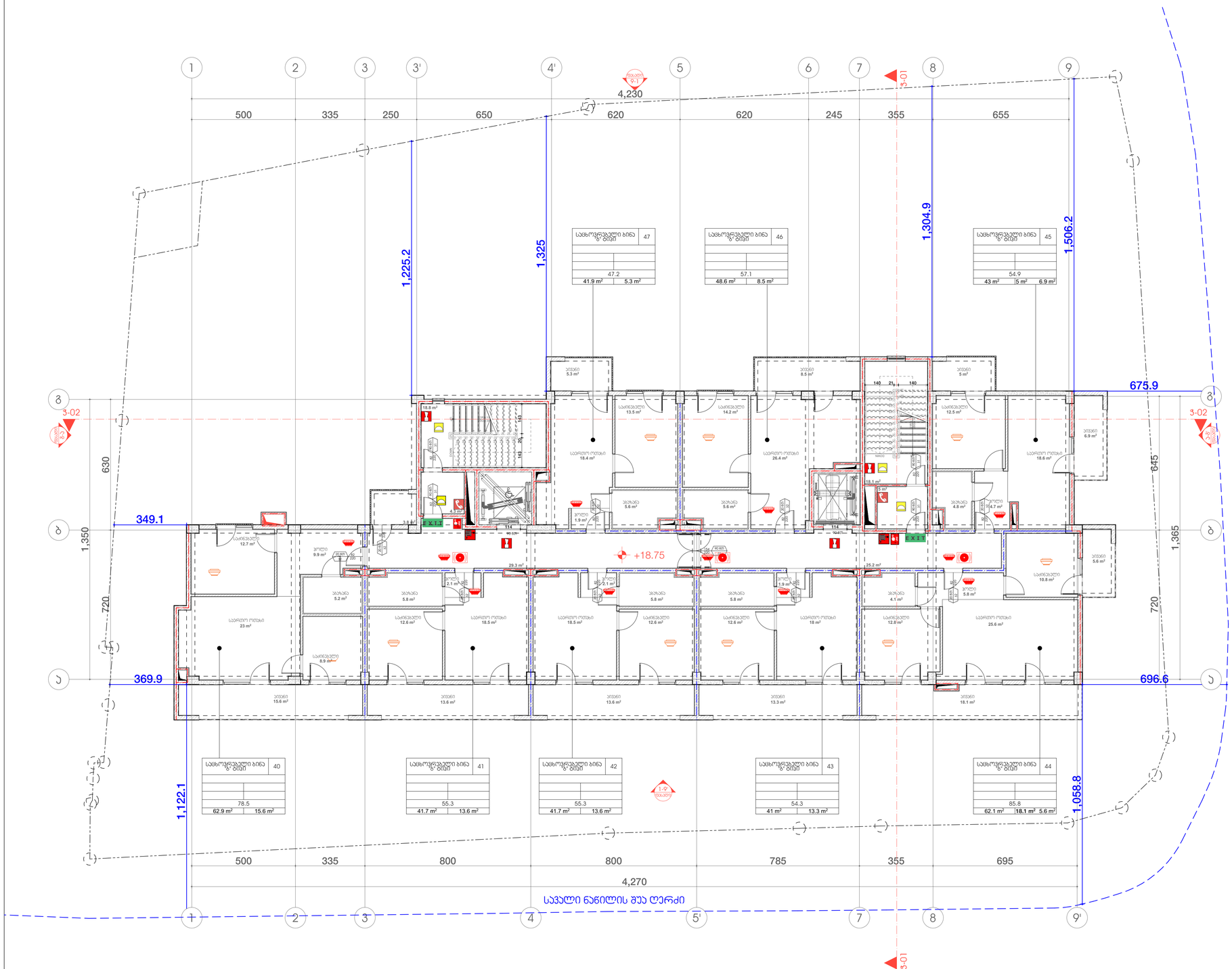

შენობის ელემენტები	ტიპი - I
	B
ძირითადი კონსტრუქციული ჩარჩო	2
მზიდი კედლები გარე შიგა	 2 2
არამზიდი კედლები და ტიხრები გარე	ცხრილი 602
არამზიდი კედლები და ტიხრები შიგა	0
იატაკის კონსტრუქცია და არაძირითადი ნაწილები	2
სახურავის კონსტრუქცია და არაძირითადი ნაწილები	1

პირობითი ნიშნები:

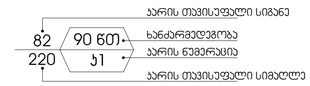



გასასვლელი აღმნიშვნელი განათებული ნიშანი

1 საათიანი ხანძარმედეგობის აღმნიშვნელი ხაზი

2 საათიანი ხანძარმედეგობის აღმნიშვნელი ხაზი

3 საათიანი ხანძარმედეგობის აღმნიშვნელი ხაზი

სიმბოლოს სახელწოდება

	ხელის ცეცხლმაქრი
	სახანძრო მილდგარი
	ორმხრივი კავშირის სისტემა
	კვამლზე მორეაგირე მაუწყებელი
	კვამლის ავტომატური აღმომჩენი
	ავტოსაშხეფი
	სახანძრო განგაშის ღილაკი
	დამკავებელთა შეტყობინების სისტემა (სახანძრო სიგნალიზაცია)
	საბანგებო ხმოვანი განგაშის სისტემა
	საკვამური განათება
	სახანძრო მისაერთებელი
	სახანძრო ჰიდრანტი

შენიშვნა:

ხანძარსაწინააღმდეგო მანძილები საზოგადოებრივი ქუჩის და უკანა ეზოს მხარეს 9.0 მეტრზე მეტია.

ლიფტის შახტა აღჭურვილი იქნება ჰაერის დაწნევის სისტემით.

ჰაერის დაწნევის სისტემა უზრუნველყოფილი იქნება სათანადორიგო ელმომარაგებით.

დენის გათიშვის შემთხვევაში სათანადორიგო ელექტროსისტემა ავტომატურად გაანათებს გასასვლელ საშუალებებს.

კონსტრუქციული პროექტის დამუშავებისას დაცული იქნას I-B კონსტრუქციის ტიპის მოთხოვნები.

ხანძარსაწინააღმდეგო დაცვის სისტემების საინჟინრო დოკუმენტაცია დამუშავდეს 28.01.16 წ. №41 დადგენილების შესაბამისად.

2024 წ

ორგანიზაცია
Company name

პროექტის დასახელება
Job Title

მრავალბინიანი საცხოვრებელი სახლი

მისამართი:
Address

თბილისი, ზურაბ და თეიმურაზ ზალდასტანიშვილების ქ. №7

ს.კ №01.10.15.006.060

განმარტება:
Explication:

შენიშვნა:
Notes:

1. ნახაზზე ზომები მოცემულია სანიმებრებში.
2. განსაზღვრებები მიეთებამდე პროექტში მესაკუთრეებთან განხორციელდეს ცვლილებები.
3. ნახაზის ფაქტი ცვლილება მშენებლობის პროცესში მეთანხმებული უნდა იყოს პროექტის ავტორებთან.

არქიტექტურული ნაწილი

პროექტის სტადიები Drawing Status	შეს. ეტაპები Date
სტადია პროექტი	

შემსრულებლები performers

თანამდებობა	სახელი,გვარი	ხელმოწერა
პრ. ავტორი	დ.პაიჭამაშვილი	
პრ. ავტორი	ლ. დოლიძე	
არქიტექტორი		
არქიტექტორი		
ვიზუალიზაცია		

ნახაზის დასახელება
Drawing title

სართული +18.75 ნიშნულზე ხანძარსაწინააღმდეგო გეგმა

ინდექსი № INDEX	ფურც. რაოდ. PAGES	ფურცლების ზომა
		A1

მასშტაბი:
1:100

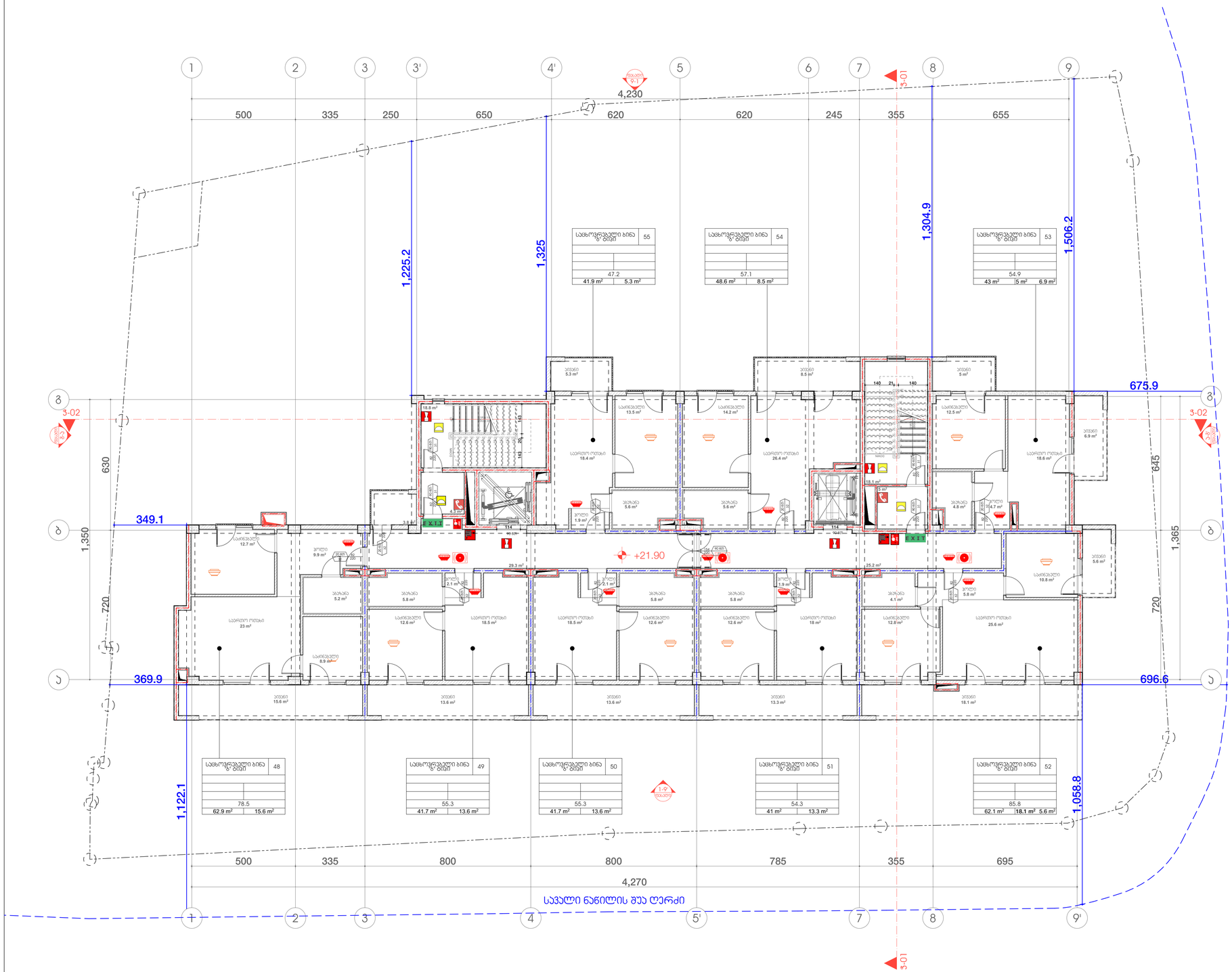

შენობის ელემენტები	ტიპი - I
	B
ძირითადი კონსტრუქციული ჩარჩო	2
მზიდი კედლები გარე შიგა	2 2
არამზიდი კედლები და ტიხრები გარე	ცხრილი 602
არამზიდი კედლები და ტიხრები შიგა	0
იატაკის კონსტრუქცია და არაძირითადი ნაწილები	2
სახურავის კონსტრუქცია და არაძირითადი ნაწილები	1

პირობითი ნიშნები:

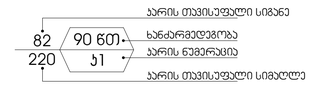



გასასვლელი აღმნიშვნელი განათებული ნიშანი



სიმბოლოს სახელწოდება

- ხელის ცეცხლმაქრი
- სახანძრო მილდგარი
- ორმხრივი კავშირის სისტემა
- კვამლზე მორეაგირე მაუწყებელი
- კვამლის ავტომატური აღმომჩენი
- ავტოსაშხეფი
- სახანძრო განგაშის ღილაკი
- დამაკავებელთა შეტყობინების სისტემა (სახანძრო სიგნალიზაცია)
- საბანგებო ხმოვანი განგაშის სისტემა
- საევაკუაციო განათება
- სახანძრო მისაერთებელი
- სახანძრო ჰიდრანტი

შენიშვნა:

ხანძარსაწინააღმდეგო მანძილები საზოგადოებრივი ქვაბის და უახლო ეზოს მხარეს 9.0 მეტრზე მეტია.

ლიფტის შახტა აღჭურვილი იქნება ჰაერის დაწნევის სისტემით.

ჰაერის დაწნევის სისტემა უზრუნველყოფილი იქნება სათანადორიგო ელმომარაგებით.

დენის გათიშვის შემთხვევაში სათანადორიგო ელექტროსისტემა ავტომატურად გაანათებს გასასვლელ საშუალებებს.

კონსტრუქციული პროექტის დამუშავებისას დაცული იქნას I-B კონსტრუქციის ტიპის მოთხოვნები.

ხანძარსაწინააღმდეგო დაცვის სისტემების საინჟინრო დოკუმენტაცია დამუშავდეს 28.01.16 წ. №41 დადგენილების შესაბამისად.

2024 წ

ორგანიზაცია
Company name

პროექტის დასახელება
Job Title

მრავალბინიანი საცხოვრებელი სახლი

მისამართი:
Address

თბილისი, ზურაბ და თეიმურაზ ზალდასტანიშვილების ქ. №7

ს.კ №01.10.15.006.060

განმარტება:
Explication:

შენიშვნა:
Notes:

1. ნახაზზე ზომები მოცემულია სანიმებრებში.
2. ქანალოგაციები მიეცემა დეტალური პროექტები მესაკუთრეებია განხორციელდეს ცვლილებები.
3. ნახაზის ფაქტი ცვლილება მენეჯერობის პროექტში მეთანხმებული უნდა იყოს პროექტის ავტორებთან.

არქიტექტურული ნაწილი

პროექტის სტადიები Drawing Status	თარიღი Date
სტადია პროექტი	

შემსრულებლები
performers

თანამდებობა	სახელი,გვარი	ხელმოწერა
პრ. ავტორი	დ.ბაირამაშვილი	
პრ. ავტორი	ლ. დოლიძე	
არქიტექტორი		
არქიტექტორი		
ვიზუალიზაცია		

ნახაზის დასახელება
Drawing title

სართული +21.90 ნიშნულზე ხანძარსაწინააღმდეგო ღონისძიება

ინდექსი № INDEX	ფურც. რაოდ. PAGES	ფურცლების ზომა
		A1

მასშტაბი:
1:100

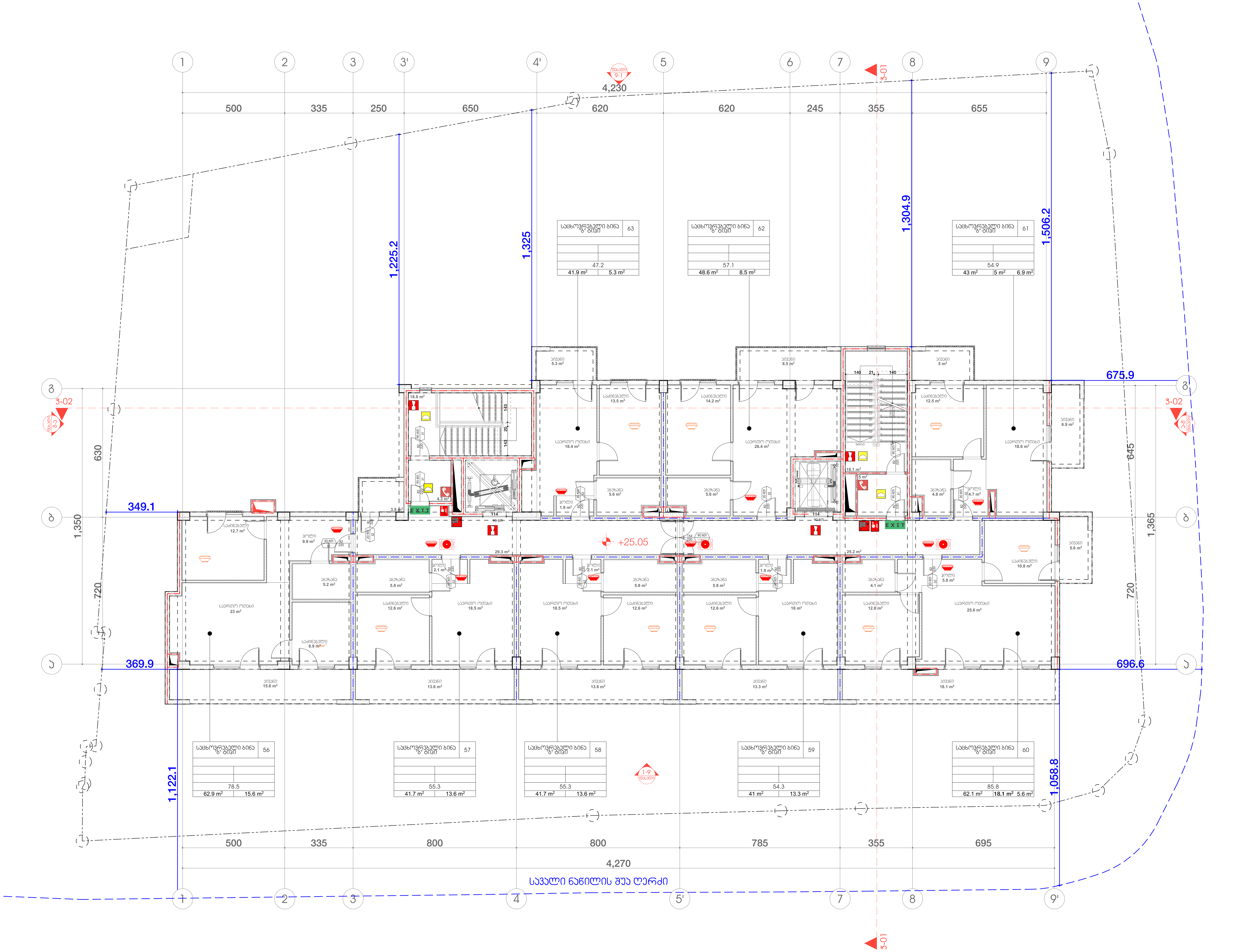

შენობის ელემენტები	ტიპი - I B
ძირითადი კონსტრუქციული ჩარჩო	2
მზიდი კედლები გარე შიგა	 2 2
არამზიდი კედლები და ტიხრები გარე	ცხრილი 602
არამზიდი კედლები და ტიხრები შიგა	0
იატაკის კონსტრუქცია და არაძირითადი ნაწილები	2
სახურავის კონსტრუქცია და არაძირითადი ნაწილები	1

პირობითი ნიშნები:

კარის თავისუფალი სიგანე
82 | 90 წთ | ხანძარმედეგობა
220 | კ1 | კარის ნუმერაცია
კარის თავისუფალი სიმაღლე

EXIT — გასასვლელი აღმნიშვნელი განათებული ნიშანი

1 საათიანი ხანძარმედეგობის აღმნიშვნელი ხაზი

2 საათიანი ხანძარმედეგობის აღმნიშვნელი ხაზი

3 საათიანი ხანძარმედეგობის აღმნიშვნელი ხაზი

სიმბოლოს სახელწოდება
ხელის ცეცხლმაქრი
სახანძრო მილდგარი
ორმხრივი კავშირის სისტემა
კვამლზე მორეაგირე მაუწყებელი
კვამლის ავტომატური აღმომჩენი
ავტოსაშხეფი
სახანძრო განგაშის ღილაკი
დამკავებელთა შეტყობინების სისტემა (სახანძრო სიგნალიზაცია)
საგანგებო ხმოვანი განგაშის სისტემა
საავარიო განათება
სახანძრო მისაერთებელი
სახანძრო ჰიდრანტი

შენიშვნა:

ხანძარსაწინააღმდეგო მანძილები საზოგადოებრივი ქუჩის და უკანა ეზოს მხარეს 9.0 მეტრზე მეტია.

ლიფტის შახტა აღჭურვილი იქნება ჰაერის დაწნევის სისტემით.

ჰაერის დაწნევის სისტემა უზრუნველყოფილი იქნება სათადარიგო ელმომარაგებით.

დენის გათიშვის შემთხვევაში სათადარიგო ელექტროსისტემა ავტომატურად გაანათებს გასასვლელ საშუალებებს.

კონსტრუქციული პროექტის დამუშავებისას დაცული იქნას I-B კონსტრუქციის ტიპის მოთხოვნები.

ხანძარსაწინააღმდეგო დაცვის სისტემების საინჟინრო დოკუმენტაცია დამუშავდეს 28.01.16 წ. №41 დადგენილების შესაბამისად.

2024 წ

ორგანიზაცია
Company name

პროექტის დასახელება
Job Title

მრავალბინიანი საცხოვრებელი სახლი

მისამართი:
Address

თბილისი, ზურაბ და თეიმურაზ ზალდასტანიშვილების ქ. №7

ს.კ №01.10.15.006.060

ექსპლიკაცია:
Explication:

შენიშვნა:
Notes:

1. ნახაზზე ზომები მოცემულია სანტიმეტრებში.
2. ექსპლოატაციაში მიღებამდე პროექტში შესაძლებელია განხორციელდეს ცვლილებები.
3. ნახაზის ყველა ცვლილება მშენებლობის პროცესში შეთანხმებული უნდა იყოს პროექტის ავტორთან.

არქიტექტურული ნაწილი

პროექტის სტატუსი Drawing Status	შეს. თარიღი Date
სტადია პროექტი	

შემსრულებლები
performers

თანამდებობა	სახელი.გვარი	ხელმოწერა
პრ. ავტორი	დ.ბაირამაშვილი	
პრ. ავტორი	ლ. დოლიძე	
არქიტექტორი		
არქიტექტორი		
ვიზუალიზაცია		

ნახაზის დასახელება
Drawing title

სართული +25.05 ნიშნულზე ხანძარსაწინააღმდეგო გეგმა

ინდექსი № INDEX	ფურც. რაოდ. PAGES	ფურცელის ზომა
		A1

მასშტაბი:
1:100

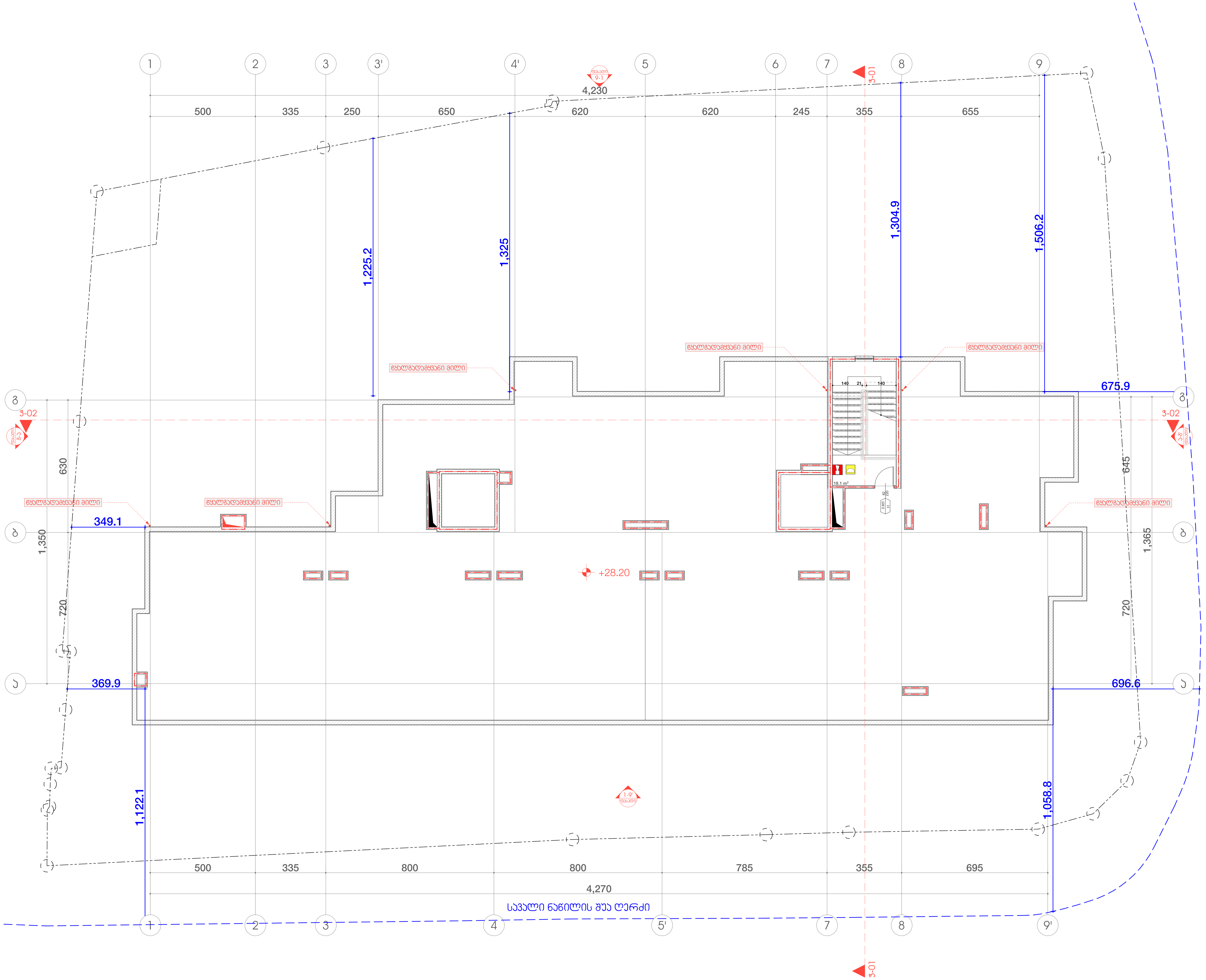

შენობის ელემენტები	ტიპი - I B
ძირითადი კონსტრუქციული ჩარჩო	2
მზიდი კედლები გარე შიგა	 2 2
არამზიდი კედლები და ტიხრები გარე	ცხრილი 602
არამზიდი კედლები და ტიხრები შიგა	0
იატაკის კონსტრუქცია და არაძირითადი ნაწილები	2
სახურავის კონსტრუქცია და არაძირითადი ნაწილები	1

პირობითი ნიშნები:

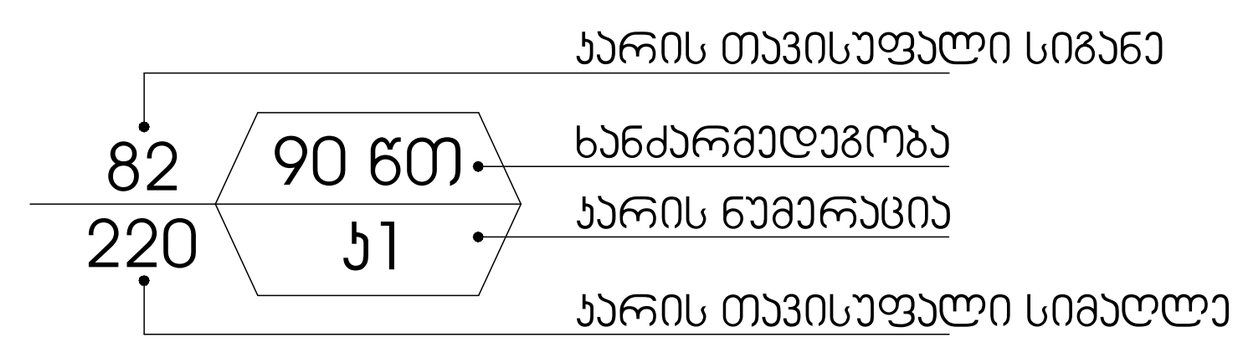

EXIT — გასასვლელი აღმნიშვნელი განათებული ნიშანი

1 საათიანი ხანძარმედეგობის აღმნიშვნელი ხაზი

2 საათიანი ხანძარმედეგობის აღმნიშვნელი ხაზი

3 საათიანი ხანძარმედეგობის აღმნიშვნელი ხაზი

სიმბოლოს სახელწოდება
ხელის ცეცხლმაქრი
სახანძრო მილდგარი
ორმხრივი კავშირის სისტემა
კვამლზე მორეაგირე მაუწყებელი
კვამლის ავტომატური აღმომჩენი
ავტოსაშხეფი
სახანძრო განგაშის ღილაკი
დამკავებელთა შეტყობინების სისტემა (სახანძრო სიგნალიზაცია)
საგანგებო ხმოვანი განგაშის სისტემა
საავარიო განათება
სახანძრო მისაერთებელი
სახანძრო ჰიდრანტი

შენიშვნა:

ხანძარსაწინააღმდეგო მანძილები საზოგადოებრივი ქუჩის და უკანა ეზოს მხარეს 9.0 მეტრზე მეტია.

ლიფტის შახტა აღჭურვილი იქნება ჰაერის დაწნევის სისტემით.

ჰაერის დაწნევის სისტემა უზრუნველყოფილი იქნება სათადარიგო ელმომარაგებით.

დენის გათიშვის შემთხვევაში სათადარიგო ელექტროსისტემა ავტომატურად გაანათებს გასასვლელ საშუალებებს.

კონსტრუქციული პროექტის დამუშავებისას დაცული იქნას I-B კონსტრუქციის ტიპის მოთხოვნები.

ხანძარსაწინააღმდეგო დაცვის სისტემების საინჟინრო დოკუმენტაცია დამუშავდეს 28.01.16 წ. №41 დადგენილების შესაბამისად.

2024 წ

ორგანიზაცია
Company name

პროექტის დასახელება
Job Title

მრავალბინიანი საცხოვრებელი სახლი

მისამართი:
Address

თბილისი, ზურაბ და თეიმურაზ ზალდასტანიშვილების ქ. №7

ს.კ №01.10.15.006.060

ექსპლიკაცია:
Explication:

შენიშვნა:
Notes:

1. ნახაზზე ზომები მოცემულია სანტიმეტრებში.
2. ექსპლოატაციაში მიღებამდე პროექტში შესაძლებელია განხორციელდეს ცვლილებები.
3. ნახაზის ყველა ცვლილება მშენებლობის პროცესში შეთანხმებული უნდა იყოს პროექტის ავტორთან.

არქიტექტურული ნაწილი

პროექტის სტატუსი Drawing Status	შეს. თარიღი Date
სტადია პროექტი	

შემსრულებლები
performers

თანამდებობა	სახელი.გვარი	ხელმოწერა
პრ. ავტორი	დ.ბაირამაშვილი	
პრ. ავტორი	ლ. დოლიძე	
არქიტექტორი		
არქიტექტორი		
ვიზუალიზაცია		

ნახაზის დასახელება
Drawing title

სართული +28.20 ნიშნულზე ხანძარსაწინააღმდეგო გეგმა

ინდექსი № INDEX	ფურც. რაოდ. PAGES	ფურცლის ზომა
		A1

მასშტაბი:
1:100

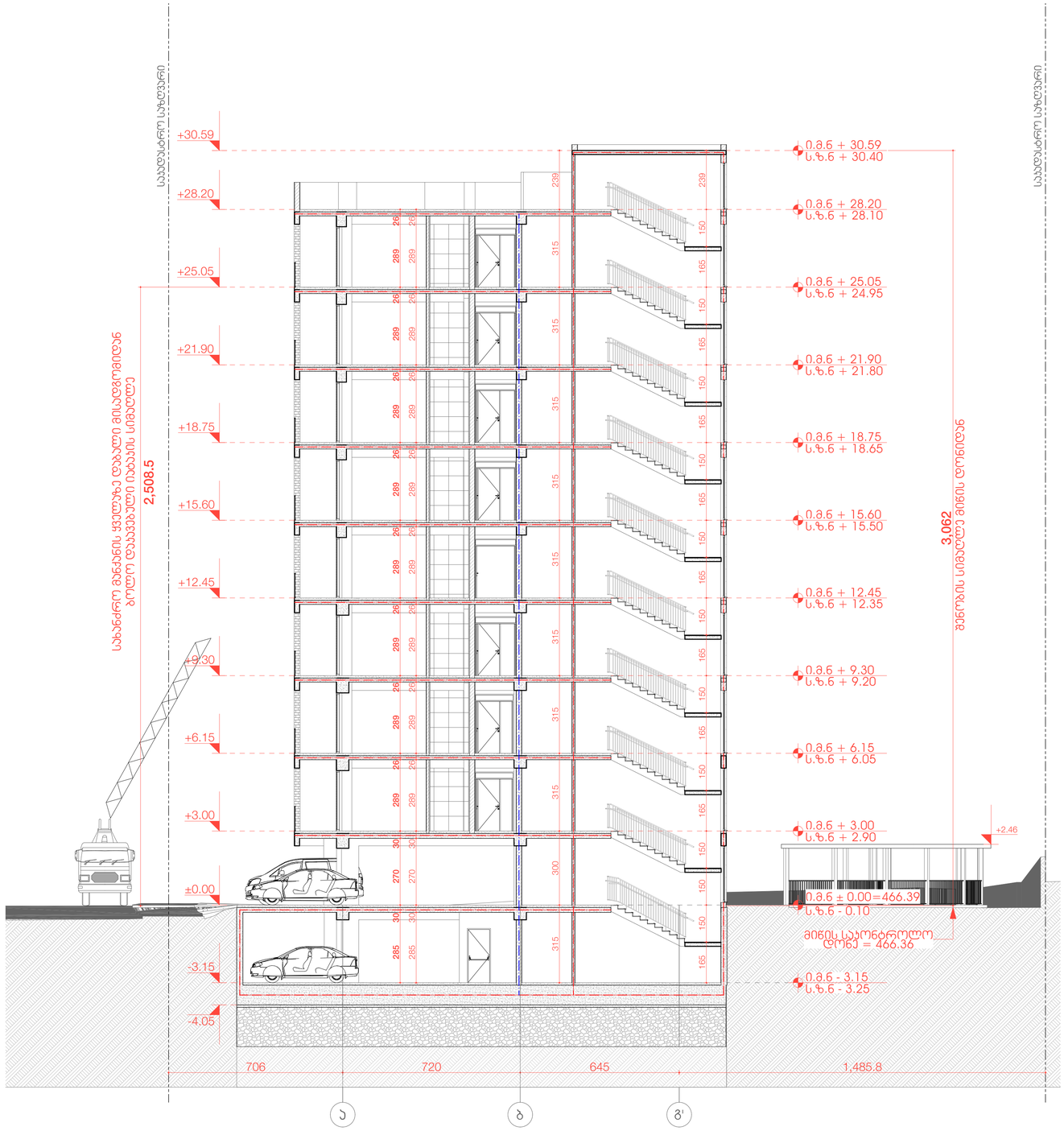

შენობის ელემენტები	ტიპი - I
	B
ძირითადი კონსტრუქციული ჩარჩო	2
მზიდი კედლები გარე შიგა	 2 2
არამზიდი კედლები და ტიხრები გარე	ცხრილი 602
არამზიდი კედლები და ტიხრები შიგა	0
იატაკის კონსტრუქცია და არაძირითადი ნაწილები	2
სახურავის კონსტრუქცია და არაძირითადი ნაწილები	1

პირობითი ნიშნები:

1 საათიანი ხანძარმდეგობის აღმნიშვნელი ხაზი

2 საათიანი ხანძარმდეგობის აღმნიშვნელი ხაზი

3 საათიანი ხანძარმდეგობის აღმნიშვნელი ხაზი

შენიშვნა:

ხანძარსაწინააღმდეგო მანძილები საზოგადოებრივი ქუჩის და უახლ ეზოს მხარეს 9.0 მეტრზე მეტია.

შემოზღუდული ავტოსადგომი აღჭურვილი იქნება მექანიკური განიავების სისტემით

შემოზღუდული ავტოსადგომი აღჭურვილი იქნება ავტოსაშხეფი სისტემით

ვესტიბიული აღჭურვილი იქნება დამოუკიდებელი განიავების სისტემით.

ლიფტის შახტა აღჭურვილი იქნება ჰაერის დაწნევის სისტემით.

ჰაერის დაწნევის სისტემა უზრუნველყოფილი იქნება სათადარიგო ელმომარაგებით.

დენის გათიშვის შემთხვევაში სათადარიგო ელექტროსისტემა ავტომატურად მაანთებს გასასვლელ საშუალებებს.

კონსტრუქციული პროექტის დამუშავებისას დაცული იქნას I-B კონსტრუქციის ტიპის მოთხოვნები.

ხანძარსაწინააღმდეგო დაცვის სისტემების საინჟინრო დოკუმენტაცია დამუშავდეს 28.01.16 წ. №41 დადგენილების შესაბამისად.

2024 წ

ორგანიზაცია
Company name

პროექტის დასახელება
Job Title

მრავალბინიანი საცხოვრებელი სახლი

მისამართი:
Address

თბილისი, ზურაბ და თეიმურაზ ზალდასტანიშვილების ქ. №7

ს.კ №01.10.15.006.060

ექსპლიკაცია:
Explication:

შენიშვნა:
Notes:

1. ნახაზზე ზომები მოცემულია სანტიმეტრებში.
2. ექსპლოატაციაში მიღებული პროექტში შესაძლებელია განხორციელდეს ცვლილებები.
3. ნახაზის ყველა ცვლილება მხოლოდ პროექტის ავტორმა.

არქიტექტურული ნაწილი

პროექტის სტადია Drawing Status	თარიღი Date
სტადია პროექტი	

შემსრულებლები
performers

თანამდებობა	სახელი,გვარი	ხელმოწერა
პრ. ავტორი	დ.ბაირამბეგოვი	
პრ. ავტორი	ლ. დოლიძე	
არქიტექტორი		
არქიტექტორი		
ვიზუალიზაცია		

ნახაზის დასახელება
Drawing title

პრილი - 01 ხანძარსაწინააღმდეგო ბეჭდვა

ინდექსი № INDEX	ფურც. რაოდ. PAGES	ფურცლების ზომა
		A1

მასშტაბი:
1:100

პირობითი ნიშნები

მისაწვდომი სვლაგზები

მოსატრიალებელი სივრცეები

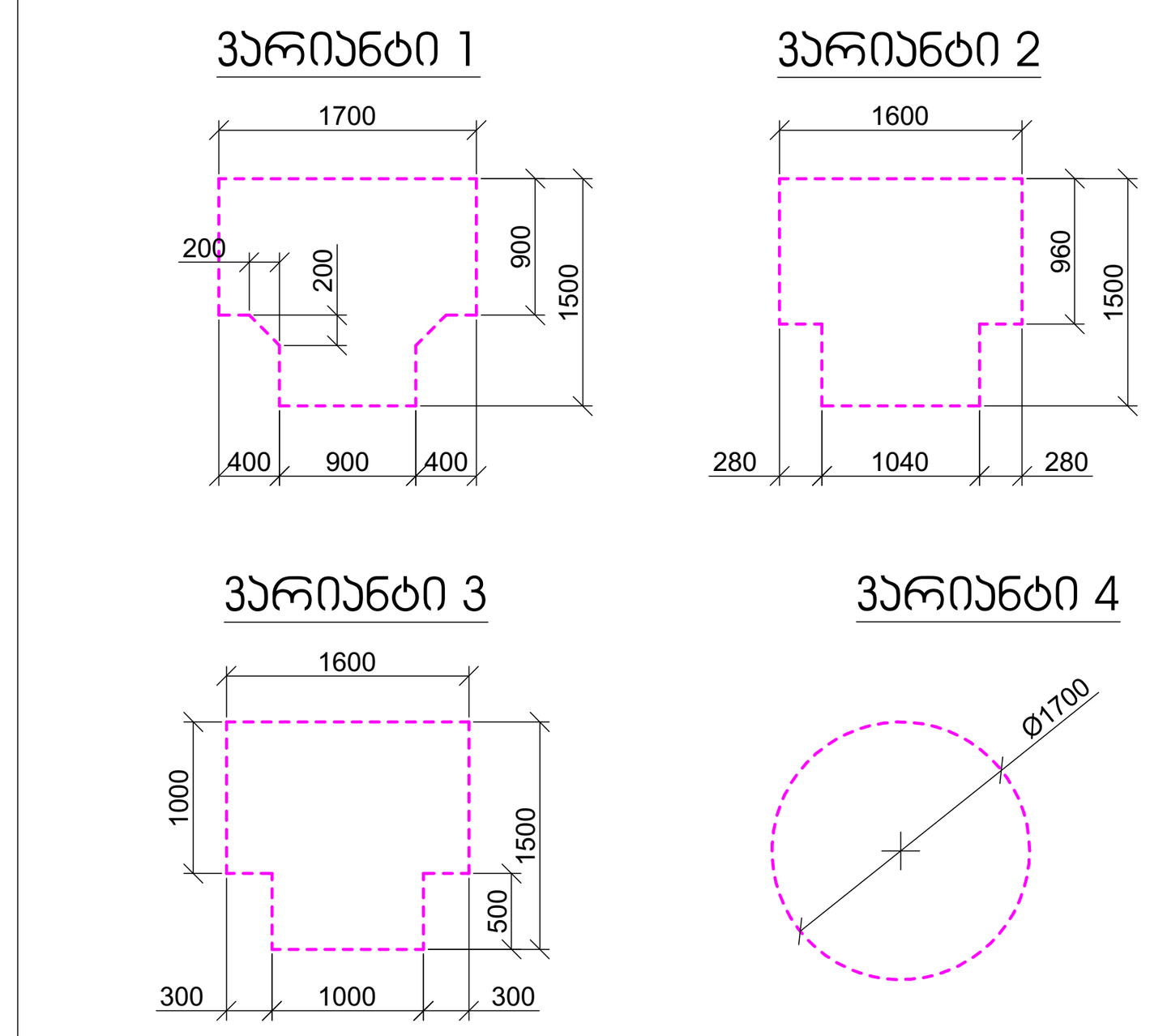

კარის წინ თავისუფალი სივრცე

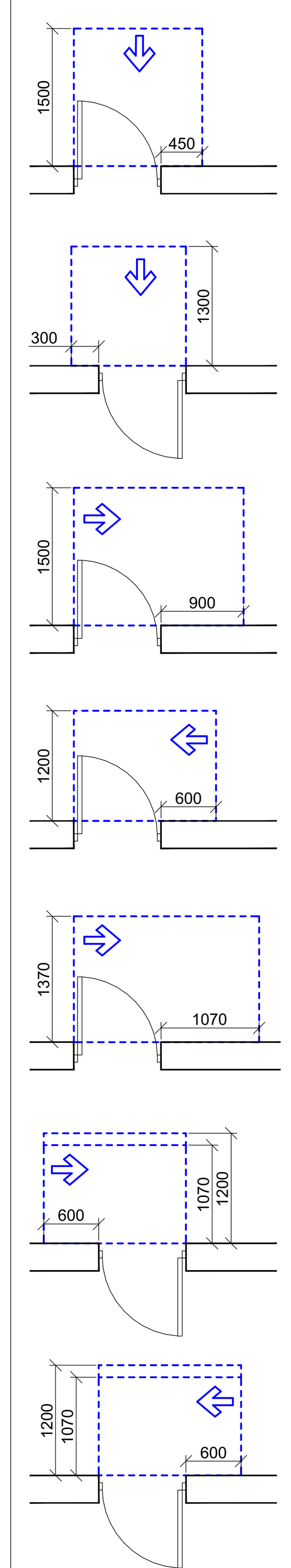

თავისუფალი სივრცე კართან მანევრირებისთვის
- ანჯამიანი კარი
წინიდან მისაწვდომი - გამოწევით გაღება

თავისუფალი სივრცე კართან მანევრირებისთვის
- ანჯამიანი კარი
წინიდან მისაწვდომი - მიწოლით გაღება

თავისუფალი სივრცე კართან მანევრირებისთვის
- ანჯამიანი კარი
ანჯამის მხრიდან მისაწვდომი - გამოწევით გაღება

თავისუფალი სივრცე კართან მანევრირებისთვის
- ანჯამიანი კარი
საკეტის მხრიდან მისაწვდომი - გამოწევით გაღება

თავისუფალი სივრცე კართან მანევრირებისთვის
- ანჯამიანი კარი
ანჯამის მხრიდან მისაწვდომი - გამოწევით გაღება

თავისუფალი სივრცე კართან მანევრირებისთვის
- ანჯამიანი კარი
საკეტის მხრიდან მისაწვდომი - მიწოლით გაღება
120 მინ. თუ მოწყობილია მიმხურავი

თავისუფალი სივრცე კართან მანევრირებისთვის
- ანჯამიანი კარი
ანჯამის მხრიდან მისაწვდომი - მიწოლით გაღება
120 მინ. თუ მოწყობილია მიმხურავი

შენიშვნები

1. იატაკის ზედაპირები მოეწყობა ისე, რომ იქნება მდგრადი, მყარი და არასრიალა.

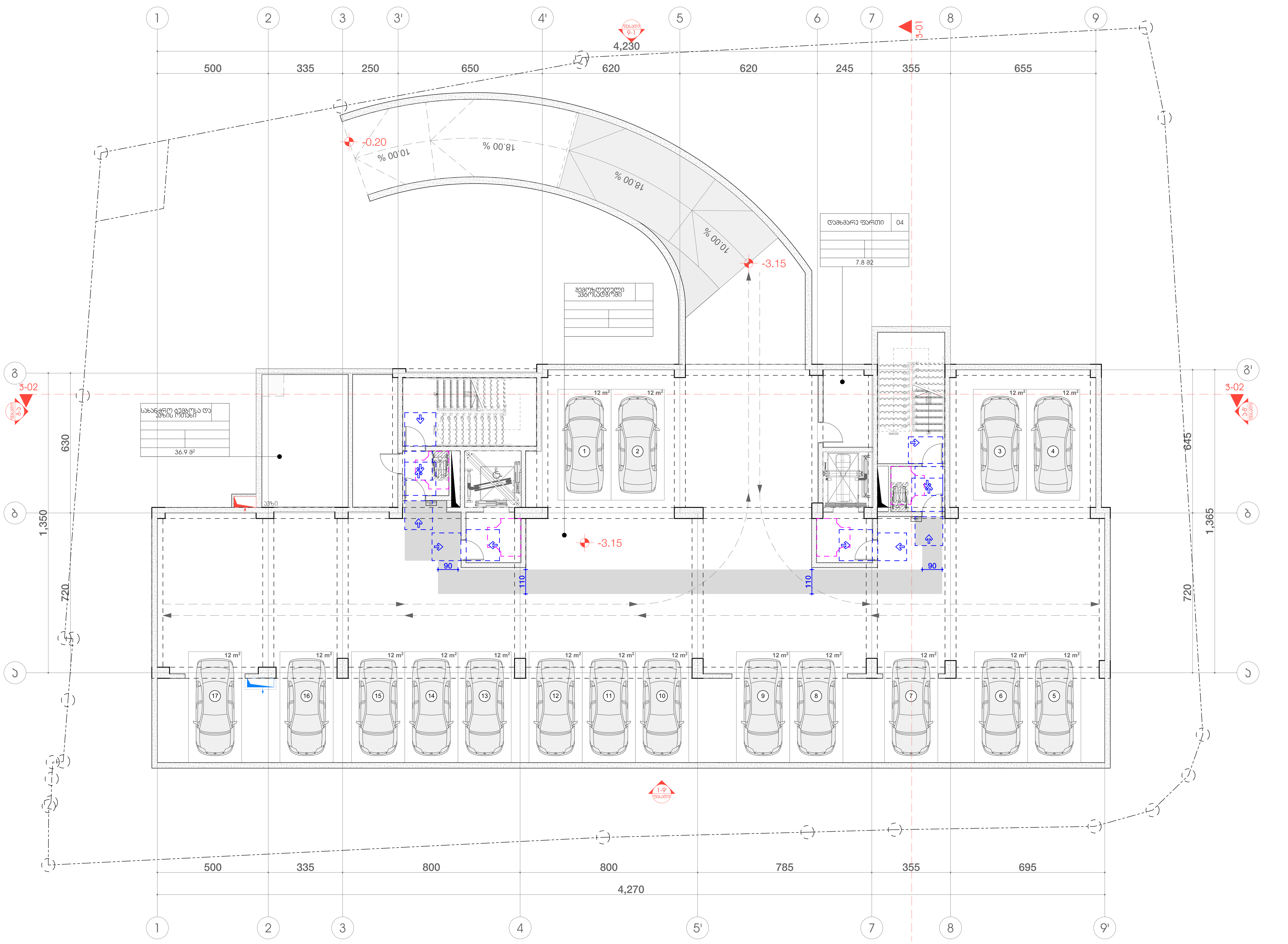

2024 წ

ორგანიზაცია
Company name

პროექტის დასახელება
Job Title

მრავალბინიანი საცხოვრებელი სახლი

მისამართი:
Address

თბილისი, ზურაბ და თეიმურაზ ზალდასტანიშვილების ქ. №7

ს.კ №01.10.15.006.060

ექსპლიკაცია:
Explication:

შენიშვნა:
Notes:

1. ნახაზზე ზომები მოცემულია სანტიმეტრებში.
2. ექსპლოატაციაში მიღებამდე პროექტში შესაძლებელია განხორციელდეს ცვლილებები.
3. ნახაზის ყველა ცვლილება მშენებლობის პროცესში შეთანხმებული უნდა იყოს პროექტის ავტორთან.

არქიტექტურული ნაწილი

პროექტის სტატუსი Drawing Status	შეს. თარიღი Date
სტადია პროექტი	

შემსრულებლები
performers

თანამდებობა	სახელი.გვარი	ხელმოწერა
პრ. ავტორი	დ.ბაირამაშვილი	
პრ. ავტორი	ლ. დოლიძე	
არქიტექტორი		
არქიტექტორი		
ვიზუალიზაცია		

ნახაზის დასახელება
Drawing title

სართული -3.15 ნიშნულზე მისაწვდომობის გეგმა

ინდექსი № INDEX	ფურც. რაოდ. PAGES	ფურცლის ზომა
		A1

მასშტაბი:
1:100

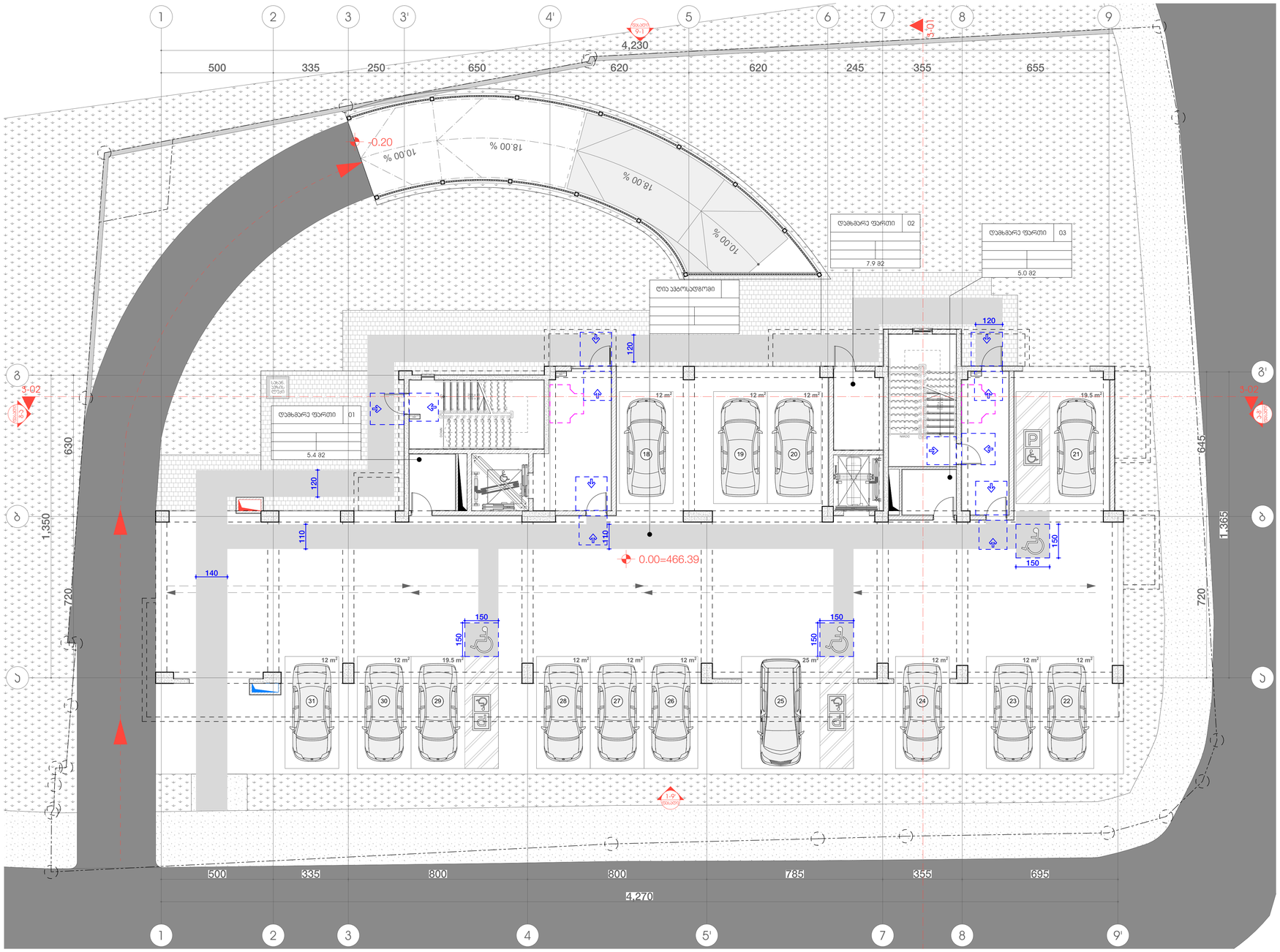

პირობითი ნიშნები

მისაწვდომი სვლაგეზი

მოსატრიალებელი სივრცეები

ვარიანტი 1

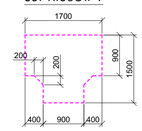

ვარიანტი 2

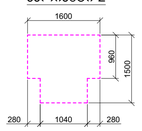

ვარიანტი 3

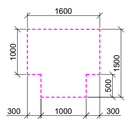

ვარიანტი 4

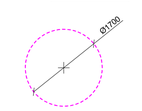

ჯარის წინ თავისუფალი სივრცე

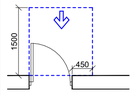

თავისუფალი სივრცე კართან მანევრირებისთვის
- ანკამიანი კარი
წინიდან მისაწვდომი - გვერდვითი გაღება

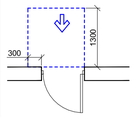

თავისუფალი სივრცე კართან მანევრირებისთვის
- ანკამიანი კარი
წინიდან მისაწვდომი - მიმოლით გაღება

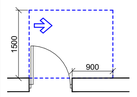

თავისუფალი სივრცე კართან მანევრირებისთვის
- ანკამიანი კარი
ანკამის მხრიდან მისაწვდომი - გვერდვითი გაღება

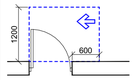

თავისუფალი სივრცე კართან მანევრირებისთვის
- ანკამიანი კარი
სავების მხრიდან მისაწვდომი - გვერდვითი გაღება

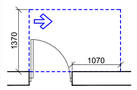

თავისუფალი სივრცე კართან მანევრირებისთვის
- ანკამიანი კარი
ანკამის მხრიდან მისაწვდომი - გვერდვითი გაღება

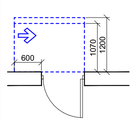

თავისუფალი სივრცე კართან მანევრირებისთვის
- ანკამიანი კარი
სავების მხრიდან მისაწვდომი - მიმოლით გაღება
120 მმ. თუ მოყოზილია მიმხერვი

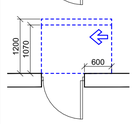

თავისუფალი სივრცე კართან მანევრირებისთვის
- ანკამიანი კარი
ანკამის მხრიდან მისაწვდომი - მიმოლით გაღება
120 მმ. თუ მოყოზილია მიმხერვი

შენიშვნები

1. იატაკის ზედაპირები მოეწყობა ისე, რომ იქნება მდგრადი, მყარი და არასრიალა.

2024 წ

ორგანიზაცია
Company name

პროექტის დასახელება
Job Title

მრავალბინიანი საცხოვრებელი სახლი

მისამართი:
Address

თბილისი, ზურაბ და თეიმურაზ ზალდასტანიშვილების ქ. №7

ს.კ №01.10.15.006.060

განმარტება:
Explication:

შენიშვნა:
Notes:

1. ნახაზზე ზომები მოცემულია სანიმებრებში.
2. ქანალოგებიანი მიღებამდე პროექტში მესაკლებელია განხორციელდეს ცვლილებები.
3. ნახაზის ფაილი ცვლილება მხვნალობის პროექტში შეთანხმებული უნდა იყოს პროექტის ავტორთან.

არქიტექტურული ნაწილი

პროექტის სტატუსი Drawing Status	შს. თარიღი Date
სტადია პროექტი	

შემსრულებლები performers

თანამდებობა	სახელი,გვარი	ხელმოწერა
პრ. ავტორი	დ.ბაირამგვილი	
პრ. ავტორი	ლ. დოლიძე	
არქიტექტორი		
არქიტექტორი		
ვიზუალიზაცია		

ნახაზის დასახელება
Drawing title

სართული 0.00 ნიშნულზე მისაწვდომობის გეგმა

ინდექსი №INDEX	ფურც. რაოდ. PAGES	ფურცლების ზომა
		A1

მასშტაბი:
1:100

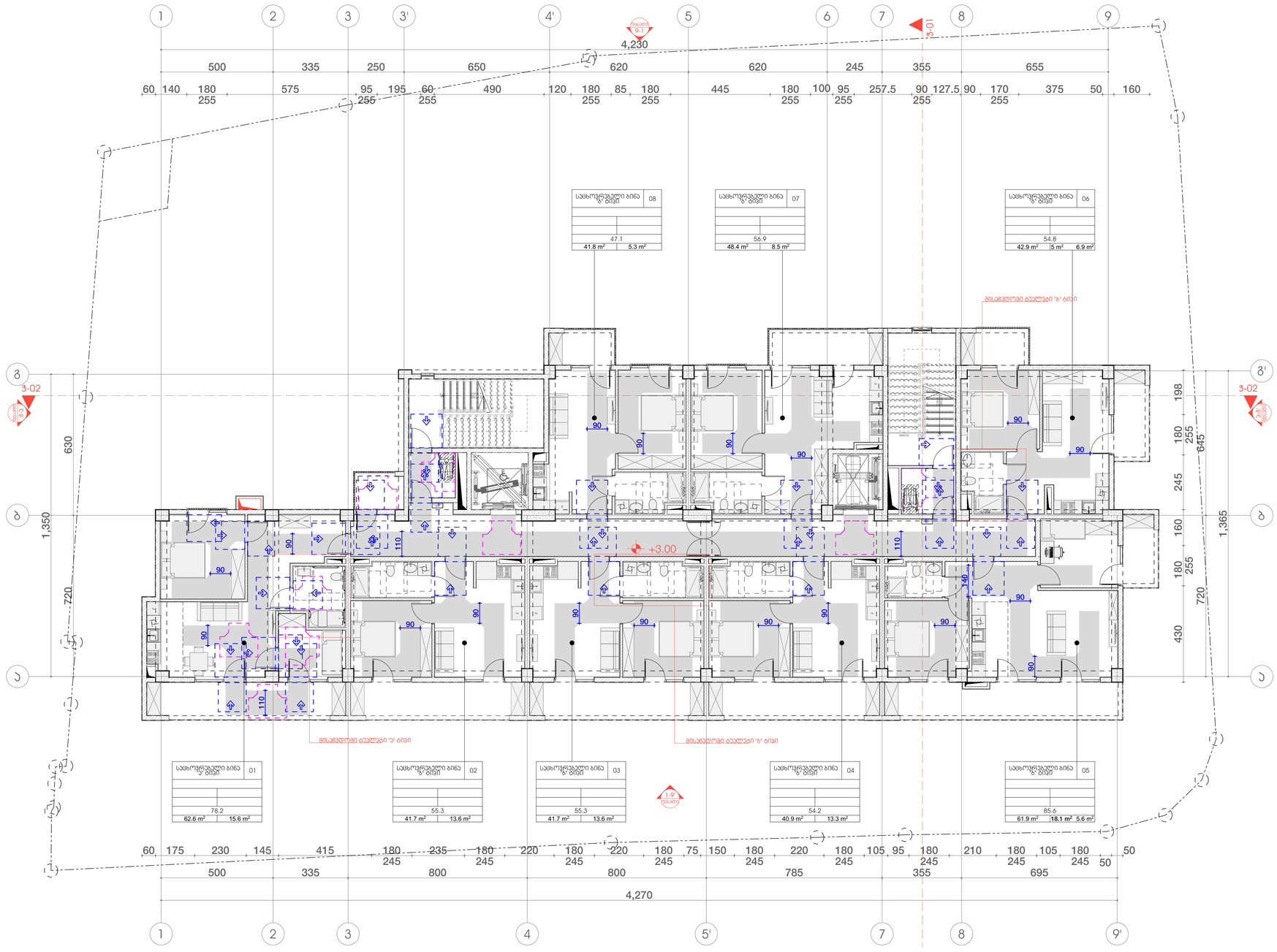
1
2
3
3'
4'
5
6
7
8
9
4,230
500
335
250
650
620
620
245
355
655
60 140 180 255 575 95 255 195 60 255 490 120 180 255 85 180 255 445 180 255 100 95 255 257.5 90 255 127.5 90 170 255 375 50 160
Ⅰ-Ⅰ
Ⅱ-Ⅱ
Ⅲ-Ⅲ
Ⅳ-Ⅳ
Ⅴ-Ⅴ
Ⅵ-Ⅵ
Ⅶ-Ⅶ
Ⅷ-Ⅷ
Ⅸ-Ⅸ
Ⅹ-Ⅹ
Ⅺ-Ⅺ
Ⅻ-Ⅻ
სველი წერტილების ბლოკი
სველი წერტილების ბლოკი
სველი წერტილების ბლოკი

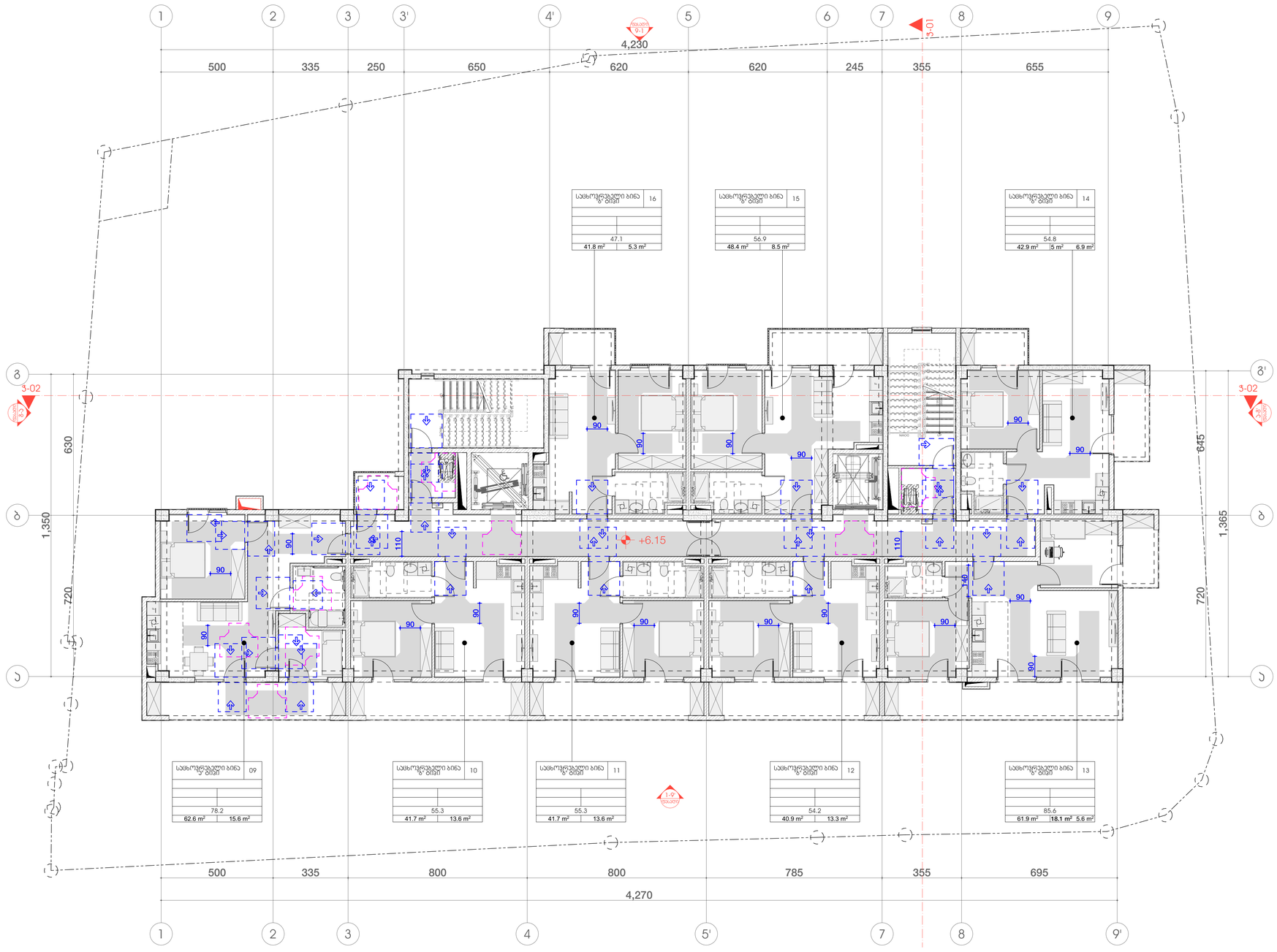
1
2
3
3'
4'
5
6
7
8
9
500
335
250
650
620
620
245
355
655
4,230
8
8'
3-02
3-02
630
645
1,350
1,365
720
720
+6.15
90
110
140
სველი წერტილი
სველი წერტილი
სველი წერტილი

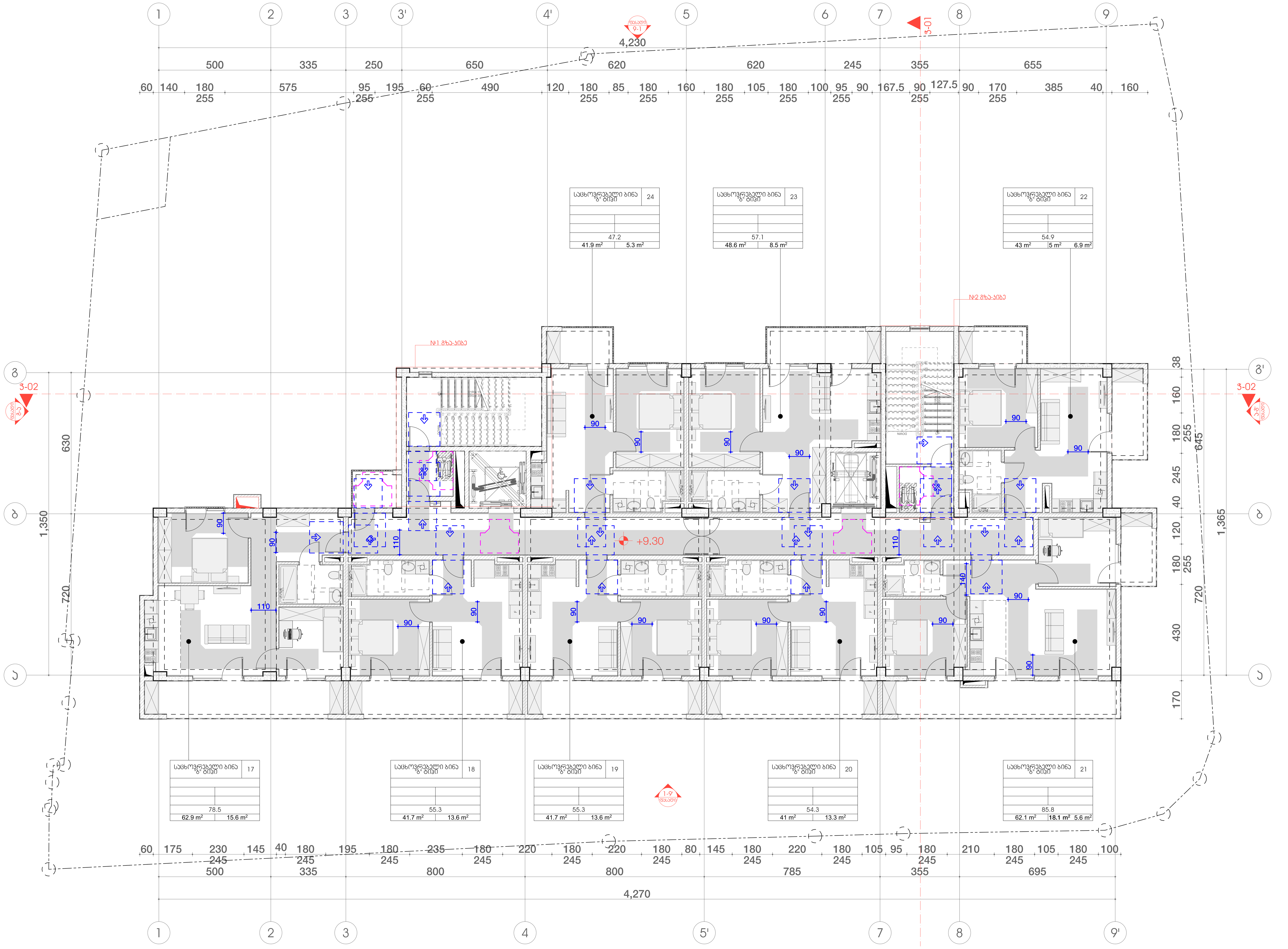

პირობითი ნიშნები

მისაწვდომი სვლაგეზი

მოსატრიალებელი სივრცეები

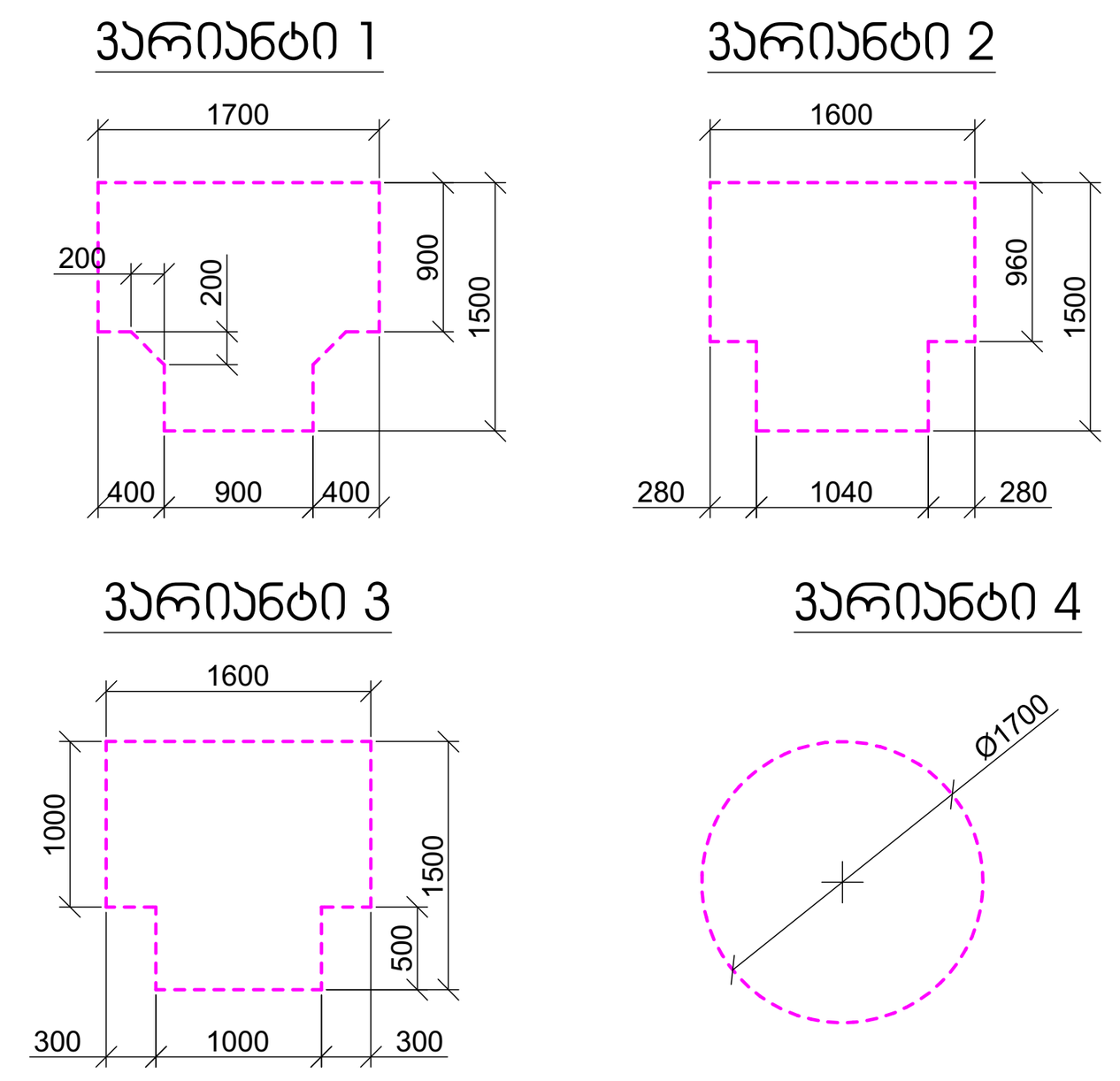

კარის წინ თავისუფალი სივრცე

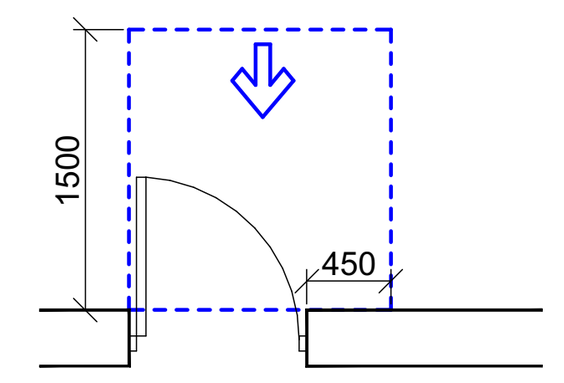

თავისუფალი სივრცე კართან მანევრირებისთვის
- ანჯამიანი კარი
წინიდან მისაწვდომი - გამოწევით გაღება

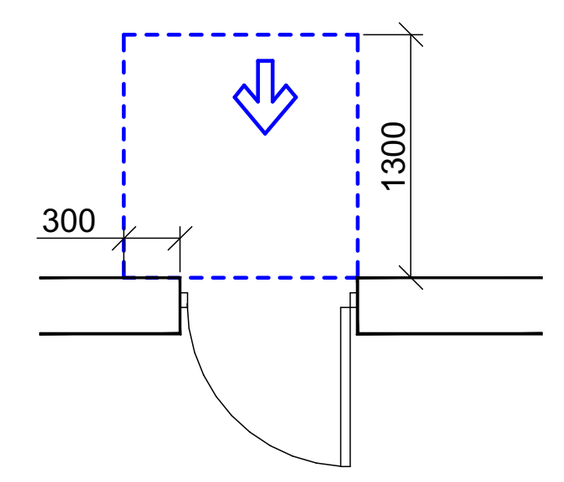

თავისუფალი სივრცე კართან მანევრირებისთვის
- ანჯამიანი კარი
წინიდან მისაწვდომი - მიწოლით გაღება

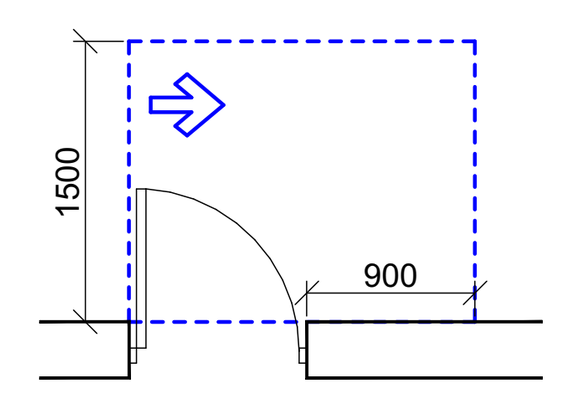

თავისუფალი სივრცე კართან მანევრირებისთვის
- ანჯამიანი კარი
ანჯამის მხრიდან მისაწვდომი - გამოწევით გაღება

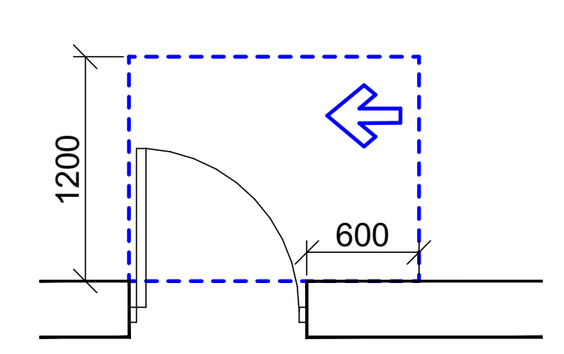

თავისუფალი სივრცე კართან მანევრირებისთვის
- ანჯამიანი კარი
საკეტის მხრიდან მისაწვდომი - გამოწევით გაღება

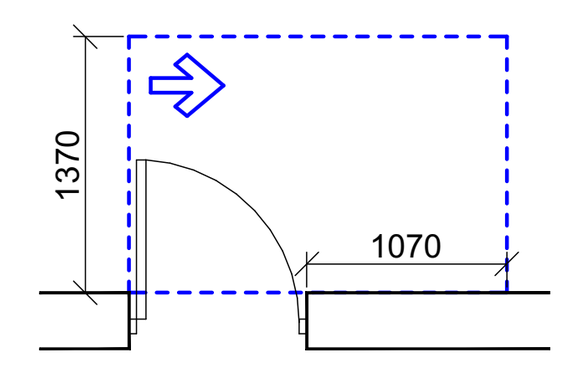

თავისუფალი სივრცე კართან მანევრირებისთვის
- ანჯამიანი კარი
ანჯამის მხრიდან მისაწვდომი - გამოწევით გაღება

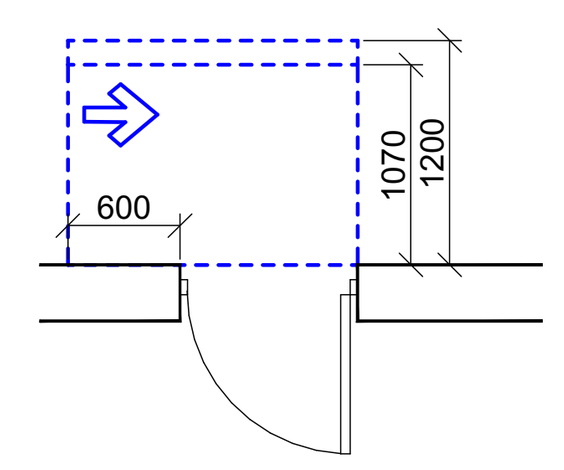

თავისუფალი სივრცე კართან მანევრირებისთვის
- ანჯამიანი კარი
საკეტის მხრიდან მისაწვდომი - მიწოლით გაღება
120 მინ. თუ მოწყობილია მიმხურავი

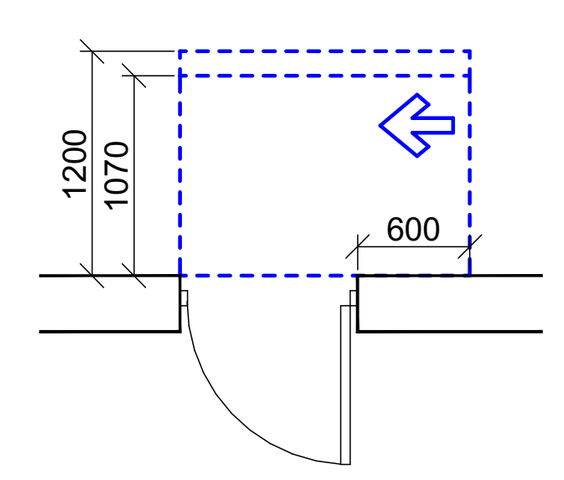

თავისუფალი სივრცე კართან მანევრირებისთვის
- ანჯამიანი კარი
ანჯამის მხრიდან მისაწვდომი - მიწოლით გაღება
120 მინ. თუ მოწყობილია მიმხურავი

შენიშვნები

1. იატაკის ზედაპირები მოეწყობა ისე, რომ იქნება მდგრადი, მყარი და არასრიალა.
2. განათების სამართავები, ელექტრო გამანაწილებლები, ელექტრო ჩამრთველები და დენსართები, ტემპერატურის მარეგულირებლები, მოწყობილობების სამართავები, წყალსადენი სისტემის მოწყობილობების მარეგულირებლები და დამცავი და ორმხრივი საკომუნიკაციო სისტემების სამართავები "ა" ტიპის ერთეულში მოეწყობა სტანდარტის 309–ე ქვეთავის შესაბამისად ".
3. სინათლის ჩამრთველები, ელექტრო ჩამრთველები, დენსართები, ტემპერატურის მარეგულირებლები, ელექტრო გამანაწილებლები, და უსაფრთხოების ან შიდასაკომუნიკაციო სისტემების სამართავები "ბ" ტიპის ერთეულებში მოეწყობა სტანდარტის 309.2 და 1104.1.1 ქვეთავების მიხედვით.

2024 წ

ორგანიზაცია
Company name

პროექტის დასახელება
Job Title

მრავალბინიანი საცხოვრებელი სახლი

მისამართი:
Address

თბილისი, ზურაბ და თეიმურაზ ზალდასტანიშვილების ქ. №7

ს.კ №01.10.15.006.060

ექსპლიკაცია:
Explication:

შენიშვნა:
Notes:

1. ნახაზზე ზომები მოცემულია სანტიმეტრებში.
2. ექსპლოატაციაში მიღებამდე პროექტში შესაძლებელია განხორციელდეს ცვლილებები.
3. ნახაზის ყველა ცვლილება მშენებლობის პროცესში შეთანხმებული უნდა იყოს პროექტის ავტორთან.

არქიტექტურული ნაწილი

პროექტის სტატუსი Drawing Status	შეს. თარიღი Date
სტადია პროექტი	

შემსრულებლები
performers

თანამდებობა	სახელი.გვარი	ხელმოწერა
პრ. ავტორი	დ.ბაირამაშვილი	
პრ. ავტორი	ლ. დოლიძე	
არქიტექტორი		
არქიტექტორი		
ვიზუალიზაცია		

ნახაზის დასახელება
Drawing title

სართული +9.30 ნიშნულზე მისაწვდომობის გეგმა

ინდექსი № INDEX	ფურც. რაოდ. PAGES	ფურცლის ზომა
		A1

მასშტაბი: 1:100

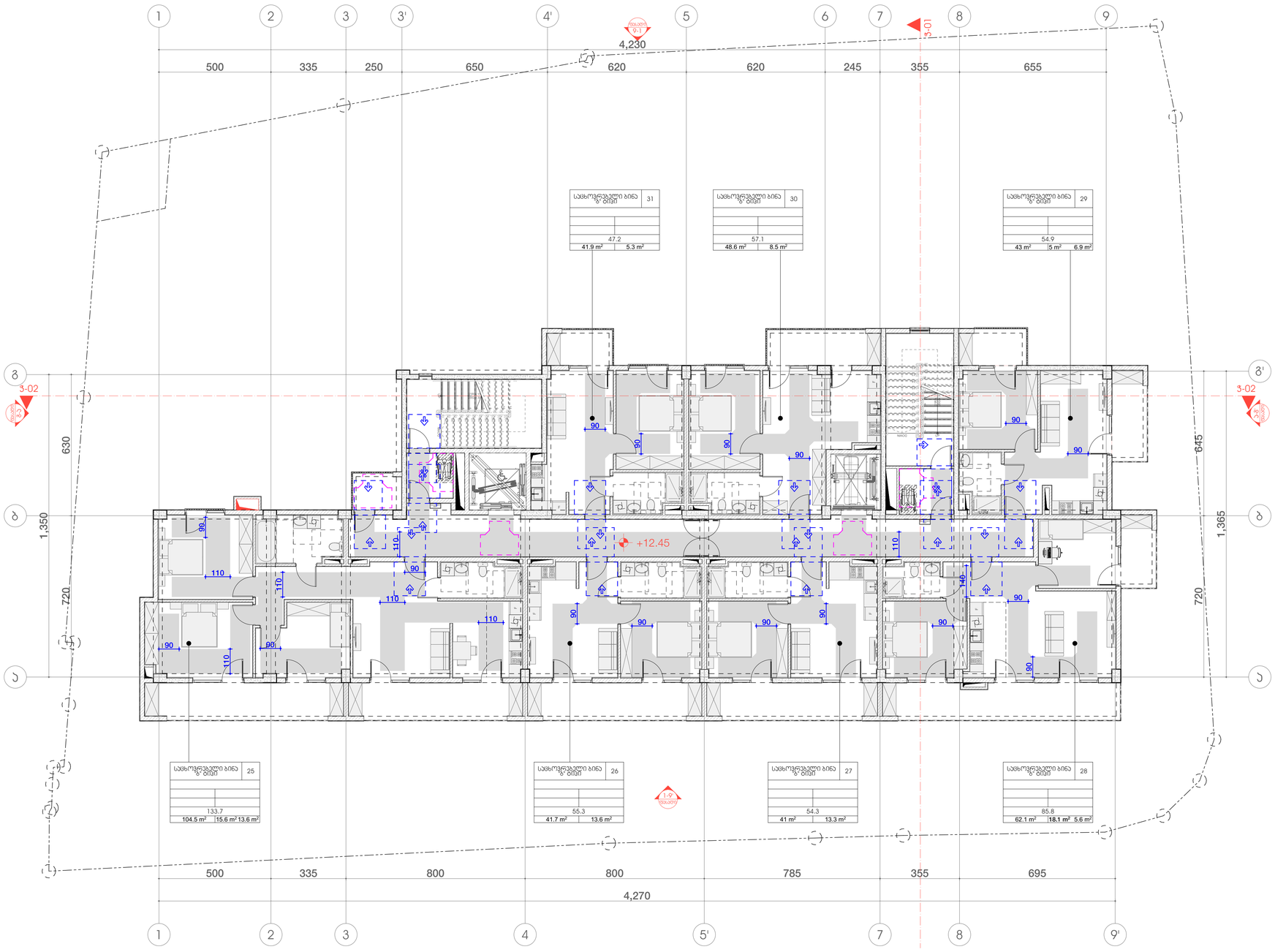
1
2
3
3'
4'
5
6
7
8
9
4,230
500
335
250
650
620
620
245
355
655
3-01
3-02
3-02
8
8'
Ა
Ა
630
1,350
720
645
1,365
720
+12.45
სველი წერტილი 9-1
სველი წერტილი 1-9
სველი წერტილი 1-9
სველი წერტილი 1-9

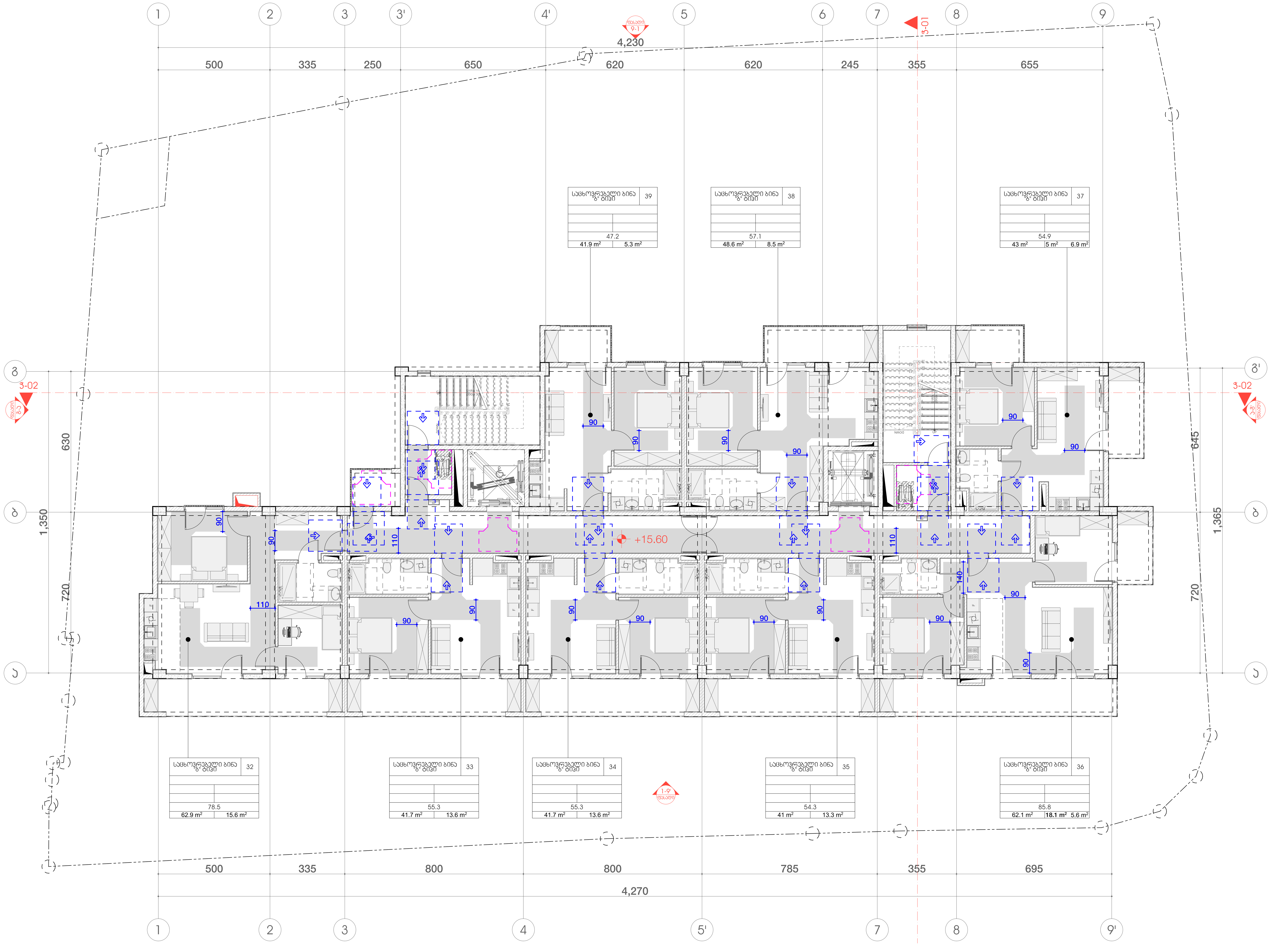

პირობითი ნიშნები

მისაწვდომი სვლაგეზი

მოსატრიალებელი სივრცეები

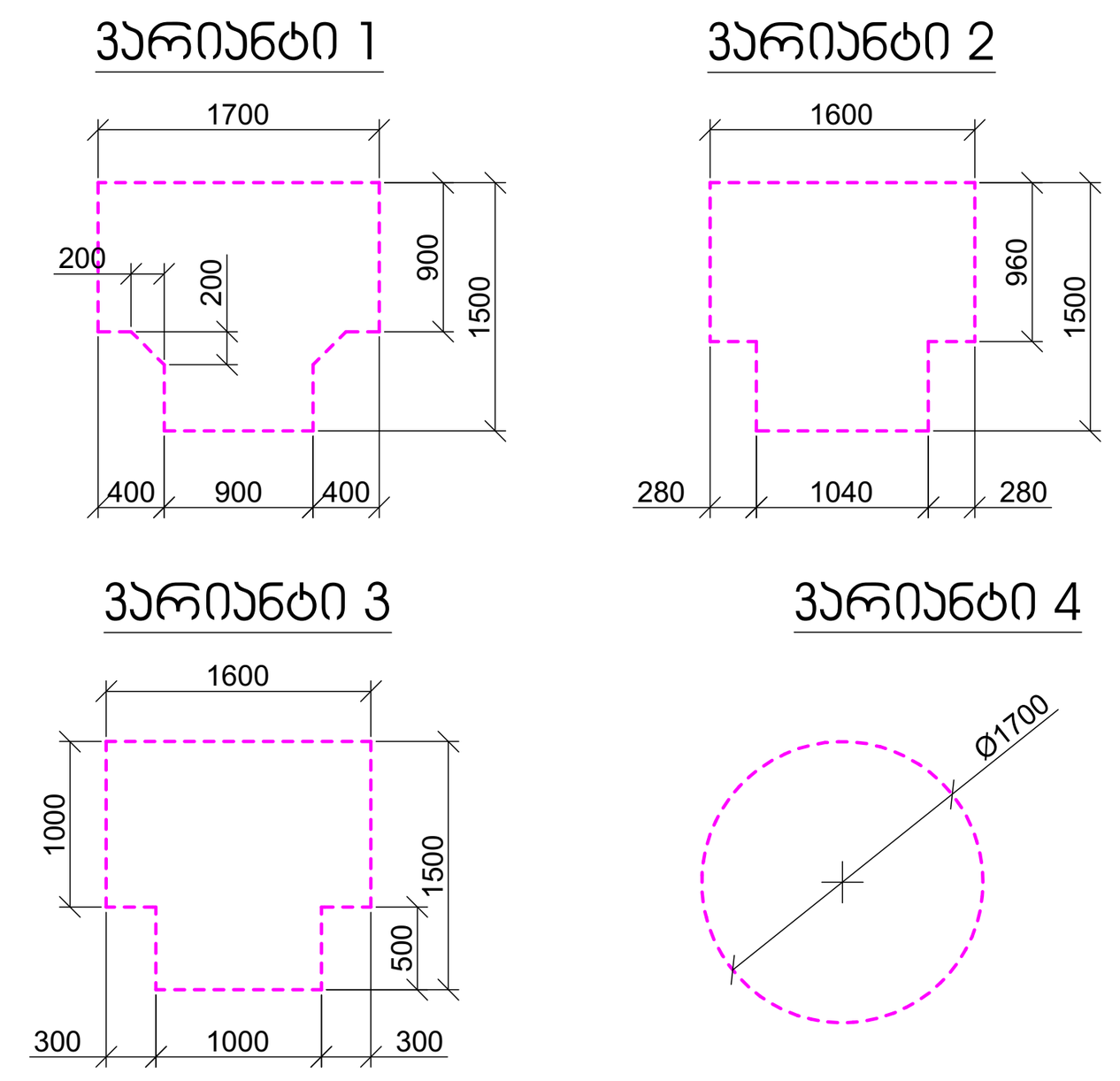

კარის წინ თავისუფალი სივრცე

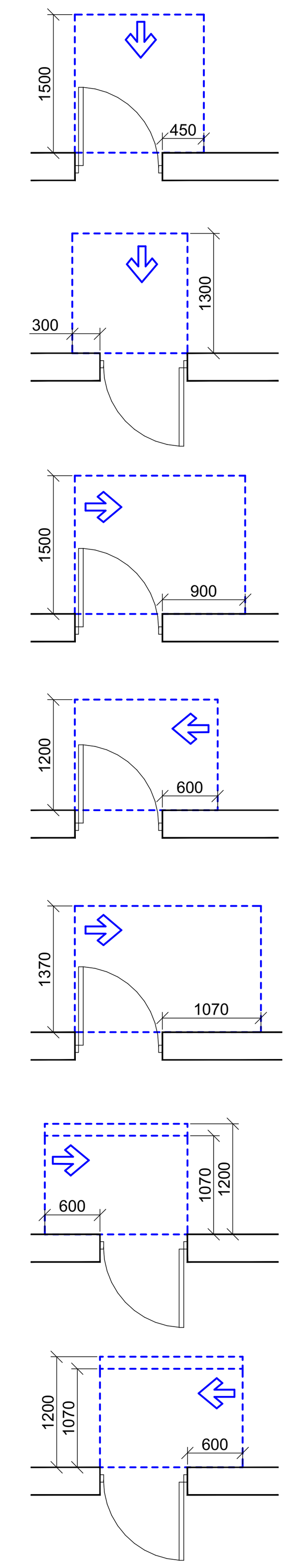

თავისუფალი სივრცე კართან მანევრირებისთვის - ანჯამიანი კარი
წინიდან მისაწვდომი - გამოწევით გაღება

თავისუფალი სივრცე კართან მანევრირებისთვის - ანჯამიანი კარი
წინიდან მისაწვდომი - მიწოლით გაღება

თავისუფალი სივრცე კართან მანევრირებისთვის - ანჯამიანი კარი
ანჯამის მხრიდან მისაწვდომი - გამოწევით გაღება

თავისუფალი სივრცე კართან მანევრირებისთვის - ანჯამიანი კარი
საკეტის მხრიდან მისაწვდომი - გამოწევით გაღება

თავისუფალი სივრცე კართან მანევრირებისთვის - ანჯამიანი კარი
ანჯამის მხრიდან მისაწვდომი - გამოწევით გაღება

თავისუფალი სივრცე კართან მანევრირებისთვის - ანჯამიანი კარი
საკეტის მხრიდან მისაწვდომი - მიწოლით გაღება
120 მინ. თუ მოწყობილია მიმხურავი

თავისუფალი სივრცე კართან მანევრირებისთვის - ანჯამიანი კარი
ანჯამის მხრიდან მისაწვდომი - მიწოლით გაღება
120 მინ. თუ მოწყობილია მიმხურავი

შენიშვნები

1. იატაკის ზედაპირები მოეწყობა ისე, რომ იქნება მდგრადი, მყარი და არასრიალა.
2. განათების სამართავები, ელექტრო გამანაწილებლები, ელექტრო ჩამრთველები და დენსართები, ტემპერატურის მარეგულირებლები, მოწყობილობების სამართავები, წყალსადენი სისტემის მოწყობილობების მარეგულირებლები და დამცავი და ორმხრივი საკომუნიკაციო სისტემების სამართავები "ა" ტიპის ერთეულში მოეწყობა სტანდარტის 309–ე ქვეთავის შესაბამისად ".
3. სინათლის ჩამრთველები, ელექტრო ჩამრთველები, დენსართები, ტემპერატურის მარეგულირებლები, ელექტრო გამანაწილებლები, და უსაფრთხოების ან შიდასაკომუნიკაციო სისტემების სამართავები "ბ" ტიპის ერთეულებში მოეწყობა სტანდარტის 309.2 და 1104.1.1 ქვეთავების მიხედვით .

2024 წ

ორგანიზაცია
Company name

პროექტის დასახელება
Job Title

მრავალბინიანი საცხოვრებელი სახლი

მისამართი:
Address

თბილისი, ზურაბ და თეიმურაზ ზალდასტანიშვილების ქ. №7

ს.კ №01.10.15.006.060

ექსპლიკაცია:
Explication:

შენიშვნა:
Notes:

1. ნახაზზე ზომები მოცემულია სანტიმეტრებში.
2. ექსპლოატაციაში მიღებამდე პროექტში შესაძლებელია განხორციელდეს ცვლილებები.
3. ნახაზის ყველა ცვლილება მშენებლობის პროცესში შეთანხმებული უნდა იყოს პროექტის ავტორთან.

არქიტექტურული ნაწილი

პროექტის სტატუსი Drawing Status	შეს. თარიღი Date
სტადია პროექტი	

შემსრულებლები
performers

თანამდებობა	სახელი.გვარი	ხელმოწერა
პრ. ავტორი	დ.ბაირამაშვილი	
პრ. ავტორი	ლ. დოლიძე	
არქიტექტორი		
არქიტექტორი		
ვიზუალიზაცია		

ნახაზის დასახელება
Drawing title

სართული +15.60 ნიშნულზე მისაწვდომობის გეგმა

ინდექსი № INDEX	ფურც. რაოდ. PAGES	ფურცლის ზომა
		A1

მასშტაბი: 1:100

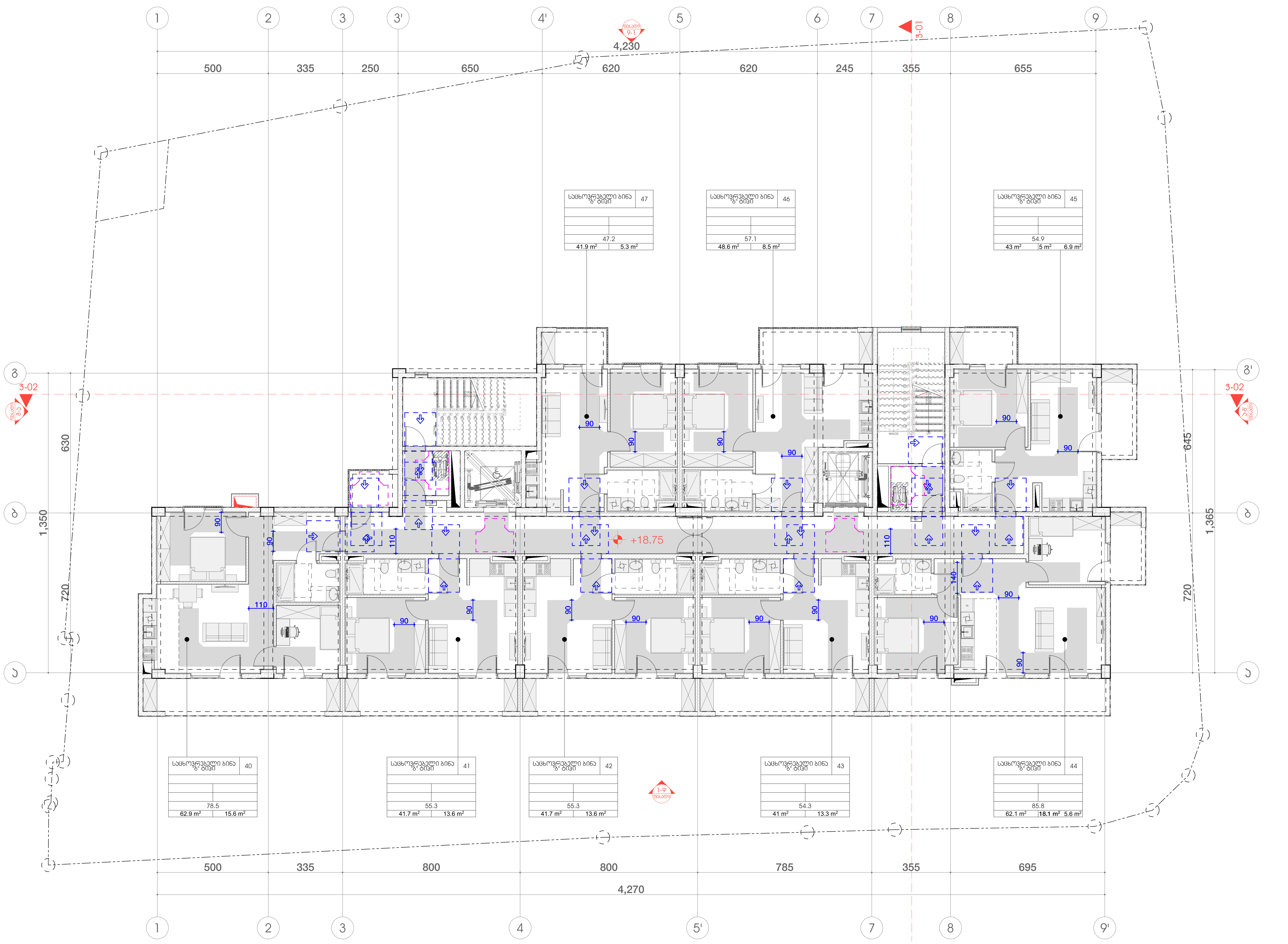

პირობითი ნიშნები

მისაწვდომი სვლაგეზი

მოსატრიალებელი სივრცეები

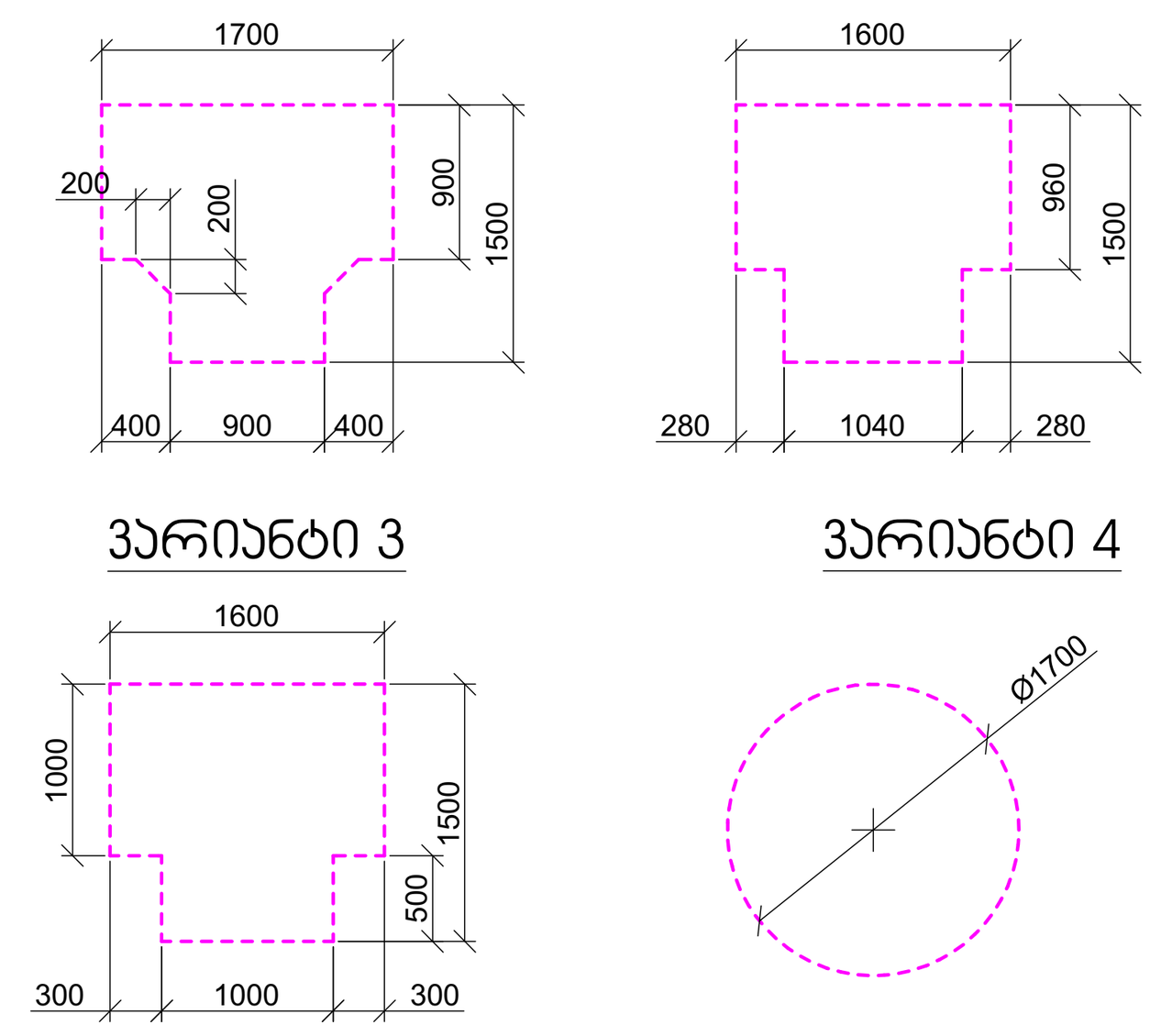

კარის წინ თავისუფალი სივრცე

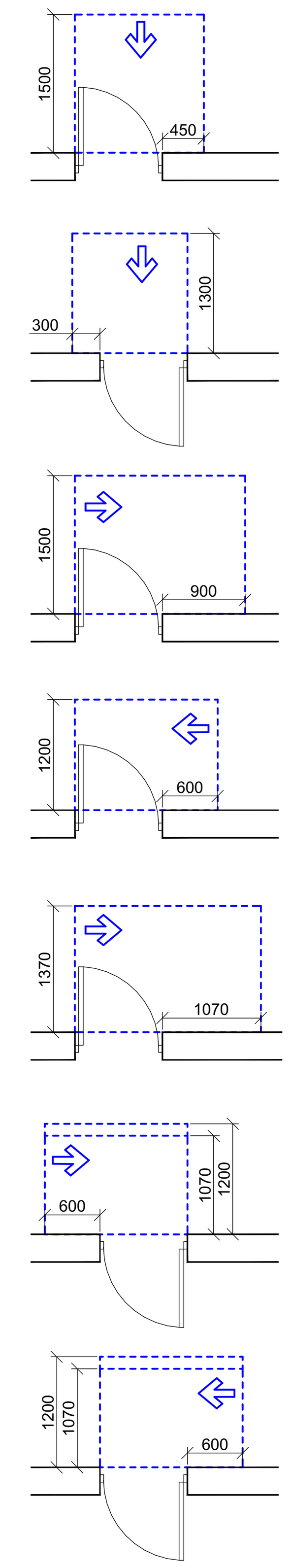

თავისუფალი სივრცე კართან მანევრირებისთვის
- ანჯამიანი კარი
წინიდან მისაწვდომი - გამოწევით გაღება

თავისუფალი სივრცე კართან მანევრირებისთვის
- ანჯამიანი კარი
წინიდან მისაწვდომი - მიწოლით გაღება

თავისუფალი სივრცე კართან მანევრირებისთვის
- ანჯამიანი კარი
ანჯამის მხრიდან მისაწვდომი - გამოწევით გაღება

თავისუფალი სივრცე კართან მანევრირებისთვის
- ანჯამიანი კარი
საკეტის მხრიდან მისაწვდომი - გამოწევით გაღება

თავისუფალი სივრცე კართან მანევრირებისთვის
- ანჯამიანი კარი
ანჯამის მხრიდან მისაწვდომი - გამოწევით გაღება

თავისუფალი სივრცე კართან მანევრირებისთვის
- ანჯამიანი კარი
საკეტის მხრიდან მისაწვდომი - მიწოლით გაღება
120 მმ. თუ მოწყობილია მიმხურავი

თავისუფალი სივრცე კართან მანევრირებისთვის
- ანჯამიანი კარი
ანჯამის მხრიდან მისაწვდომი - მიწოლით გაღება
120 მმ. თუ მოწყობილია მიმხურავი

შენიშვნები

1. იატაკის ზედაპირები მოეწყობა ისე, რომ იქნება მდგრადი, მყარი და არასრიალა.
2. განათების სამართავები, ელექტრო გამანაწილებლები, ელექტრო ჩამრთველები და დენსართები, ტემპერატურის მარეგულირებლები, მოწყობილობების სამართავები, წყალსადენი სისტემის მოწყობილობების მარეგულირებლები და დამცავი და ორმხრივი საკომუნიკაციო სისტემების სამართავები "ა" ტიპის ერთეულში მოეწყობა სტანდარტის 309–ე ქვეთავის შესაბამისად ".
3. სინათლის ჩამრთველები, ელექტრო ჩამრთველები, დენსართები, ტემპერატურის მარეგულირებლები, ელექტრო გამანაწილებლები, და უსაფრთხოების ან შიდასაკომუნიკაციო სისტემების სამართავები "ბ" ტიპის ერთეულებში მოეწყობა სტანდარტის 309.2 და 1104.1.1 ქვეთავების მიხედვით.

2024 წ

ორგანიზაცია
Company name

პროექტის დასახელება
Job Title

მრავალბინიანი საცხოვრებელი სახლი

მისამართი:
Address

თბილისი, ზურაბ და თეიმურაზ ზალდასტანიშვილების ქ. №7

ს.კ №01.10.15.006.060

ექსპლიკაცია:
Explication:

შენიშვნა:
Notes:

1. ნახაზზე ზომები მოცემულია სანტიმეტრებში.
2. ექსპლოატაციაში მიღებამდე პროექტში შესაძლებელია განხორციელდეს ცვლილებები.
3. ნახაზის ყველა ცვლილება მშენებლობის პროცესში შეთანხმებული უნდა იყოს პროექტის ავტორთან.

არქიტექტურული ნაწილი

პროექტის სტატუსი Drawing Status	შეს. თარიღი Date
სტადია პროექტი	

შემსრულებლები
performers

თანამდებობა	სახელი.გვარი	ხელმოწერა
პრ. ავტორი	დ.ბაირამაშვილი	
პრ. ავტორი	ლ. დოლიძე	
არქიტექტორი		
არქიტექტორი		
ვიზუალიზაცია		

ნახაზის დასახელება
Drawing title

სართული +18.75 ნიშნულზე მისაწვდომობის გეგმა

ინდექსი № INDEX	ფურც. რაოდ. PAGES	ფურცლის ზომა
		A1

მასშტაბი:
1:100

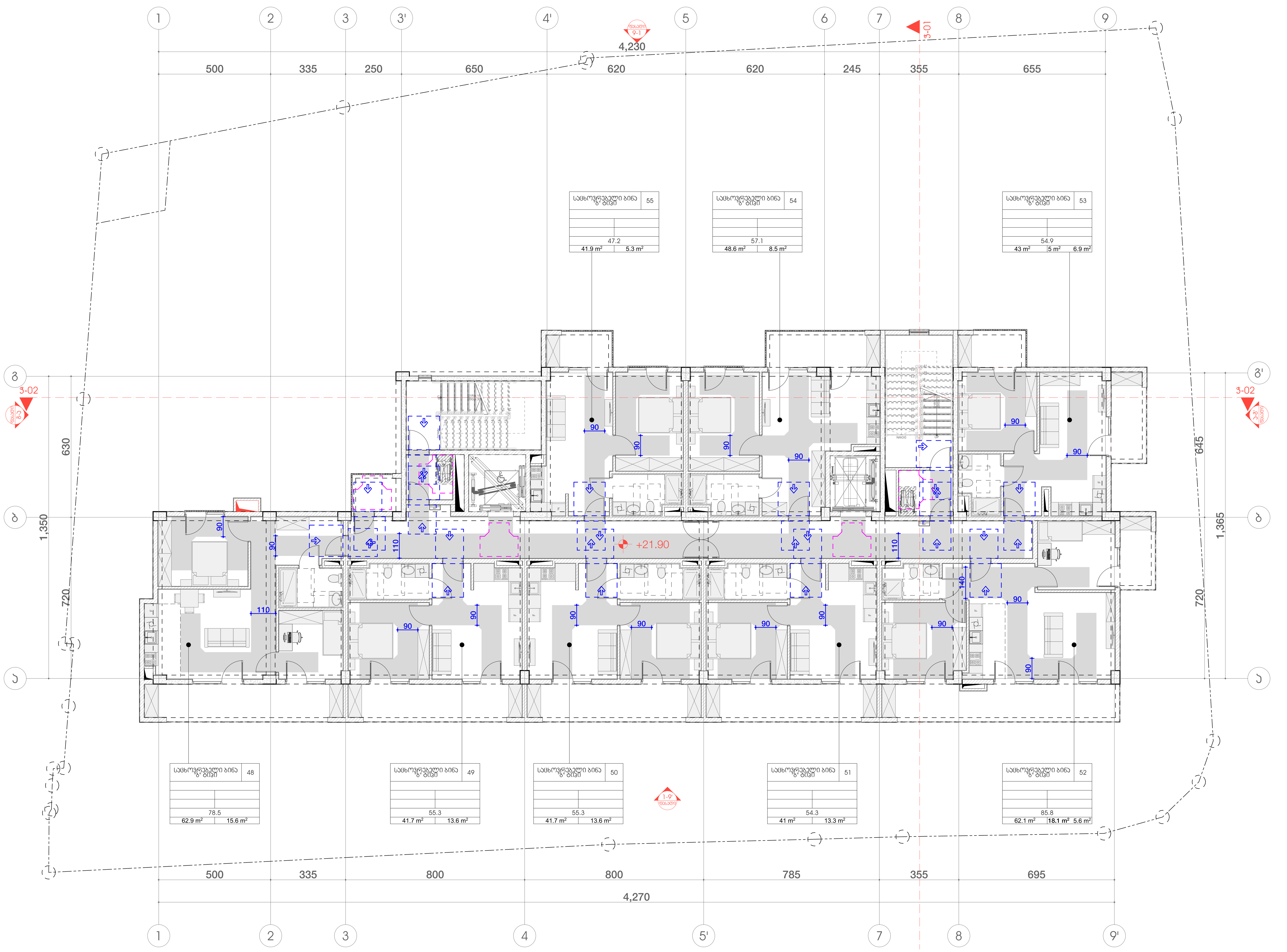

პირობითი ნიშნები

მისაწვდომი სვლაგეზი

მოსატრიალებელი სივრცეები

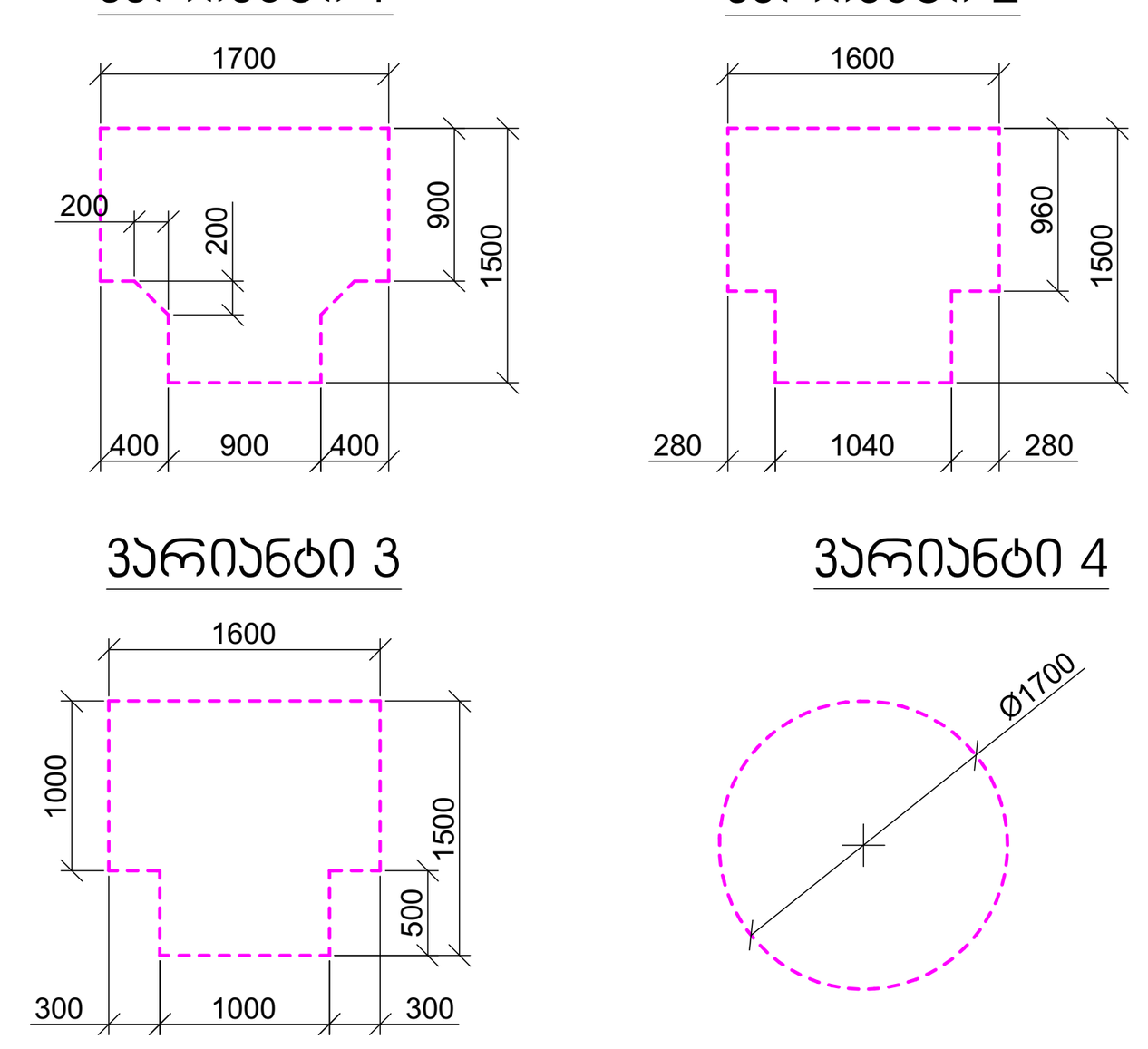

კარის წინ თავისუფალი სივრცე

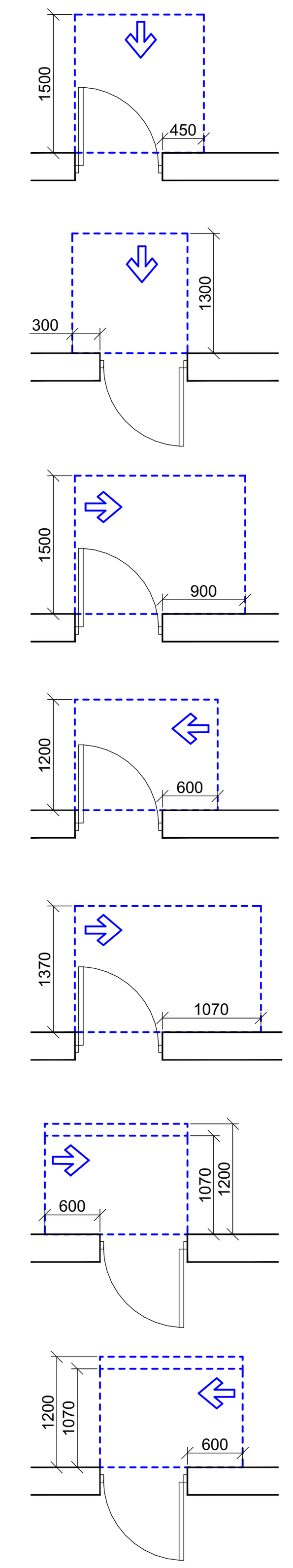

თავისუფალი სივრცე კართან მანევრირებისთვის
- ანჯამიანი კარი
წინიდან მისაწვდომი - გამოწევით გაღება

თავისუფალი სივრცე კართან მანევრირებისთვის
- ანჯამიანი კარი
წინიდან მისაწვდომი - მიწოლით გაღება

თავისუფალი სივრცე კართან მანევრირებისთვის
- ანჯამიანი კარი
ანჯამის მხრიდან მისაწვდომი - გამოწევით გაღება

თავისუფალი სივრცე კართან მანევრირებისთვის
- ანჯამიანი კარი
საკეტის მხრიდან მისაწვდომი - გამოწევით გაღება

თავისუფალი სივრცე კართან მანევრირებისთვის
- ანჯამიანი კარი
ანჯამის მხრიდან მისაწვდომი - გამოწევით გაღება

თავისუფალი სივრცე კართან მანევრირებისთვის
- ანჯამიანი კარი
საკეტის მხრიდან მისაწვდომი - მიწოლით გაღება
120 მინ. თუ მოწყობილია მიმხურავი

თავისუფალი სივრცე კართან მანევრირებისთვის
- ანჯამიანი კარი
ანჯამის მხრიდან მისაწვდომი - მიწოლით გაღება
120 მინ. თუ მოწყობილია მიმხურავი

შენიშვნები

1. იატაკის ზედაპირები მოეწყობა ისე, რომ იქნება მდგრადი, მყარი და არასრიალა.
2. განათების სამართავები , ელექტრო გამანაწილებლები , ელექტრო ჩამრთველები და დენსართები , ტემპერატურის მარეგულირებლები , მოწყობილობების სამართავები , წყალსადენი სისტემის მოწყობილობების მარეგულირებლები და დამცავი და ორმხრივი საკომუნიკაციო სისტემების სამართავები "ა" ტიპის ერთეულში მოეწყობა სტანდარტის 309–ე ქვეთავის შესაბამისად ".
3. სინათლის ჩამრთველები , ელექტრო ჩამრთველები , დენსართები , ტემპერატურის მარეგულირებლები , ელექტრო გამანაწილებლები , და უსაფრთხოების ან შიდასაკომუნიკაციო სისტემების სამართავები "ბ" ტიპის ერთეულებში მოეწყობა სტანდარტის 309.2 და 1104.1.1 ქვეთავების მიხედვით .

2024 წ

ორგანიზაცია
Company name

პროექტის დასახელება
Job Title

მრავალბინიანი საცხოვრებელი სახლი

მისამართი:
Address

თბილისი, ზურაბ და თეიმურაზ ზალდასტანიშვილების ქ. №7

ს.კ №01.10.15.006.060

ექსპლიკაცია:
Explication:

შენიშვნა:
Notes:

1. ნახაზზე ზომები მოცემულია სანტიმეტრებში.
2. ექსპლოატაციაში მიღებამდე პროექტში შესაძლებელია განხორციელდეს ცვლილებები.
3. ნახაზის ყველა ცვლილება მშენებლობის პროცესში შეთანხმებული უნდა იყოს პროექტის ავტორთან.

არქიტექტურული ნაწილი

პროექტის სტატუსი Drawing Status	შეს. თარიღი Date
სტადია პროექტი	

შემსრულებლები
performers

თანამდებობა	სახელი.გვარი	ხელმოწერა
პრ. ავტორი	დ.ბაირამაშვილი	
პრ. ავტორი	ლ. დოლიძე	
არქიტექტორი		
არქიტექტორი		
ვიზუალიზაცია		

ნახაზის დასახელება
Drawing title

სართული +21.90 ნიშნულზე მისაწვდომობის გეგმა

ინდექსი № INDEX	ფურც. რაოდ. PAGES	ფურცლის ზომა
		A1

მასშტაბი:
1:100

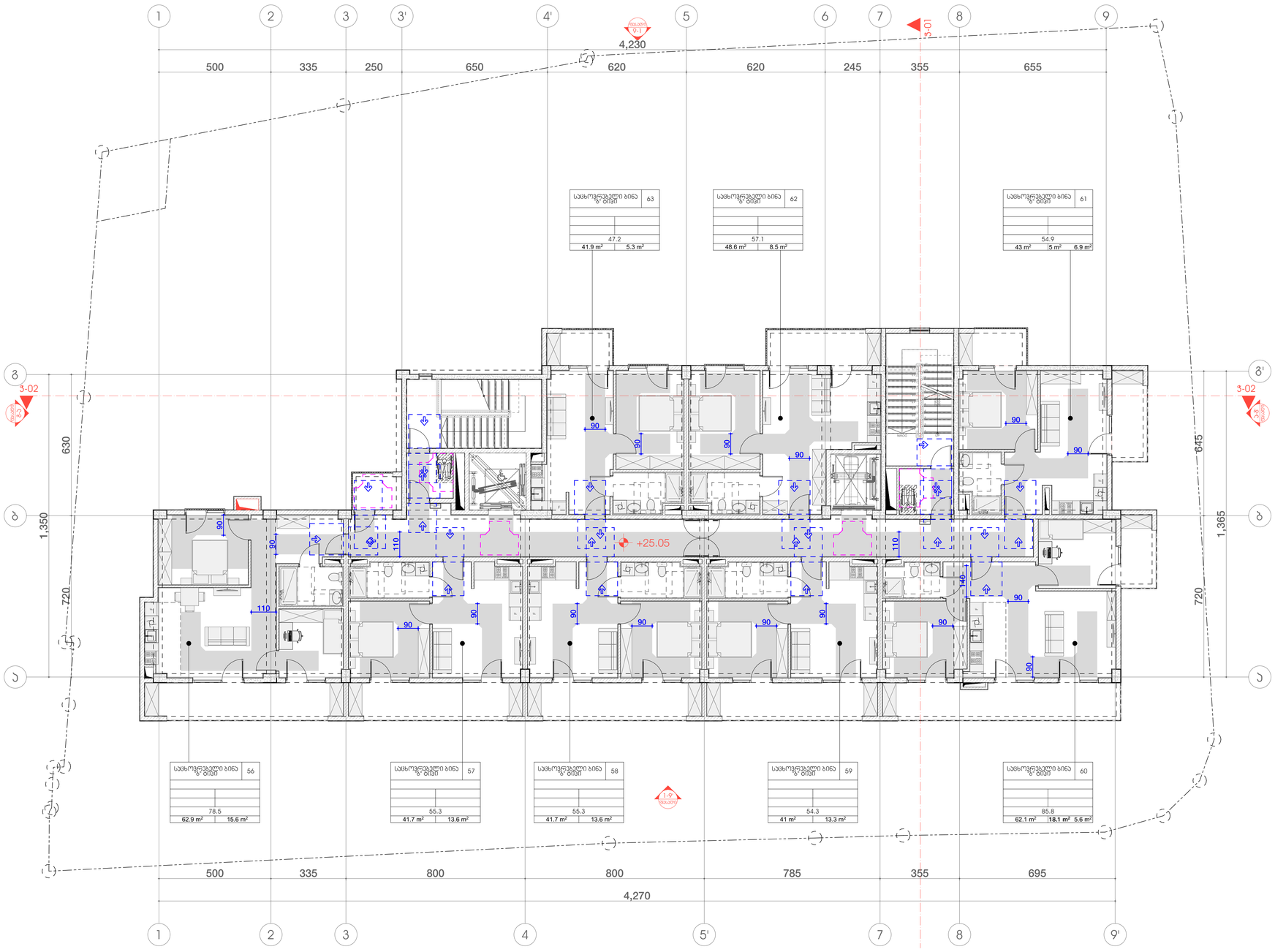

პირობითი ნიშნები

მისაბმელი სვლაგეზი

მოსატრიალებელი სივრცეები

ვარიანტი 1

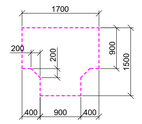

ვარიანტი 2

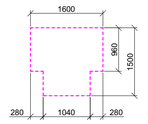

ვარიანტი 3

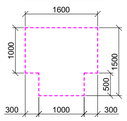

ვარიანტი 4

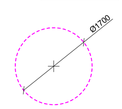

ჯარის წინ თავისუფალი სივრცე

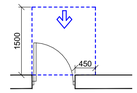

თავისუფალი სივრცე კართან მანევრირებისთვის
- ანკაძიანი კარი
წინიდან მისაბმელთან - გამოწევით გაღება

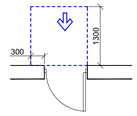

თავისუფალი სივრცე კართან მანევრირებისთვის
- ანკაძიანი კარი
წინიდან მისაბმელთან - მიწოლით გაღება

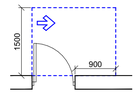

თავისუფალი სივრცე კართან მანევრირებისთვის
- ანკაძიანი კარი
ანკაძის მხრიდან მისაბმელთან - გამოწევით გაღება

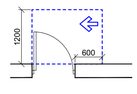

თავისუფალი სივრცე კართან მანევრირებისთვის
- ანკაძიანი კარი
საკეტის მხრიდან მისაბმელთან - გამოწევით გაღება

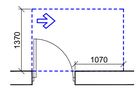

თავისუფალი სივრცე კართან მანევრირებისთვის
- ანკაძიანი კარი
ანკაძის მხრიდან მისაბმელთან - გამოწევით გაღება

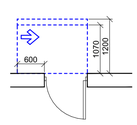

თავისუფალი სივრცე კართან მანევრირებისთვის
- ანკაძიანი კარი
საკეტის მხრიდან მისაბმელთან - მიწოლით გაღება
120 მინ. თუ მოწყობილია მიმხარვაზი

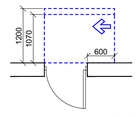

თავისუფალი სივრცე კართან მანევრირებისთვის
- ანკაძიანი კარი
ანკაძის მხრიდან მისაბმელთან - მიწოლით გაღება
120 მინ. თუ მოწყობილია მიმხარვაზი

შენიშვნები

1. იატაკის ზედაპირები მოეწყობა ისე, რომ იქნება მდგრადი, მყარი და არასრიალა.
2. განათების სამართავები , ელექტრო გამანაწილებლები , ელექტრო ჩამრთველები და დენსართები , ტემპერატურის მარეგულირებლები , მოწყობილობების სამართავები , წყალსადენი სისტემის მოწყობილობების მარეგულირებლები და დამცავი და ორმხრივი საკომუნიკაციო სისტემების სამართავები "ა" ტიპის ერთეულში მოეწყობა სტანდარტის 309–ე ქვეთავის შესაბამისად “.
3. სინათლის ჩამრთველები , ელექტრო ჩამრთველები , დენსართები , ტემპერატურის მარეგულირებლები , ელექტრო გამანაწილებლები , და უსაფრთხოების ან შიდასაკომუნიკაციო სისტემების სამართავები "ბ" ტიპის ერთეულებში მოეწყობა სტანდარტის 309.2 და 1104.1.1 ქვეთავების მიხედვით .

2024 წ

ორგანიზაცია
Company name

პროექტის დასახელება
Job Title

მრავალბინიანი საცხოვრებელი სახლი

მისამართი:
Address

თბილისი, ზურაბ და თეიმურაზ ზალღასბანიშვილების ქ. №7

ს.კ №01.10.15.006.060

ექსპლიკაცია:
Explication:

შენიშვნა:
Notes:

1. ნახაზზე ზომები მოცემულია სანიმუშეროდ.
2. ქანცლოპატივით მიღებამდე პროექტში შესაძლებელია განხორციელდეს ცვლილებები.
3. ნახაზის ყველა ცვლილება მანდატორის პროექტში შეთანხმებული უნდა იყოს პროექტის ავტორთან.

არქიტექტურული ნაწილი

პროექტის სტატუსი Drawing Status	მშს. თარიღი Date
სტადია პროექტი	

შემსრულებლები performers

თანამდებობა	სახელი,გვარი	ხელმოწერა
პრ. ავტორი	დ.ბაირამბეგოვი	
პრ. ავტორი	ლ. დოლიძე	
არქიტექტორი		
არქიტექტორი		
ვიზუალიზაცია		

ნახაზის დასახელება
Drawing title

სართული +25.05 ნიშნულზე მისაწვდომობის გეგმა

ინდექსი №: INDEX	ფურც. რაოდ. PAGES	ფურცლების ზომა
		A1

მასშტაბი:
1:100

მისაწვდომი ტუალეტი "ა" ტიპის ერთეულში
მ 1:30

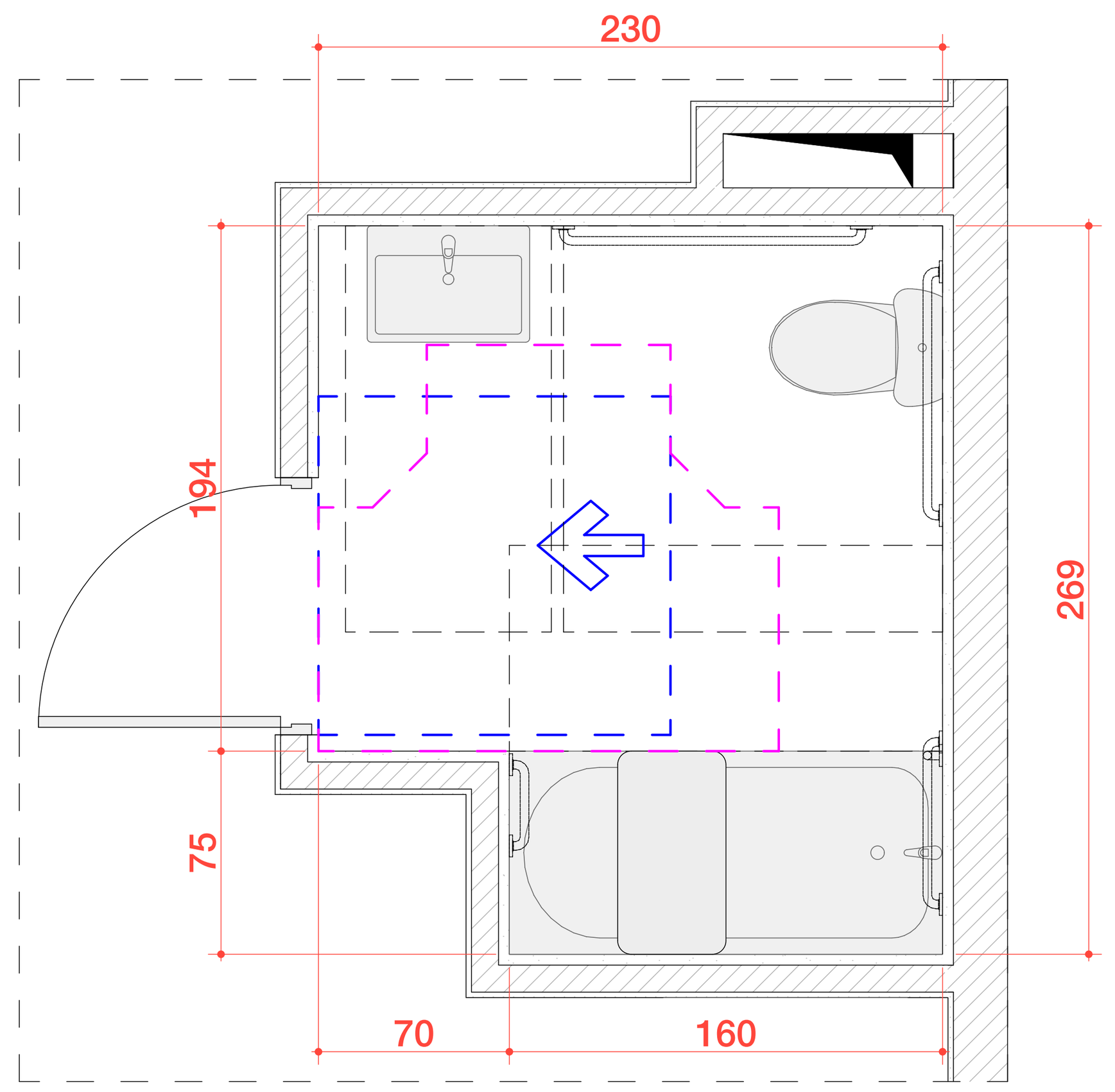

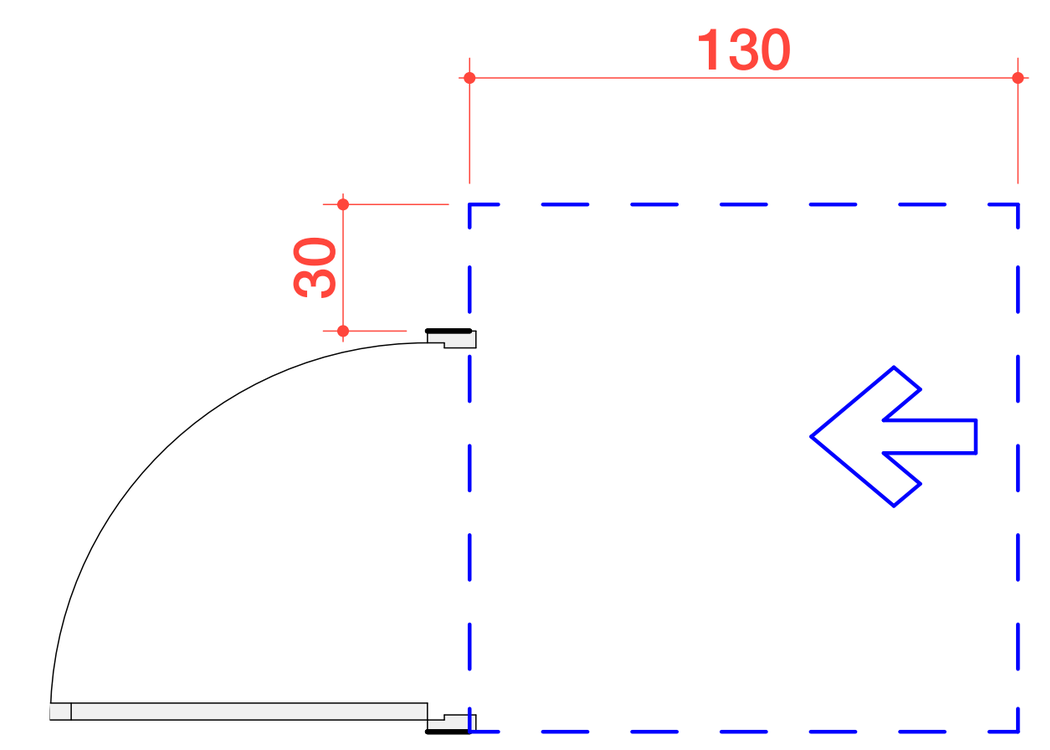

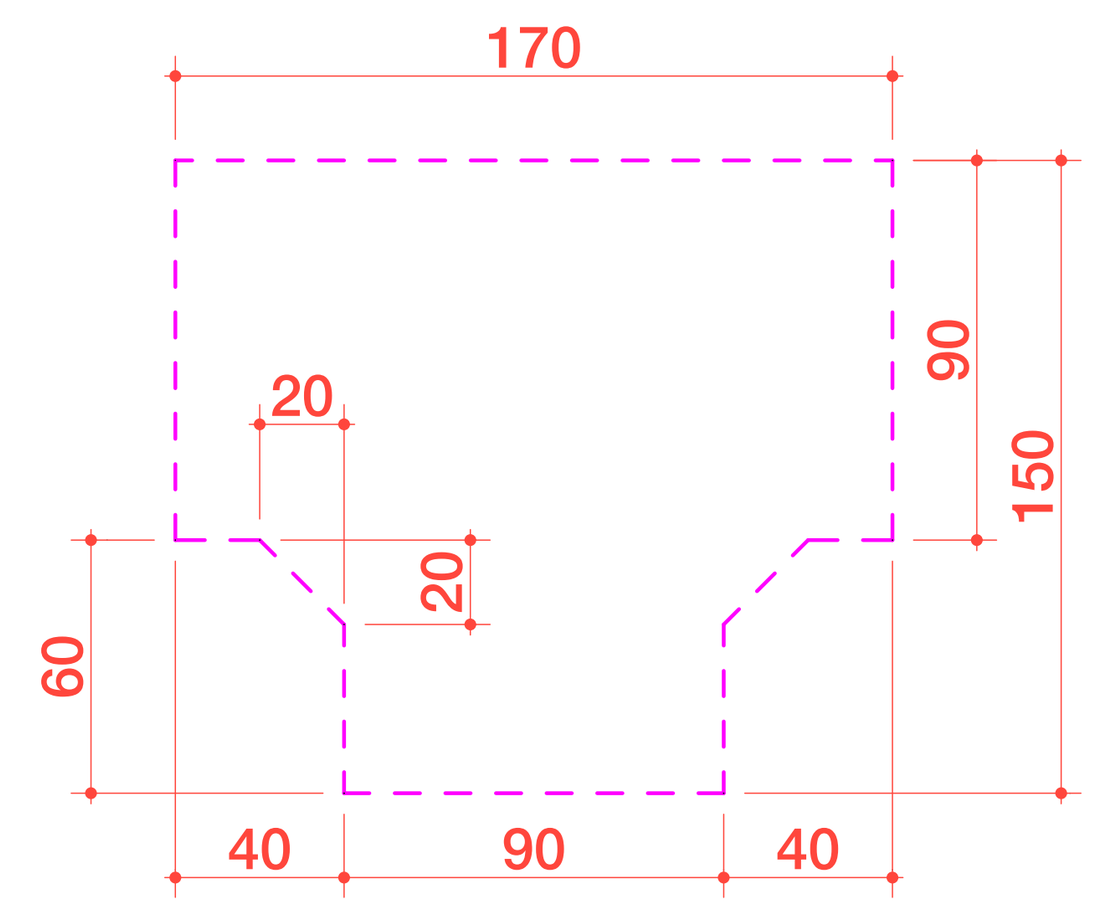

უნიტაზის და ხელმოსაჭიდი ძელების (საჭიროების შემთხვევაში) მდებარეობა

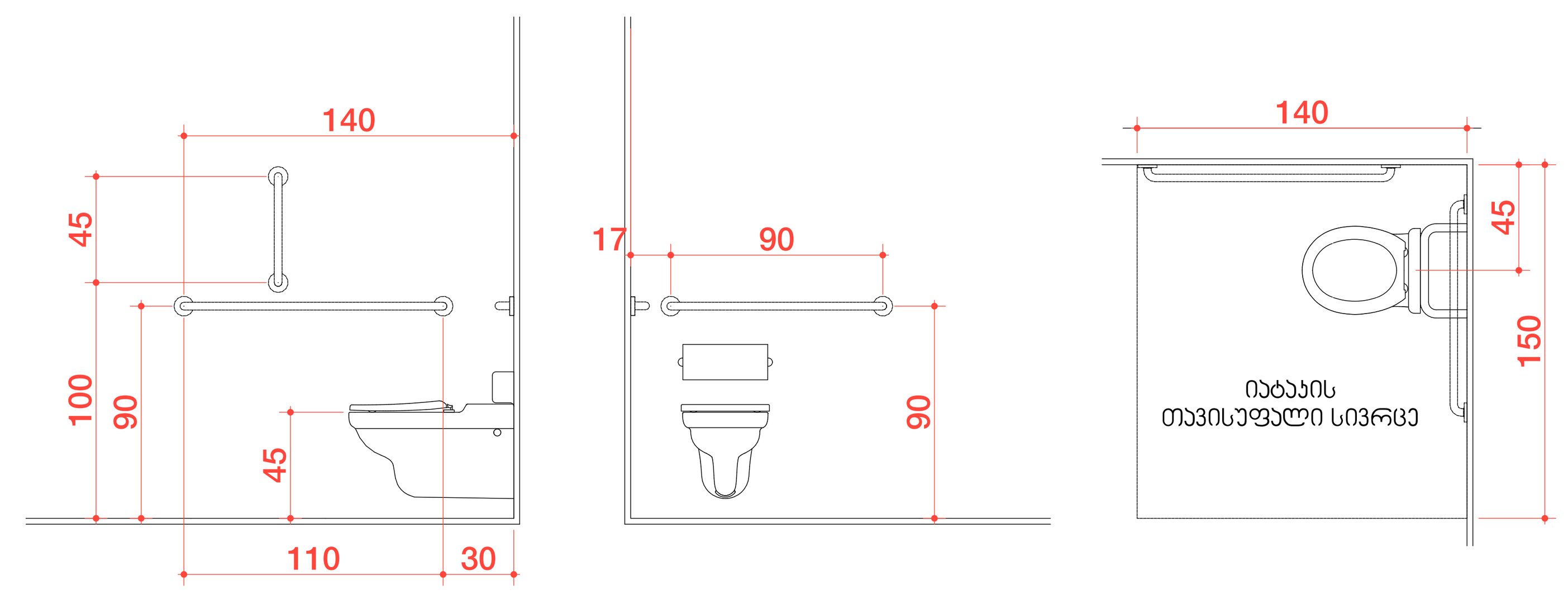

დასაჯდომის მქონე აბაზანა
ხელმოსაჭიდი ძელებით

ხელსაბანის მდებარეობა

თავისუფალი სივრცე
ფეხის ფალანგისთვის

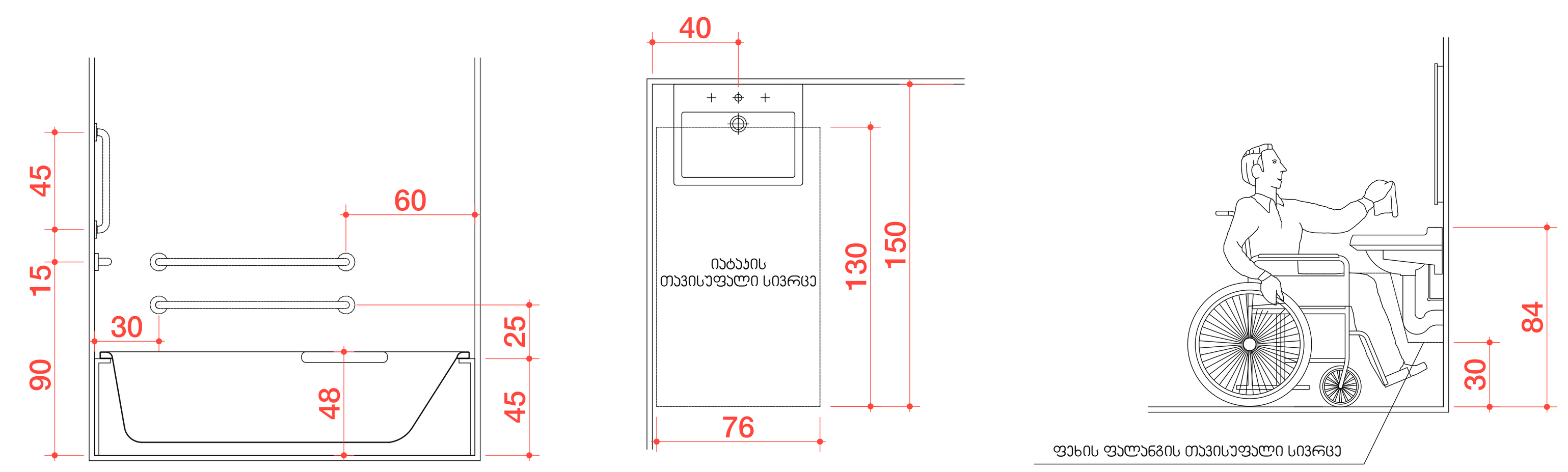

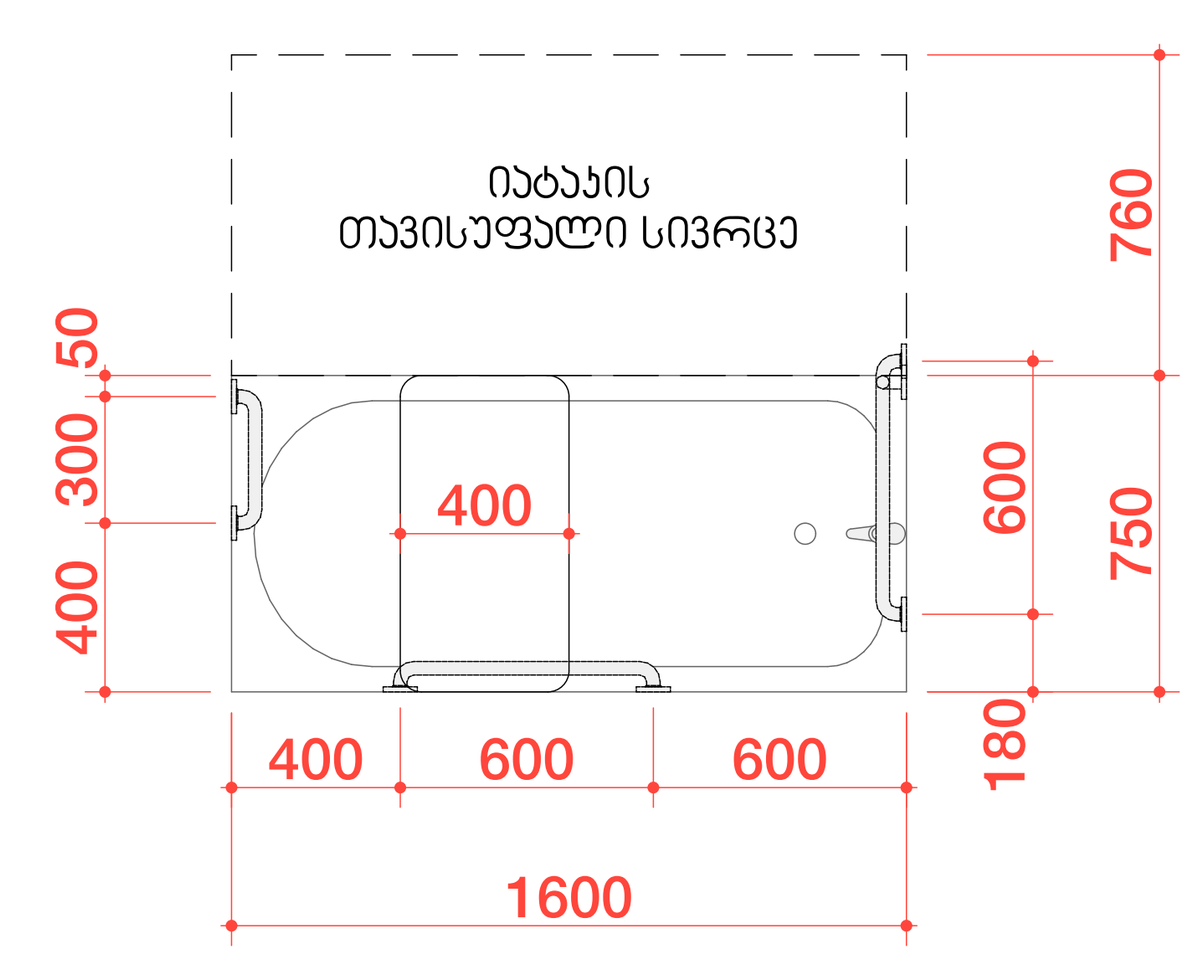

2024 წ

ორგანიზაცია
Company name

პროექტის დასახელება
Job Title

მრავალბინიანი საცხოვრებელი სახლი

მისამართი:
Address

თბილისი, ზურაბ და თეიმურაზ ხალდასტანიშვილების ქ. №7

ს.კ №01.10.15.006.060

ექსპლიკაცია:
Explication:

შენიშვნა:
Notes:

1. ნახაზზე ზომები მოცემულია სანტიმეტრებში.
2. ექსპლოატაციაში მიღებამდე პროექტში შესაძლებელია განხორციელდეს ცვლილებები.
3. ნახაზის ყველა ცვლილება მშენებლობის პროცესში შეთანხმებული უნდა იყოს პროექტის ავტორთან.

არქიტექტურული ნაწილი

პროექტის სტატუსი Drawing Status	შეს. თარიღი Date
სტადია პროექტი	

შემსრულებლები
performers

თანამდებობა	სახელი.გვარი	ხელმოწერა
პრ. ავტორი	დ.ბაირამაშვილი	
პრ. ავტორი	ლ. დოლიძე	
არქიტექტორი		
არქიტექტორი		
ვიზუალიზაცია		

ნახაზის დასახელება
Drawing title

მისაწვდომი ტუალეტები

ინდექსი № INDEX	ფურც. რაოდ. PAGES	ფურცელის ზომა
		A1

მასშტაბი:
1:30

ორმხრივი კავშირის გამოყენების წესები, ნიშანი უნდა გაიკრას თავშესაფრის ფართობებთან

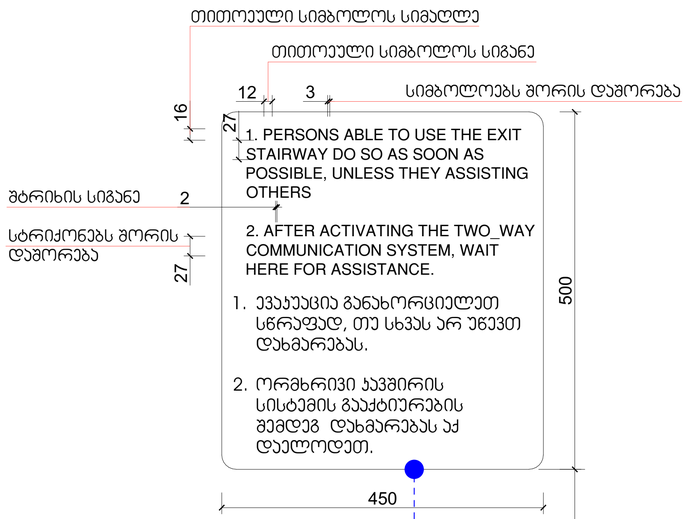

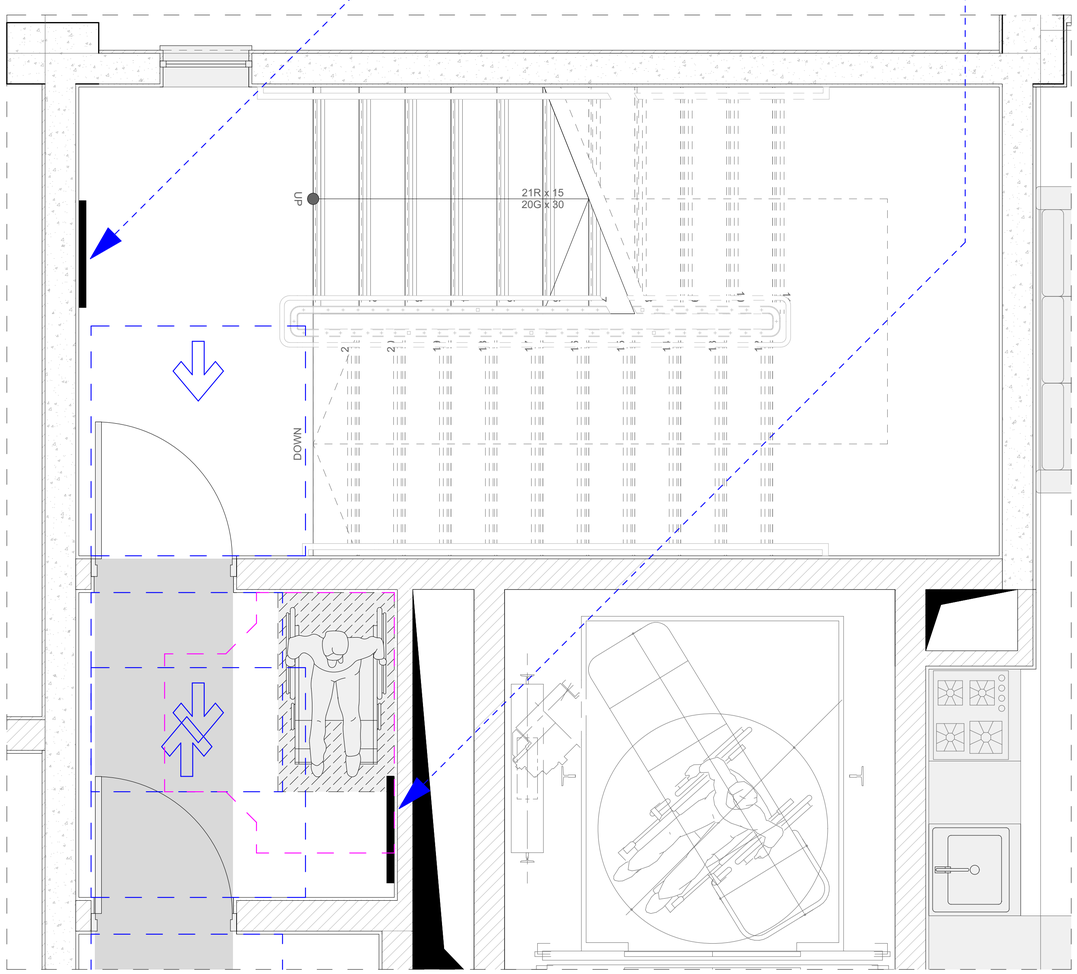

გზა-კიბის ამოსაცნობის ნიშანი, გზა-კიბის საზღვრებში, დერეფანში გამავალი კარის საკეტის მომიჯნავედ

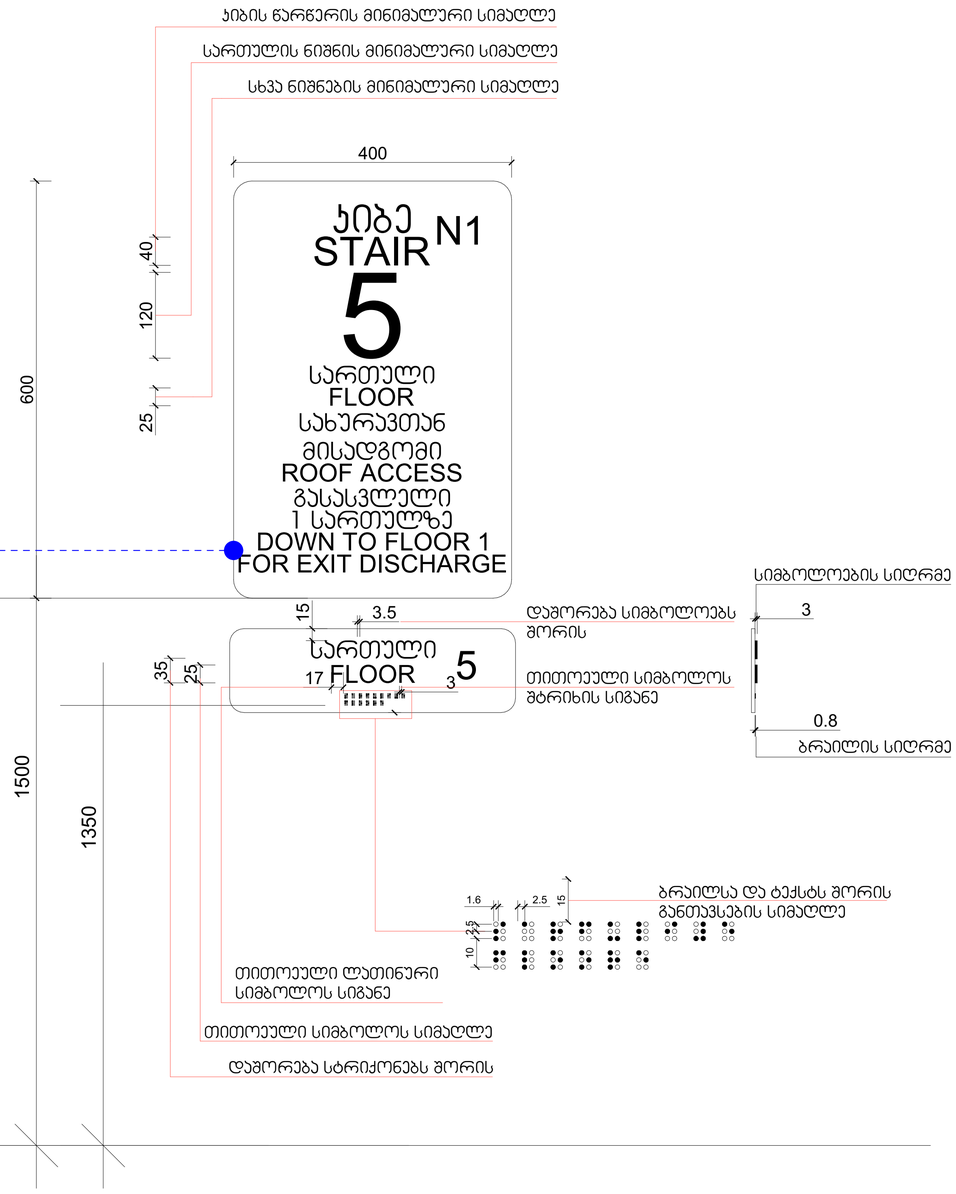

2024 წ

ორგანიზაცია
Company name

პროექტის დასახელება
Job Title

მრავალბინიანი საცხოვრებელი სახლი

მისამართი:
Address

თბილისი, ზურაბ და თეიმურაზ ზალღასბანიშვილების ქ. №7

ს.კ №01.10.15.006.060

განმარტებები:
Explication:

შენიშვნა:
Notes:

1. ნახაზზე ზომები მოცემულია სანიმებრებში.
2. ევაკუაციისთვის მიღებული პროექტი მუსაჭიროებს მანხორციელებლის ცვლილებებს.
3. ნახაზის ყველა ცვლილება მხოლოდ პროექტში შეთანხმებული უნდა იყოს პროექტის ავტორთან.

არქიტექტურული ნაწილი

პროექტის სტატუსი Drawing Status	შეს. თარიღი Date
სტადია პროექტი	

შემსრულებლები performers

თანამდებობა	სახელი,გვარი	ხელმოწერა
პრ. ავტორი	დ.აბირამაშვილი	
პრ. ავტორი	ლ. დოლიძე	
არქიტექტორი		
არქიტექტორი		
ვიზუალიზაცია		

ნახაზის დასახელება
Drawing title

ნიშნები №1

ინდექსი № INDEX	ფურც. რაოდ. PAGES	ფურცლების ზომა
		A1

მასშტაბი:
1:20

ორმხრივი კავშირის გამოყენების წესები,
ნიშანი უნდა გაიკრას თავშესაფრის ფართობებთან

გზა-კიბის ამოსაცნობის ნიშანი,
გზა-კიბის საზღვრებში,
დერეფანში გამავალი კარის საკეტის მომიჯნავედ

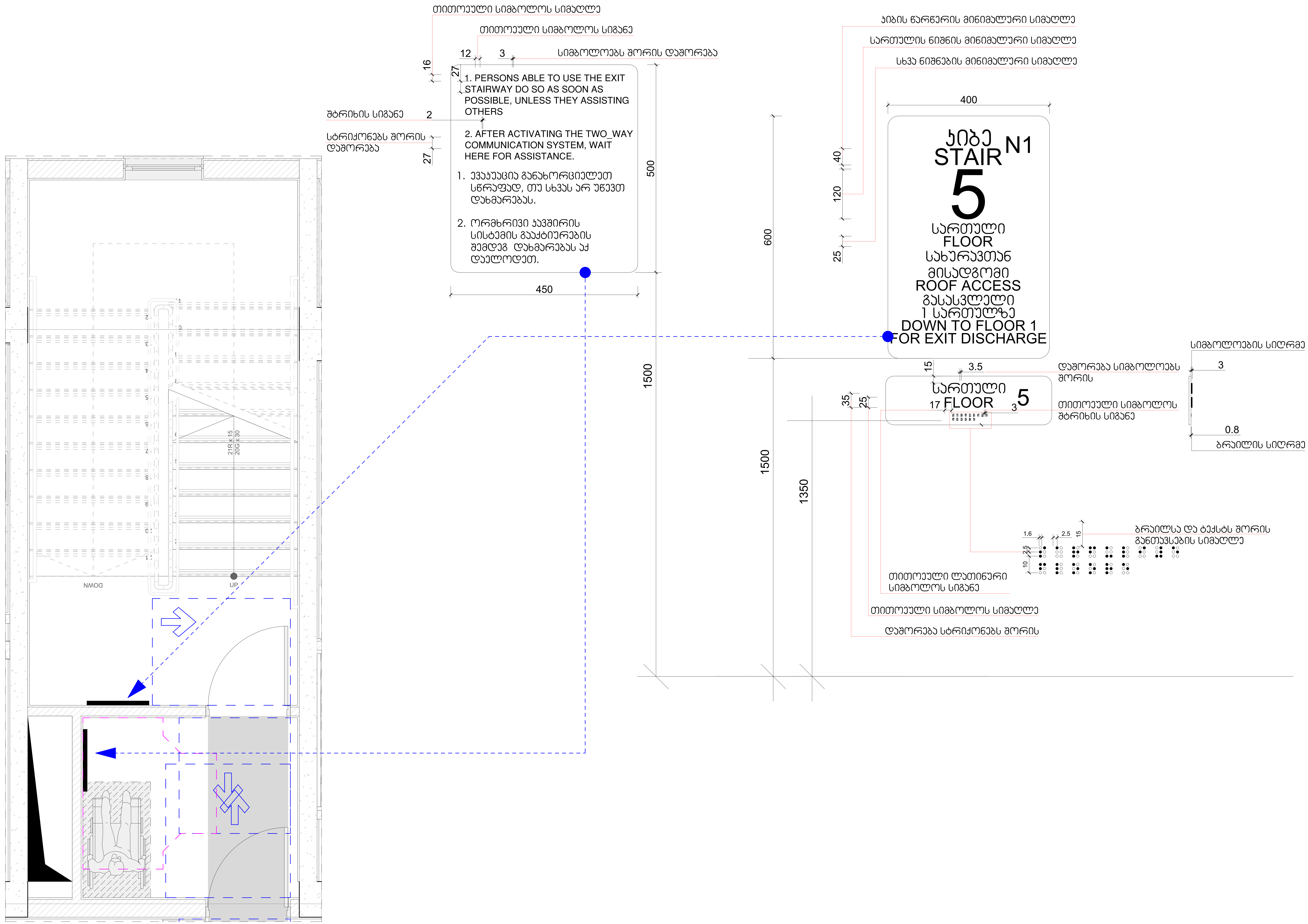

2024 წ

ორგანიზაცია Company name	
პროექტის დასახელება Job Title	მრავალბინიანი საცხოვრებელი სახლი
მისამართი: Address	თბილისი, ზურაბ და თეიმურაზ ზალდასტანიშვილების ქ. №7 ს.კ №01.10.15.006.060
ექსპლიკაცია: Explication:	

შენიშვნა:
Notes:

1. ნახაზზე ზომები მოცემულია სანტიმეტრებში.
2. ექსპლოატაციაში მიღებამდე პროექტში შესაძლებელია განხორციელდეს ცვლილებები.
3. ნახაზის ყველა ცვლილება მშენებლობის პროცესში შეთანხმებული უნდა იყოს პროექტის ავტორთან.

არქიტექტურული ნაწილი

პროექტის სტატუსი Drawing Status	შეს. თარიღი Date
სტადია პროექტი	

შემსრულებლები
performers

თანამდებობა	სახელი.გვარი	ხელმოწერა
პრ. ავტორი	დ.ბაირამაშვილი	
პრ. ავტორი	ლ. დოლიძე	
არქიტექტორი		
არქიტექტორი		
ვიზუალიზაცია		

ნახაზის დასახელება
Drawing title

ნიშნები №2

ინდექსი № INDEX	ფურც. რაოდ. PAGES	ფურცლის ზომა
		A1

მასშტაბი: 1:20

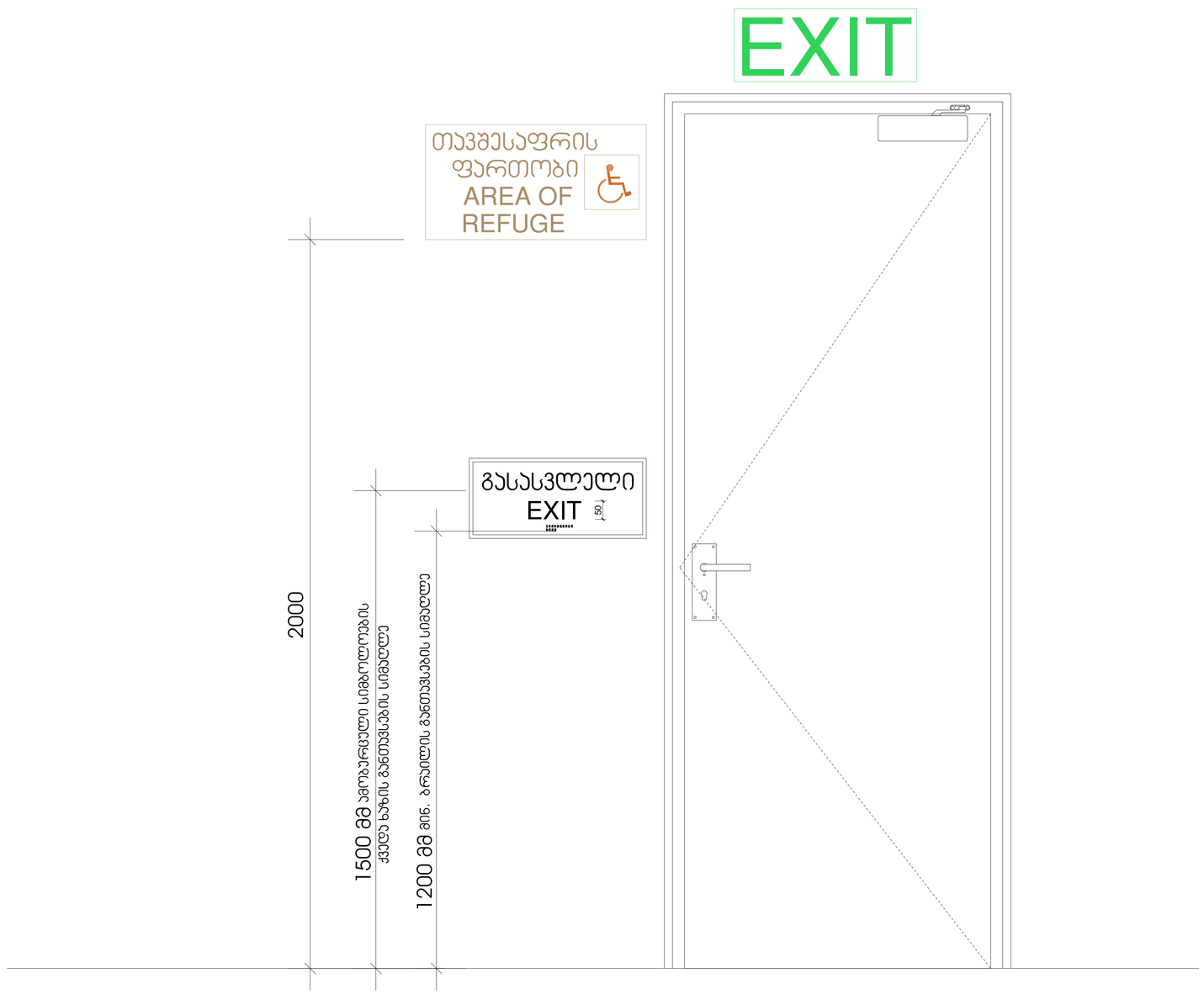

2024 წ

ორგანიზაცია
Company name

პროექტის დასახელება
Job Title

მრავალბინიანი საცხოვრებელი სახლი

მისამართი:
Address

თბილისი, ზურაბ და თეიმურაზ ზალდასტანიშვილების ქ. №7

ს.კ №01.10.15.006.060

ექსპლიკაცია:
Explication:

შენიშვნა:
Notes:

1. ნახაზზე ზომები მოცემულია სანტიმეტრებში.
2. ექსპლოატაციაში მიღებამდე პროექტში მესაძლებელია განხორციელდეს ცვლილებები.
3. ნახაზის ყველა ცვლილება მხვენელობის პროცესში შეთანხმებული უნდა იყოს პროექტის ავტორთან.

არქიტექტურული ნაწილი

პროექტის სტატუსი Drawing Status	შეს. თარიღი Date
სტადია პროექტი	

შემსრულებლები performers

თანამდებობა	სახელი,გვარი	ხელმოწერა
პრ. ავტორი	ლ.ბაირამაშვილი	
პრ. ავტორი	ლ. დოლიძე	
არქიტექტორი		
არქიტექტორი		
პრეზენტაცია		

ნახაზის დასახელება
Drawing title

ნიშნები №3

ინდექსი № INDEX	ფურც. რაოდ. PAGES	ფურცლის ზომა
		A1

მასშტაბი:

გასასვლელის განათებული ნიშანი

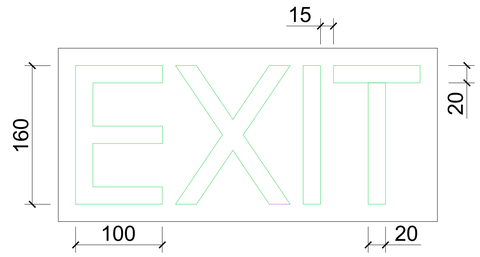

განათებული ნიშანი თავშესაფრის ფართობთან მიმავალ ჯართან

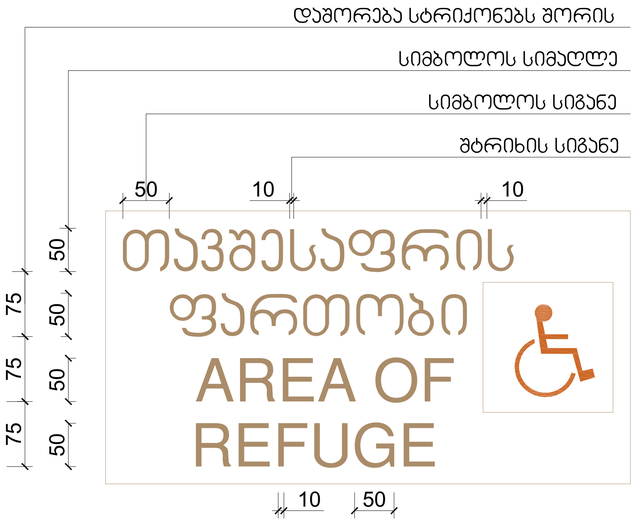

ნიშანი ამობურცული სიმბოლოებით და ბრაილით გზა-ჯიბის შესასვლელთან და გარეთ გამავალ ყველა ჯართან

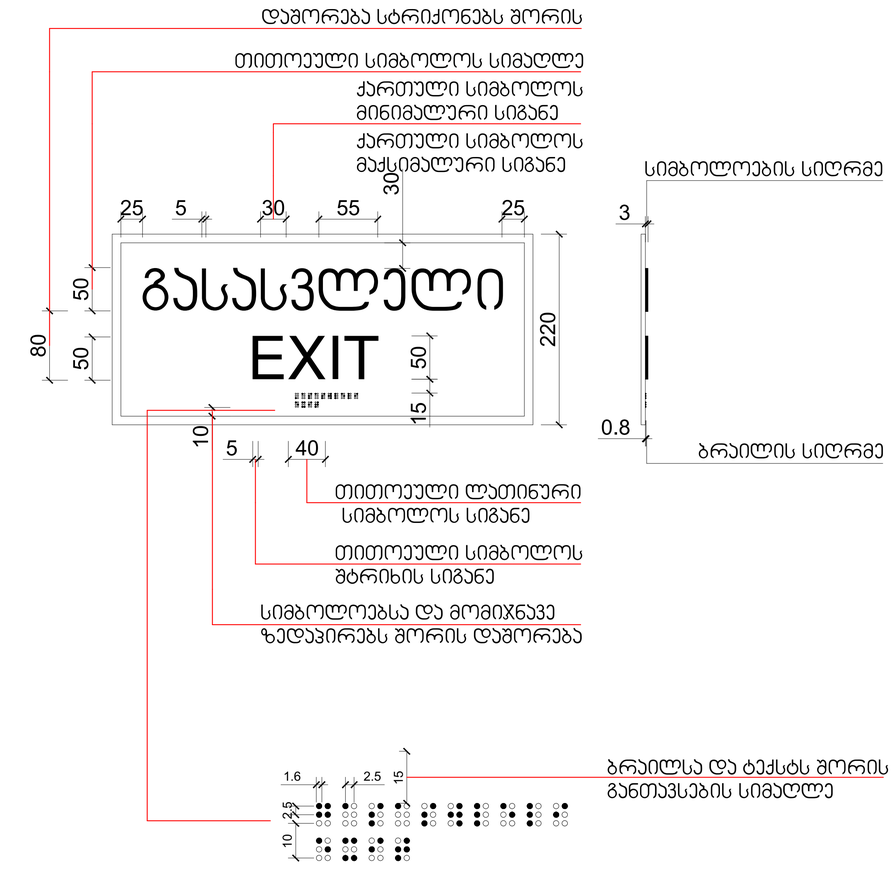

2024 წ

ორგანიზაცია
Company name

პროექტის დასახელება
Job Title

მრავალბინიანი საცხოვრებელი სახლი

მისამართი:
Address

თბილისი, ზურაბ და თეიმურაზ ზალღასბანიშვილების ქ. №7

ს.კ №01.10.15.006.060

ექსპლიკაცია:
Explication:

შენიშვნა:
Notes:

1. ნახაზზე ზომები მოცემულია სანიმუშეროდ.
2. ქსელმოპაიქიმ მიუთხამდე პროექტში მეტალტეხილია განხორციელდეს ცვლილებები.
3. ნახაზის ყველა ცვლილება მშენებლობის პროცესში შეთანხმებული უნდა იქნეს პროექტის ავტორთან.

არქიტექტურული ნაწილი

პროექტის სტადია Drawing Status	შეს. თარიღი Date
სტადია პროექტი	

შემსრულებლები performers

თანამდებობა	სახელი,გვარი	ხელმოწერა
პრ. ავტორი	დ.ბაირამგვილი	
პრ. ავტორი	ლ. დოლიძე	
არქიტექტორი		
არქიტექტორი		
ვიზუალიზაცია		

ნახაზის დასახელება
Drawing title

ნიშნები №4

ინდექსი № INDEX	ფურც. რაოდ. PAGES	ფურცლის ზომა
		A1

მასშტაბი:

სასწრაფო სამედიცინო დახმარების საერთაშორისო სიმბოლო
(სიცოცხლის ვარსკვლავი) განთავსდება ლიფტის ჩარჩოს ორივე მხარეს

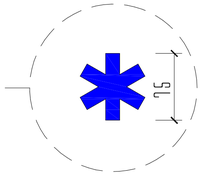

ნიშანი განთავსდება ლიფტის გამოსაძახებელ ღილაკთან



2024 წ

ორგანიზაცია
Company name

პროექტის დასახელება
Job Title

მრავალბინიანი საცხოვრებელი სახლი

მისამართი:
Address

თბილისი, ზურაბ და თეიმურაზ ზალდასტანიშვილების ქ. №7

ს.კ №01.10.15.006.060

ექსპლიკაცია:
Explication:

შენიშვნა:
Notes:

1. ნახაზზე ზომები მოცემულია სანტიმეტრებში.
2. ექსპლოატაციაში მიღებამდე პროექტში მესაძლებელია განხორციელდეს ცვლილებები.
3. ნახაზის ყველა ცვლილება მშენებლობის პროცესში შეთანხმებული უნდა იყოს პროექტის ავტორთან.

არქიტექტურული ნაწილი

პროექტის სტატუსი Drawing Status	შეს. თარიღი Date
სტადია პროექტი	

შემსრულებლები performers

თანამდებობა	სახელი,გვარი	ხელმოწერა
პრ. ავტორი	ლ.ბაირამაშვილი	
პრ. ავტორი	ლ. ლოლიძე	
არქიტექტორი		
არქიტექტორი		
პრეზენტაცია		

ნახაზის დასახელება
Drawing title

ნიშნები №5

ინდექსი №/ INDEX	ფურც. რაოდ. PAGES	ფურცლის ზომა
		A1

მასშტაბი:

ნიშანი განთავსდება
გზა-ჯიბის საზღვრებში ჯარის მომიჯნავედ

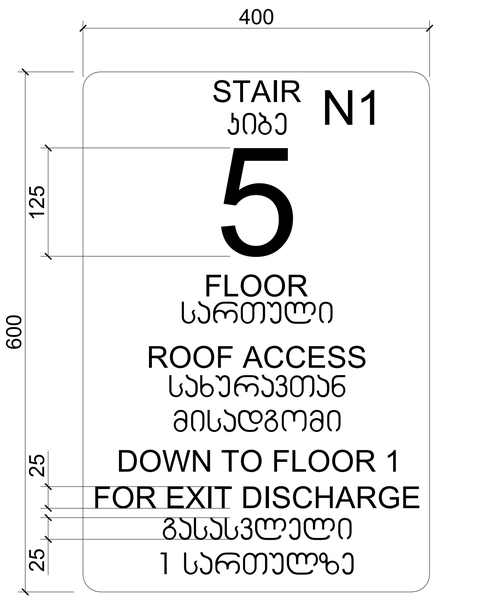

ნიშანი განთავსდება
გზა-ჯიბის საზღვრებში ჯარის მომიჯნავედ

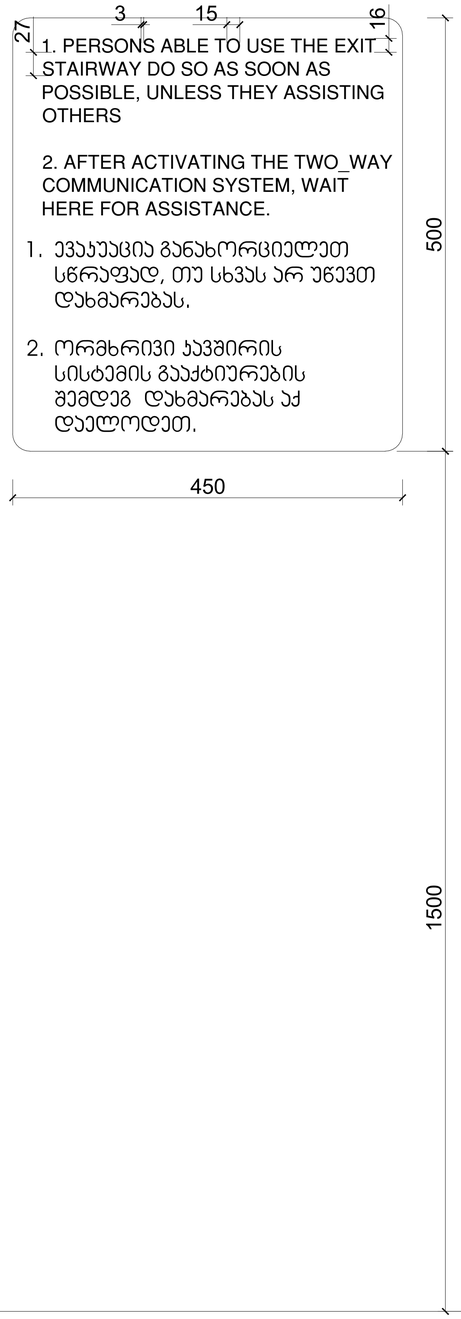

ნიშანი განთავსდება
შიგა მისაწვდომ ავტოსადგომთან

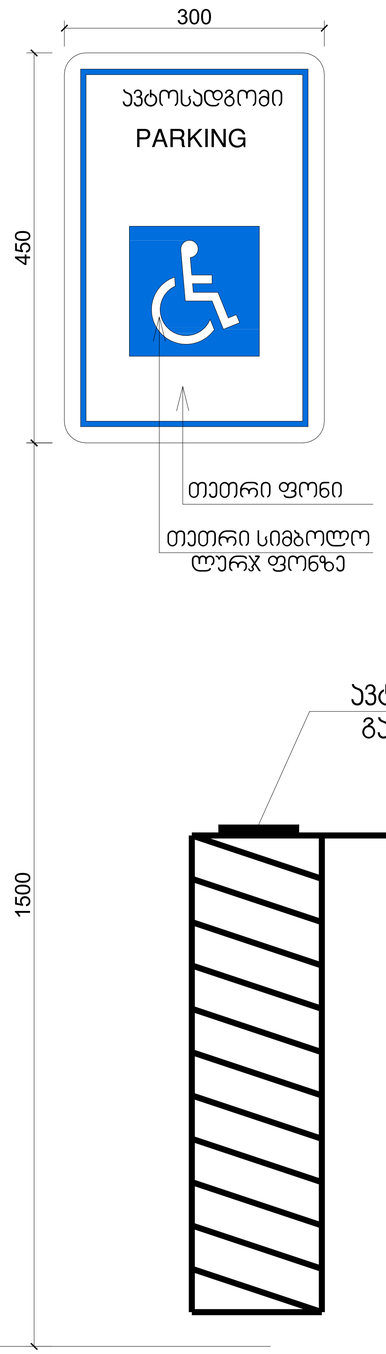

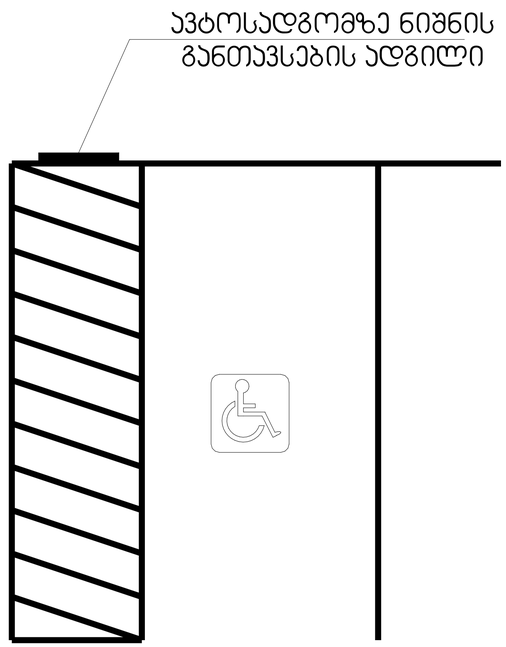

2024 წ

ორგანიზაცია
Company name

პროექტის დასახელება
Job Title

მრავალბინიანი საცხოვრებელი სახლი

მისამართი:
Address

თბილისი, ზურაბ და თეიმურაზ ზალდასტანიშვილების ქ. №7

ს.კ №01.10.15.006.060

ექსპლიკაცია:
Explication:

შენიშვნა:
Notes:

1. ნახაზზე ზომები მოცემულია სანტიმეტრებში.
2. ქსელტოპოგრაფიამ მიღებამდე პროექტში შესაძლებელია განხორციელდეს ცვლილებები.
3. ნახაზის ფეხლა ცვლილება მშენებლობის პროცესში მეთანხმებელი უნდა იყოს პროექტის ავტორთან.

არქიტექტურული ნაწილი

პროექტის სტატუსი Drawing Status	თარიღი Date
სტადია პროექტი	

შემსრულებლები performers

თანამდებობა	სახელი,გვარი	ხელმოწერა
პრ. ავტორი	დ.ბაირამგვილი	
პრ. ავტორი	ლ. დოლიძე	
არქიტექტორი		
არქიტექტორი		
ვიზუალიზაცია		

ნახაზის დასახელება
Drawing title

ნიშნები №6

ინდექსი № INDEX	ფურც. რაოდ. PAGES	ფურცლების ზომა
		A1

მასშტაბი: