პირობითი აღნიშვნები

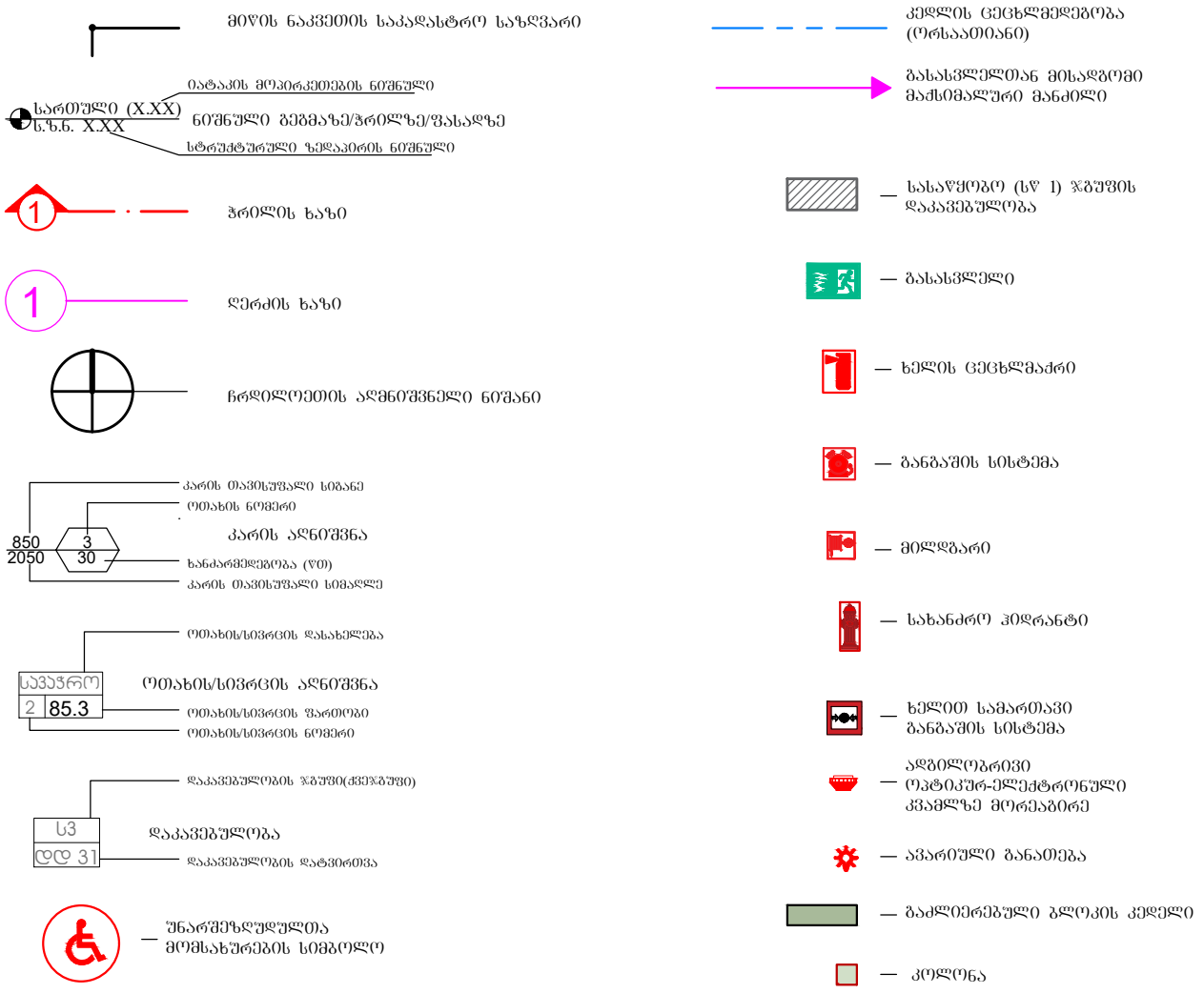

შენობა-ნაგებობის უსაფრთხოების წესებთან შესაბამისობის ანალიზი

გამოყენებული წესები – "შენობა-ნაგებობის უსაფრთხოების წესები"

ჩამოთვალეთ შენობის დაკავებულობები და აღწერეთ თითოეული გამოყენება	
1. სასაწყობო ჯგუფი სწ-1 (სასაწყობო სივრცე) დაკავებულობის დატვირთვა - 380	პირველი სართული (0.00 ნიშნ.)

კონსტრუქციის ტიპი:	
განსაზღვრეთ კონსტრუქციის ტიპი არსებული შენობისთვის: მაგალითი: II–A, II–B, V–A, V–B	
განსაზღვრეთ კონსტრუქციის ტიპი ახალი შენობისთვის: მაგალითი: II–A, II–B, V–A, V–B	I – A
შერეული კონსტრუქციის შემთხვევაში მიუთითეთ ტიპები, რომელიც გამოყენებული იქნება, განსაზღვრეთ ტიპები და მათი მდებარეობა:	

შენობა-ნაგებობის უსაფრთხოების წესებთან შესაბამისობის ანალიზი

სიმაღლის შეზღუდვები (ცხრილი 503-ის მიხედვით)		
დაკავებულობები	დასაშვები სართულიანობა	შემოთავაზებული სართულიანობა
1. სასაწყობო ჯგუფი სწ-1	შეუზღუდავად	1 სართული (0.00 ნიშნ.)
	დასაშვები სიმაღლე (მ)	შემოთავაზებული სიმაღლე (მ)
საერთო სიმაღლე (მ) =	შეუზღუდავად	13.7
მიწის დონის ზემოთ სართულების რაოდენობა =	შეუზღუდავად	1

ფართობის შეზღუდვები (ცხრილი 503-ის მიხედვით)		
დაკავებულობები	დასაშვები ფართობი (სართულზე მ2)	შემოთავაზებული ფართობი (სართულზე მ2)
1. სასაწყობო ჯგუფი სწ-1 (0.00 ნიშნ.)	შეუზღუდავი	17634.7
შემოთავაზებული ფართობების ჯამი =	17634.7	
სართულების რაოდენობა =	1	
შენობის საერთო ფართობი =	17634.7	

შენობა-ნაგებობის უსაფრთხოების წესებთან შესაბამისობის ანალიზი

გარე კედლის ცეცხლმედეგობისა და ღიობებისადმი მოთხოვნები ცხრილების 602-ის და 705.8-ის მიხედვით									
გარე კედელი	ხანძარსაწინააღმდეგო მანძილი (მ)	ცეცხლმედეგობის ხარისხი (სთ)		კედლის ღიობების ფართობი (კედლის %)					
		მოთხოვნილი	გათვალისწინებული	დასაშვები			გათვალისწინებული		
				დაცული	დაუცველი საშხეფებით	დაუცველი	დაცული	დაუცველი საშხეფებით	დაუცველი
1 – 12 (ღერძებში)	22.08	0	1	–	–	შეუზღუდავი	–	–	0.1 %
ა – ი (ღერძებში)	31.20	0	1	–	–	შეუზღუდავი	–	–	7 %
12 – 1 (ღერძებში)	12.26	0	1	–	–	შეუზღუდავი	–	–	0.3 %
ი – ა (ღერძებში)	44.40	0	1	–	–	შეუზღუდავი	–	–	5 %

ხანძრისაგან დაცვის სისტემებისადმი მოთხოვნები							
დაკავებულობები/ სივრცეები/ გასასვლელი საშუალებები	ავტოსაშხეფი სისტემა	ალტერნატიული ავტომატური ცეცხლსაქრობი სისტემები	სახანძრო განგაშისა, კვამლაღმოჩენი და ცეცხლაღმოჩენი სისტემები	სახანძრო მილდგარების სისტემები	კვამლის საკონტროლო სისტემები	ხელის ცეცხლმაქრები	საავარიო განგაშის სისტემები
სასაწყობო ჯგ. სწ-1	კი	–	კვამლის აღმომჩენი	კი	კი	კი	კი
კიბის უჯრედი	–	–	–	–	–	–	–
ლიფტები	–	–	–	–	–	–	–
დერეფანი	–	–	–	–	–	–	–
სახანძრო-სამაშველო სამსახურის მიერ გამოსაყენებელი მისაერთებლები				კი (სახანძრო ჰიდრანტი; 8 მილდგარი)			
სახანძრო ტუმბო და წყლის რეზერვუარი განთავსებულია საპროექტო ტერიტორიაზე				კი			

შენობა-ნაგებობის შსაფრთხოების წესებთან შესაბამისობის ანალიზი

განიავებისადმი მოთხოვნები		
დაკავებულობები/სივრცეები/გასასვლელი საშუალებები	ბუნებრივი განიავება	ხელოვნური განიავება
სასაწყობო ჯგუფი სწ-1	———	კი
ლიფტები	———	———
დერეფანი	———	———

თითოეული სართულიდან გასასვლელი საშუალება									
სართულები	დაკავებულობა და დაკავებულობის დატვირთვის ჯამური მაჩვენებელი	მოთხოვნილი გასასვლელების/ გასასვლელთან მისადგომის რაოდენობა	გათვალისწინებული გასასვლელების/ გასასვლელთან მისადგომის რაოდენობა და ტიპი	გასასვლელი საშუალებების სიგანე (მეტრი)					
				გზა-კიბეები		დერეფანი		გასასვლელის გზა-კარი	
				მოთხოვნილი	გათვალისწინებული	მოთხოვნილი	გათვალისწინებული	მოთხოვნილი	გათვალისწინებული
პირველი სართული	სასაწყობო ჯგუფი (დდ=380)	2	8 (გზა-კარი)	—	—	—	—	0.82	0.82

წყალსადენი სისტემის ფიქსირებული მოწყობილობების რაოდენობა (ცხრილი 1602.1-ის მიხედვით)													
სართულები	დაკავებულობა და დაკავებულობის დატვირთვის ჯამური მაჩვენებელი	ფიქსირებული მოწყობილობები (ცალი)											
		უნიტაზი				აბაზანა/შხაპი		სასმელი წყლის ფანტანი		სამომსახურეო ნიჟარა		სამზარეულოს ნიჟარა	
		მოთხოვნილი	გათვალისწინებული	მოთხოვნილი	გათვალისწინებული	მოთხოვნილი	გათვალისწინებული	მოთხოვნილი	გათვალისწინებული	მოთხოვნილი	გათვალისწინებული	მოთხოვნილი	გათვალისწინებული
პირველი სართული	სწ-1 (დდ=380)	4	4	4	4	–	–	4	4	1	2	–	–

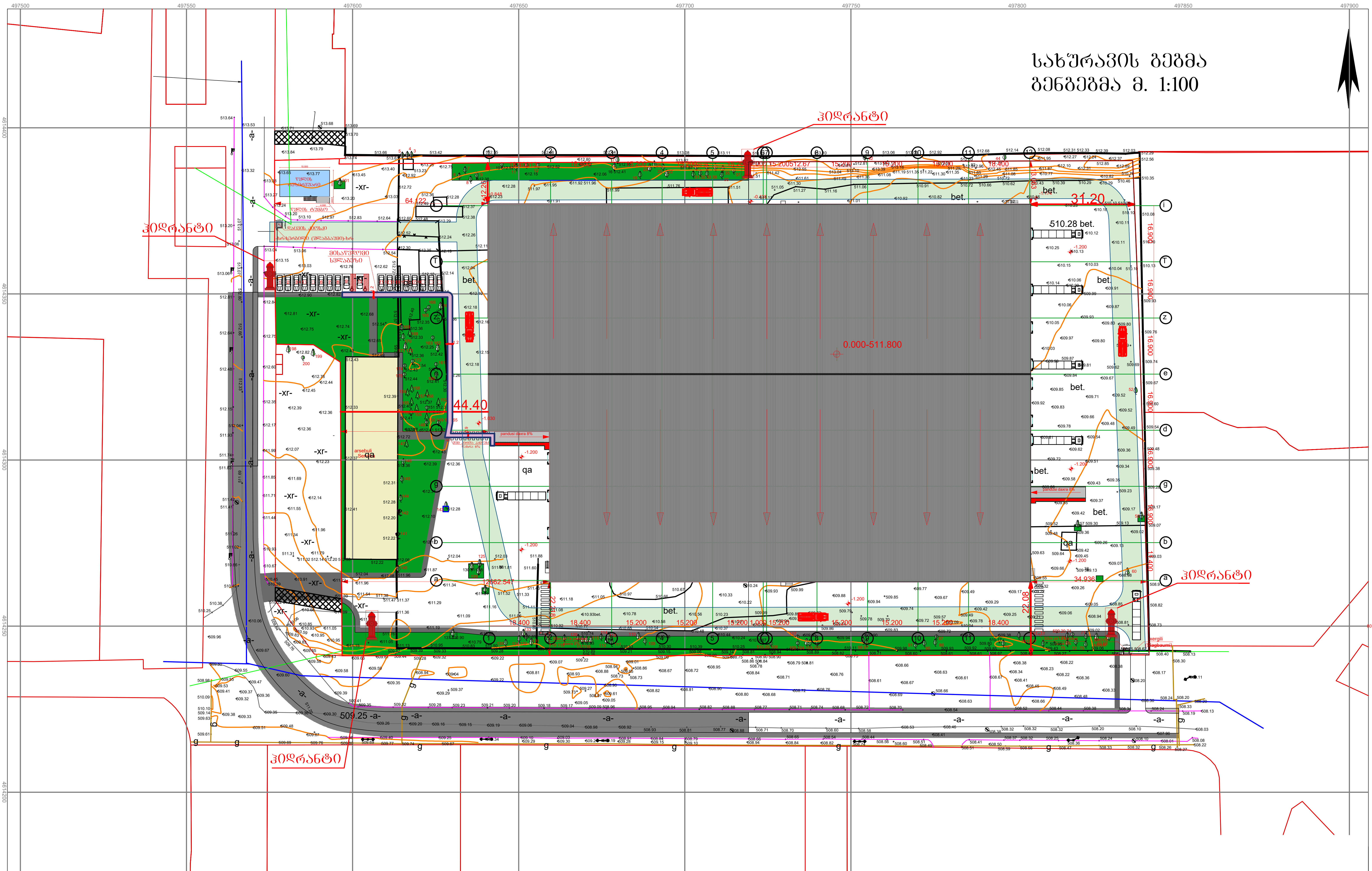

ს.ს "მესხეთი"-ს სასაწყობე შენობის პროექტი ქ. თბილისში იუმაშევის ქ. №16-ში ნაკვეთის ს.კ. 01.19.26.006.002			სახურავის გეგმა გენგეგმა მ. 1:100				ABAKI შ.პ.ს. "აბაკი"
თანამდებობა	გვარი	ხელმოწერა					
დირექტორი	მ. ჩადუნელი		მასშტაბი	ფორმატი	სტადია	ფურცელი	ფურც-ბი
პრ. მთ. არქიტ.	მ. კვესელავა		1:100		მ.პ		

ბინა 301, სარდაფი.	2. ქანქარა სავალი				
ფილიალი ნომერი	2. ბინა ნომერი	ბინის ფართობი	ზომა	ნახაზის ტიპი	ნახაზის ნომერი
			1:100		8.3

ააიპ "ვეძებთ ერთად" საკონტროლო-საზედამხედველო სამსახური	
ქ. თბილისი, ი. ნინოშვილის ქ. №16-ში	
ნაკვეთის საკადასტრო კოდი: 01.19.26.006.002	

არქიტექტურული ნაწილი	ნახაზის დასახელება	

სართულის გეგმა ცენტრალი მ. 1:100

მისაწვდომობის ეროვნული სატანდარტო

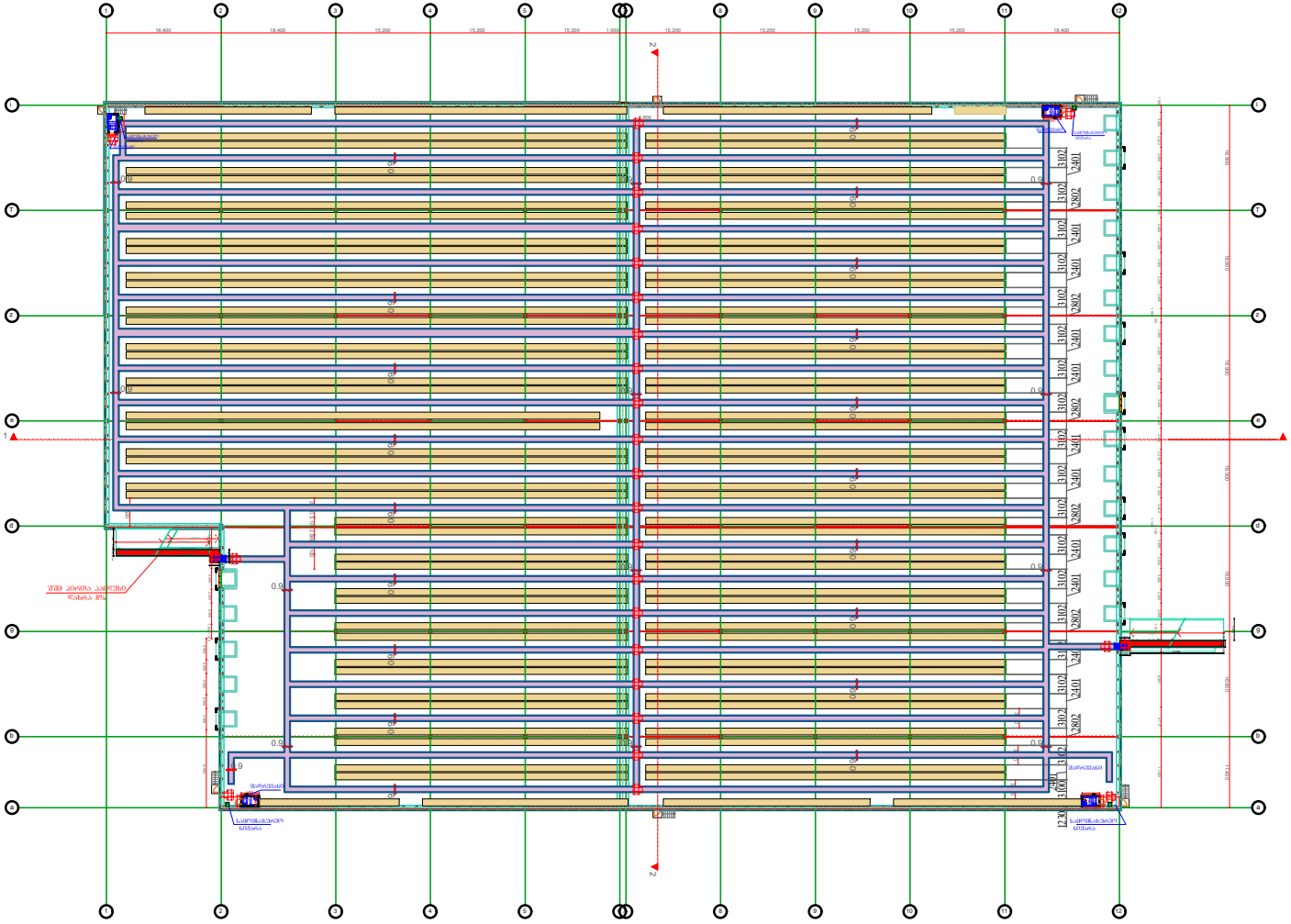

| | | |

შშმ პირთა პანდუსები

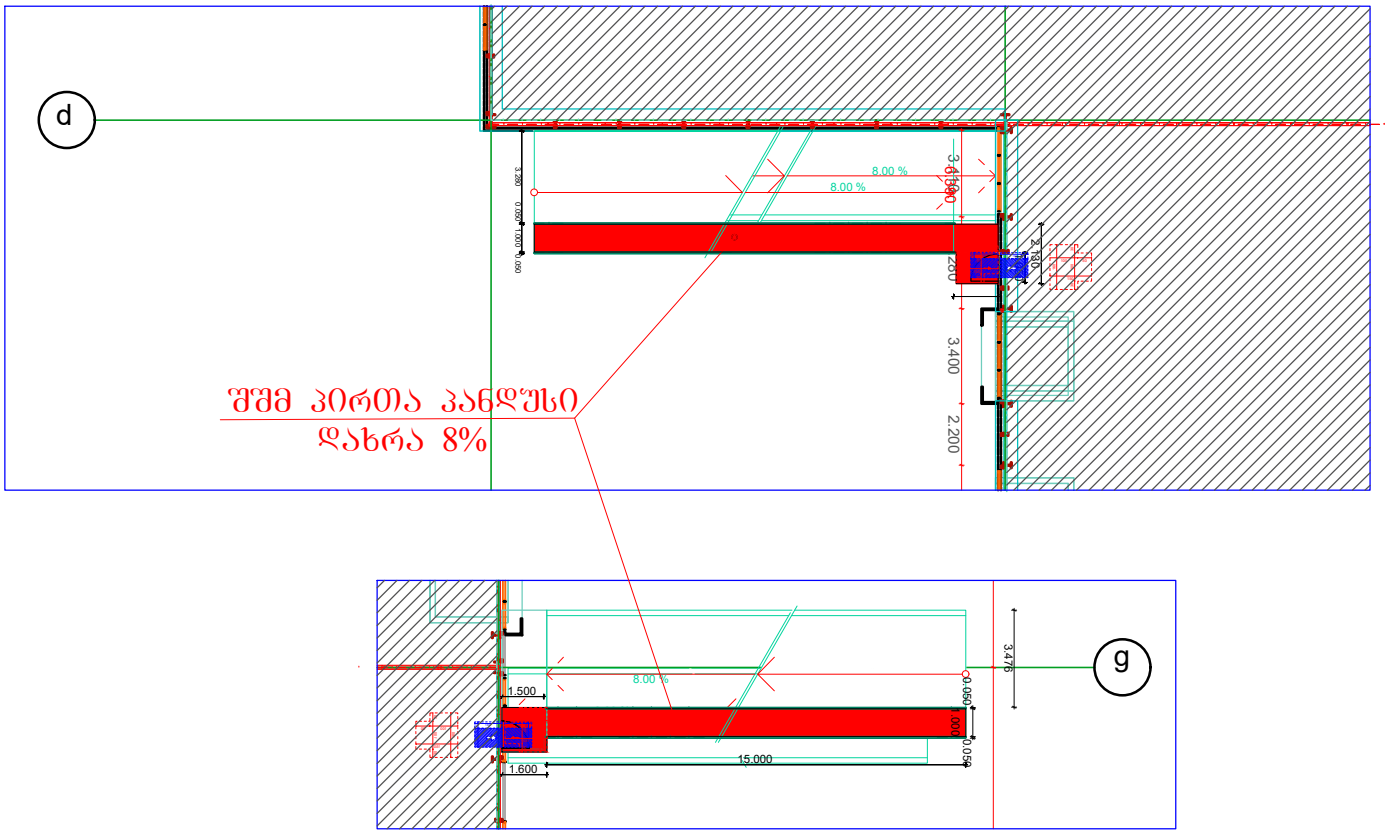

მისაწვდომი სანკვანძები

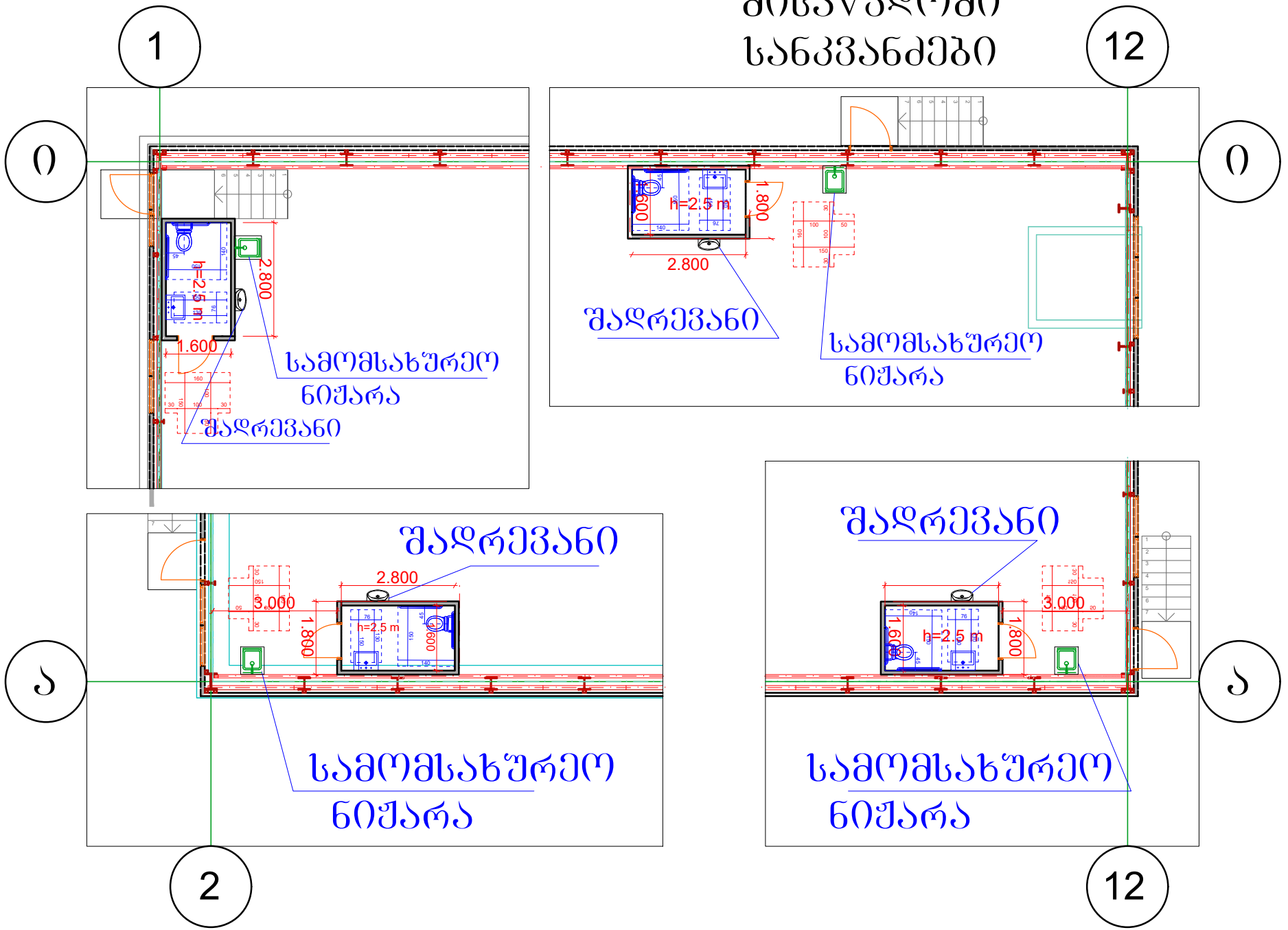

იატაკის თავისუფალი სივრცე

უნიტაზის მდებარეობა

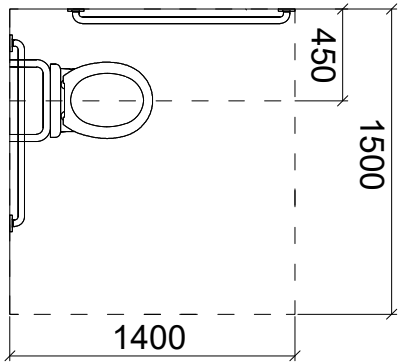

ჭრილი

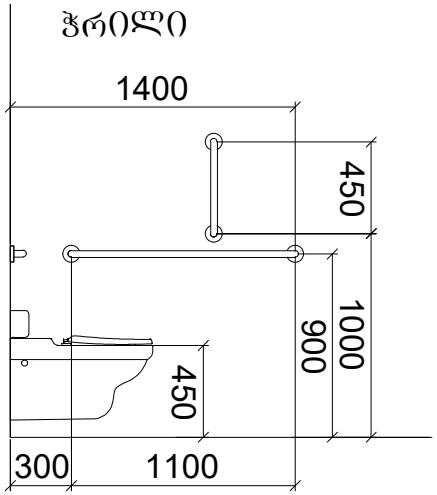

ხელსაბანის მდებარეობა

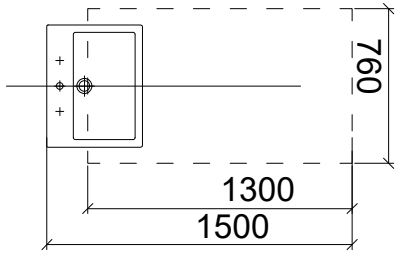

ჭრილი

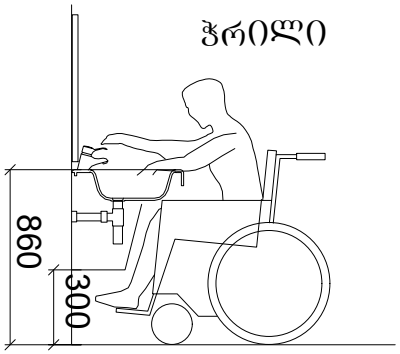

ფეხის ფალანგის
სივრცე

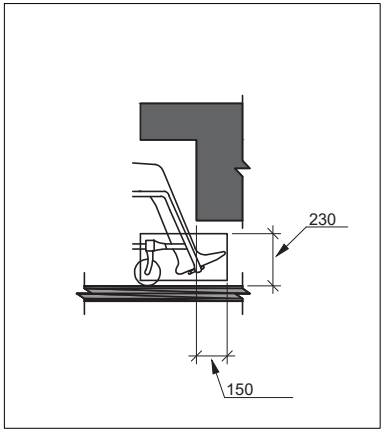

. 306.2 ( ) - -

მუხლის სიმაღლემდე
სივრცე

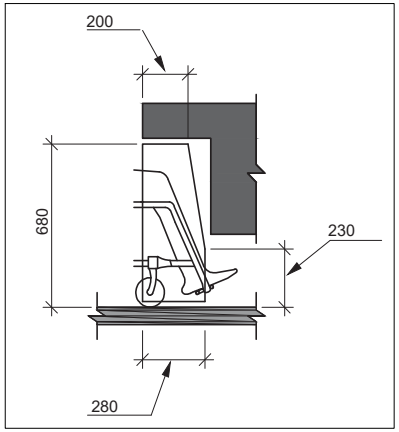

. 306.3 ( ) -

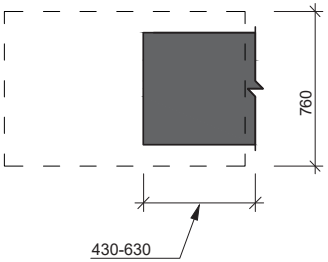

. 306.2 ( ) - -

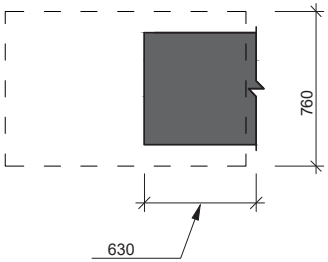

. 306.3 ( ) -

ფანჯარასთან წვდომა "ბ" ტიპის ოთახებში

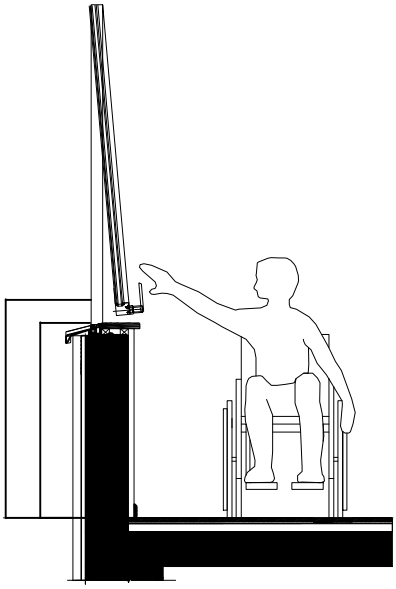

ჭრილი ხელსაბანის მდებარეობა

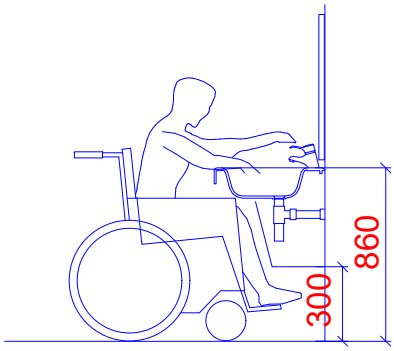

მუხლის სიმაღლემდე სივრცე

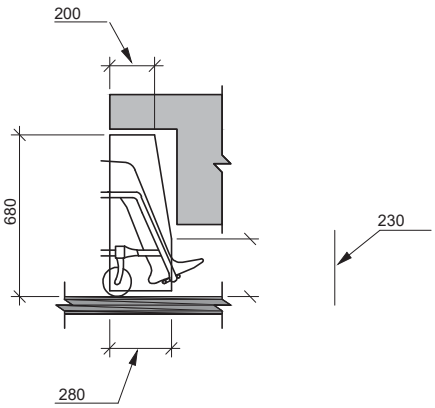

ჭრილი უნიტაზის მდებარეობა

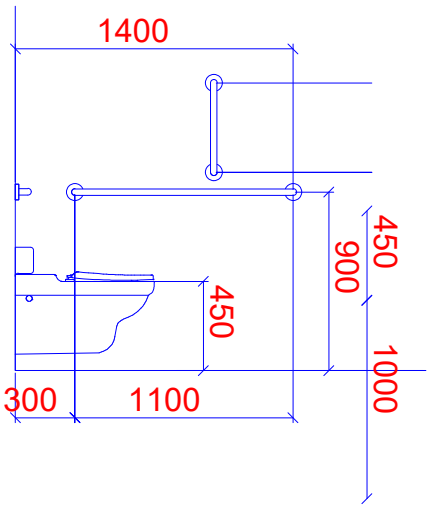

კარის გაბარიტული ზომები

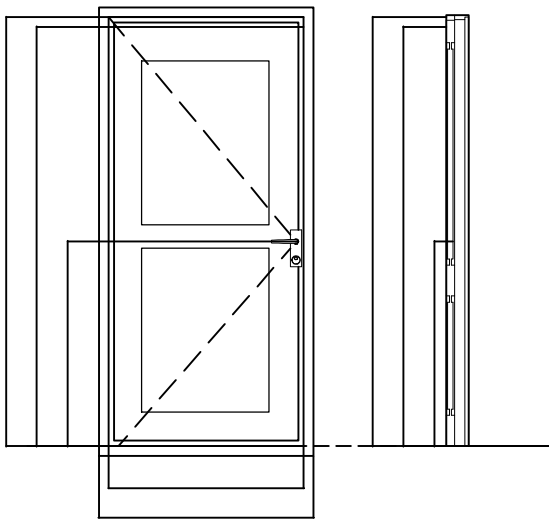

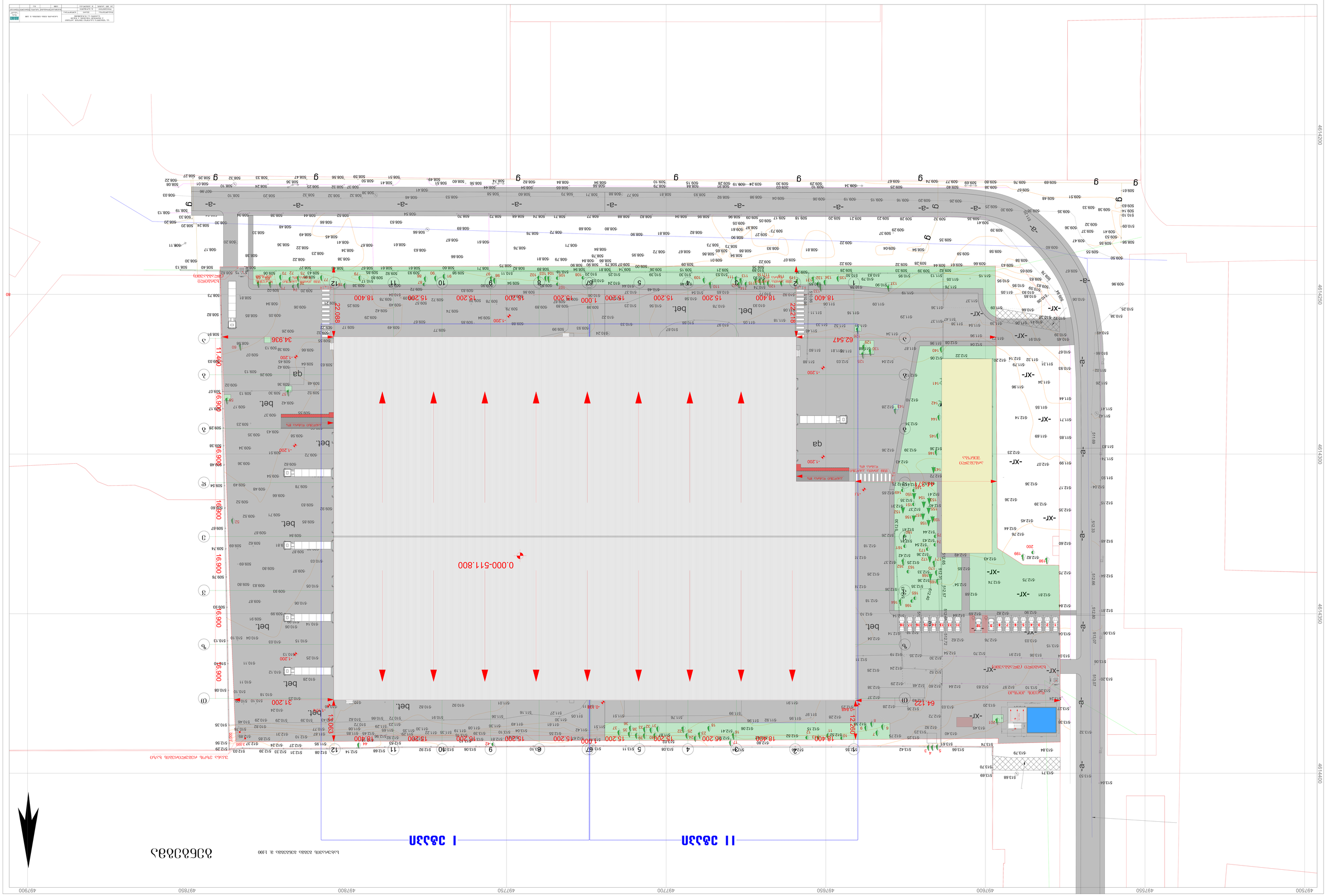
0.000-511.800
I эбзлэ
II эбзлэ
-a-
-XT-
bet.
qa
-1.200
22.088
22.218
34.936
62.547
64.122
31.200
11.400
16.900
16.990
16.963
12.760
18.400
15.200
16.200
1.000
-0.638
497600
497650
497700
497750
497800
497850
497900
46144200
46144250
46144300
46144350
46144400

ნალექების გადამყვანი (წყალამრიდი)
ვარიანტი **A**

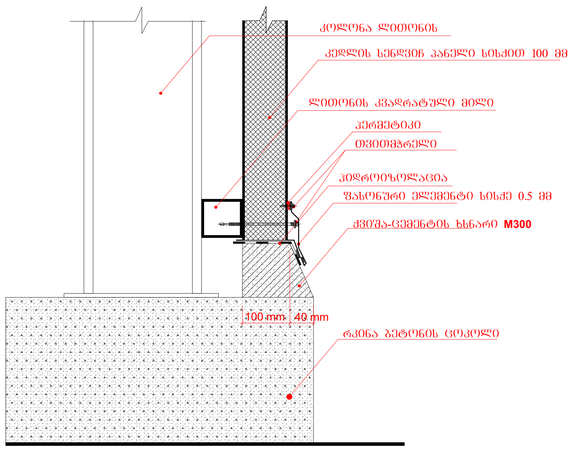

ნალექების გადამყვანი (წყალამრიდი)
ვარიანტი **B**

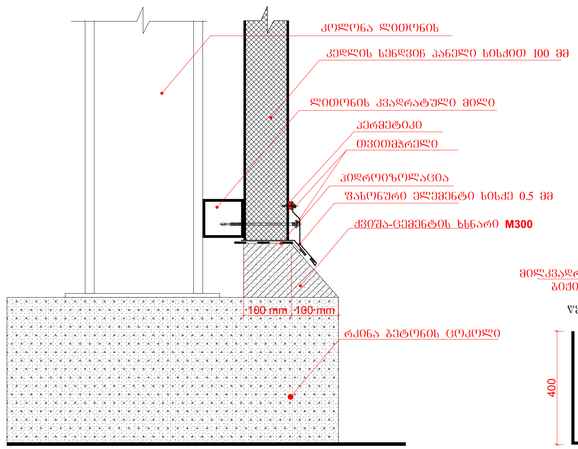

წყალმიმღების დეტალი

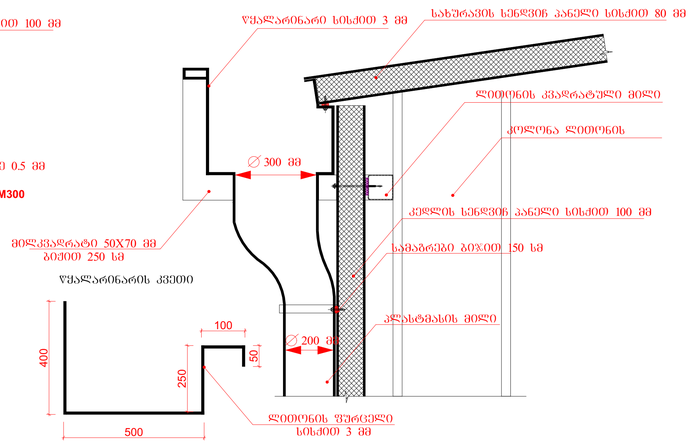

სახურავის კეხის დეტალი

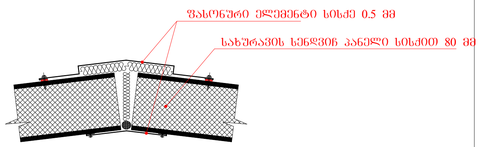

ფანჯარა 1 -44 ცალი

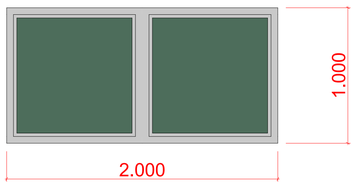

კარი -7 ცალი

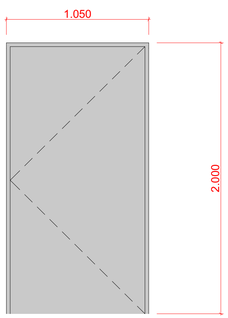

ნალექების გადამყვანი (წყალამრიდი)
ვარიანტი **C**

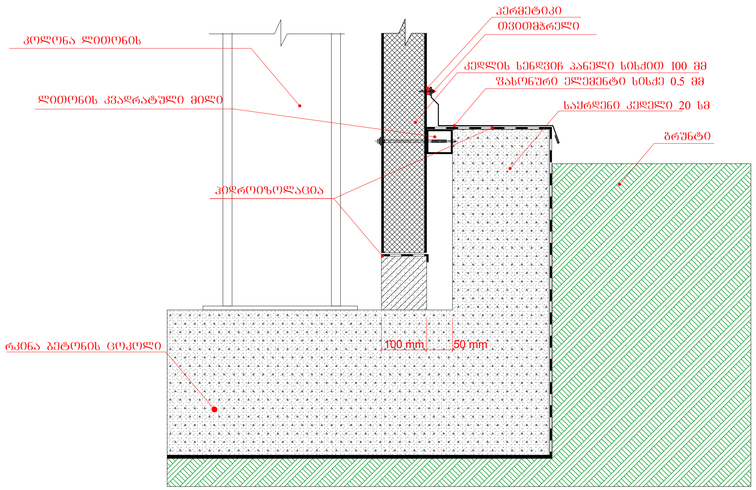

დეკლეველერის მოწყობის ნახაზი

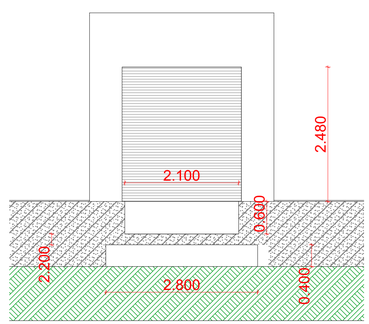

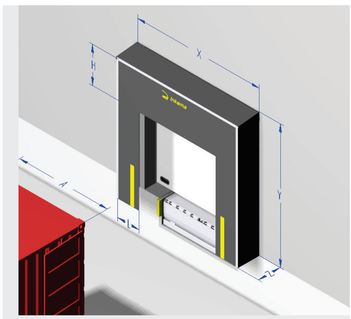

ს.ს "მესხეთი"-ს სასაწყობე შენობის პროექტი ქ. თბილისში ოუმაშვილის ქ. №16-ში ნაკვეთის ს.კ. 01.19.26.006.002			დეტალები				ABAKI შ.პ.ს. "აბაკი"
თანამდებობა	გვარი	ხელმოწერა					
დირექტორი	მ. ჩადუნელი		მასშტაბი	ფორმატი	სტადია	წურცელი	წურც-ბი
პრ. მთ. არქიტ.	მ. კვესელავა		1:100		მ.პ		

წყლის სატუმბი სადგური

ჭრილი 1-1 მ. 1:100

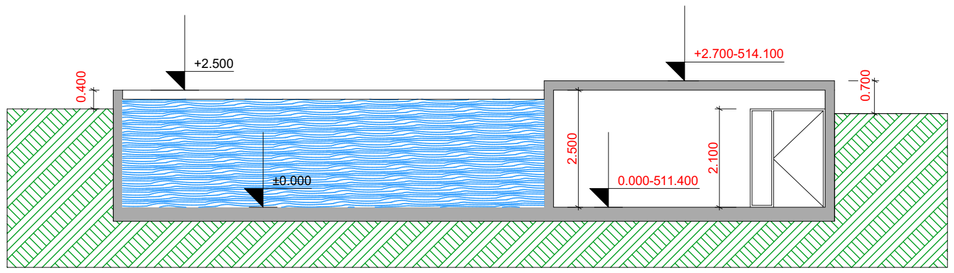

ჭრილი 2-2 მ. 1:100

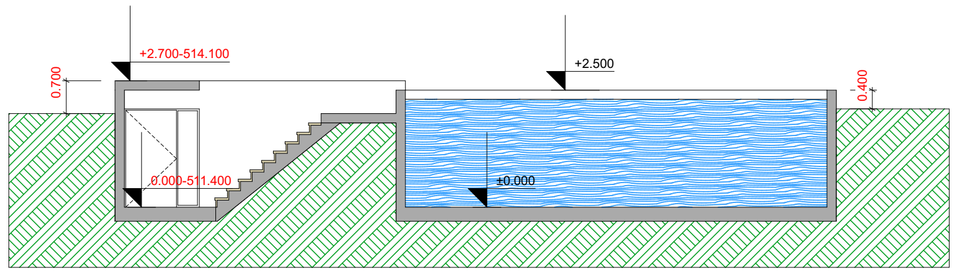

გეგმა -2.000 ნიშნულზე მ. 1:100

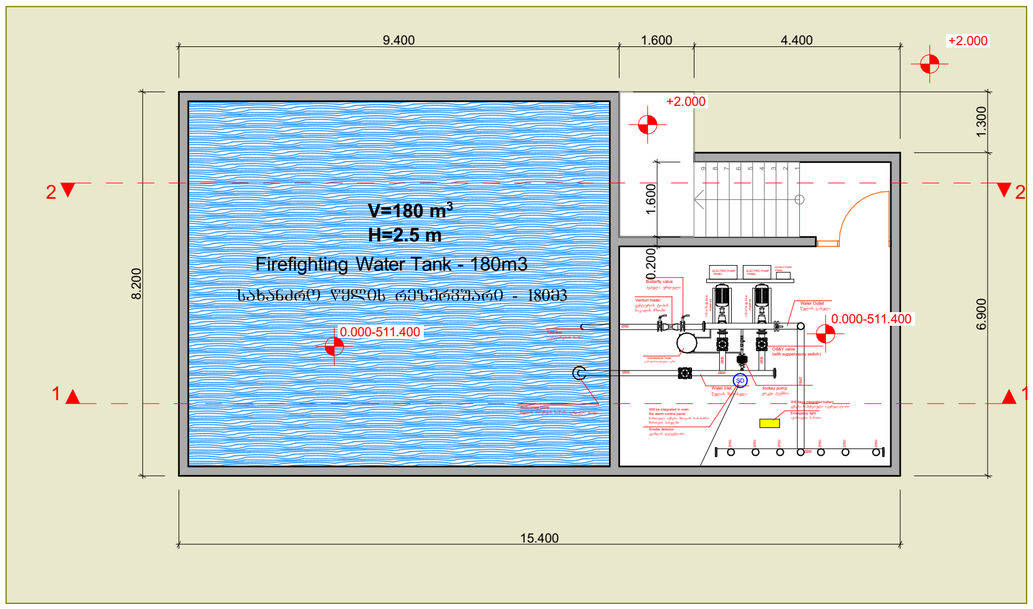

სახურავის გეგმა მ. 1:100

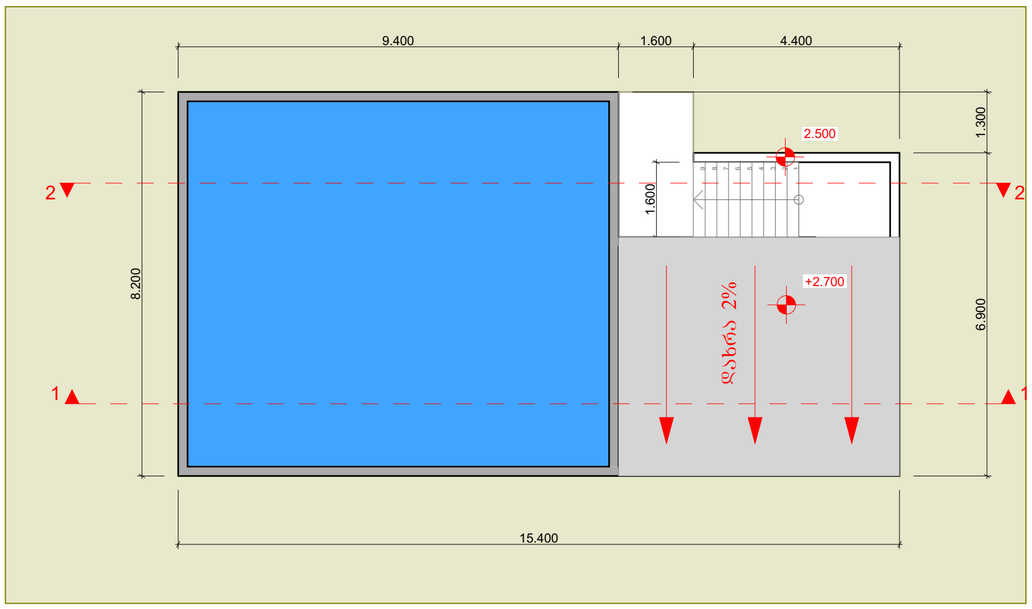

დაცვის კიოსკი -2 ცალი

ვიზუალი



გეგმა მ. 1:50

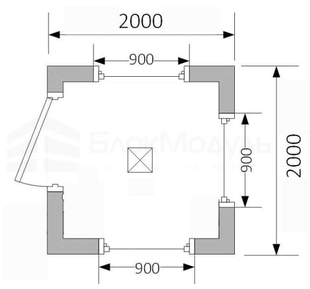

ს.ს "მესხეთი"-ს სასაწყობე შენობის პროექტი ქ. თბილისში იუმაშევის ქ. №16-ში ნაკვეთის ს.კ. 01.19.26.006.002			წყლის სატუმბი სადგური				ABAKI შ.პ.ს. "აბაკი"
თანამდებობა	გვარი	ხელმოწერა					
დირექტორი	მ. ჩადუნელი		მასშტაბი	ფორმატი	სტადია	ფურცელი	ფურც-ბი
პრ. მთ. არქიტ.	მ. კვესელავა		1:100		მ.პ		

დასახელება		რაოდენობა
ფანჯარა 1	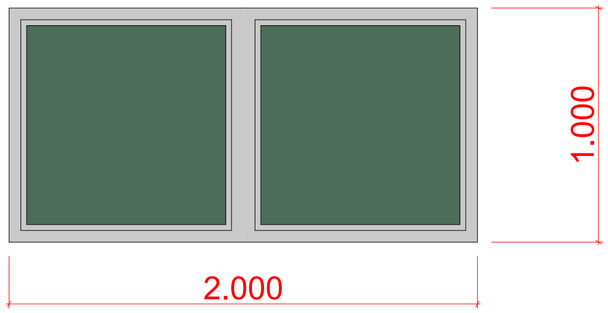	44 ცალი
რკინის კარი 1	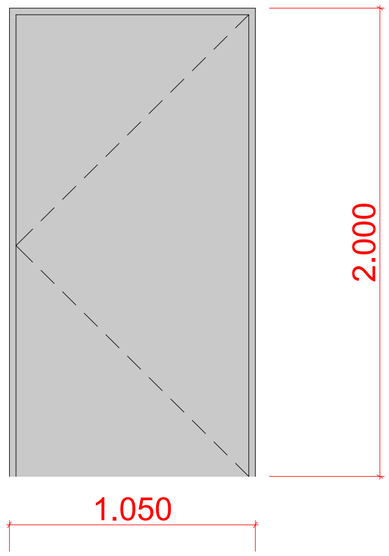	7 ცალი
ასაწევი კარი	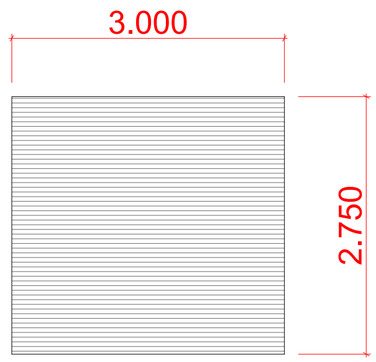	2 ცალი
დეკლეველერი	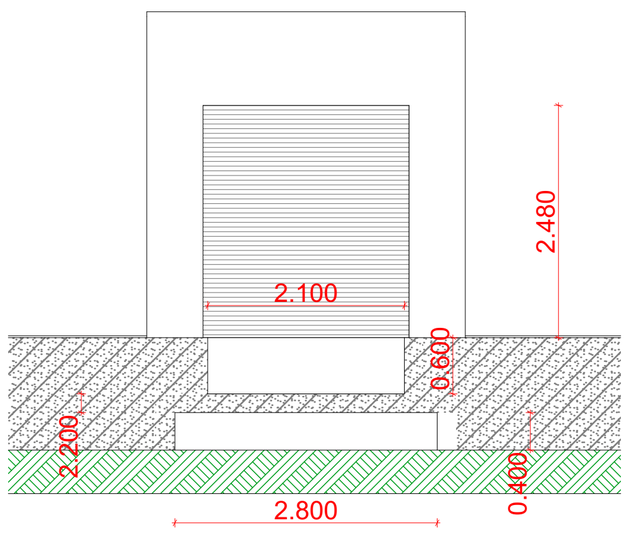	11 ცალი

ს.ს "მესხეთი"-ს სასაწყობე შენობის პროექტი ქ. თბილისში იუმაშევის ქ. №16-ში ნაკვეთის ს.კ. 01.19.26.006.002			კარ-ფანჯრის სპეციფიკაცია				ABAKI შ.პ.ს. "აბაკი"
თანამდებობა	გვარი	ხელმოწერა					
დირექტორი	მ. ჩადუნელი		მასშტაბი	ფორმატი	სტადია	ფურცელი	ფურც-ბი
პრ. მთ. არქიტ.	მ. კვესელავა		1:100		მ.პ		

პანექსი
კონსტრუქციული გადაწყვეტილებები

კედლის სენდვიჩ პანელი

www.panex.ge

პანექსი

პროდუქციის ზოგადი აღწერა

2



პოლეურეთანის კედლის პანელები (დაფარული ჭანჭიკით) საუკეთესო მასალას წარმოადგენს სხვადასხვა ტიპის სავაჭრო, კომერციული და საჯარო ნაგებობების მშენებლობისთვის, როგორებიცაა: სამაცივრე და საყინულე სათავსოების, სასაწყობე და საწარმოო შენობების, ტექნიკური, კომერციული და საცხოვრებელი ჯიხურების ასაგებად, არსებული შენობების თბოიზოლაციური შეფუთვისათვის.

პოლეურეთანის სენდვიჩ პანელის უპირატესობებია:

- მაღალი თბოიზოლაცია
- მაღალი ცეცხლგამძლეობა
- ტვირთგამძლეობა
- ნესტგამძლეობა
- კონსტრუქციის აგების მოქნილობა/ სიმარტივე/სისწრაფე
- ადვილად სანმენდი/რეცხვადი მასალა
- კონსტრუქციის სიმსუბუქე (რიგ შემთხვევებში საძირკველის გარეშე მშენებლობის შესაძლებლობა)
- მასალის მრავალჯერადი გამოყენების შესაძლებლობა
- გამოირჩევა კონსტრუქციის აგების ეკონომიურობით (არ საჭიროებს დამატებით სარემონტო სამუშაოებს)

პანექსი

ტექნიკური მახასიათებლები

3

დანიშნულება:	კედლის კონსტრუქციისთვის და შიდა გადახურვისთვის
ზედა ფენა:	მეტეხილი გალვანიზებული ლითონის ფურცელი დამცავი ფენით
ძირითადი მასალა:	პოლიურეთანი (PUR)
ქვედა ფენა:	მეტეხილი გალვანიზებული ლითონის ფურცელი დამცავი ფენით
დიზაინი:	ვერტიკალურად დაზოლილი, ტრაპეციული გოფრირებით
სტანდარტული ფერი:	ღია ნაცრისფერი (RAL 9002 .სხვა ფერები მოთხოვნის შემთხვევაში
სიგანე:	1000 მმ
სიგრძე:	მაქს. 15 მ
პოლიუნეთალის სისქე:	100 -მმ
ლითონის სისქე:	0.35 მმ - 0.6 მმ
პოლეურეთანის სიმკვრივე:	40 (±2) კგ/მ3
ცეცხლგამძლეობის კატეგორია:	B2

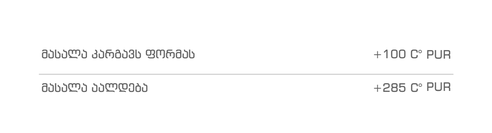

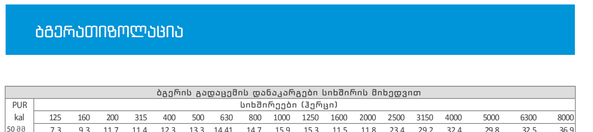

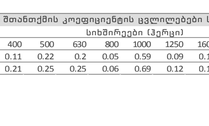

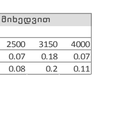

* ნახაზზე მოცემული ზომები შესაძლოა იცვლებოდეს +- 2/3 მმ-ით

პანექსი

შემადგენლობა

4

ლითონის საფარი შედგება გალვანიზებული ფურცლოვანი რკინის, გრუნტის ფენის და საღებავისაგან. ასეთი დაფარვა ხასიათდება კოროზიისადმი მედეგობით, რაც ხელს უწყობს მასალის ექსპლოატაციის ხანგრძლივობას. კოროზია მედეგობის მიხედვით სენდვიჩ პანელის გარე ლითონის ფენა შედგება: ორგანული ფენა 25µm და გალვანიზებული ფენა 20 µm, რომელიც საჭიროების მიხედვით შეიძლება გაიზარდოს 200 µm-მდე.

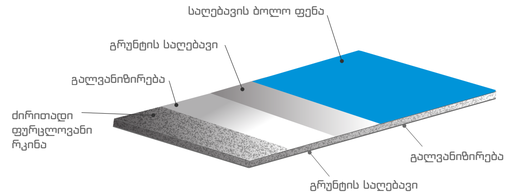

შეღებილი, გალვანიზებული ფურცლოვანი რკინა

კომპანია პანექსი იყენებს შეღებილ გალვანიზებულ ფურცლოვან რკინის ხვეულებს, რომელიც შეესაბამება ECCA-ს სტანდარტებს.

ფურცლოვანი რკინის მარკა	DX51D + Z	EN 10327
სისქის ტოლერანსი (0,35 მმ< რკინის სისქე 0,6მმ)	+0.05 მმ	EN 10143
მედეგობა ბაზიდვისათვის	500 (მაქს.)	EN 10327
დაბრძელება დაჭიმვისას, %	22 (მინ.)	EN 10327
საღებავის რაოდენობა	100-275 გრ/მ	EN 10327
საღებავის ტიპი	პოლიესტერი, პვდფ, პლასტიზოლი, ვვს, ტაფვოლიურეთანი და სხვა	

პანექსი

შემადგენლობა

5



პოლეურეთანის მყარი ქაფი

სენდვიჩ პანელები გამოიყენება თერმოიზოლაციის საუკეთესო მაჩვენებლების მქონე ქაფპოლეურეთანი. ქაფპოლეურეთანი არ ატარებს წყალს და ხასიათდება ანტიბაქტერიული მაჩვენებლებით.

სიმკვრივე	40 (+2) კგ/მ³	EN 1602
თბომამთარების კოეფიციენტი	0.022 – 0.024 W/mk	EN 13165
დახურული უჯრედების პროცენტულობა	95%	EN 14509
ორთქლის დიფუზია	30-100	EN 12086
ზომების სტაბილურობა	Level DS(TH)11	EN 13165
მედეგობა წნევისადმი (მპა) (10)	მინ. 0,095	EN826
წყლის შთანთქმა (მოცულობით %)	2% (168 საათი)	მწარმოებლის მეთოდი
გამოყენების ტემპ. საზღვრები (° C)	-200/+110 (° C)	

პანექსი

მასალის თვისებები

6

თბოიზოლაცია

დაბალი თერმოიზოლაციის მასალების შემთხვევაში სასურველი შედეგის მისაღწევად საჭიროა სისქის გაზრდა მაშინ როდესაც ქაფპოლეურეთანის შემთხვევაში მასალის მინიმალური სისქის შენარჩუნება ხდება. თერმოიზოლაციის მნიშვნელობების, მრავალფუნქციური გამოყენებისა და ექსპლუატაციის ხანგრძლივობის გათვალისწინებით, დღეისათვის პოლიურეთანის ქაფი წარმოადგენს ოპტიმალურ გადაწყვეტილებას.

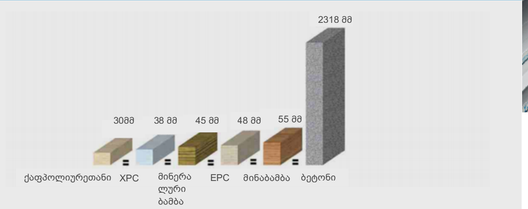

თბომამთარების მნიშვნელობა

პანელის სისქე	თბომამთარება U(W/m2)	თბომამთარება U (კკალ/მ2
100 მმ	0.2110	0.1814

მექანიკური მედეგობა

ნაგებობისთვის სენდვიჩ პანელების შერჩევისას გასათვალისწინებელია ტვირთზიდვის ეფექტიანობა. ისეთი ფაქტორები, როგორიცაა საკუთარი წონა, ქარის დატვირთვა, თოვლის დატვირთვა, ტემპერატურა გავლენას ახდენს ნაგებობაზე

სენდვიჩ პანელებისგან დამზადებულია კონსტრუქციის ტვირთზიდვა საგრძნობლად გაუმჯობესებულია ახალი სისტემის ხარჯზე.

პანექსი

მასალის თვისებები

7



ცეცხლმედეგობის მაჩვენებლები

PUR მასალა ეფექტურია ხანძრის დროს. პოლიურეთანის ქაფის სწორად შერჩეული ქიმიური ფორმულის ინოგრაფიული დაერთების შემცველობით, მიიღება მრავალფეროვანი ხანძარმედეგი პროდუქცია. პანექსის პოლიურეთანის პანელები კლასიფიცირდებიან B2 ცეცხლმედეგობის კლასში(TS EN 14509- ის სტანდარტების შესაბამისად)

მასალა კარბავს ფორმას	+100 C° PUR
მასალა აალდება	+285 C° PUR

ბგერათიზოლაცია

ბგერის გადაცემის დანაკარგები სიხშირის მიხედვით

PUR	სიხშირეები (ჰერცი)																
kal	125	160	200	315	400	500	630	800	1000	1250	1600	2000	2500	3150	4000	5000	6300	8000
50 მმ	7.3	9.3	11.7	11.4	12.3	13.3	14.41	14.7	15.9	15.3	11.5	11.8	23.4	29.2	32.4	29.8	32.5	36.9
60 მმ	8.1	22.1	14.2	13	13.9	13.8	14.6	15.3	16	15.3	13	18.3	24.2	29.2	32.5	29.8	32.5	36.9

ბგერის შთანთქმის კოეფიციენტის ცვლილებები სიხშირის მიხედვით

PUR	სიხშირეები (ჰერცი)										
Kal.	315	400	500	630	800	1000	1250	1600	2000	2500	3150	4000
50 მმ	0.08	0.11	0.22	0.2	0.05	0.59	0.09	0.11	0.04	0.07	0.18	0.07
60 მმ	0.14	0.21	0.25	0.25	0.06	0.69	0.12	0.12	0.22	0.08	0.2	0.11



დაგვიკავშირდით, ჩვენი მაღალპროფესიონალი გუნდი მზად არის ნებისმიერ დროს გაგიწიოთ კვალიფიციური კონსულტაცია

სს პანექსი
წითელი-ხიდის გზატკეცილი მე-17კმ, რუსთავი, საქართველო
ელ-ფოსტა: info@panex.ge

გაყიდვების სამსახური
ელ-ფოსტა: sales@panex.ge
ტელეფონი: (+995) 591 076007

პანექსი
კონსტრუქციული გადაწყვეტილებები

www.panex.ge

პანექსი

კონსტრუქციული გადაწყვეტილებები

სახურავის სენდვიჩ პანელი

www.panex.ge



5 კეხიანი სახურავის სენდვიჩ პანელი საუკეთესო მასალას წარმოადგენს სხვადასხვა ტიპის სავაჭრო, კომერციული და საჯარო ნაგებობების მშენებლობისთვის, როგორებიცაა: სამაცივრე და საყინულე სათავსოების, სასაწყობე და საწარმოო შენობების, ტექნიკური, კომერციული და საცხოვრებელი ჯიხურების ასაგებად, არსებული შენობების თბოიზოლაციური შეფუთვისათვის.

პოლეურეთანის სენდვიჩ პანელის უპირატესობებია:

- მაღალი თბოიზოლაცია
- მაღალი ცეცხლგამძლეობა
- ტვირთგამძლეობა
- ნესტგამძლეობა
- კონსტრუქციის აგების მოქნილობა/ სიმარტივე/სისწრაფე
- ადვილად საწმენდი/რეცხვადი მასალა
- კონსტრუქციის სიმსუბუქე (რიგ შემთხვევებში საძირკველის გარეშე მშენებლობის შესაძლებლობა)
- მასალის მრავალჯერადი გამოყენების შესაძლებლობა
- გამოირჩევა კონსტრუქციის აგების ეკონომიურობით (არ საჭიროებს დამატებით სარემონტო სამუშაოებს)

დანიშნულება:	სახურავის კონსტრუქციისთვის
ზედა ფენა:	შეღებილი გალვანიზებული ლითონის ფურცელი დამცავი ფენით
ძირითადი მასალა:	პოლიურეთანი (PUR)
ქვედა ფენა:	შეღებილი გალვანიზებული ლითონის ფურცელი ან მუყაოს ფენა
დიზაინი:	ვერტიკალურად დაზოლილი, ტრაპეციული გოფრირებით
სტანდარტული ფერი:	ღია ნაცრისფერი (RAL 9002 სხვა ფერები მოთხოვნის შემთხვევაში
სიგანე:	1000 მმ
სიგრძე:	მაქს. 15 მ
პოლიურეთანის სისქე:	- 80 მმ
ლითონის სისქე:	0.35 მმ - 0.6 მმ
პოლეურეთანის სიმკვრივე:	40 (±2) კგ/მ3
ცეცხლგამძლეობის კატეგორია:	B2

მმ	წონა კგ/მ²	თბოგამტარობის კოეფიციენტი W/m²K	დისტანცია რკინებს შორის					
			1.05 მ	1.4 მ	1.75 მ	2.1 მ	2.45 მ	2.28 მ
50	9.740	0.44	595 კმ	407 კმ	297 კმ	221 კმ	174 კმ	148 კმ

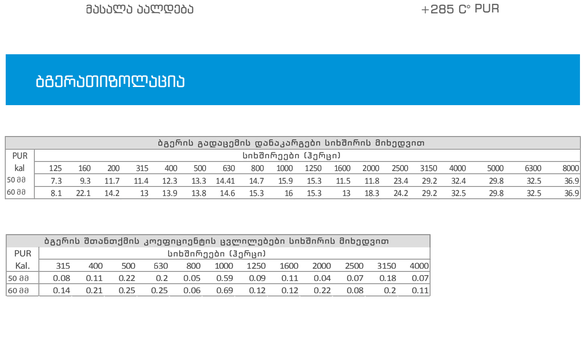

* ნახაზზე მოცემული ზომები შესაძლოა იცვლებოდეს +- 2/3 მმ-ით

ლითონის საფარი შედგება გალვანიზებული ფურცლოვანი რკინის, გრუნტის ფენის და საღებავისაგან. ასეთი დაფარვა ხასიათდება კოროზიისადმი მედეგობით, რაც ხელს უწყობს მასალის ექსპლოატაციის ხანგრძლივობას. კოროზია მედეგობის მიხედვით სენდვიჩ პანელის გარე ლითონის ფენა შედგება: ორგანული ფენა 25µm და გალვანიზებული ფენა 20 µm, რომელიც საჭიროების მიხედვით შეიძლება გაიზარდოს 200 µm-მდე.

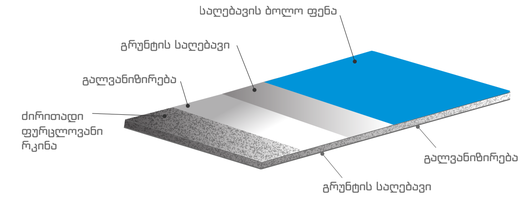

შეღებილი, გალვანიზებული ფურცლოვანი რკინა

კომპანია პანექსი იყენებს შეღებილ გალვანიზებულ ფურცლოვან რკინის ხვეულებს, რომელიც შეესაბამება ECCA-ს სტანდარტებს.

ფურცლოვანი რკინის მარკა	DX51D + Z	EN 10327
სისქის ტოლერანტი (0,35 მმ< რკინის სისქე 0,6მმ)	+0.05 მმ	EN 10143
მედეგობა გაჭიმვისათვის	500 (მაქს.)	EN 10327
დაგრძელება დაჭიმვისას, %	22 (მინ.)	EN 10327
საღებავის რაოდენობა	100-275 გრ/მ	EN 10327
საღებავის ტიპი	პოლიესტერი, პვდფ, პლასტიზოლი,პვს, და სხვა	



პოლეურეთანის მყარი ქაფი

სენდვიჩ პანელებში გამოიყენება თერმოიზოლაციის საუკეთესო მაჩვენებლების მქონე ქაფპოლეურეთანი. ქაფპოლეურეთანი არ ატარებს წყალს და ხასიათდება ანტიბაქტერიული მაჩვენებლებით.

სიმკვრივე	40 (+2) კგ/მ³	EN 1602
თბოგამტარობის კოეფიციენტი	0.022 – 0.024 W/mk	EN 13165
დახურული უჯრედების პროცენტულობა	95%	EN 14509
ორთელის დიფუზია	30-100	EN 12086
ზომების სტაბილურობა	Level DS(TH)11	EN 13165
მედეგობა წნევისადმი (მპა) (10)	მინ. 0,095	EN826
წყლის შთანთქმა (მოცულობით %)	2% (168 საათი)	მწარმოებლის მეთოდი
გამოყენების ტემპ. საზღვრები (° C)	-200/+110 (° C)	

თბოიზოლაცია

დაბალი თერმოიზოლაციის მასალების შემთხვევაში სასურველი შედეგის მისაღწევად საჭიროა სისქის გაზრდა მაშინ როდესაც ქაფპოლეურეთანის შემთხვევაში მასალის მინიმალური სისქის შენარჩუნება ხდება. თერმოიზოლაციის მნიშვნელობების, მრავალფუნქციური გამოყენებისა და ექსპლუატაციის ხანგრძლივობის გათვალისწინებით, დღეისათვის პოლიურეთანის ქაფი წარმოადგენს ოპტიმალურ გადაწყვეტილებას.

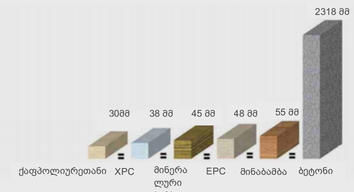

თბოგამტარობის მნიშვნელობა

პანელის სისქე	თბოგამტარობა U(W/m2)	თოგამტარობა U (კკალ/მ2
80 მმ	0.2611	0.2245

მექანიკური მედეგობა

ნაგებობისთვის სენდვიჩ პანელების შერჩევისას გასათვალისწინებელია ტვირთზიდვის ეფექტიანობა. ისეთი ფაქტორები, როგორიცაა საკუთარი წონა, ქარის დატვირთვა, თოვლის დატვირთვა, ტემპერატურა გავლენას ახდენს ნაგებობაზე.
სენდვიჩ პანელებისგან დამზადებულია კონსტრუქციის ტვირთზიდვა საგრძნობლად გაუმჯობესებულია ახალი სისტემის ხარჯზე.

ცეცხლმედეგობის მაჩვენებლები

ყველა სტანდარტი და ტესტირების მეთოდი, რომელიც ხორციელდება კედლებისა და სახურავის მცირემასშტაბიანი მაკეტების მეშვეობით, დეტალურად განსაზღვრულია TS EN 14509 - ის სტანდარტებით. მასალები კლასიფიცირდება A1 -დან F - მდე კატეგორიებად.

PUR მასალა ეფექტურია ხანძრის დროს. პოლეურეთანის ქაფის სწორად შერჩეული ქიმიური ფორმულის წყალობით, მისი ქიმიური დანამატები აფერხებენ ხანძრის გაჩენას და უზრუნველყოფენ პროდუქციის მაღალ ცეცხლმედეგობას. საჭირო ნედლეულის შერჩევით, ქაფწარმოქმნის პროცესით, აალების შემაფერხებელი დანამატებითა და ინოგრაფიული ნაერთების მემცველობით, მიიღება მრავალფეროვანი ხანძარმედეგი პროდუქცია.

მასალა კარბავს ფორმას	+100 C° PUR
მასალა აალდება	+285 C° PUR

ბგერათიზოლაცია

ბგერის გადაცემის დანაკარგები სიხშირის მიხედვით

PUR	სიხშირეები (ჰერცი)																	
kal	125	160	200	315	400	500	630	800	1000	1250	1600	2000	2500	3150	4000	5000	6300	8000
50 მმ	7.3	9.3	11.7	11.4	12.3	13.3	14.41	14.7	15.9	15.3	11.5	11.8	23.4	29.2	32.4	29.8	32.5	36.9
60 მმ	8.1	22.1	14.2	13	13.9	13.8	14.6	15.3	16	15.3	13	18.3	24.2	29.2	32.5	29.8	32.5	36.9

ბგერის შთანთქმის კოეფიციენტის ცვლილებები სიხშირის მიხედვით

PUR	სიხშირეები (ჰერცი)										
Kal.	315	400	500	630	800	1000	1250	1600	2000	2500	3150	4000
50 მმ	0.08	0.11	0.22	0.2	0.05	0.59	0.09	0.11	0.04	0.07	0.18	0.07
60 მმ	0.14	0.21	0.25	0.25	0.06	0.69	0.12	0.12	0.22	0.08	0.2	0.11

დაგვიკავშირდით, ჩვენი მაღალპროფესიონალი გუნდი მზად არის ნებისმიერ დროს გაგიწიოთ კვალიფიციური კონსულტაცია

სს პანექსი
წითელი-ხიდის გზატკეცილი მე-17კმ, რუსთავი, საქართველო
ელ-ფოსტა: info@panex.ge

გაყიდვების სამსახური
ელ-ფოსტა: sales@panex.ge
ტელეფონი: (+995) 591 076007

პანექსი
კონსტრუქციული გადაწყვეტილებები

www.panex.ge

Inkema ABRE Retractable Dock Shelter ABRE

Energy efficient, aesthetic design and user friendly-all round protection.



TECHNICAL DESCRIPTION

ABRE Retractable Dock Shelter with a sloping roof consists of a perimeter structure with a set of canvases attached to it. These canvases adjust to fit the body of the lorry. This structure is retractable so that, in the event of a knock or impact caused by the driver, the shelter will return to its initial position.

ABRE Retractable Dock Shelter is designed for quick installation. If damaged, these parts are easy to replace and repair.

ABRE Retractable Dock Shelter creates a safe, comfortable, and effective environment to load and unload your goods. Inkema supply a dock shelter for every situation!

TECHNICAL FEATURES AND PERFORMANCE

· Nominal width	3000, 3100, 3200 and 3400 mm
· Nominal height	3000, 3100, 3200, 3300, 3400, 3500, 3600, 3700, 3800, 3900, 4000, 4100, 4200, 4300 and 4400 mm*
· Depth	600, 700, 800, 900 and 1000 mm
· Width of side canvas	600 mm
· Height of top canvas	1000, 1200, 1500 and 2000 mm

ELECTRICAL PERFORMANCES

· Fan motor	230 V, 1-phase, 50/60 Hz
· Blind motor	230 V, 1-phase, 50/60Hz
· Noise level	<75dB in working position
· Working temperature	-20ºC to + 70ºC
· Box type and size	Polyester 190 mm x 240 mm x 105 mm
· Protection	IP55 (UNE 20324)
· Impact resistance	IK7 (UNE-EN 50102)
· Control circuit	12 VAC by transformer
· Motor protection	By fuses
· Control circuit protection	Fuse
· Connections	Numbered terminal block on plate

** for other specific measurements, consult Customer Service*

Inkema ABRE Retractable Dock Shelter is in compliance with **MD 2006/42/EC**

Dock Shelters

Carretera de Cardedeu, C-251, Km. 3 – 08520 Les Franqueses del Vallés – Barcelona – (Spain)
For further information please contact us by phone **+34 93 544 47 08** or by email: **export@inkema.com**

DIMENSIONS*

* Measurement for dock height of 1200 mm

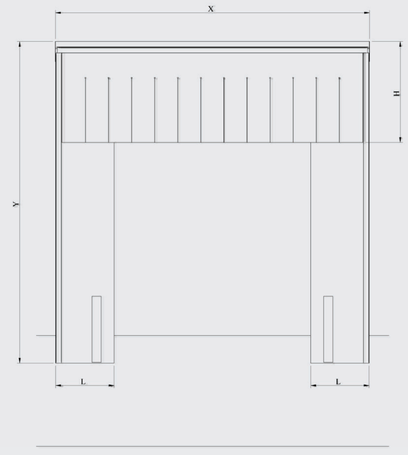

X : WIDTH 3000mm / 3100mm / 3200mm / 3400mm
H : HEIGHT OF TOP CANVAS 1000mm / 1200mm 1500mm / 2000mm
Z: DEPTH 600mm / 700mm / 800mm / 900mm / 1000mm

Y : HEIGHT 3000mm / 3100mm / 3200mm / 330mm / 3400mm / 3500mm / 3600mm / 3700mm 3800mm / 3900mm / 4000mm / 4100mm / 4200mm / 4300mm / 4400mm / (*)
L : WIDTH OF SIDE CANVAS 600mm

** for other specific measurements, consult Customer Service*

OPERATION

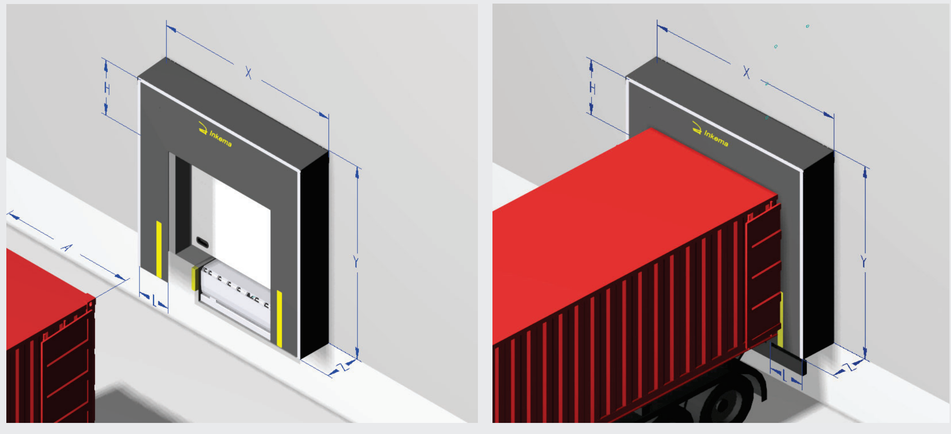

ACCESSORIES

Inkema offers a variety of accessories that allow its customers to customise the loading bays according to their needs and requirements.



Steel-Rubber Bumper - TC05



Reversible Truck Guides - GC01



Automatic Retention System - CS12

Q1.0-2023 - 000887/01

www.inkema.com

Dock Shelters

Carretera de Cardedeu, C-251, Km. 3 – 08520 Les Franqueses del Vallés – Barcelona – (Spain)
For further information please contact us by phone **+34 93 544 47 08** or by email: **export@inkema.com**