განმარტებითი ბარათი

•

გეგმარების საფუძველი:
პროექტი დამუშავებულია დამკვეთის სურვილის, ქალაქ თბილისის მუნიციპალიტეტის სსიპ ქალაქ თბილისის მუნიციპალიტეტის არქიტექტურის სამსახურის მიერ გაცემული № 6776254 (27/11/2023) მიწის ნაკვეთის სამშენებლოდ გამოყენების პირობების, ტექნიკური რეგლამენტის „შენობა-ნაგებობის უსაფრთხოების წესების“ დამტკიცების თაობაზე საქართველოს მთავრობის 2016 წლის 28 იანვრის № 41 დადგენილების და ასევე მოქმედი სხვა კანონმდებლობის რეგულეციების გათვალისწინებით.

•

ტერიტორიის აღწერა:
საპროექტო მიწის ნაკვეთი (საკ. კოდი: 01.17.11.027.137 ფართობი 5230 კვ.მ.) მდებარეობს ქ. თბილისში, ბერი გაბრიელ სალოსის გამზირზე N140ბ-ში. ტერიტორიას მისასვლელი გააჩნია აღმოსავლეთიდან, სერვიტუტით დატვირთული ნაწილის მხრიდან. ტერიტორიის რელიეფი სწორია.

•

დამკვეთის მიზანი:
დამკვეთის მიზანია მრავალბინიანი საცხოვრებელი სახლის მშენებლობის მიზნით არქიტექტურული საპროექტო დოკუმენტაციის შედგენა, შეთანხმება და მისი რეალიზება.

•

საპროექტო ობიექტი:
საპროექტო ობიექტი წარმოადგენს 11 სართულიან მრავალბინიან საცხოვრებელ სახლს ერთი მიწისქვეშა სართულით. შენობაში გათვალისწინებულია ორი დაკავებული სივრცის მოწყობა, ავტოსადგომი -2.70; +/-0.00 ნიშნულზე (სწ-2); და მიწის ზედა 10 სართულზე მთლიანად საცხოვრებელი ბინები (სც-2).
კონსტრუქციული თვალსაზრისით შენობა წარმოადგენს ადგილზე ფორმირებულ რკ/ბეტობის მონოლითურ კარკასს, რომელიც შეივსება ბლოკით. ღიობებში გათვალისწინებულია მეტალოპლასტმასის კარ-ფანჯრების მოწყობა. შენობის საძირკვლის ტიპი წარმოადგენს ფილას. ფასადები გაილესება და შეიღებება.

დაკავებული ერთეულები სც-2 და სწ-2 ერთმანეთისგან გამიჯნულია 3 საათიანი ცეცხლმედეგობის გადახურვის ფილით. ბინები ერთმანეთისგან გამიჯნულია 2 საათიანი ცეცხლმედეგობის კედლებით. ასევე ორსაათიანი ცეცხლმედეგობისაა დერეფნის კედლები. სამსაათიანი ცეცხლმედეგობის მქონეა შიგა გასასვლელი კიბეების, ლიფტის შახტის, ტამბურების და სავენტილაციო შახტების შემომზღუდავები.

რაც შეეხება N28 ხეს, აღნიშნული არ არის გათვალისწინებული პროექტში ვინაიდან ლაბორატორიული კვლევის შედეგად დადგინდა, რომ ეს ხე ამორტიზირებულია და საფრთხის შემცველი. ხის არსებული მდგომარეობა მითითებულია წარმოდგენილ ხე/ნარგავების ტაქსაციაში. შესაბამისად ვერ ნარჩუნდება N28 ხის შენარჩუნება და დაგეგმილია მისი მოჭრა.

დაგეგმარებისთვის გამოყენებული კანონმდებლობის აღწერა:

საპროექტო შენობის დაგეგმარებისთვის გამოყენებულია საქართველოს მთავრობის #41 დადგენილება - ტექნიკური რეგლამენტი „შენობა -ნაგებობების უსაფრთხოების წესები“.
საქართველოს სივრცის დაგეგმარების, არქიტექტურული და სამშენებლო საქმიანობის კოდექსი;

საქართველოს მთავრობის დადგენილება №255 2019 წლის 31 მაისი ქ. თბილისი, მშენებლობის ნებართვის გაცემისა და შენობა-ნაგებობის ექსპლუატაციაში მიღების წესისა და პირობების შესახებ.

საქართველოს მთავრობის დადგენილება №256 2019 წლის 31 მაისი ქ. თბილისი სანებართვო დოკუმენტაციის საექსპერტო შეფასებისა და ტექნიკური ზედამხედველობის განხორციელების დროებითი წესის შესახებ.
მუნიციპალიტეტის საკრებულოს 2016 წლის 24 მაისის #14-39 დადგენილება.

ფორმატი **A3**		ფაილის ფორმატი **PDF**	საპროექტო ორგანიზაცია	შენიშვნები:	დამკვეთი: შპს "ისანი ბილდინგი" **ID: 401962747**	პოზიცია	გვარი	ხელმოწერა
ექსპლიკაცია					მისამართი:	პროექტის ავტორი	ზ. გენაძე	
განმარტებითი ბარათი			გეოს ჯგუფი	1. სახანძრო სისტემები პროექტში ასახულია პირობითად. მათი ადგილმდებარეობა დაზუსტდება შესაბამისი სტანდარტს მორგებული საინჟინრო დოკუმენტაციის დამუშავებისას. 2. ტექნოლოგიური აგრეგატები პროექტში ასახულია პირობითად. მათი ადგილმდებარეობა დაზუსტდება შესაბამისი სტანდარტს მორგებული საინჟინრო დოკუმენტაციის დამუშავებისას.	ქ. თბილისი ბერი გაბრიელ სალოსის გამზირი №140 ბ	არქიტექტორი	გ. გენაძე	
						კონსტრუქტორი	ზ. სილაგაძე	
					პროექტის სახელწოდება: მრავალბინიანი საცხოვრებელი სახლი ისანში	თარიღი		2024 წ.
						ფურცელი		**04**
					სს: № 01.17.11.027.137	სტადია		პროექტის შეთანხმების ეტაპი
						მასშტაბი		

პირობითი აღნიშვნები

	გასასვლელი		სითბური დეტექტორი
	ხელის ცეცხმაქრი		კვამლის აღმომჩენი დეტექტორი
	სახანძრო მილდგარი		სპრინგლერი
	საგანგებო ხმოვანი განგაშის საკომუნიკაციო სისტემა		მისაწვდომი სავალი გეზი
	სახანძრო განგაშის ხელით სამართავი კოლოფი		გასასვლელამდე მისადგომი მანძილი
	სახანძრო-სამაშველო სამსახურის მიერ გამოსაყენებელი მისაერთებელი ჰიდრანტი		სახანძრო შლანგის აღმნიშვნელი
	ავტოპარკინგი		2 საათიანი ცეცხლმედეგობის კედელი
	შშმ პირთა სასარგებლო ადგილების აღნიშვნა		3 საათიანი ცეცხლმედეგობის კედელი
	შენობის გარე ხანძარ-საწინააღმდეგო ჰიდრანტი		ავარიული სანათი
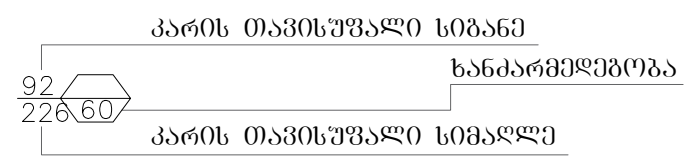		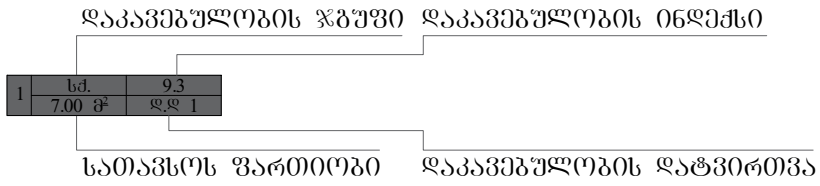	
	ნუმერაციის ნიშანი		საკადასტრო საზღვარი
	ჭრილის ხაზი	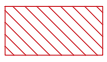	დიაფრაგმა

დაკავებულობის ჯგუფების აღნიშვნები

დაკავებულობის ჯგუფები	დაკავებულობის ჯგუფის აღნიშვნა	ფერის კოდი	დაშტრიხვა/HATCH	ხაზის სისქე/LINE THICKNESS	დაშტრიხვის მასშტაბი/HATCH SCALE	დაშტრიხვის კუთხე/HATCH ANGLE
თავშეყრის ჯგუფი (თვ)		RGB (34,139,34)	ANSI31	0.05 მმ	40	0
საძინებლის ჯგუფი (სძ)		RGB (79,12,187)	ANSI31	0.05 მმ	40	0
საგანმანათლებლო ჯგუფი - (სგ)		RGB (245,99,20)	ANSI31	0.05 მმ	40	0
სამრეცხაო ჯგუფი (სმ)		RGB (160,32,240)	ANSI31	0.05 მმ	40	0
დიდი საფრთხის შემცველი ჯგუფი - (დსშ)		RGB (94,8,58)	ANSI31	0.05 მმ	40	0
დაწესებულებითი ჯგუფი (დწ)		RGB (0,0,255)	ANSI31	0.05 მმ	40	0
საკვები ჯგუფი (სვ)		RGB (255,0,0)	ANSI31	0.05 მმ	40	0
საცხოვრებელი ჯგუფი (სვ)		RGB (255,255,0)	ANSI31	0.05 მმ	40	0
სასაწყობო ჯგუფი (სწ)		RGB (136,135,134)	ANSI31	0.05 მმ	40	0
დამხმარე ჯგუფი (დს)		RGB (57,57,56)	ANSI31	0.05 მმ	40	0

შენიშვნა:

დაკავებულობის აღნიშვნის დაშტრიხვა, ხაზის სისქე, დაშტრიხვის მასშტაბი და დაშტრიხვის კუთხე მორგებულია AutoCAD - ის სახაზავ პროგრამისთვის, სხვა სახაზავი პროგრამის გამოყენების შემთხვევაში, დაშტრიხვის ტიპი, ხაზის სისქე, მასშტაბი და კუთხე უნდა იყოს აღნიშნულთან მაქსიმალურად მიახლოებული, ხოლო დაკავებულობის ფერი სხვა სახაზავი პროგრამების შემთხვევაშიც უნდა იყოს მოცემული კოდების მიხედვით.

ფორმატი **A3**		ფაილის ფორმატი **PDF**	საპროექტო ორგანიზაცია	შენიშვნები:	დამკვეთი: შპს "ისანი ბილდინგი" **ID: 401962747**	პოზიცია / გვარი / ხელმოწერა
ექსპლიკაცია						
პირობითი აღნიშვნები			გეოს ჯგუფი	1. სახანძრო სისტემები პროექტში ასახულია პირობითად. მათი ადგილმდებარეობა დაზუსტდება მესაბამისი სტანდარტს მორგებული საინჟინრო დოკუმენტაციის დამუშავებისას. 2. ტექნოლოგიური აგრეგატები პროექტში ასახულია პირობითად. მათი ადგილმდებარეობა დაზუსტდება მესაბამისი სტანდარტს მორგებული საინჟინრო დოკუმენტაციის დამუშავებისას.	მისამართი: ქ. თბილისი ბერი გაბრიელ სალოსის გამზირი №140 ბ პროექტის სახელწოდება: მრავალბინიანი საცხოვრებელი სახლი ისანში ს/ს: № 01.17.11.027.137	პროექტის ავტორი: ზ. გეწაძე არქიტექტორი: გ. გეწაძე კონსტრუქტორი: ზ. სილაგაძე თარიღი: 2024 წ. ფურცელი: **06** სტადია: პროექტის შეთანხმების ეტაპი მასშტაბი: **1:1.08**

ფორმატი **A3**	ფურცლის ნომერი **PDF**		
			ქალაქის ადმინისტრაცია
ობიექტის მოსაზღვრე ტერიტორიის ათვისების გენერალური გეგმა		ქალაქ ბათუმის ნაგებობათა სამშენებლო ნორმების და წესების მოთხოვნათა დაცვით შესრულებულია ნაგებობის ტექნიკური რეგლამენტი. 1. ნაგებობის ექსპლუატაციის პირობები განსაზღვრულია ნაგებობის ტექნიკური პასპორტით, რომელიც ინახება ნაგებობის მესაკუთრესთან. 2. ტექნიკური პასპორტის ასლი გადაეცემა ნაგებობის მესაკუთრეს. პასპორტში შეტანილი ცვლილებები დასტურდება ნაგებობის მესაკუთრის ხელმოწერით.	ნაგებობის: ქალაქ ბათუმის ნაგებობათა სამშენებლო ნორმების და წესების №1.40.6 მოთხოვნათა გათვალისწინებით. 1. ტერიტორიის ათვისების პირობები განსაზღვრულია ტერიტორიის გენერალური გეგმით. 2. ნაგებობის ექსპლუატაციის პირობები განსაზღვრულია ნაგებობის ტექნიკური პასპორტით.	შენობა-ნაგებობის ტექნიკური პასპორტი **ID: 40196274?**	ავტორი ბათუმის მერია	მთავარი არქიტექტორი ტ. ჭანტურია
					არქიტექტორი ნ. ბერიძე	
					ინჟინერი ტ. ლორთქიფანიძე	
					ინჟინერი ბ. ლორთქიფანიძე	
					ინჟინერი ნ. ბერიძე	
					ინჟინერი ნ. ბერიძე	
					ინჟინერი ნ. ბერ

ფორმატი **A3**	ფურცლის ნომერი **PDF**	
		ქალაქმშენებლობითი პროექტი
		ბინათმშენებლობა 0.00
		ბ ა მ ა ს ი
ავტორი მონაცემების სისწორეზე პასუხისმგებელი პირის ხელმოწერა		
ნახაზის დასახელება:		
ID: 40196274? ფაილის დასახელება: "ნახაზი ბინათმშენებლობა"		
ნახაზის ავტორი **ა. ბ.**	ფორმატი **A3**	მასშტაბი **1:300**
ავტორის ხელმოწერა **ა. ბ.**		
პროექტის ხელმძღვანელის ხელმოწერა **ა. ბ.**		
პროექტის ეტაპი **ტექნიკური პროექტი**	ფურცლების რაოდენობა **08**	
პროექტის ხელმძღვანელი **ა. ბ.**		
პროექტის დასახელება **ბინათმშენებლობა ნაკვეთზე ს/კ 01.17.11.027.137 მდებარე ქ. ბათუმში, ზ. ჭავჭავაძის ქუჩა №140-ში მდებარე ნაკვეთზე**		

A3		
PDF		

ՀԱՏԱԿԱԳԾԱՅԻՆ +2.85

ՀԱՏԱԿԱԳԾԱՅԻՆ ՄԱԿԵՐԵՍԱՅԻՆ ՀԱՐԿԱՅԻՆ ՏԱՐԱԾՔԻ ՀԱՇՎԱՐԿԸ:	
1. ՀԱՏԱԿԱԳԾԱՅԻՆ ՄԱԿԵՐԵՍԸ ԱՐՏԱՀԱՅՏՎԱԾ Է ՀՀ ՔԱՂԱՔԱՇԻՆՈՒԹՅԱՆ ԵՎ ՏԵՐԻՏՈՐԻԱԼ ԿԱՌԱՎԱՐՄԱՆ ՄԱՐՄՆԻ ԿՈՂՄԻՑ ՀԱՍՏԱՏՎԱԾ ՀԱՄԱՊԱՏԱՍԽԱՆ ՆԱԽԱԳԾԻ ՀԻՄԱՆ ՎՐԱ ԿԱԶՄՎԱԾ ՀԱՄԱՊԱՏԱՍԽԱՆ ՏԵՂԱԿԱՆՔՈՎ:	
2. ՀԱՏԱԿԱԳԾԱՅԻՆ ՄԱՍՈՒՄ ՊԱՏԿԵՐՎԱԾ ՀԱՄԱՅՆՔԱՅԻՆ ՀԱՏԱԿԱԳԾՄԱՆ ՆԱԽԱԳԻԾԸ ԿԱԶՄՎԱԾ Է ՀՀ ՔԱՂԱՔԱՇԻՆՈՒԹՅԱՆ ԵՎ ՏԵՐԻՏՈՐԻԱԼ ԿԱՌԱՎԱՐՄԱՆ ՄԱՐՄՆԻ ԿՈՂՄԻՑ ՀԱՍՏԱՏՎԱԾ ՀԱՄԱՊԱՏԱՍԽԱՆ ՏԵՂԱԿԱՆՔՈՎ:	

ՀԱՏԱԿԱԳԾԱՅԻՆ ՄԱԿԵՐԵՍԻ ՄԱՍԻՆ ՏԵՂԵԿԱՏՎՈՒԹՅՈՒՆ	

ՀՈՂԱՄԱՍԻ ՀԱՍՑԵ՝	
ՀՀ, ԿՈՏԱՅՔԻ ՄԱՐԶ, ՀՐԱԶԴԱՆ ՔԱՂԱՔ, ՀԱՍՑԵ ԹԻՎ 1 ՀՈՂԱՄԱՍ	

ՀՈՂԱՄԱՍԻ ՄԱԿԵՐԵՍ՝	1402 Ք.Մ
ՀՈՂԱՄԱՍԻ ՆՊԱՏԱԿԱՅԻՆ ՕԳՏԱԳՈՐԾՈՒՄԸ՝	ՀԱՍԱՐԱԿԱԿԱՆ ԿԱՌՈՒՑԱՔԱՅԻՆ ՀՈՂԱՄԱՍ

ՀՈՂԱՄԱՍԻ ՀԱՇՎԱՌՄԱՆ ՀԱՄԱՐ՝	01.17.11.0227.137

ՀԱՏԱԿԱԳԾԱՅԻՆ ՄԱԿԵՐԵՍԱՅԻՆ ՀԱՐԿԱՅԻՆ ՏԱՐԱԾՔԻ ՀԱՇՎԱՐԿԸ՝		
ՀՈՂԱՄԱՍԻ ՕԳՏԱԳՈՐԾՄԱՆ ՆՊԱՏԱԿԸ՝	ԿԱՌՈՒՑԱՔԱՅԻՆ ՀՈՂԱՄԱՍ	
ՀՈՂԱՄԱՍԻ ՄԱԿԵՐԵՍԸ՝	1402 Ք.Մ	
ՀՈՂԱՄԱՍԻ ՀԱՍՑԵ՝	ՀՀ, ԿՈՏԱՅՔԻ ՄԱՐԶ, ՀՐԱԶԴԱՆ ՔԱՂԱՔ, ՀԱՍՑԵ ԹԻՎ 1 ՀՈՂԱՄԱՍ	
ՀՈՂԱՄԱՍԻ ՀԱՇՎԱՌՄԱՆ ՀԱՄԱՐ՝	01.17.11.0227.137

ფურცლის ზომა **A3**	ფურცლების რაოდენობა **PDF**	
პროექტის დასახელება		
ქალაქ ბათუმში, ზღვის +6.00 მარკის ნიშნულზე მდებარე ნაკვეთის კომპლექსური განაშენიანების პროექტი		
ავტორი(ები) არქიტექტორი ნ. ჯაფარიძე	ხელმოწერა	
დამკვეთი: შპს „ბათუმის ზღვისპირა ნაკვეთი №140 ბ“		
პროექტის ხელმძღვანელი: არქიტექტორი ნ. ჯაფარიძე		
ტექნიკური ზედამხედველი: ინჟინერი ლ. ბერიძე		
ტოპოგრაფიული აზომვის შემსრულებელი: შპს „ბათუმის ტოპო-გეო სერვისი“		
ტოპოგრაფიული აზომვის დრო: ივნისი 2024 წ.		
ფურცლის ნომერი **10**		
ფურცლების რაოდენობა ექვსი		
მასშტაბი **1:300**		



ფურცლის ზომა **A3**	ფურცლების რაოდენობა **PDF**	
პროექტის დასახელება ქალაქ ბათუმში +9.15 ნიშნულზე მრავალბინიანი საცხოვრებელი კომპლექსის მშენებლობა		
პროექტის მისამართი ქალაქი ბათუმი, ზღვის ქუჩა, ნაკვეთი №1.40.6		
დამკვეთი: შპს „ბათუმის ბაღი“	დაგეგმარების ეტაპი **ესკიზური პროექტი**	
პროექტის ავტორი: 1. ლევან ბერიძე – არქიტექტორი 2. ანა ჯანელიძე – ინტერიერის დიზაინერი 3. გიორგი ქავთარაძე – კონსტრუქციული ნაწილის ინჟინერი 4. ნინო ლომიძე – ლანდშაფტის არქიტექტორი 5. დავით ხარაზიშვილი – ელექტრომოწყობილობების ინჟინერი 6. თამარ ოქროპირიძე – სანიტარული სისტემების ინჟინერი		
საკადასტრო კოდი: **01.17.11.027.132**		
ნახაზის დასახელება **გენერალური გეგმა**		
მასშტაბი **1:300**		

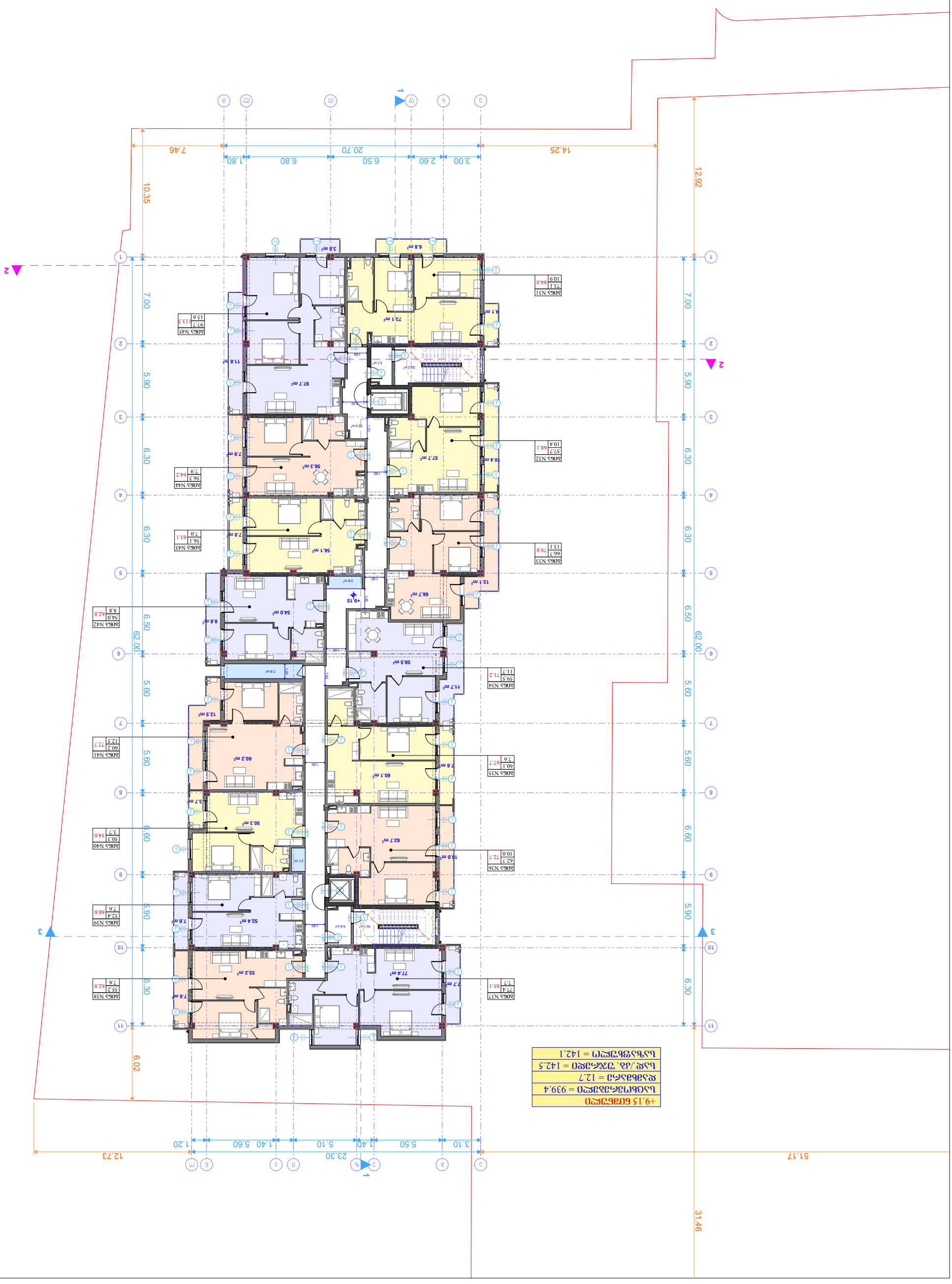

A3		
PDF		

ՀՀՀՀ ՇՇՇՇՇ + 12.30

A3		
PDF		

ՇՇՀՀ ՇՇՀՀ +15.45

+15.45 մակերես	939.4
ընդհանուր մակերես	12.7
ընդ./սեփ. մակերես	142.5
ընդհանուր մակերես	142.1

1:300		մասշտաբ	
		ստուգեց	
		նկարեց	
2024 թ.		ամսաթիվ	
13		գծագրի համար	
		թերթ	
		ընդհանուր թերթերի քանակ	

ՀՀ, ք. Երևան, Կենտրոն վարչական շրջան, Ամիրյան փող. 3/1

1. Նախագծային աշխատանքների կատարման համար հիմք է հանդիսացել ճարտարապետական բաժնի կողմից տրամադրված հանրակացարանի նախագծային փաթեթը:
2. Ձևավորման աշխատանքները կատարվել են ՀՀ շինարարական նորմերի և կանոնների պահանջներին համապատասխան:

ՀՀ, ք. Երևան, Կենտրոն վարչական շրջան, Ամիրյան փող. 3/1

ՀՀ ՇՇՀՀ ՇՇՀՀ

ՇՇՀՀ ՇՇՀՀ +15.45

ՀՀ, ք. Երևան, Կենտրոն վարչական շրջան, Ամիրյան փող. 3/1



ფორმატი **A3**		ფაილის ფორმატი **PDF**	საპროექტო ორგანიზაცია	შენიშვნები:	დამკვეთი: შპს "ისანი ბილდინგი" **ID: 401962747**	პოზიცია / გვარი / ხელმოწერა

ექსპლიკაცია

გეგმა ნიშნულზე +18.60

მეთს ჯგუფი

შენიშვნები:

1. სახანძრო სისტემები პროექტში ასახულია პირობითად. მათი ადგილმდებარეობა დაზუსტდება შესაბამისი სტანდარტის მორგებული საინჟინრო დოკუმენტაციის დამუშავებისას.

2. ტექნოლოგიური აგრეგატები პროექტში ასახულია პირობითად. მათი ადგილმდებარეობა დაზუსტდება შესაბამისი სტანდარტს მორგებული საინჟინრო დოკუმენტაციის დამუშავებისას.

მისამართი:

ქ. თბილისი ბერი გაბრიელ სალოსის გამზირი №140 ბ

პროექტის სახელწოდება:

მრავალბინიანი საცხოვრებელი სახლი ისანში

სკ: № 01.17.11.027.137

პოზიცია	გვარი	ხელმოწერა
პროექტის ავტორი	ზ. გვენაძე	
არქიტექტორი	გ. გვენაძე	
კონსტრუქტორი	ზ. სილაგაძე	
თარიღი		2024 წ.
ფურცელი		**14**
სტადია		პროექტის შეთანხმების ეტაპი
მასშტაბი		**1:300**

A3		
PDF		

Ситуационен план М 1:300

Възложител:	Проектант:	Консултанти:
Име, презиме, фамилия или наименование Адрес, телефон, електронна поща Лице за контакти	1. Име, презиме, фамилия, адрес, телефон, електронна поща, лице за контакти, подпис и печат на проектанта по част „Архитектурна“ 2. Име, презиме, фамилия, адрес, телефон, електронна поща, лице за контакти, подпис и печат на проектанта по част „Конструктивна“	

Обект: Жилищна сграда с 21.75 бр. апартаменти

Вид на проекта: Проект за изпълнение

Адрес на имота: гр. Варна, ул. „Цар Симеон Велики“ № 140 А

Идентификатор на имота: 10135.3543.1

Идентификатор на сградата: 10135.3543.1.1

Площ на имота: 1 400 кв.м

Площ на сградата: 939.4 кв.м

Площ на застрояване: 12.7 кв.м

Разгъната застроена площ: 142.5 кв.м

Площ за озеленяване: 142.1 кв.м

Изготвил:	Дата:	Подпис:
Проектант по част „Архитектурна“	02.2026 г.	
Проектант по част „Конструктивна“	02.2026 г.	

Мащаб:	Дата:	Лист №
1:300	2026	15



ფორმატი A3		ფაილის ფორმატი PDF	საპროექტო ორგანიზაცია	შენიშვნები:	დამკვეთი: შპს "ისანი ბილდინგი" **ID: 401962747**

ექსპლიკაცია

გეგმა ნიშნულზე +24.90

გეოს ჯგუფი

1. სახანძრო სისტემები პროექტში ასახულია პირობითად. მათი ადგილმდებარეობა დაზუსტდება შესაბამისი სტანდარტს მორგებული საინჟინრო დოკუმენტაციის დამუშავებისას.

2. ტექნოლოგიური აგრეგატები პროექტში ასახულია პირობითად. მათი ადგილმდებარეობა დაზუსტდება შესაბამისი სტანდარტს მორგებული საინჟინრო დოკუმენტაციის დამუშავებისას.

მისამართი:

ქ. თბილისი ბერი გაბრიელ სალოსის გამზირი №140 ბ

პროექტის სახელწოდება:

მრავალბინიანი საცხოვრებელი სახლი ისანში

სკ: № 01.17.11.027.137

პოზიცია	გვარი	ხელმოწერა
პროექტის ავტორი	ზ. გვენაძე	
არქიტექტორი	გ. გვენაძე	
კონსტრუქტორი	ზ. სილაგაძე	
თარიღი		2024 წ.
ფურცელი		**16**
სტადია		პროექტის შეთანხმების ეტაპი
მასშტაბი		**1:300**

ფურცლის ზომა **A3**	ფურცლების რაოდენობა **PDF**	
	ქართული	
8383ა ნიშნული +28.05		

1. სართულის გეგმა მასშტაბით 1:100	
2. ჭერის გეგმა მასშტაბით 1:100	
3. ფასადების ნახაზები მასშტაბით 1:100	
4. ჭრილები მასშტაბით 1:100	
5. ფანჯრების ნახაზები მასშტაბით 1:50	
6. კარების ნახაზები მასშტაბით 1:50	
7. ფანჯრების, კარების და ფასადების ექსპლიკაციები	
8. ფანჯრების, კარების და ფასადების დეტალები	
9. ფანჯრების, კარების და ფასადების სპეციფიკაციები	
10. ფანჯრების, კარების და ფასადების ტექნიკური მოთხოვნები	
11. ფანჯრების, კარების და ფასადების მონტაჟის ინსტრუქციები	
12. ფანჯრების, კარების და ფასადების ტესტირების ანგარიშები	
13. ფანჯრების, კარების და ფასადების სერტიფიკატები	
14. ფანჯრების, კარების და ფასადების გარანტიის პირობები	
15. ფანჯრების, კარების და ფასადების ტექნიკური მომსახურების ინსტრუქციები	
16. ფანჯრების, კარების და ფასადების ტექნიკური მომსახურების ჟურნალი	
17. ფანჯრების, კარების და ფასადების ტექნიკური მომსახურების აქტები	

ავტორი ალექსანდრე ჯაფარიძე	**ხელმოწერა**	**თარიღი** 2024 წ. 6 მარტი
შემოწმებულია ნინო ბერიძე		
დამტკიცებულია გიორგი ლომიძე		

ეროვნული ბიბლიოთეკის ნაგებობა „ისანი-სამგორი“
ID: 401962747

მისამართი:
ქ. თბილისი, ისანი-სამგორის რაიონი, ნაკვეთი №140 ბ

პროექტის ავტორი:
შპს „არქიტექტურული ბიუროს ნიმბუსი“

ნახაზის დასახელება:
ნიშნული +28.05 მეტრზე

ნახაზის №:
ნ-01.17.11.027.132

მასშტაბი:
1:300



ფურცლის ზომა **A3**	ფურცლების რაოდენობა **PDF**	
	ქართული	
ბინების გეგმა +31.20		

შპს „ბაზა 1“

ქალაქი თბილისი, ვაკის რაიონი, ი. ჭავჭავაძის გამზირი №1, 140 ბ

ტელ: 032 2 00 00 00

ელ-ფოსტა: info@baza1.ge

ვებ-გვერდი: www.baza1.ge

პროექტის დასახელება:	**ID: 40196274?** „ბაზა 1 ბინათმშენებლობის პროექტი“
პროექტის ადგილმდებარეობა	ქ. თბილისი, ვაკის რაიონი, ი. ჭავჭავაძის გამზირი №1, 140 ბ
პროექტის ავტორი	
პროექტის ხელმძღვანელი	
ავტორის ხელმოწერა	
ავტორის ხელმოწერის თარიღი	2024 წ. 18
ნახაზის დასახელება	ბინების გეგმა +31.20
ნახაზის ნომერი	ს: №: 01.17.11.027.132
მასშტაბი	1:300

ავტორის ხელმოწერა		
ხელმძღვანელის ხელმოწერა		
ექსპერტიზის ნომერი		

+31.20 ნიშნულზე	
საერთო ფართობი = 939.4	
ბინების რაოდენობა = 12.7	
საერთო საცხოვრებელი ფართობი = 142.5	
საერთო ფართობი = 142.1	

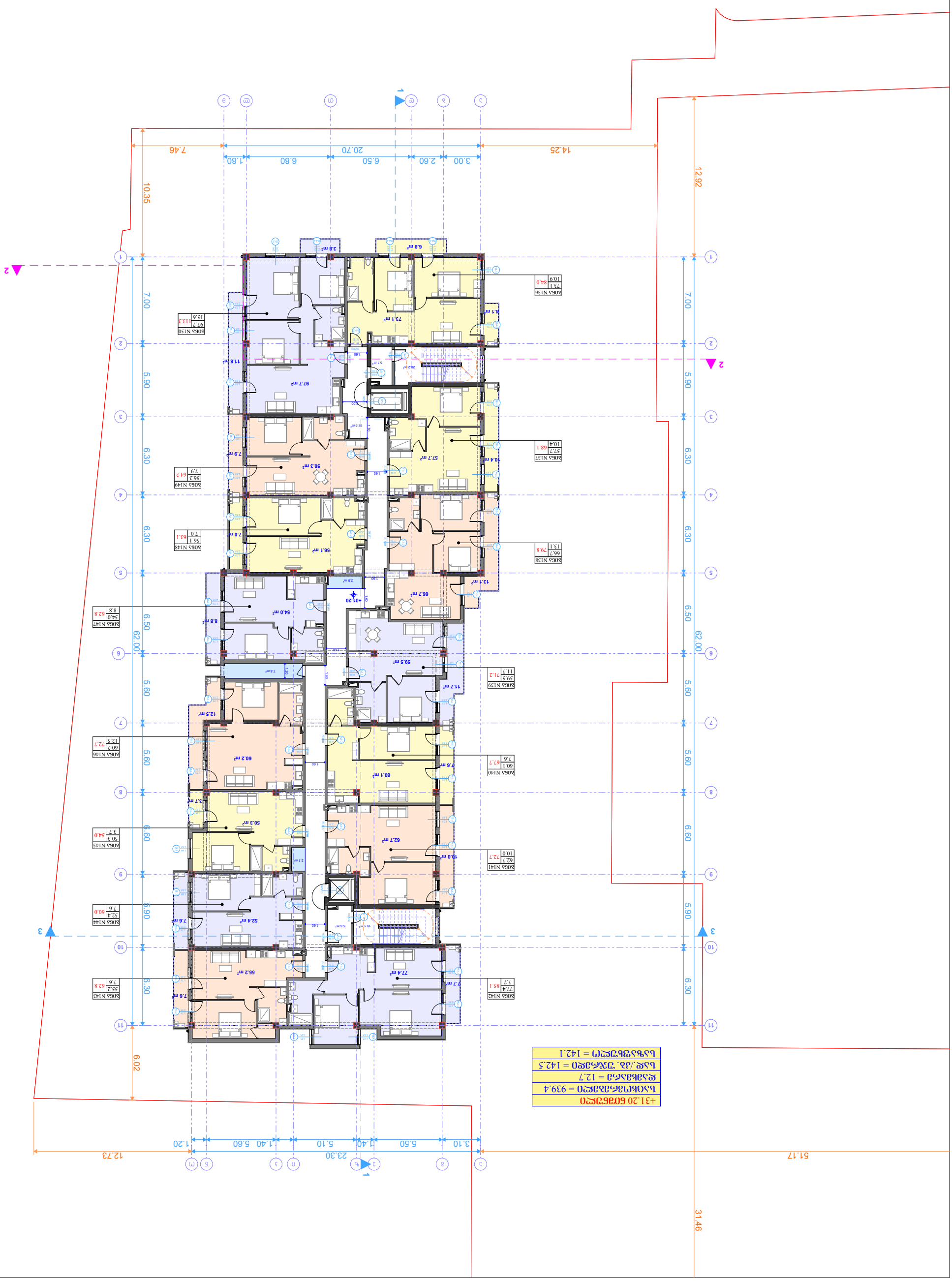

ფურცლის ზომა **A3**	ფურცლების რაოდენობა **PDF**	
	ქართული	
ბინა 34.20 ნიშნულზე +34.35 ნახაზი		

შპს „არქიტექტორები ჯგუფი"
ID: 401962747

ქ. თბილისი, ნ.ნინოშვილის ქუჩა №140 ბ

პროექტის ავტორი:

პროექტის სახელწოდება:
ბინა 34.20 ნიშნულზე +34.35 ნახაზი

პროექტის ხელმძღვანელი	ზ. ჭანტურია	
არქიტექტორი	ნ. ჩიტაშვილი	
კონსტრუქციული ნაწილის ხელმძღვანელი		
კონსტრუქციული ნაწილის არქიტექტორი		
ელექტრომოწყობილობების ნაწილის ხელმძღვანელი		
ელექტრომოწყობილობების ნაწილის არქიტექტორი		
სანტექნიკური ნაწილის ხელმძღვანელი		
სანტექნიკური ნაწილის არქიტექტორი		
ინჟინერი		
ინჟინერი		
ინჟინერ

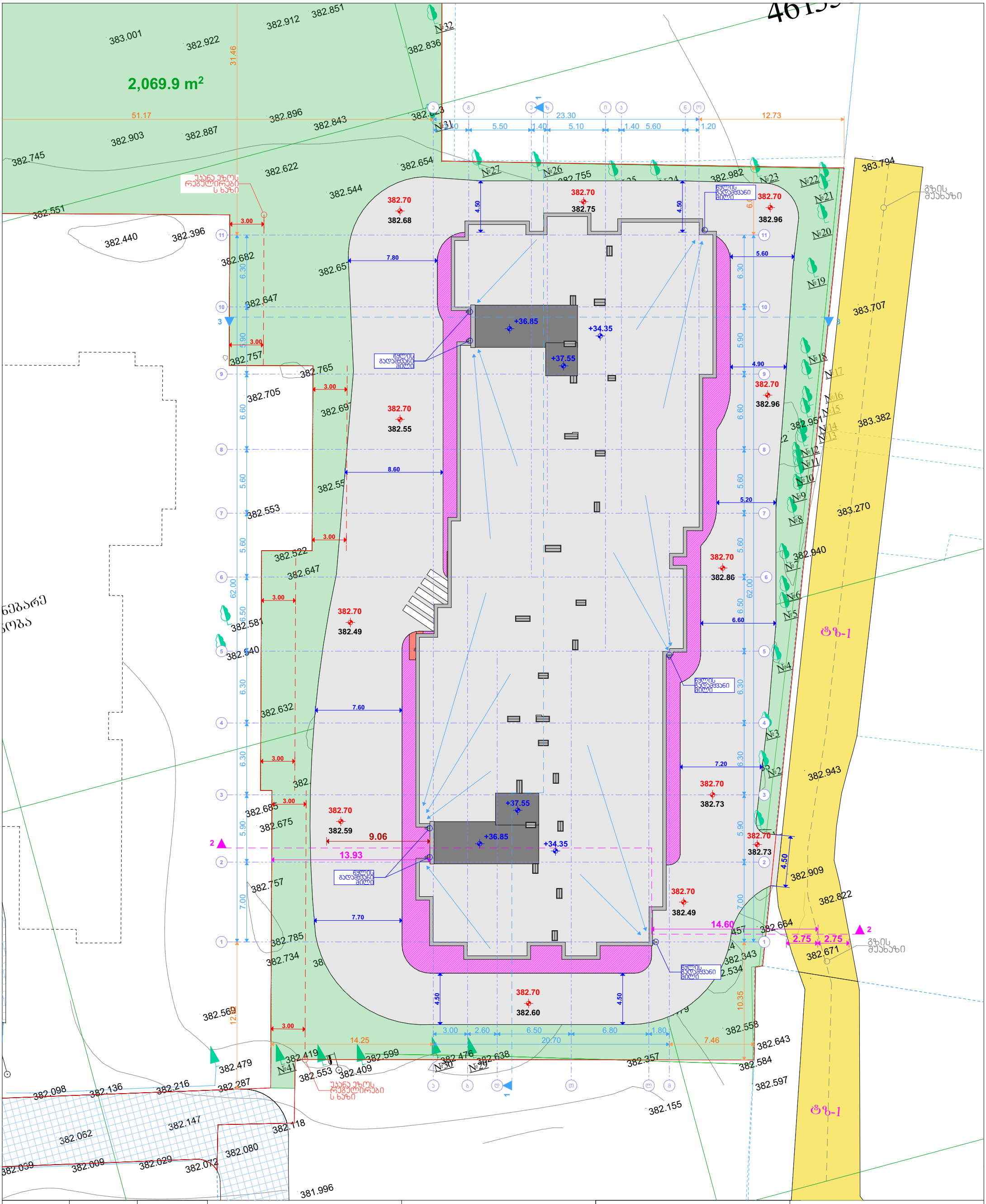

ფორმატი **A3**		ფაილის ფორმატი **PDF**	საპროექტო ორგანიზაცია	შენიშვნები:	დამკვეთი: შპს "ისანი ბილდინგი" **ID: 401962747**	პოზიცია	გვარი	ხელმოწერა
ექსპლიკაცია					მისამართი:	პროექტის ავტორი	ზ. გეწაძე	
გადახურვის გეგმა			გეოს ჯგუფი	1. სახანძრო სისტემები პროექტში ასახულია პირობითად. მათი ადგილმდებარეობა დაზუსტდება მესაბამისი სტანდარტს მორგებული საინჟინრო დოკუმენტაციის დამუშავებისას. 2. ტექნოლოგიური აგრეგატები პროექტში ასახულია პირობითად. მათი ადგილმდებარეობა დაზუსტდება მესაბამისი სტანდარტს მორგებული საინჟინრო დოკუმენტაციის დამუშავებისას.	ქ. თბილისი ბერი გაბრიელ სალოსის გამზირი №140 ბ პროექტის სახელწოდება: მრავალბინიანი საცხოვრებელი სახლი ისანში ს/ს: № 01.17.11.027.137	არქიტექტორი	გ. გეწაძე	
						კონსტრუქტორი	ზ. სილაგაძე	
						თარიღი		2024 წ.
						ფურცელი		**20**
						სტადია		პროექტის მეთვალყურეობის ეტაპი
						მასშტაბი		**1:300**

ჯიბის გეგმა დ-7 მასშტაბი 1:50მ.

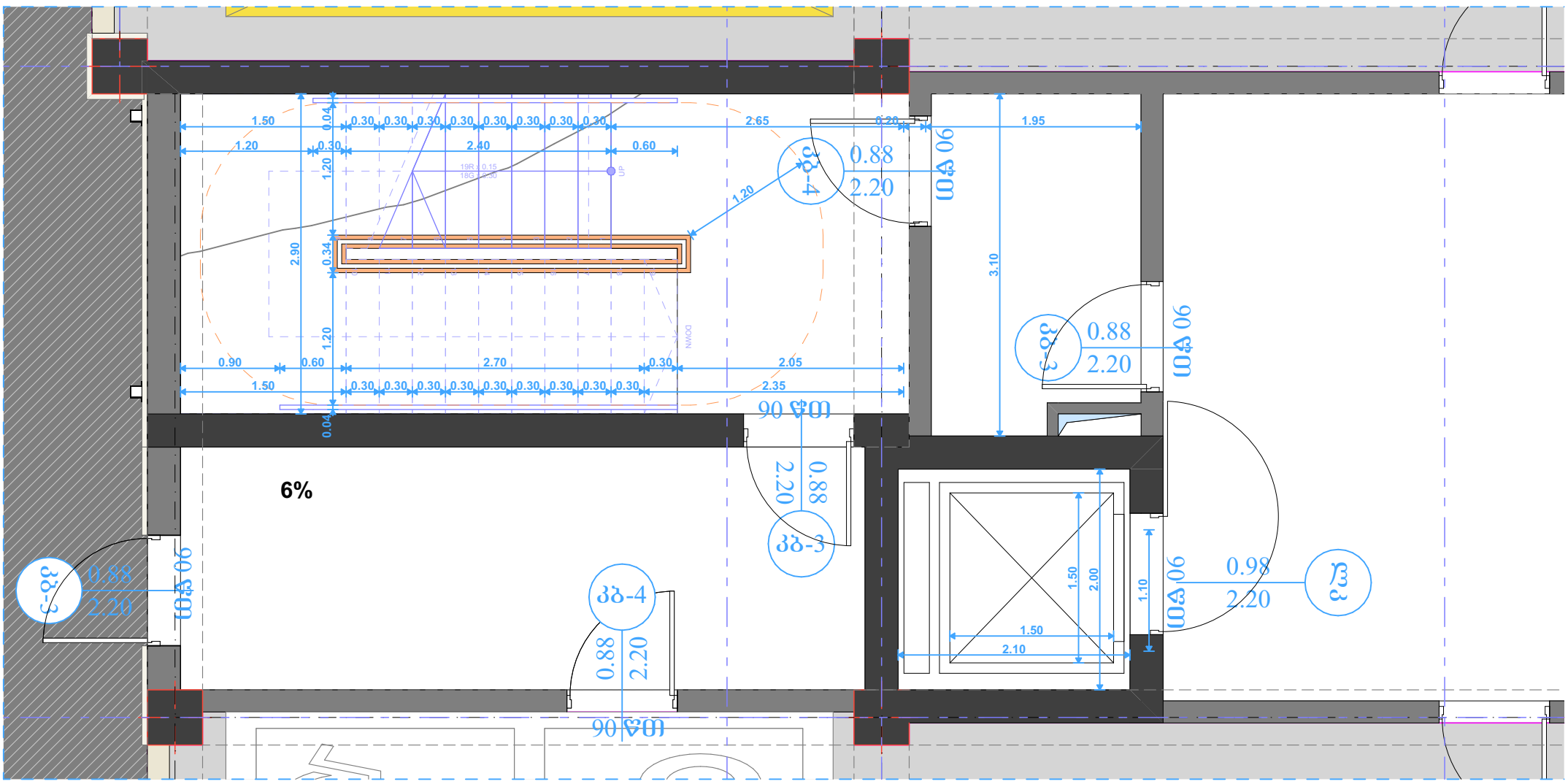

ჯიბის გეგმა დ-8 მასშტაბი 1:50მ.

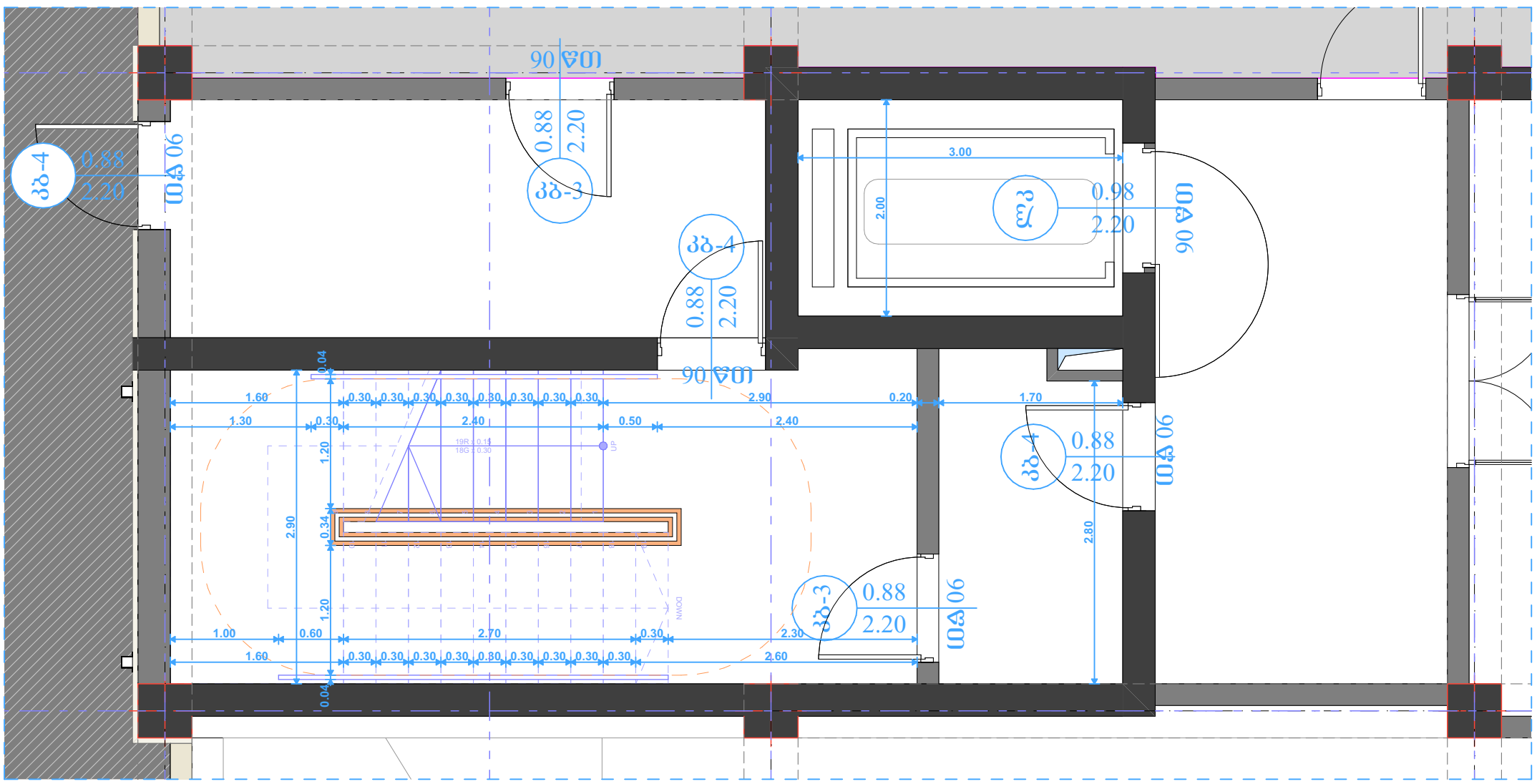

ფორმატი **A3**		ფაილის ფორმატი **PDF**	საპროექტო ორგანიზაცია	შენიშვნები:	დამკვეთი: შპს "ისანი ბილდინგი" **ID: 401962747**	პოზიცია	გვარი	ხელმოწერა
ექსპლიკაცია					მისამართი: ქ. თბილისი ბერი გაბრიელ სალოსის გამზირი №140 ბ	პროექტის ავტორი	ზ. გენაძე	
ჯიბის უჯრედის დეტალიზაცია			გეოს ჯგუფი	1. სახანძრო სისტემები პროექტში ასახულია პირობითად. მათი ადგილმდებარეობა დაზუსტდება მესაგამისი სტანდარტს მორგებული საინჟინრო დოკუმენტაციის დამუშავებისას. 2. ტექნოლოგიური აგრეგატები პროექტში ასახულია პირობითად. მათი ადგილმდებარეობა დაზუსტდება მესაგამისი სტანდარტს მორგებული საინჟინრო დოკუმენტაციის დამუშავებისას.	პროექტის სახელწოდება: მრავალბინიანი საცხოვრებელი სახლი ისანში სპ: № 01.17.11.027.137	არქიტექტორი	გ. გენაძე	
						კონსტრუქტორი	ზ. სილაგაძე	
						თარიღი		2024 წ.
						ფურცელი		**21**
						სტადია		პროექტის შეთანხმების ეტაპი
						მასშტაბი		**1:50**

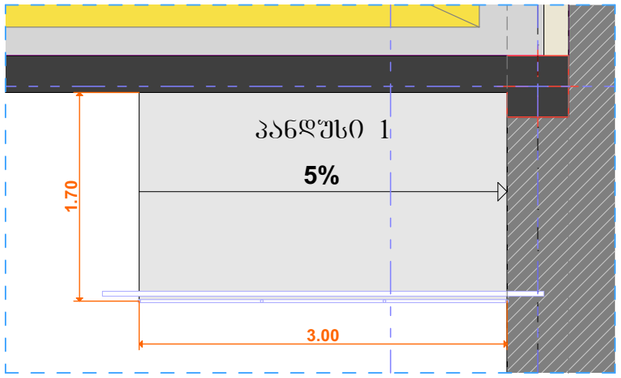

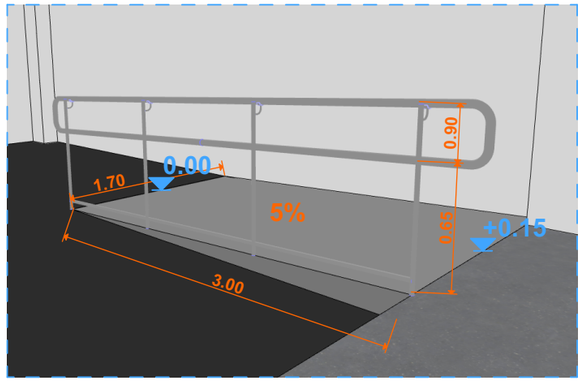

პანდუსი 1 არის 5 %-მდე დახრის

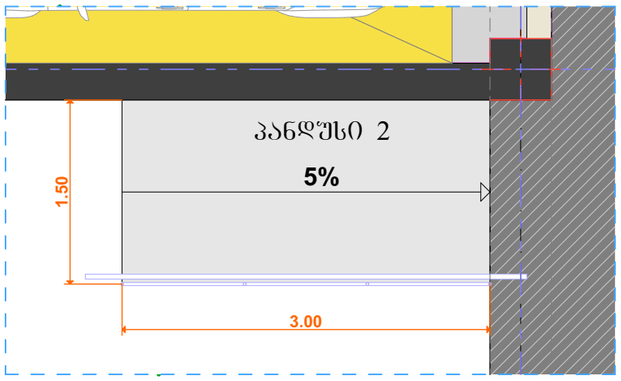

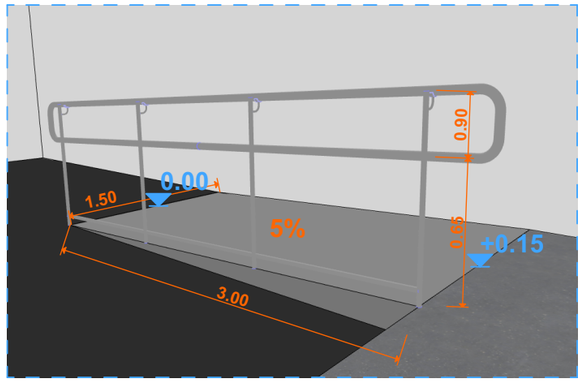

პანდუსი 2 არის 5 %-მდე დახრის

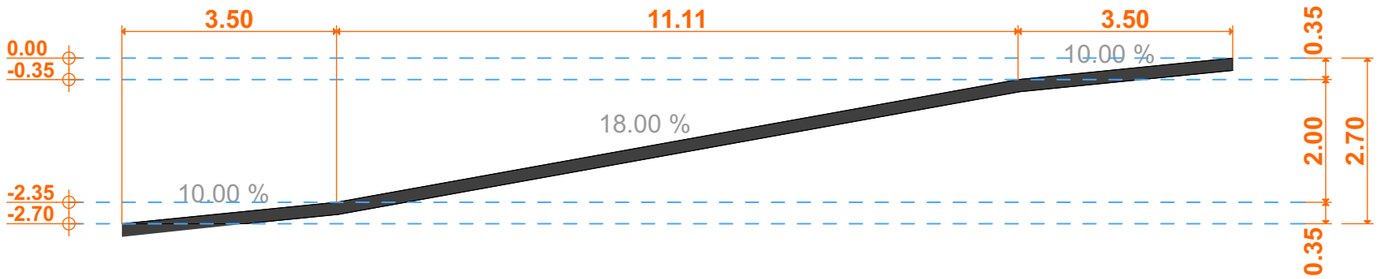

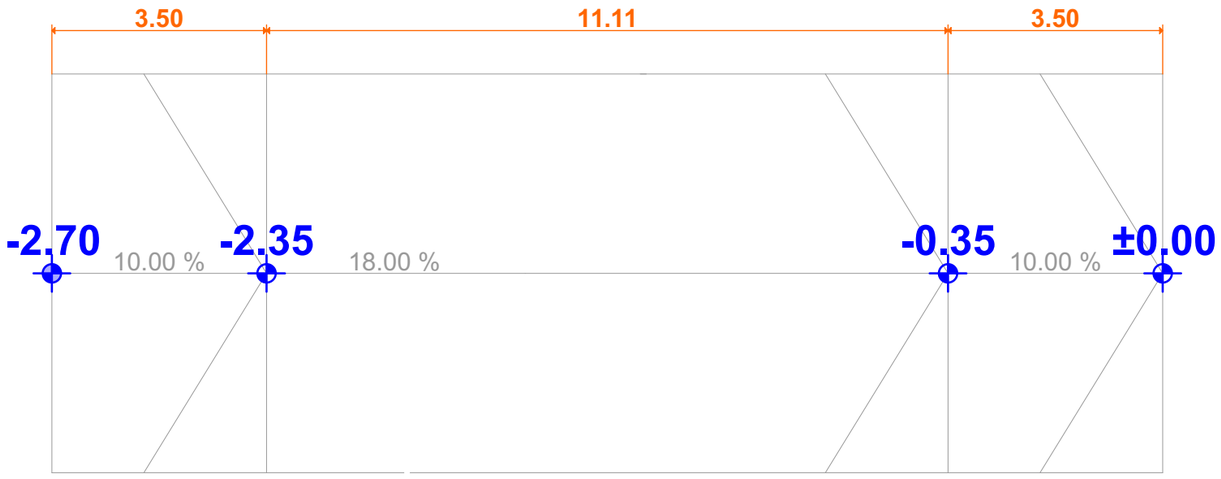

საავტომობილო პანდუსის დეტალიზაცია

მასშტაბი 1:100

ფორმატი		ფაილის ფორმატი
A3		PDF

ექსპლიკაცია

პანდუსების დეტალიზაცია

შენიშვნები:

1. სახანძრო სისტემები პროექტში საჭიროა ჰირობითად. მათი აღჭურვადობარეობა დაზუსტდება შესაბამისი სტანდარტს მორგებული საინჟინრო დოკუმენტაციის დამუშავებისას.

2. ტექნოლოგიური აგრეგატები პროექტში საჭიროა ჰირობითად. მათი აღჭურვადობარეობა დაზუსტდება შესაბამისი სტანდარტს მორგებული საინჟინრო დოკუმენტაციის დამუშავებისას.

დამკვეთი: შპს "ისანი ბილდინგი"
ID: 401962747

მისამართი:

ქ. თბილისი ბერი გაბრიელ სალოსის გამზირი №140 ბ

პროექტის სახელწოდება:

მრავალბინიანი საცხოვრებელი სახლი ისანში

სპ: № 01.17.11.027.137

გეოს ჯგუფი

პოზიცია	გვარი	ხელმოწერა
პროექტის ავტორი	ზ. გეწაძე	
არქიტექტორი	გ. გეწაძე	
კონსტრუქტორი	ზ. სილაგაძე	

თარიღი		
ფურცელი		21
სტადია		პროექტის მუშაობების ეტაპი
მასშტაბი		1:100

2024 წ.

მრავალბინიანი საცხოვრებელი სახლი

დაგეგმარების საფუძველი და მიზნები:

დაგეგმარების საფუძველია შპს ''ისანი ბილდინგ''-თან გაფორმებული ხელშეკრულება, რომელიც მიზნად ისახავს მის საკუთრებაში არსებულ მიწის ნაკვეთზე ქ. თბილისი, ბერი გაბრიელ სალოსის გამზირი №140ბ-ში (სკ. 01.17.11.027.137) მრავალბინიანი საცხოვრებელი სახლის მშენებლობის საპროექტო დოკუმენტაციის არქიტექტურული ნაწილის N41 დადგენილებასთან შესაბამისობის ანალიზსა და ანალიზის ექსპერტიზის ჩატარებას.

მიწის ნაკვეთის მდებარეობის აღწერა:

მიწის ნაკვეთს დასავლეთით, ჩრდილოეთით და სამხრეთით ესაზღვრება კერძო საკუთრებაში არსებული მიწის ნაკვეთები, ხოლო აღმოსავლეთით - საზოგადოებრივი სივრცე სამანქანე გზის სახით. აბსოლიტური ნიშნულები ზღვის დონიდან მერყეობს 382.584-დან 382.797-მდე.

პროექტის შინაარსობრივი აღწერა:

შენობა წარმოადგენს რვა სართულიან მრავალბინიან საცხოვრებელ სახლს, სადაც მიწისქვეშა და მიწისპირა სართულზე განთავსებულია საერთო პარკირება, მიწისზედა სართულებზე მოწყობილია საცხოვრებელი ბინები, შენობაში გადაადგილება ხდება ორი დაცული კიბის უჯრედისა და ლიფტის საშუალებით, რომელიც ადაპტირებულია შ.შ.მ. პირებზე და ასევე მისი ტევადობა იძლევა საკაცის გადაადგილების საშუალებას. საევაკუაციო კიბეები შენობის ფუნქციიდან და მაქსიმალური საევაკუაციო მანძილიდან გამომდინარე დაუკვამლიანებელია, ლიფტის შახტასა და კიბის უჯრედებში მოწყობილია დაწნევის სისტემა და გადის პირდაპირ ეზოში.

პროექტის ძირითადი სტრუქტურული სისტემის აღწერა

შენობა კარკასული ტიპისაა, მის მზიდ ნაწილს წარმოადგენს რკინა-ბეტონის სვეტები და რიგელები, რომელიც დაყრდნობილია მონოლითურ ლენტურ საძირკველზე, შენობის სართულშუა გადახურვა მოწყობილია მონოლითური არმირებული ფილით, ასევე შენობას აქვს რბილი გადახურვა.

დაგეგმარებისთვის გამოყენებული კანონმდებლობის აღწერა

საპროექტო შენობის და საპროექტო მიწის ნაკვეთის დაგეგმარებისათვის გამოყენებულია საქართველოს მთავრობის დადგენილება #41, ტექნიკური რეგლამენტი „შენობა-ნაგებობის უსაფრთხოების წესები“

შენობა-ნაგებობის უსაფრთხოების წესებითან შესაბამისობის ანალიზი

გამოყენებული წესები - "შენობა ნაგებობის უსაფრთხოების წესები"

ჩამოთვალეთ შენობა-ნაგებობის დაკავებულობები და აღწერეთ თითოეული გამოყენება ცხრილი 1004.1.2-ის მიხედვით

N	დაკავებულობა	ფართობი მ.კვ	აღწერა	დ.დ.ფ	სართული
1	სწ-1	37.30	სათავსო	27.9	მიწისპირა სართ. -2.70 ნიშ.
2	სწ-2	1506.53	მიწისქვეშა ავტოსადგომი	18.6	მიწისპირა სართ. -2.70 ნიშ.
3	სწ-2	86.00	მიწისპირა გახსნილი ავტოსადგომი	18.6	მიწისპირა სართ. 0.00 ნიშ.
4	სწ-2	668.22	მიწისპირა გახსნილი ავტოსადგომი	18.6	მიწისპირა სართ. 0.00 ნიშ.
5	სც-2	67.85	მიწისზედა I სართული - საც.ბინა	18.6	მიწისზედა სართ. +2.85 ნიშ.
6	სც-2	57.07	მიწისზედა I სართული - საც.ბინა	18.6	მიწისზედა სართ. +2.85 ნიშ.
7	სც-2	52.62	მიწისზედა I სართული - საც.ბინა	18.6	მიწისზედა სართ. +2.85 ნიშ.
8	სც-2	50.87	მიწისზედა I სართული - საც.ბინა	18.6	მიწისზედა სართ. +2.85 ნიშ.
9	სც-2	58.62	მიწისზედა I სართული - საც.ბინა	18.6	მიწისზედა სართ. +2.85 ნიშ.
10	სც-2	49.26	მიწისზედა I სართული - საც.ბინა	18.6	მიწისზედა სართ. +2.85 ნიშ.
11	სც-2	63.47	მიწისზედა I სართული - საც.ბინა	18.6	მიწისზედა სართ. +2.85 ნიშ.
12	სც-2	88.46	მიწისზედა I სართული - საც.ბინა	18.6	მიწისზედა სართ. +2.85 ნიშ.
13	სც-2	49.00	მიწისზედა I სართული - საც.ბინა	18.6	მიწისზედა სართ. +2.85 ნიშ.
14	სც-2	49.13	მიწისზედა I სართული - საც.ბინა	18.6	მიწისზედა სართ. +2.85 ნიშ.
15	სც-2	45.95	მიწისზედა I სართული - საც.ბინა	18.6	მიწისზედა სართ. +2.85 ნიშ.
16	სც-2	52.57	მიწისზედა I სართული - საც.ბინა	18.6	მიწისზედა სართ. +2.85 ნიშ.
17	სც-2	43.26	მიწისზედა I სართული - საც.ბინა	18.6	მიწისზედა სართ. +2.85 ნიშ.
18	სც-2	45.13	მიწისზედა I სართული - საც.ბინა	18.6	მიწისზედა სართ. +2.85 ნიშ.
19	სც-2	47.45	მიწისზედა I სართული - საც.ბინა	18.6	მიწისზედა სართ. +2.85 ნიშ.
20	სწ-1	7.80	მიწისზედა I სართული - სათავსო	27.9	მიწისზედა სართ. +2.85 ნიშ.
21	სც-2	67.85	მიწისზედა II სართული - საც.ბინა	18.6	მიწისზედა სართ. +6.00 ნიშ.
22	სც-2	57.07	მიწისზედა II სართული - საც.ბინა	18.6	მიწისზედა სართ. +6.00 ნიშ.
23	სც-2	52.62	მიწისზედა II სართული - საც.ბინა	18.6	მიწისზედა სართ. +6.00 ნიშ.
24	სც-2	50.87	მიწისზედა II სართული - საც.ბინა	18.6	მიწისზედა სართ. +6.00 ნიშ.
25	სც-2	58.62	მიწისზედა II სართული - საც.ბინა	18.6	მიწისზედა სართ. +6.00 ნიშ.
26	სც-2	49.26	მიწისზედა II სართული - საც.ბინა	18.6	მიწისზედა სართ. +6.00 ნიშ.
27	სც-2	63.47	მიწისზედა II სართული - საც.ბინა	18.6	მიწისზედა სართ. +6.00 ნიშ.
28	სც-2	88.46	მიწისზედა II სართული - საც.ბინა	18.6	მიწისზედა სართ. +6.00 ნიშ.
29	სც-2	49.00	მიწისზედა II სართული - საც.ბინა	18.6	მიწისზედა სართ. +6.00 ნიშ.
30	სც-2	49.13	მიწისზედა II სართული - საც.ბინა	18.6	მიწისზედა სართ. +6.00 ნიშ.
31	სც-2	45.95	მიწისზედა II სართული - საც.ბინა	18.6	მიწისზედა სართ. +6.00 ნიშ.
32	სც-2	52.57	მიწისზედა II სართული - საც.ბინა	18.6	მიწისზედა სართ. +6.00 ნიშ.
33	სც-2	43.26	მიწისზედა II სართული - საც.ბინა	18.6	მიწისზედა სართ. +6.00 ნიშ.
34	სც-2	45.13	მიწისზედა II სართული - საც.ბინა	18.6	მიწისზედა სართ. +6.00 ნიშ.
35	სც-2	47.45	მიწისზედა II სართული - საც.ბინა	18.6	მიწისზედა სართ. +6.00 ნიშ.
36	სწ-1	7.80	მიწისზედა II სართული - სათავსო	27.9	მიწისზედა სართ. +6.00 ნიშ.

37	სც-2	67.85	მიწისზედა III სართული - საც.ბინა	18.6	მიწისზედა სართ. +9.15 ნიშ.
38	სც-2	57.07	მიწისზედა III სართული - საც.ბინა	18.6	მიწისზედა სართ. +9.15 ნიშ.
39	სც-2	52.62	მიწისზედა III სართული - საც.ბინა	18.6	მიწისზედა სართ. +9.15 ნიშ.
40	სც-2	50.87	მიწისზედა III სართული - საც.ბინა	18.6	მიწისზედა სართ. +9.15 ნიშ.
41	სც-2	58.62	მიწისზედა III სართული - საც.ბინა	18.6	მიწისზედა სართ. +9.15 ნიშ.
42	სც-2	49.26	მიწისზედა III სართული - საც.ბინა	18.6	მიწისზედა სართ. +9.15 ნიშ.
43	სც-2	63.47	მიწისზედა III სართული - საც.ბინა	18.6	მიწისზედა სართ. +9.15 ნიშ.
44	სც-2	88.46	მიწისზედა III სართული - საც.ბინა	18.6	მიწისზედა სართ. +9.15 ნიშ.
45	სც-2	49.00	მიწისზედა III სართული - საც.ბინა	18.6	მიწისზედა სართ. +9.15 ნიშ.
46	სც-2	49.13	მიწისზედა III სართული - საც.ბინა	18.6	მიწისზედა სართ. +9.15 ნიშ.
47	სც-2	45.95	მიწისზედა III სართული - საც.ბინა	18.6	მიწისზედა სართ. +9.15 ნიშ.
48	სც-2	52.57	მიწისზედა III სართული - საც.ბინა	18.6	მიწისზედა სართ. +9.15 ნიშ.
49	სც-2	43.26	მიწისზედა III სართული - საც.ბინა	18.6	მიწისზედა სართ. +9.15 ნიშ.
50	სც-2	45.13	მიწისზედა III სართული - საც.ბინა	18.6	მიწისზედა სართ. +9.15 ნიშ.
51	სც-2	47.45	მიწისზედა III სართული - საც.ბინა	18.6	მიწისზედა სართ. +9.15 ნიშ.
52	სწ-1	7.80	მიწისზედა III სართული - სათავსო	27.9	მიწისზედა სართ. +9.15 ნიშ.
53	სც-2	67.85	მიწისზედა IV სართული - საც.ბინა	18.6	მიწისზედა სართ. +12.30 ნიშ.
54	სც-2	57.07	მიწისზედა IV სართული - საც.ბინა	18.6	მიწისზედა სართ. +12.30 ნიშ.
55	სც-2	52.62	მიწისზედა IV სართული - საც.ბინა	18.6	მიწისზედა სართ. +12.30 ნიშ.
56	სც-2	50.87	მიწისზედა IV სართული - საც.ბინა	18.6	მიწისზედა სართ. +12.30 ნიშ.
57	სც-2	58.62	მიწისზედა IV სართული - საც.ბინა	18.6	მიწისზედა სართ. +12.30 ნიშ.
58	სც-2	49.26	მიწისზედა IV სართული - საც.ბინა	18.6	მიწისზედა სართ. +12.30 ნიშ.
59	სც-2	63.47	მიწისზედა IV სართული - საც.ბინა	18.6	მიწისზედა სართ. +12.30 ნიშ.
60	სც-2	88.46	მიწისზედა IV სართული - საც.ბინა	18.6	მიწისზედა სართ. +12.30 ნიშ.
61	სც-2	49.00	მიწისზედა IV სართული - საც.ბინა	18.6	მიწისზედა სართ. +12.30 ნიშ.
62	სც-2	49.13	მიწისზედა IV სართული - საც.ბინა	18.6	მიწისზედა სართ. +12.30 ნიშ.
63	სც-2	45.95	მიწისზედა IV სართული - საც.ბინა	18.6	მიწისზედა სართ. +12.30 ნიშ.
64	სც-2	52.57	მიწისზედა IV სართული - საც.ბინა	18.6	მიწისზედა სართ. +12.30 ნიშ.
65	სც-2	43.26	მიწისზედა IV სართული - საც.ბინა	18.6	მიწისზედა სართ. +12.30 ნიშ.
66	სც-2	45.13	მიწისზედა IV სართული - საც.ბინა	18.6	მიწისზედა სართ. +12.30 ნიშ.
67	სც-2	47.45	მიწისზედა IV სართული - საც.ბინა	18.6	მიწისზედა სართ. +12.30 ნიშ.
68	სწ-1	7.80	მიწისზედა IV სართული - სათავსო	27.9	მიწისზედა სართ. +12.30 ნიშ.
69	სც-2	67.85	მიწისზედა V სართული - საც.ბინა	18.6	მიწისზედა სართ. +15.45 ნიშ.
70	სც-2	57.07	მიწისზედა V სართული - საც.ბინა	18.6	მიწისზედა სართ. +15.45 ნიშ.
71	სც-2	52.62	მიწისზედა V სართული - საც.ბინა	18.6	მიწისზედა სართ. +15.45 ნიშ.
72	სც-2	50.87	მიწისზედა V სართული - საც.ბინა	18.6	მიწისზედა სართ. +15.45 ნიშ.
73	სც-2	58.62	მიწისზედა V სართული - საც.ბინა	18.6	მიწისზედა სართ. +15.45 ნიშ.
74	სც-2	49.26	მიწისზედა V სართული - საც.ბინა	18.6	მიწისზედა სართ. +15.45 ნიშ.
75	სც-2	63.47	მიწისზედა V სართული - საც.ბინა	18.6	მიწისზედა სართ. +15.45 ნიშ.
76	სც-2	88.46	მიწისზედა V სართული - საც.ბინა	18.6	მიწისზედა სართ. +15.45 ნიშ.
77	სც-2	49.00	მიწისზედა V სართული - საც.ბინა	18.6	მიწისზედა სართ. +15.45 ნიშ.
78	სც-2	49.13	მიწისზედა V სართული - საც.ბინა	18.6	მიწისზედა სართ. +15.45 ნიშ.

79	სც-2	45.95	მიწისზედა V სართული - საც.ბინა	18.6	მიწისზედა სართ. +15.45 ნიშ.
80	სც-2	52.57	მიწისზედა V სართული - საც.ბინა	18.6	მიწისზედა სართ. +15.45 ნიშ.
81	სც-2	43.26	მიწისზედა V სართული - საც.ბინა	18.6	მიწისზედა სართ. +15.45 ნიშ.
82	სც-2	45.13	მიწისზედა V სართული - საც.ბინა	18.6	მიწისზედა სართ. +15.45 ნიშ.
83	სც-2	47.45	მიწისზედა V სართული - საც.ბინა	18.6	მიწისზედა სართ. +15.45 ნიშ.
84	სწ-1	7.80	მიწისზედა V სართული - სათავსო	27.9	მიწისზედა სართ. +15.45 ნიშ.
85	სც-2	67.85	მიწისზედა VI სართული - საც.ბინა	18.6	მიწისზედა სართ. +18.60 ნიშ.
86	სც-2	57.07	მიწისზედა VI სართული - საც.ბინა	18.6	მიწისზედა სართ. +18.60 ნიშ.
87	სც-2	52.62	მიწისზედა VI სართული - საც.ბინა	18.6	მიწისზედა სართ. +18.60 ნიშ.
88	სც-2	50.87	მიწისზედა VI სართული - საც.ბინა	18.6	მიწისზედა სართ. +18.60 ნიშ.
89	სც-2	58.62	მიწისზედა VI სართული - საც.ბინა	18.6	მიწისზედა სართ. +18.60 ნიშ.
90	სც-2	49.26	მიწისზედა VI სართული - საც.ბინა	18.6	მიწისზედა სართ. +18.60 ნიშ.
91	სც-2	63.47	მიწისზედა VI სართული - საც.ბინა	18.6	მიწისზედა სართ. +18.60 ნიშ.
92	სც-2	88.46	მიწისზედა VI სართული - საც.ბინა	18.6	მიწისზედა სართ. +18.60 ნიშ.
93	სც-2	49.00	მიწისზედა VI სართული - საც.ბინა	18.6	მიწისზედა სართ. +18.60 ნიშ.
94	სც-2	49.13	მიწისზედა VI სართული - საც.ბინა	18.6	მიწისზედა სართ. +18.60 ნიშ.
95	სც-2	45.95	მიწისზედა VI სართული - საც.ბინა	18.6	მიწისზედა სართ. +18.60 ნიშ.
96	სც-2	52.57	მიწისზედა VI სართული - საც.ბინა	18.6	მიწისზედა სართ. +18.60 ნიშ.
97	სც-2	43.26	მიწისზედა VI სართული - საც.ბინა	18.6	მიწისზედა სართ. +18.60 ნიშ.
98	სც-2	45.13	მიწისზედა VI სართული - საც.ბინა	18.6	მიწისზედა სართ. +18.60 ნიშ.
99	სც-2	47.45	მიწისზედა VI სართული - საც.ბინა	18.6	მიწისზედა სართ. +18.60 ნიშ.
100	სწ-1	7.80	მიწისზედა VI სართული - სათავსო	27.9	მიწისზედა სართ. +18.60 ნიშ.
101	სც-2	67.85	მიწისზედა VII სართული საც.ბინა	18.6	მიწისზედა სართ. +21.75 ნიშ.
102	სც-2	57.07	მიწისზედა VII სართული საც.ბინა	18.6	მიწისზედა სართ. +21.75 ნიშ.
103	სც-2	52.62	მიწისზედა VII სართული საც.ბინა	18.6	მიწისზედა სართ. +21.75 ნიშ.
104	სც-2	50.87	მიწისზედა VII სართული საც.ბინა	18.6	მიწისზედა სართ. +21.75 ნიშ.
105	სც-2	58.62	მიწისზედა VII სართული საც.ბინა	18.6	მიწისზედა სართ. +21.75 ნიშ.
106	სც-2	49.26	მიწისზედა VII სართული საც.ბინა	18.6	მიწისზედა სართ. +21.75 ნიშ.
107	სც-2	63.47	მიწისზედა VII სართული საც.ბინა	18.6	მიწისზედა სართ. +21.75 ნიშ.
108	სც-2	88.46	მიწისზედა VII სართული საც.ბინა	18.6	მიწისზედა სართ. +21.75 ნიშ.
109	სც-2	49.00	მიწისზედა VII სართული საც.ბინა	18.6	მიწისზედა სართ. +21.75 ნიშ.
110	სც-2	49.13	მიწისზედა VII სართული საც.ბინა	18.6	მიწისზედა სართ. +21.75 ნიშ.
111	სც-2	45.95	მიწისზედა VII სართული საც.ბინა	18.6	მიწისზედა სართ. +21.75 ნიშ.
112	სც-2	52.57	მიწისზედა VII სართული საც.ბინა	18.6	მიწისზედა სართ. +21.75 ნიშ.
113	სც-2	43.26	მიწისზედა VII სართული საც.ბინა	18.6	მიწისზედა სართ. +21.75 ნიშ.
114	სც-2	45.13	მიწისზედა VII სართული საც.ბინა	18.6	მიწისზედა სართ. +21.75 ნიშ.
115	სც-2	47.45	მიწისზედა VII სართული საც.ბინა	18.6	მიწისზედა სართ. +21.75 ნიშ.
116	სწ-1	7.80	მიწისზედა VII სართული სათავსო	27.9	მიწისზედა სართ. +21.75 ნიშ.
117	სც-2	67.85	მიწისზედა VIII სართული საც.ბინა	18.6	მიწისზედა სართ. +24.90 ნიშ.
118	სც-2	57.07	მიწისზედა VIII სართული საც.ბინა	18.6	მიწისზედა სართ. +24.90 ნიშ.
119	სც-2	52.62	მიწისზედა VIII სართული საც.ბინა	18.6	მიწისზედა სართ. +24.90 ნიშ.
120	სც-2	50.87	მიწისზედა VIII სართული საც.ბინა	18.6	მიწისზედა სართ. +24.90 ნიშ.

121	სც-2	58.62	მიწისზედა VIII სართული საც.ბინა	18.6	მიწისზედა სართ. +24.90 ნიშ.
122	სც-2	49.26	მიწისზედა VIII სართული საც.ბინა	18.6	მიწისზედა სართ. +24.90 ნიშ.
123	სც-2	63.47	მიწისზედა VIII სართული საც.ბინა	18.6	მიწისზედა სართ. +24.90 ნიშ.
124	სც-2	88.46	მიწისზედა VIII სართული საც.ბინა	18.6	მიწისზედა სართ. +24.90 ნიშ.
125	სც-2	49.00	მიწისზედა VIII სართული საც.ბინა	18.6	მიწისზედა სართ. +24.90 ნიშ.
126	სც-2	49.13	მიწისზედა VIII სართული საც.ბინა	18.6	მიწისზედა სართ. +24.90 ნიშ.
127	სც-2	45.95	მიწისზედა VIII სართული საც.ბინა	18.6	მიწისზედა სართ. +24.90 ნიშ.
128	სც-2	52.57	მიწისზედა VIII სართული საც.ბინა	18.6	მიწისზედა სართ. +24.90 ნიშ.
129	სც-2	43.26	მიწისზედა VIII სართული საც.ბინა	18.6	მიწისზედა სართ. +24.90 ნიშ.
130	სც-2	45.13	მიწისზედა VIII სართული საც.ბინა	18.6	მიწისზედა სართ. +24.90 ნიშ.
131	სც-2	47.45	მიწისზედა VIII სართული საც.ბინა	18.6	მიწისზედა სართ. +24.90 ნიშ.
132	სწ-1	7.80	მიწისზედა VIII სართული სათავსო	27.9	მიწისზედა სართ. +24.90 ნიშ.
133	სც-2	67.85	მიწისზედა IX სართული საც.ბინა	18.6	მიწისზედა სართ. +28.05 ნიშ.
134	სც-2	57.07	მიწისზედა IX სართული საც.ბინა	18.6	მიწისზედა სართ. +28.05 ნიშ.
135	სც-2	52.62	მიწისზედა IX სართული საც.ბინა	18.6	მიწისზედა სართ. +28.05 ნიშ.
136	სც-2	50.87	მიწისზედა IX სართული საც.ბინა	18.6	მიწისზედა სართ. +28.05 ნიშ.
137	სც-2	58.62	მიწისზედა IX სართული საც.ბინა	18.6	მიწისზედა სართ. +28.05 ნიშ.
138	სც-2	49.26	მიწისზედა IX სართული საც.ბინა	18.6	მიწისზედა სართ. +28.05 ნიშ.
139	სც-2	63.47	მიწისზედა IX სართული საც.ბინა	18.6	მიწისზედა სართ. +28.05 ნიშ.
140	სც-2	88.46	მიწისზედა IX სართული საც.ბინა	18.6	მიწისზედა სართ. +28.05 ნიშ.
141	სც-2	49.00	მიწისზედა IX სართული საც.ბინა	18.6	მიწისზედა სართ. +28.05 ნიშ.
142	სც-2	49.13	მიწისზედა IX სართული საც.ბინა	18.6	მიწისზედა სართ. +28.05 ნიშ.
143	სც-2	45.95	მიწისზედა IX სართული საც.ბინა	18.6	მიწისზედა სართ. +28.05 ნიშ.
144	სც-2	52.57	მიწისზედა IX სართული საც.ბინა	18.6	მიწისზედა სართ. +28.05 ნიშ.
145	სც-2	43.26	მიწისზედა IX სართული საც.ბინა	18.6	მიწისზედა სართ. +28.05 ნიშ.
146	სც-2	45.13	მიწისზედა IX სართული საც.ბინა	18.6	მიწისზედა სართ. +28.05 ნიშ.
147	სც-2	47.45	მიწისზედა IX სართული საც.ბინა	18.6	მიწისზედა სართ. +28.05 ნიშ.
148	სწ-1	7.80	მიწისზედა IX სართული სათავსო	27.9	მიწისზედა სართ. +28.05 ნიშ.
149	სც-2	67.85	მიწისზედა X სართული საც.ბინა	18.6	მიწისზედა სართ. +31.20 ნიშ.
150	სც-2	57.07	მიწისზედა X სართული საც.ბინა	18.6	მიწისზედა სართ. +31.20 ნიშ.
151	სც-2	52.62	მიწისზედა X სართული საც.ბინა	18.6	მიწისზედა სართ. +31.20 ნიშ.
152	სც-2	50.87	მიწისზედა X სართული საც.ბინა	18.6	მიწისზედა სართ. +31.20 ნიშ.
153	სც-2	58.62	მიწისზედა X სართული საც.ბინა	18.6	მიწისზედა სართ. +31.20 ნიშ.
154	სც-2	49.26	მიწისზედა X სართული საც.ბინა	18.6	მიწისზედა სართ. +31.20 ნიშ.
155	სც-2	63.47	მიწისზედა X სართული საც.ბინა	18.6	მიწისზედა სართ. +31.20 ნიშ.
156	სც-2	88.46	მიწისზედა X სართული საც.ბინა	18.6	მიწისზედა სართ. +31.20 ნიშ.
157	სც-2	49.00	მიწისზედა X სართული საც.ბინა	18.6	მიწისზედა სართ. +31.20 ნიშ.
158	სც-2	49.13	მიწისზედა X სართული საც.ბინა	18.6	მიწისზედა სართ. +31.20 ნიშ.
159	სც-2	45.95	მიწისზედა X სართული საც.ბინა	18.6	მიწისზედა სართ. +31.20 ნიშ.
160	სც-2	52.57	მიწისზედა X სართული საც.ბინა	18.6	მიწისზედა სართ. +31.20 ნიშ.
161	სც-2	43.26	მიწისზედა X სართული საც.ბინა	18.6	მიწისზედა სართ. +31.20 ნიშ.
162	სც-2	45.13	მიწისზედა X სართული საც.ბინა	18.6	მიწისზედა სართ. +31.20 ნიშ.

163	სც-2	47.45	მიწისზედა X სართული საც.ბინა	18.6	მიწისზედა სართ. +31.20 ნიშ.
164	სწ-1	7.80	მიწისზედა X სართული სათავსო	27.9	მიწისზედა სართ. +31.20 ნიშ.

შენობის კონსტრუქციის ტიპი ცხრილი 503-ის მიხედვით	
განსაზღვრეთ კონსტრუქციის ტიპი არსებული შენობისთვის მაგ: II-A, II-B, V-A, V-B	
განსაზღვრეთ კონსტრუქციის ტიპი ახალი შენობისთვის მაგ: II-A, II-B, V-A, V-B	**I-B** მიწის ზემოთ 11 სრული სართული, მიწის ქვემოთ 1
შერეული კონსტრუქციის შემთხვევაში მიუთითეთ ტიპები რომლებიც გამოყენებული იქნება, განსაზღვრეთ ტიპები და მათი მდებარეობა	

სახურავის მინიმალური ბურულის კლასიფიკაცია კონსტრუქციული ტიპისთვის ცხრილი 1505.1ა-ს მიხედვით		
კონსტრუქციის ტიპი	**დასაშვები კლასი**	**შეთავაზებული კლასი**
I-B	B	A

სიმაღლის შეზღუდვები ცხრილი 503-ის მიხედვით		
დაკავებულობები	**დასაშვები სართულიანობა**	**შეთავაზებული სართულიანობა**
სწ-1	11	**11** ნიშ.(-2.70; +2.85; +6.00; +9.15; +12.30; +15.45; +18.60; +21.75; +24.90; +28.05; +31.20)
სწ-2	11	**2** ნიშ.(-2.70; 0.00)
სც-2	11	**10** ნიშ.(+2.85; +6.00; +9.15; +12.30; +15.45; +18.60; +21.75; +24.90; +28.05; +31.20)
	დასაშვები სიმაღლე (მ)	**შემოთავაზებული სიმაღლე (მ)**
საერთო სიმაღლე	48.8	31.2

მოთხოვნის ჩამონათვალი	დასაშვები	შემოთავაზებული
მიწის ზემოთ სართულების რაოდენობა		**11** ნიშ.(0.00; +2.85; +6.00; +9.15; +12.30; +15.45; +18.60; +21.75; +24.90; +28.05; +31.20)
მიწის ქვემოთ სართულების რაოდენობა		**1** ნიშ. (-2.70)
დაკავებულობა სულ	-	**644** ნიშ.(-2.70/83; 0.00/41; +2.85/52; +6.00/52; +9.15/52; +12.30/52; +15.45/52; +18.60/52; +21.75/52; +24.90/52; +28.05/52; +31.20/52)

ფართობის შეზღუდვები ცხრილი 503-ის მიხედვით		
დაკავებულობები	**დასაშვები ფართობი**	**შეთავაზებული ფართობი**
სასაწყობე ჯგუფი **სწ-1**	4460	**115.30 მ.კვ** ნიშ.(-2.70/37.30; +2.85/7.80; +6.00/7.80; +9.15/7.80; +12.30/7.80; +15.45/7.80; +18.60/7.80; +21.75/7.80; +24.90/7.80; +28.05/7.80; +31.20/7.80)
სასაწყობე ჯგუფი **სწ-2**	7340	**2260.75 მ.კვ** ნიშ. (-2.70/1506.53; 0.00/754.22)
საცხოვრებელი ჯგუფი **სც-2**	შეუზღუდავი	**8207.1 მ.კვ** ნიშ.(+2.85/820.71; +6.00/820.71; +9.15/820.71; +12.30/820.71; +15.45/820.71; +18.60/820.71; +21.75/820.71; +24.90/820.71; +28.05/820.71; +31.20/820.71)
დაკავებული იატაკის საერთო ფართობი	**10583.15** მ.კვ	
იატაკების რაოდენობა	**11 მიწისზედა და 1 მიწისქვეშა** ნიშ.(-2.70; 0.00; +2.85; +6.00; +9.15; +12.30; +15.45; +18.60; +21.75; +24.90; +28.05; +31.20)	
შენობის საერთო ფართობი	**16701.56** მ.კვ	

გარე კედლების ცეცხლმედეგობისა და ღიობებისადმი მოთხოვნები ცხრილი 602-ის და 705.8-ის მიხედვით

გარე კედელი (ღერძები)	ხანძარსაწინააღმდეგო მანძილი (მეტრი)	ცეცხლმედეგობის ხარისხი (სთ)		კედლის ღიობების ფართობი(ღიობის %)					
				დასაშვები			გათვალისწინებული		
		მოთხოვნილი (სთ)	გათვალისწინებული (სთ)	დაუცველი, სამზეფების გარეშე	დაუცველი, სამზეფებით	დაცული	დაუცველი, სამზეფების გარეშე	დაუცველი, სამზეფებით	დაცული
ა-მ	X>9	0	3	შეუზღ.	შეუზღ.	შეუზღ.	18%		
1-11	საზ.სივრცე	0	3	შეუზღ.	შეუზღ.	შეუზღ.	31%		
ო-ა	5.85	1	3	25%	75%	75%	0%		
11-1	X>9	0	3	შეუზღ.	შეუზღ.	შეუზღ.	33%		

601 ცხრილის შესაბამისად I-B ტიპის კონსტრუქციისათვის მისი ძირითადი სტრუქტურული ჩარჩოს, იატაკისა და ძრითადი ნაწილების ცეცხლმედეგობა მოეთხოვება 2 საათიანი

ხანძრისაგან დაცვის სისტემებისადმი მოთხოვნები

დაკავებულობები, სივრცეები, გასასვლელი საშუალებები	ავტოსაშხეფი სისტემა	ავტომატიული ავტომატური ცეცხლმაქრობი სისტემები	სახანძრო განგაშის და ცეცხლადმოჩენი სისტემები	სახანძრო მილდგარების სისტემები	კვამლის საკონტროლო სისტემები	ხელის ცეცხლმაქრები	სავარაუდო განათების სისტემები
სასაწყობე ჯგუფი სწ-1	-	-	კი	-	-	-	-
სასაწყობე ჯგუფი სწ-2	-	-	კი	კი	-	კი	კი
საცხოვრებელი ჯგუფი სც-2	-	-	კი	-	-	-	-
დერეფანი	-	-	კი	კი	-	კი	კი
კიბის უჯრედი	-	-	-	-	-	-	კი
ლიფტი	-	-	-	-	-	-	-
სახანძრო სამაშველო სამსახურის მიერ გამოსაყენებელი ჰიდრანტი					კი		
სახანძრო ტუმბოები და წყლის რეზერვუარი					-		

დაკავებულობის დატვირთვის და გასასვლელების განსაზღვრა თითოეულ სართულზე 1005.3.1; 1009.4; 1015.1; 1018 და 1021.2 ცხრილების მიხედვით

სართულები	დაკავებულობა და დაკავებულობის დატვირთვის ჯამური მაჩვენებელი	მოთხოვნილი გასასვლელების/გასასვლელთან მისადგომის რაოდენობა	გათვალისწინებული გასასვლელების/გასასვლელთან მისადგომის რაოდენობა	გასასველელეი საშუალებების სიგანე					
				გზა-კიბეები (7.6მმ)		დერეფანი (5.1მმ)		გასასვლელი გზა-კარი (5.1მმ)	
				მოთხოვნილი	გათვალისწ.	მოთხოვნილი	გათვალისწ.	მოთხოვნილი	გათვალის.
მიწისქვეშა სართ. -2.70 ნიშ.	**83** (სწ-2)81 (სწ-1)2	**2** (გზა-კარი)	**2** (გზა-კარი)	**2** (გზა-კიბე)	**2** (გზა-კიბე)	1.5	1.6	0.82 მ.	0.92 მ.
მიწისპირა სართ. 0.00 ნიშ.	**41** (სწ-2)	**2** (გზა-კარი)	**2** (გზა-კარი)	**2** (გზა-კიბე)	**2** (გზა-კიბე)	1.5	1.6	0.82 მ.	0.92 მ.
მიწისზედა I სართ. +2.85 ნიშ.	**52** (სც-2)51 (სწ-1)1	**2** (გზა-კარი)	**2** (გზა-კარი)	**2** (გზა-კიბე)	**2** (გზა-კიბე)	1.5	1.6	0.82 მ.	0.92 მ.
მიწისზედა II სართ. +6.00 ნიშ.	**52** (სც-2)51 (სწ-1)1	**2** (გზა-კარი)	**2** (გზა-კარი)	**2** (გზა-კიბე)	**2** (გზა-კიბე)	1.5	1.6	0.82 მ.	0.92 მ.
მიწისზედა III სართ. +9.15 ნიშ.	**52** (სც-2)51 (სწ-1)1	**2** (გზა-კარი)	**2** (გზა-კარი)	**2** (გზა-კიბე)	**2** (გზა-კიბე)	1.5	1.6	0.82 მ.	0.92 მ.
მიწისზედა IV სართ. +12.30 ნიშ.	**52** (სც-2)51 (სწ-1)1	**2** (გზა-კარი)	**2** (გზა-კარი)	**2** (გზა-კიბე)	**2** (გზა-კიბე)	1.5	1.6	0.82 მ.	0.92 მ.
მიწისზედა V სართ. +15.45 ნიშ.	**52** (სც-2)51 (სწ-1)1	**2** (გზა-კარი)	**2** (გზა-კარი)	**2** (გზა-კიბე)	**2** (გზა-კიბე)	1.5	1.6	0.82 მ.	0.92 მ.
მიწისზედა VI სართ. +18.60 ნიშ.	**52** (სც-2)51 (სწ-1)1	**2** (გზა-კარი)	**2** (გზა-კარი)	**2** (გზა-კიბე)	**2** (გზა-კიბე)	1.5	1.6	0.82 მ.	0.92 მ.
მიწისზედა VII სართ. +21.75 ნიშ.	**52** (სც-2)51 (სწ-1)1	**2** (გზა-კარი)	**2** (გზა-კარი)	**2** (გზა-კიბე)	**2** (გზა-კიბე)	1.5	1.6	0.82 მ.	0.92 მ.
მიწისზედა VIII სართ. +24.90 ნიშ.	**52** (სც-2)51 (სწ-1)1	**2** (გზა-კარი)	**2** (გზა-კარი)	**2** (გზა-კიბე)	**2** (გზა-კიბე)	1.5	1.6	0.82 მ.	0.92 მ.
მიწისზედა IX სართ. +28.05 ნიშ.	**52** (სც-2)51 (სწ-1)1	**2** (გზა-კარი)	**2** (გზა-კარი)	**2** (გზა-კიბე)	**2** (გზა-კიბე)	1.5	1.6	0.82 მ.	0.92 მ.
მიწისზედა X სართ. +31.20 ნიშ.	**52** (სც-2)51 (სწ-1)1	**2** (გზა-კარი)	**2** (გზა-კარი)	**2** (გზა-კიბე)	**2** (გზა-კიბე)	1.5	1.6	0.82 მ.	0.92 მ.

წყალსადენი სისტემების ფიქსირებულო მოწყობილებების რაოდენობა ცხრილი 1602.1-ის მიხედვით

სართულები	დაკავებულობა და დაკავებულობის დატვირთვის ჯამური მაჩვენებელი	ფიქსირებული მოწყობილოებები											
		უნიტაზი		ტუალეტის ხელსაბანი		აბაზანა შხაპი		სასმელი წყლის ფანტანი		სამომსახურეო ნიჟარა		სამზარეულოს ნიჟარა	
		მოთხოვნილი	გათვალისწ.	მოთხოვნილი	გათვალისწ.	მოთხოვნილი	გათვალისწ.	მოთხოვნილი	გათვალისწ.	მოთხოვნილი	გათვალისწ.	მოთხოვნილი	გათვალისწ.
მიწისქვეშა სართ. -2.70 ნიშ.	**83** (სწ-2)81 (სწ-1)2	1 ერთ საც. ერთ.	1 ერთ საც. ერთ.	1 ერთ საც. ერთ.	1 ერთ საც. ერთ.	-	-	1 ერთ საც. ერთ.	1 ერთ საც. ერთ.	1 ერთ საც. ერთ.	1 ერთ საც. ერთ.	1 ერთ საც. ერთ.	1 ერთ საც. ერთ.
მიწისპირა სართ. 0.00 ნიშ.	**41** (სწ-2)	1 ერთ საც. ერთ.	1 ერთ საც. ერთ.	1 ერთ საც. ერთ.	1 ერთ საც. ერთ.	1 ერთ საც. ერთ.	1 ერთ საც. ერთ.	–	–	1 ერთ საც. ერთ.	1 ერთ საც. ერთ.	1 ერთ საც. ერთ.	1 ერთ საც. ერთ.
მიწისზედა I სართ. +2.85 ნიშ.	**52** (სც-2)51 (სწ-1)1	1 ერთ საც. ერთ.	1 ერთ საც. ერთ.	1 ერთ საც. ერთ.	1 ერთ საც. ერთ.	1 ერთ საც. ერთ.	1 ერთ საც. ერთ.	–	–	1 ერთ საც. ერთ.	1 ერთ საც. ერთ.	1 ერთ საც. ერთ.	1 ერთ საც. ერთ.
მიწისზედა II სართ. +6.00 ნიშ.	**52** (სც-2)51 (სწ-1)1	1 ერთ საც. ერთ.	1 ერთ საც. ერთ.	1 ერთ საც. ერთ.	1 ერთ საც. ერთ.	1 ერთ საც. ერთ.	1 ერთ საც. ერთ.	–	–	1 ერთ საც. ერთ.	1 ერთ საც. ერთ.	1 ერთ საც. ერთ.	1 ერთ საც. ერთ.
მიწისზედა III სართ. +9.15 ნიშ.	**52** (სც-2)51 (სწ-1)1	1 ერთ საც. ერთ.	1 ერთ საც. ერთ.	1 ერთ საც. ერთ.	1 ერთ საც. ერთ.	1 ერთ საც. ერთ.	1 ერთ საც. ერთ.	–	–	1 ერთ საც. ერთ.	1 ერთ საც. ერთ.	1 ერთ საც. ერთ.	1 ერთ საც. ერთ.
მიწისზედა IV სართ. +12.30 ნიშ.	**52** (სც-2)51 (სწ-1)1	1 ერთ საც. ერთ.	1 ერთ საც. ერთ.	1 ერთ საც. ერთ.	1 ერთ საც. ერთ.	1 ერთ საც. ერთ.	1 ერთ საც. ერთ.	–	–	1 ერთ საც. ერთ.	1 ერთ საც. ერთ.	1 ერთ საც. ერთ.	1 ერთ საც. ერთ.
მიწისზედა V სართ. +15.45 ნიშ.	**52** (სც-2)51 (სწ-1)1	1 ერთ საც. ერთ.	1 ერთ საც. ერთ.	1 ერთ საც. ერთ.	1 ერთ საც. ერთ.	1 ერთ საც. ერთ.	1 ერთ საც. ერთ.	–	–	1 ერთ საც. ერთ.	1 ერთ საც. ერთ.	1 ერთ საც. ერთ.	1 ერთ საც. ერთ.
მიწისზედა VI სართ. +18.60 ნიშ.	**52** (სც-2)51 (სწ-1)1	1 ერთ საც. ერთ.	1 ერთ საც. ერთ.	1 ერთ საც. ერთ.	1 ერთ საც. ერთ.	1 ერთ საც. ერთ.	1 ერთ საც. ერთ.	–	–	1 ერთ საც. ერთ.	1 ერთ საც. ერთ.	1 ერთ საც. ერთ.	1 ერთ საც. ერთ.
მიწისზედა VII სართ. +21.75 ნიშ.	**52** (სც-2)51 (სწ-1)1	1 ერთ საც. ერთ.	1 ერთ საც. ერთ.	1 ერთ საც. ერთ.	1 ერთ საც. ერთ.	1 ერთ საც. ერთ.	1 ერთ საც. ერთ.	–	–	1 ერთ საც. ერთ.	1 ერთ საც. ერთ.	1 ერთ საც. ერთ.	1 ერთ საც. ერთ.
მიწისზედა VIII სართ. +24.90 ნიშ.	**52** (სც-2)51 (სწ-1)1	1 ერთ საც. ერთ.	1 ერთ საც. ერთ.	1 ერთ საც. ერთ.	1 ერთ საც. ერთ.	1 ერთ საც. ერთ.	1 ერთ საც. ერთ.	–	–	1 ერთ საც. ერთ.	1 ერთ საც. ერთ.	1 ერთ საც. ერთ.	1 ერთ საც. ერთ.
მიწისზედა IX სართ. +28.05 ნიშ.	**52** (სც-2)51 (სწ-1)1	1 ერთ საც. ერთ.	1 ერთ საც. ერთ.	1 ერთ საც. ერთ.	1 ერთ საც. ერთ.	1 ერთ საც. ერთ.	1 ერთ საც. ერთ.	–	–	1 ერთ საც. ერთ.	1 ერთ საც. ერთ.	1 ერთ საც. ერთ.	1 ერთ საც. ერთ.
მიწისზედა X სართ. +31.20 ნიშ.	**52** (სც-2)51 (სწ-1)1	1 ერთ საც. ერთ.	1 ერთ საც. ერთ.	1 ერთ საც. ერთ.	1 ერთ საც. ერთ.	1 ერთ საც. ერთ.	1 ერთ საც. ერთ.	–	–	1 ერთ საც. ერთ.	1 ერთ საც. ერთ.	1 ერთ საც. ერთ.	1 ერთ საც. ერთ.

განიავებისადმი მოთხოვნები ცხრილი 1203.4-ის მიხედვით		
დაკავებულობები, სივრცეები, გასასვლელი საშუალებები	ბუნებრივი განიავება	ხელოვნური განიავება
სასაწყობე ჯგუფი სწ-1	კი (ყველა დაკავებული ფართისთვის)	კი (ყველა ოთახისთვის)
სასაწყობე ჯგუფი სწ-2	კი (ყველა დაკავებული ფართისთვის)	კი (ყველა ოთახისთვის)
საცხოვრებელი ჯგუფი სც-2	კი (ყველა დაკავებული ფართისთვის)	კი (ყველა ოთახისთვის)
დერეფანი	-	კი
კიბის უჯრედი	კი	კი
ლიფტი	-	კი

| ΔΔΔ

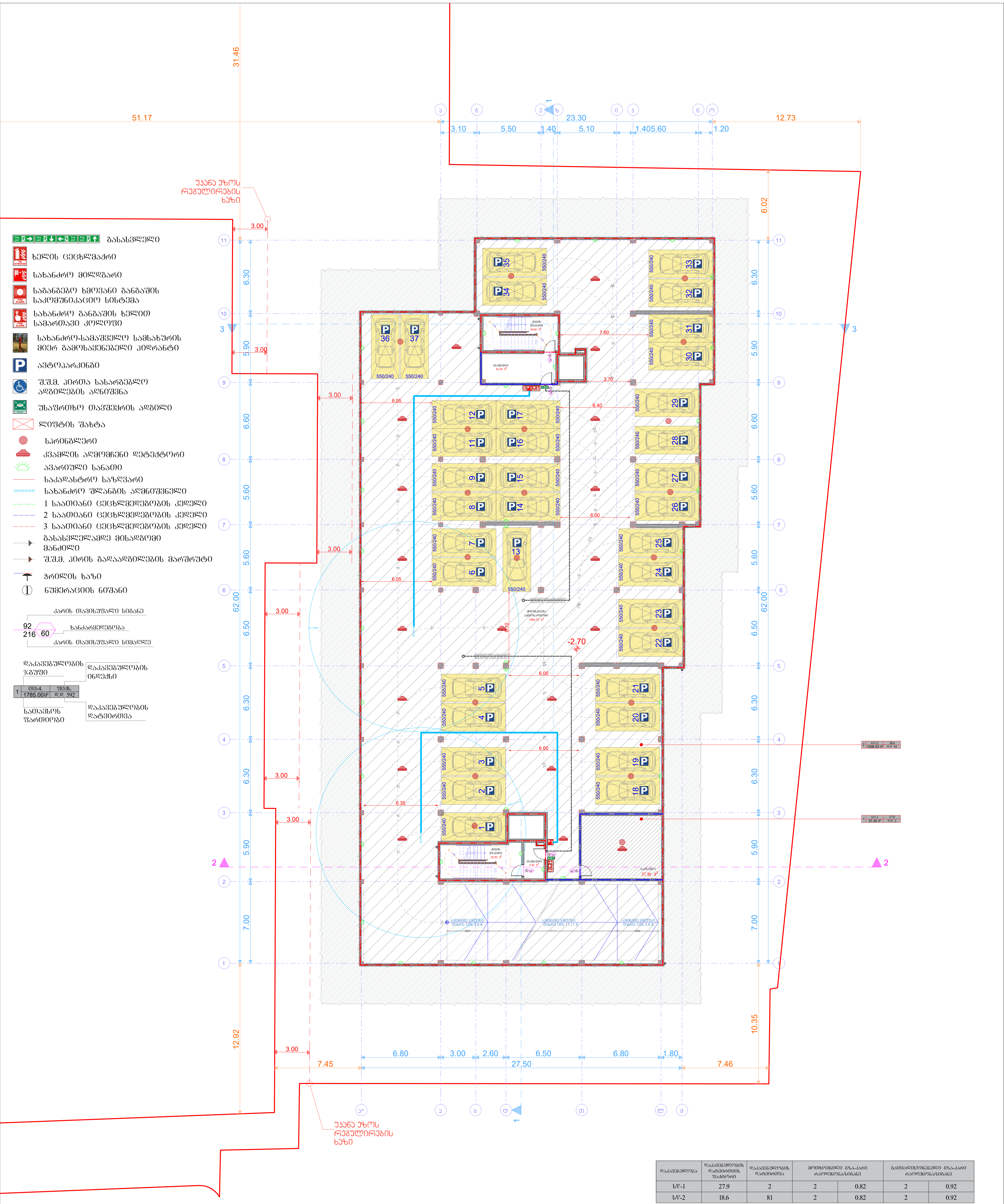

დაკავებულობა	დაკავებულობის დატვირთვის ფაქტორი	დაკავებულობის დატვირთვა	მოთხოვნილი გზა-კარი რაოდენობა/სიგანე		გათვალისწინებული გზა-კარი რაოდენობა/სიგანე	
სწ-1	27.9	2	2	0.82	2	0.92
სწ-2	18.6	81	2	0.82	2	0.92

ფორმატი A3	ფაილის ფორმატი PDF	საპროექტო ორგანიზაცია	შენიშვნები:	დამკვეთი: შპს "ისანი ბილდინგი" ID: 401962747
ექსპლიკაცია		geTs jgufi	1. სახანძრო სისტემები პროექტში ასახულია პირობითად. მათი ადგილმდებარეობა დაზუსტდება შესაბამისი სტანდარტს მორგებული საინჟინრო დოკუმენტაციის დამუშავებისას.	მისამართი: ქ. თბილისი ბერი გაბრიელ სალოსის გამზირი №140 ბ
მინისქვეშა ავტოსადგომი გეგმა ნიშნულზე -2.70			2. ტექნოლოგიური აგრეგატები პროექტში ასახულია პირობითად. მათი ადგილმდებარეობა დაზუსტდება შესაბამისი სტანდარტს მორგებული საინჟინრო დოკუმენტაციის დამუშავებისას.	პროექტის სახელწოდება: მრავალბინიანი საცხოვრებელი სახლი ისანში სკ: № 01.17.11.027.137

პოზიცია	გვარი	ხელმოწერა
პროექტის ავტორი	ზ. გენაძე	
არქიტექტორი	გ. გენაძე	
კონსტრუქტორი	ზ. სილაგაძე	
თარიღი		2024 წ.
ფურცელი		07
სტადია		პროექტის შეთანხმების ეტაპი
მასშტაბი		1:300

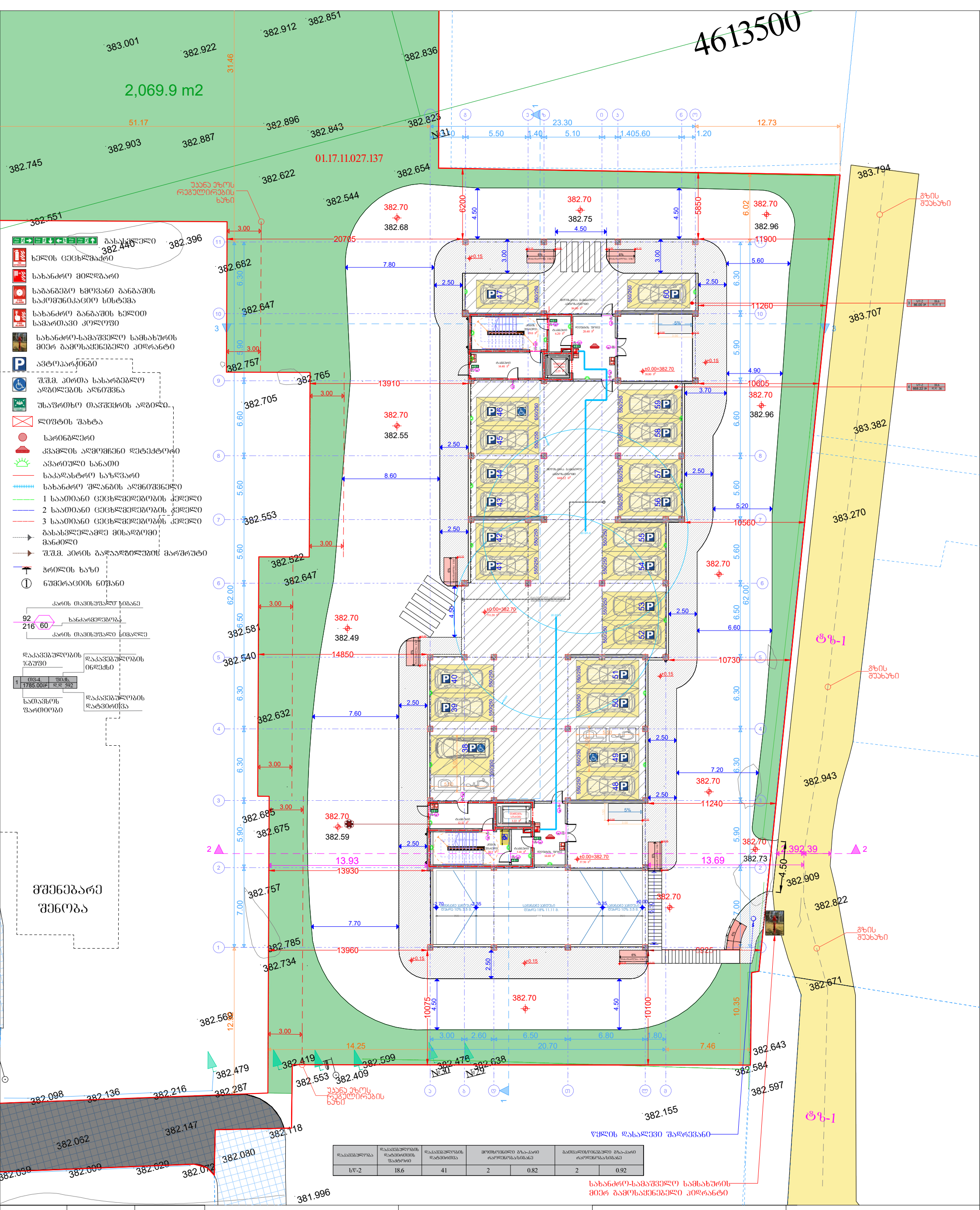

დაკავებულობა	დაკავებულობის დატვირთვის ფაქტორი	დაკავებულობის დატვირთვა	მოძიებული გზა-კარი რაოდენობა/სიგანე		გათვალისწინებული გზა-კარი რაოდენობა/სიგანე	
სწ-2	18.6	41	2	0.82	2	0.92

ფორმატი A3		ფაილის ფორმატი PDF	საპროექტო ორგანიზაცია	შენიშვნები:	დამკვეთი: შპს "ისანი ბილდინგი" ID: 401962747	პოზიცია / გვარი / ხელმოწერა
ექსპლიკაცია					მისამართი: ქ. თბილისი ბერი გაბრიელ სალოსის გამზირი №140 ბ	პროექტის ავტორი: ზ. გეწაძე
მიწისპირა გახსნილი ავტოსადგომი გეგმა ნიშნულზე 0.00			geTs jgufi	1. სახანძრო სისტემები პროექტში ასახულია პირობითად. მათი ადგილმდებარეობა დაზუსტდება შესაბამისი სტანდარტს მორგებული საინჟინრო დოკუმენტაციის დამუშავებისას. 2. ტექნოლოგიური აგრეგატები პროექტში ასახულია პირობითად. მათი ადგილმდებარეობა დაზუსტდება შესაბამისი სტანდარტს მორგებული საინჟინრო დოკუმენტაციის დამუშავებისას.	პროექტის სახელწოდება: მრავალბინიანი საცხოვრებელი სახლი ისანში ს.კ: № 01.17.11.027.137	არქიტექტორი: გ. გეწაძე კონსტრუქტორი: ზ. სილაგაძე თარიღი: 2024 წ. ფურცელი: 08 სტადია: პროექტის შეთანხმების ეტაპი მასშტაბი: 1:300

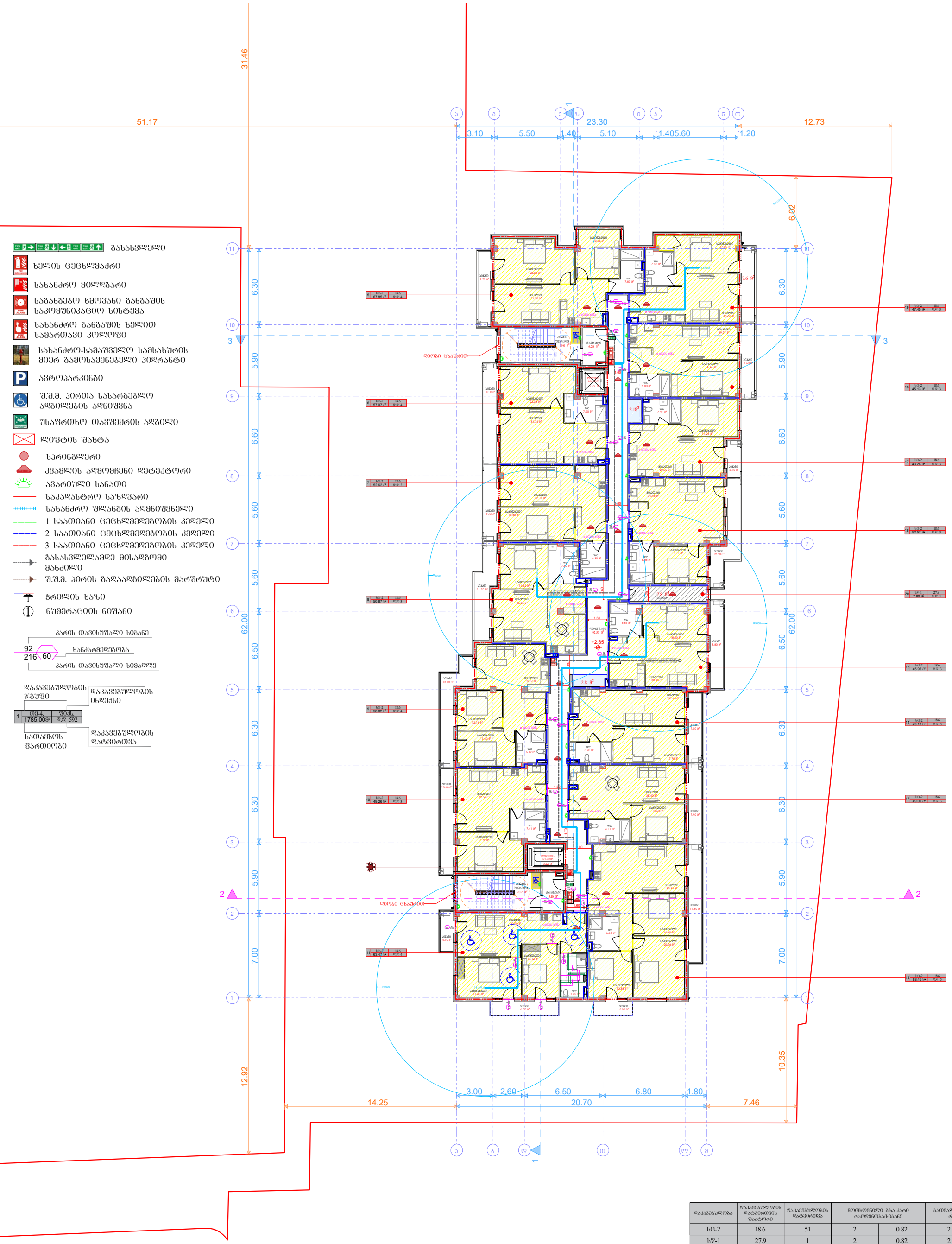

დაკავებულობა	დაკავებულობის დატვირთვის შაბლონი	დაკავებულობის დატვირთვა	მოთხოვნილი გზა-კარი რაოდენობა/სიგანე		გათვალისწინებული გზა-კარი რაოდენობა/სიგანე	
სᲒ-2	I8.6	51	2	0.82	2	0.92
სᲧ-1	27.9	1	2	0.82	2	0.92

ფორმატი A3		ფაილის ფორმატი PDF	საპროექტო ორგანიზაცია	შენიშვნები:	დამკვეთი: შპს "ისანი ბილდინგი" ID: 401962747	პოზიცია / გვარი / ხელმოწერა
ექსპლიკაცია					მისამართი: ქ. თბილისი ბერი გაბრიელ სალოსის გამზირი №140 ბ	პროექტის ავტორი: ზ. გეწაძე
მიწისზედა I სართული გეგმა ნიშნულზე +2.85			geTs jgufi	1. სახანძრო სისტემები პროექტში ასახულია ჰირობითად. მათი ადგილმდებარეობა დაზუსტდება შესაბამისი სტანდარტს მორგებული საინჟინრო დოკუმენტაციის დამუშავებისას. 2. ტექნოლოგიური აგრეგატები პროექტში ასახულია ჰირობითად. მათი ადგილმდებარეობა დაზუსტდება შესაბამისი სტანდარტს მორგებული საინჟინრო დოკუმენტაციის დამუშავებისას.	პროექტის სახელწოდება: მრავალბინიანი საცხოვრებელი სახლი ისანში სპ: № 01.17.11.027.137	არქიტექტორი: გ. გეწაძე კონსტრუქტორი: ზ. სილაგაძე თარიღი: 2024 წ. ფურცელი: 09 სტადია: პროექტის მეთვალყურეობის ეტაპი მასშტაბი: 1:300

ფურცელი A3		ფურცლების ჯამური რაოდენობა PDF

ბინათმშენებლობა || ლანდშაფტის გეგმა ნიშნული +6.00

პროექტის დასახელება

პროექტის ავტორი:	
პროექტის ხელმძღვანელი:	
პროექტის ნაწილი:	
ტოპოგრაფიული გეგმის ავტორი:	
ტოპოგრაფიული გეგმის შედგენის თარიღი:	

1. ტოპოგრაფიული გეგმა შესრულებულია ზუსტი ნიველირების მეთოდით, ეკრანული ტაქეომეტრის გამოყენებით, ელექტრონული ტაქეომეტრის ტიპის მიხედვით.
2. ტოპოგრაფიული გეგმის ფორმატი: ელექტრონული ვერსია DWG ფორმატში.

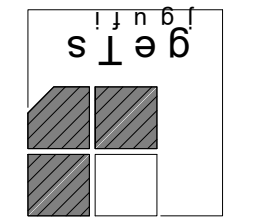

1	1785.00მ²	ფ. ფ. 592	03-4, ზონა

ლეგენდა

- ტერიტორიის საზღვარი
- ნაგებობის ძირითადი ფასადის ხაზი
- ნაგებობის ფასადის ხაზი
- ნაგებობის ფასადის ხაზი ანძებით
- 1 სართულის ფენის ფასადის ხაზი
- 2 სართულის ფენის ფასადის ხაზი
- 3 სართულის ფენის ფასადის ხაზი
- ბაღისა და სპორტული მოედნის ფარგლების ხაზი
- ე.წ.მ. პირის მაღალი ძაბვის ელექტრული ქსელის ხაზი
- ჭიშკარი და ფანჯარა
- ნაგებობის ნომერი
- ნაგებობის სართულების რაოდენობა
- ნაგებობის სიმაღლე
- ნაგებობის სიგრძე
- ნაგებობის სიგანე

ნაგებობის ნომერი	სართულების რაოდენობა	ნაგებობის სიმაღლე	ნაგებობის სიგრძე	ნაგებობის სიგანე			
ს1	2	1	51	18.6	27.9	ს1-2	0.92
ს2	2	1	2	0.82	2	2	0.92

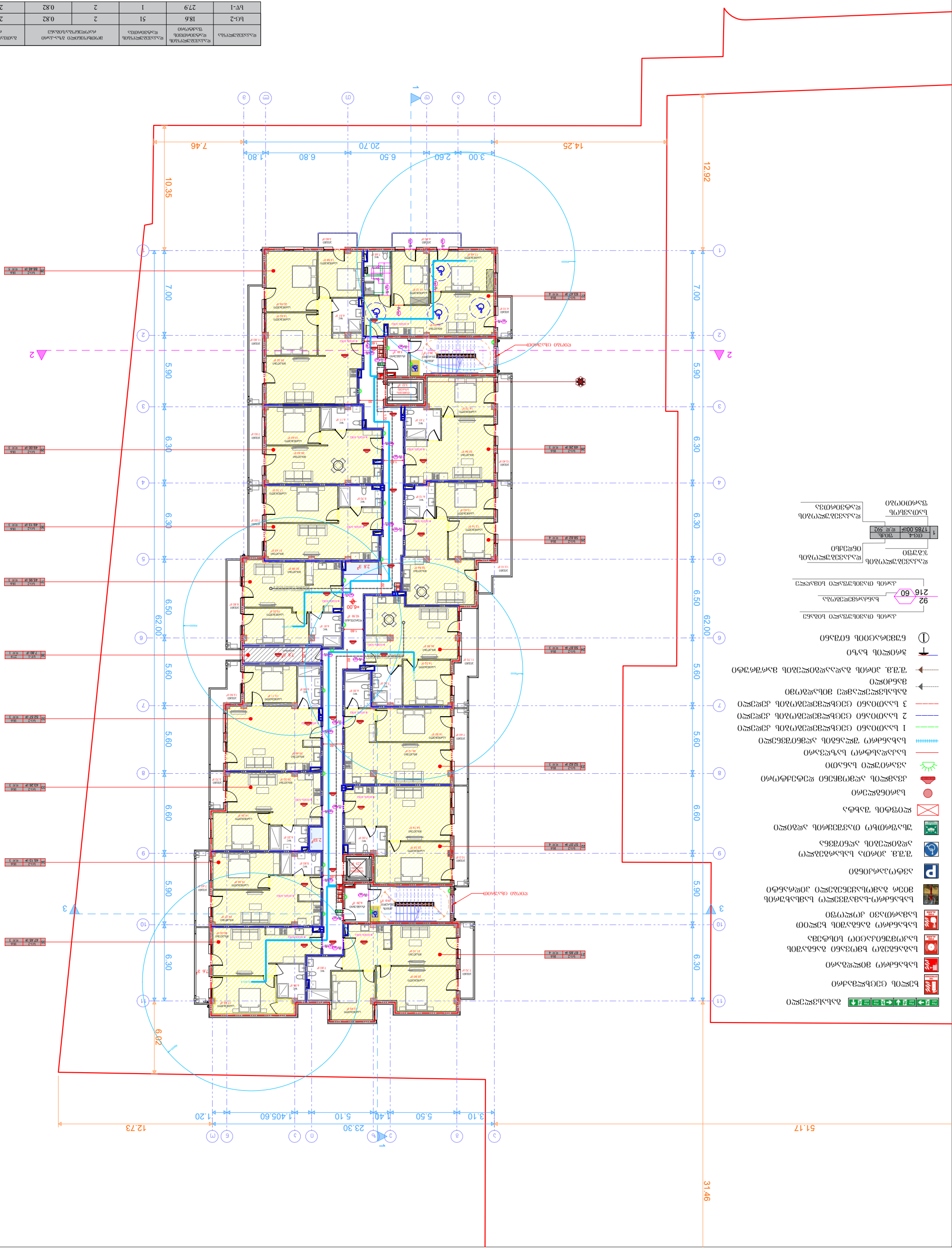

ფურცელი A3		ფურცლების ჯამური რაოდენობა PDF
	ნახაზის დასახელება	
	არქიტექტურული III ეტაპის მშენებლობა +9.15 ნიშნულზე	

პროექტის ავტორი		
პროექტის მთავარი ინჟინერი		
პროექტის ხელმძღვანელი		
პროექტის მენეჯერი		
პროექტის ადგილმდებარეობა: ქ. თბილისი, საბურთალოს რაიონი, ვაკის ქუჩის მიმდებარედ, ნაკვეთი №1.40 ა.		
ნახაზის დასახელება: არქიტექტურული გენერალური გეგმა		
ნახაზის №: 01.17.11.027.137		
მასშტაბი	1:300	

1. ნახაზის ყველა განზომილება მოცემულია მილიმეტრებში, გარდა სხვა შემთხვევებისა, რომლებიც მითითებულია ნახაზზე.
2. ნახაზის მასშტაბი ეწინააღმდეგება ნახაზის ელექტრონულ ვერსიას, ნახაზის ასლირების შემთხვევაში.

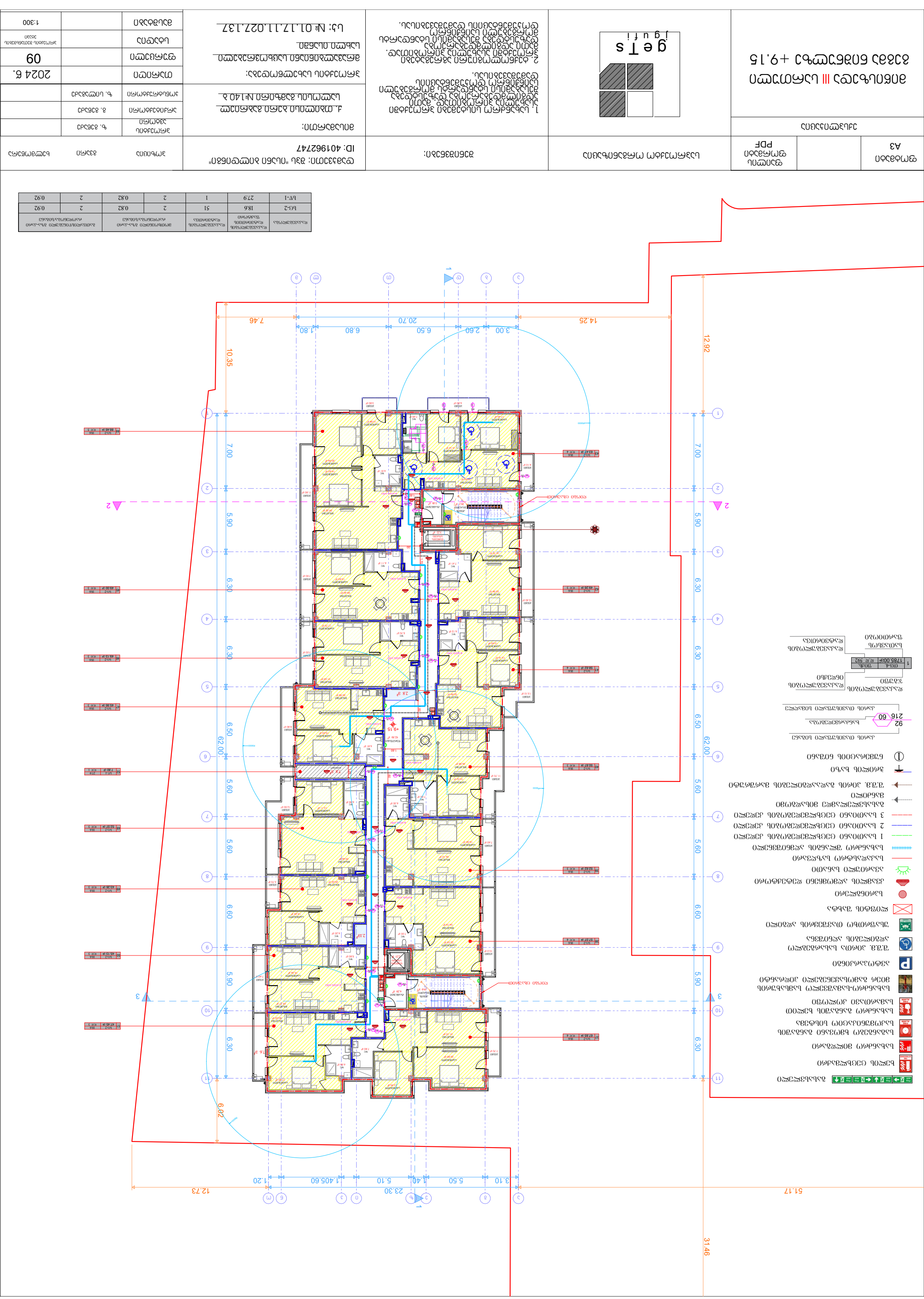
1
2
3
62.00
51.17
31.46
23.30
12.73
12.92
10.35
6.02
7.00
5.90
6.30
6.50
6.60
5.60
3.00
2.60
6.50
6.80
1.80
20.70
7.46
14.25
3.10
5.50
1.40
5.10
1.405.60
1.20
+9.15
ნახაზის ლეგენდა
ნახაზის ნომერი
ნახაზის ფურცლის ნომერი
ნახაზის ფურცლების ჯამური რაოდენობა
ნახაზის დასახელება
ნახაზის მასშტაბი
ნახაზის ფორმატი
ნახაზის ავტორი
ნახაზის მთავარი ინჟინერი
ნახაზის ხელმძღვანელი
ნახაზის მენეჯერი
ნახაზის ადგილმდებარეობა
ნახაზის №
ნახაზის დასახელება: არქიტექტურული გენერალური გეგმა
ნახაზის №: 01.17.11.027.137
მასშტაბი 1:300
ფორმატი A3
ფურცლების ჯამური რაოდენობა PDF
ფურცლის №
ფურცლების ჯამური რაოდენობა
1
2
3
ნახაზის ლეგენდა
ელექტრული ჭის ადგილმდებარეობა
სახანძრო ჰიდრანტი
ავტომატური სახანძრო სიგნალიზაციის დეტექტორი
ხანძარსაწინააღმდეგო ფარდა
ხანძარსაწინააღმდეგო ფარდა
ხანძარსაწინააღმდეგო ფარდა

გასასვლელი
ხელის ცეცხლმაქრი
სახანძრო მილდგარი
საგანგებო ხმოვანი განგაშის საკომუნიკაციო სისტემა
სახანძრო განგაშის ხელით სამართავი კოლოფი
სახანძრო-სამაშველო სამსახურის მიერ გამოსაყენებელი ჰიდრანტი
ავტოპარკინგი
შ.შ.მ. პირთა სასარგებლო ადგილების აღნიშვნა
უსაფრთხო თავშეყრის ადგილი
ლიფტის შახტა
სპრინკლერი
კვამლის აღმომჩენი დეტექტორი
ავარიული სანათი
საკადასტრო საზღვარი
სახანძრო შლანგის აღმნიშვნელი
1 საათიანი ცეცხლმედეგობის კედელი
2 საათიანი ცეცხლმედეგობის კედელი
3 საათიანი ცეცხლმედეგობის კედელი
გასასვლელამდე მისადგომი მანძილი
შ.შ.მ. პირის გადაადგილების მარშრუტი
ჭრილის ხაზი
ნუმერაციის ნიშანი

კარის თავისუფალი სიგანე
ხანძარმედეგობა
კარის თავისუფალი სიმაღლე

დაკავებულობის ჯგუფი
დაკავებულობის ინდექსი
სათავსის ფართობი
დაკავებულობის დატვირთვა

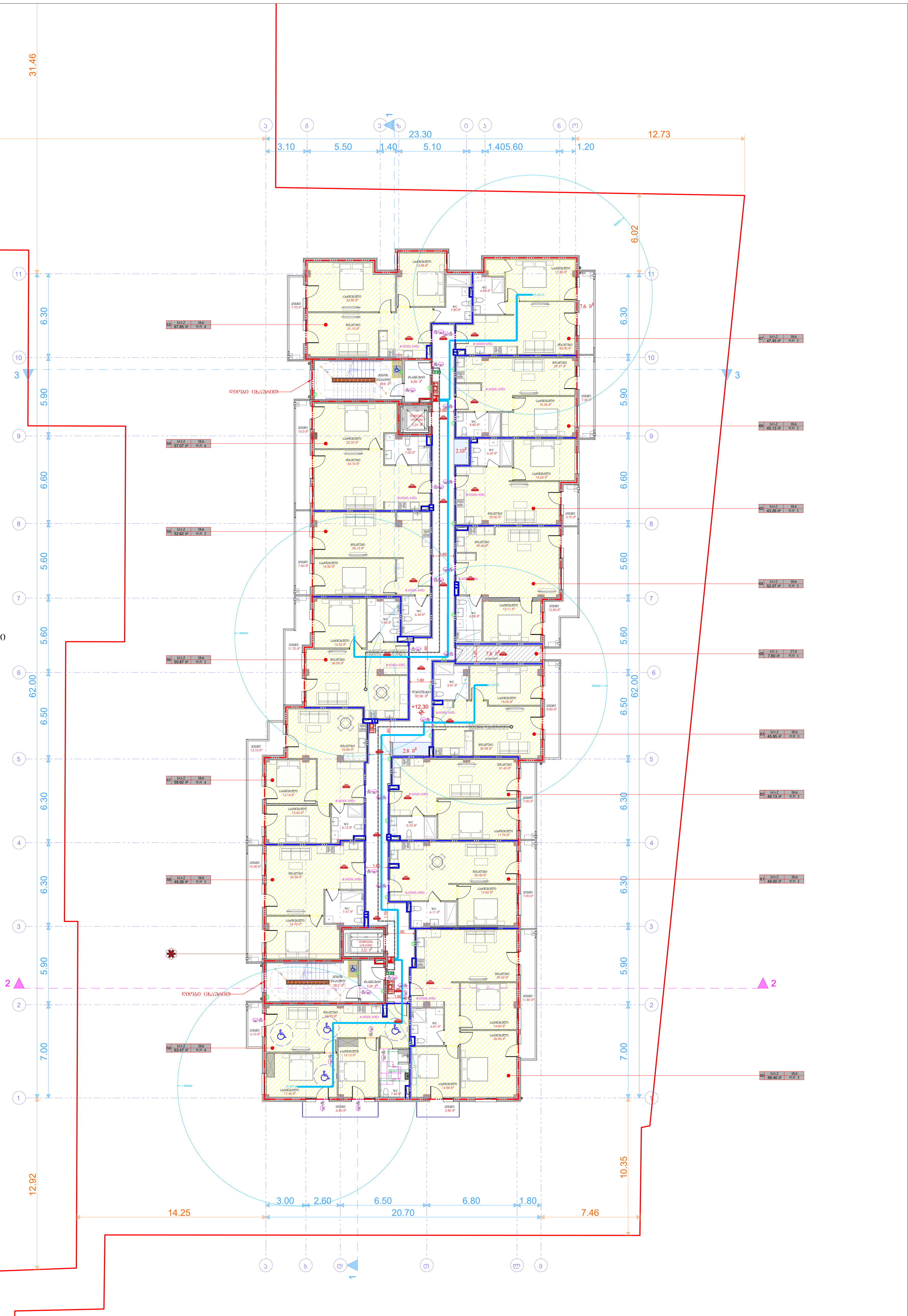

დაკავებულობა	დაკავებულობის დატვირთვის ფაქტორი	დაკავებულობის დატვირთვა	მოთხოვნილი გზა-კარი რაოდენობა/სიგანე		გათვალისწინებული გზა-კარი რაოდენობა/სიგანე	
სც-2	18.6	51	2	0.82	2	0.92
სწ-1	27.9	1	2	0.82	2	0.92

ფორმატი A3		ფაილის ფორმატი PDF	საპროექტო ორგანიზაცია	შენიშვნები:	დამკვეთი: შპს "ისანი ბილდინგი" ID: 401962747	პოზიცია	გვარი	ხელმოწერა

ექსპლიკაცია

მიწისზედა IV სართული გეგმა ნიშნულზე +12.30

geTs jgufi

შენიშვნები:

1. სახანძრო სისტემები პროექტში ასახულია პირობითად. მათი ადგილმდებარეობა დაზუსტდება შესაბამისი სტანდარტს მორგებული საინჟინრო დოკუმენტაციის დამუშავებისას.

2. ტექნოლოგიური აგრეგატები პროექტში ასახულია პირობითად. მათი ადგილმდებარეობა დაზუსტდება შესაბამისი სტანდარტს მორგებული საინჟინრო დოკუმენტაციის დამუშავებისას.

მისამართი: ქ. თბილისი ბერი გაბრიელ სალოსის გამზირი №140 ბ

პროექტის სახელწოდება: მრავალბინიანი საცხოვრებელი სახლი ისანში

სკ: № 01.17.11.027.137

პოზიცია	გვარი	ხელმოწერა
პროექტის ავტორი	ზ. გვენაძე	
არქიტექტორი	გ. გვენაძე	
კონსტრუქტორი	ზ. სილაგაძე	
თარიღი		2024 წ.
ფურცელი		09
სტადია		პროექტის შეთანხმების ეტაპი
მასშტაბი		1:300

ფურცელი A3		ფურცლების ჯამური რაოდენობა PDF
	პროექტის სათაური	
	ბინათმშენებლობა V ეტაპის მე-2 ბლოკის მე-15.45 სადარბაზოს ფასადის ნაწილი	
პროექტის ავტორი:		

პროექტის ავტორი	ხელმოწერა	თარიღი
მთავარი არქიტექტორი	ბ. ჯანაშია	
არქიტექტორი	ნ. ლორთქიფანიძე	
მთავარი ინჟინერ-კონსტრუქტორი	ბ. ბერიძე	

1. ნახაზის ყველა განზომილება მოყვანილია მილიმეტრებში, გარდა სპეციალურად მითითებული შემთხვევებისა.
2. ნახაზის ელემენტების ზომების დადგენა მხოლოდ ნახაზის მიხედვით დაუშვებელია.

ნახაზის დასახელება:	ფასადის ნაწილი
ნახაზის ნომერი:	1
ობიექტის მისამართი:	ქ. თბილისი, ბინათმშენებლობა V ეტაპის მე-2 ბლოკის მე-15.45 სადარბაზოს ფასადის ნაწილი
ობიექტის ტიპი:	საცხოვრებელი სახლი
ობიექტის ფართობი:	ქ.მ.
ობიექტის სართულობა:	12
ობიექტის სიმაღლე:	31.46 მ
ობიექტის ზომები:	51.17 მ x 31.46 მ
ობიექტის მასშტაბი:	1:300

ნახაზის ID: 40196274 7	ნახაზის ავტორი	ნახაზის თარიღი
	ბ. ჯანაშია	2024 წ. 09

ნახაზის ელემენტის დასახელება	ელემენტის ზომა (სიგრძე x სიმაღლე)		ელემენტის რაოდენობა		ელემენტის ფართობი		ნახაზის ელემენტის ელემენტის ფართობის პროცენტული წილი
	სიგრძე	სიმაღლე					
ბ6-2	18.6	51	2	0.82	2	0.92	
ბ7-1	27.9	1	2	0.82	2	0.92	

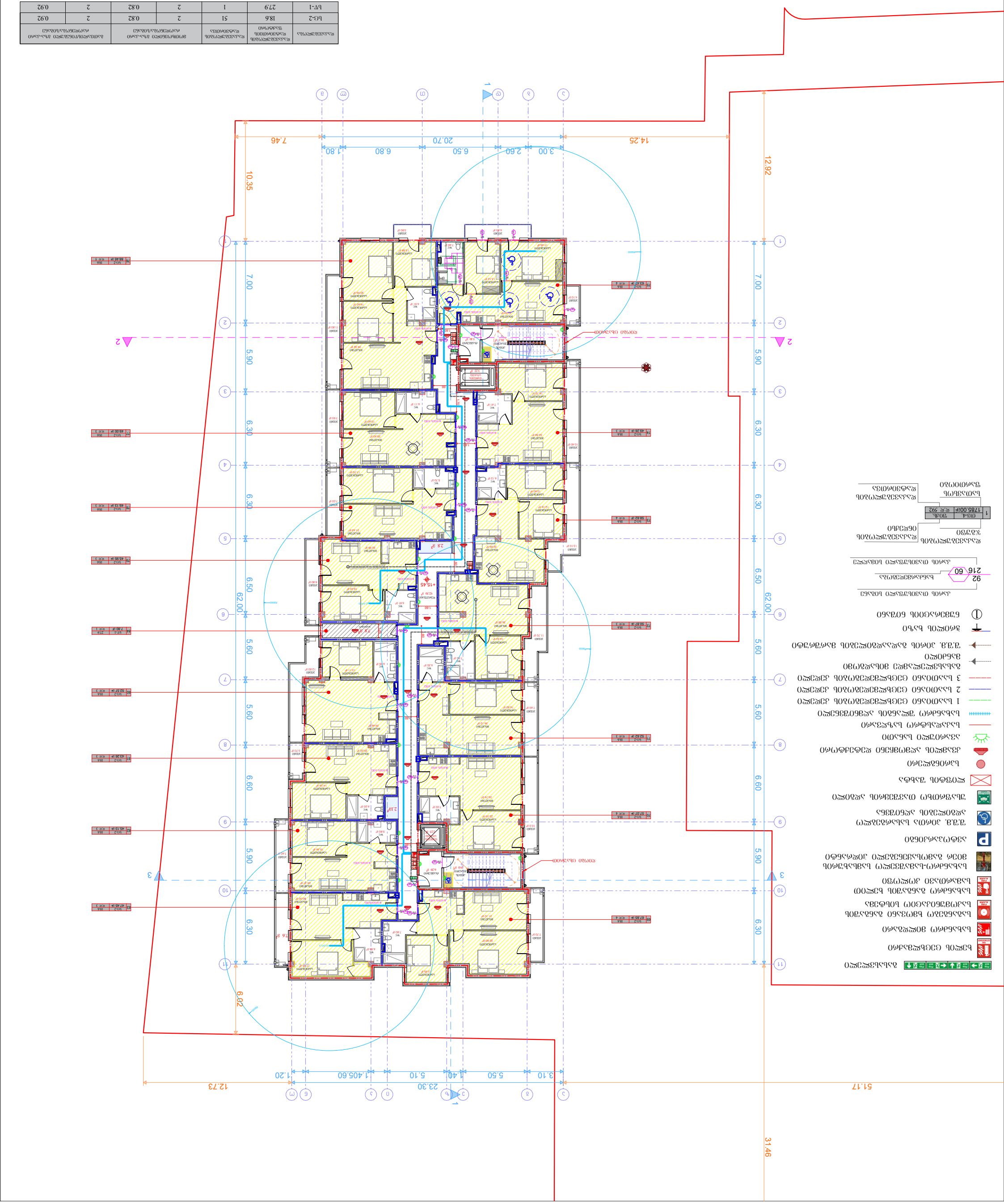
1
2
3
1
2
3
7.46
20.70
14.25
3.00
2.60
6.50
6.80
1.80
10.35
12.92
7.00
5.90
6.30
6.50
5.60
6.60
62.00
6.02
51.17
31.46
23.30
3.10
5.50
1.40
5.10
1405.60
1.20
12.73
+15.45
+7.60
+7.80
+7.60
+7.60
+7.60

ფურცლის ზომა A3		ფურცლების ჯამური რაოდენობა PDF
	პროექტის დასახელება	
პროექტის VI ეტაპის ბინათმშენებლობითი კომპლექსის მშენებლობა + 18.60		

ფურცელი A3		ფურცლის ნომერი PDF

პროექტის დასახელება

ბინათმესაკუთრეთა VII საკუთრების ტერიტორიის +21.75 ნიშნულის გეგმა

1. ნახაზზე ასახულია მშენებარე შენობის ფასადის ზედა კონტურის პროექცია ქვედა ტერასის ნიშნულზე.
2. ნახაზზე ასახულია ფასადის ზედა კონტურის პროექცია ქვედა ტერასის ნიშნულზე.

ნახაზის ტიპი: ფასადის ზედა კონტურის გეგმა

ნახაზის №: 1.40 ა

ნახაზის მასშტაბი: 1:300

პროექტის ავტორი	ს. ჯანაშია	
პროექტის ხელმძღვანელი	ი. ჯანაშია	
პროექტის მენეჯერი	ს. ლორთქიფანიძე	

ტექნიკური ზედამხედველობა: შპს "ნასყიდი ბინათმესაკუთრეთა" ID: 401962747

ელ-ტრანსპორტის დამატებითი დატენვის სადგომი ადგილების რაოდენობა	ელ-ტრანსპორტის დამატებითი დატენვის სადგომი ადგილების ტიპი	ელ-ტრანსპორტის დამატებითი დატენვის სადგომი ადგილების სიგანე
2	0.92	2.82
2	0.92	2.79

ნომერი	ნომინალური ძაბვა	ნომინალური სიმძლავრე	ფაზების რაოდენობა	ელ-ტრანსპორტის დამატებითი დატენვის სადგომი ადგილების ტიპი	ელ-ტრანსპორტის დამატებითი დატენვის სადგომი ადგილების სიგანე
ს-2	27.9	18.6	1	2	0.92
ს-1	27.9	18.6	1	2	0.92

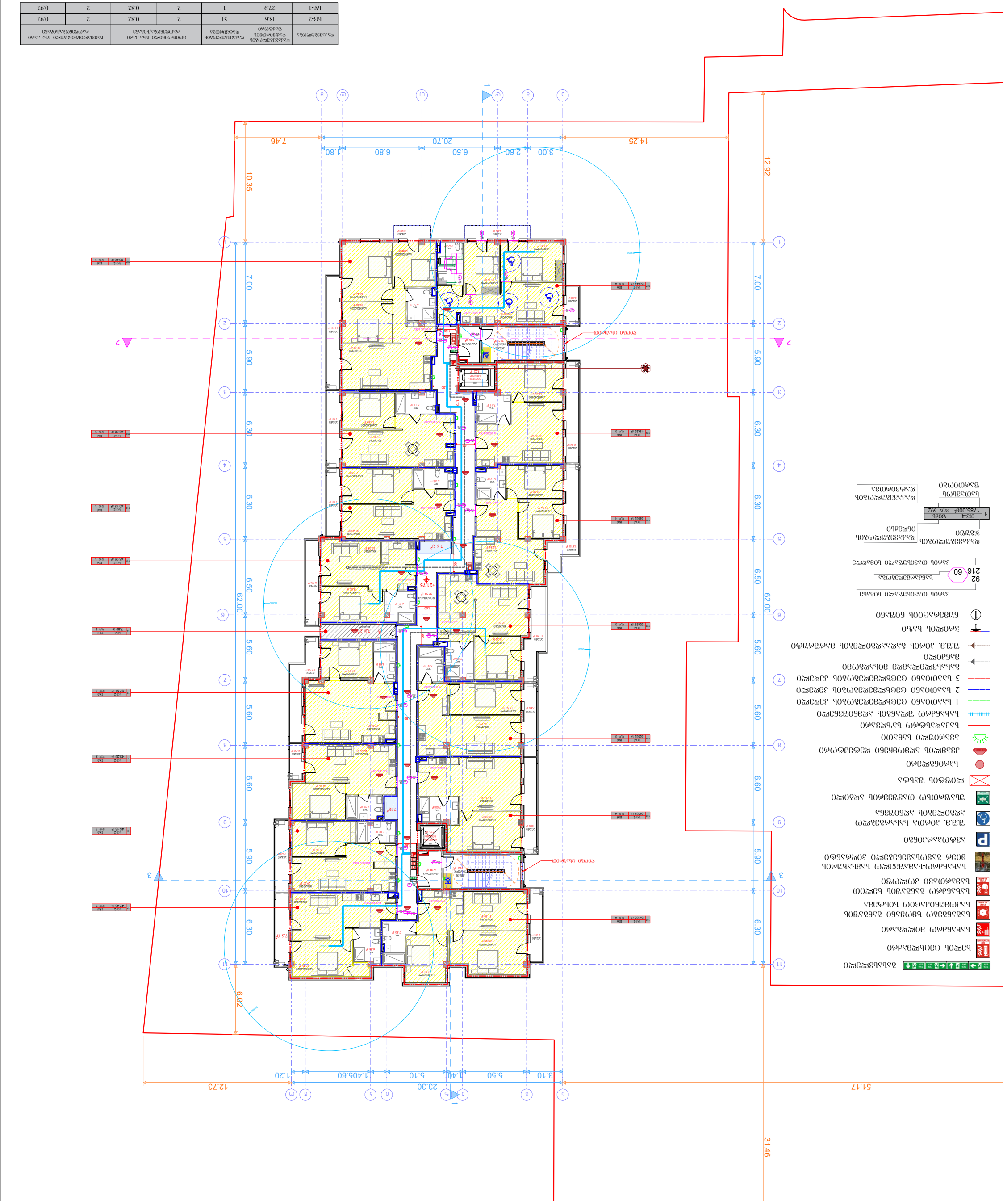

ნახაზის მონიშვნა

- ელ-ტრანსპორტის დამატებითი დატენვის სადგომი ადგილების რაოდენობა
- ელ-ტრანსპორტის დამატებითი დატენვის სადგომი ადგილების ტიპი
- ელ-ტრანსპორტის დამატებითი დატენვის სადგომი ადგილების სიგანე
- ნომერი
- ნომინალური ძაბვა
- ნომინალური სიმძლავრე
- ფაზების რაოდენობა
- ელ-ტრანსპორტის დამატებითი დატენვის სადგომი ადგილების ტიპი
- ელ-ტრანსპორტის დამატებითი დატენვის სადგომი ადგილების სიგანე
- ელ-ტრანსპორტის დამატებითი დატენვის სადგომი ადგილების რაოდენობა

ნახაზის მონიშვნა

- ელ-ტრანსპორტის დამატებითი დატენვის სადგომი ადგილების რაოდენობა
- ელ-ტრანსპორტის დამატებითი დატენვის სადგომი ადგილების ტიპი
- ელ-ტრანსპორტის დამატებითი დატენვის სადგომი ადგილების სიგანე
- ნომერი
- ნომინალური ძაბვა
- ნომინალური სიმძლავრე
- ფაზების რაოდენობა
- ელ-ტრანსპორტის დამატებითი დატენვის სადგომი ადგილების ტიპი
- ელ-ტრანსპორტის დამატებითი დატენვის სადგომი ადგილების სიგანე
- ელ-ტრანსპორტის დამატებითი დატენვის სადგომი ადგილების რაოდენობა
- ს-2
- 27.9
- 18.6
- 1
- 2
- 0.92
- 2
- ს-1
- 27.9
- 18.6
- 1
- 2
- 0.92
- 2

ფურცლის ზომა A3	ფურცლების რაოდენობა PDF	
		ნახაზის დასახელება
		ფირმის ლოგო
		ავტორის ან ავტორთა კოლექტივის ხელმოწერა
		შენობის ადგილმდებარეობა: ქ. თბილისი, ვაკის რაიონი, ნ. ნინოშვილის ქუჩა №140 ა (ნაკვეთის საკადასტრო კოდი 01.17.11.027.137)
		ნახაზის ტიპი: არქიტექტურული ნაწილი
		ნახაზის დასახელება: ქ. თბილისი, ვაკის რაიონი, ნ. ნინოშვილის ქუჩა №140 ა
		ნახაზის ნომერი: 09
		ნახაზის მასშტაბი: 1:300

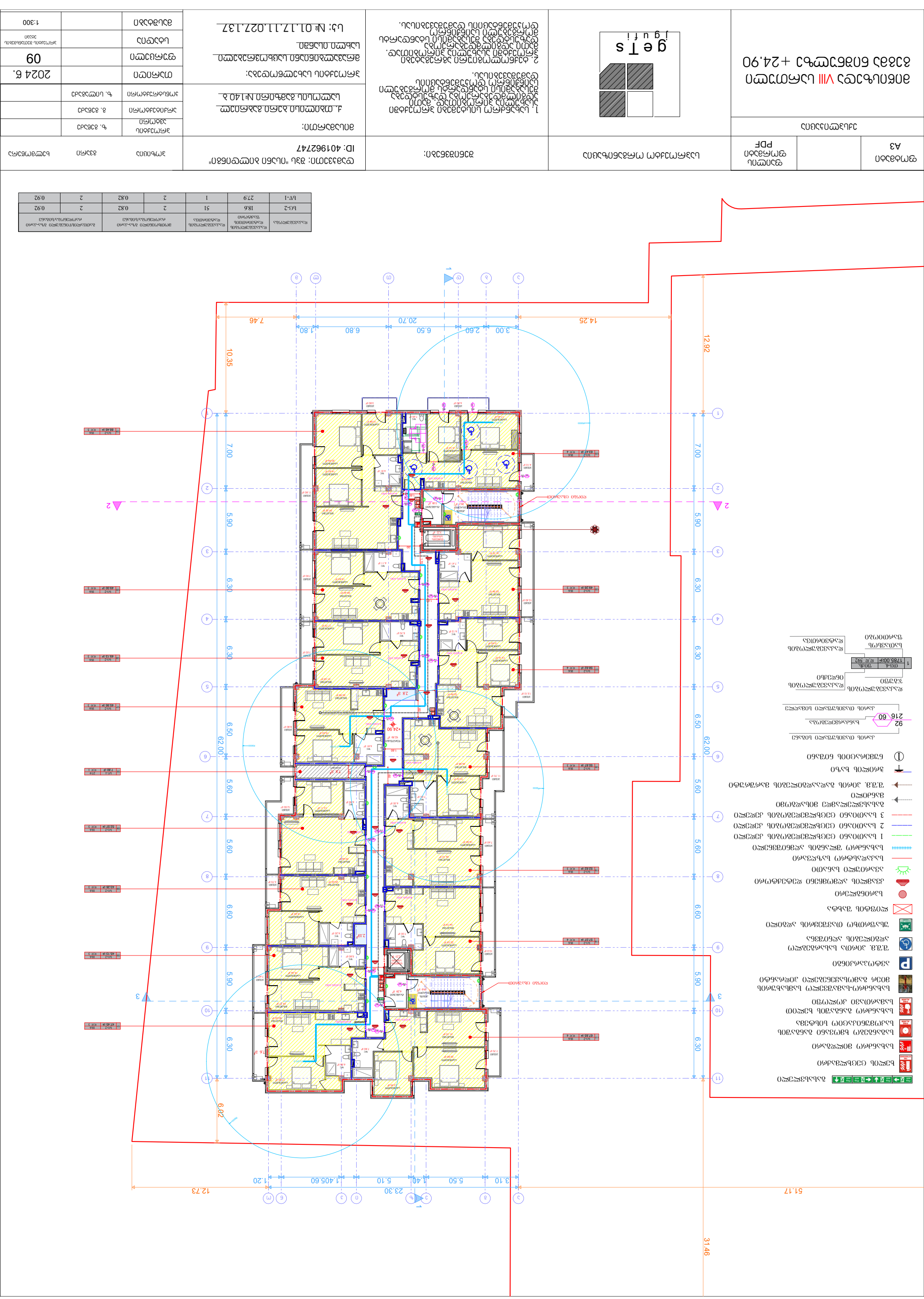
ნახაზის ლეგენდა
ნახ. 92/216 ბანაკირების ნაგებობის ნახაზის ნომერი
ნახ. 1785.00მ² ფართი, კვ.მ. 592
ნახაზის ნომერი
ნახაზის ფართი, კვ.მ
ნახაზის ნომერი
ნახაზის ფართი, კვ.მ
1 1785.00მ² 592
ნახაზის ნომერი
ნახაზის ფართი, კვ.მ

ფურცელი A3		ფურცლების ჯამური რაოდენობა PDF

ბინათმშენებლობა IX და IXა ეტაპების მშენებლობა +28.05 ნიშნულის ტერასების მოწყობა

პროექტის ავტორი:	პროექტის ეტაპი:	ფურცლის ნომერი:
ხელმძღვანელი არქიტექტორი	პ. ტაბატაძე №1.40.8	1
არქიტექტორი	ნ. ჯანელიძე	
მთავარი არქიტექტორი	ნ. ლაზარაშვილი	
პროექტის ხელმძღვანელი:		2024 წ.
პროექტის დასახელება:		09
ნაკვეთის		
ფურცლის დასახელება:		მასშტაბი: 1:300

1. ნახაზზე ასახულია ინფორმაცია ტერიტორიის ათვისების პარამეტრების შესახებ.
2. ნახაზის ელემენტების ზომები მოცემულია მილიმეტრებში, ხოლო ნიშნულები მეტრებში.
3. ნახაზის ელემენტების ზომები და ნიშნულები დაზუსტდეს ადგილზე.

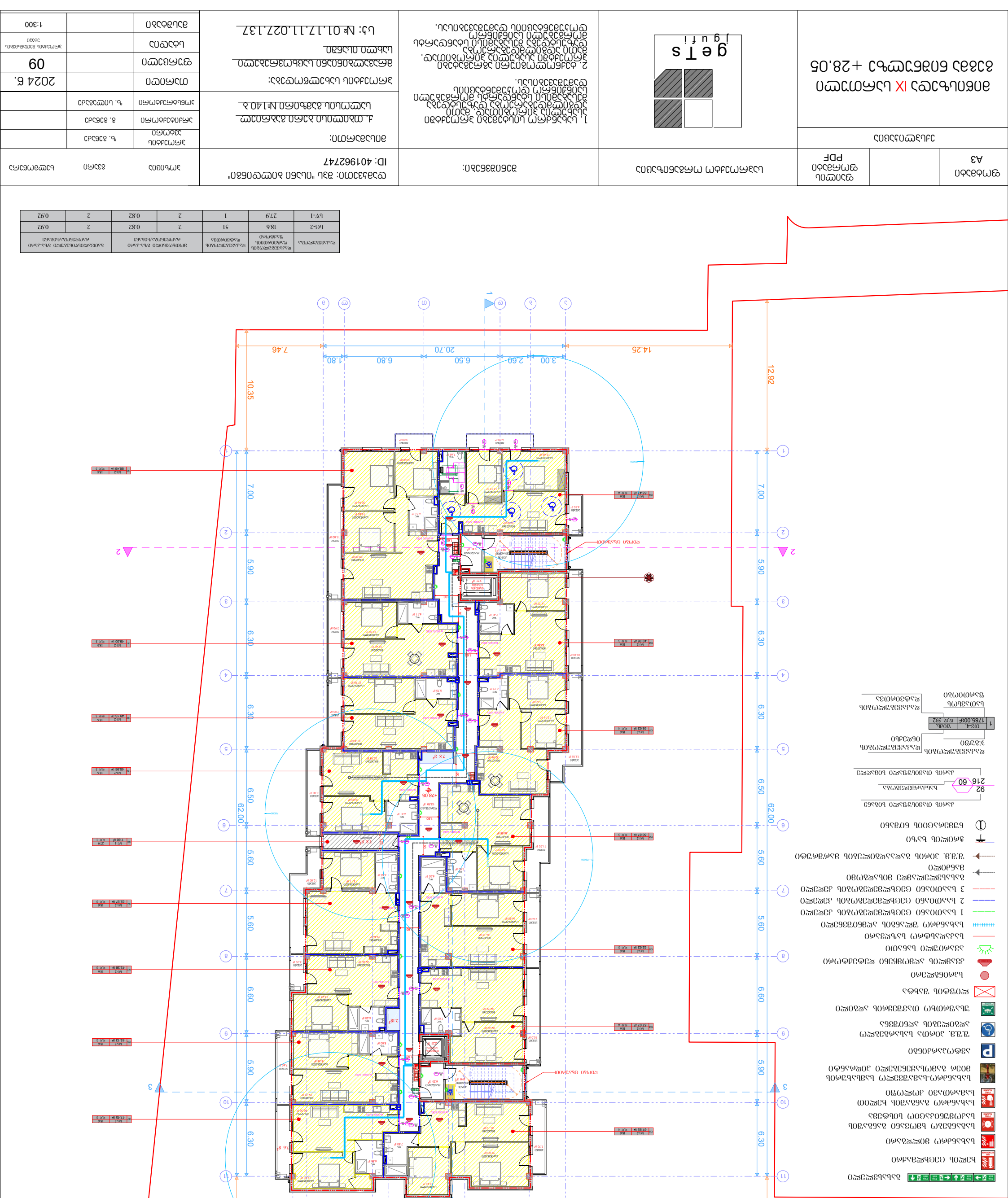
+28.05
+28.05
+28.05

ფურცელი A3		ფურცლის ტიპი ფორმატი PDF

ბინათმშენებლობა X სართულიანი საცხოვრებელი კორპუსის +31.20 სართულის გეგმა

	ლეგენდა

ნახაზის ტიპი: არქიტექტურული ნაწილი

პროექტის ავტორები:
1. ლეონ ჯანაშია ლევან ჯანაშია
2. ნინო ბერიძე ნინო ბერიძე
3. ნინო ბერიძე ნინო ბერიძე
4. ნინო ბერიძე ნინო ბერიძე

პროექტის ავტორი პასუხისმგებელი პირის ხელმოწერა:

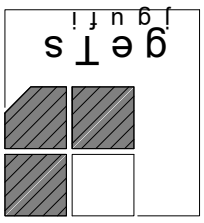

პროექტის დასახელება: ბინათმშენებლობა X სართულიანი საცხოვრებელი კორპუსის +31.20 სართულის გეგმა

ნახაზის დასახელება: ბინათმშენებლობა X სართულიანი საცხოვრებელი კორპუსის +31.20 სართულის გეგმა

ნახაზის ნომერი: 1

პროექტის ეტაპი	პროექტის ფაზა
პროექტის ნომერი	09
ნახაზის ნომერი	1
ნახაზის ფორმატი	A3

პროექტის მისამართი: ქ. თბილისი, ნ.ნინოშვილის ქუჩა №140 ა

პროექტის დასრულების სავარაუდო ვადა: 2024 წ.

პროექტის ID: 40196274 7

ნახაზის ტიპი	ფაზა	ფორმატი	ნახაზის მასშტაბი
არქიტექტურული ნაწილი		A3	1:300

ლეგენდა
ნახაზის ტიპი: არქიტექტურული ნაწილი
ნახაზის დასახელება: ბინათმშენებლობა X სართულიანი საცხოვრებელი კორპუსის +31.20 სართულის გეგმა
ნახაზის ნომერი: 1
ფანჯრის ბლოკი
კარის ბლოკი
ლიფტი
ევაკუაციის გზა
ხანძარსაწინააღმდეგო ონკანი
ხანძარსაწინააღმდეგო ავზი
ხანძარსაწინააღმდეგო ტუმბო
ხანძარსაწინააღმდეგო ჰიდრანტი
ხანძარსაწინააღმდეგო ხელის ღილაკი
ხანძარსაწინააღმდეგო სიგნალიზაციის

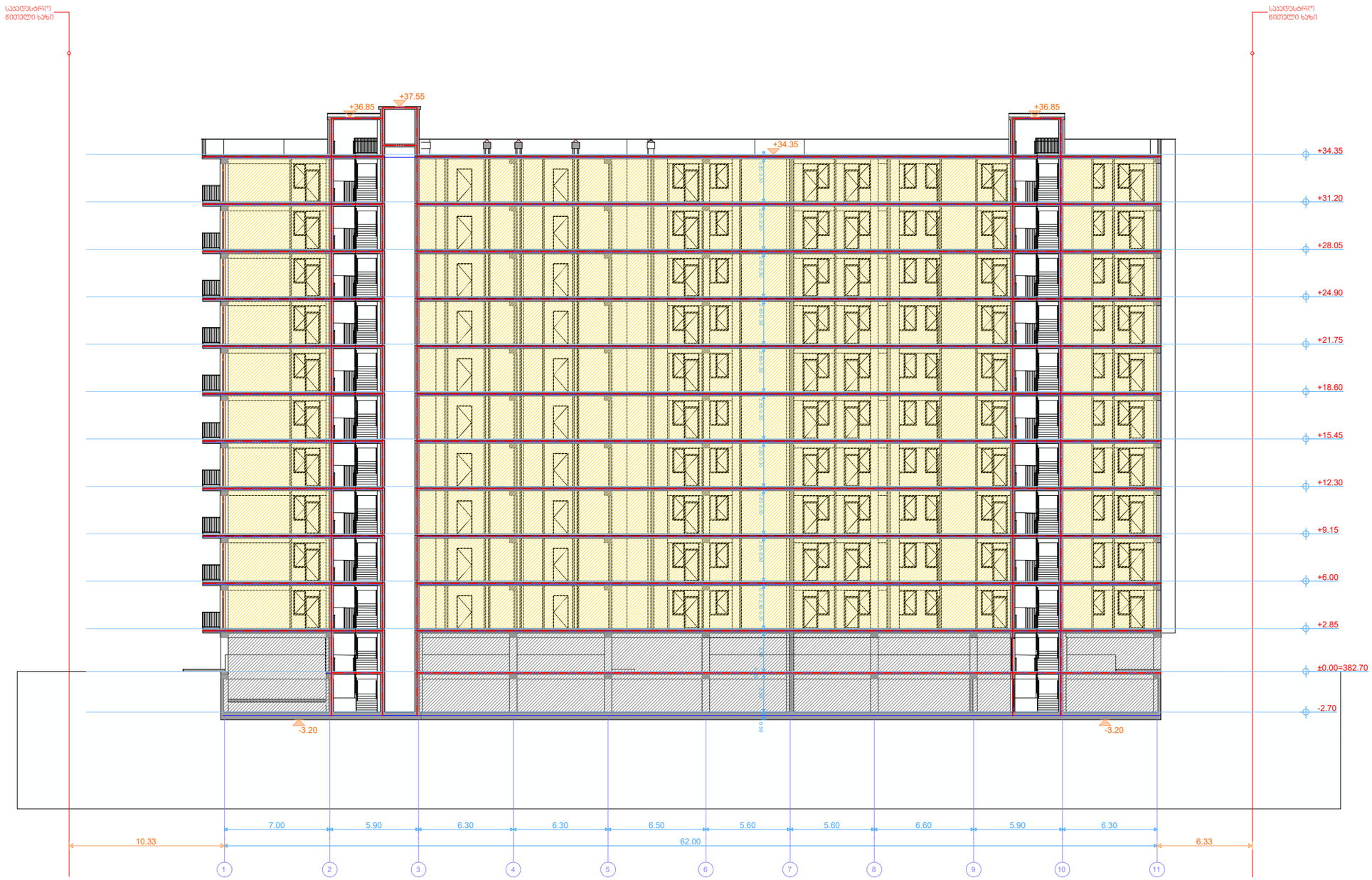

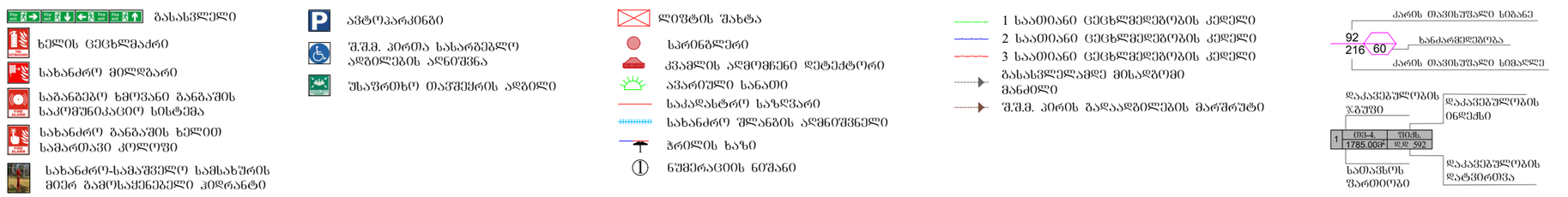

A3 ფორმატი		ფაილის ფორმატი PDF

ექსპლიკაცია

ჭრილი 1-1

შენიშვნები:

1. სახანძრო სისტემები პროექტში ასახვილია პირობითად. მათი აწდგილმდებარეობა დაზუსტდება შესაბამისი სტანდარტს მორგებული სამშენებლო დოკუმენტაციის დამუშავებისას.

2. ტექნოლოგიური აგრეგატები პროექტში ასახვილია პირობითად. მათი აწდგილმდებარეობა დაზუსტდება შესაბამისი სტანდარტს მორგებული სამშენებლო დოკუმენტაციის დამუშავებისას.

დამკვეთი: შპს "ისანი ბილდინგი"
ID: 401962747

მისამართი:
ქ. თბილისი ბერი გაბრიელ სალოსის გამზირი №140 ბ

პროექტის სახელწოდება:
მრავალბინიანი საცხოვრებელი სახლი ისანში

სს: № 01.17.11.027.137

geTs jgufi

პოზიცია	გვარი	ხელმოწერა
პროექტის ავტორი	ზ. გენაძე	
არქიტექტორი	გ. გენაძე	
პონსტრუქტორი	ზ. სილაგაძე	

თარიღი		
ფურცელი		
სტადია		პროექტის შეთანხმების ეტაპი
მასშტაბი		1:300

2024 წ.

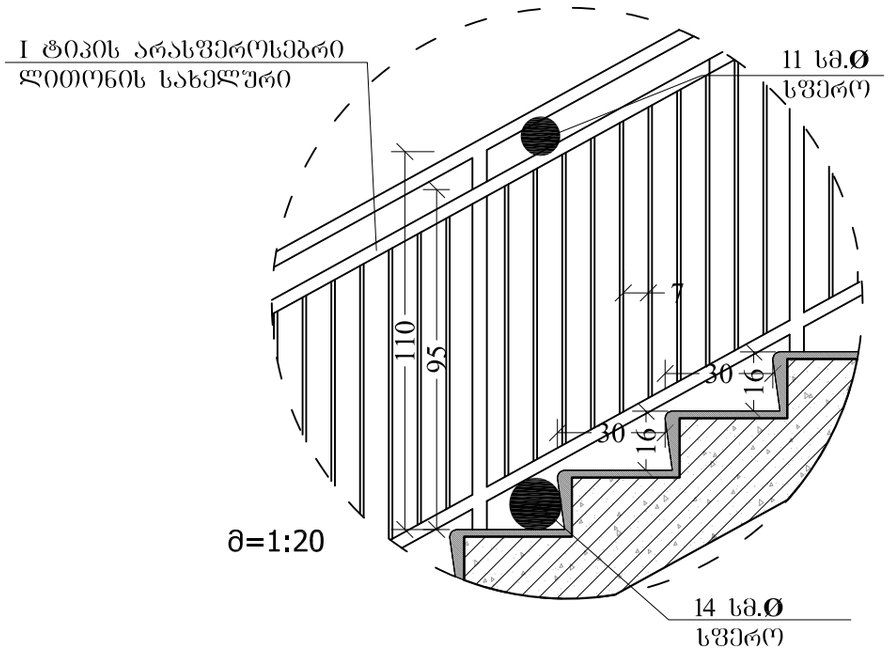

მ 1:10

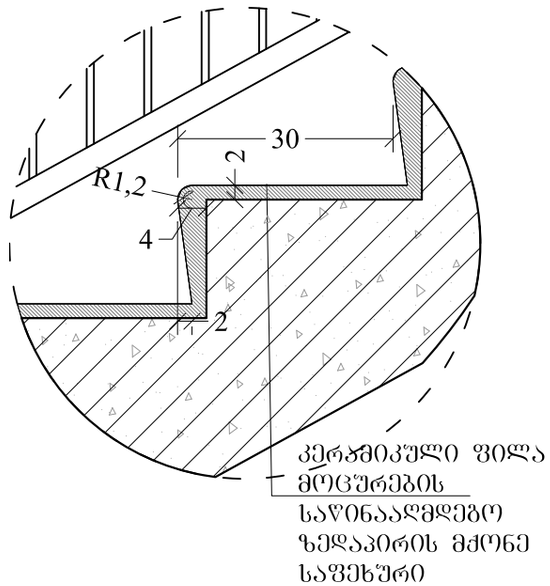

მ=1:10

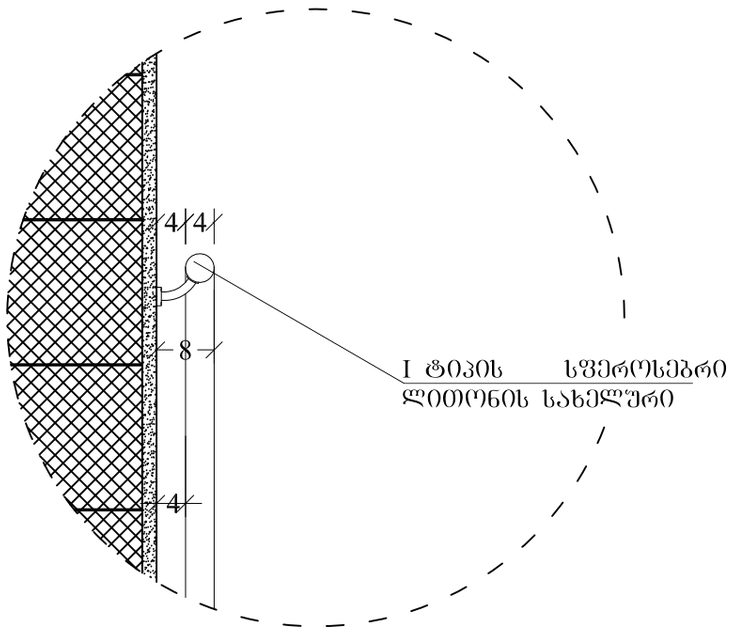

მოაჯირის კვანძი მ. 1:20

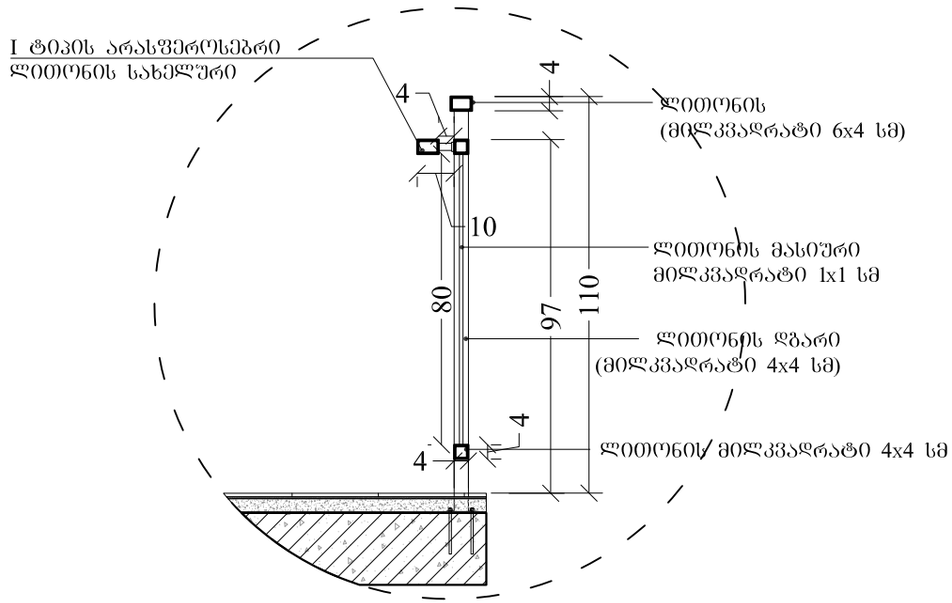

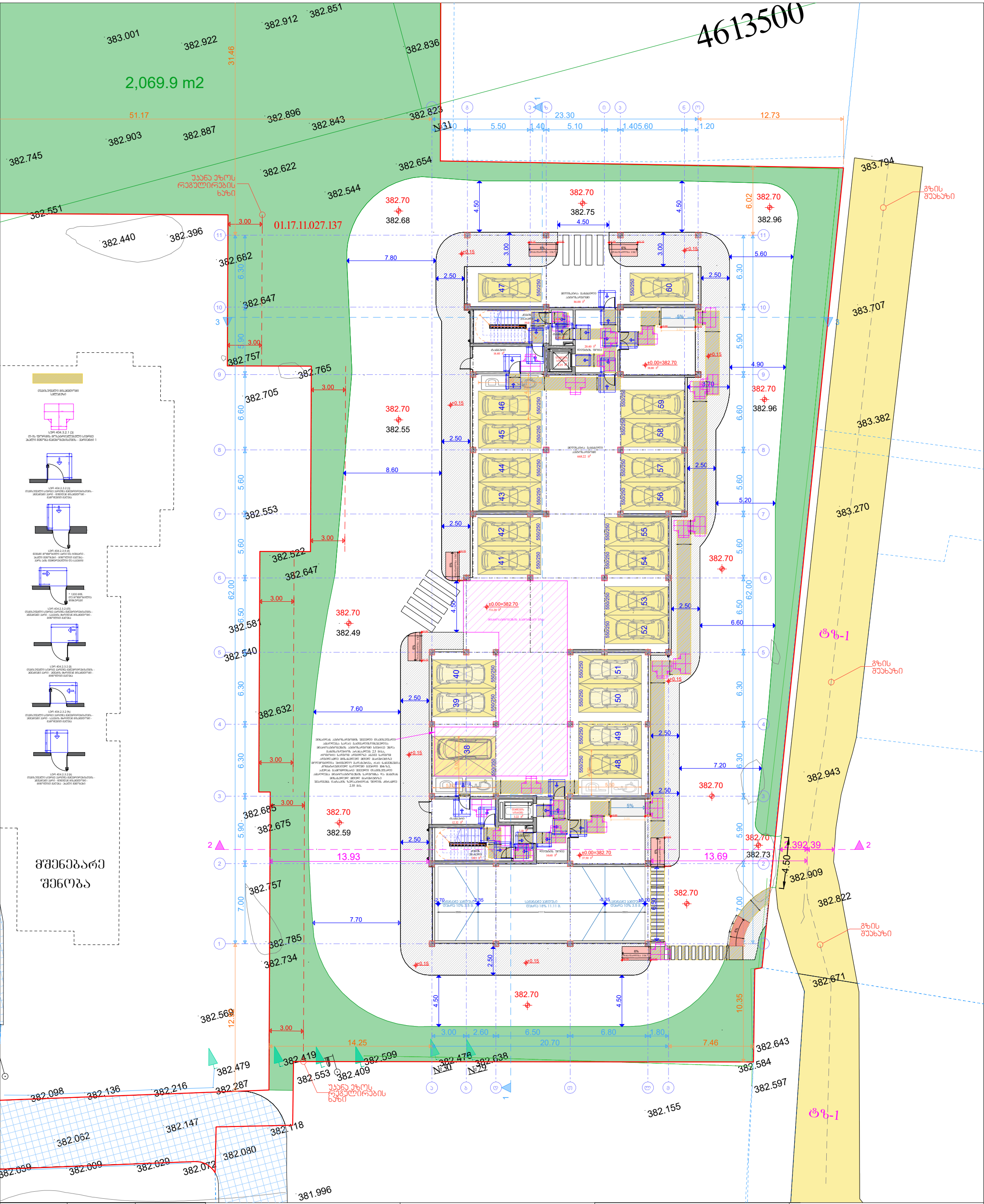

ფორმატი A3		ფაილის ფორმატი PDF	საპროექტო ორგანიზაცია	შენიშვნები:	დამკვეთი: შპს "ისანი ბილდინგი" ID: 401962747	პოზიცია	გვარი	ხელმოწერა
ექსპლიკაცია					მისამართი: ქ. თბილისი ბერი გაბრიელ სალოსის გამზირი №140 ბ	პროექტის ავტორი	ზ. გენაძე	
მიწისპირა გახსნილი ავტოსადგომი გეგმა ნიშნულზე 0.00			geTs jgufi	1. სახანძრო სისტემები პროექტში ასახულია ჰირობითად. მათი ადგილმდებარეობა დაზუსტდება შესაბამისი სტანდარტს მორგებული სანჭიერო დოკუმენტაციის დამუშავებისას. 2. ტექნოლოგიური აგრეგატები პროექტში ასახულია ჰირობითად. მათი ადგილმდებარეობა დაზუსტდება შესაბამისი სტანდარტს მორგებული სანჭიერო დოკუმენტაციის დამუშავებისას.	პროექტის სახელწოდება: მრავალბინიანი საცხოვრებელი სახლი ისანში სს: № 01.17.11.027.137	არქიტექტორი	გ. გენაძე	
						კონსტრუქტორი	ზ. სილაგაძე	
						თარიღი		2024 წ.
						ფურცელი		08
						სტადია		პროექტის მუთანხმების ეტაპი
						მასშტაბი		1:300

Формат A3		**Чертеж на архитектурна част PDF**	
Архитектурна част			
Обект: Жилищна сграда с ателиета и магазини **Адрес:** ПИ 83283.603.1, м. Ливадите, гр. Слънчево, общ. Слънчево, обл. Приморска **Кадастрална основа:** Кадастрална карта и кадастрални регистри, одобрени със Заповед № КД-14-19-2847/12.09.2023 г. на ИД на АГКК **Координатна система:** ГКС 1970.0 **Координати:** +2.85; +6.00; +9.15 +12.30; +15.45; +18.60; +21.75; +24.90; +28.05; +31.20			
Скица:		**Мащаб:**	
Проектанти: 1. Арх. Елена Димитрова Василева – водещ проектант, част „Архитектурна“, рег. № А-1247, АКА 2. Инж. Петър Кирилов Тодоров – част „Конструктивна“, рег. № КС-0892, КИИП 3. Инж. Мария Стефанова Колева – част „Електрическа“, рег. № ЕЕ-0456, КИИП 4. Инж. Георги Любомиров Цанков – част „ВиК“, рег. № ВВ-0311, КИИП 5. Инж. Николай Тодоров Маринов – част „Пожарна безопасност“, рег. № ПБ-0178, КИИП 6. Инж. Десислава Ивайлова Кръстева – част „Енергийна ефективност“, рег. № ЕЕ-0612, КИИП 7. Инж. Васил Христов Недялков – част „Геодезия“, рег. № ГД-0098, КИИП 8. Инж. Радостина Петкова Илиева – част „Технология на строителството“, рег. № ТС-0521, КИИП 9. Инж. Калоян Димитров Стоянов – част „Организация на движението“, рег. № ОД-0267, КИИП 10. Инж. Светлана Георгиева Тодорова – част „Паркоустройство“, рег. № ПО-0144, КИИП 11. Инж. Борислав Атанасов Кирилов – част „Геология“, рег. № ГЕ-0203, КИИП			
Собственик: „Слънчев бряг Имоти“ ЕООД, ЕИК 204517836, гр. Слънчево, ул. „Приморска“ № 12, ет. 3			
Дата: 14.09.2024 г.	**Фаза:** Работен проект	**Етап:** Архитектурна част	**Лист №** 01.17.11.0227.137
Мащаб: 1:300			



פרויקט A3	שם הפרויקט PDF	
כתובת הפרויקט		

בית מגורים חד משפחתי
בקיבוץ בית אלון

רשימת שרטוטים	
שרטוטים כלליים	
תכנית קומת קרקע	
חתכים	
חזיתות	
תכנית גגות	
תכנית פיתוח	
תכנית חשמל	
תכנית אינסטלציה	
תכנית מיזוג אויר	
תכנית כיבוי אש	
תכנית מערכות סולאריות	
תכנית מערכות פוטו וולטאיות	
תכנית מערכות תקשורת	
תכנית מערכות אבטחה	
תכנית מערכות בקרה	
תכנית מערכות מיוחדות	
תכנית מערכות מיוחדות	
תכנית מערכות מיוחדות

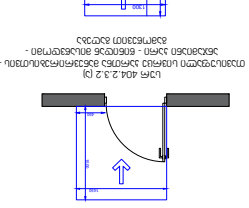

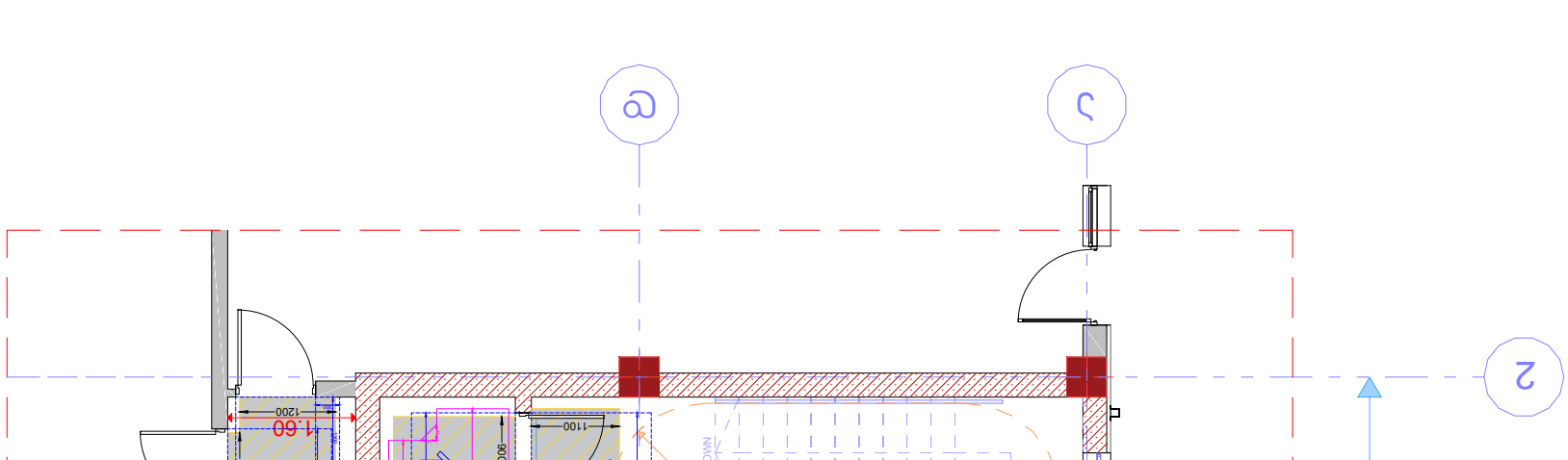

מספר גיליון A3		שם הגיליון תוכנית מפת PDF	
כותרת הפרויקט			
בניין מגורים חדש ברח' הגפן 12 תוכנית מפת PDF			
מהנדס הפרויקט			
אדריכלים ומתכננים בע"מ רח' הגפן 12, תל אביב טל: 03-5551234			
קנה מידה			
1:100			
מספר תכנית			
01-2024			
גרסה			
3			
תאריך			
15.03.2024			
מתכנן			
ר. כהן			
בדק			
מ. לוי			
מאשר			
ד"ר א. שפירא			
מס' רישיון			
41234			
שלב			
היתר בניה			
הערות			
1. כל המידות בס"מ אלא אם צוין אחרת. 2. יש לבדוק את כל המידות באתר לפני ביצוע. 3. אין לסטות מתכנית זו ללא אישור בכתב. 4. תכנית זו מוגנת בזכויות יוצרים.			
מפתח			
1. מפת מצב 2. תכנית קומת קרקע 3. חתך א-א 4. חזית צפונית 5. פרטי מדרגות			
מקור מידע: מדידה מיום 12.02.2024 של מ. לוי, מס' 1402			
שם הפרויקט: בניין מגורים חדש ברח' הגפן 12			
מספר תיק: 2024 ב.			
מספר תכנית: 01-2024			
גרסה: 3			
תאריך: 15.03.2024			
מתכנן: ר. כהן			
בדק: מ. לוי			
מאשר: ד"ר א. שפירא			
קנה מידה: 1:100			

მისაწვდომი ტუალეტი +0.00 ნიშნულზე

თავისუფალი სივრცე ფეხის ფალანგისთვის

ვარიანტი 1

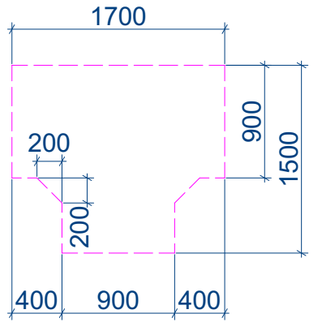

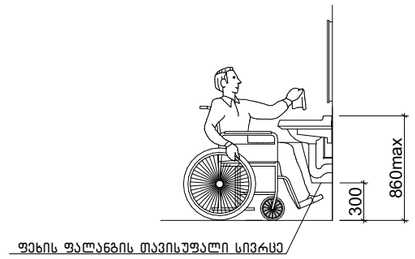

ხელსაბანის მდებარეობა

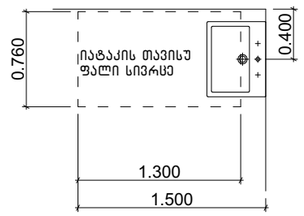

აბაზანის კაბინაზე მიწვდომა

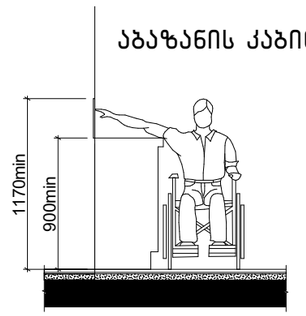

604.7.1 (ა) დისპენსერის მდებარეობა გამოშვერილი დისპენსერი

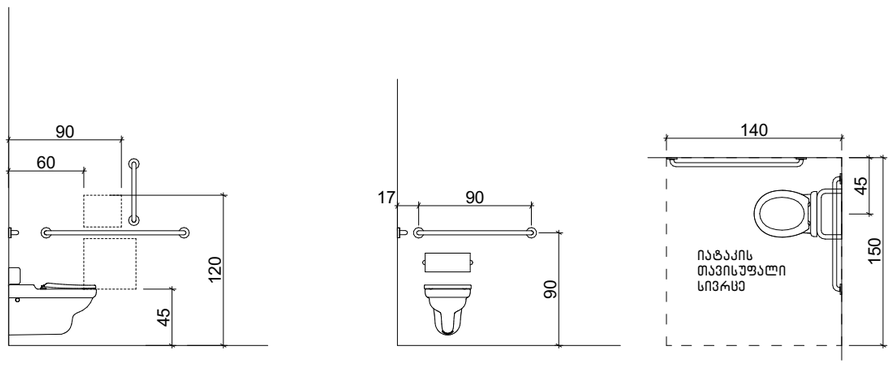

608.2.1.1 (ა) ეტლის შესაგორებელი საშხაპის არმქონე ნაკვეთურის თავისუფალი სივრცე

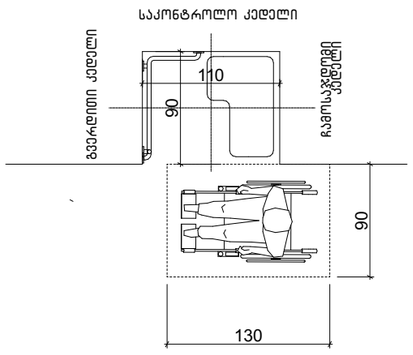

608.3.1 (ა) ხელმოსაჭიდი ეტლის შესაგორებელ საშხაპის არმქონე ნაკვეთურში –

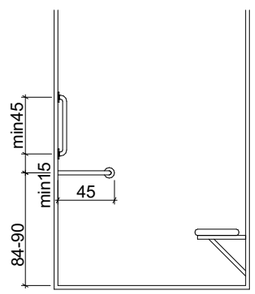

საპროექტო შენობაში გამოყენებული თავისუფალი სივრცეები კართან მანევრირებისთვის მ 1:50

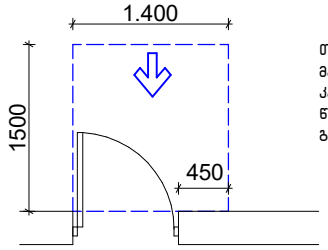

თავისუფალი სივრცე კართან მანევრირებისთვის – ანჯამიანი კარი
წინიდან მისაწვდომი – გამოწევით გაღება

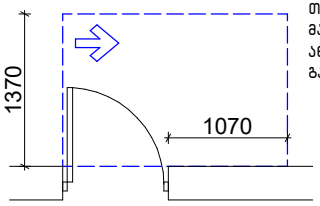

თავისუფალი სივრცე კართან მანევრირებისთვის – ანჯამიანი კარი
ანჯამის მხრიდან მისაწვდომი – გამოწევით გაღება

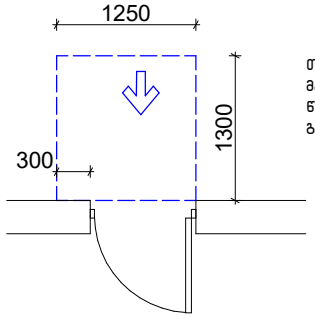

თავისუფალი სივრცე კართან მანევრირებისთვის – ანჯამიანი კარი
წინიდან მისაწვდომი – მიწოლით გაღება

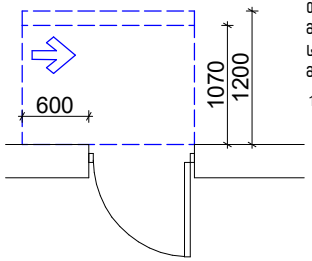

თავისუფალი სივრცე კართან მანევრირებისთვის – ანჯამიანი კარი
საკეტის მხრიდან მისაწვდომი – მიწოლით გაღება

120 მინ. თუ მოწყობილია მიმახურავი

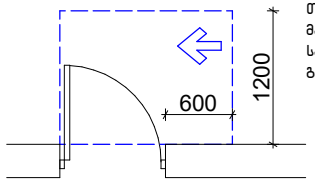

თავისუფალი სივრცე კართან მანევრირებისთვის – ანჯამიანი კარი
საკეტის მხრიდან მისაწვდომი – გამოწევით გაღება

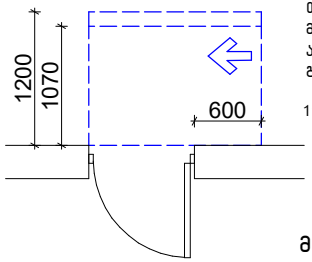

თავისუფალი სივრცე კართან მანევრირებისთვის – ანჯამიანი კარი
ანჯამის მხრიდან მისაწვდომი – მიწოლით გაღება

120 მინ. თუ მოწყობილია მიმახურავი

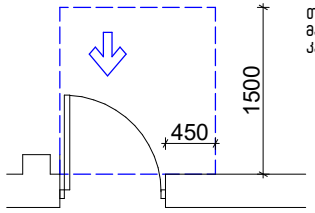

თავისუფალი სივრცე კართან მანევრირებისთვის-ნიშებში მოწყობილი კარი და ჭიშკარი-გამოწევით გაღება

მოსატრიალებელი სივრცეები

ვარიანტი 4

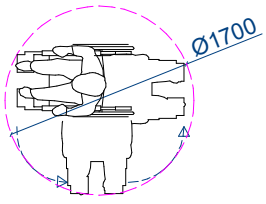

ვარიანტი 1

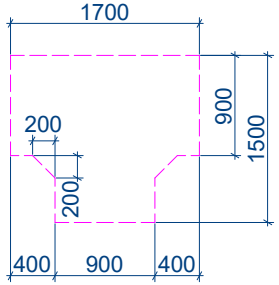

ვარიანტი 2

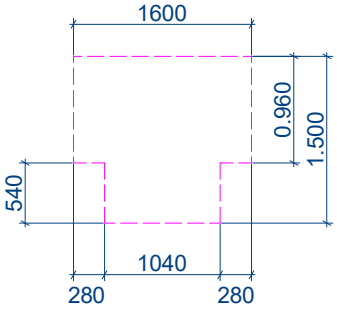

ვარიანტი 3

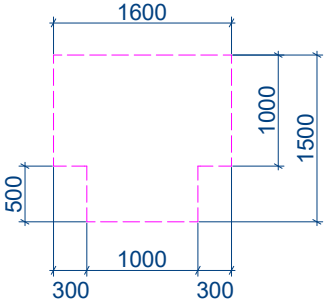

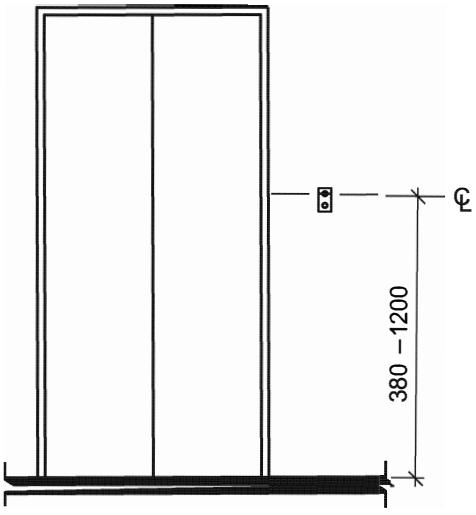

სურ. 407.2.1.1
ლიფტის გამოსაძახებელი ღილაკების
განთავსების სიმაღლე



ვიზუალური ნიშანი

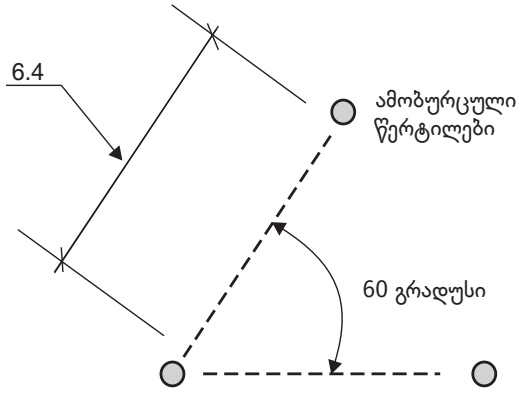

ამობურცული ნიშანი

სურ. 407.2.1.7
სართულის მიმთითებელ ეკრანიანი ლიფტის სიგნალები

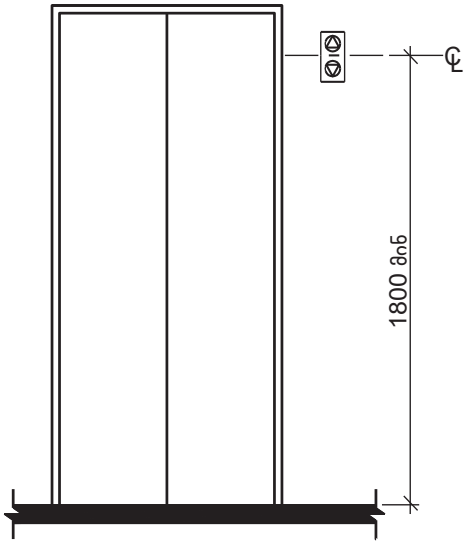

სურ. 407.2.2.2 (ა)
ლიფტის ხილული სიგნალების სიმაღლე

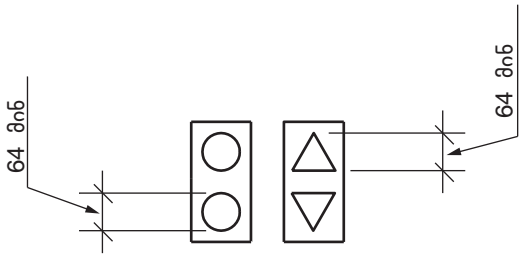

სურ. 407.2.2.2 (ბ)
ლიფტის ხილული სიგნალების ზომა

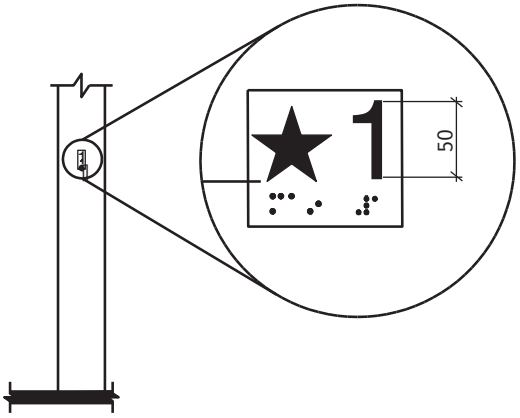

სურ. 407.2.3.1
სართულის აღნიშვნა

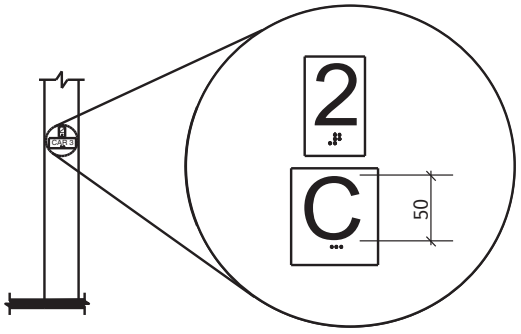

სურ. 407.2.3.2
სართულის მიმთითებელ ეკრანიანი
ლიფტების აღმნიშვნელები

ცხრილი 407.4.7.1.3 - სამართავი ღილაკის ამოცნობა

სამართავი ღილაკის ტიპი	ამობურცული ნიშანი	ბრაილის შეტყობინება	თანაფარდობა (გახსნილი რკალები აღნიშნავს გამოუყენებელ წერტილებს ბრაილის თითოეულ უჯრაში)
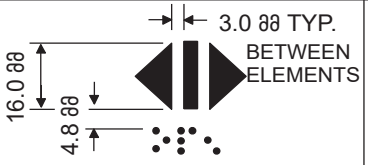 DOOR OPEN		 op“en”	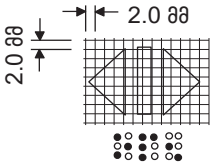
 REAR/SIDE DOOR OPEN		 op“en”	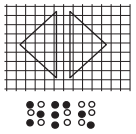
 DOOR CLOSE		 close	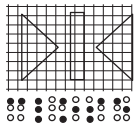
 REAR/SIDE DOOR CLOSE		 close	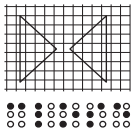
 MAIN		 ma“in”	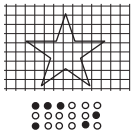
 ALARM		 al“ar”m	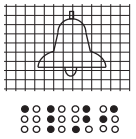
 PHONE		 ph“one”	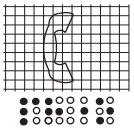
 EMERGENCY STOP (WHEN PROVIDED) X on face of octagon is not required to be tactile		 “st”op	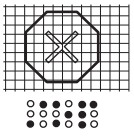

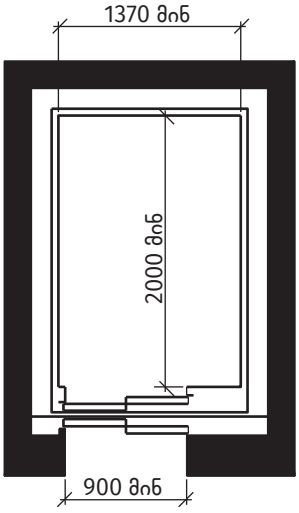

სურ. 407.4.1 (დ)
კაბინის გაბარიტები – კარის ნებისმიერი მდებარეობა

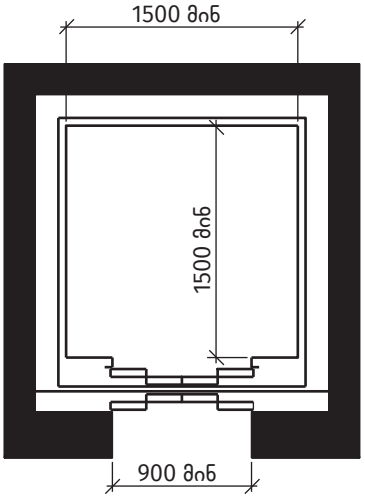

სურ. 407.4.1 (გ)
კაბინის გაბარიტები –
კარის ნებისმიერი მდებარეობა

ორმხრივი კავშირის გამოყენების წესები,
ნიშანი უნდა გაიკრას თავშესაფრის ფართობებთან

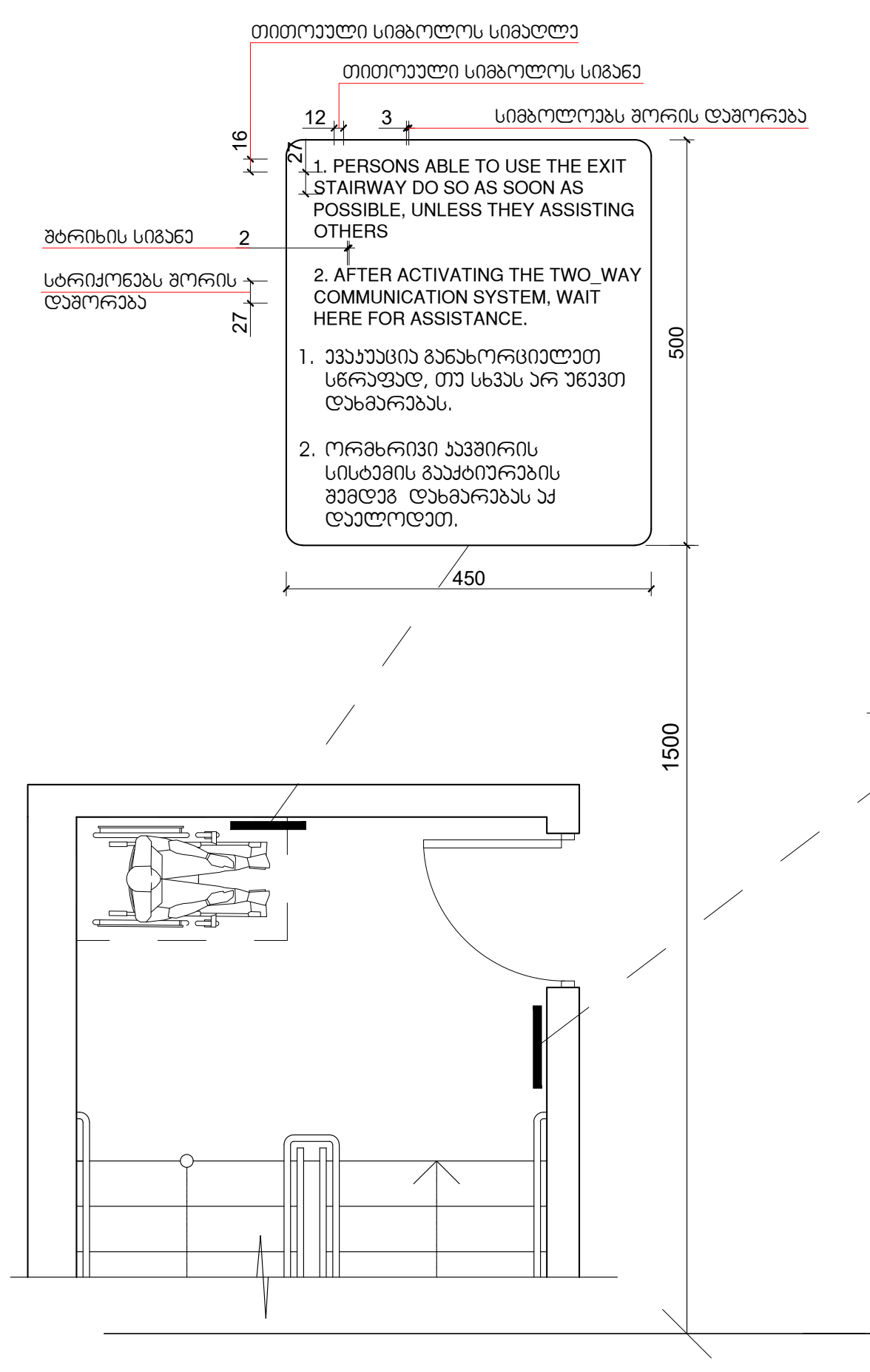

გზა-კიბის ამოსაცნობის ნიშანი,
გზა-კიბის საზღვრებში,
დერეფანში გამავალი კარის საკეტის მოპირდაპირედ

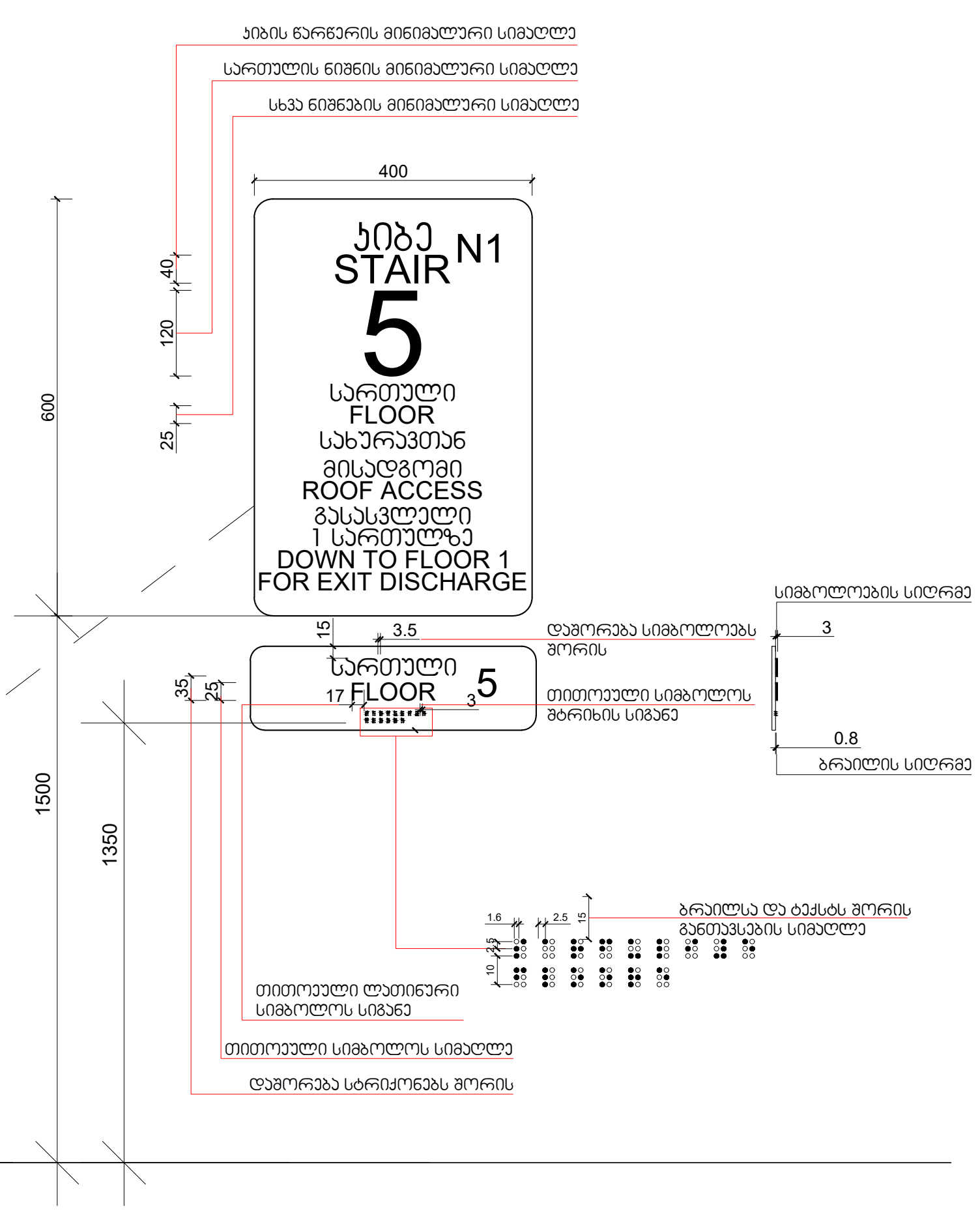

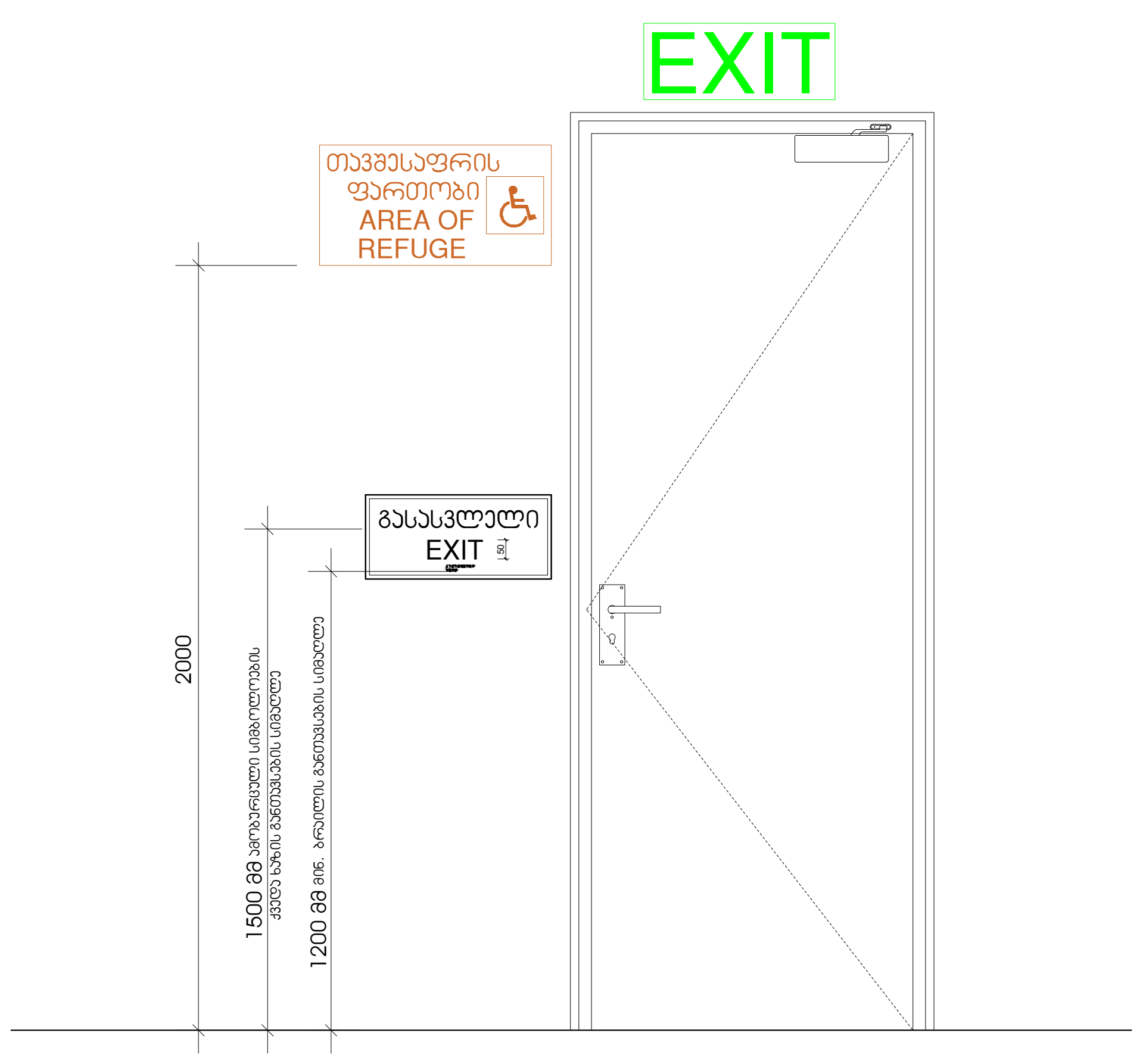

ნიშანი პიქტოგრამებით, ამობურცული ნიშნებით და ბრაილით განთავსდება
მისაწვდომ ტუალეტებთან კარის მოპირდაპირედ

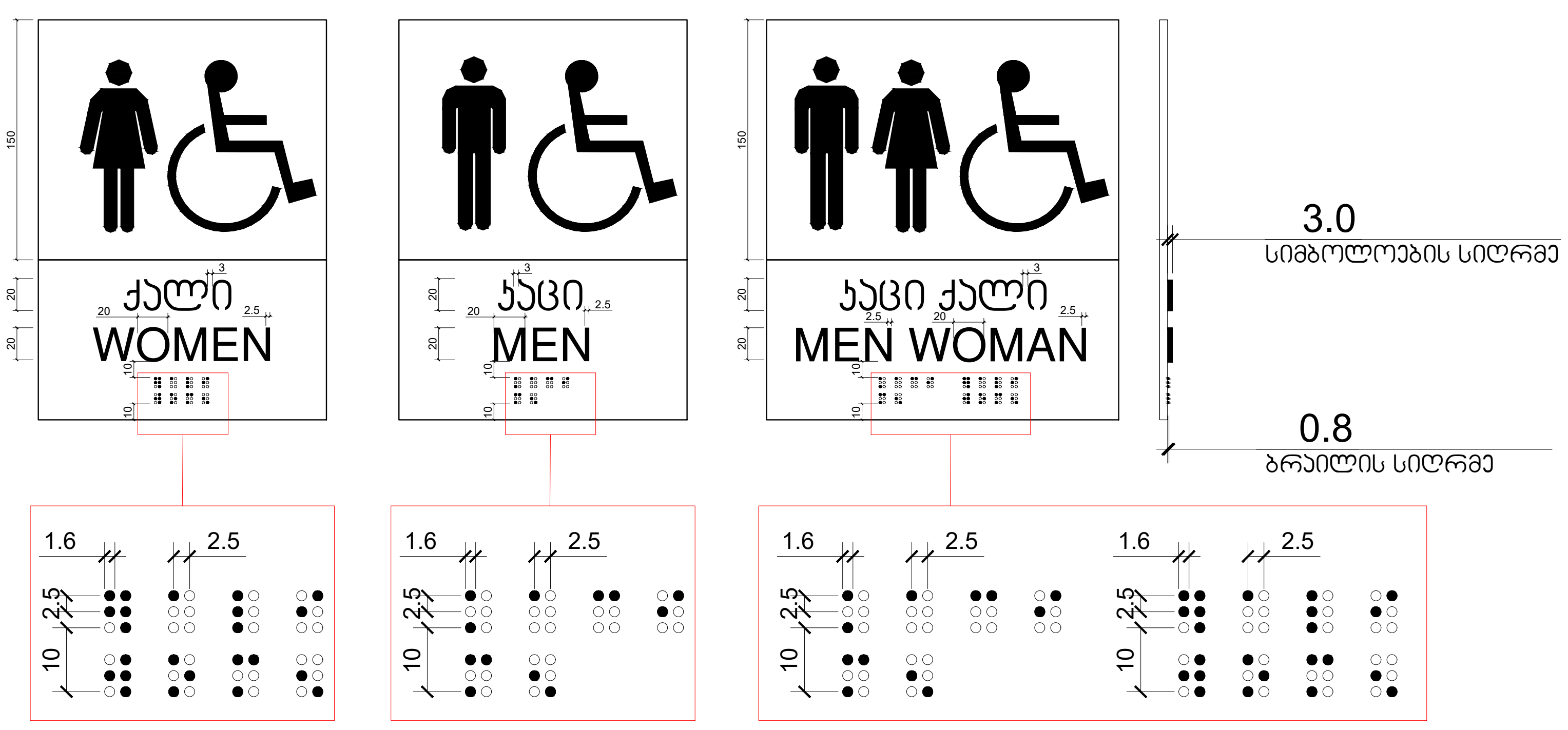

ნიშანი განთავსდება
შიგა მისაწვდომ ავტოსადგომთან

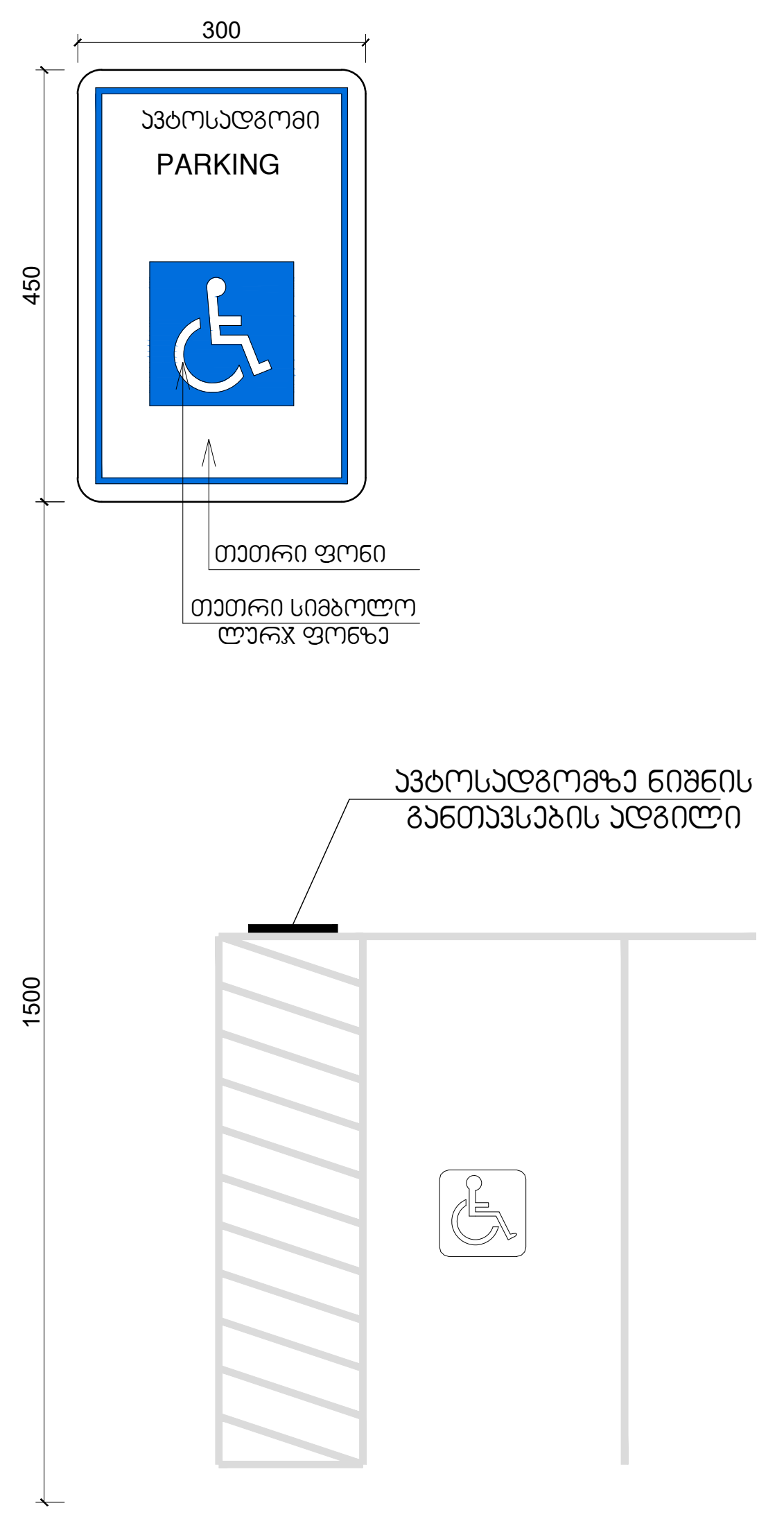

გასასვლელის განათებული ნიშანი

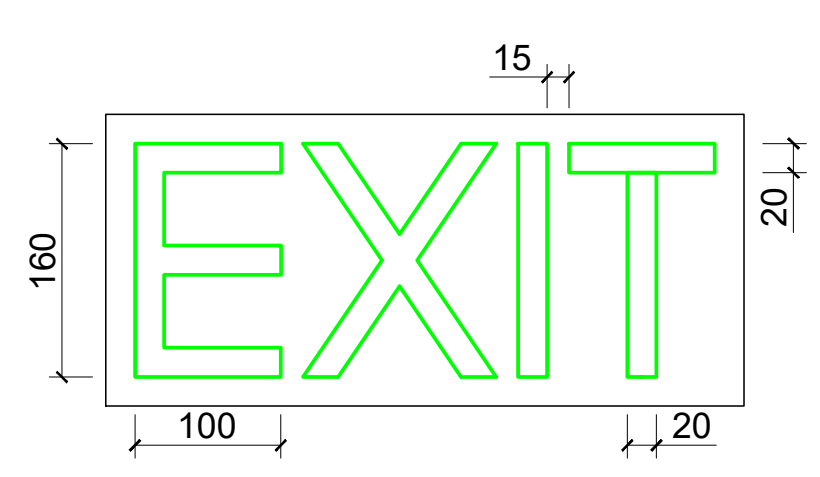

განათებული ნიშანი
თავშესაფრის ფართობთან მიმავალ კართან

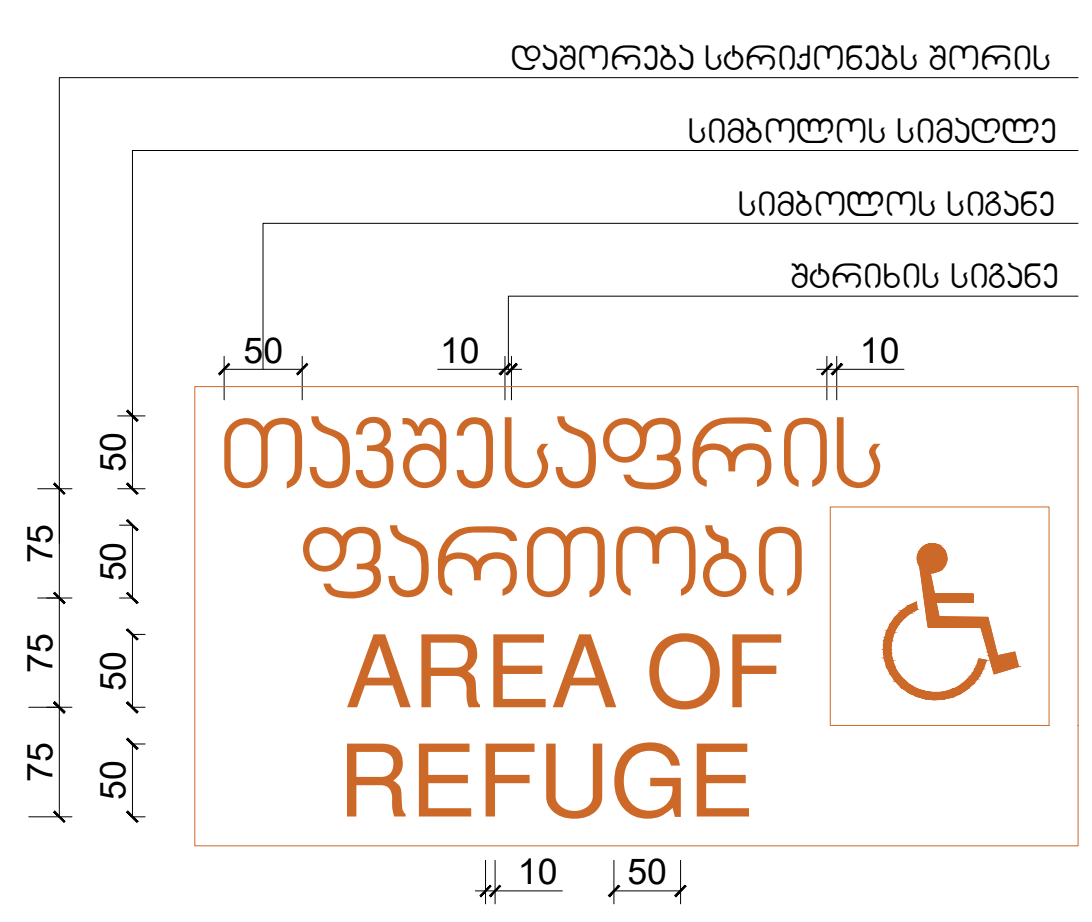

ნიშანი ამობურცული სიმბოლოებით
და ბრაილით გზა-კიბის შესასვლელთან
და გარეთ გამავალ ყველა კართან

