საპროექტო ობიექტი:

სავაჭრო ობიექტი, მაღაზიის პროექტი

მისამართი:

ქალაქი თბილისი, დიდი ლილო,

(ს/კ 81.08.17.869.)

სავაჭრო ობიექტი, მაღაზიის პროექტის ანგარიში სტატიკურ და დინამიკურ დატვირთვებზე

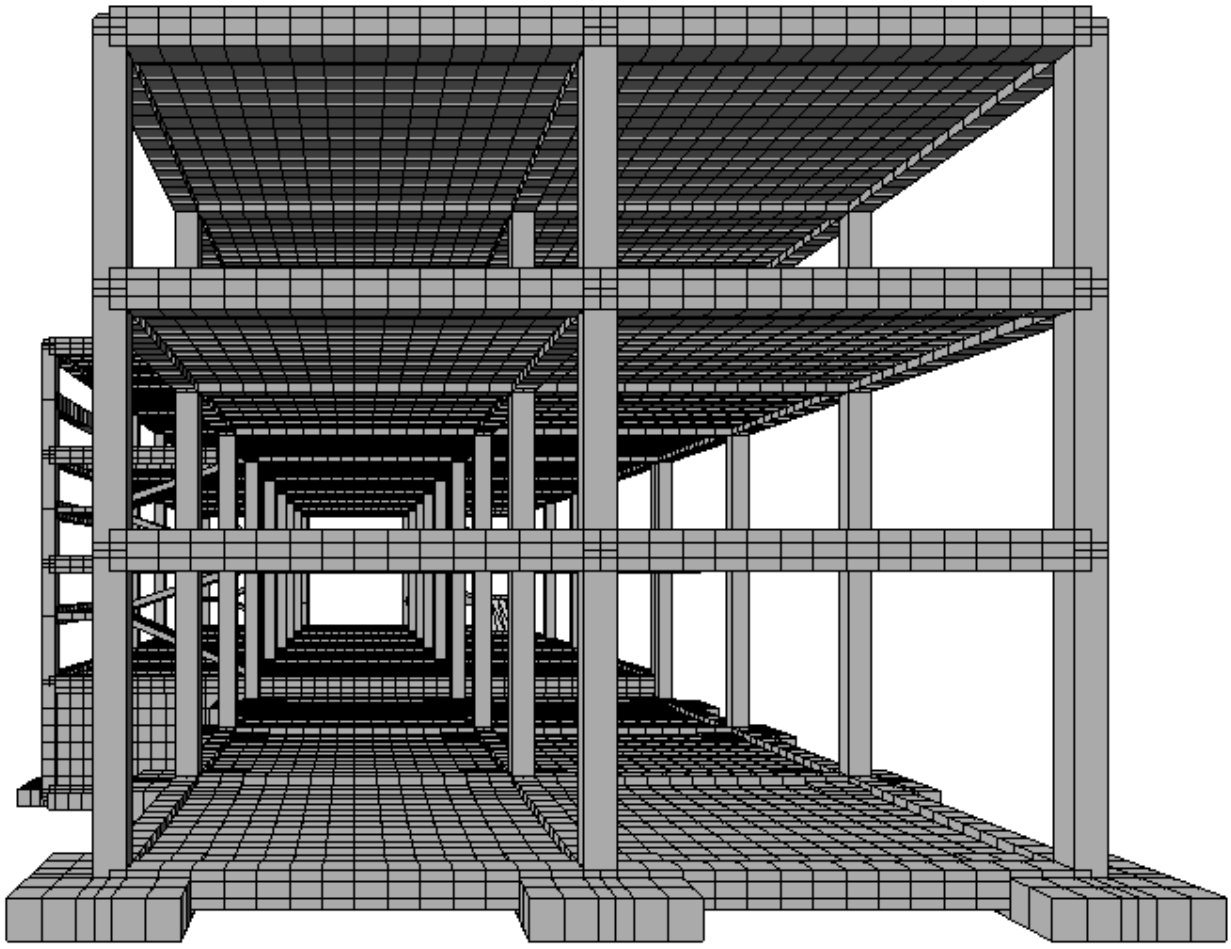

თბილისი 2023 წ.

განმარტებითი ბარათი

შენობის მზიდი კონსტრუქციები გაანგარიშებულია "Lira-SAPR 2017R3" პროგრამული კომპლექსის მეშვეობით სასრულ ელემენტების მეთოდის საფუძველზე, საქართველოში მოქმედი ნორმების შესაბამისად. საანგარიშო სქემა აგებულია არქიტექტურული და კონსტრუქციული პროექტის შესაბამისად.

საწყისი მონაცემების შედგენისას გამოყენებულია უბნის გრუნტის საინჟინრო გეოლიგიური კვლევა (იხ.გეოლოგიური ნაწილი). საანგარიშო წინაღობის მნიშვნელობა R_0=1.8 კგძ/სმ^2, დრეკადობის მოდული E= 108 კგძ/სმ^2. ასევე საანგარიშო მოდელში გათვალისწინებულია გრუნტის რეაქციის შესაბამისი პარამეტრები – C_1 და C_2 საგების კოეფიციენტი გაანგარიშებულია მესამე მეთოდის გამოენებით (იხ.სურ.ა), რომელიც ითვალისწინებს გრუნტის დეფორმაციის ზრდას სიღრმეში,რომელც შედარებით უფრო ზუსტად ასახავს გრუნტის მუშაობას. (იხ. პროგრამა "ლირა საპრ 2017" განმარტება).

გამოყენებული ნორმატიული დოკუმენტები

საანგარიშო მოდელი შედგენილია შემდეგი ნორმატიული დოკუმენტების მოთხოვნათა გათვალისწინებით:

ა) სამშენებლო ნორმები და წესები "სეისმომედეგი მშენებლობა" (პნ 01.01-09);

ბ) სამშენებლო ნორმები და წესები "ბეტონისა და რკინაბეტონის კონსტრუქციები" (პნ 03.01-09);

გ) სამშენებლო ნორმები და წესები "შენობების და ნაგებობების ფუძეები" (პნ 02.01-08);

დ) სამშენებლო ნორმები და წესები "დატვირთვები და ზემოქმედებები" (სნიპ 2.01.07-85);

ე) სამშენებლო ნორმები და წესები "ლითონის კონსტრუქციები" (სნიპ II-23-81).

გაანგარიშება განხილულია შემდეგი დატვირთვებით:

1. სტატიკური მუდმივი დატვირთვა
2. სტატიკური ხანგრძლივი დატვირთვა
3. სტატიკური ხანმოკლე დატვირთვა
4. სეისმური დატვირთვა X მიმართულებით (A=0.17 აჩქარება);
5. სეისმური დატვირთვა Y მიმართულებით (A=0.17 აჩქარება);

დატვირთვების საიმედობის კოეფიციენტები

თანახმად საქართველოში მოქმედი პროექტირების ნორმებისა "НАГРУЗКИ И ВОЗ-ДЕЙСТВИЯ" СНиП 2.01.07-85*, განსახილველ შენობის კონსტრუქციებზე მოსული დატვირთვების საიმედობის კოეფიციენტი γ_f

A. მუდმივი დატვირთვებისთვის

A 1. ნაყარი გრუნტი 1.15;

A 2. რკ/ბ-ის კონსტრუქციები 1.1;

A 3. ლითონის კონსტრუქციები.....1.05;

A 4. იატაკები.....1,2;

A 5. სტაციონარული დანადგარები 1.05;

A 6. ტიხრები.....1,1;

A 7. ვიტრაჟი.....1,1;

B. დროებითი დატვირთვებისთვის

B 1. თანაბრად განაწილებული დატვირთვა < 200 კგძ/მ^2.....1.3;

B 2. თანაბრად განაწილებული დატვირთვა ≥ 200 კგძ/მ^2..... 1.2;

C. თოვლის დატვირთვისთვის.....1,4;

D. ქარის დატვირთვისთვის.....1,4;

დატვირთვის სახეები

ა) მუდმივი დატვირთვა

* ყველა მზიდი კონსტრუქციის წონა,

* იატაკის წონა (200 კგ/მ^2),

* ტიხრების წონა (150 კგ/მ^2),

* კარკასის შევსების წონა რიგელებზე (1500 კგ/მ).

ბ) დროებითი დატვირთვა

* საცხოვრებელი ზონა (150 კგ/მ^2),

* დერეფანი, ფოიე, ვესტიბული, კიბის უჯრედი (300კგ/მ^2).

* თოვლის დატვირთვა (51 კგ/მ^2),

* ქარის დატვირთვა (49 კგ/მ^2).

1. სტატიკური და დინამიკური ძალვების შეჯამება

ელემენტებში ჯამური ძალვების მისაღებად სტატიკური დატვირთვისგან გამოწვეულ ძალვებს ვუმატებთ დინამიკური დატვირთვისგან მიღებულ შესაბამის ძალვებს. დინამიკური დატვირთვები არის ნიშანცვლადი და ურთიერთგამომრიცხავი, რისი გათვალისწინებაც ხდება ძალვების საანგარიშო შეხამების ანგარიშისას. ძალვები სეისმური დატვირთვისგან გამოითვლება ფორმულით

$$N=\sqrt{\sum_{i=1}^{kf} N_i^2}$$

N_i არის რხევის i -ური ფორმის შესაბამისი ძალვა; K_f რხევის ფორმების რაოდენობა.

საქართველოს ტერიტორიის სეისმური დარაიონების და სანჟინრო-გეოლოგიური კვლევების რეკომენდაციების მიხედვით დადგენილია, რომ სამშენებლო მოედანი განლაგებულია 8 ბალიან სისმურ ზონაში MSK 64 სკალის მიხედვით (A=0.17g). გრუნტის კატეგორია სეისმური თვისებების მიხედვით არის - II კატეგორია. რხევის ფორმების რაოდენობად აღებული 10 ფორმა.

საქართველოში მოქმედი ტექნიკური რეგლამენტის, პნ 01.01-09 –ის თანახმად, საანგარიშო სტატიკური დატვირთვები მრავლდება შემდეგ თანწყობის კოეფიციენტებზე (პუნქტი 4.1):

მუდმივი – 0.9;

ხანგრძლივი – 0.8;

დროებითი ხანმოკლე – 0.5.

სისიმური ზემოქმედების საწყისი მონაცემები, თანახმად პნ 01.01-09 –ის მიხედვით:

გრუნტის კატეგორია II, ცხრილი 1;

გრუნტის აჩქარება 0.31g , დანართი 1;

ცხრილი 4.1, II კატეგორია, 9 ბალი, $K_0 = 1$

ცხრილი 3, რკინაბეტონის კარკასი, $K_1 = 0.35$

ცხრილი 4, პოზიცია 8 ბალი, $K_2 = 1$

ცხრილი 5, პოზიცია 1 ბალი, $K_3 = 1$

ცხრილი 6, პოზიცია 3 ბალი, $K_\xi = 1$

საანგარიშო სქემაში გამოყენებულია შემდეგი მასალები:

ბეტონი *B*25 დეფორმაციის მოდული $E = 3060000$ ტ/მ^2;

პუასონის კოეფიციენტი 0.2;

არმატურის კლასი *A*500*C* მუშა არმატურისთვის და *A*240*C* საკიდებისთვის.

მზიდი კონსტრუქციების განიკვეთის ზომები:

რ.ბ სვეტი - 400X400 მმ;

გადახურვის ფილა – 180, 250 და 100 მმ;

მონოლითური რიგელები - 400X500, 400X250 მმ;

წერტილოვანი საძირკველი სისქით – 400 (h) მმ.

სიხისტის ტიპები

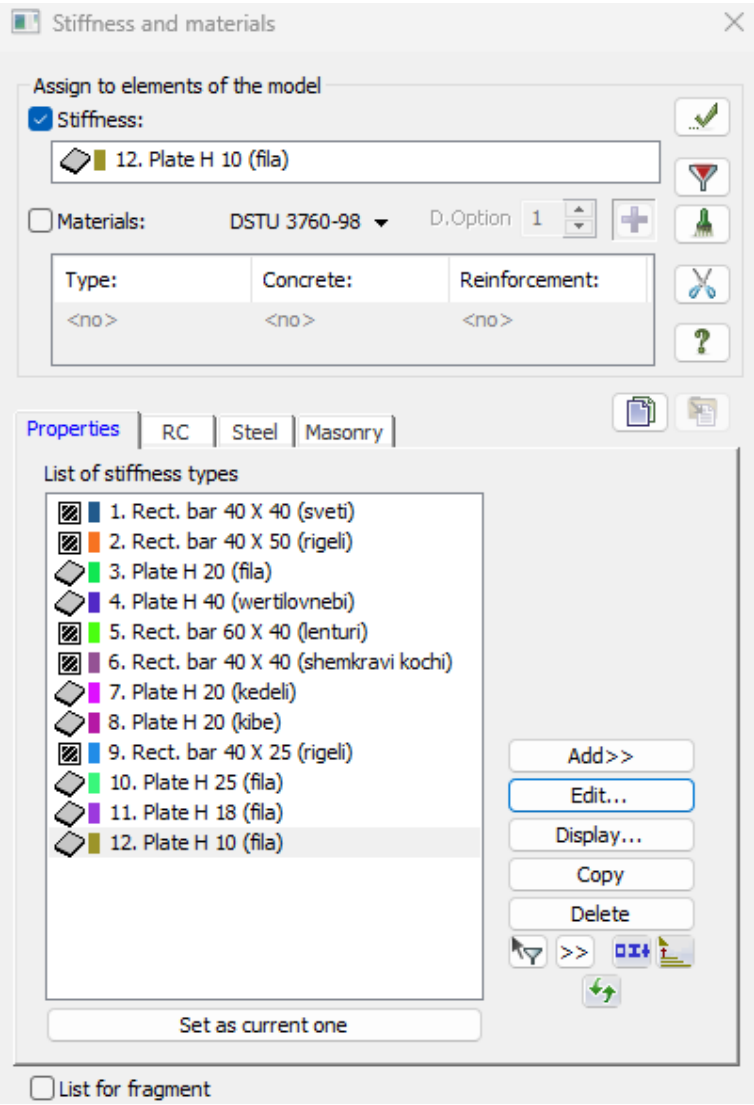

სურ.1 სიხისტის ტიპები

საანგარიშო მოდელის საერთო ხედი

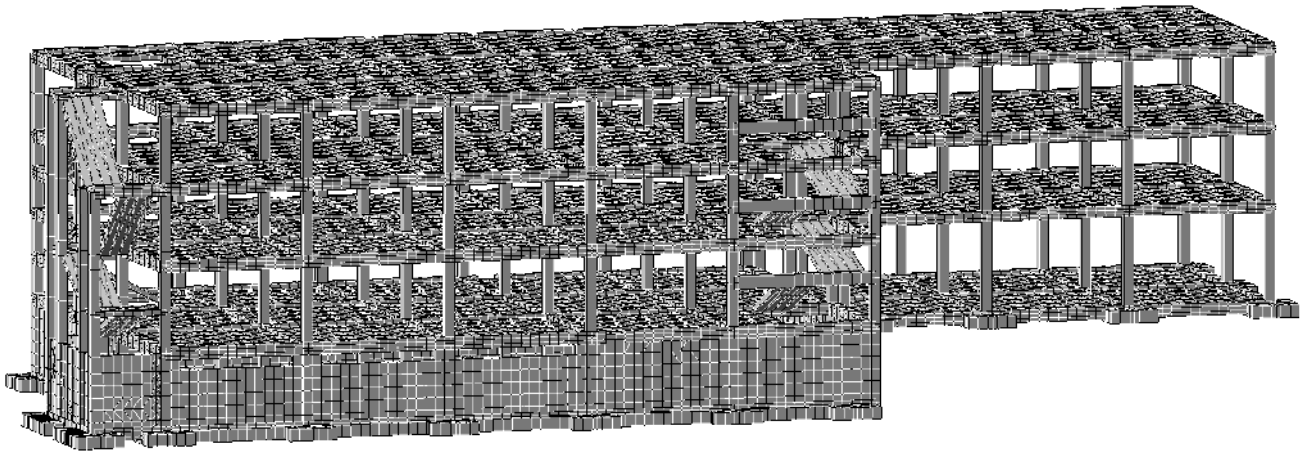

სურ.2

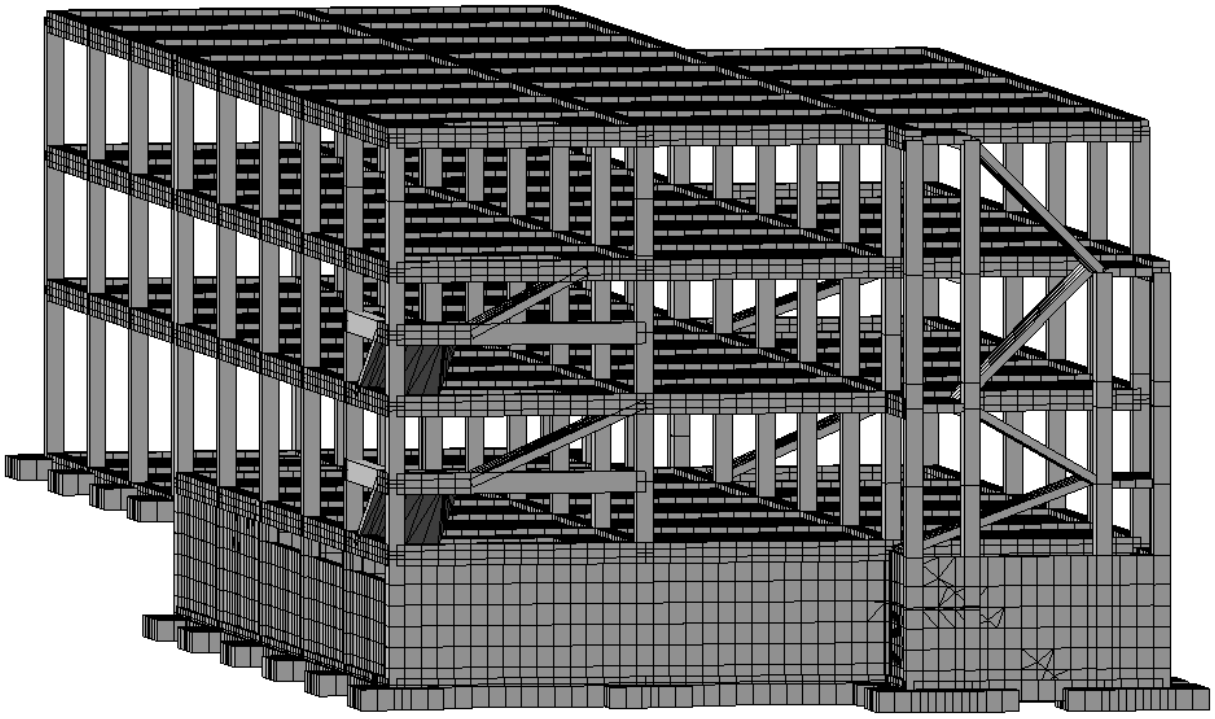

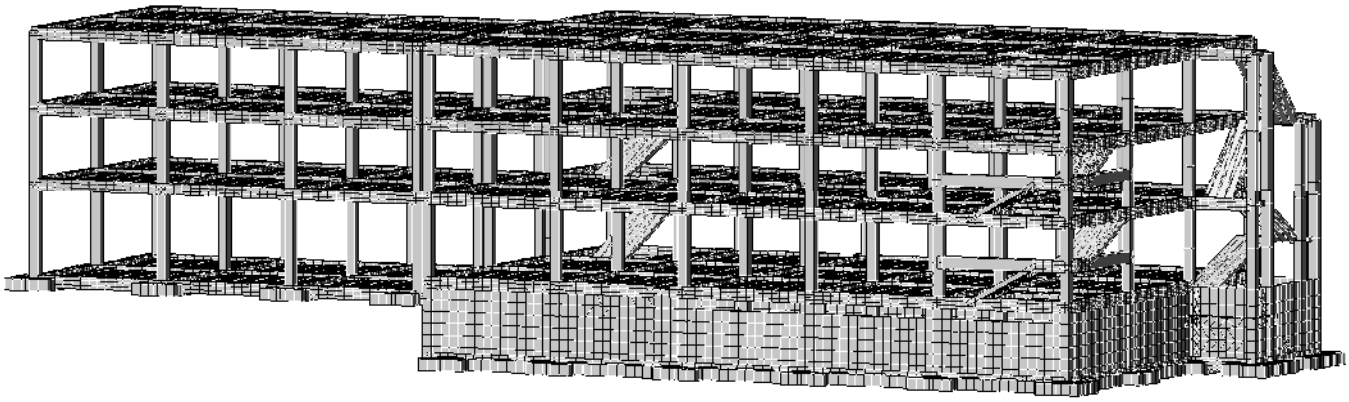

სურ.3

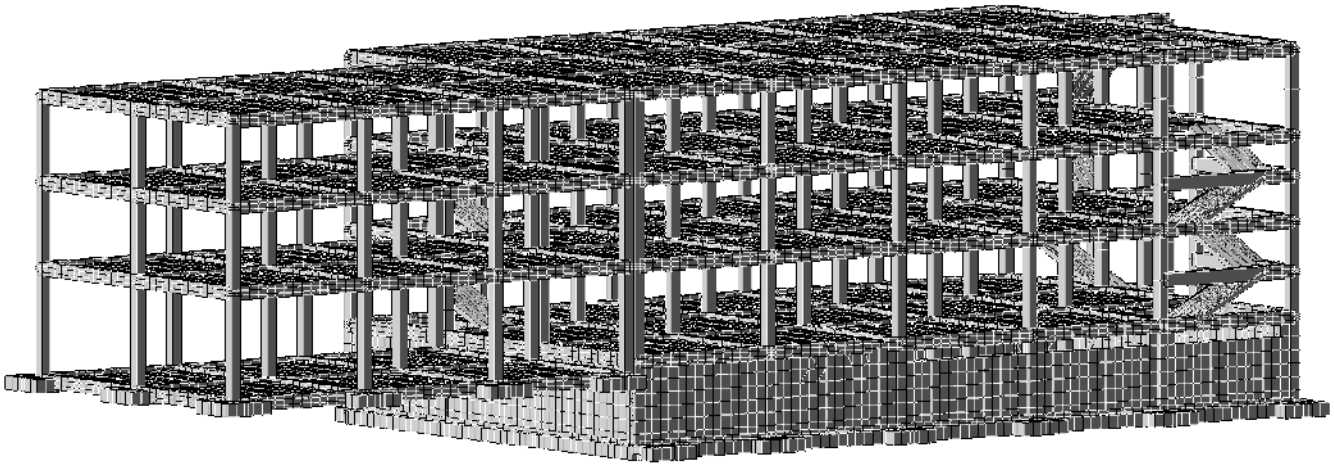

სურ.4

სტატიკური ზემოქმედების ანალიზი

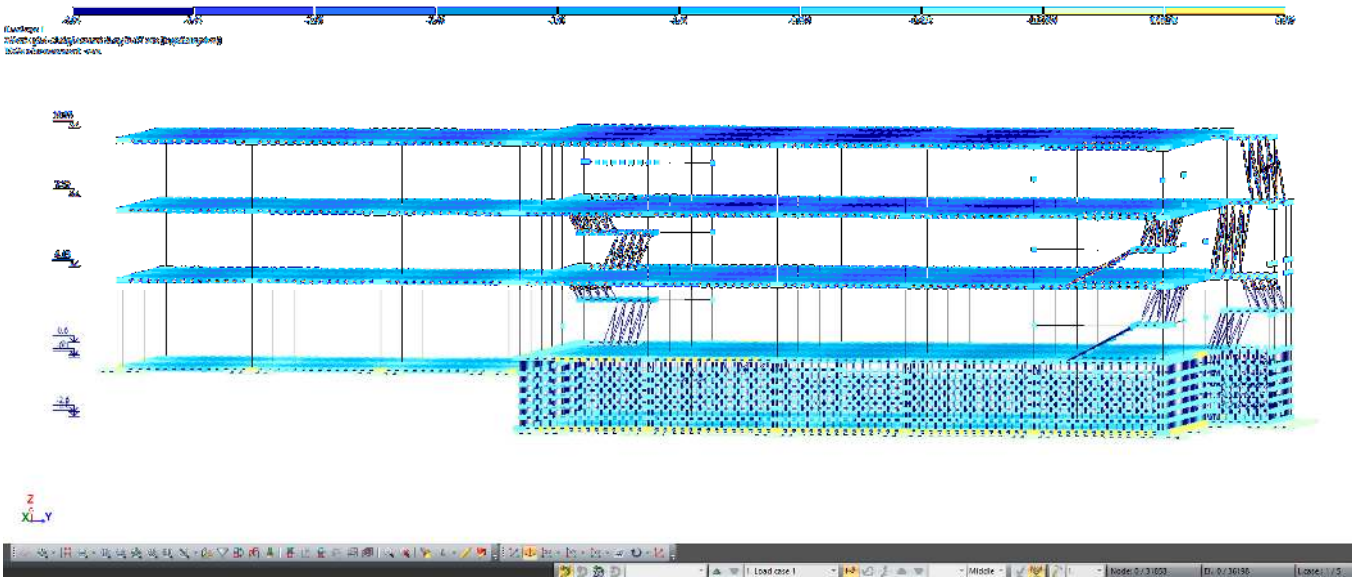

სურ.5 ვერტიკალური ჩაღუნვა Z ღერძის მიმართულებით (პირველ დატვირთვაზე)

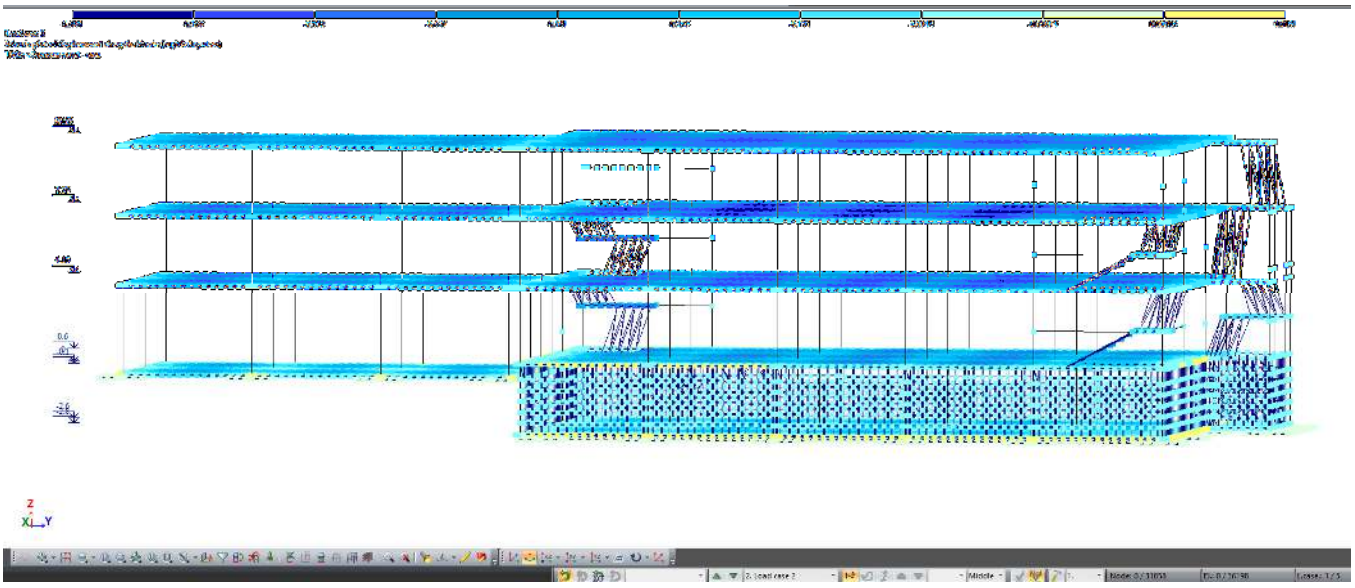

სურ.6 ვერტიკალური ჩაღუნვა Z ღერძის მიმართულებით (მეორე დატვირთვაზე)

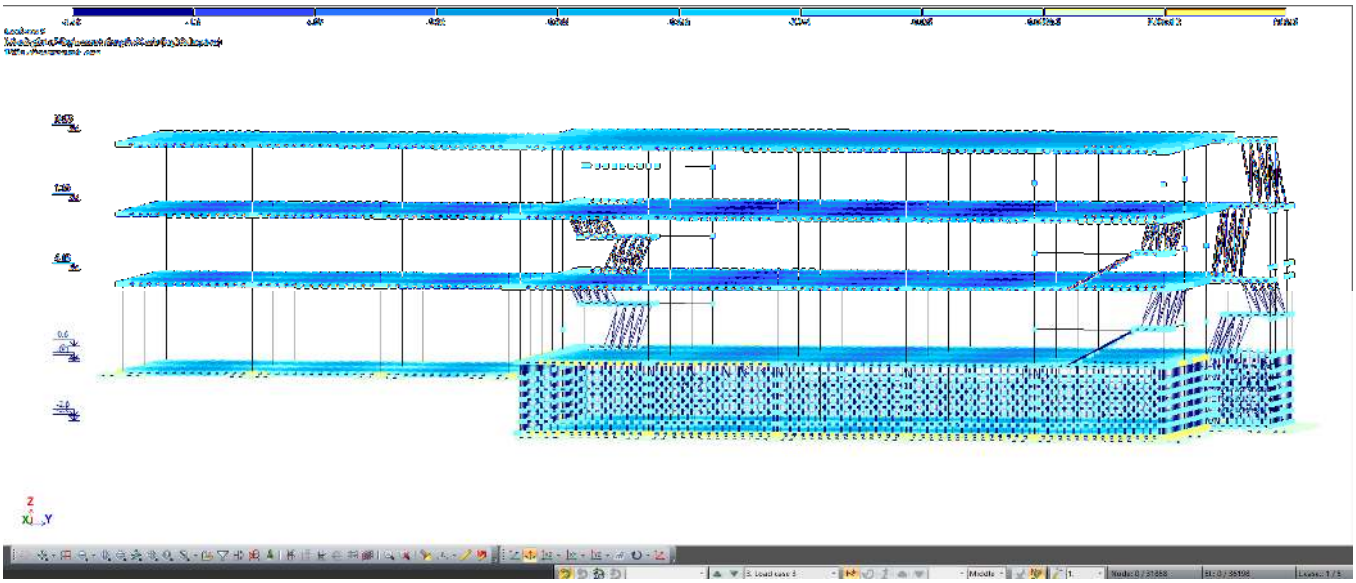

სურ.7 ვერტიკალური ჩაღუნვა Z ღერძის მიმართულებით (მესამე დატვირთვაზე)

სეისმური ზემოქმედების ანალიზი

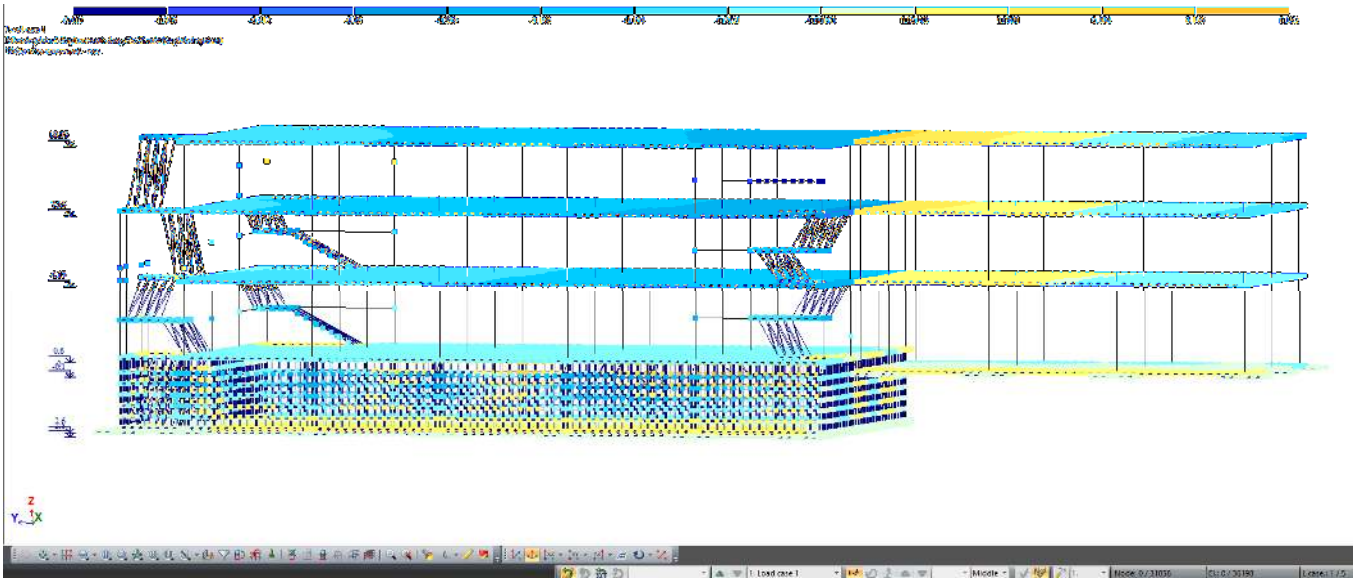

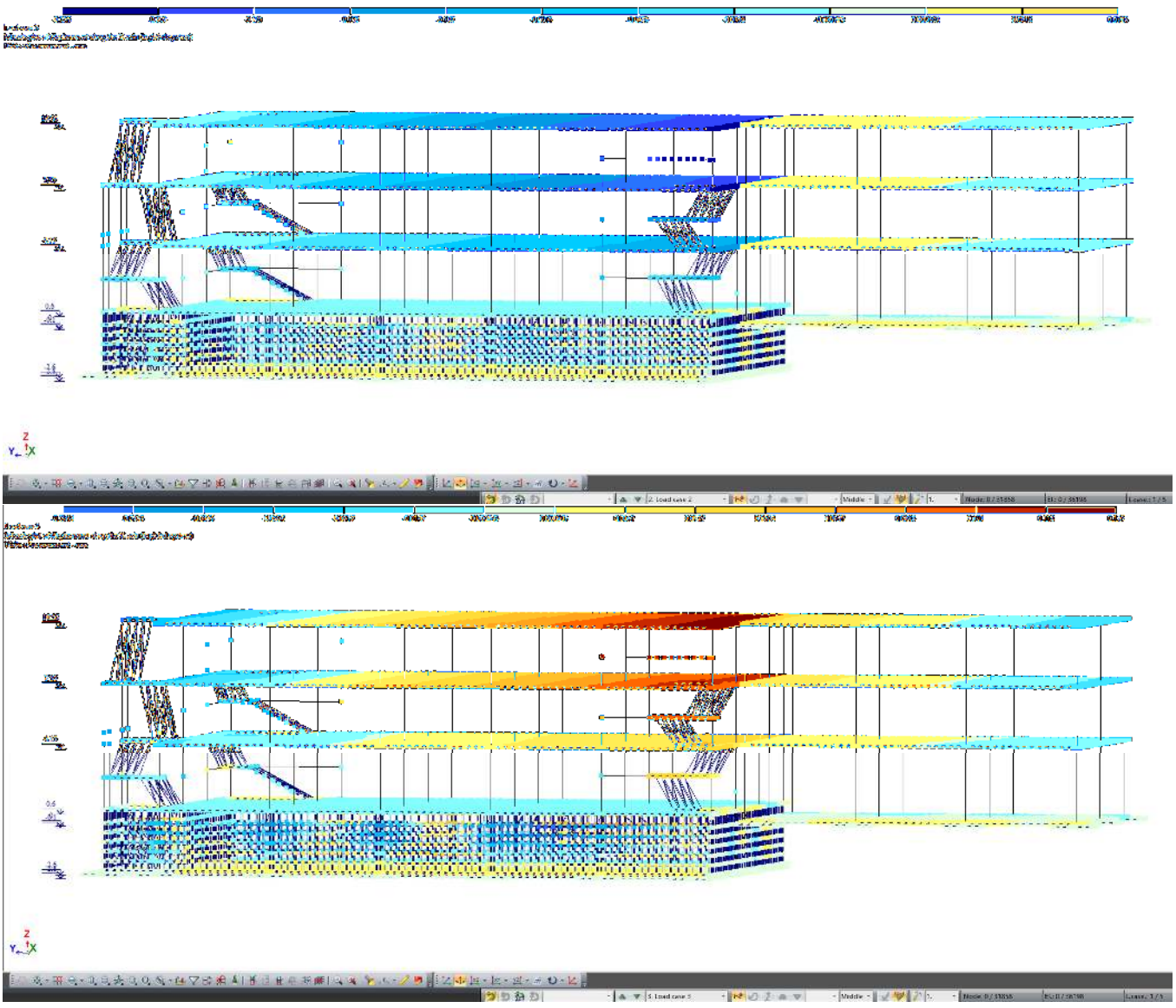

სურ.8 გადაადგილება X მიმართულებით მმ

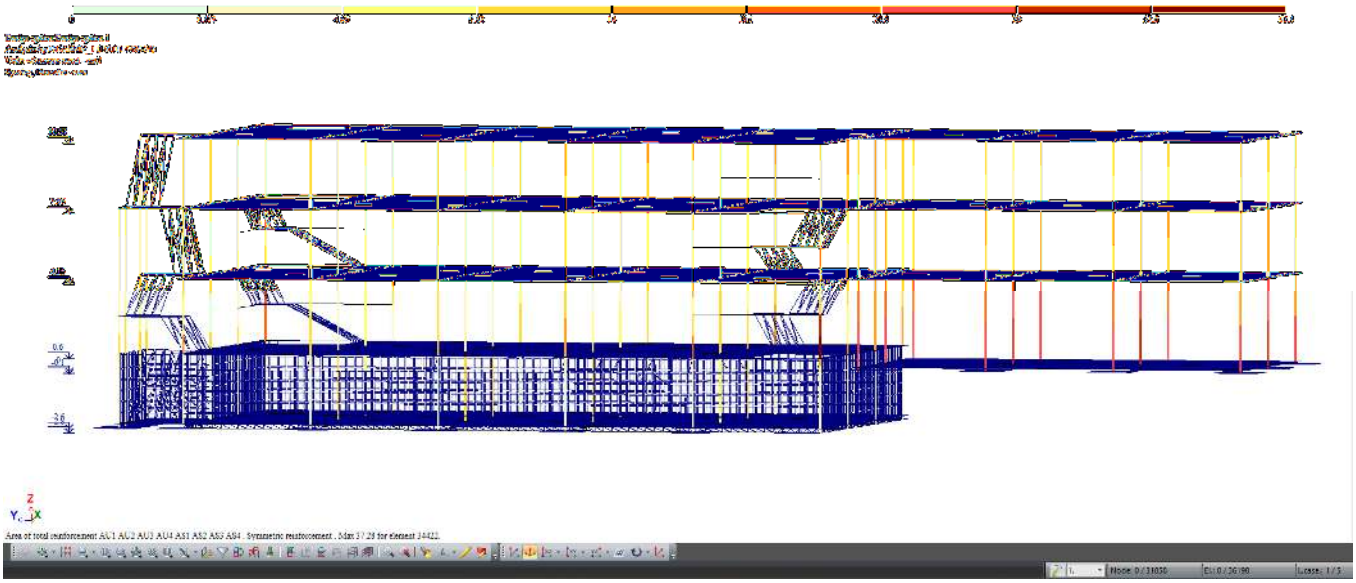
Area of total reinforcement AU1 AU2 AU3 AU4 AS1 AS2 AS3 AS4 . Symmetric reinforcement . Max 37.29 for element 34422.

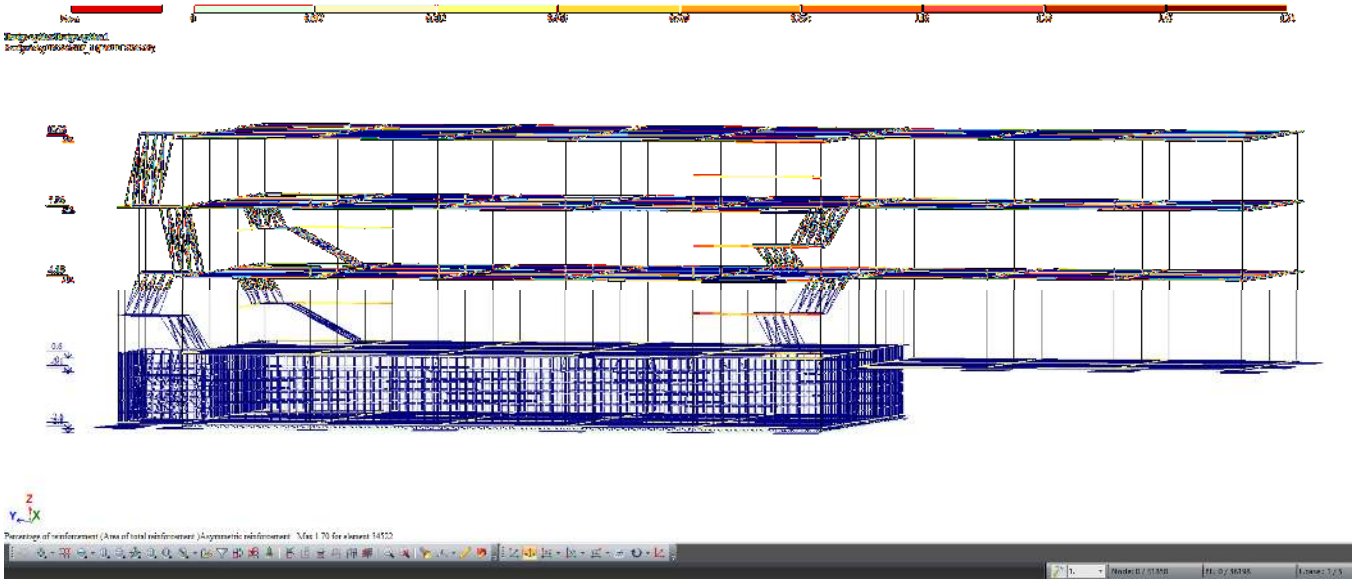
Percentage of reinforcement (Area of total reinforcement)Asymmetric reinforcement . Max 1.70 for element 34522

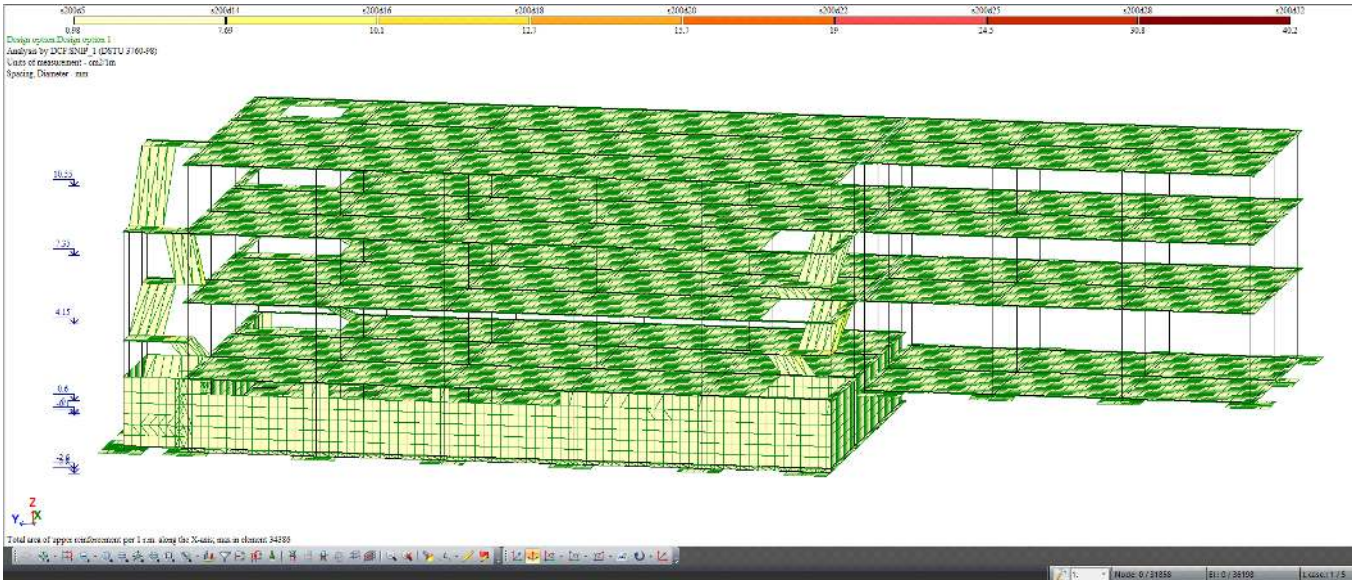

შეასრულა - ვ.ბლიაძე

05.09.2023 წ

ქალაქი თბილისი, დიდი ლილო. საკ: 81.08.17.869.
სავაჭრო ობიექტი, მაღაზიის პროექტი.
პროექტი.

კონსტრუქციული ნაწილი.

2023

განმარტებითი ბარათი

მოცემული ნახაზები წარმოადგენს ქალაქი თბილისი დიდი ლილო, საკ: 81.08.17.869.. ინდივიდუალური საცხოვრებელი სახლის პროექტის კონსტრუქციულ ნაწილს. პროექტის კონსტრუქციული ნაწილი დამუშავებულია საპროექტო დავალების, არქიტექტურული გადაწყვეტების, გეოლოგიური კვლევა-ძიების და საქართველოში მოქმედი სამშენებლო ნორმებისა და წესების გათვალისწინებით.

შენობის მიბმა ტერიტორიასთან მოცემულია არქიტექტურულ ნაწილში. (იხ. გენგეგმა).

შენობა ოთხსართულიანია.

ნაგებობის მზიდი კონსტრუქციების სივრცითი გაანგარიშება განხორციელებულ იქნა კომპიუტერული მეთოდით პროგ-რამა Lira SAPR 2017-ის მეშვეობით.

საძირკვლების ქვეშ ფუძედ მიღებულია მეორე ფენა(იხ.გეოლგოიური ნაწილი) წინაღობით R_0=1.8კგ/სმ^2.

შენობის საძირკველს წარმოადგენს წერტილოვანი საძირკველი სისით 40 სმ 2X2 მ.

საპროექტო ტერიტორიაზე არსებული ბრუნტის წყლის არსებობის შემთხვევაში, მისი აბრესიული ზემოქმედების თავიდან აცილების მიზნით საძირკვლების და მიწის ქვემოთ არსებული კონსტრუქციის დამზადება მოხდეს (სახ.სტანდარტი 22266-76) სულფატომედები წყალშეუღწევადი w4, w6, w8 მარკის ბეტონით.

საპროექტო შენობის კარკასი რკინაბეტონისაა, ბეტონის კლასით B25 (მ350),წარმოადგენს რიგელებისა და სვეტების ერთობლიობას.

რიგელების კვეთი :

– 40X50, 40X25(h)სმ.

სვეტების კვეთი:

– 40X40სმ.

გადახურვები განხორციელებულია მონოლითური რკინა-ბეტონის ფილების მეშვეობით სისქით 100, 250 და 180მმ.

კიბეები რკინაბეტონისაა, ბეტონის საფეხურებით.

სახურავი გადაწყვეტილია მონოლითური ფილით.

სამუშაოთა წარმოებისას დაცული იქნას უსაფრთხოების წესები და ნორმები რესპუბლიკაში მოქმედი ნორმატიული აქ-ტების შესაბამისად.

სამუშაოთა წარმოებისას საჭიროა СНиП II-23-81*,СНиП 2.01.07-85,СНиП 7-81,СНиП 28-73-ით სარგებლობა.

მშენებლობის დაწყებამდე არსებობის შემთვევაში სამშენებლო მოედნიდან გადატანილი იქნას ყველა კომუნიკაცია. სამშენებლო სამუშაოების დაწყების წინ აუცილებელია დადგინდეს გვერდით მდგომის შენობების საძირკვლების ჩაღმავება და საჭიროების შემთხვევაში მიღებული იქნას ღონიზიებები ქვაბულის გასამგრებლად. !!!

ზოგადი მითითებები

მშენებლობის ორგანიზაციამ უზრუნველყოს მონოლითური რკინაბეტონის კონსტრუქციებში ბეტონის უწყვეტად ჩასხმა ჰორიზონტალური მიმართულებით;

1.რკინაბეტონის ელემენტების დაბეტონებისას კონტროლი გაეწიოს ბეტონის მარკას, ვიბრირებას, დაბეტონების ხარისხს და შრომის პროცესებს თანახმად ГОСТ 10180-78, ГОСТ 10105.080, ГОСТ 10105.1-78 და ГОСТ 10105.2-80;

2.რკინაბეტონის ელემენტებში გამოყენებულია AI და AIII კლასის არმატურა ГОСТ 5781-82* მიხედვით. შემოწმებულ იქნეს არმატურის ხარისხი და შედგეს შესაბამისი აქტი;

3.რკინაბეტონის ელემენტებში ბრძივი არმატურის დაკავშირება შესრულდეს გადადებით;

4.ღეროვან ელემენტებში განივი არმირება შესრულდეს შეკრული არმატურის საკიდების მე-შვეობით, რომელთა ბოლოები გადაიღუნოს და ჩაანკერდეს კონსტრუქციის ტანში;

5. საძირკვლისა და სარდაფის კედლების ბრუნტთან შეხებაში მყოფი ზედაპირები დამუშავ-დეს და გაუკეთდეს ჰიდროიზოლაცია ორი ფენა ცხელი ბითუმით;

6. ქვაბულის მიღება გეოლოგის მიერ აუცილებელია.

ფორმატი	დაკვეთა №	პროექტი №	ფაილის სახელი
A3	-	-	-

პეროგითი აღნიშვნები

შენიშვნები

პროექტი: სავაჭრო ობიექტი,
მაღაზიის პროექტი.

მის: ქალაქი თბილისი, დიდი ლილო.
საკ.კ: 81.08.17.869.

თანამდებობა	გვარი	ხელმოწერა
დირექტორი	ნ.ქობალია	
მთ.არქიტექტორი		
ავტორი		
კონსტრუქტორი	ვ.ბლიაძე	
დაამუშავა	ვ.ბლიაძე	

ავტორი

CORE INVEST
საკონსულტაციო მომსახურების კომპანია
+995 511177201
coreinves.org.ge@gmail.com

დამკვეთი:
შპს „ბრანდა"

კონსტრუქციული ნაწილი

მასშტაბი	-	თარიღი	
გლოკი			
ნახაზი			

განმარტებითი ბარათი

ახალი მშენებლობა

№	კორექტ.	თარიღი
1		
2		

სტადია	ობიექტი	შეკვეთილი 1
საპროექტო ნახაზები		

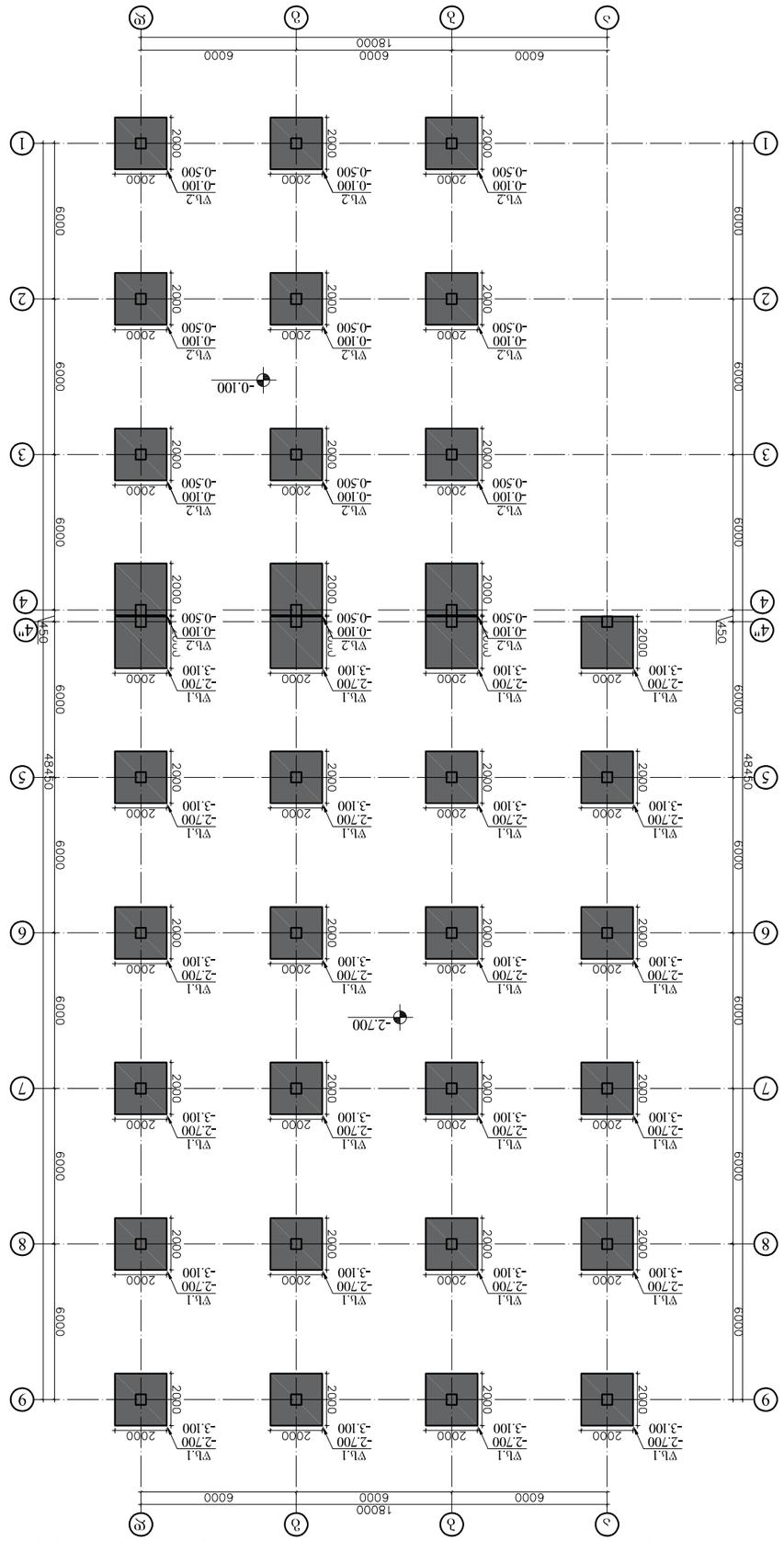
ᲕᲓᲐᲛᲝᲬᲛᲔᲜᲔᲑᲔᲚᲘ ᲡᲐᲫᲘᲠᲙᲔᲚᲘ ᲐᲮᲐᲚᲘ ᲙᲝᲜᲡᲢᲠᲣᲥᲪᲘᲘᲡ -2.700 ᲓᲐ -0.100 ᲓᲝᲜᲔᲖᲔ
ᲐᲦᲜᲘᲨᲜᲣᲚᲘ
-0.100
-2.700
ᲡᲕᲔᲢᲘ ᲐᲠ ᲐᲦᲔᲑᲡ ᲐᲜ ᲐᲠᲘᲡ ᲓᲐᲛᲝᲙᲘᲓᲔᲑᲣᲚᲘ ᲐᲠᲥᲘᲢᲔᲥᲢᲣᲠᲘᲡ ᲜᲐᲬᲘᲚᲔᲑᲘ
ᲙᲝᲜᲡᲢᲠᲣᲥᲪᲘᲐ ᲛᲝᲜᲘᲨᲜᲣᲚᲘᲐ ᲐᲠᲥᲘᲢᲔᲥᲢᲘᲡ ᲛᲘᲔᲠ
ᲓᲐᲛᲢᲙᲘᲪᲔᲑᲣᲚᲘ ᲞᲠᲝᲔᲥᲢᲘᲗ
ᲐᲠᲥᲘᲢᲔᲥᲢᲣᲠᲘᲡ ᲜᲐᲬᲘᲚᲘ
ᲙᲝᲜᲡᲢᲠᲣᲥᲪᲘᲘᲡ ᲜᲐᲬᲘᲚᲘ

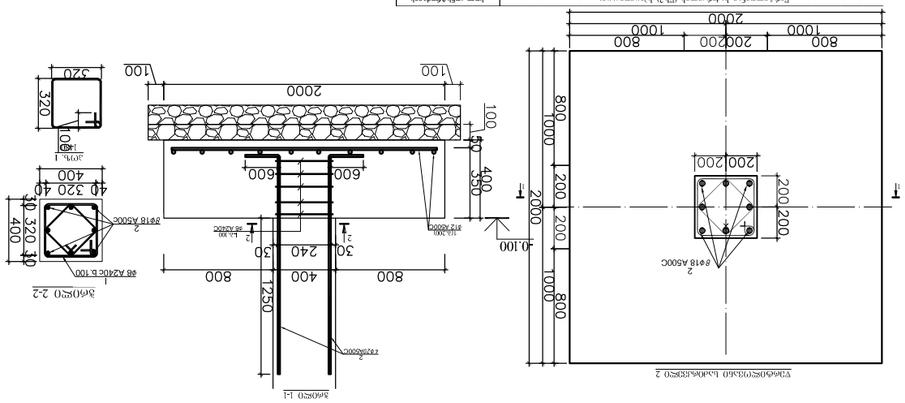

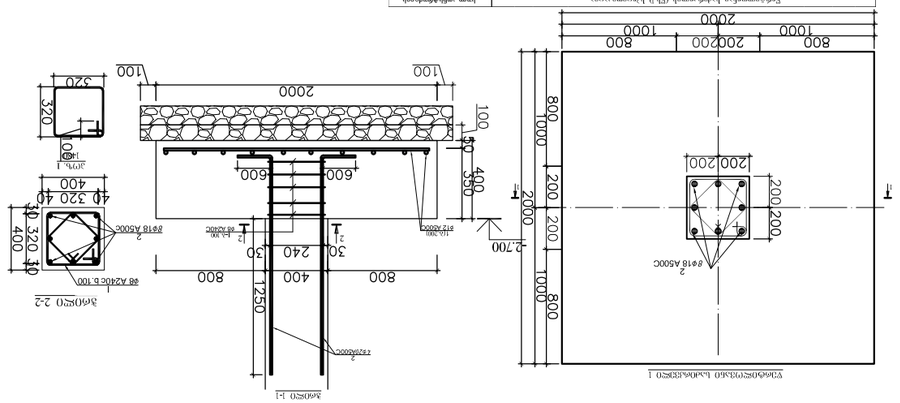

Ведомость объемов работ (ГЕР) балки ребристой сборной

Элемент	Ø (мм)	Длина (мм)	L (мм)	n (шт)	Σ lпр 1 м	Ø мм	Σ 1 фикс. дл.	Σ фикс. дл.	Вес 1 фикс. эл.	Σ фикс. эл.	Вес эл.
Схема 1											
1	12	6500	1950	39	18.4	18	1.998	36.632	2.923	73.075	45.2
2	18	6500	2300	8	18.4	12	0.888	16.291	1.298	10.384	20.6
3	12	6500	1950	39	18.4	18	1.998	36.632	2.923	73.075	45.2
4	18	6500	2300	8	18.4	12	0.888	16.291	1.298	10.384	20.6
5	8	6240	1480	5	7.4	8	0.395	2.462	0.631	3.156	1.2
Σ								108.012		170.074	132.8

Ведомость деталей (ГЕР) балки ребристой сборной

| Схема

ჯუნგლების სანაპირო ჯ.პ. ვეშაპების ბანაკის ტერიტორიის მოსაწყობი ქ. -2.700 და -0.100 ნიშნულებზე

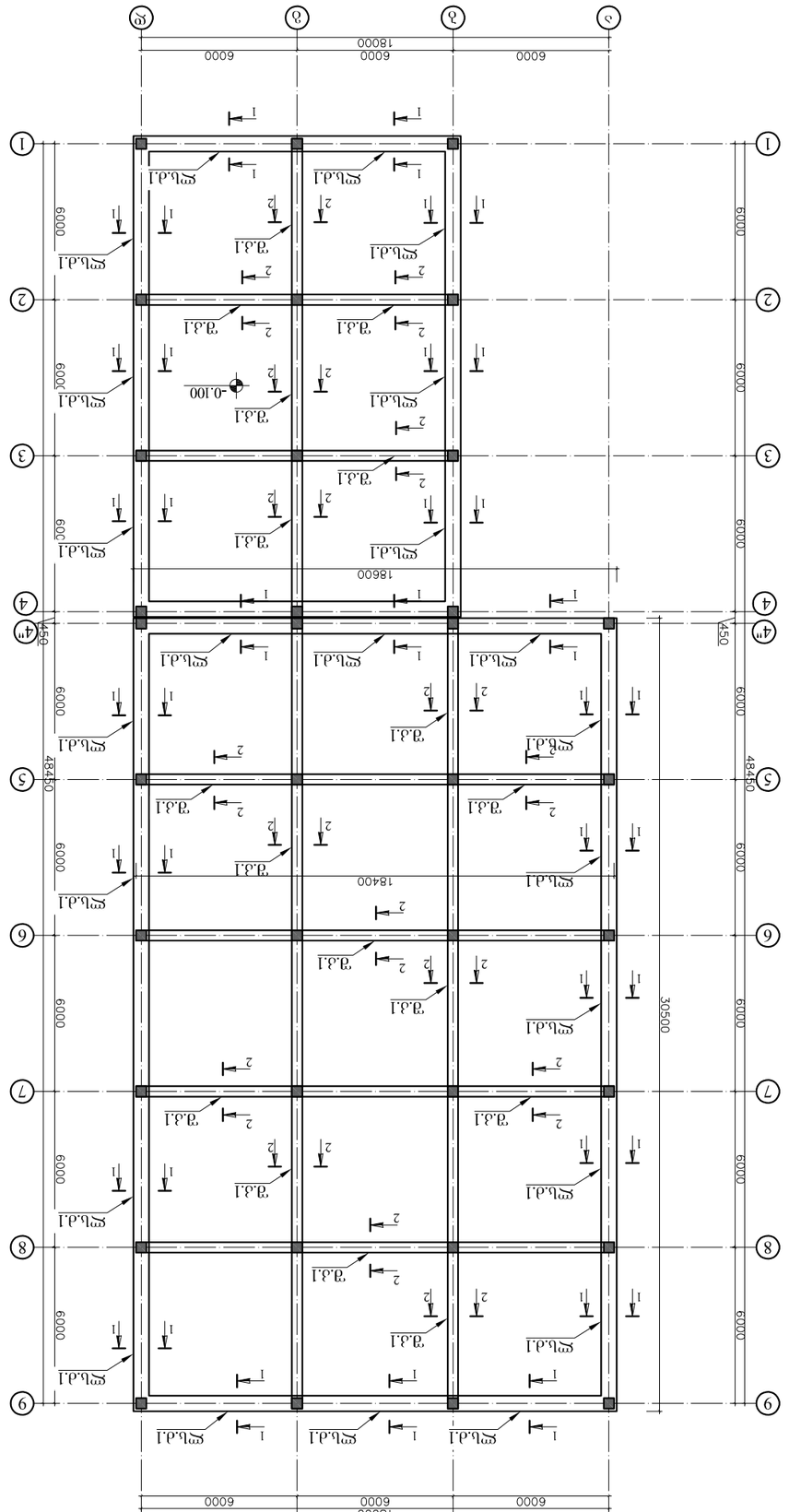

შენობა-ნაგებობის ტიპი	ფასადის მასალა	კონსტრუქციული სისტემა	ფასადის ფერი
A3	-	-	-

პროექტის ავტორი	
ტექნიკური ზედამხედველი	
ტექნიკური ზედამხედველი	
ტექნიკური ზედამხედველი	
ტექნიკური ზედამხედველი	
არქიტექტორი	ნ. [illegible]
კონსტრუქციების ინჟინერი	ნ. [illegible]
ინჟინერ-ტექნოლოგი	
ინჟინერ-სანიტარული სისტემების სპეციალისტი	
ინჟინერ-ელექტრული სისტემების სპეციალისტი	
ინჟინერ-ტექნოლოგი	
ინჟინერ-ტექნოლოგი	
ინჟინერ-ტექნოლოგ

ჭრილი 1-1
(ლენტური საძირკვლის ჭრილი-ლსძ.1)

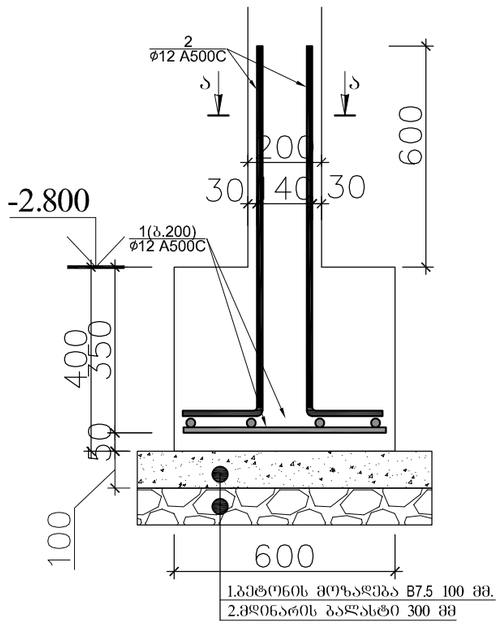

ჭრილი ა-ა

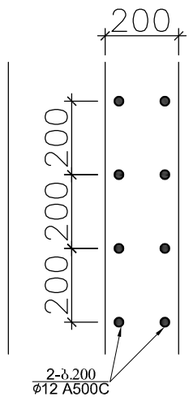

ჭრილი 2-2
(საყალიბო ჭრილი-შემკრავი კოჭი-შკ.1)

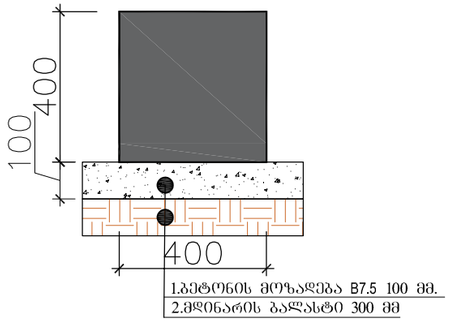

ჭრილი 2-2
(არმირების ჭრილი-შემკრავი კოჭი-შკ.1)

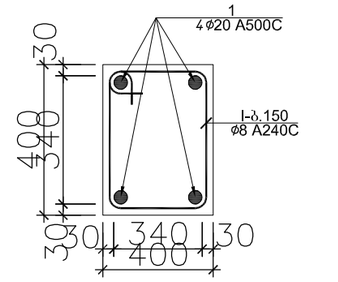

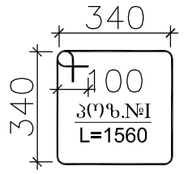

ლენტური საძირკვლის (ლს.1 ჭრილი 1-1) სპეციფიკაცია

პოზ.	⌀ (მმ)	კლასი	L (მმ)	n (ცალი)	Lxn მ	მასალის ამოკრეფა ⌀ მმ	∑ Lxn მ	1 გრძ.მ. წონა, კგ	∑ წონა , კგ A240C	∑ წონა , კგ A500C	ბეტონი მ³ B25	ბეტონი მ³ B7.5	სულ კონსტრუქციის რაოდენობა n= 1 ∑ წონა , კგ A240C	∑ წონა , კგ A500C	ბეტონი მ³ B25	ბეტონი მ³ B7.5
1	12	A500C	400000	1	400	12	1000	0.888	-	888	24	-	-	888	24	-
2	12	A500C	1200	500	600				0	-			0	-		
									0	-			0	-		
∑									0	888	24	-	0	888	24	-

შემკრავი კოჭების (შკ.1 ჭრილი 2-2) სპეციფიკაცია

პოზ.	⌀ (მმ)	კლასი	L (მმ)	n (ცალი)	Lxn მ	მასალის ამოკრეფა ⌀ მმ	∑ Lxn მ	1 გრძ.მ. წონა, კგ	∑ წონა , კგ A240C	∑ წონა , კგ A500C	ბეტონი მ³ B25	ბეტონი მ³ B7.5	სულ კონსტრუქციის რაოდენობა n= 1 ∑ წონა , კგ A240C	∑ წონა , კგ A500C	ბეტონი მ³ B25	ბეტონი მ³ B7.5
1	20	A500C	707200	1	707.2	20	707.2	2.466	-	1743.96	22	-	-	1743.955	21.8	-
I	8	A240C	1560	680	1060.8	8	1060.8	0.395	419.02	-			419.02	-		
									0	-			0	-		
∑									419.02	1743.96	22	-	419.02	1743.955	21.8	-

ფორმატი	დაკვეთა №	პროექტი №	ფაილის სახელი
A3	-	-	-

პირობითი აღნიშვნები

შენიშვნები

პროექტი: სავაჭრო ობიექტი, მაღაზიის პროექტი.

მის: ქალაქი თბილისი, დიდი ლილო.
საკ.კ: 81.08.17.869.

თანამდებობა	გვარი	ხელმოწერა
დირექტორი	ნ.ქოგალია	
მთ.არქიტექტორი		
ავტორი		
კონსტრუქტორი	ვ.გლდიაძე	
დაამუშავა	ვ.გლდიაძე	

ავტორი
CORE INVEST
საკონსულტაციო მომსახურების ცენტრი
+995 511177201
coreinves.org.ge@gmail.com

დამკვეთი:
შპს „პრანდა"

კონსტრუქციული ნაწილი

მასშტაბი	-	თარიღი	
გლოკი			
ნახაზი			

ლენტური საძირკვლის და შემკრავი კოჭების სპეციფიკაცია -2.700 ნიშნულზე.

ახალი მშენებლობა

№	კორექტ.	თარიღი
1		
2		

სტადია	ინდექსი	ფურცელი 5
საარქიტექტო ნახაზები		

ჭრილი 1-1
(ლენტური საძირკვლის ჭრილი-ლსძ.1)

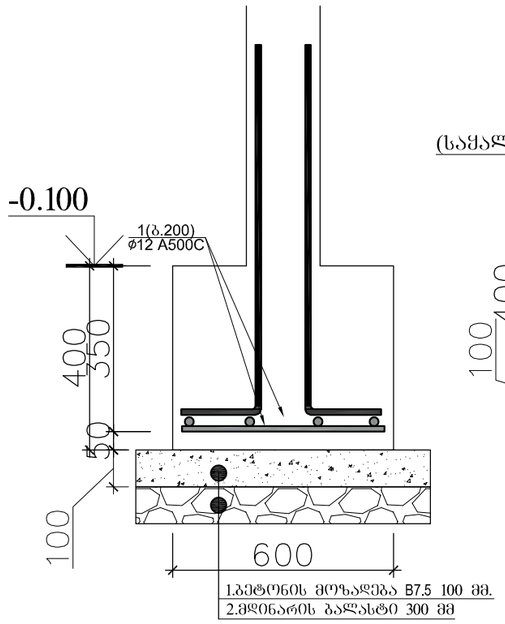

ჭრილი 2-2
(საქალიბო ჭრილი-შემკრავი კოჭი-შკ.1)

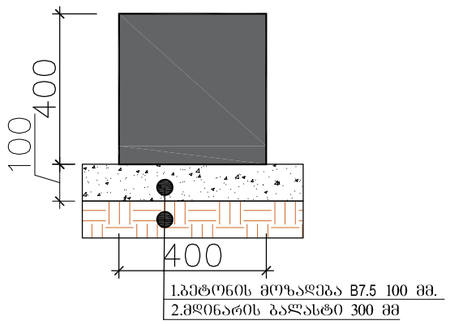

ჭრილი 2-2
(არმირების ჭრილი-შემკრავი კოჭი-შკ.1)

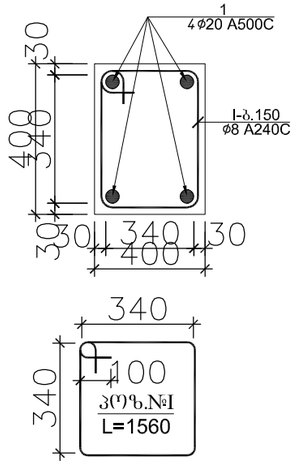

ლენტური საძირკლები (ლს.1 ჭრილი I-I) სპეციფიკაცია

პოზ.	⌀ (მმ)	კლასი	L (მმ)	n (ცალი)	Lxn მ	მასალის ამოკრეფა ⌀ მმ	∑ Lxn მ	1 გრძ.მ. წონა, კგ	∑ წონა , კგ A240C	∑ წონა , კგ A500C	ბეტონი მ³ B25	ბეტონი მ³ B7.5	სულ კონსტრუქციის რაოდენობა n= 1 ∑ წონა , კგ A240C	∑ წონა , კგ A500C	ბეტონი მ³ B25	ბეტონი მ³ B7.5
1	12	A500C	240000	1	240	12	240	0.888	-	213.12			-	213.12		
2	12	A500C	1200		0				0	-			0	-		
									0	-	14	-	0	-	14.4	-
								∑	0	213.12	14	-	0	213.12	14.4	-

შემკრავი კოჭების (შკ.1 ჭრილი 2-2) სპეციფიკაცია

პოზ.	⌀ (მმ)	კლასი	L (მმ)	n (ცალი)	Lxn მ	მასალის ამოკრეფა ⌀ მმ	∑ Lxn მ	1 გრძ.მ. წონა, კგ	∑ წონა , კგ A240C	∑ წონა , კგ A500C	ბეტონი მ³ B25	ბეტონი მ³ B7.5	სულ კონსტრუქციის რაოდენობა n= 1 ∑ წონა , კგ A240C	∑ წონა , კგ A500C	ბეტონი მ³ B25	ბეტონი მ³ B7.5
1	20	A500C	218400	1	218.4	20	218.4	2.466	-	538.574			-	538.5744		
I	8	A240C	1560	210	327.6	8	327.6	0.395	129.4	-			129.4	-		
									0	-	6.7	-	0	-	6.72	-
								∑	129.4	538.574	6.7	-	129.4	538.5744	6.72	-

ფორმატი	დაკვეთა №	პროექტი №	ფაილის სახელი
A3	-	-	-

პირობითი აღნიშვნები

შენიშვნები

პროექტი: სავაჭრო ობიექტი, მაღაზიის პროექტი.

მის: ქალაქი ობილისი, დიდი ლილო. საკ.კ: 81.08.17.869.

თანამდებობა	გვარი	ხელმოწერა
დირექტორი	ნ.ქობალია	
მთ.არქიტექტორი		
ავტორი		
კონსტრუქტორი	ვ.ბლიაძე	
დაამუშავა	ვ.ბლიაძე	

ავტორი

CORE INVEST
საკონსულტაციო მაღაზიანობის ბრენდი
+995 511177201
coreinves.org.ge@gmail.com

დამკვეთი: შპს „ბრანდა"

კონსტრუქციული ნაწილი

მასშტაბი	-	თარიღი	
ბლოკი			
ნახაზი			

ლენტური საძირკლის და შემკრავი კოჭების სპეციფიკაცია -0.100 ნიშნულზე.

ახალი შენიშვნა

№	კორექტ.	თარიღი
1		
2		

სტადია	ინდექსი	ფურცელი 6
საპროექტო ნახაზები		

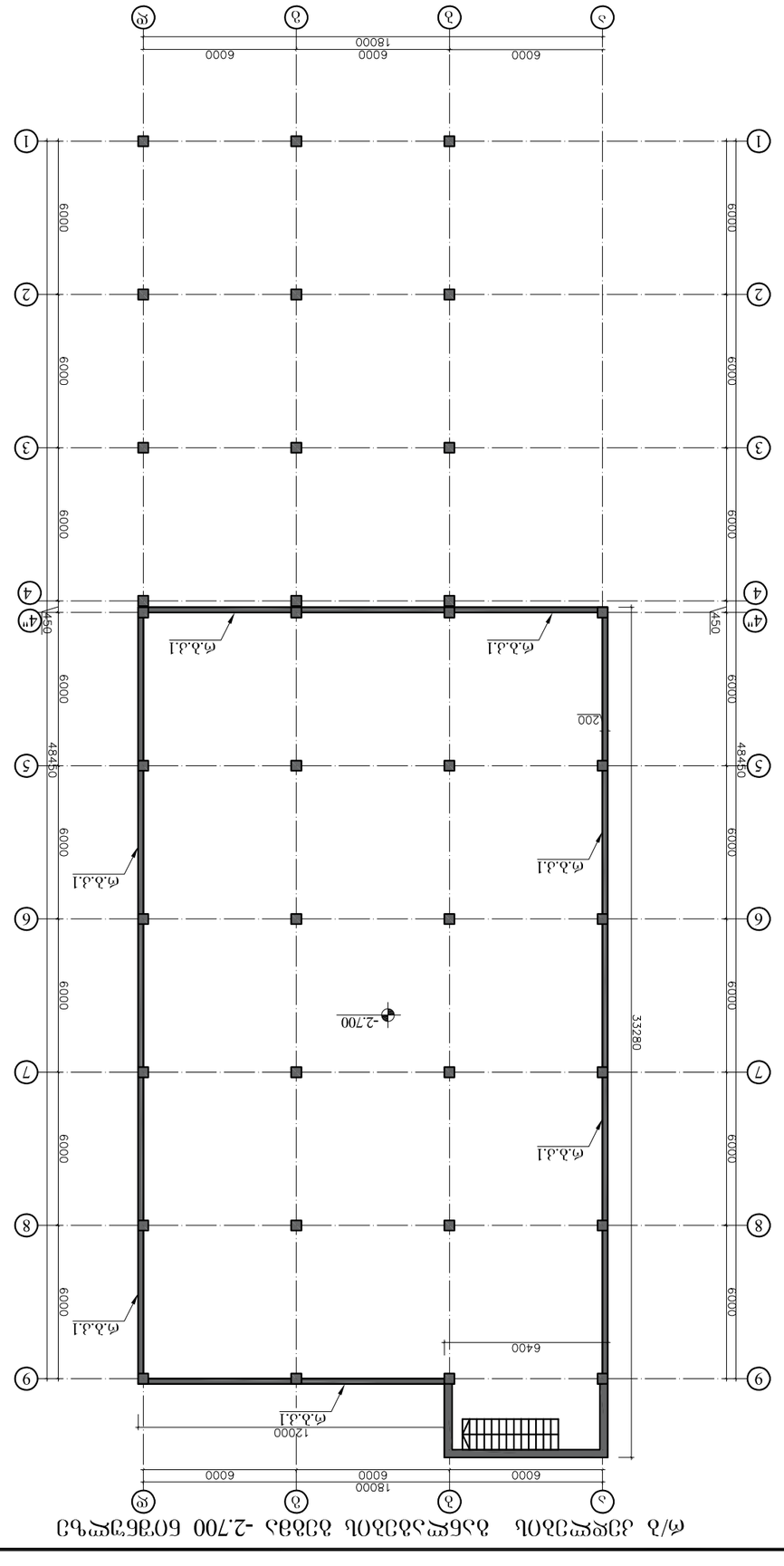

Ажлын төрөл	Барилгын ерөнхий төлөвлөгөө		
Зураг			
Барилгын хаяг			
Захиалагч			
Ф/з -2.700 бэлдмэл хөндий		Хуудасны тоо	Хуудасны дугаар
		2	1
Гүйцэтгэгч		Огноо	Гарын үсэг
Барилгын инженер (гүйцэтгэх)			
Хянасан			
Зохиогч: Цэцэгмаа (гүйцэтгэх), Зохиогчийн эрх.			
Төсөл: Дэлхийн олон улсын, хөдөө хөгжил. Цэцэг: 81081769.			

Ажлын нэр	Огноо	Гарын үсэг
Хөдөлгөөний схем	6.Дэлхий	
Зөрүүний тооцооны		
Зэмлэлийн		
Дүнгийн тооцоо	3.Дэлхий	
Хэсгийн	3.Дэлхий	

Дэлхий
"Дэлхий" ЗӨБ
Ulaanbaatar Bayanzurkh district 4th khoroo
+995 51117201
corebinvest.org.ge@gmail.com

Дүнгийн тооцоо Бүх

Зөвшөөрсөн	-	Огноо
Зөвшөөр		
Бэлэн		
Ф/з -2.700 бэлдмэл хөндий		Хуудасны тоо 7
Барилгын гүйцэтгэгч	Объект	
Барилгын гүйцэтгэгч		

№	Өөрчлөлтийн агуулга	Огноо
1		
2		

Ажлын нэр	Масштаб	Гарын үсэг
Ф/з -2.700 бэлдмэл хөндий	1:100	

Зураг	Хуудасны тоо	Хуудасны дугаар
Ажлын төрөл	Объект	Гүйцэтгэгч 7

Зөвшөөрсөн	Хянасан	Зохиогч	Зураг
-	-	-	A3

Зэмлэлийн

Дүнгийн тооцоо

Хөдөлгөөний схем

რ.ბ.კ 1

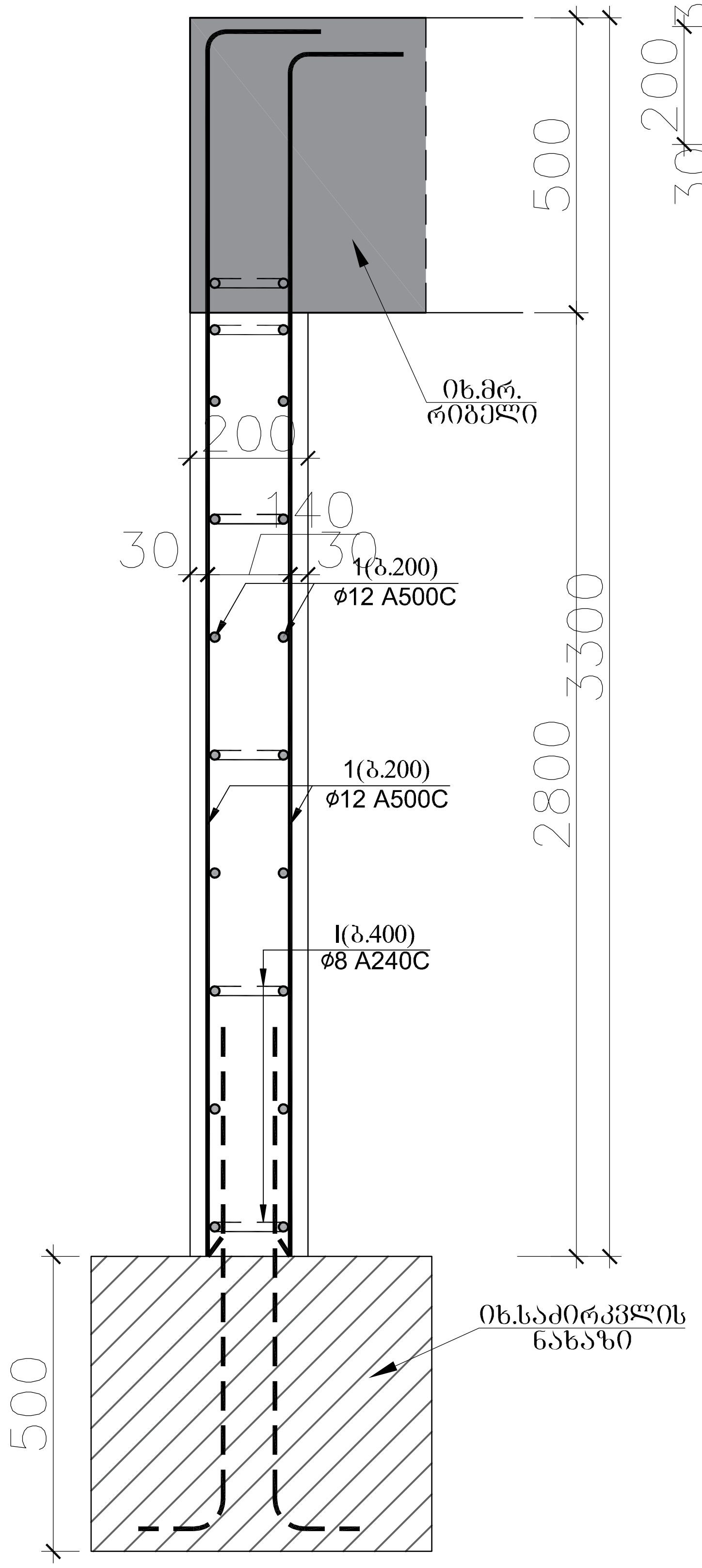

კვანძი 1

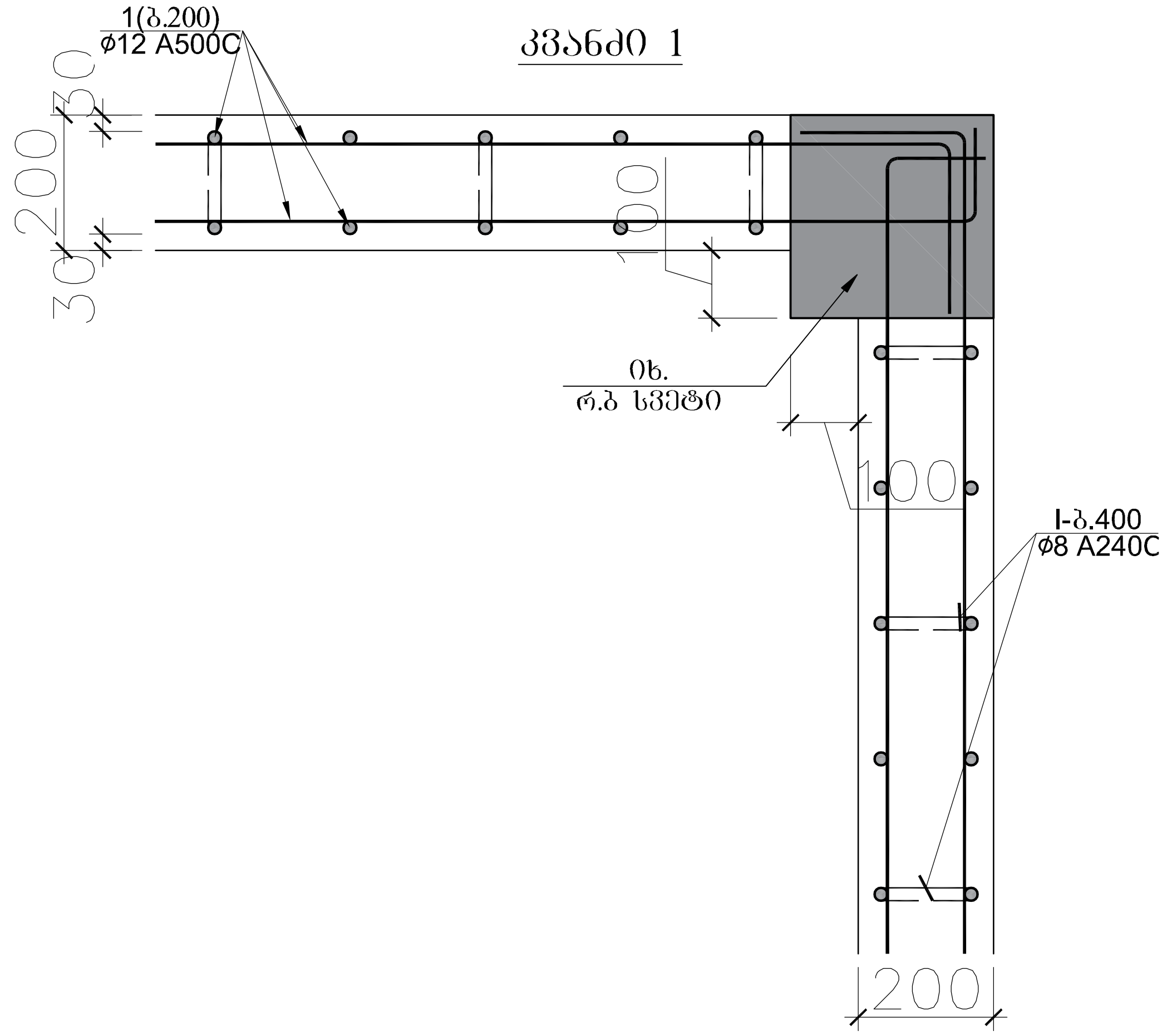

კვანძი 2

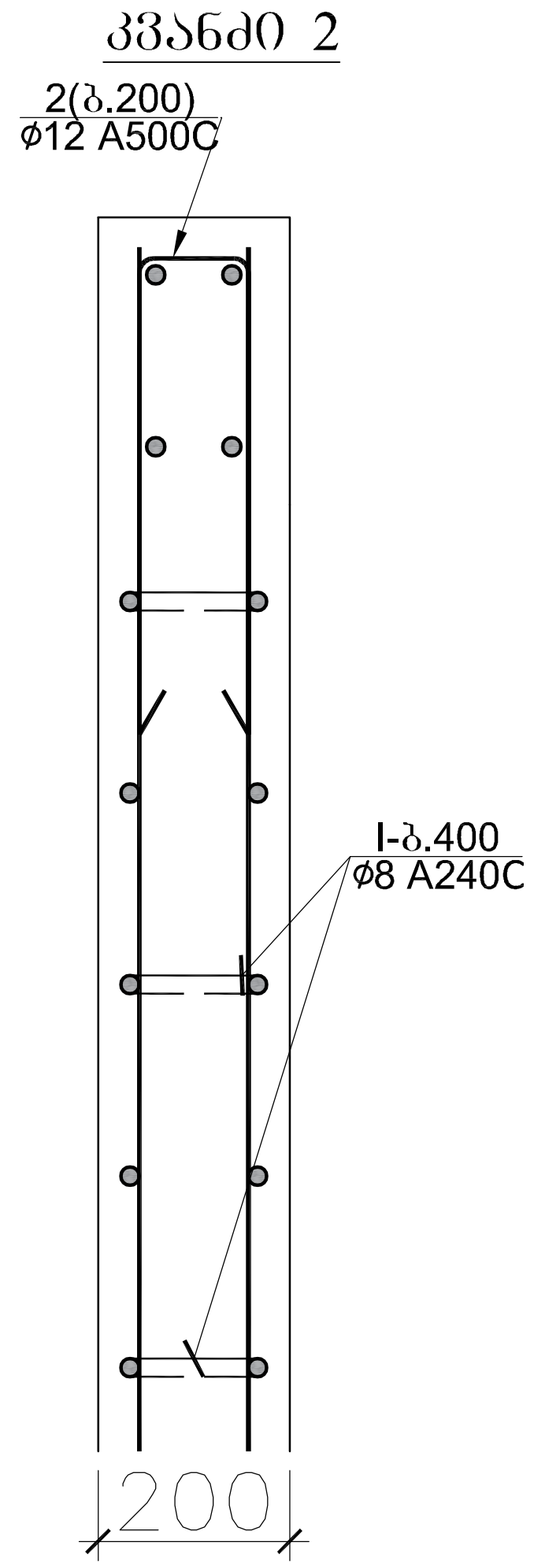

პოზ.№I
L=260

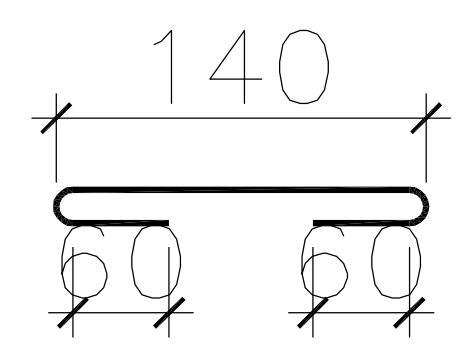

პოზ.№2
L=1350

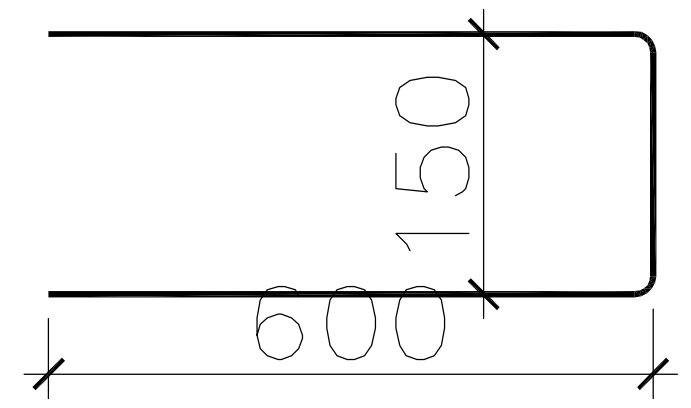

რ.ბ კედლის (რკ.ბ.კ-1) სპეციფიკაცია -2.700 ნიშნულზე													სულ კონსტრუქციის რაოდენობა			
						მასალის ამოკრეფა							n= 1			
პოზ.	ø (მმ)	კლასი	L (მმ)	n (ცალი)	Lxn მ	ø მმ	∑ Lxn მ	1 გრძ.მ. წონა, კგ	∑ წონა , კგ		ბეტონი $მ^3$		∑ წონა , კგ		ბეტონი $მ^3$	
									A240C	A500C	B25	B7.5	A240C	A500C	B25	B7.5
1	12	A500C	8040000	1	8040	12	8148	0.888	-	7235.42	67	-	-	7235.424	67	-
I	8	A240C	260	1675	435.5	8	435.5	0.395	172.02	-			172.02	-		
		A500C	1350	80	108											
								∑	172.02	7235.42	67	-	172.02	7235.424	67	-

ფორმატი	დაკვეთა №	პროექტი №	ფაილის სახელი
A3	-	-	-

პირობითი აღნიშვნები

შენიშვნები

პროექტი: სავაჭრო ობიექტი, მაღაზიის პროექტი.

მის: ქალაქი თბილისი, დიდი ლილო.
საკ.კ: 81.08.17.869.

თანამდებობა	გვარი	ხელმოწერა
დირექტორი	ნ.ქობალია	[signature]
მთ.არქიტექტორი		
ავტორი		
კონსტრუქტორი	ვ.ბლიაძე	[signature]
დაამუშავა	ვ.ბლიაძე	[signature]

ავტორი
CORE INVEST
+995 511177201
coreinves.org.ge@gmail.com

დამკვეთი:
შპს „ბრანდა"

კონსტრუქციული ნაწილი

მასშტაბი	-	თარიღი	
ბლოკი			
ნახაზი			

რ/ბ კედლების სპეციფიკაცია -2.700 ნიშნულზე.

ახალი მშენებლობა

№	კორექტ.	თარიღი
1		
2		

სტადია	ინდექსი	ფურცელი 8
საპროექტო ნახაზები		

ბავშვთა ფეხბურთის სკოლის სპორტული დარბაზის -2.600 ნიშნულის ქვედა სართულის გეგმა

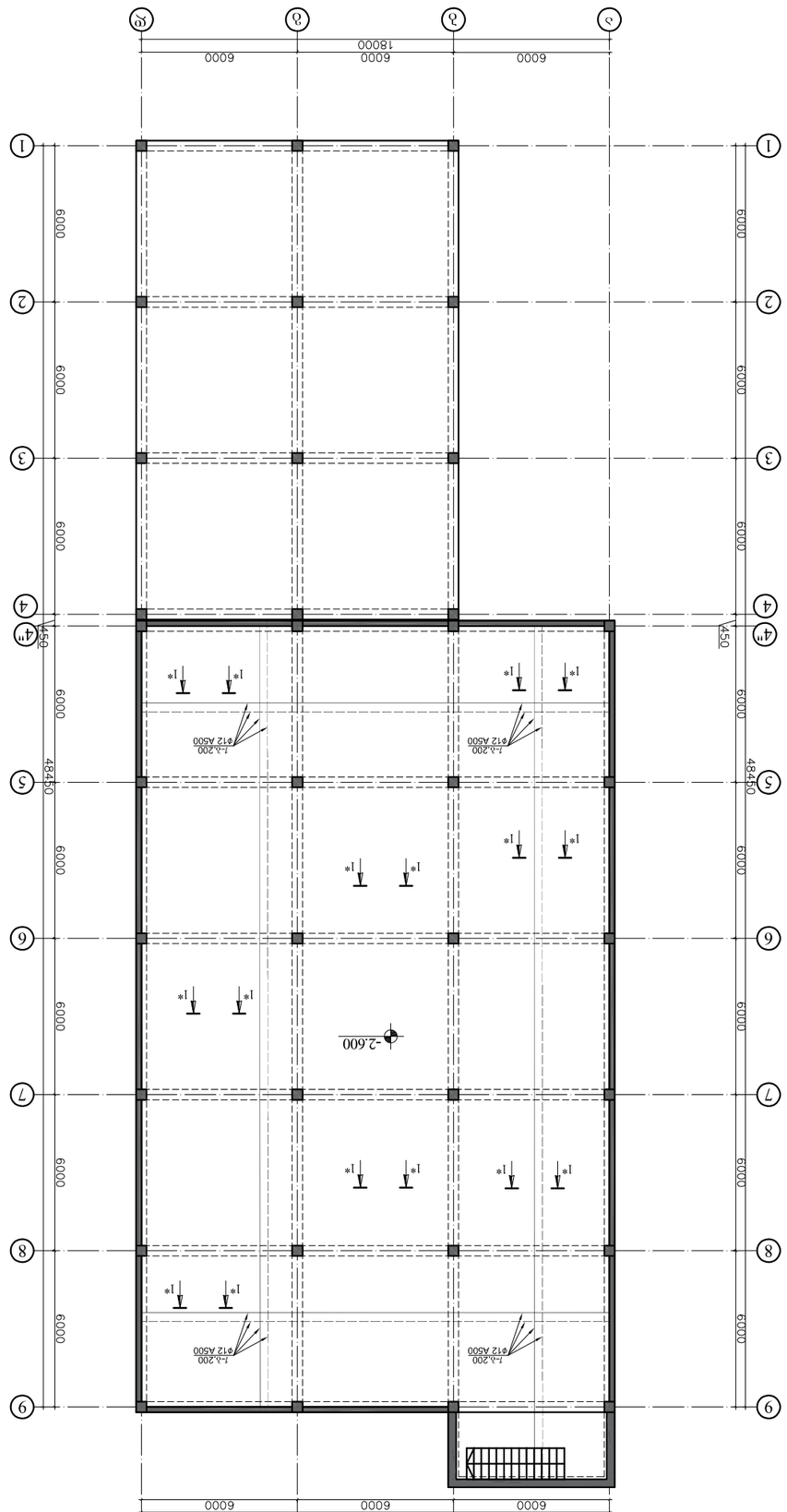

მასშტაბი	ფაილის სახელი		
A3	-	-	-

პროექტის ხელმძღვანელი			
პროექტის მთავარი ინჟინერი			
პროექტის ხელმძღვანელი			
მთავარი არქიტექტორი			
მთავარი ინჟინერი			
ინჟინერი			
არქიტექტორი			
ინჟინერი			
ინჟინერი			
ინჟინერ

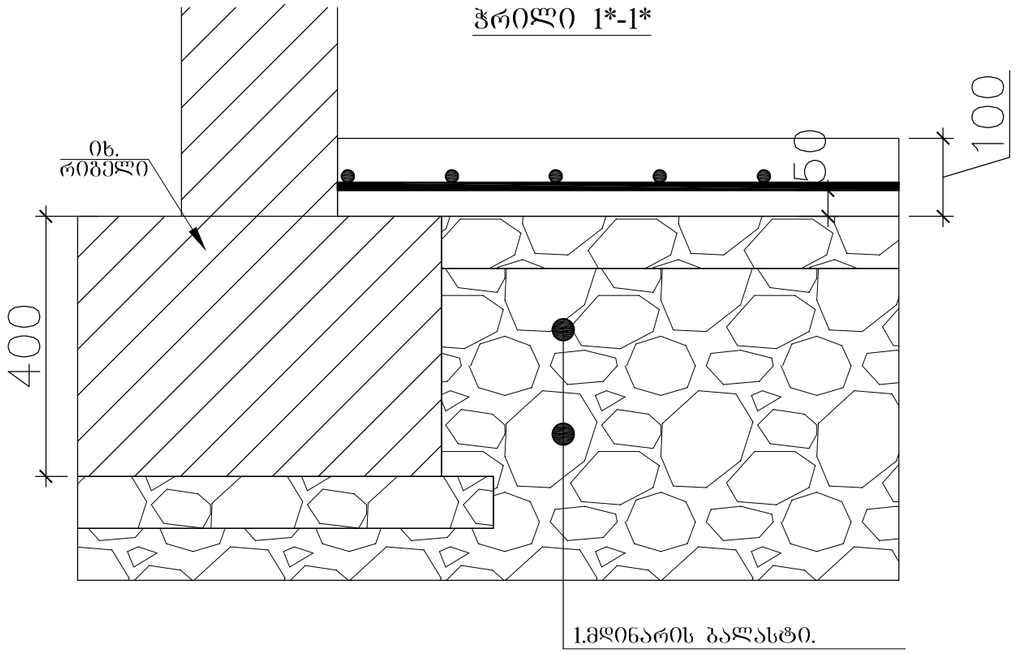

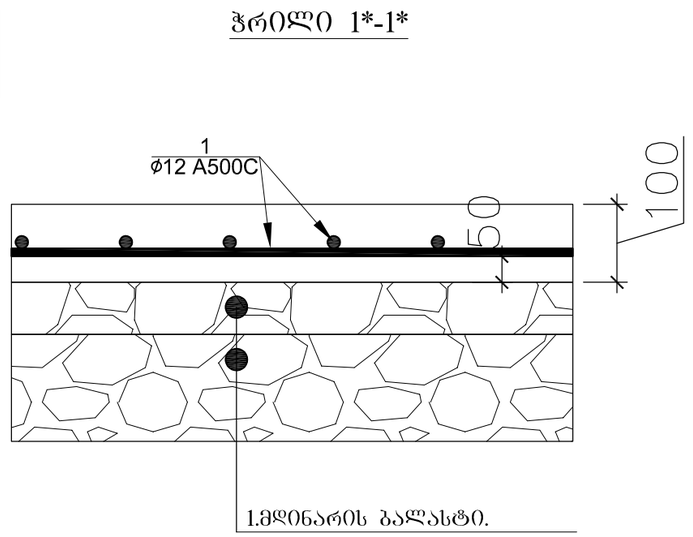

იატაკის ფილის სპეციფიკაცია -2.600 ნიშნულებზე													სულ კონსტრუქციის რაოდენობა			
						მასალის ამოკრეფა							n= 1			
პოზ.	⌀ (მმ)	კლასი	L (მმ)	n (ცალი)	Lxn მ	⌀ მმ	∑ Lxn მ	1 გრძ.მ. წონა, კგ	∑ წონა , კგ		ბეტონი მ^3		∑ წონა , კგ		ბეტონი მ^3	
									A240C	A500C	B25	B7.5	A240C	A500C	B25	B7.5
1	12	A500C	6347000	1	6347	12	6347	0.888	-	5636.14	58		-	5636.136	57.7	0
					∑				-	5636.14	58	0	-	5636.136	57.7	0

ფორმატი	დაკვეთა №	პროექტი №	ფაილის სახელი
A3	-	-	-

პირობითი აღნიშვნები

შენიშვნები

პროექტი: საჯარო ობიექტი,
მაღაზიის პროექტი.

მის: ქალაქი თბილისი, დიდი ლილო.
საკ.კ: 81.08.17.869.

თანამდებობა	გვარი	ხელმოწერა
დირექტორი	ნ.ქოგალია	
მთ.არქიტექტორი		
ავტორი		
კონსტრუქტორი	ვ.გლდიაძე	
დაამუშავა	ვ.გლდიაძე	

ავტორი

CORE INVEST
საკონსულტაციო და საინვესტიციო კომპანია
+995 511177201
coreinves.org.ge@gmail.com

დამკვეთი:
შპს „ბრანდა"

კონსტრუქციული ნაწილი

მასშტაბი	-	თარიღი	
ბლოკი			
ნახაზი			

გადახურვის ფილის სპეციფიკაცია -2.600 ნიშნულზე.

ახალი მშენებლობა

№	კორექტ.	თარიღი
1		
2		

სტადია	ობიექტი	შურცელი 10
საპროექტო ნახაზები		

ვიზუალიზაცია ფასადის ფრაგმენტის ზედა ნაწილის -0.100 და +0.600 ნიშნულებზე

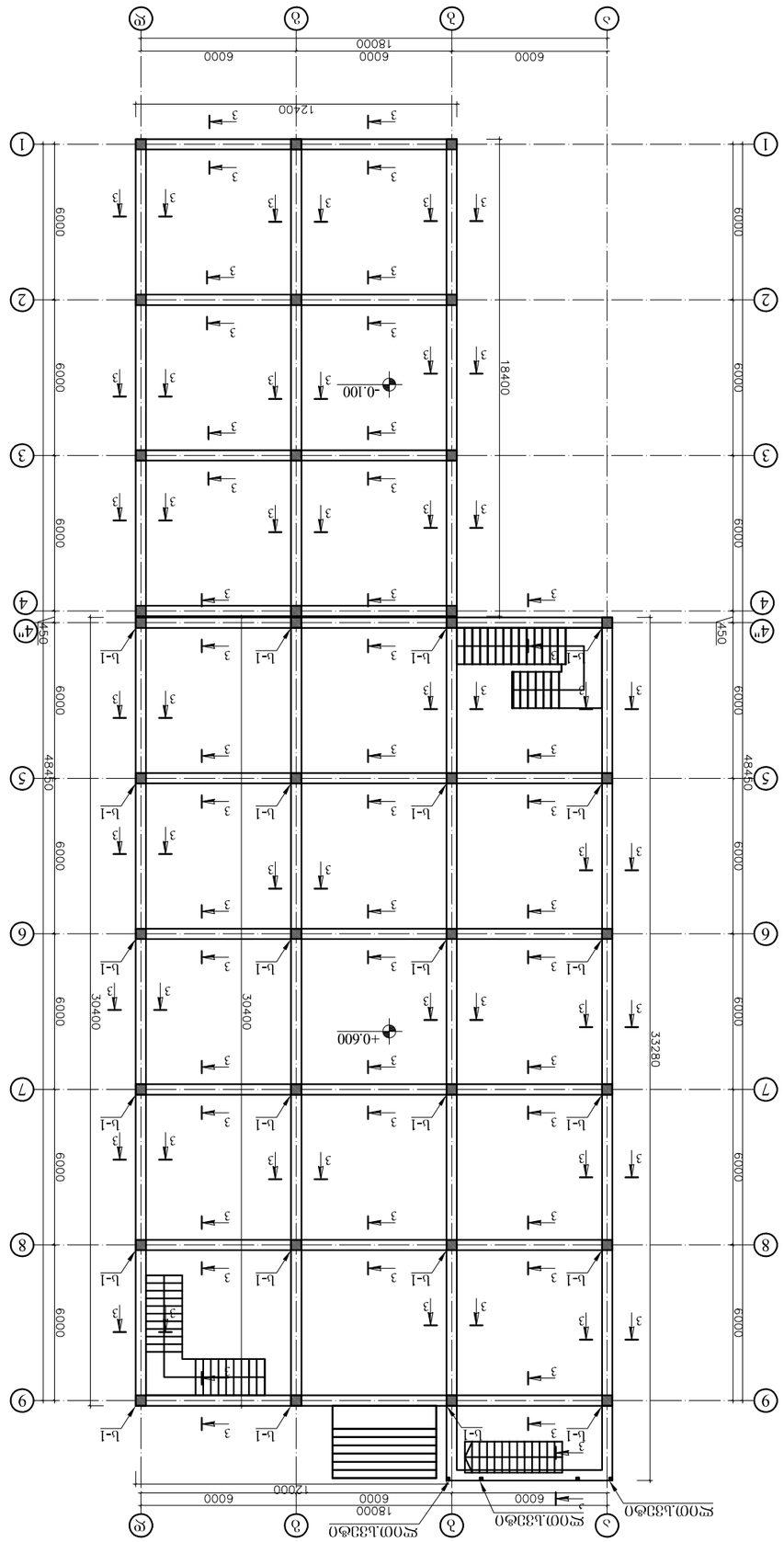

შემსრულებელი	ფაქიზოვა ნ.	ეკონომიკური ნაწილი	-
მთავარი ინჟინერი	-	ტექნიკური ნაწილი	-

ტექნიკური ნაწილის ნახატების სია

ტექნიკური ნაწილის ნახატების სია

ინჟინერი: ხაჭიშვილი (ჭიჭინაძე), ტექნიკური ნაწილის ნახატები.

მშპ: ქალაქი თბილისი, ჩუღურეთის ტ., ს/კ: 81.08.17.869.

ფილიალის დირექტორი	ნ.ფოფხაძე	
მთავარი ინჟინერი	ნ.ჭიჭინაძე	
მთავარი არქიტექტორი		
არქიტექტორი		
ინჟინერ-კონსტრუქტორი	ნ.ფოფხაძე	
ინჟინერ-ტექნოლოგი	ნ.ფოფხაძე	
ინჟინერ-ელექტრიკოსი		

ავტორის/ორგანიზაციის ლოგო

CORE INVEST

საქართველოს ფასადების ასოციაცია

+995 511177201

corefavas.org.ge@gmail.com

ინჟინერ-კონსტრუქტორის ნაწილი

პროექტის ხელმძღვანელი	-	ტექ. ზედამხედველი
ხელმძღვანელი		
ნახატის დასახელება		
ფასადების ფრაგმენტის ზედა ნაწილის ვიზუალიზაცია -0.100 და +0.600 ნიშნულებზე		ნახატის ნომერი

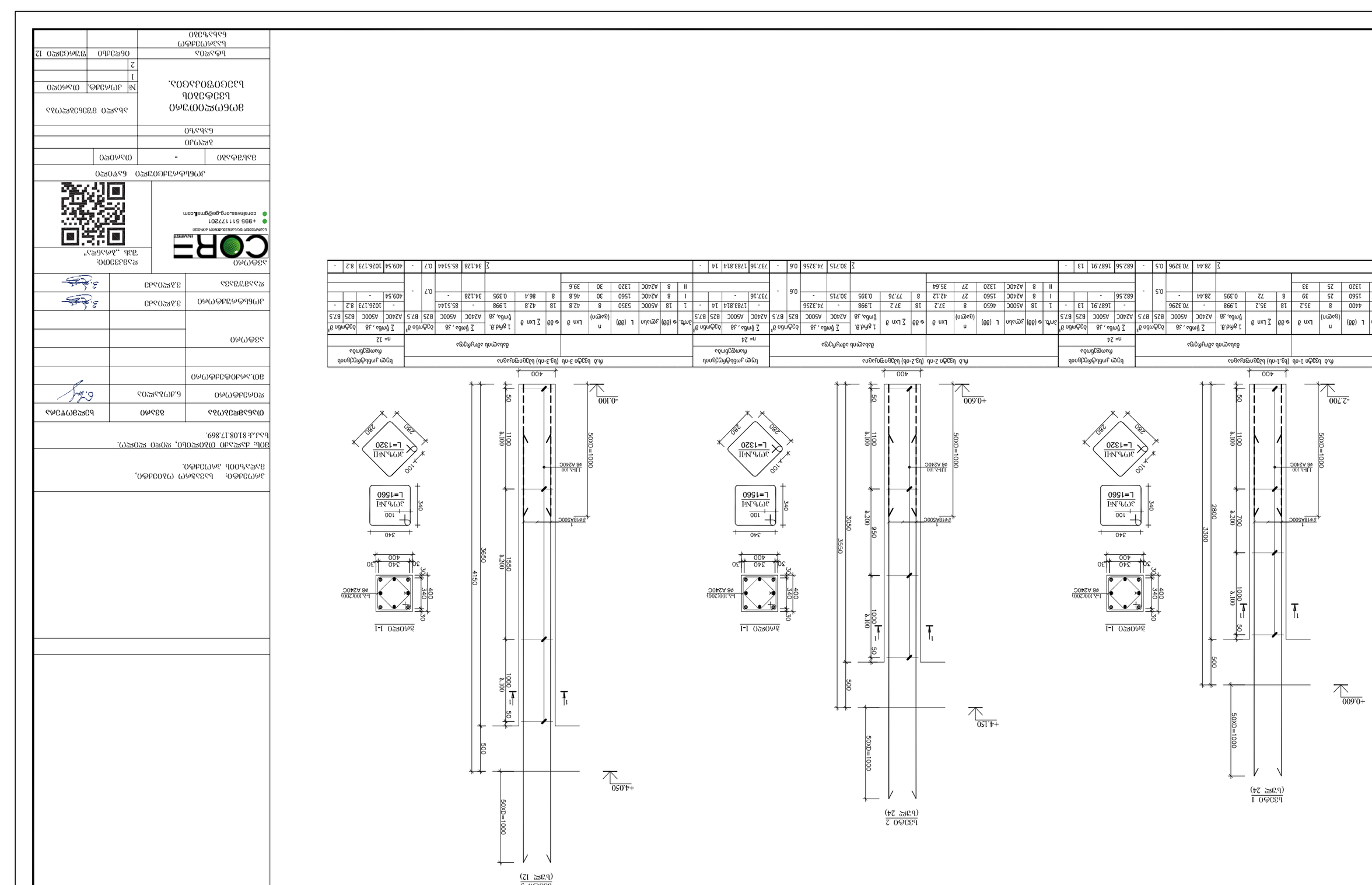
-2.700
400
50
1100
λ.100
700
λ.200
1000
λ.100
50
50
500
2800
3300
50XD=1000
+0.600
2Ø18AI500C
L=4,100
Ø6 A240C
Ø6 A240C
L=4,100x200
30
340
400
30
340
400
30
340
30
100
L=1320
280
280
100
340
100
L=1560
340
1-I
1
1
1

ფორმატი	დაკვეთა №	პროექტი №	ფაილის სახელი
A3	-	-	-

პირობითი აღნიშვნები

შენიშვნები

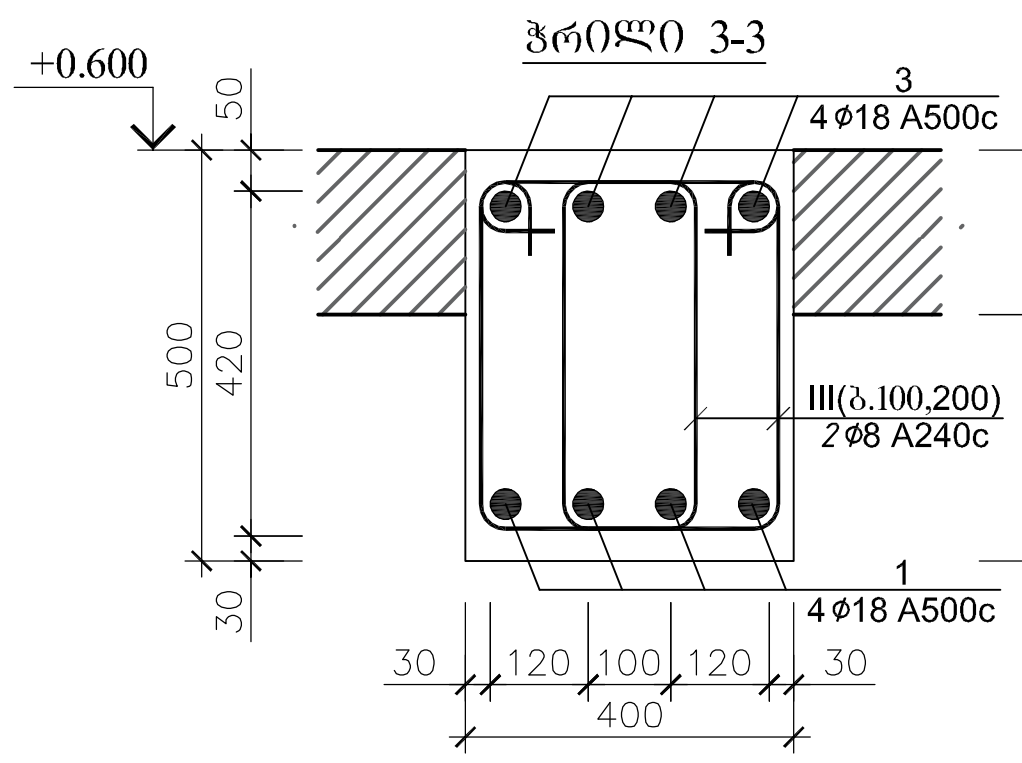

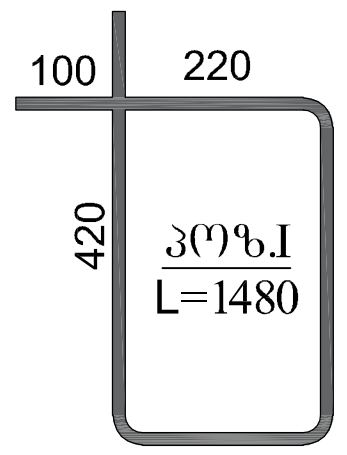

შენიშვნები:
1.არმატურის დამცავი შრე ნაჩვენებია არმატურის კიდეებიდან;
2.არმატურების გაწყვეტა აუცილებლად შესრულდეს: ზედა შრეში - მალის შუა ნაწილში;
ქვედა შრეში - რიგელის დაყრდნობის ადგილებში;
3.არმატურების გადაბმა/ჩაანკერება მოხდეს გადაბმის სიგრძით 50Ø.
4.ფილის კონსოლურ ნაწილში ჩამატებული რიგელების არმირება აუცილებელია
იყოს უწყვეტი არმატურით გადაბმის გარეშე, როგორც **ზედა არმატურა** ასევე ქვედა არმატურა.
5.მონოლითურ რ.ბ რიგელებზე ბეტონი გამოყენებული იქნას B25 კლასის.

მონოლითური რიგელის ტიპიური გრძივი ჭრილი (არმატურებების განაწილების)

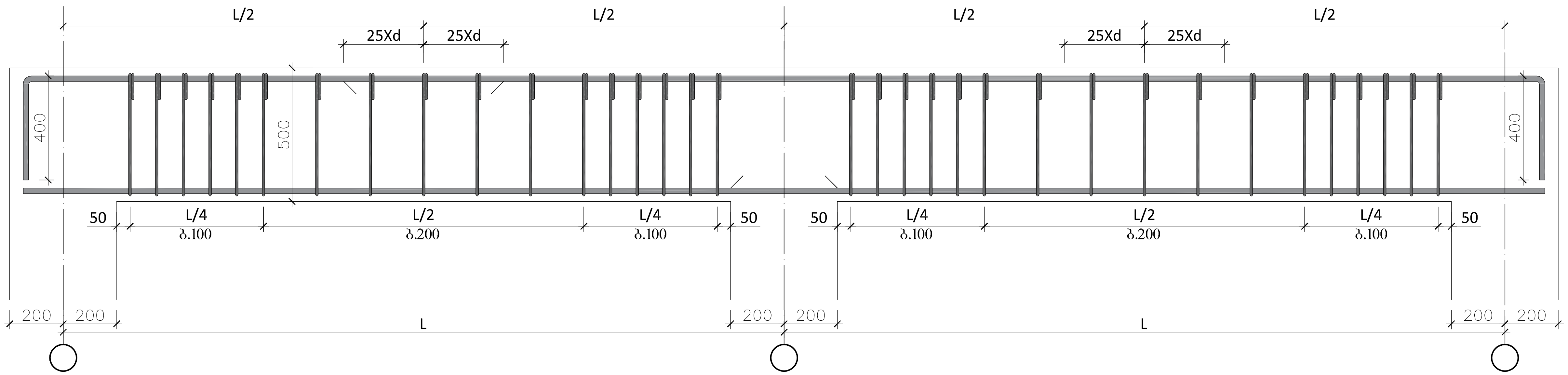

მონოლითური რ.ბ-ის რიგელების სპეციფიკაცია (ჭრილი 3-3) +0.600 ნიშნულზე													სულ კონსტრუქციის რაოდენობა			
						მასალის ამოკრეფა							n= 1			
პოზ.	ø (მმ)	კლასი	L (მმ)	n (ცალი)	Lxn მ	ø მმ	∑ Lxn მ	1 გრძ.მ. წონა, კგ	∑ წონა , კგ		ბეტონი $მ^3$		∑ წონა , კგ		ბეტონი $მ^3$	
									A240C	A500C	B25	B7.5	A240C	A500C	B25	B7.5
1	18	A500C	11280000	1	11280	18	11280	1.998	-	22537.4	47	-	-	22537.44	47	-
2	18	A500C	10340000	1	10340	18	10340	1.998	-	20659.3			-	20659.32		
I	8	A240C	1480	2350	3478	8	3478	0.395	1373.8	-			1373.8	-		

პროექტი: სავაჭრო ობიექტი, მაღაზიის პროექტი.

მის: ქალაქი თბილისი, დიდი ლილო.
საკ.კ: 81.08.17.869.

თანამდებობა	გვარი	ხელმოწერა
დირექტორი	ნ.ქობალია	
მთ.არქიტექტორი		
ავტორი		
კონსტრუქტორი	ვ.ბლიაძე	
დაამუშავა	ვ.ბლიაძე	

ავტორი
CORE INVEST
საპროექტო და საინვესტიციო ბირთვი
+995 511177201
coreinves.org.ge@gmail.com

დამკვეთი:
შპს „ბრანდა"

კონსტრუქციული ნაწილი

მასშტაბი	-	თარიღი	
ბლოკი			
ნახაზი			

მონოლითური რიგელების სპეციფიკაცია.

ახალი მშენებლობა

№	კორექტ.	თარიღი
1		
2		

სტადია	ინდექსი	ფურცელი 13
საპროექტო ნახაზები		

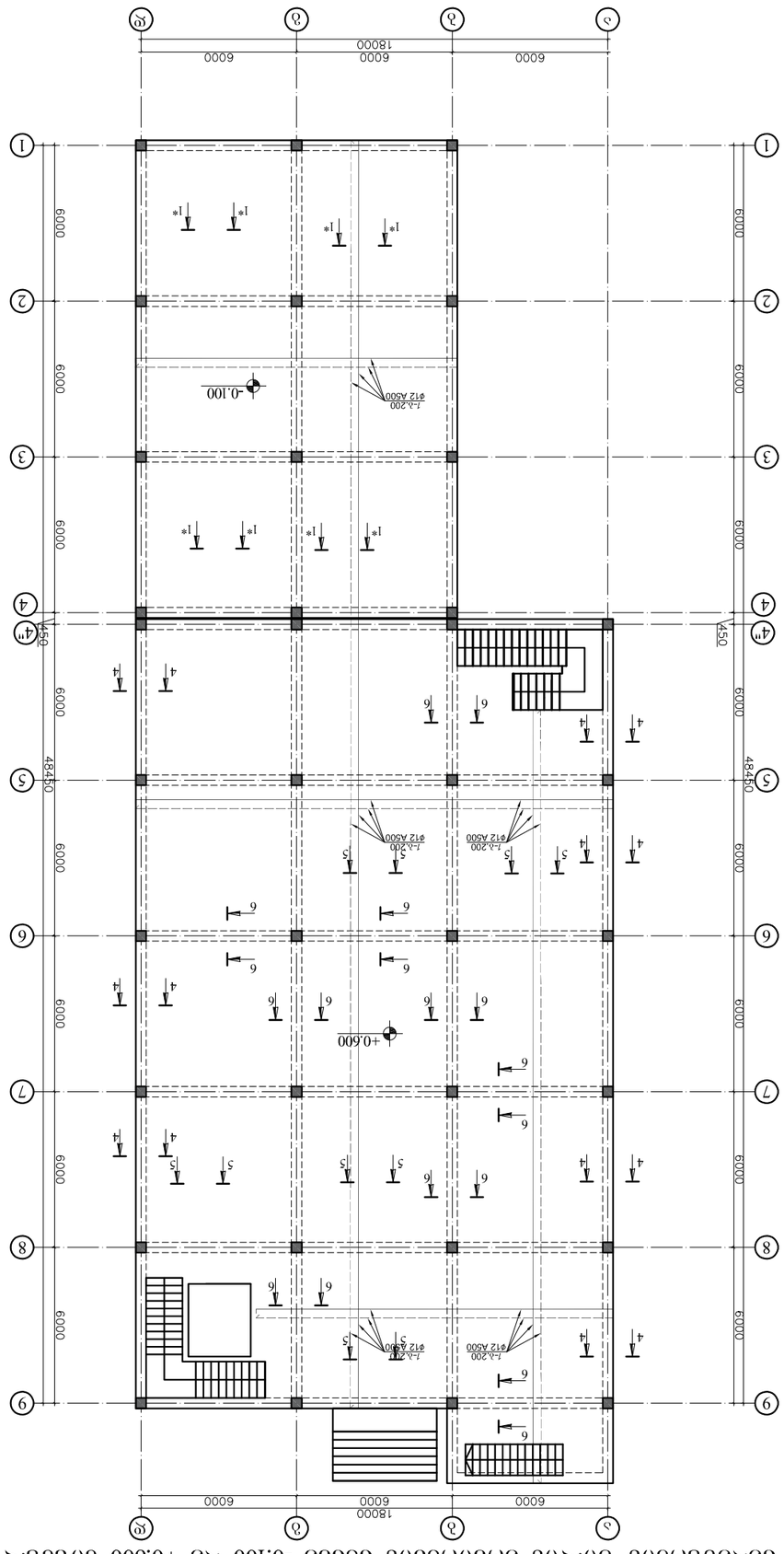

Главный инженер проекта			Гаджиев Р.Ф.
Начальник отдела			Мамедов Э.Т.
Гл. специалист			Алиев Н.К.
Специалист			Исмаилов Т.Б.
Специалист			Рзаев А.М.
Специалист			Сафаров Ф.Н.
Специалист			Керимов Ю.А.
Специалист			Бабаев С.Т.
Специалист			Ахмедов Р.Г.
Специалист			Джафаров Э.М.
Специалист			Гасанов В.И.
Специалист			Мустафаев Н.Х.
Специалист			Алиева Л.С.
Специалист			Юсифов К.Р.
Специалист			Ибрагимова Т.Н.
Специалист			Назарова М.Э.
Специалист			Гулиев Р.А.
Специалист			Шукюрова Э.Ф.
Специалист			Мехтиев Ф.Г.
Специалист			Ахундова С.Б.
Специалист			Рустамов Д.Н.
Специалист			Зейналова Г.А.
Специалист			Мамедова Л.В.
Специалист			Ширинов Э.Р.
Специалист			Кязимова Н.Т.
Специалист			Алиев Т.М.
Специалист			Гасымова Р.Э.
Специалист			Мамедов Ф.А.
Специалист			Агаева Н.Б.
Специалист			Джафарова С.М.
Специалист			Исмаилова Л.Р.
Специалист			Гусейнов А.Т.
Специалист			Мамедова Н.Ф.
Специалист			Рзаева Г.К.
Специалист			Алиева Р.Н.
Специалист			Гасанова Э.М.
Специалист			Мамедов Р.Ф.
Специалист			Ахмедова Л.С.
Специалист			Керимова Ф.Г

ჭრილი 4-4
(ფილის კვეთი)

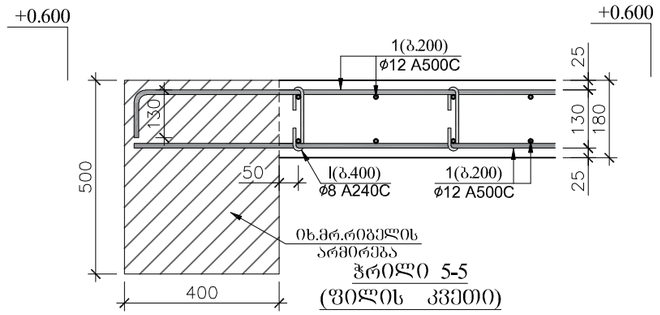

ჭრილი 5-5
(ფილის კვეთი)

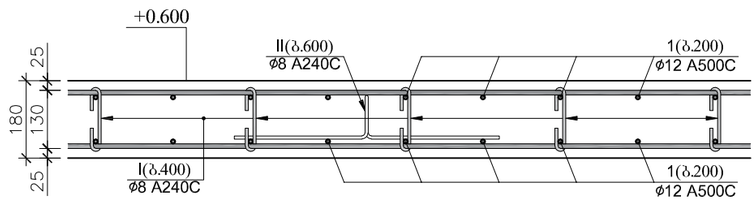

ჭრილი 6-6
(ფილის კვეთი)

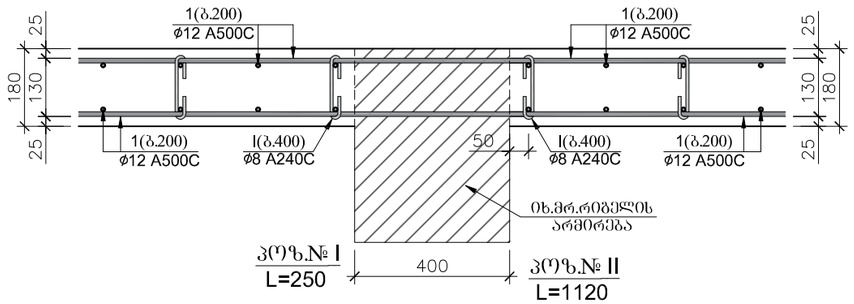

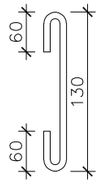

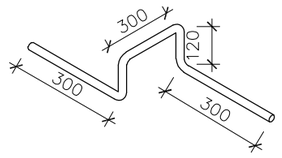

შენიშვნები:
1.არმატურის დამცავი შრე ნაჩვენებია არმატურის კიდეებიდან;
2.არმატურების გაწყვეტა შესრულდეს: ზედა შრეში - მალის შუა ნაწილში;
ქვედა შრეში - რიგელის დაქრდნობის ადგილებში;
3.კონსოლზე გადასული ძირითადი და ასევე დამატებული ზედა შრის არმირება
აუცილებელია, რომ არმატურის დეროები იყოს უწყვეტი და ერთიანი.
დაუშვებელია კონსოლურ ნაწილზე გადაბმა, აუცილებელია მოხდეს გადის გაწყობა მთლიანი უწყვეტი დეროებით.
4.არმატურების გადაბმა მოხდეს სხვადასხვა დონეზე, გადაბმის სიგრძით 50Ø.
5.ერთ კვეთში არ უნდა იყოს გადაბმული , მთლიანი არმატურის რაოდენობის 50%-ზე მეტი.

გადახურვის ფილის სპეციფიკაცია +0.600 ნიშნულზე

არმატურის სპეციფიკაცია						მასალის ამოკრეფა						
პოზ.	⌀ (მმ)	კლასი	L (მმ)	n (ცალი)	Lxn მ	⌀ მმ	∑ Lxn მ	1 გრძ.მ. წონა, კგ	∑ წონა , კგ		ბეტონი მ^3	
									A240C	A500C	B25	B7.5
1	12	A500C	1.2E+07	1	12180	12	12180	0.888	-	10815.8	104	0
2	8	A240C	250	2900	725	8	2673.8	0.395	1056.2	-		
I	8	A240C	1120	1740	1948.8							
მასალის საერთო ხარჯი ერთ კონსტრუქციულ ელემენტზე: ∑=									1056.2	10815.8	104	0
კონსტრუქციის რაოდენობა: n=								1	1056.2	10815.8	104	0
არმატურის წონა 1 მ^3 ბეტონში										113.716	კგ/მ^3	

ფორმატი	დაკვეთა №	პროექტი №	ფაილის სახელი
A3	-	-	-

პირობითი აღნიშვნები

შენიშვნები

პროექტი: სავაჭრო ობიექტი, მაღაზიის პროექტი.

მის: ქალაქი თბილისი, დიდი ლილო. საკ.კ: 81.08.17.869.

თანამდებობა	გვარი	ხელმოწერა
დირექტორი	ნ.ქობალია	
მთ.არქიტექტორი		
ავტორი		
კონსტრუქტორი	ვ.ბლიაძე	
დაამუშავა	ვ.ბლიაძე	

ავტორი
CORE INVEST
საკონსულტაციო სააგენტოსძმობის კორპორაცია
+995 511177201
coreinves.org.ge@gmail.com

დამკვეთი:
შპს „ბრანდა"

კონსტრუქციული ნაწილი

მასშტაბი	-	თარიღი	
ბლოკი			
ნახაზი			

გადახურვის ფილის სპეციფიკაცია +0.600 ნიშნულზე

ახალი მშენებლობა

№	კორექტ.	თარიღი
1		
2		

სტადია	ობიექტი	ფურცელი 15
საპროექტო ნახაზები		

ჭრილი 1*-1*

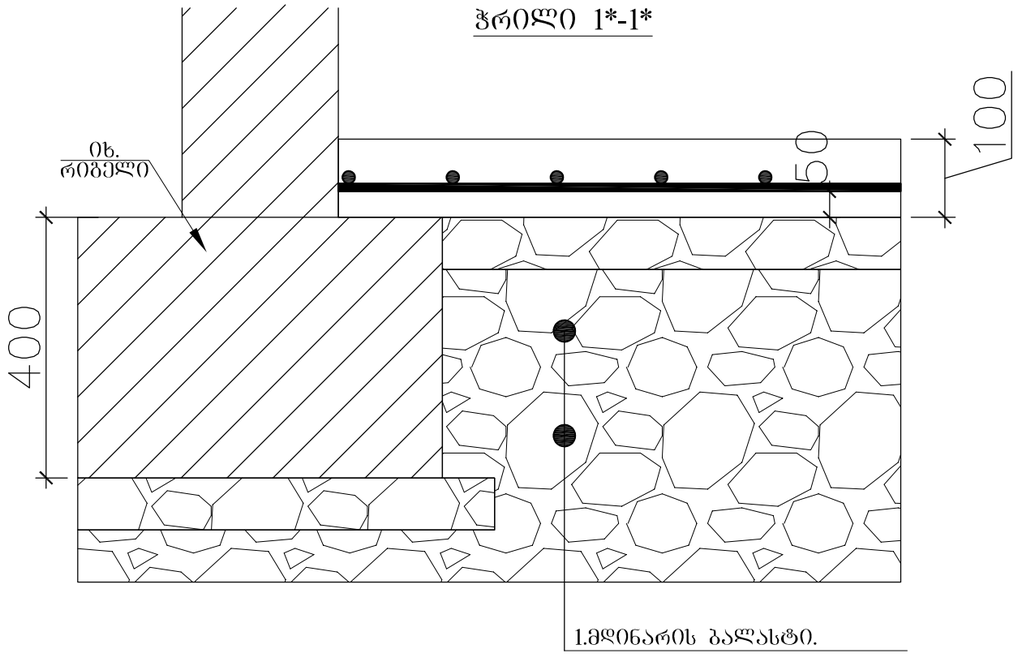

ჭრილი 1*-1*

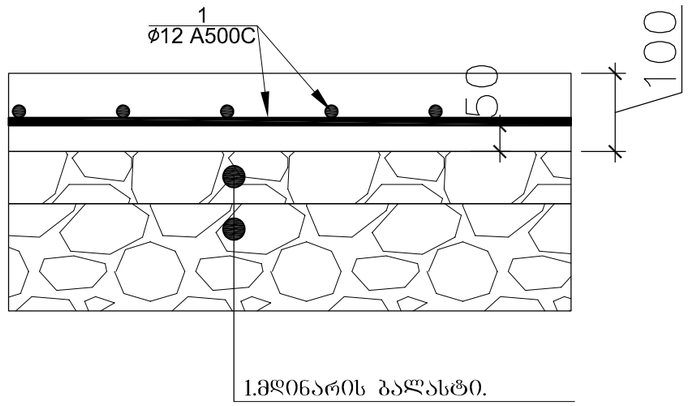

იატაკის ფილის სპეციფიკაცია -0.100 ნიშნულებზე																სულ კონსტრუქციის რაოდენობა				
						მასალის ამოკრეფა										n= 1				
პოზ.	⌀ (მმ)	კლასი	L (მმ)	n (ცალი)	Lxn მ	⌀ მმ	∑ Lxn მ	1 გრძ.მ. წონა, კგ	∑ წონა , კგ		ბეტონი მ^3					∑ წონა , კგ		ბეტონი მ^3		
									A240C	A500C	B25	B7.5				A240C	A500C	B25	B7.5	
1	12	A500C	2508000	1	2508	12	2508	0.888	-	2227.1	23					-	2227.104	22.8	0	
					∑				-	2227.1	23	0				-	2227.104	22.8	0	

ფორმატი	დაკვეთა №	პროექტი №	ფაილის სახელი
A3	-	-	-

პირობითი აღნიშვნები

შენიშვნები

პროექტი: სავაჭრო ობიექტი, მაღაზიის პროექტი.

მის: ქალაქი თბილისი, დიდი ლილო. საკ.კ: 81.08.17.869.

თანამდებობა	გვარი	ხელმოწერა
დირექტორი	ნ.ქოგალია	
მთ.არქიტექტორი		
ავტორი		
კონსტრუქტორი	ვ.გლიაძე	
დაამუშავა	ვ.გლიაძე	

ავტორი

CORE INVEST
საკონსულტაციო მომსახურების კომპანია
+995 511177201
coreinves.org.ge@gmail.com

დამკვეთი: შპს „პრანდა"

კონსტრუქციული ნაწილი

მასშტაბი	-	თარიღი	
გლოკი			
ნახაზი			

გადახურვის ფილის სპეციფიკაცია -0.100 ნიშნულზე.

ახალი მშენებლობა

№	კორექტ.	თარიღი
1		
2		

სტადია	ობიექტი	ფურცელი 16
საარქიტექტო ნახაზები		

ვიზუალიზაცია ფილების ზედა ნიშნულის +4.150 და +4.050 ნახატი

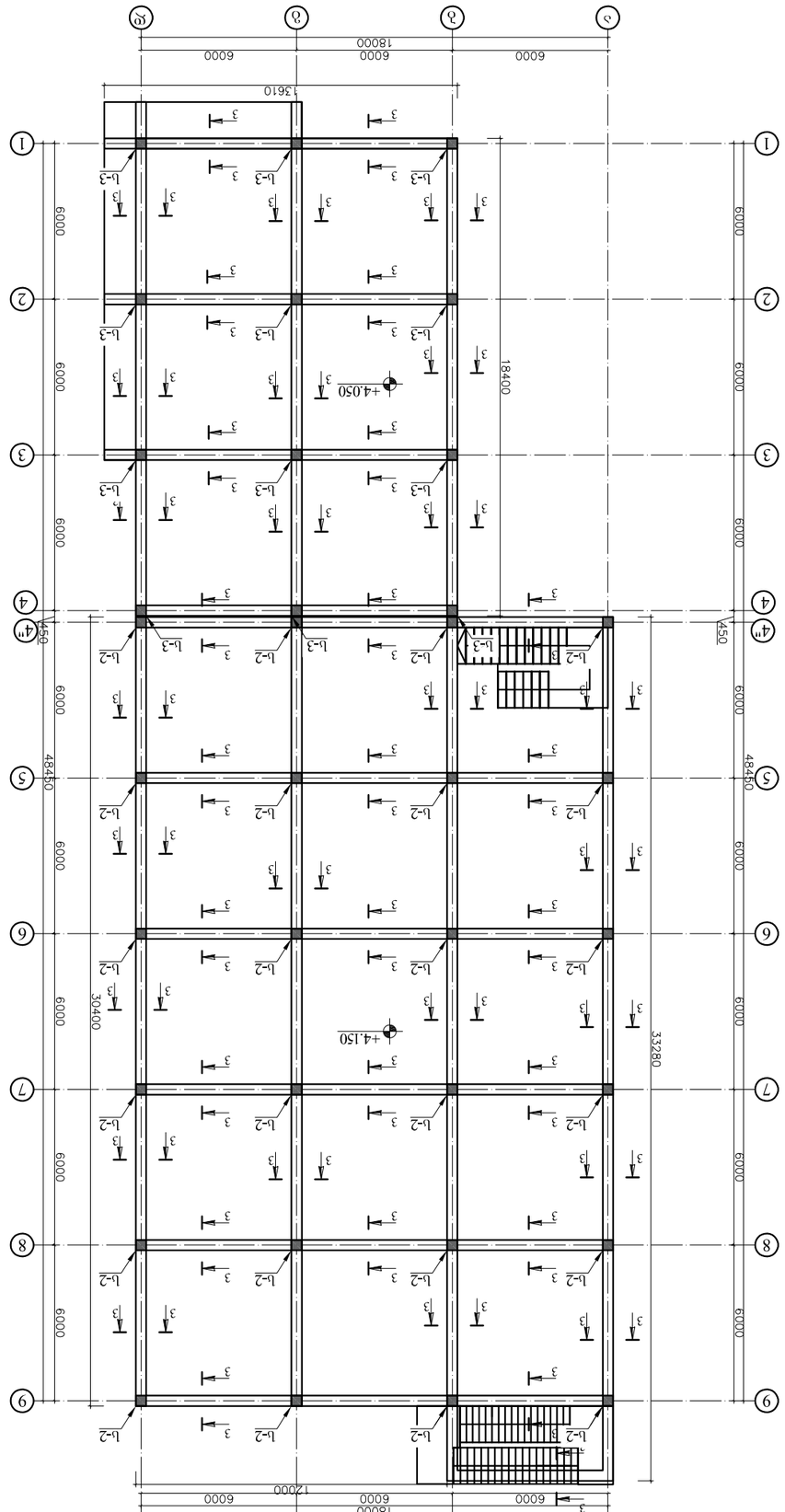

შემსრულებელი	ფაილის №	ნახატის №	შეცვლის ფურცლების რაოდენობა
A3	-	-	-

ვიზუალიზაციის ნახატის დასახელება

შენობა: კაფე-ბარი, ფილი ფილები, ბათუმი, ნაკრძალის ქუჩა 8108.17.869.

ფილების ტიპის მარკა	ბეტონის კლასი	ბეტონის მოცულობა, მ3
ფილების ტიპის მარკა	ბეტონის კლასი	ბეტონის მოცულობა, მ3
Л-2	В25	0.45
Л-3	В25	0.45

პროექტის ავტორი:	ფილიპე ბერიაშვილი
	შპს „ბერიაშვილი"

საქართველოს ტექნიკური უნივერსიტეტი
+995 511177201
corebinvest.org.ge@gmail.com

პროექტის ავტორი	ნანა ბერიაშვილი		
შემსრულებელი	ნანა ბერიაშვილი		
ხელმძღვანელი	-	ნანა ბერიაშვილი	

შენობა-ნაგებობის ობიექტის ადგილმდებარეობა: ბათუმი, ნაკრძალის ქუჩა 8

№	ცვლილების ტიპი	ცვლილების ავტორი	ხელმოწერა
1			
2			

შენობა-ნაგებობის ობიექტის ფილების ზედა ნიშნულის +4.150 და +4.050 ნახატის დასახელება

ნახატის ტიპი		ნახატის ნომერი	17
ბეტონის კლასი			
ფილების ტიპის მარკა			
ფილების ტიპის მარკა	-	ნახატის ნომერი	

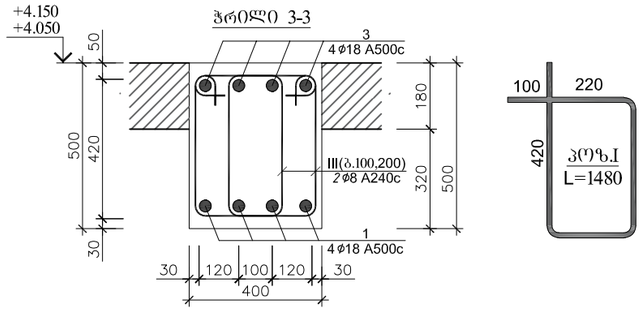

შენიშვნები:
1.არმატურის დამცავი შრე ნაჩვენებია არმატურის კიდეებიდან;
2.არმატურების გაწყვეტა აუცილებლად შესრულდეს: ზედა შრეში - მალის შუა ნაწილში;
ქვედა შრეში - რიგელის დაყრდნობის ადგილებში;
3.არმატურების გადაბმა/ჩაანკერება მოხდეს გადაბმის სიგრძით 50Ø.
4.ფილის კონსოლურ ნაწილში ჩამატებული რიგელების არმირება აუცილებელია
იყოს უწყვეტი არმატურით გადაბმის გარეშე, როგორც ზედა არმატურა ასევე ქვედა არმატურა.
5.მონოლითურ რ.ბ რიგელებზე ბეტონი გამოყენებული იქნას B25 კლასის.

მონოლითური რიგელის ტიპიური გრძივი ჭრილი (არმატურებების განაწილების)

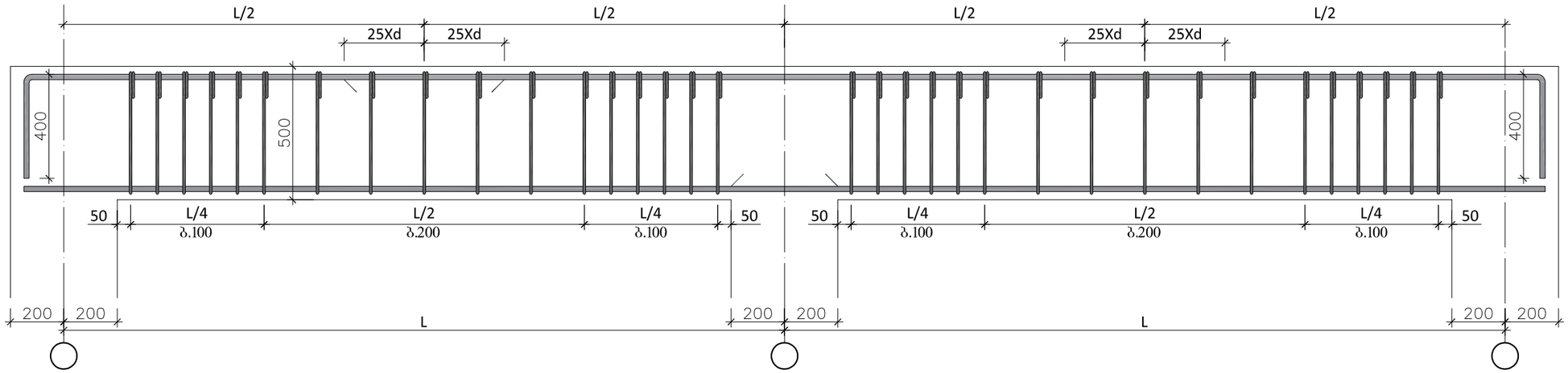

მონოლითური რ.ბ-ის რიგელების სპეციფიკაცია (ჭრილი 3-3) +4.150 და +4.050 ნიშნულზე													სულ კონსტრუქციის რაოდენობა			
						მასალის ამოკრეფა							n= 1			
პოზ.	⌀ (მმ)	კლასი	L (მმ)	n (ცალი)	Lxn მ	⌀ მმ	∑ Lxn მ	1 გრძ.მ. წონა, კგ	∑ წონა , კგ		ბეტონი მ^3		∑ წონა , კგ		ბეტონი მ^3	
									A240C	A500C	B25	B7.5	A240C	A500C	B25	B7.5
1	18	A500C	16800000	1	16800	18	16800	1.998	-	33566.4	70	-	-	33566.4	70	-
2	18	A500C	15400000	1	15400	18	15400	1.998	-	30769.2			-	30769.2		
I	8	A240C	1480	3500	5180	8	5180	0.395	2046.1	-			2046.1	-		

ფორმატი	დაკვეთა №	პროექტი №	ფაილის სახელი
A3	-	-	-

პირობითი აღნიშვნები

შენიშვნები

პროექტი: სავაჭრო ობიექტი,
მალაზიის პროექტი.

მის: ქალაქი თბილისი, დიდი ლილო.
საკ.კ: 81.08.17.869.

თანამდებობა	გვარი	ხელმოწერა
დირექტორი	ნ.ქობალია	
მთ.არქიტექტორი		
ავტორი		
კონსტრუქტორი	ვ.ბლიაძე	
დაამუშავა	ვ.ბლიაძე	

ავტორი
CORE INVEST
საპროექტო დასაბანაკებლების ბირჟა
+995 511177201
coreinves.org.ge@gmail.com

დამკვეთი:
შპს „ბრანდა"

კონსტრუქციული ნაწილი

მასშტაბი	-	თარიღი	
გლოკი			
ნახაზი			

მონოლითური რიგელების სპეციფიკაცია +4.150 და +4.050 ნიშნულზე.

ახალი მშენებლობა

№	კორექტ.	თარიღი
1		
2		

სტადია	ობიექტი	ფურცელი 18
საპროექტო ნახაზები		

გადახურვის ფილის არმირების გეგმა +4.150 და +4.050 ნიშნულზე

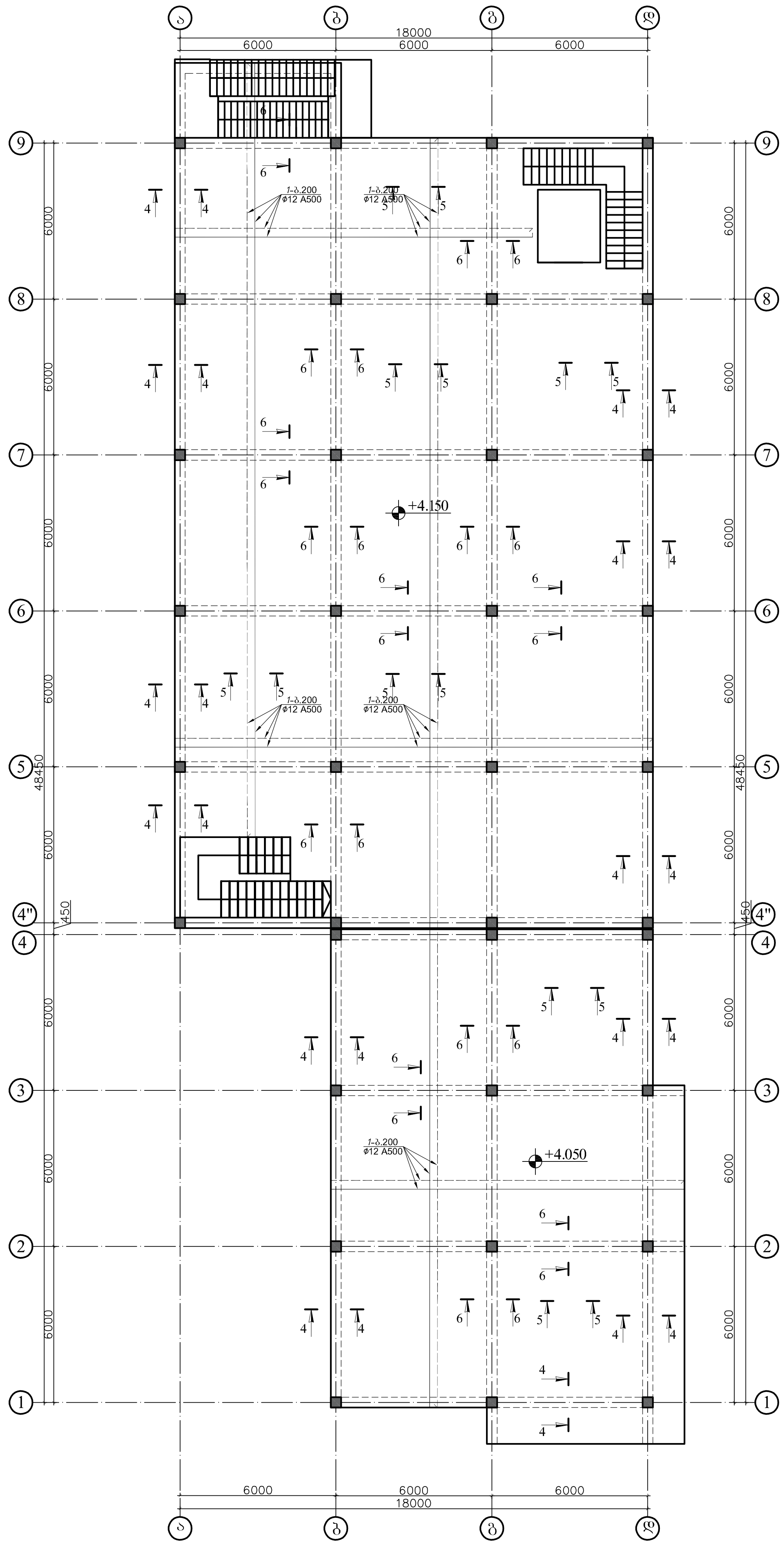

ფორმატი	დაკვეთა №	პროექტი №	ფაილის სახელი
A3	-	-	-

პირობითი აღნიშვნები

შენიშვნები

პროექტი: სავაჭრო ობიექტი,
მაღაზიის პროექტი.

მის: ქალაქი თბილისი, დიდი ლილო.
საკ.კ: 81.08.17.869.

თანამდებობა	გვარი	ხელმოწერა
დირექტორი	ნ.ქობალია	
მთ.არქიტექტორი		
ავტორი		
კონსტრუქტორი	ვ.ბლიაძე	
დაამუშავა	ვ.ბლიაძე	

ავტორი
CORE INVEST
საპროექტო და საინვესტიციო ბირთვი
+995 511177201
coreinves.org.ge@gmail.com

დამკვეთი:
შპს „ბრანდა"

კონსტრუქციული ნაწილი

მასშტაბი	-	თარიღი	
ბლოკი			
ნახაზი			

გადახურვის ფილის არმირების გეგმა +4.150 ნიშნულზე.

ახალი მშენებლობა

№	კორექტ.	თარიღი
1		
2		

სტადია	ინდექსი	ფურცელი 19
საპროექტო ნახაზები		

ჭრილი 4-4
(ფილის კვეთი)

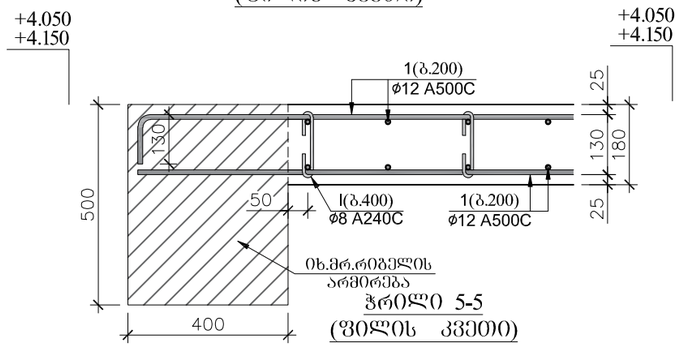

ჭრილი 5-5
(ფილის კვეთი)

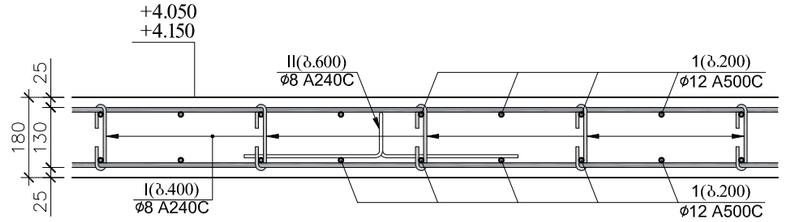

ჭრილი 6-6
(ფილის კვეთი)

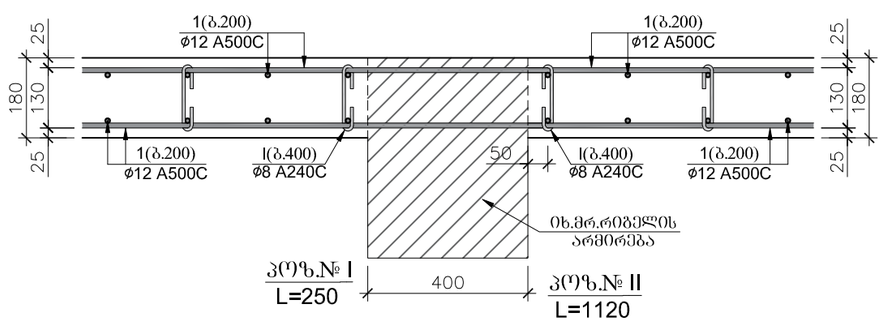

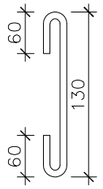

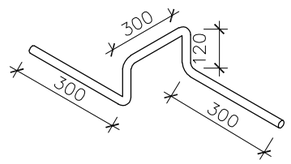

შენიშვნები:
1.არმატურის დამცავი შრე ნაჩვენებია არმატურის კიდეებიდან;
2.არმატურების გაყვეტა შესრულდეს: ზედა შრეში - მალის შუა ნაწილში;
ქვედა შრეში - რიგების დაჭრდნობის ადგილებში;
3.კონსოლზე გადასული ძირითადი და ასევე დამატებული ზედა შრის არმირება
აუცილებელია, რომ არმატურის ღეროები იყოს უწყვეტი და ერთიანი.
დაშვებულია კონსოლურ ნაწილზე გადაბმა, აუცილებელია მოხდეს გადის
ბოლოება მთლიანი უწყვეტი ღეროებით.
4.არმატურების გადაბმა მოხდეს სხვადასხვა დონეზე, გადაბმის სიგრძით 50Ø.
5.ერთ კვეთში არ უნდა იყოს გადაბმული , მთლიანი არმატურის რაოდენობის 50%-ზე მეტი.

გადახურვის ფილის სპეციფიკაცია +4.150 ნიშნულზე

არმატურის სპეციფიკაცია						მასალის ამოკრეფა						
პოზ.	⌀ (მმ)	კლასი	L (მმ)	n (ცალი)	Lxn მ	⌀ მმ	∑ Lxn მ	1 გრძ.მ. წონა, კგ	∑ წონა , კგ		ბეტონი მ^3	
									A240C	A500C	B25	B7.5
1	12	A500C	1.7E+07	1	17220	12	17220	0.888	-	15291.4	148	0
2	8	A240C	250	4100	1025	8	3780.2	0.395	1493.2	-		
I	8	A240C	1120	2460	2755.2							
მასალის საერთო ხარჯი ერთ კონსტრუქციულ ელემენტზე: ∑=									1493.2	15291.4	148	0
კონსტრუქციის რაოდენობა: n=								1	1493.2	15291.4	148	0
არმატურის წონა 1 მ^3 ბეტონში										113.716	კგ/მ^3	

ფორმატი	დაკვეთა №	პროექტი №	ფაილის სახელი
A3	-	-	-

პირობითი აღნიშვნები

შენიშვნები

პროექტი: სავაჭრო ობიექტი, მაღაზიის პროექტი.

მის: ქალაქი ობილისი, დიდი ლილო.
საკ.კ: 81.08.17.869.

თანამდებობა	გვარი	ხელმოწერა
დირექტორი	ნ.ქობალია	
მთ.არქიტექტორი		
ავტორი		
კონსტრუქტორი	ვ.ბლიაძე	
დაამუშავა	ვ.ბლიაძე	

ავტორი
CORE INVEST
საპროექტო დაპროექტების ბიურო
+995 511177201
coreinves.org.ge@gmail.com

დამკვეთი:
შპს „ბრანდა"

კონსტრუქციული ნაწილი

მასშტაბი	-	თარიღი	
გლოკი			
ნახაზი			

გადახურვის ფილის არმირების გეგმა +4.150 ნიშნულზე.

ახალი მშენებლობა

№	კორექტ.	თარიღი
1		
2		

სტადია	ობიექტი	ფურცელი 20
საპროექტო ნახაზები		

მონოლითური რიგელებისა და სვეტების მოწყობის სქემა +7.350 ნიშნულზე

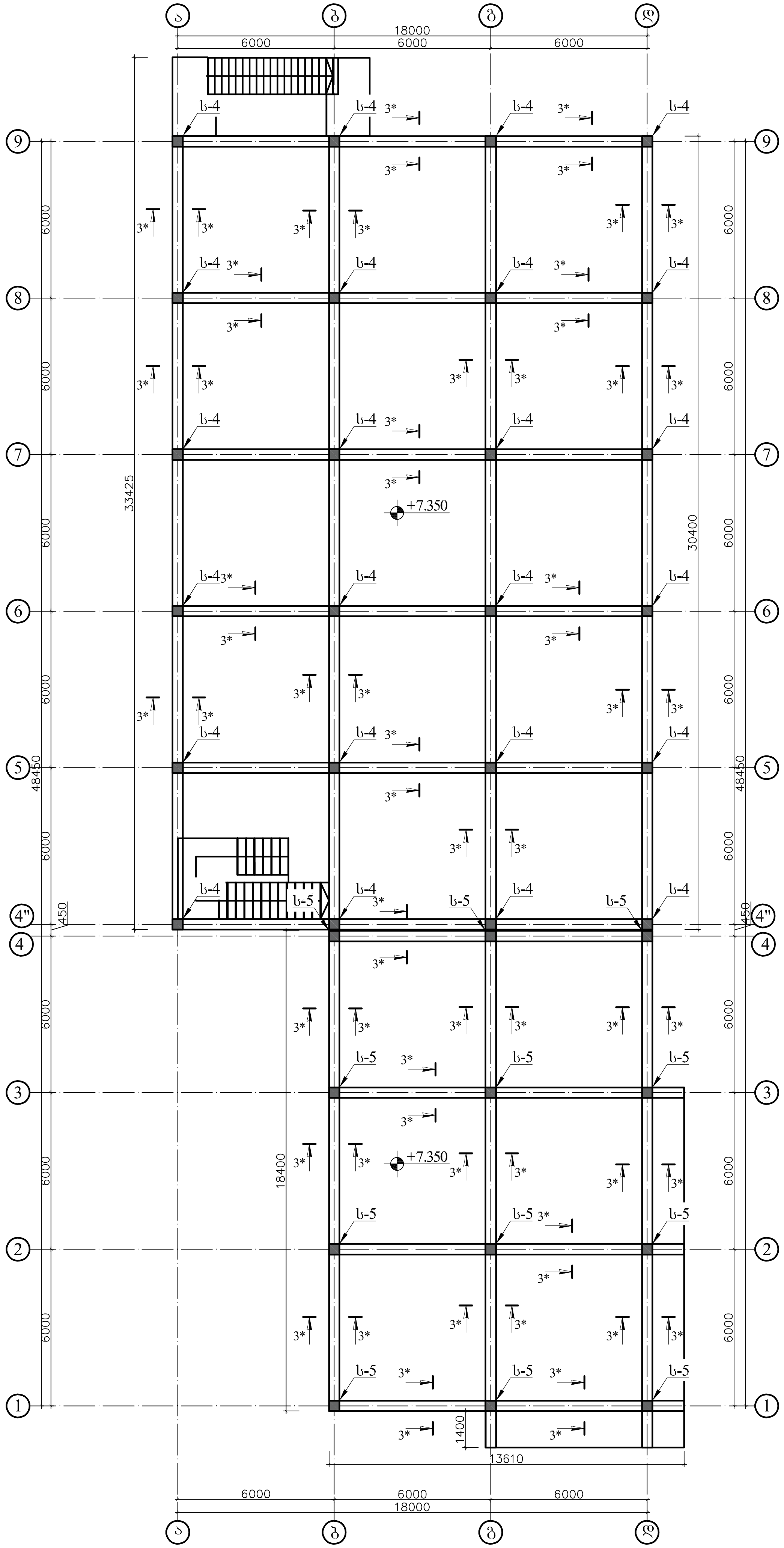

ფორმატი	დაკვეთა №	პროექტი №	ფაილის სახელი
A3	-	-	-

პირობითი აღნიშვნები

შენიშვნები

პროექტი: სავაჭრო ობიექტი,
მაღაზიის პროექტი.

მის: ქალაქი თბილისი, დიდი ლილო.
საკ.კ: 81.08.17.869.

თანამდებობა	გვარი	ხელმოწერა
დირექტორი	ნ.ქობალია	
მთ.არქიტექტორი		
ავტორი		
კონსტრუქტორი	ვ.ბლიაძე	
დაამუშავა	ვ.ბლიაძე	

ავტორი
CORE INVEST
საპროექტო და საინვესტიციო ბირთვი
+995 511177201
coreinves.org.ge@gmail.com

დამკვეთი:
შპს „ბრანდა"

კონსტრუქციული ნაწილი

მასშტაბი	-	თარიღი	
ბლოკი			
ნახაზი			
მონოლითური რიგელებისა და სვეტების მოწყობის სქემა +7.350 ნიშნულზე.		ახალი მშენებლობა	
	№	კორექტ.	თარიღი
	1		
	2		
სტადია		ინდექსი	ფურცელი 21
საპროექტო ნახაზები			

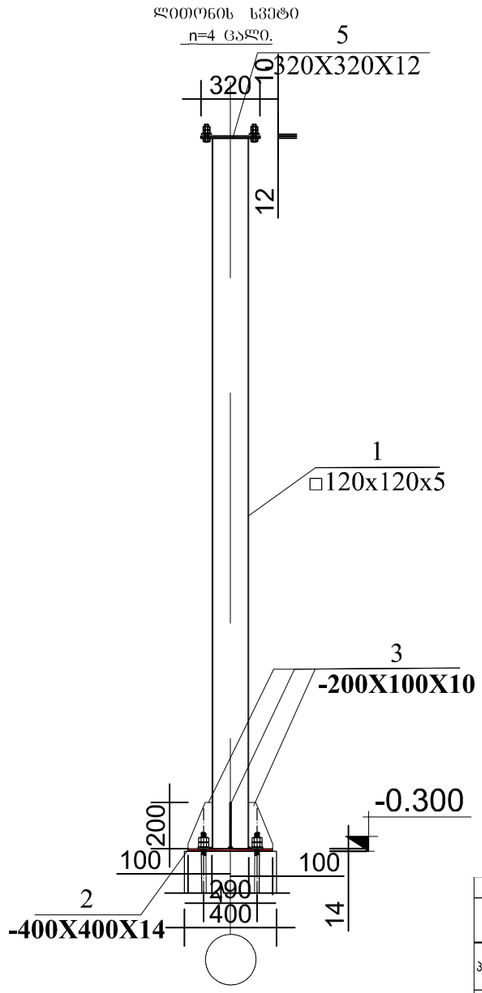

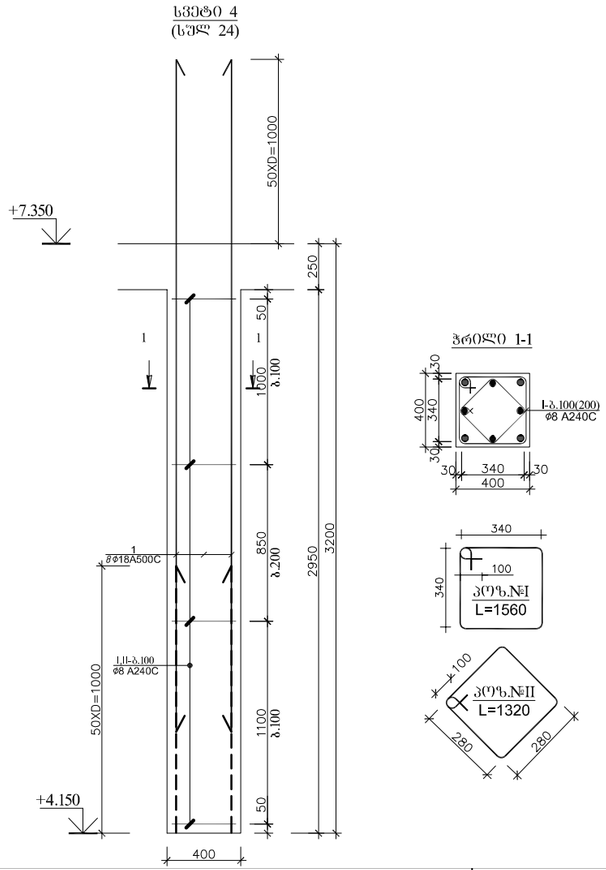

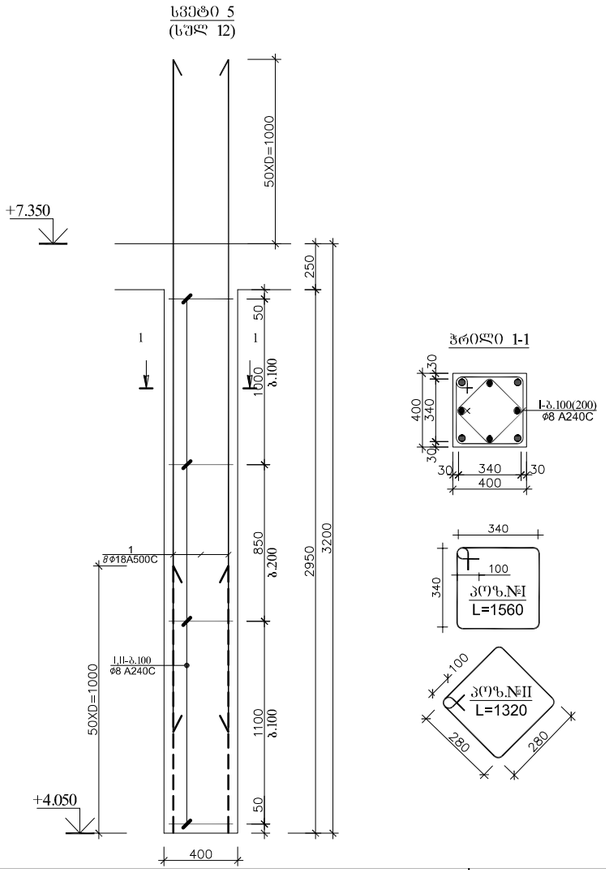

რ.ბ სვეტი 4-ის (სვ.4-ის) სპეციფიკაცია													სულ კონსტრუქციის რაოდენობა					რ.ბ სვეტი 5-ის (სვ.5-ის) სპეციფიკაცია													სულ კონსტრუქციის რაოდენობა				
						მასალის ამოკრეფა							n= 24																	n= 12				
პოზ.	⌀ (მმ)	კლასი	L (მმ)	n (ცალი)	Lxn მ	⌀ მმ	∑ Lxn მ	1 გრძ.მ. წონა, კგ	∑ წონა , კგ		ბეტონი მ³		∑ წონა , კგ		ბეტონი მ³		პოზ.	⌀ (მმ)	კლასი	L (მმ)	n (ცალი)	Lxn მ	⌀ მმ	∑ Lxn მ	1 გრძ.მ. წონა, კგ	∑ წონა , კგ		ბეტონი მ³		∑ წონა , კგ		ბეტონი მ³	
									A240C	A500C	B25	B7.5	A240C	A500C	B25	B7.5										A240C	A500C	B25	B7.5	A240C	A500C	B25	B7.5
1	18	A500C	4300	8	34.4	18	34.4	1.998	-	68.7312	0.5	-	-	1649.549	12	-	1	18	A500C	4300	8	34.4	18	34.4	1.998	-	68.7312	0.5	-	-	824.7744	6.1	-
I	8	A240C	1560	25	39	8	72	0.395	28.44	-			682.56	-			I	8	A240C	1560	25	39	8	72	0.395	28.44	-			341.28	-		
II	8	A240C	1320	25	33												II	8	A240C	1320	25	33											
							∑		28.44	68.7312	0.5	-	682.56	1649.549	12	-								∑		28.44	68.7312	0.5	-	341.28	824.7744	6.1	-

ფორმატი	დაკვეთა №	პროექტი №	ფაილის სახელი
A3	-	-	-

პირობითი აღნიშვნები

შენიშვნები

პროექტი: საავარიო ობიექტი,
მაღაზიის პროექტი.

მის: ქალაქი ობილისი, დიდი ლილო.
საკ.კ: 81.08.17.869.

თანამდებობა	გვარი	ხელმოწერა
დირექტორი	ნ.ქობალია	
მთ.არქიტექტორი		
ავტორი		
კონსტრუქტორი	ვ.ბლიაძე	
დაამუშავა	ვ.ბლიაძე	

ავტორი

საპროექტო და საინჟინრინგო ბიურო
+995 511177201
coreinves.org.ge@gmail.com

დამკვეთი:
შპს „არანლა"

კონსტრუქციული ნაწილი

მასშტაბი	-	თარიღი	
ბლოკი			
ნახაზი			

მონოლითური სვეტების მოწყობის სქემა +7.350 ნიშნულზე.

ახალი შენიგნებლობა

№	კორექტ.	თარიღი
1		
2		

სტადია	ინდექსი	ფურცელი 22
საარქიტექტო ნახაზები		

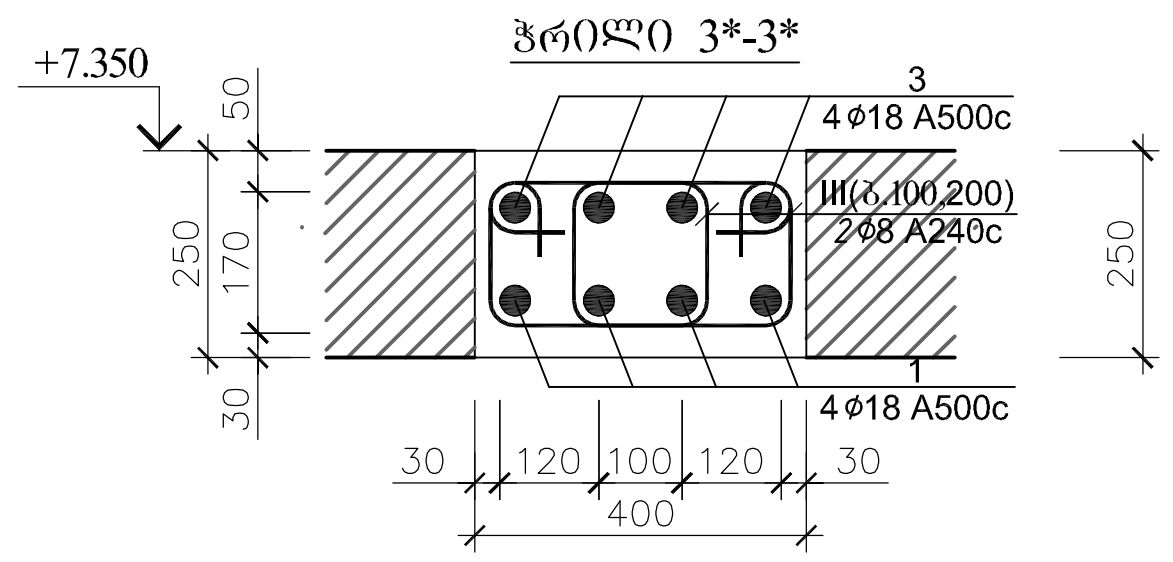

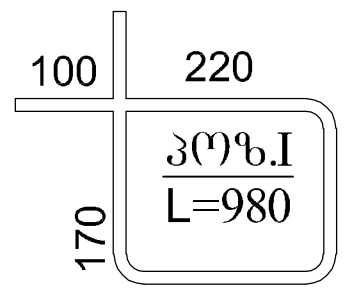

შენიშვნები:
1.არმატურის დამცავი შრე ნაჩვენებია არმატურის კიდეებიდან;
2.არმატურების გაწყვეტა აუცილებლად შესრულდეს: ზედა შრეში - მალის შუა ნაწილში;
ქვედა შრეში - რიგელის დაყრდნობის ადგილებში;
3.არმატურების გადაბმა/ჩაანკერება მოხდეს გადაბმის სიგრძით 50Ø.
4.ფილის **კონსოლურ** ნაწილში ჩამატებული რიგელების არმირება აუცილებელია
იყოს უწყვეტი არმატურით გადაბმის გარეშე, როგორც **ზედა არმატურა** ასევე ქვედა არმატურა.
5.მონოლითურ რ.ბ რიგელებზე ბეტონი გამოყენებული იქნას B25 კლასის.

მონოლითური რიგელის ტიპიური გრძივი ჭრილი (არმატურებების განაწილების)

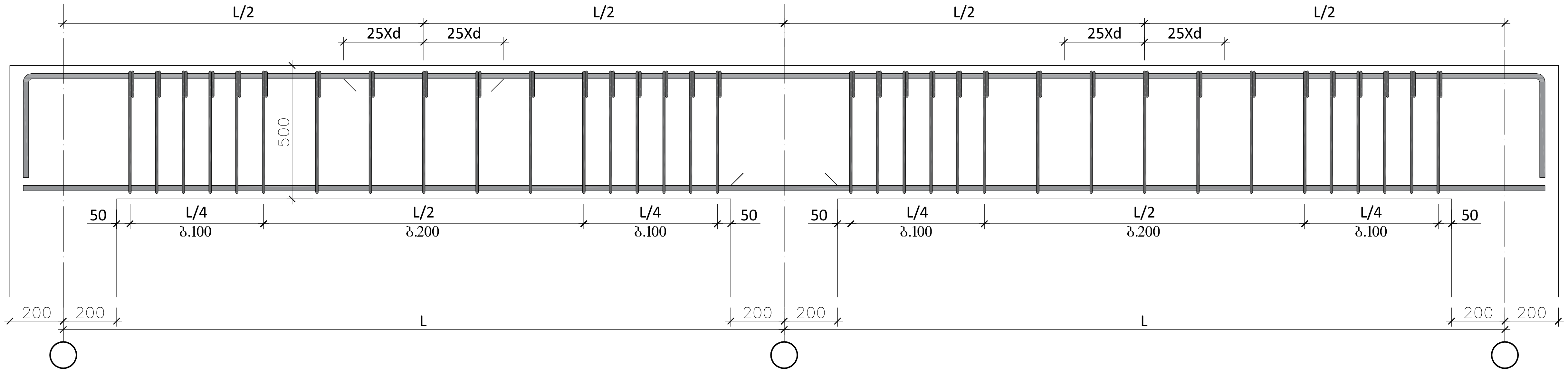

მონოლითური რ.ბ-ის რიგელების სპეციფიკაცია (ჭრილი 3-3) +7.350 ნიშნულზე													სულ კონსტრუქციის რაოდენობა			
						მასალის ამოკრეფა							n= 1			
პოზ.	ø (მმ)	კლასი	L (მმ)	n (ცალი)	Lxn მ	ø მმ	∑ Lxn მ	1 გრძ.მ. წონა, კგ	∑ წონა , კგ		ბეტონი მ^3		∑ წონა , კგ		ბეტონი მ^3	
									A240C	A500C	B25	B7.5	A240C	A500C	B25	B7.5
1	18	A500C	16800000	1	16800	18	16800	1.998	-	33566.4	35	-	-	33566.4	35	-
2	18	A500C	15400000	1	15400	18	15400	1.998	-	30769.2			-	30769.2		
I	8	A240C	980	3500	3430	8	3430	0.395	1354.9	-			1354.9	-		

ფორმატი	დაკვეთა №	პროექტი №	ფაილის სახელი
A3	-	-	-

პირობითი აღნიშვნები

შენიშვნები

პროექტი: სავაჭრო ობიექტი, მაღაზიის პროექტი.

მის: ქალაქი თბილისი, დიდი ლილო.
საკ.კ: 81.08.17.869.

თანამდებობა	გვარი	ხელმოწერა
დირექტორი	ნ.ქობალია	
მთ.არქიტექტორი		
ავტორი		
კონსტრუქტორი	ვ.ბლიაძე	
დამუშავება	ვ.ბლიაძე	

ავტორი
CORE INVEST
საპროექტო და საინვესტიციო ბირთვი
+995 511177201
coreinves.org.ge@gmail.com

დამკვეთი:
შპს „ბრანდა"

კონსტრუქციული ნაწილი

მასშტაბი	-	თარიღი	
ბლოკი			
ნახაზი			

მონოლითური რიგელების სპეციფიკაცია +7.350 ნიშნულზე.

ახალი მშენებლობა

№	კორექტ.	თარიღი
1		
2		

სტადია	ინდექსი	ფურცელი 23
საპროექტო ნახაზები		

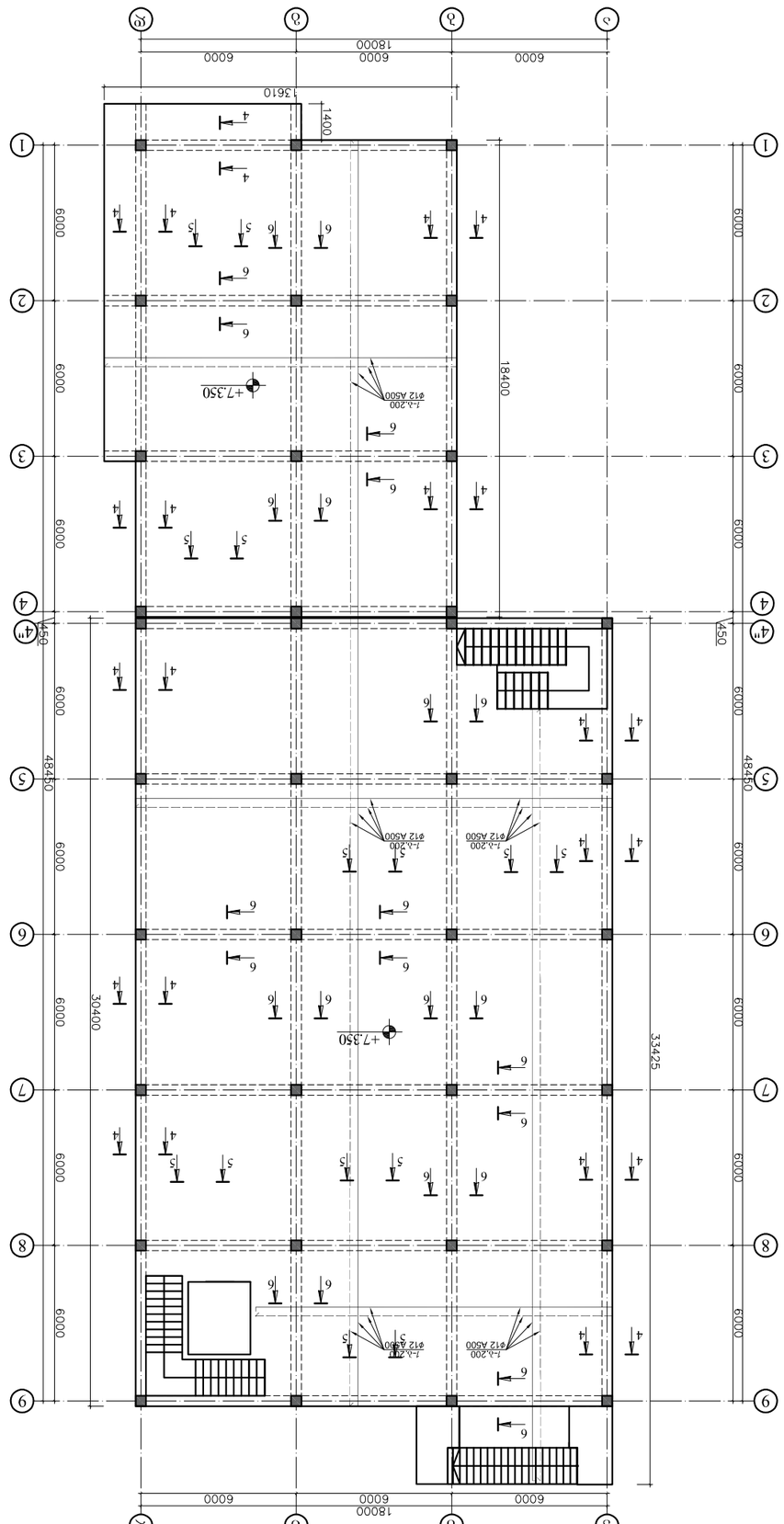

Изм.	Кол.уч.	№док.	Подп.
Разраб.			
Пров.			
Н.контр.			
ГИП			

ЭЛЕКТРОСНАБЖЕНИЕ ЗДАНИЯ +7.350 ОТМЕТКА

Стадия	Лист	Листов

Инв.№ подл.	Подп. и дата
Взам.инв.№	
Инв.№ дубл.	
Подп. и дата	

Формат	Кол.уч.	№ докум.	Подп.
A3	-	-	-

Электроснабжение здания

ЗАО "ЭлектроСтройПроект"
г.Москва, ул.Электрозаводская, д.27, стр.1
+7 (495) 123-45-67
info@electro-project.ru

Согласовано

Гл.инженер проекта	Иванов И.И.	
Гл.специалист	Петрова А.С.	

Утверждено

Главный инженер	Сидоров В.П.	

Электроснабжение здания

Стадия: Рабочая документация

Наименование: Электроснабжение здания +7.350 отметка

Масштаб: 1:200

Дата: 15.03.2024

Лист 1 Листов 24

Формат А3

Примечание: Все размеры даны в миллиметрах, если не указано иное.

Система координат: местная, привязана к осям здания.

Высотная отметка: +7.350 соответствует уровню чистого пола.

Материал: железобетонные перекрытия, толщина 200 мм.

Защитный слой бетона: 25 мм.

Класс бетона: В25.

Арматура: А500С.

Сварные соединения выполнять по ГОСТ 14098.

Антикоррозионное покрытие закладных деталей.

Гидроизоляция примыканий.

Деформационные швы показаны условно.

Отверстия и проемы уточнить по архитектурным чертежам.

Монтаж выполнять в соответствии с СНиП 3.03.01.

Контроль качества бетона по ГОСТ 18105.

Приемка скрытых работ оформляется актами.

Допуск по высоте ±10 мм.

Допуск по плоскости 5 мм на 2 м.

Защитный слой арматуры обеспечить фиксаторами.

Бетонирование вести непрерывно.

Уход за бетоном: влажная выдержка 7 суток.

Распалубка по достижении 70% прочности.

Нагрузка на перекрытие: 400 кг/м².

Временная нагрузка: 150 кг/м².

Коэффициент надежности по нагрузке 1.2.

Расчет выполнен по программе ЛИРА-САПР.

Результаты расчета прилагаются.

Узлы сопряжения с колоннами см. лист 5.

Узлы сопряжения с диафрагмами см. лист 6.

Ведомость элементов см. лист 2.

Спецификация арматуры см. лист 3.

Спецификация закладных деталей см. лист 4.

Ведомость отверстий см. лист 7.

Ведомость перемычек см. лист 8.

Ведомость лестниц см. лист 9.

Ведомость фундаментов см. лист 10.

Ведомость колонн см. лист 11.

Ведомость балок см. лист 12.

Ведомость плит см. лист 13.

Ведомость стен см. лист 14.

Ведомость ростверков см. лист 15.

Ведомость свай см. лист 16.

Ведомость шпунта см. лист 17.

Ведомость анкеров см. лист 18.

Ведомость грунтов см. лист 19.

Ведомость гидроизоляции см. лист 20.

Ведомость теплоизоляции см. лист 21.

Ведомость звукоизоляции см. лист 22.

Ведомость пожарной безопасности см. лист 23.

Ведомость прочих работ см. лист 24.

Изм.	Кол.уч.	Лист	№ док.	Подп.	Дата
Разраб.					
Пров.					
Н.контр.					
ГИП					

Электроснабжение здания

Стадия: Рабочая документация

Лист 1 Листов 24

ЗАО "ЭлектроСтройПроект"

г.Москва, ул.Электрозаводская, д.27, стр.1

+7 (495) 123-45-67

info@electro-project.ru

Согласовано

Гл.инженер проекта	Иванов И.И.	
Гл.специалист	Петрова А.С.	

Утверждено

Главный инженер	Сидоров В.П.	

Электроснабжение здания

Стадия: Рабочая документация

Наименование: Электроснабжение здания, фундаменты, ростверки, сваи, шпунт, анкеры, грунты, гидроизоляция, теплоизоляция, звукоизоляция, пожарная безопасность, прочие работы, ведомости, спецификации, узлы сопряжения, отверстия, проемы, перемычки, лестницы, колонны, балки, плиты, стены, ростверки, сваи, шпунт, анкеры, грунты, гидроизоляция, теплоизоляция, звукоизоляция, пожарная безопасность, прочие работы.

Масштаб: 1:200

Дата: 15.03.2024

Лист 1 Листов 24

Формат А3

Примечание: Все размеры даны в миллиметрах, если не указано иное.

Система координат: местная, привязана к осям здания.

Высотная отметка: +7.350 соответствует уровню чистого пола.

Материал: железобетонные перекрытия, толщина 200 мм.

Защитный слой бетона: 25 мм.

Класс бетона: В25.

Арматура: А500С.

Сварные соединения выполнять по ГОСТ 14098.

Антикоррозионное покрытие закладных деталей.

Гидроизоляция примыканий.

Деформационные швы показаны условно.

Отверстия и проемы уточнить по архитектурным чертежам.

Монтаж выполнять в соответствии с СНиП 3.03.01.

Контроль качества бетона по ГОСТ 18105.

Приемка скрытых работ оформляется актами.

Допуск по высоте ±10 мм.

Допуск по плоскости 5 мм на 2 м.

Защитный слой арматуры обеспечить фиксаторами.

Бетонирование вести непрерывно.

Уход за бетоном: влажная выдержка 7 суток.

Распалубка по достижении 70% прочности.

Нагрузка на перекрытие: 400 кг/м².

Временная нагрузка: 150 кг/м².

Коэффициент надежности по нагрузке 1.2.

Расчет выполнен по программе ЛИРА-САПР.

Результаты расчета прилагаются.

Узлы сопряжения с колоннами см. лист 5.

Узлы сопряжения с диафрагмами см. лист 6.

Ведомость элементов см. лист 2.

Спецификация арматуры см. лист 3.

Спецификация закладных деталей см. лист 4.

Ведомость отверстий см. лист 7.

Ведомость перемычек см. лист 8.

Ведомость лестниц см. лист 9.

Ведомость фундаментов см. лист 10.

Ведомость колонн см. лист 11.

Ведомость балок см. лист 12.

Ведомость плит см. лист 13.

Ведомость стен см. лист 14.

Ведомость ростверков см. лист 15.

Ведомость свай см. лист 16.

Ведомость шпунта см. лист 17.

Ведомость анкеров см. лист 18.

Ведомость грунтов см. лист 19.

Ведомость гидроизоляции см. лист 20.

Ведомость теплоизоляции см. лист 21.

Ведомость звукоизоляции см. лист 22.

Ведомость пожарной безопасности см. лист 23.

Ведомость прочих работ см. лист 24.

Изм.	Кол.уч.	Лист	№ док.	Подп.	Дата
Разраб.					
Пров.					
Н.контр.					
ГИП					

Электроснабжение здания

Стадия: Рабочая документация

Лист 1 Листов 24

ЗАО "ЭлектроСтройПроект"

г.Москва, ул.Электрозаводская, д.27, стр.1

+7 (495) 123-45-67

info@electro-project.ru

Согласовано

Гл.инженер проекта	Иванов И.И.	
Гл.специалист	Петрова А.С.	

Утверждено

Главный инженер	Сидоров В.П.	

ჭრილი 4-4
(ფილის კვეთი)

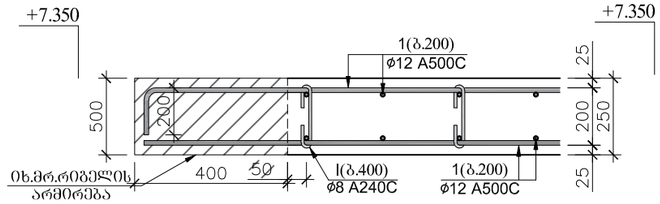

ჭრილი 6-6
(ფილის კვეთი)

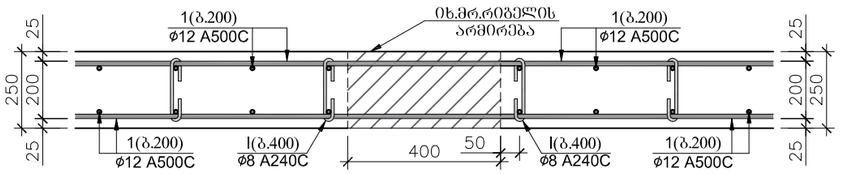

ჭრილი 5-5
(ფილის კვეთი)

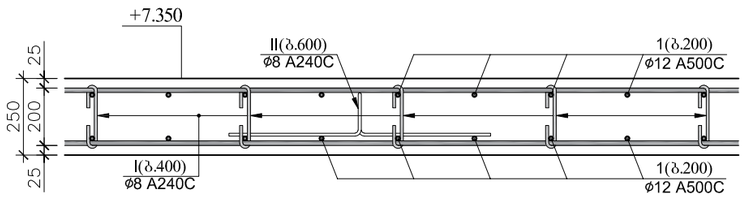

პოზ.№ I
L=320

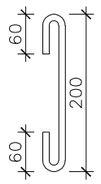

პოზ.№ II
L=1260

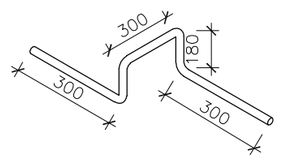

შენიშვნები:
1.არმატურის დამცავი შრე ნაჩვენებია არმატურის კიდეებიდან;
2.არმატურების გაწყვეტა შესრულდეს: ზედა შრეში - მალის შუა ნაწილში;
ქვედა შრეში - რიგელის დაქრდნობის ადგილებში;
3.კონსოლზე გადასული <u>ძირითადი</u> და ასევე <u>დამატებული ზედა შრის</u> არმირება
აუცილებელია, რომ არმატურის ღეროები იყოს უწყვეტი და ერთიანი.
დაუშვებელია კონსოლურ ნაწილზე გადაბმა, აუცილებელია მოხდეს გადის
ბოლოება მთლიანი უწყვეტი ღეროებით.
4.არმატურების გადაბმა მოხდეს სხვადასხვა დონეზე, გადაბმის სიგრძით 50∅.
5.ერთ კვეთში არ უნდა იყოს გადაბმული , მთლიანი არმატურის რაოდენობის 50%-ზე მეტი.

გადახურვის ფილის სპეციფიკაცია +7.350 ნიშნულზე

არმატურის სპეციფიკაცია						მასალის ამოკრეფა						
პოზ.	∅ (მმ)	კლასი	L (მმ)	n (ცალი)	Lxn მ	∅ მმ	∑ Lxn მ	1 გრძ.მ. წონა, კგ	∑ წონა , კგ		ბეტონი მ^3	
									A240C	A500C	B25	B7.5
1	12	A500C	17220000	1	17220	12	17220	0.888	-	15291.4	205	0
2	8	A240C	320	4100	1312	8	4460.8	0.395	1762	-		
I	8	A240C	1280	2460	3148.8							
მასალის საერთო ხარჯი ერთ კონსტრუქციულ ელემენტზე:					∑=				1762	15291.4	205	0
კონსტრუქციის რაოდენობა:					n=			1	1762	15291.4	205	0
არმატურის წონა 1 მ^3 ბეტონში										83.187	კგ/მ^3	

ფორმატი	დაკვეთა №	პროექტი №	ფაილის სახელი
A3	-	-	-

პირობითი აღნიშვნები

შენიშვნები

პროექტი: სავაჭრო ობიექტი, მაღაზიის პროექტი.

მის: ქალაქი ობილისი, დიდი ლილო.
საკ.კ: 81.08.17.869.

თანამდებობა	გვარი	ხელმოწერა
დირექტორი	ნ.ქობალია	
მთ.არქიტექტორი		
ავტორი		
კონსტრუქტორი	ვ.ბლიაძე	
დაამუშავა	ვ.ბლიაძე	

ავტორი
CORE INVEST
საკონსულტაციო და საინვესტიციო კომპანია
+995 511177201
coreinves.org.ge@gmail.com

დამკვეთი:
შპს „ბრანდა"

კონსტრუქციული ნაწილი

მასშტაბი	-	თარიღი	
გლოკი			
ნახაზი			

გადახურვის ფილის არმირების გეგმა +7.350 ნიშნულზე.

ახალი შენიგნებლობა

№	კორექტ.	თარიღი
1		
2		

სტადია	ობიექტი	ფურცელი 25
საპროექტო ნახაზები		

ვიზუალიზაცია ფილების ზედა ნიშნულის +10.550 ნახაზის

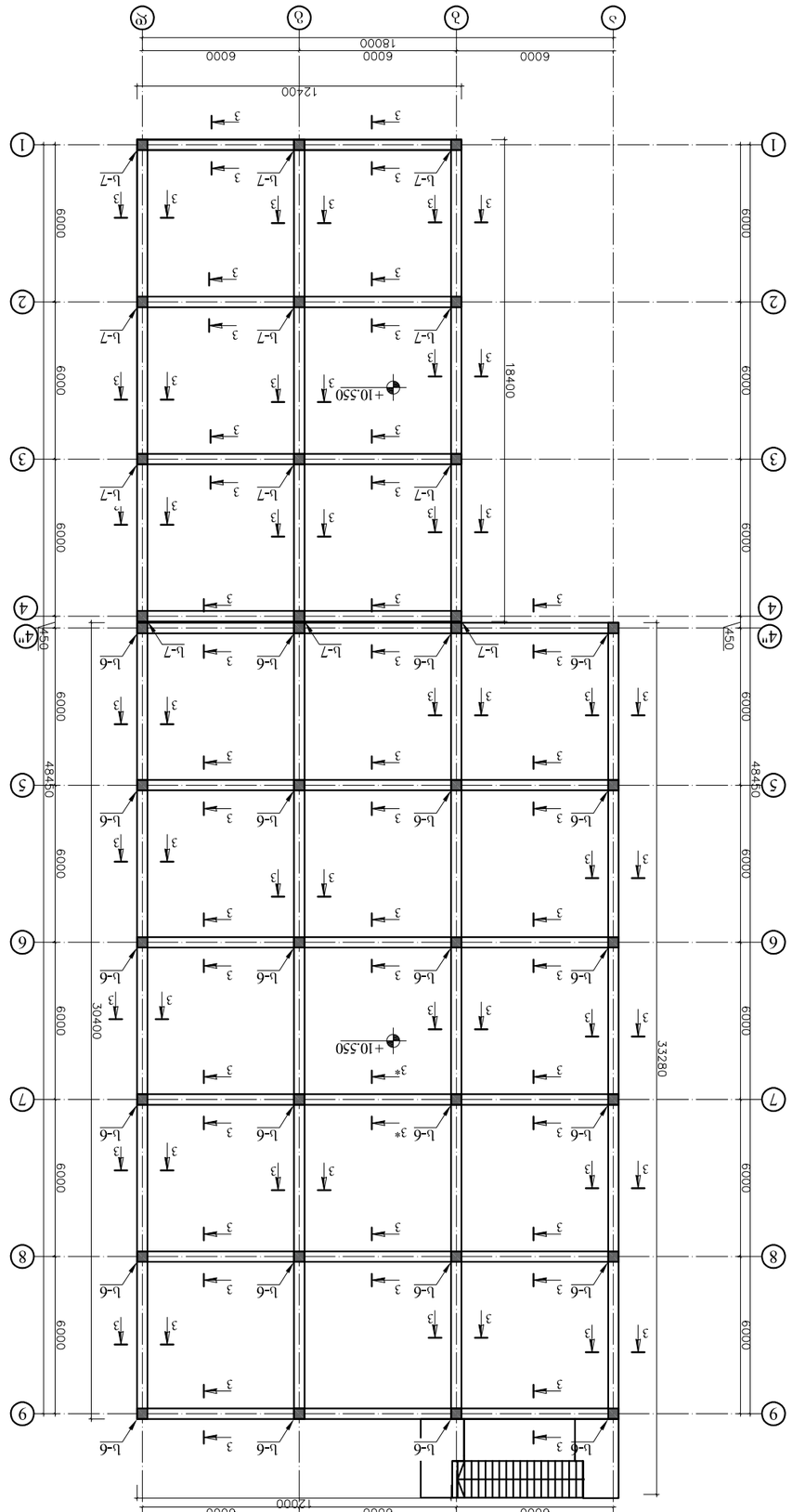

შემსრულებელი	ფაილის N	ცვლილების N	შეცვლილი ფურცლების რაოდენობა
A3	-	-	-

პროექტის ეტაპი

მშენებლობის ადგილი:	ბათუმის მუნიციპალიტეტი, ქობულეთის მუნიციპალიტეტი.		
ნაკვეთის საკადასტრო კოდი:	81.08.17.869.		
მშენებლობის ეტაპი	ბეტონის მარკა	ბეტონის მოცულობა	
ფუნდამენტი	C30/37	1	
ქვედა სართული		2	
ზედა სართული			
ტერასა			
ქანობიანი სახურავი			
ფასადის ელემენტები			

პროექტის ავტორი:	ფასანდარ ჯაფარიძე
	შპს „ბათუმი ინვესტ კორი“

საქართველო ქ.ბათუმი ახალციხის ქუჩა
+995 511177201
corebinvest.org.ge@gmail.com

პროექტის დასახელება			
ობიექტის მისამართი			
შემსრულებელი			
ზედა სართული			
ტერასა			
ქანობიანი სახურავი			
ფასადის ელემენტები			

ობიექტის დასახელება			
ნაკვეთის საკადასტრო კოდი			
ბეტონის მარკა და მოცულობა			
ფუნდამენტი			
ქვედა სართული			
ზედა სართული			
ტერასა			
ქანობიანი სახურავი			
ფასადის ელემენტები			

შემსრულებელი	ფაილის N	ცვლილების N	შეცვლილი ფურცლების რაოდენობა
A3	-	-	-

პროექტის ეტაპი

მშენებლობის ადგილი:	ბათუმის მუნიციპალიტეტი, ქობულეთის მუნიციპალიტეტი.		
ნაკვეთის საკადასტრო კოდი:	81.08.17.869.		
მშენებლობის ეტაპი	ბეტონის მარკა	ბეტონის მოცულობა	
ფუნდამენტი	C30/37	1	
ქვედა სართული		2	
ზედა სართული			
ტერასა			
ქანობიანი სახურავი			
ფასადის ელემენტები			

პროექტის დასახელება			
ობიექტის მისამართი			
შემსრულებელი			
ზედა სართული			
ტერასა			
ქანობიანი სახურავი			
ფასადის ელემენტები			

ობიექტის დასახელება			
ნაკვეთის საკადასტრო კოდი			
ბეტონის მარკა და მოცულობა			
ფუნდამენტი			
ქვედა სართული			
ზედა სართული			
ტერასა			
ქანობიანი სახურავი			
ფასადის ელემენტები			

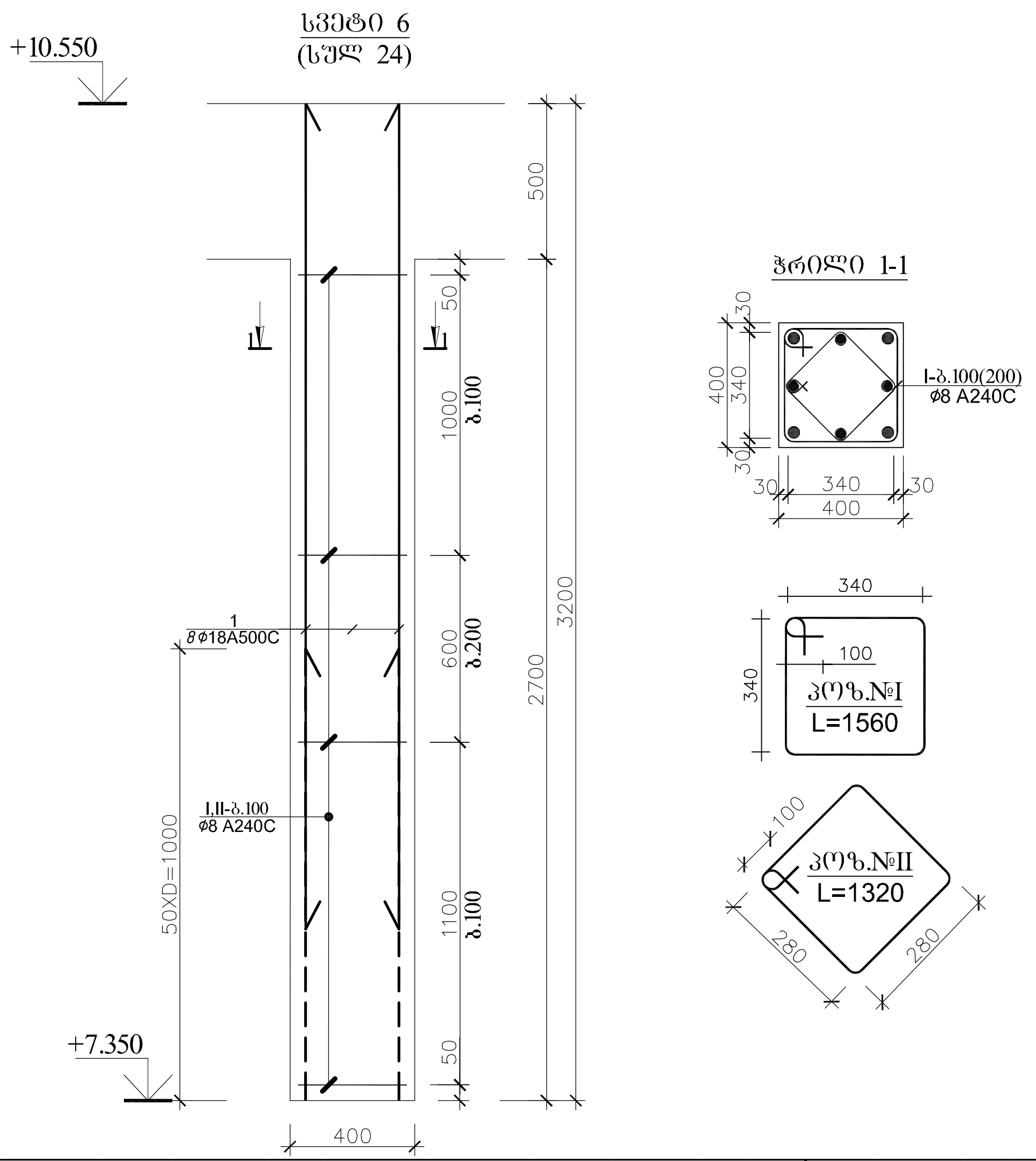

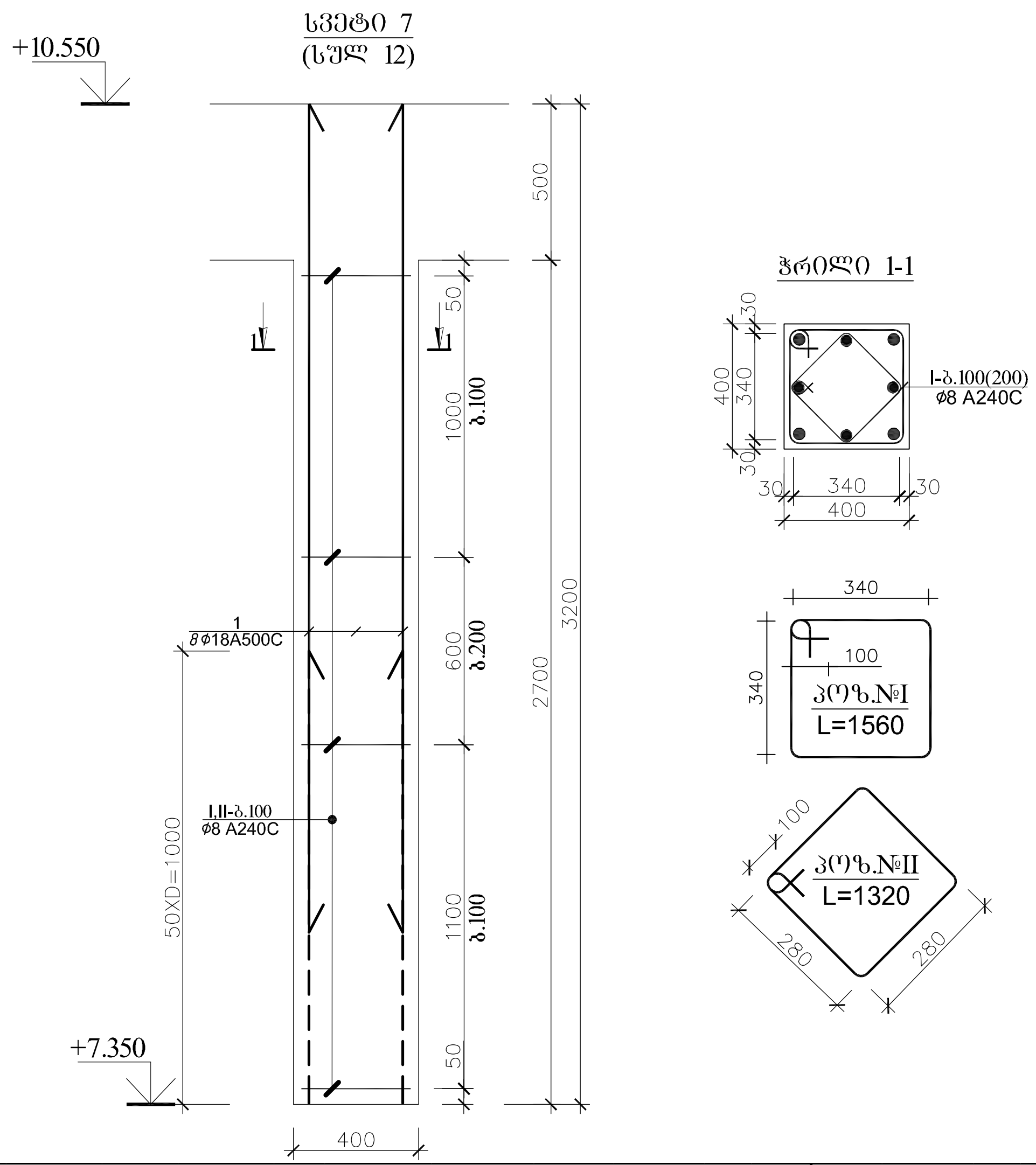

რ.ბ სვეტი 6-ის (სვ.6-ის) სპეციფიკაცია														სულ კონსტრუქციის რაოდენობა n= 24			
						მასალის ამოკრეფა											
პოზ.	⌀ (მმ)	კლასი	L (მმ)	n (ცალი)	Lxn მ	⌀ მმ	∑ Lxn მ	1 გრძ.მ. წონა, კგ	∑ წონა , კგ		ბეტონი $м^3$		∑ წონა , კგ		ბეტონი $м^3$	
									A240C	A500C	B25	B7.5	A240C	A500C	B25	B7.5
1	18	A500C	3200	8	25.6	18	25.6	1.998	-	51.1488	0.5	-	-	1227.571	12	-
I	8	A240C	1560	25	39	8	72	0.395	28.44	-			682.56	-		
II	8	A240C	1320	25	33											
								∑	28.44	51.1488	0.5	-	682.56	1227.571	12	-

რ.ბ სვეტი 7-ის (სვ.7-ის) სპეციფიკაცია													სულ კონსტრუქციის რაოდენობა n= 12			
						მასალის ამოკრეფა										
პოზ.	⌀ (მმ)	კლასი	L (მმ)	n (ცალი)	Lxn მ	⌀ მმ	∑ Lxn მ	1 გრძ.მ. წონა, კგ	∑ წონა , კგ		ბეტონი $м^3$		∑ წონა , კგ		ბეტონი $м^3$	
									A240C	A500C	B25	B7.5	A240C	A500C	B25	B7.5
1	18	A500C	3200	8	25.6	18	25.6	1.998	-	51.1488	0.5	-	-	613.7856	6.1	-
I	8	A240C	1560	25	39	8	72	0.395	28.44	-			341.28	-		
II	8	A240C	1320	25	33											
								∑	28.44	51.1488	0.5	-	341.28	613.7856	6.1	-

ფორმატი	დაკვეთა №	პროექტი №	ფაილის სახელი
A3	-	-	-

პირობითი აღნიშვნები

შენიშვნები

პროექტი: სავაჭრო ობიექტი, მაღაზიის პროექტი.

მის: ქალაქი თბილისი, დიდი ლილო.
საკ.კ: 81.08.17.869.

თანამდებობა	გვარი	ხელმოწერა
დირექტორი	ნ.ქობალია	
მთ.არქიტექტორი		
ავტორი		
კონსტრუქტორი	ვ.ბლიაძე	
დაამუშავა	ვ.ბლიაძე	

ავტორი
CORE INVEST
საპროექტო და საინვესტიციო ბიროვი
+995 511177201
coreinves.org.ge@gmail.com

დამკვეთი:
შპს „ბრანდა"

კონსტრუქციული ნაწილი

მასშტაბი	-	თარიღი	
ბლოკი			
ნახაზი			

მონოლითური სვეტების სპეციფიკაცია +10.550 ნიშნულზე.

ახალი მშენებლობა

№	კორექტ.	თარიღი
1		
2		

სტადია	ინდექსი	ფურცელი 27
საპროექტო ნახაზები		

ფორმატი	დაკვეთა №	პროექტი №	ფაილის სახელი
A3	-	-	-

პირობითი აღნიშვნები

შენიშვნები

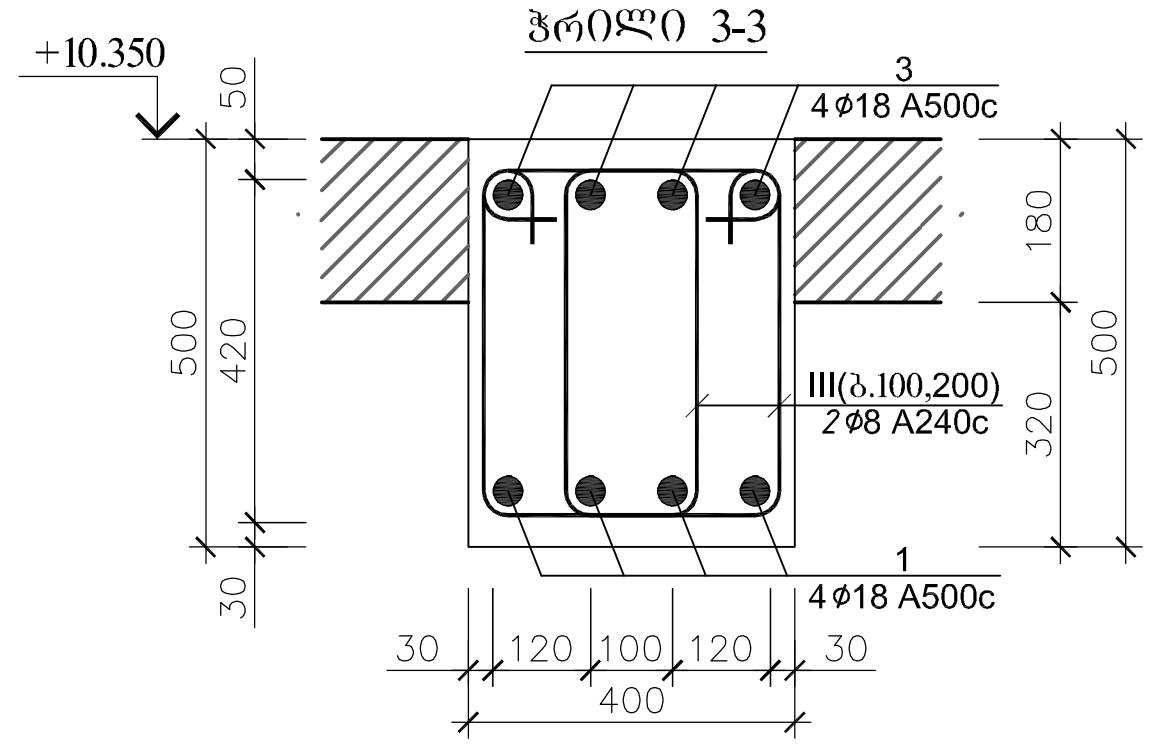

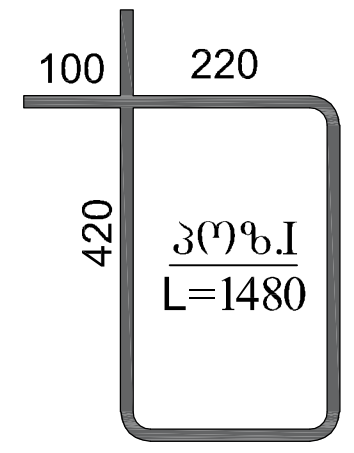

შენიშვნები:
1.არმატურის დამცავი შრე ნაჩვენებია არმატურის კიდეებიდან;
2.არმატურების გაწყვეტა აუცილებლად შესრულდეს: ზედა შრეში - მალის შუა ნაწილში;
ქვედა შრეში - რიგელის დაყრდნობის ადგილებში;
3.არმატურების გადაბმა/ჩაანკერება მოხდეს გადაბმის სიგრძით 50Ø.
4.ფილის **კონსოლურ** ნაწილში ჩამატებული რიგელების არმირება აუცილებელია
იყოს უწყვეტი არმატურით გადაბმის გარეშე, როგორც **ზედა არმატურა** ასევე ქვედა არმატურა.
5.მონოლითურ რ.ბ რიგელებზე ბეტონი გამოყენებული იქნას B25 კლასის.

მონოლითური რიგელის ტიპიური გრძივი ჭრილი (არმატურების განაწილების)

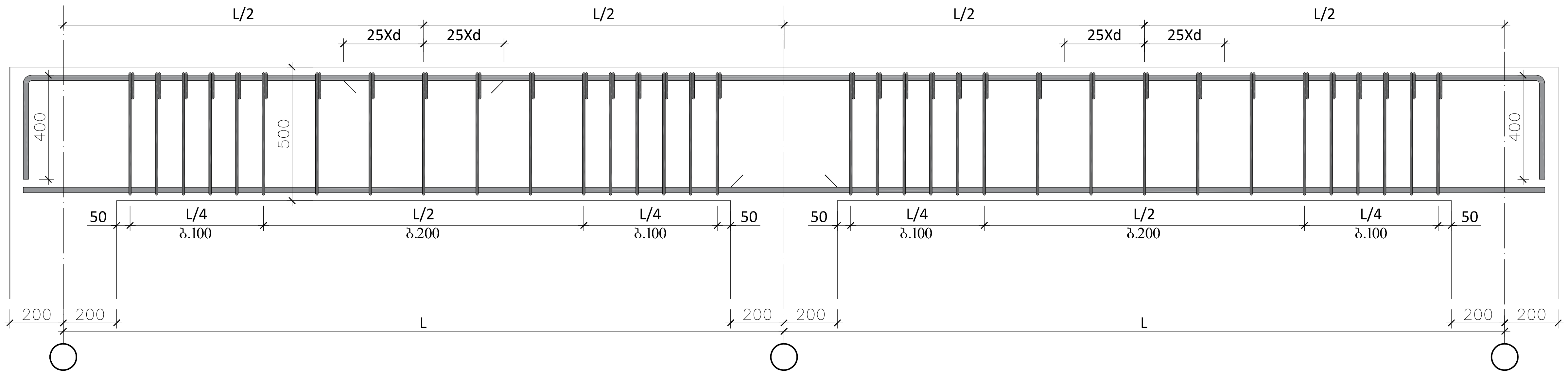

მონოლითური რ.ბ-ის რიგელების სპეციფიკაცია (ჭრილი 3-3) +10.550 ნიშნულზე													სულ კონსტრუქციის რაოდენობა			
						მასალის ამოკრეფა							n= 1			
პოზ.	⌀ (მმ)	კლასი	L (მმ)	n (ცალი)	Lxn მ	⌀ მმ	∑ Lxn მ	1 გრძ.მ. წონა, კგ	∑ წონა, კგ A240C	∑ წონა, კგ A500C	ბეტონი მ³ B25	ბეტონი მ³ B7.5	∑ წონა, კგ A240C	∑ წონა, კგ A500C	ბეტონი მ³ B25	ბეტონი მ³ B7.5
1	18	A500C	16320000	1	16320	18	16320	1.998	-	32607.4	68	-	-	32607.36	68	-
2	18	A500C	14960000	1	14960	18	14960	1.998	-	29890.1			-	29890.08		
I	8	A240C	1480	3400	5032	8	5032	0.395	1987.6	-			1987.6	-		

პროექტი: სავაჭრო ობიექტი,
მაღაზიის პროექტი.

მის: ქალაქი თბილისი, დიდი ლილო.
საკ.კ: 81.08.17.869.

თანამდებობა	გვარი	ხელმოწერა
დირექტორი	ნ.ქობალია	
მთ.არქიტექტორი		
ავტორი		
კონსტრუქტორი	ვ.ბლიაძე	
დაამუშავა	ვ.ბლიაძე	

ავტორი
CORE INVEST
საპროექტო და საინვესტიციო ბირთვი
+995 511177201
coreinves.org.ge@gmail.com

დამკვეთი:
შპს „ბრანდა"

კონსტრუქციული ნაწილი

მასშტაბი	-	თარიღი	
ბლოკი			
ნახაზი			

მონოლითური რიგელების სპეციფიკაცია +10.550 ნიშნულზე.

ახალი მშენებლობა

№	კორექტ.	თარიღი
1		
2		

სტადია	ინდექსი	ფურცელი 28
საპროექტო ნახაზები		

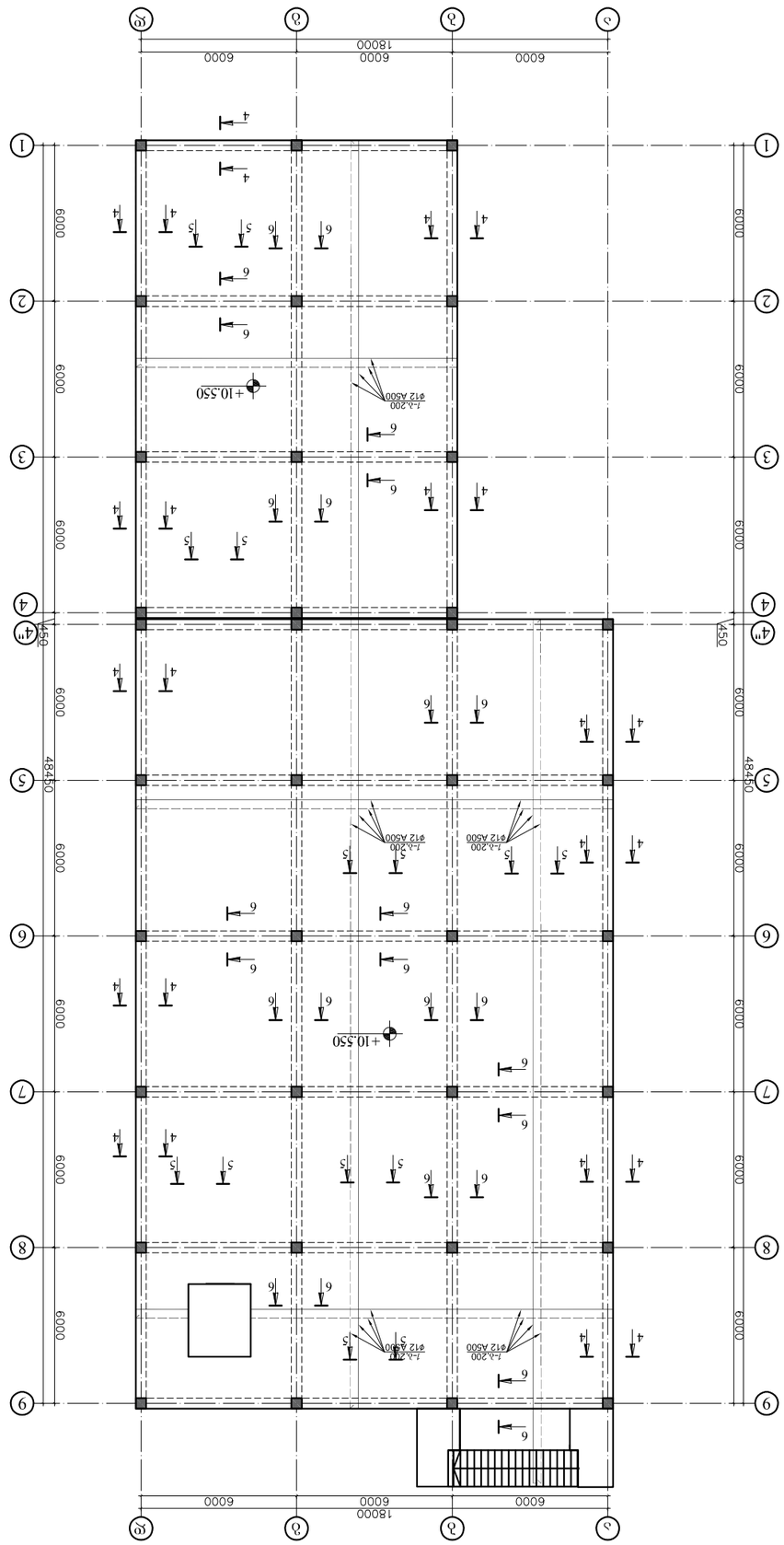

ЗАСЕЛЕНИЕ ЭЛЕКТРОЭНЕРГИЯ ЛОКАЛЬНО +10.550 ОПЕРАЦИОННЫЙ ЦЕНТР

Изм.	Кол.уч.	Лист	№ док.	Подп.
Разраб.				
Пров.				
Н.контр.				
ГИП				

Стадия: Р | Лист: 1 | Листов: 1

Адрес объекта: г. Тбилиси, Сабурталинский район, ул. Ахмети, 8108.17.869.

Разработал		
Проверил		
Н.контр.		
ГИП		

Операционный центр

Генплан

Гл. специалист		
Ведущий специалист		
Специалист		

CORE INVEST
Общество с ограниченной ответственностью
+995 511177201
corelinves.org.ge@gmail.com

Согласовано: ГУП "Тбилисводоканал"

Взам.инв.№		
Подп. и дата		
Инв.№ подл.		

№	Дата	Подпись	Кол.уч.
1			
2			

Заказчик: Общество с ограниченной ответственностью "Core Invest"

Генеральный директор: Гиоргадзе Г.Г.

Главный инженер проекта: Гиоргадзе Г.Г.

Разработал: Гиоргадзе Г.Г.

Проверил: Гиоргадзе Г.Г.

Н.контр.: Гиоргадзе Г.Г.

ГИП: Гиоргадзе Г.Г.

Операционный центр

Генплан

Стадия: Р | Лист: 1 | Листов: 1

Адрес объекта: г. Тбилиси, Сабурталинский район, ул. Ахмети, 8108.17.869.

Обозначение	Наименование	Примечание
	Общие данные	
ГП-1	Генплан	
	Архитектурно-строительные решения	
АР-1	Операционный центр. Планы этажей	
АР-2	Операционный центр. Фасады	
АР-3	Операционный центр. Разрезы	
	Конструкции железобетонные	
КЖ-1	Операционный центр. Фундаментная плита. Армирование	
КЖ-2	Операционный центр. Перекрытие 1-го этажа. Армирование	
КЖ-3	Операционный центр. Перекрытие 2-го этажа. Армирование	
КЖ-4	Операционный центр. Перекрытие 3-го этажа. Армирование	
КЖ-5	Операционный центр. Покрытие. Армирование	
КЖ-6	Операционный центр. Лестница. Армирование	
	Конструкции металлические	
КМ-1	Операционный центр. Металлоконструкции	
	Электрооборудование	
ЭМ-1	Операционный центр. Силовое электрооборудование	
ЭМ-2	Операционный центр. Освещение	
ЭМ-3	Операционный центр. Однолинейная схема	
	Водопровод и канализация	
ВК-1	Операционный центр. Водопровод и канализация	
	Отопление, вентиляция и кондиционирование	
ОВ-1	Операционный центр. Отопление и вентиляция	
	Слаботочные системы	
СС-1	Операционный центр. Слаботочные системы	

Формат	Кол.уч.	№ док.	Подп.	Дата
A3	-	-	-	-

Операционный центр

Содержание комплекта

Заведующий сектором: Гиоргадзе Г.Г.

ჭრილი 4-4
(ფილის კვეთი)

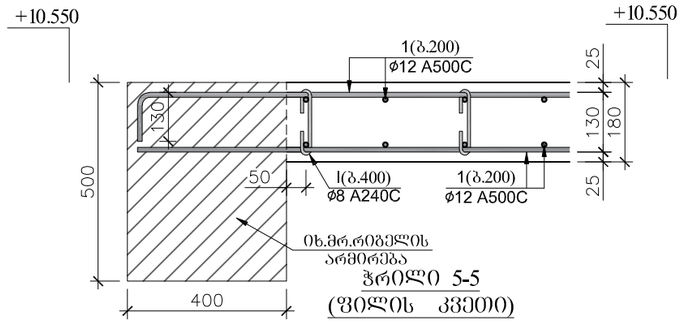

ჭრილი 5-5
(ფილის კვეთი)

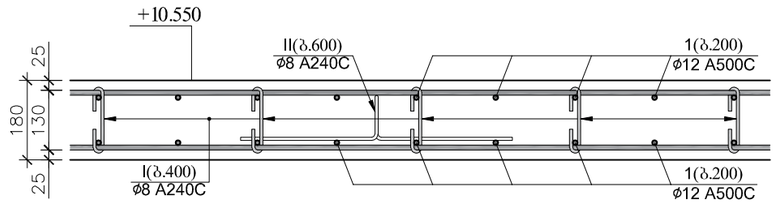

ჭრილი 6-6
(ფილის კვეთი)

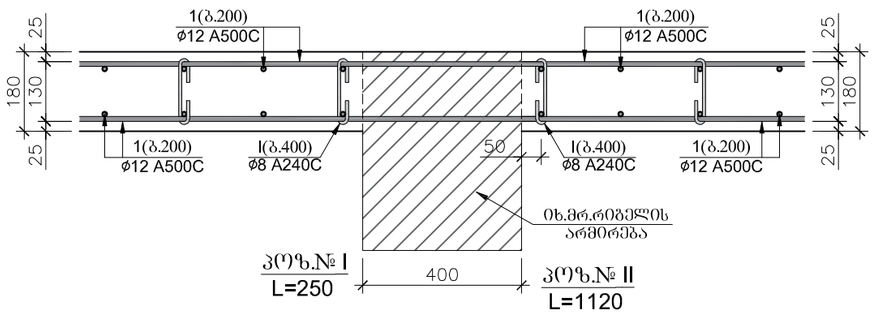

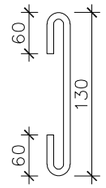

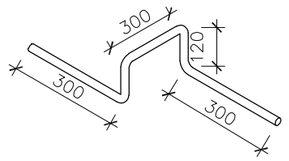

გადახურვის ფილის სპეციფიკაცია +10.550 ნიშნულზე												
არმატურის სპეციფიკაცია						მასალის ამოკრეფა						
პოზ.	⌀ (მმ)	კლასი	L (მმ)	n (ცალი)	Lxn მ	⌀ მმ	∑ Lxn მ	1 გრძ.მ. წონა, კგ	∑ წონა , კგ		ბეტონი მ^3	
									A240C	A500C	B25	B7.5
1	12	A500C	17010000	1	17010	12	17010	0.888	-	15104.9	146	0
2	8	A240C	250	4050	1012.5	8	3734.1	0.395	1475	-		
I	8	A240C	1120	2430	2721.6							
მასალის საერთო ხარჯი ერთ კონსტრუქციულ ელემენტზე:								∑=	1475	15104.9	146	0
კონსტრუქციის რაოდენობა:								n= 1	1475	15104.9	146	0
არმატურის წონა 1 მ^3 ბეტონში										113.716	კგ/მ^3	

შენიშვნები:
1.არმატურის დამცავი შრე ნაჩვენებია არმატურის კიდეებიდან;
2.არმატურების გაწყვეტა შესრულდეს: ზედა შრეში - მალის შუა ნაწილში;
ქვედა შრეში - რიგელის დაჭრდნობის ადგილებში;
3.კონსოლზე გადასული ძირითადი და ასევე დამატებული ზედა შრის არმირება
აუცილებელია, რომ არმატურის ღეროები იქოს უწყვეტი და ერთიანი.
დაუშვებელია კონსოლურ ნაწილზე გადაბმა, აუცილებელია მოხდეს გადის
გოწყობა მთლიანი უწყვეტი ღეროებით.
4.არმატურების გადაბმა მოხდეს სხვადასხვა დონეზე, გადაბმის სიგრძით 50∅.
5.ერთ კვეთში არ უნდა იქოს გადაბმული , მთლიანი არმატურის რაოდენობის 50%-ზე მეტი.

ფორმატი	დაკვეთა №	პროექტი №	ფაილის სახელი
A3	-	-	-

პირობითი აღნიშვნები

შენიშვნები

პროექტი: სავაჭრო ობიექტი, მადახიის პროექტი.

მის: ქალაქი თბილისი, დიდი ლილო. საკ.კ: 81.08.17.869.

თანამდებობა	გვარი	ხელმოწერა
დირექტორი	ნ.ქობალია	
მთ.არქიტექტორი		
ავტორი		
კონსტრუქტორი	ვ.ბლიაძე	
დაამუშავა	ვ.ბლიაძე	

ავტორი
CORE INVEST
საკონსულტაციო დაპროექტების ბიურო
+995 511177201
coreinves.org.ge@gmail.com

დამკვეთი: შპს „ბრანდა"

კონსტრუქციული ნაწილი

მასშტაბი	-	თარიღი	
გლოკი			
ნახაზი			

გადახურვის ფილის არმირების გეგმა +10.550 ნიშნულზე.

ახალი მშენებლობა

№	კორექტ.	თარიღი
1		
2		

სტადია	ობიექტი	ფურცელი 30
საპროექტო ნახაზები		

კიბის სამონტაჟო გეგმა

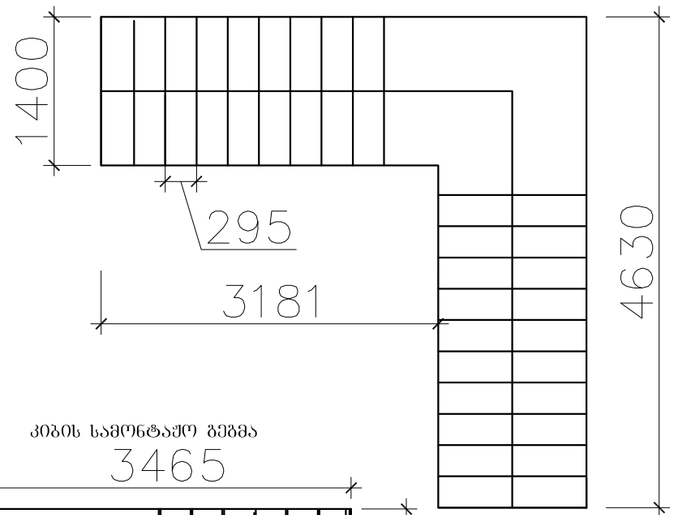

კიბის სამონტაჟო გეგმა

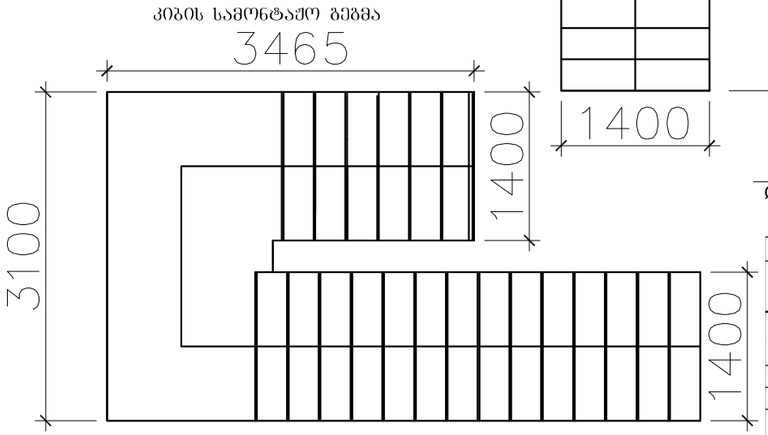

კიბის სამონტაჟო გეგმა

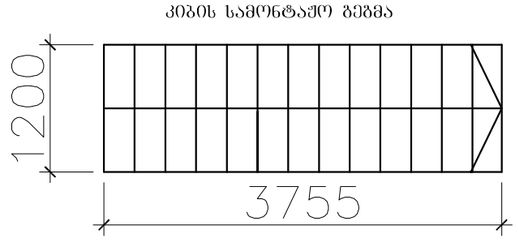

კიბის სამონტაჟო კვანძი "1"

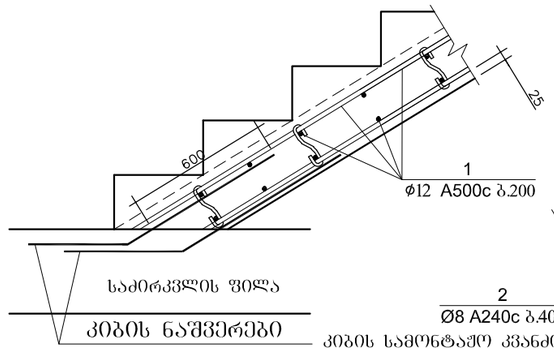

კიბის სამონტაჟო კვანძი "2"

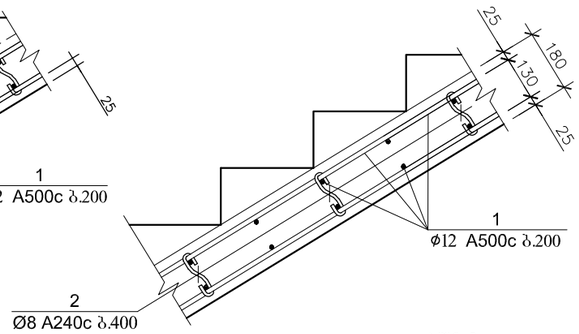

კიბის სამონტაჟო კვანძი "3"

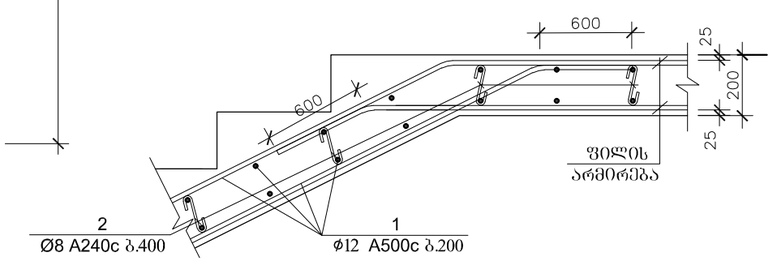

პოზ.2
L=310

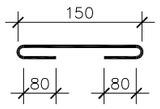

რ.ბ კიბის სპეციფიკაცია													სულ კონსტრუქციის რაოდენობა					
						მასალის ამოკრეფა							n= 1					
პოზ.	⌀ (მმ)	კლასი	L (მმ)	n (ცალი)	Lxn მ	⌀ მმ	∑ Lxn მ	1 გრძ.მ. წონა, კგ	∑ წონა , კგ		ბეტონი მ³		∑ წონა , კგ		ბეტონი მ³	
									A240C	A500C	B25	B7.5	A240C	A500C	B25	B7.5
1	12	A500C	2200000	1	2200	12	2200	0.888	-	1953.6	20	-	-	1953.6	20	-
2	8	A240C	310	300	93	8	93	0.395	36.735	-			36.735	-		
								∑	36.735	1953.6	20	-	36.735	1953.6	20	-

ფორმატი	A3
დაკვეთა №	-
პროექტი №	-
ფაილის სახელი	-

პირობითი აღნიშვნები

შენიშვნები

პროექტი: სავაჭრო ობიექტი, მაღაზიის პროექტი.

მის: ქალაქი თბილისი, დიდი ლილო. საკ.კ: 81.08.17.869.

თანამდებობა	გვარი	ხელმოწერა
დირექტორი	ნ.ქოგალია	
მთ.არქიტექტორი		
ავტორი		
კონსტრუქტორი	ვ.გლიაძე	
დაამუშავა	ვ.გლიაძე	

ავტორი

CORE INVEST
საპროექტო და საინჟინრო კომპანია
+995 511177201
coreinves.org.ge@gmail.com

დამკვეთი: შპს „პრანდა"

კონსტრუქციული ნაწილი

მასშტაბი	-	თარიღი	
გლოკა			
ნახაზი			

კიბის კვანძები და სპეციფიკაცია.

ახალი მშენებლობა

№	კორექტ.	თარიღი
1		
2		

სტადია	ინდექსი	ფურცელი 31
საარქიტექტო ნახაზები		

ნორმატიული კონსტრუქციული მოთხოვნები არმატურის გადაბმაზე და ჩაანკერებაზე

ფილის ღიობების და სვეტის შეუღლების სქემატური ნახაზი (ვარიანტი-1)

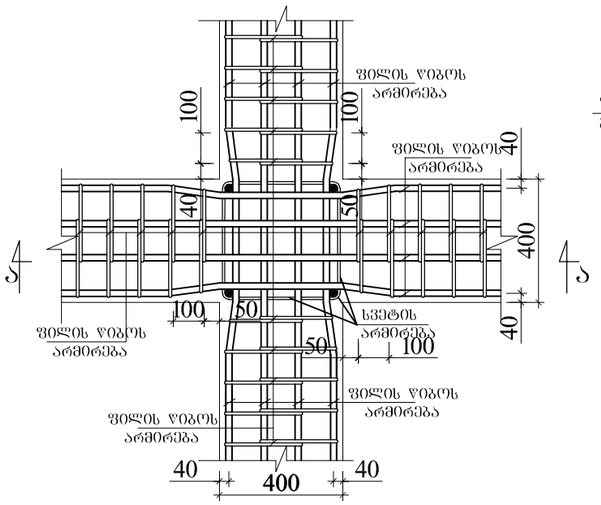

ფილის ღიობების და სვეტის შეუღლების სქემატური ნახაზი (ვარიანტი-2)

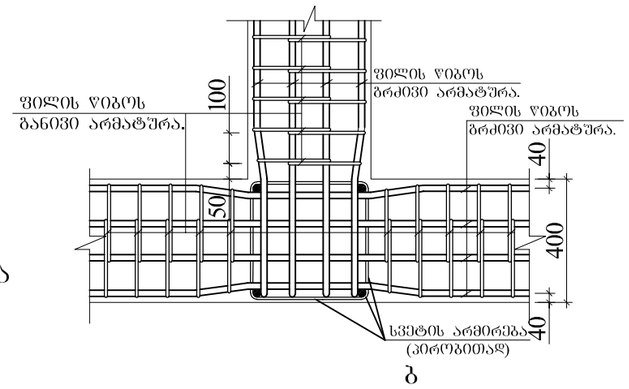

ფილის ღიობების ერთმანეთთან შეუღლების სქემატური ნახაზი (ვარიანტი-3)

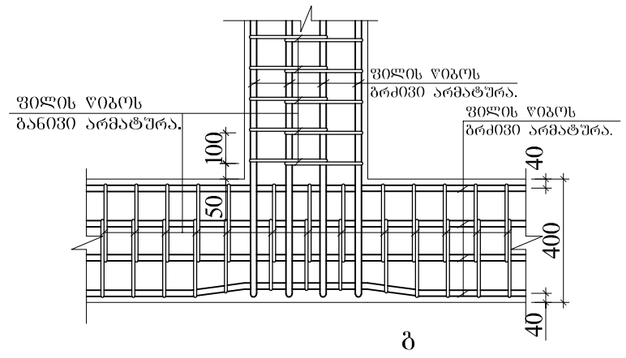

კვეთი ა - ა.

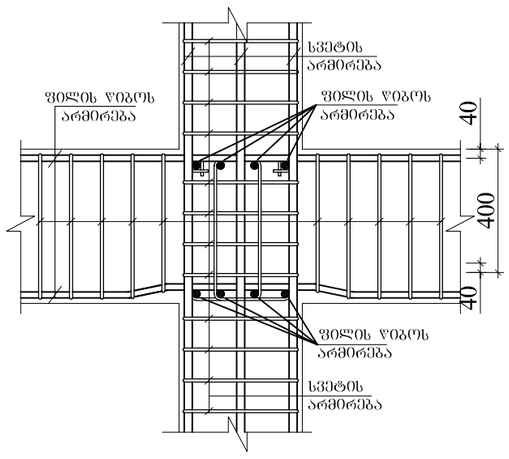

კვეთი ბ - ბ.

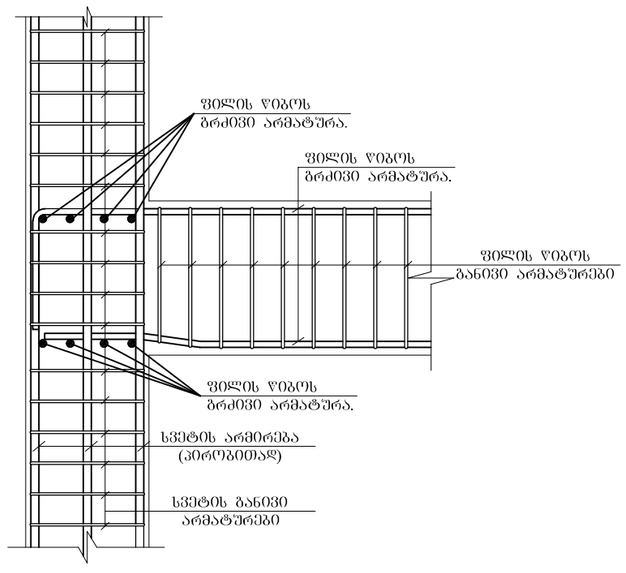

კვეთი გ - გ.

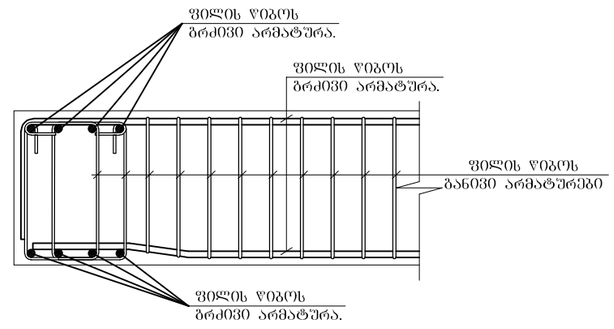

ფორმატი	დაკვეთა №	პროექტი №	ფაილის სახელი
A3	-	-	-

პირობითი აღნიშვნები

შენიშვნები

პროექტი: სპორტული ობიექტი, მაღაზიის პროექტი.

მის: ქალაქი თბილისი, დიდი ლილო.
საკ.კ: 81.08.17.869.

თანამდებობა	გვარი	ხელმოწერა
დირექტორი	ნ.ქობალია	
მთ.არქიტექტორი		
ავტორი		
კონსტრუქტორი	ვ.ბლიაძე	
დაამუშავა	ვ.ბლიაძე	

ავტორი

CORE INVEST
საკონსულტაციო და საინჟინრინგო კომპანია
+995 511177201
coreinves.org.ge@gmail.com

დამკვეთი: შპს „პრანდა"

კონსტრუქციული ნაწილი

მასშტაბი	-	თარიღი	
გლოკი			
ნახაზი			

კონსტრუქციული მოთხოვნა.

ახალი მშენებლობა

№	კორექტ.	თარიღი
1		
2		

სტადია	ობიექტი	ფურცელი 32
საკონსტრუქციო ნახაზები		

ნორმატიული კონსტრუქციული მოთხოვნები არმატურის გადაბმაზე და ჩაანკერებაზე

სვეტებში არმატურის ნაშვერების განლაგება გადაბმის პიაპირის მოსაწყობად

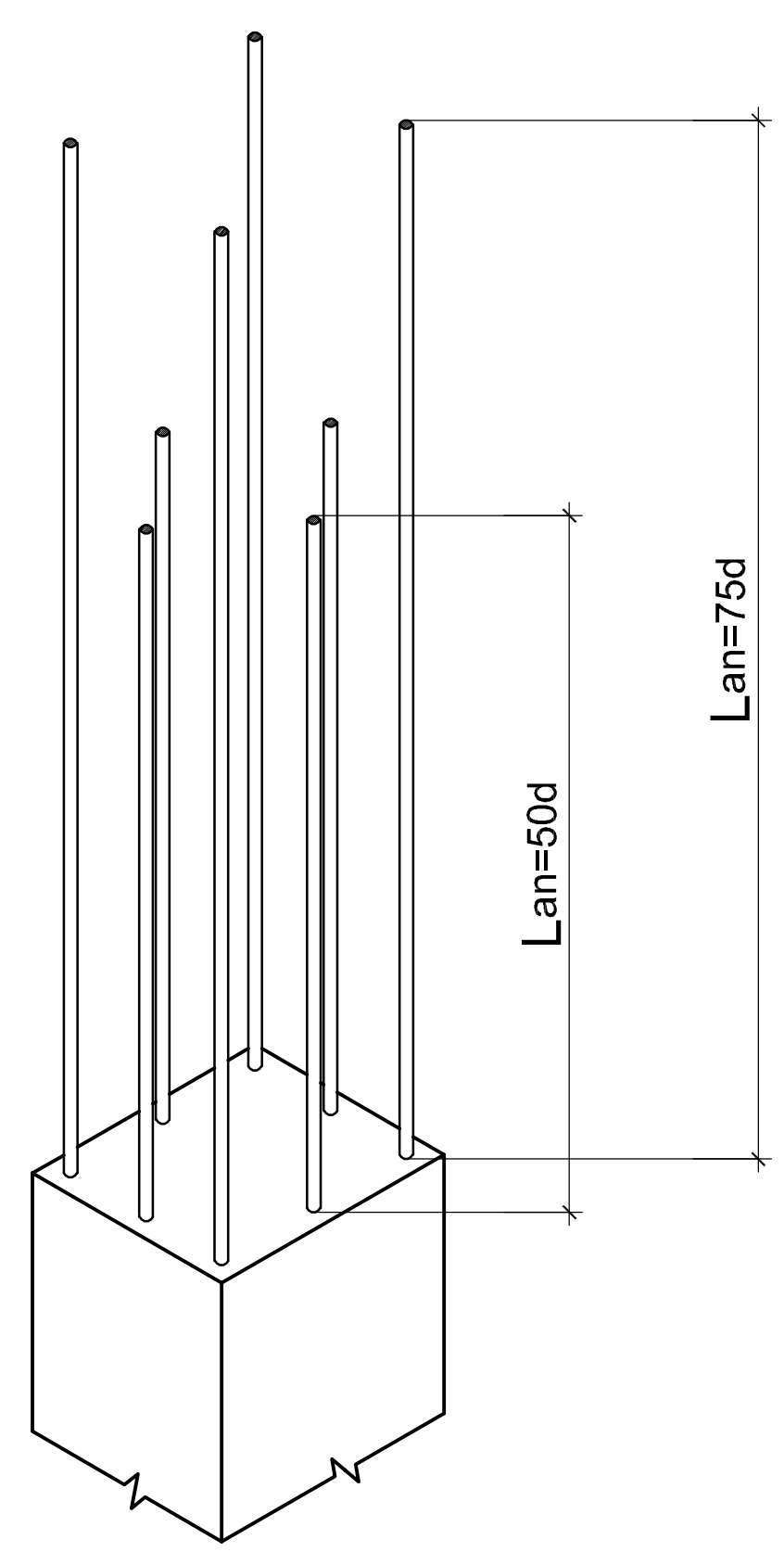

განაპირა სვეტებში ფილის წიბოს მუშა არმატურების ჩაანკერების სქემატური ნახაზი.

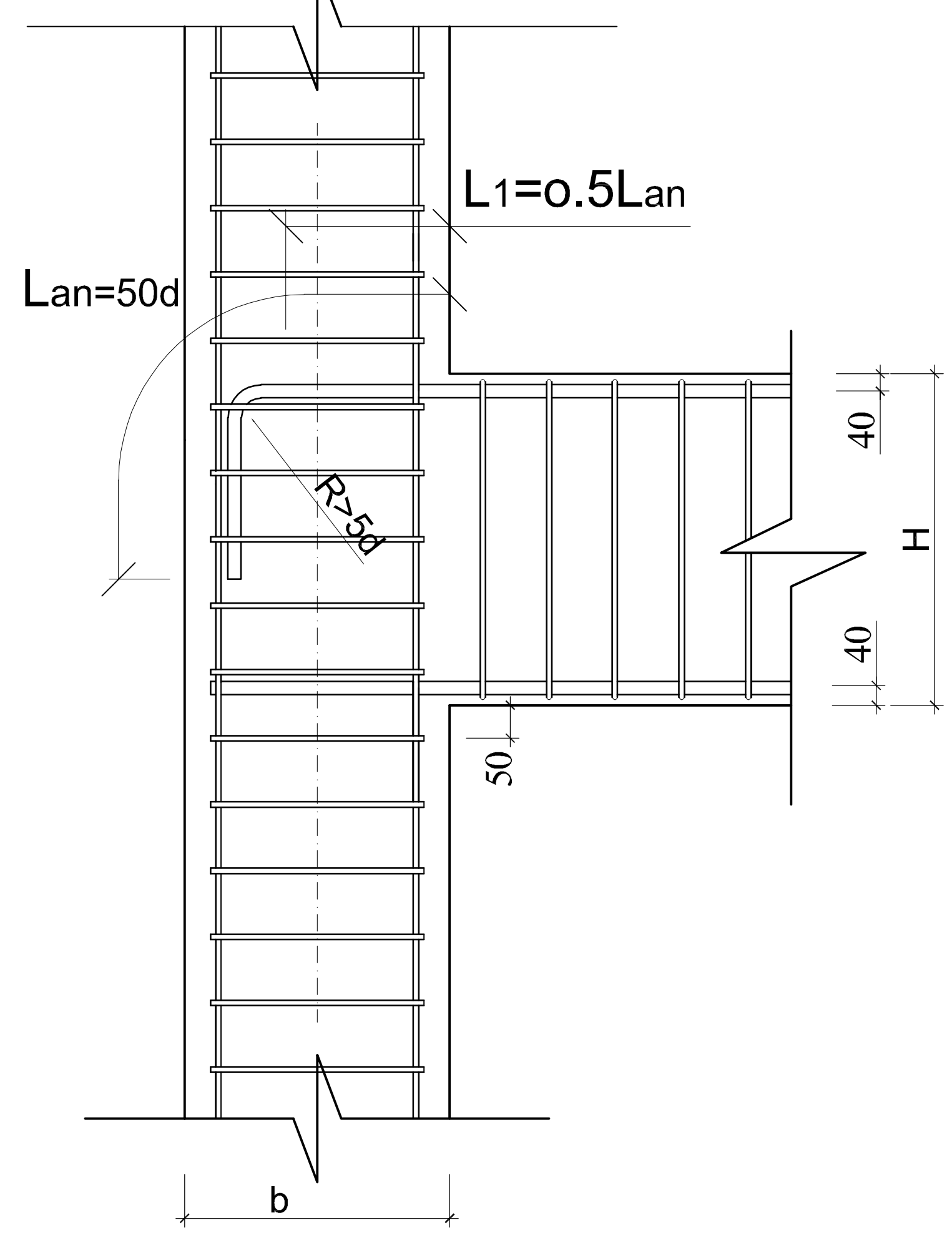

ფორმატი	დაკვეთა №	პროექტი №	ფაილის სახელი
A3	-	-	-

პირობითი აღნიშვნები

შენიშვნები

პროექტი: სავაჭრო ობიექტი, მაღაზიის პროექტი.

მის: ქალაქი თბილისი, დიდი ლილო.
ს.კ.: 81.08.17.869.

თანამდებობა	გვარი	ხელმოწერა
დირექტორი	ნ.ქობალია	
მთ.არქიტექტორი		
ავტორი		
კონსტრუქტორი	ვ.ბლიაძე	
დაამუშავა	ვ.ბლიაძე	

ავტორი
CORE INVEST
+995 511177201
coreinves.org.ge@gmail.com

დამკვეთი: შპს „პრანდა"

კონსტრუქციული ნაწილი

მასშტაბი	-	თარიღი	
ბლოკი			
ნახაზი			

კონსტრუქციული მოთხოვნა.

ახალი მშენებლობა

№	კორექტ.	თარიღი
1		
2		

სტადია	ინდექსი	ფურცელი 33
საპროექტო ნახაზები		

ნორმატიული კონსტრუქციული მოთხოვნები არმატურის გადაბმაზე და ჩაანკერებაზე

ფილის წიბოებში განივი არმატურების განაწილების სქემატური ნახაზი.

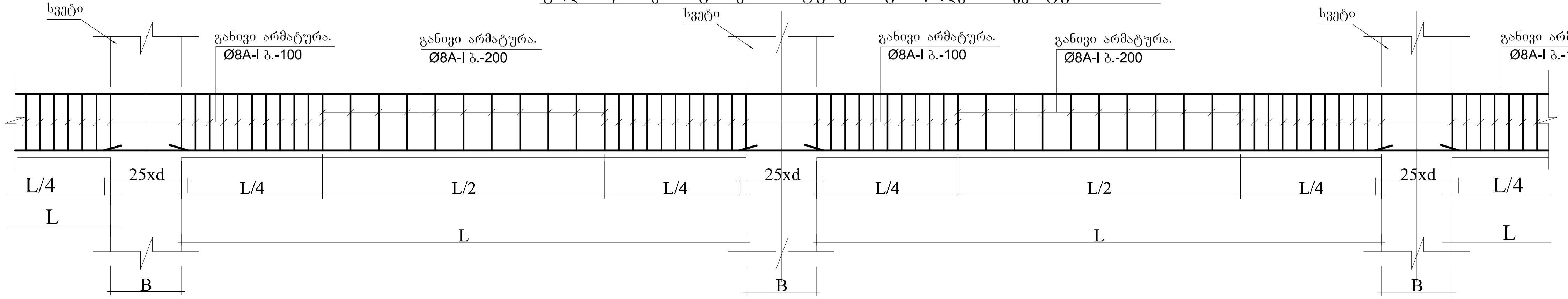

ფილის წიბოებში გრძივი მუშა არმატურების გადაბმის სქემატური ნახაზი.

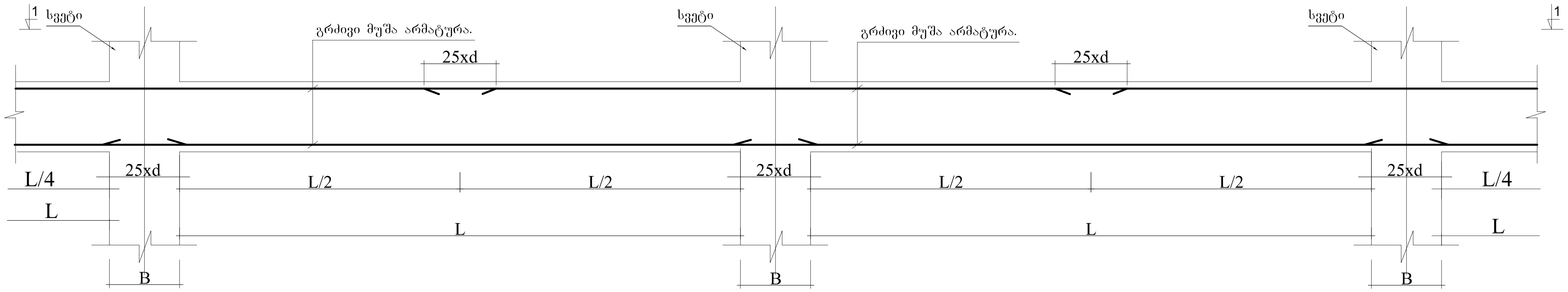

ხედი 1-1.

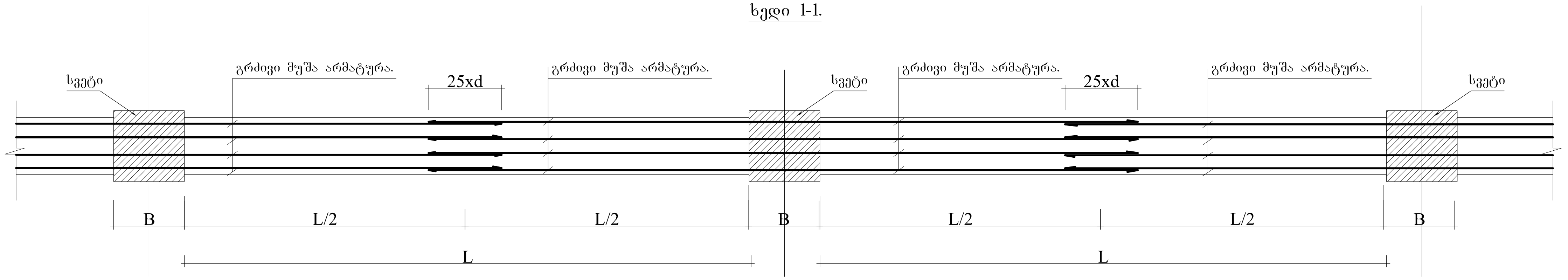

ფორმატი	დაკვეთა №	პროექტი №	ფაილის სახელი
A3	-	-	-

პირობითი აღნიშვნები

შენიშვნები

პროექტი: სავაჭრო ობიექტი,
მაღაზიის პროექტი.

მის: ქალაქი თბილისი, დიდი ლილო.
საკ.კ: 81.08.17.869.

თანამდებობა	გვარი	ხელმოწერა
დირექტორი	ნ.ქობალია	
მთ.არქიტექტორი		
ავტორი		
კონსტრუქტორი	ვ.ბლიაძე	
დაამუშავა	ვ.ბლიაძე	

ავტორი
CORE INVEST
საპროექტო და საინვესტიციო ბირთვი
+995 511177201
coreinves.org.ge@gmail.com

დამკვეთი:
შპს „ბრანდა"

კონსტრუქციული ნაწილი

მასშტაბი	-	თარიღი	
ბლოკი			
ნახაზი			

კონსტრუქციული მოთხოვნა.

ახალი მშენებლობა

№	კორექტ.	თარიღი
1		
2		

სტადია	ინდექსი	ფურცელი 34
საპროექტო ნახაზები		

ფორმატი	ფაილების №	ცვლილების №	ფასი	შენიშვნა
A3	-	-		-
პროექტის ავტორები				
შესრულებული				

ნორმატიული კონსტრუქციული მოსაზრებებით არმატურის ბადეების განლაგების სქემა

ფილის ზედა შრეში არმატურის ბადეებისა და დამატებითი ღეროების განლაგების სქემა.

(მასშტაბი 1:50)

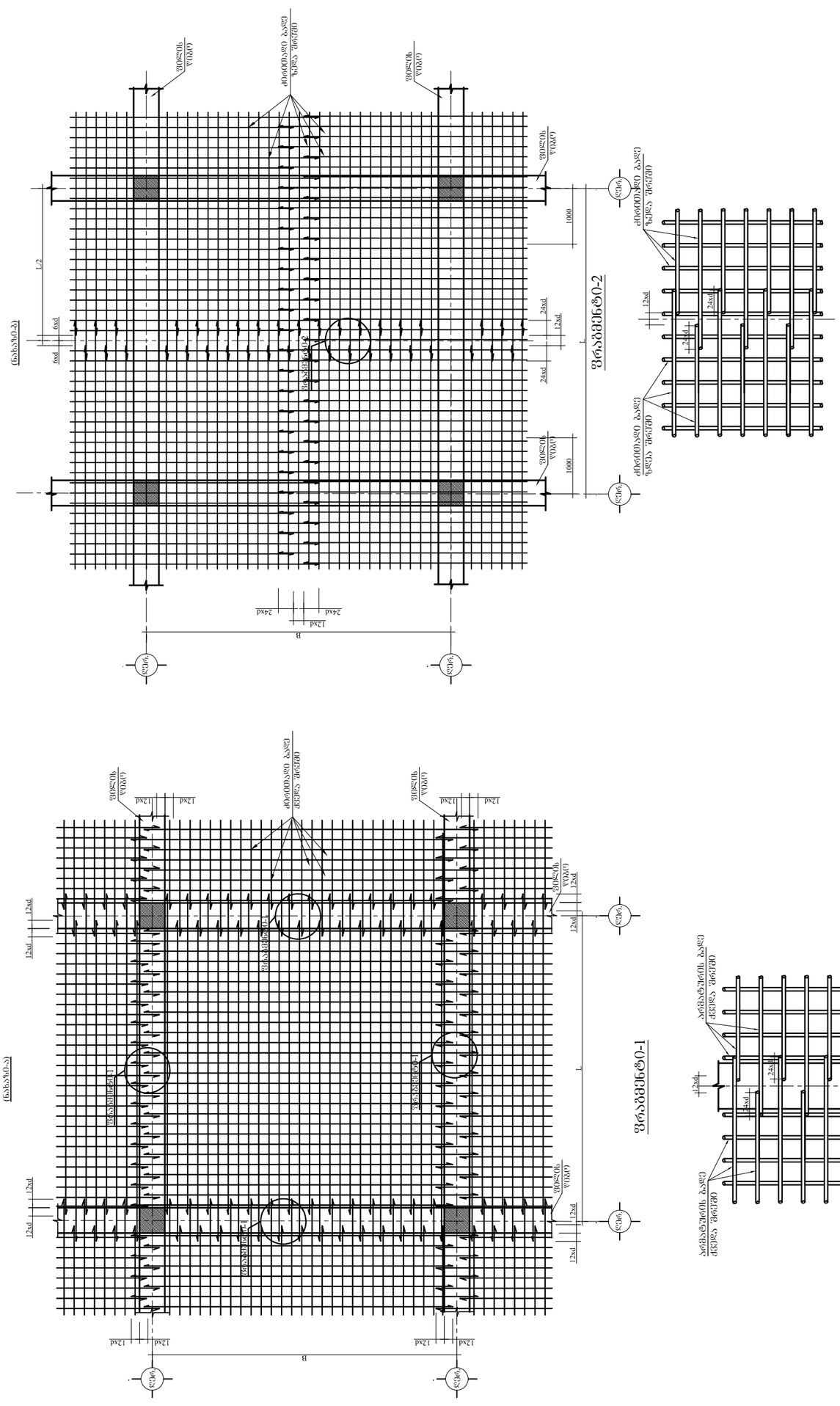
L/2
6xd
6xd
24xd
12xd
24xd
24xd
12xd
24xd
1000
1000
L
B
12xd
12xd
12xd
12xd
12xd
12xd
12xd
12xd
ფილის ღერძი
ფილის ღერძი
ფილის ღერძი

ნორმატიული კონსტრუქციული მოთხოვნები არმატურის გადაბმაზე და ჩაანკერებაზე

ქვედა და ზედა შრეების ფიქსატორების მოწყობის სქემატური ნახაზი

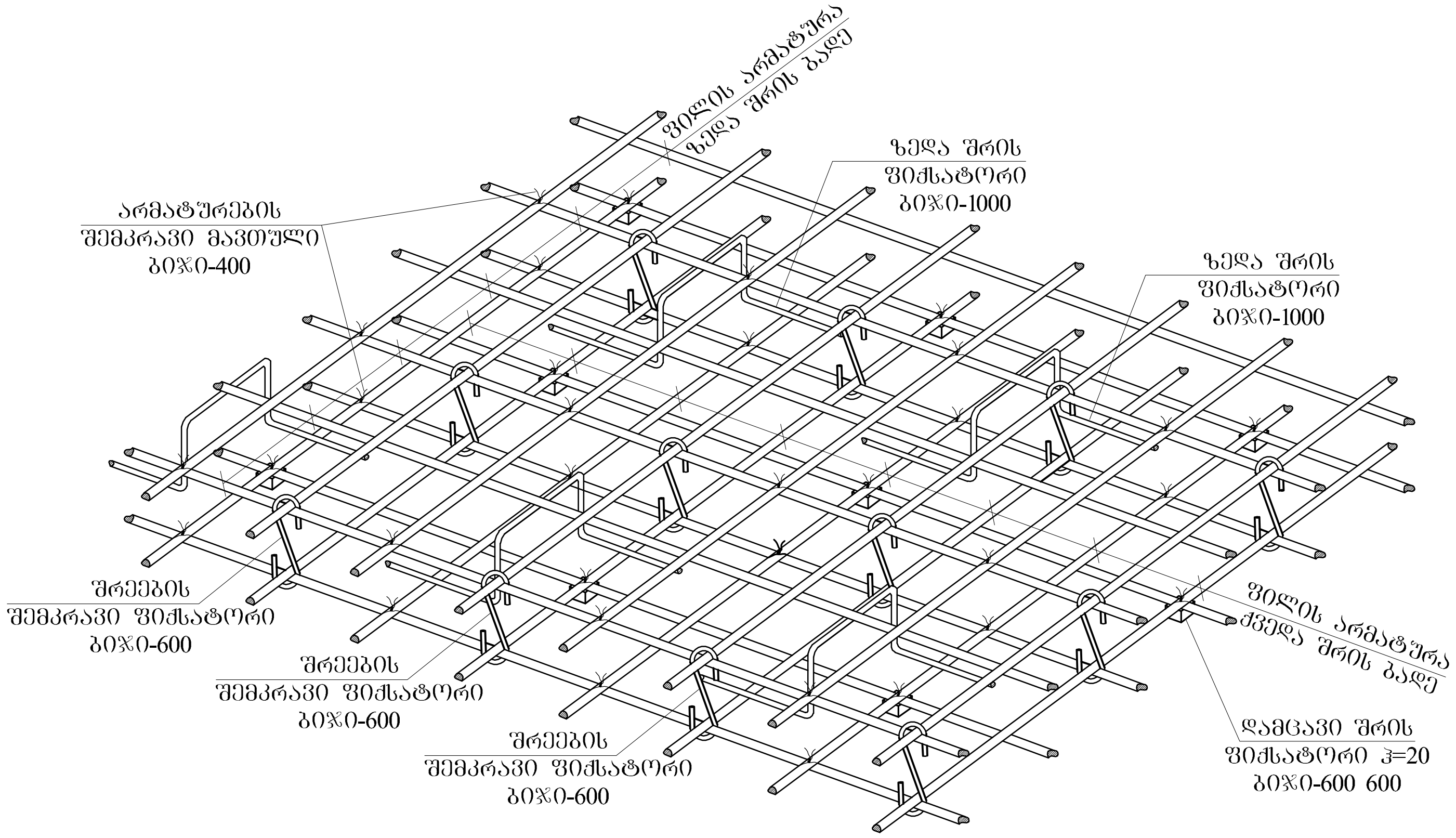

რიგელთან ფილის არმირების მოწყობის სქემატური ნახაზი

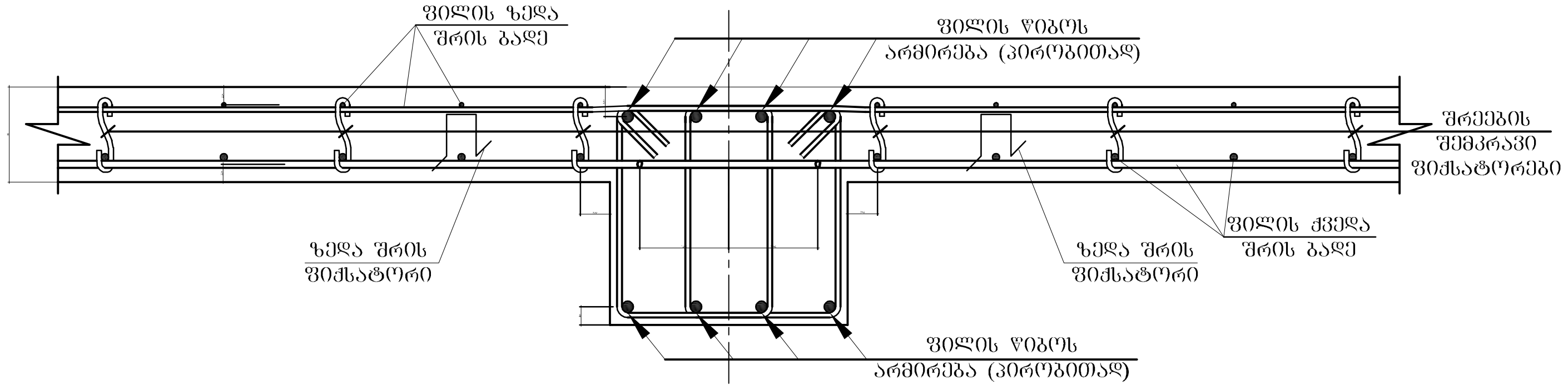

ფორმატი	დაკვეთა №	პროექტი №	ფაილის სახელი
A3	-	-	-

პირობითი აღნიშვნები

შენიშვნები

პროექტი: სავაჭრო ობიექტი, მაღაზიის პროექტი.

მის: ქალაქი თბილისი, დიდი ლილო.
საკ.კ: 81.08.17.869.

თანამდებობა	გვარი	ხელმოწერა
დირექტორი	ნ.ქობალია	
მთ.არქიტექტორი		
ავტორი		
კონსტრუქტორი	ვ.ბლიაძე	
დაამუშავა	ვ.ბლიაძე	

ავტორი
CORE INVEST
საპროექტო და საინვესტიციო ბირთვი
+995 511177201
coreinves.org.ge@gmail.com

დამკვეთი:
შპს „ბრანდა"

კონსტრუქციული ნაწილი

მასშტაბი	-	თარიღი	
ბლოკი			
ნახაზი			

კონსტრუქციული მოთხოვნა.

ახალი მშენებლობა

№	კორექტ.	თარიღი
1		
2		

სტადია	ინდექსი	ფურცელი 36
საპროექტო ნახაზები		

საექსპერტო კვლევითი ჯგუფი

შ.პ.ს "ექსპერტ დეველოპმენტი"



LTD "expert development"

მტკვრის ქუჩა №6

ტელ: 599 98 05 21

Mail:expert_development@gmail.com

05/09/2023 წელი

პროექტის კონსტრუქციული ნაწილის ექსპერტიზა

ქალაქი თბილისი, დიდი ლილო საკადასტრო კოდით №81.08.17.869 შპს “ბრანდა”-ს საკუთრებაში არსებულ მიწის ნაკვეთზე არიტექტურულ პროექტზე დაყრდნობით მშენებარე ორ სართულიან (ერთი მიწისქვეშა სართულით) სავაჭრო დანიშნულების შენობის ფართზე რეკონსტრუქცია-დაშენების პროექტის კონსტრუქციული ნაწილის ექსპერტიზა

შინაარსი

ქალაქი თბილისი, დიდი ლილო (საკ. კოდით №81.08.17.869) შპს “ბრანდა”-ს თხოვნის საფუძველზე შემოწმება ჩავუტარეთ არსებულ მიწის ნაკვეთზე შედგენილ საპროექტო დოკუმენტაციას, რომელიც მოიცავს არქიტექტურულ ნახაზებზე დამუშავებულ კონსტრუქციულ მუშა ნახაზებს. პროექტის მიხედვით დაგეგმარებულია ორ სართულიან (ერთი მიწისქვეშა სართულით) სავაჭრო დანიშნულების შენობის ფართზე რეკონსტრუქცია-დაშენება. შესაბამისად კონსტრუქციული გაანგარიშების მიხედვით არსებული შენობის გეგმარების მიხედვით დამატებით ეწყობა რკინა-ბეტონის კარკასი, რომელიც გრძელდება საპროექტო სართულზე. სარეკონსტრუქციო შენობის მაქსიმალური გაბარიტული ზომები ღერძებს შორის შეადგენს 18,00X48,45 მეტრს. არსებული შენობის ფუნდამენტი დაფუძნებულია რკინა-ბეტონის წერტილოვან-ლენტურ ბალიშებზე.

კონსტრუქციული ნაწილის ექსპერტიზა

აღნიშნულ პროექტზე ჩვენს მიერ ჩატარებულ იქნა კვლავა, სადაც შესწავლილ იქნა ყველა ის კონსტრუქციული მახასიათებლები და საანგარიშო სქემა, რაც მოიცავს მნიშვნელოვან მზიდუნარიან დეტალებს. საპროექტო დოკუმენტაციის მიხედვით კონსტრუქციული სქემა წარმოდგენილია შემდეგი სახით:

1. შენობის ფუნდამენტი გაანგარიშებულია მონოლითურ რკინა-ბეტონის წერტილოვან და ლენტურ ბალიშებზე (კვეთით 2000X2000 მმ), ხოლო ლენტური 600X400 მმ;

2. რანდკოჭი – 400X400 მმ;

3. რკინა-ბეტონის კედლები – სისქით 200 მმ;

4. საანგარიშო სქემა მონოლითითური რკინა-ბეტონის კარკასული ტიპისაა (კოლონები 400X400 მმ), ხოლო ლითონის სვეტი – მილკვადრატი 120X120X5 მმ;

5. რკინა-ბეტონის რიგელები – 400X500 მმ, ხოლო ფარული რიგელები 400X250 მმ;

6. სართულშუა გადახურვის მონოლითური რკინა-ბეტონის ფილები - სისქით 100 მმ, 180 მმ და 250 მმ;

7. მონოლითური კიბე – კვეთით 180 მმ;

8. გადახურვა – მონოლითური რკინა-ბეტონის ფილით (სისქით 180 მმ)

საპროექტო დოკუმენტაციის მიხედვით გათვალისწინებულია მშენებარე ორ სართულიან (ერთი მიწისქვეშა სართულით) სავაჭრო დანიშნულების შენობის ფართზე რეკონსტრუქცია-დაშენება, რომლის კონსტრუქცია მონოლითური რკინა-ბეტონისა კარკასული სქემითაა გაანგარიშებული. გეოლოგიური კვლევიდან გამომდინარე ფუძედ გამოყენებულია თიხნარი ფენა, საანგარიშო სიმტკიცით ერთღერძა კუმშვაზე (R_0=1,80 კგ.ძ/სმ^2). საძირკველი რკინა-ბეტონის წერტილოვან და ლენტურ ბალიშებზეა გაანგარიშებული, რომელიც გეოლოგიური მონაცემების მიხედვით დასულია 2 შრეზე. გამოყენებულია საანგარიშო გათვალებით A500c და A240c არამტურა. სვეტებში გამოყენებულია რვა ღერი 18A500c არმირება, სვეტები შეკრულია რომბული მეთოდით. რიგელებში გამოყენებულია რვა ღერი 18A500c არმატურა, რომელიც

შეკრულია ორმაგი ხამუთით განივკვეთების შესაბამისად (ფარული რიგელიც შეკრულია ორმაგი ხამუთით). გაძლიერებულია სვეტებსა და რიგელებთან შეერთების კვანძები, რაც განპირობებულია საპროექტო გეომეტრიული ფორმებისა და პარამეტრების მიხედვით, სადაც დატვირთვებისა და თანაბარ გადანაწილებული ძალვების სწორი მუშაობის პრინციპით არის აღებული. რკინა-ბეტონის ფილებში გამოყენებულია 12A500c კლასის მუშა არმატურა (სისქით 100 მმ 250 მმ და 180 მმ), გადახურვა ხორციელდება 180 მმ კვეთის მონოლითური რკინა-ბეტონის ფილით, კიბის ფილაში ანგარიშის მიხედვით გამოყენებულია 12A500c არმირება (კვეთი 180 მმ). სეისმო მედეგობის პირობის მიხედვით აღნიშნული კონსტრუქციული პროექტი მოქმედ სამშენებლო ნორმატივებთან მიმართებაში წარმოებულია სწორად, რასაც ვეთანხმებით და ვანიჭებთ დადებით შეფასებას.

ჩატარებული ექსპერტიზის საფუძველზე კორექტირებული საპროექტო დოკუმენტაცია შედგენილია გეოლოგიური მონაცემების და კონსტრუქციული სწორი საანგარიშო სქემის მიხედვით თანდართული მასალებით, რაც მოცემულია მუშა ნახაზებში და გათვლებში. შესაბამისად წარმოდგენილი სარეკონსტრუქციო შენობის პროექტის კონსტრუქციული ნაწილი შედგენილია და დამუშავებული სამშენებლო ნორმატივებისა და წესების ფარგლებში.

სარეკონსტრუქციო შენობის მზიდი კონსტრუქციები გაანგარიშებულია სასრული ელემენტების მეთოდის საფუძველზე, გაანგარიშებაში განხილულია შემდეგი დატვირთვები: 1. სტატიკური მუდმივი 2. სტატიკური ხანმოკლე 3. სტატიკური ხანგრძლივი 4. სეისმური X მიმართულება (0.17g აჩქარება) 5. სეისმური Y მიმართულება 6. სეისმური 45^0 7. სეისმური 135^0 8. ქარი სტატიკური X მიმართულება 9. ქარი სტატიკური Y 10. ქარი პულსაციური X 11. ქარი პულსაციური Y 12. აქსელეროგრამა 1, X მიმართულება 13. აქსელეროგრამა 1, Y 14. აქსელეროგრამა 2, X მიმართულება 15. აქსელეროგრამა 2, Y მიმართულება 16. აქსელეროგრამა 3, X მიმართულება 17. აქსელეროგრამა 3, Y მიმართულება 18. აქსელეროგრამა 4, X მიმართულება 19. აქსელეროგრამა აქსელეროგრამა Y მიმართულება 20. აქსელეროგრამა 5, X მიმართულება 21. აქსელეროგრამა Y მიმართულება 22. აქსელეროგრამა 6, X მიმართულება 23. აქსელეროგრამა 6, Y მიმართულება 24. აქსელეროგრამა 7, X მიმართულება 25. აქსელეროგრამა 7, Y მიმართულება.

გრუნტის კატეგორია სეისმური თვისებებით-II. საანგარიშო სეისმურობა 8 ბალს შეადგენს. (EMS-98 სკალით) გათვალისწინებულია საკუთარი რხევის 36 ფორმა. ბეტონის კლასი B-25. არმატურა A500c, A240c. შესაბამისად წარმოდგენილი პროექტის კონსტრუქციული ნაწილი შედგენილია და დამუშავებული სამშენებლო ნორმატივებისა და წესების ფარგლებში.

დასკვნითი ნაწილი: ჩვენს მიერ შესწავლილი ქალაქი თბილისი, დიდი ლილო საკადასტრო კოდით №81.08.17.869 არსებულ მიწის ნაკვეთზე ორ სართულიან (ერთი მიწისქვეშა სართულით) სავაჭრო დანიშნულების შენობის ფართზე რეკონსტრუქცია-დაშენების საპროექტო დოკუმენტაცია და მასში მოცემული კონსტრუქციული ნახაზები შესრულებულია სამშენებლო ნორმატივების, გეოლოგიური მონაცემებზე დაგეგმარებული კონსტრუქციული ნაწილის გათვალისწინებით, რომელიც სავსებით დამაკმაყოფილებელია და საიმედო დღეისათვის მოქმედ სამშენებლო ნორმებთან და წესებთან მიმართებაში. საპროექტო სამუშაოებით არ ირღვევა არსებული შენობის კონსტრუქციული ელემენტების სქემა და დეფორმაციების წარმოქმნის პირობა გამორიცხულია, ასევე დაცულია სეისმომედეგობის ნორმები, რის საფუძველზეც მოცემული დოკუმენტაცია სრულიად აკმაყოფილებს დღეისათვის მოქმედ სამშენებლო ნორმებსა და წესებს. ჩატარებული ექსპერტიზის შედეგად წარმოდგენილ კონსტრუქციულ პროექტს ცალსახად ენიჭება დადებითი შეფასება.

კონსტრუქტორ-ექსპერტი: **ა. ყურაშვილი**



სამუშაო გამოცდილება

გვარი, სახელი, მამის სახელი: - ყურაშვილი ალექსანდრე

მისამართი: - ქ.თბილისი, იპ. ხვიჩიას ქუჩა №16, ბინა 11

ტელეფონი: - ტელ: 2 37 55 77
მობ: 5 99 05 70 94
პ/ნ 01024034907

განათლება: - 2002 წელს ჩავაბარე და 2008 წელს დავამთავრე საქართველოს პოლიტექნიკური ინსტიტუტის სამშენებლო ფაკულტეტი, სპეციალობით სამრეწველო და სამოქალაქო მშენებლობა (მაგისტრი)

- მშნებელ-ინჟინერის სამუშაო საქმიანობა და გამოცდილება 2006 წლიდან დღემდე.

-შპს "ვალენტია ინდუსტრია" 2005-2006წწ.

-"სახელმწიფო უზრუნველყოფის სამსახური" თანამდებობა: ქონების განვითარების სამსახურის სპეციალისტი 2006-2009 წწ. (ავლაბრის ადმინისტრაციული კომპლექსის მშენებლობაზე)

- 2009 წლიდან 2011 წლამდე ვმუშაობდი საპროექტო ორგანიზაცია შპს "დიტრიხ"-ში კონსტრუქტორის პოზიციაზე მის: ქ.თბილისის, ბახტრიონის ქუჩა №28

- 2011 წლიდან შპს "ლილეო"– ს დირექტორი თანამდებობა: ინჟინერ-კონსტრუქტორი
- 2018 წლიდან დღემდე შპს "ექსპერტ დეველოპმენტი"-ს დირექტორი, თანამდებობა : ინჟინერ-ექსპერტი

ენების ცოდნა: - ქართული– მშობლიური
- რუსული-კარგად
- ინგლისური-კარგად

სხვა მონაცემები:

კომპიუტერული პროგრამები:
OS: Auto cad; ArchiCAD; Windows XP; Microsoft Office; Internet Explorer; საინჟინრო-გამოთვლითი პროგრამა Lira

2009 წლიდან - დღემდე, თბილისსა და საქართველოს სხვადასხვა რეგიონებში, შესწავლილი მაქვს 200 ერთეულამდე ავარიული ან/და სარეკონსტრუქციო 1-ლი, მე-2, მე-3 და მე-4 კლასის შენობა-ნაგებობა, რაზედაც გაცემულია შესაბამისი ნახაზები, საექსპერტო დასკვნები და რეკომენდაციები. თბილისსა და საქართველოს სხვადასხვა რეგიონებში დაპროექტებული მაქვს 600-ზე მეტი 1-ლი, მე-2, მე-3, მე-4 კლასის შენობების კონსტრუქციული პროექტი. თბილისსა და საქართველოს სხვადასხვა რეგიონებში შესრულებული მაქვს 4000 მეტ ობიექტზე საექსპერტო დასკვნები, სადემონტაჟო-სამშენებლო ობიექტების ექსპერტიზა, შენობა-ნაგებობების ტექნიკური მდგომარეობების ექსპერტიზა, სარეკონსტრუქციო ნაგებობების ექსპერტიზა, შენობა-ნაგებობებზე ზემოქმედებასა და მე-4 კლასის შენობებისთვის ფუძე-საძირკვლებისა და სხვა კონსტრუქციული ელემენტების საექსპერტო შეფასების შესახებ. ჩემს მიერ, თბილისში მომზადებულია რამოდენიმე ათეული მეოთხე კლასის მრავალბინიანი საცხოვრებელი და მრავალფუნქციური კომპლექსების, საწარმო ტიპის ნაგებობების პროექტის კონსტრუქციული ნაწილები.

Georgia

IDENTITY CARD

მოქალაქის პირადობის მოწმობა

საქართველო

GEO



ბარათის No / CARD No

19IA43611

სახელი / FIRST NAME

ალექსანდრე

ALEKSANDRE

გვარი / LAST NAME

ყურაშვილი

KURASHVILI

მოქ. / CIT	სქესი / SEX	პირადი No / PERSONAL No
GEO	მმ / M	01024034907

დაბადების თარიღი DATE OF BIRTH	მოქმედების ვადა DATE OF EXPIRY
21.02.1985	15.10.2029

ხელმოწერა
SIGNATURE

დაბადების ადგილი / PLACE OF BIRTH

თბილისი

TBILISI

გაცემის თარიღი / DATE OF ISSUE

15.10.2019

გამცემი ორგანო / ISSUING AUTHORITY

იუსტიციის სამინისტრო

MINISTRY OF JUSTICE

დამკვეთი: სრს; დამამზადებელი: MB-IDS 2019

სფს-ს რეგისტრაციის No 26-3184

IDGE019IA4361130102403490 7<<<<

8502212M2910150GEO<<<<<<<<<<<8

KURASHVILI<<ALEKSANDRE<<<<<<<<<

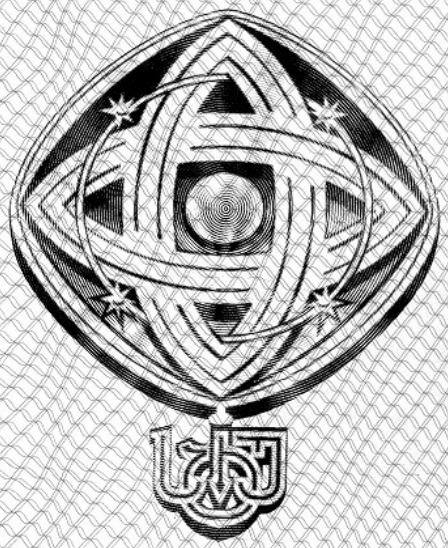

დამკვეთი: საქართველოს ტექნიკური უნივერსიტეტი
შემსრულებელი: საგამომცემლო პოლიგრაფიული სახლი კაბადონი
ს.ფ.ს. რეგისტრაციის № 7 - 0158

საქართველოს ტექნიკური უნივერსიტეტი

GEORGIAN TECHNICAL UNIVERSITY



ბაკალავრის დიპლომი

BACHELOR'S DIPLOMA

GEORGIAN TECHNICAL UNIVERSITY

DIPLOMA

With honours

STU № 000839

This is to certify that Mr./Ms. Alexander
Name, Surname
Kurashvili

was enrolled in 2002 in Georgian Technical University and in 2006

completed the requirements of Faculty of

Civil Engineering

Bachelor's Degree of the University

with major in Industrial and Civil Engineering

By the decision of the State Qualification Commission, September
Month, Day, Year
18, 2006, Mr. Alexander Kurashvili
Name, Surname

was awarded the Academic Degree of

Bachelor of Civil Engineering

Seal

Rector

Dean

City: Tbilisi

Registration # 06535

საქართველოს ტექნიკური უნივერსიტეტი

დიპლომი

წარჩინებით

STU № 000839

ეძლევა ალექსანდრე ყურაშვილს

მასზედ, რომ იგი 2002 წელს ჩაირიცხა და 2006

წელს დაამთავრა საქართველოს ტექნიკური უნივერსიტეტის

სამშენებლო

ფაკულტეტის

ბაკალავრიატის სრული კურსი სამრეწველო და სამოქალაქო

მშენებლობის

სპეციალობით

საკვალიფიკაციო კომისიის 2006 18. 9
(წელი, რიცხვი, თვე)
გადაწყვეტილებით

ალექსანდრე ყურაშვილს მიენიჭა

ბაკალავრის აკადემიური ხარისხი და მშენებლის

კვალიფიკაცია

რექტორი

დეკანი

ქალაქი თბილისი

სარეგისტრაციო ნომერი 06535



მაგისტრის
დიპლომი

MASTER'S
DIPLOMA

დამკვეთი: საქართველოს ტექნიკური უნივერსიტეტი
დამამზადებელი: შპს „ფორმა“
სფს რეგისტრაციის № 04-1599

GEORGIA

LEGAL ENTITY OF PUBLIC LAW

TECHNICAL UNIVERSITY OF GEORGIA

MASTER'S

DIPLOMA

MA № 000505

This is to certify that by the decision June 26, 2008.

of the Civil Engineering faculty

of the **Technical University of Georgia**

Mr. Alexander Kurashvili

born on February 21, 1985.

was awarded an academic Degree of Master with a Major in

Civil Engineering

seal

Dean of the faculty

Rector

Tbilisi September 18, 2008. Registration No 00504

საქართველო

საჯარო სამართლის იურიდიული პირი

საქართველოს ტექნიკური უნივერსიტეტი

მაგისტრის

დიპლომი

MA № 000505

საქართველოს ტექნიკური უნივერსიტეტის

საინჟინრო

ფაკულტეტის 2008 წლის 26. 6 გადაწყვეტილებით,

ალექსანდრე ყურაშვილს

დაბადებულს 1985 წლის 21 თებერვალს

მიენიჭა მშენებლობის

მაგისტრის აკადემიური ხარისხი.

ბ. ა.

ფაკულტეტის დეკანი

რექტორი

თბილისი 18/09/2008 სარეგისტრაციო # 00504

საქართველო

ორი ათას ჩვიდმეტი წლის ექვს დეკემბერს მე, საქართველოს ნოტარიუსს თეა მაღალდაძეს, ჩემს სანოტარო ბიუროში, რომელიც მდებარეობს მისამართზე: თბილისი, მტკვრის ქ. N6, მომმართა: **ალექსანდრე ყურაშვილმა**, რომელმაც წარმოადგინა მის მიერ შედგენილი **სამუშაო გამოცდილების** ერთი ეგზემპლარი და მოითხოვა მასზე მისი ხელმოწერის სანოტარო წესით დამოწმება.

მე დავადგინე მისი პირადობა წარმოდგენილი პირადობის დამადასტურებელი დოკუმენტით და დავრწმუნდი, რომ მე ნამდვილად **ალექსანდრე ყურაშვილმა** (დაბად.21.02.1985წ. პ/ნ 01024034907, პ/მ დ1428509) მომმართა.

მე შევამოწმე მისი ქმედუნარიანობა და ვადასტურებ, რომ მის ქმედუნარიანობაში ეჭვის შეტანის საფუძველი არ მაქვს.

მან განაცხადა, რომ მისთვის ცნობილია **სამუშაო გამოცდილების** შინაარსი და მასზე ხელმოწერის სამართლებრივი შედეგი, რომ იგი სრულად გამოხატავს მის ნებასა და სურვილს, რის შემდეგაც მან ჩემი თანდასწრებით, პირადად მოაწერა ხელი **სამუშაო გამოცდილებას**, რომელიც თან ერთვის სანოტარო აქტს.

ნოტარიუსმა მას განუმარტა, რომ იგი ამოწმებს მხოლოდ **სამუშაო გამოცდილებაზე** მისი ხელმოწერის ნამდვილობას და არა **სამუშაო გამოცდილებაში** მოყვანილი ფაქტის სიზუსტეს და ნამდვილობას. მე მას აგრეთვე განუმარტე, რომ ნოტარიუსს არ ეკისრება პასუხისმგებლობა კერძო აქტის კანონმდებლობასთან შეუსაბამობის, ან კერძო აქტში ხელმომწერის ნების არაადეკვატურად ასახვის გამო და შესაბამისად, პასუხს არ აგებს მის ნამდვილობაზე.

დამოწმებულია ერთი ხელმოწერის ნამდვილობა **სამუშაო გამოცდილების** ერთ ეგზემპლარზე და შესაბამისად გადახდილია სანოტარო საზღაური: "სანოტარო მოქმედებათა შესრულებისათვის საზღაურისა და საქართველოს ნოტარიუსთა პალატისათვის დადგენილი საფასურის ოდენობების, მათი გადახდევინების წესისა და მომსახურების ვადების დამტკიცების შესახებ" საქართველოს მთავრობის #507-ე დადგენილების (29.12.2011 წ.) 31-ე მუხლის საფუძველზე 2.00 ლარი, 39-ე მუხლის საფუძველზე 2.00 ლარი და საგადასახადო კოდექსის 169-ე მუხლის საფუძველზე დ.ღ.გ. 0.36 ლარი, ჯამში: 4.36 ლარი.

საქართველოს ნოტარიუსი
თეა მაღალდაძე

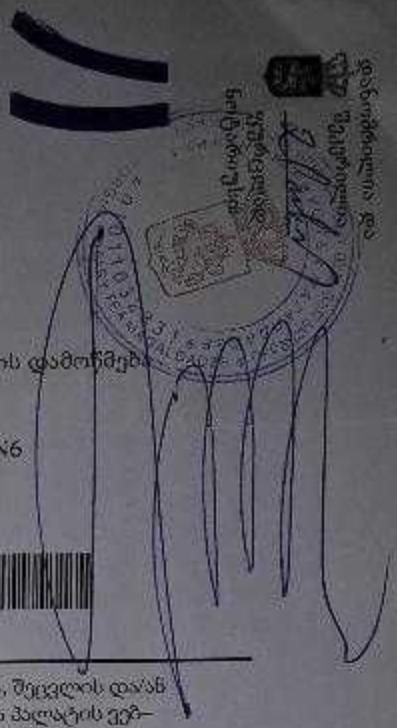

სანოტარო მოქმედების რეგისტრაციის ნომერი	N171419327
სანოტარო მოქმედების რეგისტრაციის თარიღი	06.12.2017 წ
სანოტარო მოქმედების დასახელება	ხელმოწერის ნამდვილობის დამოწმება
სრულიად	თეა მაღალდაძე
სანოტარო ბიუროს მისამართი	თბილისი, მტკვრის ქუჩა N6
სანოტარო ბიუროს ტელეფონი	0322931887
სანოტარო მოქმედების ინდივიდუალური ნომერი	31278100086917

სანოტარო მოქმედებისა და სანოტარო აქტის შესახებ ინფორმაციის (მისი შექმნის, შეცვლის და/ან გაუქმების შესახებ) მიღება–გადამოწმება შეგიძლიათ საქართველოს ნოტარიუსთა პალატის ვებ–გვერდზე: www.notary.ge ასევე შეგიძლიათ დარეკოთ ტელეფონზე: +995(32) 2 66 19 18

საქართველო

ქალაქი თბილისი

დიდი ლილო, (ს/კ:81.08.17.869),
მოქ. ალახვერდი ქოსაევის (პ/ნ: 20001069218) საკუთრებაში არსებული 1724კვ.მ. არასასოფლო-სამეურნეო დანიშნულების მიწის ნაკვეთის და მიმდებარე ტერიტორიის ტოპოგრაფიული

გეგმა

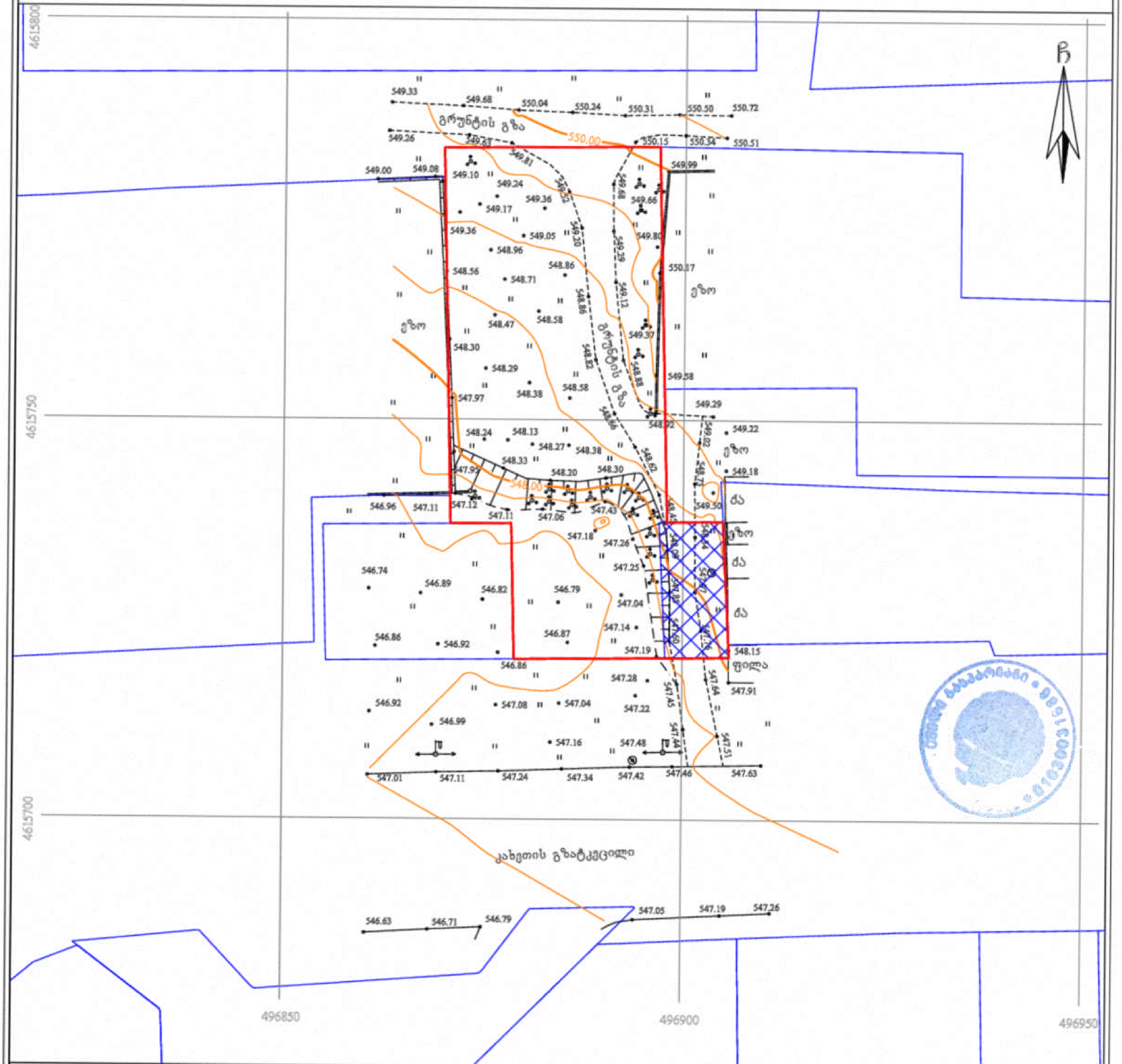

პირობითი აღნიშვნები

WGS 1984-ის კოორდინატთა სისტემის UTM პროექცია

საცხ. შენობა
არასაცხ. შენობა
ფარდული
მშენებარე შენობა
სატრანსფორმ. ჯიხური
ხეები, კუნძი, ბუჩქი
გარე განათება
ხის ღობე
ღობე
ქვის კედელი
კედელი
ხევი
რკინიგზა
საკვლევ-ავეჯური ჭები
ელ. გადამცემი ხაზი
წყალგაყვანილობა
გაზი
კანალიზაცია
სანიაღვრე
კავშირგაბმულობა
ელ. ქსელები
გათბობა

შენიშვნა: 1) გეგმაზე დატანილია საჯარო რეესტრში რეგისტრირებული ნაკვეთის საზღვარი
2) მიწის სამუშაოების შესრულება შეათანხმეთ კომუნიკაციის წარმომადგენლებთან
3) მიწისქვეშა კომუნიკაციები არ არის დატანილი ამ გეგმაზე

ი/მ „ემილი გასპარიანი"
საქართველო, თბილისი, დ. უზნაძის ქ. №74 (0102)
ტელ: +995-557-94-58-32
I/E "Emil Gasparyan"
D.Uznadze №74 st. Tbilisi , Georgia , (0102)
Tel: +995-557-94-58-32
e-mail: egeodezist@gmail.com

აზომა: დახაზა:	[signature]	ე. გასპარიანი

მასშტაბი: 1:500

05/09/2021 წ.

TAV Airports a member of Groupe ADP

თარიღი : 10 / 03 / 2023
ნომერი : TAV.GM.8153

შპს „ბრანდას“
დირექტორის
ბატონი ალახვერდი ქოსაევის
მინდობილ პირს
ქალბატონ მარიკა ხიზანიშვილს
ტელეფონი: 591 152 000

ასლი: სსიპ „სამოქალაქო ავიაციის სააგენტოს“
დირექტორის მოვალეობის შემსრულებელს
ბატონ გივი დავითაშვილს

ქალბატონო მარიკა,

თქვენი 2023 წლის 6 მარტის განცხადებისა და მასზე თანდართული მასალის პასუხად გაცნობებთ, რომ ქ. თბილისში, დიდ ლილოში არსებული მიწის ნაკვეთი (საკადასტრო კოდი: 81.08.17.869) მდებარეობს თბილისის საერთაშორისო აეროპორტის დაბრკოლებების შემზღუდველი ზედაპირებით შემოფარგლული აეროდრომის რაიონში და მასზე დასაშვებია მიწის ზედაპირიდან +15.0 მეტრი სიმაღლის (საშუალო ზღვის დონიდან +564.12 მეტრამდე) შენობის აშენება.

პატივისცემით,

თეა ზაქარაძე
გენერალური მენეჯერი

ონურ შათირი
გენერალური მენეჯერის მოადგილე

ZG

მადლობა, რომ სარგებლობ ჩვენი
მომსახურებით
ცხელი ხაზი: (0 32) 2 444 490

თარიღი და დრო.....02/03/2023 11:10
სერვისი.....თანხის შეტანა ი/პ ანგარიშზე
იურიდიული პირი..შპს ტავ ურგან საქართველო
ანგარიში.....GE45BG0000000011852430
თანხის შემომტანი.....მარიკა ხიზანიშვილი
შეტანილი თანხა.....500.00 ლარი
საკომისიო.....0.00 ლარი
ჩარიცხული თანხა.....500.00 ლარი
დანიშნულება.....მარიკა ხიზანიშვილი
810817279
დამატებითი ინფორმაცია.....მარიკა
ხიზანიშვილი 810817279
გერმინალის ნომერი.....675
ოპერაციის კოდი.....30505283

გადაიხადე სერვისები ონლაინ
რეგისტრაციის გარეშე bogpay.ge-ზე

სს საქართველოს ბანკი
წარდგენის თარიღი: 11.07.2023
მიღების თარიღი: 11.07.2023

საქართველოს ბანკი
BANK OF GEORGIA

საგადახდო დავალება 17800740953

გადამხდელი	შპს ბრანდა
გადამხდელის ანგარიში	GE70BG0000000537721475GEL
გადამხდელის ბანკი	სს "საქართველოს ბანკი" BAGAGE22
მიმღები	ქ. თბილისი
მიმღების ანგარიში/სახაზინო კოდი	300773263
მიმღების ბანკი	სახელმწიფო ხაზინა TRESGE22
გადასახადის გადამხდელი	შპს ბრანდა
საიდენტიფიკაციო/პირადი N	406368121
დანიშნულება	დადგენილება N003907 სამშენებლო სამართალდარღვევის საქმეზე
დამატებითი ინფორმაცია	
თანხა	**10,000.00 GEL** ათი ათასი ლარი 00 თეთრი
საკომისიოს ანგარიში	GE70BG0000000537721475GEL
საკომისიო	20.00 GEL ოცი ლარი 00 თეთრი

თუ საგადახდო დავალების შესრულების თარიღი ემთხვევა არასამუშაო დღეს, მისი შესრულება მომდევნო სამუშაო დღეს განხორციელდება.

კლიენტი _____ ბანკი _____

საქართველოს ბანკი
BANK OF GEORGIA
3085 BAGAGE22

-კონფიდენციალური-
-Confidential-
1/1

ქ. თბილისის მუნიციპალიტეტის მერიის

მუნიციპალური ინსპექცია

თბილისი, 0160, შარტავას ქ. 7 ტელ: 2378501, 2378396

მ ი თ ი თ ე ბ ა № 003907

შედგენის თარიღი: 07.06.2023.6

სამშენებლო საქმიანობაზე საჯარო ზედამხედველობის ორგანო დამრღვევის მიმართ სამართალდარღვევის საქმის წარმოებას იწყებს მითითების გაცემით (საქართველოს კანონის „საქართველოს სივრცის დაგეგმარების, არქიტექტურული და სამშენებლო საქმიანობის კოდექსი“ 123-ე მუხლის 1-ლი ნაწილი);

მითითება წარმოადგენს ტექნიკური და სამშენებლო ინსპექციის ან სამშენებლო საქმიანობაზე სხვა უფლებამოსილი ორგანოს მიერ დამრღვევის მიმართ გაცემულ შენიშვნას, განსაზღვრულ გონივრულ ვადაში ნებაყოფლობით შეასრულოს მასში აღნიშნული პირობები სამშენებლო დოკუმენტაციის წარდგენის შესახებ ან/და დარღვევის გამოსწორების შესახებ, სამშენებლო ობიექტზე არსებული სამშენებლო მასალის, ნაკეთობისა და კონსტრუქციის გამოყენების აკრძალვის შესახებ, თუ ისინი ვერ პასუხობენ დადგენილ მოთხოვნებს, მშენებლობის ორგანიზების პროექტით დადგენილი წესების დარღვევის გამოსწორების შესახებ, სამშენებლო სამართალდარღვევის გამოსასწორებლად.

დამრღვევის დასახელება და მისამართი შპს "ჯორჯი 616406368121 ქან: ქალაქი. [illegible] N7

ობიექტის დასახელება და მისამართი ქალაქი, ქან: ქალაქი, ორი ეკო [illegible] 41.08.17.369

მითითების გაცემის მომენტში მშენებლობის ეტაპი [illegible]

დარღვევის სახეობა, შინაარსი და გამოსწორების მიზნით მისაღები ზომები

[illegible] 29.04.2022 წლის N3918612 მისამართი ქალაქი ქალაქი ქ. 4 [illegible] 9-10 სართული [illegible] 6-5 ლ 9-10 სართული [illegible] 10-10 ოთახს, 6-8 სართული [illegible] 29.04.2022 წლის N3918612 მისამართი [illegible]

_____

_____ რაც

გათვალისწინებულია საქართველოს კანონის „საქართველოს სივრცის დაგეგმარების, არქიტექტურული და სამშენებლო საქმიანობის კოდექსი“ 132 მუხლის 1 ნაწილის ა.ა.გ ქვეპუნქტით. საჯარიმო სანქცია აღნიშნულ დარღვევაზე განისაზღვრება 10000 (ათიათასი) ლარით.

დარღვევის გამოსწორების ვადა 20 (ოცი) სამუშაო დღე.

მითითებით განსაზღვრული ვადის გასვლის შემდეგ სამშენებლო საქმიანობაზე საჯარო ზედამხედველობის ორგანო ამოწმებს დამრღვევს, რაზედაც დგება შემოწმების აქტი. შემოწმების აქტში აისახება ობიექტის ფაქტობრივი მდგომარეობა მითითების პირობებთან მიმართებით: ა) მითითება შესრულდა; ბ) მითითება არ შესრულდა;

შემოწმების აქტის საფუძველზე თუ აქტში დაფიქსირებულია დარღვევა, სამშენებლო საქმიანობაზე საჯარო ზედამხედველობის ორგანო იღებს დადგენილებას:

ა) დამრღვევის დაჯარიმების შესახებ (საქართველოს კანონის „საქართველოს სივრცის დაგეგმარების, არქიტექტურული და სამშენებლო საქმიანობის კოდექსი“ 125-ე მუხლის მე-4 ნაწილი), ბ) დამრღვევის დაჯარიმებისა და საქართველოს კანონმდებლობის დარღვევით აშენებული შენობა-ნაგებობის მთლიანად ან ნაწილობრივ დემონტაჟის შესახებ, გ) დამრღვევის დაჯარიმებისა და უნებართვო მშენებლობის დემონტაჟის შესახებ-თუ უნებართვო მშენებლობის განმახორციელებელი პირი დადგენილია და მიწის ნაკვეთი სახელმწიფო ან მუნიციპალიტეტის საკუთრებაა (საქართველოს კანონი „საქართველოს სივრცის დაგეგმარების, არქიტექტურული და სამშენებლო საქმიანობის კოდექსი“ 127-ე მუხლის მე-2 ნაწილი);

სამშენებლო საქმიანობაზე საჯარო ზედამხედველობის ორგანო იღებს დადგენილებას სამშენებლო სამართალდარღვევის საქმის წარმოების შეწყვეტის შესახებ, თუ: ა) მითითება შესრულდა და დარღვევები გამოსწორებულია; ბ) მშენებლობის ნებართვის გამცემმა ადმინისტრაციულმა ორგანომ მიიღო გადაწყვეტილება ობიექტის ლეგალიზების შესახებ; გ) არ არსებობს 125-ე მუხლის მე-4 ნაწილით ან 127-ე მუხლის მე-2 ნაწილით გათვალისწინებული დადგენილების მიღების საფუძველი; დ) მითითება დროულად არ შესრულდა, მაგრამ დარღვევა დადგენილების მიღებამდე გამოსწორდა, გარდა ამ კოდექსის 138-ე მუხლის პირველი ნაწილით გათვალისწინებული დარღვევისა, თუ ის ხორციელდება „ტყის ფონდის მართვის შესახებ“ და „წყლის შესახებ“ საქართველოს კანონებით განსაზღვრულ ტერიტორიაზე, განსაკუთრებული რეგულირების ტერიტორიაზე ან ზონაში, კულტურული მემკვიდრეობის დამცავ ზონაში ან/და ქალაქ თბილისის მუნიციპალიტეტის ადმინისტრაციულ საზღვრებში.

მითითების გამცემი (თანამდებობა, სახელი, გვარი, ხელმოწერა)

მითითება ჩაიბარა (სახელი, გვარი, მიღების თარიღი, ხელმოწერა)

სამშენებლო სამართალდამრღვევისათვის მითითების, შემოწმების აქტის, უწყების, ან დადგენილების გაცნობა უნდა მოხდეს ოფიციალურად, სამშენებლო ობიექტზე, თუ ის არ იმყოფება სამშენებლო ობიექტზე ან უარს აცხადებს შესაბამისი აქტის/აქტების გაცნობაზე, გაცნობად ჩაითვლება აქტის/აქტების სამშენებლო ობიექტის თვალსაჩინო ადგილზე განთავსება (საქართველოს კანონის „საქართველოს სივრცის დაგეგმარების, არქიტექტურული და სამშენებლო საქმიანობის კოდექსი“ 128-ე მუხლის 1-ლი ნაწილი).

მითითება გაეცნო (ჩაბარდა) დამრღვევს თვალსაჩინო ადგილზე განთავსების გზით.

(ზუსტად მითითების თვალსაჩინო ადგილი)

განთავსების თარიღი

საკოდი: 81.08.17.869

მითითების გაცემის მომენტში მშენებლობის ეტაპი პრეტენზია

დარღვევის სახეობა, შინაარსი და გამოსწორების მიზნით მისაღები ზომები
დარღვევა ჩაიდინა პირველად ადმინისტრაციულ სამართალდარღვევათა კოდექსის 29.04.2022 წლის N5918612 მოთხოვნით გათვალისწინებული ვალდებულების შეუსრულებლობა. ვალდებულების შეუსრულებლობა გამოიხატა იმაში, რომ მშენებლობის 9-10 თვიანი ვადის განმავლობაში არ განხორციელდა ბეტონის ჩასხმა. ამასთან, ობიექტზე დასაქმებული მუშახელის რაოდენობა 10-10 კაცის ნაცვლად 4-5 კაცით განისაზღვრა. ზემოაღნიშნული ქმედებით დაირღვა ადმინისტრაციულ სამართალდარღვევათა კოდექსის 29.04.2022 წლის N5918612 მოთხოვნა. დარღვევის აღმოფხვრის ვადად განისაზღვრა 10 დღე. ამასთან, ობიექტზე დასაქმებული მუშახელის რაოდენობა უნდა გაიზარდოს 10-15 კაცამდე.

შესრულდა და დარღვევები გამოსწორებულია; ბ) მშენებლობის ნებართვის გამცემმა ადმინისტრაციულმა ორგანომ მიიღო გადაწყვეტილება ობიექტის ლეგალიზების შესახებ; გ) არ არსებობს 125-ე მუხლის მე-4 ნაწილით ან 127-ე მუხლის მე-2 ნაწილით გათვალისწინებული დადგენილების მიღების საფუძველი; დ) მითითება დროულად არ შესრულდა, მაგრამ დარღვევა დადგენილების მიღებამდე გამოსწორდა, გარდა ამ კოდექსის 138-ე მუხლის პირველი ნაწილით გათვალისწინებული დარღვევისა, თუ ის ხორციელდება „ტყის ფონდის მართვის შესახებ“ და „წყლის შესახებ“ საქართველოს კანონებით განსაზღვრულ ტერიტორიაზე, განსაკუთრებული რეგულირების ტერიტორიაზე ან ზონაში, კულტურული მემკვიდრეობის დამცავ ზონაში ან/და ქალაქ თბილისის მუნიციპალიტეტის ადმინისტრაციულ საზღვრებში.

მითითების გამცემი (თანამდებობა, სახელი, გვარი, ხელმოწერა)

მითითება ჩაიბარა (სახელი, გვარი, მიღების თარიღი, ხელმოწერა)

სამშენებლო სამართალდამრღვევისათვის მითითების, შემოწმების აქტის, უწყების, ან დადგენილების გაცნობა უნდა მოხდეს ოფიციალურად, სამშენებლო ობიექტზე. თუ ის არ იმყოფება სამშენებლო ობიექტზე ან უარს აცხადებს შესაბამისი აქტის/აქტების გაცნობაზე, გაცნობად ჩაითვლება აქტის/აქტების სამშენებლო ობიექტის თვალსაჩინო ადგილზე განთავსება (საქართველოს კანონის „საქართველოს სივრცის დაგეგმარების, არქიტექტურული და სამშენებლო საქმიანობის კოდექსი“ 128-ე მუხლის 1-ლი ნაწილი).

მითითება გაეცნო (ჩაბარდა) დამრღვევს თვალსაჩინო ადგილზე განთავსების გზით.

(ზუსტად მიეთითოს თვალსაჩინო ადგილი)

განთავსების თარიღი

ქალაქ თბილისის მუნიციპალიტეტის
მერიის
მუნიციპალური ინსპექცია

№4-1/ე1085-23

"03" 07 2023 წ.

დადგენილება №003907
სამშენებლო სამართალდარღვევის
საქმეზე

03.07.2023წ. ქ. თბილისი, შარტავას ქ. №7

მე, მუნიციპალური ინსპექციის უფროსის მოადგილემ მამუკა ჯაყელმა განვიხილე, 2023 წლის 7 ივნისის №003907 მითითება და 2023 წლის 28 ივნისის №003907 შემოწმების აქტი „სამშენებლო სამართალდარღვევის საქმის წარმოების დაწყების შესახებ" შედგენილი შპს "ბრანდა"-ს (ს/ნ №406368121; მის.: ქ. თბილისი, სამგორის რაიონი, ყადირ შერვაშიძის I შეს. №7) მიმართ, საქართველოს კანონის „საქართველოს სივრცის დაგეგმარების, არქიტექტურული და სამშენებლო საქმიანობის კოდექსი"-ს 132-ე მუხლის 1-ლი ნაწილის „ა" ქვეპუნქტის „ა.გ." ქვეპუნქტით გათვალისწინებულ დარღვევაზე და

გამოვარკვიე:

ქ. თბილისში, დიდი ლილო, №81.08.17.869 საკადასტრო კოდით რეგისტრირებულ მიწის ნაკვეთზე შპს "ბრანდა"-ს მიერ, განხორციელდა მაღაზიის (საწყობით) მშენებლობა, ქ. თბილისის მუნიციპალიტეტის ს.ს.ი.პ. ქ. თბილისის მუნიციპალიტეტის არქიტექტურის სამსახურის №5918612 29.04.2022წ. ბრძანებით განსაზღვრული სანებართვო პირობების დარღვევით, დარღვეულია შეთანხმებული არქიტექტურული პროექტის მე-4 ეტაპით "ძირითადი კონსტრუქციული სისტემის მოწყობა ნულოვან ნიშნულამდე; შენობა-ნაგებობის ნულოვანი ნიშნულიდან ან ძირითადი კონსტრუქციული სისტემის (არამზიდი კონსტრუქციების გამოკლებით) მოწყობა; შენობა-ნაგებობის სახურავისა და გადახურვის მოწყობა" გათვალისწინებული სამუშაოები, კერძოდ: 6-5 და 9-10 მონაკვეთებში შეცვლილია კიბის მარშების მიმართულებები. 9-10 მონაკვეთში დამატებით მოწყობილია კიბე. ამავე მონაკვეთებში გადახურვის ფილებში მოწყობილია ღიობები. შენობის გარე კონტურზე მოწყობილი კედლების სისქე შემცირებულია. -2.30 ნიშნულზე 10-10 ღერძზე A-B მონაკვეთში დამატებით მოწყობილია ღიობი. B-C მონაკვეთში გაუქმებულია ღიობი.

მუნიციპალური ინსპექციის სპეციალისტის მიერ, საქართველოს კანონის „საქართველოს სივრცის დაგეგმარების, არქიტექტურული და სამშენებლო საქმიანობის კოდექსი"-ს 123-ე მუხლის 1-ლი ნაწილის შესაბამისად, სამართალდამრღვევის მიმართ 2023 წლის 7 ივნისს შედგენილ იქნა №003907 მითითება, რომლითაც მხარეს განესაზღვრა 20 (ოცი) კალენდარული დღის ვადა ობიექტის №5918612 29.04.2022წ. ბრძანებით შეთანხმებული პროექტის მეოთხე ეტაპით გათვალისწინებულ სამუშაოებთან შესაბამისობაში მოსაყვანად, უსაფრთხოების წესების დაცვით.

ქ. თბილისი 0160, ჟ. შარტავას ქუჩა №7, ტელ.: (+995 32) 2 378 501, 2 378 396

2023 წლის 28 ივნისს, საქართველოს კანონის „საქართველოს სივრცის დაგეგმარების, არქიტექტურული და სამშენებლო საქმიანობის კოდექსი"-ს 124-ე მუხლის მე-3 ნაწილის შესაბამისად, მუნიციპალური ინსპექციის სპეციალისტის მიერ, შედგა №003907 შემოწმების აქტი, რომლითაც დაფიქსირდა მითითებით გათვალისწინებული მოთხოვნების შეუსრულებლობა. ამასთან, საქმეშია მხარის 2023 წლის 27 ივნისის №19/01231783459-17 და №01231783466-17 განცხადებები.

ზემოაღნიშნულიდან გამომდინარე, ვინაიდან **შპს "ბრანდა"-ს** მიერ, ჩადენილია საქართველოს კანონის „საქართველოს სივრცის დაგეგმარების, არქიტექტურული და სამშენებლო საქმიანობის კოდექსი"-ს 132-ე მუხლის 1-ლი ნაწილის „ა" ქვეპუნქტის „ა.გ." ქვეპუნქტით გათვალისწინებული სამშენებლო სამართალდარღვევა, კერძოდ, ქ. თბილისში, დიდი ლილო, №81.08.17.869 საკადასტრო კოდით რეგისტრირებულ მიწის ნაკვეთზე **შპს "ბრანდა"-ს** მიერ, განხორციელდა მაღაზიის (საწყობით) მშენებლობა, ქ. თბილისის მუნიციპალიტეტის ს.ს.ი.პ. ქ. თბილისის მუნიციპალიტეტის არქიტექტურის სამსახურის №5918612 29.04.2022წ. ბრძანებით განსაზღვრული სანებართვო პირობების დარღვევით, დარღვეულია შეთანხმებული არქიტექტურული პროექტის მე-4 ეტაპით "ძირითადი კონსტრუქციული სისტემის მოწყობა ნულოვან ნიშნულამდე; შენობა-ნაგებობის ნულოვანი ნიშნულიდან ან ძირითადი კონსტრუქციული სისტემის (არამზიდი კონსტრუქციების გამოკლებით) მოწყობა; შენობა-ნაგებობის სახურავისა და გადახურვის მოწყობა" გათვალისწინებული სამუშაოები, კერძოდ: 6-5 და 9-10 მონაკვეთებში შეცვლილია კიბის მარშების მიმართულებები. 9-10 მონაკვეთში დამატებით მოწყობილია კიბე. ამავე მონაკვეთებში გადახურვის ფილებში მოწყობილია ღიობები. შენობის გარე კონტურზე მოწყობილი კედლების სისქე შემცირებულია. -2.30 ნიშნულზე 10-10 ღერძზე A-B მონაკვეთში დამატებით მოწყობილია ღიობი. B-C მონაკვეთში გაუქმებულია ღიობი,

ვიხელმძღვანელე რა, საქართველოს ზოგადი ადმინისტრაციული კოდექსის IV თავით, საქართველოს მთავრობის 2019 წლის 31 მაისის №255 დადგენილებით „მშენებლობის ნებართვის გაცემისა და შენობა-ნაგებობის ექსპლუატაციაში მიღების წესისა და პირობების შესახებ", საქართველოს კანონის „საქართველოს სივრცის დაგეგმარების, არქიტექტურული და სამშენებლო საქმიანობის კოდექსი"-ს 122-ე მუხლის 1-ლი ნაწილით, 125-ე მუხლის მე-4 ნაწილით, 126-ე მუხლის 1-ლი ნაწილით, 128-ე მუხლის მე-3 ნაწილით და 132-ე მუხლის 1-ლი ნაწილის „ა" ქვეპუნქტის „ა.გ." ქვეპუნქტით,

დავადგინე:

1. **შპს "ბრანდა"** დაჯარიმდეს 10 000 (ათი ათასი) ლარით, ქ. თბილისში, დიდი ლილო, №81.08.17.869 საკადასტრო კოდით რეგისტრირებულ მიწის ნაკვეთზე, ქ. თბილისის მუნიციპალიტეტის ს.ს.ი.პ. ქ. თბილისის მუნიციპალიტეტის არქიტექტურის სამსახურის №5918612 29.04.2022წ. ბრძანებით განსაზღვრული სანებართვო პირობების დარღვევით III კლასის ობიექტის (მაღაზია (საწყობით)) მშენებლობისათვის, კერძოდ, დარღვეულია შეთანხმებული არქიტექტურული პროექტის მე-4 ეტაპით "ძირითადი კონსტრუქციული სისტემის მოწყობა ნულოვან ნიშნულამდე; შენობა-ნაგებობის ნულოვანი ნიშნულიდან ან ძირითადი კონსტრუქციული სისტემის (არამზიდი კონსტრუქციების გამოკლებით) მოწყობა; შენობა-ნაგებობის სახურავისა და გადახურვის მოწყობა" გათვალისწინებული სამუშაოები.

2. **შპს "ბრანდა"-ს** დაევალოს, საქართველოს კანონის „საქართველოს სივრცის დაგეგმარების, არქიტექტურული და სამშენებლო საქმიანობის კოდექსი"-ს 126-ე მუხლის 1-ლი ნაწილის შესაბამისად, ჯარიმა გადაიხადოს ბიუჯეტის სასარგებლოდ დაჯარიმების შესახებ დადგენილების ჩაბარებიდან 30 კალენდარული დღის ვადაში:

საჯარიმო თანხა ჩაირიცხოს შემდეგ ანგარიშზე - **მიმღების დასახელება:** ერთიანი ანგარიში არასაგადასახადო, **მიმღების ბანკი:** სახელმწიფო ხაზინა, **ბანკის კოდი: TRESGE22, საბიუჯეტო შემოსავლის სახაზინო კოდი: 300773263,** გადახდის დანიშნულება: დადგენილების ნომერი სამშენებლო სამართალდარღვევის საქმეზე.

3. საჯარიმო თანხის ნებაყოფლობით გადახდის შემთხვევაში, **შპს "ბრანდა"-ს** დაეკისროს, შესაბამისი გადახდის ქვითრის წარმოდგენა.

4. სამართალდამრღვევს განემარტოს, რომ საქართველოს კანონის „საქართველოს სივრცის დაგეგმარების, არქიტექტურული და სამშენებლო საქმიანობის კოდექსი"-ს 126-ე მუხლის მე-2 ნაწილის შესაბამისად, ჯარიმის დადგენილ ვადაში გადაუხდელობის შემთხვევაში, სამშენებლო სამართალდამრღვევს დაერიცხება საურავი სამშენებლო სამართალდამრღვევის დაჯარიმების შესახებ დადგენილებით განსაზღვრული საჯარიმო თანხის ოდენობით.

5. დადგენილება შეიძლება გასაჩივრდეს, მისი გაცნობიდან 15 კალენდარული დღის ვადაში, საქართველოს კანონმდებლობით დადგენილი წესით, ქ. თბილისის მუნიციპალიტეტის მერიაში (მის: ქ. თბილისი, ჟ. შარტავას ქ. №7).

მუნიციპალური ინსპექციის უფროსის მოადგილე **მამუკა ჯაყელი**

შენობა-ნაგებობის უსაფრთხოების წესებთან შესაბამისობის ანალიზი

გამოყენებული წესები - „შენობა-ნაგებობის უსაფრთხოების წესები“

ჩამოთვალეთ შენობის დაკავებულებები და აღწერეთ თითოეული გამოყენება
სავაჭრო ჯგუფი სვ (*მაღაზია)*
სასაწყობე ჯგუფი სწ-1 *(საწყობი)*

კონსტრუქციის ტიპი:	
განსაზღვრეთ კონსტრუქციის ტიპი	II-B

სიმაღლის შეზღუდვები *ცხრილი* 503 *-ის მიხედვით*		
დაკავებულობები	დასაშვები სართულიანობა	შემოთავაზებული სართულიანობა
სავაჭრო ჯგუფი სვ	4	3 სართული
სასაწყობე ჯგუფი სწ-1	1	1 სართული
	დასაშვები სიმაღლე	შემოთავაზებული სიმაღლე
შენობის სიმაღლე =	15.0	12.0 მ
მიწის დონის ზემოთ სართულ(ებ)ის რაოდენობა	3 სართული	

ფართობის შეზღუდვები *ცხრილი* 503 *-ის მიხედვით*		
დაკავებულობები	დასაშვები ფართობი (სართულზე კვ.მ)	შემოთავაზებული ფართობი (ჯამური)
სავაჭრო ჯგუფი სვ	1160	**2372.05**
სასაწყობე ჯგუფი სწ-1	2420	**520,96**
შემოთავაზებული ფართობების ჯამი =	2893.01	
სართულების რაოდენობა =	4 სართული	
შენობის საერთო ფართობი =	2893.01	

გარე კედლის ცეცხლმედეგობისა და ღიობისადმი მოთხოვნები *ცხრილების* 602-*ის და* 705.8 -*ის*									
გარე კედელი	ხანძარსაწინააღმდეგო მანძილი (*მეტრი*)	ცეცხლმედეგობის ხარისხი		კედლის ღიობების ფართობი (*კედლის* %)					
		მოთხოვნილი	გათვალისწინებული	დასაშვები			გათვალისწინებული		
				დაცული	დაუცველი საშხეფებ	დაუცველი	დაცული	დაუცველი საშხეფებით	დაუცველი
ა-დ (*ღერძებში*)	>9	1	1	შეუზღდავია	შეუზღდავია	შეუზღდავია		60%	
1-9 (*ღერძებში*	>3	1	1	შეუზღდავია	შეუზღდავია	შეუზღდავია		5%	
დ-ა (*ღერძებში)*	>9	0	0	შეუზღდავია	შეუზღდავია	შეუზღდავია		45%	
9-1 (*ღერძებში*)	>4.5	1	1	შეუზღდავია	შეუზღდავია	შეუზღდავია		25%	

ხანძრისაგან დაცვის სისტემებისადმი მოთხოვნები							
დაკავებულობები/ სივრცეები/გასასვლელი საშუალებები	ავტოსაშხეფი სისტემა	ალტერნატიული ავტომატური ცეცხლსაქრობი სისტემები	სახანძრო განგაშისა, კვამლაღმომჩენი და ცეცხლაღმომჩენი სისტემები	სახანძრო მილდგარების სისტემები	კვამლის საკონტროლო სისტემები	ხელის ცეცხლმაქრები	საავარიო განგაშის სისტემები
სავაჭრო ჯგუფი სვ	კი	-	კი	კი (სახანძრო კარადები)	მექანიკური განიავების სისტემით)	კი	
სასაწყობე ჯგუფი სწ-1	კი	-	კი	კი	-	კი	
კიბის უჯრედი	-		კი	კი	კი	-	კი
ლიფტები	-		-		კი (ლიფტების დაწნევის სისტემით)		

დერეფანი	კი		კი	კი (სახანძრო კარადები)	კი (მექანიკური განიავების სისტემით)	კი	კი
სახანძრო-სამაშველო სამსახურის მიერ გამოსაყენებელი მისაერთებლები				კი			

სართულები	დაკავებულობა და დაკავებულობის დატვირთვის ჯამური	მოთხოვნილი გასასვლელების/გასასვლელთან მისადგომის რაოდენობა	გათვალისწინებული გასასვლელების/გასასვლელთან მისადგომის რაოდენობა და ტიპი	გასასვლელი საშუალებების სიგანე (*მეტრი*)					
				გზა-კიბეები		დერაფანი		გასასვლელის გზა-კარი	
				მოთხოვნილი	გათვალისწინებული	მოთხოვნილი	გათვალისწინებული	მოთხოვნილი	გათვალისწინებული
მიწისქვეშა სართული	სწ-1 დ.დ.11	2 გასასვლელი	2 გასასვლელი	1.10	1.10	1.10	1.40	82	90
პირველი სართულიდან მეოთხე სართულის ჩათვლით	სვ დ.დ. 144 თითოეული სართულისთვის	2 გასასვლელი	2 გასასვლელი	1.10	1.10	1.10	1.40	82	90

განიავებისადმი მოთხოვნები		
დაკავებულობები/სივრცეები/გასასვლელი საშუალებები	ბუნებრივი განიავება	ხელოვნური განიავება
სავაჭრო ჯგუფი სვ	კი	კი
სასაწყობე ჯგუფი სწ-1	კი	კი
კიბის უჯრედი	კი	კი
ლიფტები	-	კი
დერეფანი	-	კი

წყალსადენი სისტემის ფიქსირებული მოწყობილობების რაოდენობა-სავაჭრო ჯგუფი სვ ქვეჯგუფები *ცხრილი* 1602.1-*ის მიხედვით*											
სართულები	სავაჭრო ჯგუფი	ფიქსირებული მოწყობილობები									
		უნიტაზი (ერთ საცხოვრებელ ერთეულ		ტუალეტის ხელსაბანები (ერთ საცხოვრებელ ერთეულზე)		აბაზანა/შხაპი (ერთ საცხოვრებელ ერთეულზე)		სამზარეულოს ნიჟარა (ერთ საცხოვრებელ ერთეულზე)		ავტომატური სარეცხი მანქანის მისაერთებელი	
		ათვლებადად	*ათვლების გარეშე*	*ათვლებადად*	*ათვლების გარეშე*	*ათვლებადად*	*ათვლების გარეშე*	*ათვლებადად*	*ათვლების გარეშე*	*ათვლებადად*	*ათვლების გარეშე*
I-III სართულის ჩათვლით	სავაჭრო ჯგუფი	1	1	1	1	1	1	1	1	1 (500 *დამკ. ერთეულზე*)	1 (*თითო საცხ. ერთეულზე*)

გეგმა ნიშნულზე -2.700
მ. 1:200

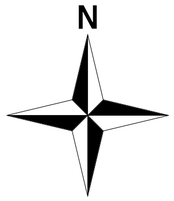

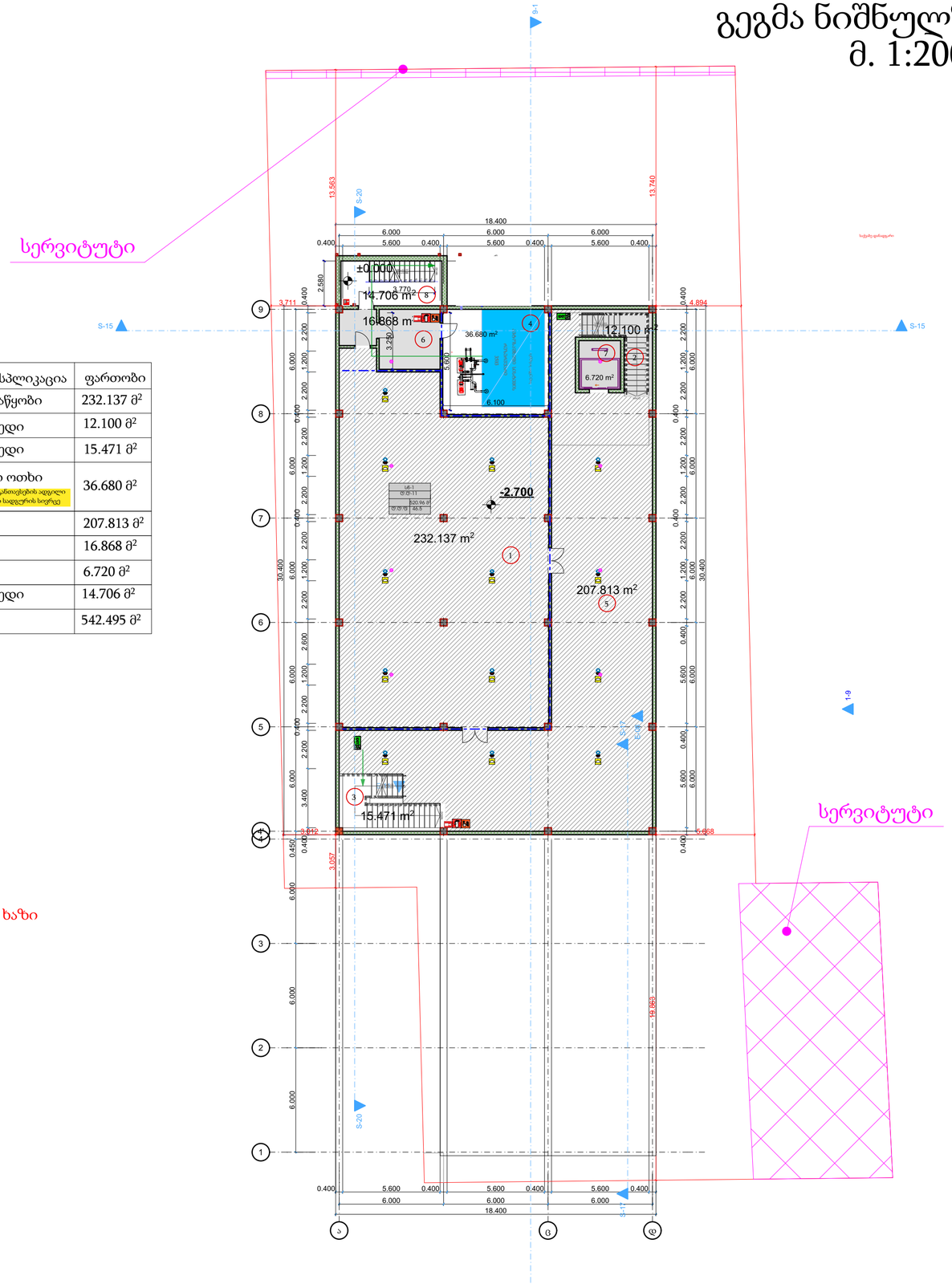

	შენობის ექსპლიკაცია	ფართობი
01	სარდაფი საწყობი	232.137 მ²
02	კიბის უჯრედი	12.100 მ²
03	კიბის უჯრედი	15.471 მ²
04	ტექნიკური ოთხი განმარტება: სიქმაბის განთავსების ადგილი სატუმბო სადგურის სიერაც	36.680 მ²
05	ჰოლი	207.813 მ²
06	ჰოლი	16.868 მ²
07	ლიფტი	6.720 მ²
08	კიბის უჯრედი	14.706 მ²
	ჯამი	542.495 მ²

წითელი ხაზი

უკანა ეზოს რეგულირების ხაზი

სერვიტუტი

დაკავებულობის ჯგუფები	დაკავებულობის ჯგუფის აღნიშვნა	ფერის კოდი
მაღაზიის ჯგუფი (მ1)		RGB (34,139,34)
საცხოვრებელი ჯგუფი (ს2)		RGB (79,12,187)
საგანგებოდმნიშვნელობის ჯგუფი - (ს8)		RGB (245,99,20)
საზოგადოების ჯგუფი (ს3)		RGB (160,32,240)
ტიპის საწყობის მომსახურების ჯგუფი - (წ1)		RGB (94,8,58)
ტექნიკურიობის ჯგუფი (წ2)		RGB (0,0,255)
საკვები ჯგუფი (ს3)		RGB (255,0,0)
საზოგადოების ჯგუფი (ს3)		RGB (255,255,0)
საკანელიო ჯგუფი (ს6)		RGB (136,135,134)
დასახელება ჯგუფი (წ4)		RGB (57,57,56)

პირობითი აღნიშვნები	
	მიწის ნაკვეთის საკადასტრო საზღვარი
+0.10	არქიტექტურული ნიშნულის აღმნიშვნელი
±0.00	კონსტრუქციული ნიშნულის აღმნიშვნელი
	ჭარილის ხაზის აღმნიშვნელი
	ჩრდილოეთის აღმნიშვნელი
A1-102.0 02.410.0	ფანჯრების ნუმერაცია ზომები კედლის ფასადი სართულის ფასადი დაკავებულობის დატვირთვა
ს1-2 წ5-3	
	რკინებეტონი
	შემავსებელი ბლოკის კედელი
	ტიხარი ფილაები
	კედლის აცსტლემენტებრივა 21ან (ორ საათიანი)
	საევაკუაციო საკალი გზილიკი
	გასასვლელამდე საკალი მაკსიმალური მანძილი
	სახანძრო მილი
EXIT	ავარიული გასასვლელი
	სახანძრო კიდრანტი
	სახანძრო მისაერთებელი
	ხელის ცისტლმაკარი
	სახანძრო ოწკანი
	სახანგებო ხმოვანი გაფრთხილების სატომუნიკაციო სისტემა(სახანძრო სიგნალიზაცია)
	სახანძრო ღილაკი
	ორმხრივი კავშირის სისტემა
	სასწრაფო სამედიცინო დახმარების სატომობრივი სიმბოლო
	სუნთქვი სისტემა
	კვამლის ავტომატური აღმომჩენი
	კვამლზე მორეაგირე მავნებელი
	საევარიო განათება
	ავარიული განათება
	სასანყობე ჯგუფი ს6-1 და ს6-2
	სამრეწველო ჯგუფი ს8-1
	საკმიანი ჯგუფი ს4
	საევაკრო ჯგუფი ს3
	საკმეურის ჯგუფი წ3-3

შ.პ.ს
დიზაინ ექსკლუზივი

სავაჭრო ობიექტი
მაღაზიის პროექტი

დამკვეთი:

ალახვერდი ქოსაევი

შეთანხმებულია დამკვეთთან

ხელმოწერა :

ობიექტის მისამართი:

ქალაქი თბილისი, დიდი ლილო
ს/კ 81.08.17.869

არქიტექტურული ნაწილი

ნახაზის დასახელება

პროექტის სტადია

კომპიუტერული გრაფიკა:
ა.ჯიაძე

პროექტის ავტორი, არქიტექტორი:
მ.ხიზანიშვილი

შესრულების თარიღი 15 .03 .2024

დაკვეთა #

მასშტაბი 1:100

ფურცელი :

შპს დიზაინ ექსკლუზივი * DESING-EXCLUSIVE LTD * 402029130

გეგმა ნიშნულზე -0.100 და +0.600
მ. 1:200

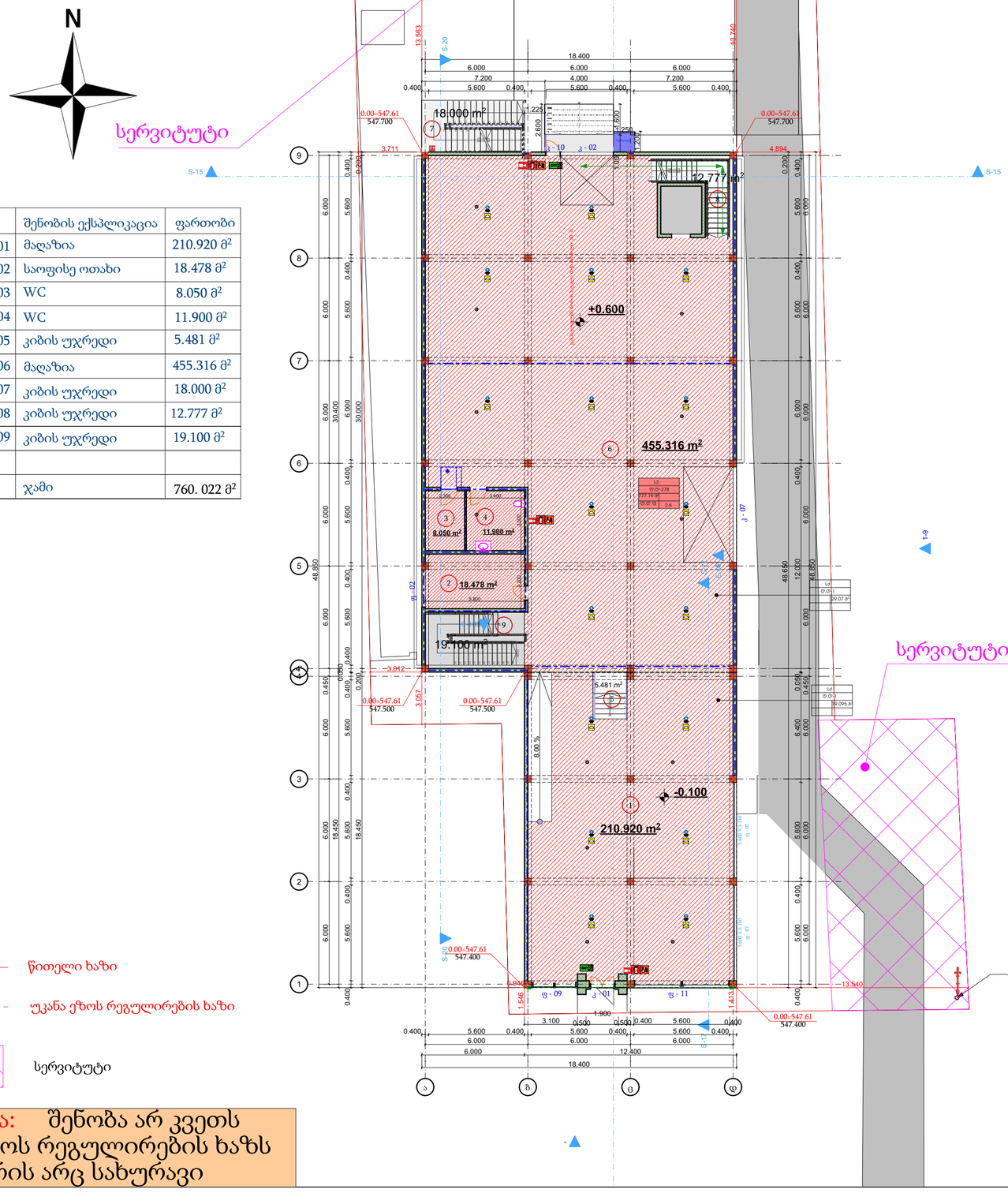

	შენობის ექსპლიკაცია	ფართობი
01	მაღაზია	210.920 მ²
02	საოფისე ოთახი	18.478 მ²
03	WC	8.050 მ²
04	WC	11.900 მ²
05	კიბის უჯრედი	5.481 მ²
06	მაღაზია	455.316 მ²
07	კიბის უჯრედი	18.000 მ²
08	კიბის უჯრედი	12.777 მ²
09	კიბის უჯრედი	19.100 მ²
	ჯამი	760. 022 მ²

წითელი ხაზი

უკანა ეზოს რეგულირების ხაზი

სერვიტუტი

შენიშვნა: შენობა არ კვეთს უკანა ეზოს რეგულირების ხაზს მათ შორის არც სახურავი

პირობითი აღნიშვნები	
	მინის ნაკეთის საკაბელტრო სახტაკარი
+0.10	არქიტექტურული ნიშნულის აღმნიშვნელი
±0.00	კონსტრუქციული ნიშნულის აღმნიშვნელი
1L	ჭრილის ხაზის აღმნიშვნელი
	ჩრდილოეთის აღმნიშვნელი
№10620 62410C	ფასადის ნუმერაცია ფასადები კიბის ფასადი სართულ ფასადი ფასადის ტიპაჟის ტიპი
	რკალები
	შემავსებელი ბლოკის კედელი
	ტიხარი ფილაში
	კედლის ცისფერმედებრაა 25სმ (ორ საათიანი)
	საერთო სავალი ბილიკი
	გასასვლელამდე სავალი გაქსიმალური განჭილი
	სახანძრო მილი
EXIT	ავარიული გასასვლელი
	სახანძრო კიდრანტი
	სახანძრო მისაერთებელი
	ხელის ცეცხლმქრობი
	სახანძრო ონკანი
	სახანძრო ხმოვანი განგაშის საკომუნიკაციო სისტემა(სახანძრო სიგნალიზაცია)
	სახანძრო ღილაკი
	ორმხრივი კავშირის სისტემა
	სასწრაფო სამედიცინო დახმარების ავარიამორიცის სიგნალი
	სამხეთი სისტემა
	კვამლის ავტომატური აღმომჩენი
	კვამლზე მორაკებირა მაუნდებელი
	საევაკუაციო განათება
	ავარიული განათება
	სასანყოფი ჯგუფი სნ-1 და სნ-2
	საგრანვეული ჯგუფი სმ-1
	საქმიანი ჯგუფი სქ
	საკაჭარო ჯგუფი სვ
	საკმეურის ჯგუფი თვ-3

შენიშვნა: შესასვლელი მოწყობილია შეთანხმებული სატრანსპორტო სქემების შესაბამისად

შ.პ.ს
დიზაინ ექსკლუზივი

სავაჭრო ობიექტი
მაღაზიის პროექტი

დამკვეთი:
ალახვერდი ქოსაევი

შეთანხმებულია დამკვეთთან
ხელმოწერა :

ობიექტის მისამართი:
ქალაქი თბილისი, დიდი ლილო
ს/კ 81.08.17.869

არქიტექტურული ნაწილი

ნახაზის დასახელება

პროექტის სტადია

კომპიუტერული გრაფიკა:
ა.ჯიაძე

პროექტის ავტორი, არქიტექტორი:
მ.ხიზანიშვილი

შესრულების თარიღი 15 .03 .2024

დაკვეთა #

მასშტაბი 1:100

ფურცელი :

შპს დიზაინ ექსკლუზივი * DESING EXCLUSIVE LTD * 402029130

გეგმა ნიშნულზე +4.150
მ. 1:200

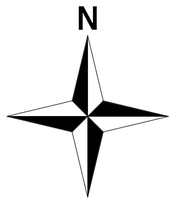

	შენობის ექსპლიკაცია	ფართობი
01	მაღაზია	672.641 მ²
02	საოფისე ფართი	14.740 მ²
03	WC	9.659 მ²
04	WC	14.069 მ²
05	კიბის უჯრედი	12.269 მ²
06	ტერასა	25.647 მ²
07	კიბის უჯრედი	19.100 მ²
08	კიბის უჯრედი	22.610 მ²
	ჯამი	790.735 მ²

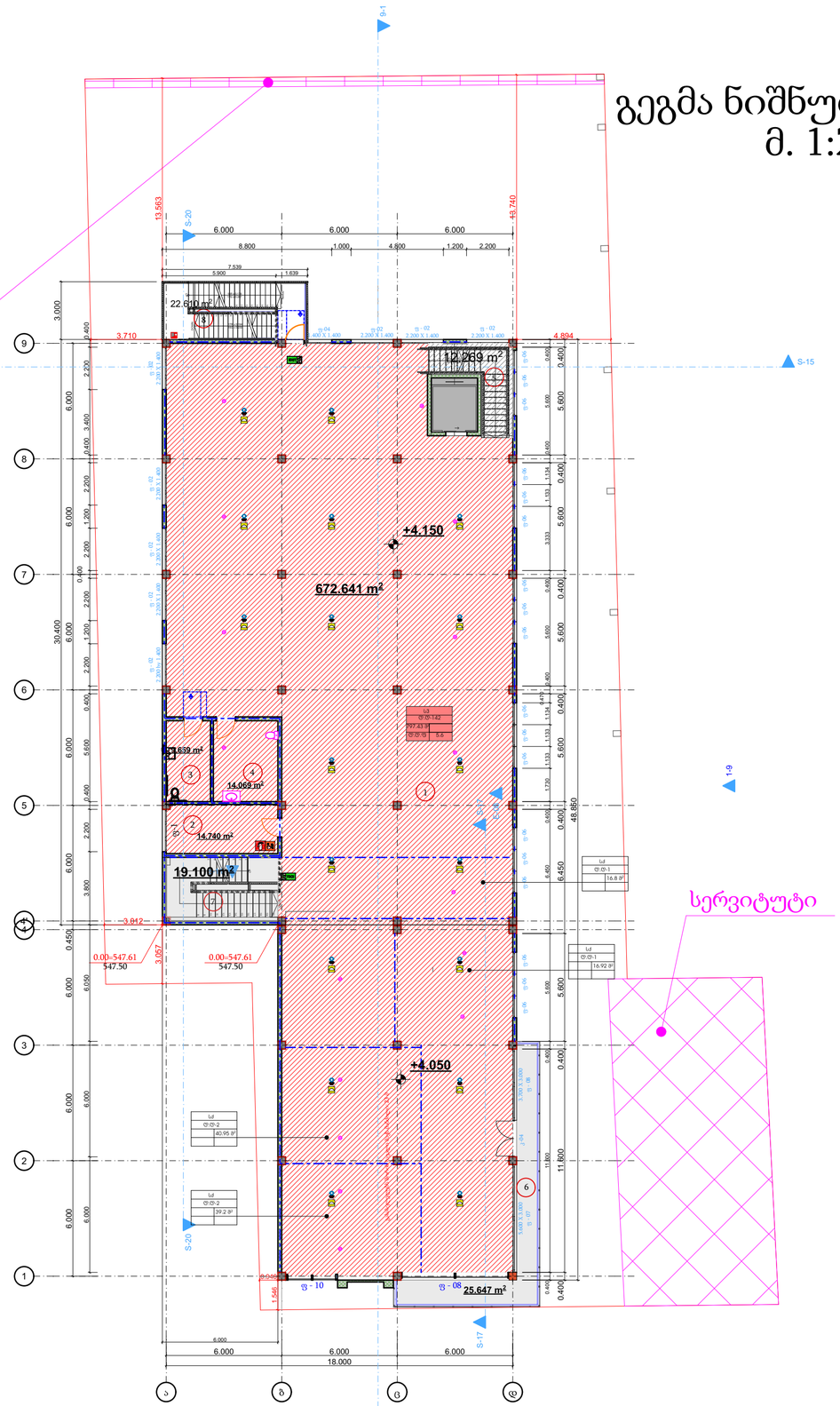

წითელი ხაზი

უკანა ეზოს რეგულირების ხაზი

სერვიტუტი

შენიშვნა: შენობა არ კვეთს უკანა ეზოს რეგულირების ხაზს მათ შორის არც სახურავი

პირობითი აღნიშვნები

	მინის ნაკვეთის საკადასტრო საზღვარი
+0.10	არქიტექტურული ნიშნულის აღმნიშვნელი
±0.00	კონსტრუქციული ნიშნულის აღმნიშვნელი
	ჭრილის ხაზის აღმნიშვნელი
	ჩრდილოეთის აღმნიშვნელი
	ფანჯრის ნუმერაცია ფანჯრის ტიპი კიბის ფანჯრის ტიპი სანათი ფანჯრის მაქსიმალური დაბეტონება
	რკ.ბეტონი
	შემავსებელი ბლოკის კედელი
	ღიობი ფილაში
	კედლის ცვლადსქელებიგა 2ცმ (ორ საათიანი)
	სავარიო სავალი ბილიკი
	გასასვლელამდე სავალი მაქსიმალური მანძილი
	სახანძრო მილი
EXIT	ევარიული გასასვლელი
	სახანძრო კიდრანტი
	სახანძრო მისაერთებელი
	ჭელის ცეცხლმაქრი
	სახანძრო ონკანი
	საჰანგარო ხმოვანი განგაშის საკომუნიკაციო სისტემა(სახანძრო სიგნალიზაცია)
	სახანძრო ღილაკი
	ორმხრივი კავშირის სისტემა
	საწნაღეო სამელიორაციო დახეთქების სავორმირისო სიგმოლო
	საშხეპი სისტემა
	ქვაბლის ავტომატური აღმომჩენი
	ქვაბლზე მორეგებირე მაუწყებელი
	საევაკუირო განათება
	ევარიული განათება
	საანყოფო ჯგუფი სნ-1 და სნ-2
	სამრეწველო ჯგუფი სმ-1
	საქმიანი ჯგუფი სქ
	საავჭრო ჯგუფი სვ
	საკეზყრის ჯგუფი თვ-3

შ.პ.ს
დიზაინ ექსკლუზივი

სავაჭრო ობიექტი
მაღაზიის პროექტი

დამკვეთი:

ალახვერდი ქოსაევი

შეთანხმებულია დამკვეთთან

ხელმოწერა :

ობიექტის მისამართი:

ქალაქი თბილისი, დიდი ლილო
ს/კ 81.08.17.869

არქიტექტურული ნაწილი

ნახაზის დასახელება

პროექტის სტადია

კომპიუტერული გრაფიკა:
ა.ჯიაძე

პროექტის ავტორი, არქიტექტორი:
მ.ხიზანიშვილი

შესრულების თარიღი 15 .03 .2024

დაკვეთა #

მასშტაბი 1:100

ფურცელი :

შპს დიზაინ ექსკლუზივი * DESING-EXCLUSIVE LTD * 402029130

გეგმა ნიშნულზე +7.350
მ. 1:200

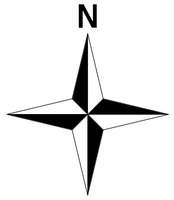

	შენობის ექსპლიკაცია	ფართობი
01	ტერასა	65.052 მ²
02	მაღაზია	637.527 მ²
03	კიბის უჯრედი	12.219 მ²
04	კიბის უჯრედი	19.100 მ²
05	საოფისე ფართი	14.460 მ²
06	კიბის უჯრედი	22.940 მ²
07	wc	14.069 მ²
08	wc	9.659 მ²
		795.026 მ²

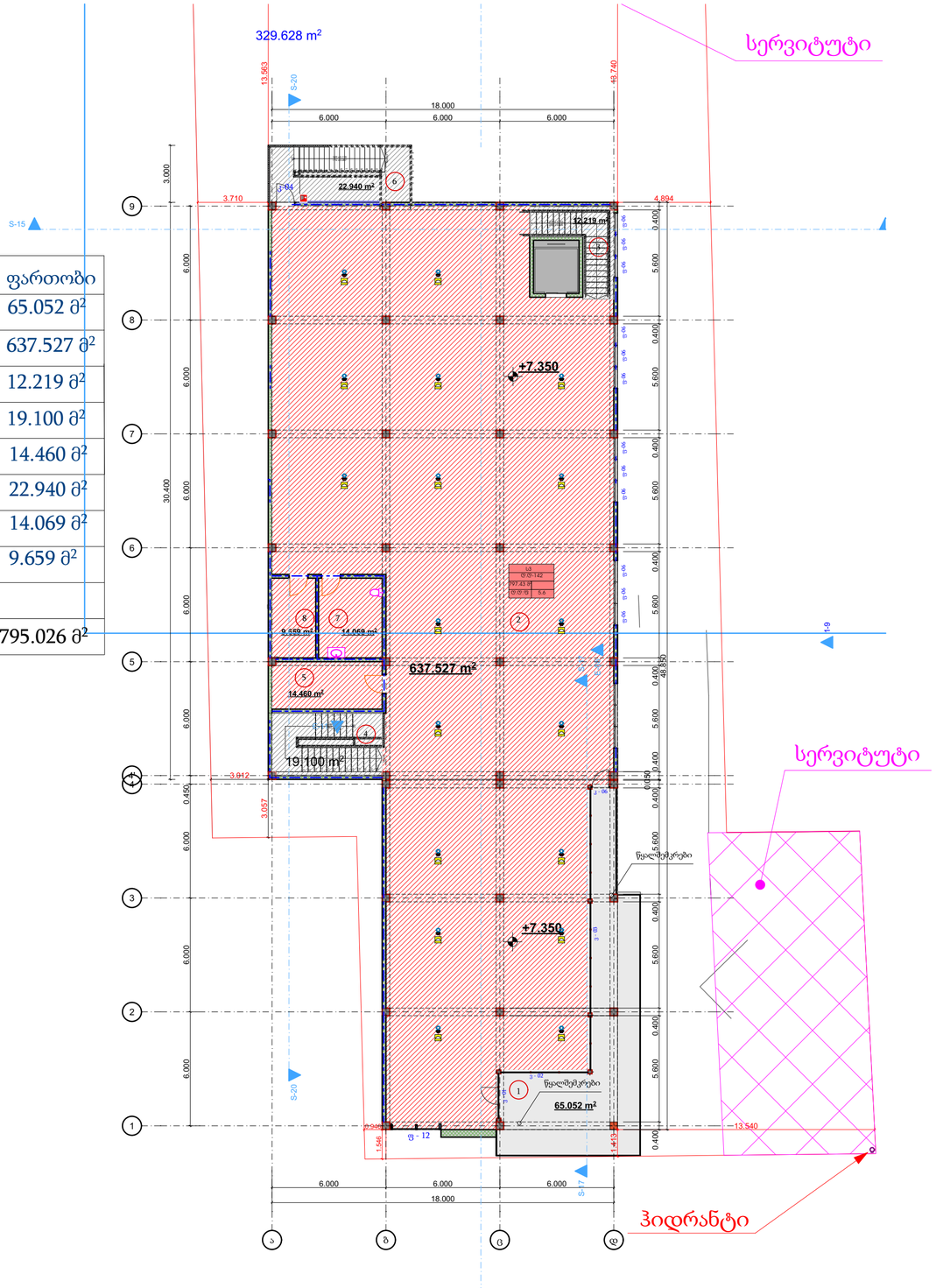

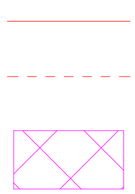

წითელი ხაზი

უკანა ეზოს რეგულირების ხაზი

სერვიტუტი

შენიშვნა: შენობა არ კვეთს უკანა ეზოს რეგულირების ხაზს მათ შორის არც სახურავი

პირობითი აღნიშვნები

	მინის ნაკეთის საკაფსტარ საზღვარი
±0.10	არქიტექტურული ნიშნულის აღმნიშვნელი
±0.00	კონსტრუქციული ნიშნულის აღმნიშვნელი
	ჭრილის ხაზის აღმნიშვნელი
	ჩრდილოეთის აღმნიშვნელი
№10520 62.0100	შახტის ნუმერაცია შახტის ლიფის შახტის სანრის შახტის შეკავებულობის დატვირთვა
	რაპტორი
	შეკავებული ბლოკის კედელი
	ღია ფილაში
	კედლის ცმსხლმედებრივ ზღვრ (ორ საათიანი)
	სავრცო სავალი ბილიკი
	გასაცლელამდე სავალი მაკსიმალური მანძილი
	სახანძრო მილი
EXIT	**ავარიული გასასვლელი**
	სახანძრო ჰიდრანტი
	სახანძრო მისაერთებელი
	ხელის ცეცხლმაქრი
	სახანძრო ონკანი
	სახანძრო ხმოვანი გამაფრთხილებელი სიგნალიზაციის სისტემა(სახანძრო სიგნალიზაცია)
	სახანძრო ღილაკი
	ორმხრივი კავშირის სისტემა
	სასწრაფო სამედიცინო დახმარების სავრომპორტის სიმბოლო
	სამხეთი სისტემა
	კვამლის ავტომატური აღმომჩენი
	კვამლზე მორეაგირე მაუწყებელი
	საევაკუაციო განათება
	ავარიული განათება
	სასანყოს ჯგუფი სწ-1 და სწ-2
	სავრენველო ჯგუფი სმ-1
	საქმიანი ჯგუფი სქ
	საკაჭარო ჯგუფი სვ
	სავშუყრის ჯგუფი თ3-3

შ.პ.ს
დიზაინ ექსკლუზივი

სავაჭრო ობიექტი
მაღაზიის პროექტი

დამკვეთი:

ალახვერდი ქოსაევი

შეთანხმებულია დამკვეთთან

ხელმოწერა :

ობიექტის მისამართი:

ქალაქი თბილისი, დიდი ლილო
ს/კ 81.08.17.869

არქიტექტურული ნაწილი

ნახაზის დასახელება

პროექტის სტადია

კომპიუტერული გრაფიკა:
ა.ჯიაძე

პროექტის ავტორი, არქიტექტორი:
მ.ხიზანიშვილი

შესრულების თარიღი 15 .03 .2024

დაკვეთა #

მასშტაბი 1:100

ფურცელი :

DESIGN-EXCLUSIVE LTD
402029130

გადახურვის გეგმა
მ. 1:200

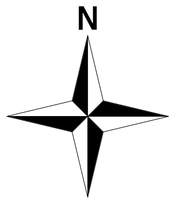

	შენობის ექსპლიკაცია	ფართობი
01	კიბის უჯრედი	22.616 მ²
	ჯამი	

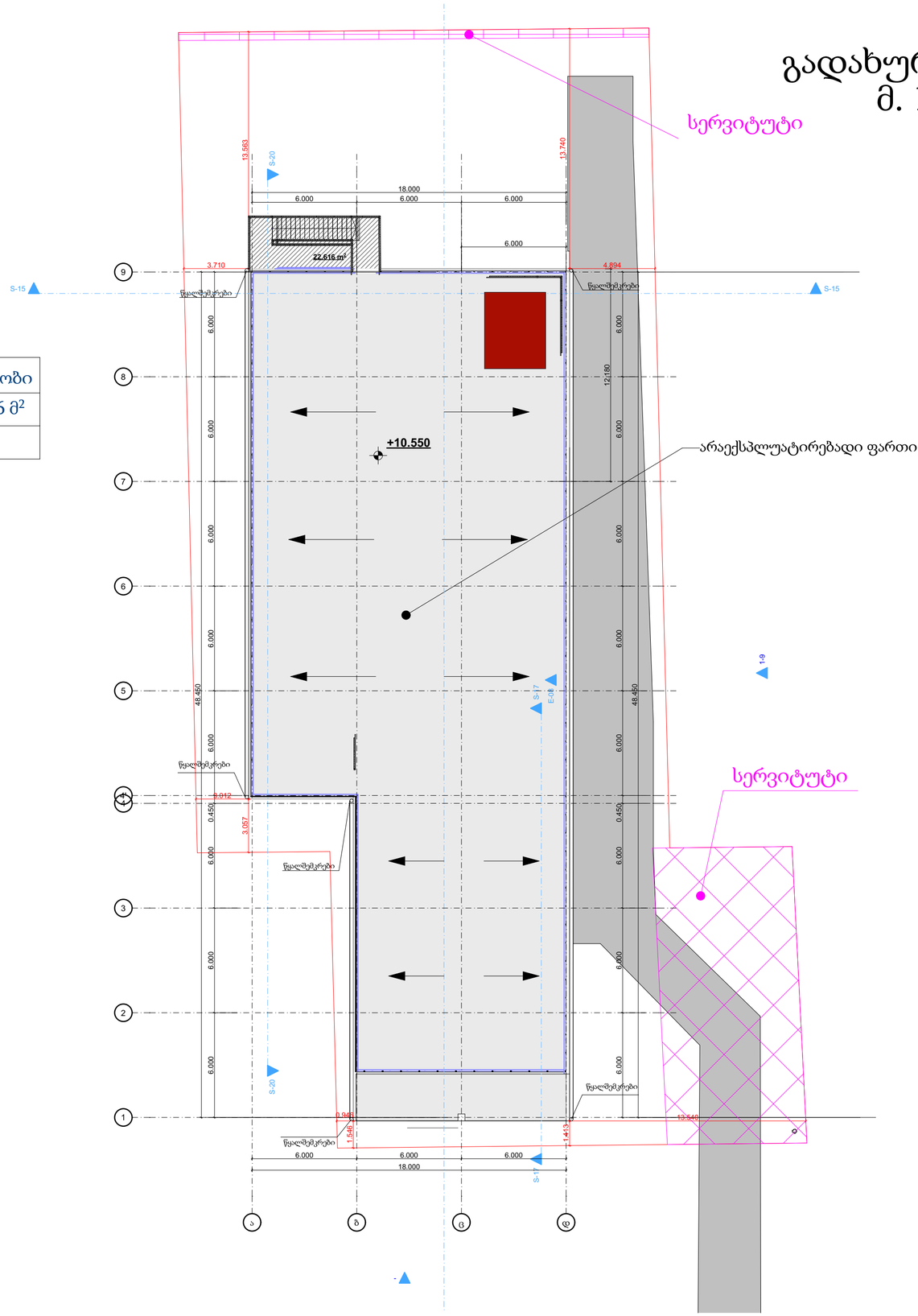

წითელი ხაზი

უკანა ეზოს რეგულირების ხაზი

სერვიტუტი

შენიშვნა: შენობა არ კვეთს უკანა ეზოს რეგულირების ხაზს მათ შორის არც სახურავი

შპს
დიზაინ ექსკლუზივი

სავაჭრო ობიექტი
მაღაზიის პროექტი

დამკვეთი:

ალახვერდი ქოსაევი

შეთანხმებულია დამკვეთთან

ხელმოწერა :

ობიექტის მისამართი:

ქალაქი თბილისი, დიდი ლილო
ს/კ 81.08.17.869

არქიტექტურული ნაწილი

ნახაზის დასახელება

პროექტის სტადია

კომპიუტერული გრაფიკა:
ა.ჯიაძე

პროექტის ავტორი, არქიტექტორი:
მ.ხიზანიშვილი

შესრულების თარიღი 15 .03 .2024

დაკვეთა #

მასშტაბი 1:100

ფურცელი :

DESING-EXCLUSIVE LTD * შპს დიზაინ-ექსკლუზივი * 402029130

ფასადი ა-დ ღერძებზე
მ. 1:100

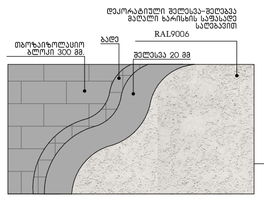

შ.პ.ს
დიზაინ ექსკლუზივი

სავაჭრო ობიექტი
მაღაზიის პროექტი

დამკვეთი:

ალახვერდი ქოსაევი

შეთანხმებულია დამკვეთთან

ხელმოწერა :

ობიექტის მისამართი:

ქალაქი თბილისი, დიდი ლილო
ს/კ 81.08.17.869

არქიტექტურული ნაწილი

ნახაზის დასახელება

პროექტის სტადია

კომპიუტერული გრაფიკა:
ა.ჯიაძე

პროექტის ავტორი, არქიტექტორი:
მ.ხიზანიშვილი

შესრულების თარიღი 15 .03 .2024

დაკვეთა #

მასშტაბი 1:100

ფურცელი :

DESING-EXCLUSIVE LTD * 402029130 * შპს დიზაინ ექსკლუზივი

ფასადი 9-1 ღრძებზე
მ. 1:150

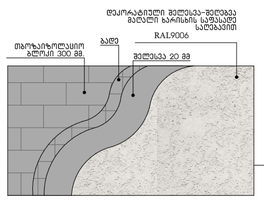

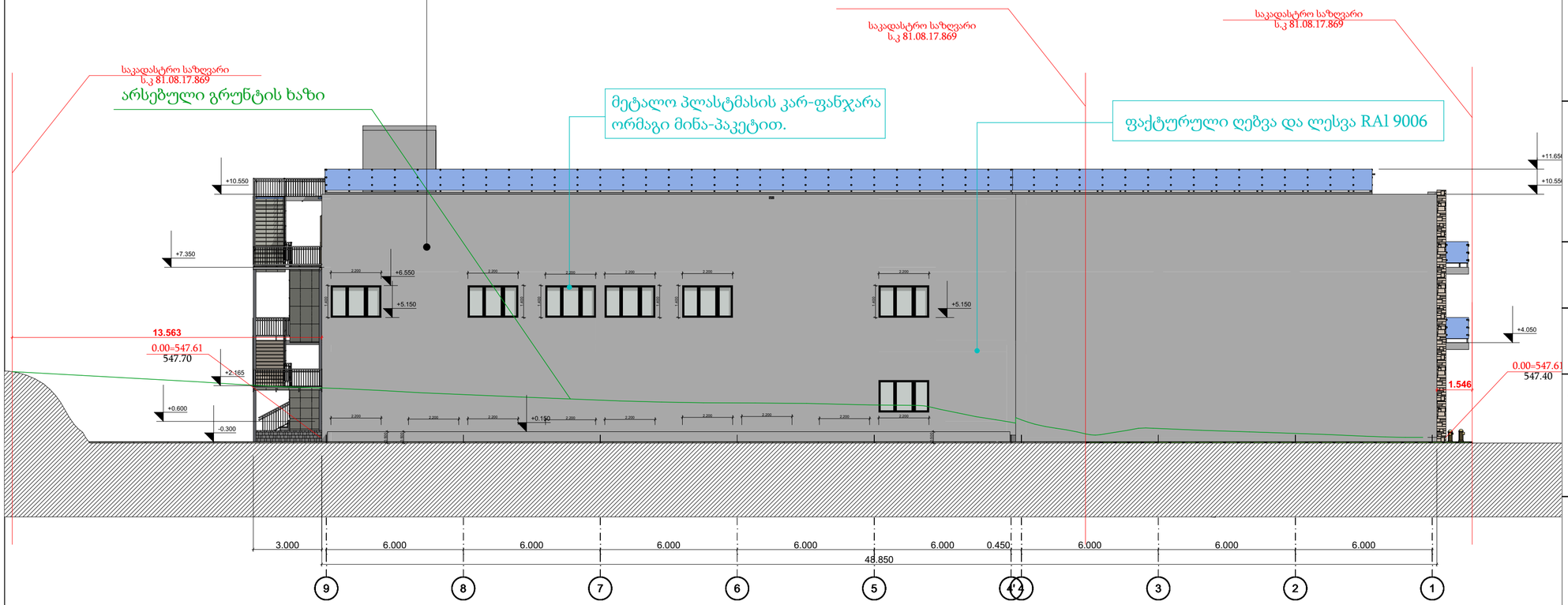

შ.პ.ს
დიზაინ ექსკლუზივი

სავაჭრო ობიექტი
მაღაზიის პროექტი

დამკვეთი:

ალახვერდი ქოსაევი

შეთანხმებულია დამკვეთთან

ხელმოწერა :

ობიექტის მისამართი:

ქალაქი თბილისი, დიდი ლილო
ს/კ 81.08.17.869

არქიტექტურული ნაწილი

ნახაზის დასახელება

პროექტის სტადია

კომპიუტერული გრაფიკა:
ა.ჯიაძე

პროექტის ავტორი, არქიტექტორი:
მ.ხიზანიშვილი

შესრულების თარიღი 15 .03 .2024

დაკვეთა #

მასშტაბი 1:100

ფურცელი :

DESIGN-EXCLUSIVE LTD * 402029130 * შპს დიზაინ ექსკლუზივი

ფასადი დ-ა ღერძებზე
მ. 1:100

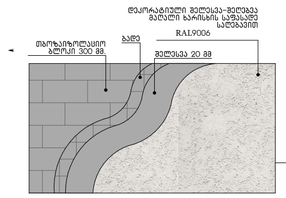

ფაქტურული ღებვა და ლესვა RAl 9006

მინის კარი (ავტომატური გაღებით)

მეტალო პლასტმასის კარ-ფანჯარა ორმაგი მინა-პაკეტით.

საკადასტრო საზღვარი
ს.კ 81.08.17.869

საკადასტრო საზღვარი
ს.კ 81.08.17.869

არსებული გრუნტის ხაზი

+11.650
+10.550
+7.350
+6.550
+4.150
+4.050
+3.850
+3.550
+3.500
+0.600
-0.300
-0.100

2.200 2.200 2.200 1.400 1.000
1.400 1.400 1.400 2.350
3.710
4.894
3.100
2.900
0.700
0.500
0.00=547.61
547.70

1.100 6.000 6.000 6.000

დ გ გ ა

შ.პ.ს დიზაინ ექსკლუზივი	
სავაჭრო ობიექტი მაღაზიის პროექტი	
დამკვეთი: ალახვერდი ქოსაევი	
შეთანხმებულია დამკვეთთან ხელმოწერა :	
ობიექტის მისამართი: ქალაქი თბილისი, დიდი ლილო ს/კ 81.08.17.869	
არქიტექტურული ნაწილი	
ნახაზის დასახელება	
პროექტის სტადია	
კომპიუტერული გრაფიკა: ა.ჯიაძე პროექტის ავტორი, არქიტექტორი: მ.ხიზანიშვილი	
შესრულების თარიღი 15 .03 .2024	
დაკვეთა #	
მასშტაბი 1:100	
ფურცელი :	

DESING-EXCLUSIVE LTD * 402029130 * შპს დიზაინ-ექსკლუზივ

ფასადი 1-9 ღერძებზე
მ. 1:150

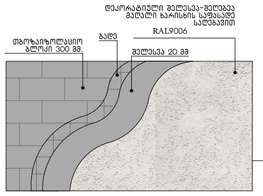

ფაქტურული ღებვა და ღესვა RAl 9006

შავი ფერის ალუმინის კარ-ფანჯარა.

ფაქტურული ღებვა და ღესვა RAl 7021

მინის კარი (ავტომატური გაღებით)

მეტალო პლასტმასის კარ-ფანჯარა ორმაგი მინა-პაკეტით.

საკადასტრო საზღვარი
ს.კ 81.08.17.869

საკადასტრო საზღვარი
ს.კ 81.08.17.869

არსებული გრუნტის ხაზი

+13.550
+11.650
+10.550
+7.350
+4.150
+4.050
+3.550
+0.700
-0.300
-0.100
-1.418
13.740
0.00=547.61
547.40
0.00=547.61
547.70

3.900 3.900 1.000 1.000 3.100 1.000 1.000 1.000
14.320

6.000 6.000 6.000 0.450 6.000 6.000 6.000 6.000 6.000 6.000

1 2 3 4 4' 5 6 7 8 9

შ.პ.ს
დიზაინ ექსკლუზივი

სავაჭრო ობიექტი მაღაზიის პროექტი

დამკვეთი:

ალახვერდი ქოსაევი

შეთანხმებულია დამკვეთთან

ხელმოწერა :

ობიექტის მისამართი:

ქალაქი თბილისი, დიდი ლილო ს/კ 81.08.17.869

არქიტექტურული ნაწილი

ნახაზის დასახელება

პროექტის სტადია

კომპიუტერული გრაფიკა:
ა.ჯიაძე

პროექტის ავტორი, არქიტექტორი:
მ.ხიზანიშვილი

შესრულების თარიღი 15 .03 .2024

დაკვეთა #

მასშტაბი 1:100

ფურცელი :

შპს DESING-EXCLUSIVE LTD 402029130

ფოტომონტაჟი



15/03/2024

შ.პ.ს
დიზაინ ექსკლუზივი

სავაჭრო ობიექტი
მაღაზიის პროექტი

დამკვეთი:

ალახვერდი ქოსაევი

შეთანხმებულია დამკვეთთან

ხელმოწერა :

ობიექტის მისამართი:

ქალაქი თბილისი, დიდი ლილო
ს/კ 81.08.17.869

არქიტექტურული ნაწილი

ნახაზის დასახელება

პროექტის სტადია

კომპიუტერული გრაფიკა:
ა.ჯიაძე

პროექტის ავტორი, არქიტექტორი:
მ.ხიზანიშვილი

შესრულების თარიღი 15 .03 .2024

დაკვეთა #

მასშტაბი 1:100

ფურცელი :

შპს დიზაინ ექსკლუზივი * DESING-EXCLUSIVE LTD * 402029130

ფოტომონტაჟი



15/03/2024

შ.პ.ს
დიზაინ ექსკლუზივი

სავაჭრო ობიექტი
მაღაზიის პროექტი

დამკვეთი:

ალახვერდი ქოსაევი

შეთანხმებულია დამკვეთთან

ხელმოწერა :

ობიექტის მისამართი:

ქალაქი თბილისი, დიდი ლილო
ს/კ 81.08.17.869

არქიტექტურული ნაწილი

ნახაზის დასახელება

პროექტის სტადია

კომპიუტერული გრაფიკა:
ა.ჯიაძე

პროექტის ავტორი, არქიტექტორი:
მ.ხიზანიშვილი

შესრულების თარიღი 15 .03 .2024

დაკვეთა #

მასშტაბი 1:100

ფურცელი :

DESING-EXCLUSIVE LTD * 402029130 * შპს დიზაინ-ექსკლუზივი

ფასადი 9-1 ღერძებზე
მ. 1:100



შენიშვნა: სიმაღლის რეგულირების ხაზი დადგენილია TAV GEOGIA-ს მიერ. იხ. თანდართული ფაილი

შ.პ.ს დიზაინ ექსკლუზივი

სავაჭრო ობიექტი მაღაზიის პროექტი

დამკვეთი:

ალახვერდი ქოსაევი

შეთანხმებულია დამკვეთთან

ხელმოწერა :

ობიექტის მისამართი:

ქალაქი თბილისი, დიდი ლილო ს/კ 81.08.17.869

არქიტექტურული ნაწილი

ნახაზის დასახელება

პროექტის სტადია

კომპიუტერული გრაფიკა:
ა.ჯიაძე

პროექტის ავტორი, არქიტექტორი:
მ.ხიზანიშვილი

შესრულების თარიღი 15 .03 .2024

დაკვეთა #

მასშტაბი 1:100

ფურცელი :

DESING-EXCLUSIVE LTD * 402029130 * შპს დიზაინ ექსკლუზივი

ჭრილი ა-დ ღერძებზე
მ. 1:100

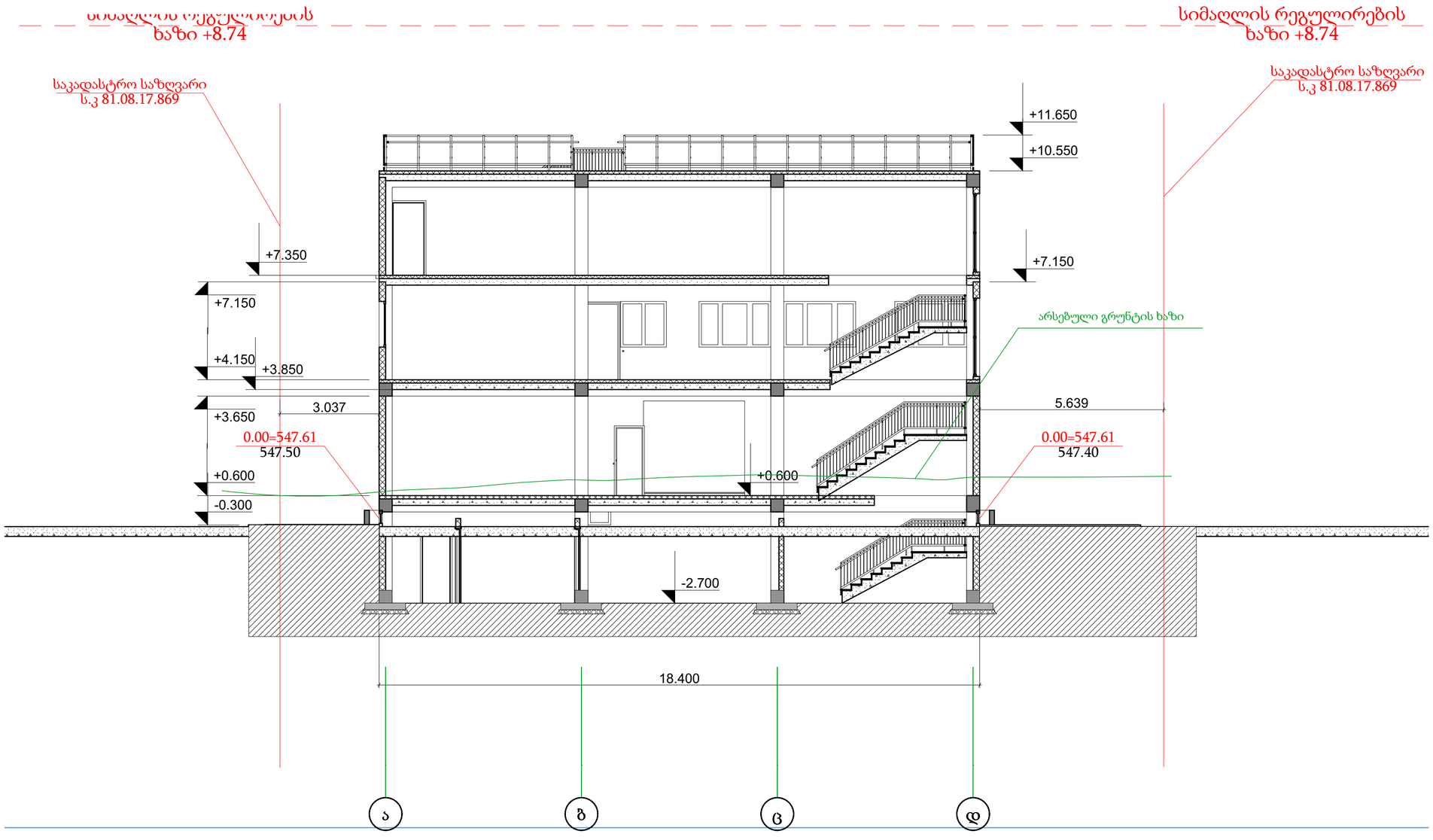

შენიშვნა: სიმაღლის რეგულირების ხაზი დადგენილია TAV GEOGIA-ს მიერ. იხ. თანდართული ფაილი

შ.პ.ს
დიზაინ ექსკლუზივი

სავაჭრო ობიექტი
მაღაზიის პროექტი

დამკვეთი:

ალახვერდი ქოსაევი

შეთანხმებულია დამკვეთთან

ხელმოწერა :

ობიექტის მისამართი:

ქალაქი თბილისი, დიდი ლილო
ს/კ 81.08.17.869

არქიტექტურული ნაწილი

ნახაზის დასახელება

პროექტის სტადია

კომპიუტერული გრაფიკა:
ა.ჯიაძე

პროექტის ავტორი, არქიტექტორი:
მ.ხიზანიშვილი

შესრულების თარიღი 15 .03 .2024

დაკვეთა #

მასშტაბი 1:100

ფურცელი :

შპს დიზაინ-ექსკლუზივი * DESING-EXCLUSIVE LTD * 402029130

არსებული ტექნიკურ ეკონომიკური მაჩვენებლები	კორექტირებული ტექნიკურ ეკონომიკური მაჩვენებლები
• საერთო ფართობი (კვ.მ): 2893.34 • საზაფხულო ფართობი (კვ.მ): 73.86 • კიბის უჯრედისა და სადარბაზოს ფართობი (კვ.მ): 462.15	• საერთო ფართობი (კვ.მ): 2888.278 • საზაფხულო ფართობი (კვ.მ): 90.699 • კიბის უჯრედისა და სადარბაზოს ფართობი (კვ.მ): 459.89

არსებულ საზაფხულო ფართს (73.86) გამოაკლდა -0.10 და +0.60 ნიშნულზე არასწორად დაწერილი 4.14 კვ. მ. და +4.150 ნიშნულზე არასწორად დაწერილი 4.68 კვ.მ., ხოლო + 7.35 ნიშნულზე (მომატებული აივნის) 25.65 კვ.მ. დაემატა.
ასევე შეიცვალა კიბის უჯრედის და სადარბაზოს ჯამური ფართობიც

ქვედა სართულის ჯამური საზაფხულო ფართი გახდა 90.699 კვ.მ.
კიბის უჯრედის და სადარბაზოს ფართობი 459.89 კვ.მ.
ხოლო საერთო ფართობი 2888.278 კვ.მ.

კიბის უჯრედის და სადარბაზოს ჯამურ ფართობში პროექტის შეთანხმებისას შეყვანილი გვქონდა -2.700 ნიშნულის გებმაზე არსებული ჰოლის (ექსპლიკაციაში №05 ჰოლი - 207.813 მ^2 და №06 ჰოლი - 16.868 მ^2) ფართობები, შესაბამისად 207.813 მ^2 და 16.868 მ^2 შევიყვანეთ განახლებულ ფართობშიც, ბოლო ხარვეზის მიხედვით დავამატეთ +10.550 ნიშნულზე არსებული ფართიც 22.616 მ^2, ამიტომ კიბის უჯრედის და სადარბაზოს ფართობების ჯამი გამოვიდა 459.89 კვ.მ.