A2 Format	1:100

ექსპლიკაცია

0	სარდაფები: 154.30კვ.მ
2	დერეფანი: 23.40კვ.მ
3	კიბის უჯრედი: 15.00კვ.მ
4	ტამბური: 2.80კვ.მ
5	ტექ. ოთახი: 3.20კვ.მ

შენობის საერთო ფართობი 1111.30კვ.მ აქედან სართული ნიშნ. -3.10 198.70კვ.მ

პირობითი ნიშნები:

- ნაკვეთის საზღვარი
- ჭრილის ხაზი
- 1 — ექსპლიკაციის ნუმერაცია
- არქიტექტორული ნიშნული

სც - 2	დაკავებულობის ჯგუფი
დ. დ. 6	დაკავებულობის დატვირთვა
ბინა №101	114.0 მ² — მთლიანი ფართი
100.0 მ²	14.0მ² — საზაფხულო ფართი

ფართი შიდა კონტურზე

ბინის №

კარის სპეციფიკაციის №

კარის თავისუფალი სიგანე

კარის თავისუფალი სიმაღლე

დაკავებულობის ჯგუფის ანიშვნა

დაკავებულობის ჯგუფები	დაკავებულობის ჯგუფის ანიშვნა
თაფშეყრის ჯგუფი (თჯ)	
საცხოვრებელი ჯგუფი (სც)	
სასაყოფო ჯგუფი (სწ)	



შენიშვნები:

1. ნახაზზე ზომები მოცემულია მეტრებში მეასედის სიზუსტით

2. ნახაზის ყველა ცვლილება მშენებლობისას შეთანხმებული უნდა იყოს ავტორთან

შემსრულებელი:
გიორგი კოპლატაძე

დამკვეთი:
გია ჭილაია

ა-2	ნიშ -3.10

I სართულზე

მაქსიმალური ფართობის დაშვება თითო დამკავებელზე 1014.1.2

მაქსიმალური ფართობის დაშვება თითო დამკავებელზე სართულზე

დაკავებულობა	აღწერილობა	ფართი	დაკავებულობის დატვირთვის ფაქტორი	დაკავებულობა
სც-2	ბინა №1	32.30 კვ.მ	18.6	2
სც-2	ბინა №2	46.00 კვ.მ	18.6	2
სც-2	ბინა №3	46.80 კვ.მ	18.6	3
სც-2	ბინა №4	32.80 კვ.მ	18.6	2
ჯ ა მ ი		157.90 კვ.მ		9

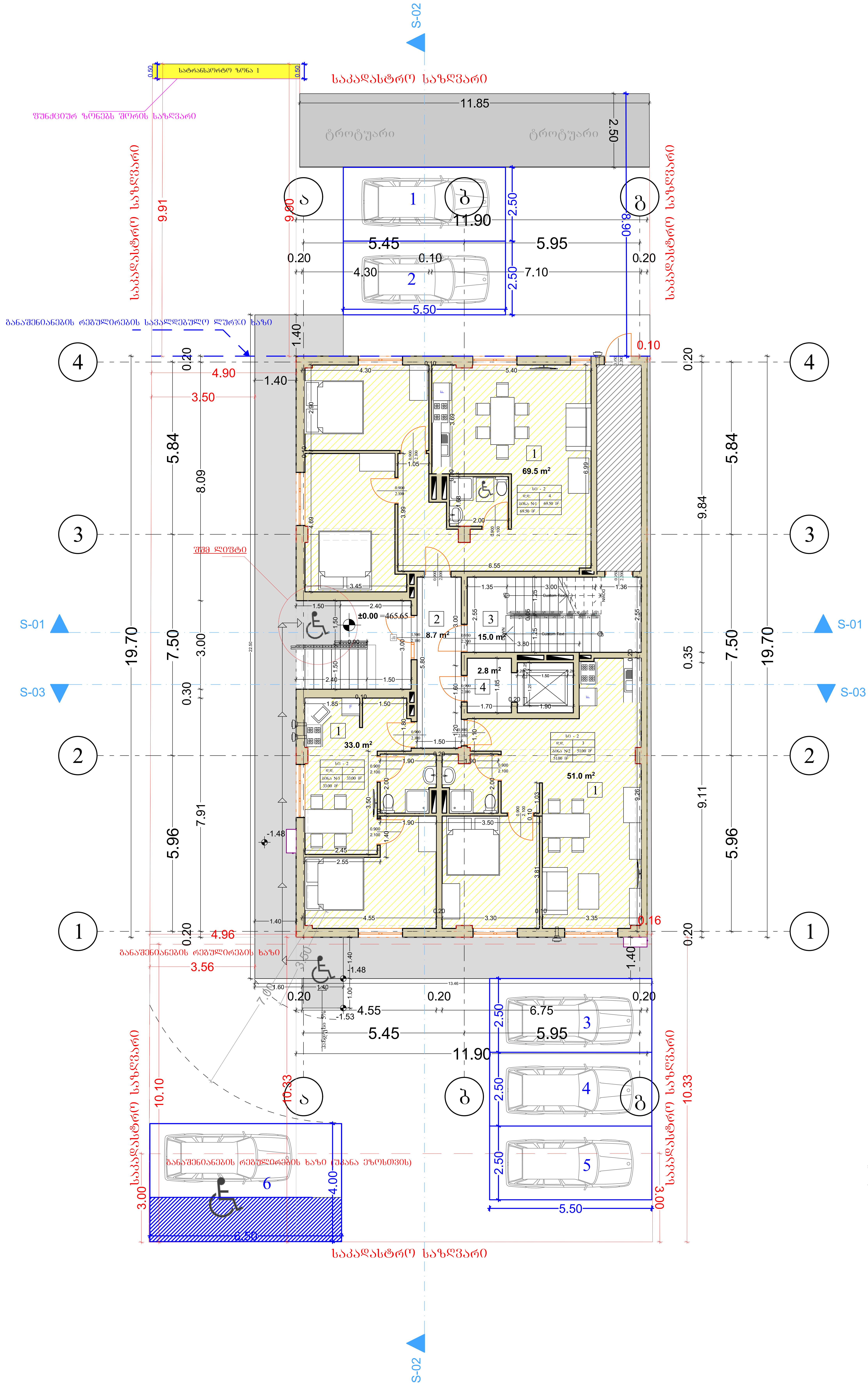

A2 Format	1:100

ექსპლიკაცია

1 ბინები: 153.50კვ.მ

2 დერეფანი: 8.70კვ.მ

3 კიბის უჯრედი: 15.00კვ.მ

4 ტამბურა: 2.80კვ.მ

შენობის საერთო ფართობი 1111.30კვ.მ აქედან სართული ნიშნ. 0.000 180.00კვ.მ

პირობითი ნიშნები:

ნაკვეთის საზღვარი

ჭრილის ხაზი

1 ექსპლიკაციის ნუმერაცია

არქიტექტორული ნიშნული

სც - 2	დაკავებულობის ჯგუფი
დ. დ. 6	დაკავებულობის დატვირთვა
ბინა №101 / 114.0 მ²	მთლიანი ფართი
100.0 მ² / 14.0მ²	საზაფხულო ფართი
	ფართი შიდა კონტურზე
	ბინის №

დაკავებულობის ჯგუფის აღნიშვნა	
დაკავებულობის ჯგუფები	დაკავებულობის ჯგუფის აღნიშვნა
თავშეყრის ჯგუფი (თვ)	
საცხოვრებელი ჯგუფი (სც)	
სასაწყობო ჯგუფი (სწ)	

±0.00 = 465.65



შენიშვნები:

1. ნახაზზე ზომები მოცემულია მეტრებში მეასედის სიზუსტით

2. ნახაზის ყველა ცვლილება მშენებლობისას შეთანხმებული უნდა იყოს ავტორთან

შემსრულებელი:
გიორგი კოპლატაძე

დამკვეთი:
გია ჭილაია

ა-2	ნიშ 0.00

II სართულზე

მაქსიმალური ფართობის დაშვება თითო დამკავებელზე 1014.1.2

მაქსიმალური ფართობის დაშვება თითო დამკავებელზე სართულზე

დაკავებულობა	აღწერილობა	ფართი	დაკავებულობის დატვირთვის ფაქტორი	დაკავებულობა
სც-2	ბინა №4	51.40 კვ.მ	18.6	3
სც-2	ბინა №5	53.50 კვ.მ	18.6	3
სც-2	ბინა №6	58.60 კვ.მ	18.6	3
სც-2	ბინა №7	52.10 კვ.მ	18.6	3
ჯ ა მ ი		215.60 კვ.მ		12

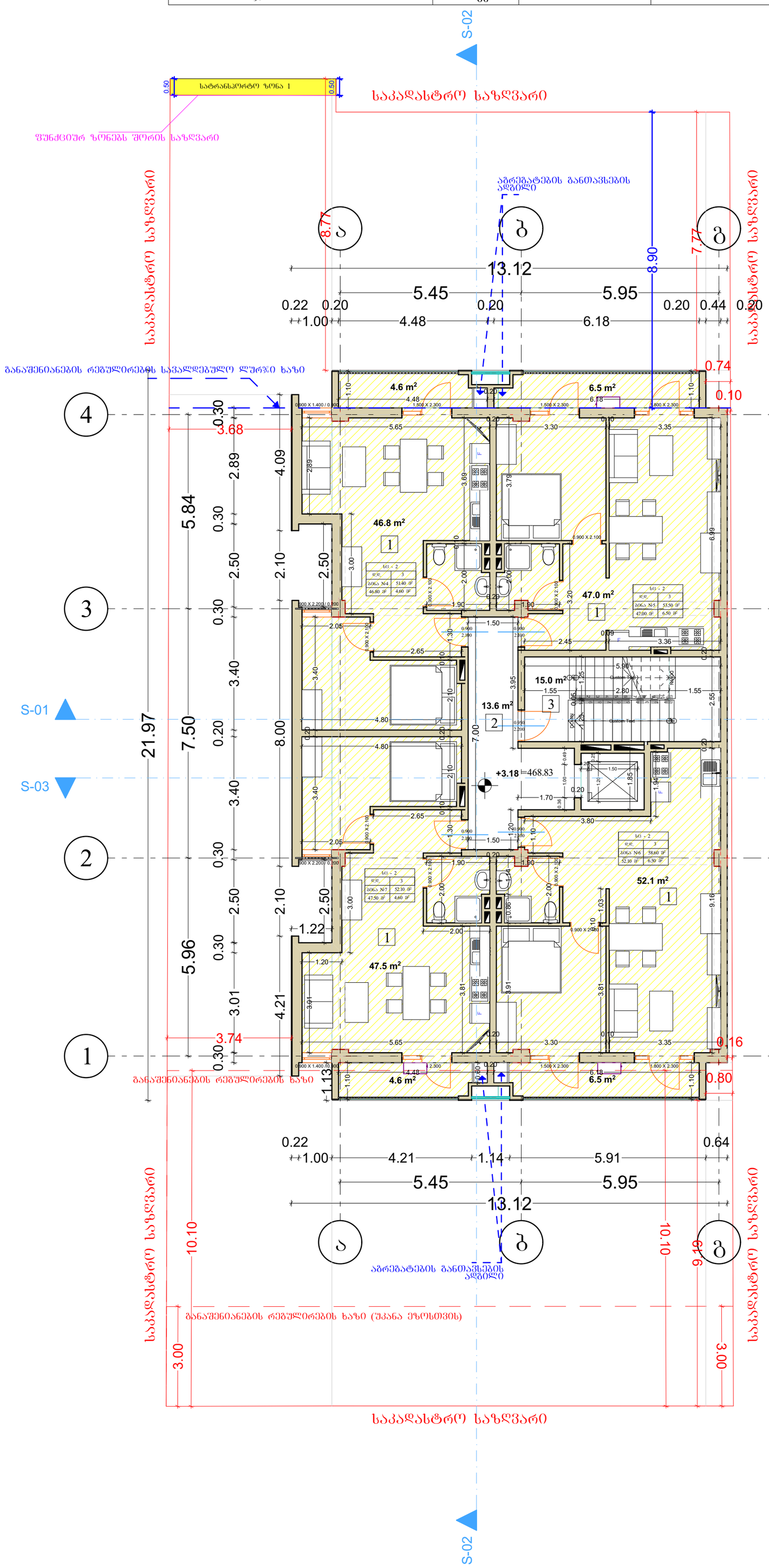

A2 Format	1:100

ექსპლიკაცია

1 ბინები: 215.60კვ.მ
2 დერეფანი: 13.60კვ.მ
3 კიბის უჯრედი: 15.00კვ.მ

შენობის საერთო ფართობი 1111.30კვ.მ აქედან სართული ნიშნ. +3.18 244.20კვ.მ

პირობითი ნიშნები:

- ნაკვეთის საზღვარი
- ჭრილის ხაზი
- 1 — ექსპლიკაციის ნუმერაცია
- არქიტექტორული ნიშნული

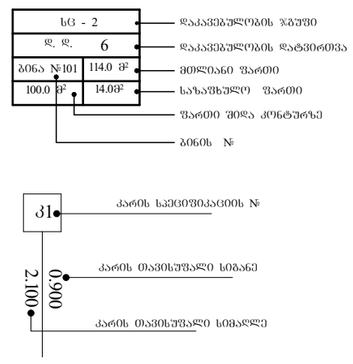

დაკავებულობის ჯგუფის აღნიშვნა	
დაკავებულობის ჯგუფები	დაკავებულობის ჯგუფის აღნიშვნა
თავშესაფრის ჯგუფი (თშ)	
საცხოვრებელი ჯგუფი (სც)	
სასაყოფაცხოვრებო ჯგუფი (სყ)	



შენიშვნები:

1. ნახაზზე ზომები მოცემულია მეტრებში მეასედის სიზუსტით

2. ნახაზის ყველა ცვლილება მშენებლობისას შეთანხმებული უნდა იყოს ავტორთან

შემსრულებელი:
გიორგი კოპლატაძე

დამკვეთი:
გია ჭილაია

ა-2	ნიშ +3.18

III სართულზე

მაქსიმალური ფართობის დაშვება თითო დამკავებელზე 1014.1.2

მაქსიმალური ფართობის დაშვება თითო დამკავებელზე სართულზე

დაკავებულობა	აღწერილობა	ფართი	დაკავებულობის დატვირთვის ფაქტორი	დაკავებულობა
სც-2	ბინა №9	51.40 კვ.მ	18.6	3
სც-2	ბინა №9	53.50 კვ.მ	18.6	3
სც-2	ბინა №10	58.60 კვ.მ	18.6	3
სც-2	ბინა №11	52.10 კვ.მ	18.6	3
ჯ ა მ ი		215.60 კვ.მ		12

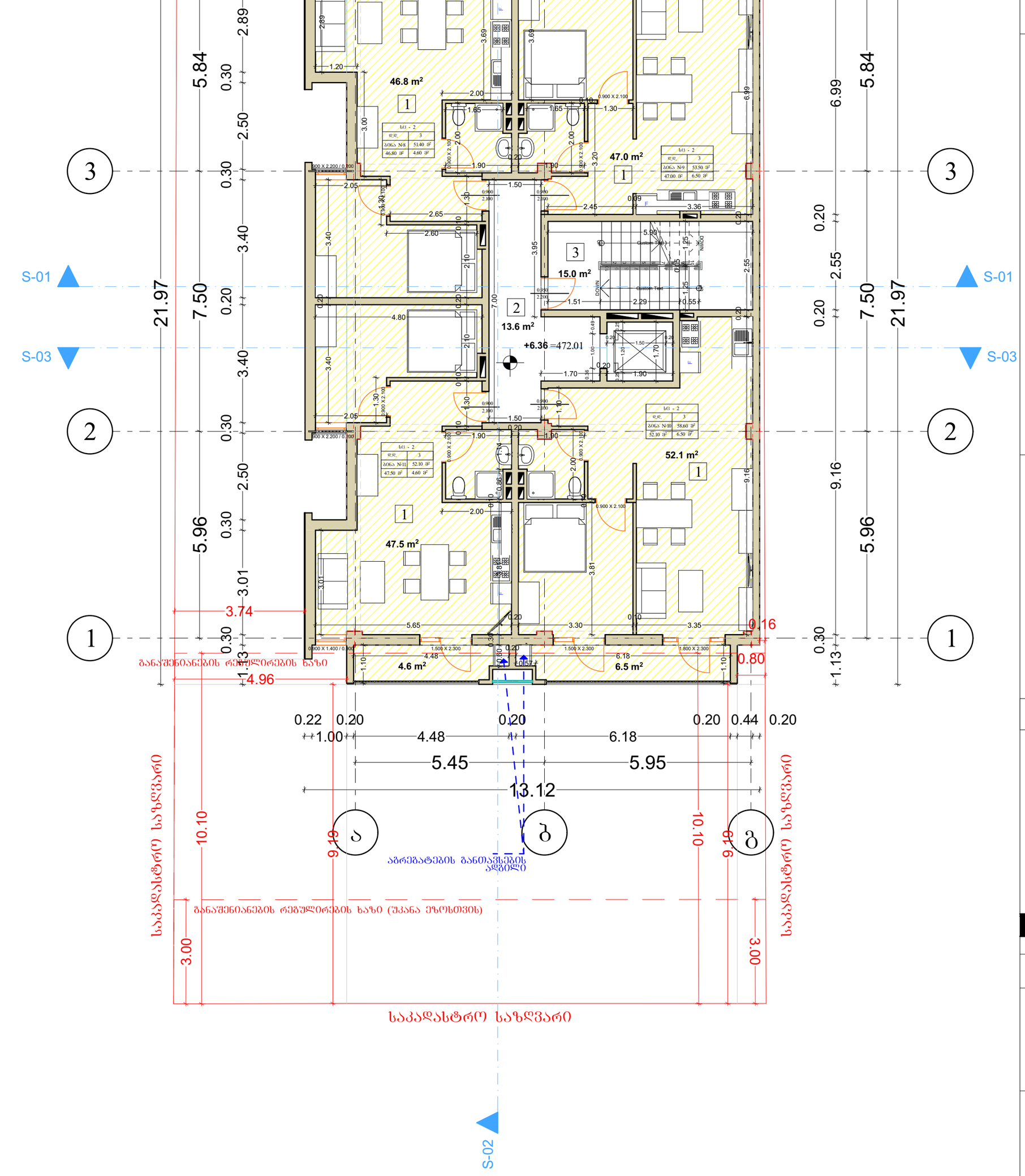

A2 Format	1:100

ექსპლიკაცია

1 ბინები: 215.60კვ.მ
2 დერეფანი: 13.60კვ.მ
3 კიბის უჯრედი: 15.00კვ.მ

შენობის საერთო ფართობი 1111.30კვ.მ აქედან სართული ნიშნ. +6.36 244.20კვ.მ

პირობითი ნიშნები:

- ნაკვეთის საზღვარი
- ჭრილის ხაზი
- 1 — ექსპლიკაციის ნუმერაცია
- არქიტექტორული ნიშნული

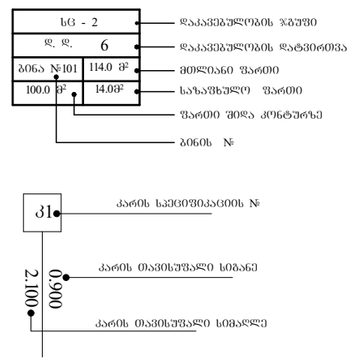

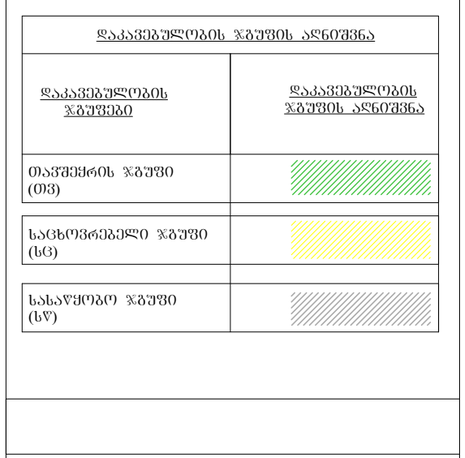



შენიშვნები:

1. ნახაზზე ზომები მოცემულია მეტრებში მეასედის სიზუსტით

2. ნახაზის ყველა ცვლილება მშენებლობისას შეთანხმებული უნდა იყოს ავტორთან

შემსრულებელი:
გიორგი კოპლატაძე

დამკვეთი:
გია ჭილაია

ა-2	ნიშ +6.36

IV სართულზე

მაქსიმალური ფართობის დაშვება თითო დამკავებელზე 1014.1.2

მაქსიმალური ფართობის დაშვება თითო დამკავებელზე სართულზე

დაკავებულობა	აღწერილობა	ფართი	დაკავებულობის დატვირთვის ფაქტორი	დაკავებულობა
სც-2	ბინა №13	51.30 კვ.მ	18.6	3
სც-2	ბინა №14	53.50 კვ.მ	18.6	3
სც-2	ბინა №15	54.30 კვ.მ	18.6	3
სც-2	ბინა №16	52.10 კვ.მ	18.6	3
ჯ ა მ ი		211.20 კვ.მ		12

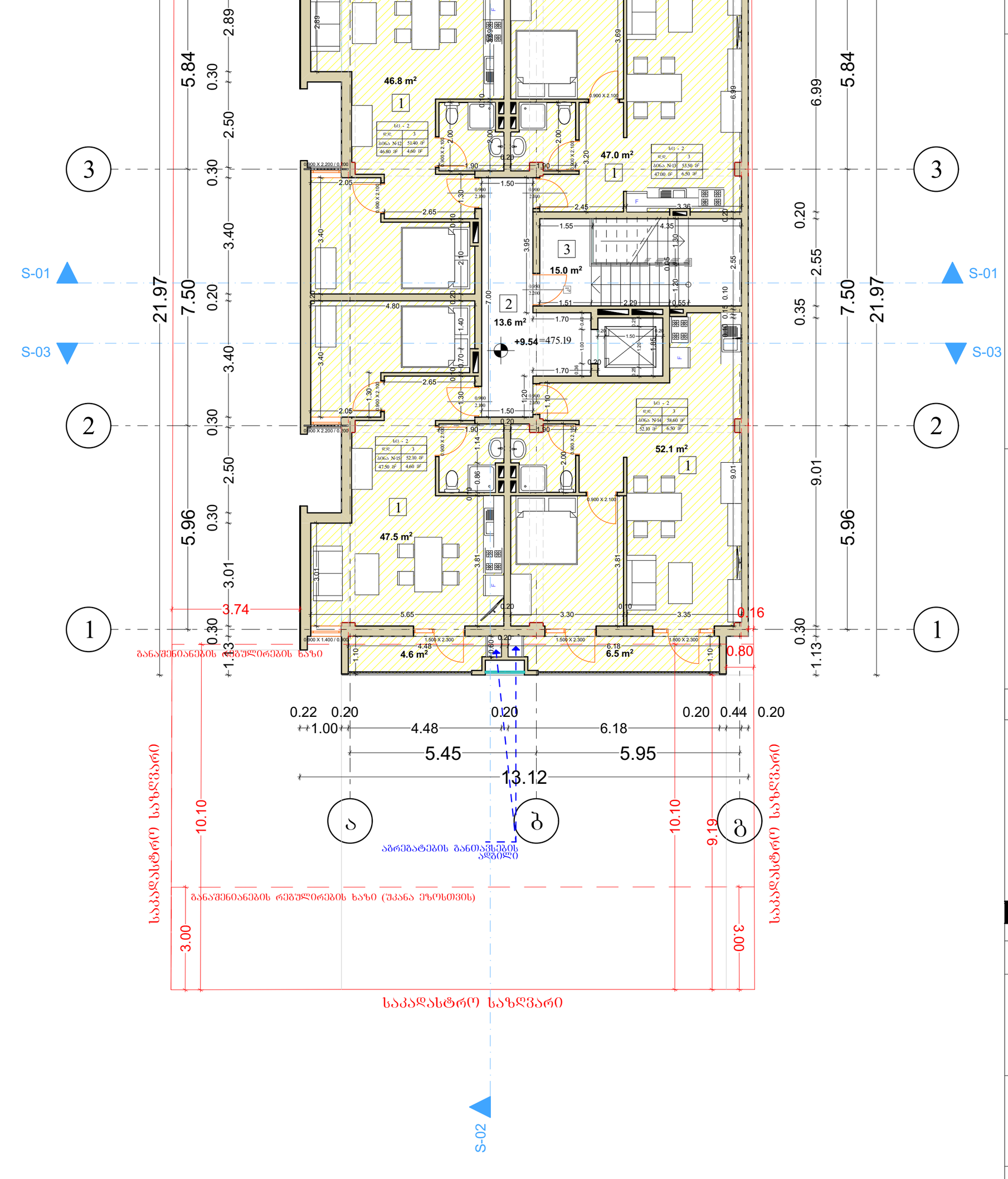

A2 Format	1:100

ექსპლიკაცია

1. ბინები: 215.60კვ.მ
2. დერეფანი: 13.60კვ.მ
3. კიბის უჯრედი: 15.00კვ.მ

შენობის საერთო ფართობი 1111.30კვ.მ აქედან სართული ნიშნ. +9.54 244.20კვ.მ

პირობითი ნიშნები:

- ნაკვეთის საზღვარი
- ჭრილის ხაზი
- 1 — ექსპლიკაციის ნუმერაცია
- არქიტექტორული ნიშნული

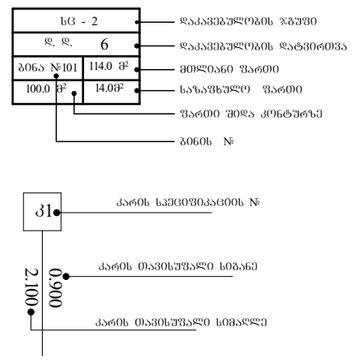

დაკავებულობის ჯგუფის აღნიშვნა

დაკავებულობის ჯგუფები	დაკავებულობის ჯგუფის აღნიშვნა
თავშეყრის ჯგუფი (თჯ)	
საცხოვრებელი ჯგუფი (სც)	
სასაწყობო ჯგუფი (სწ)	



შენიშვნები:

1. ნახაზზე ზომები მოცემულია მეტრებში მეასედის სიზუსტით

2. ნახაზის ყველა ცვლილება მშენებლობისას შეთანხმებული უნდა იყოს ავტორთან

შემსრულებელი:
გიორგი კოპლატაძე

დამკვეთი:
გია ჭილაია

ა-2	ნიშ +9.54

A2 Format | 1:100

ექსპლიკაცია

შენობის საერთო ფართობი 1111.30კვ.მ

პირობითი ნიშნები:

- ნაკვეთის საზღვარი
- ჭრილის ხაზი
- 1 — ექსპლიკაციის ნუმერაცია
- არქიტექტორული ნიშნული

სც - 2	დაკავებულობის ჯგუფი
დ. დ. 6	დაკავებულობის დატვირთვა
ბინა №101	114.0 მ² — მთლიანი ფართი
100.0 მ²	14.0მ² — სახაფხულო ფართი
	ფართი შიდა კონტურზე
	ბინის №

კ1 — კარის სპეციფიკაციის №
0900 / 2100 — კარის თავისუფალი სიგანე / კარის თავისუფალი სიმაღლე

დაკავებულობის ჯგუფის აღნიშვნა	
დაკავებულობის ჯგუფები	დაკავებულობის ჯგუფის აღნიშვნა
თავშეყრის ჯგუფი (თჯ)	
საცხოვრებელი ჯგუფი (სც)	
სასაწყობო ჯგუფი (სწ)	



შენიშვნები:

1. ნახაზზე ზომები მოცემულია მეტრებში მეასედის სიზუსტით

2. ნახაზის ყველა ცვლილება მშენებლობისას შეთანხმებული უნდა იყოს ავტორთან

შემსრულებელი:
გიორგი კოპლატაძე

დამკვეთი:
გია ჭილაია

ა-2 | ნიშ +12.72

დაგეგმარების საფუძვლები და მიზნები:

პროექტი შედგენილია ქ. თბილისის მუნიციპალიტეტის სსიპ – ქ. თბილისის მუნიციპალიტეტის არქ. სამსახურის მიერ გაცემული №4809309 28.12.2019 წ. მიწის ნაკვეთის სამშენებლოდ გამოყენების საფუძველზე. პროექტით გათვალისწინებულია მრავალბინიანი საცხოვრებებელი სახლის შეთანხმებული პროექტის კორექტირება.

მიწის ნაკვეთის მდებარეობა და აღწერა:

საპროექტო მიწის ნაკვეთი (საკ. კოდით 01.72.14.094.862) მდებარეობს ქალაქი თბილისი, სოფელი დიღომი, დიდი დიღომი. მიწის ნაკვეთის ფართობი შეადგენს 665.0 კვ.მ-ს. ნაკვეთს ჩრდილოეთით ესაზღვრება: რამაზის ქუჩა, ხოლო დანარჩენ სამ მხარეს რეგისტრირებული მიწის ნაკვეთები.

პროექტის აღწერა:

კორექტირებული პროექტით გათვალისწინებულია მიწის ზევით 14.95 მ. სიმაღლის ექვსსართულიანი შენობის მშენებლობა მიწისქვეშა სართულით. აქედან: მიწისქვეშა სართულზე განთავსდება: დამხმარე სათავსები(-3.10 ნიშნულებზე). პირველ-მეოთხე სართულებზე: საცხოვრებელი ბინები(±0.00....+9.54 ნიშნულებზე). შენობას აქვს ერთი კიბის უჯრედი და ერთი ლიფტი, რომელიც აკავშირებს ყველა სართულს. პირველ საღთულზე შესვლა ხდება ეზოდან, დასავლეთის მხრიდან. შენობის 0.00 დონე გრუნტის ზედაპირიდან აწეულია 1.55 მეტრით, ამიტომ შესასვლელში მოწყობილია ამწევი ბაქანი უნარშეზღუდულთათვის. ეზოში განთავსდება: ღია ავტოსადგომი ექვს ავტომობილზე.

შენობაში მოეწყობა შემდეგი ხანძრისგან დაცვის სისტემები ;

1. სახანძრო განგაშისა და ცეცხლაღმომჩენი სისტემები
2. III კლასის სახანძრო მილდგარების სისტემა.
3. ხელის ცეცხლმაქრები
4. კვამლის საკონტროლო სისტემა.
5. სახანძრო-სამაშველო სამსახურის მიერ გამოსაყენებელი მისაერთებლები.

დაგეგმარებისთვის გამოყენებული კანონმდებლობის აღწერა

საპროექტო შენობის დაგეგმარებისთვის გამოყენებულია საქართველოს მთავრობის #41 დადგენილება. ტექნიკური რეგლამენტი „შენობა-ნაგებობების უსაფრთხოების წესები“. საქართველოს მთავრობის 2019 წლის 31 მაისის 255 დადგენილება და ქალაქ თბილისის მუნიციპალიტეტის საკრებულოს 2016 წლის 24 მაისის 14-39 დადგენილება.

შენობა-ნაგებობის უსაფრთხოების წესებთან შესაბამისობის ანალიზი

გამოყენებული წესები - **„შენობა-ნაგებობის უსაფრთხოების წესები“**

ჩამოთვალეთ შენობის დაკავებულებები და აღწერეთ თითოეული გამოყენება
დამხმარე და სხვადასხვა დანიშნულების ჯგუფი დს (დამხმარე სათავსები -3.10 ნიშნულზე)
საცხოვრებელი ჯგუფი სც-2. (მრავალბინიანი საცხოვრებელი სახლი ±0.00, +3.18, +6.36 და +9.54 ნიშნულის ჩათვლით.)

კონსტრუქციის ტიპი:	
განსაზღვრეთ კონსტრუქციის ტიპი ახალი შენობისთვის: მაგალითი: II-A, II-B, V-A, V-B	I-B

სიმაღლის შეზღუდვები ცხრილი 503 -ის მიხედვით		
დაკავებულობები	**დასაშვები სართულიანობა**	**შემოთავაზებული სართულიანობა**
დამხმარე და სხვადასხვა დანიშნულების ჯგუფი დს	**5**	**1**
საცხოვრებელი ჯგუფი სც-2	**11**	**4**
	დასაშვები სიმაღლე	**შემოთავაზებული სიმაღლე**
საერთო სიმაღლე =	**48.8**	**14.95**
მიწის ზემოთ სართულის რაოდენობა =		**4**

ფართობის შეზღუდვები ცხრილი 503 -ის მიხედვით		
დაკავებულობები	**დასაშვები ფართობი**	**შემოთავაზებული ფართობი**
დამხმარე და სხვადასხვა დანიშნულების ჯგუფი დს (-3.10)	3300	**161.9**
საცხოვრებელი ჯგუფი სც-2 (±0.00 ნიშნული).	შეუზღუდავი	**157.7**

საცხოვრებელი ჯგუფი სც-2 (+3.18 ნიშნული).	შეუზღუდავი	**211.2**
საცხოვრებელი ჯგუფი სც-2 (+6.36 ნიშნული).	შეუზღუდავი	**211.2**
საცხოვრებელი ჯგუფი სც-2 (+9.54 ნიშნული).	შეუზღუდავი	**211.2**
იატაკის სუფთა (სასარგებლო) ფართობი =	**953.2**	
იატაკების რაოდენობა =	**5**	
შენობის საერთო ფართობი =	**1115.7**	

გარე კედლის ცეცხლმედეგობისა და ღიობისადმი მოთხოვნები ცხრილების 602-ის და 705.8 -ის მიხედვით									
გარე კედელი	**ხანძარსაწინააღმდეგო მანძილი** (მეტრი)	**ცეცხლმედეგობის ხარისხი** (საათი)		**კედლის ღიობების ფართობი** (კედლის %)					
		მოთხოვნილი	**გათვალისწინებული**	**დასაშვები**			**გათვალისწინებული**		
				დაცული	**დაუცველი საშხეფებით**	**დაუცველი**	**დაცული**	**დაუცველი საშხეფებით**	**დაუცველი**
4-1 ღეძებში	3.72 მ.	1	1	-	-	15 %	-	-	7 %
1-4 ღეძებში	0,16 მ.	1	1	–	–	დაუშვებელია	–	–	0 %
გ-ა ღეძებში	14.32 მ.	არ მოეთხოვება	1	–	–	შეუზღუდავია	–	–	არ მოეთხოვება
ა-გ ღეძებში	10.33 მ.	არ მოეთხოვება	1	-	-	შეუზღუდავია	-	-	არ მოეთხოვება

ხანძრისაგან დაცვის სისტემებისადმი მოთხოვნები							
დაკავებულობები/სივრცეები/გასასვლელი საშუალებები	**ავტოსაშველო სისტემა**	**ალტერნატიული ავტომატური ცეცხლსაქრობი სისტემები**	**სახანძრო განგაშისა და ცეცხლაღმომჩენი სისტემები**	**სახანძრო მილდგარების სისტემები**	**კვამლის საკონტროლო სისტემები**	**ხელის ცეცხლმაქრები**	**საავარიო განგაშის სისტემები**
საცხროვრებელი ერთეულები სც–2			**კი**				

დერეფანი(სც–2)			კი	კი	კი	კი	
კიბის უჯრედები			კი		კი (ჰაერის დაწნევის სისტემა)	კი	
ლიფტები					კი (ჰაერის დაწნევის სისტემა)		
დს			კი	კი	კი	კი	
სახანძრო-სამაშველო სამსახურის მიერ გამოსაყენებელი მისაერთებლები				კი (შენობის გარეთ)			
სახანძრო ტუმბოები და წყლის რეზერვუარი				კი			

განიავებისადმი მოთხოვნები		
დაკავებულობები/სივრცეები/გასასვლელი საშუალებები	ბუნებრივი განიავება	ხელოვნური განიავება
მიწისქვეშა სართული	კი	კი
პირველი-მეითხე სართული	კი	კი
კიბის უჯრედები	კი	კი
ლიფტი	-	კი

თითოეული სართულიდან გასასვლელი საშუალება									
სართულები	დაკავებულობა და დაკავებულობის დატვირთვის ჯამური მაჩვენებელი	მოთხოვნილი გასასვლელების/გასასვლელთან მისადგომის რაოდენობა	გათვალისწინებული გასასვლელების/გასასვლელთან მისადგომის რაოდენობა და ტიპი	გასასვლელი საშუალებების სიგანე					
				გზა-კიბეები		დერაფანი,		გასასვლელის გზა-კარი	
				მოთხოვნილი	გათვალისწინებული	მოთხოვნილი	გათვალისწინებული	მოთხოვნილი	გათვალისწინებული
მიწისქვეშა სართული (-3.10 ნიშნული)	დს დამხმარე სათავსები დ.დ 8	1	1 (შიგა გასასვლელი გზაკიბე)	1.1 მ. (თითო გზა-კიბე)	1.2 მ. (თითო გზა-კიბე)	0.9 მ.	1.5 მ.	0,82 მ.	0,90 მ.

პირველი სართული (±0.00 ნიშნული)	**სც–2** საცხოვრებელი ბინები **დ.დ 9**	**1**	**1** (შიგა გასასვლელი გზაკიბე)	**1.1 მ.** (თითო გზა-კიბე)	**1.2 მ.** (თითო გზა-კიბე)	**0.9 მ.**	**1.50 მ.**	**0,82 მ.**	**0,90 მ.**
მეორე და ტიპიური სართული (+3.18 – +9.54 ნიშნულის ჩათვლით)	**სც–2** საცხოვრებელი ბინები **დ.დ 12** (თითო სართულზე)	**1**	**1** (შიგა გასასვლელი გზაკიბე)	**1.1 მ.** (თითო გზა-კიბე)	**1.2 მ.** (თითო გზა-კიბე)	**0.9 მ.**	**1.50 მ.**	**0,82 მ.**	**0,90 მ.**

წყალსადენი სისტემის ფიქსირებული მოწყობილობების რაოდენობა ცხრილი 1602.1-ის მიხედვით													
სართულები	**დაკავებულობა და დაკავებულობის დატვირთვის ჯამური მაჩვენებელი**	**ფიქსირებული მოწყობილობები**											
		უნიტაზი		**ტუალეტის ხელსაბანები**		**აბაზანა/შხაპი**		**სასმელი წყლის ფანტანი**		**სამომსახურეო ნიჟარა**		**სამზარეულოს ნიჟარა**	
		მოთხოვნილი	გათვალისწინებული	მოთხოვნილი	გათვალისწინებული	მოთხოვნილი	გათვალისწინებული	მოთხოვნილი	გათვალისწინებული	მოთხოვნილი	გათვალისწინებული	მოთხოვნილი	გათვალისწინებული
მიწისქვეშა სართული (-3.10 ნიშნული)	**დს** დამხმარე სათავსები **დ.დ 8**	–	–	–	–	–	–	–	–	–	–	–	–
პირველი სართული (±0.00 ნიშნული)	**სც–2** საცხოვრებელი ბინები **დ.დ 9**	**1**	**1**	**1**	**1**	**1**	**1**	**–**	**–**	**–**	**–**	**1** ავტომატური სარეცხი მანქანის მისაერთებელი 1	**1**
მეორე და ტიპიური სართული (+3.18 – +9.54 ნიშნულის ჩათვლით)	**სც–2** საცხოვრებელი ბინები **დ.დ 12** (თითო სართულზე)	**1**	**1**	**1**	**1**	**1**	**1**	**–**	**–**	**–**	**–**	**1** ავტომატური სარეცხი მანქანის მისაერთებელი 1	**1**

პირობითი აღნიშვნები

1 საათიანი ცეცხლმედეგობის ხარისხი

2 საათიანი ცეცხლმედეგობის ხარისხი

ცეცხლმედეგი ტიხარი

ცეცხლმედეგი ზღუდე

გასასვლელთან მისაღწევი მაქსიმალური სავალი მანძილი

მისაწვდომი სვლა-გეზი

გასასვლელი

ჰიდრანტი

ხელის ცეცხლსაქრობი

მილდგარი

სახანძრო განგაშის ხელით სამართავი კოლოფი

სახანძრო განგაშის ხმოვანი მაუწყებელი

მექანიკური კვამლგამწოვი სისტემა

სც ჯგუფის დაკავებულობა

დს ჯგუფის დაკავებულობა

820 / 2200 — დიობის სუფთა ზომები

90(0) — ცეცხლმედეგობის ხარისხი

სც-2	ფ. 18.6
81.65	დ.დ. 5

დაკავებულობის ჯგუფი

დაკავებულობის დატვირთვის ფაქტორი

დაკავებულობის დატვირთვა

ფართობი კვ.მ.-ში

წყლის დისპენსერი

ავტოსაშხეფი

კვამლის ავტომატური აღმომჩენი

საავარიო განათება

A3 Format	1:100

ექსპლიკაცია

1 ბინები: 153.50კვ.მ
2 დერეფანი: 8.70კვ.მ
3 კიბის უჯრედი: 15.00კვ.მ
4 ტამბურა: 2.80კვ.მ

შენობის საერთო ფართობი 1111.30კვ.მ აქედან სართული ნიშნ. 0.000 180.00კვ.მ

პირობითი ნიშნები:

ნაკვეთის საზღვარი

ჭრილის ხაზი

ექსპლიკაციის ნუმერაცია

არქიტექტორული ნიშნული

1 საათიანი ხანძარმედეგობის ხარისხი

2 საათიანი ხანძარმედეგობის ხარისხი

გაქცევის მიმართულება ევაკუაციის დროს

დაკავებულობის ჯგუფის აღნიშვნა	
დაკავებულობის ჯგუფები	დაკავებულობის ჯგუფის აღნიშვნა
თავშეყრის ჯგუფი (თვ)	
საცხოვრებელი ჯგუფი (სც)	
სასაწყობო ჯგუფი (სწ)	

±0,00 = 465.65

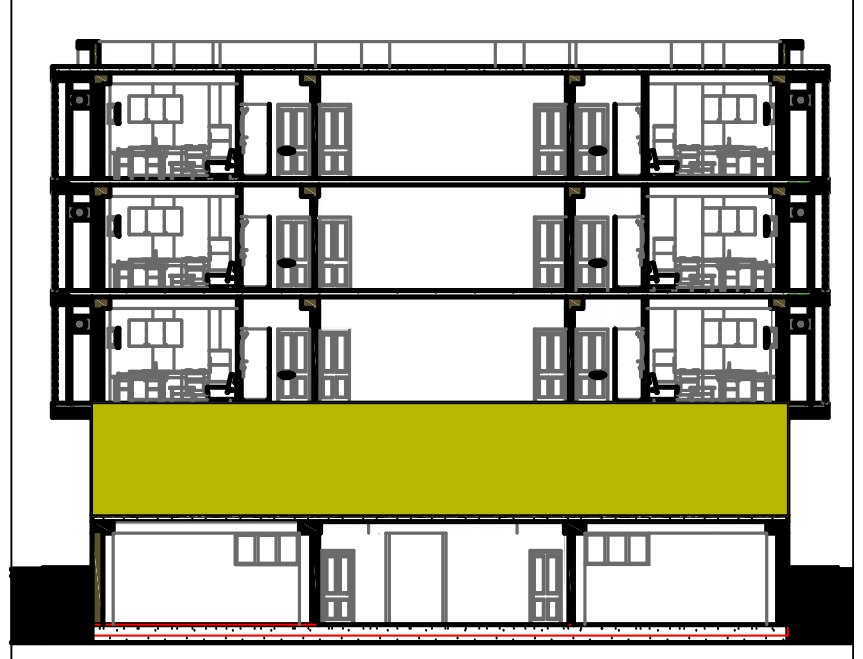

შენიშვნები:

1. ნახაზზე ზომები მოცემულია მეტრებში მეასედის სიზუსტით

2. ნახაზის ყველა ცვლილება მშენებლობისას შეთანხმებული უნდა იყოს ავტორთან

შემსრულებელი:
გურამი ციმაკურიძე

დამკვეთი:
ზურაბი დგებუაძე

ა-4	ნიშ 0.000

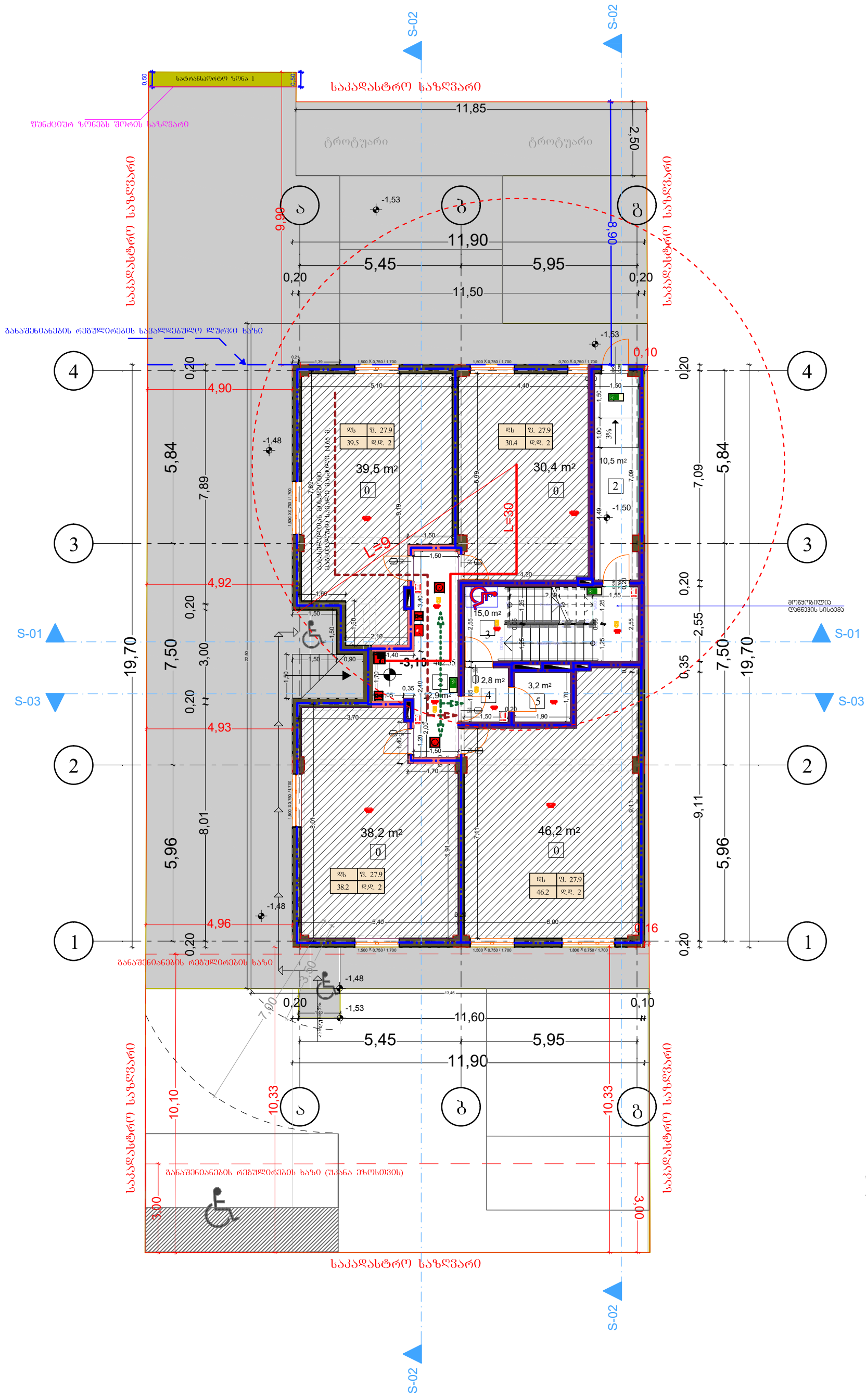

A3 Format	1:100

ექსპლიკაცია

0 სარდაფები: 154.30კვ.მ
2 დერეფანი: 23.40კვ.მ
3 კიბის უჯრედი: 15.00კვ.მ
4 ტამბური: 2.80კვ.მ
5 ტექ. ოთახი: 3.20კვ.მ

შენობის საერთო ფართობი 1111.30კვ.მ აქედან სართული ნიშნ. -3.10 198.70კვ.მ

პირობითი ნიშნები:

ნაკვეთის საზღვარი

ჭრილის ხაზი

1 ექსპლიკაციის ნუმერაცია

არქიტექტორული ნიშნული

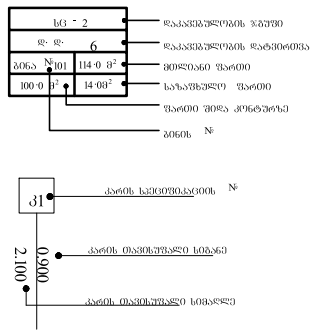

1 საათიანი ხანძარმედეგობის ხარისხი

2 საათიანი ხანძარმედეგობის ხარისხი

პირობითი აღნიშვნები	
	სიმბოლოს სახელწოდება
	სახანძრო მილსადარი
	სახანძრო განმეორებითობით კამერის სისტემა
	სახანძრო ხმოვანი გაფრთხილების საკომუნიკაციო სისტემა
	ხელის ცეცხლსაქრობი
	სახანძრო სამკაპიანი სამხანძრო მილის გაჭიმულობილი მისაერთებელი - ამოდგანი
	ცხაპლის ავტომატური აღმოჩენი
	ცხაპლის მოწყობილობა მაუწყებელი
	ავტომატიზაცია
	სახანძრო განაკეთის დილაკი

გაძევების მიმართულება ევაკუაციის დროს

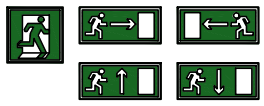

დაკავებულობის ჯგუფის აღნიშვნა	
დაკავებულობის ჯგუფები	დაკავებულობის ჯგუფის აღნიშვნა
თავშესაფრის ჯგუფი (თჯ)	
საცხოვრებელი ჯგუფი (სც)	
სასაწყობო ჯგუფი (სწ)	

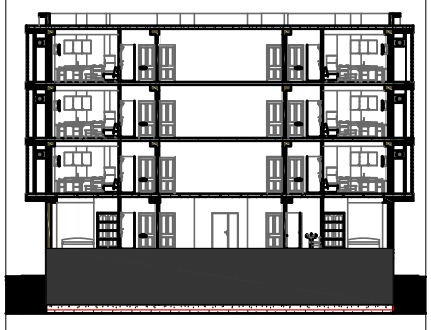

შენიშვნები:

1. ნახაზზე ზომები მოცემულია მეტრებში მასშტაბის სიზუსტით

2. ნახაზის ყველა ცვლილება მშენებლობისას შეთანხმებული უნდა იყოს ავტორთან

შემსრულებელი:
გურამი ციმაკურიძე

დამკვეთი:
ზურაბი დგებუაძე

ა-4	ნიშ -3.10

I სართულზე

მაქსიმალური ფართობის დაშვება თითო დამკავებელზე 1014 .1.2

მაქსიმალური ფართობის დაშვება თითო დამკავებელზე სართულზე

დაკავებულობა	აღწერილობა	ფართი	დაკავებულობის დატვირთვის ფაქტორი	დაკავებულობა
სც-2	ბინა №1	32.30 კვ.მ	18.6	2
სც-2	ბინა №2	46.00 კვ.მ	18.6	2
სც-2	ბინა №3	46.80 კვ.მ	18.6	3
სც-2	ბინა №4	32.80 კვ.მ	18.6	2
ჯ ა მ ი		157.90 კვ.მ		9

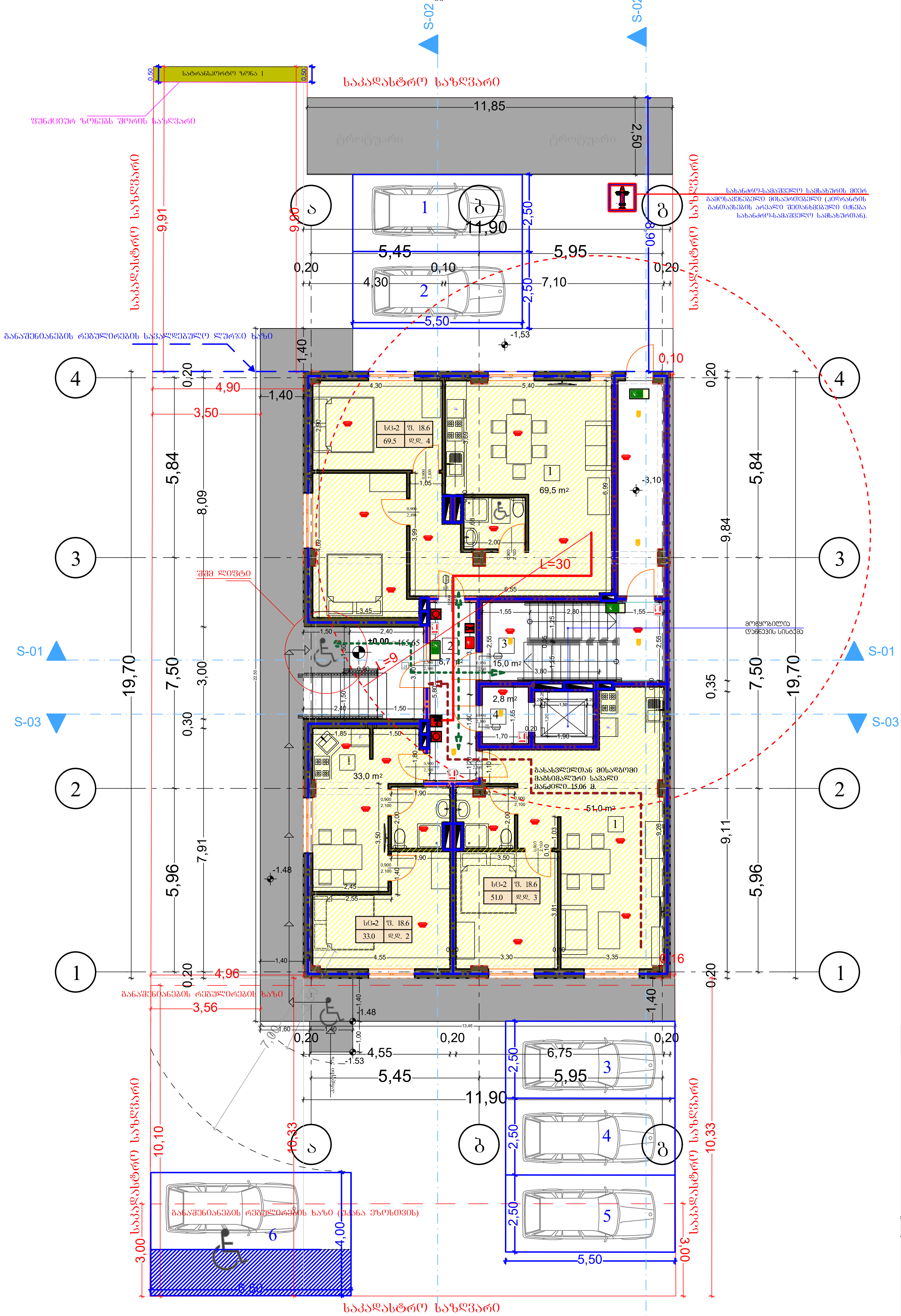

გასასვლელებთან მისადგომი მაქსიმალური მანძილი ’ ცხრილი 1021.2(1)		
დაკავებულობა	საშხეფი სისტემის გარეშე (მ)	საშხეფი სისტემით (მ)
სც-2	60	75

A3 Format	1:100

ექსპლიკაცია

1. ბინები: 153.50კვ.მ
2. დერეფანი: 8.70კვ.მ
3. კიბის უჯრედი: 15.00კვ.მ
4. ტამბურა: 2.80კვ.მ

შენობის საერთო ფართობი 1111.30კვ.მ აქედან სართული ნიშნ. 0.000 180.00კვ.მ

პირობითი ნიშნები:

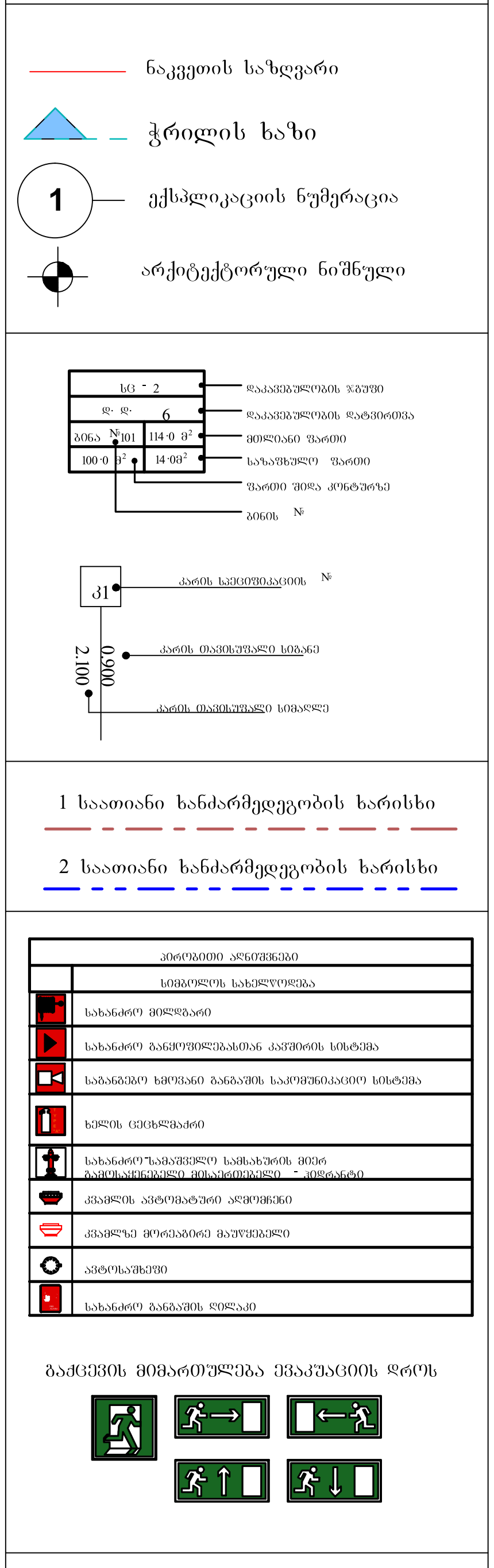

±0,00 = 465.65



შენიშვნები:

1. ნახაზზე ზომები მოცემულია მეტრებში მეასედის სიზუსტით
2. ნახაზის ყველა ცვლილება მშენებლობისას შეთანხმებული უნდა იყოს ავტორთან

შემსრულებელი:
გურამი ციმაკურიძე

დამკვეთი:
ზურაბი დგებუაძე

ა-4	ნიშ 0.000

II სართულზე

მაქსიმალური ფართობის დაშვება თითო დამკავებელზე 1014.1.2

მაქსიმალური ფართობის დაშვება თითო დამკავებელზე სართულზე

დაკავებულობა	აღწერილობა	ფართი	დაკავებულობის დატვირთვის ფაქტორი	დაკავებულობა
სც-2	ბინა №4	51.40 კვ.მ	18.6	3
სც-2	ბინა №5	53.50 კვ.მ	18.6	3
სც-2	ბინა №6	58.60 კვ.მ	18.6	3
სც-2	ბინა №7	52.10 კვ.მ	18.6	3
ჯ ა მ ი		215.60 კვ.მ		12

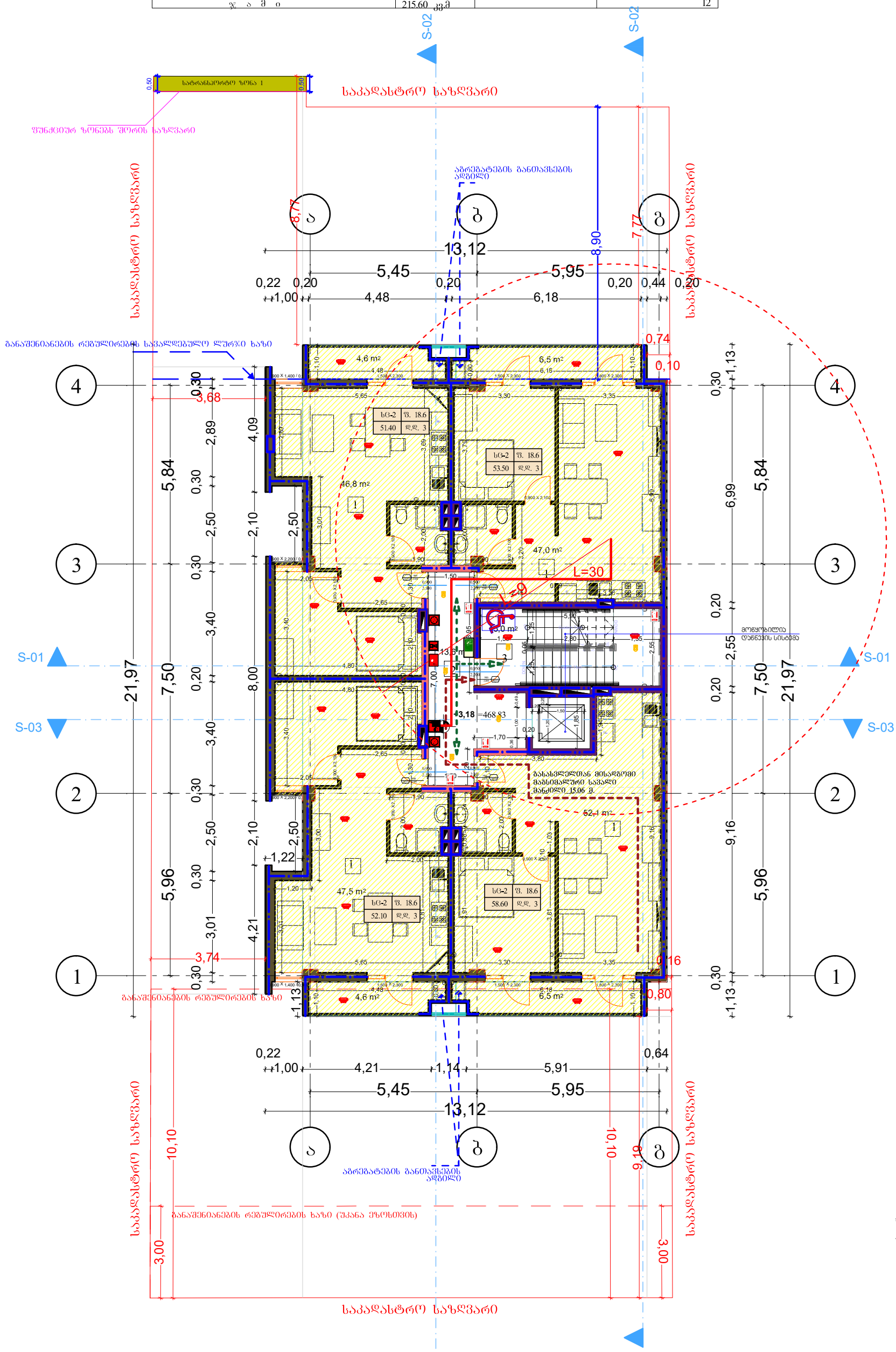

გასასვლელთან მისადგომი მაქსიმალური მანძილი ' ცხრილი 1021.2(1)

დაკავებულობა	საშხეფი სისტემის გარეშე (მ)	საშხეფი სისტემით (მ)
სც-2	60	75

A3 Format	1:100

ექსპლიკაცია

1 ბინები: 215.60კვ.მ
2 დერეფანი: 13.60კვ.მ
3 კიბის უჯრედი: 15.00კვ.მ

შენობის საერთო ფართობი 1111.30კვ.მ აქედან სართული ნიშნ. +3.18 244.20კვ.მ

პირობითი ნიშნები:

ნაკვეთის საზღვარი
ჭრილის ხაზი
1 ექსპლიკაციის ნუმერაცია
არქიტექტორული ნიშნული

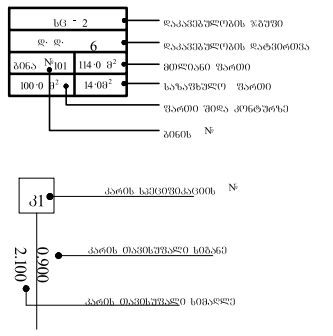

1 საათიანი ხანძარმედეგობის ხარისხი
2 საათიანი ხანძარმედეგობის ხარისხი

კატეგორიის აღნიშვნა	
სიმაღლის სახელწოდება	
	სახანძრო მილსადენი
	სახანძრო განმეორებითობით ავტომატის სისტემა
	სახანძრო ხმოვანი განგაშის საკომუნიკაციო სისტემა
	ხელის ცეცხლმაქრი
	სახანძრო სამაგრველი სამასაზრის მილი
	ავტომატური ანტიმანიპულატორი
	ავტომატური მოთავსების მაუწყებელი
	ავტოსატუმბი
	სახანძრო განგაშის ღილაკი

ბაძგებს მიმართულება ევაკუაციის დროს

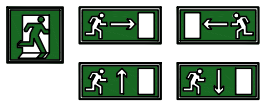

დაკავებულობის ჯგუფის აღნიშვნა

დაკავებულობის ჯგუფები	დაკავებულობის ჯგუფის აღნიშვნა
თავშესაფრის ჯგუფი (თჯ)	
საცხოვრებელი ჯგუფი (სც)	
სასაწყობო ჯგუფი (სწ)	



შენიშვნები:

1. ნახაზზე ზომები მოცემულია მეტრებში მასშტაბის სიზუსტით

2. ნახაზის ყველა ცვლილება მშენებლობისას შეთანხმებული უნდა იყოს ავტორთან

შემსრულებელი:
გურამი ციმაკურიძე

დამკვეთი:
ზურაბი დგებუაძე

ა-4 | ნიშ +3.18

A3 Format	1:100

III სართულზე

მაქსიმალური ფართობის დაშვება თითო დამკავებელზე 1014 .1.2

მაქსიმალური ფართობის დაშვება თითო დამკავებელზე სართულზე

დაკავებულობა	აღწერილობა	ფართი	დაკავებულობის დატვირთვის ფაქტორი	დაკავებულობა
სც-2	ბინა №9	51.40 კვ.მ	18.6	3
სც-2	ბინა №9	53.50 კვ.მ	18.6	3
სც-2	ბინა №10	58.60 კვ.მ	18.6	3
სც-2	ბინა №11	52.10 კვ.მ	18.6	3
ჯ ა მ ი		215.60 კვ.მ		12

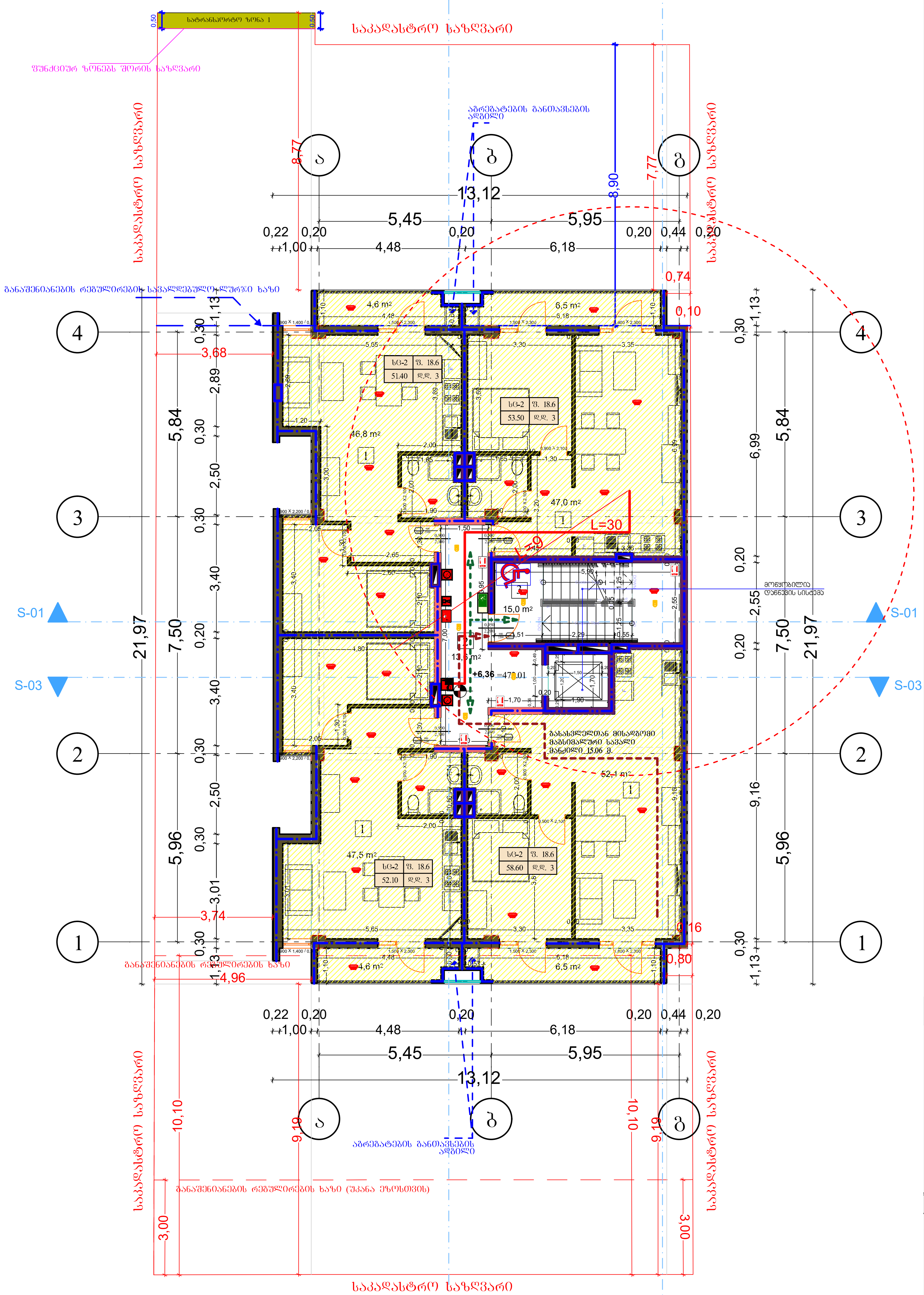

საკადასტრო საზღვარი

გასასვლელებთან მისადგომი მაქსიმალური მანძილი ’ ცხრილი 1021.2(1)

დაკავებულობა	საშხეფი სისტემის გარეშე (მ)	საშხეფი სისტემით (მ)
სც-2	60	75

ექსპლიკაცია

1 ბინები: 215.60კვ.მ
2 დერეფანი: 13.60კვ.მ
3 კიბის უჯრედი: 15.00კვ.მ

შენობის საერთო ფართობი 1111.30კვ.მ აქედან სართული ნიშნ. +6.36 244.20კვ.მ

პირობითი ნიშნები:

ნაკვეთის საზღვარი
ჭრილის ხაზი
ექსპლიკაციის ნუმერაცია
არქიტექტორული ნიშნული

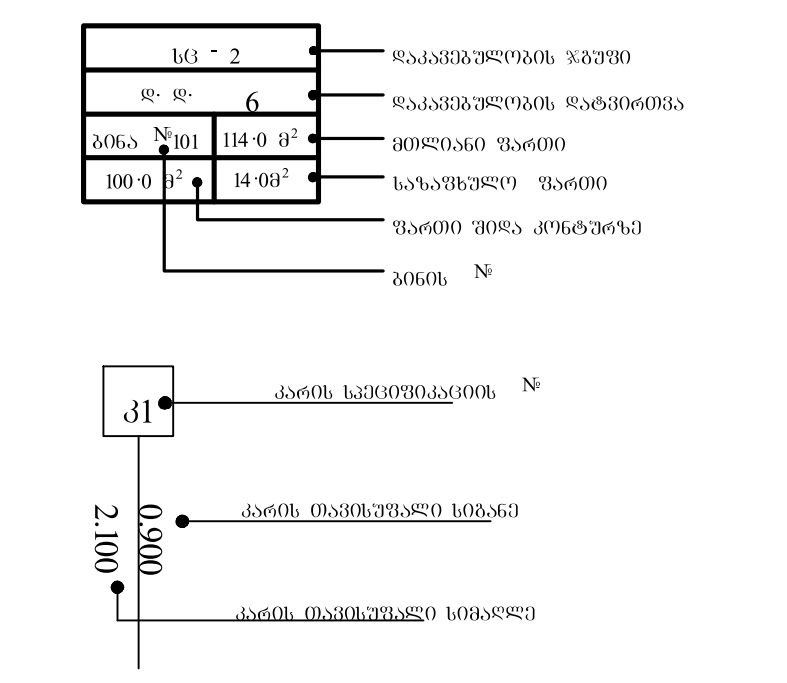

1 საათიანი ხანძარმედეგობის ზღუდე
2 საათიანი ხანძარმედეგობის ზღუდე

გაქცევის მიმართულება ევაკუაციის დროს



შენიშვნები:

1. ნახაზზე ზომები მოცემულია მეტრებში მეასედის სიზუსტით

2. ნახაზის ყველა ცვლილება მშენებლობისას შეთანხმებული უნდა იყოს ავტორთან

შემსრულებელი:
გურამი ციმაკურიძე

დამკვეთი:
ზურაბი დგებუაძე

ა-4	ნიშ +6.36

IV სართულზე

მაქსიმალური ფართობის დაშვება თითო დამკავებელზე 1014.1.2

მაქსიმალური ფართობის დაშვება თითო დამკავებელზე სართულზე

დაკავებულობა	აღწერილობა	ფართი	დაკავებულობის დატვირთვის ფაქტორი	დაკავებულობა
სც-2	ბინა №13	51.30 კვ.მ	18.6	3
სც-2	ბინა №14	53.50 კვ.მ	18.6	3
სც-2	ბინა №15	54.30 კვ.მ	18.6	3
სც-2	ბინა №16	52.10 კვ.მ	18.6	3
ჯ ა მ ი		211.20 კვ.მ		12

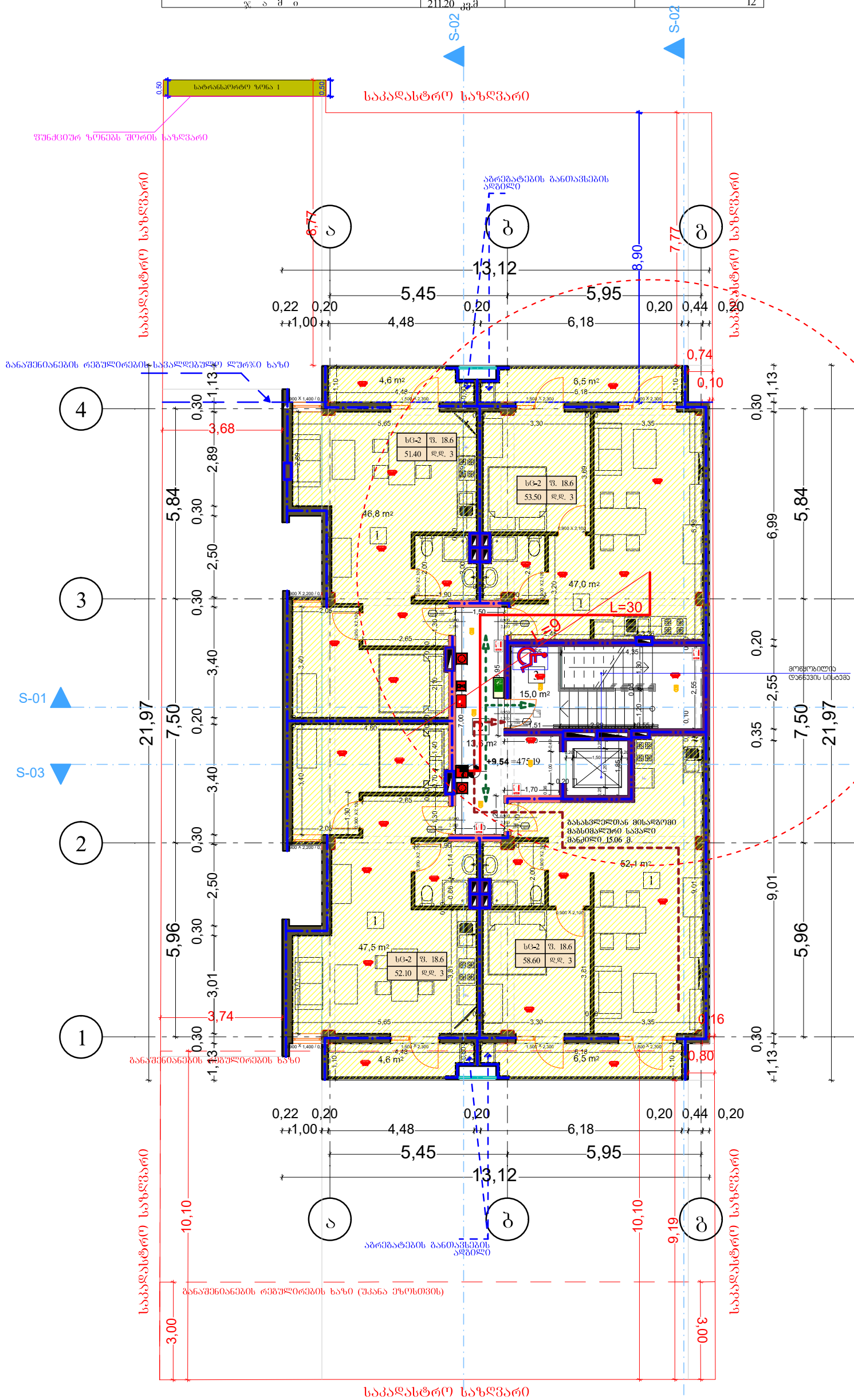

გასასვლელთან მისადგომი მაქსიმალური მანძილი ' ცხრილი 1021.2(1)

დაკავებულობა	საშხეფი სისტემის გარეშე (მ)	საშხეფი სისტემით (მ)
სც-2	60	75

A3 Format	1:100

ექსპლიკაცია

1 ბინები: 215.60კვ.მ
2 დერეფანი: 13.60კვ.მ
3 კიბის უჯრედი: 15.00კვ.მ

შენობის საერთო ფართობი 1111.30კვ.მ აქედან სართული ნიშნ. +9.54 244.20კვ.მ

პირობითი ნიშნები:

ნაკვეთის საზღვარი
ჭრილის ხაზი
1 ექსპლიკაციის ნუმერაცია
არქიტექტორული ნიშნული

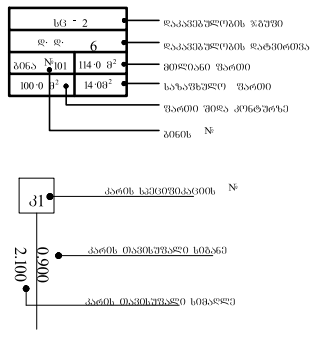

1 საათიანი ხანძარმედეგობის ხარისხი
2 საათიანი ხანძარმედეგობის ხარისხი

პირობითი აღნიშვნები	
	სიმბოლოს სახელწოდება
	სახანძრო ჰიდრანტი
	სახანძრო განგაშიანობასთან კავშირის სისტემა
	სახანძრო ხმოვანი განაცხადის საკომუნიკაციო სისტემა
	ხელის ცეცხლმაქრი
	სახანძრო სამანქანეო სახანძრო მილი ბაქიდასაჭერით მისაერთებელი – ამოდანით
	ქვაბულის ავტომატური აღმოჩენი
	ქვაბულზე მორკინირ მაუწყებელი
	ავტომატიზაცია
	სახანძრო განაცხადი ღილაკი

გაძცევის მიმართულება ევაკუაციის დროს

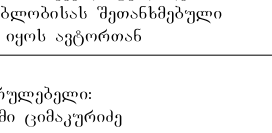

დაკავებულობის ჯგუფის აღნიშვნა

დაკავებულობის ჯგუფები	დაკავებულობის ჯგუფის აღნიშვნა
თავშეყრის ჯგუფი (თ3)	
სახიფათოების ჯგუფი (სც)	
სასაწყობო ჯგუფი (სწ)	



შენიშვნები:

1. ნახაზზე ზომები მოცემულია მეტრებში მეასედის სიზუსტით

2. ნახაზის ყველა ცვლილება მშენებლობისას შეთანხმებული უნდა იყოს ავტორთან

შემსრულებელი:
გურამი ციმაკურიძე

დამკვეთი:
ზურაბი დგებუაძე

ა-4 | ნიშ +9.54