მისაწვდომი ტუალეტი კომერციულ ერთეულში, კომერციული ფართი

გეგმა

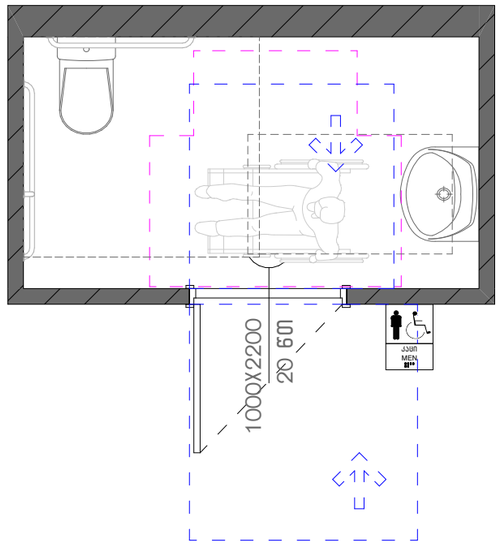

ხელსაბანის მდებარეობა

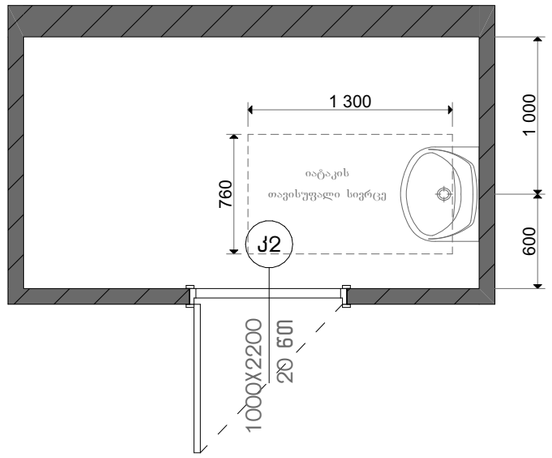

ხელსამანის სიმაღლე

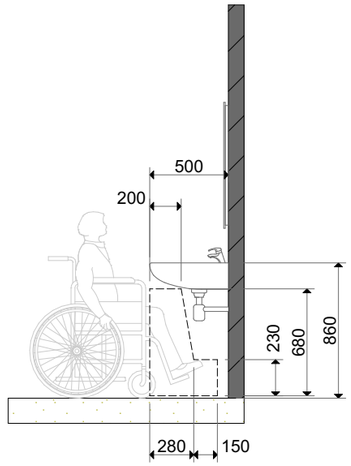

თავისუფალი სივრცე კართან მანევრირებისთვის

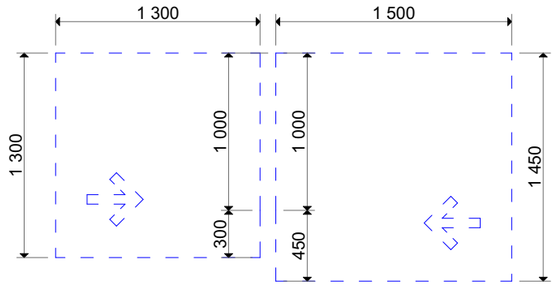

უნიტაზის მდებარეობა

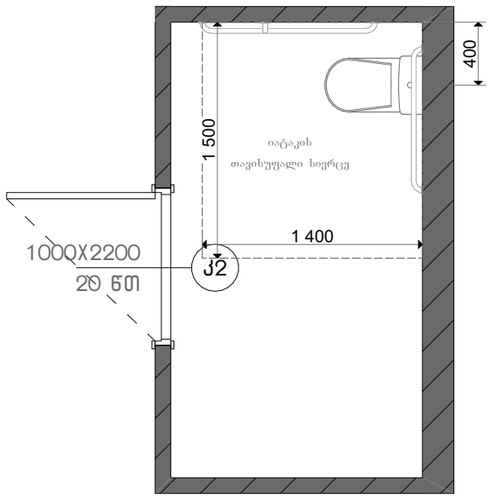

უნიტაზისა და ხელმოსაჭიდი ძელების (საჭიროების შემთხვევაში) მდებარეობა

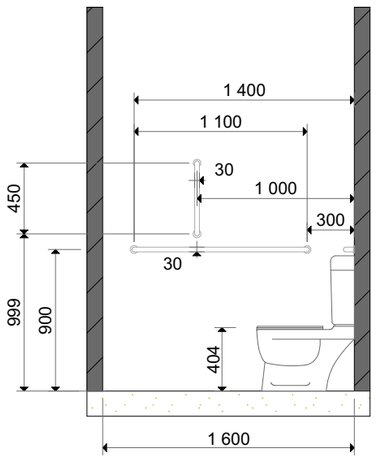

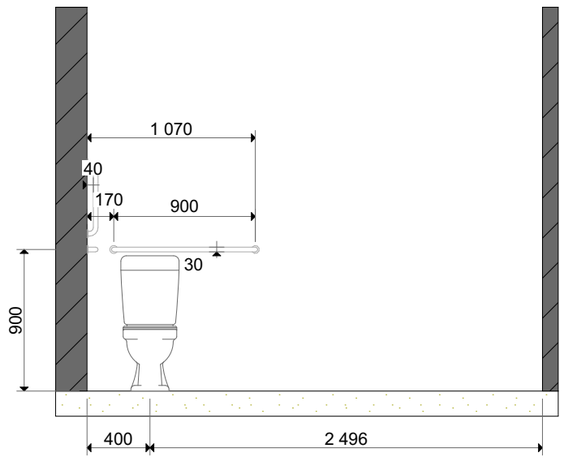

მოსატრიალებელი სივრცე ვარიანტი 2

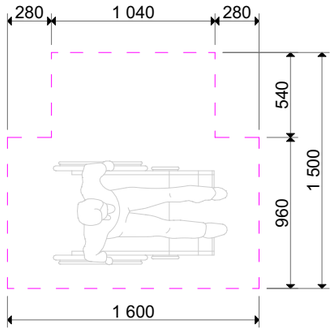

პროექტის დასახელება:		დეტალიზაცია
დამკვეთი:		
არქიტექტორი: მარიამი მამასახლისი		
მისამართი:		თარიღი

მისაწვდომი ტუალეტი კომერციულ ერთეულში, საოფისე ფართი №3

გეგმა

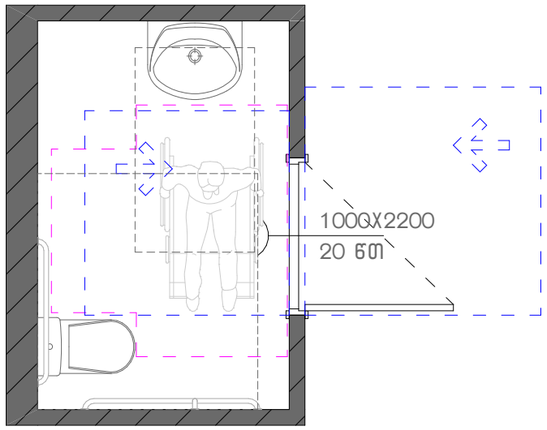

ხელსაბანის მდებარეობა

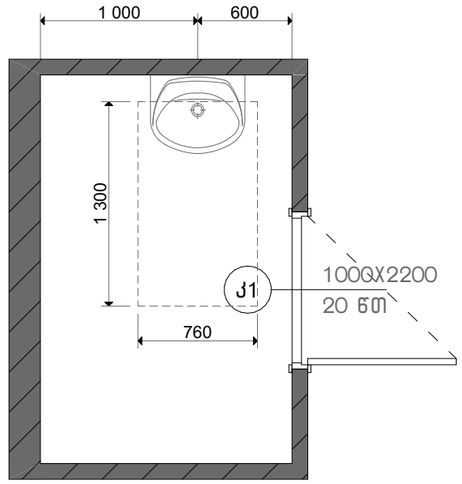

ხელსამანის სიმაღლე

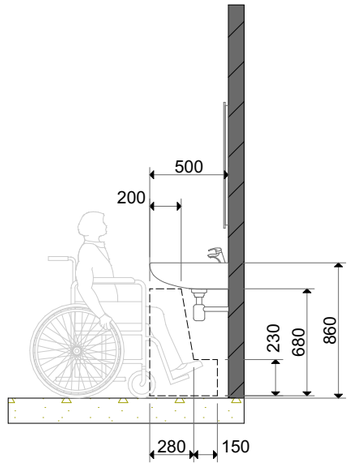

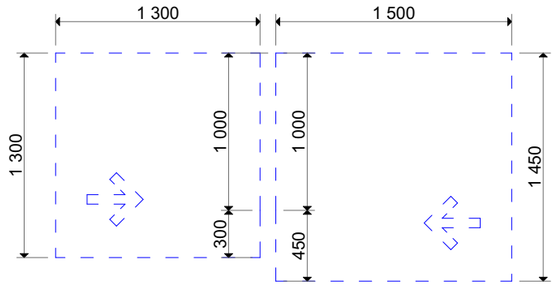

უნიტაზის მდებარეობა

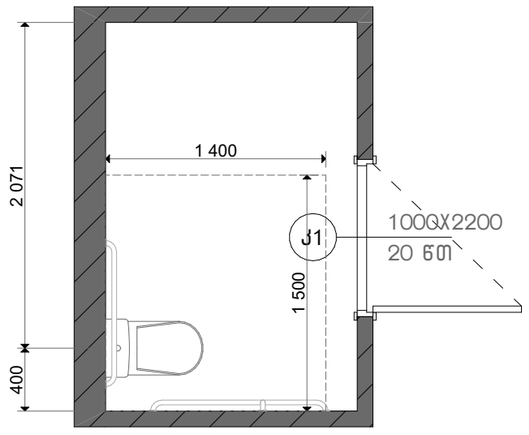

უნიტაზისა და ხელმოსაჭიდი ძელების (საჭიროების შემთხვევაში) მდებარეობა

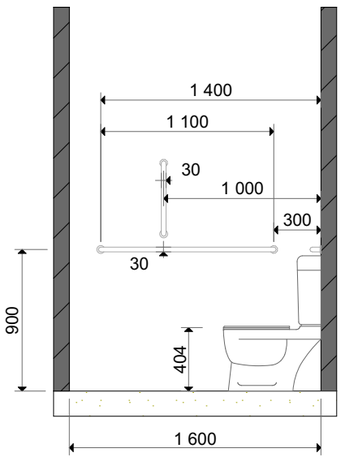

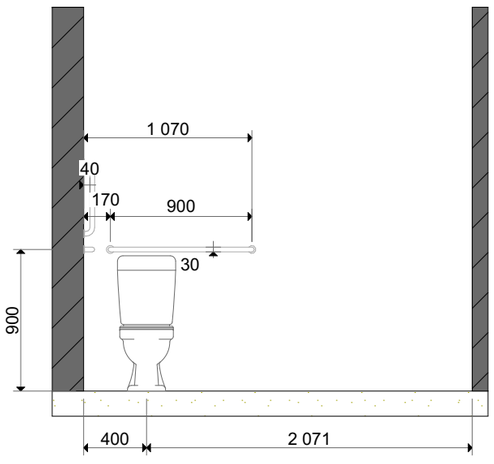

მოსატრიალებელი სივრცე ვარიანტი 2

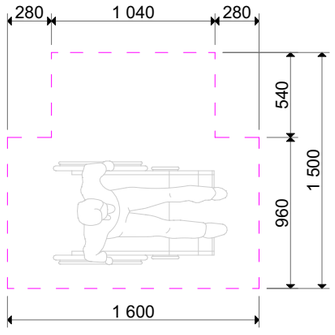

პროექტის დასახერება: მრავალბინიანი საცხოვრებელი სახლი		დეტალიზაცია
დამკვეთი:		
არქიტექტორი: მარიამი მამასახლისი		
მისამართი:		თარიღი

მისაწვდომი ტუალეტი კომერციულ ერთეულში, საოფისე ფართი№2

გეგმა

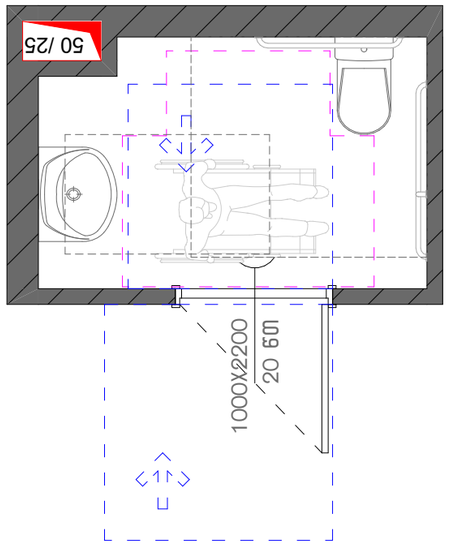

ხელსაბანის მდებარეობა

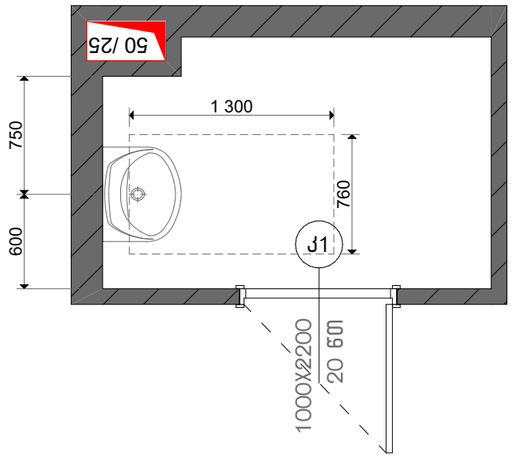

ხელსამანის სიმაღლე

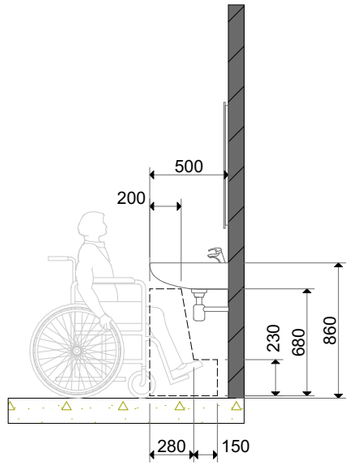

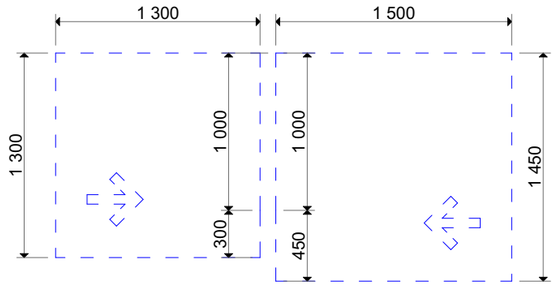

უნიტაზის მდებარეობა

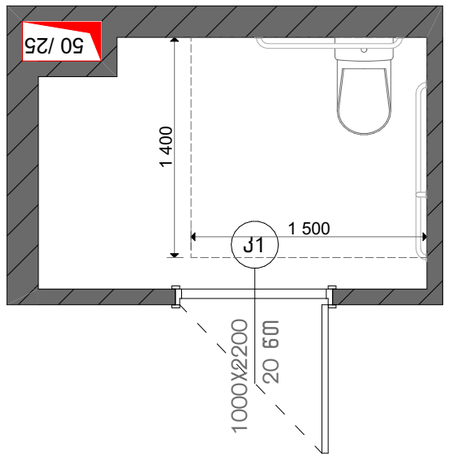

უნიტაზისა და ხელმოსაჭიდი ძელების (საჭიროების შემთხვევაში) მდებარეობა

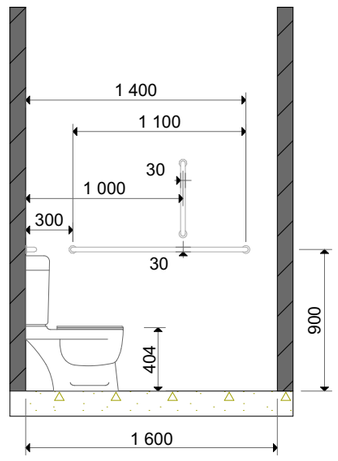

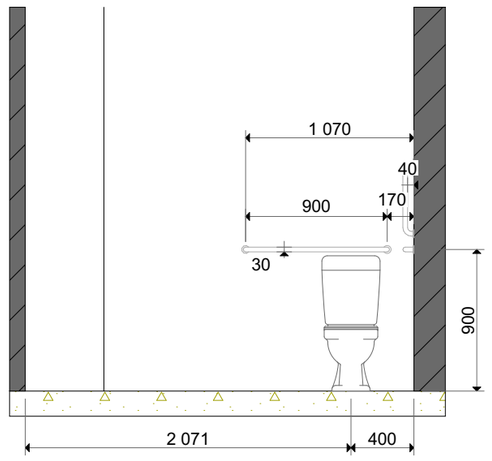

მოსატრიალებელი სივრცე ვარიანტი 2

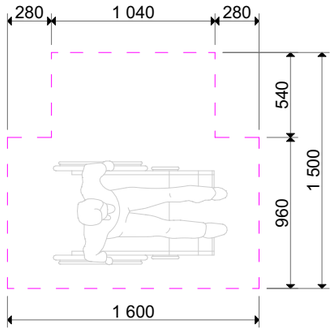

პროექტის დასახელება: მრავალბინიანი საცხოვრებელი სახლი		დეტალიზაცია
დამკვეთი:		
არქიტექტორი: მარიამი მამასახლისი		
მისამართი:		თარიღი

მისაწვდომი ტუალეტი კომერციულ ერთეულში, საოფისე ფართი №1

გეგმა

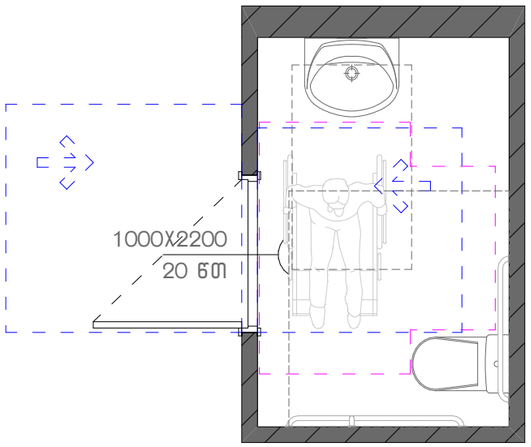

ხელსაბანის მდებარეობა

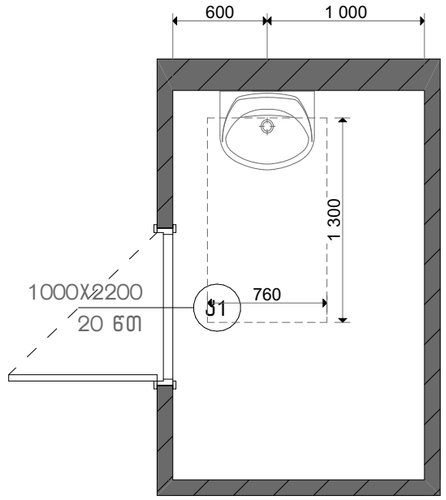

ხელსამანის სიმაღლე

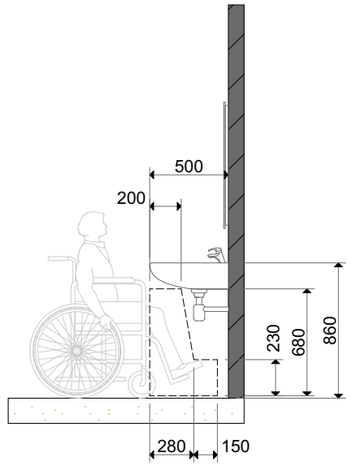

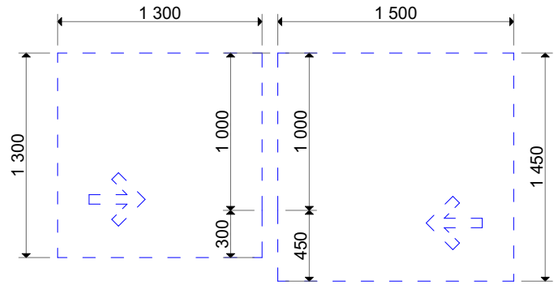

უნიტაზის მდებარეობა

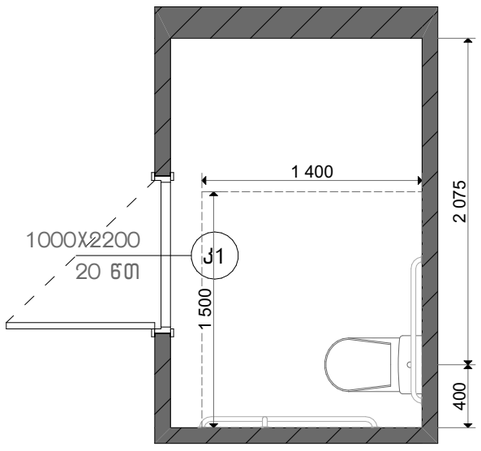

უნიტაზისა და ხელმოსაჭიდი ძელების (საჭიროების შემთხვევაში) მდებარეობა

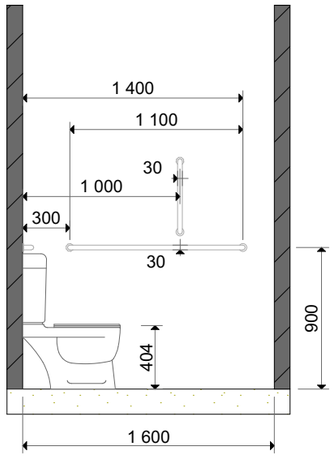

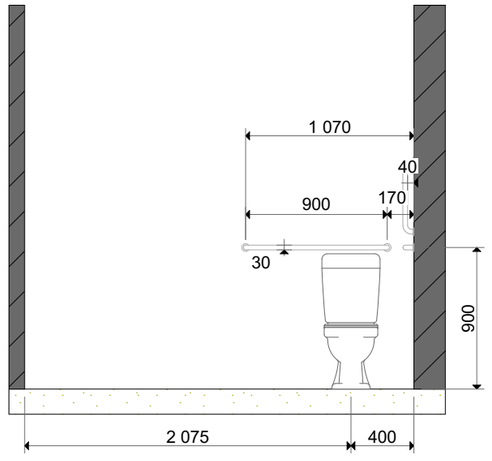

მოსატრიალებელი სივრცე ვარიანტი 2

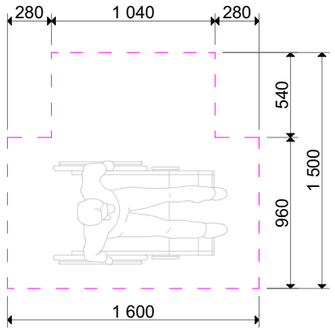

პროექტის დასახელება: მრავალბინიანი საცხოვრებელი სახლი		დეტალიზაცია
დამკვეთი:		
არქიტექტორი: მარიამი მამასახლისი		
მისამართი:		თარიღი

მისაწვდომი ტუალეტი კომერციულ ერთეულში, კომერციული ფართი

გეგმა

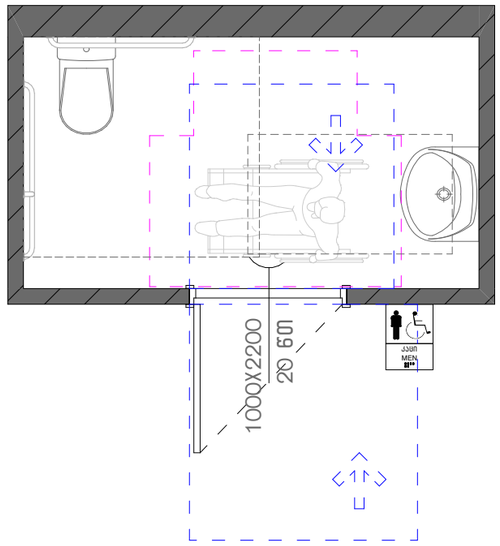

ხელსაბანის მდებარეობა

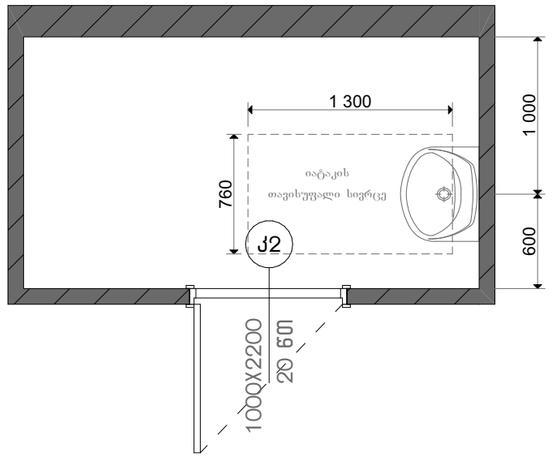

ხელსამანის სიმაღლე

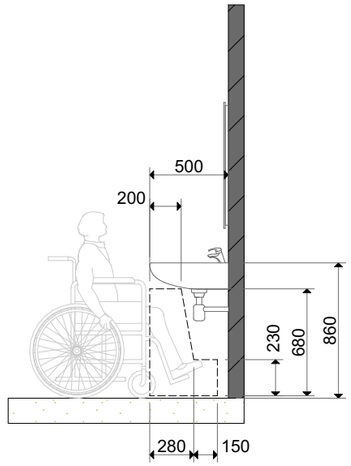

თავისუფალი სივრცე კართან მანევრირებისთვის

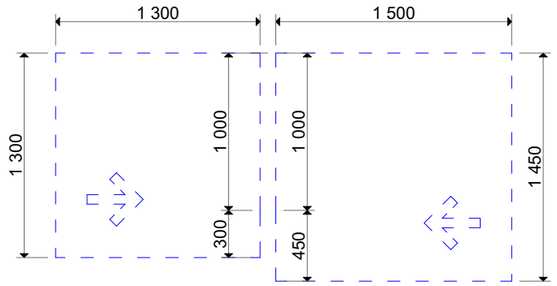

უნიტაზის მდებარეობა

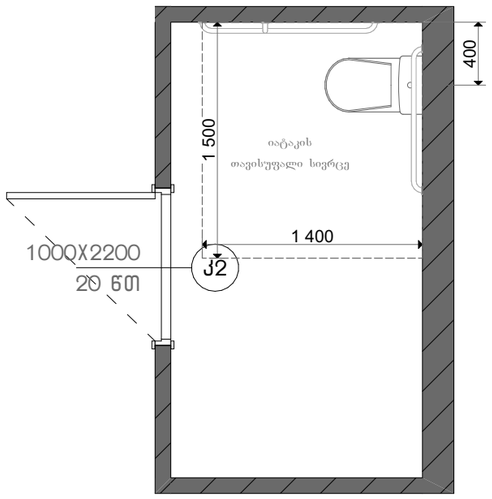

უნიტაზისა და ხელმოსაჭიდი ძელების (საჭიროების შემთხვევაში) მდებარეობა

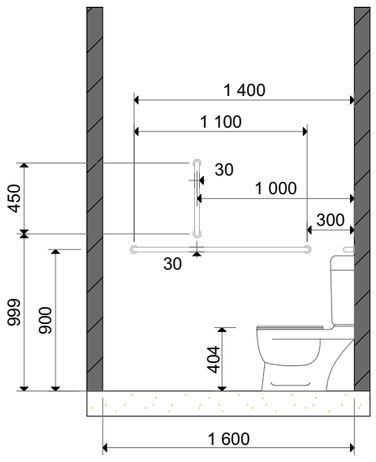

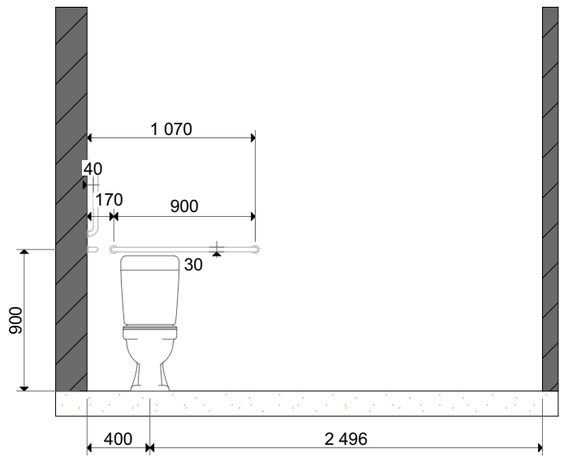

მოსატრიალებელი სივრცე ვარიანტი 2

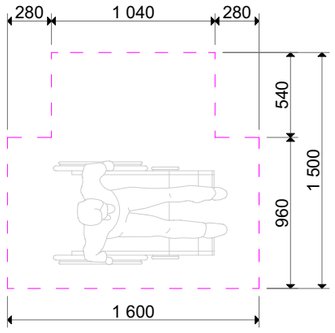

პროექტის დასახელება:		დეტალიზაცია
დამკვეთი:		
არქიტექტორი: მარიამი მამასახლისი		
მისამართი:		თარიღი

მისაწვდომი ტუალეტი კომერციულ ერთეულში, კომერციული ფართი

გეგმა

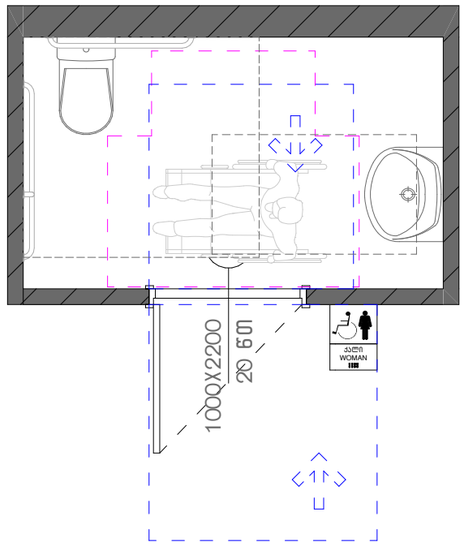

ხელსაბანის მდებარეობა

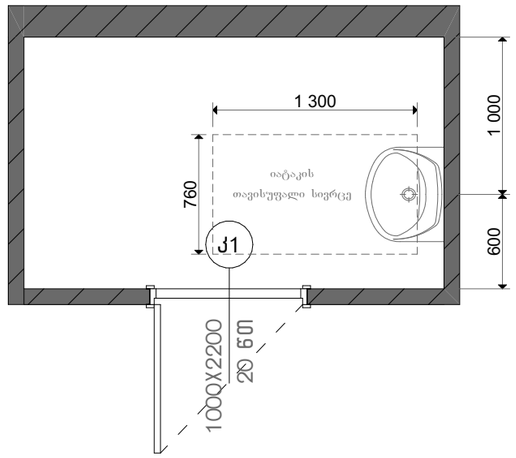

ხელსამანის სიმაღლე

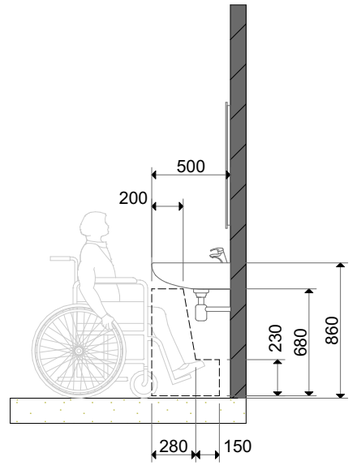

თავისუფალი სივრცე კართან მანევრირებისთვის

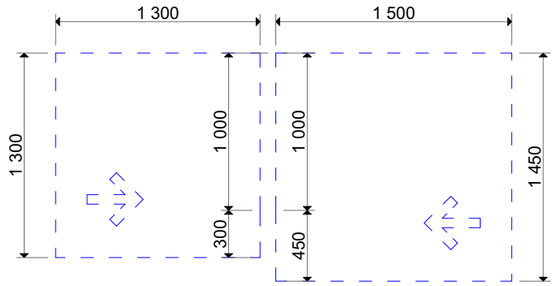

უნიტაზის მდებარეობა

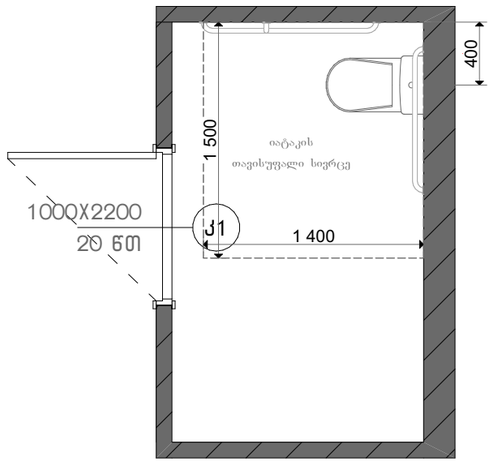

უნიტაზისა და ხელმოსაჭიდი ძელების (საჭიროების შემთხვევაში) მდებარეობა

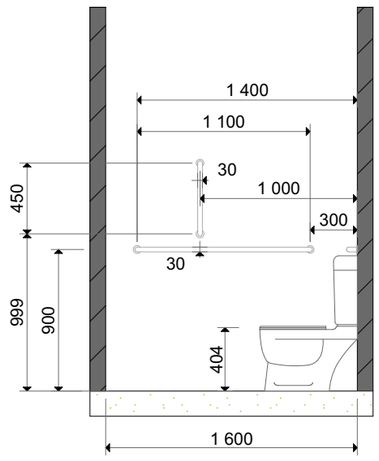

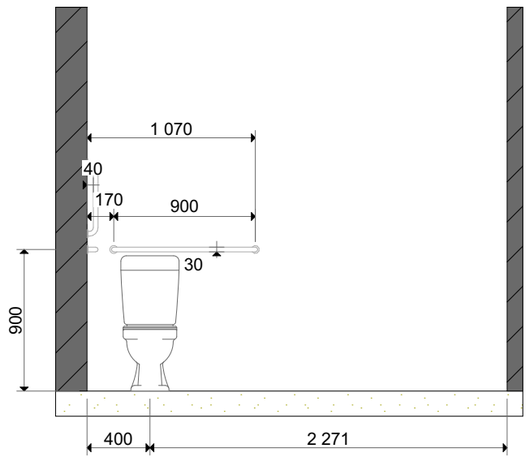

მოსატრიალებელი სივრცე ვარიანტი 2

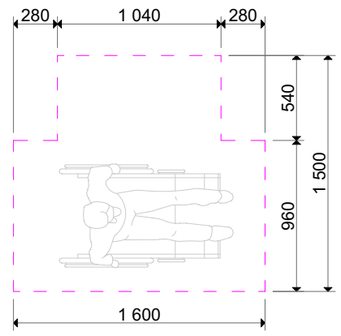

პროექტის დასახელება: მრავალბინიანი საცხოვრებელი სახლი		დეტალიზაცია
დამკვეთი:		
არქიტექტორი: მარიამი მამასახლისი		
მისამართი:		თარიღი

ნიშანი პიქტოგრამებით, ამობურცული ნიშნებით და ბრაილით განთავსდება მისაწვდომ ტუალეტებთან კარის მომიჯნავედ

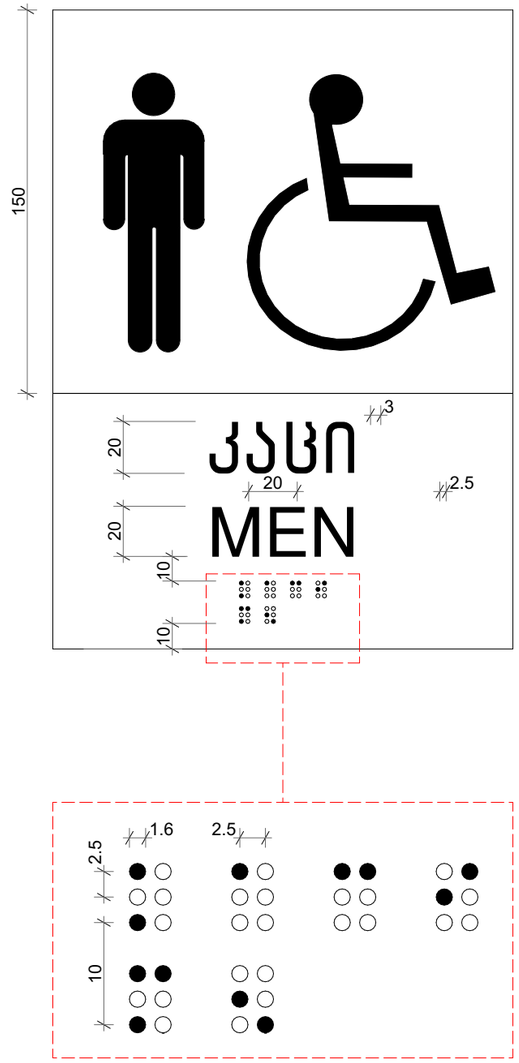

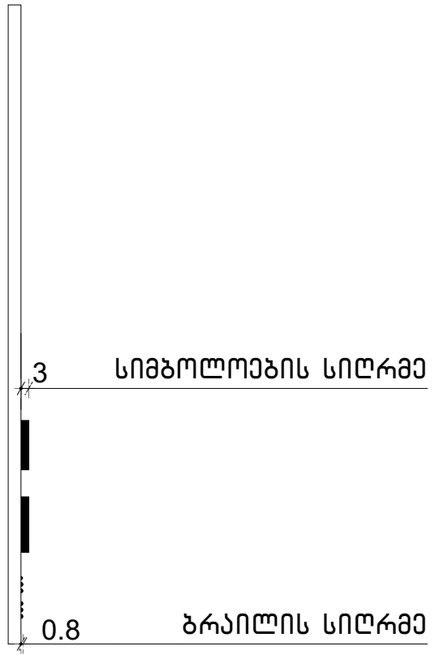

ნიშნის განთავსების ადგილი

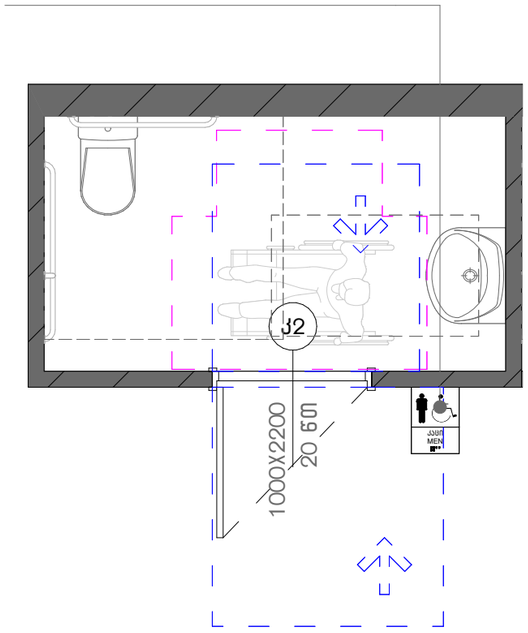

პროექტის დასახერება:		დეტალიზაცია
დამკვეთი:		
არქიტექტორი: მარიამი მამასახლისი		
მისამართი:		თარიღი

ნიშანი პიქტოგრამებით, ამობურცული ნიშნებით და ბრაილით განთავსდება მისაწვდომ ტუალეტებთან კარის მომიჯნავედ

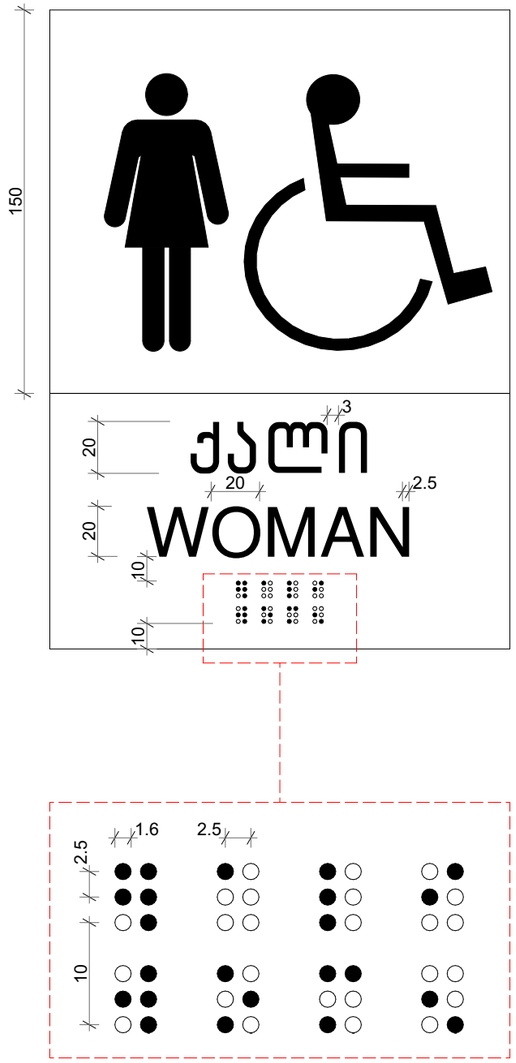

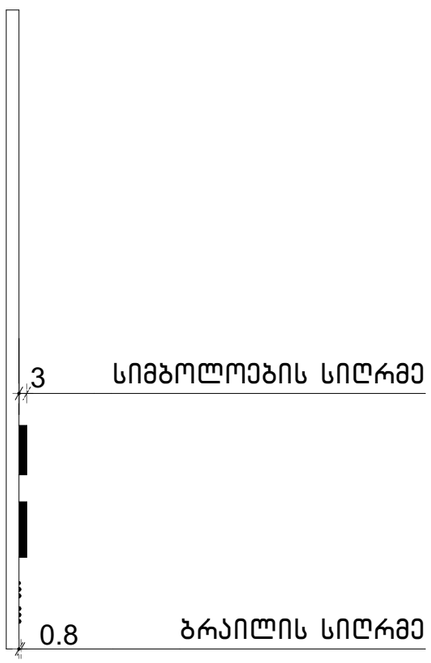

ნიშნის განთავსების ადგილი

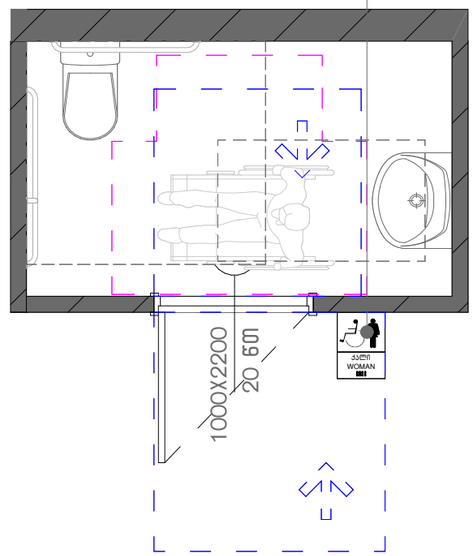

პროექტის დასახერება:	დეტალიზაცია
დამკვეთი:	
არქიტექტორი: მარიამი მამასახლისი	
მისამართი:	თარიღი

ნიშანი პიქტოგრამებით, ამობურცული ნიშნებით და ბრაილით განთავსდება მისაწვდომ ტუალეტებთან კარის მომიჯნავედ



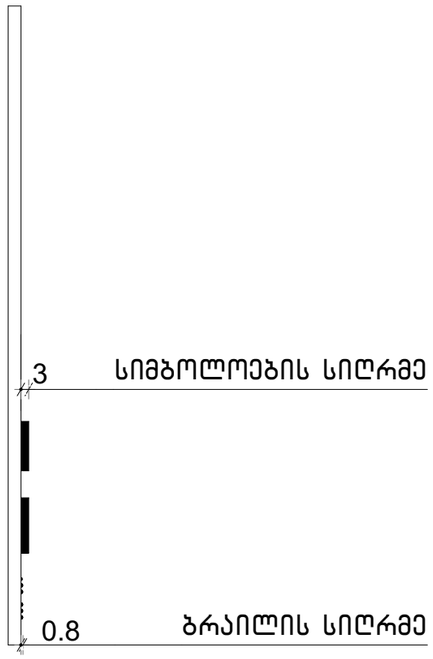

ნიშნის განთავსების ადგილ

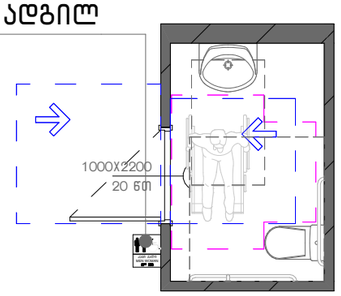

ნიშნის განთავსების ადგილ

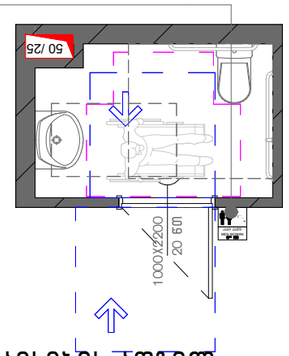

ნიშნის განთავსების ადგილ

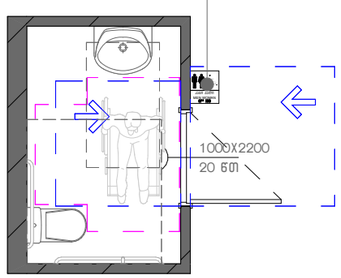

პროექტის დასახელება:		დეტალიზაცია
დამკვეთი:		
არქიტექტორი: მარიამი მამასახლისი		
მისამართი:		თარიღი

კარი ზღურბლისა და მომხურავის გარეშე

კ - 9

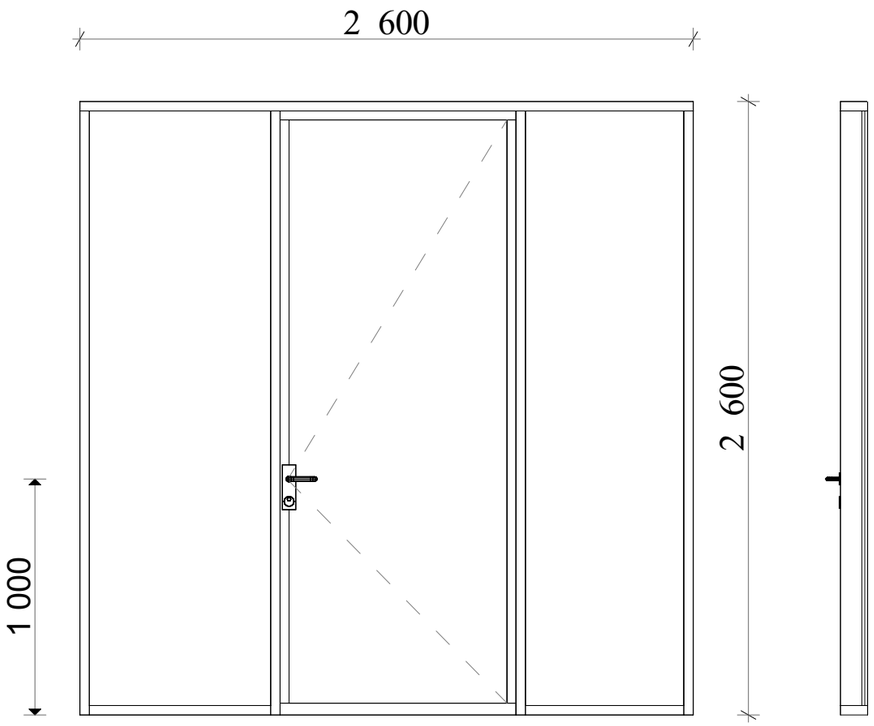

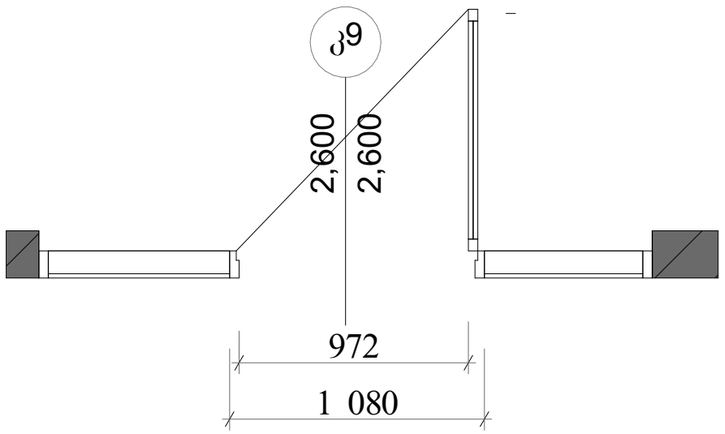

შენიშვნა:

- სახელურები, ჩამოსაწევი სახელურები,საკეტები, რაზები და მისაწვდომი კარის სხვა სამართავები ისეთი ფორმის იქნება,რომ ადვილად შეიძლებოდეს ერთი ხელით მოჭიდება და მის ასამუშავებლად საჭირო არ იქნება მაგრად მოჭიდება წვალება ან მაჯის ტრიალი.
- დახურული კარის კავეულის გასაღები ნაწილები და გალებისათვის განკუთვნილი ძალა შესაბამისობაში იქნება შემდეგთან:
  1 წინიდან მისაწვდომობისას, გამოწევით ან მიწოლით გალებად, არაუმეტეს 66.7 ნიუტონი;
  2 ბრუნვითი მოძრაობის გასაღები, არაუმეტეს 315 ნიუტონი სმ.
- კარის მიმოხურვები ისე მოეწყობა,რომ 90 გრადუსით, ღია მდგომარეობიდან 12 გრადუსით გაღებულ მდგომარეობამდე კარის მისახურად საჭირო ღრო არაუმცირეს 5 წამი იქნება.
- კარის ზამბარიანი ანჯამები ისე მოეწყობა,რომ 70 გრადუსით ღია მდგომარეობიდან დახურულ მდგომარეობამდე კარი არაუმცირეს 1.5 წამსი გადავა.
- კარის მიწოლით ან გამოწევით გაღებისათვის საჭირო ძალა შესაბამისობაში იქნება შემდეგთან:
  1 შენობაში განთავსებული ანჯამიანი კარი: არაუმეტეს 22.2 ნიუტონი.
- კარებების ცეცხლმედეგობა მითითებულია ხანძარსაწინააღმდეგო გეგმებზე.
- არცერთი კარის სუფთა სიმარლე არ იქნება 2,05 მეტრზე ნაკლები

პროექტის დასახერება:		დეტალიზაცია
დამკვეთი:		
არქიტექტორი: მარიამი მამახახლისი		
მისამართი:		თარიღი

კარი ზღურბლისა და მომხურავის გარეშე

კ – 7

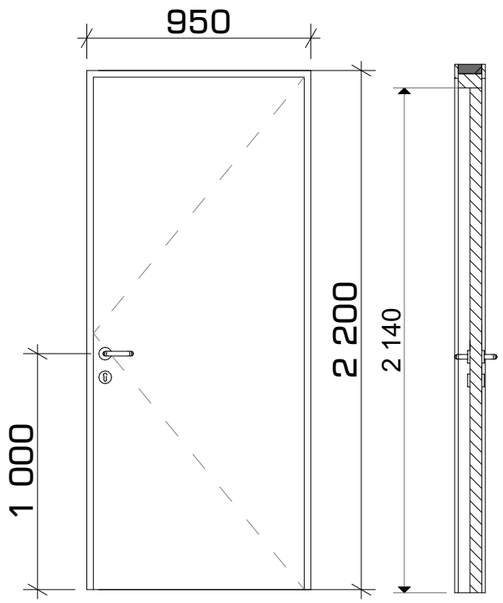

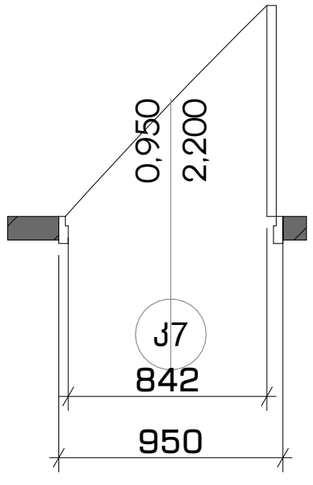

კარი ზღურბლისა და მომხურავის გარეშე

კ – 8

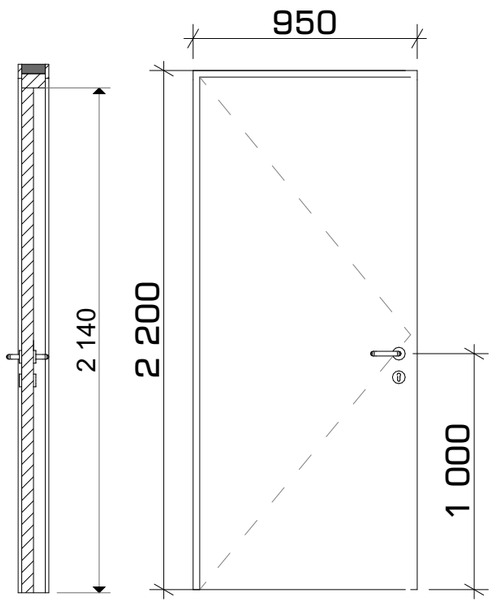

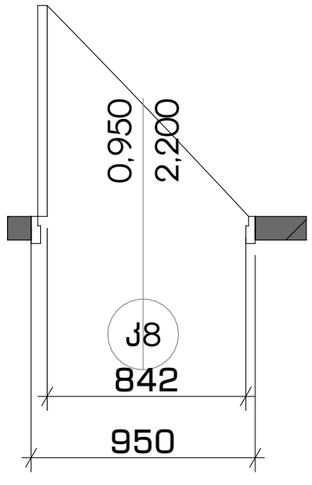

შენიშვნა:

- სახელურები, ჩამოსაწევი სახელურები,საკეტები, რაზები და მისაწვდომი კარის სხვა სამართავები ისეთი ფორმის იქნება,რომ ადვილად შეიძლებოდეს ერთი ხელით მოჭიდება და მის ასამუშავებლად საჭირო არ იქნება მაგრად მოჭიდება წვალება ან მაჯის ტრიალი.
- დახურული კარის კავეულის გასაღები ნაწილები და გალებისათვის განკუთვნილი ძალა შესაბამისობაში იქნება შემდეგთან:
  1 წინიდან მისაწვდომობისას, გამოწევით ან მიწოლით გალებად, არაუმეტეს 66.7 ნიუტონი;
  2 ბრუნვითი მოძრაობის გასაღები, არაუმეტეს 315 ნიუტონი სმ.
- კარის მიმოხურვები ისე მოეწყობა,რომ 90 გრადუსით, ღია მდგომარეობიდან 12 გრადუსით გაღებულ მდგომარეობამდე კარის მისახურად საჭირო დრო არაუმცირეს 5 წამი იქნება.
- კარის ზამბარიანი ანჯამები ისე მოეწყობა,რომ 70 გრადუსით ღია მდგომარეობიდან დახურულ მდგომარეობამდე კარი არაუმცირეს 1.5 წამსი გადავა.
- კარის მიწოლით ან გამოწევით გაღებისათვის საჭირო ძალა შესაბამისობაში იქნება შემდეგთან:
  1 შენობაში განთავსებული ანჯამიანი კარი: არაუმეტეს 22.2 ნიუტონი.
- კარებების ცეცხლმედეგობა მითითებულია ხანძარსაწინააღმდეგო გებგმებზე.
- არცერთი კარის სუფთა სიმარლე არ იქნება 2,05 მეტრზე ნაკლები

პროექტის დასახერება:		დეტალიზაცია
დამკვეთი:	შპს: "მოლი პლიუსი" 406284248	
არქიტექტორი:	მარიამი მამახახლიხი	
მისამართი:	ქ.თბილისი. სესილია თაყაიშვილის ქ. №38 ს.კ. 01.19.39.002.112	თარიღი 01.04.2024

კარი ზღურბლისა და მომხურავის გარეშე

კ - 5

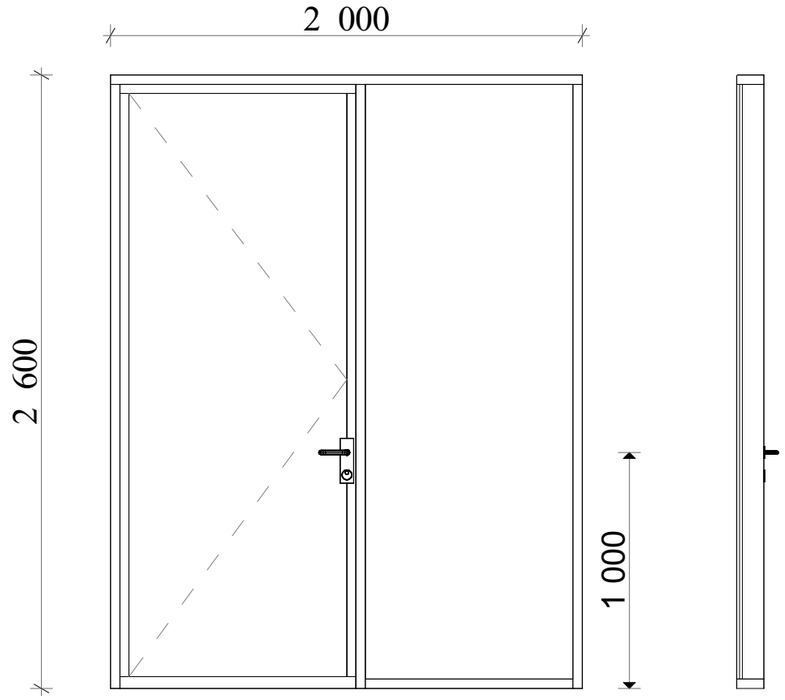

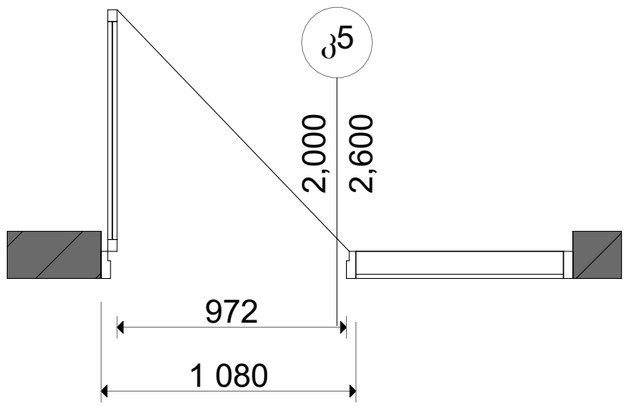

კარი ზღურბლისა და მომხურავის გარეშე

კ - 6

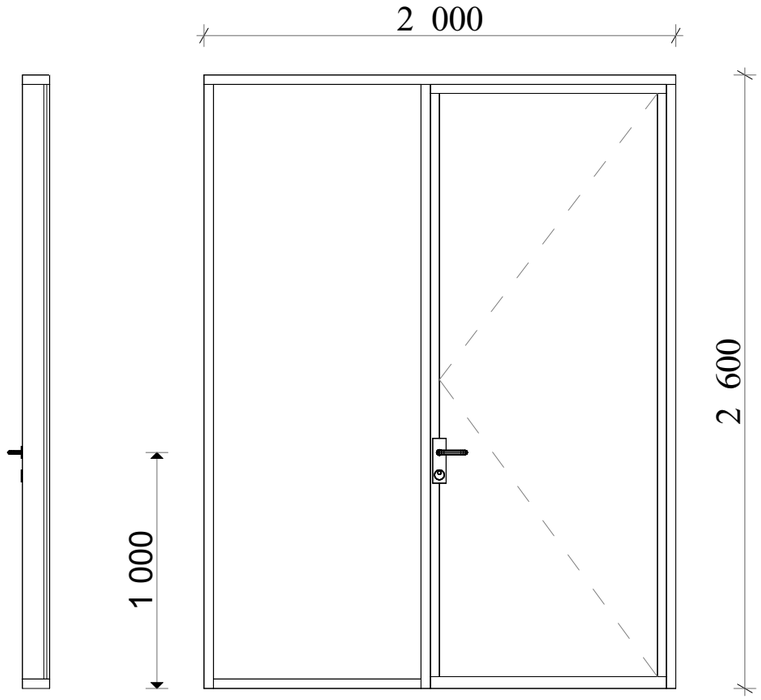

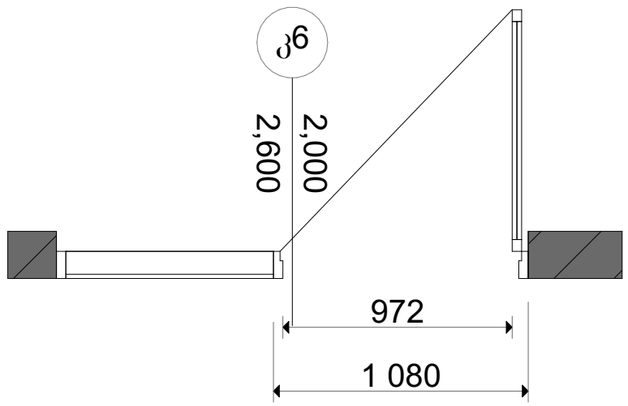

შენიშვნა:

- სახელურები, ჩამოსაწევი სახელურები,საკეტები, რაზები და მისაწვდომი კარის სხვა სამართავები ისეთი ფორმის იქნება,რომ ადვილად შეიძლებოდეს ერთი ხელით მოჭიდება და მის ასამუშავებლად საჭირო არ იქნება მაგრად მოჭიდება წვალება ან მაჯის ტრიალი.
- დახურული კარის კავეულის გასაღები ნაწილები და გაღებისათვის განკუთვნილი ძალა შესაბამისობაში იქნება შემდეგთან:
  1 წინიდან მისაწვდომობისას, გამოწევით ან მიწოლით გაღებადი, არაუმეტეს 66.7 მიუტონი;
  2 ბრუნვითი მოძრაობის გასაღები, არაუმეტეს 315 ნიუტონი სმ.
- კარის მიმოხურვები ისე მოეწყობა,რომ 90 გრადუსით, ღია მდგომარეობიდან 12 გრადუსით გაღებულ მდგომარეობამდე კარის მისახურად საჭირო დრო არაუმცირეს 5 წამი იქნება.
- კარის ზამბარიანი ანჯამები ისე მოეწყობა,რომ 70 გრადუსით ღია მდგომარეობიდან დახურულ მდგომარეობამდე კარი არაუმცირეს 1.5 წამსი გადავა.
- კარის მიწოლით ან გამოწევით გაღებისათვის საჭირო ძალა შესაბამისობაში იქნება შემდეგთან:
  1 შენობაში განთავსებული ანჯამიანი კარი: არაუმეტეს 22.2 ნიუტონი.
- კარებების ცეცხლმედეგობა მითითებულია ხანძარსაწინააღმდეგო გებგმებზე.
- არცერთი კარის სუფთა სიმარლე არ იქნება 2,05 მეტრზე ნაკლები

პროექტის დასახერება:	დეტალიზაცია
დამკვეთი:	
არქიტექტორი: მარიამი მამასახლისი	
მისამართი:	თარიღი

კარი ზღურბლის გარეშე მომხურავით

კ - 3

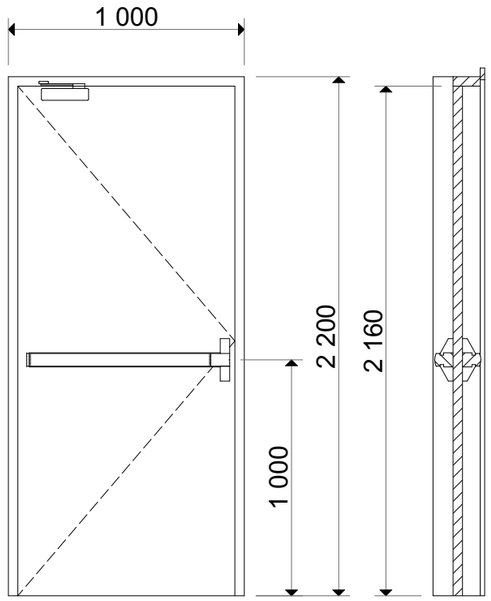

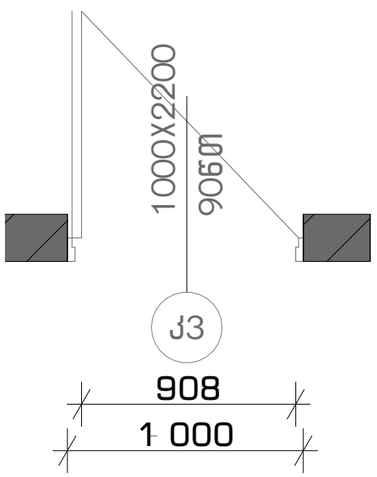

კარი ზღურბლის გარეშე მომხურავით

კ - 4

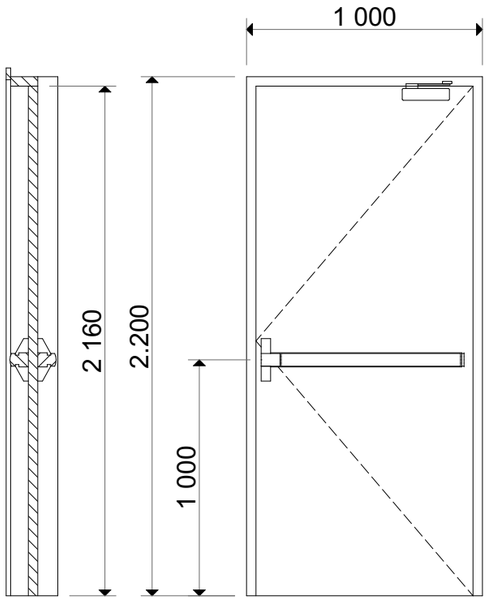

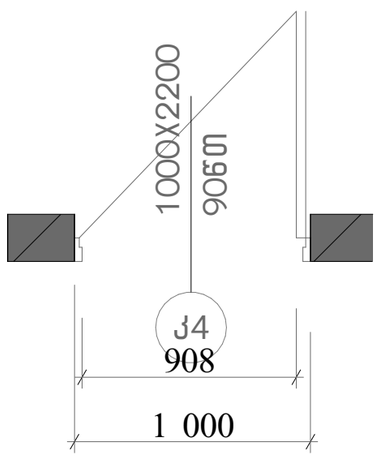

შენიშვნა:

- სახელურები, ჩამოსაწევი სახელურები,საკეტები, რაზები და მისაწვდომი კარის სხვა სამართავები ისეთი ფორმის იქნება,რომ ადვილად შეიძლებოდეს ერთი ხელით მოჭიდება და მის ასამუშავებლად საჭირო არ იქნება მაგრად მოჭიდება წვალება ან მაჯის ტრიალი.
- დახურული კარის კავეულის გასაღები ნაწილები და გალებისათვის განკუთვნილი ძალა შესაბამისობაში იქნება შემდეგთან:
  1 წინიდან მისაწვდომობისას, გამოწევით ან მიწოლით გალებად, არაუმეტეს 66.7 ნიუტონი;
  2 ბრუნვითი მოძრაობის გასაღები, არაუმეტეს 315 ნიუტონი სმ.
- კარის მიმოხურვები ისე მოეწყობა,რომ 90 გრადუსით, ღია მდგომარეობიდან 12 გრადუსით გაღებულ მდგომარეობამდე კარის მისახურად საჭირო დრო არაუმცირეს 5 წამი იქნება.
- კარის ზამბარიანი ანჯამები ისე მოეწყობა,რომ 70 გრადუსით ღია მდგომარეობიდან დახურულ მდგომარეობამდე კარი არაუმცირეს 1.5 წამსი გადავა.
- კარის მიწოლით ან გამოწევით გაღებისათვის საჭირო ძალა შესაბამისობაში იქნება შემდეგთან:
  1 შენობაში განთავსებული ანჯამიანი კარი: არაუმეტეს 22.2 ნიუტონი.
- კარებების ცეცხლმედეგობა მითითებულია ხანძარსაწინააღმდეგო გეგმებზე.
- არცერთი კარის სუფთა სიმაღლე არ იქნება 2,05 მეტრზე ნაკლები

პროექტის დასახელება:		კარ-ფანჯრის სპეციფიკაცია
დამკვეთი:		
არქიტექტორი: მარიამი მამასახლისი		
მისამართი:		თარიღი

კარი ზღურბლისა და მომხურავის გარეშე

კ – 1

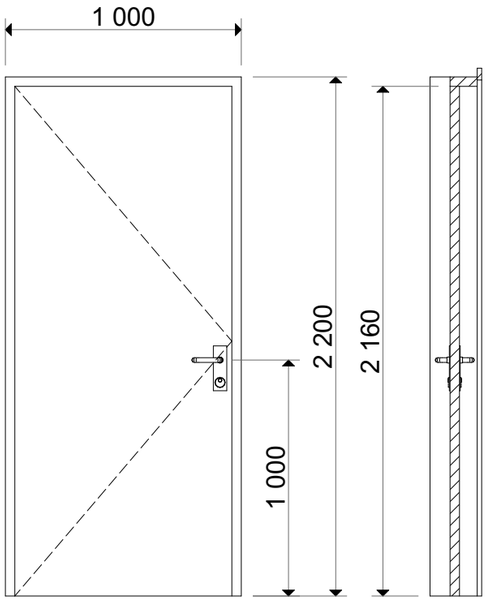

კარი ზღურბლისა და მომხურავის გარეშე

კ – 2

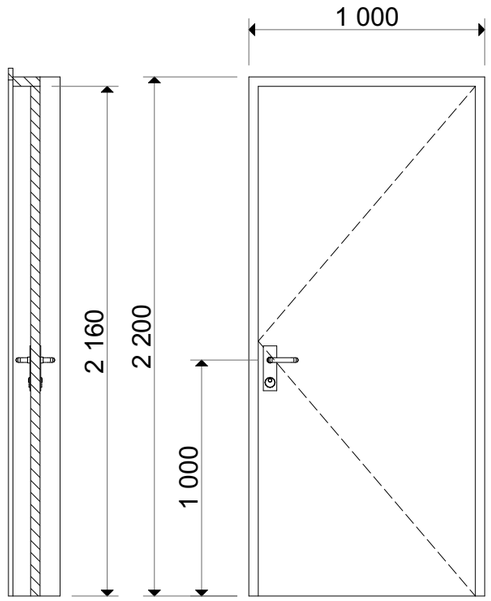

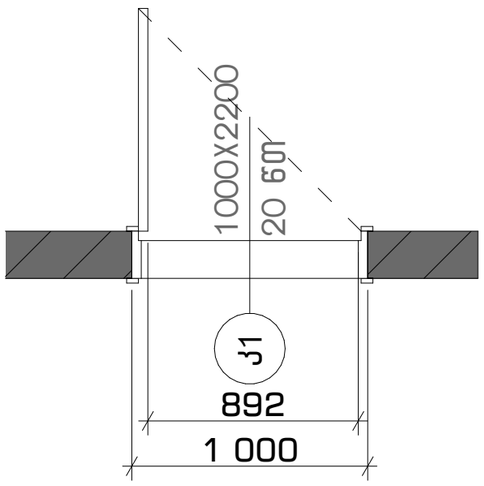

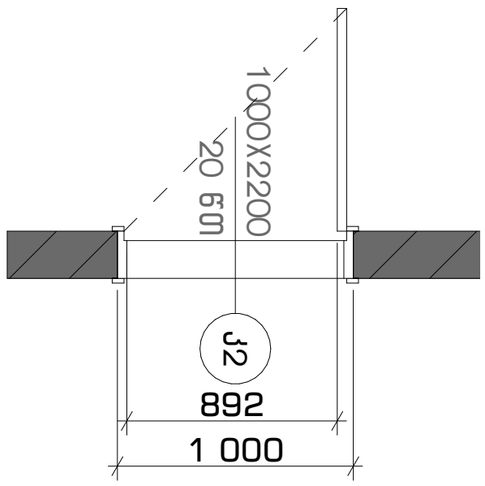

შენიშვნა:

- სახელურები, ჩამოსაწევი სახელურები,საკეტები, რაზები და მისაწვდომი კარის სხვა სამართავები ისეთი ფორმის იქნება,რომ ადვილად შეიძლებოდეს ერთი ხელით მოჭიდება და მის ასამუშავებლად საჭირო არ იქნება მაგრად მოჭიდება წვალება ან მაჯის ტრიალი.
- დახურული კარის კავეულის გასაღები ნაწილები და გაღებისათვის განკუთვნილი ძალა შესაბამისობაში იქნება შემდეგთან:
  1 წინიდან მისაწვდომობისას, ბამოწევით ან მიწოლით გაღებადი, არაუმეტეს 66.7 ნიუტონი;
  2 ბრუნვითი მოძრაობის გასაღები, არაუმეტეს 315 ნიუტონი სმ.
- კარის მიმოხურვები ისე მოეწყობა,რომ 90 გრადუსით, ღია მდგომარეობიდან 12 გრადუსით გაღებულ მდგომარეობამდე კარის მისახურად საჭირო დრო არაუმცირეს 5 წამი იქნება.
- კარის ზამბარიანი ანჯამები ისე მოეწყობა,რომ 70 გრადუსით ღია მდგომარეობიდან დახურულ მდგომარეობამდე კარი არაუმცირეს 1.5 წამსი გადავა.
- კარის მიწოლით ან გამოწევით გაღებისათვის საჭირო ძალა შესაბამისობაში იქნება შემდეგთან:
  1 შენობაში განთავსებული ანჯამიანი კარი: არაუმეტეს 22.2 ნიუტონი.
- კარებების ცეცხლმედეგობა მითითებულია ხანძარსაწინააღმდეგო გეგმებზე.
- არცერთი კარის სუფთა სიმაღლე არ იქნება 2,05 მეტრზე ნაკლები

პროექტის დასახერება:		დეტალიზაცია
დამკვეთი: შპს: "მოლი პლიუსი" 406284248		
არქიტექტორი: მარიამი მამასახლისი		
მისამართი: ქ.თბილისი. სესილია თაყაიშვილის ქ. №38 ს.კ. 01.19.39.002.112	თარიღი 01.04.2024	

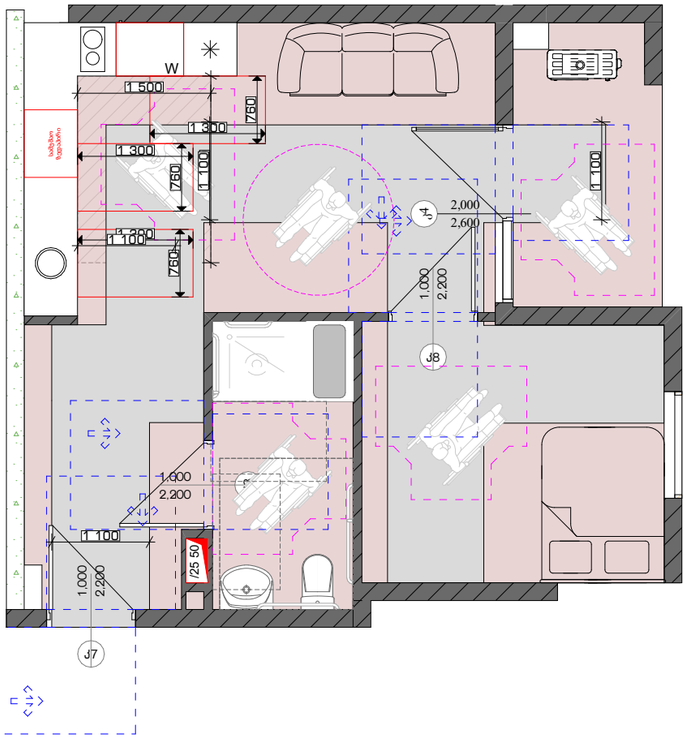

მისაწვდომი ტუალეტი ა ტიპის ერთეულში ბინა №39

გეგმა

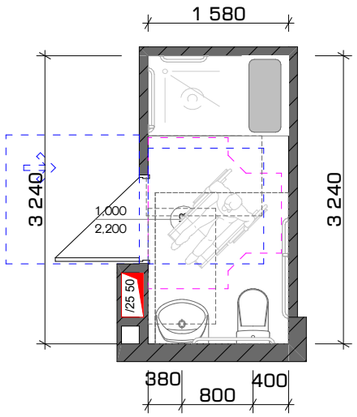

ხელსაბანის მდებარეობა

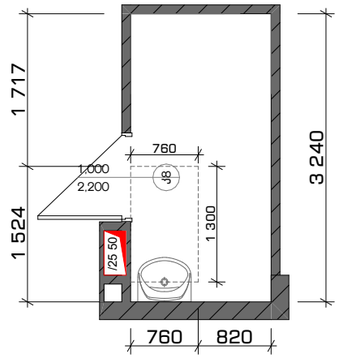

ხელსამანის სიმაღლე

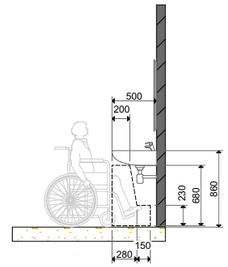

უნიტაზის მდებარეობა

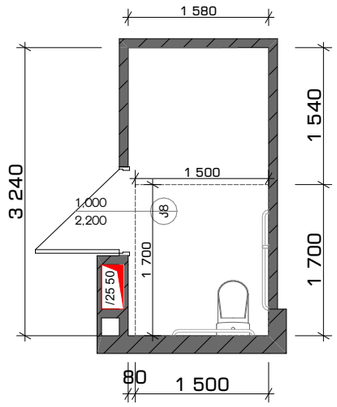

უნიტაზისა და ხელმოსაჭიდი ძელების (საჭიროების შემთხვევაში) მდებარეობა

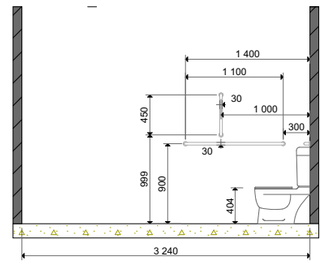

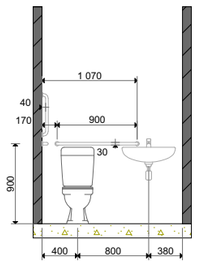

თავისუფალი სივრცე კართან მანევრირებისთვის

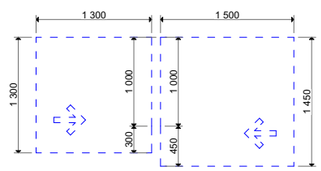

მოსატრიალებელი სივრცე ვარიანტი 2

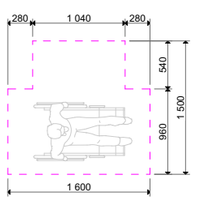

შენიშვნა

შენობის ალჭურვისას საშხაპის მინიმალური სუფთა სიგრძე
სიგანე არ უნდა შემცირდეს 900 მმ-ზე მეტად

პროექტის დასახერება:		დეტალიზაცია
დამკვეთი:		
არქიტექტორი: მარიამი მამასახლისი		
მისამართი:		თარიღი

მისაწვდომი ტუალეტი ბ ტიპის ერთეულში ბინა №

გეგმა

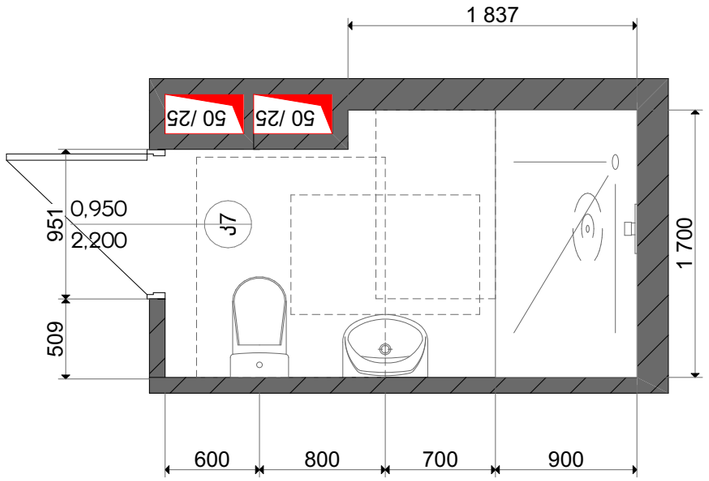

ხელსაბანის მდებარეობა

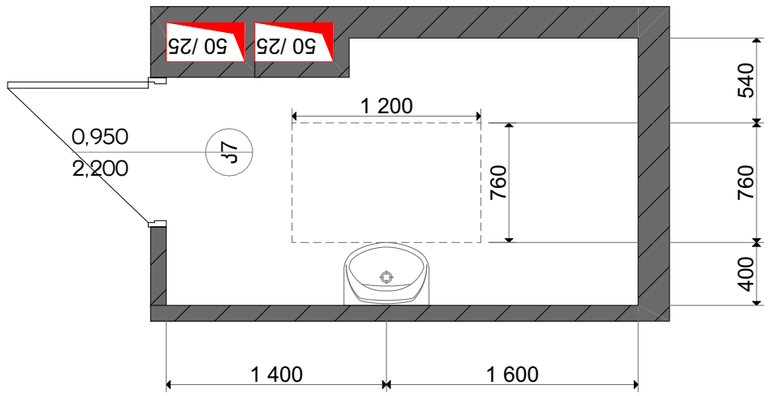

ხელსაბანის სიმაღლე

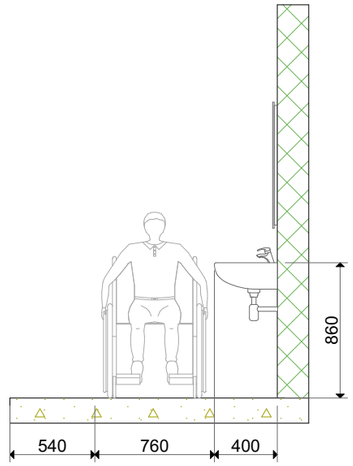

საშხაპის მდებარეობა

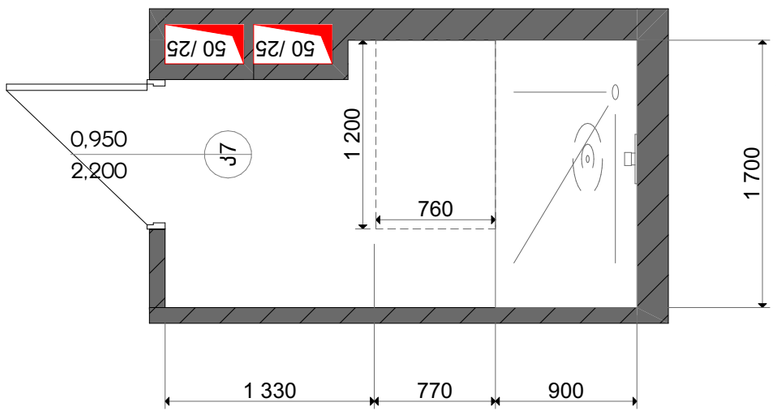

უნიტაზის მდებარეობა

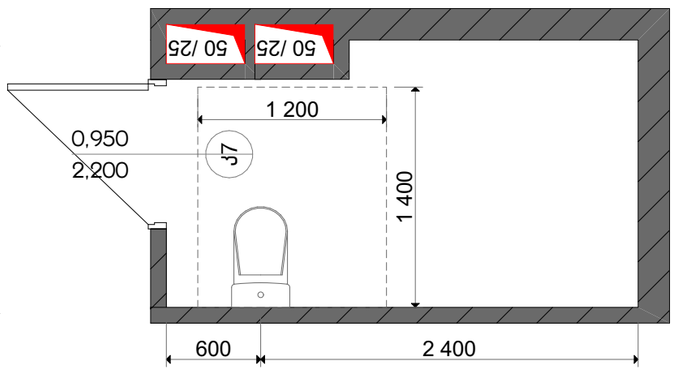

უნიტაზისა და ნიჟარის მდებარეობა

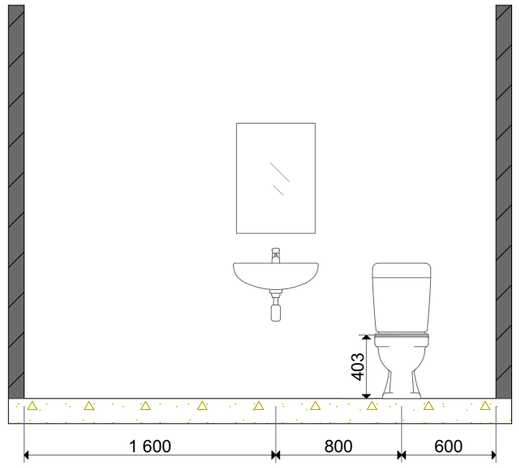

პროექტის დასახერება:		დეტალიზაცია
დამკვეთი:		
არქიტექტორი: მარიამი მამასახლისი		
მისამართი:	თარიღი 28.06.2023	

მისაწვდომი ტუალეტი ბ ტიპის ერთეულში ბინა №

გეგმა

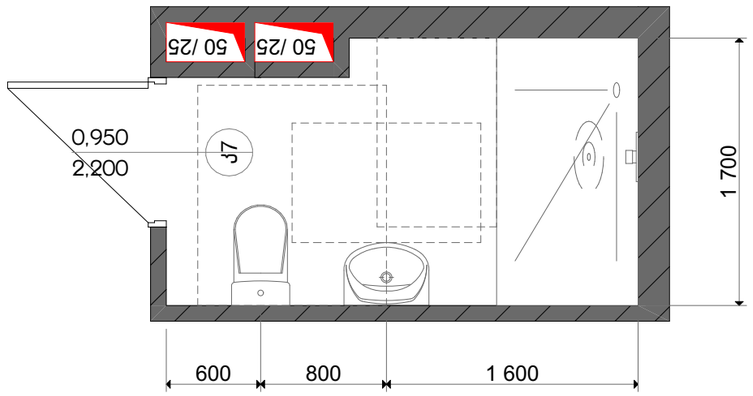

ხელსაბანის მდებარეობა

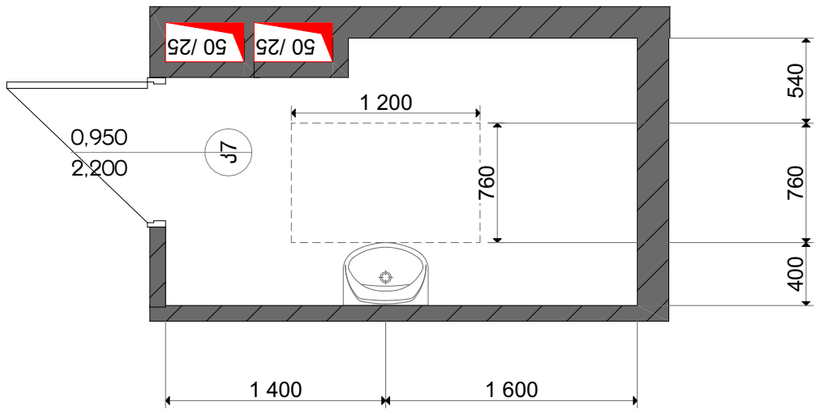

ხელსაბანის სიმაღლე

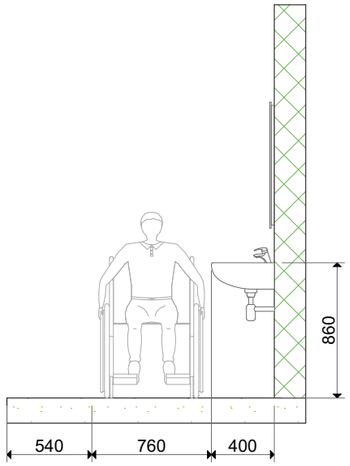

საშხაპის მდებარეობა

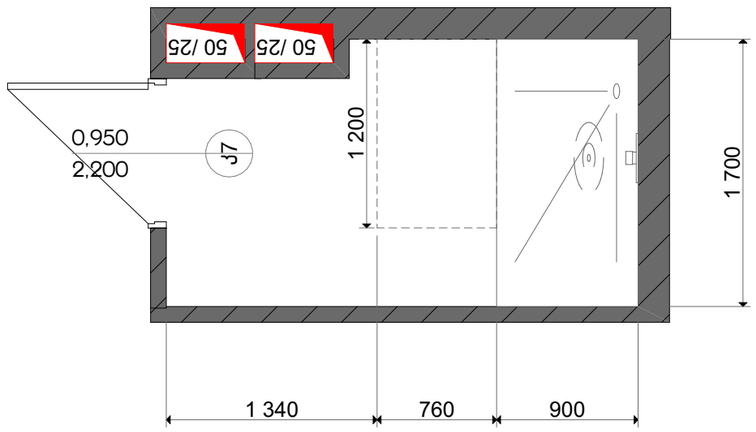

უნიტაზის მდებარეობა

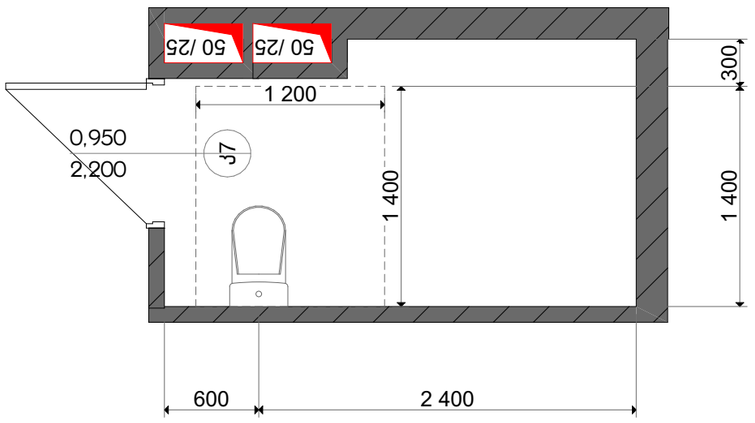

უნიტაზისა და ნიჟარის მდებარეობა

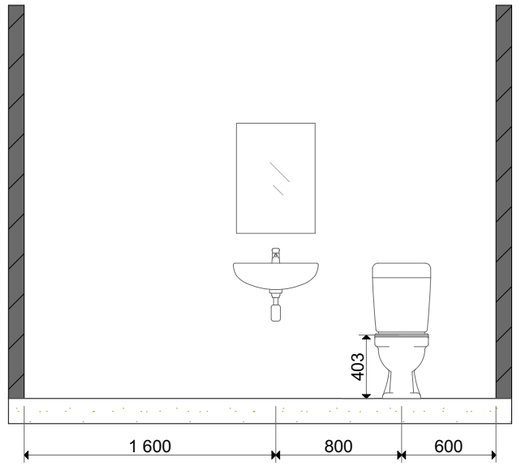

პროექტის დასახელება:		დეტალიზაცია
დამკვეთი:		
არქიტექტორი:	მარიამი მამასახლისი	
მისამართი:		თარიღი 28.06.2023

მისაწვდომი ტუალეტი B ტიპის ერთეულში ბინა №

გეგმა

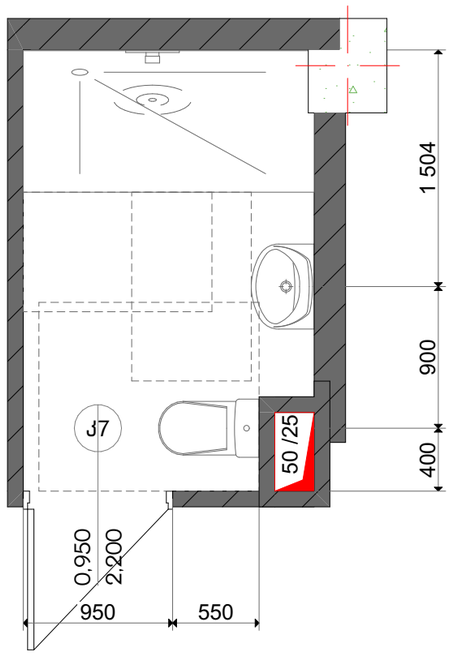

ხელსაბანის მდებარეობა

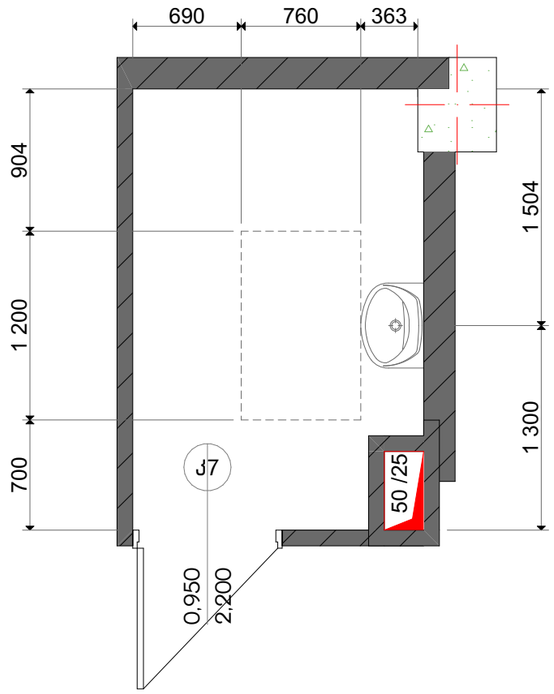

ხელსაბანის სიმაღლე

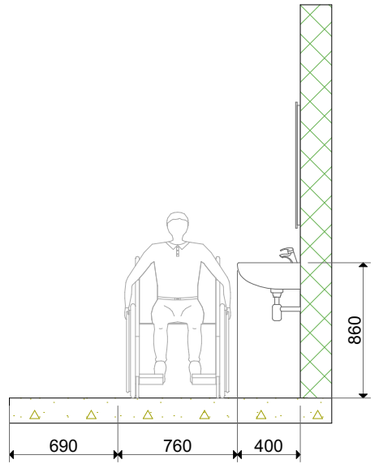

უნიტაზისა და ნიჟარის მდებარეობა

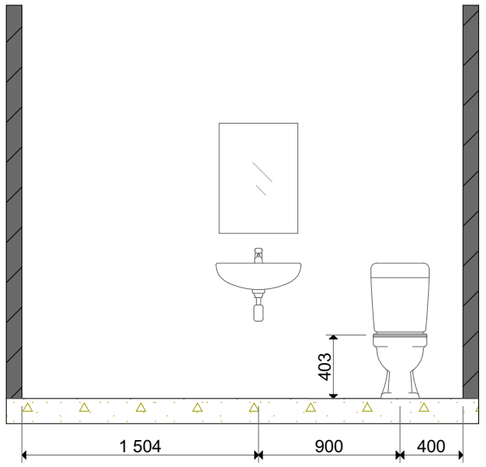

საშხაპის მდებარეობა

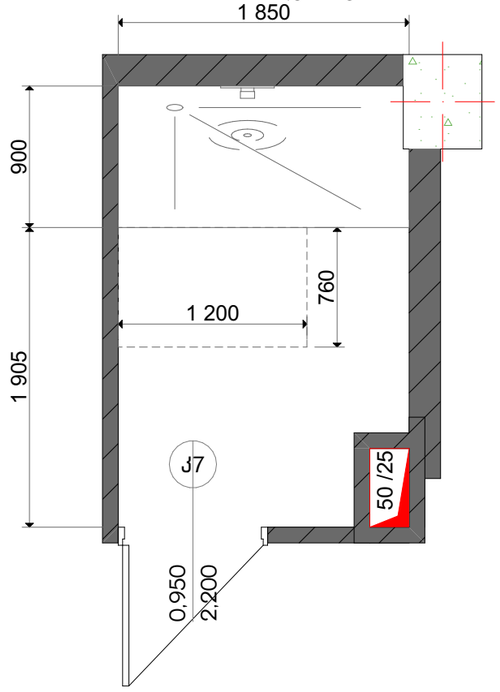

უნიტაზის მდებარეობა

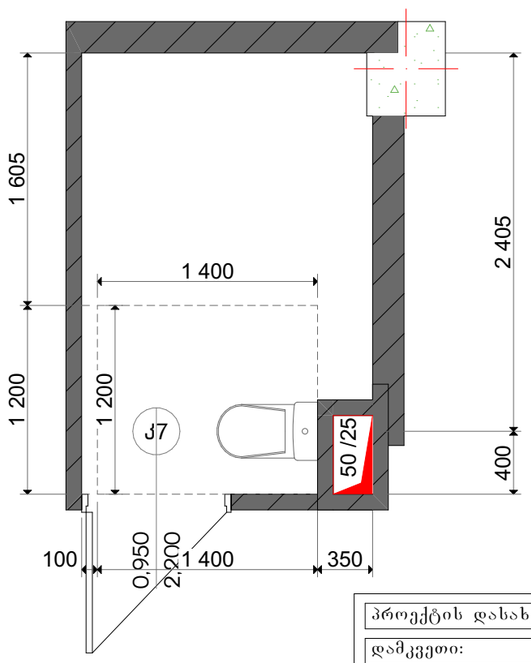

პროექტის დასახერება:		დეტალიზაცია
დამკვეთი:		
არქიტექტორი: მარიამი მამასახლისი		
მისამართი:		თარიღი 28.06.2023

მისაწვდომი ტუალეტი ბ ტიპის ერთეულში ბინა №

გეგმა

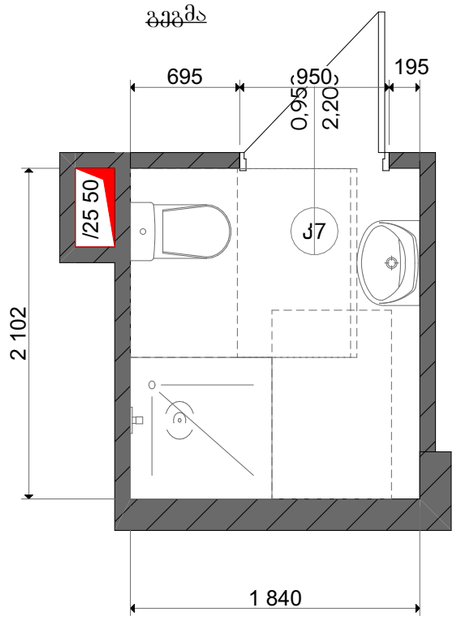

ხელსაბანის მდებარეობა

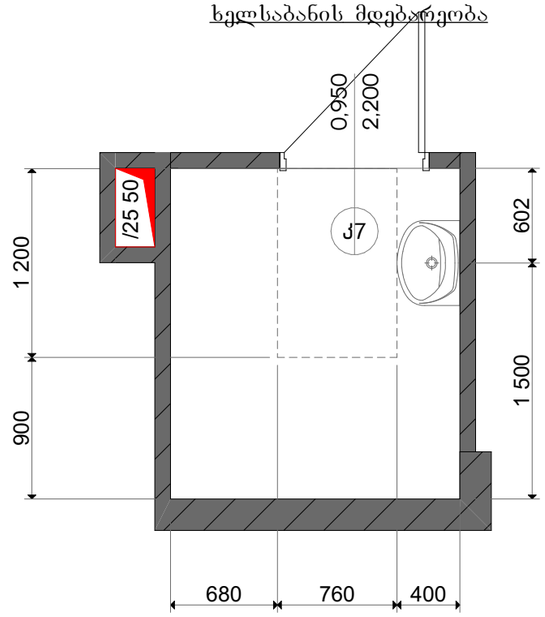

ხელსაბანის სიმაღლე

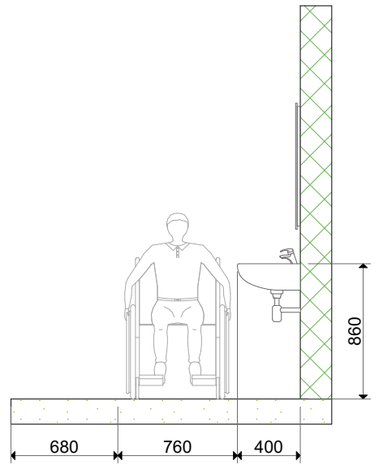

საშხაპის მდებარეობა

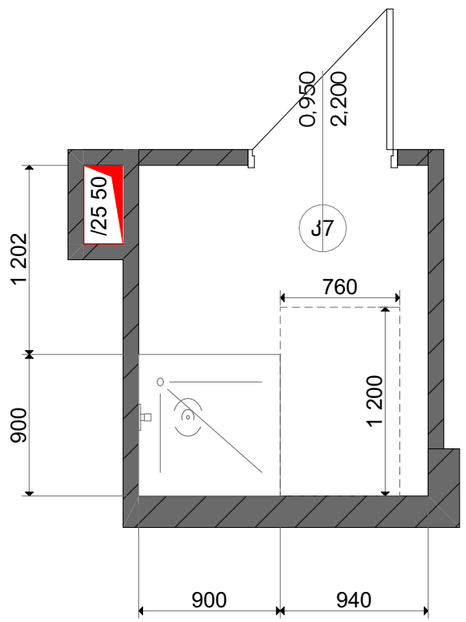

უნიტაზის მდებარეობა

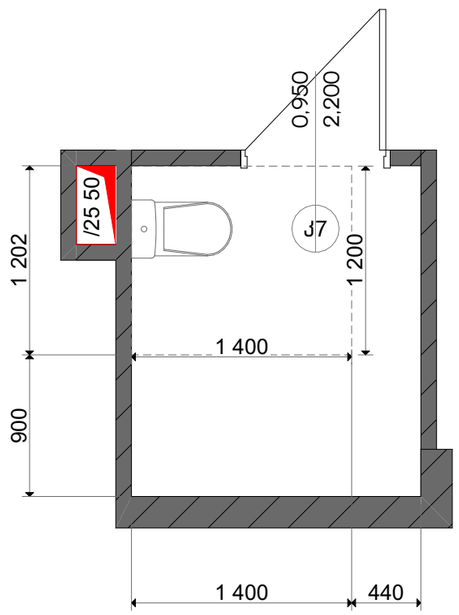

უნიტაზისა და ნიჟარის მდებარეობა

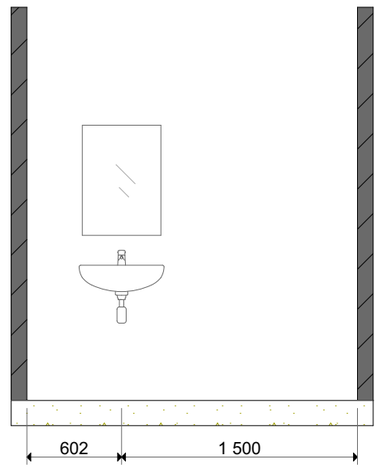

პროექტის დასახერება:		დეტალიზაცია
დამკვეთი:		
არქიტექტორი: მარიამი მამასახლისი		
მისამართი:		თარიღი 28.06.2023

მისაწვდომი ტუალეტი ბ ტიპის ერთეულში ბინა №

გეგმა

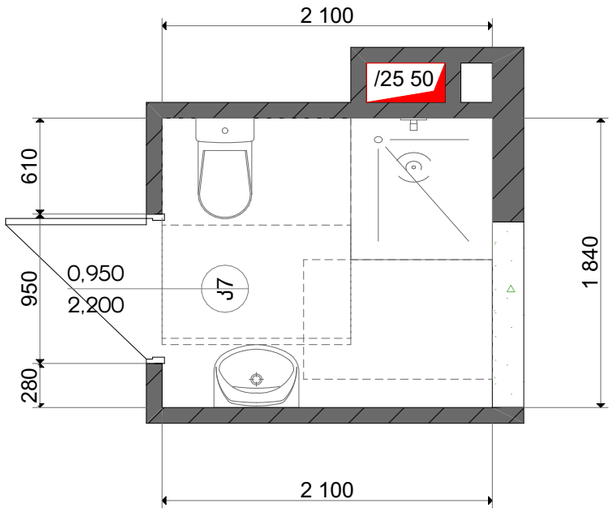

ხელსაბანის მდებარეობა

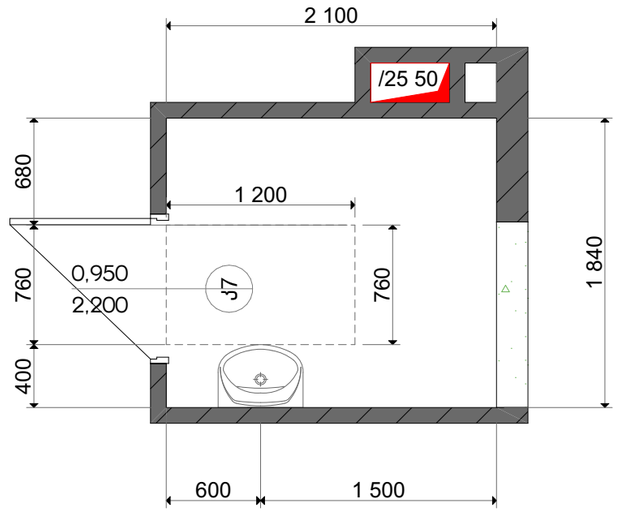

ხელსამანის სიმაღლე

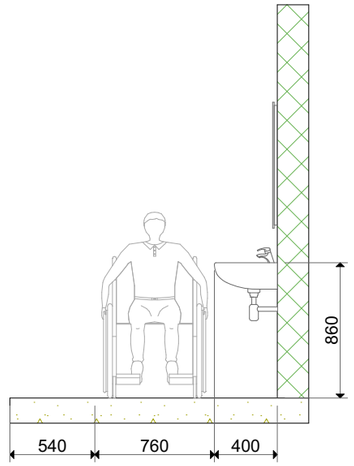

საშხაპის მდებარეობა

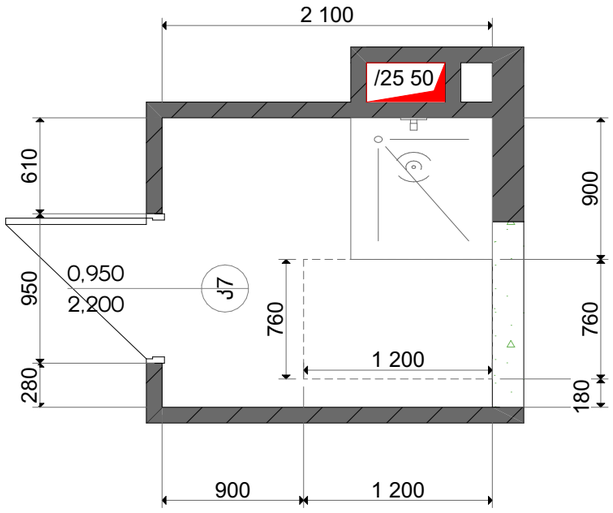

უნიტაზის მდებარეობა

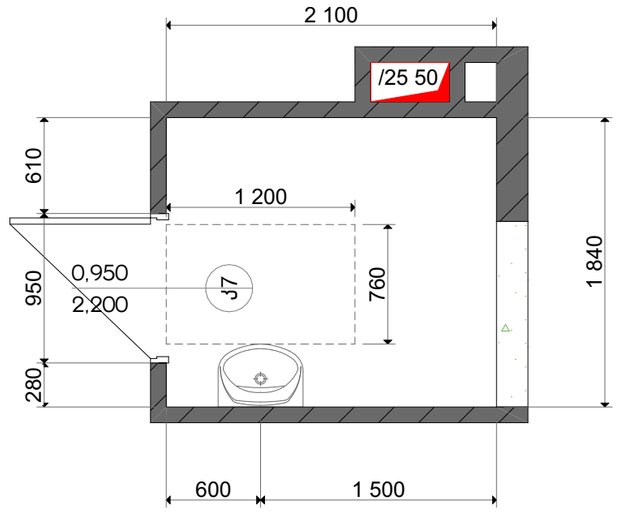

უნიტაზისა და ნიჟარის მდებარეობა

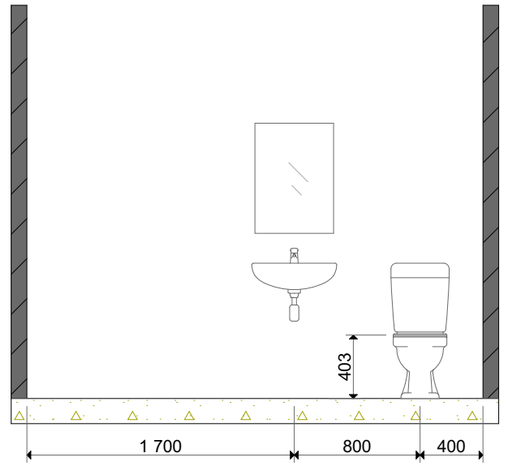

პროექტის დასახელება:		დეტალიზაცია
დამკვეთი:		
არქიტექტორი: მარიამი მამასახლისი		
მისამართი:		თარიღი 28.06.2023