შ.პ.ს. საპროექტო,
არქიტექტურულ–დიზაინერული სტუდია
„ბაზისი XXI“ (ID: 202235296)
საქართველო. თბილისი.
დავით აღმაშენებლის გამზ. №63-ა
ტელ. (+995 595) 27 21 27
e-mail: bazisi_xxi@yahoo.com
№236/24

L.T.D. projecting,
architect-design studio
„BAZISI XXI“ (ID: 202235296)
№63a Agmashenebeli av.
Tbilisi. Georgia
mob. (+995 595) 27 21 27
e-mail: bazisi_xxi@yahoo.com
„05“ ოქტომბერი 2024წ

საექსპერტო შეფასება (დასკვნა)

ქალაქი თბილისი, სოფელი კიკეთი, დიდების ქუჩა, №2, შპს „უბანი 2022“-ის (ID: 404659044) საკუთრების მიწის ნაკვეთზე, საკადასტრო კოდი №01.81.01.257.013, ასაშენებელი ინდივიდუალური ერთბინიანი საცხოვრებელი სახლის პროექტის კონსტრუქციულ ნაწილზე

ექსპერტიზაზე განსახილველად წარმოდგენილია: ქალაქი თბილისი, სოფელი კიკეთი, დიდების ქუჩა, №2, შპს „უბანი 2022“-ის (ID: 404659044) საკუთრების მიწის ნაკვეთზე, საკადასტრო კოდი №01.81.01.257.013, ასაშენებელი ინდივიდუალური ერთბინიანი საცხოვრებელი სახლის პროექტის:

1. კონსტრუქციული ნაწილი, ელექტრონული ვერსიის სახით;
2. არქიტექტურული ნაწილი, ელექტრონული ვერსიის სახით;
3. სამშენებლო მოედნის ტოპოგადაღება და გეოლოგიური კვლევა-ძიების მასალები;
4. კონსტრუქციული ნაწილის ანგარიშები, შესრულებული პროგრამული კომპლექსის „ LIRA-SAPR “-ის საშუალებით, ელექტრონული ვერსიის სახით.

დამკვეთი:	შპს „უბანი 2022“ (ID: 404659044)
საპროექტო ორგანიზაცია:	შ.პ.ს. „ურბანიკა“ (ID: 404493071)
პრ. მთ. არქიტექტორი:	ზურაბ ჩოჩია
პრ. მთ კონსტრუქტორი:	გიორგი ვაშაკიძე
ექსპერტი-კონსტრუქტორი:	ვახტანგ ჯაფარიძე, შ.პ.ს. „ბაზისი XXI“

სამშენებლო მოედანი ხასიათდება შემდეგი გეოფიზიკური და კლიმატური მონაცემებით:

- სეისმურობა 8 ბალი (MSK 64 სკალის მიხედვით, ქალაქი თბილისი, სოფელი კიკეთი მიეკუთვნება 8 ბალიან სეისმურობის ზონას, ჰორიზონტალური აჩქარება შეადგენს: A=0.14g);
- ქარის ნორმატიული დაწნევა შეადგენს: 80,0 კგძ/მ^2;
- თოვლის საფარის დატვირთვა შეადგენს: 50,0 კგძ/მ^2;
- საინჟინრო-გეოლოგიური დასკვნის საფუძველზე, საძირკვლების ფუძედ მიღებულია კლდოვანი გრუნტი: გამოფიტული ქვიშაქვების და არგილიტების მორიგეობითი ფენები, სიმტკიცის ზღვარით ერთღერძა კუმშვაზე წყალგაჯერებულ მდგომარეობაში: Rc=14,0 მპა; (140,0 კგძ/სმ^2); დეფორმაციის მოდულით: R=200,0 მპა; (2000,0 კგძ/სმ^2).

ქალაქი თბილისი, სოფელი კიკეთი, დიდების ქუჩა, №2, შპს „უბანი 2022“-ის (ID: 404659044) საკუთრების მიწის ნაკვეთზე, საკადასტრო კოდი № 01.81.01.257.013, ასაშენებელი ინდივიდუალური ერთბინიანი საცხოვრებელი სახლის შენობა გეგმაში „Г“-ს ფორმისაა, მცირე შეჭრებით და კონსოლური ნაშვერებით.

საპროექტო ნაგებობის გაბარიტული ზომები ძირითად: „1“-„5“ და „A[1]“-„D“ ღერძებს შორის შეადგენს: 16,85X14,70 მეტრს.

საპროექტო ინდივიდუალური ერთბინიანი საცხოვრებელი სახლის შენობა „2“-„5“ და „B“-„D“ ღერძებს შორის ორსართულიანია (ერთი სრული მიწისზედა სართულით და ნახევარსარდაფის ტიპის სართულით, მანსარდის გარეშე). „1“-„3“ და „B“-„C“ ღერძებს შორის ერთსართულიანია (ერთი სრული მიწისზედა სართულით სარდაფის და მანსარდის გარეშე).

ნახევარსარდაფის ტიპის სართულის კონსტრუქციული სიმაღლე შეადგენს: 3,70 მეტრს; სრული მიწისზედა I სართულის კონსტრუქციული სიმაღლე ორსართულიან ნაწილში შეადგენს: 3,50 მეტრს, ერთსართულიან ნაწილში შეადგენს: 4,40 მეტრს,

საპროექტო შენობის მაქსიმალური მალი გრძივი მიმართულებით შეადგენს: 6,10 მეტრს, მაქსიმალური მალი განივი მიმართულებით შეადგენს: 5,60 მეტრს.

კონსტრუქციული სქემის მიხედვით, საპროექტო ინდივიდუალური ერთბინიანი საცხოვრებელი სახლის შენობა მონოლითური რკ/ბეტონის კარკასული ტიპისაა, ხისტი კვანძებით. საპროექტო შენობის პირობით ნიშნულს: ±0.00-ს (მიწისპირა I სართულის იატაკის დონეს) შეესაბამება აბსოლუტური ნიშნული: +1205,00მ.

საპროექტო ინდივიდუალური ერთბინიანი საცხოვრებელი სახლის კონსტრუქციული ელემენტების დახასიათება

- საძირკვლები დაპროექტებულია მონოლითური რკ/ბეტონის წერტილოვანი ტიპის სახით სვეტების ქვეშ, გაბარიტული ზომებით: 100X100X50(h)სმ; 80X80X50(h)სმ;
- საძირკვლების ქვეშ გათვალისწინებულია ბეტონის მოსამზადებელი ფენა, სისქით 10სმ, B12.5 კლასის ბეტონისაგან;
- საძირკვლის შემკრავი რანდ-კოჭები დაპროექტებულია მონოლითური რკ/ბეტონისაგან, განივი კვეთებით: 30X50(h)სმ;
- I სართულის იატაკის ფილა დაპროექტებულია მონოლითური რკ/ბეტონისაგან სისქით 10სმ, იატაკის ფილის ქვეშ გათვალისწინებულია ჰიდროსაიზოლაციო ფენა, ბეტონის მოსამზადებელი ფენა, სისქით: 10სმ, B12.5 კლასის ბეტონისაგან და ფენა-ფენა დატკეპნილი, მდინარის ხვინჭის ბალიში;
- I სართულის ცოკოლის კედლები, რომლებიც გრუნტთან შეხებაშია, დაპროექტებულია მონოლითური რკ/ბეტონისაგან სისქით 20სმ;
- სვეტები დაპროექტებულია მონოლითური რკ/ბეტონისაგან, მართკუთხა განივი კვეთებით: 30X30სმ;
- რიგელები (კოჭები) დაპროექტებულია მონოლითური რკ/ბეტონისაგან, მართკუთხა განივი კვეთებით: 30X50(h)სმ; 30X130(h)სმ;
- სართულშუა გადახურვის ფილები დაპროექტებულია მონოლითური რკ/ბეტონისაგან, კოჭოვანი ტიპის სახით, სისქით: 16სმ;
- კიბის უჯრედი დაპროექტებულია მონოლითური რკ/ბეტონისაგან, კიბის პანდუსის ფილის სისქე შეადგენს 20სმ-ს;
- მონოლითური რკ/ბეტონის კარკასის შემავსებელი კედლები და ტიხრები დაპროექტებულია მცირეგაბარიტიანი ბლოკების წყობით. კედლების და ტიხრების

წყობა სვეტებთან შეერთების ადგილებში და გადახურვებთან ჩამაგრებულია სამონტაჟო ელემენტებით, ბიჯით კედლის წყობის სიმაღლეში 60სმ;
– სახურავი ბრტყელი ტიპისაა, მცირე ქანობით, რულონური მასალების ბურულით;

საპროექტო ინდივიდუალური ერთბინიანი საცხოვრებელი სახლის შენობის მზიდ კონსტრუქციას წარმოადგენს მონოლითური რკ/ბეტონის სივრცული კარკასი, ხისტი კვანძებით. ბეტონის საპროექტო კლასი მზიდ კონსტრუქციებში შეადგენს: B25; არმატურების საპროექტო კლასი მზიდ კონსტრუქციებში შეადგენს: A500C და A240.

ინდივიდუალური ერთბინიანი საცხოვრებელი სახლის მზიდი კონსტრუქციული სისტემის გაანგარიშება შესრულებულია 8 ბალიანი სეისმურობისათვის (MSK 64 სკალის მიხედვით, ქალაქი თბილისი, სოფელი კიკეთი მიეკუთვნება 8 ბალიანი სეისმურობის ზონას, ჰორიზონტალური აჩქარება შეადგენს: A=0.14g).

საპროექტო შენობის საანგარიშო სქემას წარმოადგენს ჩარჩოვანი სისტემა: მონოლითური რკ/ბეტონის კედლების, სვეტების, რიგელების (კოჭების) და გადახურვის ფილების ერთობლივი მუშაობით. ინდივიდუალური ერთბინიანი საცხოვრებელი სახლის მზიდი კონსტრუქციების გეომეტრიული ზომები, პროფილები, ბეტონის კლასი და არმირება დაპროექტებულია შენობის მზიდი კონსტრუქციული სისტემის ანგარიშის შედეგების მიხედვით.

საპროექტო საცხოვრებელი სახლის მზიდი კონსტრუქციების გაანგარიშებათა შედეგები აკმაყოფილებენ ნაგებობის მდგრადობის, სიხისტის და სიმტკიცის ნორმატიული დოკუმენტებით გათვალისწინებულ მოთხოვნებს.

<u>დასკვნა:</u>

ქალაქი თბილისი, სოფელი კიკეთი, დიდების ქუჩა, №2, შპს „უბანი 2022“-ის (ID: 404659044) საკუთრების მიწის ნაკვეთზე, საკადასტრო კოდი № 01.81.01.257.013, ასაშენებელი ინდივიდუალური ერთბინიანი საცხოვრებელი სახლის პროექტის კონსტრუქციული ნაწილი დამუშავებულია საკმარისი მოცულობით, საქართველოს რესპუბლიკაში მოქმედი სამშენებლო ნორმებისა და წესების შესაბამისობაში.

პროექტის გრაფიკული ნაწილისა და შენობის ძირითადი მზიდი კონსტრუქციული ელემენტების ანგარიშის შედეგების ანალიზის საფუძველზე, ექსპერტიზა დადებით შეფასებას აძლევს: ქალაქი თბილისი, სოფელი კიკეთი, დიდების ქუჩა, №2, შპს „უბანი 2022“-ის (ID: 404659044) საკუთრების მიწის ნაკვეთზე, საკადასტრო კოდი №01.81.01.257.013, ასაშენებელი ინდივიდუალური ერთბინიანი საცხოვრებელი სახლის პროექტის კონსტრუქციულ ნაწილს და რეკომენდაციას უწევს მას მშენებლობის ნებართვის მისაღებად.

შ.პ.ს. „ბაზისი XXI“-ის
აღმასრულებელი დირექტორი,
ექსპერტი, კონსტრუქტორი: /ვახტანგ ჯაფარიძე /

ამონაწერი მეწარმეთა და არასამეწარმეო (არაკომერციული) იურიდიული პირების რეესტრიდან

განაცხადის ნომერი: 115518
განაცხადის რეგისტრაციის ნომერი: B10105547
ამონაწერის მომზადების თარიღი: 03/09/2010 15:40:23

სუბიექტი

საფირმო სახელწოდება:	შპს ბაზისი XXI
იურიდიული მისამართი:	საქართველო, ძველი თბილისის რაიონში, აღმაშენებლის გამზირი 63ა
საიდენტიფიკაციო კოდი:	202235296
სამართლებრივი ფორმა:	შეზღუდული პასუხისმგებლობის საზოგადოება
სახელმწიფო რეგისტრაციის თარიღი:	12/12/2003
სახელმწიფო რეგისტრაციის ნომერი:	2/4-3679
მარეგისტრირებელი ორგანო:	დიდუბე-ჩუღურეთის სასამართლო
საგადასახადო ინსპექცია:	თბილისის რეგ.ცენტრი ძველი თბილისის გ-ბა

ხელმძღვანელობაზე/წარმომადგენლობაზე უფლებამოსილი პირები

- 01001003423, იოსებ ცერცვაძე,
  გენერალური დირექტორი, ,
- 01005021796, ვახტანგ ჯაფარიძე,
  , , აღმასრულებელი დირექტორი

პარტნიორები

	წილი	ანგარიშის ნომერი
01001003423, იოსებ ცერცვაძე,	100.00000000%	202235296-SH-00001

ყადაღა/აკრძალვა:

რეგისტრირებული არ არის

საგადასახადო გირავნობა/იპოთეკის უფლება:

რეგისტრირებული არ არის

დიპლომი

წარჩინებით

ИВ № 257304

ეს დიპლომი მიეცა ჯაფარიძე
ვახტანგ ზივიას ძეს
მასზე, რომ იგი 1980 წელს შევიდა
საქართველოს პოლიტექნიკურ
ინსტიტუტში ლენინის სახ.
და 1985 წელს დაამთავრა
სრული კურსი სპეციალობით სამრეწველო
და სამოქალაქო მშენებლობა

სახელმწიფო საგამოცდო კომისიის 1985 წ.
„3" ივლისის დადგენილებით
მიენიჭა ინჟინერ-მშენებლის
კვალიფიკაცია.

სახელმწიფო საგამოცდო
კომისიის თავმჯდომარე

ბ. ა.

ქალაქი თბილისი 1986 წ. „29" 05

ДИПЛОМ

С ОТЛИЧИЕМ

ИВ № 257304

Настоящий диплом выдан Джапаридзе
Вахтангу Зивиевичу
в том, что он в 1980 году поступил
в Грузинский политехнический
институт им. В.И. Ленина
и в 1985 году окончил полный курс
названного
института
по специальности промышленное
и гражданское
строительство

Решением Государственной экзаменационной
комиссии от 3 июля 1985 г.
присвоена квалификация инженера-
строителя

Председатель Государственной
экзаменационной комиссии

Ректор

М. П. Город Тбилиси „29" 05 1986 г.

Регистрационный № 1276

Georgia IDENTITY CARD
საქართველო
GEO



სახელი / FIRST NAME
ვახტანგ
VAKHTANG
გვარი / LAST NAME
ჯაფარიძე
JAPARIDZE
მოქ. / CIT GEO
სქესი / SEX მმ / M
პირადი No / PERSONAL No 01005021796
დაბადების თარიღი / DATE OF BIRTH 10.06.1963
მოქმედების ვადა / DATE OF EXPIRY 26.06.2026
ბარათის No / CARD No 15IC19267
ხელმოწერა / SIGNATURE

დაბადების ადგილი / PLACE OF BIRTH
თბილისი
TBILISI
გაცემის თარიღი / DATE OF ISSUE
26.06.2016
გამცემი ორგანო / ISSUING AUTHORITY
იუსტიციის სამინისტრო
MINISTRY OF JUSTICE

IDGEO15IC192675010050217 96<<<<
6306106M2606266GEO<<<<<<<<<<<1
JAPARIDZE<<VAKHTANG<<<<<<<<<<<

ინფორმაცია საპროექტო და საექსპერტო სამუშაოთა შესახებ

მე, ვახტანგ ჯაფარიძე, 1985 წლიდან ვეწევი საპროექტო საქმიანობას შ.პ.ს. „თბილქალაქპროექტ"-ში; 1997 წლიდან ვთანამშრომლობ სხვადასხვა საპროექტო და სამშენებლო ორგანიზაციებთან, სადაც ვასრულებ საპროექტო და საექსპერტო სამუშაოებს; ასევე ვეწევი სამშენებლო ობიექტების ტექნიკურ ზედამხედველობას. 2004 წლიდან ვარ შ.პ.ს. „ბაზისი XXI"-ის აღმასრულებელი დირექტორი და მთავარი კონსტრუქტორი.

ჩემი უშუალო ხელმძღვანელობით დამუშავებულია შემდეგი ობიექტები:

- მრავალბინიანი საცხოვრებელი სახლი საგარეჯოს ქ. №7-7ა;
- მრავალბინიანი საცხოვრებელი სახლი ქეთევან წამებულის გამზ. №15-17;
- მიწისძვრისაგან დაზიანებული, ქ. თბილისის მე-4 საშუალო სკოლის გამაგრების პროექტი;
- მრავალბინიანი საცხოვრებელი სახლები ალ. ყაზბეგის გამზ. №34-ში;
- 10 სართულიანი ბავშვთა სარეაბილიტაციო ცენტრის პროექტი ქ. თბილისის I კლინიკური საავადმყოფოს ტერიტორიაზე;
- ღვინის ქარხანა ყვარელის რ/ნ, სოფელ შილდაში;
- მრავალბინიანი საცხოვრებელი სახლი საბურთალოს ქ. №31;
- მრავალბინიანი საცხოვრებელი სახლი შატბერაშვილის ქ. №7 და შატბერაშვილის ქ. №9;
- მრავალბინიანი საცხოვრებელი სახლი მარუხის გმირების ქ. №11;
- მრავალბინიანი საცხოვრებელი სახლი ვ. ივერიელის ქ. №32 / საბადურის ქ. №32-32ა, №34;
- მრავალი ინდივიდუალური საცხოვრებელი სახლი.

ბოლო 5 წლის განმავლობაში ჩატარებული საექსპერტო სამუშაოები:

- ქ. გარდაბნის მუნიციპალიტეტის სოფელ მარტყოფში, სოფელ სართიჭალასა და სოფელ სააკაძეში, შ.პ.ს. „ჩირინა"-ს მეფრინველეობის კომპლექსის ტერიტორიაზე, მდებარე შენობების საერთო მდგრადობისა და ნაგებობის მზიდი კონსტრუქციების საპროექტო მონაცემებთან შესაბამისობის შესახებ; საექსპერტო შეფასებები კონსტრუქციულ ნაწილზე.
- ქ. თბილისში, ჩავიშვილის ქ. №1 / ქავთარაძის ქ. №19, შ.პ.ს. „მონოლით ჯგუფი"-ს მრავალბინიანი საცხოვრებელი სახლის პროექტის კონსტრუქციულ ნაწილზე.
- ქ. გურჯაანში, თავისუფლების ქუჩა № 6-ში, „სოკარ ჯორჯია პეტროლეუმ"-ის ავტოგასამართი კომპლექსის პროექტის კონსტრუქციულ ნაწილზე.
- ქ. თბილისში, დასახლება აეროდრომი, ქუჩა I, №20/ქ. თბილისი, აეროდრომის დასახლება მე-3 ქუჩა №17/ ქ. თბილისი, აეროდრომის დასახლება I ქუჩა №22, ე.ს. ამხანაგობა „იმედი 2015"-ის მრავალბინიანი საცხოვრებელი სახლის პროექტის კონსტრუქციულ ნაწილზე.
- ქ. თბილისში, ქინძმარაულის I შესახვევი №1-ში, შ.პ.ს. „უნიმედი კახეთი"-ს მიწის ნაკვეთზე მდებარე არსებული რეფერალური ჰოსპიტალის შენობის გამაგრება-გაძლიერების პროექტზე.
- ქ. რუსთავში, სექტორი-ჟ. შარტავა, მიკრო/რაიონი XXI, №16 და №22 სახლებს შორის მიმდებარე ტერიტორიაზე მრავალბინიანი საცხოვრებელი სახლის პროექტის კონსტრუქციულ ნაწილზე.
- ქალაქ თბილისში, ქუჩა უშანგი ჩხეიძის, №12-14-16 შ.პ.ს. „ბელი"-ს მრავალბინიანი საცხოვრებელი სახლის პროექტის კონსტრუქციულ ნაწილზე.
- ქ. თბილისში, შატბერაშვილის ქუჩა №74, შ.პ.ს. „სალვუს დეველოპმენტი"-ს დაბალი ინტენსივობის საცხოვრებელი სახლის კორექტირებული პროექტის კონსტრუქციულ ნაწილზე.
- ქალაქ თბილისში, ქუჩა წინანდალი №9 შ.პ.ს. „საქართველოს ეროვნული უნივერსიტეტი სეუ"-ს საგანმანათლებლო ცენტრის შენობის პროექტის კონსტრუქციულ ნაწილზე.
- ქ. თბილისში, სექტორი-სამგორი, კახეთის გზატკეცილის მე-7 კმ-ის მიმდებარე ტერიტორიაზე, შ.პ.ს. „R.I.G. GAS"-ის ნავთობბაზის ობიექტების პროექტის კონსრტუქციულ ნაწილზე
- ქ. თბილისში, ქუჩა წინანდლის, №9, (ნაკვეთი №01/107) შ.პ.ს. „კარდიოლოგიური კლინიკა გული"-ს საკუთრების მიწის ნაკვეთზე № 01.17.13.001.315 არსებული საავადმყოფოს რეკონსტრუქციის (დაშენება-გადაჯდომით) პროექტის კონსტრუქციულ ნაწილზე
- ქ. თბილისში, სექტორი-საბურთალო, დიდი დიღომი, მიკრო/რაიონი I და ფარნავაზ მეფის გამზირს შორის, შ.პ.ს. „აკა"-ს საკუთრების მიწის ნაკვეთზე №01.10.06.009.042 მრავალფუნქციური კომპლექსის შენობის პროექტის კონსტრუქციულ ნაწილზე
- ქ. თბილისში, ქუჩა ნარიმანოვი, №12, შ.პ.ს. „ემ. ჯი. ალიანსი"-ს საკუთრების მიწის ნაკვეთზე მრავალბინიანი საცხ. სახლის (ბლოკი: №1–№6) პროექტის კონსტრუქციულ ნაწილზე.

მოწოდებულ ინფორმაციას ვადასტურებ,
შ.პ.ს. „ბაზისი XXI"-ის
აღმასრულებელი დირექტორი: /ვ. ჯაფარიძე/

საქართველო. შპს "ბაზისი XXI" * GEORGIA. "BAZISI XXI" LTD * 202235296

შეთავაზებული სპეციალისტის ბიოგრაფიული მონაცემები

შეთავაზებული თანამდებობა	ინჟინერ-კონსტრუქტორი
ფირმის დასახელება	შპს „ბაზისი XXI“
გვარი, სახელი	ჯაფარიძე ვახტანგ
პირადი №	01005021796
დაბადების თარიღი	10. 06. 1963წ.
საცხოვრებლის მისამართი	ქ. თბილისი, წყალტუბოს ქ. №20
ელ.ფოსტა	bazisi_xxi@yahoo.com
საკონტაქტო ტელეფონი	595 27 21 27
ოჯახური მდგომარეობა	აუტანელი
პროფესია	სამრეწველო და სამოქალაქო ობიექტების ინჟინერ-მშენებელი, დამპროექტებელი
საპროექტო ორგანიზაციაში მუშაობის სტაჟი	38 წელი
ექსპერტად მუშაობის სტაჟი	23 წელი
მოვალეობის დეტალურად აღწერა	სამრეწველო და სამოქალაქო ობიექტების კონსტრუქციების გაანგარიშება- დაპროექტება
განათლება 1980-1985წწ	უმაღლესი, საქართველოს პოლიტექნიკური ინსტიტუტი, სამშენებლო ფაკულტეტი, სამრეწველო და სამოქალაქო ობიექტების ინჟინერ-მშენებელი
ძირითადი კვალიფიკაციები 1985 წლიდან დღემდე	შ.პ.ს. „თბილქალაქპროექტი“-ს წამყვანი კონსტრუქტორი, შ.პ.ს. „ბაზისი XXI“-ის მთავარი კონსტრუქტორი
დაპროექტებული ობიექტები 1985-2024წწ	მრავალი ინდივიდუალური და მრავალბინიანი საცხოვრებელი სახლი, საწარმოო დანიშნულების ობიექტები, შენობების აღდგენა-გამაგრების პროექტები
თარიღი	05.06.2024წ.

ენები	კითხვა	წერა	ლაპარაკი
ქართული	მშობლიური	მშობლიური	მშობლიური
რუსული	თავისუფლად	თავისუფლად	თავისუფლად

დადასტურება

მე, ქვემორე ხელისმომწერი ვადასტურებ, რომ წარმოდგენილი მონაცემები ზუსტად აღწერს ჩემს პიროვნებას, ჩემს გამოცდილებას და კვალიფიკაციას.

სპეციალისტი ვახტანგ ჯაფარიძე

შპს „ბაზისი XXI“ საქართველო GEORGIA "BAZISI XXI" LTD 202235296

სახელმწიფო ლიცენზია

სლც№ 4122

საპროექტო-სამშენებლო საქმიანობის განხორციელებაზე

ეძლევა შპს „ბაზისი XXI“

ქ. თბილისი, დავით აღმაშენებლის № 63-ა

მასზედ, რომ მას აქვს უფლება განახორციელოს საპროექტო-სამშენებლო საქმიანობა დანართში მოცემულ სახეობებში.

ლიცენზია მოქმედებს საქართველოს ტერიტორიაზე

განსაკუთრებული პირობები

ლიცენზიის მოქმედების ვადა ლიცენზია გაცემულია 11122004წ.

საქართველოს ეკონომიკური განვითარების მინისტრის მოადგილე, სპეციალიზებული მუდმივმოქმედი სალიცენზიო-სანებართვო კომისიის თავმჯდომარე ვახტანგ ლეჟავა

საქართველო, შპს „ბაზისი XXI“ GEORGIA, "BAZISI XXI" LTD 202235296

საპროექტო-სამშენებლო საქმიანობაზე
№4177 სახელმწიფო ლიცენზიის
დანართი

ჩამონათვალი

საპროექტო – სამშენებლო საქმიანობის სახეებისა, რომელთა განხორციელების უფლება ეძლევა შპს-ს „ბაზისი XXI“

1. *საცხოვრებელი, სამოქალაქო და საზოგადოებრივი დანიშნულების შენობა-ნაგებობების დაპროექტება (მ.შ. ტექნიკური მდგომარეობის გამოკვლევა და რეკომენდაციების დამუშავება):*
   - საცხოვრებელი შენობები:
     ბ. ხუთსართულიანი (მანსარდის ჩათვლით);
   - საზოგადოებრივი შენობები და ნაგებობები:
     ბ. ხუთ სართულამდე ან 18 მ. სიმაღლის და დახურული საშუალო სირთულის კონსტრუქციის დარბაზები.
2. *სამრეწველო, საწარმოო და სასოფლო-სამეურნეო შენობა-ნაგებობათა დაპროექტება:*
   - საწარმოო შენობა-ნაგებობები;
   - სამრეწველო ობიექტები:
     ა. მცირე სიმძლავრის.
3. *პროექტების ექსპერტიზა:*
   - საცხოვრებელი, სამოქალაქო და საზოგადოებრივი დანიშნულების შენობა-ნაგებობები.
   - საწარმოო შენობა-ნაგებობები;

გაცემულია 2004 წლის 14 დეკემბერს.

სპეციალიზებული მუდმივმოქმედი
სალიცენზიო-სანებართვო კომისიის
თავმჯდომარის მოადგილე ალბერტ ჯანელიძე

შპს „ბაზისი XXI“ საქართველო GEORGIA "BAZISI XXI" LTD 202235296

ქ. თბილისი, სოფელი კიკეთი, დიდების ქუჩა №2
(ს/კ 01.81.01.257.013)

კონსტრუქციული ნაწილი

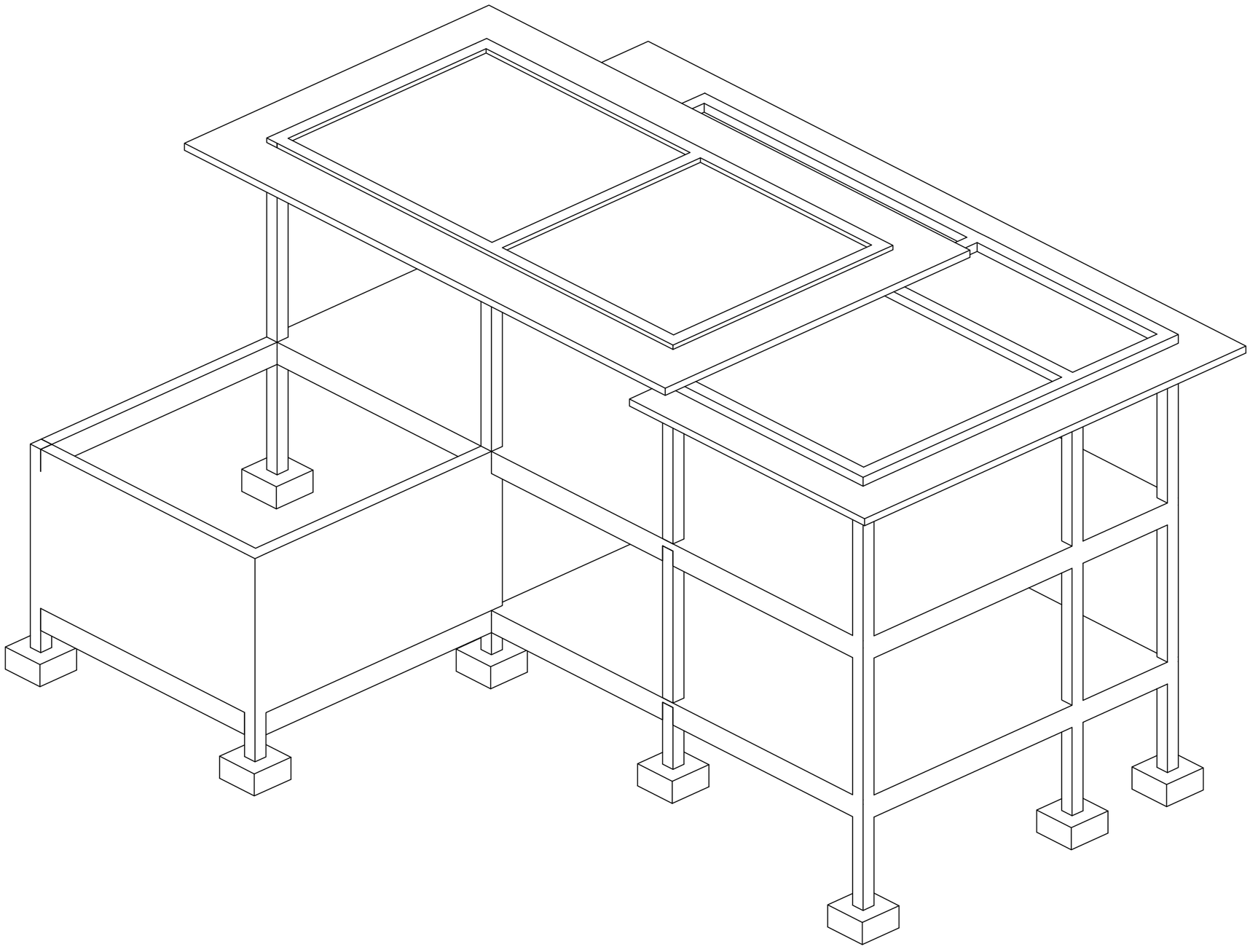

მუშა პროექტი
თბილისი 2024

კონსტრუქციული ნაწილის განმარტებითი ბარათი

ქ. თბილისი, სოფელი კიკეთი, დიდების ქუჩა № 2 (ს/კ 81.01.01.888)
ინდივიდუალური საცხოვრებელი სახლი კონსტრუქციული ნაწილი მარკით "კ" მოცემულია ალბომში, რომელიც დამუშავდა ტექნიკური დოკუმენტაციის საფუძველზე, არქიტექტურული ნახაზების მიხედვით მარკით "ა".
შენობა ორსართულიანია, პირობით ნიშნულად 0.00 მ. მიღებულია შენობის I სართულის იატაკის დონე რომელიც შეესაბამება აბსოლუტურ ნიშნულს 1205.10 მ-ს.
სეისმური დარაიონების მიხედვით სამშენებლო ტერიტორია იმყოფება 8 ბალიან ზონაში. გაანგარიშება ჩატარებულია 8 (0.14g) ბალზე.
საინჟინრო-გეოლოგიური გამოკვლევის მიხედვით, სამშენებლო ტერიტორია იმყოფება დამაკმაყოფილებელ საინჟინრო-გეოლოგიურ პირობებში - უარყოფითი ფიზიკურ-გეოლოგიური პროცესები არ არის გავრცელებული.
საძირკვლის ფუძედ მიღებულია , ქვიშაქვებისა და არგილიტების მორიგეობა მცირე სიმტკიცის : რომლის ფიზიკურ-მექანიკური მახასიათებლებია:

სიმკვრივე	ρ=2.35 გ/სმ^3;
სიმტკიცის ზღვარი ერთღერძა კუმშვაზე	Rc=14.0 მპა;
დეფორმაციის მოდული	E=200 მპა;

კლიმატური პირობები:
თოვლის ნორმატიული დატვირთვა 0.5 კპა,
ქარის ნორმატიული დატვირთვა 15 წელიწადში ერთხელ 0.80 კპა

მზიდ კონსტრუქციას წარმოადგენს მონოლითური რკინაბეტონის სივრცითი კარკასი ხისტი კვანძებით:

საძირკველი(წერტილოვანი) - 80x80x50, 100x100x50, (სმ) ბეტონი B25;
სვეტები - მონოლითური რკინაბეტონის bxh=30x30 ,(სმ) ბეტონი B25;
კედელი - მონოლითური რკინაბეტონის სისქით, 20 ,(სმ) ბეტონი B25;
რიგელები - მონოლითური რკინაბეტონის - 30X50,30X130 (სმ) ბეტონი B25;
სართულშუა გადახურვის ფილები - მონოლითური რკინაბეტონის, სისქით 10,16 (სმ) ბეტონი B25;
კიბე - მონოლითური რკინაბეტონის, სისქით 20 (სმ) ბეტონი B25;

კარკასის შევსება - წვრილი მსუბუქი ბეტონის ბლოკით, რომელიც უნდა ჩამაგრდეს კარკასთან სათანადო დეტალებით; ბლოკის მარკა მ-75, ხსნარის მარკა მ-50;

ტიხრები - წვრილი მსუმბუქი ბეტონის ბლოკების წყობა ჩამაგრდეს მზიდ კონსტრუქციებთან შესაბამისი დეტალების საშუალებით.

წინამდებარე პროექტი გაანგარიშებულია და დამუშავებულია საქართველოში მოქმედი სამშენებლო ნორმებისა და წესების დაცვით:

1) პნ 01.05-08 "სამშენებლო კლიმატოლოგია"
2) პნ 01.01-09 "სეისმოდეგები მშენებლობა"
3) პნ 03.01-09 "ბეტონისა და რკინაბეტონის კონსტრუქციები"
4) პნ 02.01-08 "შენობისა და ნაგებობის ფუძეები"
5) СНиП 2.01.07-85* "Нагрузки и воздействия"

ზოგადი მითითებები

1. ქვაბული მიღებულ იქნას ინჟინერ-გეოლოგის მიერ, შედგეს შესაბამისი აქტი სამშენებლო ნორმებისა და წესების მიხედვით.
2. მშენებლობის ორგანიზაციამ უზრუნველყოს მონოლითური რ/ბ-ის ჰორიზონტალურ კონსტრუქციებში: საძირკველსა და გადახურვის ფილებში ბეტონის ჩაწყობა უწყვეტად, ჰორიზონტალური მიმართულებით.
3. რ/ბ-ის კონსტრუქციების დაბეტონებისას უნდა გაეწიოს კონტროლი ბეტონის კლასს, ვიბრირებას, დაბეტონების ხარისხს და შრობის პროცესს თანახმად ГОСТ 10180-78, ГОСТ 18105.0-80, ГОСТ 18105.1-80, ГОСТ 18105.2-80.
4. რ/ბ-ის კონსტრუქციებში გამოყენებულია A500C და A240 კლასის არმატურა ТСН102-00-ის მიხედვით. შემოწმებულ იქნას შემოტანილი არმატურის ხარისხი აკრედიტირებული ლაბორატორიის მიერ და შედგეს შესაბამისი აქტი.
5. ანკერებისა და ჩასატანებელი დეტალებისთვის გამოყენებულ იქნას ლითონის ფურცელი ГОСТ 380-71-ის მიხედვით.
6. ანკერები დამზადდეს ხელის რკალური შედუღებით განღრუებულ ნახვრეტში ГОСТ 19292-73-ის მიხედვით.
7. რ/ბ-ის კონსტრუქციებში გრძივი არმატურების დაკავშირება შესრულდეს გადადებით - წინამდებარე პროექტის და სამშენებლო ნორმების და წესების მიხედვით.
8. არმატურების გადაღუნვა მოხდეს ცივად, შესაბამისი მექანიზმების მეშვეობით.
9. კარკასის ღეროვან ელემენტებში განივი არმირება შესრულდეს შეკრული არმატურის საკიდების მეშვეობით, რომელთა ბოლოები გადაიღუნოს და ჩაანკერდეს კონსტრუქციის ტანში.
10. რ/ბ-ის კონსტრუქციებში პროექტით გათვალისწინებულია B-25 კლასის ბეტონი. კონსტრუქციებში ბეტონის ჩაწყობა შესრულდეს ვიბრატორის გამოყენებით.
მშენებლობის პროცესში განხორციელდეს ბეტონის კლასის სისტემატიური კონტროლი, მოწოდებული პარტიიდან აღებულ იქნას ნიმუშები და შემოწმებულ იქნას ლაბორატორიულად, თანახმად სამშენებლო ნორმებისა.
<u>ბეტონის დამზადებისას განსაკუთრებული ყურადღება მიექცეს ცემენტის შემადგენლობას და ხარისხს - დანიშნულების მიხედვით.</u>
11. კონსტრუქციულ ნახაზებზე მუშა არმატურები მიბმულია ღერძულად, ზომები მმ-შია ნაჩვენები.
12. ბეტონის მომზადების ზედაპირი, ასევე საძირკვლისა და სარდაფის კედლის გრუნტთან საკონტაქტო ზედაპირები, დამუშავდეს და მოეწყოს ჰიდროიზოლაცია.
13. ლითონკონსტრუქციების დამზადებისას იხელმძღვანელეთ შესაბამისად ТУ 36-2282-80 და СНиП III-18-75 "Металлические конструций. Правила производства и приемки работ";
14. ლითონის ელემენტებისათვის მასალად გამოყენებულ იქნას ჩვეულებრივი ხარისხის ნახშირბადოვანი ფოლადი ГОСТ 380-71*-ის (СНиП-II-23-81*) მიხედვით:
15. ლითონის კონსტრუქციების ელექტროშედუღებისათვის ქარხანაში გამოყენებულ იქნას ნახევრადავტომატური ელექტროშედუღება; მშენებარე ობიექტზე ხელით ელექტროშედუღების შესრულებისას გამოყენებულ იქნას ელექტროდები ხელით რკალური შედუღებისათვის ГОСТ 9467-75-ის მიხედვით; შესადუღი მავთული ГОСТ 2246-70-ის მიხედვით; ფლუსი-ГОСТ 9087-81-ის მიხედვით; ნახშირორჟანგის აირი ГОСТ 8050-76-ის მიხედვით.
16. ლითონის ელემენტების შედუღება განხორციელდეს (თუ მითითებული არ არის კონსკრეტულად) მათი შეხების მთელ პერიმეტრზე (კონტურზე). შედუღების ნაკერის სიმაღლედ მიიღება 1.2h სადაც h არის შესადუღებელი ელემენტების სისქეებს შორის უმცირესი, არანაკლები 6 მმ-ისა
17. ლითონკონსტრუქციების კვანძებში გამოყენებული იქნას ჭანჭიკი ГОСТ 7798-70-ის მიხედვით, ფოლადის მარკა ВСт.5, ქანჩი ГОСТ 5915-70-ის მიხედვით, საყელური ГОСТ 11371-98-ის მიხედვით;
18. ლითონის კონსტრუქციების ელემენტები შეიღებოს СНиП-2.03.11-85-ის „სამშენებლო კონსტრუქციების დაცვა კოროზიისაგან" მიხედვით;

<u>პროექტის მიხედვით შენობის გეომეტრიის დაცვის მიზნით მშენებლობის პროცესი უნდა მიმდინარეობდეს გეოდეზიური მეთვალყურეობის თანხლებით.</u>

<u>მშენებლობის პროცესში წარმოქმნილი პრობლემები, რომლებიც შეხებაში არიან წარმოდგენილი პროექტის ან ცალკეული დეტალების ცვლილებასთან, როგორც წესი, შეთანხმდეს საპროექტო ორგანიზაციასთან.</u>

ნაგებობის პასუხისმგებლობის კლასი

თანახმად საქართველოს პროექტირების ნორმებისა პნ 03.01-09 დანართი 3, განსახილველი შენობა მიეკუთვნება I კლასის ნაგებობას. ამ შემთხვევაში საიმედობის კოეფიციენტი ნაგებობის პასუხისმგებლობის კლასის მიხედვით γ_n=1.

თანახმად საქართველოში მოქმედი პროექტირების ნორმებისა НАГРУЗКИ И ВОЗДЕЙСТВИЯ СНиП 2.01.07-85*, განსახილველ შენობის კონსტრუქციებზე მოსული დატვირთების საიმედობის კოეფიციენტი γ

A. მუდმივი დატვირთვებისთვის:
A 1. ნაყარი გრუნტი 1,15;
A 2. რ/ბ-ის კონსტრუქციები 1,1;
A 3. ლითონის კონსტრუქციები..............................1,05;
A 4. იატაკები..............................1,2;
A 5. სტაციონარული დანადგარები 1,05;
B. დროებითი დატვირთვებისთვის:
B 1. თანაბრად განაწილებული დატვირთა < 200 კგძ/მ^2.........1,3;
B 2. თანაბრად განაწილებული დატვირთა > 200 კგძ/მ^2........1,2
C. თოვლის დატვირთვისთვის..............................1,4;
C. ქარის დატვირთვისთვის..............................1,4;

დროებითი ნორმატიული დატვირთვები, შესაბამისად - 200 კგ/მ^2,
თოვლის ნორმატიული დატვირთვა - 70 კგძ/მ^2;
ქარის ნორმატიული დატვირთვა - 70 კგძ/მ^2;
გრუნტის კატეგორია სეისმური თვისებების მიხედვით არის მეორე.
გაანგარიშება ჩატარებულია I და II ჯგუფის ზღვრული მდგომარეობის მიხედვით.

შენობის მზიდი კონსტრუქციების გაანგარიშება ჩატარებულია გამოთვლითი კომპლექს "LIRA SAPR"-ის მიხედვით. საანგარიშო სქემა სივრცითია. დრეკადი ფუძე მოდელირებულია საგების ორი კოეფიციენტით (პასტერნაკის მოდელი).

წინამდებარე ალბომში დამუშავებულია შენობის კონსტრუქციები, მარკით "კ", რომელშიც მოცემულია კონსტრუქციების მუშა ნახაზები:
1. კონსტრუქციების სქემები;
2. მონ. რ/ბ-ის საძირკვლის კონსტრუქცია;
3. მონ. რ/ბ-ის კედლების და დიაფრაგმების კონსტრუქციები;
4. მონ. რ/ბ-ის სვეტების კონსტრუქციები;
5. მონ. რ/ბ-ის გადახურვის ფილის კონსტრუქციები;
6. მონ. რ/ბ-ის კიბეების კონსტრუქციები;

პროექტის დასახელება
ინდივიდუალური საცხოვრებელი სახლი

პროექტის მისამართი
ქ. თბილისი, სოფელი კიკეთი, დიდების ქუჩა №2 (ს/კ 01.81.01.257.013)

დამკვეთი

სტადია	თარიღი	განმარტება
	2024.01.21	

დაკვეთის №

CAD DWG ფაილი house 3 bedrooms 5e v43_2 l2.dwg

მთ. კონსტრუქტორი: გ. ვაშაკიძე გ. ვაშაკიძე

საავტორო უფლებები

ნახაზის დასახელება
განმარტებითი ბარათი

კ-0.02

A3

საანგარიშო სქემა

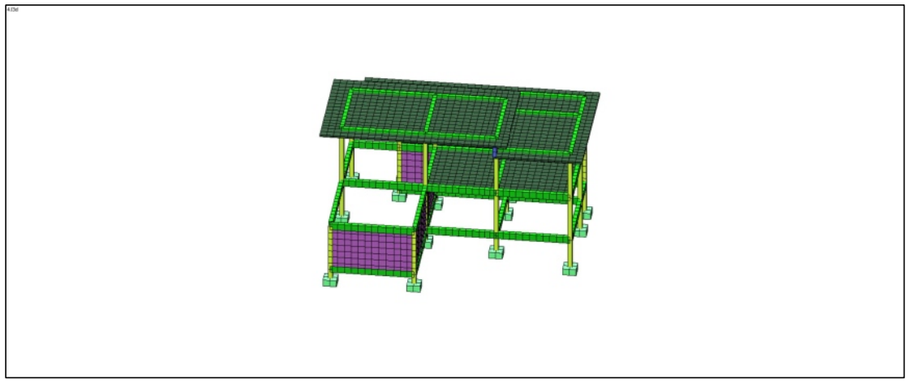

დეფორმაციული სქემა

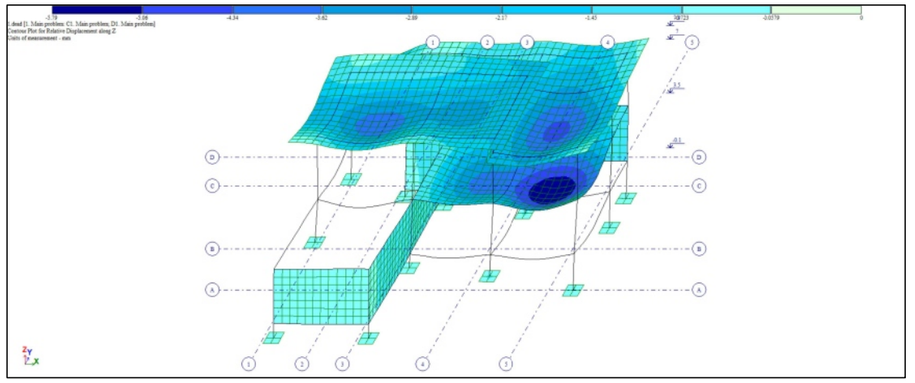

სვეტების არმირების სქემა

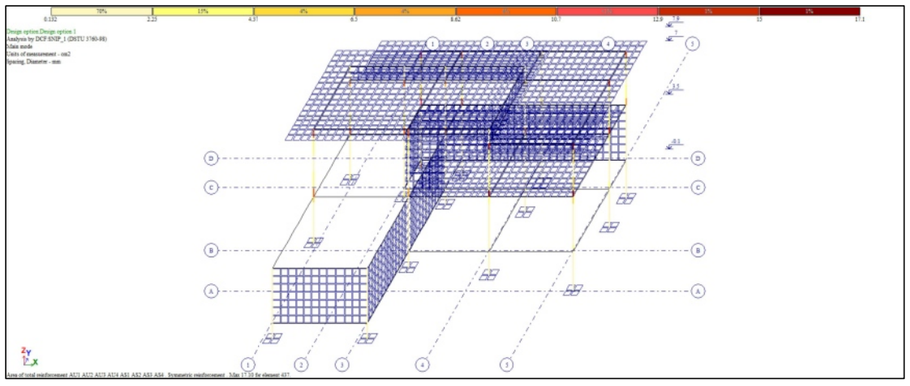

რიგელების არმირების სქემა

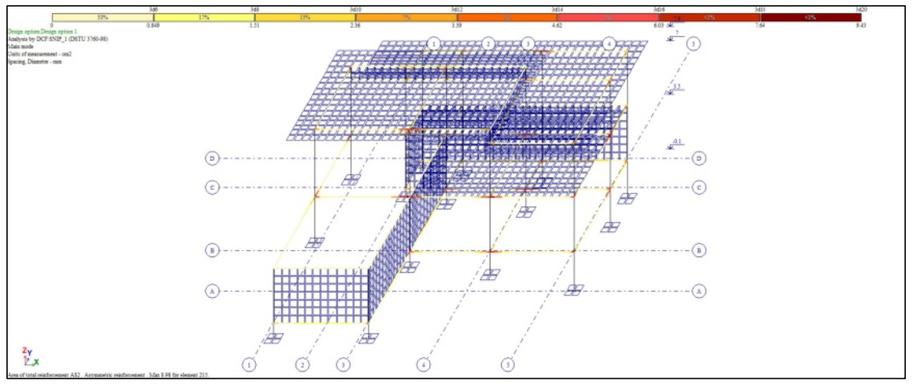

ფილების და კედლების არმირების სქემა

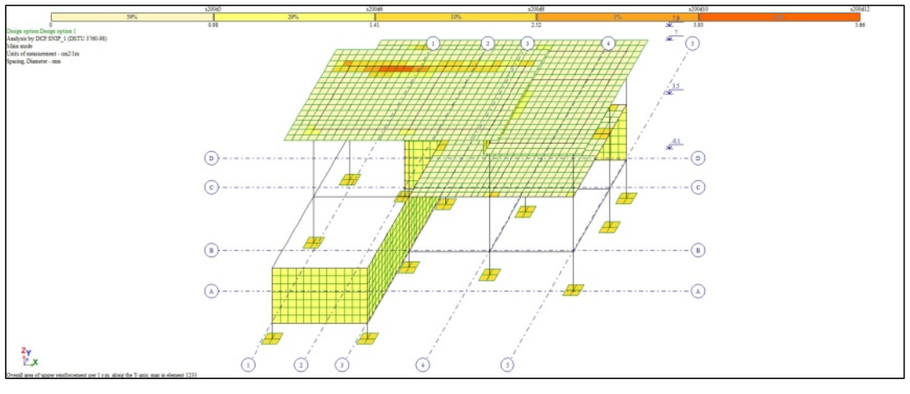

გრუნტის რეაქცია

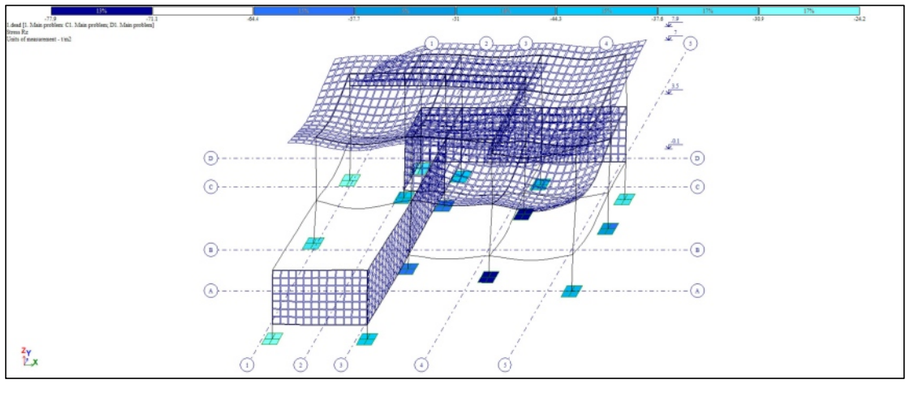

პროექტის დასახელება

ინდივიდუალური სასხოვრებელი სახლი

პროექტის მისამართი

ქ. ობილისი, სოფელი კიკეთი, დიღების ქუჩა №2
(ს/კ 01.81.01.257.013)

დამკვეთი

სტადია	მარიდი	განმარტება
	2024.01.21	

დაკვეთის №

CAD DWG ფაილი house 3 bedrooms 5e v43_2 12.dwg

მთ. კონსტრუქტორი: ვ. ვაშაკიძე

საკონტროლო უწყებები

ნახაზის დასახელება

გაანგარიშების რეზულტატები

კ-0.03

A3

მოდალური ანალიზის შედეგები

Frequencies of natural vibrations

File Edit Options

Frequencies of natural vibrations

load.#	mode #	Eigenvalues	Frequencies		Period (s)	Distrib.coef.	Modal mass (%)	Modal mass sum (%)
			Circle freq. (rad/s)	Frequency (Hz)				
3	1	0.090	11.086	1.764	0.567	- 0.154	0.630	0.630
3	2	0.073	13.752	2.189	0.457	- 1.518	54.342	54.971
3	3	0.048	20.773	3.306	0.302	0.282	1.354	56.325
3	4	0.039	25.447	4.050	0.247	- 0.015	0.010	56.335
3	5	0.031	32.025	5.097	0.196	0.369	4.870	61.205
3	6	0.031	32.695	5.204	0.192	- 0.011	0.004	61.210
3	7	0.024	41.036	6.531	0.153	0.014	0.001	61.210
3	8	0.024	42.484	6.762	0.148	0.250	0.620	61.830
3	9	0.020	50.797	8.085	0.124	- 1.775	5.034	66.864
3	10	0.018	55.607	8.850	0.113	0.693	0.812	67.676
3	11	0.017	58.841	9.365	0.107	1.346	9.115	76.792
3	12	0.016	63.870	10.165	0.098	- 1.654	4.809	81.600
3	13	0.015	68.012	10.824	0.092	1.291	6.915	88.515
3	14	0.014	69.112	11.000	0.091	- 0.154	0.123	88.639
3	15	0.014	69.709	11.095	0.090	- 0.550	2.210	90.849
3	16	0.013	78.988	12.571	0.080	0.190	0.232	91.081
3	17	0.012	80.920	12.879	0.078	0.414	0.745	91.826
3	18	0.012	83.394	13.273	0.075	1.004	2.855	94.681
3	19	0.012	85.524	13.612	0.073	0.678	1.479	96.160
3	20	0.012	86.274	13.731	0.073	- 0.391	0.486	96.646
3	21	0.011	88.803	14.133	0.071	- 0.426	0.639	97.285
4	1	0.090	11.086	1.764	0.567	1.485	58.630	58.630
4	2	0.073	13.752	2.189	0.457	- 0.206	1.000	59.630
4	3	0.048	20.773	3.306	0.302	- 0.186	0.589	60.219
4	4	0.039	25.447	4.050	0.247	0.047	0.104	60.324
4	5	0.031	32.025	5.097	0.196	- 0.006	0.001	60.325
4	6	0.031	32.695	5.204	0.192	- 0.417	5.672	65.997
4	7	0.024	41.036	6.531	0.153	0.857	2.728	68.725
4	8	0.024	42.484	6.762	0.148	0.304	0.915	69.640
4	9	0.020	50.797	8.085	0.124	0.745	0.886	70.526
4	10	0.018	55.607	8.850	0.113	0.186	0.058	70.584
4	11	0.017	58.841	9.365	0.107	- 0.377	0.714	71.299
4	12	0.016	63.870	10.165	0.098	- 2.123	7.928	79.227
4	13	0.015	68.012	10.824	0.092	0.597	1.478	80.705
4	14	0.014	69.112	11.000	0.091	0.016	0.001	80.706
4	15	0.014	69.709	11.095	0.090	1.416	14.618	95.324
4	16	0.013	78.988	12.571	0.080	0.076	0.037	95.361
4	17	0.012	80.920	12.879	0.078	- 0.323	0.453	95.814
4	18	0.012	83.394	13.273	0.075	- 0.114	0.037	95.852
4	19	0.012	85.524	13.612	0.073	- 0.135	0.059	95.911
4	20	0.012	86.274	13.731	0.073	- 0.004	0.000	95.911
4	21	0.011	88.803	14.133	0.071	- 0.128	0.057	95.968

პროექტის დასახელება

ინდივიდუალური სასხოვრებელი სახლი

პროექტის მისამართი

ქ. ობილისი, სოფელი კიკეთი, დიღების ქუჩა №2
(ს/კ 01.81.01.257.013)

დამკვეთი

სტადია მარილი განმარტება

2024.01.21

დაკვეთის №

CAD DWG ფაილი house 3 bedrooms 5e v43_2 12.dwg

მთ. კონსტრუქტორი: ვ. ვაშაკიძე

საავტორო უფლებები

ნახაზის დასახელება

მოდალური ანალიზის შედეგები

კ-0.04

A3

წერტილოვანი საძირკვლის მოწყობის გეგმა

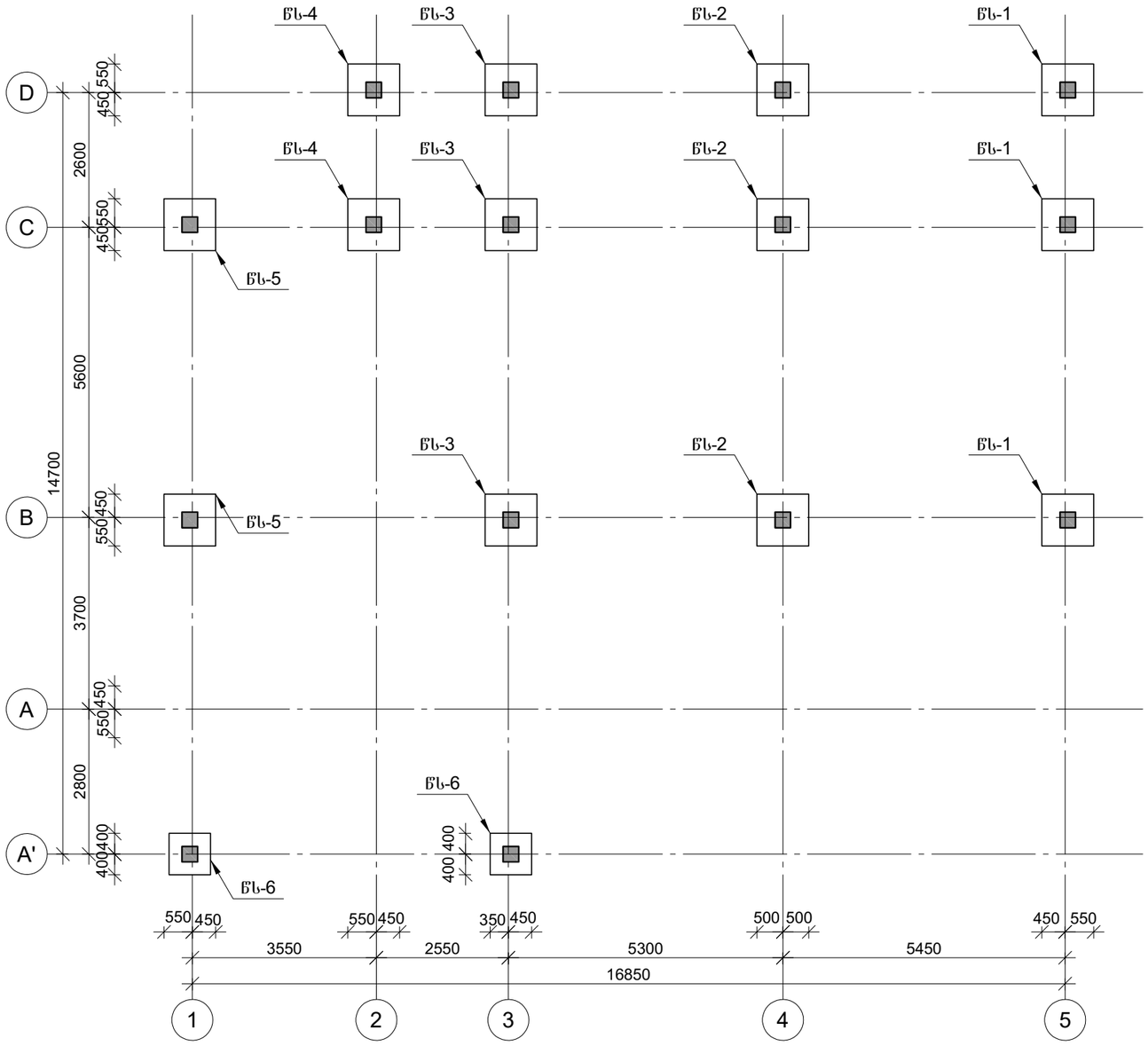

პროექტის დასახელება

ინდივიდუალური სახსოვრებელი სახლი

პროექტის მისამართი

ქ. ობილისი, სოფელი კიკეთი, დიღების ქუჩა №2
(ს/კ 01.81.01.257.013)

დამკვეთი

სტადია	მარცხი	განმარტება

2024.01.21

დაკვეთის №

CAD DWG ფაილი house 3 bedrooms 5e v43_2 l2.dwg

მთ. კონსტრუქტორი: ზ. ვაშაკიძე

საავტორო უფლებები

ნახაზის დასახელება

წერტილოვანი საძირკვლის მოწყობის გეგმა

კ-1.01

A3

კონსტრუქციების საყალიბე გეგმა -0.100 ნიშნულზე

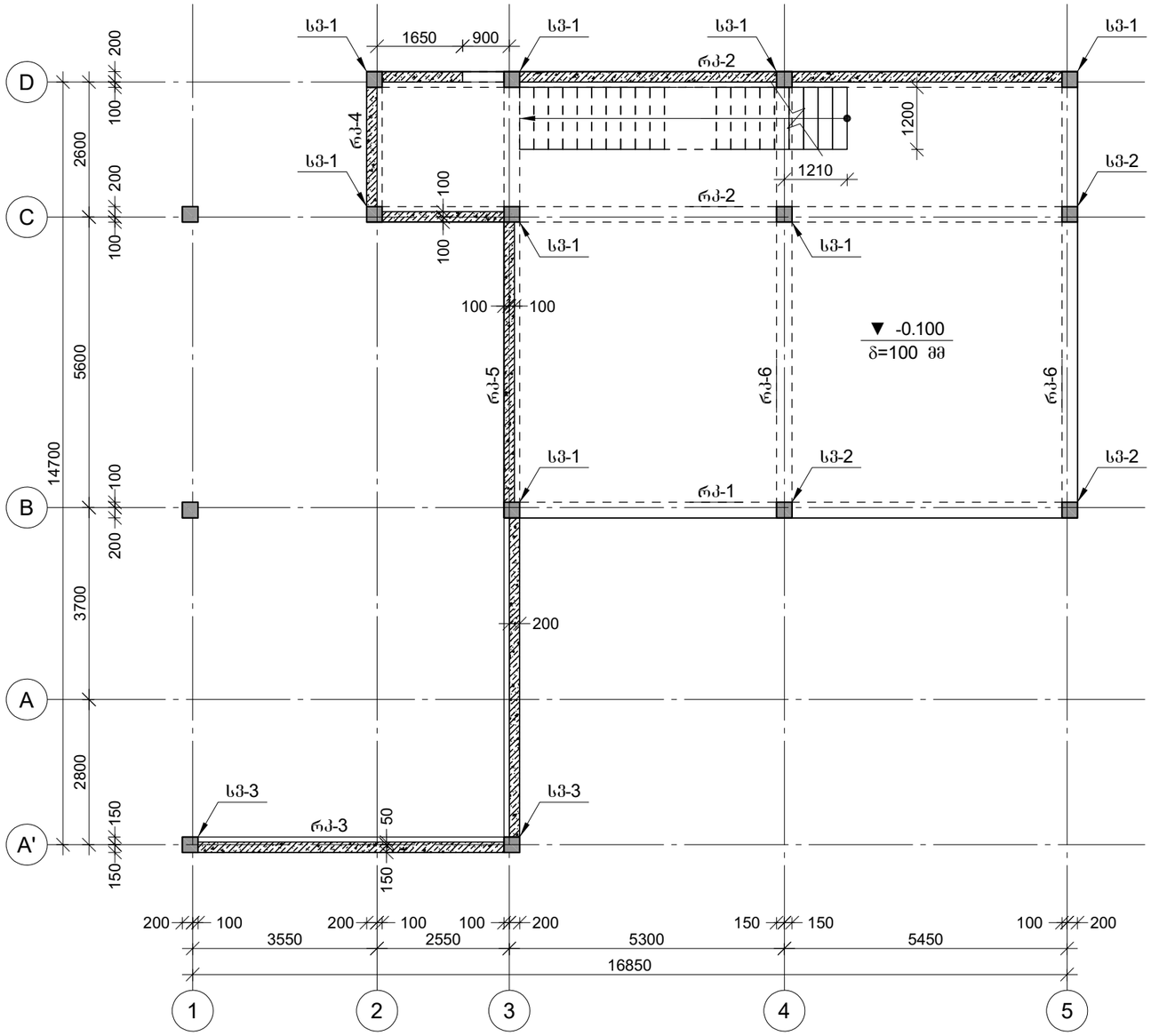

პროექტის დასახელება

ინდივიდუალური სახსოვრებელი სახლი

პროექტის მისამართი

ქ. ობილისი, სოფელი კიკეთი, დიღების ქუჩა №2
(ს/კ 01.81.01.257.013)

დამკვეთი

სტადია	მარცხ	განმარტება

2024.01.21

დაკვეთის №

CAD DWG ფაილი house 3 bedrooms 5e v43_2 l2.dwg

მთ. კონსტრუქტორი: გ. ვაშაკიძე

გ. ვაშაკიძე

საავტორო უფლებები

ნახაზის დასახელება

კონსტრუქციების საყალიბე გეგმა -0.100 ნიშნულზე

კ-1.02

A3

კონსტრუქციების საყალიბე გეგმა +3.600 ნიშნულზე

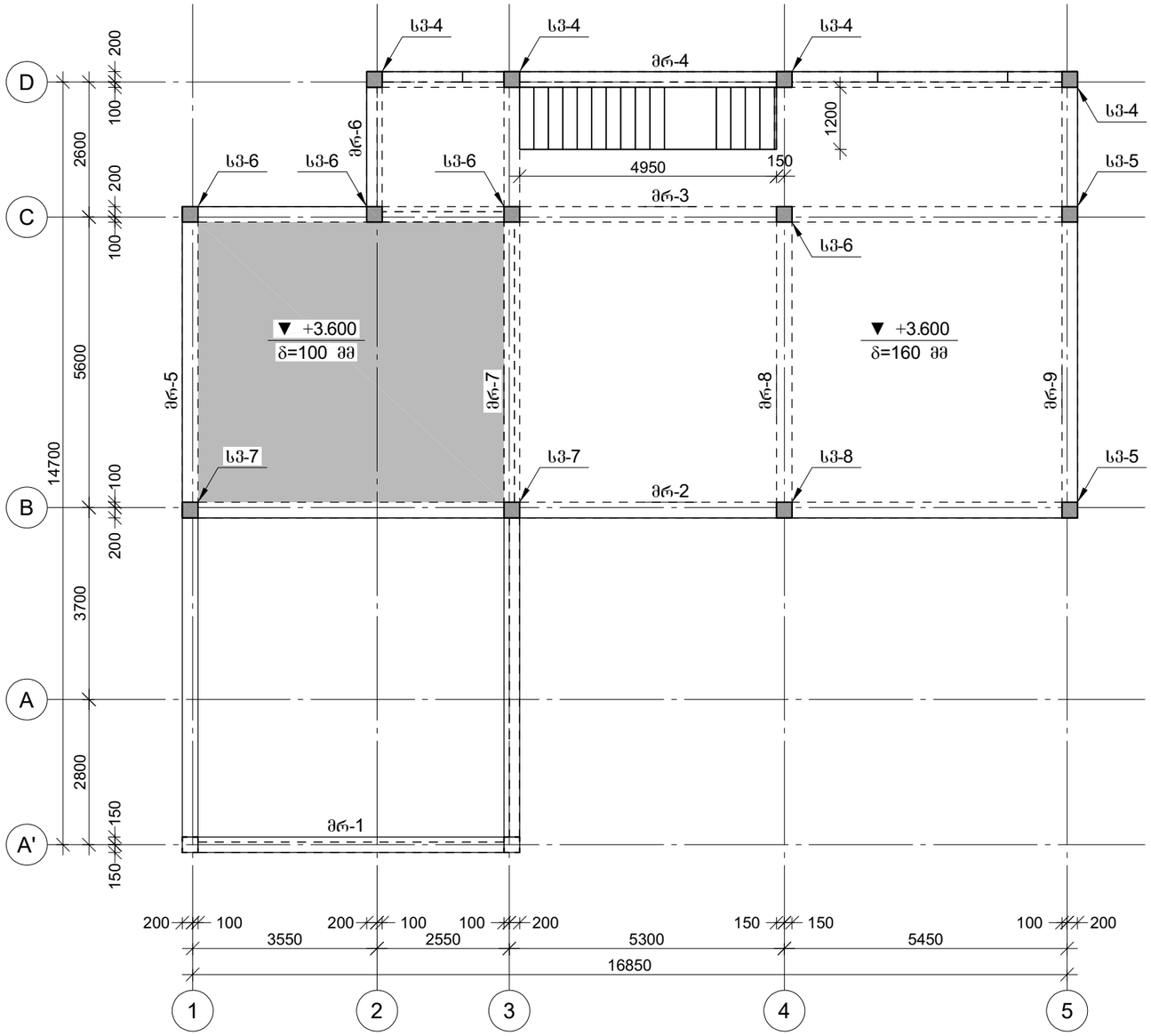

პროექტის დასახელება

ინდივიდუალური სასხოვრებელი სახლი

პროექტის მისამართი

ქ. ობილისი, სოფელი კიკეთი, დიღების ქუჩა №2
(ს/კ 01.81.01.257.013)

დამკვეთი

სტადია	მარცხი	განმარტება

2024.01.21

დაკვეთის №

CAD DWG ფაილი house 3 bedrooms 5e v43_2 l2.dwg

მთ. კონსტრუქტორი: გ. ვაშაკიძე

საავტორო უფლებები

ნახაზის დასახელება

კონსტრუქციების საყალიბე გეგმა +3.600 ნიშნულზე

კ-1.03

A3

კონსტრუქციების საყალიბე გეგმა +7.100 ნიშნულზე

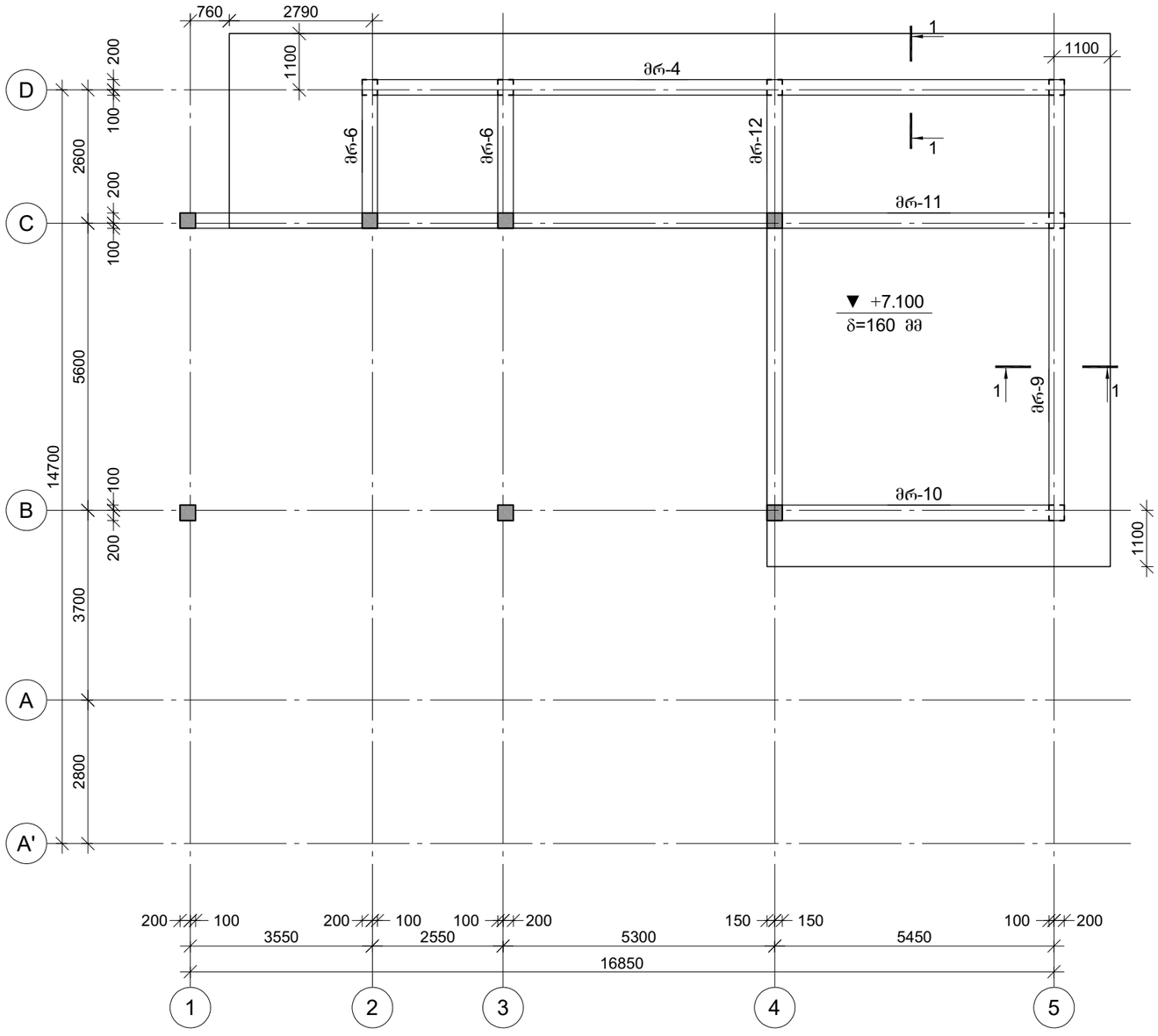

კვეთი 1-1

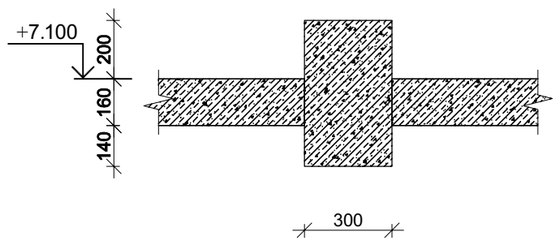

პროექტის დასახელება

ინდივიდუალური სასხოვრებელი სახლი

პროექტის მისამართი

ქ. ობილისი, სოფელი კიკეთი, დიღების ქუჩა №2
(ს/კ 01.81.01.257.013)

დამკვეთი

სტადია	მარცხი	განმარტება
	2024.01.21	

დაკვეთის №

CAD DWG ფაილი house 3 bedrooms 5e v43_2 l2.dwg

მთ. კონსტრუქტორი: ზ. ვაშაკიძე

საავტორო უფლებები

ნახაზის დასახელება

კონსტრუქციების საყალიბე გეგმა +7.100 ნიშნულზე

კ-1.04

A3

კონსტრუქციების საყალიბე გეგმა +8.000 ნიშნულზე

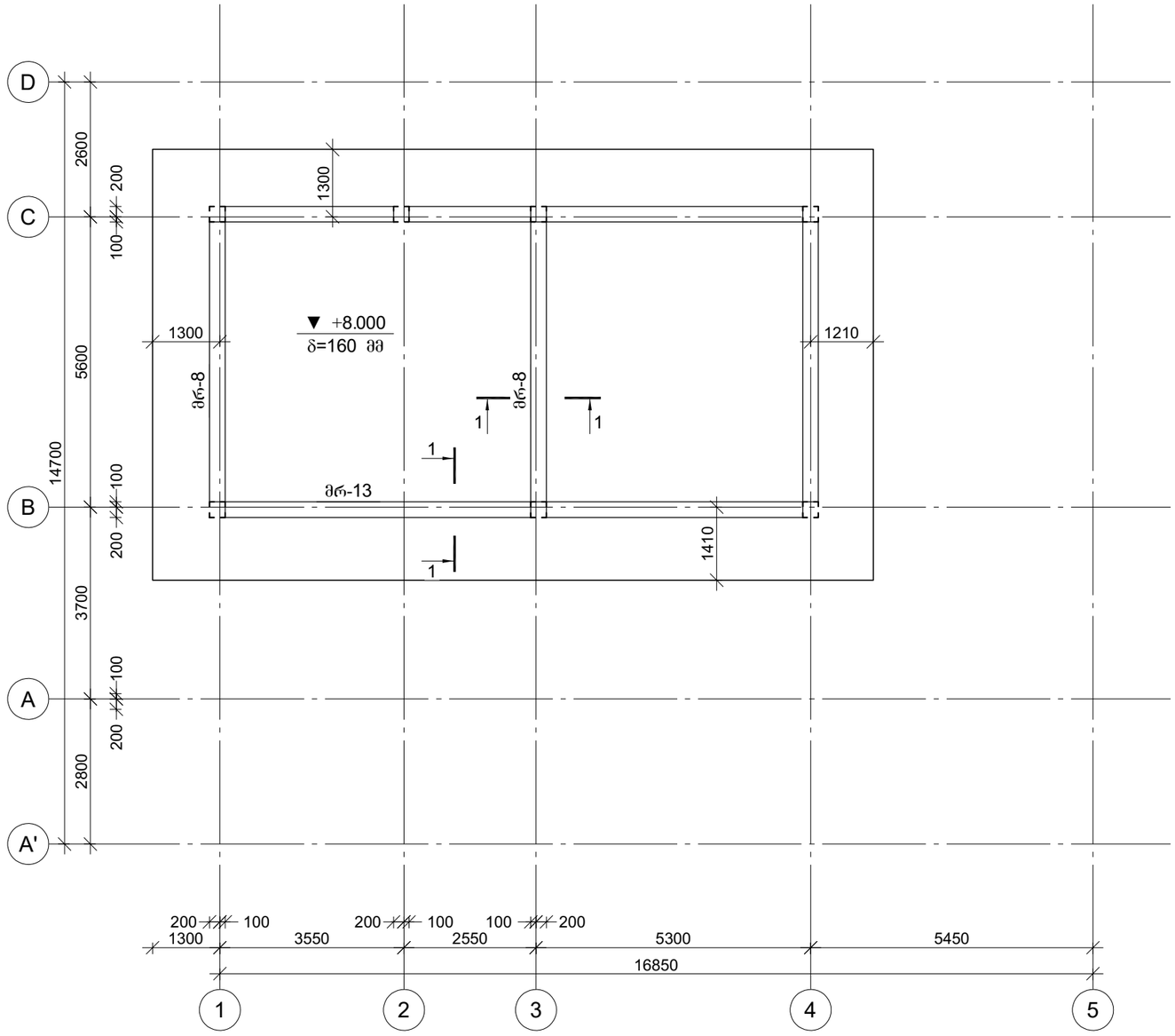

კვეთი 1-1

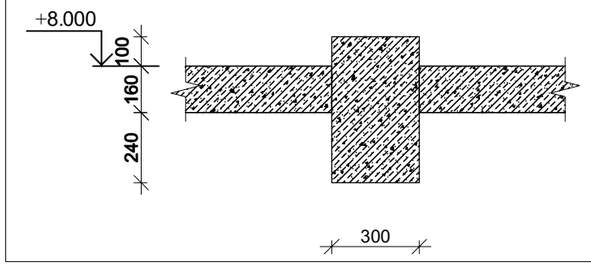

პროექტის დასახელება

ინდივიდუალური სასხოვრებელი სახლი

პროექტის მისამართი

ქ. ობილისი, სოფელი კიკეთი, დიღების ქუჩა №2
(ს/კ 01.81.01.257.013)

დამკვეთი

სტადია	მარცხი	განმარტება
	2024.01.21	

დაკვეთის №

CAD DWG ფაილი house 3 bedrooms 5e v43_2 l2.dwg

მთ. კონსტრუქტორი: ზ. ვაშაკიძე

საავტორო უფლებები

ნახაზის დასახელება

კონსტრუქციების საყალიბე გეგმა +8.000 ნიშნულზე

კ-1.05

A3

წერტილოვანი საძირკვლის წს-1-ის არმირება

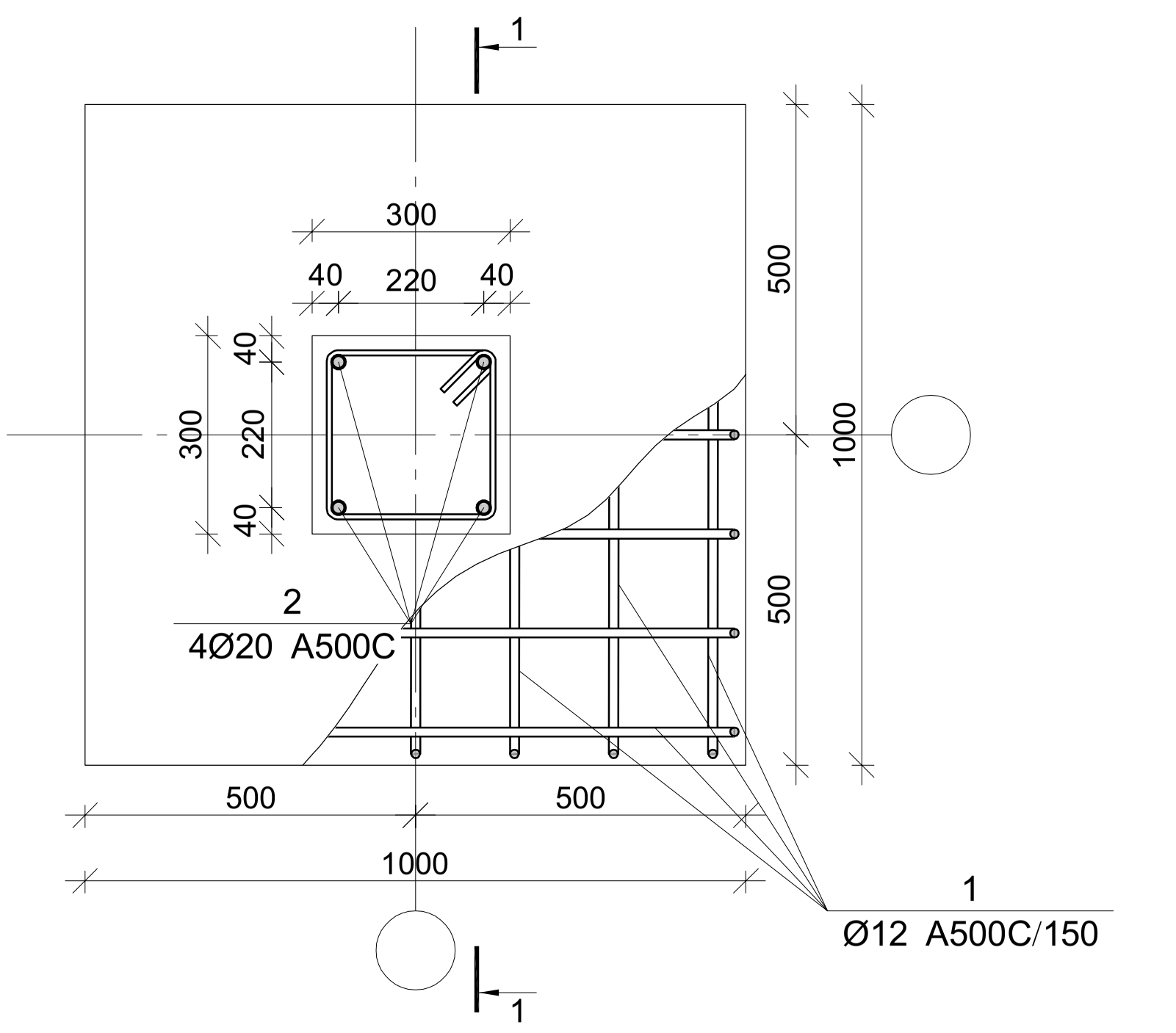

ჭრილი 1-1

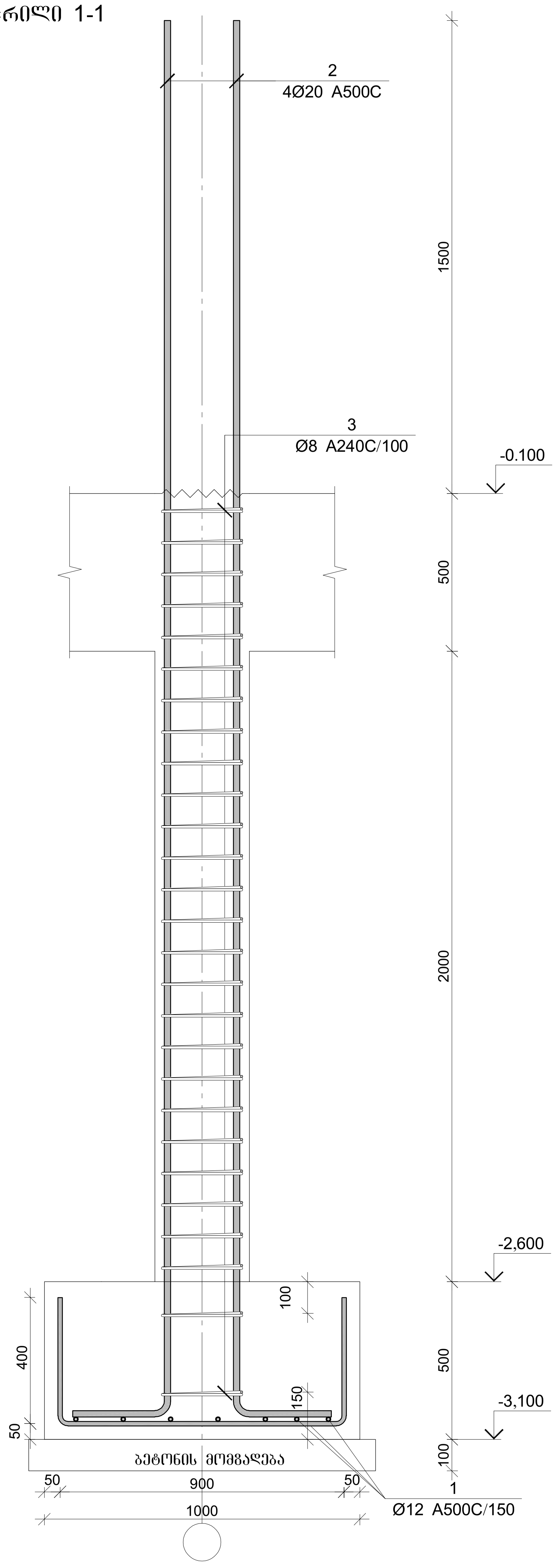

პოზ.	Ø [მმ.]	ესკიზი [მმ.]	სიგრძე [მმ.]	პოზ.	Ø [მმ.]	ესკიზი [მმ.]	სიგრძე [მმ.]
①	Ø12	400 / 900 / 400	1700	③	Ø8	250 / 250 / 250 / 250 / 100 / 100	1200
②	Ø20	4400 / 400	4800				

წერტილოვანი საძირკვლის წს-1-ის სპეციფიკაცია

არმატურის სპეციფიკაცია					არმატურის ამოკრეფა					ბეტონი B 25
პოზ. №	Ø	L მმ.	n ცალი	Ln მ.	Ø	∑ Ln მ.	არმატ. მეტრის წონა კგ.	წონა კგ. A240	წონა კგ. A500C	V; მ³
1	2	3	4	5	6	7	8	9	10	11
1	12 A500C	1700	14	23.80	8 A240	32.40	0.39	12.78		
2	20 A500C	4800	4	19.20	12 A500C	23.80	0.89		21.13	0.73
3	8 A240	1200	27	32.40	20 A500C	19.20	2.47		47.35	
							∑	12.78	68.48	0.73
						n= 3		38.35	205.44	2.18
									112.09	კგ/მ³

პროექტის დასახელება
ინდივიდუალური საცხოვრებელი სახლი

პროექტის მისამართი
ქ. თბილისი, სოფელი კიკეთი, დიდების ქუჩა №2 (ს/კ 01.81.01.257.013)

დამკვეთი

სტადია	თარიღი	განმარტება
	2024.01.21	

დაკვეთის №

CAD DWG ფაილი house 3 bedrooms 5e v43_2 l2.dwg

მთ. კონსტრუქტორი: გ. ვაშაკიძე

საავტორო უფლებები

ნახაზის დასახელება
მონ. რ/ბ წერტილოვანი საძირკვლის წს-1-ის არმირება

კ-2.01

A3

წერტილოვანი საძირკვლის წს-2-ის არმირება

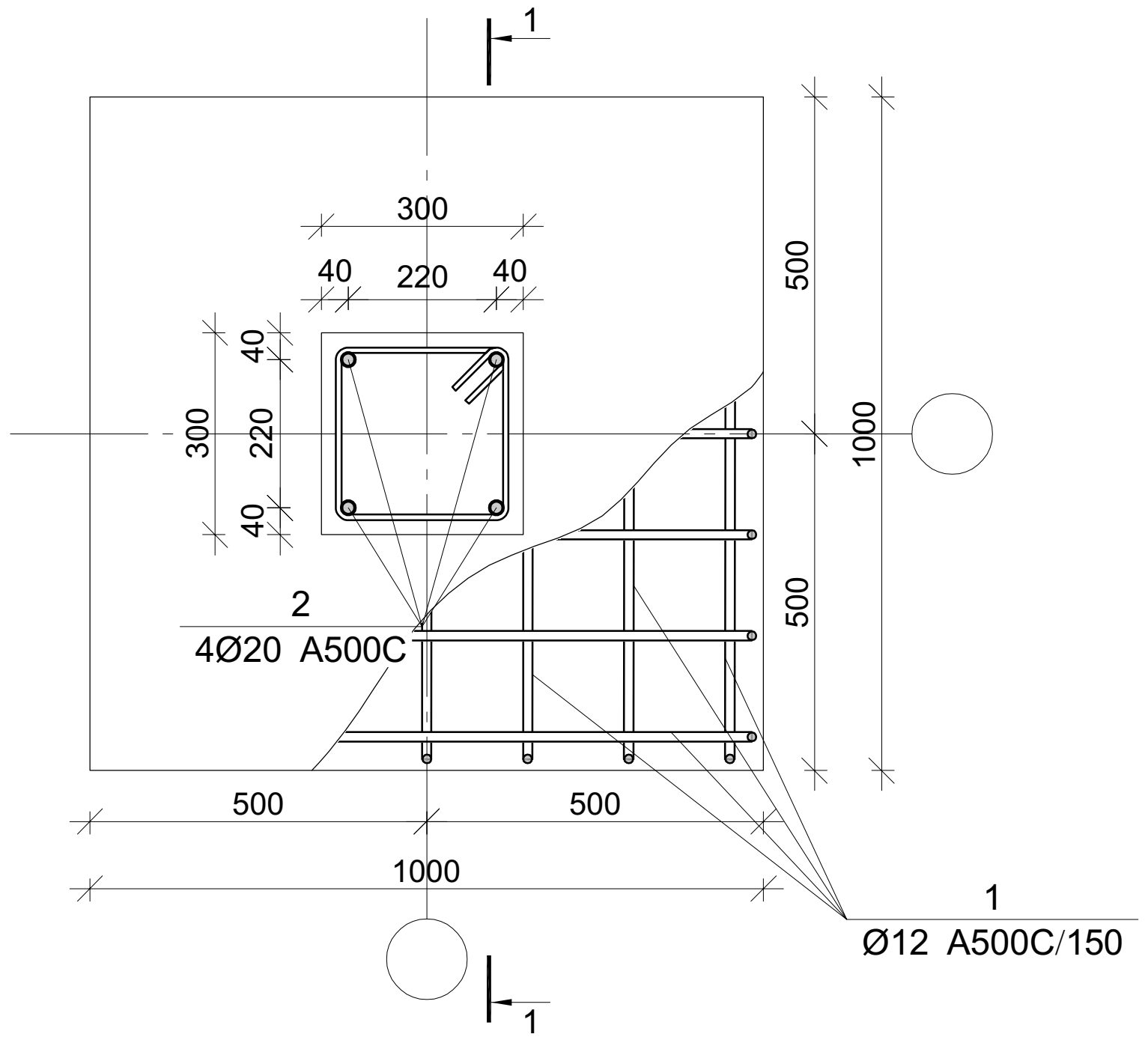

პოზ.	Ø [მმ.]	ესკიზი [მმ.]	სიგრძე [მმ.]	პოზ.	Ø [მმ.]	ესკიზი [მმ.]	სიგრძე [მმ.]
①	Ø12	400 900 400	1700	③	Ø8	250 100 100 250 250 250	1200
②	Ø20	3400 400	3800				

ჭრილი 1-1

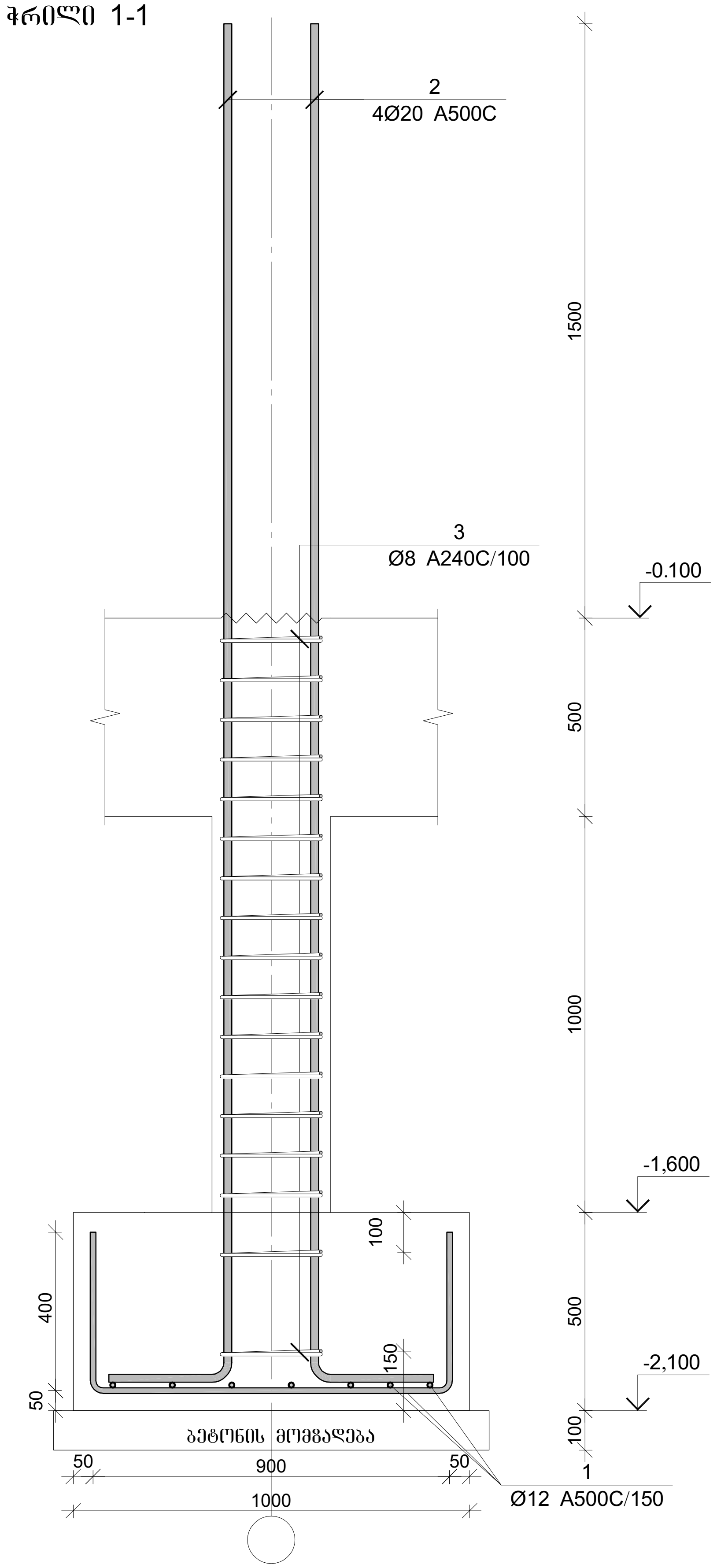

წერტილოვანი საძირკვლის წს-2-ის სპეციფიკაცია

არმატურის სპეციფიკაცია					არმატურის ამოკრეფა					ბეტონი B 25
პოზ. №	Ø	L მმ.	n ცალი	Ln მ.	Ø	∑ Ln მ.	ერთ. მეტრის წონა კგ.	წონა კგ. A240	წონა კგ. A500C	V; მ³
1	2	3	4	5	6	7	8	9	10	11
1	12 A500C	1700	14	23.80	8 A240	20.40	0.39	8.05		0.64
2	20 A500C	3800	4	15.20	12 A500C	23.80	0.89		21.13	
3	8 A240	1200	17	20.40	20 A500C	15.20	2.47		37.49	
							∑	8.05	58.62	0.64
						n= 3		24.15	175.85	1.91
									104.98	კგ/მ³

პროექტის დასახელება
ინდივიდუალური საცხოვრებელი სახლი

პროექტის მისამართი
ქ. თბილისი, სოფელი კიკეთი, დიღების ქუჩა №2
(ს/კ 01.81.01.257.013)

დამკვეთი

სტადია	თარიღი	განმარტება
	2024.01.21	

დაკვეთის №

CAD DWG ფაილი house 3 bedrooms 5e v43_2 l2.dwg

მთ. კონსტრუქტორი: ბ. ვაშაკიძე

საავტორო უფლებები

ნახაზის დასახელება
მონ. რ/ბ წერტილოვანი საძირკვლის წს-2-ის არმირება

კ-2.02

A3

წერტილოვანი საძირკვლის წს-3-ის არმირება

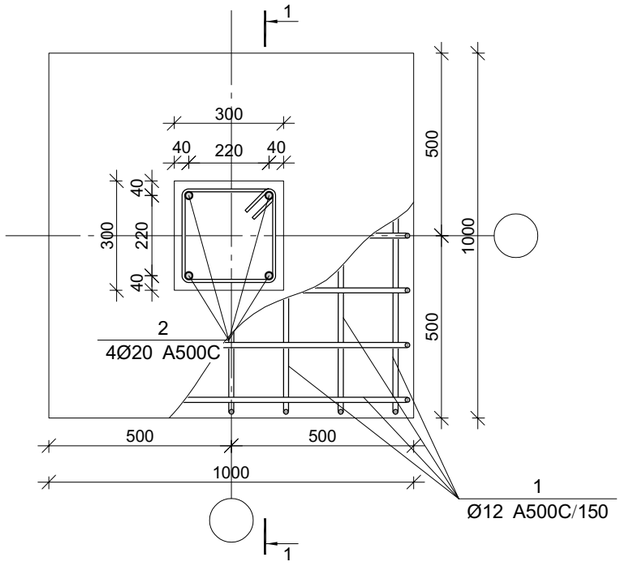

ჭრილი 1-1

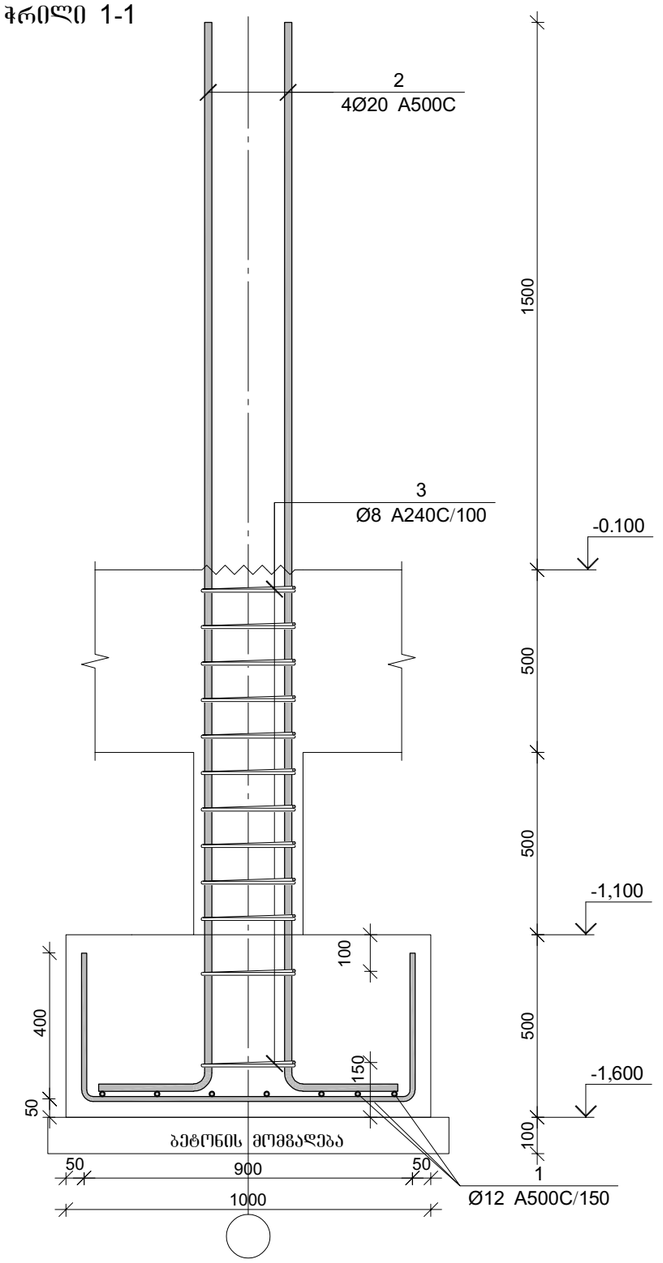

პოზ.	Ø [მმ.]	ესკიზი [მმ.]	სიგრძე [მმ.]	პოზ.	Ø [მმ.]	ესკიზი [მმ.]	სიგრძე [მმ.]
①	Ø12	400 900 400	1700	③	Ø8	250 100 250 250 250	1200
②	Ø20	2900 400	3300				

წერტილოვანი საძირკვლის წს-3-ის სპეციფიკაცია

არმატურის სპეციფიკაცია					არმატურის ამოკრეფა					ბეტონი B 25
პოზ. №	Ø	L მმ.	n ცალი	Ln მ.	Ø	∑ Ln მ.	ზარმაცი მეტრის წონა კგ.	წონა კგ. A240	წონა კგ. A500C	V; მ³
1	2	3	4	5	6	7	8	9	10	11
1	12 A500C	1700	14	23.80	8 A240	14.40	0.39	5.68		0.59
2	20 A500C	3300	4	13.20	12 A500C	23.80	0.89		21.13	
3	8 A240	1200	12	14.40	20 A500C	13.20	2.47		32.55	
						∑		5.68	53.68	0.59
						n= 3		17.05	161.05	1.77
									100.62	კგ/მ³

პროექტის დასახელება

ინდივიდუალური საცხოვრებელი სახლი

პროექტის მისამართი

ქ. თბილისი, სოფელი კიკეთი, დიდების ქუჩა №2 (ს/კ 01.81.01.257.013)

დამკვეთი

სტადია	მარილი	განმარტება
	2024.01.21	

დაკვეთის №

CAD DWG ფაილი house 3 bedrooms 5e v43_2 12.dwg

მთ. კონსტრუქტორი: გ. ვაშაკიძე

საავტორო უფლებები

ნახაზის დასახელება

მონ. რ/ბ წერტილოვანი საძირკვლის წს-3-ის არმირება

კ-2.03

A3

წერტილოვანი საძირკვლის წს-4-ის არმირება

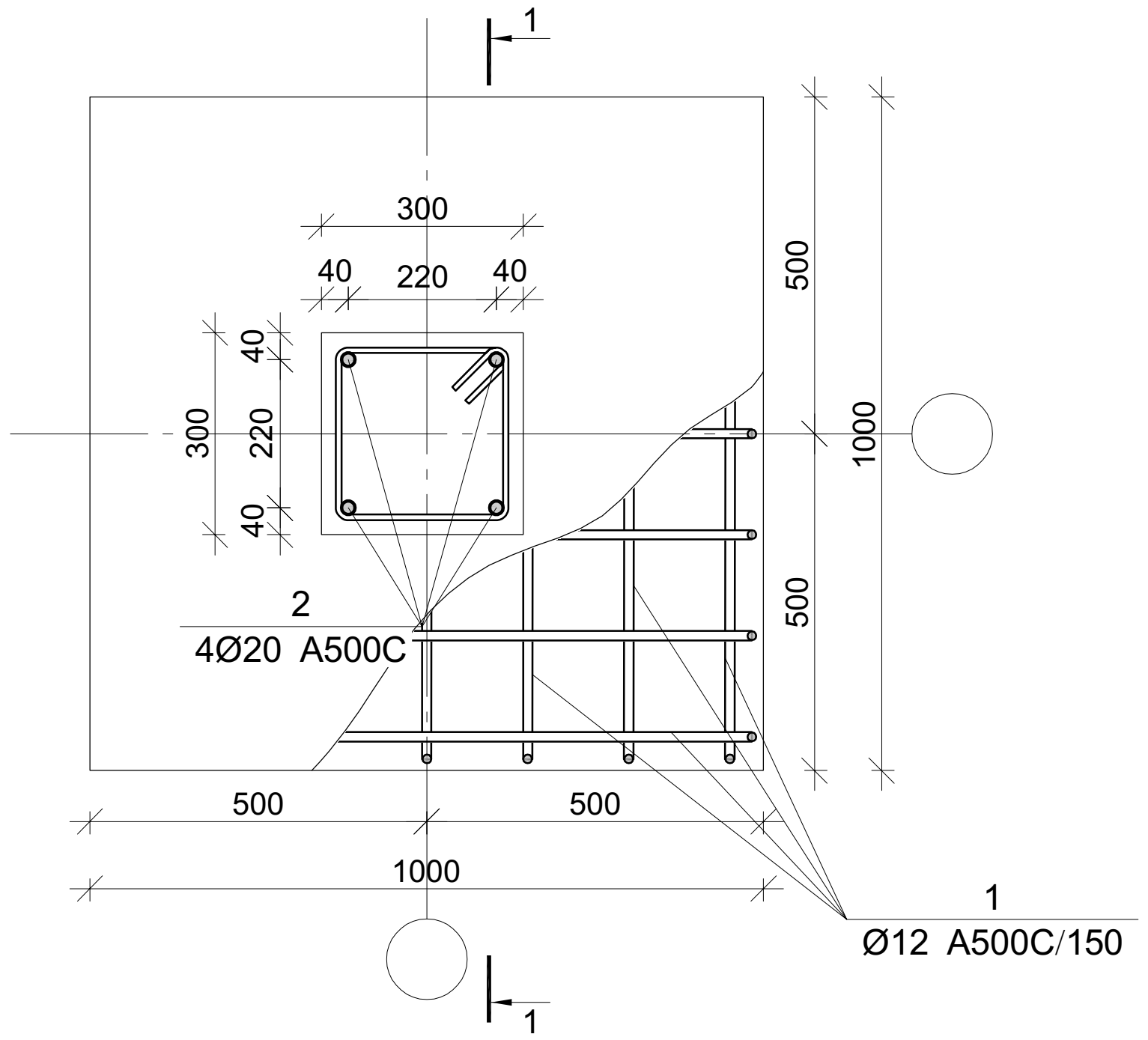

ჭრილი 1-1

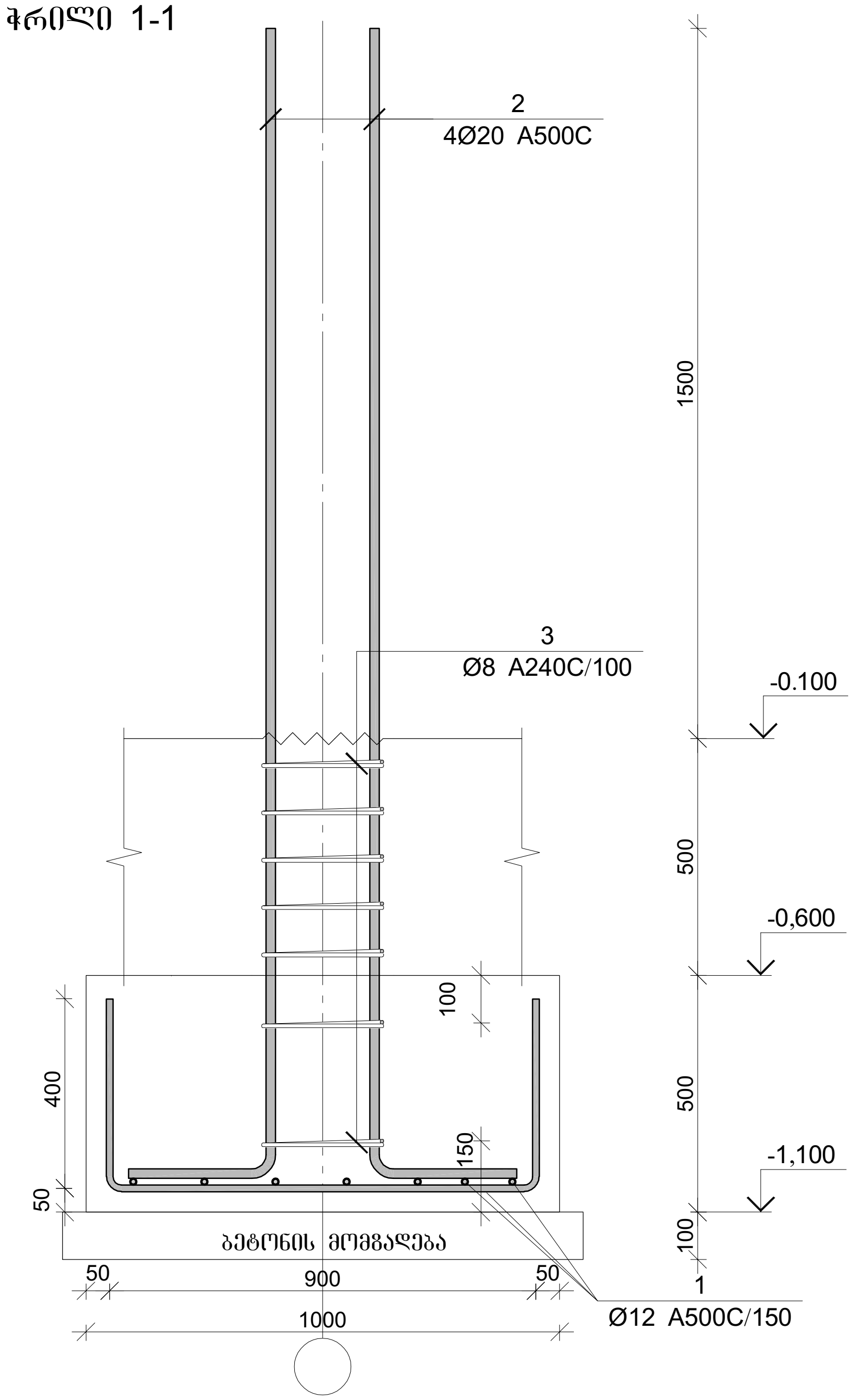

პოზ.	Ø [მმ.]	ესკიზი [მმ.]	სიგრძე [მმ.]	პოზ.	Ø [მმ.]	ესკიზი [მმ.]	სიგრძე [მმ.]
①	Ø12	400 / 900 / 400	1700	③	Ø8	250 / 250 / 250 / 250 / 100 / 100	1200
②	Ø20	2400 / 400	2800				

წერტილოვანი საძირკვლის წს-4-ის სპეციფიკაცია

არმატურის სპეციფიკაცია					არმატურის ამოკრეფა					ბეტონი B 25
პოზ. №	Ø	L მმ.	n ცალი	Ln მ.	Ø	∑ Ln მ.	გრძივი მეტრის წონა კგ.	წონა კგ. A240	წონა კგ. A500C	V; მ³
1	2	3	4	5	6	7	8	9	10	11
1	12 A500C	1700	14	23.80	8 A240	8.40	0.39	3.31		0.55
2	20 A500C	2800	4	11.20	12 A500C	23.80	0.89		21.13	
3	8 A240	1200	7	8.40	20 A500C	11.20	2.47		27.62	
							∑	3.31	48.75	0.55
							n= 2	6.63	97.50	1.09
									95.53	კგ/მ³

პროექტის დასახელება

ინდივიდუალური საცხოვრებელი სახლი

პროექტის მისამართი

ქ. თბილისი, სოფელი კიკეთი, დიდების ქუჩა №2 (ს/კ 01.81.01.257.013)

დამკვეთი

სტადია	თარიღი	განმარტება
	2024.01.21	

დაკვეთის №

CAD DWG ფაილი house 3 bedrooms 5e v43_2 l2.dwg

მთ. კონსტრუქტორი: [signature] გ. ვაშაკიძე

საავტორო უფლებები

ნახაზის დასახელება

მონ. რ/ბ წერტილოვანი საძირკვლის წს-4-ის არმირება

კ-2.04

A3

წერტილოვანი საძირკვლის წს-5-ის არმირება

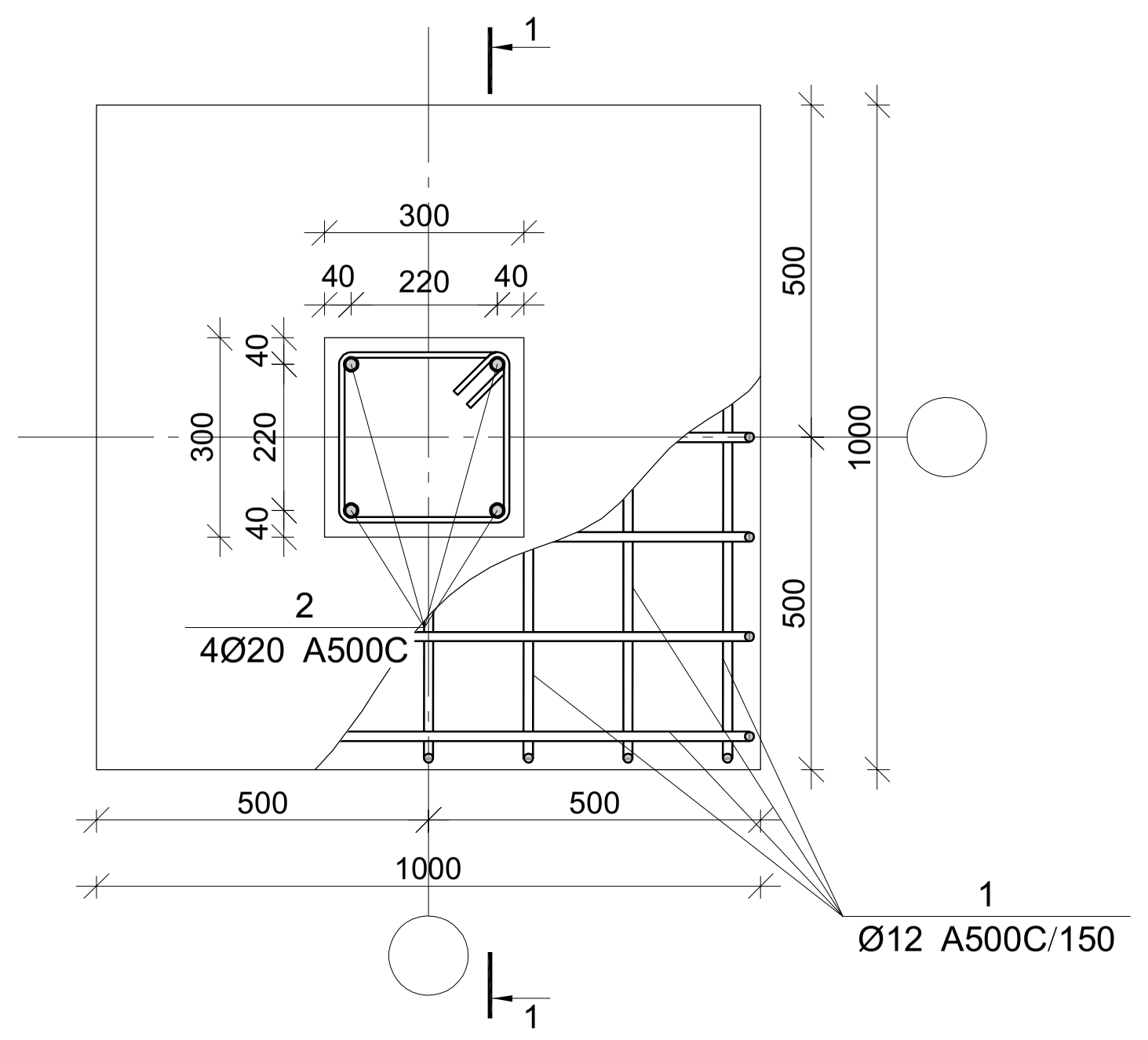

ჭრილი 1-1

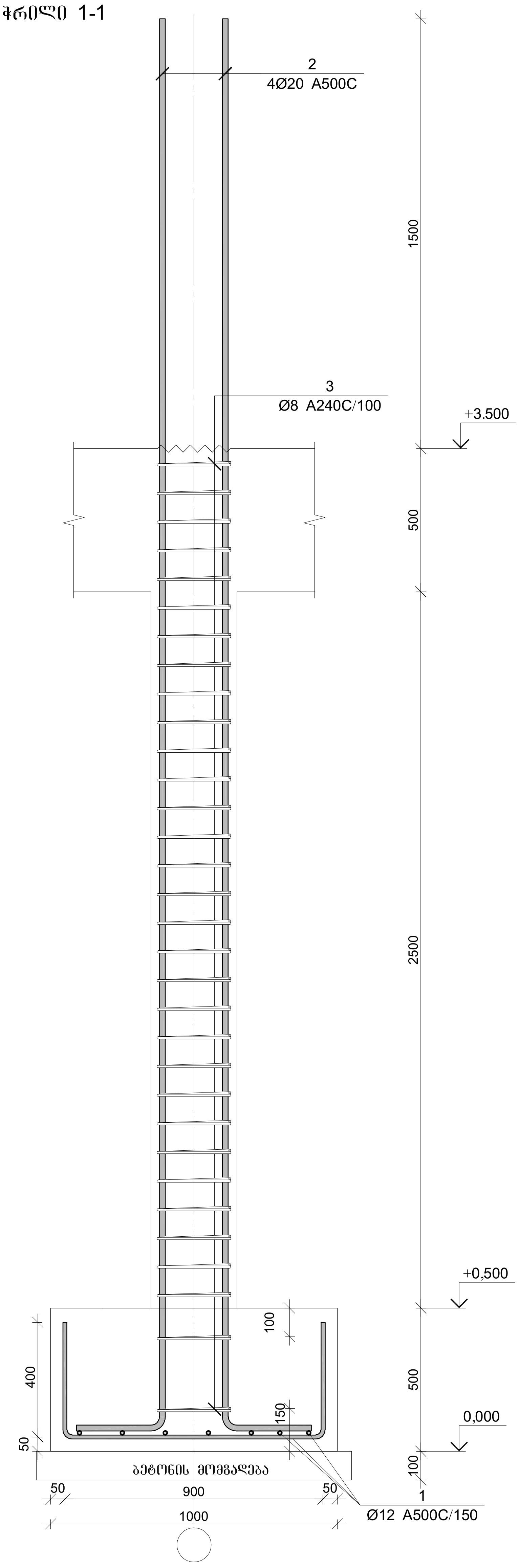

პოზ.	Ø [მმ.]	ესკიზი [მმ.]	სიგრძე [მმ.]	პოზ.	Ø [მმ.]	ესკიზი [მმ.]	სიგრძე [მმ.]
①	Ø12	400 / 900 / 400	1700	③	Ø8	250 / 250 / 250 / 250 / 100 / 100	1200
②	Ø20	4900 / 400	5300				

წერტილოვანი საძირკვლის წს-5-ის სპეციფიკაცია

არმატურის სპეციფიკაცია					არმატურის ამოკრეფა					ბეტონი B 25
პოზ. №	Ø	L მმ.	n ცალი	Ln მ.	Ø	∑Ln მ.	ერთეული ფიზიკ. წონა კგ.	წონა კგ. A240	წონა კგ. A500C	V; მ³
1	2	3	4	5	6	7	8	9	10	11
1	12 A500C	1700	14	23.80	8 A240	38.40	0.39	15.15		0.77
2	20 A500C	5300	4	21.20	12 A500C	23.80	0.89		21.13	
3	8 A240	1200	32	38.40	20 A500C	21.20	2.47		52.28	
							∑	15.15	73.41	0.77
						n= 2		30.30	146.83	1.54
									115.02	კგ/მ³

პროექტის დასახელება
ინდივიდუალური საცხოვრებელი სახლი

პროექტის მისამართი
ქ. თბილისი, სოფელი კიკეთი, დიღების ქუჩა №2 (ს/კ 01.81.01.257.013)

დამკვეთი

სტადია	თარიღი	განმარტება
	2024.01.21	

დაკვეთის №

CAD DWG ფაილი house 3 bedrooms 5e v43_2 12.dwg

მთ. კონსტრუქტორი: გ. ვაშაკიძე

საავტორო უფლებები

ნახაზის დასახელება
მონ. რ/ბ წერტილოვანი საძირკვლის წს-5-ის არმირება

კ-2.05

A3

წერტილოვანი საძირკვლის წს-6-ის არმირება

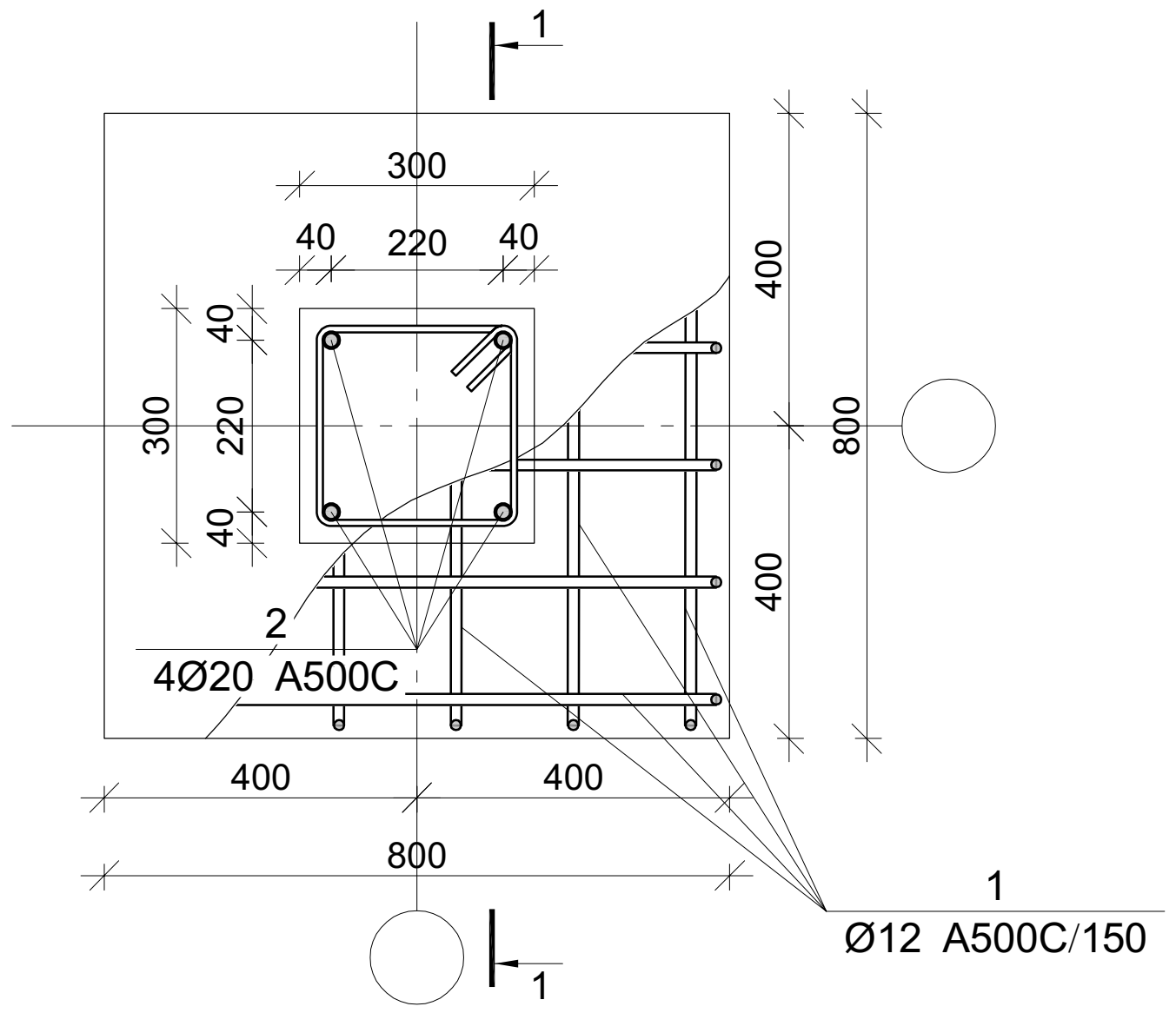

ჭრილი 1-1

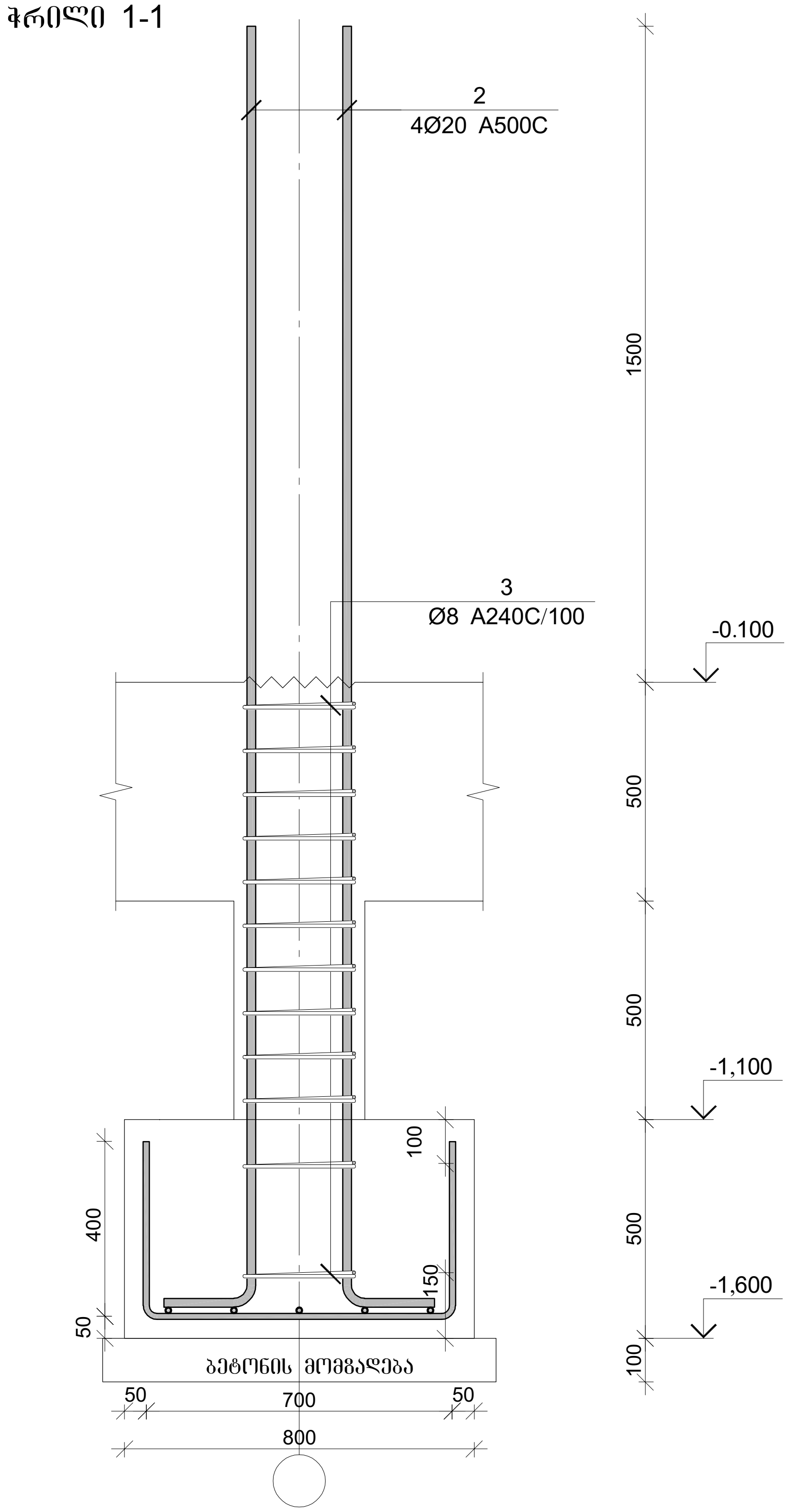

პოზ.	Ø [მმ.]	ესკიზი [მმ.]	სიგრძე [მმ.]	პოზ.	Ø [მმ.]	ესკიზი [მმ.]	სიგრძე [მმ.]
①	Ø12	400 / 700 / 400	1500	③	Ø8	250 / 250 / 250 / 250 / 100 / 100	1200
②	Ø20	2900 / 400	3300				

წერტილოვანი საძირკვლის წს-6-ის სპეციფიკაცია

არმატურის სპეციფიკაცია					არმატურის ამოკრეფა					ბეტონი B 25
პოზ. №	Ø	L მმ.	n ცალი	Ln მ.	Ø	∑ Ln მ.	გრძივი მეტრის წონა კგ.	წონა კგ. A240	წონა კგ. A500C	V; მ³
1	2	3	4	5	6	7	8	9	10	11
1	12 A500C	1500	14	21.00	8 A240	14.40	0.39	5.68		0.41
2	20 A500C	3300	4	13.20	12 A500C	21.00	0.89		18.64	
3	8 A240	1200	12	14.40	20 A500C	13.20	2.47		32.55	
							∑	5.68	51.20	0.41
						n= 2		11.36	102.39	0.82
									138.73	კგ/მ³

პროექტის დასახელება

ინდივიდუალური საცხოვრებელი სახლი

პროექტის მისამართი

ქ. თბილისი, სოფელი კიკეთი, დიდების ქუჩა №2 (ს/კ 01.81.01.257.013)

დამკვეთი

სტადია	თარიღი	განმარტება
	2024.01.21	

დაკვეთის №

CAD DWG ფაილი house 3 bedrooms 5e v43_2 l2.dwg

მთ. კონსტრუქტორი: გ. ვაშაკიძე

საავტორო უფლებები

ნახაზის დასახელება

მონ. რ/ბ წერტილოვანი საძირკვლის წს-6-ის არმირება

კ-2.06

A3

მონ. რ/ბ სვეტის სვ-1-ის არმირება

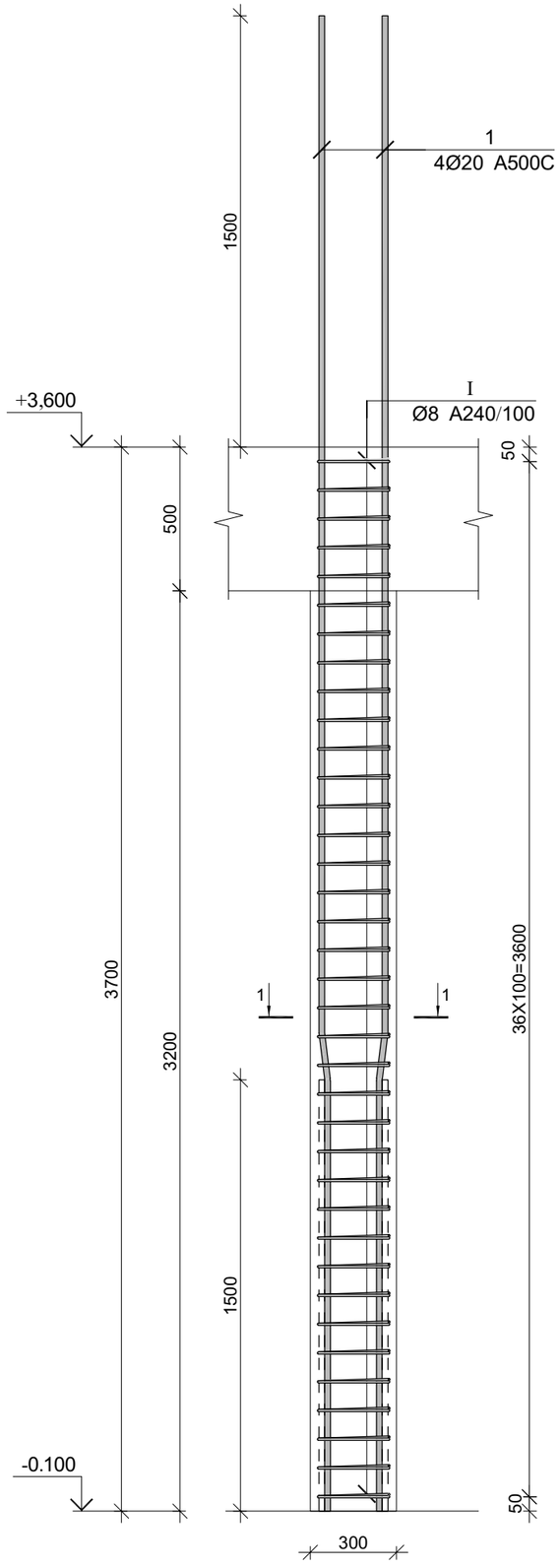

კვეთი 1-1

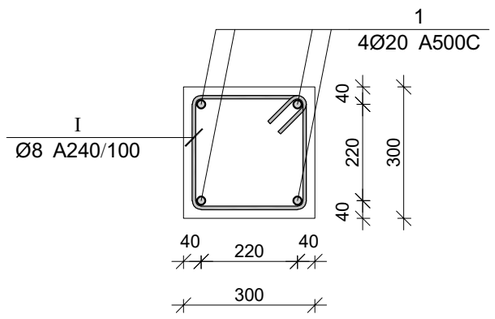

პოზ.	Ø [მმ.]	ესკიზი [მმ.]	სიგრძე [მმ.]
1	Ø20	1500 7° / 165 3535	5200
I	Ø8	250 / 100 / 100 / 250 / 250 / 250	1200

მონ. რ/ბ სვეტის სვ-1-ის სპეციფიკაცია

არმატურის სპეციფიკაცია					არმატურის ამოკრეფა					ბეტონი B 25
პოზ. №	Ø	L მმ.	n ცალი	Ln მ.	Ø	∑ Ln მ.	ვრცივი ვეტრის წონა კგ.	წონა კგ. A240	წონა კგ. A500C	V; მ³
1	2	3	4	5	6	7	8	9	10	11
1	20 A500C	5200	4	20.80	8 A240	44.40	0.39	17.52		0.33
I	8 A240	1200	37	44.40	20 A500C	20.80	2.47		51.30	
						∑		17.52	51.30	0.33
						n= 8		140.16	410.37	2.66
									206.65	კგ/მ³

პროექტის დასახელება

ინდივიდუალური საცხოვრებელი სახლი

პროექტის მისამართი

ქ. ობილისი, სოფელი კიკეთი, ღიღების ქუჩა №2
(ს/კ 01.81.01.257.013)

დამკვეთი

სტადია მარილი განმარტება

2024.01.21

დაკვეთის №

CAD DWG ფაილი house 3 bedrooms 5e v43_2 12.dwg

მთ. კონსტრუქტორი: ვ. ვაშაკიძე ზ. ვაშაკიძე

საავტორო უფლებები

ნახაზის დასახელება

მონ. რ/ბ სვეტის სვ-1-ის არმირება

კ-3.01

A3

მონ. რ/ბ სვეტის სვ-2-ის არმირება

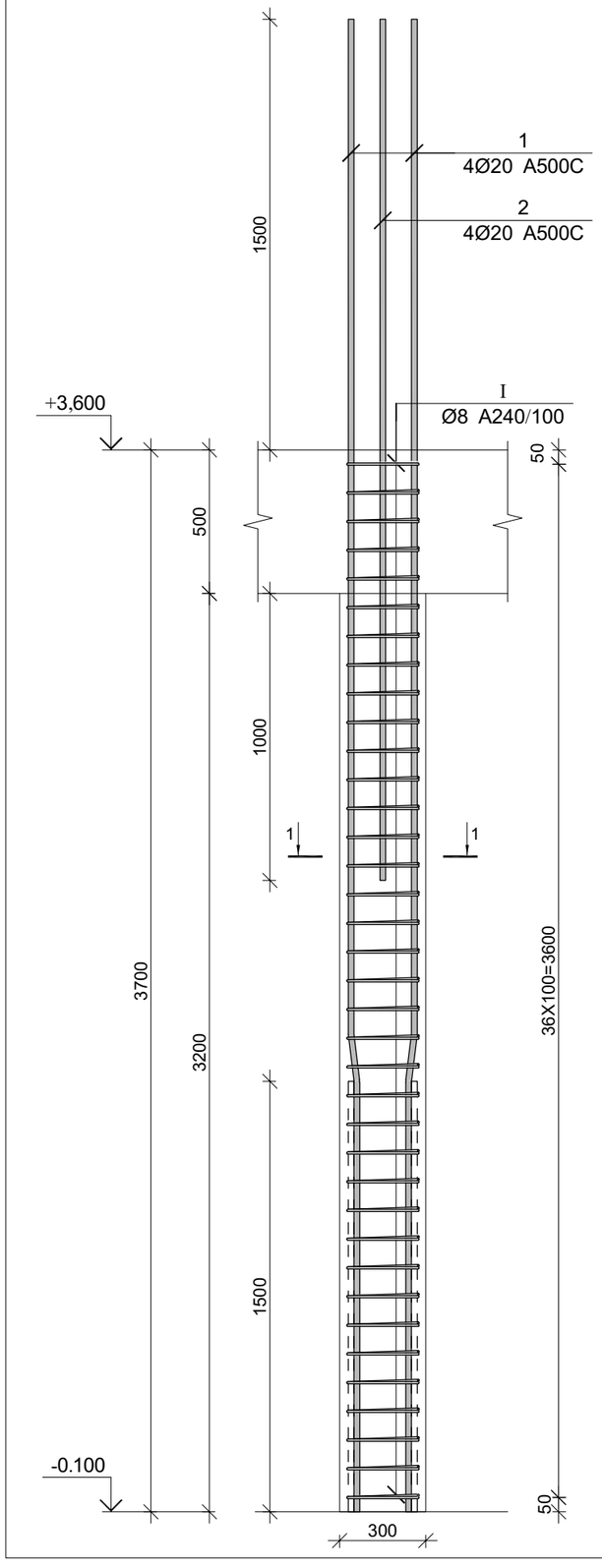

კვეთი 1-1

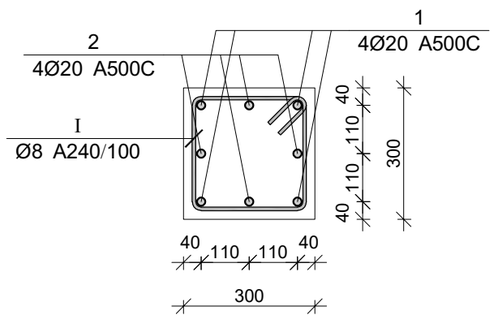

პოზ.	Ø [მმ.]	ესკიზი [მმ.]	სიგრძე [მმ.]
①	Ø20	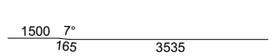	5200
②	Ø20		3000
Ⅰ	Ø8	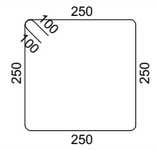	1200

მონ. რ/ბ სვეტის სვ-2-ის სპეციფიკაცია

არმატურის სპეციფიკაცია					არმატურის ამოკრეფა					ბეტონი B 25
პოზ. №	Ø	L მმ.	n ცალი	Ln მ.	Ø	∑ Ln მ.	ვარჯიშ მეტრის წონა კგ.	წონა კგ. A240	წონა კგ. A500C	V; მ³
1	2	3	4	5	6	7	8	9	10	11
1	20 A500C	5200	4	20.80	8 A240	44.40	0.39	17.52		0.33
2	20 A500C	3000	4	12.00	20 A500C	32.80	2.47		80.89	
I	8 A240	1200	37	44.40						
							∑	17.52	80.89	0.33
						n= 3		52.56	242.67	1.00
									295.52	კგ/მ³

პროექტის დასახელება

ინდივიდუალური საცხოვრებელი სახლი

პროექტის მისამართი

ქ. ობილისი, სოფელი კიკეთი, დიღების ქუჩა №2
(ს/კ 01.81.01.257.013)

დამკვეთი

სტადია მარილი განმარტება

2024.01.21

დაკვეთის №

CAD DWG ფაილი house 3 bedrooms 5e v43_2 12.dwg

მთ. კონსტრუქტორი: ვ. ვაშაკიძე გ. ვაშაკიძე

საავტორო უფლებები

ნახაზის დასახელება

მონ. რ/ბ სვეტის სვ-2-ის არმირება

კ-3.02

A3

მონ. რ/ბ სვეტის სვ-3-ის არმირება

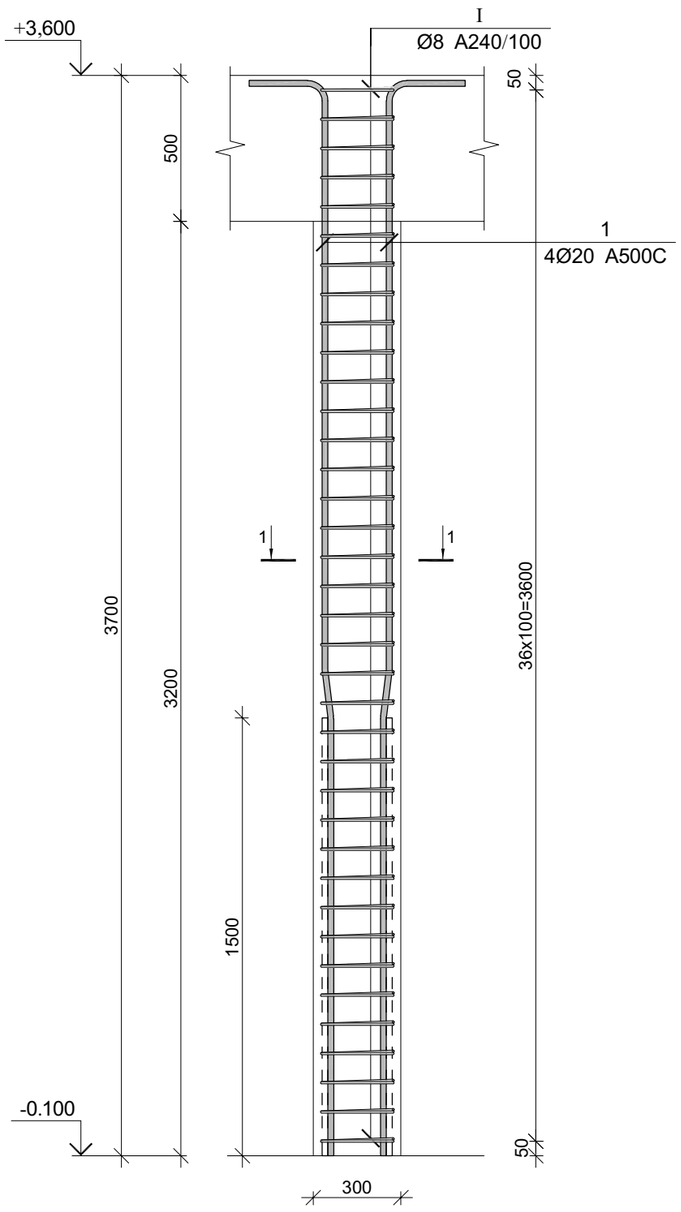

კვეთი 1-1

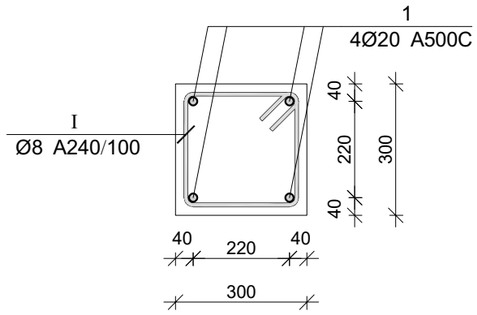

პოზ.	Ø [მმ.]	ესკიზი [მმ.]	სიგრძე [მმ.]
1	Ø20	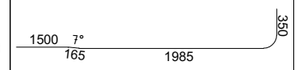	4000
I	Ø8	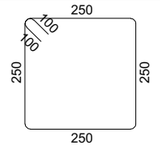	1200

მონ. რ/ბ სვეტის სვ-3-ის სპეციფიკაცია

არმატურის სპეციფიკაცია					არმატურის ამოკრეფა					ბეტონი B 25
პოზ. №	Ø	L მმ.	n ცალი	Ln მ.	Ø	∑ Ln მ.	ზრდითი მეტრის წონა კგ.	წონა კგ. A240	წონა კგ. A500C	V; მ³
1	2	3	4	5	6	7	8	9	10	11
1	20 A500C	4000	4	16.00	8 A240	44.40	0.39	17.52		0.33
I	8 A240	1200	37	44.40	20 A500C	16.00	2.47		39.46	
						∑		17.52	39.46	0.33
						n= 2		35.04	78.92	0.67
									171.11	კგ/მ³

პროექტის დასახელება

ინდივიდუალური საცხოვრებელი სახლი

პროექტის მისამართი

ქ. ობილისი, სოფელი კიკეთი, დიღების ქუჩა №2 (ს/კ 01.81.01.257.013)

დამკვეთი

სტადია მარიღი განმარტება

2024.01.21

დაკვეთის №

CAD DWG ფაილი house 3 bedrooms 5e v43_2 l2.dwg

მთ. კონსტრუქტორი: გ. ვაშაკიძე გ. ვაშაკიძე

საავტორო უფლებები

ნახაზის დასახელება

მონ. რ/ბ სვეტის სვ-3-ის არმირება

კ-3.03

A3

მონ. რ/ბ სვეტის სვ-4-ის არმირება

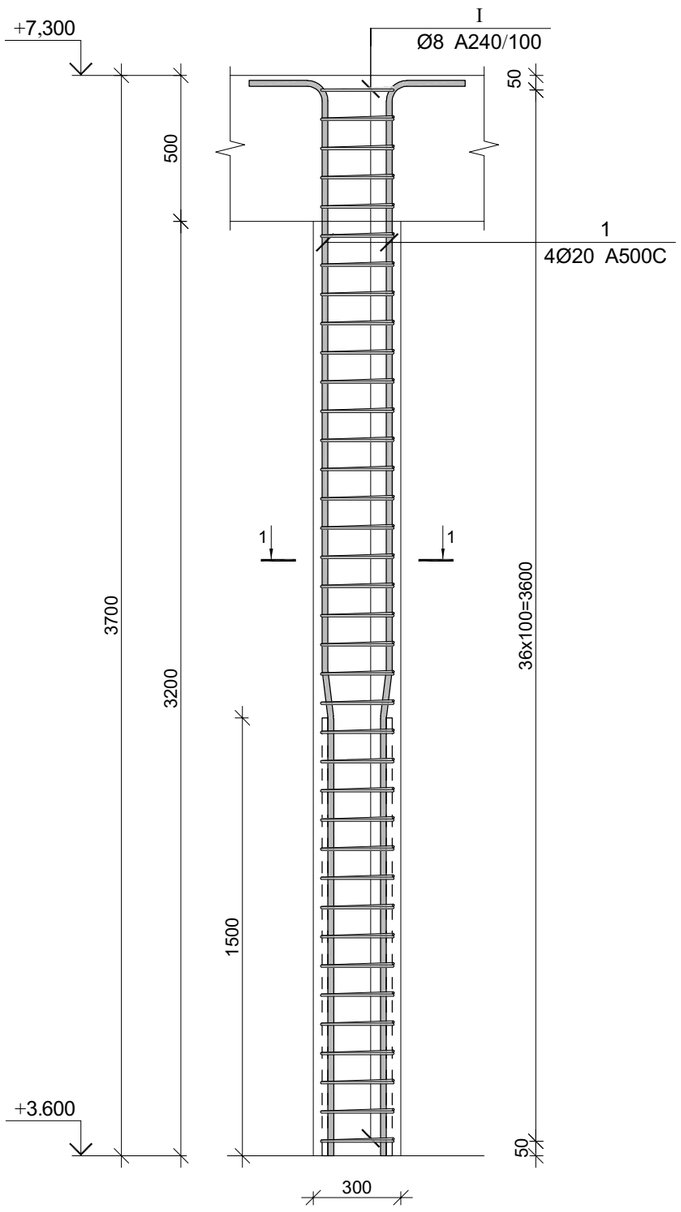

კვეთი 1-1

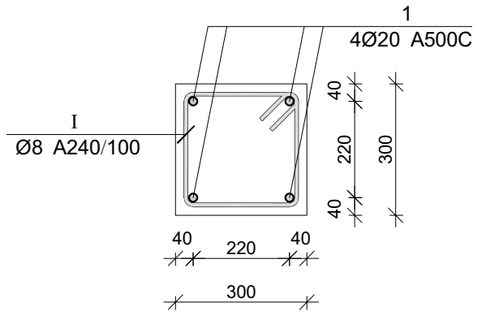

პოზ.	Ø [მმ.]	ესკიზი [მმ.]	სიგრძე [მმ.]
1	Ø20	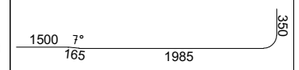	4000
I	Ø8	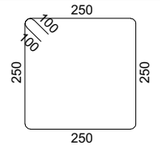	1200

პროექტის დასახელება

ინდივიდუალური საცხოვრებელი სახლი

პროექტის მისამართი

ქ. ობილისი, სოფელი კიკეთი, დიღების ქუჩა №2 (ს/კ 01.81.01.257.013)

დამკვეთი

სტადია მარიდი განმარტება

2024.01.21

დაკვეთის №

CAD DWG ფაილი house 3 bedrooms 5e v43_2 l2.dwg

მთ. კონსტრუქტორი: გ. ვაშაკიძე გ. ვაშაკიძე

საავტორო უფლებები

ნახაზის დასახელება

მონ. რ/ბ სვეტის სვ-4-ის არმირება

კ-3.04

A3

მონ. რ/ბ სვეტის სვ-4-ის სპეციფიკაცია

არმატურის სპეციფიკაცია					არმატურის ამოკრეფა					ბეტონი B 25
პოზ. №	Ø	L მმ.	n ცალი	Ln მ.	Ø	∑ Ln მ.	ერთეული მეტრის წონა კგ.	წონა კგ. A240	წონა კგ. A500C	V; მ³
1	2	3	4	5	6	7	8	9	10	11
1	20 A500C	4000	4	16.00	8 A240	44.40	0.39	17.52		0.33
I	8 A240	1200	37	44.40	20 A500C	16.00	2.47		39.46	
						∑		17.52	39.46	0.33
						n= 4		70.08	157.83	1.33
									171.11	კგ/მ³

მონ. რ/ბ სვეტის სვ-5-ის არმირება

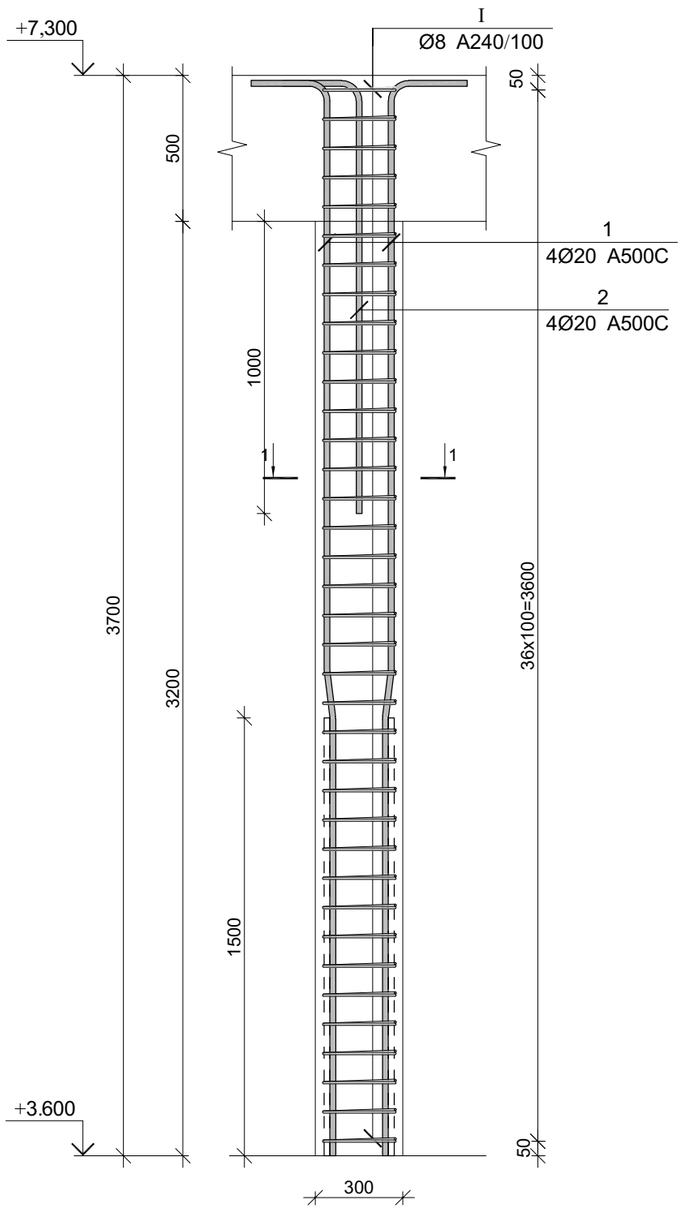

კვეთი 1-1

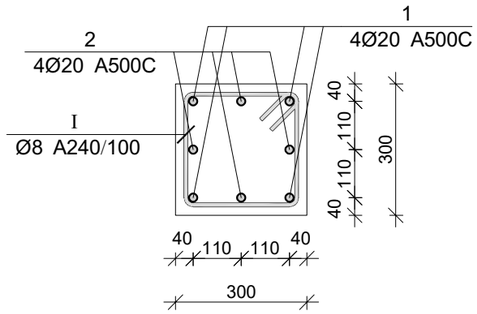

პოზ.	Ø [მმ.]	ესკიზი [მმ.]	სიგრძე [მმ.]
①	Ø20	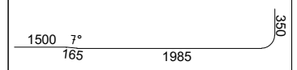	4000
②	Ø20		2000
Ⅰ	Ø8	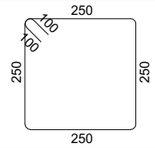	1200

პროექტის დასახელება

ინდივიდუალური საცხოვრებელი სახლი

პროექტის მისამართი

ქ. ობილისი, სოფელი კიკეთი, დიღების ქუჩა №2
(ს/კ 01.81.01.257.013)

დამკვეთი

სტადია მარიდი განმარტება

2024.01.21

დაკვეთის №

CAD DWG ფაილი house 3 bedrooms 5e v43_2 l2.dwg

მთ. კონსტრუქტორი: გ. ვაშაკიძე გ. ვაშაკიძე

საავტორო უფლებები

ნახაზის დასახელება

მონ. რ/ბ სვეტის სვ-5-ის არმირება

კ-3.05

A3

მონ. რ/ბ სვეტის სვ-5-ის სპეციფიკაცია

არმატურის სპეციფიკაცია					არმატურის ამოკრეფა					ბეტონი B 25
პოზ. №	Ø	L მმ.	n ცალი	Ln მ.	Ø	∑ Ln მ.	ზრდილი მეტრის წონა კგ.	წონა კგ. A240	წონა კგ. A500C	V; მ³
1	2	3	4	5	6	7	8	9	10	11
1	20 A500C	4000	4	16.00	8 A240	44.40	0.39	17.52		0.33
2	20 A500C	2000	4	8.00	20 A500C	24.00	2.47		59.19	
Ⅰ	8 A240	1200	37	44.40						
						∑		17.52	59.19	0.33
						n= 2		35.04	118.38	0.67
									230.35	კგ/მ³

მონ. რ/ბ სვეტის სვ-6-ის არმირება

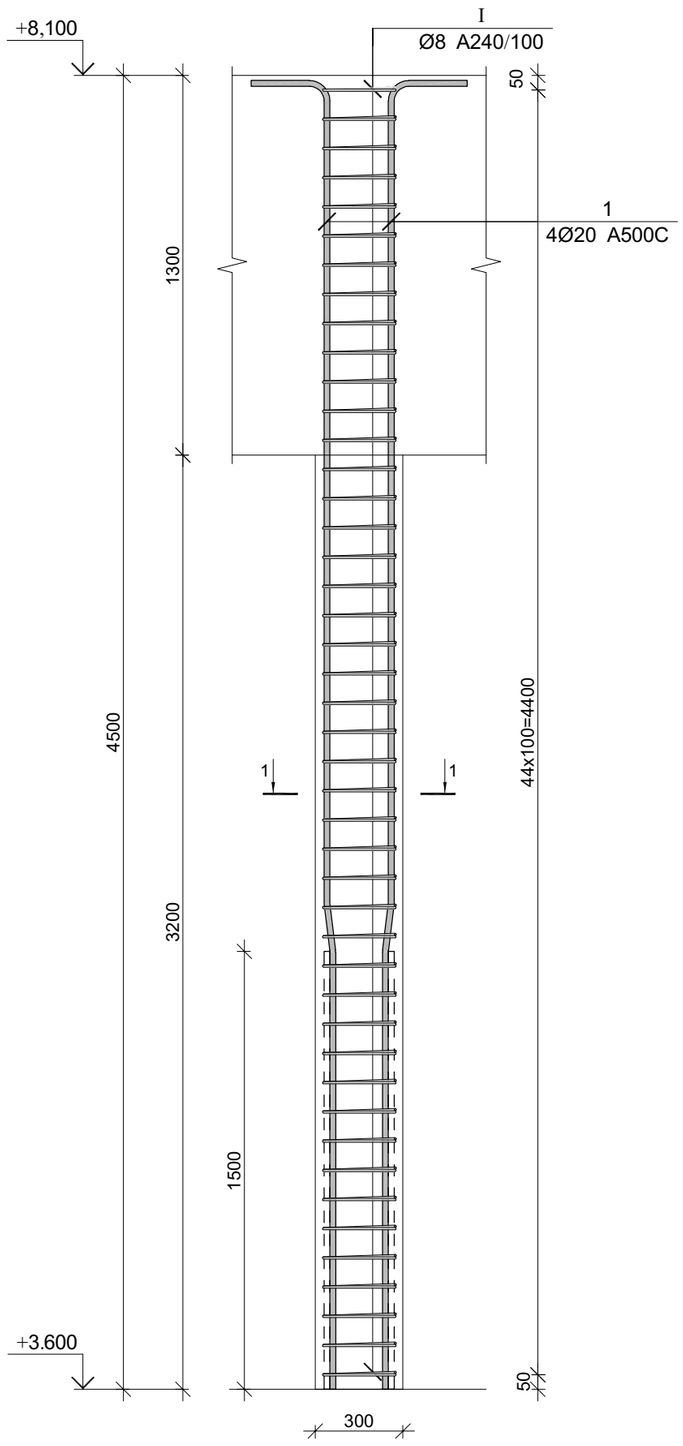

კვეთი 1-1

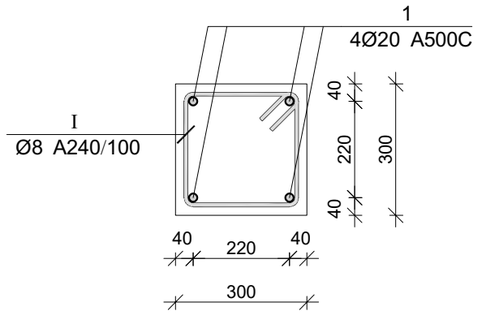

პოზ.	Ø [მმ.]	ესკიზი [მმ.]	სიგრძე [მმ.]
1	Ø20	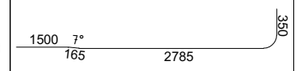	4800
I	Ø8	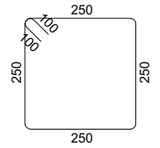	1200

მონ. რ/ბ სვეტის სვ-6-ის სპეციფიკაცია

არმატურის სპეციფიკაცია					არმატურის ამოკრეფა					ბეტონი B 25
პოზ. №	Ø	L მმ.	n ცალი	Ln მ.	Ø	∑ Ln მ.	ზრდილი მეტრის წონა კგ.	წონა კგ. A240	წონა კგ. A500C	V; მ³
1	2	3	4	5	6	7	8	9	10	11
1	20 A500C	4800	4	19.20	8 A240	54.00	0.39	21.31		0.41
I	8 A240	1200	45	54.00	20 A500C	19.20	2.47		47.35	
						∑		21.31	47.35	0.41
						n= 4		85.23	189.40	1.62
									169.53	კგ/მ³

პროექტის დასახელება

ინდივიდუალური საცხოვრებელი სახლი

პროექტის მისამართი

ქ. ობილისი, სოფელი კიკეთი, დიღების ქუჩა №2 (ს/კ 01.81.01.257.013)

დამკვეთი

სტადია მარილი განმარტება

2024.01.21

დაკვეთის №

CAD DWG ფაილი house 3 bedrooms 5e v43_2 l2.dwg

მთ. კონსტრუქტორი: გ. ვაშაკიძე

საავტორო უფლებები

ნახაზის დასახელება

მონ. რ/ბ სვეტის სვ-6-ის არმირება

კ-3.06

A3

მონ. რ/ბ სვეტის სვ-7-ის არმირება

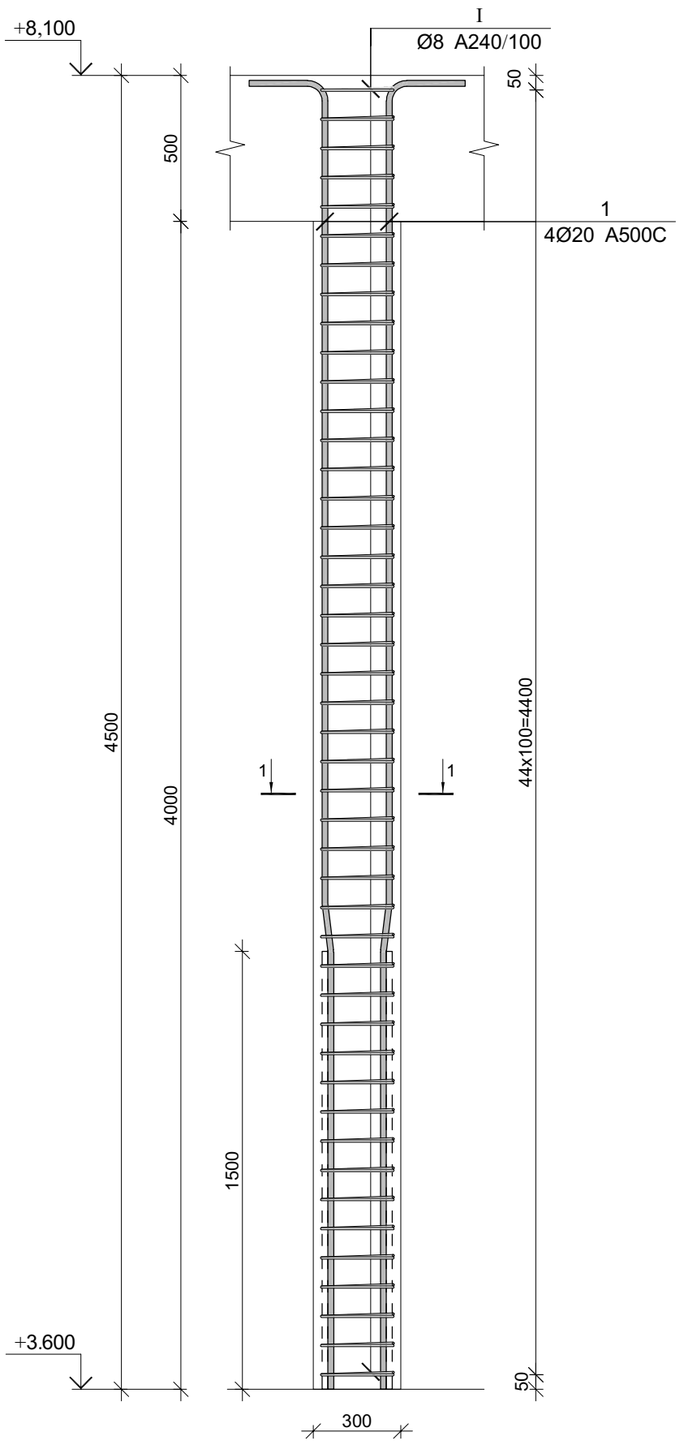

კვეთი 1-1

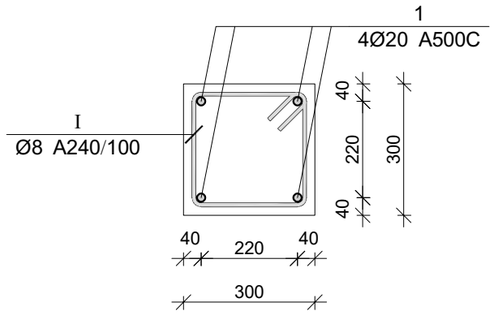

პოზ.	Ø [მმ.]	ესკიზი [მმ.]	სიგრძე [მმ.]
1	Ø20	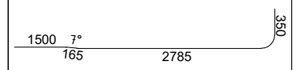	4800
I	Ø8	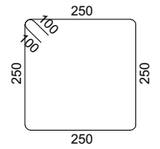	1200

მონ. რ/ბ სვეტის სვ-7-ის სპეციფიკაცია

არმატურის სპეციფიკაცია					არმატურის ამოკრეფა					ბეტონი B 25
პოზ. №	Ø	L მმ.	n ცალი	Ln მ.	Ø	∑ Ln მ.	ზრდილი მეტრის წონა კგ.	წონა კგ. A240	წონა კგ. A500C	V; მ³
1	2	3	4	5	6	7	8	9	10	11
1	20 A500C	4800	4	19.20	8 A240	54.00	0.39	21.31		0.41
I	8 A240	1200	45	54.00	20 A500C	19.20	2.47		47.35	
						∑		21.31	47.35	0.41
						n= 2		42.62	94.70	0.81
									169.53	კგ/მ³

პროექტის დასახელება

ინდივიდუალური საცხოვრებელი სახლი

პროექტის მისამართი

ქ. თბილისი, სოფელი კიკეთი, დიღების ქუჩა №2 (ს/კ 01.81.01.257.013)

დამკვეთი

სტადია	მარცხი	განმარტება
	2024.01.21	

დაკვეთის №

CAD DWG ფაილი house 3 bedrooms 5e v43_2 l2.dwg

მთ. კონსტრუქტორი: ვ. ვაშაკიძე

საავტორო უფლებები

ნახაზის დასახელება

მონ. რ/ბ სვეტის სვ-7-ის არმირება

კ-3.07

A3

მონ. რ/ბ სვეტის სვ-8-ის არმირება

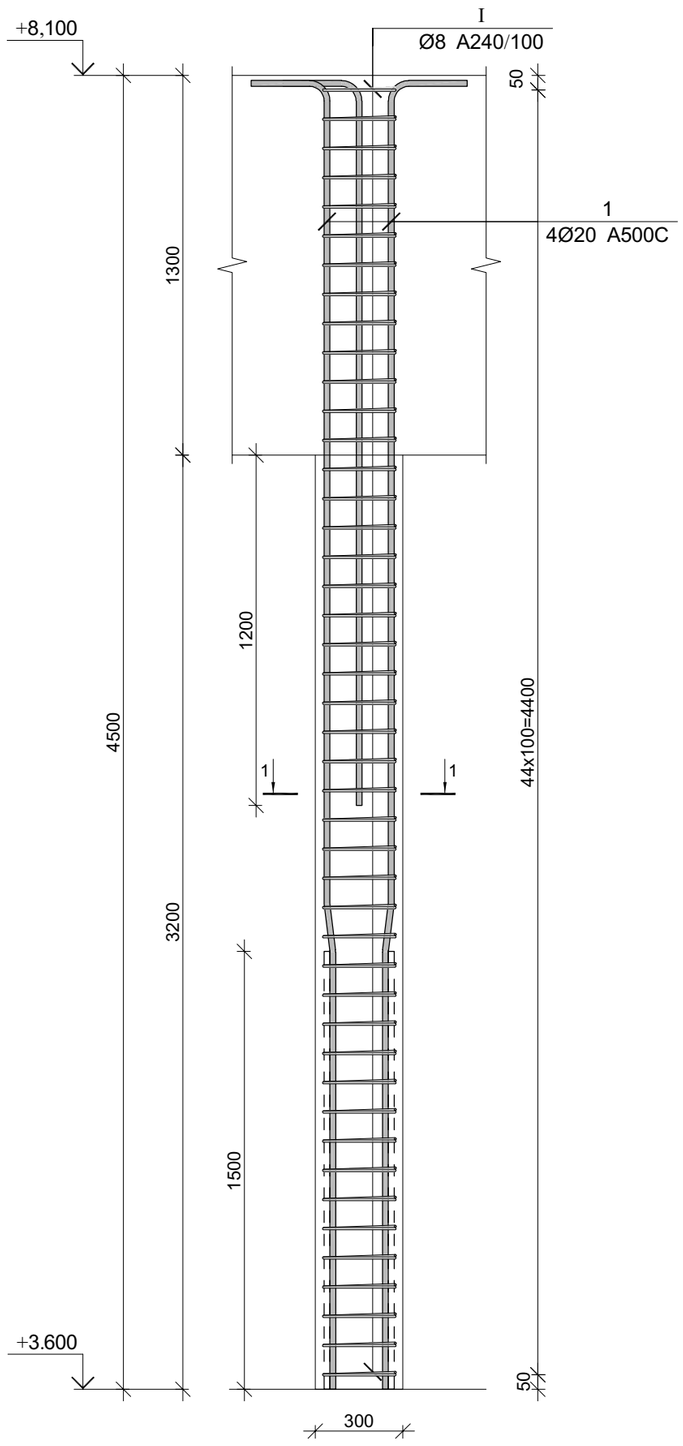

კვეთი 1-1

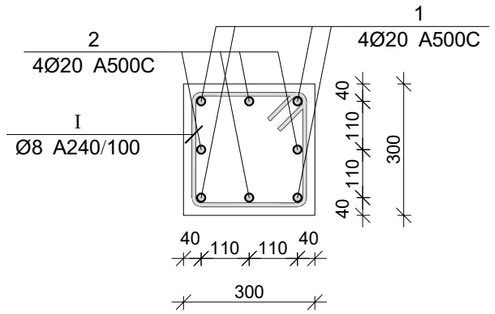

პოზ.	Ø [მმ.]	ესკიზი [მმ.]	სიგრძე [მმ.]
①	Ø20	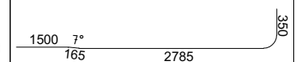	4800
②	Ø20	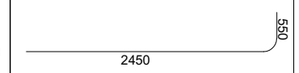	3000
Ⅰ	Ø8	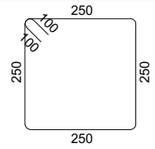	1200

პროექტის დასახელება

ინდივიდუალური საცხოვრებელი სახლი

პროექტის მისამართი

ქ. ობილისი, სოფელი კიკეთი, დიღების ქუჩა №2 (ს/კ 01.81.01.257.013)

დამკვეთი

სტადია მარიდი განმარტება

2024.01.21

დაკვეთის №

CAD DWG ფაილი house 3 bedrooms 5e v43_2 l2.dwg

მთ. კონსტრუქტორი: გ. ვაშაკიძე

მონ. რ/ბ სვეტის სვ-8-ის სპეციფიკაცია

არმატურის სპეციფიკაცია					არმატურის ამოკრეფა					ბეტონი B 25
პოზ. №	Ø	L მმ.	n ცალი	Ln მ.	Ø	∑ Ln მ.	ერთეული მეტრის წონა კგ.	წონა კგ. A240	წონა კგ. A500C	V; მ³
1	2	3	4	5	6	7	8	9	10	11
1	20 A500C	4800	4	19.20	8 A240	54.00	0.39	21.31		0.41
2	20 A500C	3000	4	12.00	20 A500C	31.20	2.47		76.94	
Ⅰ	8 A240	1200	45	54.00						
						∑		21.31	76.94	0.41
						n= 1		21.31	76.94	0.40
									242.60	კგ/მ³

საავტორო უფლებები

ნახაზის დასახელება

მონ. რ/ბ სვეტის სვ-8-ის არმირება

კ-3.08

A3

მონ. რ/ბ კედლის არმირების სქემა -0.100 ნიშნულზე

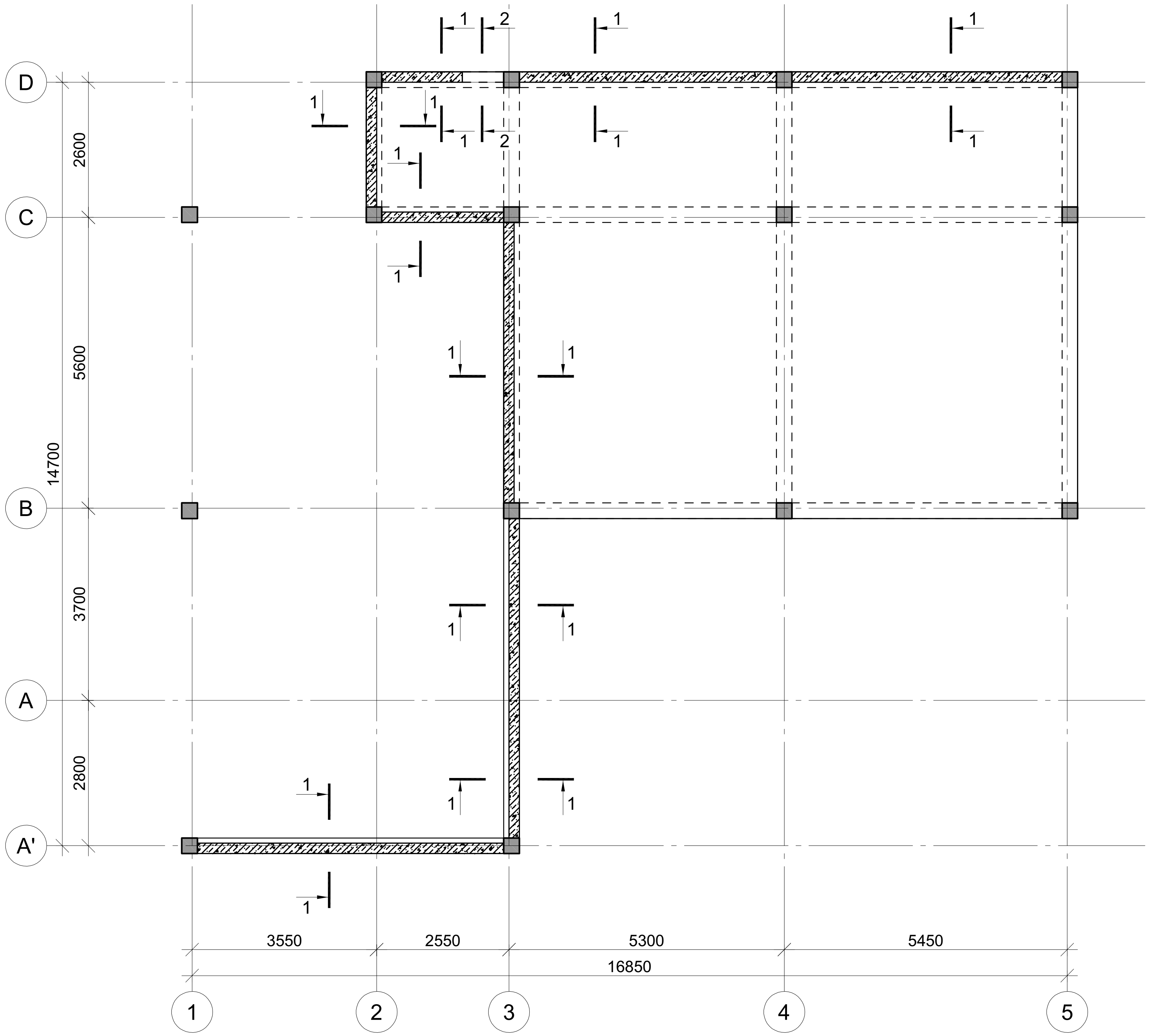

პროექტის დასახელება

ინდივიდუალური საცხოვრებელი სახლი

პროექტის მისამართი

ქ. თბილისი, სოფელი კიკეთი,
დიდების ქუჩა №2
(ს/კ 01.81.01.257.013)

დამკვეთი

სტადია	თარიღი	განმარტება
	2024.01.21	

დაკვეთის №

CAD DWG ფაილი house 3 bedrooms 5e v43_2 l2.dwg

მთ. კონსტრუქტორი: გ. ვაშაკიძე

საავტორო უფლებები

ნახაზის დასახელება

მონ. რ/ბ კედლის არმირების სქემა
-0.100 ნიშნულზე

კ-4.01

A3

კვეთი 1-1

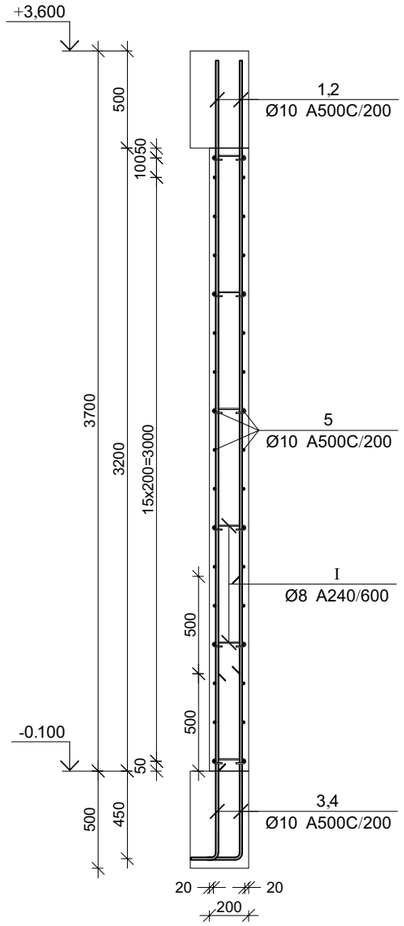

კვეთი 2-2

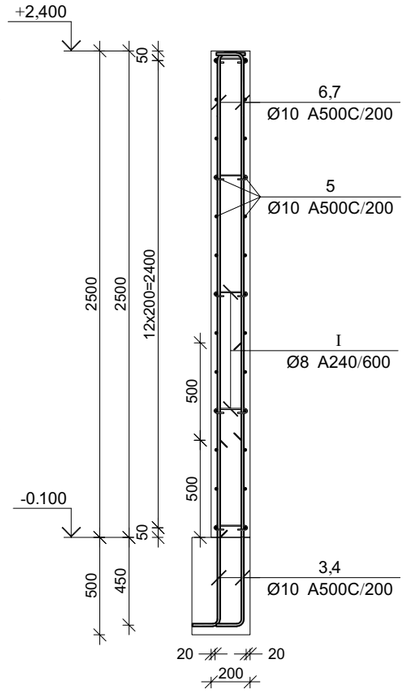

პოზ.	Ø [მმ.]	ესკიზი [მმ.]	სიგრძე [მმ.]	პოზ.	Ø [მმ.]	ესკიზი [მმ.]	სიგრძე [მმ.]
①	Ø10	3550	3550	⑥	Ø10	250 2450	2700
②	Ø10	3050	3050	⑦	Ø10	250 1950	2200
③	Ø10	250 950	1200	⑧	Ø10	250 2150	2400
④	Ø10	250 1450	1700	⑨	Ø10	250 1650	1900
⑤	Ø10	---	----	Ⅰ	Ø8	50 50 180° 180° 175	275
				Ⅱ	Ø10	600 150 600	1350

მრწ. რ/ბ კედლის არმირების სპეციფიკაცია -0.10 ნიშნულზე

არმატურის სპეციფიკაცია					არმატურის ამოკრეფა					ბეტონი B 25
პოზ. №	Ø	L მმ.	n ცალი	Ln მ.	Ø	∑ Ln მ.	არამცდ მეორის წონა კგ.	წონა კგ. A240	წონა კგ. A500C	V; მ³
1	2	3	4	5	6	7	8	9	10	11
1	10 A500C	3550	169	599.95	8 A240	93.78	0.39	37.00		22.03
2	10 A500C	3050	169	515.45	10 A500C	2988.30	0.62		1842.40	
3	10 A500C	1200	173	207.60						
4	10 A500C	1700	173	294.10						
5	10 A500C	----	----	1330.00						
6	10 A500C	2700	4	10.80						
7	10 A500C	2200	4	8.80						
I	8 A240	275	341	93.78						
II	12 A500C	1350	16	21.60						
						∑		37.00	1842.40	22.03
						n= 1		37.00	1842.40	22.03
									85.30	კგ/მ³

პროექტის დასახელება

ინდივიდუალური სასხოვრებელი სახლი

პროექტის მისამართი

ქ. მაბილისი, სოფელი კიკეთი, დიღების ქუჩა №2 (ს/კ 01.81.01.257.013)

დამკვეთი

სტადია მარილი განმარტება

2024.01.21

დაკვეთის №

CAD DWG ფაილი house 3 bedrooms 5e v43_2 l2.dwg

მთ. კონსტრუქტორი: ზ. ვაშაკიძე

საავტორო უფლებები

ნახაზის დასახელება

მრწ. რ/ბ კედლის მკ-1-ის არმირების კვეთები და სპეციფიკაცია +3.500 ნიშნულზე

კ-4.02

A3

მონ. რ/ბ რანდკოჭის რკ-1-ის არმირება

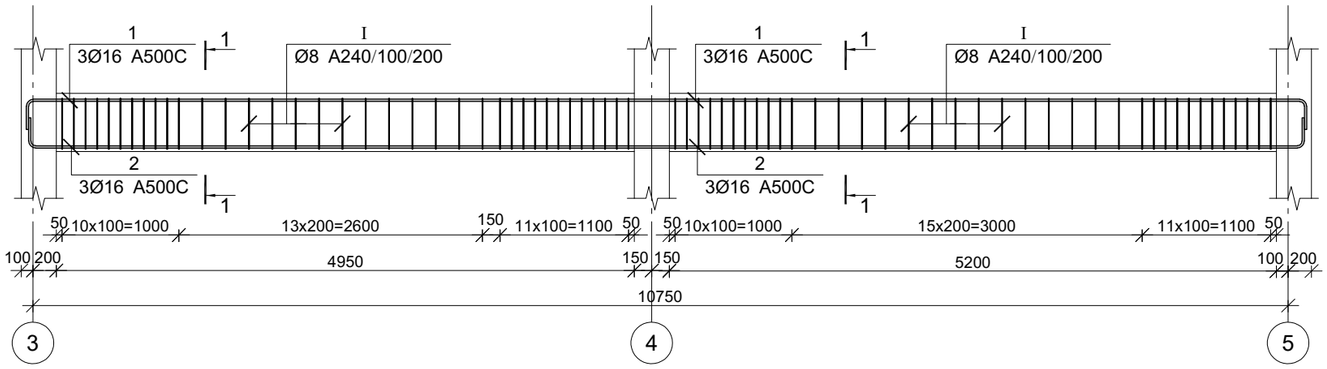

კვეთი 1-1

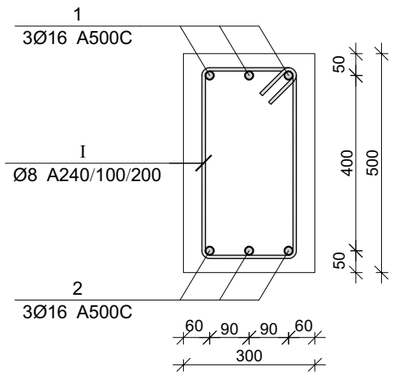

მონ. რ/ბ რანდკოჭის რკ-2-ის არმირება

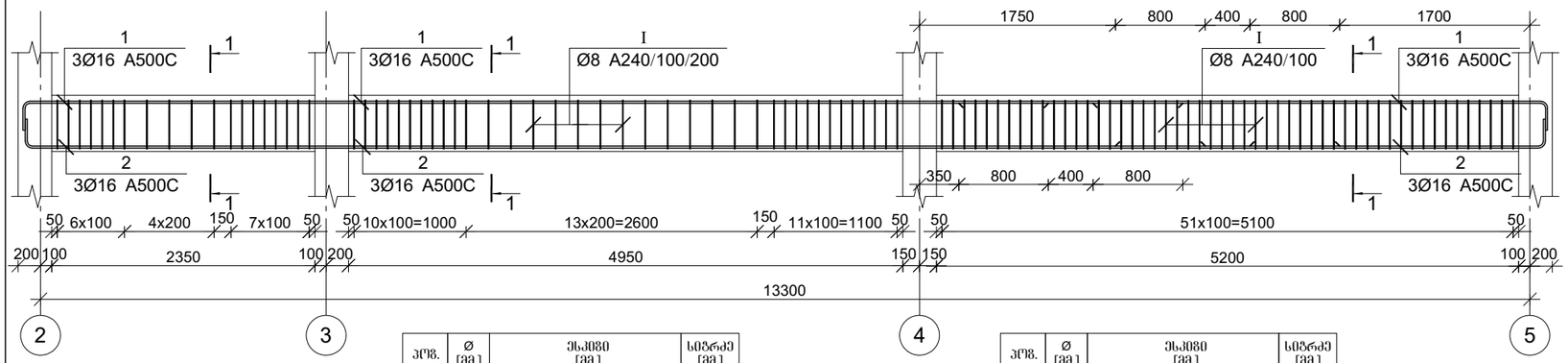

პოზ.	Ø [მმ.]	ესკიზი [მმ.]	სიგრძე [მმ.]
①	Ø16	350 ---- 350	----
②	Ø16	350 ---- 350	----

პოზ.	Ø [მმ.]	ესკიზი [მმ.]	სიგრძე [მმ.]
I	Ø8	220 90 90 430 430 220	1500

მონ. რ/ბ რანდკოჭის რკ-1-ის სპეციფიკაცია

არმატურის სპეციფიკაცია					არმატურის ამოკრეფა					ბეტონი B 25
პოზ. №	Ø	L მმ	n ცალი	Ln მ	Ø	∑ Ln მ	ბრაკით მეტრის წონა კგ.	წონა კგ. A240	წონა კგ. A500C	V; მ³
1	2	3	4	5	6	7	8	9	10	11
1	16 A500C	11750	3	35.25	8 A240	109.50	0.39	43.21		1.52
2	16 A500C	11750	3	35.25	16 A500C	70.50	1.58		111.27	
I	8 A240	1500	73	109.50						
						∑		43.21	111.27	1.52
						n= 1		43.21	111.27	1.52
									101.46	კგ/მ³

მონ. რ/ბ რანდკოჭის რკ-2-ის სპეციფიკაცია

არმატურის სპეციფიკაცია					არმატურის ამოკრეფა					ბეტონი B 25
პოზ. №	Ø	L მმ	n ცალი	Ln მ	Ø	∑ Ln მ	ბრაკით მეტრის წონა კგ.	წონა კგ. A240	წონა კგ. A500C	V; მ³
1	2	3	4	5	6	7	8	9	10	11
1	16 A500C	15200	3	45.60	8 A240	162.00	0.39	63.92		1.88
2	16 A500C	15200	3	45.60	16 A500C	91.20	1.58		143.94	
I	8 A240	1500	108	162.00						
						∑		63.92	143.94	1.88
						n= 2		127.85	287.89	3.75
									110.86	კგ/მ³

პროექტის დასახელება

ინდივიდუალური სასხოვრებელი სახლი

პროექტის მისამართი

ქ. თბილისი, სოფელი კიკეთი, დიღების ქუჩა №2 (ს/კ 01.81.01.257.013)

დამკვეთი

სტადია მარდი განმარტება

2024.01.21

დაკვეთის №

CAD DWG ფაილი house 3 bedrooms 5e v43_2 12.dwg

მთ. კონსტრუქტორი: ზ. ვაშაკიძე

საავტორო უფლებები

ნახაზის დასახელება

მონ. რ/ბ რანდკოჭის რკ-1-ისა და რკ-2-ის არმირება

კ-5.01

A3

მონ. რ/ბ რანდკოჭის რკ-3-ის არმირება

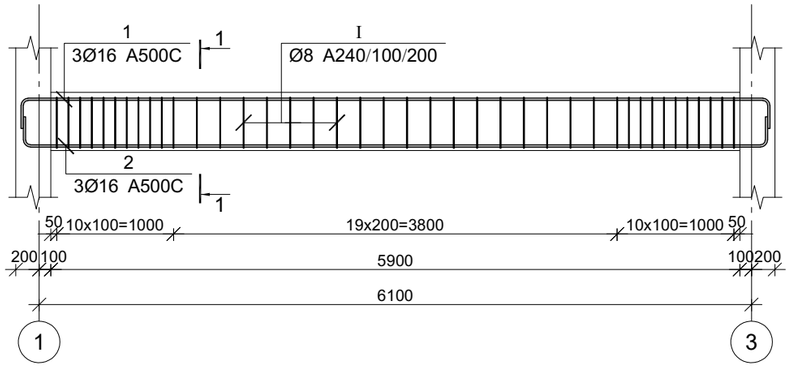

კვეთი 1-1

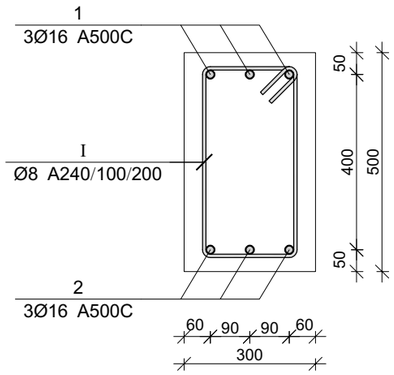

პოზ.	Ø [მმ.]	ესკიზი [მმ.]	სიგრძე [მმ.]
1	Ø16	360 ---- 360	----
2	Ø16	360 ---- 360	----
I	Ø8	220, 90, 430, 430, 220	1500

მონ. რ/ბ რანდკოჭის რკ-4-ის არმირება

მონ. რ/ბ რანდკოჭის რკ-3-ის სპეციფიკაცია

არმატურის სპეციფიკაცია					არმატურის ამოკრეფა					ბეტონი B 25
პოზ. №	Ø	L მმ	n ცალი	Ln მ	Ø	∑ Ln მ	ბრტყელ მეტრის წონა კგ.	წონა კგ. A240	წონა კგ. A500C	V; მ³
1	2	3	4	5	6	7	8	9	10	11
1	16 A500C	7200	3	21.60	8 A240	60.00	0.39	23.68		0.89
2	16 A500C	7200	3	21.60	16 A500C	43.20	1.58		68.18	
I	8 A240	1500	40	60.00						
						∑		23.68	68.18	0.89
						n= 1		23.68	68.18	0.89
									103.80	კგ/მ³

მონ. რ/ბ რანდკოჭის რკ-4-ის სპეციფიკაცია

არმატურის სპეციფიკაცია					არმატურის ამოკრეფა					ბეტონი B 25
პოზ. №	Ø	L მმ	n ცალი	Ln მ	Ø	∑ Ln მ	ბრტყელ მეტრის წონა კგ.	წონა კგ. A240	წონა კგ. A500C	V; მ³
1	2	3	4	5	6	7	8	9	10	11
1	16 A500C	3600	3	10.80	8 A240	34.50	0.39	13.61		0.35
2	16 A500C	3600	3	10.80	16 A500C	21.60	1.58		34.09	
I	8 A240	1500	23	34.50						
						∑		13.61	34.09	0.35
						n= 1		13.61	34.09	0.35
									138.28	კგ/მ³

პროექტის დასახელება

ინდივიდუალური საცხოვრებელი სახლი

პროექტის მისამართი

ქ. მცხეთა, სოფელი კიკეთი, დიდუბის ქუჩა №2
(ს/კ 01.81.01.257.013)

დამკვეთი

სტადია მარილი განმარტება

2024.01.21

დაკვეთის №

CAD DWG ფაილი house 3 bedrooms 5e v43_2 12.dwg

მთ. კონსტრუქტორი: ზ. ვაშაკიძე

საავტორო უფლებები

ნახაზის დასახელება

მონ. რ/ბ რანდკოჭის რკ-3-ისა და რკ-4-ის არმირება

კ-5.02

A3

მონ. რ/ბ რანდკოჭის რკ-5-ის არმირება

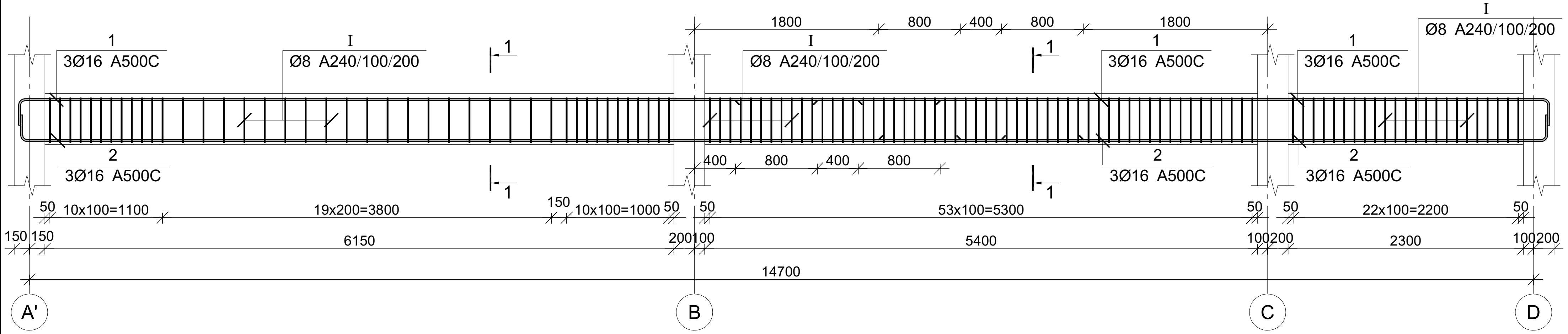

მონ. რ/ბ რანდკოჭის რკ-6-ის არმირება

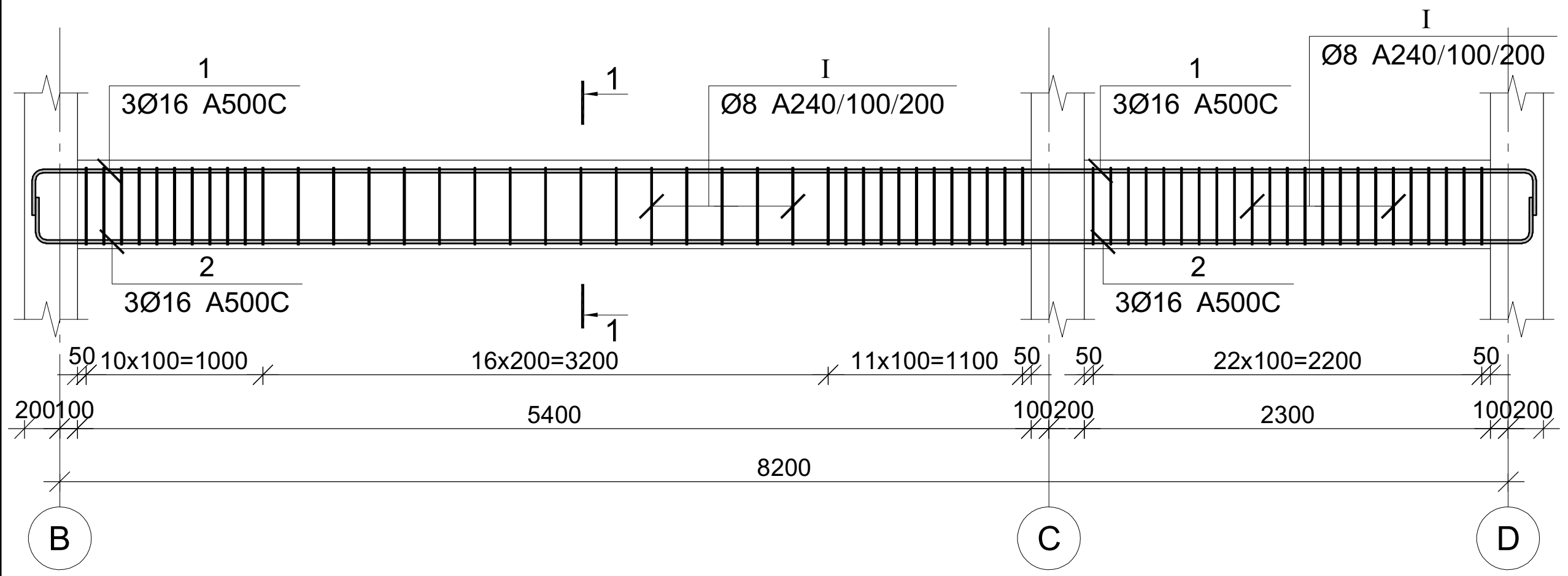

კვეთი 1-1

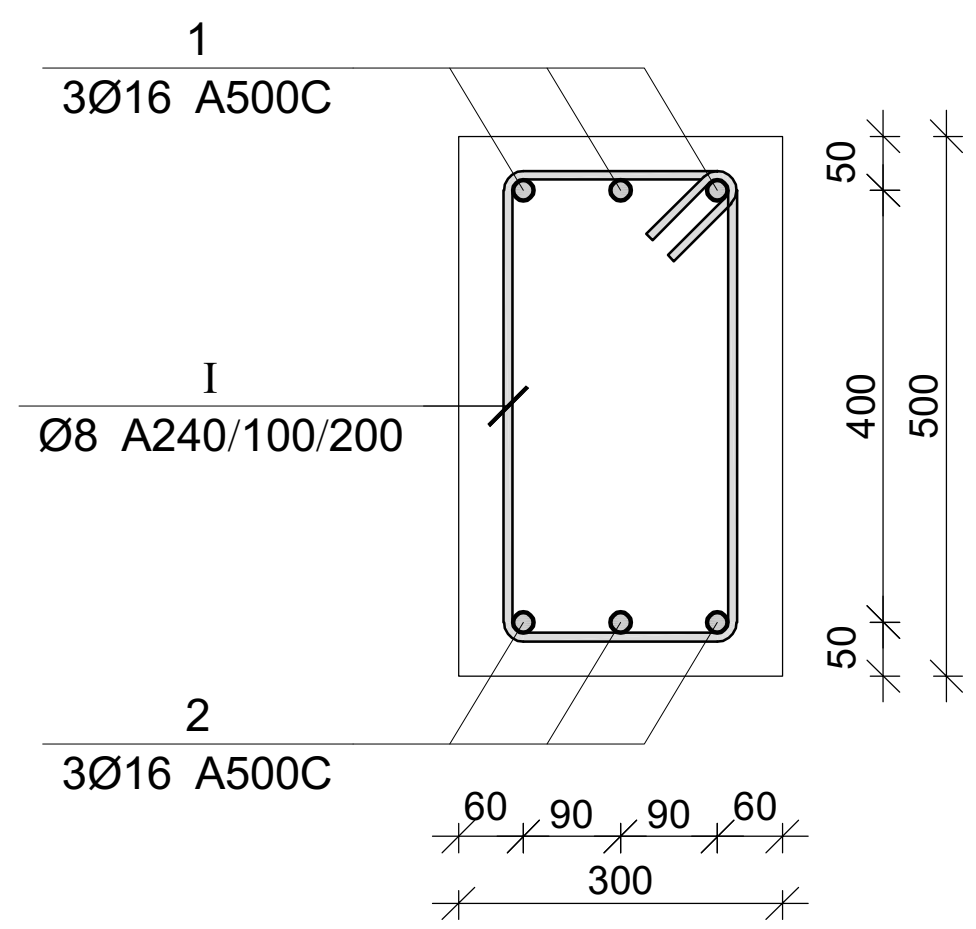

პოზ.	Ø [მმ.]	ესკიზი [მმ.]	სიგრძე [მმ.]
①	Ø16	350 ... 350	----
②	Ø16	350 ... 350	----
I	Ø8	220, 100, 100, 430, 430, 220	1500

მონ. რ/ბ რანდკოჭის რკ-5-ის სპეციფიკაცია

არმატურის სპეციფიკაცია					არმატურის ამოკრეფა					ბეტონი B 25
პოზ. №	Ø	L მმ	n ცალი	Ln მ	Ø	∑ Ln მ	გრძივი მეტრის წონა კგ.	წონა კგ. A240	წონა კგ. A500C	V; მ³
1	2	3	4	5	6	7	8	9	10	11
1	16 A500C	16550	3	49.65	8 A240	178.50	0.39	70.43		2.08
2	16 A500C	16550	3	49.65	16 A500C	99.30	1.58		156.73	
I	8 A240	1500	119	178.50						
							∑	70.43	156.73	2.08
						n= 1		70.43	156.73	2.08
									109.34	კგ/მ³

მონ. რ/ბ რანდკოჭის რკ-6-ის სპეციფიკაცია

არმატურის სპეციფიკაცია					არმატურის ამოკრეფა					ბეტონი B 25
პოზ. №	Ø	L მმ	n ცალი	Ln მ	Ø	∑ Ln მ	გრძივი მეტრის წონა კგ.	წონა კგ. A240	წონა კგ. A500C	V; მ³
1	2	3	4	5	6	7	8	9	10	11
1	16 A500C	9300	3	27.90	8 A240	91.50	0.39	36.10		1.16
2	16 A500C	9300	3	27.90	16 A500C	55.80	1.58		88.07	
I	8 A240	1500	61	91.50						
							∑	36.10	88.07	1.16
						n= 2		72.21	176.14	2.31
									107.51	კგ/მ³

პროექტის დასახელება
ინდივიდუალური საცხოვრებელი სახლი

პროექტის მისამართი
ქ. თბილისი, სოფელი კიკეთი, დიდების ქუჩა №2
(ს/კ 01.81.01.257.013)

დამკვეთი

სტადია	თარიღი	განმარტება
	2024.01.21	

დამკვეთის №

CAD DWG ფაილი house 3 bedrooms 5e v43_2 l2.dwg

მთ. კონსტრუქტორი: გ. ვაშაკიძე

საავტორო უფლებები

ნახაზის დასახელება
მონ. რ/ბ რანდკოჭის რკ-5-ისა და რკ-6-ის არმირება

კ-5.03

A3

მონ. რ/ბ რიგელის მრ-1-ის არმირება

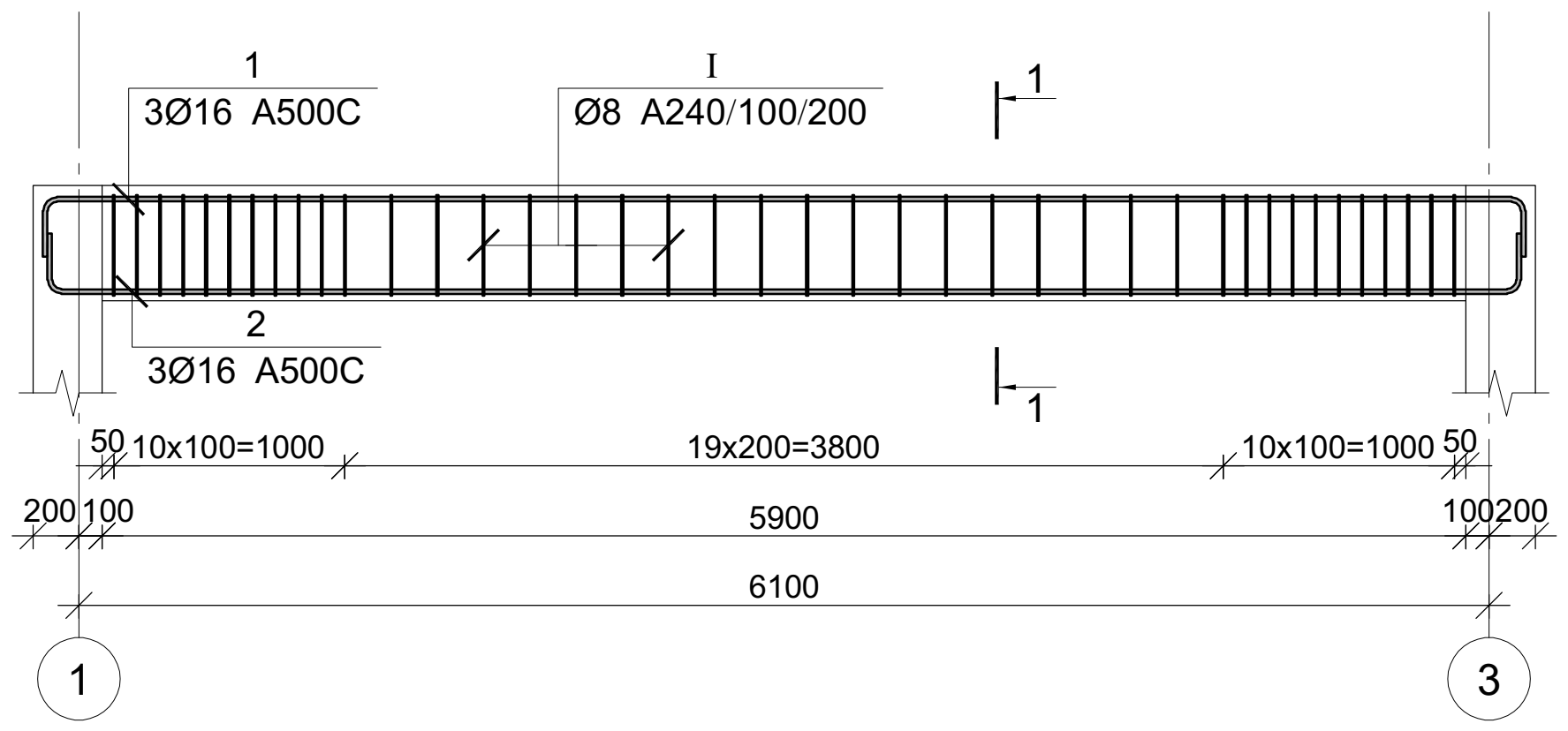

კვეთი 1-1

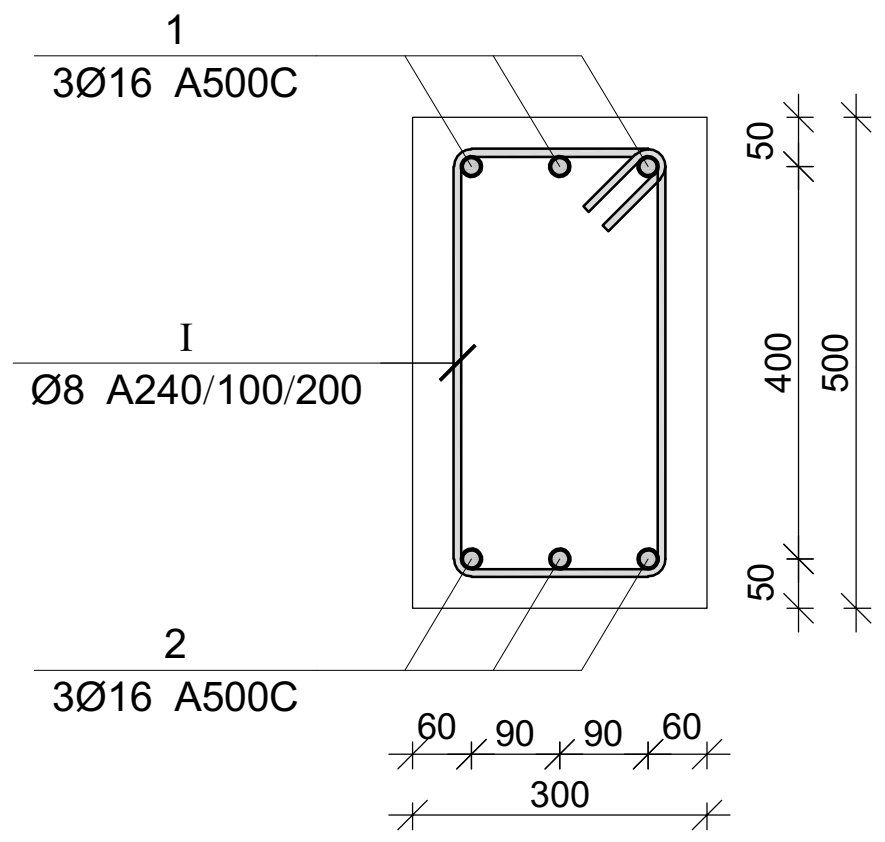

კვეთი 2-2

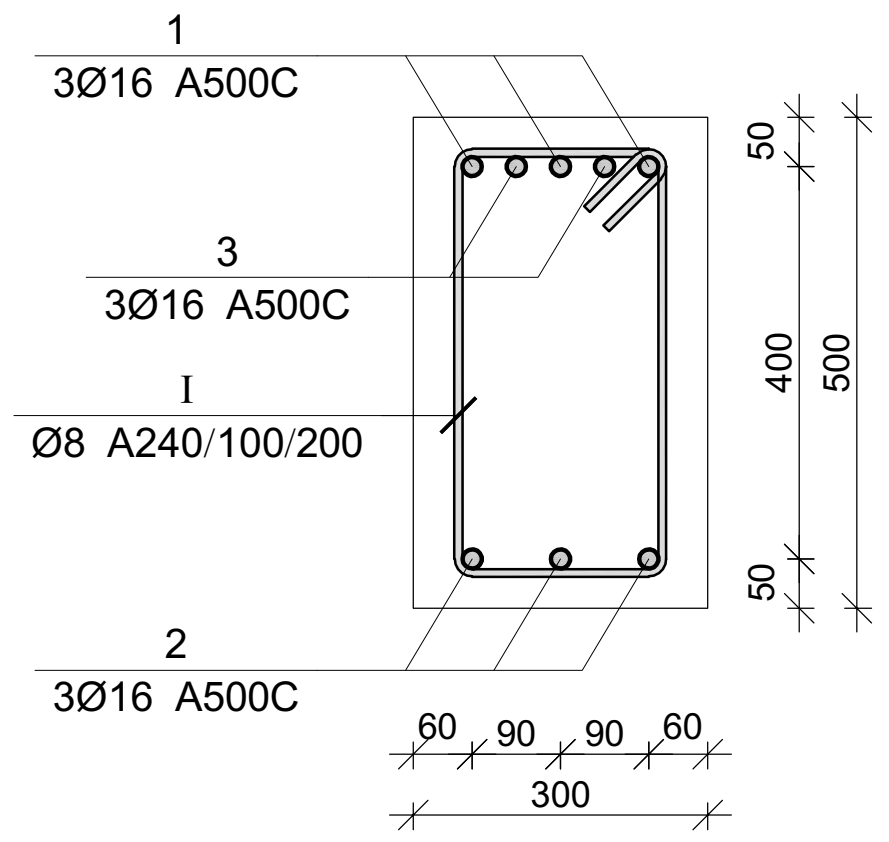

პოზ.	Ø [მმ.]	ესკიზი [მმ.]	სიგრძე [მმ.]
1	Ø16		----
2	Ø16		----
I	Ø8		1500

მონ. რ/ბ რიგელის მრ-2-ის არმირება

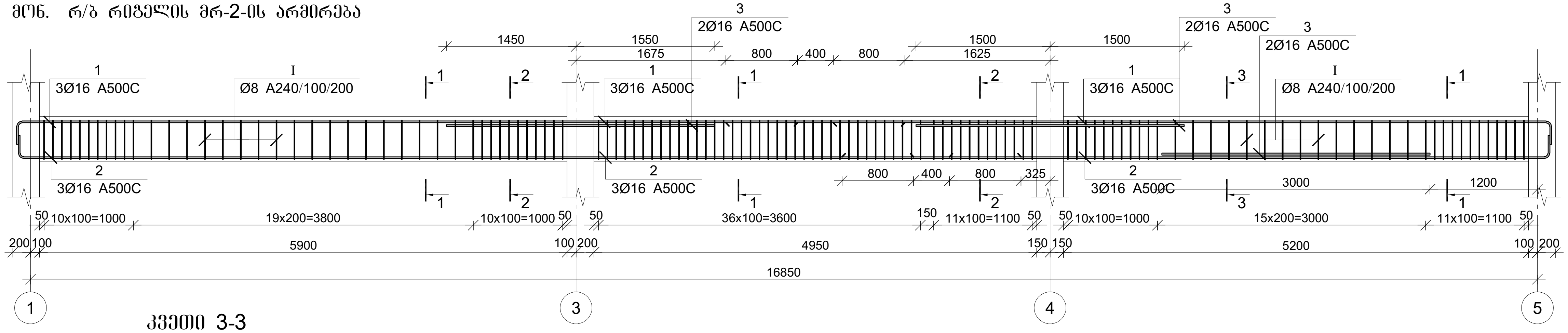

კვეთი 3-3

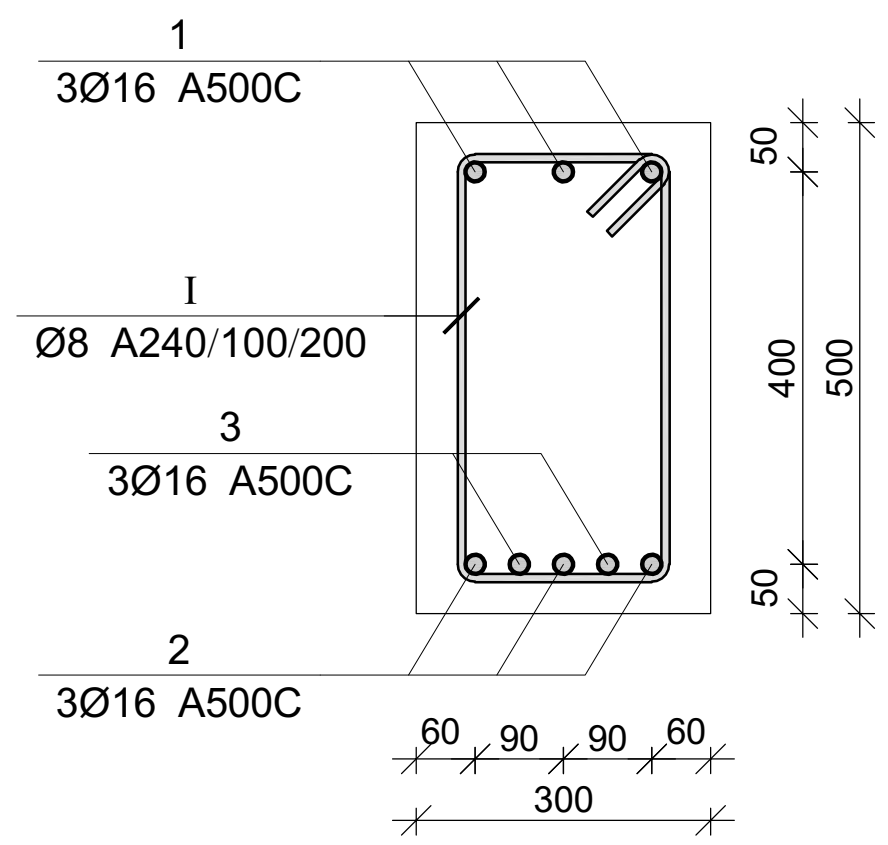

მონ. რ/ბ რიგელის მრ-1-ის სპეციფიკაცია

არმატურის სპეციფიკაცია					არმატურის ამოკრეფა					ბეტონი B 25
პოზ. №	Ø	L მმ	n ცალი	Ln მ	Ø	∑ Ln მ	გრძივი მეტრის წონა კგ.	წონა კგ. A240	წონა კგ. A500C	V; მ³
1	2	3	4	5	6	7	8	9	10	11
1	16 A500C	7200	3	21.60	8 A240	60.00	0.39	23.68		0.89
2	16 A500C	7200	3	21.60	16 A500C	43.20	1.58		68.18	
I	8 A240	1500	40	60.00						
							∑	23.68	68.18	0.89
						n= 1		23.68	68.18	0.89
									103.80	კგ/მ³

მონ. რ/ბ რიგელის მრ-2-ის სპეციფიკაცია

არმატურის სპეციფიკაცია					არმატურის ამოკრეფა					ბეტონი B 25
პოზ. №	Ø	L მმ	n ცალი	Ln მ	Ø	∑ Ln მ	გრძივი მეტრის წონა კგ.	წონა კგ. A240	წონა კგ. A500C	V; მ³
1	2	3	4	5	6	7	8	9	10	11
1	16 A500C	16750	3	50.25	8 A240	189.00	0.39	74.58		2.41
2	16 A500C	16750	3	50.25	16 A500C	118.50	1.58		187.03	
3	16 A500C	3000	6	18.00						
I	8 A240	1500	126	189.00			∑	74.58	187.03	2.41
						n= 1		74.58	187.03	2.41
									108.66	კგ/მ³

პროექტის დასახელება

ინდივიდუალური საცხოვრებელი სახლი

პროექტის მისამართი

ქ. თბილისი, სოფელი კიკეთი, დიდების ქუჩა №2 (ს/კ 01.81.01.257.013)

დამკვეთი

სტადია	თარიღი	განმარტება
	2024.01.21	

დაკვეთის №

CAD DWG ფაილი house 3 bedroems 5e v43_2 l2.dwg

მთ. კონსტრუქტორი: გ. ვაშაკიძე

საავტორო უფლებები

ნახაზის დასახელება

მონ. რ/ბ რიგელის მრ-1-ისა და მრ-2-ის არმირება

კ-5.04

A3

მონ. რ/ბ რიგელის მრ-3-ის არმირება

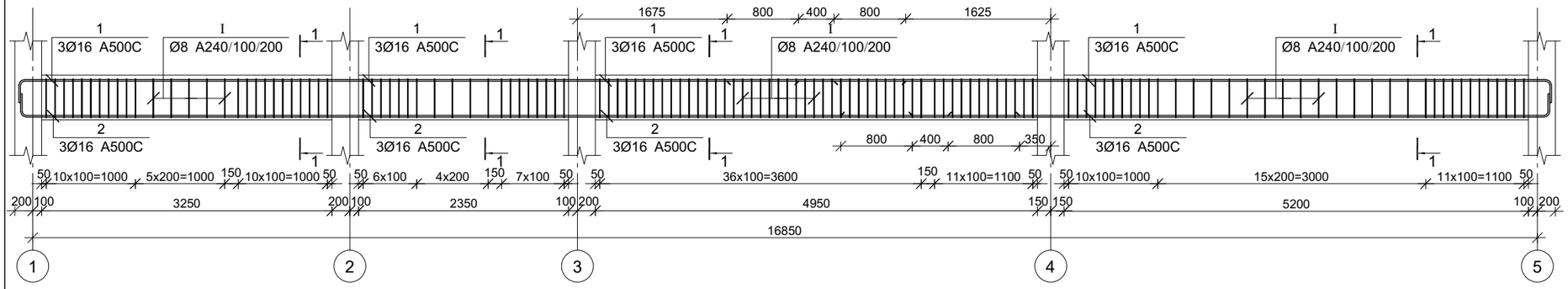

მონ. რ/ბ რიგელის მრ-4-ის არმირება

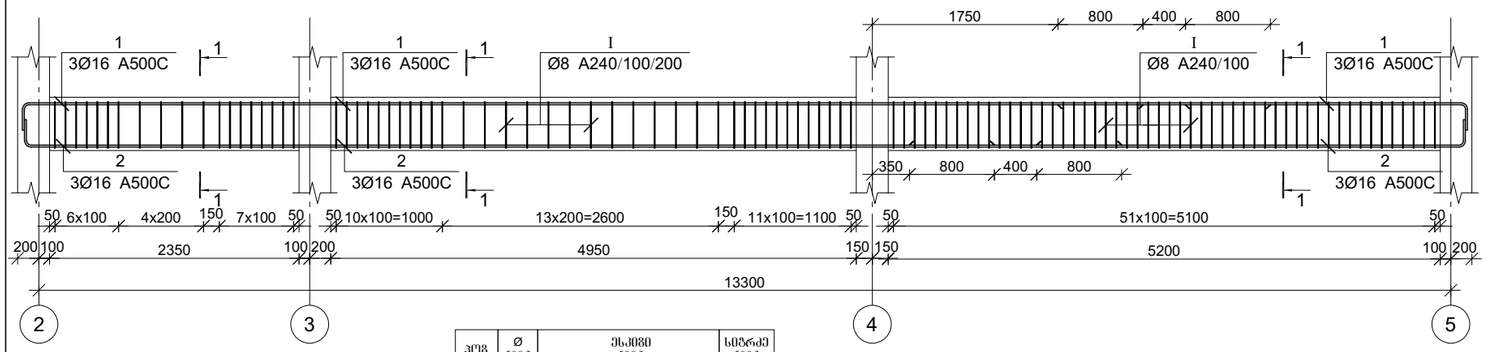

პოზ.	Ø [მმ.]	ესკიზი [მმ.]	სიგრძე [მმ.]
①	Ø16	150 350	----
②	Ø16	150 350	----
①	Ø8	220 90 430 430 220	1500

კვეთი 1-1

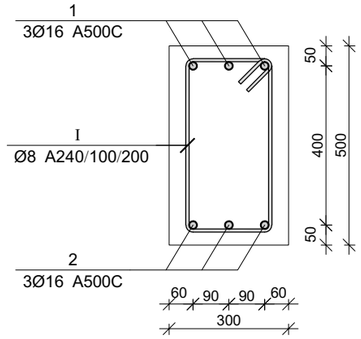

მონ. რ/ბ რიგელის მრ-3-ის სპეციფიკაცია

არმატურის სპეციფიკაცია					არმატურის ამოკრეფა					ბეტონი B 25
პოზ. №	Ø	L მმ	n ცალი	Ln მ	Ø	∑ Ln მ	ბრაკით ვენრის წონა კგ.	წონა კგ. A240	წონა კგ. A500C	V; მ³
1	2	3	4	5	6	7	8	9	10	11
1	16 A500C	16750	3	50.25	8 A240	198.00	0.39	78.13		2.36
2	16 A500C	16750	3	50.25	16 A500C	100.50	1.58		158.62	
I	8 A240	1500	132	198.00						
						∑		78.13	158.62	2.36
						n= 1		78.13	158.62	2.36
									100.21	კგ/მ³

მონ. რ/ბ რიგელის მრ-4-ის სპეციფიკაცია

არმატურის სპეციფიკაცია					არმატურის ამოკრეფა					ბეტონი B 25
პოზ. №	Ø	L მმ	n ცალი	Ln მ	Ø	∑ Ln მ	ბრაკით ვენრის წონა კგ.	წონა კგ. A240	წონა კგ. A500C	V; მ³
1	2	3	4	5	6	7	8	9	10	11
1	16 A500C	15200	3	45.60	8 A240	160.50	0.39	63.33		1.88
2	16 A500C	15200	3	45.60	16 A500C	91.20	1.58		143.94	
I	8 A240	1500	107	160.50						
						∑		63.33	143.94	1.88
						n= 2		126.66	287.89	3.75
									110.55	კგ/მ³

პროექტის დასახელება

ინდივიდუალური სასხოვრებელი სახლი

პროექტის მისამართი

ქ. ობილისი, სოფელი კიკეთი, დიღების ქუჩა №2 (ს/კ 01.81.01.257.013)

დამკვეთი

სტადია მარილი განმარტება

2024.01.21

დაკვეთის №

CAD DWG ფაილი house 3 bedrooms 5e v43_2 12.dwg

მთ. კონსტრუქტორი: ზ. ვაშაკიძე

საავტორო უფლებები

ნახაზის დასახელება

მონ. რ/ბ რიგელის მრ-3-ისა და მრ-4-ის არმირება

კ-5.05

A3

მონ. რ/ბ რიგელის მრ-5-ის არმირება

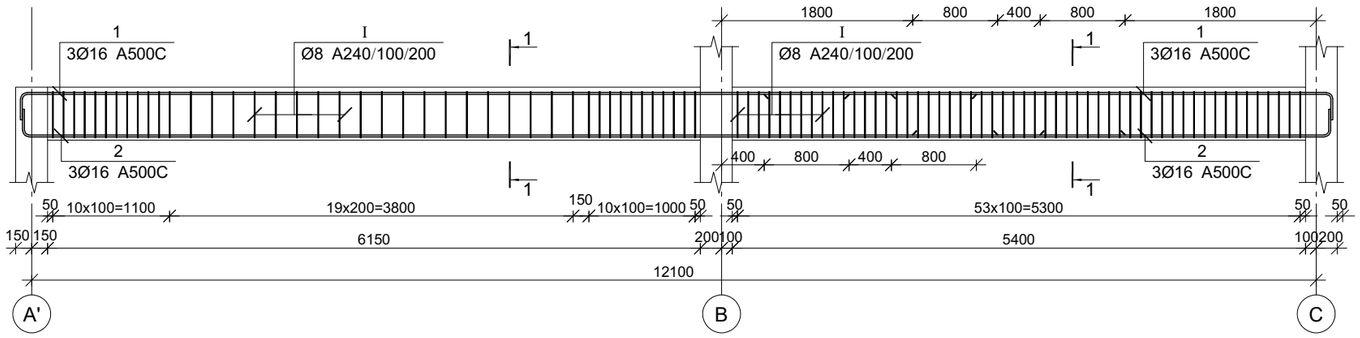

მონ. რ/ბ რიგელის მრ-6-ის არმირება

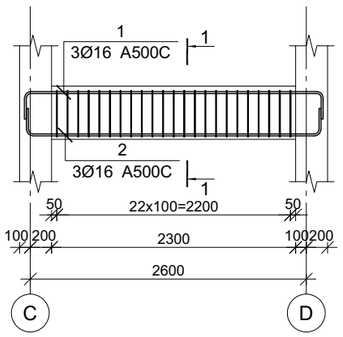

კვეთი 1-1

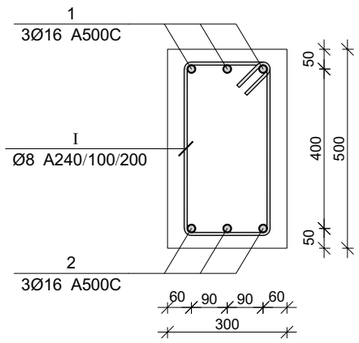

პოზ.	Ø [მმ.]	ესკიზი [მმ.]	სიგრძე [მმ.]
①	Ø16	350 ---- 350	----
②	Ø16	350 ---- 350	----
①	Ø8	220 Ø8 430 430 220	1500

მონ. რ/ბ რიგელის მრ-5-ის სპეციფიკაცია

არმატურის სპეციფიკაცია					არმატურის ამოკრეფა					ბეტონი B 25
პოზ. №	Ø	L მმ	n ცალი	Ln მ	Ø	∑ Ln მ	მარკის მეტრის წონა კგ.	წონა კგ. A240	წონა კგ. A500C	V; მ³
1	2	3	4	5	6	7	8	9	10	11
1	16 A500C	13950	3	41.85	8 A240	144.00	0.39	56.82		1.73
2	16 A500C	13950	3	41.85	16 A500C	83.70	1.58		132.11	
I	8 A240	1500	96	144.00						
						∑		56.82	132.11	1.73
						n= 1		56.82	132.11	1.73
									109.05	კგ/მ³

მონ. რ/ბ რიგელის მრ-6-ის არმირება

არმატურის სპეციფიკაცია					არმატურის ამოკრეფა					ბეტონი B 25
პოზ. №	Ø	L მმ	n ცალი	Ln მ	Ø	∑ Ln მ	მარკის მეტრის წონა კგ.	წონა კგ. A240	წონა კგ. A500C	V; მ³
1	2	3	4	5	6	7	8	9	10	11
1	16 A500C	3600	3	10.80	8 A240	34.50	0.39	13.61		0.35
2	16 A500C	3600	3	10.80	16 A500C	21.60	1.58		34.09	
I	8 A240	1500	23	34.50						
						∑		13.61	34.09	0.35
						n= 3		40.84	102.28	1.04
									138.28	კგ/მ³

პროექტის დასახელება

ინდივიდუალური სასხოვრებელი სახლი

პროექტის მისამართი

ქ. ობილისი, სოფელი კიკეთი, დიღების ქუჩა №2
(ს/კ 01.81.01.257.013)

დამკვეთი

სტადია მარილი განმარტება

2024.01.21

დაკვეთის №

CAD DWG ფაილი house 3 bedrooms 5e v43_2 l2.dwg

მთ. კონსტრუქტორი: ზ. ვაშაკიძე

საავტორო უფლებები

ნახაზის დასახელება

მონ. რ/ბ რიგელის მრ-5-ისა და მრ-6-ის არმირება

კ-5.06

A3

მონ. რ/ბ რიგელის მრ-7-ის არმირება

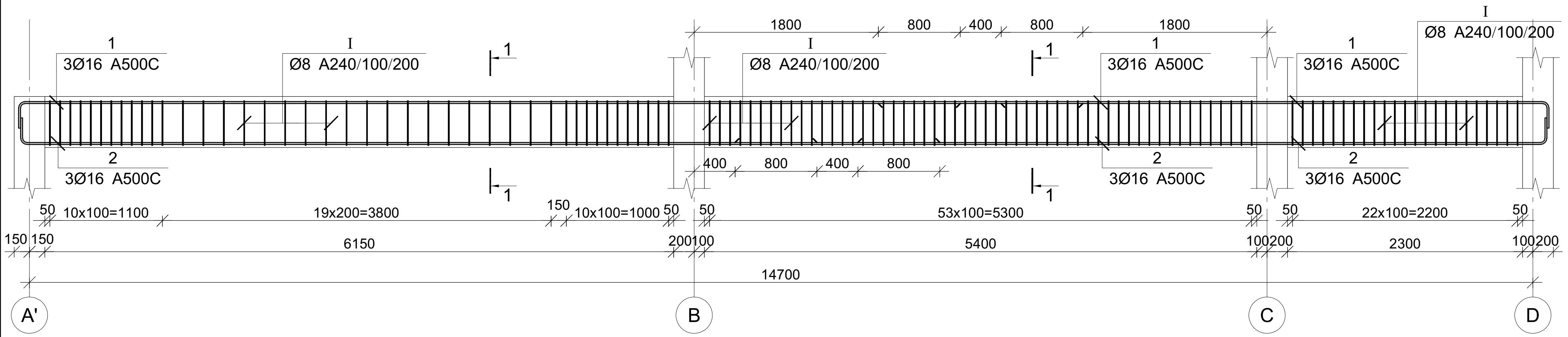

მონ. რ/ბ რიგელის მრ-8-ის არმირება

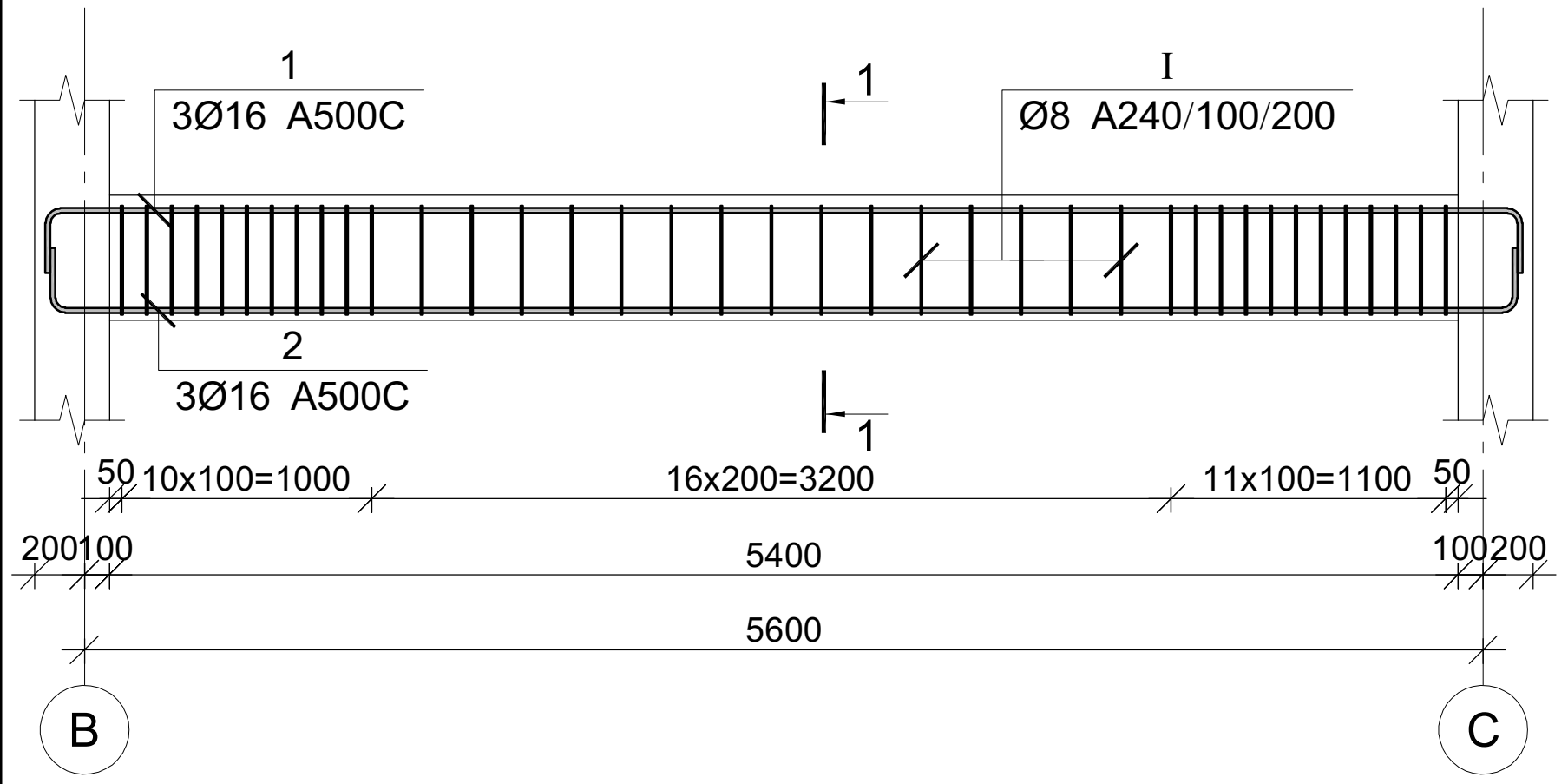

კვეთი 1-1

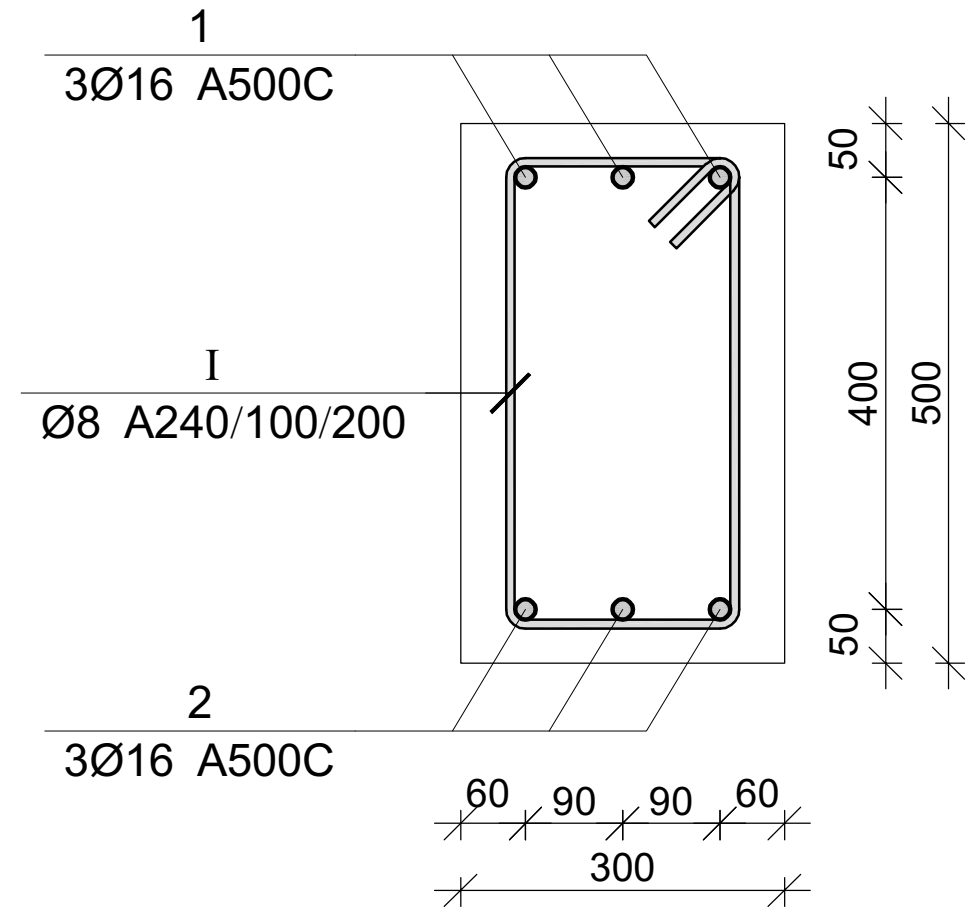

პოზ.	Ø [მმ.]	ესკიზი [მმ.]	სიგრძე [მმ.]
1	Ø16		----
2	Ø16		----
I	Ø8	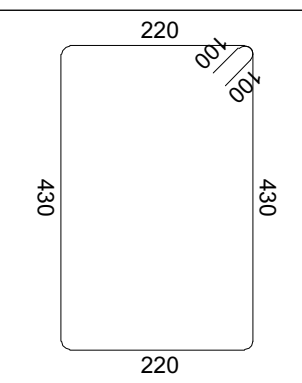	1500

მონ. რ/ბ რიგელის მრ-7-ის სპეციფიკაცია

არმატურის სპეციფიკაცია					არმატურის ამოკრეფა					ბეტონი B 25
პოზ. №	Ø	L მმ	n ცალი	Ln მ	Ø	∑ Ln მ	გრძივი მეტრის წონა კგ.	წონა კგ. A240	წონა კგ. A500C	V; მ³
1	2	3	4	5	6	7	8	9	10	11
1	16 A500C	16550	3	49.65	8 A240	178.50	0.39	70.43		2.08
2	16 A500C	16550	3	49.65	16 A500C	99.30	1.58		156.73	
I	8 A240	1500	119	178.50						
							∑	70.43	156.73	2.08
						n= 1		70.43	156.73	2.08
									109.34	კგ/მ³

მონ. რ/ბ რიგელის მრ-8-ის სპეციფიკაცია

არმატურის სპეციფიკაცია					არმატურის ამოკრეფა					ბეტონი B 25
პოზ. №	Ø	L მმ	n ცალი	Ln მ	Ø	∑ Ln მ	გრძივი მეტრის წონა კგ.	წონა კგ. A240	წონა კგ. A500C	V; მ³
1	2	3	4	5	6	7	8	9	10	11
1	16 A500C	6700	3	20.10	8 A240	57.00	0.39	22.49		0.81
2	16 A500C	6700	3	20.10	16 A500C	40.20	1.58		63.45	
I	8 A240	1500	38	57.00						
							∑	22.49	63.45	0.81
						n= 3		67.47	190.35	2.43
									106.10	კგ/მ³

პროექტის დასახელება

ინდივიდუალური საცხოვრებელი სახლი

პროექტის მისამართი

ქ. თბილისი, სოფელი კიკეთი, ღიღების ქუჩა №2 (ს/კ 01.81.01.257.013)

დამკვეთი

სტადია	თარიღი	განმარტება
	2024.01.21	

დაკვეთის №

CAD DWG ფაილი house 3 bedrooms 5e v43_2 l2.dwg

მთ. კონსტრუქტორი: გ. ვაშაკიძე

საავტორო უფლებები

ნახაზის დასახელება

მონ. რ/ბ რიგელის მრ-7-ისა და მრ-8-ის არმირება

კ-5.07

A3

მონ. რ/ბ რიგელის მრ-9-ის არმირება

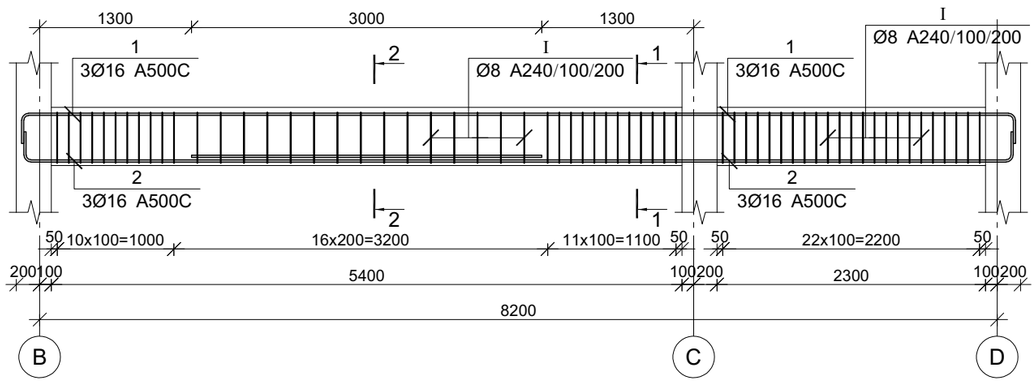

კვეთი 1-1

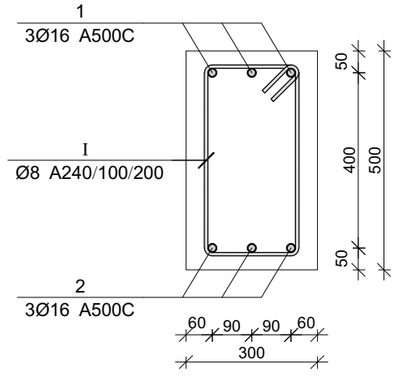

კვეთი 2-2

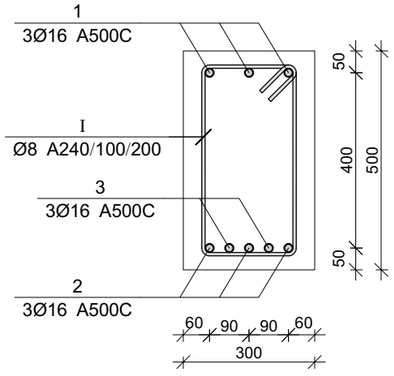

მონ. რ/ბ რიგელის მრ-10-ის არმირება

მონ. რ/ბ რიგელის მრ-9-ის სპეციფიკაცია

არმატურის სპეციფიკაცია					არმატურის ამოკრეფა					ბეტონი B 25
პოზ. №	Ø	L მმ	n ცალი	Ln მ	Ø	∑ Ln მ	ბრაკით მეტრის წონა კგ.	წონა კგ. A240	წონა კგ. A500C	V; მ³
1	2	3	4	5	6	7	8	9	10	11
1	16 A500C	9300	3	27.90	8 A240	91.50	0.39	36.10		1.16
2	16 A500C	9300	3	27.90	16 A500C	61.80	1.58		97.54	
3	16 A500C	3000	2	6.00						
I	8 A240	1500	61	91.50		∑		36.10	97.54	1.16
						n= 2		72.21	195.08	2.31
									115.71	კგ/მ³

მონ. რ/ბ რიგელის მრ-10-ის სპეციფიკაცია

არმატურის სპეციფიკაცია					არმატურის ამოკრეფა					ბეტონი B 25
პოზ. №	Ø	L მმ	n ცალი	Ln მ	Ø	∑ Ln მ	ბრაკით მეტრის წონა კგ.	წონა კგ. A240	წონა კგ. A500C	V; მ³
1	2	3	4	5	6	7	8	9	10	11
1	16 A500C	6500	3	19.50	8 A240	55.50	0.39	21.90		0.78
2	16 A500C	6500	3	19.50	16 A500C	39.00	1.58		61.56	
I	8 A240	1500	37	55.50						
						∑		21.90	61.56	0.78
						n= 1		21.90	61.56	0.78
									106.99	კგ/მ³

პროექტის დასახელება

ინდივიდუალური სასხოვრებელი სახლი

პროექტის მისამართი

ქ. ობილისი, სოფელი კიკეთი, დიღების ქუჩა №2
(ს/კ 01.81.01.257.013)

დამკვეთი

სტადია | ობიექტი | ფანმარტება

2024.01.21

დაკვეთის №

CAD DWG ფაილი house 3 bedrooms 5e v43_2 12.dwg

მთ. კონსტრუქტორი: ზ. ვაშაკიძე

საავტორო უფლებები

ნახაზის დასახელება

მონ. რ/ბ რიგელის მრ-9-ისა და მრ-10-ის არმირება

კ-5.08

A3

მონ. რ/ბ რიგელის მრ-11-ის არმირება

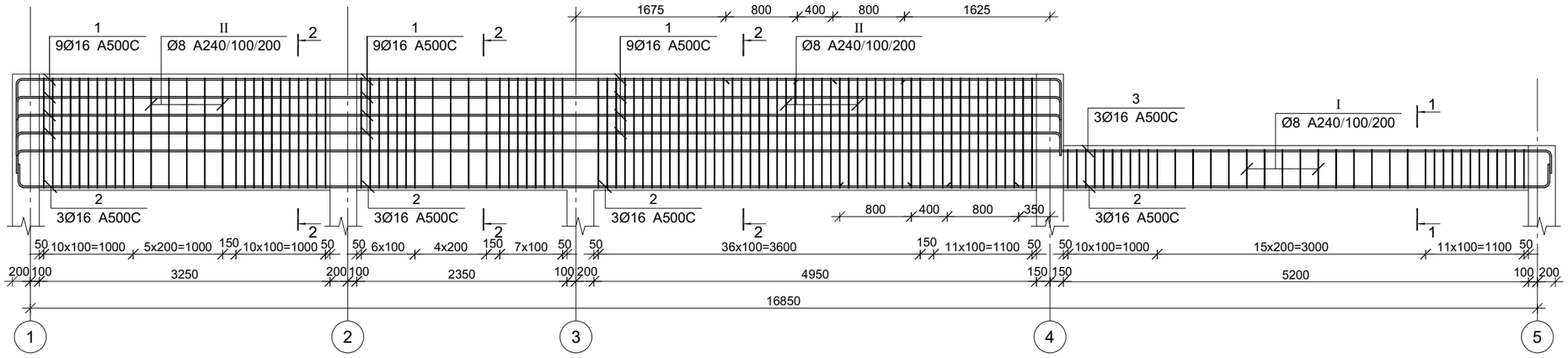

კვეთი 1-1

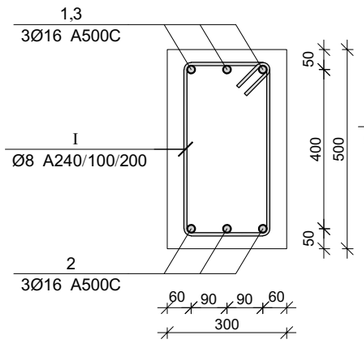

კვეთი 2-2

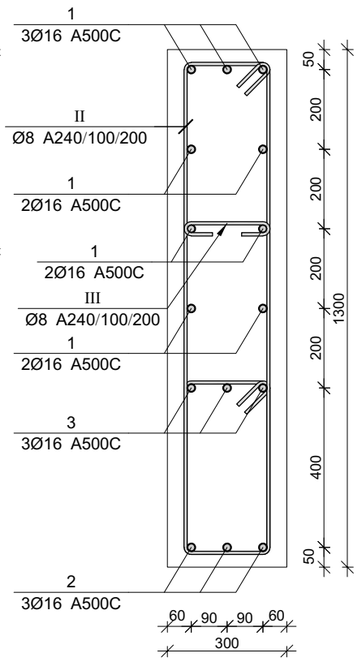

პოზ.	Ø [მმ.]	ესკიზი [მმ.]	სიგრძე [მმ.]
①	Ø16	390 ---- 390	----
②	Ø16	390 ---- 390	----
Ⅰ	Ø8	220 50 430 430 220	1500
Ⅱ	Ø8	220 50 1230 1230 220	3100
Ⅲ	Ø8	50 50 185 185 210	310

მონ. რ/ბ რიგელის მრ-11-ის არმირება

არმატურის სპეციფიკაცია					არმატურის ამოკრეფა					ბეტონი B 25
პოზ. №	Ø	L მმ	n ცალი	Ln მ	Ø	∑ Ln მ	გარჩევ ვენტის წონა კგ.	წონა კგ. A240	წონა კგ. A500C	V; მ³
1	2	3	4	5	6	7	8	9	10	11
1	16 A500C	13250	9	119.25	8 A240	521.95	0.39	205.95		4.89
2	16 A500C	18750	3	56.25	16 A500C	231.75	1.58		365.78	
3	16 A500C	18750	3	56.25						
I	8 A240	1500	132	198.00						
II	8 A240	3100	95	294.50						
III	8 A240	310	95	29.45			∑	205.95	365.78	4.89
							n= 1	205.95	365.78	4.89
									116.81	კგ/მ³

პროექტის დასახელება

ინდივიდუალური სასხოვრებელი სახლი

პროექტის მისამართი

ქ. ობილისი, სოფელი კიკეთი, დიღების ქუჩა №2
(ს/კ 01.81.01.257.013)

დამკვეთი

სტადია | ოარიდი | განმარტება

2024.01.21

დაკვეთის №

CAD DWG ფაილი house 3 bedrooms 5e v43_2 12.dwg

მთ. კონსტრუქტორი: ზ. ვაშაკიძე

საავტორო უფლებები

ნახაზის დასახელება

მონ. რ/ბ რიგელის მრ-11-ის არმირება

კ-5.09

A3

მონ. რ/ბ რიგელის მრ-12-ის არმირება

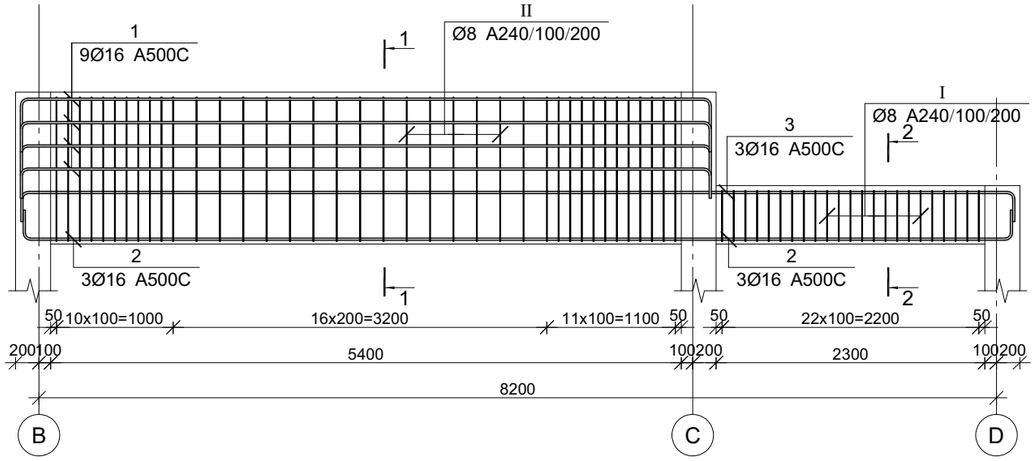

კვეთი 1-1

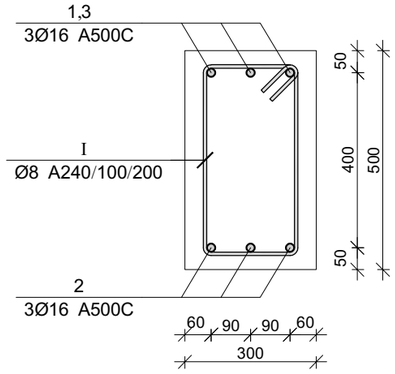

პოზ.	Ø [მმ.]	ესკიზი [მმ.]	სიგრძე [მმ.]
①	Ø16	360 360	----
②	Ø16	360 360	----

კვეთი 2-2

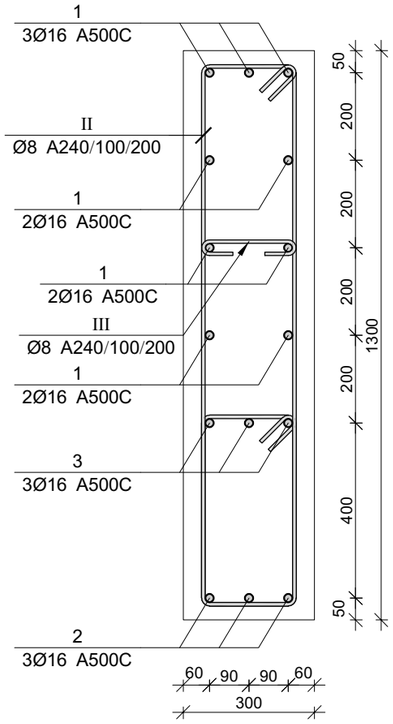

პოზ.	Ø [მმ.]	ესკიზი [მმ.]	სიგრძე [მმ.]
①	Ø8	220 430 430 220	1500
II	Ø8	220 1230 1230 220	3100
III	Ø8	50 50 310 210	310

მონ. რ/ბ რიგელის მრ-13-ის არმირება

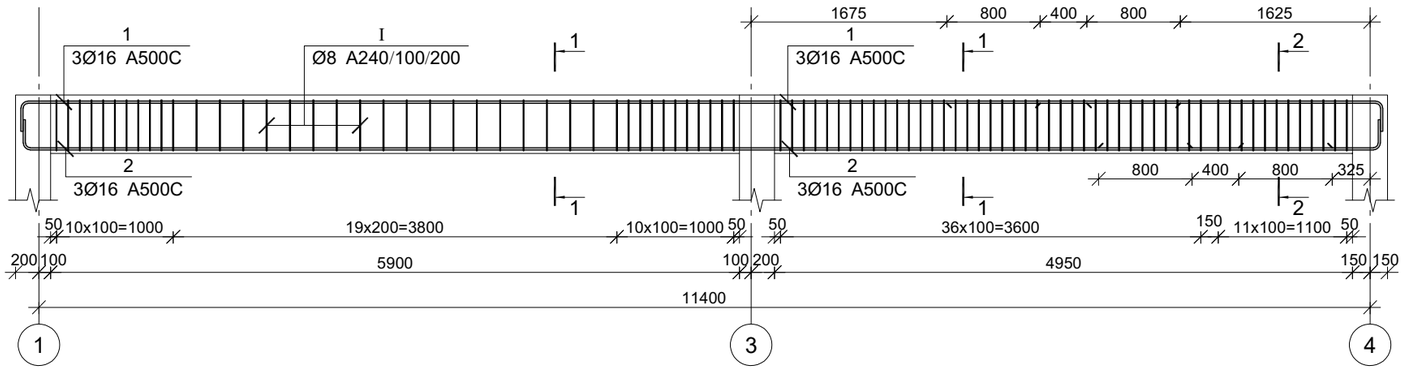

მონ. რ/ბ რიგელის მრ-12-ის არმირება

არმატურის სპეციფიკაცია					არმატურის ამოკრეფა					ბეტონი B 25
პოზ. №	Ø	L მმ	n ცალი	Ln მ	Ø	∑ Ln მ	ბრაკით მეტრის წონა კგ.	წონა კგ. A240	წონა კგ. A500C	V; მ³
1	2	3	4	5	6	7	8	9	10	11
1	16 A500C	6700	9	60.30	8 A240	221.08	0.39	87.23		1.23
2	16 A500C	9300	3	27.90	16 A500C	116.10	1.58		183.25	
3	16 A500C	9300	3	27.90						
I	8 A240	1500	61	91.50						
II	8 A240	3100	38	117.80						
III	8 A240	310	38	11.78		∑		87.23	183.25	1.23
						n= 1		87.23	183.25	1.23
									220.71	კგ/მ³

მონ. რ/ბ რიგელის მრ-13-ის სპეციფიკაცია

არმატურის სპეციფიკაცია					არმატურის ამოკრეფა					ბეტონი B 25
პოზ. №	Ø	L მმ	n ცალი	Ln მ	Ø	∑ Ln მ	ბრაკით მეტრის წონა კგ.	წონა კგ. A240	წონა კგ. A500C	V; მ³
1	2	3	4	5	6	7	8	9	10	11
1	16 A500C	13250	3	39.75	8 A240	133.50	0.39	52.68		1.63
2	16 A500C	13250	3	39.75	16 A500C	79.50	1.58		125.48	
I	8 A240	1500	89	133.50						
						∑		52.68	125.48	1.63
						n= 1		52.68	125.48	1.63
									109.47	კგ/მ³

პროექტის დასახელება

ინდივიდუალური სასხოვრებელი სახლი

პროექტის მისამართი

ქ. ობილისი, სოფელი კიკეთი, დიღების ქუჩა №2 (ს/კ 01.81.01.257.013)

დამკვეთი

სტადია	მარცლი	განმარტება

2024.01.21

დაკვეთის №

CAD DWG ფაილი house 3 bedrooms 5e v43_2 l2.dwg

მთ. კონსტრუქტორი: ზ. ვაშაკიძე

საავტორო უფლებები

ნახაზის დასახელება

მონ. რ/ბ რიგელის მრ-12-ისა და მრ-13-ის არმირება

კ-5.10

A3

მონ. რ/ბ რიგელის არმატურის გადაღებით გადაბმის დეტალი

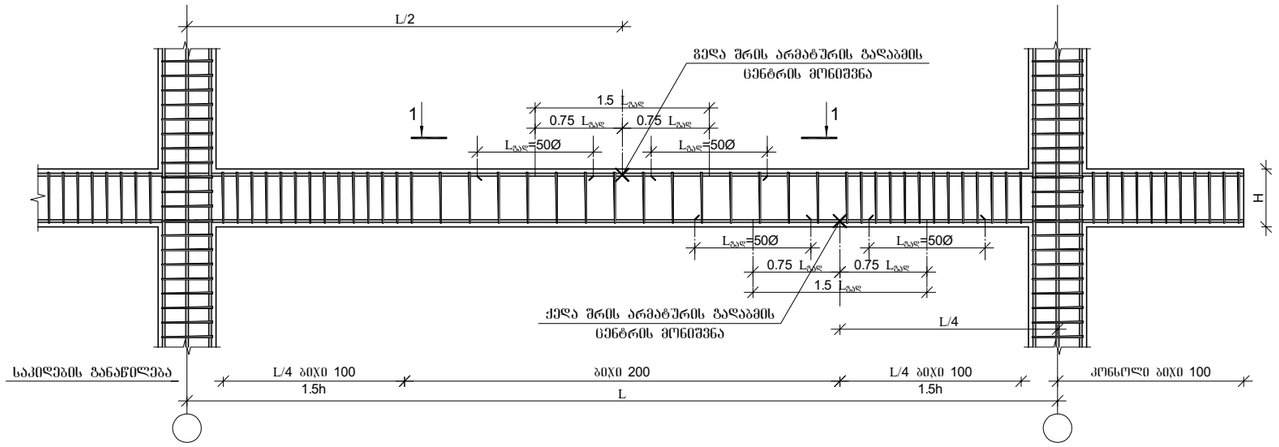

რიგელების და სვეტის შეერთების დეტალი გეგმაში

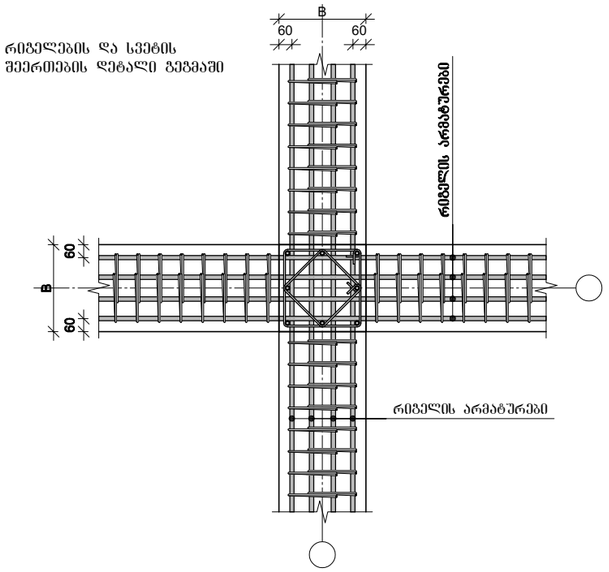

მონ. რ/ბ რიგელის არმატურის გადაღებით გადაბმის დეტალი ხედი 1-1

არმატურის ჩაანკერების დეტალი

1. მონიშვნა - X ალნიშვნავს მონ. რ/ბ რიგელის არმირების სქემებზე გრძივი არმატურის ორ პოზიციას შორის საგზვარს.
2. მონ. რ/ბ რიგელის არმირებისას არმატურის გადაბმის ადგილებში საკიდების ბიჯი უნდა იყო 100 მმ.

რიგელის და სვეტის შეერთების დეტალი ჭრილში

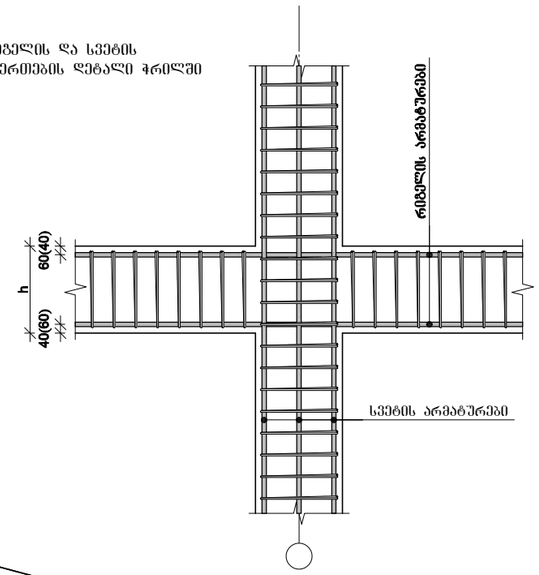

რიგელის და რიგელის შეერთების დეტალი ჭრილში

სვეტის ნაშვერების მოწყობის დეტალი

პროექტის დასახელება

ინდივიდუალური საცხოვრებელი სახლი

პროექტის მისამართი

ქ. ობილისი, სოფელი კიკეთი, დიღების ქუჩა №2
(ს/კ 01.81.01.257.013)

დამკვეთი

სტადია	ფარიდი	განმარტება
	2024.01.21	

დაკვეთის №

CAD DWG ფაილი house 3 bedrooms 5e v43_2 l2.dwg

მთ. კონსტრუქტორი: გ. ვაშაკიძე

გ. ვაშაკიძე

საავტორო უფლებები

ნახაზის დასახელება

მონ. რ/ბ რიგელის არმატურის გადაღებით გადაბმის და სვეტში ჩამაგრების დეტალები

კ-5.11

A3

გადახურვის ფილის არმირების გეგმა -0.100 ნიშნულზე

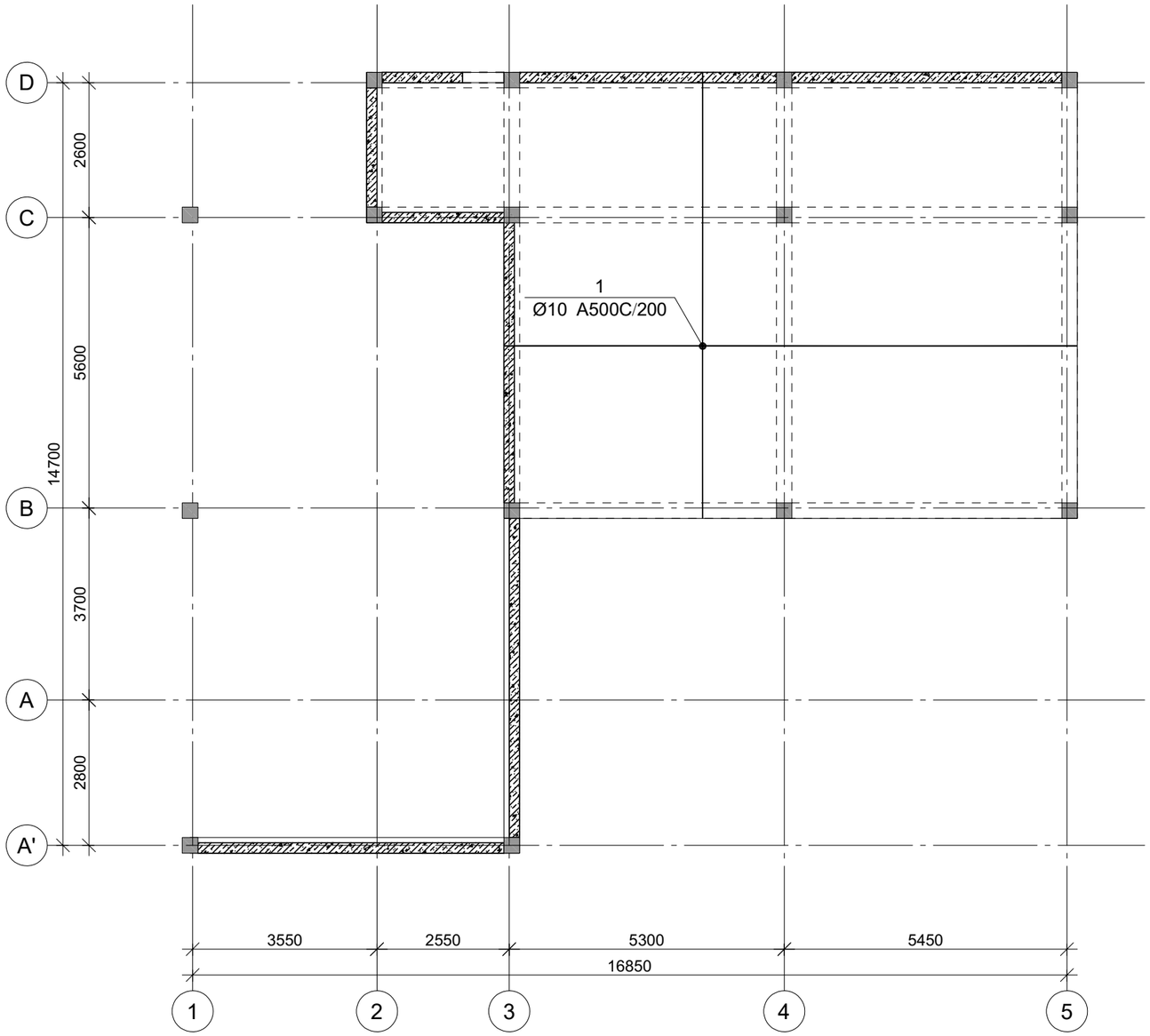

ფილის არმირების ფრაგმენტი ჭრილში

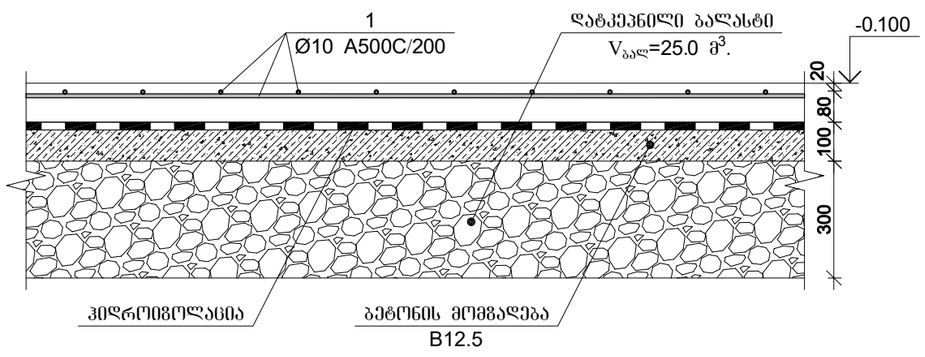

მონ. რ/ბ გადახურვის ფილის სპეციფიკაცია -0.100 ნიშნულზე

არმატურის სპეციფიკაცია					არმატურის ამოკრეფა					ბეტონი B 25
პოზ. №	Ø	L მმ.	n ცალი	Ln მ.	Ø	∑ Ln მ.	გრკივი მეტრის წონა კგ.	წონა კგ. A240	წონა კგ. A500C	V; მ³
1	2	3	4	5	6	7	8	9	10	11
1	10 A500C	----	----	1033.20	10 A500C	1033.20	0.39		407.69	8.40
							∑		407.69	8.40
						n= 1			407.69	8.40
ბეტონის მომზადება B12.5 $V_{ბეტ}$=8.4 მ³.									48.53	კგ/მ³

პროექტის დასახელება

ინდივიდუალური სასხოვრებელი სახლი

პროექტის მისამართი

ქ. თბილისი, სოფელი კიკეთი, დიღების ქუჩა №2
(ს/კ 01.81.01.257.013)

დამკვეთი

სტადია	მარცხი	განმარტება

2024.01.21

დაკვეთის №

CAD DWG ფაილი house 3 bedrooms 5e v43_2 l2.dwg

მთ. კონსტრუქტორი: ზ. ვაშაკიძე

საავტორო უფლებები

ნახაზის დასახელება

გადახურვის ფილის არმირების გეგმა -0.100 ნიშნულზე

კ-6.01

A3

გადახურვის ფილის არმირების გეგმა +3.600 ნიშნულზე

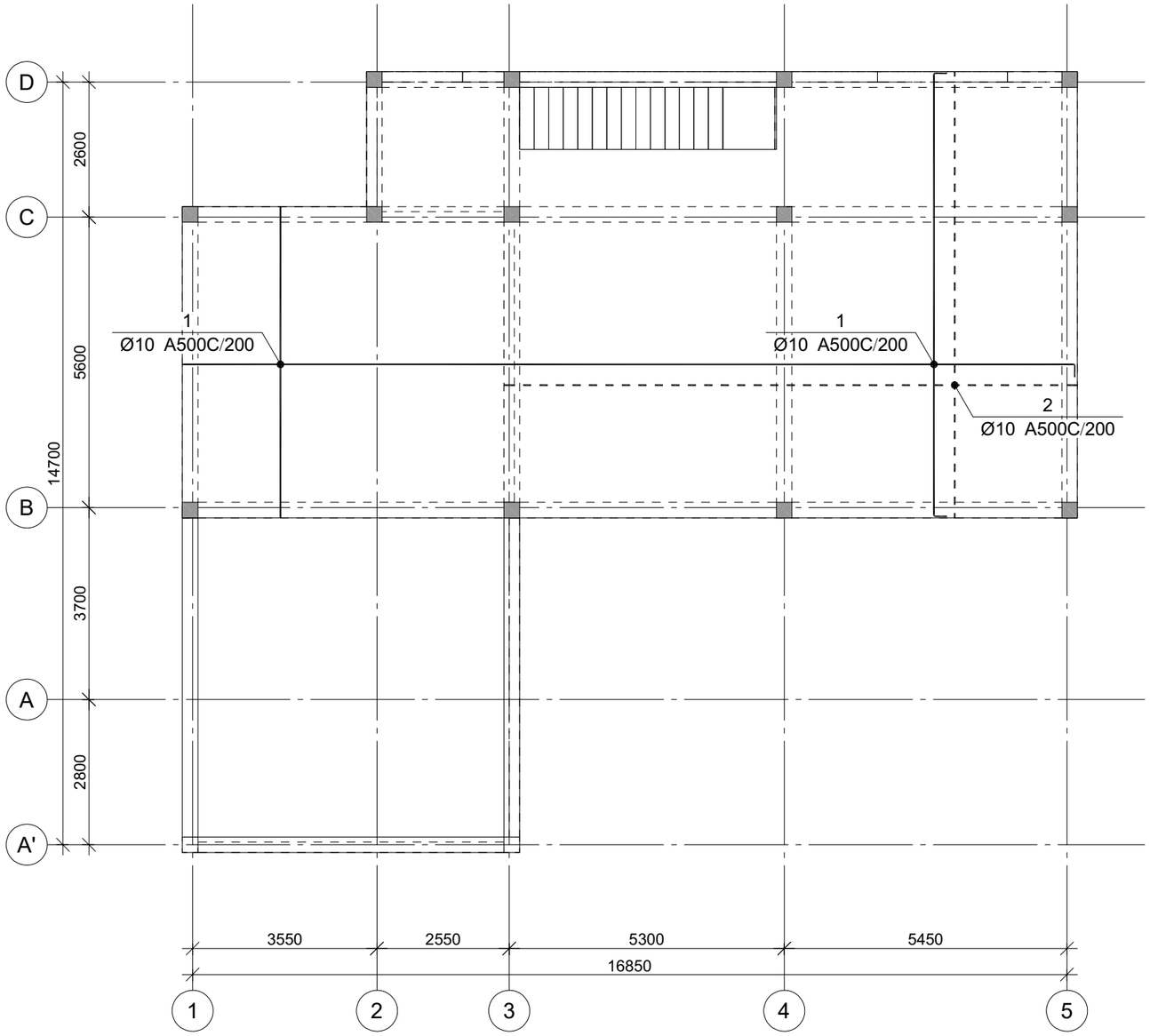

პროექტის დასახელება

ინდივიდუალური სახსოვრებელი სახლი

პროექტის მისამართი

ქ. ობილისი, სოფელი კიკეთი, დიღების ქუჩა №2
(ს/კ 01.81.01.257.013)

დამკვეთი

სტადია	მარცხი	განმარტება

2024.01.21

დაკვეთის №

CAD DWG ფაილი house 3 bedrooms 5e v43_2 l2.dwg

მთ. კონსტრუქტორი: გ. ვაშაკიძე

საავტორო უფლებები

ნახაზის დასახელება

გადახურვის ფილის არმირების გეგმა +3.600 ნიშნულზე

კ-6.02

A3

გაძახურვის ფილის არმირების გეგმა +7.100 ნიშნულზე

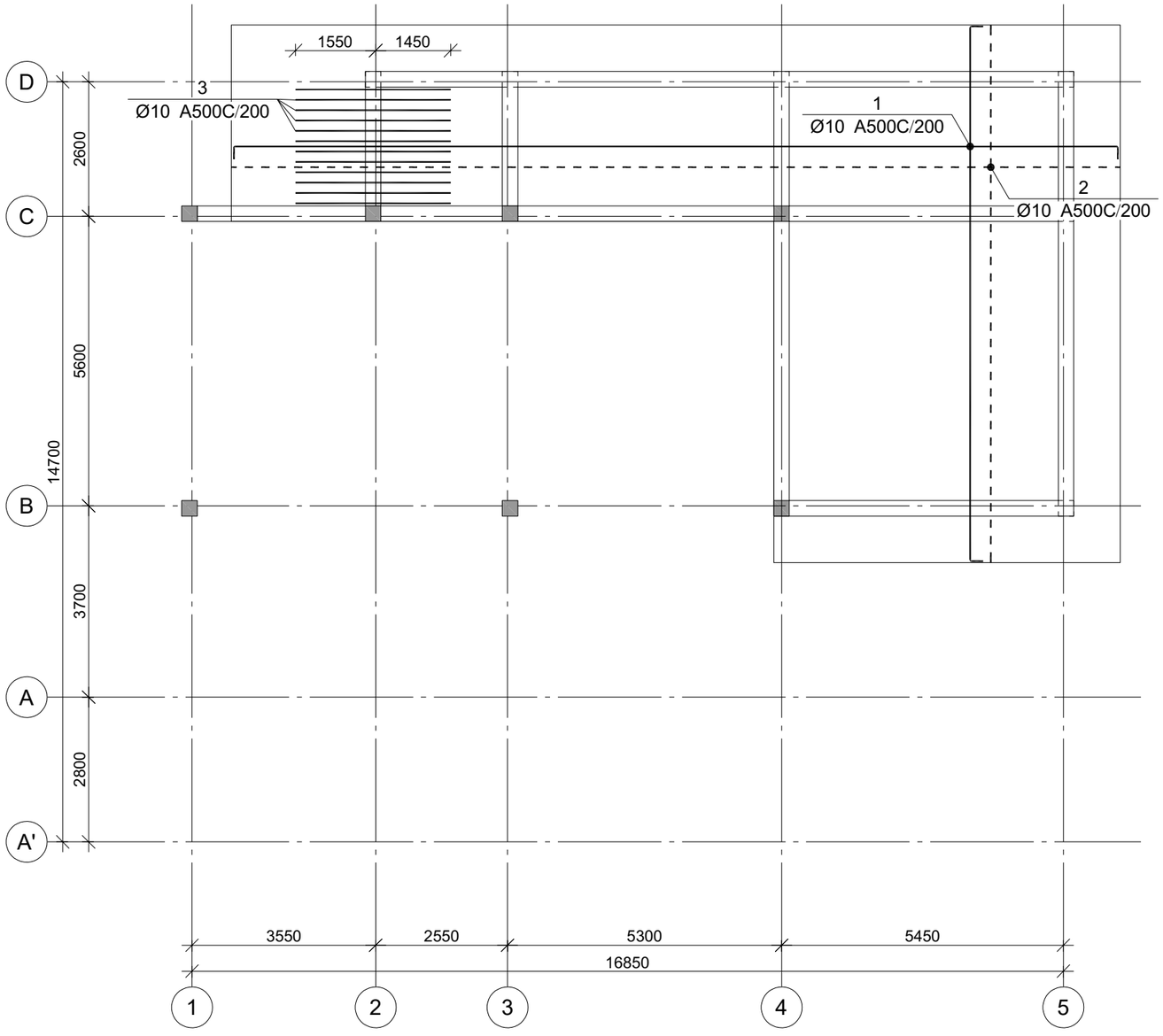

პროექტის დასახელება

ინდივიდუალური სასხოვრებელი სახლი

პროექტის მისამართი

ქ. ობილისი, სოფელი კიკეთი, დიღების ქუჩა №2
(ს/კ 01.81.01.257.013)

დამკვეთი

სტადია	მარცხი	განმარტება
	2024.01.21	

დაკვეთის №

CAD DWG ფაილი house 3 bedrooms 5e v43_2 l2.dwg

მთ. კონსტრუქტორი: გ. ვაშაკიძე

საავტორო უფლებები

ნახაზის დასახელება

გაძახურვის ფილის არმირების გეგმა +7.100 ნიშნულზე

კ-6.03

A3

გაღახურვის ფილის არმირების გეგმა +8.000 ნიშნულზე

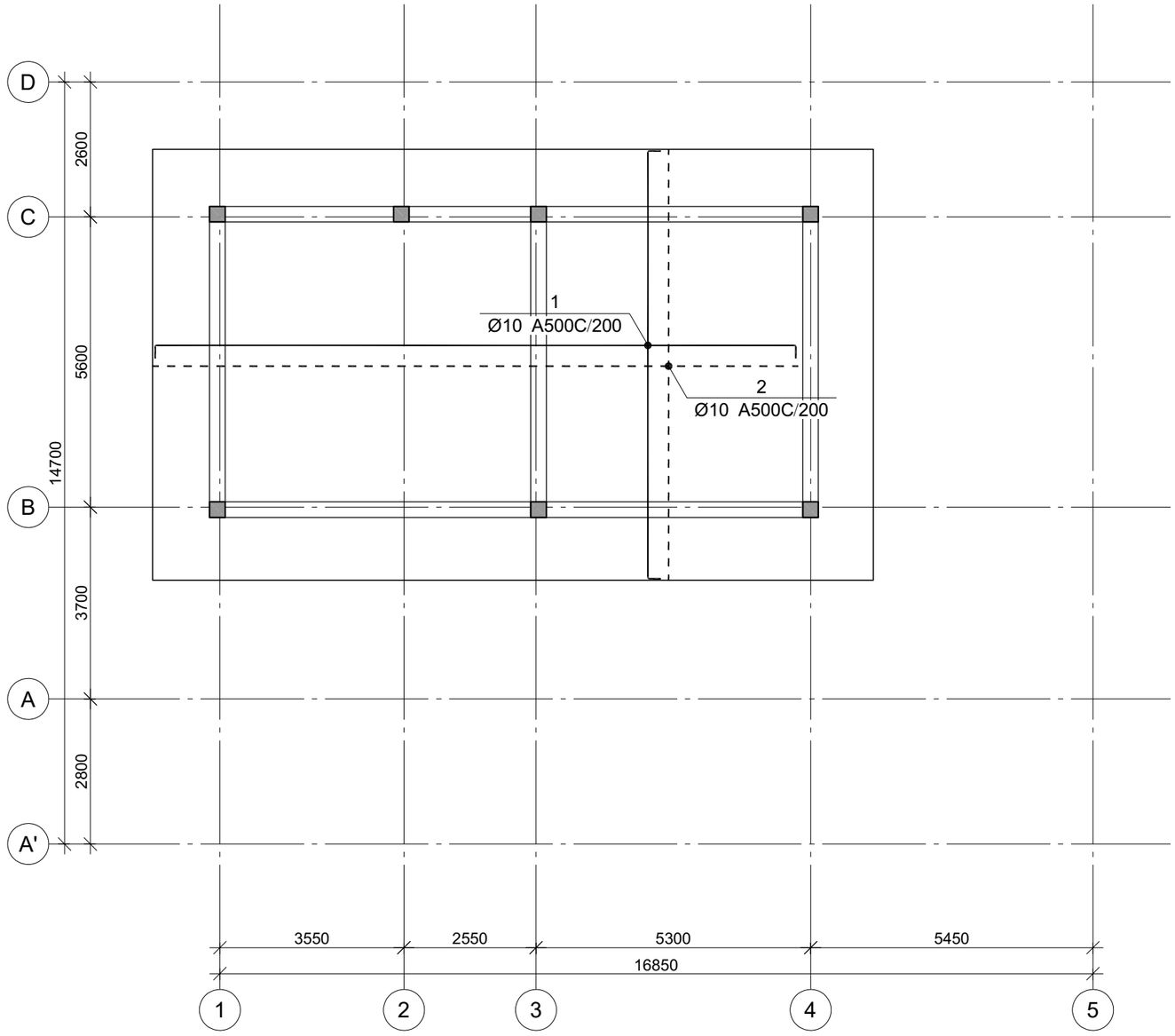

პროექტის დასახელება

ინდივიდუალური სასხოვრებელი სახლი

პროექტის მისამართი

ქ. ობილისი, სოფელი კიკეთი, დიღების ქუჩა №2
(ს/კ 01.81.01.257.013)

დამკვეთი

სტადია	მარცხი	განმარტება
	2024.01.21	

დაკვეთის №

CAD DWG ფაილი house 3 bedrooms 5e v43_2 l2.dwg

მთ. კონსტრუქტორი: გ. ვაშაკიძე

საავტორო უფლებები

ნახაზის დასახელება

გაღახურვის ფილის არმირების გეგმა +8.000 ნიშნულზე

კ-6.04

A3

ფილის კოჭში ჩამაგრების კვეთი

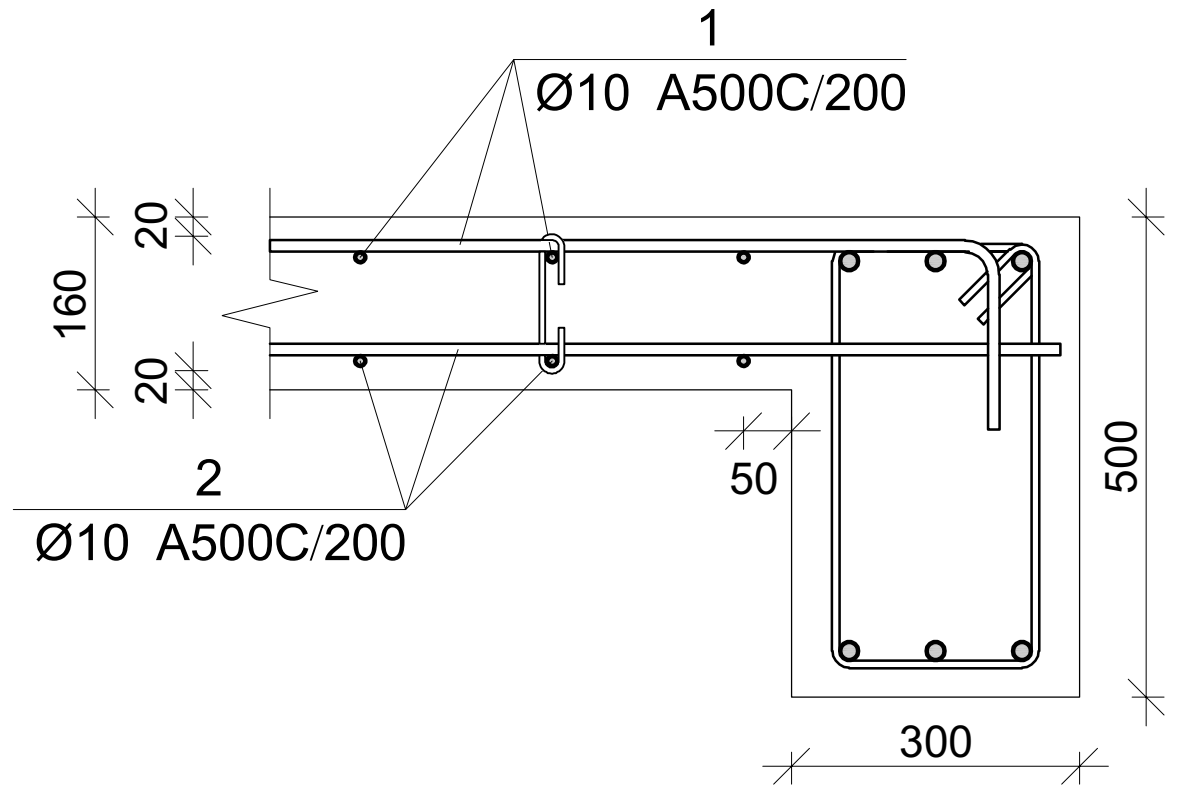

პოზ.	Ø [მმ.]	ესკიზი [მმ.]	სიგრძე [მმ.]
I	Ø10	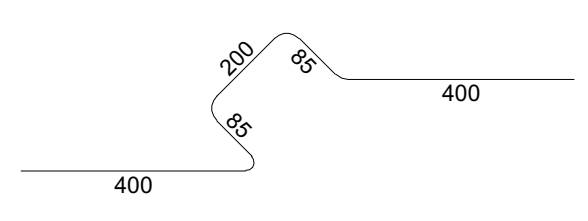	1170
II	Ø8	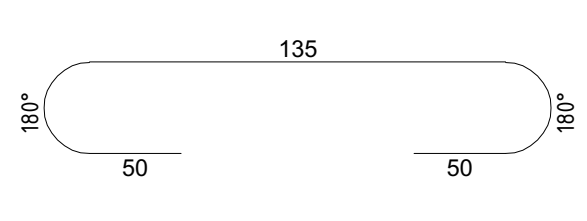	235

ფილის არმირების ფრაგმენტი

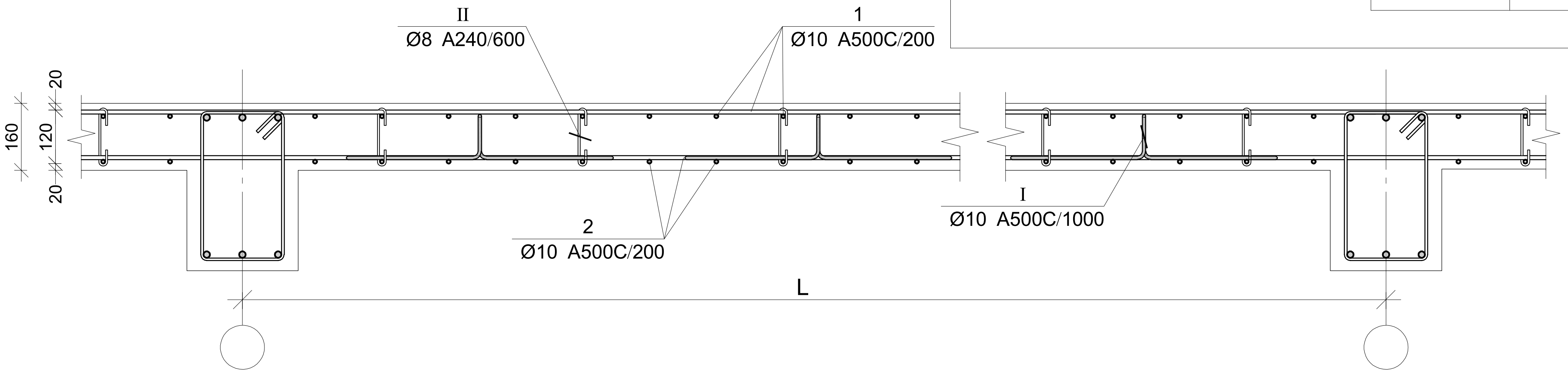

გადახურვის ფილის სპეციფიკაცია +8.000 ნიშნულზე

არმატურის სპეციფიკაცია					არმატურის ამოკრეფა					ბეტონი B 25
პოზ. №	Ø	L მმ.	n ცალი	Ln მ.	Ø	∑ Ln მ.	გრძივი მეტრის წონა კგ.	წონა კგ. A240	წონა კგ. A500C	V; მ³
1	2	3	4	5	6	7	8	9	10	11
1	10 A500C	-	-	1279.20	8 A240	68.59	0.39	27.07		16.64
2	10 A500C	-	-	1248.00	10 A500C	2648.88	0.62		1633.14	
I	10 A500C	1170	104	121.68						
II	8 A240	235	292	68.59						
							∑	27.07	1633.14	16.64
						n= 1		27.07	1633.14	16.64
									99.77	კგ/მ³

გადახურვის ფილის სპეციფიკაცია +3.600 ნიშნულზე

არმატურის სპეციფიკაცია					არმატურის ამოკრეფა					ბეტონი B 25
პოზ. №	Ø	L მმ.	n ცალი	Ln მ.	Ø	∑ Ln მ.	გრძივი მეტრის წონა კგ.	წონა კგ. A240	წონა კგ. A500C	V; მ³
1	2	3	4	5	6	7	8	9	10	11
1	10 A500C	-	-	1355.09	8 A240	51.82	0.39	20.45		15.72
2	10 A500C	-	-	939.72	10 A500C	2386.43	0.62		1471.33	
I	10 A500C	1170	78	91.62						
II	8 A240	235	221	51.82						
							∑	20.45	1471.33	15.72
						n= 1		20.45	1471.33	15.72
									94.92	კგ/მ³

გადახურვის ფილის სპეციფიკაცია +7.100 ნიშნულზე

არმატურის სპეციფიკაცია					არმატურის ამოკრეფა					ბეტონი B 25
პოზ. №	Ø	L მმ.	n ცალი	Ln მ.	Ø	∑ Ln მ.	გრძივი მეტრის წონა კგ.	წონა კგ. A240	წონა კგ. A500C	V; მ³
1	2	3	4	5	6	7	8	9	10	11
1	10 A500C	-	-	1143.90	8 A240	61.41	0.39	24.23		14.88
2	10 A500C	-	-	1116.00	10 A500C	2404.71	0.62		1482.60	
3	10 A500C	3000	12	36.00						
I	10 A500C	1170	93	108.81						
II	8 A240	235	261	61.41						
							∑	24.23	1482.60	14.88
						n= 1		24.23	1482.60	14.88
									101.27	კგ/მ³

პროექტის დასახელება

ინდივიდუალური საცხოვრებელი სახლი

პროექტის მისამართი

ქ. თბილისი, სოფელი კიკეთი, ღიღების ქუჩა №2 (ს/კ 01.81.01.257.013)

დამკვეთი

სტადია | თარიღი | განმარტება

2024.01.21

დამკვეთის №

CAD DWG ფაილი house 3 bedrooms 5e v43_2 l2.dwg

მთ. კონსტრუქტორი: გ. ვაშაკიძე

საავტორო უფლებები

ნახაზის დასახელება

გადახურვის ფილის არმირების კვეთები ესკიზები და სპეციფიკაცია

კ-6.05

A3

ფილის ქვედა შრის არმატურების გადაბმის დეტალი

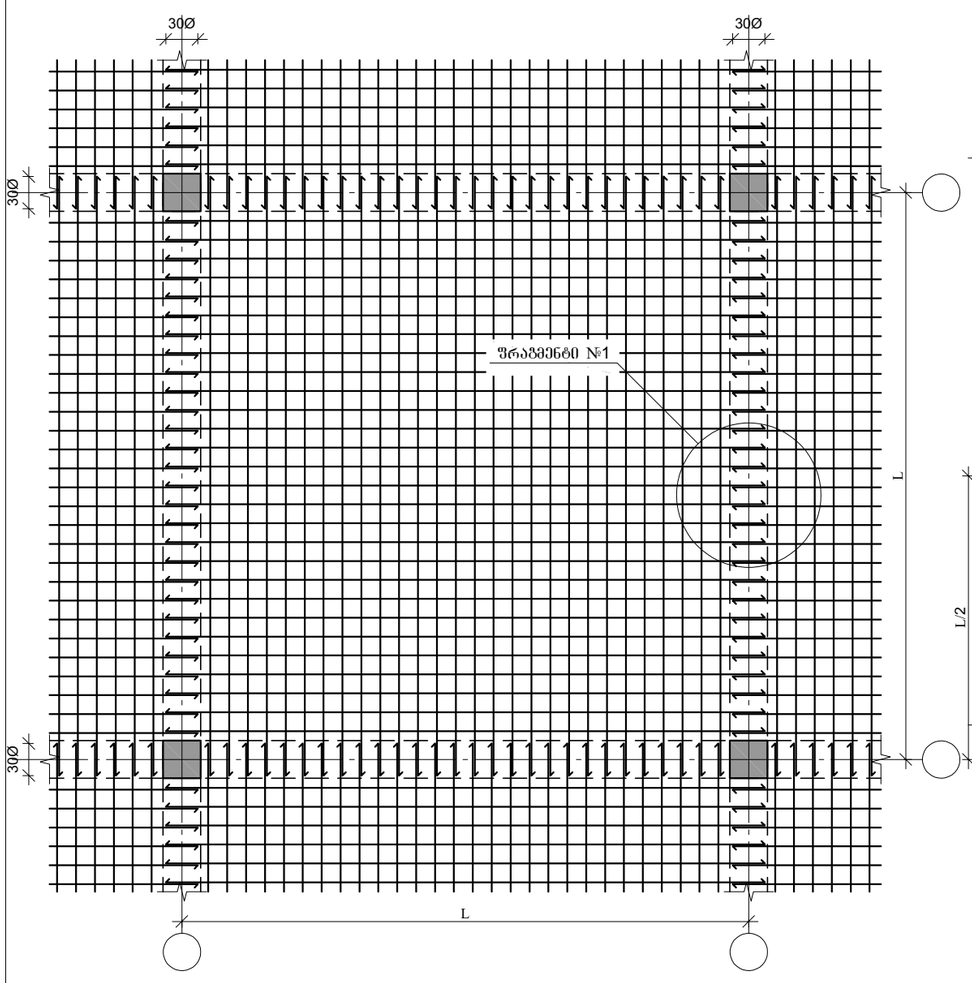

ფილის გედა შრის არმატურების გადაბმის დეტალი

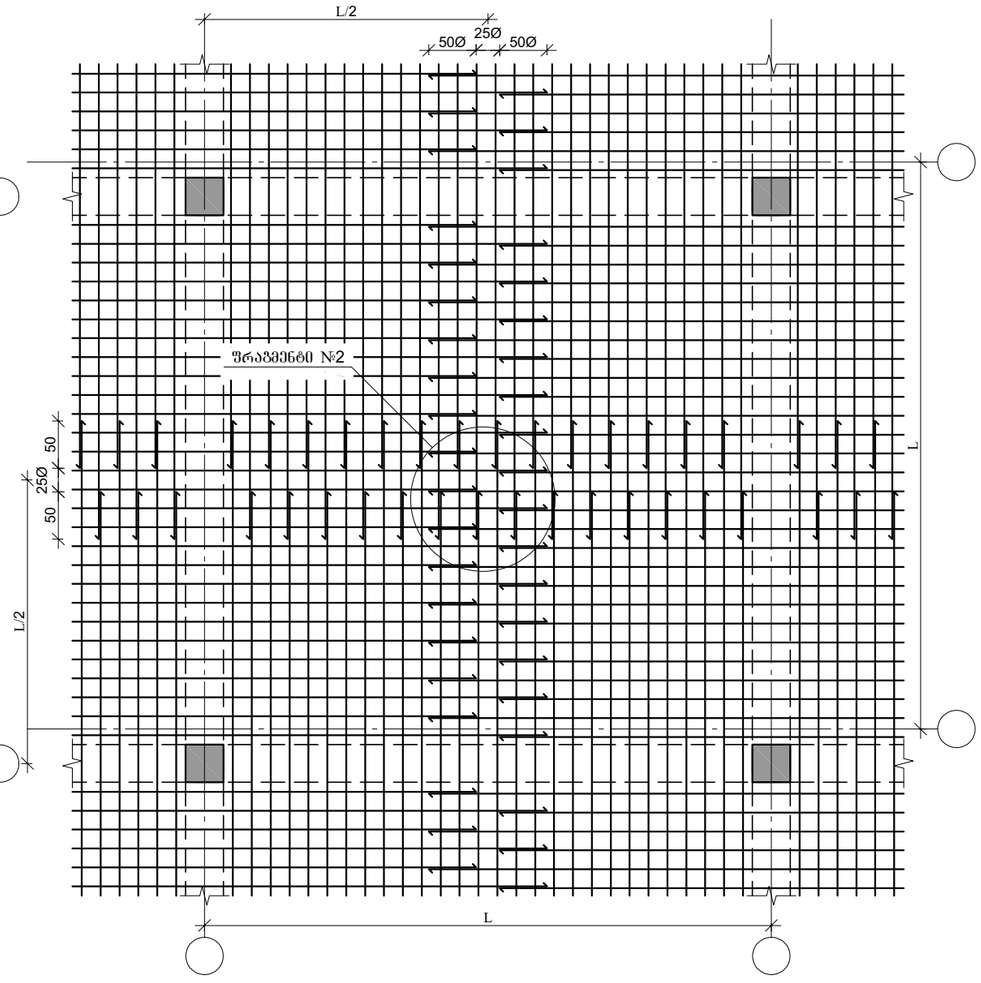

ფრაგმენტი №1

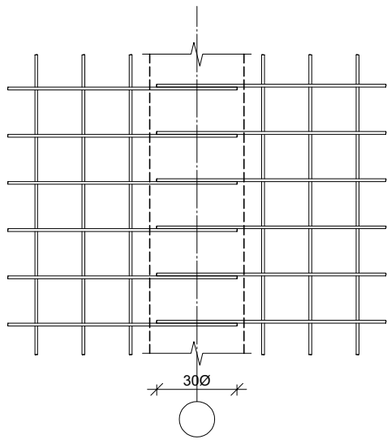

ფრაგმენტი №2

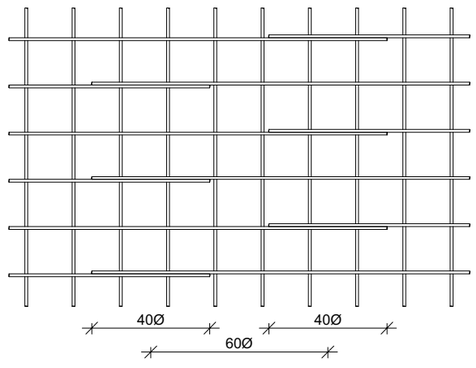

პროექტის დასახელება

ინდივიდუალური სასხოვრებელი სახლი

პროექტის მისამართი

ქ. ობილისი, სოფელი კიკეთი, დიღების ქუჩა №2
(ს/კ 01.81.01.257.013)

დამკვეთი

სტადია	ფარილი	განმარტება
	2024.01.21	

დაკვეთის №

CAD DWG ფაილი house 3 bedrooms 5e v43_2 l2.dwg

მთ. კონსტრუქტორი: გ. ვაშაკიძე

საავტორო უფლებები

ნახაზის დასახელება

გადახურვის ფილის არმატურების გადაბმის დეტალები

კ-6.06

A3

მრნ. რ/ბ კიბის საყალიბე გეგმა -0.100 ნიშნულზე

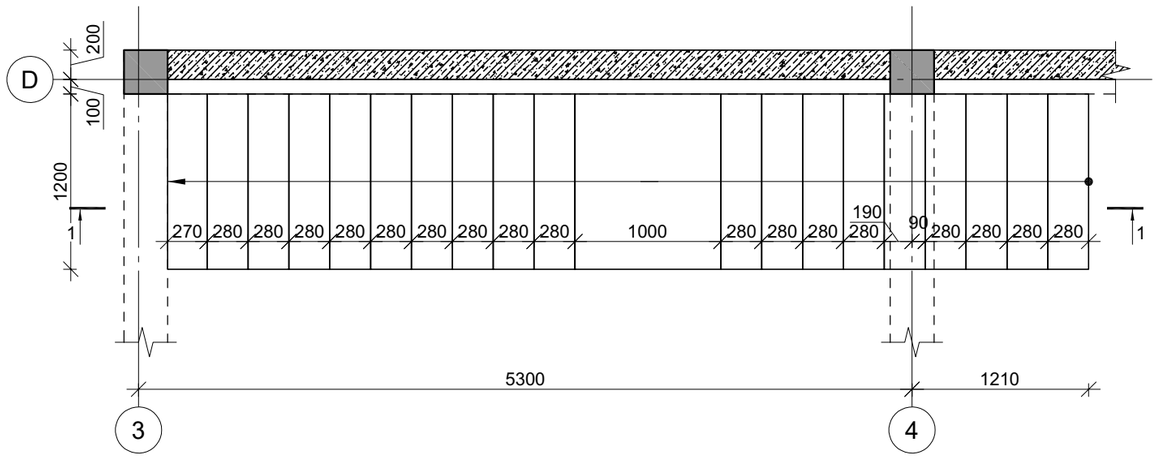

კვეთი 1-1

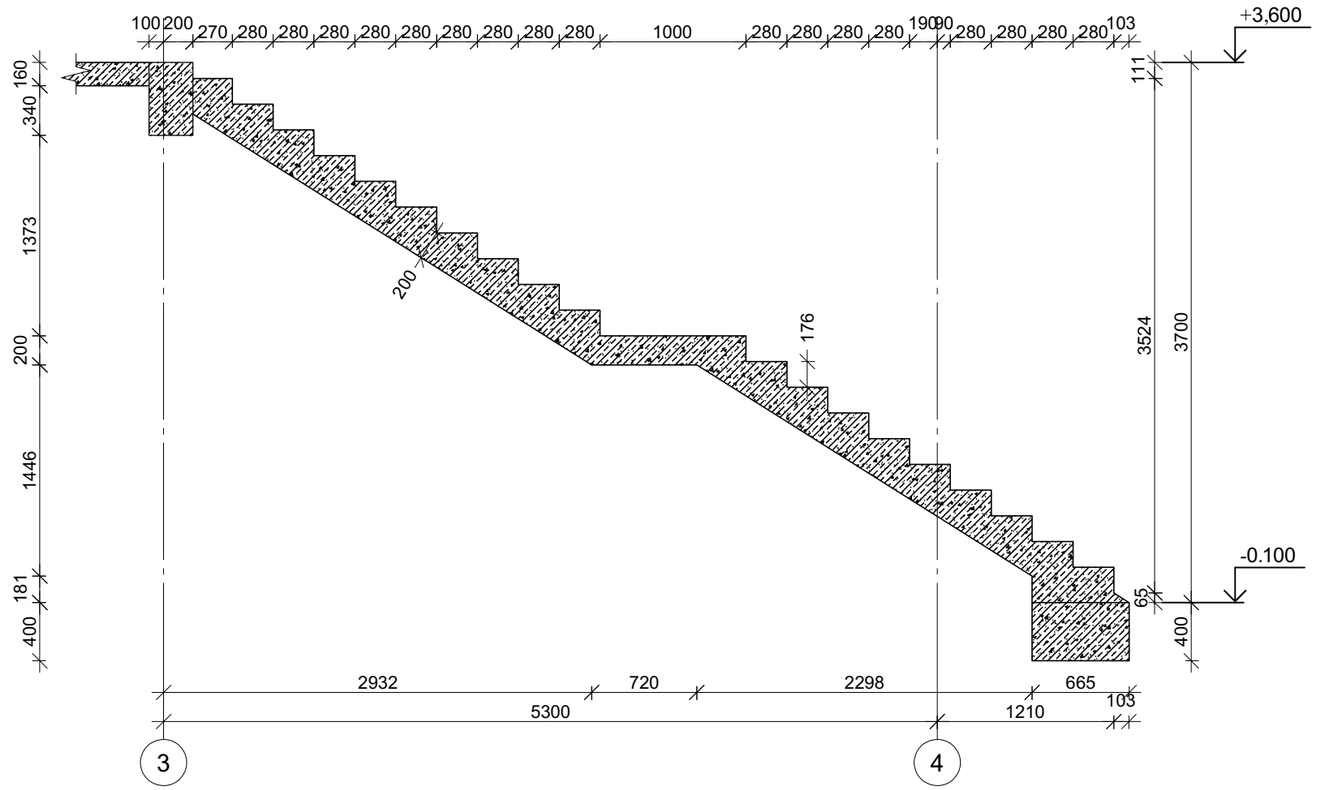

პროექტის დასახელება

ინდივიდუალური სახსოვრებელი სახლი

პროექტის მისამართი

ქ. ობილისი, სოფელი კიკეთი, დიღების ქუჩა №2
(ს/კ 01.81.01.257.013)

დამკვეთი

სტადია	ოარიდი	განმარტება

2024.01.21

დაკვეთის №

CAD DWG ფაილი house 3 bedrooms 5e v43_2 l2.dwg

მთ. კონსტრუქტორი: ვ. ვაშაკიძე

საავტორო უფლებები

ნახაზის დასახელება

მრნ. რ/ბ კიბე №1-ის საყალიბე გეგმა და ჭრილი

კ-7.01

A3

მონ. რ/ბ კიბის არმირება

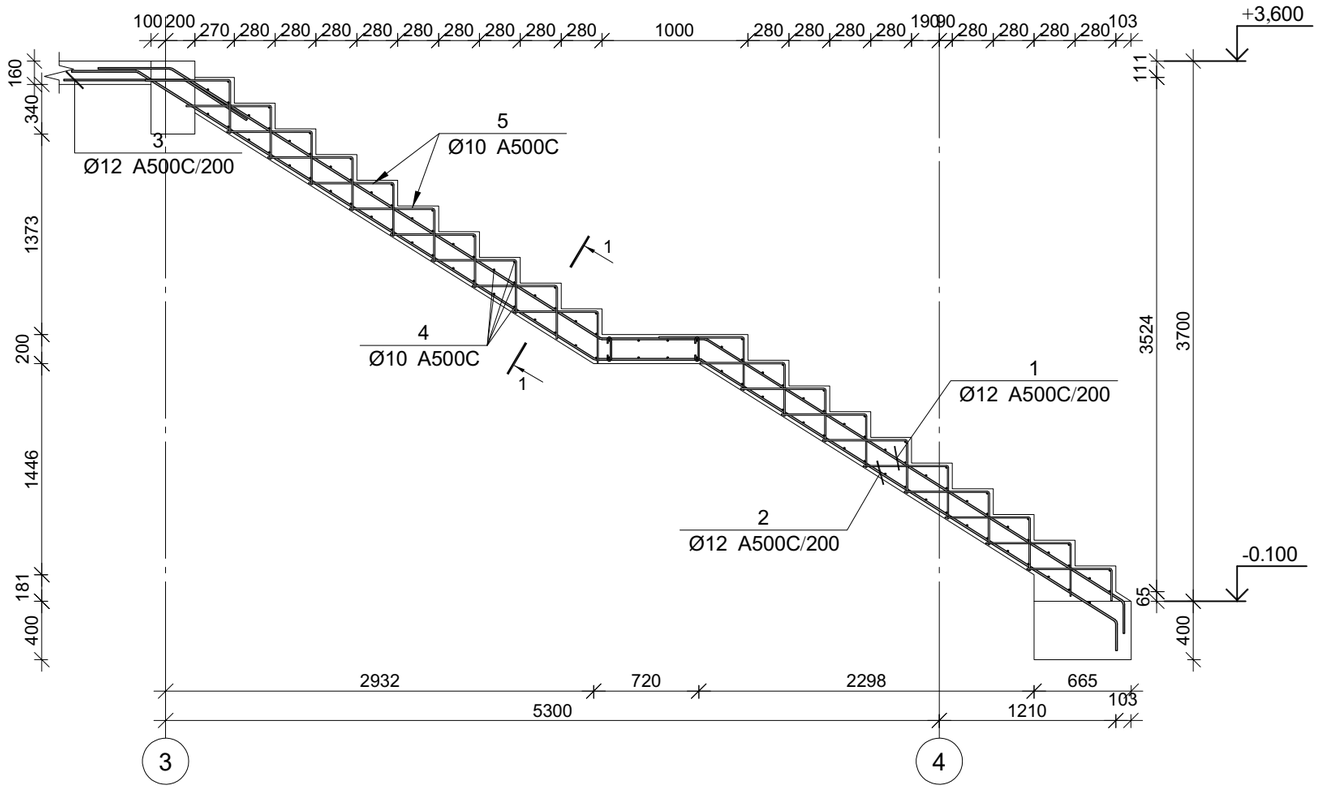

პოზ.	ф [მმ.]	ესკიზი [მმ.]	სიგრძე [მმ.]
①	ф12	800, 3500, 700, 3400, 350	8750
②	ф12	800, 3700, 720, 3370, 350	8940
③	ф12	500, 500	1000
④	ф10	1200	1200
⑤	ф10	565, 335	900
⑥	ф8	140, 50, 50	240

მონ. რ/ბ კიბე №1-ის კიბის მარშის კმ–1-ის სპეციფიკაცია

არმატურის სპეციფიკაცია					არმატურის ამოკრეფა					ბეტონი B 25
პოზ. №	ø	L მმ.	n ცალი	Ln მ.	ø	∑ Ln მ.	არმატ. ვენტის წონა კგ.	წონა კგ. A240	წონა კგ. A500C	V; მ³
1	2	3	4	5	6	7	8	9	10	11
1	12 A500C	8750	12	105.00	8 A240	3.60	0.39	1.42		2.68
2	12 A500C	8940	12	107.28	10 A500C	254.40	0.62		156.85	
3	12 A500C	1000	12	12.00	12 A500C	224.28	0.89		199.12	
4	10 A500C	1200	107	128.40						
5	10 A500C	900	140	126.00						
6	8 A240	240	15	3.60						
						∑		1.42	355.97	2.68
						n= 1		1.42	355.97	2.68
									133.53	კგ/მ³

კვეთი 1-1

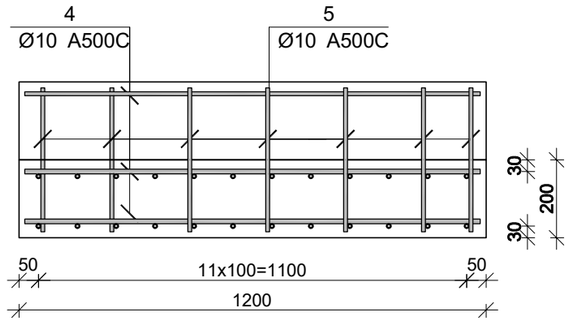

პროექტის დასახელება

ინდივიდუალური სასხოვრებელი სახლი

პროექტის მისამართი

ქ. თბილისი, სოფელი კიკეთი, დიღების ქუჩა №2
(ს/კ 01.81.01.257.013)

დამკვეთი

სტადია	მარცხი	ზანმარტება
	2024.01.21	

დაკვეთის №

CAD DWG ფაილი house 3 bedrooms 5e v43_2 12.dwg

მთ. კონსტრუქტორი: ზ. ვაშაკიძე

საავტორო უფლებები

ნახაზის დასახელება

რ/ბ კიბე №1-ის არმირება

კ-7.02

A3

მასალის ამოკრება

ელემენტის მარკა	რაოდენობა	არმატურის ნაკეთობები																	საბეტონე ხარჯი; კბ	ბეტონი B25 მ³	კბ/მ³
		არმატურის კლასი																		
		A 240					A 500C													
		Ø				ჯამი	Ø											ჯამი		
		6	8	10	12		8	10	12	14	16	18	20	22	25	28	32			
წერტილოვანი საძირკვლის წს-1-ის სპეციფიკაცია	3		38.34			38.34			63.39				142.05					205.44	243.78	2.19	111.315
წერტილოვანი საძირკვლის წს-2-ის სპეციფიკაცია	3		24.15			24.15			63.39				112.47					175.86	200.01	1.92	104.172
წერტილოვანი საძირკვლის წს-3-ის სპეციფიკაცია	3		17.04			17.04			63.39				97.65					161.04	178.08	1.77	100.61
წერტილოვანი საძირკვლის წს-4-ის სპეციფიკაცია	2		6.62			6.62			42.26				55.24					97.5	104.12	1.1	94.6545
წერტილოვანი საძირკვლის წს-5-ის სპეციფიკაცია	2		30.3			30.3			42.26				104.56					146.82	177.12	1.54	115.013
წერტილოვანი საძირკვლის წს-6-ის სპეციფიკაცია	2		11.36			11.36			37.28				65.1					102.38	113.74	0.82	138.707
მრჩ. რ/ბ სვეტის ს3-1-ის სპეციფიკაცია	8		140.16			140.16							410.4					410.4	550.56	2.64	208.545
მრჩ. რ/ბ სვეტის ს3-2-ის სპეციფიკაცია	3		52.56			52.56							242.67					242.67	295.23	0.99	298.212
მრჩ. რ/ბ სვეტის ს3-3-ის სპეციფიკაცია	2		35.04			35.04							78.92					78.92	113.96	0.66	172.667
მრჩ. რ/ბ სვეტის ს3-4-ის სპეციფიკაცია	4		70.08			70.08							157.84					157.84	227.92	1.32	172.667
მრჩ. რ/ბ სვეტის ს3-5-ის სპეციფიკაცია	2		35.04			35.04							118.38					118.38	153.42	0.66	232.455
მრჩ. რ/ბ სვეტის ს3-6-ის სპეციფიკაცია	4		85.24			85.24							189.4					189.4	274.64	1.64	167.463
მრჩ. რ/ბ სვეტის ს3-7-ის სპეციფიკაცია	2		42.62			42.62							94.7					94.7	137.32	0.82	167.463
მრჩ. რ/ბ სვეტის ს3-8-ის სპეციფიკაცია	1		21.31			21.31							76.94					76.94	98.25	0.41	239.634
მრჩ. რ/ბ კედლის არმირების სპეციფიკაცია -0.10 ნიშნულზე	1		37			37		1842.4										1842.4	1879.4	22.03	85.3109
მრჩ. რ/ბ რანდკრჩის რკ-1-ის სპეციფიკაცია	1		43.21			43.21					111.27							111.27	154.48	1.52	101.632
მრჩ. რ/ბ რანდკრჩის რკ-2-ის სპეციფიკაცია	2		127.84			127.84					287.88							287.88	415.72	3.76	110.564
მრჩ. რ/ბ რანდკრჩის რკ-3-ის სპეციფიკაცია	1		23.68			23.68					68.18							68.18	91.86	0.89	103.213
მრჩ. რ/ბ რანდკრჩის რკ-4-ის სპეციფიკაცია	1		13.61			13.61					34.09							34.09	47.7	0.35	136.286
მრჩ. რ/ბ რანდკრჩის რკ-5-ის სპეციფიკაცია	1		70.43			70.43					156.73							156.73	227.16	2.08	109.212
მრჩ. რ/ბ რანდკრჩის რკ-6-ის სპეციფიკაცია	2		72.2			72.2					176.14							176.14	248.34	2.32	107.043
მრჩ. რ/ბ რიგელის მრ-1-ის სპეციფიკაცია	1		23.68			23.68					68.18							68.18	91.86	0.89	103.213
მრჩ. რ/ბ რიგელის მრ-2-ის სპეციფიკაცია	1		74.58			74.58					187.03							187.03	261.61	2.41	108.552
მრჩ. რ/ბ რიგელის მრ-3-ის სპეციფიკაცია	1		78.13			78.13					158.62							158.62	236.75	2.36	100.318
მრჩ. რ/ბ რიგელის მრ-4-ის სპეციფიკაცია	2		126.66			126.66					287.88							287.88	414.54	3.76	110.25
მრჩ. რ/ბ რიგელის მრ-5-ის სპეციფიკაცია	1		56.82			56.82					132.11							132.11	188.93	1.73	109.208
მრჩ. რ/ბ რიგელის მრ-6-ის არმირება	3		40.83			40.83					102.27							102.27	143.1	1.05	136.286
მრჩ. რ/ბ რიგელის მრ-7-ის სპეციფიკაცია	1		70.43			70.43					156.73							156.73	227.16	2.08	109.212
მრჩ. რ/ბ რიგელის მრ-8-ის სპეციფიკაცია	3		67.47			67.47					190.35							190.35	257.82	2.43	106.099
მრჩ. რ/ბ რიგელის მრ-9-ის სპეციფიკაცია	2		72.2			72.2					195.08							195.08	267.28	2.32	115.207
მრჩ. რ/ბ რიგელის მრ-10-ის სპეციფიკაცია	1		21.9			21.9					61.56							61.56	83.46	0.78	107
მრჩ. რ/ბ რიგელის მრ-11-ის არმირება	1		205.95			205.95					365.78							365.78	571.73	4.89	116.918
მრჩ. რ/ბ რიგელის მრ-12-ის არმირება	1		87.23			87.23					183.25							183.25	270.48	1.23	219.902
მრჩ. რ/ბ რიგელის მრ-13-ის სპეციფიკაცია	1		52.68			52.68					125.48							125.48	178.16	1.63	109.301
მრჩ. რ/ბ გაღახურვის ფილის სპეციფიკაცია -0.100 ნიშნულზე	1							407.69										407.69	407.69	8.4	48.5345
გაღახურვის ფილის სპეციფიკაცია +3.600 ნიშნულზე	1		20.45			20.45		1471.33										1471.33	1491.78	15.72	94.8969
გაღახურვის ფილის სპეციფიკაცია +7.100 ნიშნულზე	1		24.23			24.23		1482.6										1482.6	1506.83	14.88	101.265
გაღახურვის ფილის სპეციფიკაცია +8.000 ნიშნულზე	1		27.07			27.07		1633.14										1633.14	1660.21	16.64	99.7722
მრჩ. რ/ბ კიბე №1-ის კიბის მარშის კმ–1-ის სპეციფიკაცია	1		1.42			1.42		156.85	199.12									355.97	357.39	2.68	133.354
ჯამი			2,049.56			2,049.56		6,994.01	511.09		3,048.61		1,946.32					12,500.03	14,549.59	137.31	105.96

პროექტის დასახელება

ინდივიდუალური საცხოვრებელი სახლი

პროექტის მისამართი

ქ. თბილისი, სოფელი კიკეთი, დიდების ქუჩა №2 (ს/კ 01.81.01.257.013)

დამკვეთი

სტადია	მარილი	განმარტება

2024.01.21

დაკვეთის №

CAD DWG ფაილი house 3 bedrooms 5e v43_2 l2.dwg

მთ. კონსტრუქტორი: ზ. ვაშაკიძე

საავტორო უფლებები

ნახაზის დასახელება

მასალის ამოკრება

კ-7.03

A3