საოფისე შენობის არქიტექტურული პროექტი

ქ.თბილისი, საინგილოს ქუჩა № 41ა
(ს.კ 01.17.02.059.277)

20.07.2021

შენობა-ნაგებობის უსაფრთხოების წესებთან შესაბამისობის ანალიზი

გამოყენებული წესები - „შენობა-ნაგებობის უსაფრთხოების წესები“

ჩამოთვალეთ შენობის დაკავებულებები და აღწერეთ თითოეული გამოყენება
მცირე საფრთხის შემცველი სასაწყობო ჯგუფი სწ-2 - სასაწყობო ფართობი, პერსონალის დამხმარე ოთახი,წყლის რეზერვუარის და სატუმბო ოთახი -3.20 ნიშნულზე.
საქმიანი ჯგუფი სქ - საოფისე ფართობი +/-0.00;+3.20;+6.40 ნიშნულზე
თავშეყრის ჯგუფი თვ-2 - სამზარეულო - 0.00 ნიშნულზე

კონსტრუქციის ტიპი:	II B

დასაშვები სიმაღლე მიწის დონის ზემოთ ცხრილი 503-ის მიხედვით:	16.80 მეტრი
საპროექტო შენობის სიმაღლე მიწის დონის ზემოთ:	11.94 მეტრი

სართულიანობის შეზღუდვები ცხრილი 503-ის მიხედვით		
დაკავებულობების ჯგუფები	დასაშვები სართულიანობა მიწის დონის ზემოთ	შემოთავაზებული სართულიანობა მიწის დონის ზემოთ
მცირე საფრთხის შემცველი სასაწყობო ჯგუფი სწ-2	4	1
საქმიანი ჯგუფი სქ	4	3
თავშეყრის ჯგუფი თვ-2	2	1

ფართობის შეზღუდვები ცხრილი 503-ის მიხედვით		
დაკავებულობები	დასაშვები ფართობი (ცალკეულ სართულზე)	შემოთავაზებული ფართობი (ცალკეულ სართულზე)
მცირე საფრთხის შემცველი სასაწყობო ჯგუფი სწ-2	2420 კვ.მ	178.0კვ.მ
საქმიანი ჯგუფი სქ	2140 კვ.მ	0.00 ნიშნული 25.0 კვ.მ +3.20 ნიშნული 248.5 კვ.მ +6,40 ნიშნული 247.0 კვ.მ
თავშეყრის ჯგუფი თვ-2	880 კვ.მ	52.8 კვ.მ

გარე კედლის ღიობებისადმი მოთხოვნები ცხრილი 705.8-ის მიხედვით							
გარე კედელი	ხანძარსაწინააღმდეგო მანძილი (მეტრი)	კედლის ღიობების ფართობი (კედლის %)					
		დასაშვები			გათვალისწინებული		
		დაცული	დაუცველი საშხეფებით	დაუცველი	დაცული	დაუცველი საშხეფებით	დაუცველი
1 - 7	4.55-4.63	75%	75%	25%		28.5%	
7 - 1	5.76-5.78	75%	75%	25%		29.2%	
g-a	9 <	აუცილებელი არ არის	შეუზღუდავია	შეუზღუდავია		არ იზღუდება	
b-g	ესაზღვრება საზოგადოებრივ სივრცეს	აუცილებელი არ არის	შეუზღუდავია	შეუზღუდავია		არ იზღუდება	

გარე კედლის ცეცხლმედეგობისადმი მოთხოვნები ცხრილი 602-ის და 705.8.5 ქვეთავის მიხედვით				
გარე კედელი	ხანძარსაწინააღმდეგო მანძილი (მეტრი)	ცეცხლმედეგობის ხარისხი (საათი)		
		მოთხოვნილი 602-ით	მოთხოვნილი 705.8.5-ით	გათვალისწინებული
1 - 7	4.55-4.63	0 სთ.	0 სთ.	0 სთ.
7 - 1	5.76-5.78	0 სთ.	0 სთ.	0 სთ.
ა - ვ	9 <	0 სთ.	0 სთ.	0 სთ.
ვ- ა	ესაზღვრება საზოგადოებრივ სივრცეს	0 სთ.	0 სთ.	0 სთ.

ხანძრისაგან დაცვის სისტემებისადმი მოთხოვნები							
დაკავებულობები/სივრცეები/გასასვლელი საშუალებები	ავტოსაშხეფი სისტემა	ალტერნატიული ავტომატური ცეცხლსაქრობი სისტემები	სახანძრო განგაშისა, კვამლაღმომჩენი და ცეცხლაღმომჩენი სისტემები	სახანძრო მილდგარების სისტემები	კვამლის საკონტროლო სისტემები	ხელის ცეცხლმაქრები	საავარიო განგაშის სისტემები

სქ ჯგუფი	კი		კი (სახანძრო განგაშის ხელით სამართავი სისტემა); (დამკავებელთა შეტყობინების სისტემა); (მხედველობითი განგაშის სისტემა) (კვამლაღმომჩენი)	კი (II კლასი)		კი	
თვ-2 ჯგუფი	კი		კი (სახანძრო განგაშის ხელით სამართავი სისტემა); (დამკავებელთა შეტყობინების სისტემა); (მხედველობითი განგაშის სისტემა); (კვამლაღმომჩენები)			კი	
კიბის უჯრედი			კი (სახანძრო განგაშის ხელით სამართავი სისტემის კოლოფი, გასასვლელის გზაკარებთან)	კი (I კლასი)	კი (ბუნებრივი განაივების მქონე ვესტიბიული)		
ლიფტები			კი (კვამლაღმომჩენები, თითოეული სართულის დონეზე ლიფტის შესასვლელთან		კი (დაწნევის სისტემა).		
დერეფანი	კი		კი	კი (II კლასი)		კი	

			(სახანძრო განგაშის ხელით სამართავი სისტემის კოლოფი, გასასვლელის გზაკარებთან)			(სახანძრო მილდგარის კარადაში)	
სახანძრო-სამაშველო სამსახურის მიერ გამოსაყენებელი მისაერთებლები				კი („1-2“ღერძებს შორის გარე კედლებზე)			
სახანძრო ტუმბოები და წყლის რეზერვუარი				კი (-3.20 ნიშნულზე)			

განიავებისადმი მოთხოვნები		
დაკავებულობები/სივრცეები/გასასვლელი საშუალებები	ბუნებრივი განიავება	მექანიკური განიავება
სქ ჯგუფი	კი	კი კი (ტუალეტის ოთახი)
სწ-2 ჯგუფი		კი
თვ-2 ჯგუფი	კი	
კიბის უჯრედი	კი	
ლიფტები	კი	
დერეფანი	კი	

თითოეული სართულიდან გასასვლელი საშუალება									
სართულები	დაკავებულობა და დაკავებულობის დატვირთვის ჯამური მაჩვენებელი	მოთხოვნილი გასასვლელების/გასასვლელთან მისადგომის რაოდენობა	გათვალისწინებული გასასვლელების/გასასვლელთან მისადგომის რაოდენობა და ტიპი	გასასვლელი საშუალებების სიგანე (მეტრი)					
				გზა-კიბეები		დერაფანი,		გასასვლელის გზა-კარი	
				მოთხოვნილი	გათვალისწინებული	მოთხოვნილი	გათვალისწინებული	მოთხოვნილი	გათვალისწინებული
მიწის დონის ქვედა	სწ-2 დ.დ.= 8	2	2 (შიგა-გასასვლელის გზა-კიბე)	1.10	1.10	1.20	მინ 1.40	0,82	0,82

მიწისპირა სართული	საერთო მოხმარების სივრცე დ.დ = 57 თვ-2 დ.დ.= 3 სქ დ.დ.= 3	2 (შენობიდან გამოსასვლელი გზა-კარი)				1,20	მინ 3.00	0.82	1.50 და 0.82
2 სართული	სქ დ.დ.= 22	2	1 (შიგა-გასასვლელის გზა-კიბე) 1 (გარე-გასასვლელის გზა-კიბე)	1.10	1.10	1.20	მინ 1.40	0,82	0,82
2 სართული	სქ დ.დ.= 28	2	1 (შიგა-გასასვლელის გზა-კიბე) 1 (გარე-გასასვლელის გზა-კიბე)	1.10	1.10	1.20	მინ 1.40	0,82	0,82

წყალსადენი სისტემის ფიქსირებული მოწყობილობების რაოდენობა ცხრილი 1602.1-ის მიხედვით													
სართულები	დაკავებულობა და დაკავებულობის დატვირთვის ჯამური მაჩვენებელი	ფიქსირებული მოწყობილობები(ცალი)											
		უნიტაზი		ხელსაბანები		აბაზანა/ საშხაპე		სასმელი წყლის შადრევანი/ დისპენსერი		სამომსახურეო ნიჟარა		ავტომატური სარეცხის მანქანა და სამზარეულოს ნიჟარა	
		მოთხოვნილი	გათვალისწინებული	მოთხოვნილი	გათვალისწინებული	მოთხოვნილი	გათვალისწინებული	მოთხოვნილი	გათვალისწინებული	მოთხოვნილი	გათვალისწინებული	მოთხოვნილი	გათვალისწინებული
სწ-2 ჯგუფი -3.20 ნიშნული	დ.დ. = 8	შენობა-ნაგებობის უსაფრთხოების წესები 1602.3.1 და 1602.3.2 ქვეთავების მოთხოვნების შესაბამისად -3.20 ნიშნულზე არსებული დამკავებლები იყენებენ ზედა სართულებზე არსებულ წყალსადენი სისტემის ფიქსირებულ მოწყობილობებს											
საერთო მოხმარების სივრცე თვ-2 სქ ჯგუფი +/-0.00 ნიშნულზე	დ.დ. = 65	**3**	**5**	**3**	**5**			**1**	**1**	**1**	**1**		
სქ ჯგუფი +3.20 ნიშნულზე	დ.დ. = 22	შენობა-ნაგებობის უსაფრთხოების წესები 1602.3.1 და 1602.3.2 ქვეთავების მოთხოვნების შესაბამისად +3.20 ნიშნულზე არსებული დამკავებლები იყენებენ ქვედა სართულებზე (+/-0.00 ნიშნულზე) არსებულ წყალსადენი სისტემის ფიქსირებულ მოწყობილობებს											
სქ ჯგუფი +6.40 ნიშნულზე	დ.დ. = 28	1	2	1	2			1	1	1	1		

პროექტის შემადგენლობა

№	ფურცლის №	დასახელება	მასშტაბი
		არქიტექტურული პროექტი	
1		გეგმა -3.20 ნიშნულზე	1 : 100
2		გეგმა +0.00 ნიშნულზე	1 : 100
3		გეგმა +3.20 ნიშნულზე	1 : 100
4		გეგმა +6.40ნიშნულებზე	1:100
5		სახურავის გეგმა +9.60 ნიშნულზე	1 : 100
6		სახურავის გეგმა	1:100
7		მიწის დონის განსაზღვრის გეგმა	1 : 100
8		ჯიბის დეტალური ნახაზი	1 : 10
9		ჯიბის დეტალური ნახაზი	1:10
10		ლიფტის დეტალური ნახაზი	1 : 10
11		სახურავის ჯვანძი	1 : 10
12		გარე კედლის მოჯირკეთების ჯვანძი	1 : 10
13		აივნის დეტალური ნახაზი	1 : 10
		ხანძარსაწინააღმდეგო პროექტი	
23		გეგმა -3.20 ნიშნულზე	1 : 100
24		გეგმა +0.00 ნიშნულზე	1 : 100
25		გეგმა +3.20 ნიშნულზე	1 : 100
26		გეგმა +6.40	1 : 100
27		სახურავის გეგმა +9.60 ნიშნულზე	1 : 100
28		სახურავის გეგმა	1 : 100
		დაჯავებულობის და გასასვლელი საშუალებების პროექტი	
29		გეგმა -3.20 ნიშნულზე	1 : 100
30		გეგმა +0.00 ნიშნულზე	1 : 100
31		გეგმა +3.20 ნიშნულზე	1 : 100
32		გეგმა +6.40	1 : 100
33		სახურავის გეგმა +9.60 ნიშნულზე	1 : 100
34		სახურავის გეგმა	1 : 100
			1 : 100
		მისაწვდომობის ეროვნული სტანდარტის შესაბამისი დოკუმენტაცია	
35		გეგმა -3.20 ნიშნულზე	1 : 100
36		გეგმა +0.00 ნიშნულზე	1 : 100
37		გეგმა +3.20 ნიშნულზე	1 : 100
38		გეგმა +6.40	1 : 100
39		ტუალეტის დეტალური ნახაზი +/-0.00 ნიშნულზე	1 : 10
40		ტუალეტის დეტალური ნახაზი +/-0.00 ნიშნულზე	1 : 10
41		ნიშნების დეტალიზაცია	1 : 10
42		გასასვლელი ნიშნის დეტალიზაცია	1 : 10
43		გასასვლელი ნიშნის დეტალიზაცია	1 : 10
44		გასასვლელი ნიშნის დეტალიზაცია	1 : 10
45		ბრაილის შრიფტის დეტალიზაცია	1 : 10
46		შაოფისე სივრცის დეტალიზაცია	1 : 10
47		ჯარების სპეციფიკაცია	1 : 10
48		თავისუფალი სივრცეები	1 : 10
49		მოსატრიალებელი სივრცეები	1 : 10

მიწის საკონტროლო დონის განსაზღვრა

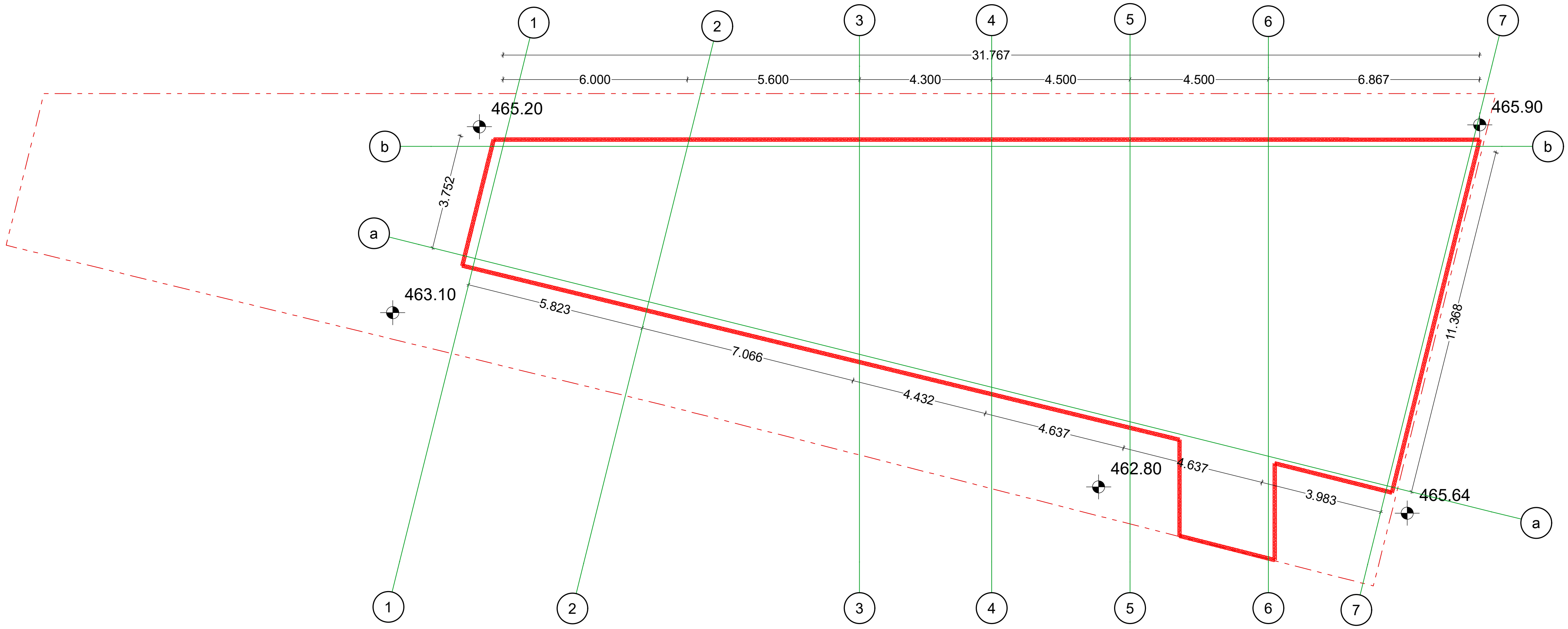

მიწის საკონტროლო დონე (465.9+465.2+463.1+462.8+465.64);5=464.528

მიწის დონე: ათვლის დონე/სიბრტყე, რომელიც წარმოადგენს შენობის გარე კედლების მოსაზღვრე მიწის მოპირკეთებული ზედაპირის გასაშუალოებულ დონეს. თუ მიწის მოპირკეთებული ზედაპირის დონე გარე კედლებიდან დამრეცად მიდის, ათვლის დონე უნდა განისაზღვროს შენობისა და მიწის ნაკვეთის საზღვარს შორის მოქცეული ფართობის ყველაზე დაბალი ნიშნულების მიხედვით, თუ მიწის ნაკვეთის საზღვარი შენობიდან დაშორებულია 1.8 მ-ზე მეტად შენობისა და შენობიდან 1.80 მ-მდე ფარგლებში მოქცეული ყველაზე დაბალი ნიშნულების მიხედვით

ფურცლის დასახელება		მასშტაბი 1/150	ობიექტის დასახელება: საოფისე შენობა	godaco2
დირექტორი	გ. კვიწინაშვილი		ობიექტის მისამართი: თბილისის, საინგილოს ქ. №41ა, 01.17.02.059.277	კომპანია „გოდაკო 2" საქართველო, თბილისი დელისის III ქ. ელ.ფოსტა: godaco@gmail.com
არქიტექტორი	გ. კვიწინაშვილი			Company "GODACO 2" Tbilisi, Georgia Delisi III St , E_mail: godaco@gmail.com
ავტორი	ი.მათიაშვილი			
დაამუშავა	ი.მათიაშვილი		დამკვეთი: ა.გერსამია	

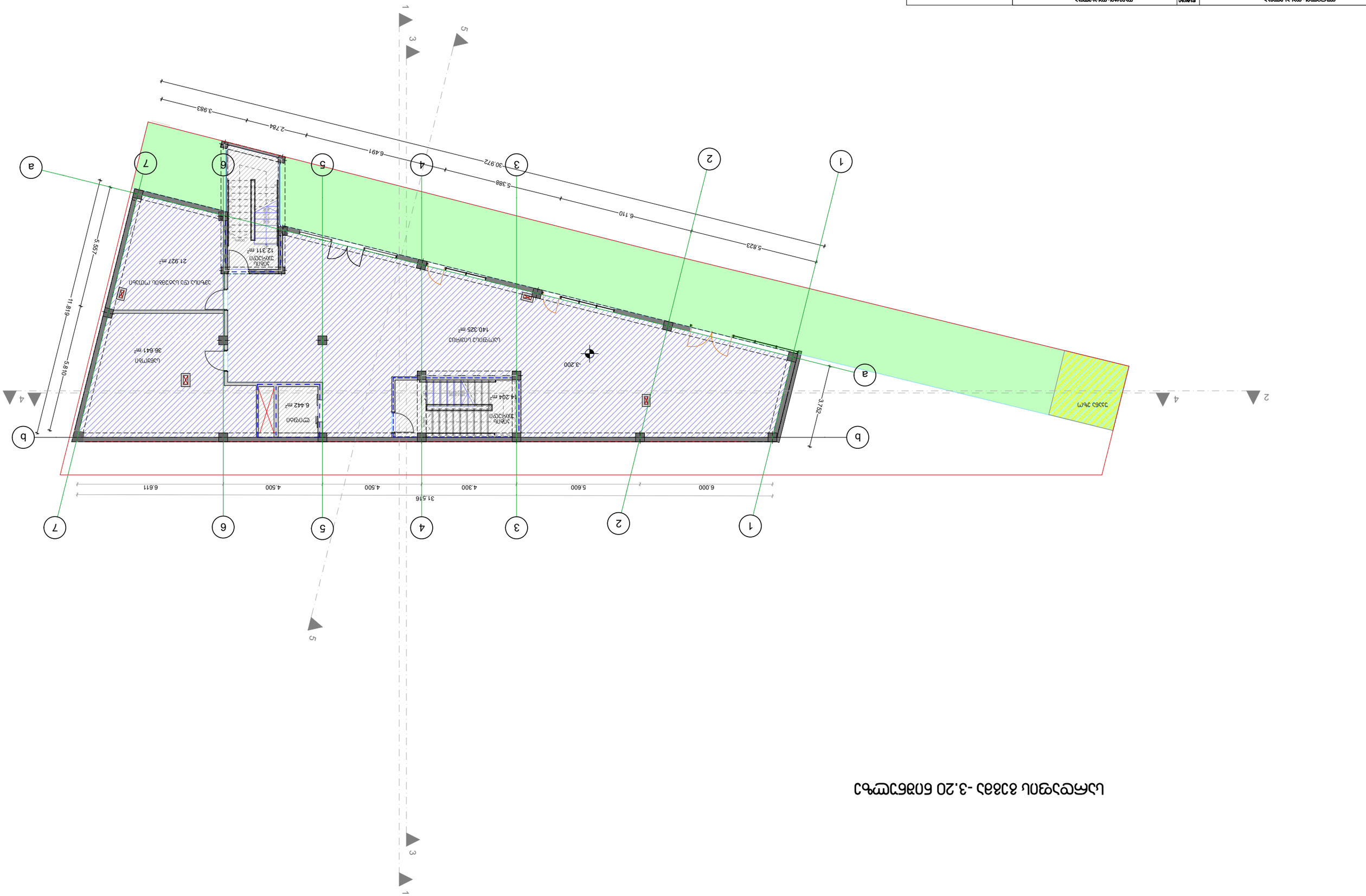

gradoc2
ГРАДОС2 ЕООД
гр. София 1164, ул. „Кракра" 7
тел. 0888 88 88
e-mail: gradoc2@gmail.com

ГРАДОС2 ЕООД		8. 330ГОС2330ГРО	ГРАДОСТРОИТЕЛНА ПРОЕКТАНТСКА ГРУПА
гр. София 1164, ул. „Кракра" 7		0.8307ГО2330ГРО	ГЕНЕРАЛЕН ПЛАН
тел. 0888 88 88		8. 330ГОС2330ГРО	АРХИТЕКТУРА И ГРАДОУСТРОЙСТВО
e-mail: gradoc2@gmail.com		0.8307ГО2330ГРО	ЕЛЕКТРО
		0.8307ГО2330ГРО	ВИК
		0.8307ГО2330ГРО	ОВК
		0.8307ГО2330ГРО	ПБ
		ПЛАН ЗА ЕВАКУАЦИЯ	

ГРАДОСТРОИТЕЛНА ПРОЕКТАНТСКА ГРУПА	ЕКАТТЕ 67338
ГЕНЕРАЛЕН ПЛАН	1/100
АРХИТЕКТУРА И ГРАДОУСТРОЙСТВО	
ЕЛЕКТРО	
ВИК	
ОВК	
ПБ	
ПЛАН ЗА ЕВАКУАЦИЯ	

ЖИЛИЩНА СГРАДА С ОБЩЕСТВЕНО ОБСЛУЖВАНЕ -3.20 ЕТАЖА, ПОДПОЧВЕНА ЕТ. 1 ЕТАЖ, ТАВАНСКИ ЕТАЖ

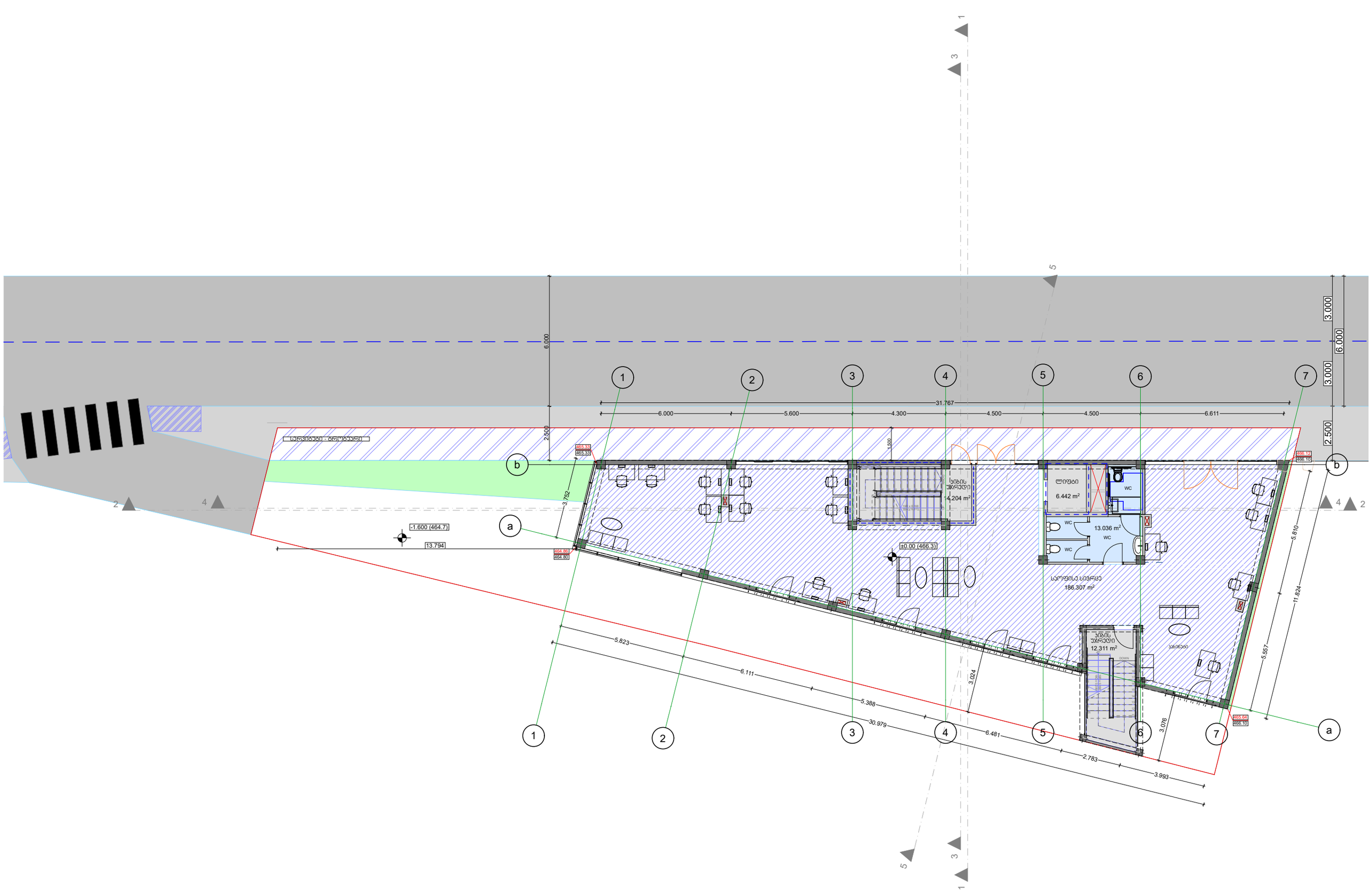
1
2
3
4
5
6
7
a
b
31.767
6.000
5.600
4.300
4.500
4.500
6.611
3.000
6.000
3.000
2.500
2.500
-1.600 (464.7)
13.794
±0.00 (466.3)
465.33
465.33
466.12
466.10
464.86
464.80
3.752
1.500
ლიფტი
6.442 m²
wc
13.036 m²
wc
wc
4.204 m²
186.307 m²
12.311 m²
DOWN
5.823
6.111
5.388
30.979
6.481
2.783
3.993
3.024
3.078
5.557
11.824
5.810

II სართულის გეგმა +3.20 ნიშნულზე

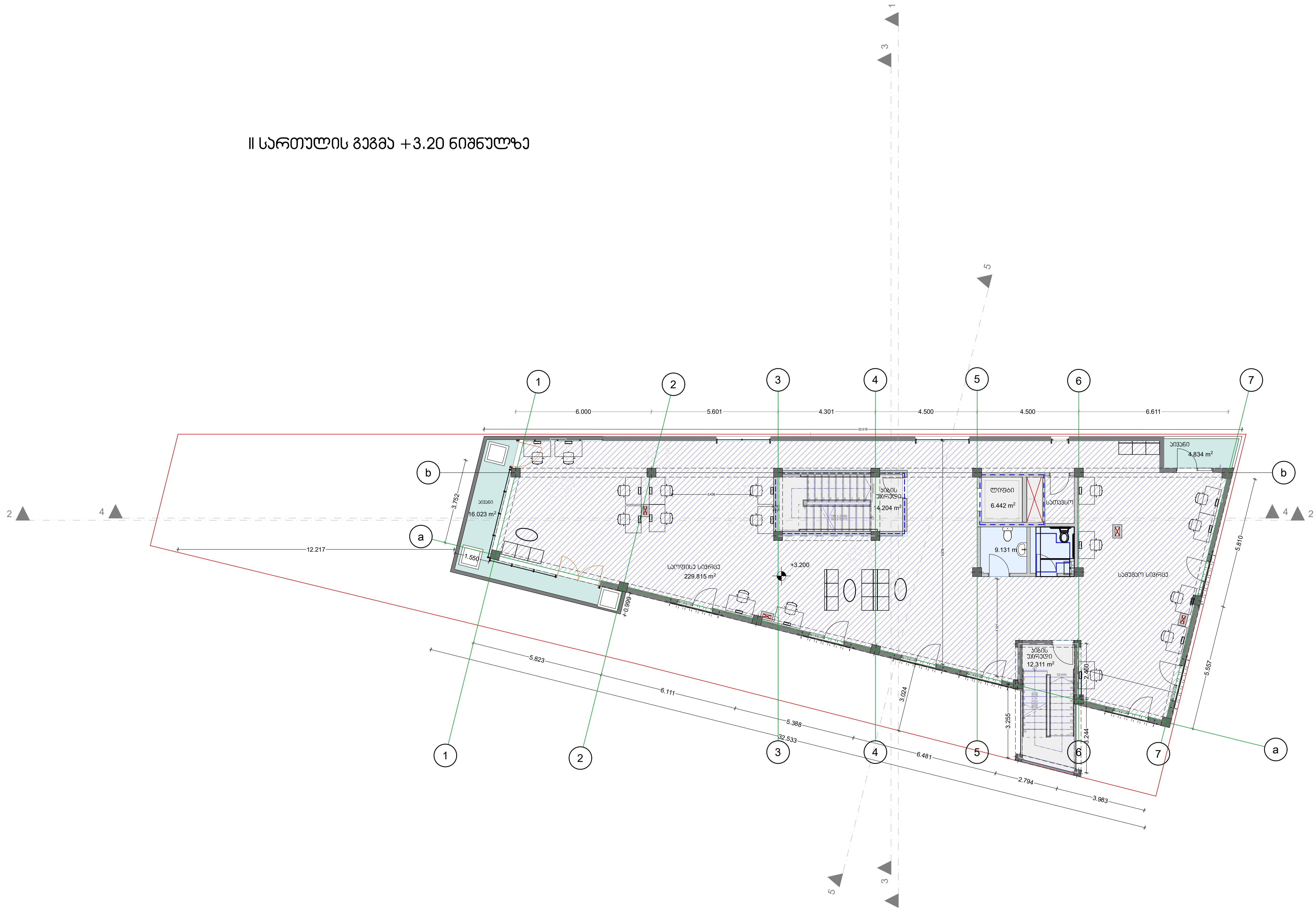

ფურცლის დასახელება			მასშტაბი 1/150	ობიექტის დასახელება საოფისე შენობა	
დირექტორი	გ. კვინინაშვილი				godaco2 გოდაკო
არქიტექტორი	გ. კვინინაშვილი			ობიექტის მისამართი თბილისის, საინგილოს ქ. №41ა, 01.17.02.059.277	კომპანია „გოდაკო 2" საქართველო, თბილისი დელისის III ქ. ელ.ფოსტა: godaco@gmail.com
ავტორი	ი.მათიაშვილი				Company "GODACO 2" Tbilisi, Georgia Delisi III St, E_mail: godaco@gmail.com
დამუშავა	ი.მათიაშვილი			დამკვეთი: ა.გერსამია	

ფუნდამენტი	მ. 330ᲛᲔ5ᲐᲔ30ᲛᲝ		
ᲙᲔᲚᲘᲡ ᲙᲝᲜᲡᲢᲠᲣᲥᲪᲘᲐ	მ. 330ᲛᲔ5ᲐᲔ30ᲛᲝ		
ᲯᲐᲭᲛᲐ	0.830ᲛᲝ5ᲐᲔ30ᲛᲝ		
ᲒᲐᲜᲐᲯᲘᲡᲘ	0.830ᲛᲝ5ᲐᲔ30ᲛᲝ		
ᲒᲐᲜᲐᲯᲘᲡᲘ ᲙᲘᲠ	0.830ᲛᲝ5ᲐᲔ30ᲛᲝ		

ᲒᲔᲒᲛᲐᲒᲔᲑᲘᲡ ᲛᲝᲓᲔᲚᲘ

ᲨᲔᲛᲡᲠᲣᲚᲔᲑᲘᲡ ᲓᲠᲝ	ᲐᲠᲥᲘᲢᲔᲥᲢᲣᲠᲣᲚᲘ ᲜᲐᲬᲘᲚᲘ	ᲤᲣᲠᲪᲚᲘᲡ ᲒᲔᲒᲛᲐ
1/100	ᲐᲠᲥᲘᲢᲔᲥᲢᲣᲠᲐ ᲓᲐ ᲓᲐᲒᲔᲒᲛᲐᲠᲔᲑᲐ	

ᲐᲠᲥᲘᲢᲔᲥᲢᲘ ᲓᲐᲕᲘᲗ ᲒᲝᲓᲐᲫᲔ
ᲡᲐᲥᲐᲠᲗᲕᲔᲚᲝ, ᲗᲑᲘᲚᲘᲡᲘ
ᲛᲘᲮᲔᲘᲚᲘᲡ Ქ. 4
ᲢᲔᲚ/ᲤᲐᲥᲡᲘ: 2 30 99 27
ᲔᲚ_ᲤᲝᲡᲢᲐ: godaze@gmail.com

ᲐᲛᲝᲠᲩᲔᲚᲘ ᲐᲠᲥᲘᲢᲔᲥᲢᲝᲜᲘᲙᲘᲡ ᲡᲐᲔᲠᲗᲐᲨᲝᲠᲘᲡᲝ ᲐᲡᲝᲪᲘᲐᲪᲘᲘᲡ ᲬᲔᲕᲠᲘ
Company ᲓᲐᲡᲐᲮᲔᲚᲔᲑᲐ
Tbilisi Georgia
Delisi III St.

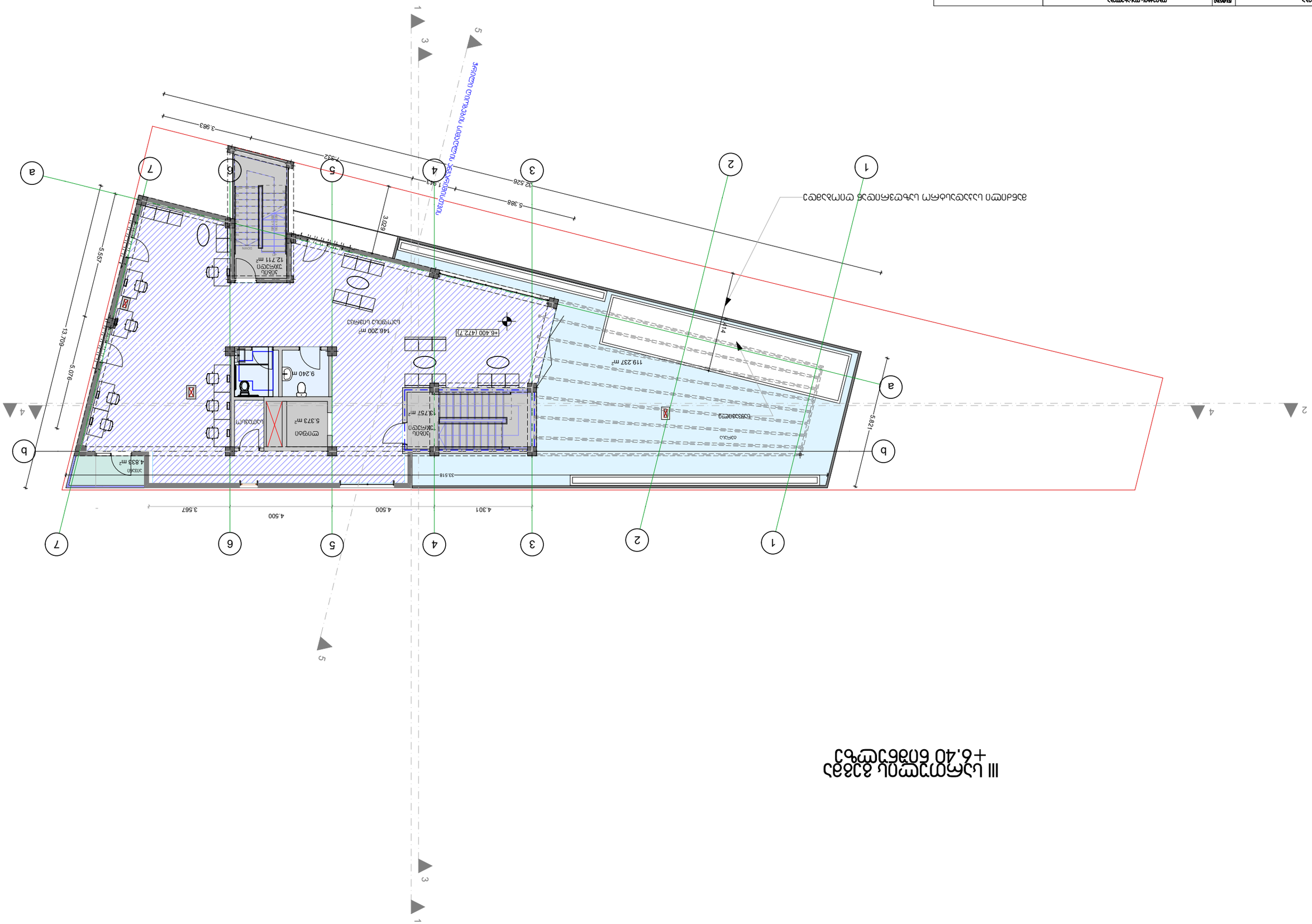

სახურავის გეგმა
+9.60 ნიშნულზე

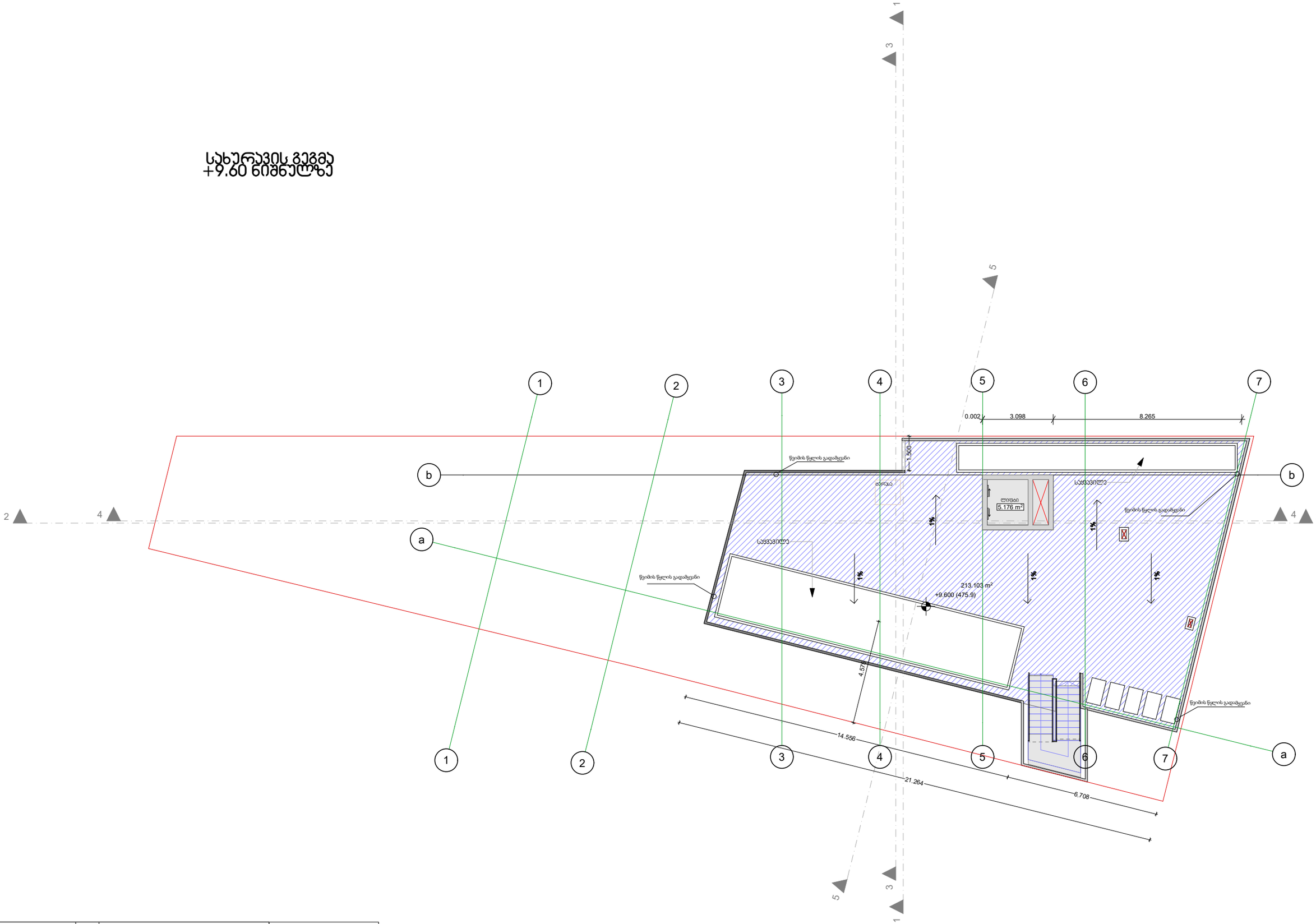

ფურნიტის დასახელება სახურავის გეგმა +9.60 ნიშნულზე			მასშტაბი 1/100	ობიექტის დასახელება საოფისე შენობა
დირექტორი	გ. ჯვინიაშვილი			
არქიტექტორი	გ. ჯვინიაშვილი			ობიექტის მისამართი ტბილისის, საბურთალოს ქ. №41ა, 01.17.02.059.277
ავტორი	ი.მათიაშვილი			
დაამუშავა	ი.მათიაშვილი			დამკვეთი: ა.ჭეჭელაძე

გოდაკო 2
Company "GODACO 2"
Tbilisi, Georgia
Delisi III St.
E_mail: godaco@gmail.com

კ2 კოეფიციენტის საანგარიშო ფართი = 254.670+301.675+204=760.346

კ2 = 760.346/491=1.54=1.5

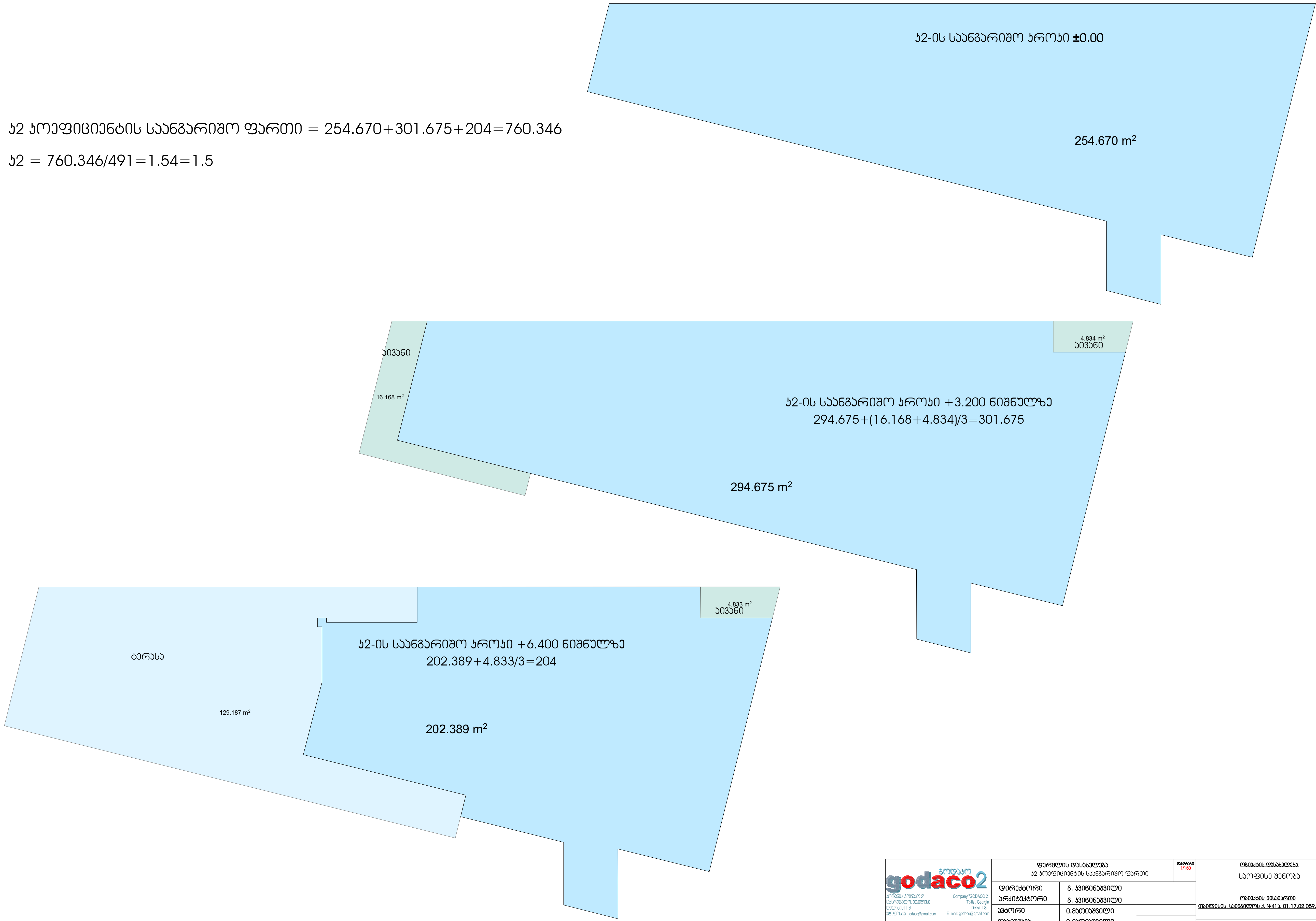

გოდაკო godaco2 კომპანია „გოდაკო 2" საქართველო, თბილისი დელისის III ქ. ელ.ფოსტა: godaco@gmail.com Company "GODACO 2" Tbilisi, Georgia Delisi III St , E_mail: godaco@gmail.com	ფურცლის დასახელება კ2 კოეფიციენტის საანგარიშო ფართი		მასშტაბი 1/150	ობიექტის დასახელება საოფისე შენობა
	დირექტორი	გ. კვირინაშვილი		
	არქიტექტორი	გ. კვირინაშვილი		ობიექტის მისამართი თბილისის, საინგილოს ქ. №41ა, 01.17.02.059.277
	ავტორი	ი.მათიაშვილი		
	დამუშავა	ი.მათიაშვილი		დამკვეთი: ა.გერსამია

მოშენების ფართი = 1361.266

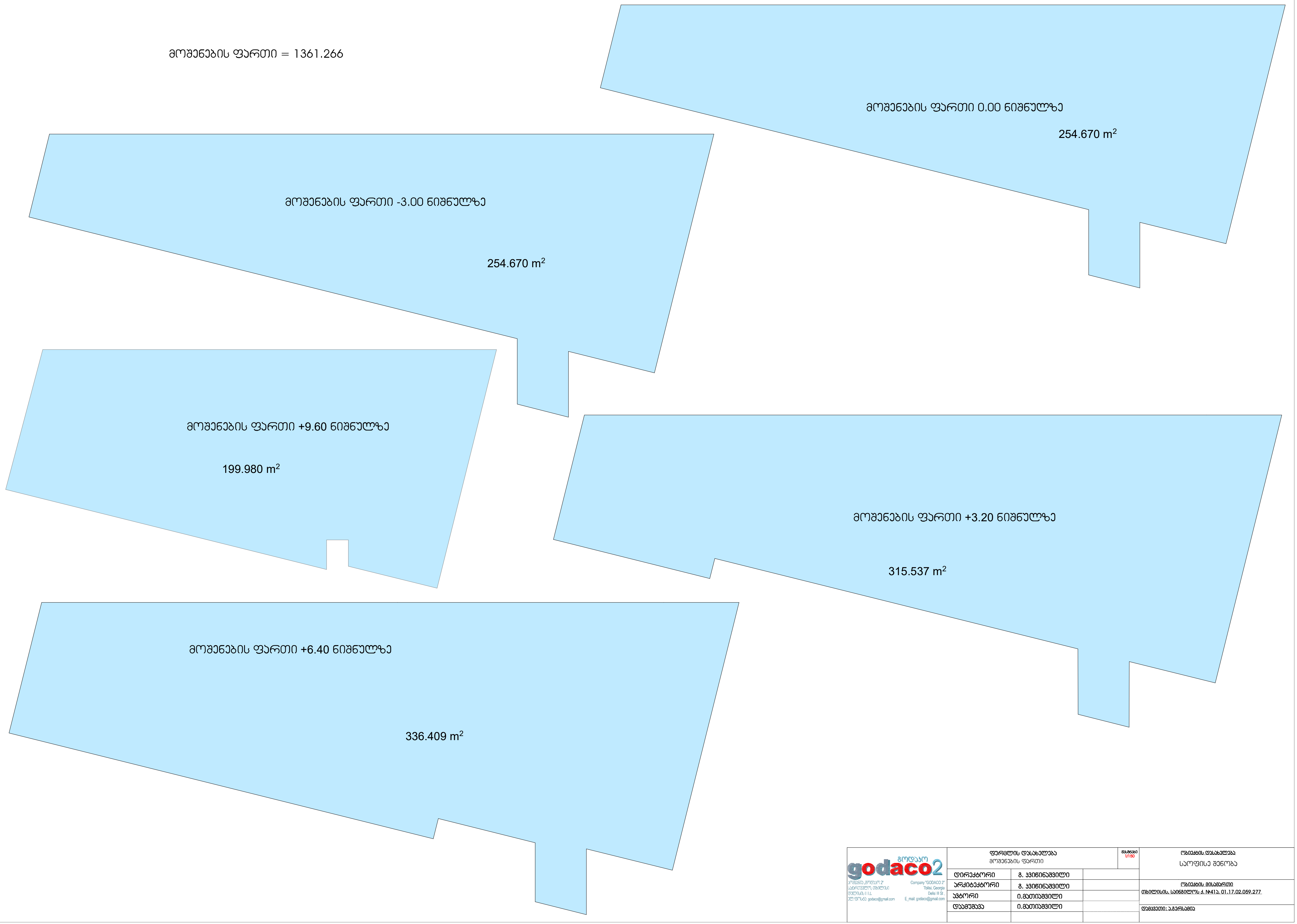

გოდაკო godaco2 კომპანია „გოდაკო 2" საქართველო, თბილისი დელისის III ქ. ელ.ფოსტა: godaco@gmail.com Company "GODACO 2" Tbilisi, Georgia Delisi III St , E_mail: godaco@gmail.com	ფურცლის დასახელება მოშენების ფართი	მასშტაბი 1/150	ობიექტის დასახელება საოფისე შენობა
	დირექტორი	გ. კვიწინაშვილი	
	არქიტექტორი	გ. კვიწინაშვილი	ობიექტის მისამართი თბილისის, საინგილოს ქ. №41ა, 01.17.02.059.277
	ავტორი	ი.მათიაშვილი	
	დამუშავა	ი.მათიაშვილი	დამკვეთი: ა.გერსამია

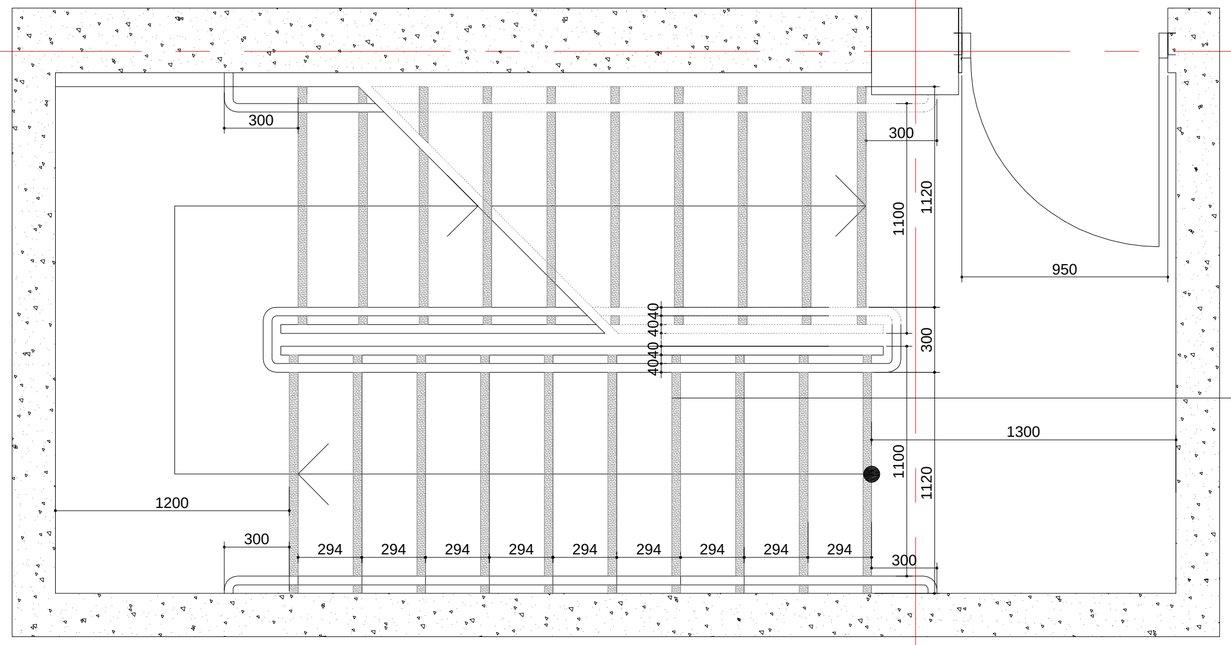

kibis uj redis fragmenti m:1:20

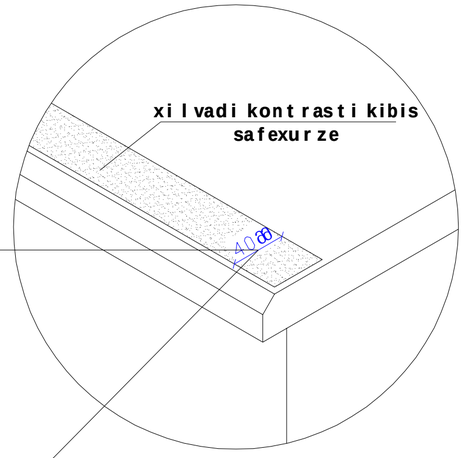

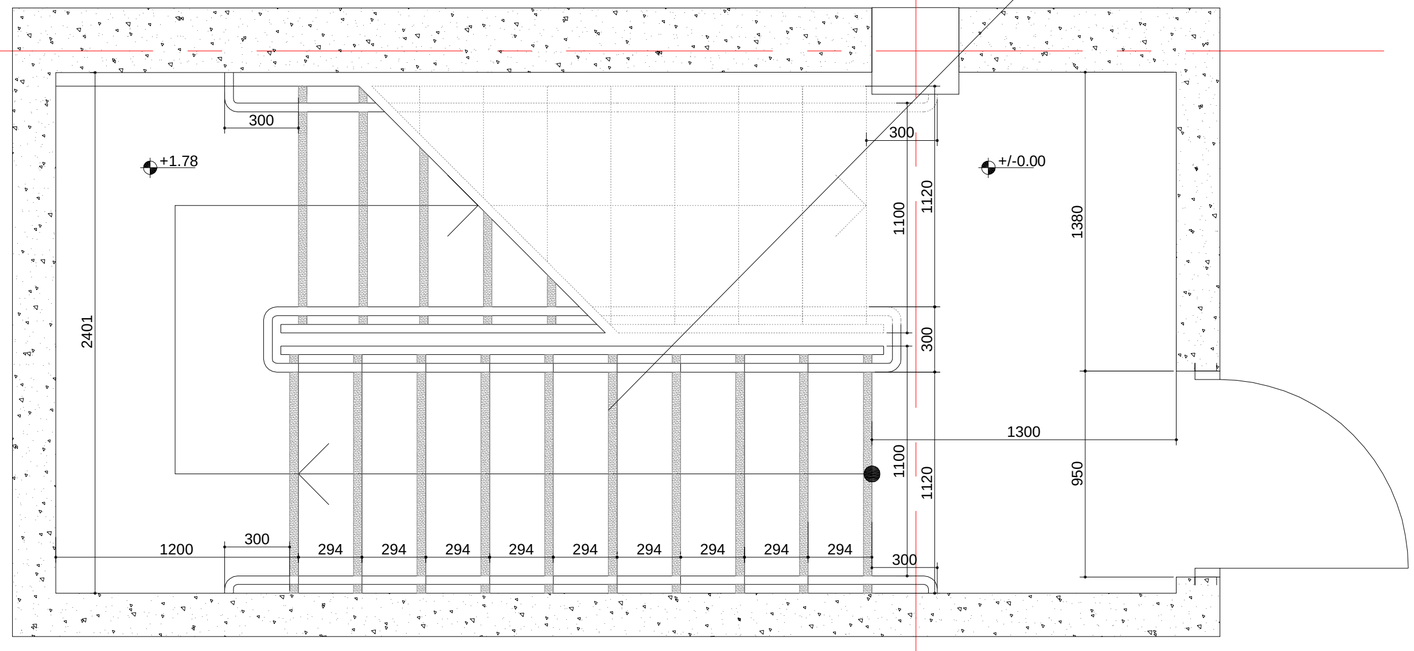

kibis uj redis fragmenti m:1:20

SeniSvnebi:

1. yvela kibes (maTSoris gare kibes) yovel i safexuris da sabijel is 40mm saval nawil s, romel ic izomeba safexuris naSveridan Tarazulad, iqneba erTgvarovani feris mqone zedapiri, romel oic safexuris danarCeni nawil isgan mkveTrad gansxvavebul i iqneba (muqi Ria fonze). xil vadi kontrasti gagrZel deba yovel i safexuris erTi kididan safexuris meore kidemde.

2.misawvdomi gza-kibis sazRvrebSi iatakis zedapirebi iqneba mdgradi, myari da arasriala

3. kibis safxurebis gansxvavebul i moniSvna iqneba gamZle

4. Senobis gareTmdebare kibis safexurebi da baqnebi ise dagegmardeba, rom saval zedapirze wyal i ar dagrovdeba.

5. gasanaTebel i saSualebebi uzrunveyofs kibeebis ganaTebas, romel ic gaizomeba sabijel ebis zedapirebis da baqnebis xedapirebis centrSi gazomvisas safexuris winapiridan 600mm-is sazRvrebvSi, Semdegi wesis Sesabamisad:

araumcires 11 luqsi ganaTeba

araumcires 110 luqsis ganaTeba, kibis sargebl obis dros

kibeebis gamoyenebisas 11 liqsidan 110 luqsze gadasvla SesaZlebel i unda iyos ganaTebis samarTavebiT uzrunvelyofil i avtomaturi moZravi sensoruli tipis ganaTebis CamrTvel ebiT, romlebic Seesabameba yvela qvemoT CamoTvl il s:

ganaTebis samarTavi aRWurvil i iqneba saimedo operaciul i sistemiT da Sefasebul i iqneba am mizniT gamoyenebisTvis.

moZravi sensori gaaqtiurdeba damkaveb l is moZraobiT safexurebze an safexurebis baqnebze.
ganaTebis gamaaqtiureb l ebi dayenebul i iqneba araumcires 15 wuTiani moqmedebis pieriodiT.

gza-kibis ganaTeba CairTveba avtomaturi sensoruli CamrTvel ebiT, aseTis arsebobis SemTxvevaSi, ise rom Sesasvl el Si mdebare banqnis mosazRvre TiToeul kibis marSsa da Sesasvl el Si mdebare baqnis zemoT da qvemoT mdebare maqnebze me -4 punqtiT dadgenil i ganaTebul obis done safexuris gamoyenebamde iqneba uzrunvelyofil i kibis saxel urebi da nebismieri kedel i an maT momijnaved mdebare sxva zedapiriar iqneba basri an uxeSi elemenetebis Semcvel i.
kibis saxel urebi ar itrielebs maTi budeebis sazRvrebSi

furclis dasaxel eba: ჯიპი ლაბორატორია

direqtori	g.kviwinaSvil i		
arqiteqtori	i.maTiaSvili		
avtori	i.maTiaSvili		
daamuSava	l.kaciaSvil i		
Seamowma	z.cixiseli		

masStabi	a.1/20
obieqtis saxel wodeba:	saofise Senoba
obieqtis misamarTi:	q.Tbilisi.saingilos q.N41.a
damkveTi:	furclebi
	Sps" l desTeiTs"

godako
godaco2
Company "GODACO 2"
Tbilisi, Georgia
Delisi III St.,
E_mail: godaco@gmail.com

4

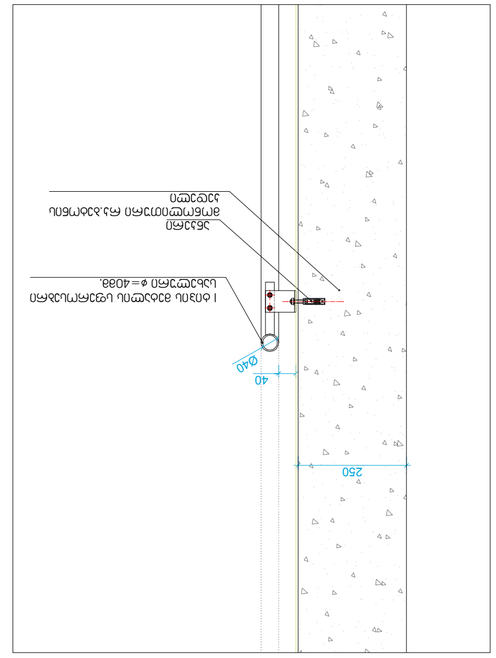

ნაგებობის ფილის ბეტონირების ეტაპი მ. 1:10

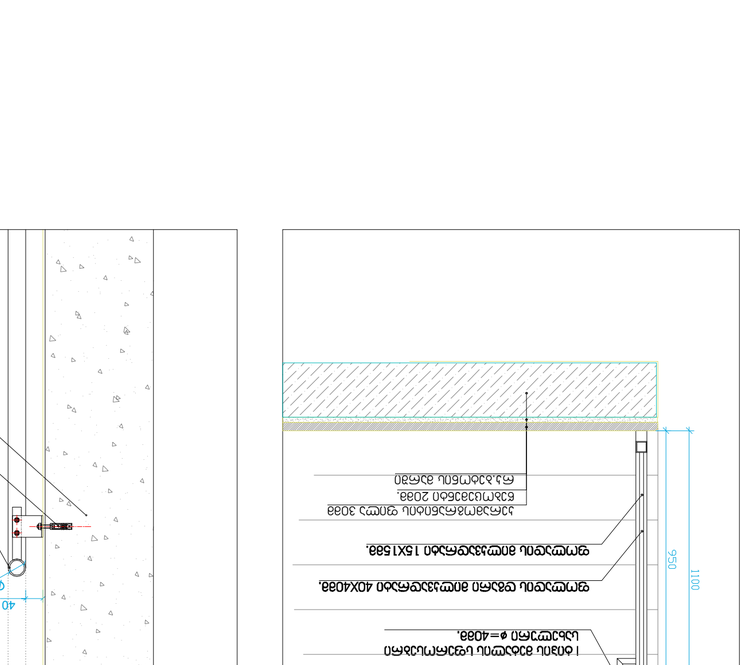

ფოლადის ბრტყელი 40X4038.

ფოლადის ბრტყელი 40X4038.

შენიშვნები:

1. ყველა ზომა მმ-ში მითითებული (გარდა ცალკე აღნიშნული შემთხვევებისა), ნიშნული ±0.000 შეესაბამება ზღვის დონიდან 4038 სმ სიმაღლეს.
2. ნაგებობის ფილის ბეტონირება უნდა მოხდეს ეტაპობრივად, ბეტონირების ეტაპების ზედაპირები ისე უნდა მოეწყოს, რომ ისინი ემთხვეოდეს ფილის ქვედა არმატურის ბადეების ერთმანეთთან შეერთების ადგილებს (ფოტო 1). ბეტონირების ეტაპების ზედაპირების ასეთი განლაგება საშუალებას იძლევა, ბეტონირების ტექნოლოგიური პროცესი ოპტიმალურად დაიგეგმოს.
3. ეტაპებად ბეტონირების დროს ბეტონის ნაკლები ნაკადის მისაღებად, ბეტონირების პროცესში ჩართული ბეტონმრევების რაოდენობა შეიძლება გაიზარდოს.
4. ნაგებობის ფილის ბეტონირების დროს, ბეტონის ნაკადის მისაღებად, ბეტონმრევების გვერდით ორ ან მეტ ადგილზე უნდა განთავსდეს ბეტონსატუმბი მანქანები.
5. ფილის ბეტონირების პროცესში ბეტონის ზედაპირის ტენიანობის დაკარგვის თავიდან ასაცილებლად, ბეტონირების დასრულების შემდეგ ზედაპირი დაუყოვნებლივ უნდა დაიფაროს ტენის შემნარჩუნებელი მასალით (მაგ. პოლიეთილენის აფსკით).
6. ბეტონის ნარევის მომზადებისა და ბეტონირების პროცესის ტექნოლოგიური კონტროლის ჩატარების ვალდებულება ეკისრება ბეტონის მწარმოებელ კომპანიას.

ზედნადები:

1. ყვითელი ისარი ბაქანის ზედაპირის (ფოტო 4) ქანობის მიმართულებას აჩვენებს.
2. ნაგებობის ფილის ბეტონირების პროცესში ჩართული ბეტონმრევების რაოდენობა, ბეტონირების ეტაპების მიხედვით, ცხრილში მოცემული ინფორმაციის გათვალისწინებით, ბეტონის მწარმოებელმა კომპანიამ უნდა განსაზღვროს.
3. ნაგებობის ფილის ბეტონირების პროცესში ჩართული ბეტონმრევების ადგილმდებარეობა ბეტონირების ეტაპების მიხედვით, ნახაზზე მოცემული ინფორმაციის გათვალისწინებით, ბეტონის მწარმოებელმა კომპანიამ უნდა განსაზღვროს.
4. ბეტონის ნარევის მომზადებისა და ბეტონირების პროცესის ტექნოლოგიური კონტროლის ჩატარების ვალდებულება ეკისრება ბეტონის მწარმოებელ კომპანიას.
5. ბეტონის ნარევის მომზადებისა და ბეტონირების პროცესის ტექნოლოგიური კონტროლის ჩატარების ვალდებულება ეკისრება ბეტონის მწარმოებელ კომპანიას.
6. ბეტონის ნარევის მომზადებისა და ბეტონირების პროცესის ტექნოლოგიური კონტროლის ჩატარების ვალდებულება ეკისრება ბეტონის მწარმოებელ კომპანიას.
7. ბეტონის ნარევის მომზადებისა და ბეტონირების პროცესის ტექნოლოგიური კონტროლის ჩატარების ვალდებულება ეკისრება ბეტონის მწარმოებელ კომპანიას.
8. ბეტონის ნარევის მომზადებისა და ბეტონირების პროცესის ტექნოლოგიური კონტროლის ჩატარების ვალდებულება ეკისრება ბეტონის მწარმოებელ კომპანიას.
9. ბეტონის ნარევის მომზადებისა და ბეტონირების პროცესის ტექნოლოგიური კონტროლის ჩატარების ვალდებულება ეკისრება ბეტონის მწარმოებელ კომპანიას.
10. ბეტონის ნარევის მომზადებისა და ბეტონირების პროცესის ტექნოლოგიური კონტროლის ჩატარების ვალდებულება ეკისრება ბეტონის მწარმოებელ კომპანიას.
11. ბეტონის ნარევის მომზადებისა და ბეტონირების პროცესის ტექნოლოგიური კონტროლის ჩატარების ვალდებულება ეკისრება ბეტონის მწარმოებელ კომპანიას.

დამკვეთის ხელმოწერა	ტექნიკური ზედამხედველის ხელმოწერა	ავტორის ხელმოწერა	ტექნიკური ხელმძღვანელის ხელმოწერა	ზ. ჯავახიშვილი
		i. maTiaSvili	i. maTiaSvili	ზ. ჯავახიშვილი
				ე.ციხისელი

სამედიცინო ცენტრი

ქ. Tbilisi.saingilos q.N41.a

შპს "ლოდაკი2"

ფურცლის ნომერი	ფურცლების რაოდენობა

მასშტაბი (ორიგინალის სანახელოდ): მ.1/100

ნაგებობის ფილის ბეტონირების ეტაპების განლაგების სქემა

შპს "ლოდაკი2"
საქართველო, თბილისი
ქ. ფოთის ქუჩა N 114
ტელ: (+995 599) 00 00 00
E-mail: lodaki2@gmail.com

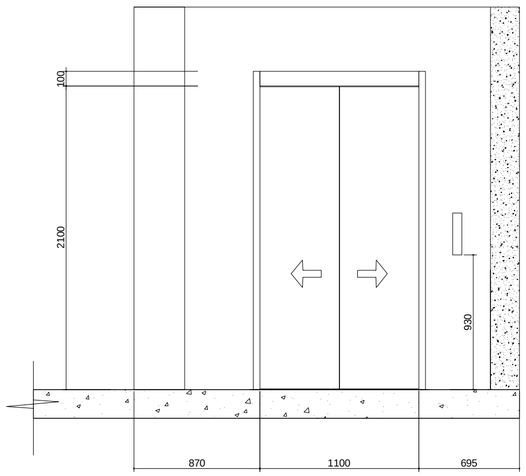

liftis teqnikuri maxasiaTebლebi

liftebis Saxtis gabaritebi 1800X2000 mm

liftebis kabinis Siga gabaritebi 1200X2300 da 1500X1700 mm

liftebis karis sufTa sigane 1100 mm da 1200 mm

liftebis karis cecxlmedegoba 90 wT

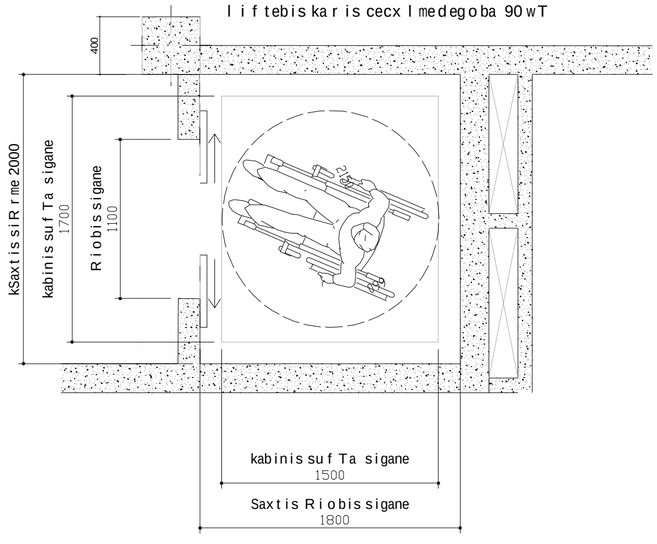

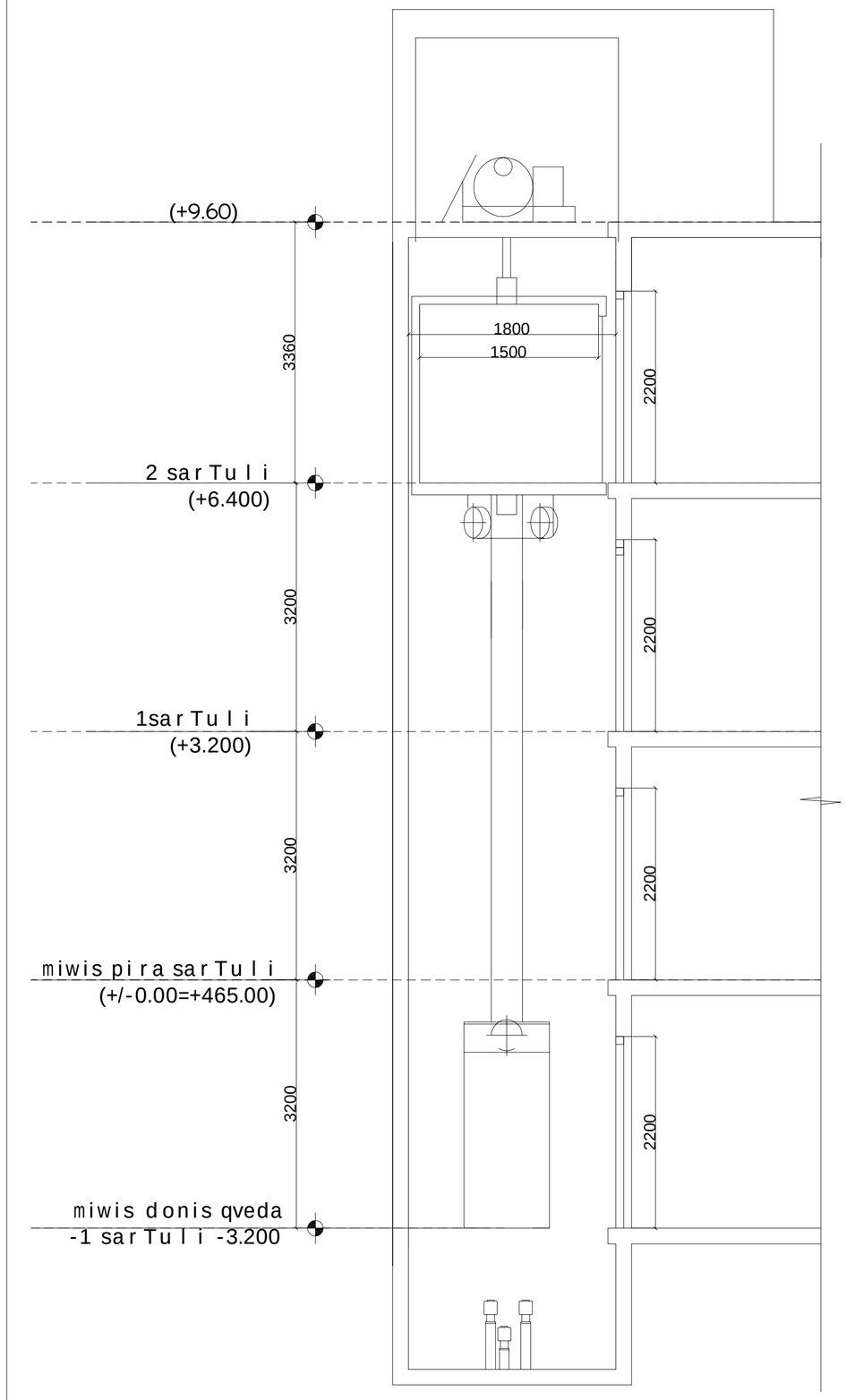

SeniSvnebi:

SenobaSi gamoyenebulia 408-e qveTavis Sesabamisad SezRuduli gamoyenebis lifti

-- liftiSesabamisobaSi iqneba ASME A 17.1/CSA B44 standarTan
-- liftis gamosaZaxebeli Rilakebi da klaviSebiSesabamisobaSi iqneba 407.2.1. qveTavTan
-- foies signalebi SesabamisobaSi iqneba 407.2.2 qveTavTan.
-- liftis SaxtebTan ganTavsebuli niSnebi SesabamisobaSi iqneba 407.2.3 qveTavTan.
-- liftis kabinis balansireba SesabamisobaSi iqneba 407.4.4-e qveTavTan.
-- liftis kabinis ganaTeba SesabamisobaSi iqneba 407.4.5-e qveTavTan
-- liftis kabinis samarTavebi SesabamisobaSi iqneba 407.4.6.-e qveTavTan. marTvis panelebi ganTavsdeba gverdiTa kedlis centrSi.
-- kabinis samarTavebis aRniSvnebi da miTiTebebi SesabamisobaSi iqneba 407.4.7.-qveTavTan
-- kabinaSi moewyoba 407.4.10-e qveTavis Sesabamisi saavario signalizaciis meqanizmebi

furclis dasaxeleba:

direqtori	g.kviwinaSvili
arqiteqtori	i.maTiaSvili
avtori	i.maTiaSvili
daamuSava	l.kaciaSvili
Seamowma	z.cixiseli

masStabi 1:50

obieqtis saxelwodeba:

saofiseSenoba

obieqtis misamarTi:

q.Tbilisi saingilos q.N41a

furcli

damkveTi:

Sps"lidesTeiTs"

furcldi

godaco2
Company "GODACO 2"
Tbilisi, Georgia
Delisi III St.,
E_mail: godaco@gmail.com

gadaxurvis detali #1

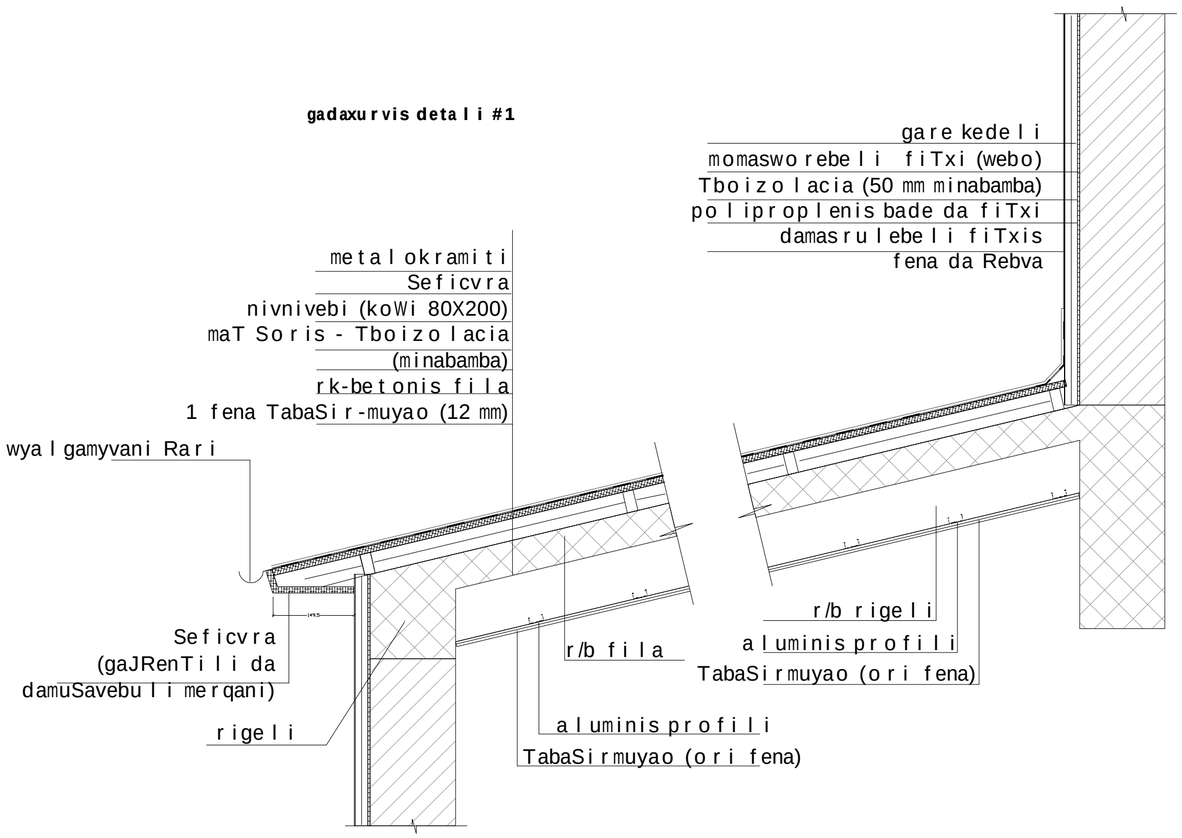

detali #2

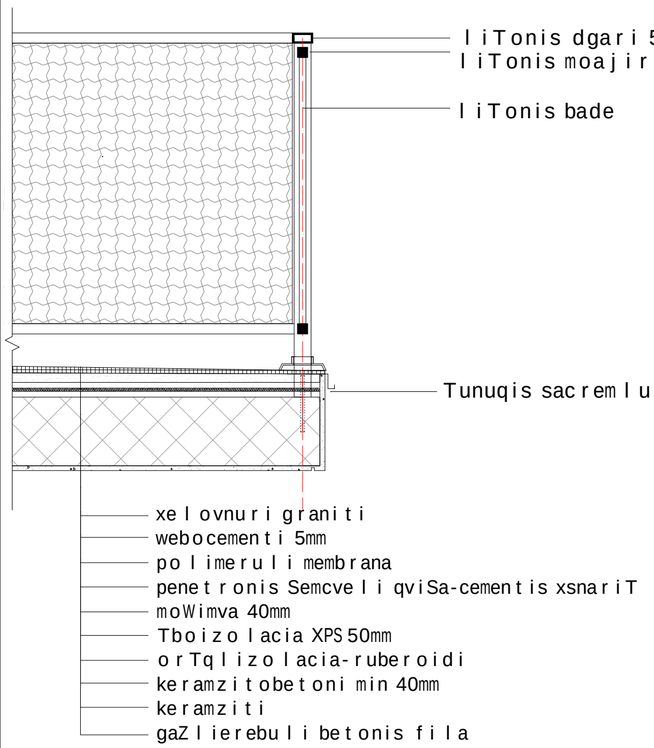

kibisujredis gadaxurvis detali 3

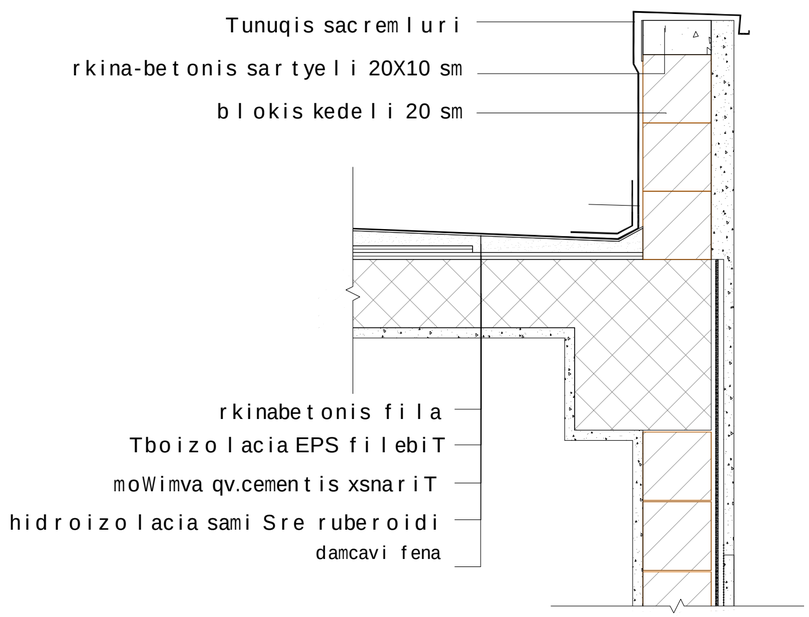

SeniSvnebi:

"hidroizolacia ise unda moewyos, romkedlis zeda burulebis gadabmebis, nestgamtari masalebis, parapetis kedlebis gadakveTis adgilebisa da saxuravis zedapirze arsebuli sxva Riobebis gavliT nestma ver SeaRwios kedelsa da saxuravSi "

"hidroizolacia unda moTavsdes kedlisa da saxuravis gadakveTis adgilebSi, wyalsadinar arxebTan, saxuravis qanobis an mimarTulebis Secvlis adgilebSi, aseve saxuravis Riobebis garSemo, hidroizolacia unda iyos koroziamedegi da aranakleb 0.5 mm sisqisa

parapetis kedlebi saTanad unda daifaros arawvadi, wyalgaumtari masalebiT, romelTa sigane parapetis kedlebis siganeze naklebi ar unda iyos

saxuravis burulis klasifikacia unda ganisazRvros BklasiT

furclis dasaxeleba:

ბეტონის ნაკეთობების ქარხანა

direqtori g.kviwinaSvili

arqiteqtori i.maTiaSvili

avtori i.maTiaSvili

damamuSava l.kaciaSvili

Seamowma z.cixiseli

masStabi obieqtis saxelwodeba:

8:1/10

obieqtis misamarTi:

q.Tbilisi saingilos q.N41.a

sa o f ise Seno ba

damkveTi:

Sps" l desTeiTs"

furclebi

furcli

godako godaco2

Company "GODACO 2"
Tbilisi, Georgia
Delisi III St.,
E_mail: godaco@gmail.com

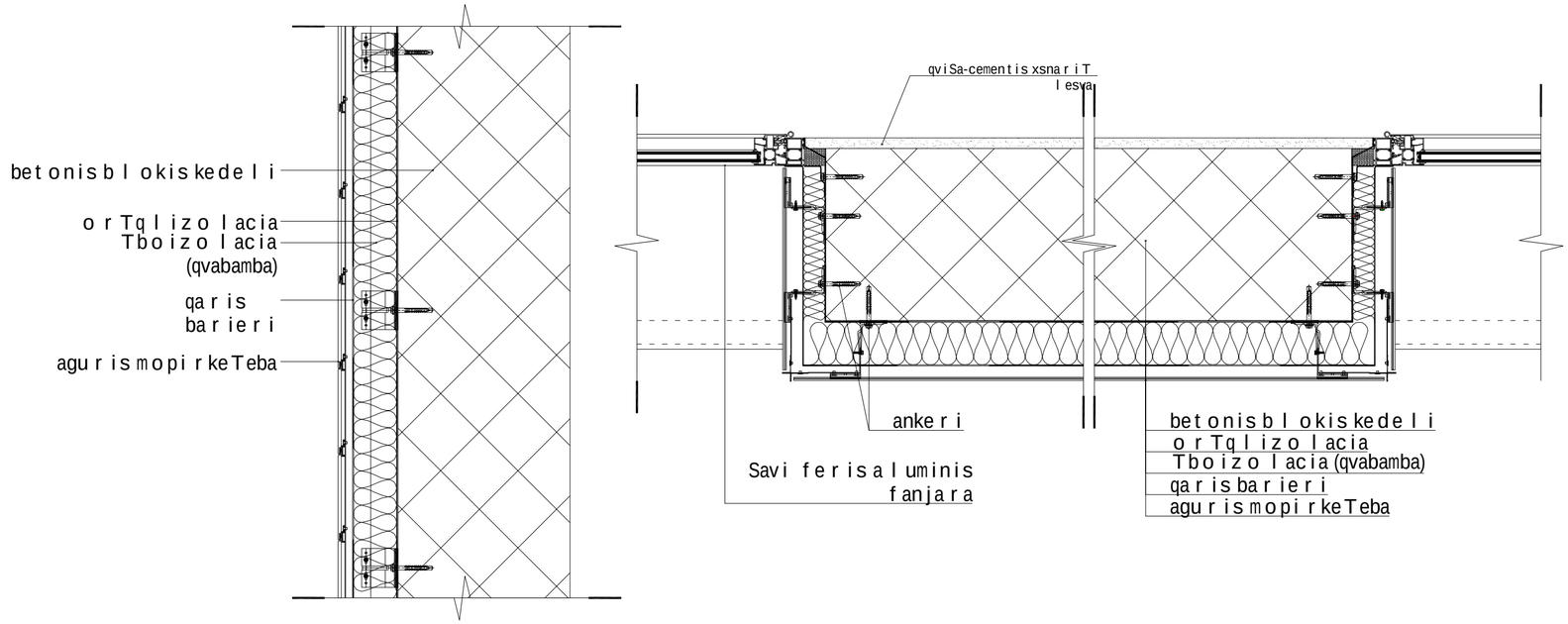

furclis dasaxeleba:

ÒÒÒ

საოფისე შენობა

ხანძარსაწინააღმდეგო პროექტი

საქართველოს მთავრობის 2016 წლის 28 იანვარის №41
დადგენილებასთან ტექნიკური რეგლამენტის შენობა-ნაგებობის
უსაფრთხოების წესების დამტკიცების თაობაზე შესაბამისობის
ანალიზი

20.07.2021

მინისქვეშა სართულის გეგმა -3.20 ნიშნულზე

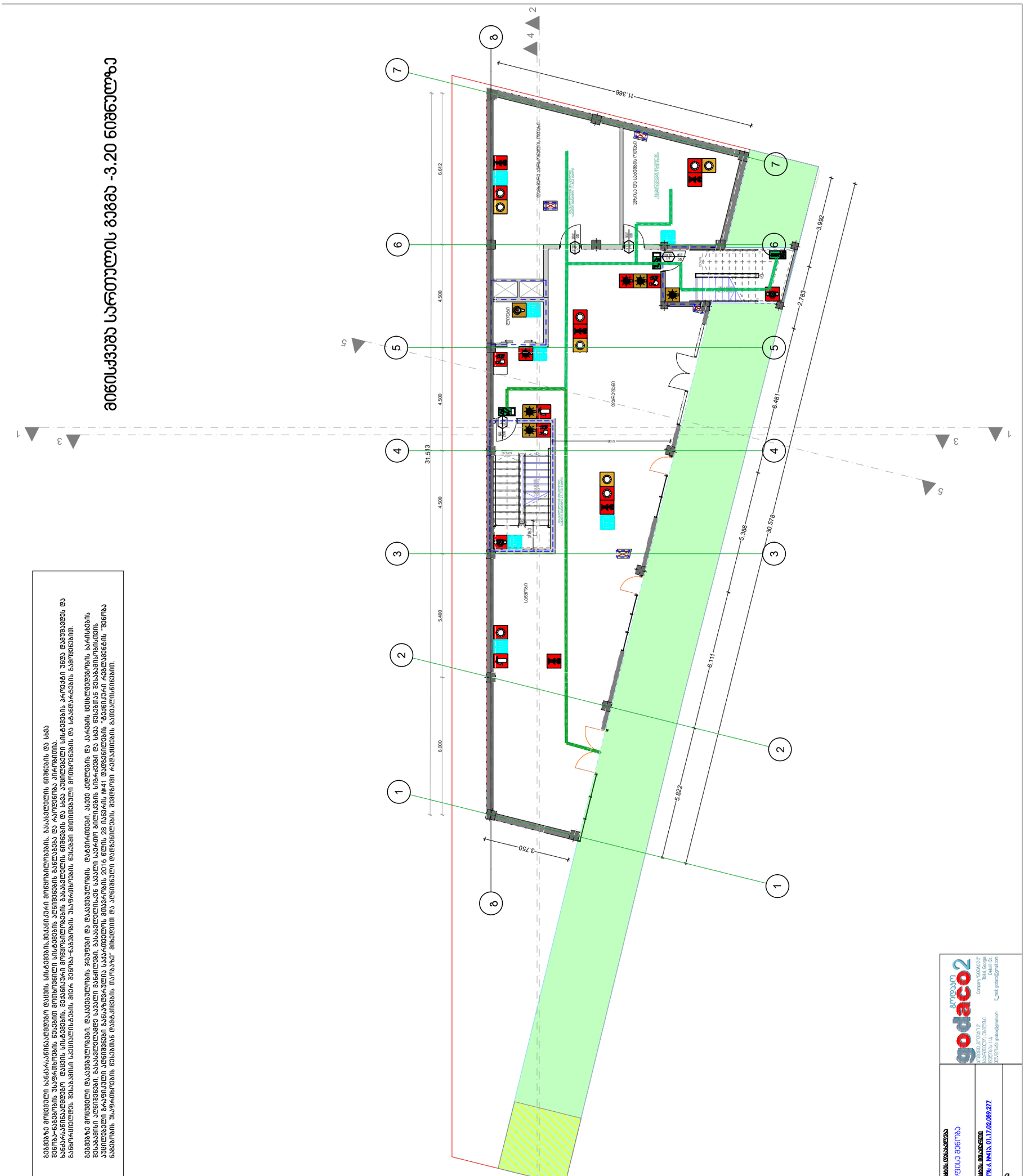

	ზომა I
ანრიტოლი კონსტრუქციული ელემენტი	B
	2
ბეტონი ამდენად ბარე ფიბა	2 2
არაგზიანი ამდენად და ბეტონის ბარე	ხარისხი 602
არაგზიანი ამდენად და ბეტონის ფიბა	0
ისპაპის კონსტრუქციის და არაძირითადი ნაწილები	2
საბეჭდავის კონსტრუქციის და არაძირითადი ნაწილები	1

პირობითი ნიშნები:

ბარის ამდენად ამდენიმე ბარებისგან შემდგარი ნიშნები

1 საათიანი ხანძარგამძლეობის ტიხრები

საბანძრო ფილი

წყლის ღრუბელური

სიმბოლოების აბრევიატურა

ფეხის ავზანდარი	
საბანძრო ბილიკები	
ჩარგარი ავზარის სისტემა	
ავზრეზე მოკავშირე ბავშვები	
ავზარის ავზარავზარი ავზარები	
ავზრეზა ავზარავზარი	
ხანძრის ღილაკი	
ხანძრის ავზარები	
ავზრეზის ნიშანი	

ხანძარსაწინააღმდეგო ავზარების საზომავი ხაზი
ავზრეზ და ავზრე ავზრა ავზრეზ 9.0 ავზრეზ ავზრე.

საფრთხე და ავზარსაფრთხილებელი სიგრძე
ავტომატიკით იქნება ავზრეზილი ავზრეზის.

ავზარსაფრთხილებელი სიგრძე ავტომატიკა ავზრეზილი იქნება
ავზრეზა ავზრეზის სისტემით.

ტიხრის ავზრეზა ავზრეზილი იქნება ავზრის ავზრეზის სისტემით.

ავზრის ავზრეზის სისტემა უზრუნველყოფილი იქნება
ავზრეზ ავზრეზარის ავზრეზით.

ავზრის ავზრეზის ავზრეზილი ავზრეზები ავზრეზილი იქნება
ავზრეზ ავზრეზარის ავზრეზით.

კონსტრუქციული ელემენტის ნიშნის ფილიალები იქნება I-B კონსტრუქციის.

ავტორი:		ობიექტის დასახელება	
ავტორის ხელმოწერა		ავზრეზი ავზრეზ	
ავზრეზ ავზრეზ	8. ავზრეზავზრეზ	ობიექტის მისამართი	
ავზრეზავზრეზ	8. ავზრეზავზრეზ	ავზრეზ ავზრეზ ავზრეზ

ЕЛЕКТРИЧЕСКИ ПЛАН/ПОКАЗАЛЕЦ ЕЛЕКТРИЧЕСКИ ПЛАН ЗА ПЪРВИ ЕТАЖ ЕЛЕКТРИЧЕСКИ ПЛАН ЗА ПЪРВИ ЕТАЖ	ЕЛ-04/00 1/160		
ГЛАВЕН АРХИТЕКТ	Д. ЗДРАВКОВ		
ГЛАВЕН ИНЖЕНЕР	Д. ЗДРАВКОВ		
ЕЛЕКТРО ПРОЕКТ

ՇԱՐՔԱՅԻՆ ՀԱՏԱԿԱԳԾԵՐ	
ՀՐԴԵՀԱՅԻՆ ԱԶԴԱՆՇԱՆ

ნახაზის დასახელება	ეზოს გეგმა +6.40 ნიშნულზე
ნახაზის მასშტაბი	1/150
პროექტის ავტორი	
პროექტის ხელმძღვანელი	
პროექტის ავტორი	
პროექტის ავტორი	
პროექტის ავტორ

ՇՇՀ-I	ՇՇՀՄԱՆ ՆԱԽԱԳԻԾ
ՇՇՀՄԱՆ ՀԱՄԱՐ	B
ՀԱՄԱՌՈՏԱԿԱՆ ՀՈՒՇԱԳՐՈՒԹՅՈՒՆ ԹՂԹԱՅԻՆ ԱՇԽԱՏԱՆՔՆԵՐԻ ՄԱՍԻՆ	2
ՀԱՏԱԿԱՑՎԱԾ ՀՈՒՇԱԳՐՈՒԹՅՈՒՆ ՀԱՏԱԿ ՇՐՋԱՆ	2 2
ՀԱՏԱԿԱՑՎԱԾ ՀՈՒՇԱԳՐՈՒԹՅՈՒՆ ԵՎ ՕԳՏԱԳՈՐԾՎՈՂ ՆՅՈՒԹԵՐԻ ՄԱՍԻՆ	ՍԿՀՈՄ 602
ՀԱՏԱԿԱՑՎԱԾ ՀՈՒՇԱԳՐՈՒԹՅՈՒՆ ԵՎ ՕԳՏԱԳՈՐԾՎՈՂ ՇՈՒԿԱՆԵՐԻ ՄԱՍԻՆ	0
ՊԱՇՏՊԱՆՎՈՂ ՀՈՒՇԱՐՁԱՆՆԵՐԻ ԵՎ ԱՄՐԱՑՎՈՂ ՀՈՂԱՄԱՍԵՐԻ ՑԱՆԿ ԱՇԽԱՏԱՆՔԱՅԻՆ	2
ԱՐՏԱՔԻՆ ՀՈՒՇԱՐՁԱՆՆԵՐԻ ԵՎ ԱՄՐԱՑՎՈՂ ՀՈՂԱՄԱՍԵՐԻ ՑԱՆԿ ԱՇԽԱՏԱՆՔԱՅԻՆ	1

ՀՈՂԱՄԱՍԵՐԻ ԵՌԱՉԱՓՈՒՄ:

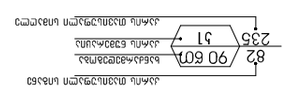

ՀՀՇՀ 21 ՀՈՂԱՄԱՍԵՐԻ ՀԵՌԱՎՈՐՈՒՄՆԵՐԻ ԱՆՎԱՆԱՑՈՒՄՆԵՐ ԵՎ ԱՐՏԱՔԻՆ ՀՈՒՇԱՐՁԱՆՆԵՐ

ՀՈՂԱՄԱՍ ՀԵՌԱՎՈՐՈՒՄ

ՀՈՂԱՄԱՍԻ ՍԱՀՄԱՆԱՓԱԿՈՒՄ

ՀՈՂԱՄԱՍԻ ՍԱՀՄԱՆԱՓԱԿՈՒՄ ՀԱՏՎԱԾՈՎ

საოფისე შენობა დაკავებულობის და განსასვლელი საშუალებების პროექტი

საქართველოს მთავრობის 2016 წლის 28 იანვარის №41
დადგენილებასთან ტექნიკური რეგლამენტის შენობა-ნაგებობის
უსაფრთხოების წესების დამტკიცების თაობაზე შესაბამისობის
ანალიზი

20.07.2021

مخطط الأسقف - 3.20 فيلا سكنية

ش.ع.م. 0.830703290170			ش.ع.م. 0.830703290170
ش.ع.م. 0.830703290170			ش.ع.م. 0.830703290170
ش.ع.م. 8. 3308063290170			ش.ع.م. 8. 3308063290170
ش.ع.م. 8. 3308063290170			ش.ع.م. 8. 3308063290170

المهندس المعماري:	

ცვლილება			
ნახაზის ტიპი			
ნახაზის დასახელება			
პროექტის ავტორი			
პროექტის ხელმძღვანელი			
პროექტის ნაწილის ხელმძღვანელი			
პროექტის ნაწილის დასახელება			
პროექტის ადგილმდებარეობა			
პროექტის დასახელება			

შპს „ქალაქი 2“
ქალაქის დაგეგმარების ინსტიტუტი
ქ. თბილისი, ი. ჭავჭავაძის გამზ. №14ბ, 0179
ტელ: (+995 32) 2 99 99 99
E-mail: gorasoo@gmail.com

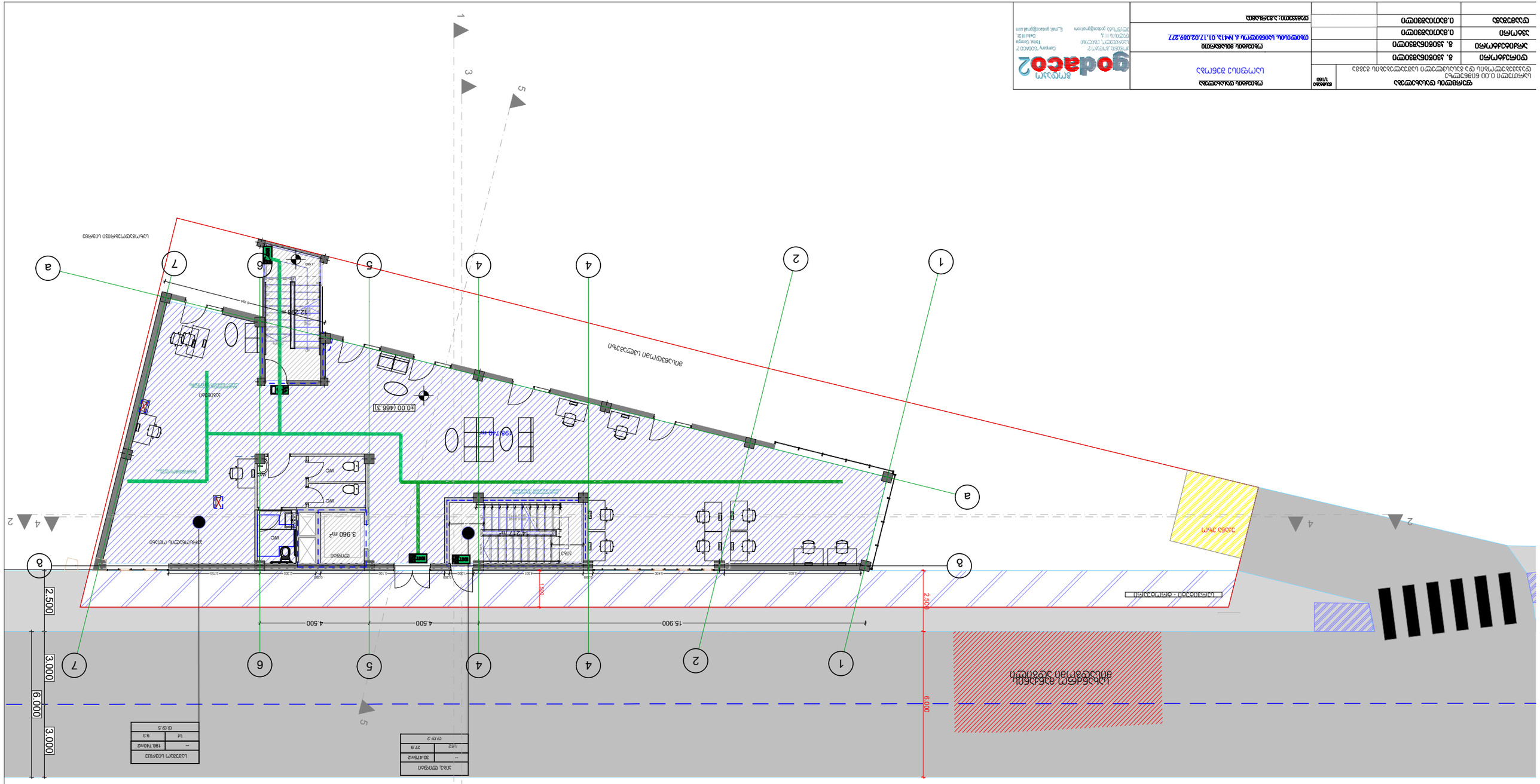
ნაგებობის სიმაღლე 12.250 m
ნაგებობის სიმაღლე 9.300 m
ნაგებობის სიმაღლე 7.750 m
ნაგებობის სიმაღლე 6.000 m
ნაგებობის სიმაღლე 3.000 m
ნაგებობის სიმაღლე 2.500 m
15.900
4.500
4.500
2.500
6.000
3.000
3.000
2.500
40.00 (466.3)
3.960 m²
42.47 m²
WC
WC
ტერასა
ტერასა
ტერასა

დაკავებულობის ჯგუფების აღნიშვნები

დაკავებულობის ჯგუფები	დაკავებულობის ჯგუფის აღნიშვნა	ფერის კოდი
თავშესყრის ჯგუფი (თ)		RGB (34,139,34)
საქმიანი ჯგუფი (ს)		RGB (79,12,187)
საგანგებოთლებლო ჯგუფი – (ს)		RGB (245,99,20)
სამრეწველო ჯგუფი (ს)		RGB (160,32,240)
ღიდი საფრთხის შემცველი ჯგუფი- (ღ)		RGB (94,8,58)
დანესებულებითი ჯგუფი (დ)		RGB (0,0,255)
სპეციალური ჯგუფი (ს)		RGB (255,0,0)
სასხოვრებელი ჯგუფი (ს)		RGB (220,185,0)
სასანყოფო ჯგუფი (ს)		RGB (136,135,134)
დამხმარე ჯგუფი (ღ)		RGB (57,57,56)

პირობითი იშნები:

მიწის ნაკვეთის საზღვარი

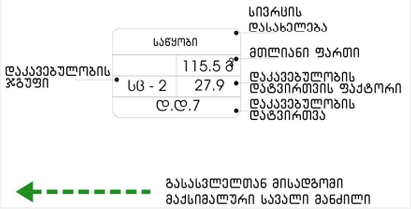

გასასვლელთან მისადგომი მაქსიმალური სავალი მანძილი

II სართულის გეგმა +3.20 ნიშნულზე

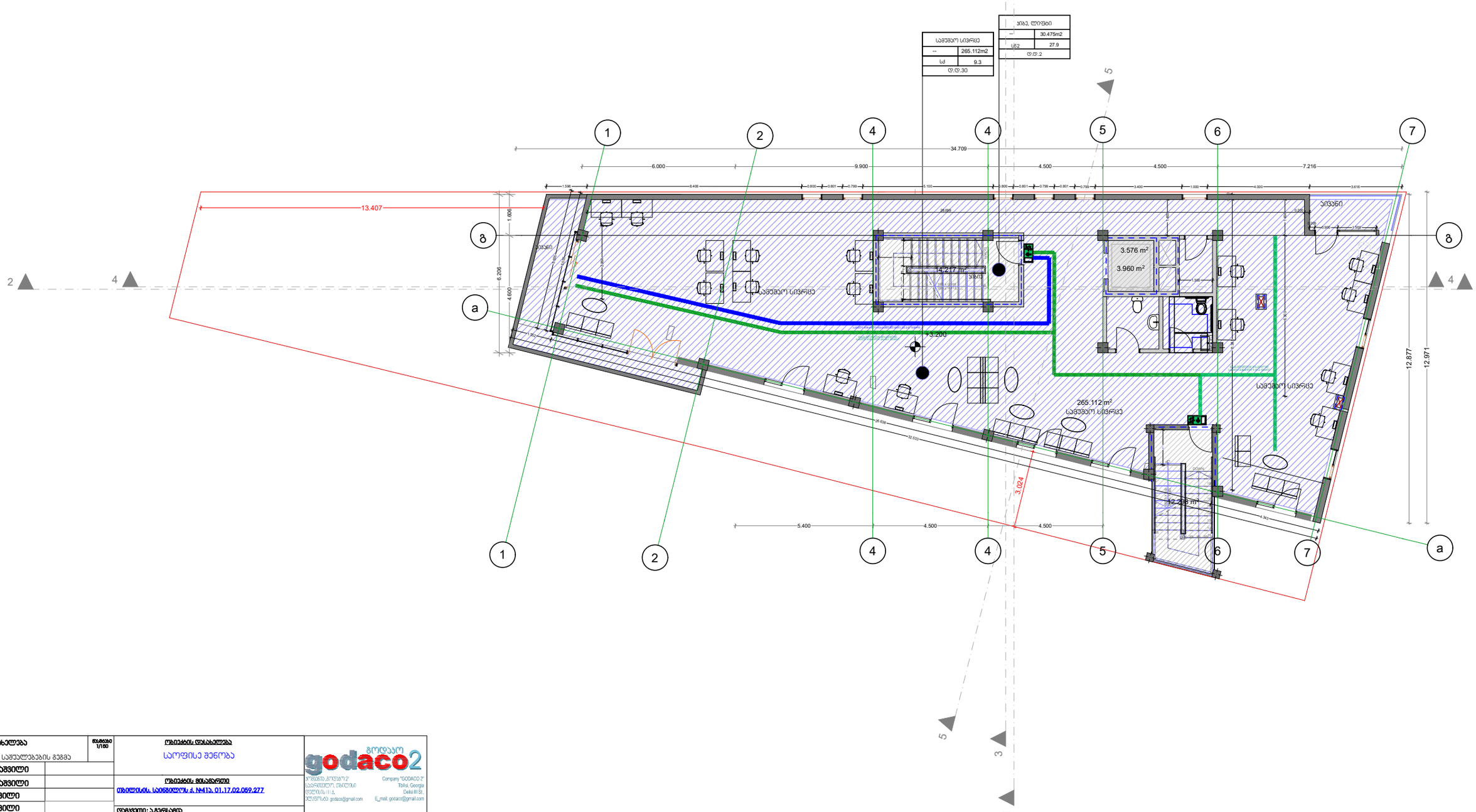

ფარცლის დასახელება: სართული +3.20 ნიშნულზე დაკავებულობის და გასასვლელი საფუალებების გეგმა			მასშტაბი 1/100
დირექტორი	გ. ჯვინერაძვილი		
არქიტექტორი	გ. ჯვინერაძვილი		
ავტორი	ი.მათიაშვილი		
დამოწმება	ი.მათიაშვილი		

ობიექტის დასახელება: საოფისე შენობა

ობიექტის მისამართი: ბულვარის, საბინაძეების ქ. №41ა, 01.17.02.069.277

დამკვეთი: ა.გეგრსაძის

godaco2 გოდაკო
Company "GODACO 2"
Tbilisi, Georgia
Delisi III St.
E_mail: godaco@gmail.com

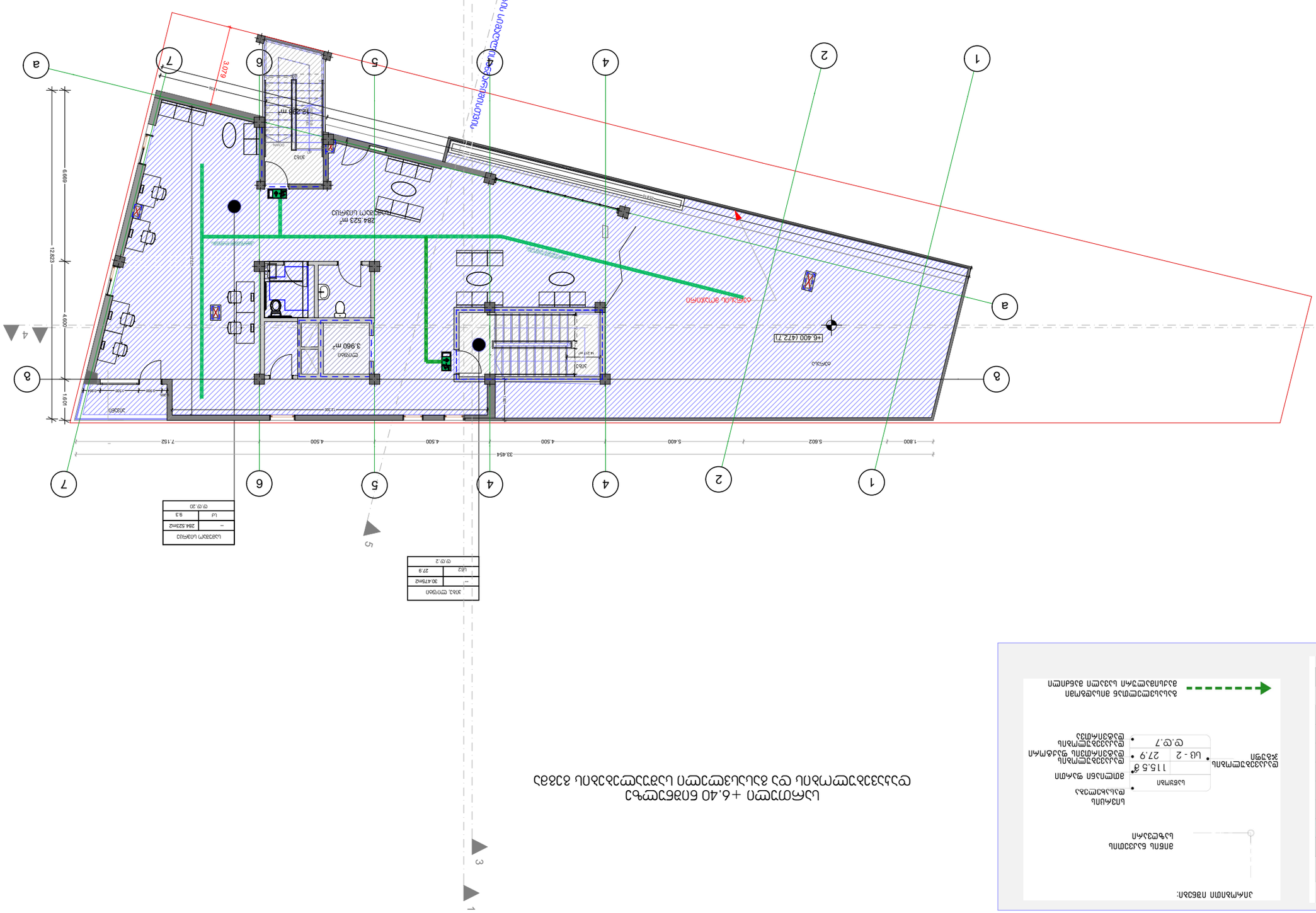
+6.400 (472.7)
3.960 m²
284.523 m²
15.228 m²
3.079
12.223
6.669
4.600
1.601
33.454
1.800
5.602
5.400
4.500
4.500
4.500
7.152
1.500
1.500
1.500

ფენილი ფილა	0.830/0.830/0		
ბეტონი	0.830/0.830/0		
არმატურა	8. 330/605/830/0		
ფილა	8. 330/605/830/0		

ფილა	8. 330/605/830/0		
არმატურა	8. 330/605/830/0		
ბეტონი	0.830/0.830/0		
ფენილი ფილა	0.830/0.830/0		

საოფისე შენობა

მისაწვდომობის ეროვნული სტანდარტის შესაბამისი დოკუმენტაცია

საქართველოს მთავრობის 2016 წლის 28 იანვარის №41
დადგენილებასთან ტექნიკური რეგლამენტის შენობა-ნაგებობის
უსაფრთხოების წესების დამტკიცების თაობაზე შესაბამისობის
ანალიზი

20.07.2021

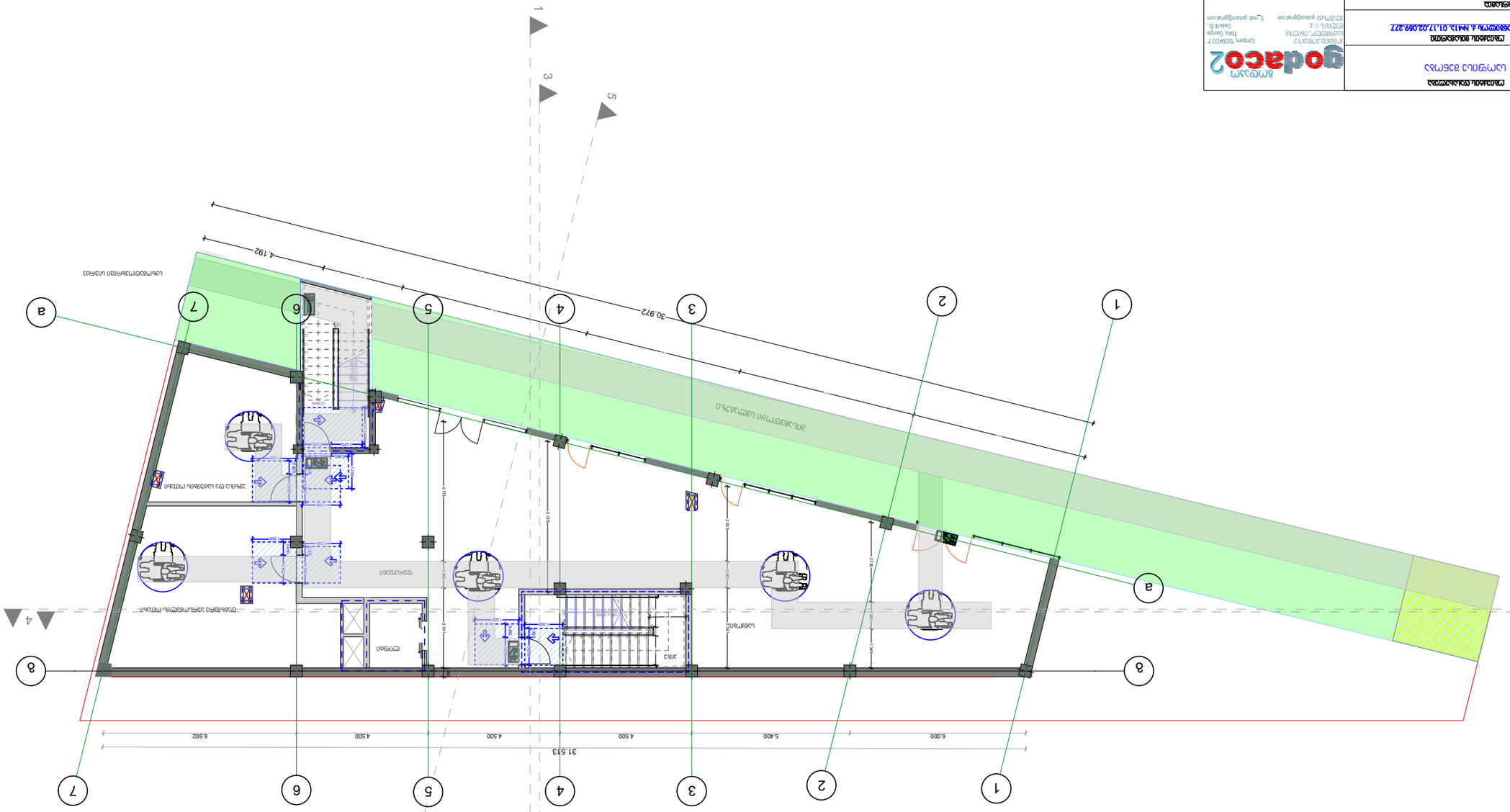
30.972
4.192
31.513
6.000
5.400
4.500
4.500
4.500
6.592
1
2
3
4
5
6
7
a
a
2
4
1
3
5
ბინა
ბინა
ბინა

ფასადის ნაწილი	0.330605390ლ		
ფანჯრის ჩარჩო	0.330605390ლ		
ფანჯარა	0.330705390ლ		
ფასადის ნაწილი	0.330705390ლ		

ფასადის ფანჯრების ექსპლიკაცია		
ფასადის ფანჯრების ექსპლიკაცია		

ფასადის ფანჯრების ექსპლიკაცია	
ფასადის ფანჯრების ექსპლიკაცია	

ფასადის ფანჯრების ექსპლიკაცია		
ფასადის ფანჯრების ექსპლიკაცია

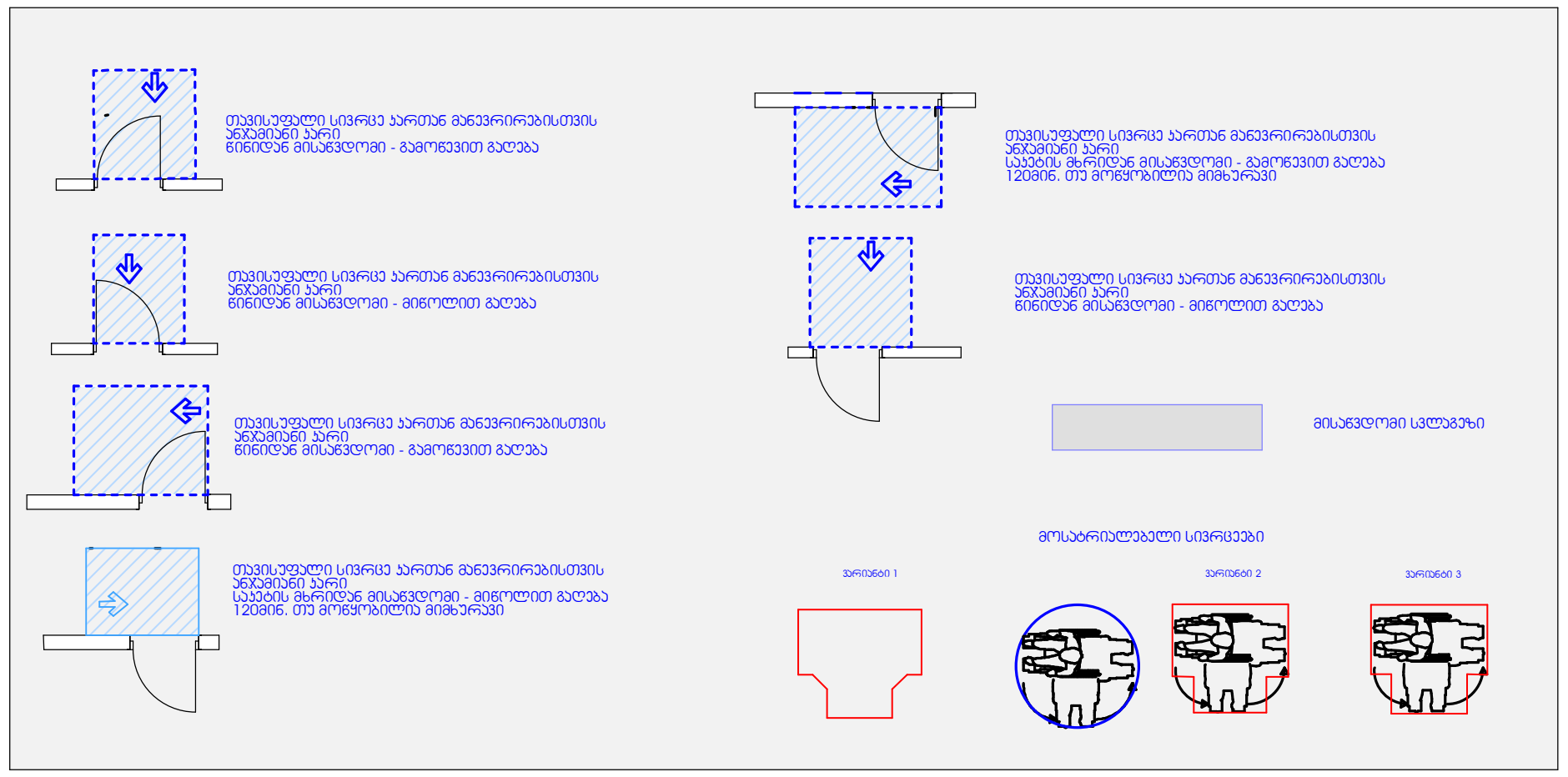

II სართულის გეგმა +3.20 ნიშნულზე

შენიშვნა: იატაკის ზედაპირი მოეწყოს მდგრადი, მყარი და არასრიალა

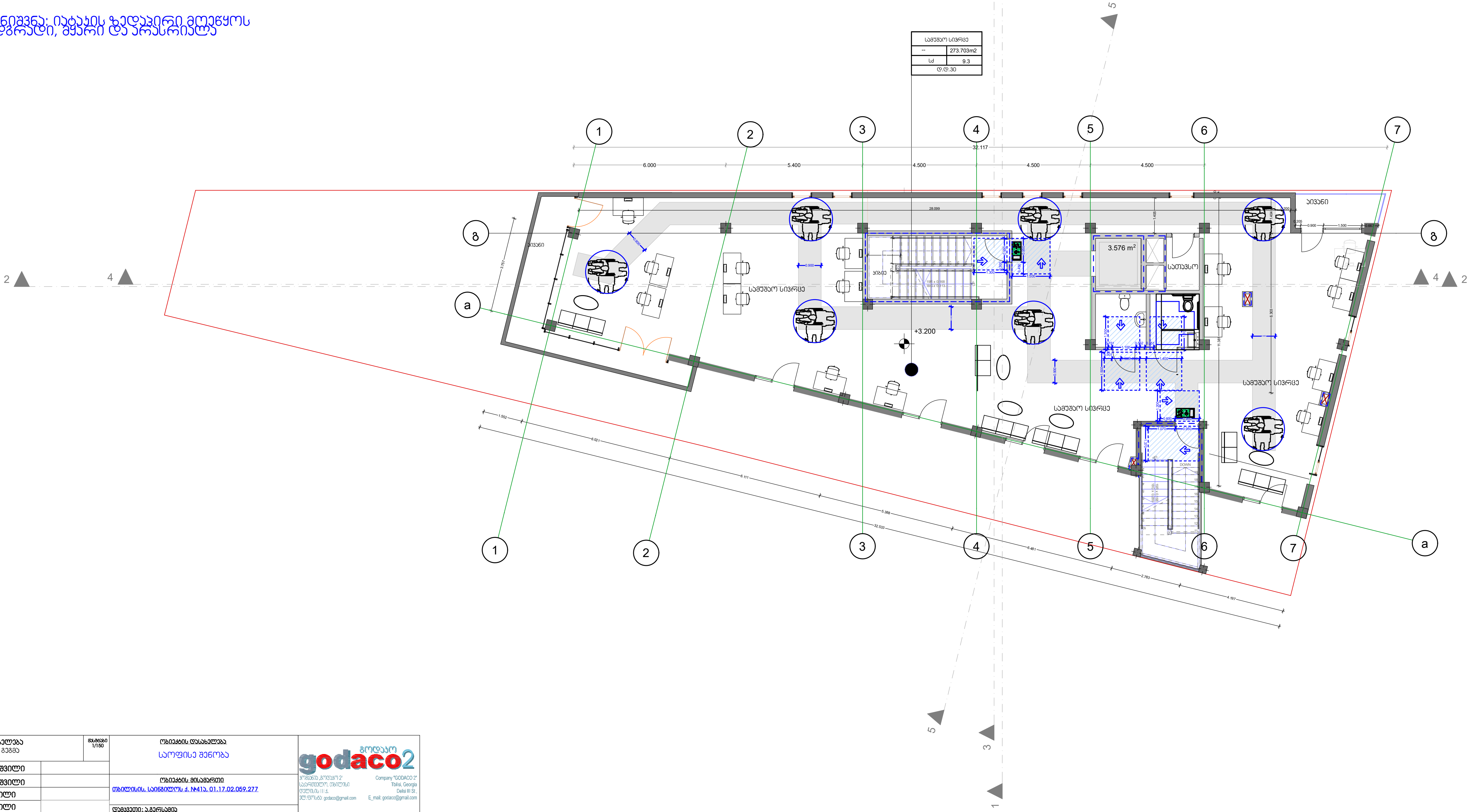

ფურცლის დასახელება მისაწვდომობის გეგმა		მასშტაბი 1/150	ობიექტის დასახელება საოფისე შენობა
დირექტორი	გ. კვიწინაშვილი		
არქიტექტორი	გ. კვიწინაშვილი		ობიექტის მისამართი თბილისი, საინგილოს ქ. №41ა, 01.17.02.059.277
ავტორი	ი.მათიაშვილი		
დაამუშავა	ი.მათიაშვილი		დამკვეთი: ა.გერსამია

გოდაკო godaco2
კომპანია „გოდაკო 2"
საქართველო, თბილისი
დელისის III ქ.
ელ.ფოსტა: godaco@gmail.com
Company "GODACO 2"
Tbilisi, Georgia
Delisi III St ,
E_mail: godaco@gmail.com

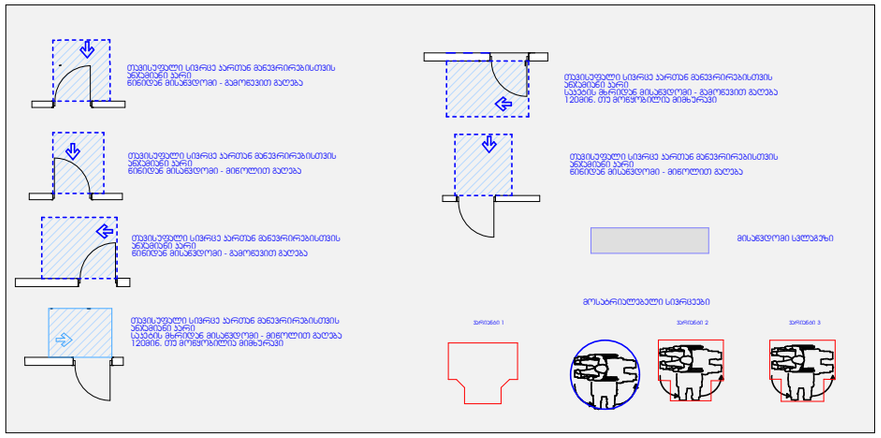

მესამე სართულის გეგმა +6.40 ნიშნულზე

შენიშვნა: იატაკის ზედაპირი მოეწყოს მდგრადში, მყარი და არასრიალა

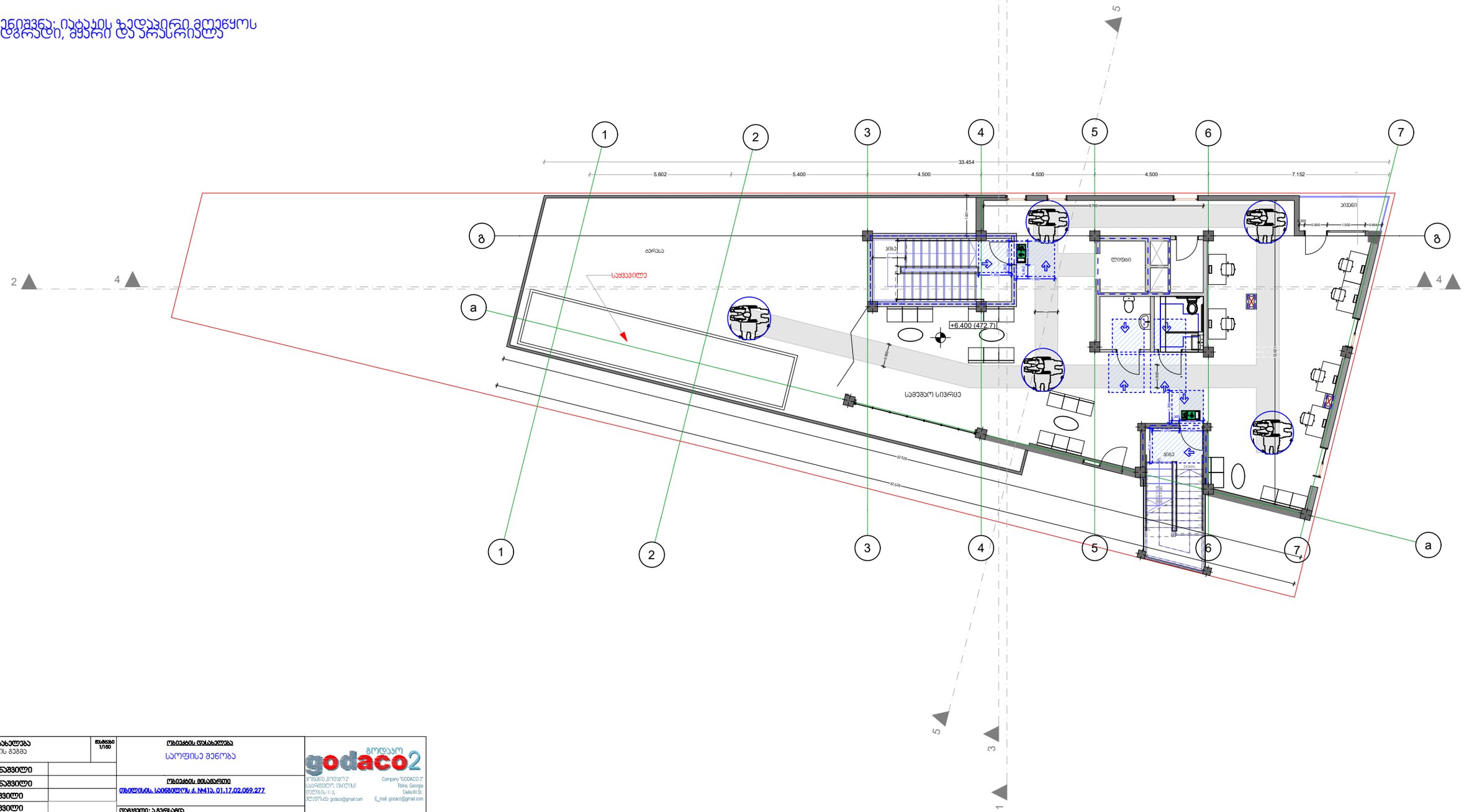

ფურცლის დასახელება მისაბმელობის გეგმა			მასშტაბი 1/150	ობიექტის დასახელება საოფისე შენობა
დირექტორი	გ. ჯინინაშვილი			ობიექტის მისამართი თბილისის, საბინაოს ქ. №41ა, 01.17.02.059.277
არქიტექტორი	გ. ჯინინაშვილი			
ავტორი	ი.მათიაშვილი			
დაამუშავა	ი.მათიაშვილი			დამკვეთი: ა.ჭელიძები

"გოდაკო 2"
საერთაშორისო, შპს"ლის
დელისის III ქ.
ელ.ფოსტა: godaco@gmail.com
Company "GODACO 2"
Tbilisi, Georgia
Delisi III St.
E_mail: godaco@gmail.com

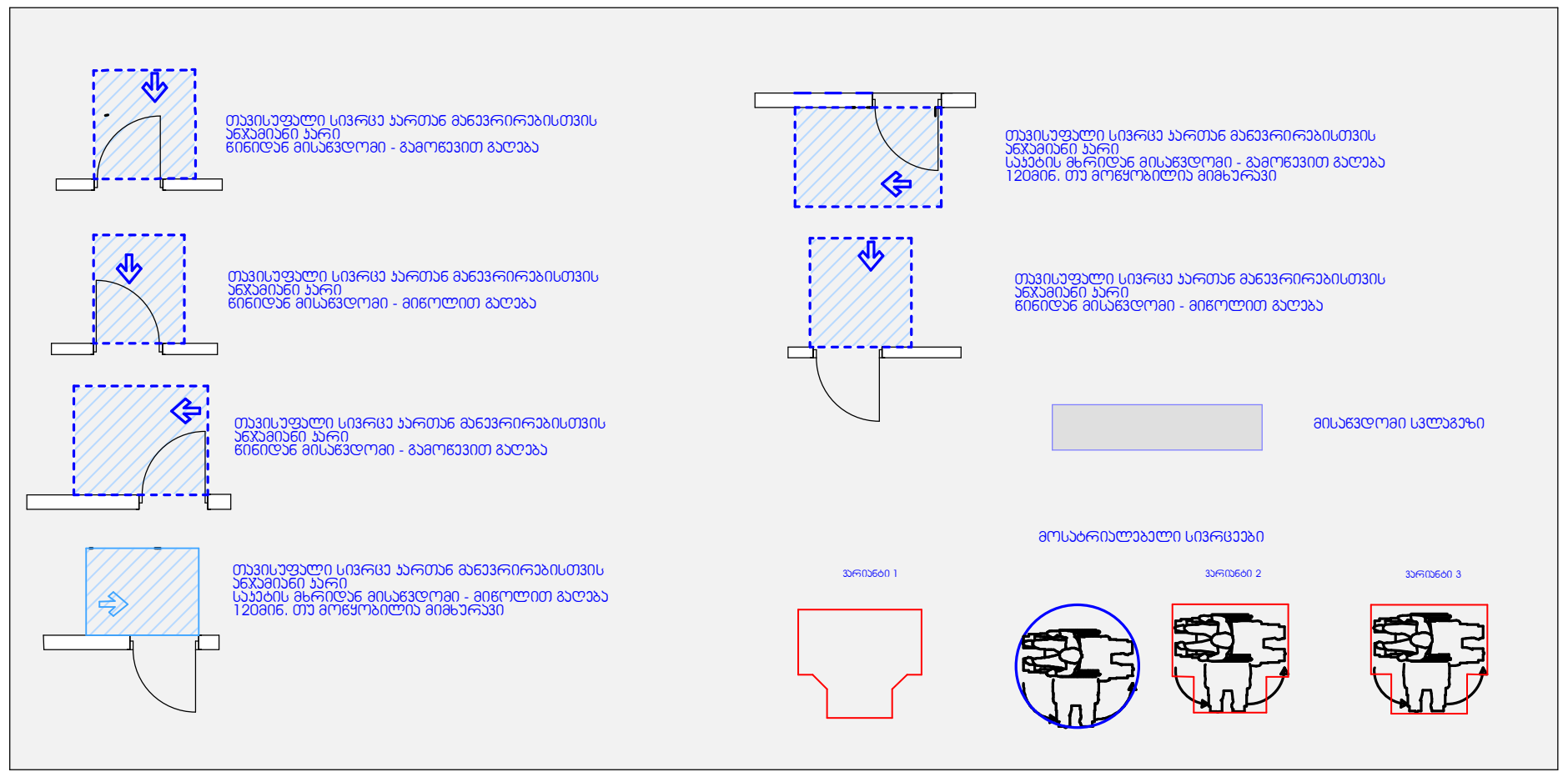

სახურავის სართული +9.60 ნიშნულზე

შენიშვნა: იატაკის ზედაპირი მოეწყოს მდგრადი, მყარი და არასრიალა

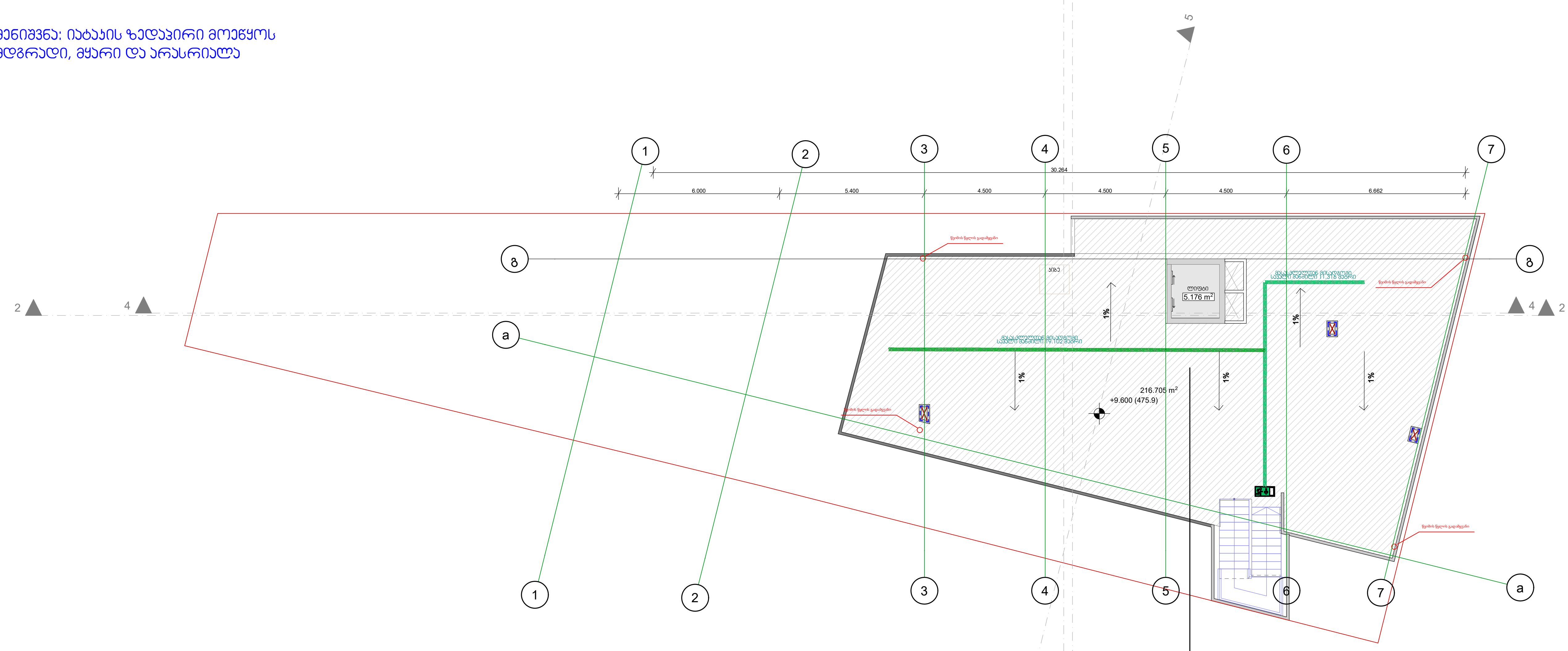

ხელოვნური გრანიტი
წებოცემენტი 5მმ
პოლიმერული მემბრანა
პენეტრონის შემცველი ქვიშა-ცემენტის ხსნარით მოჭიმვა 40მმ
თბოიზოლაცია Xრშ 50მმ
ორთქლიზოლაცია-რუბეროიდი
კერამზიტობეტონი მინ 40მმ
კერამზიტი
გაძლიერებული ბეტონის ფილა

ფურცლის დასახელება მისაწვდომობის გეგმა			მასშტაბი 1/150	ობიექტის დასახელება საოფისე შენობა
დირექტორი	გ. კვიწინაშვილი			ობიექტის მისამართი თბილისი, საინგილოს ქ. №41ა, 01.17.02.059.277
არქიტექტორი	გ. კვიწინაშვილი			
ავტორი	ი.მათიაშვილი			დამკვეთი: ა.გერსამია
დამუშავება	ი.მათიაშვილი			

გოდაკო godaco2
კომპანია „გოდაკო 2"
საქართველო, თბილისი
დელისის III ქ.
ელ.ფოსტა: godaco@gmail.com
Company "GODACO 2"
Tbilisi, Georgia
Delisi III St ,
E_mail: godaco@gmail.com

tualetis detaluri naxazi
m.1:30

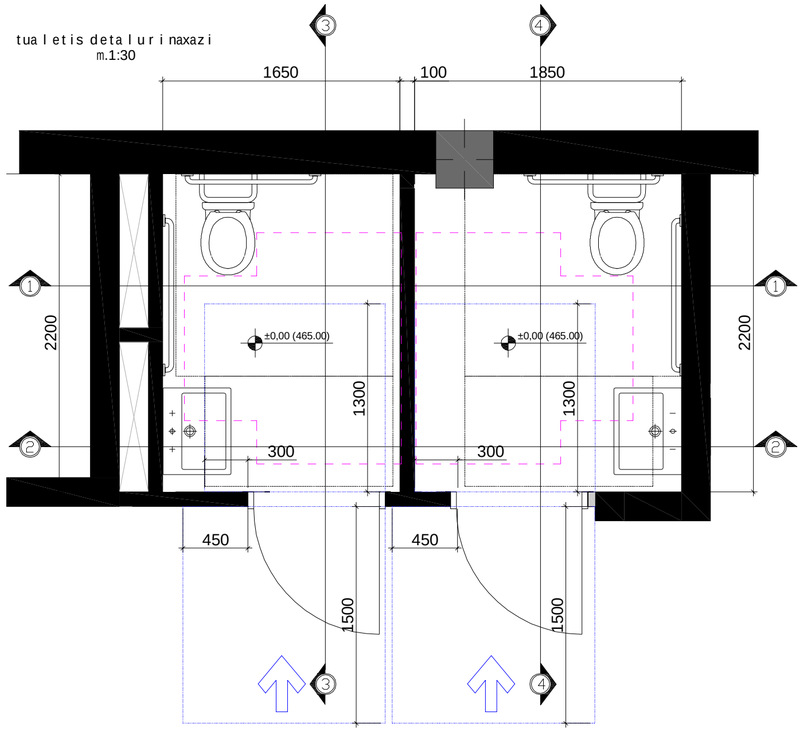

Wrili 4-4 m1:30

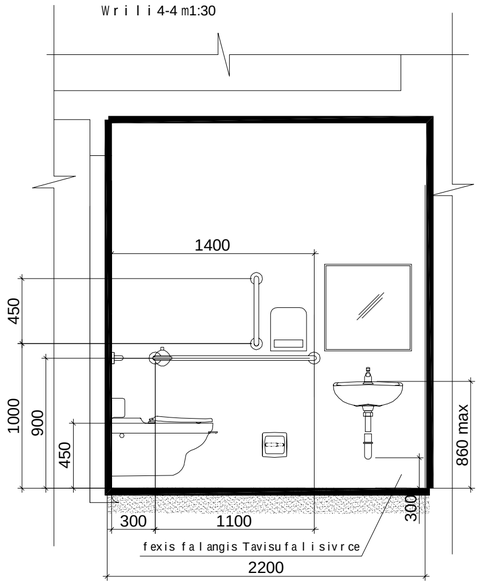

Wrili 3-3 m. 1:30

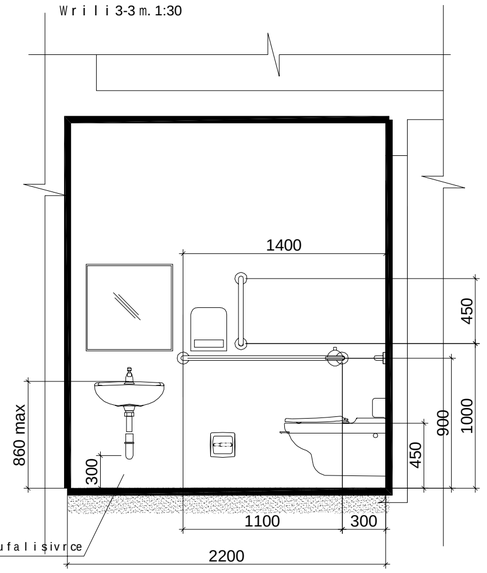

Wrili 2-2

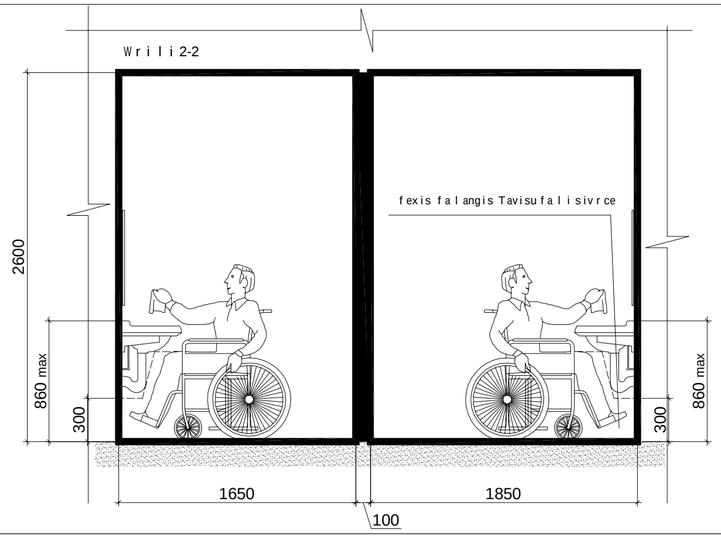

Wrili 1-1

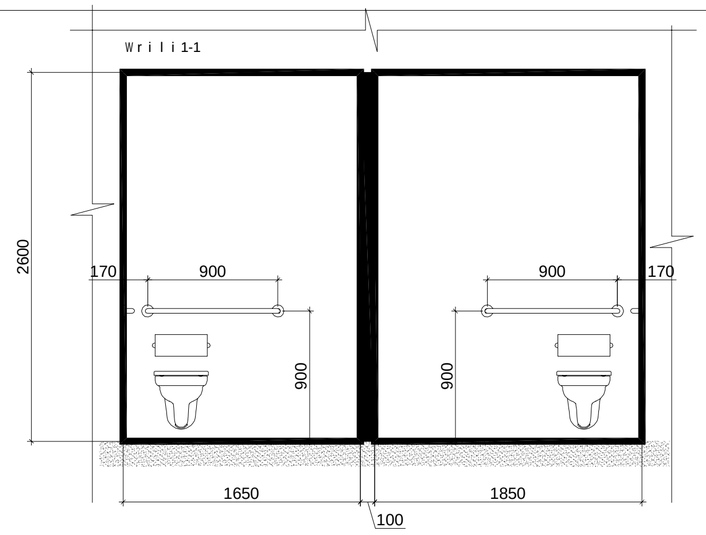

m.1:20

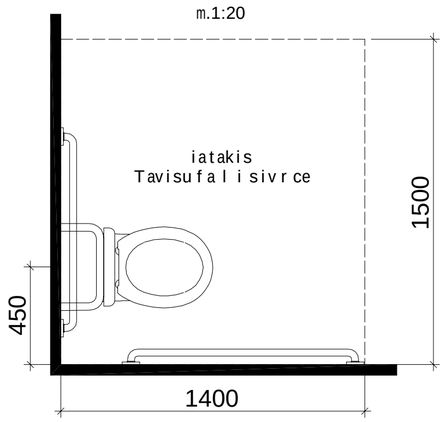

Tavisufalisivrcekar Tan manevrirebisTvis-anjamianikariwinidanmisawvdomi-miwoliTgaReba

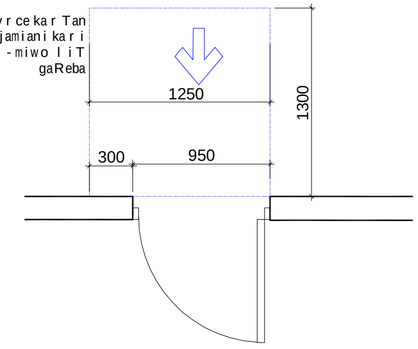

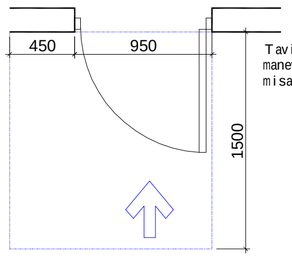

Tavisufalisivrcekar Tan manevrirebisTvis-anjamianikariwinidan misawvdomi-gamowevi T gaReba

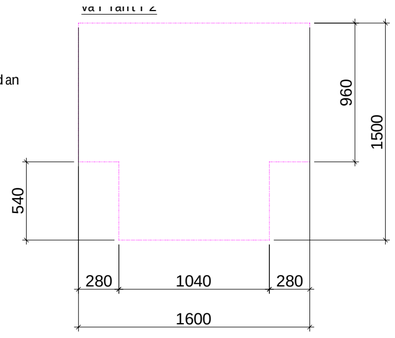

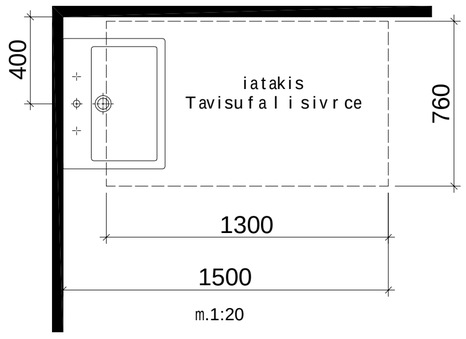

turcl is dasaxlebis
ტურცლის დასახლება
+/-000 6985ტ3ტ3
direqtori
g. kviwinaSvili
arqiteqtori
i maTiaSvili
avtori
i maTiaSvili
damkveTi:
Sps" l desTeiTs"
obieqtis misamarTi:
q.Tbilisi,saingilos q.N41.a
obieqtis saxelwodeba:
sao fise Senoba
masStabi
a.1/100
l.kaciaSvili
Seamowma
zCixiseli
turcleba
turcli

godaco2
Company "GODACO 2"
Tbilisi, Georgia
Delisi III St.,
E_mail: godaco@gmail.com

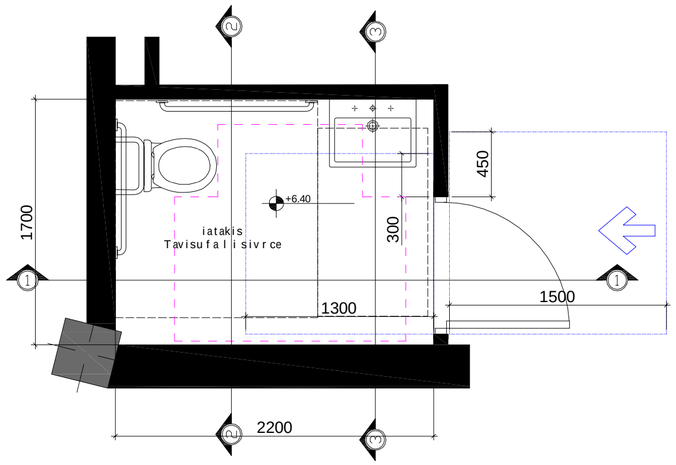

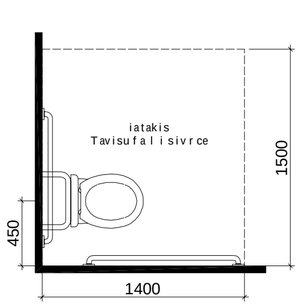

xelsabanis mdebareoba

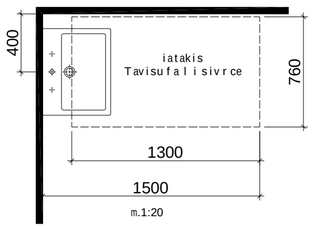

m.1:20

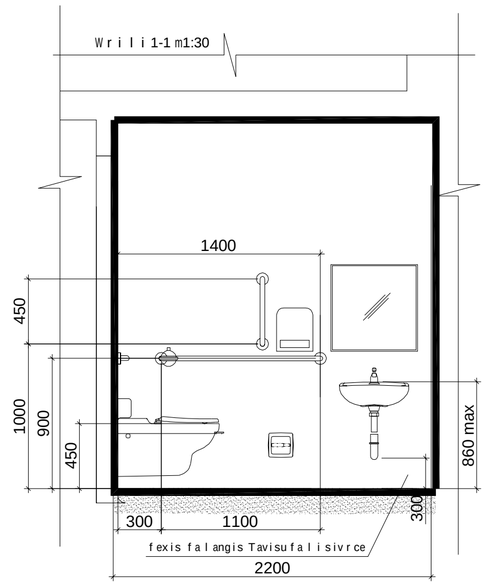

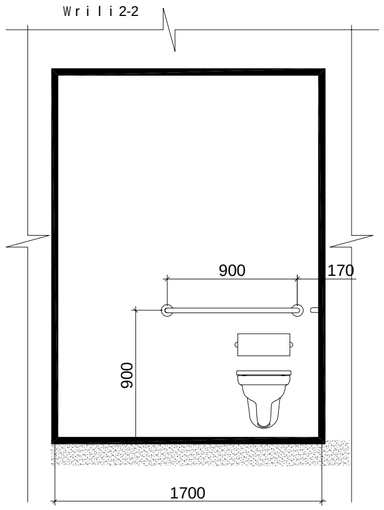

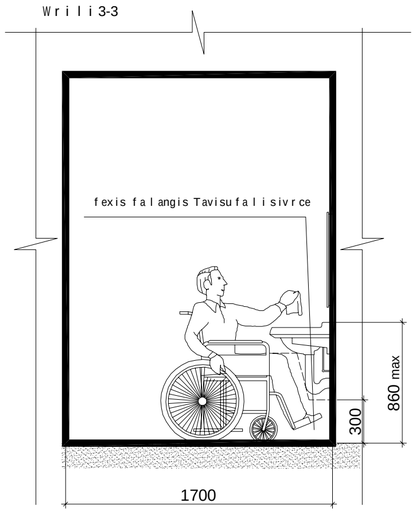

Tavisufali sivrcekar Tan manevrirebisTvis - anjamiani kari winidan misawvdomi - miwoliT gaReba

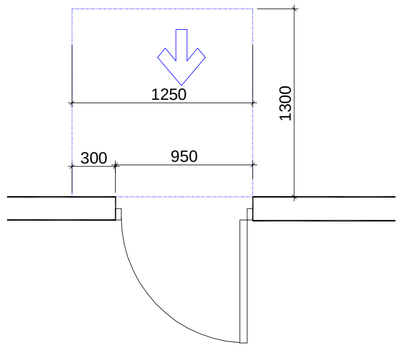

Tavisufali sivrcekar Tan manevrirebisTvis - anjamiani kari winidan misawvdomi - gamoweviT gaReba

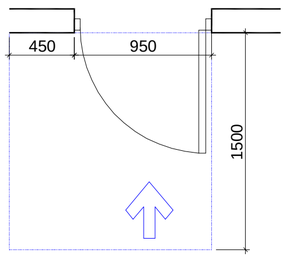

varianti 2

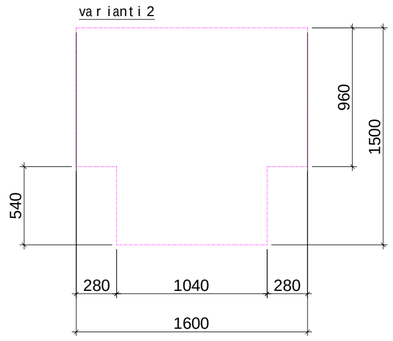

turcli dasaxeleba:
ტურცის მუნიციპალიტეტის გზების +640 ბინაზე ხიდის მშენებლობა
direqtori g. kviwinaSvili
arqiteqtori i. maTiaSvili
avtori i. maTiaSvili
daamuSava l. kaciaSvili
Seamowma z.cixiseli

masStabi a1/100

obieqtis saxeliwodeba:
sao fise Senoba

obieqtis misamarTi:
q.Tbilisisaingilos q.N41.a

turcli

dasakveTi:
Sps" l desTei Ts"

turcli

godako
godaco2
შპს "გოდაკო 2"
საქართველო, თბილისი
დელისის III ჩიხი
ელ.ფოსტა: godaco@gmail.com
Company "GODACO 2"
Tbilisi, Georgia
Delisi III St,
E_mail: godaco@gmail.com

ნიშანი ჰიქტოგრამებით, ამობურცული ნიშნებით და ბრაილით
განთავსდება
მისაწვდომ ტუალეტებთან კარის მომიჯნავედ

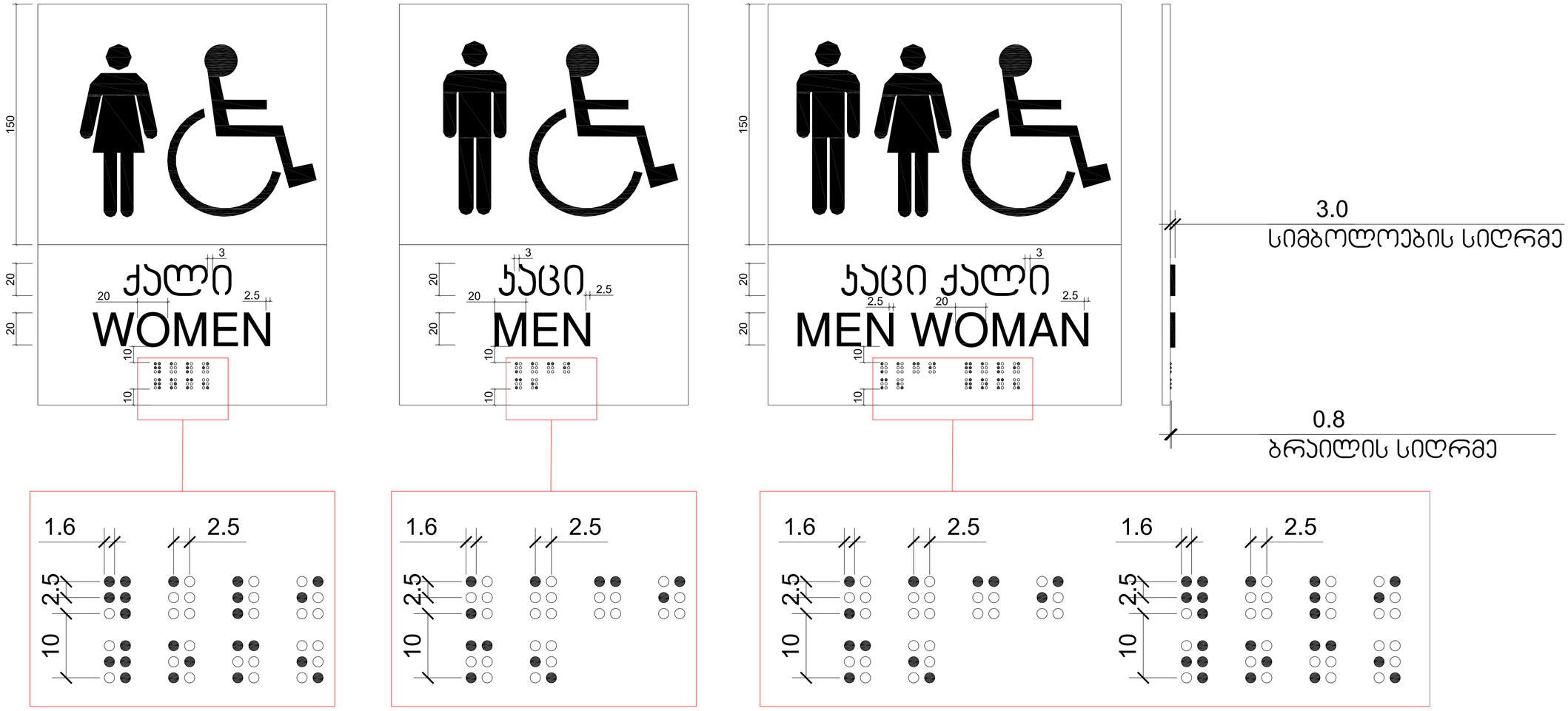

შპს "ოდაკო 2"

დამკვეთი:	ქ. ჯოხოხეიშვილი
პროექტის ავტორი	i. maTiaSvili
დამკვეთის ხელმოწერა	i. maTiaSvili
ტექნიკური ზედამხედველი	z.cixiseli

ნიშნების ტიპების ნიმუშები

ობიექტის მისამართი:	q.Tbilisi.saingilos q.N41.a
ნახატის:	1/5

godaco2 გოდაკო 2
Company "GODACO 2"
Tbilisi, Georgia
Delisi III St.,
E_mail: godaco@gmail.com

gasasv l e l is gana Tebu l i niSani

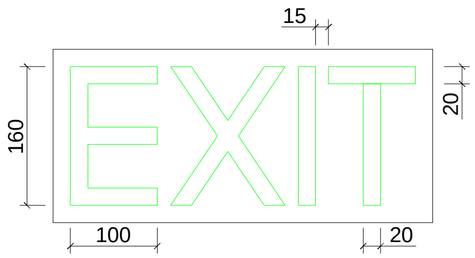

niSani amoburcu l i simbo l oebiT
da brai l iT gza-kibis Sesasv l e l Tan
da gareT gamava l yve l a kar Tan

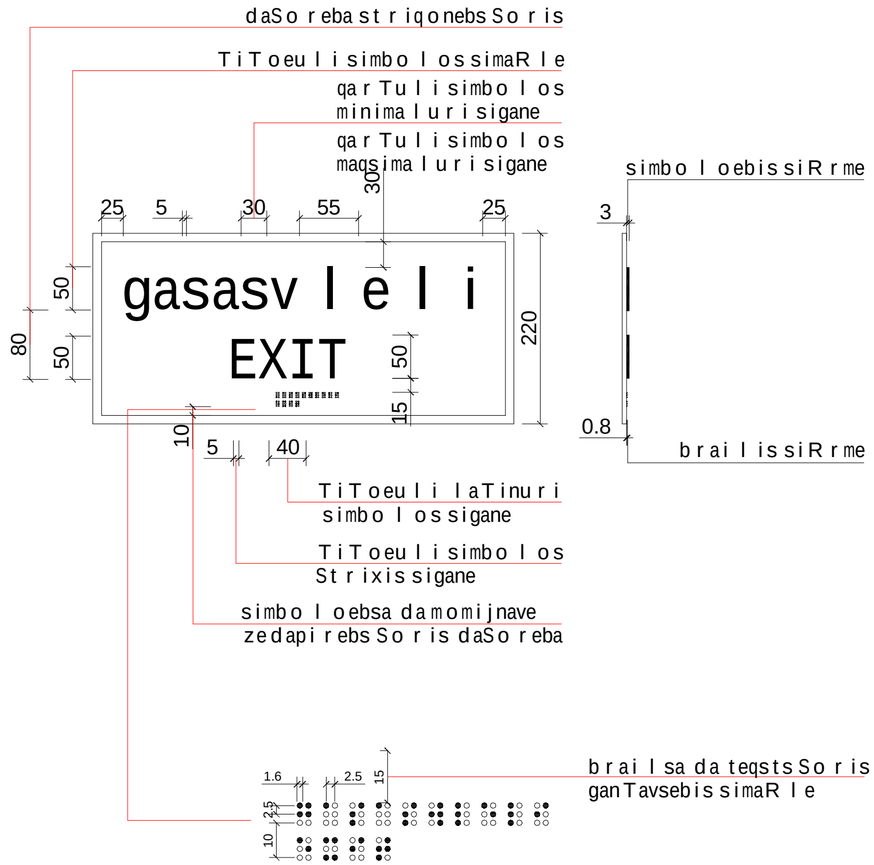

Seamowma	daamuSava	avtori
z.cixiseli	l.kaciaSvili	i.maTiaSvili
		arqiteqtori
		i.maTiaSvili
		direqtori
		g.kviwinaSvili

ბუნებრივი ნიშნების გამოყენებით

d.1/5

damkveTi:	obieqtis misamarTi:	
Sps" l desTeiTs"	q.Tbilisi saingilos q.N41.a	sa o f ise Seno ba
furclebi	furcli	

godaco2
Company "GODACO
Tbilisi, Georg
Delisi III S
E_mail: godaco@gmail.co

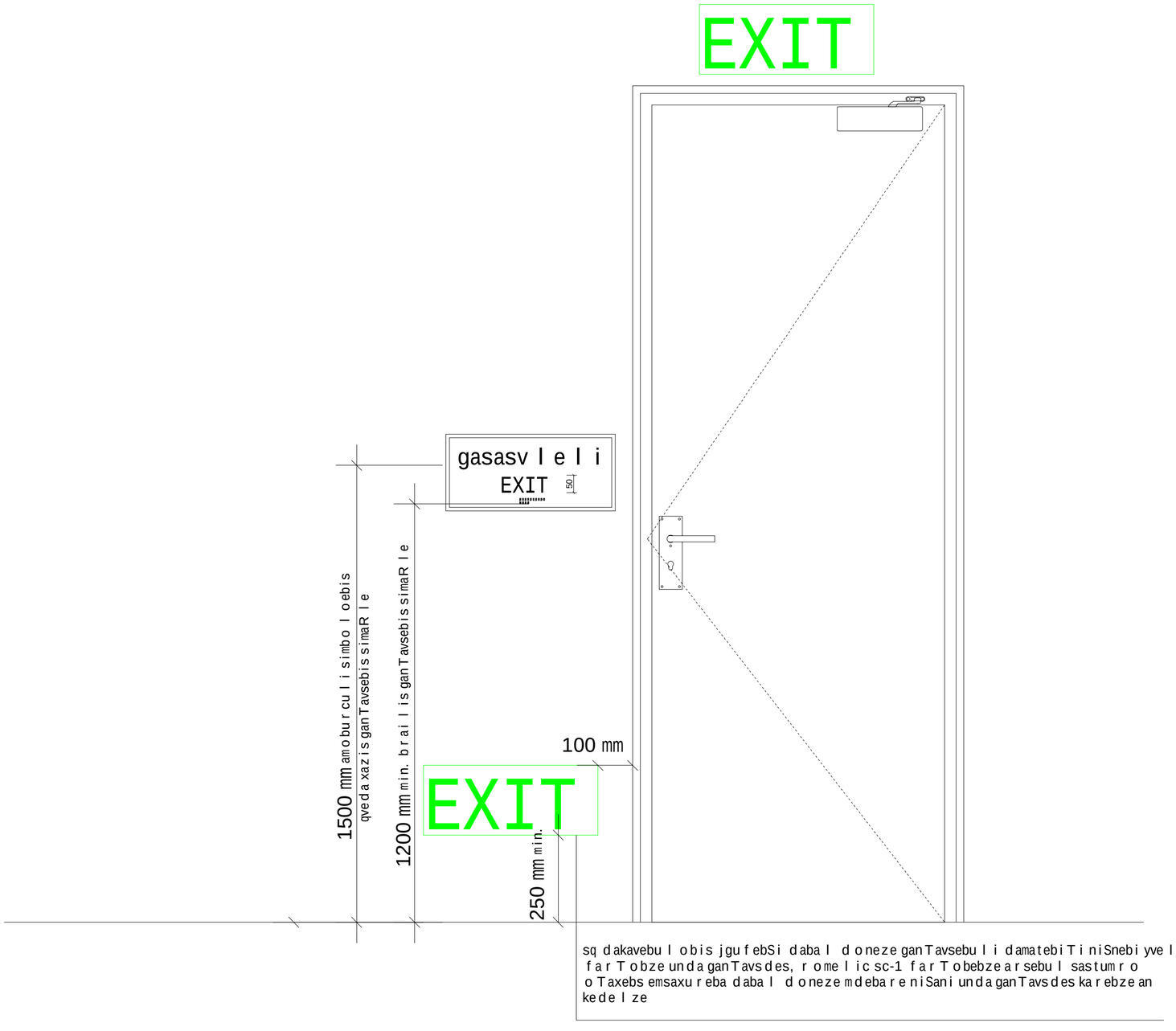

d i r eqt o r i	g. kv i w i naSv i l i
a r qi teqt o r i	i. ma Tia Sv i li
avt o r i	i. ma Tia Sv i li
d aamuSava	l .kaci aSv i l i
Seam o wma	z.cixiseli

ბპპბპპბპპ ნნნბნნნბ ნნბბნნბნნბნნბ

a.1/5

obieqt i s mi samar T i:

q.Tbilisi:saingilos q.N41.o

damkveT i:

Sps" l desTei T s"

sa o f i se Seno ba

furci i

furci ebi

godaco2

Company "GODACO
Tbilisi, Georg
Delisi III S
E_mail: godaco@gmail.co

ormxrivi kavSiris gamoyenebis wesebi, niSani undagaikras TavSesafris farTobebTan

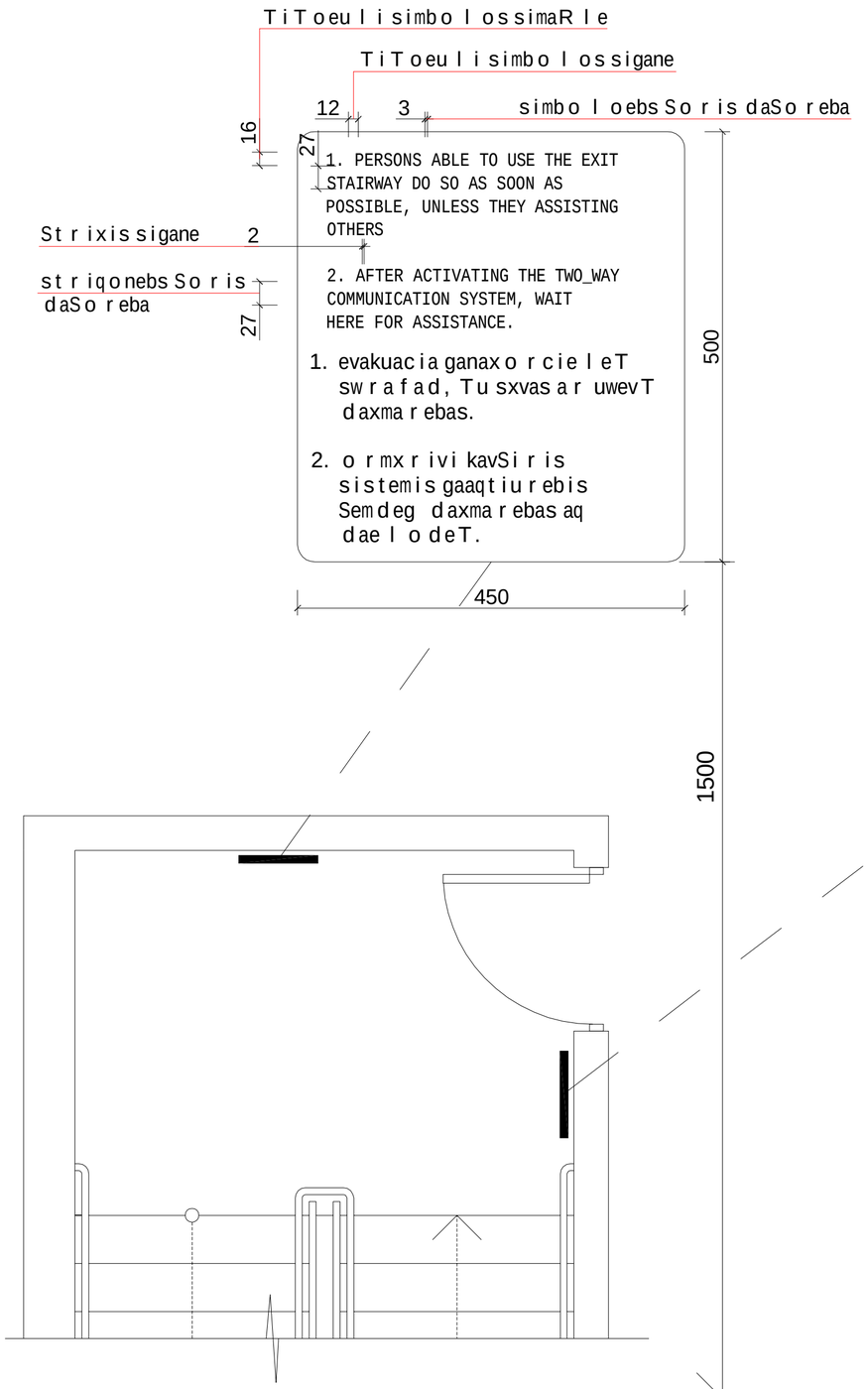

gza-kibis amosacnobis niSani, gza-kibis sazRvrebSi, derefanSi gamavalikaris saketis momijnaved

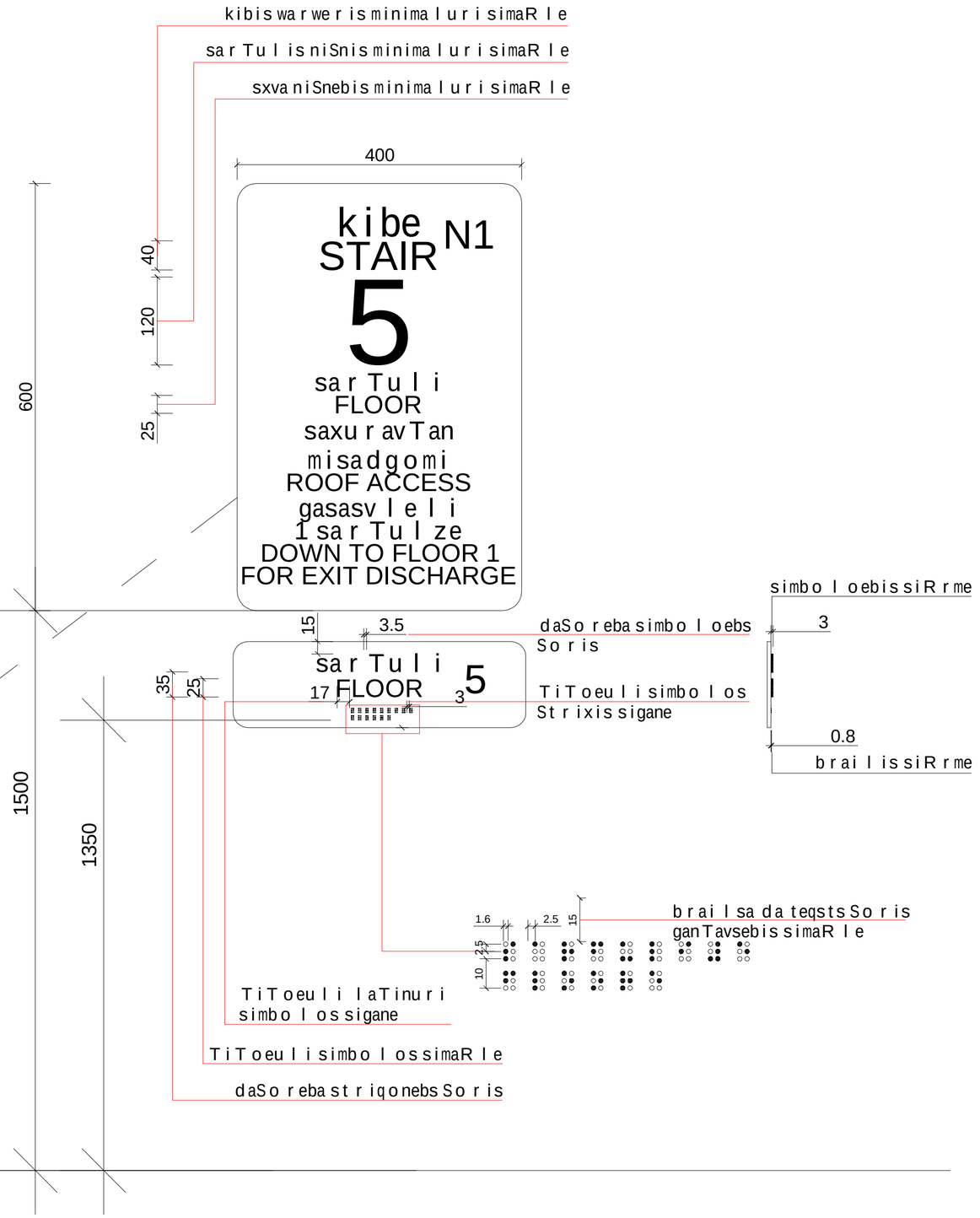

direqtori g.kviwinaSvili
arqiteqtori i.maTiaSvili
avtori i.maTiaSvili
daamuSava l.kaciaSvili
Seamowma z.cixiseli

ბუდიანი ტროტუარის მოწყობა ფიქრიანი ქუჩის მონაკვეთზე

d.1/5

obieqtismisamarTi:
q.Tbilisi saingilos q.N41.a

damkveTi:
Sps" l desTeiTs"

turebi

saofise Senoba

godaco2
Company "GODACO
Tbilisi, Georg
Dalal III S
E_mail: godaco@gmail.co

furclis dasaxeleba: ბრაილის შრიფტის დებალიზაცია			masStabi 1:30	obieqtis saxelwodeba: saofiseSenoba	
direqtori	g. kviwinaSvili				
arqiteqtori	i. maTiaSvili			obieqtis misamarTi: q.Tbilisi.saingilos q.N41.a	furcli
avtori	i. maTiaSvili				
daamuSava	l.kaciaSvili			damkveTi: Sps"ldesTeiTs"	furclebi
Seamowma	z.cixiseli				

godeko
godaco2
Company "GODACO 2"
Tbilisi, Georgia
Dadiani St.
E_mail: godeko@gmail.com

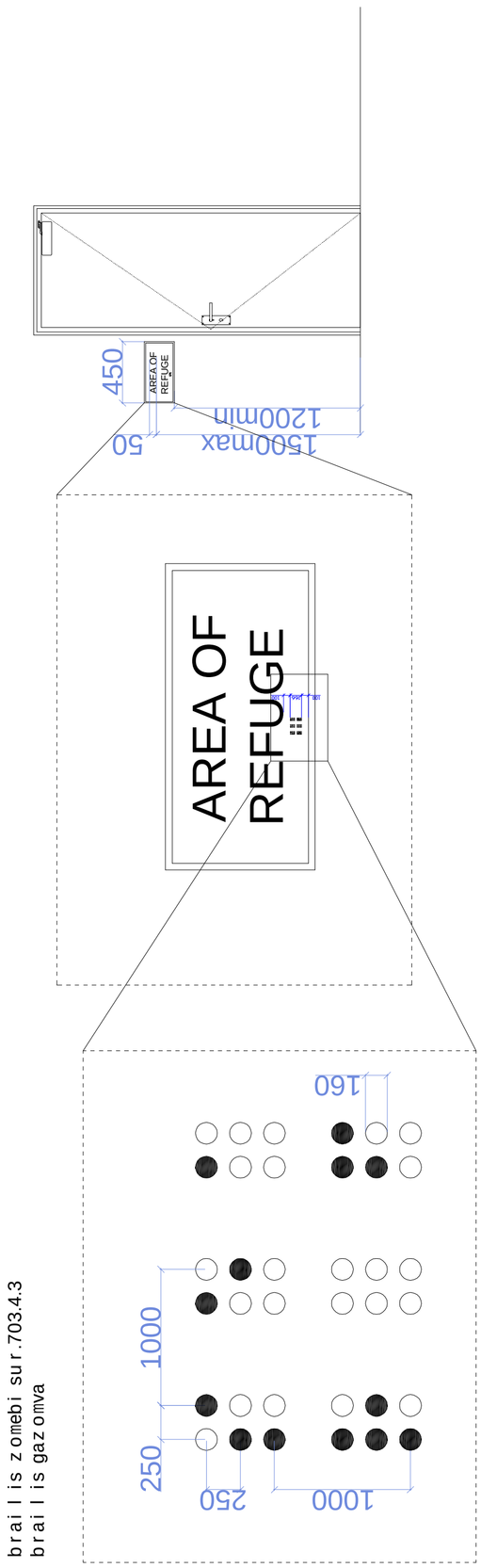

braili zomebi sur.703.4.3
braili gazomva

abazanis kabinaze miwvdomam. 1:50

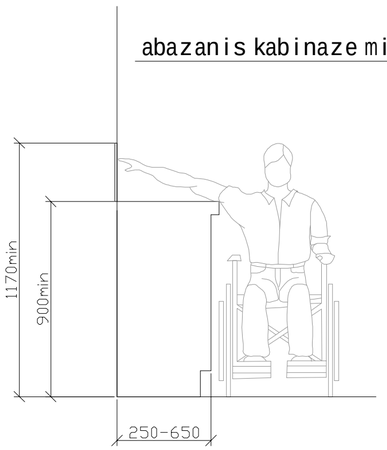

zRurbli m. 1:5

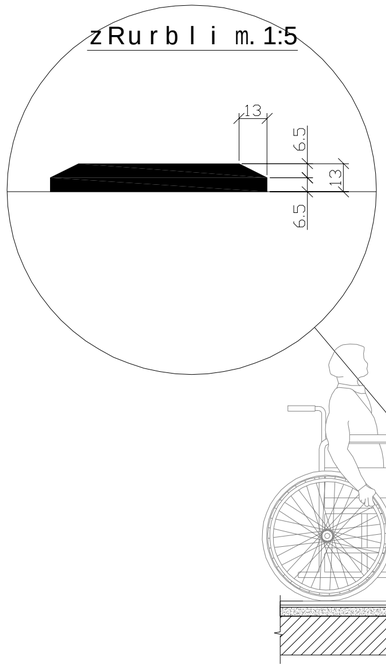

sadarbazoSi Seasvleli karisiatakis Sveuli SemaRleba (zRurbli)

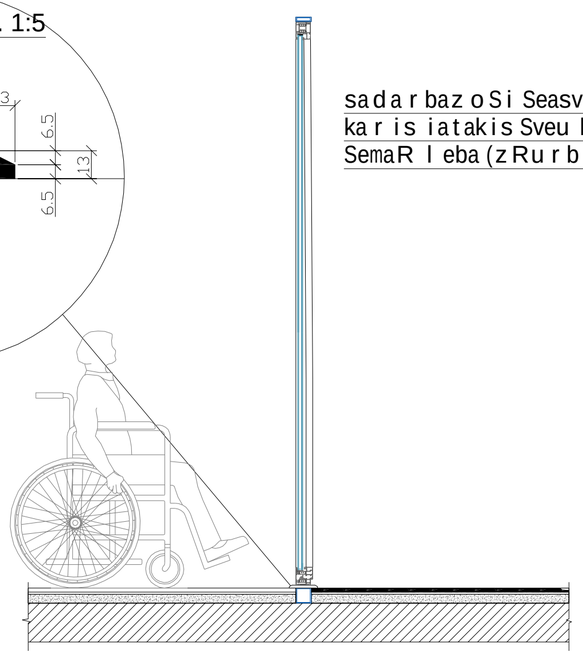

furclis dasaxeleba:

UNESCOs kulturuli memkvidreobis

direqtori	g. kviwinaSvili		
arqiteqtori	i. maTiaSvili		
avtori	i. maTiaSvili		
daamuSava	l. kaciaSvili		
Seamowma	z.cixiseli		

masStabi | obieqtis saxe | wo deba:

d.1/20

sa o f ise Seno ba

obieqtis misamarTi:

q.Tbilisi.saingilos q.N41.a

damkveTi:

Sps" l desTei Ts"

furcleli | furcilebi

godaco2
Company "GODACO 2"
Tbilisi, Georgia
Delisi III St.,
E_mail: godaco@gmail.com

kar-fanjrebis detalizacia m. 1:50

karis zedapiri unda iyos gluvi minimum 250 mm-is saxelurebi, Camosawevi saxelurebi, saketebi, razebi da misawvdomi karis sxva samarTavebi iseTi formis iqneba, rom advilad SeiZlebodes erTi xeliT moWideba da asamuSaveblad saWiro ariqneba magrad moWideba, wvaleba an majis triali daxuruli karis kaveulis nawilebi da gaRebisTvis gankuTvnili Zala SesabamisobaSi iqneba SemdegTan:

1. winidan misawvdomobisas an mowoliT gaRebadi, araumetes 66.7niutoni
2. brunviTi moZraobiT gasaRebi, araumetes 315 niutoni sm.
3. karis momxuravebi ise moewyoba rom 90 gradusiT Ria mfgomareobidan 12 gradusiT gaRebul mdgomareobamde karis misaxurad saWiro dro araumcires 5 wami iqneba karis zambariani anjamebi ise moewyoba, rom 70 gradusiT Ria mdgomareobidan daxurul mdgomareobamde kari araumcires 1.5 wamSi gadava.

cecxlmedegi karisgan gansxvavebuli karis mowoliT an gamoweviT gaRebisTvis saWiro Zala SesabamisobaSi iqneba SemdegTan SenobaSi ganTavsebuli anjamiani kari: araumetes 22.2 niutoni

—

k-1

kari zRurblis gareSe mimxuraviT

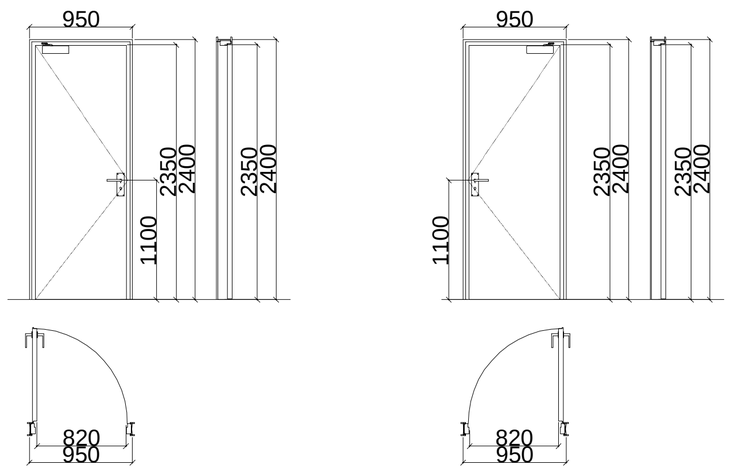

k-3

kari zRurblis da mimxuravis gareSe

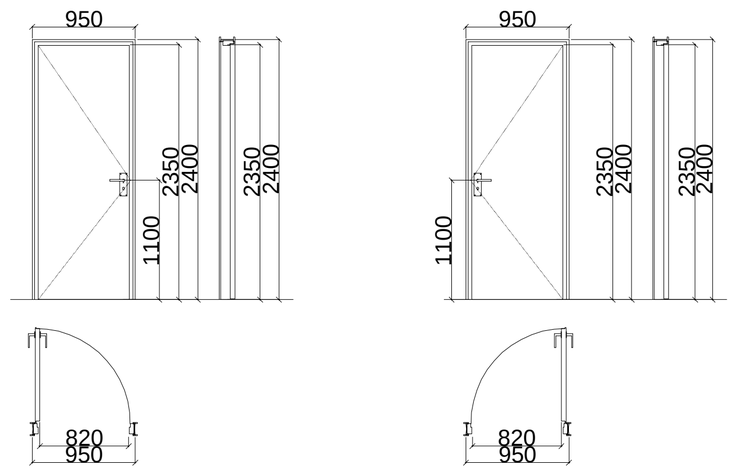

k-2

kari zRurbliT mimxuravis gareSe

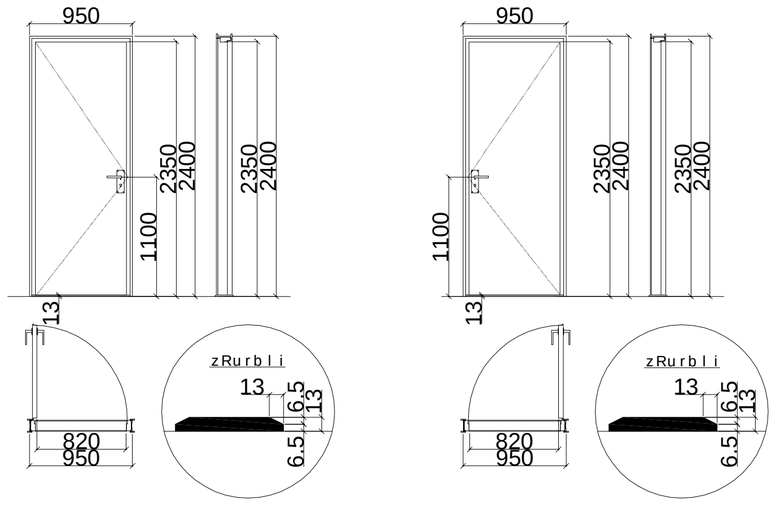

furclis dasaxeleba:

direqtori	g. kviwinaSvili
arqiteqtori	i. maTiaSvili
avtori	i. maTiaSvili
daamuSava	l. kaciaSvili
Seamowma	z.cixiseli

masStabi 1:40

obieqtis saxelwodeba:

saofiseSenoba

obieqtis misamarTi:

q.Tbilisi.saingilos qN41.a

damkveTi:

Sps" ldesTeiTs"

furclebi

godaco2
Company "GODACO 2"
Tbilisi, Georgia
Delisi III St.,
E_mail: godaco@gmail.com

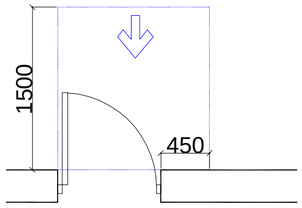

Tavisufali sivrce kar Tan manevrirebisTvis - anjamiani kari winidan misawvdomi - gamowevi T gaReba

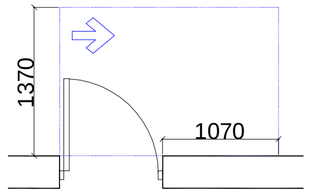

Tavisufali sivrce kar Tan manevrirebisTvis - anjamiani kari anjamis mxridan misawvdomi - gamowevi T gaReba

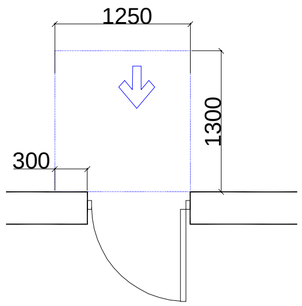

Tavisufali sivrce kar Tan manevrirebisTvis - anjamiani kari winidan misawvdomi - miwoliT gaReba

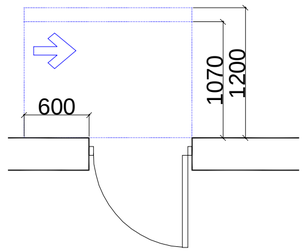

Tavisufali sivrce kar Tan manevrirebisTvis - anjamiani kari saketis mxridan misawvdomi - miwoliT gaReba
120 min. Tumowyobiliamimxuravi

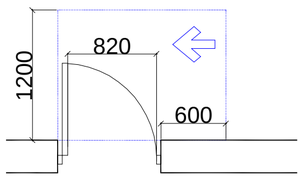

Tavisufali sivrce kar Tan manevrirebisTvis - anjamiani kari saketis mxridan misawvdomi - gamowevi T gaReba

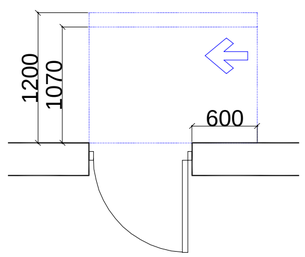

Tavisufali sivrce kar Tan manevrirebisTvis - anjamiani kari anjamis mxridan misawvdomi - miwoliT gaReba
120 min. Tumowyobiliamimxuravi

furclis dasaxeleba:

direqtori	g.kviwinaSvili	
arqiteqtori	i.maTiaSvili	
avtori	i.maTiaSvili	
daamuSava	l.kaciaSvili	
Seamowma	z.cixiseli	

0f330U393Xm01U0f6f933000 f3X0Xm0f0X3000

masStabi obieqtis saxe lwo deba:

0.1/30

obieqtis misamarTi:

q.Tbilisi.saingilos q.N41.a

furcli

damkveTi:

Sps" l desTei Ts"

furcl ebi

saofise Senoba

godaco2
Company "GODACO 2"
Tbilisi, Georgia
Delisi III St.,
E_mail: godaco@gmail.com

mosatriale belisivrceebi

varianti 4

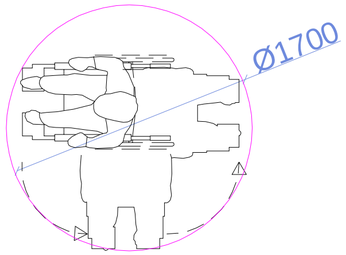

varianti 1

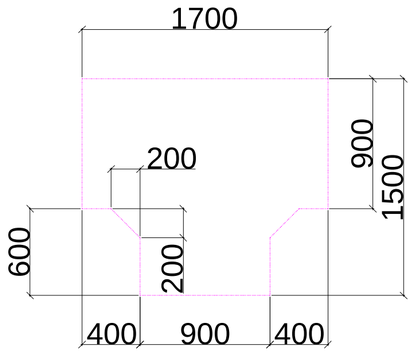

varianti 2

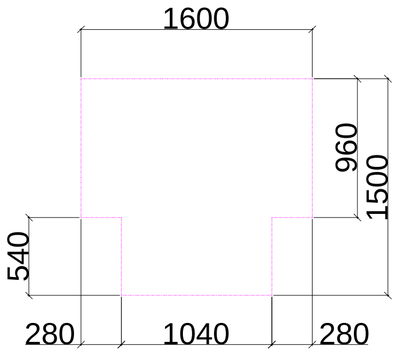

varianti 3

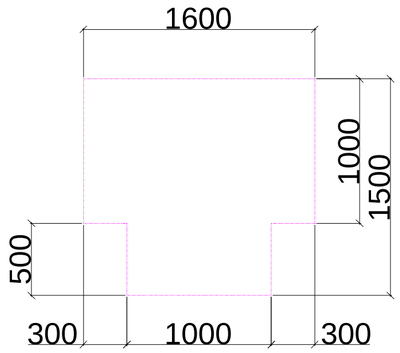

iatakis Tavisufali sivrce

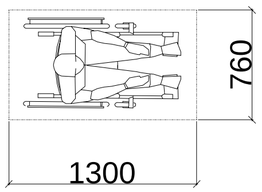

Tavisufali sivrce fexis falangisTvis

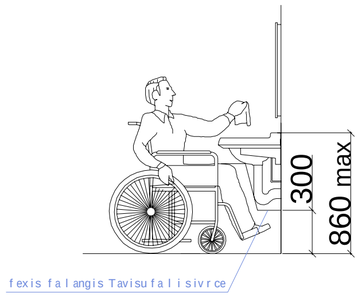

furclis dasaxeleba:
arTuloFrDgmaJomoTxovniTobiT

direqtori	g. kviwinaSvili	
arqiteqtori	i. maTiaSvili	
avtori	i. maTiaSvili	
daamuSava	l. kaciaSvili	
Seamowma	z.cixiseli	

masStabi d.1/30

obieqtis saxelwodeba:

saofiseSenoba

obieqtismisamarTi:

q.Tbilisi,saingilos q.N41.a

furcli

damkveTi:

Sps" l desTeiTs"

furclebi

godaco2
Company "GODACO 2"
Tbilisi, Georgia
Delisi III St.,
E_mail: godaco@gmail.com