არსებული ფასადი ა-ბ ღერძზე 1:100მ

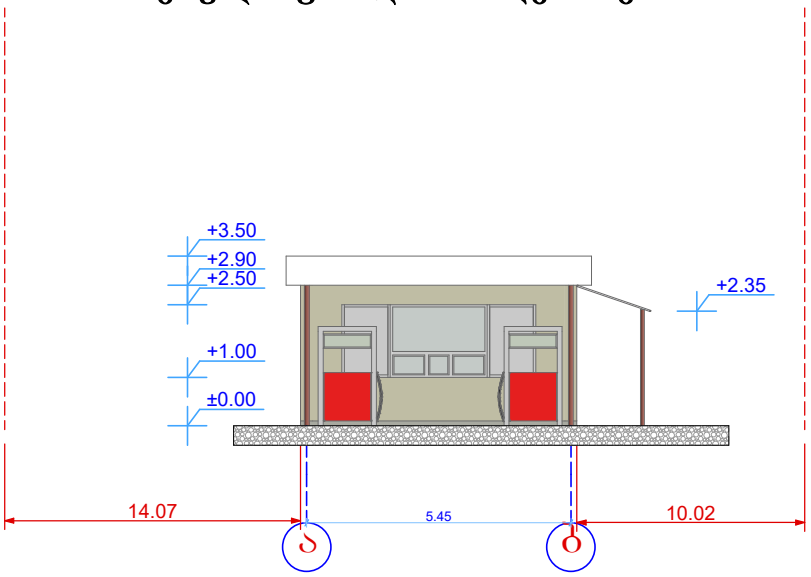

არსებული ფასადი ბ-ა ღერძზე 1:100მ

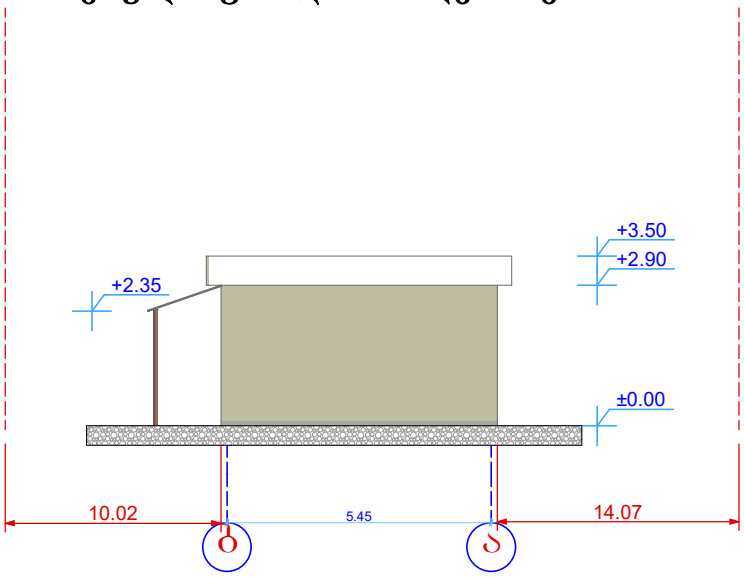

დამკვეთი	შ.პ.ს. "ანა"		UNITED GEORGIA			
პროექტის ავტორი	დ.ვერულავა					
მისამართი	ქ.თბილისი, გარკვეთილი-3 I მ/რ 13 და 15 კორპუსების მიმდებარედ		არასაცხოვრებელი ფართი	სტადია	ფურცელი	რაოდ.
				მ. პ.	ა –3	
შეასრულა	დ.ვერულავა		ფასადი	მაშტაბი	დაკვეთა	
				1 : 100		

არსებული ფასადი 2-1 ღერძზე 1:100მ

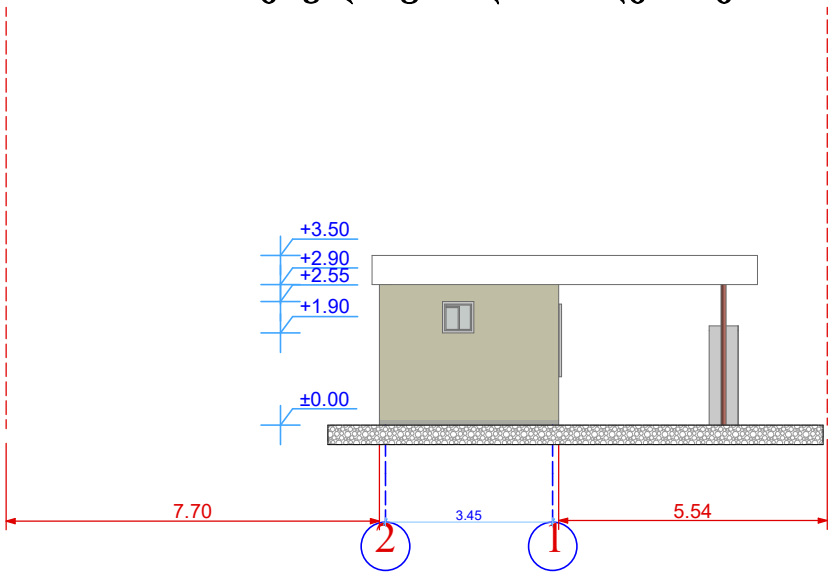

არსებული ფასადი 1-2 ღერძზე 1:100მ

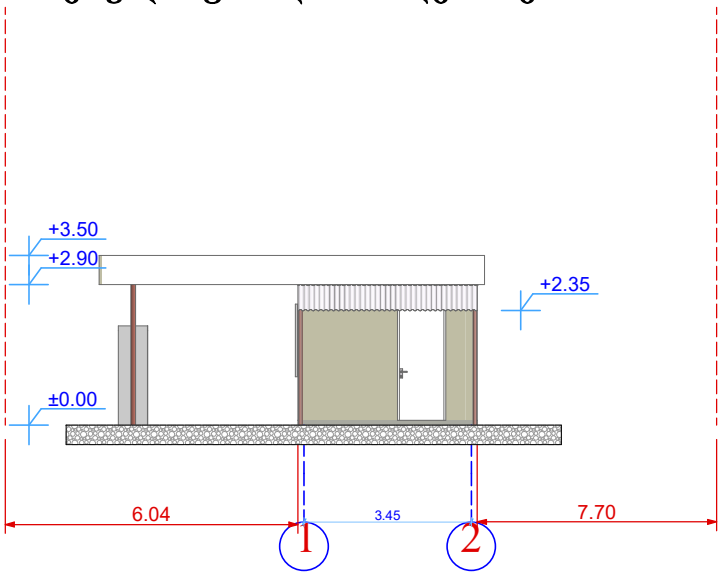

დამკვეთი	შ.პ.ს. "ანა"		UNITED GEORGIA	
პროექტის ავტორი	დ.ვერულავა			
მისამართი	ქ.თბილისი, ვარკეთილი-3 I მ/რ 13 და 15 კორპუსების მიმდებარედ		არასაცხოვრებელი ფართი	სტადია: მ. პ. / ფურცელი: ა -3 / რაოდ.:
				მაშტაბი: 1 : 100 / დაკვეთა:
შეასრულა	დ.ვერულავა		ფასადი	

საპროექტო ფასადი 1-3 ღერძზე 1:100მ

საკადასტრო საზღვარი

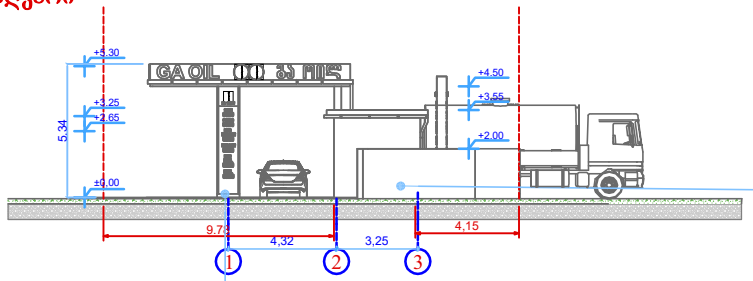

დამცავი ბეტონის ღობე, მოპირკეთდეს ცემენტისა და ქვიშის ხსნარის ნაშხეფით

სარეკლამო ფასმაჩვენებელი დაფა

საპროექტო ფასადი 3-1 ღერძზე 1:100მ

საკადასტრო საზღვარი

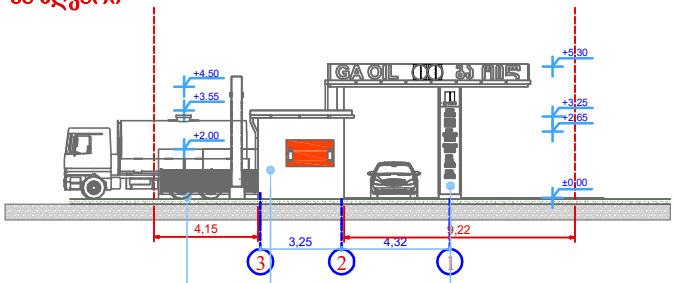

ავტოცისტერნის მოედანი

ცემენტისა და ქვიშის ხსნარის ნაშხეფი

სარეკლამო ფასმაჩვენებელი დაფა

დამკვეთი: შ.პ.ს. "ანა"	UNITED GEORGIA			
არქიტექტურული ნაწილი	დირექტორი		ნ.ხვთისარია	
ავტომბასაპარტი სადგური ქობილისი, ვარკეთილი-3 I მრ 13 და 15 კორპუსების მიმდებარედ ს/კ 01.19.20.001.030	არქიტექტორი		დ.ჯერულავა	
	შესრულა		დ.ჯერულავა	
ადმინისტრაციული შენობის ფასადი	სტადია	მასშტაბი	ფურცელი	ფორმატი
	მ.პ.	1:100	ა-2	A-3

საპროექტო ფასადი ა-დ ღერძზე 1:100მ

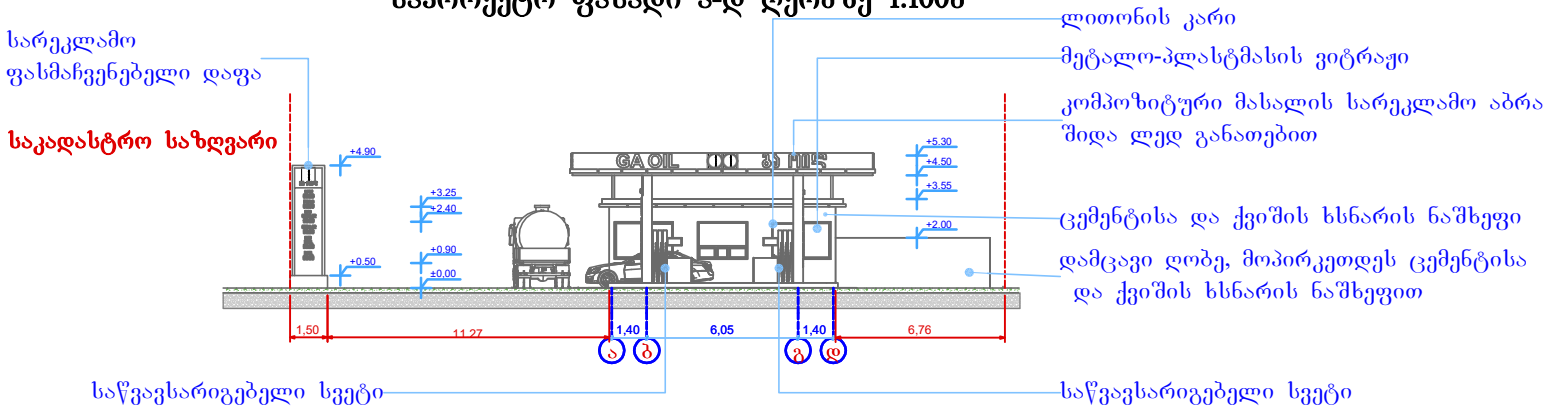

საპროექტო ფასადი დ-ა ღერძზე 1:100მ

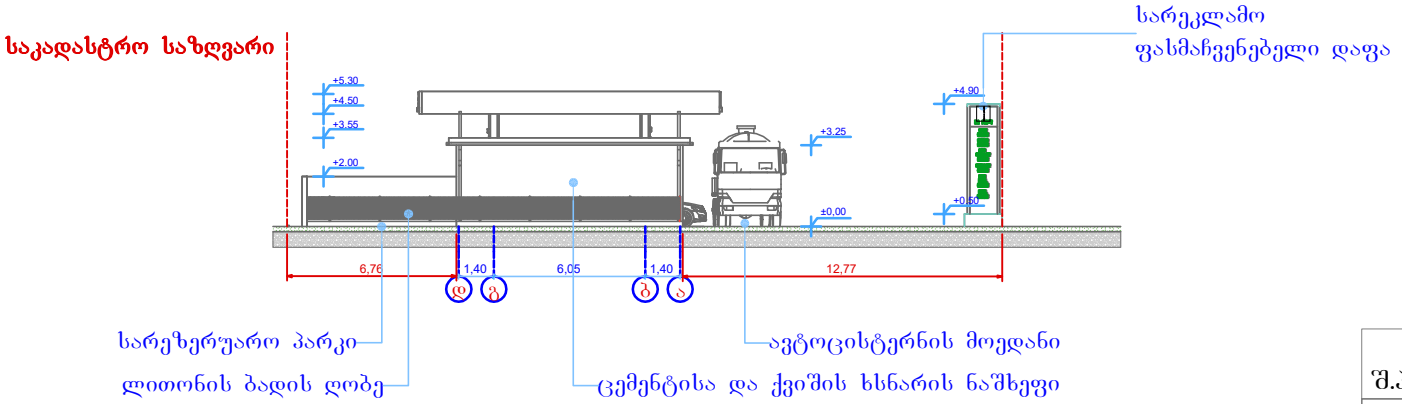

დამკვეთი: შ.პ.ს. "ანა"	UNITED GEORGIA			
არქიტექტურული ნაწილი	დირექტორი		ნ.ხვითარია	
ავტომასამართი სადგური ქობილისი, ვარკეთილი-3 I მ/რ 13 და 15 კორპუსების მიმდებარედ ს/კ 01.19.20.001.030	არქიტექტორი		დ.ჯერულაძა	
	შესრულა		დ.ჯერულაძა	
ადმინისტრაციული შენობის ფასადი	სტადია	მასშტაბი	ფურცელი	ფორმატი
	მ.პ.	1:100	**ა-2**	A-3

სან.წერტილი
საპროექტო ფასადი 1-2 ღერძზე 1:100მ

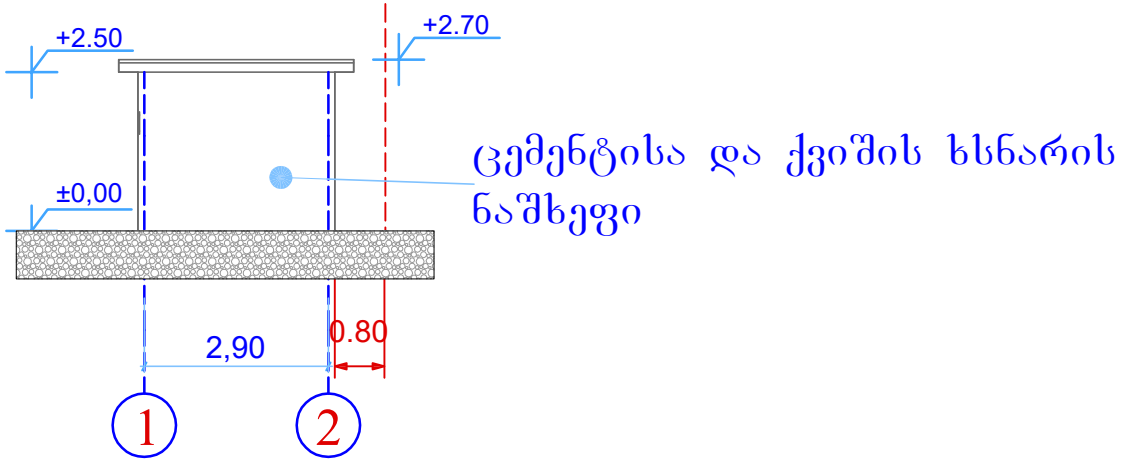

სან.წერტილი
საპროექტო ფასადი 2-1 ღერძზე 1:100მ

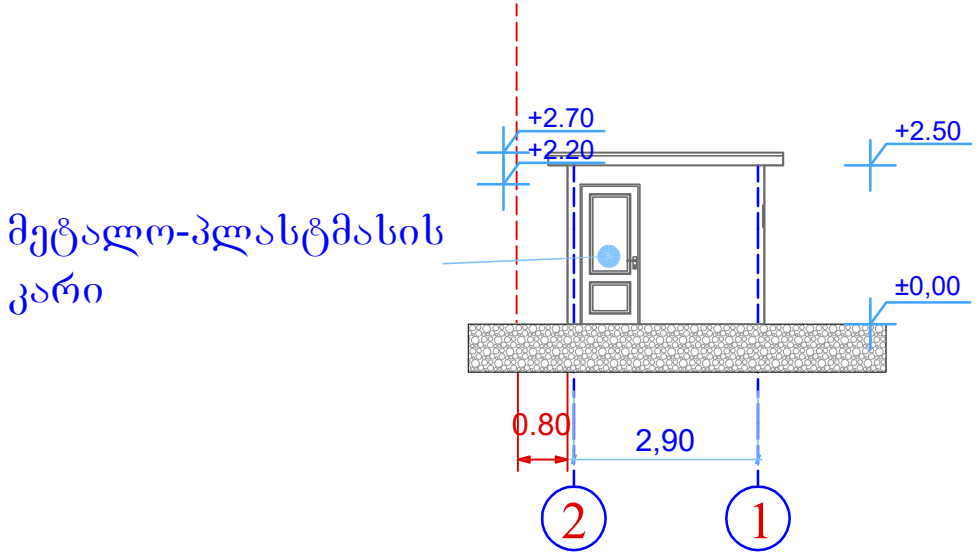

დამკვეთი: შ.პ.ს. "ანა"	UNITED GEORGIA			
არქიტექტურული ნაწილი				ნახაზის ცვლილება
				დამატებითი ცვლილება
				დამატებითი ცვლილება
სან.წერტილის ფასადი	სტადია	მასშტაბი	ფურცელი	ფორმატი
	მ.პ.	1:100	a-2	A-3

სან.წერტილი
საპროექტო ფასადი ბ-ა ღერძზე 1:100მ

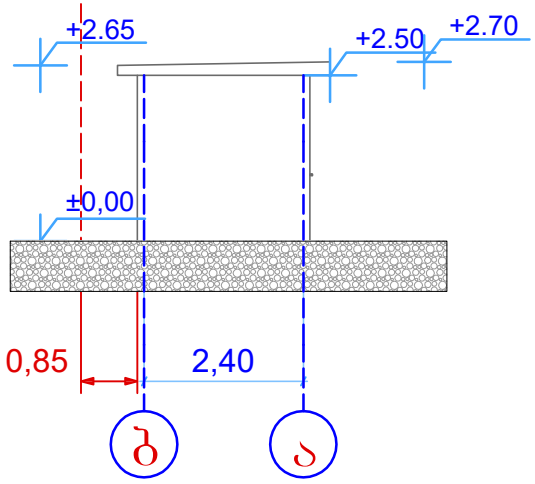

სან.წერტილი
საპროექტო ფასადი ა-ბ ღერძზე 1:100მ

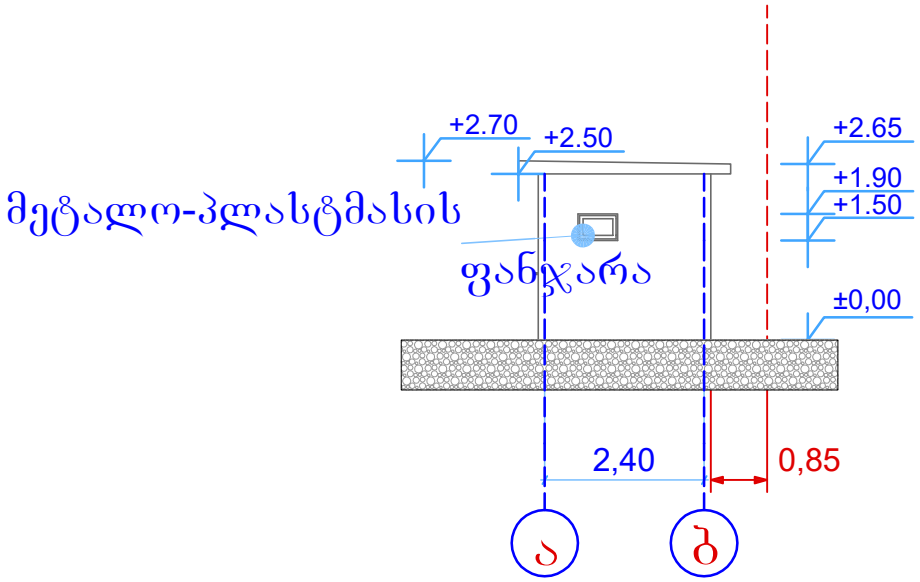

დამკვეთი: შ.პ.ს. "ანა"	UNITED GEORGIA			
არქიტექტურული ნაწილი				ნ.ხვითარია
				დვერულავა
				დვერულავა
სან.წერტილის ფასადი	სტადია	მასშტაბი	ფურცელი	ფორმატი
	მ.პ.	1:100	ა–2	A–3