ქ. თბილისში არსენას ქუჩა N38 -ში მდებარე საცხოვრებელი სახლი

განმარტებითი ბარათი

საცხოვრებელი სახლი რომელიც მდებარეობს არსენას ქუჩა N38_ში, (ს/კ 01.15.05.073.008) არ წარმოადგენს კულტურული მემკვიდრეობის ძეგლს, თუმცა ქუჩის ხასიათისთვის მნიშვნელოვაი ნაგებობაა, ის სახეცვლილია დროთა განმავლობაში.

საპროექტო შენობის მთავარი ფასადი ქუჩის გასწვრივაა გაშლილი, რომელიც გამოდის არსენას ქუჩაზე. სახლი ძველი აგურითაა ნაშენი და ნალესობითაა დაფარული, აგურის წყობა კარგად ჩანს ჩამოცვენილი ნალესობის ქვეშ.

იგეგმება შემდეგი სახის სამუშაოები:

პირველ სართულზე, იგეგმება არსებული ღიობის გახსნა, სადაც პროექტით უნდა განთავსდეს ხის, ბეჟი ფერის (RAL1001) ვიტრაჟი და უნდა აღდგეს თავსართი ნალესში. შეილესება და შეიღებება ბეჟ ფერში (RAL1001) ნახაზით წარმოდგენილ ნაწილში ფასადი. აქვე მოწესრიგდევა ჭიშკარი რომელიც შეიღებება მოცისფრო-მონაცრისფრო ფრად (RAL7031).

ფასადზე განთავსდება ქართულ/ლათინური წარწერა ხის მასალაში, თეთრ ფერში (RAL9010).

სამუშაოები სრულდება მოცემულ წილობრივ საკადასტრო კოდზე რეგისტრირებლ ფართზე - (წილობრივი ს/კ 01.15.05.073.008.01.511)

არქიტექტორი: *ნინო სიხარულიძე*

მიწის (უძრავი ქონების) საკადასტრო კოდი **N 01.15.05.073.008.01.511**

ამონაწერი საჯარო რეესტრიდან

განცხადების რეგისტრაცია
N 882022806241 - 03/11/2022 09:51:13

მომზადების თარიღი
09/11/2022 19:21:07

საკუთრების განყოფილება

ზონა	სექტორი	კვარტალი	ნაკვეთი	კოდი
თბილისი	მთაწმინდა			
01	**15**	**05**	**073/008**	**01/511**

მისამართი: ქალაქი თბილისი , ქუჩა არსენა , N 38

ნაკვეთის საკუთრების ტიპი: **თანასაკუთრება**
ნაკვეთის ფუნქცია: **არასასოფლო სამეურნეო**
დაზუსტებული ფართობი:**326.00** კვ.მ.
ნაკვეთის წინა ნომერი: **73;**

მესაკუთრეები

განცხადების რეგისტრაცია : ნომერი 882022806241 , თარიღი 03/11/2022 09:51:13
უფლების რეგისტრაცია: თარიღი 09/11/2022

უფლების დამადასტურებელი დოკუმენტი:

- უძრავი ნივთის ნასყიდობის ხელშეკრულება , გაფორმების თარიღი: 03/11/2022 საქართველოს იუსტიციის სამინისტრო საჯარო რეესტრის ეროვნული სააგენტო

მესაკუთრეები:
შპს "ოპერატორი" , ID ნომერი:405252792

მესაკუთრე:	საკუთრების ტიპი:	საკუთრება:	ფართი:	წილი:
შპს "ოპერატორი"	საკუთრება	**ფართი**		27.00/431.00

იპოთეკა

საგადასახადო გირავნობა:

რეგისტრირებული არ არის

ვალდებულება

ყადაღა/აკრძალვა:

რეგისტრირებული არ არის

მოვალეთა რეესტრი:

რეგისტრირებული არ არის

"ფიზიკური პირის მიერ 2 წლამდე ვადით საკუთრებაში არსებული მატერიალური აქტივის რეალიზაციისას, აგრეთვე საგადასახადო წლის განმავლობაში 1000 ლარის ან მეტი ღირებულების ქონების საჩუქრად მიღებისას საშემოსავლო გადასახადი გადახდას ექვემდებარება საანგარიშო წლის მომდევნო წლის 1 აპრილამდე, რის შესახებაც აღნიშნული ფიზიკური პირი იმავე ვადაში წარუდგენს დეკლარაციას საგადასახადო ორგანოს. აღნიშნული ვალდებულების შეუსრულებლობა წარმოადგენს საგადასახადო სამართალდარღვევას, რაც იწვევს პასუხისმგებლობას საქართველოს საგადასახადო კოდექსის XVIII თავის მიხედვით."

- დოკუმენტის ნამდვილობის გადამოწმება შესაძლებელია საჯარო რეესტრის ეროვნული სააგენტოს ოფიციალურ ვებ–გვერდზე www.napr.gov.ge;
- ამონაწერის მიღება შესაძლებელია ვებ–გვერდზე www.napr.gov.ge, ნებისმიერ ტერიტორიულ სარეგისტრაციო სამსახურში, იუსტიციის სახლებსა და სააგენტოს ავტორიზებულ პირებთან;
- ამონაწერში ტექნიკური ხარვეზის აღმოჩენის შემთხვევაში დაგვიკავშირდით: 2 405405 ან პირადად შეავსეთ განაცხადი ვებ–გვერდზე;
- კონსულტაციის მიღება შესაძლებელია იუსტიციის სახლის ცხელ ხაზზე 2 405405;
- საჯარო რეესტრის თანამშრომელთა მხრიდან უკანონო ქმედების შემთხვევაში დაგვიკავშირდით ცხელ ხაზზე: 2 405405
- თქვენთვის საინტერესო ნებისმიერ საკითხთან დაკავშირებით მოგვწერეთ ელ-ფოსტით: info@napr.gov.ge

ორთო-ფოტო



	ნახაზის დასახელება	ორთო-ფოტო	თანამდებობა	გვარი	ხელმოწერა	ფორმატი
			არქიტექტორი	ნინო სიხარულიძე		A4
	პროექტი	არსენას ქუჩა N38	შესრულა	ნინო სიხარულიძე		
	თარიღი	30/03/2023	მისამართი: ქ.თბილისი, არსენას ქუჩა N38 ს/კ 01.15.05.073.008 შენობა ნაგებობა ორ სართულიანი			შეკვეთა
						მასშტაბი 1:100

საკადასტრო გეგმა

მასშტაბი 1:500

მიწის ნაკვეთი: სარეგისტრაციო №

საკადასტრო № *01* / *15* / *05* / *73/008*

ზონა თბილისი | სექტორი მთაწმინდა | კვარტალი | ნაკვეთი

მისამართი: არსენას ქუჩა №38

თარიღი: 01.03.07

ფართობი: *326* კვ.მ.

საქართველოს იუსტიციის სამინისტრო
საჯარო რეესტრის ეროვნული სააგენტო
თბილისის სარეგისტრაციო სამსახური

გეგმელი

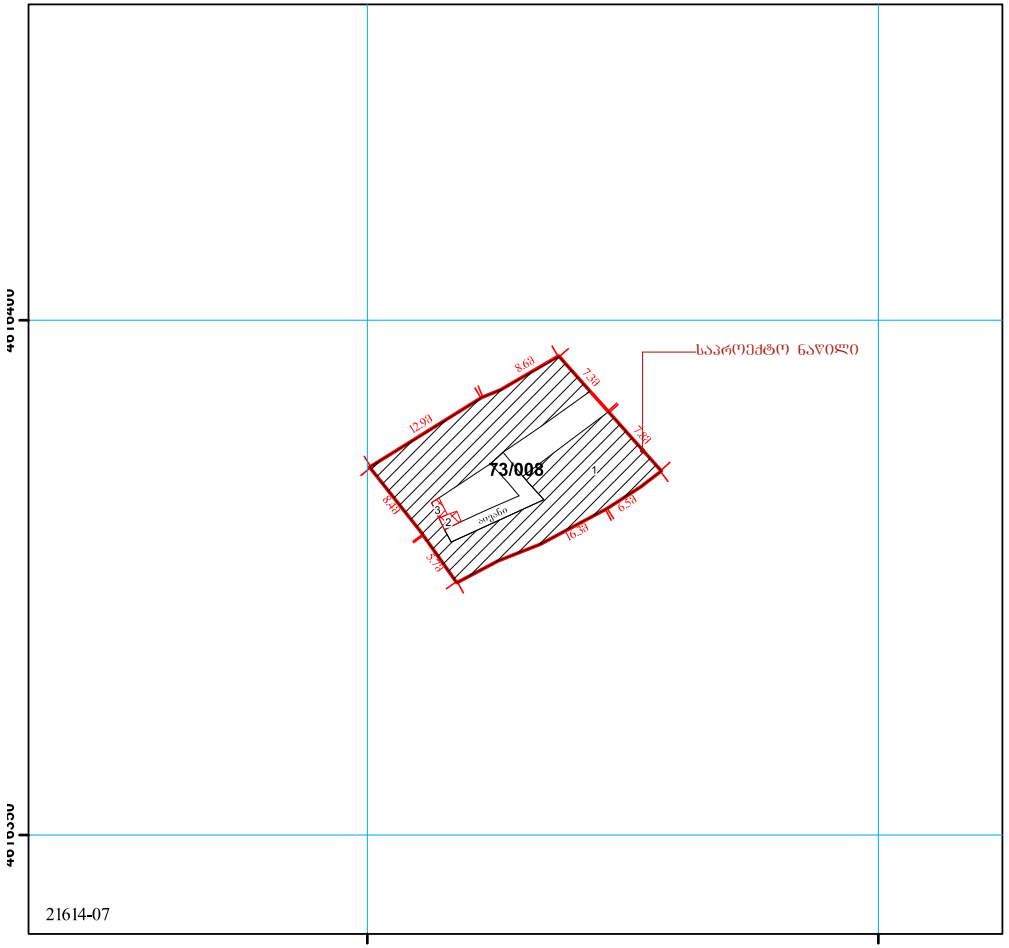

მიწის ნაკვეთის საკადასტრო საზღვარი	შენობის ნომერი	ბორდიური	მშენებარე უსაბუთო
საცხოვრებელი შენობა	მშენებარე ნაგებობა	რკინიგზა	
არასაცხოვრებელი შენობა	სატრანსფორმატორო ჯიხურები და ელექტრო ქვესადგურები	მაღალი ძაბვის ელექტრო გადამცემი ხაზი	UTM (საერთაშორისო) სისტემის კოორდ.
უფლების დამადასტურებელი საბუთის გარეშე არსებული შენობა-ნაგებობა	სერვიტუტი	სამეთვალყურეო ჭები	

ფასადი (არსებული)

საპროექტო ნაწილი

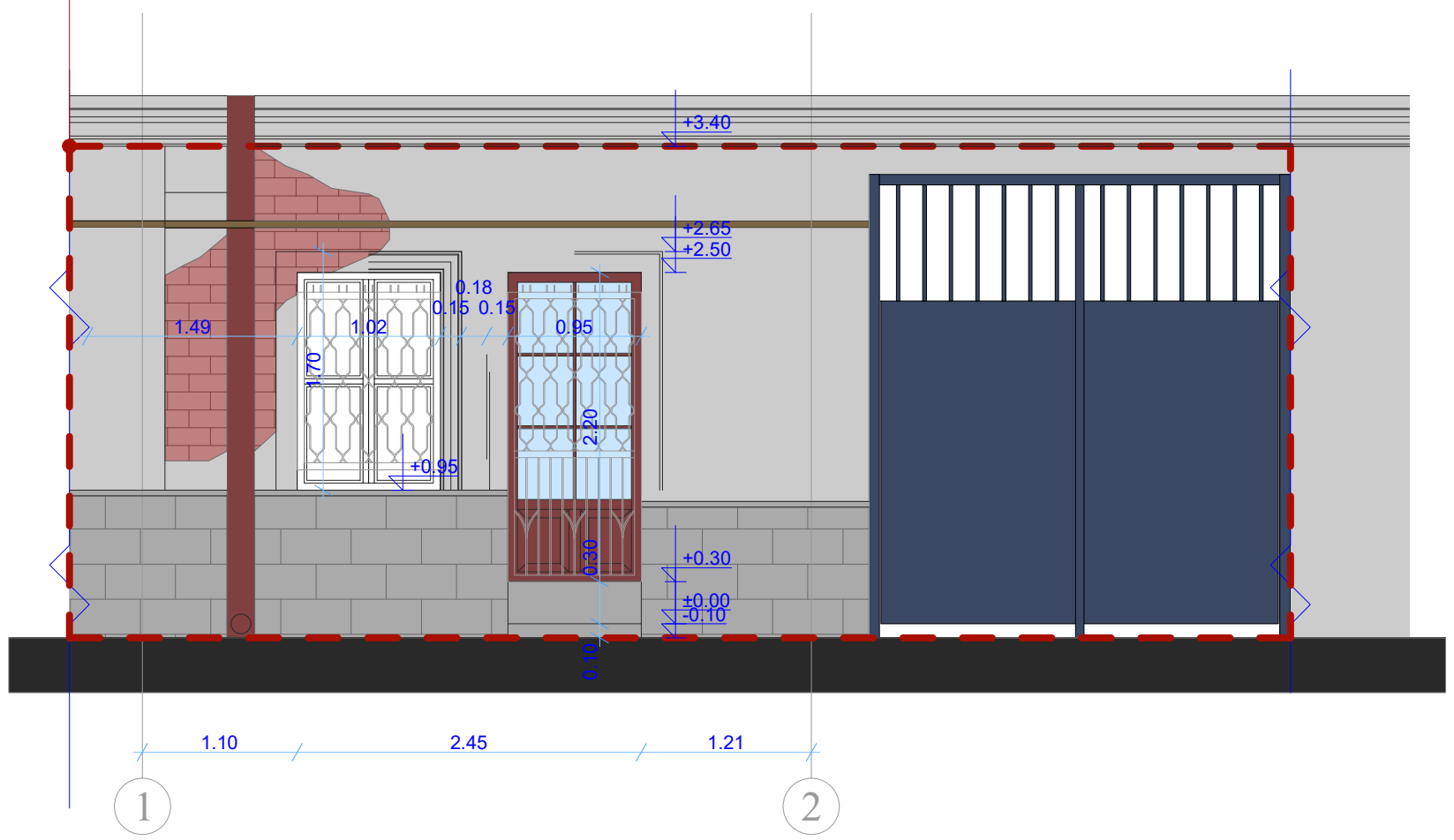

ჭრილი (არსებული)

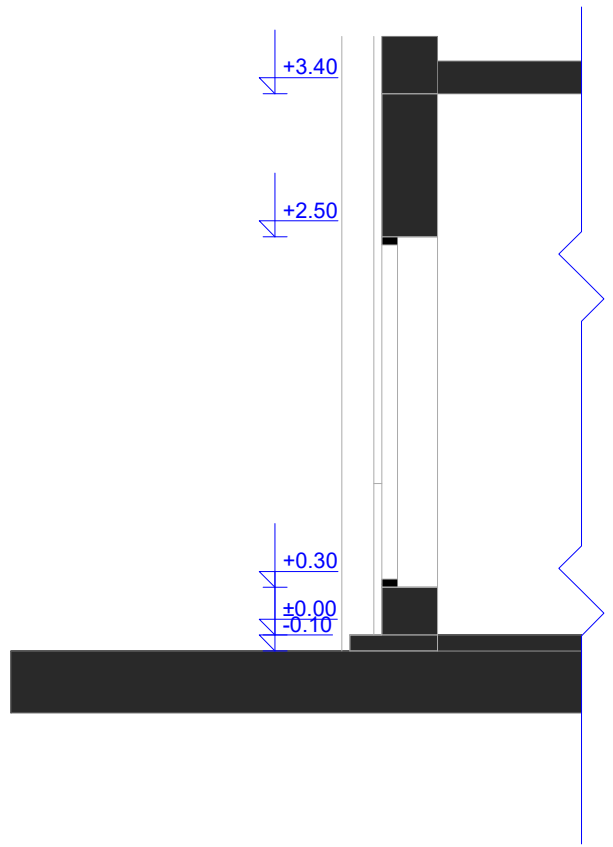

გეგმა (არსებული)

საპროექტო ნაწილი

წილობრივი ს/კ კოდი
01.15.05.073.008.01.511

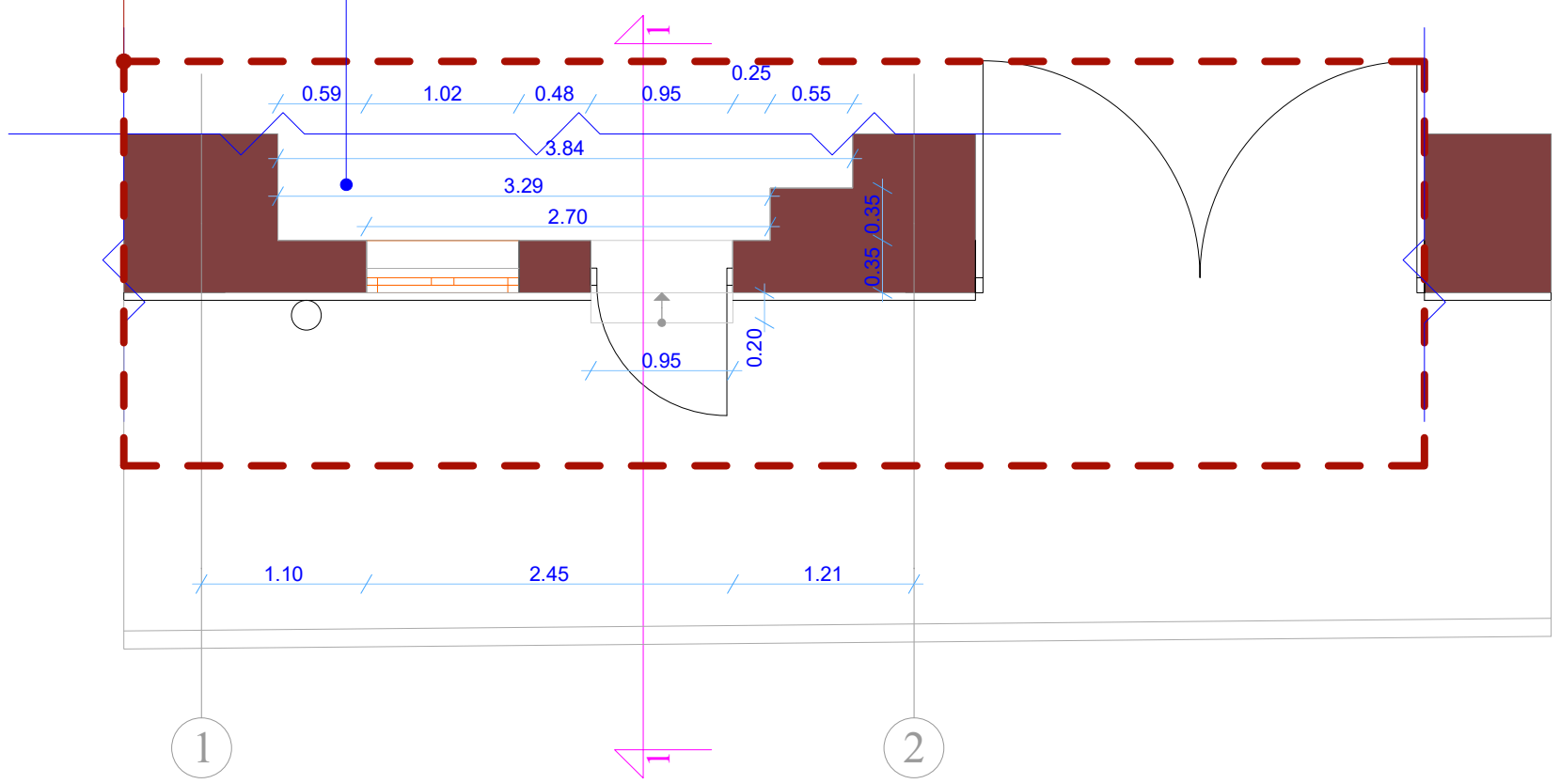



ნახაზის დასახელება	არსებული გეგმა, ფასადი, ჭრილი;	თანამდებობა	გვარი	ხელმოწერა	ფორმატი
		არქიტექტორი	ნინო სიხარულიძე		A4
პროექტი	არსენას ქუჩა N38	შეასრულა	ნინო სიხარულიძე		
თარიღი	30/03/2023	მისამართი: ქ.თბილისი, არსენას ქუჩა N38 ს/კ 01.15.05.073.008 შენობა ნაგებობა ორ სართულიანი			ფურცელი
					მასშტაბი 1:100

ფასადი (საპროექტო)

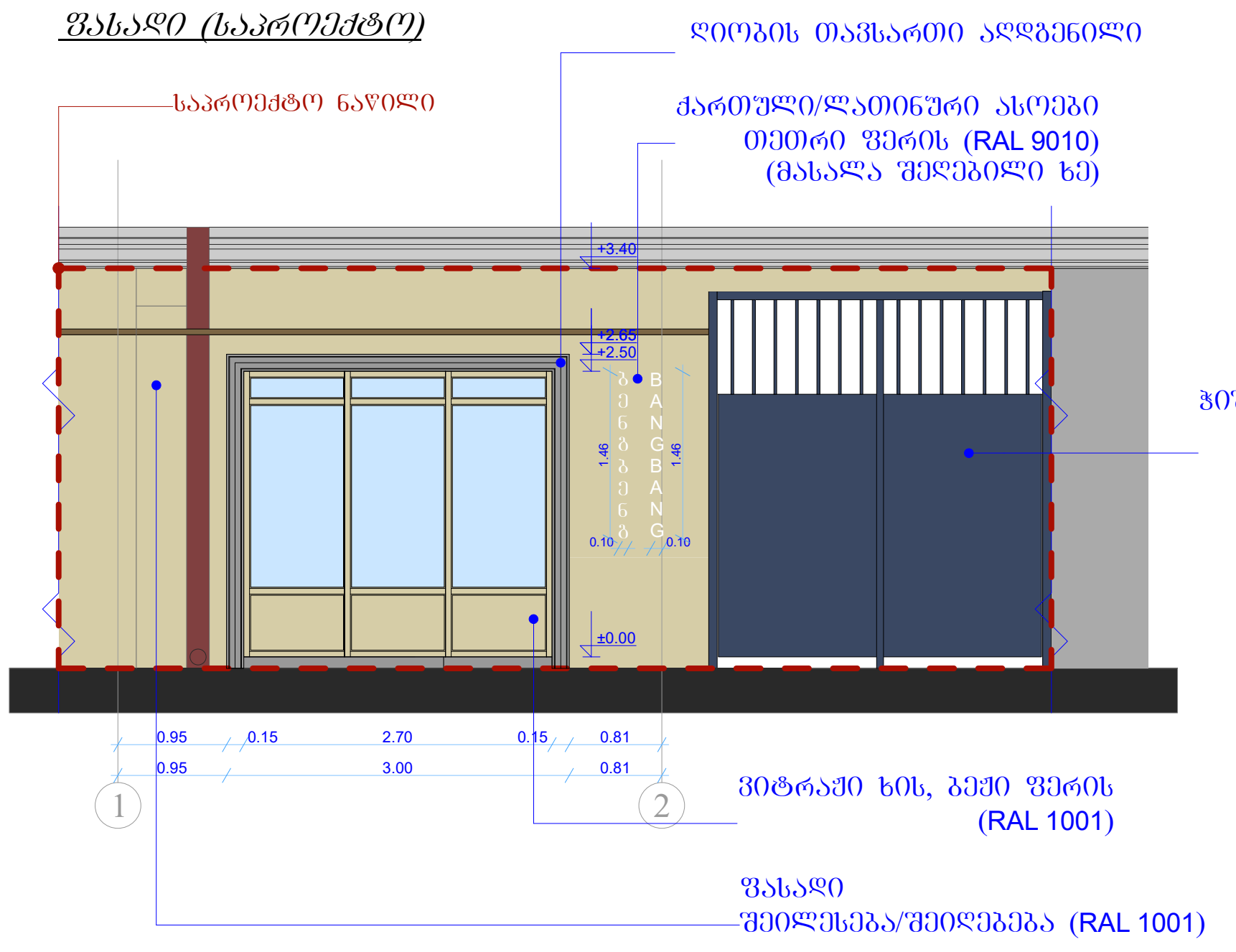

ჭრილი (საპროექტო)

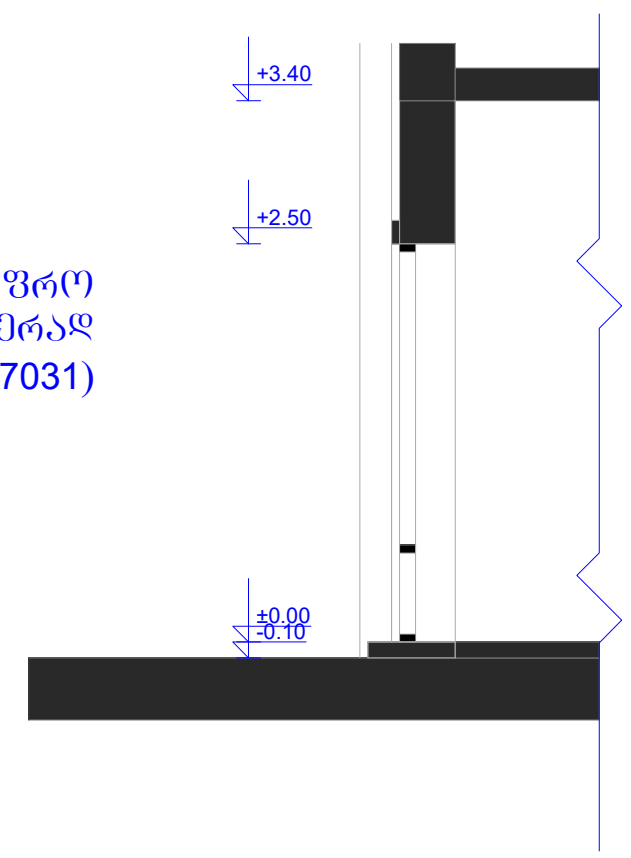

გეგმა (საპროექტო)

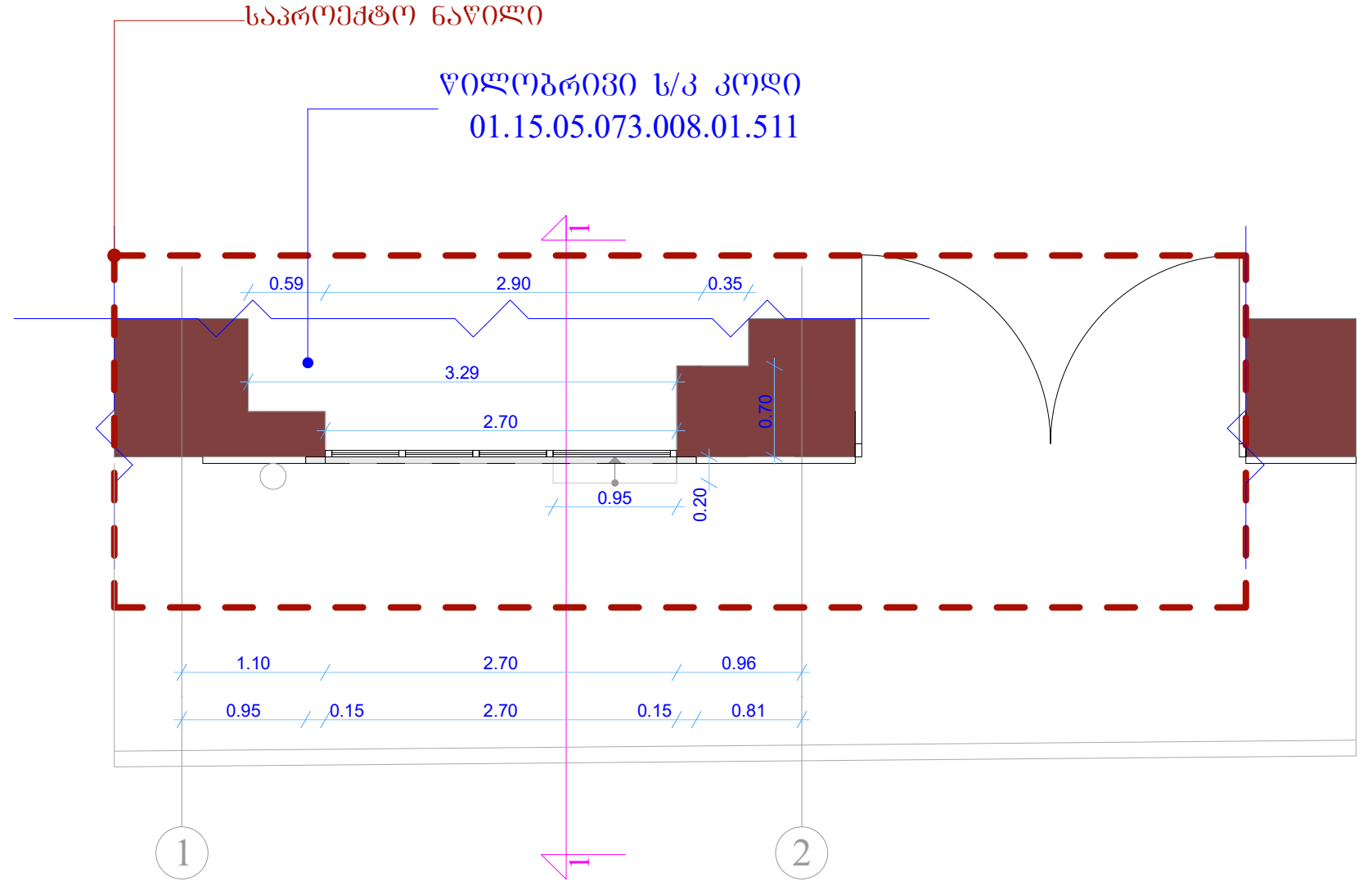

დეტალი

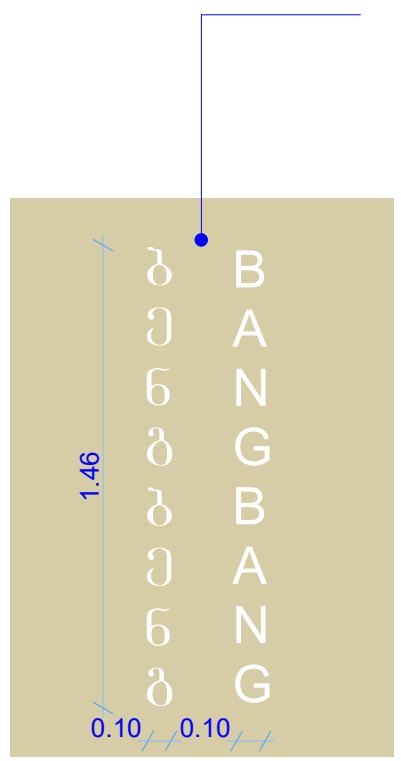



ნახაზის დასახელება	საპროექტო გეგმა, ფასადი, ჭრილი;	თანამდებობა	გვარი	ხელმოწერა	ფორმატი
		არქიტექტორი	ნინო სიხარულიძე		A4
პროექტი	არსენას ქუჩა N38	შეასრულა	ნინო სიხარულიძე		
თარიღი	30/03/2023	მისამართი: ქ.თბილისი, არსენას ქუჩა N38 ს/კ 01.15.05.073.008 შენობა ნაგებობა ორ სართულიანი			ფურცელი
					მასშტაბი 1:100

წარწერის არეალის პროპორციულობა საპროექტო ფასადთან მიმართებაში



წარწერის განთავსების არეალი 1.07მ²

ფასადის არეალი 30.43მ²

წარწერის პროპორციულობა ფასადთან მიმართებაში 30.43/100*1.07=0.3%

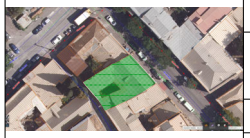	ნახაზის დასახელება	წარწერის არეალის პროპორციულობა საპროექტო ფასადთან მიმართებაში	თანამდებობა	გვარი	ხელმოწერა	ფორმატი
			არქიტექტორი	ნინო სიხარულიძე		A4
	პროექტი	არსენას ქუჩა N38	შესრულა	ნინო სიხარულიძე		
	თარიღი	30/03/2023	მისამართი: ქ.თბილისი, არსენას ქუჩა N38 ს/კ 01.15.05.073.008 შენობა ნაგებობა (ორ სართულიანი)			შეკვეთა
						მასშტაბი 1:100

ფოტომონტაჟი

ვარიანტი - 3



	ნახაზის დასახელება	ფოტომონტაჟი	თანამდებობა	გვარი	ხელმოწერა	ფორმატი
			არქიტექტორი	ნინო სიხარულიძე		A4
	პროექტი	არსენას ქუჩა N38	შეასრულა	ნინო სიხარულიძე		
	თარიღი	30/03/2023	მისამართი: ქ.თბილისი, არსენას ქუჩა N38 ს/კ 01.15.05.073.008 შენობა ნაგებობა ორ სართულიანი			ფურცელი
						მასშტაბი 1:100