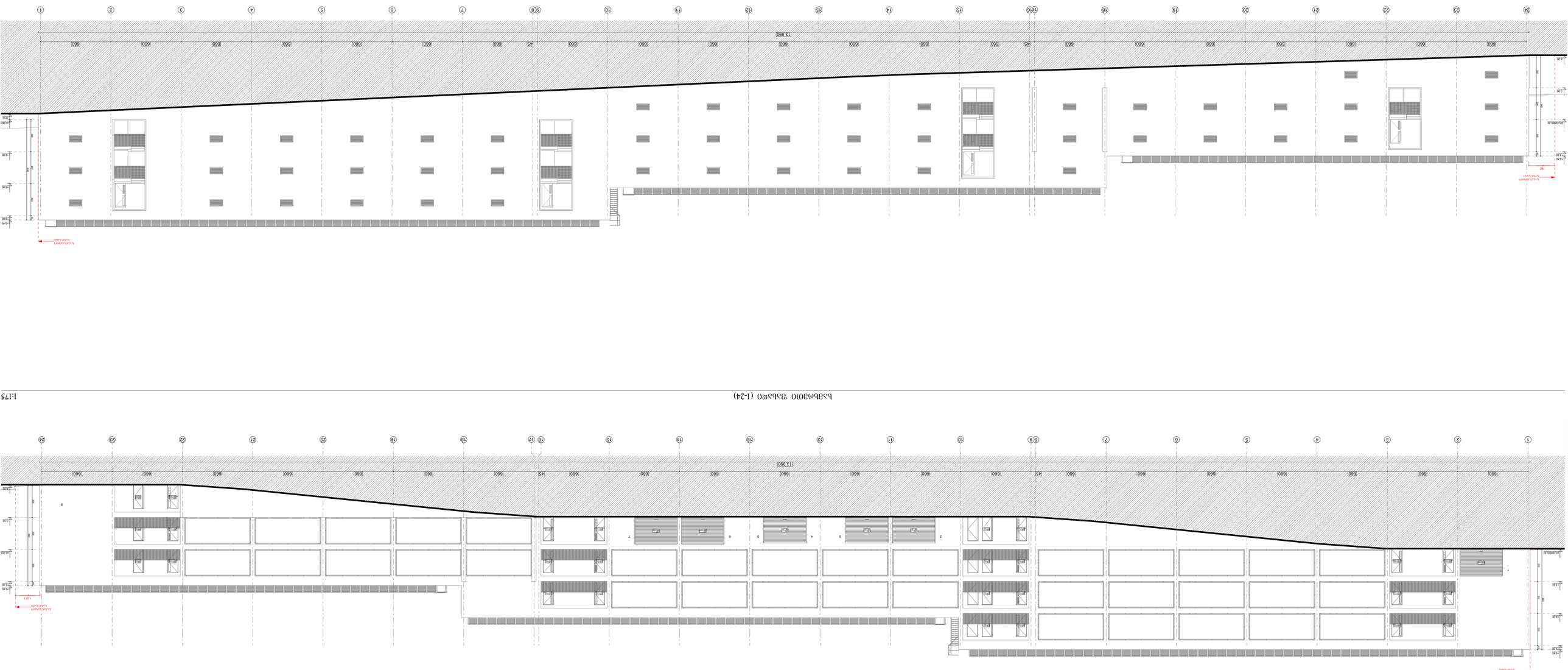
660
660
660

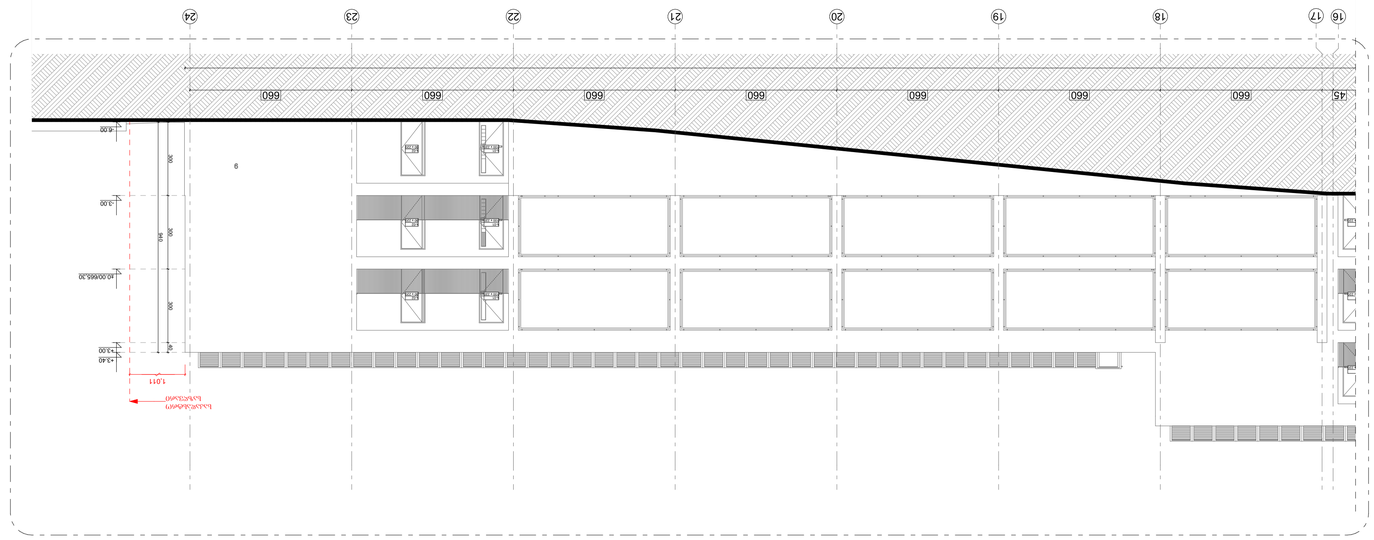

ԱՅԼ ՏԵՍԱԿԱՆ ԱՆՑՈՒՄԻ ՈՒՂՂՈՒԹՅԱՄԲ (ՓԱԿՍՎԱԾ ՕԴԱՀԱՐԿԵՐՈՎ 2)

1:125

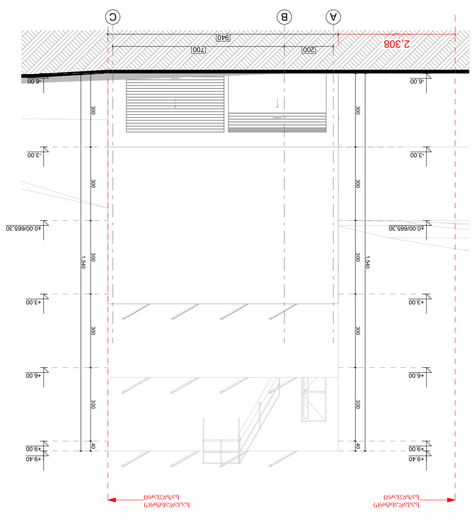

ԱՅԼ ՏԵՍԱԿԱՆ ԱՆՑՈՒՄԻ ՈՒՂՂՈՒԹՅԱՄԲ

1:125

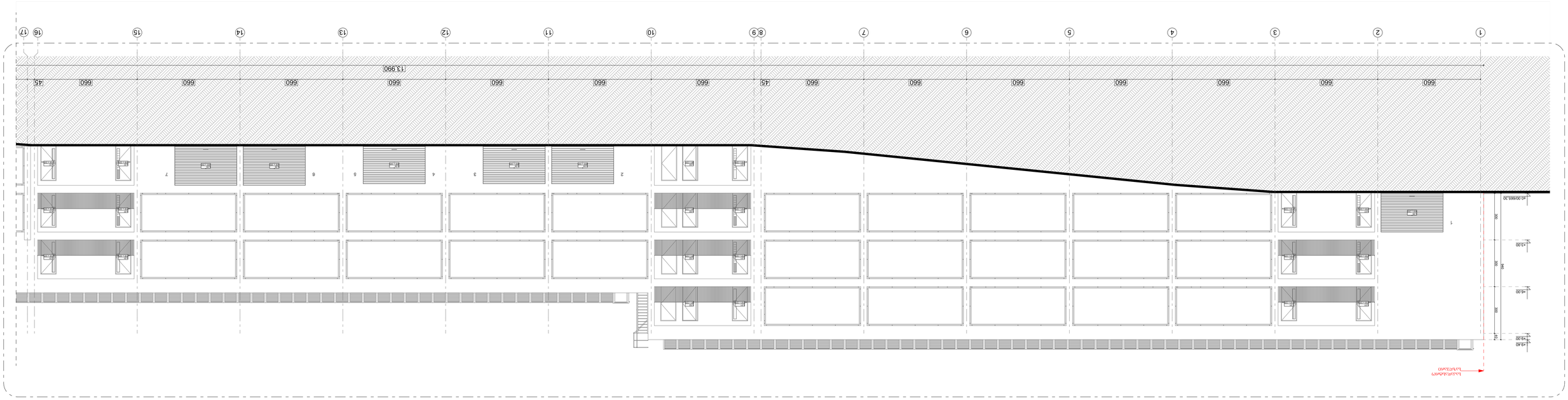

ԱՅԼ ՏԵՍԱԿԱՆ ԱՆՑՈՒՄԻ ՈՒՂՂՈՒԹՅԱՄԲ (ՓԱԿՍՎԱԾ ՕԴԱՀԱՐԿԵՐՈՎ 1)

1:125

ՀԱՅԱՍՏԱՆԻ ՀԱՆՐԱՊԵՏՈՒԹՅԱՆ ՏԱՐԱԾՔԱՅԻՆ ԿԱՌԱՎԱՐՄԱՆ ԵՎ ՔԱՂԱՔԱՇԻՆՈՒԹՅԱՆ ԿՈՄԻՏԵ

ՀՀ, ԵՐԵՎԱՆ, 0010, ՇԱՐԺԱՐՅԱՆ 3, ՇԵՆՔ 33 (ՄԱՍՆԱՇԵՆՔ 1)

ՀԵՌ. +995 593 233 444

ԷԼ. ՓՈՍՏԱՅԻՆ ՀԱՍՑԵ՝ INFO@MTAD.GOV.AM

ՀԱՄԱՀԵՂԻՆԱԿ		
ԳԼԽԱՎՈՐ ՃԱՐՏԱՐԱՊԵՏ		
ՀԱՅԱՍՏԱՆԻ ՀԱՆՐԱՊԵՏՈՒԹՅԱՆ ՏԱՐԱԾՔԱՅԻՆ ԿԱՌԱՎԱՐՄԱՆ ԵՎ ՔԱՂԱՔԱՇԻՆՈՒԹՅԱՆ ԿՈՄԻՏԵԻ ՆԱԽԱԳԱՀ		
ՀԱՄԱՀԵՂԻՆԱԿ		
ՀԱՅԱՍՏԱՆԻ ՀԱՆՐԱՊԵՏՈՒԹՅԱՆ ՏԱՐԱԾՔԱՅԻՆ ԿԱՌԱՎԱՐՄԱՆ ԵՎ ՔԱՂԱՔԱՇԻՆՈՒԹՅԱՆ ԿՈՄԻՏԵԻ ՆԱԽԱԳԱՀԻ ՏԵՂԱԿԱԼ		

ՀՀ ՏԱՐԱԾՔԱՅԻՆ ԿԱՌԱՎԱՐՄԱՆ ԵՎ ՔԱՂԱՔԱՇԻՆՈՒԹՅԱՆ ՆԱԽԱՐԱՐՈՒԹՅԱՆ ՔԱՂԱՔԱՇԻՆՈՒԹՅԱՆ ԵՎ ՀՅՈՒՂԱՏՆՏԵՍՈՒԹՅԱՆ ՎԱՐՉՈՒԹՅԱՆ ԳԼԽԱՎՈՐ ՄԱՍՆԱԳԵՏ		
ՀՀ ՏԱՐԱԾՔԱՅԻՆ ԿԱՌԱՎԱՐՄԱՆ ԵՎ ՔԱՂԱՔԱՇԻՆՈՒԹՅԱՆ ՆԱԽԱՐԱՐՈՒԹՅԱՆ ՔԱՂԱՔԱՇԻՆՈՒԹՅԱՆ ԵՎ ՀՅՈՒՂԱՏՆՏԵՍՈՒԹՅԱՆ ՎԱՐՉՈՒԹՅԱՆ ԳԼԽԱՎՈՐ ՄԱՍՆԱԳԵՏԻ ՏԵՂԱԿԱԼ		

ՀՀ ՏԱՐԱԾՔԱՅԻՆ ԿԱՌԱՎԱՐՄԱՆ ԵՎ ՔԱՂԱՔԱՇԻՆՈՒԹՅԱՆ ՆԱԽԱՐԱՐՈՒԹՅԱՆ ՔԱՂԱՔԱՇԻՆՈՒԹՅԱՆ ԵՎ ՀՅՈՒՂԱՏՆՏԵՍՈՒԹՅԱՆ ՎԱՐՉՈՒԹՅԱՆ ՀԱՄԱՅՆՔԱՅԻՆ ԾԱՌԱՅՈՒԹՅԱՆ ՊԱՏԱՍԽԱՆԱՏՈՒ		
ՀՀ ՏԱՐԱԾՔԱՅԻՆ ԿԱՌԱՎԱՐՄԱՆ ԵՎ ՔԱՂԱՔԱՇԻՆՈՒԹՅԱՆ ՆԱԽԱՐԱՐՈՒԹՅԱՆ ՔԱՂԱՔԱՇԻՆՈՒԹՅԱՆ ԵՎ ՀՅՈՒՂԱՏՆՏԵՍՈՒԹՅԱՆ ՎԱՐՉՈՒԹՅԱՆ ՀԱՄԱՅՆՔԱՅԻՆ ԾԱՌԱՅՈՒԹՅԱՆ ՊԱՏԱՍԽԱՆԱՏՈՒ

01			
A1			

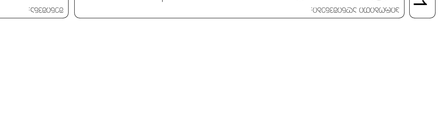

კარების სპეციფიკაცია

ზედხედი	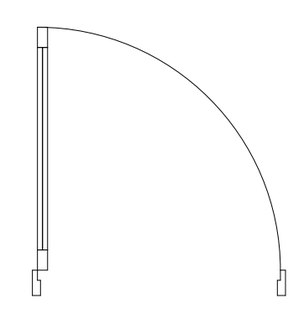	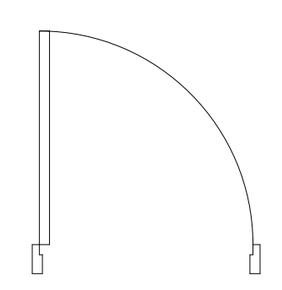	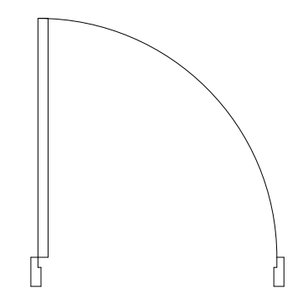	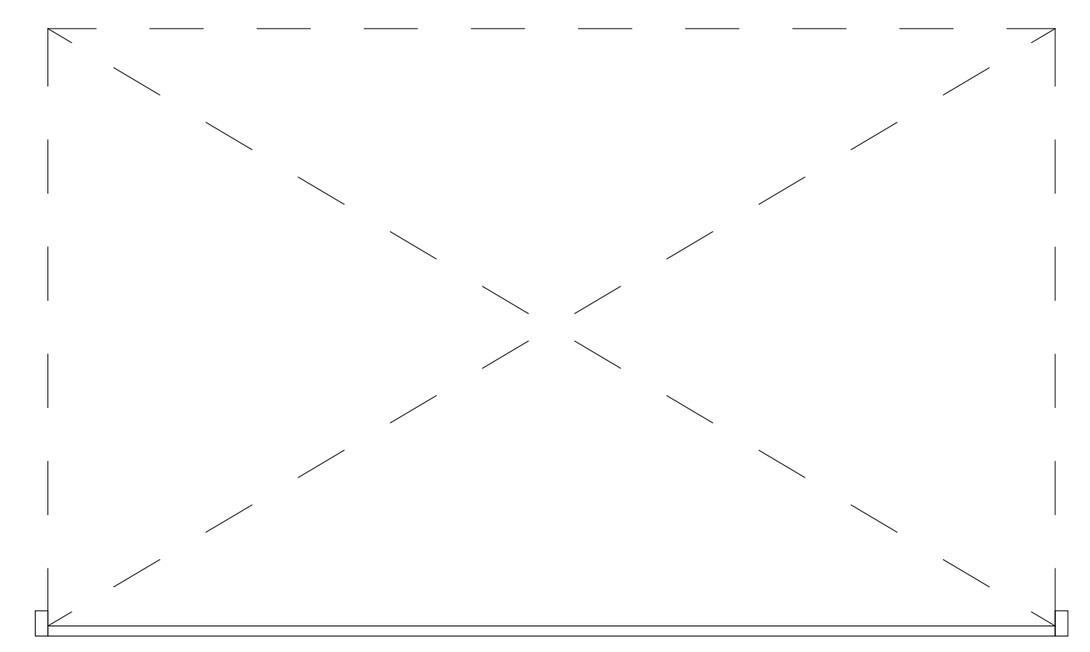	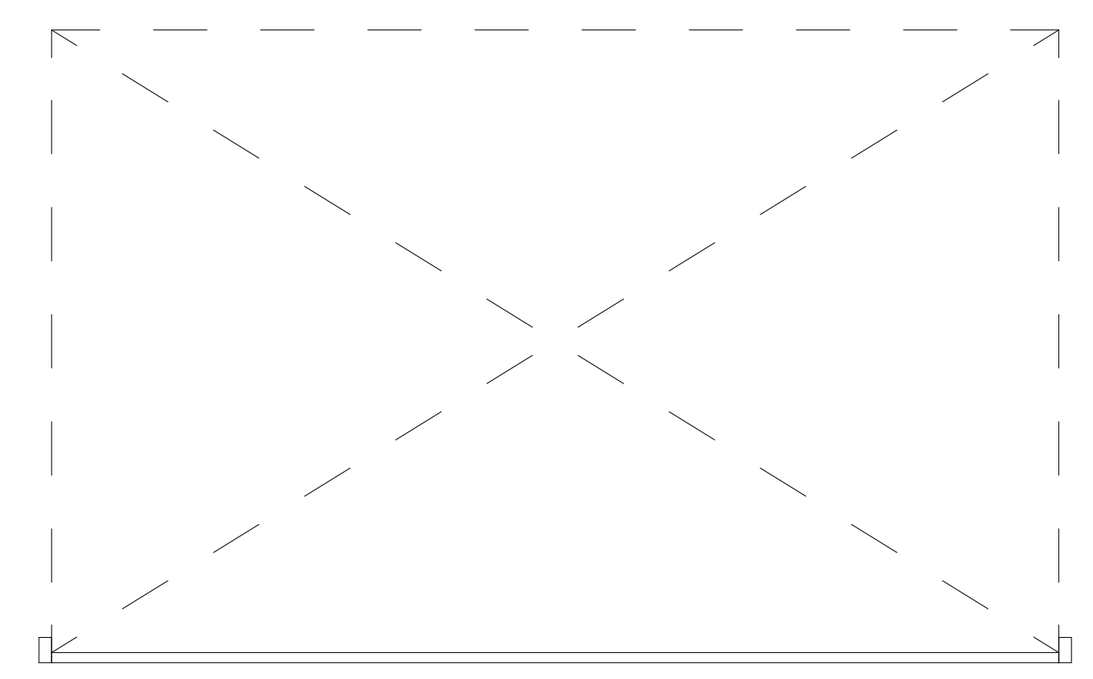	
წინხედი	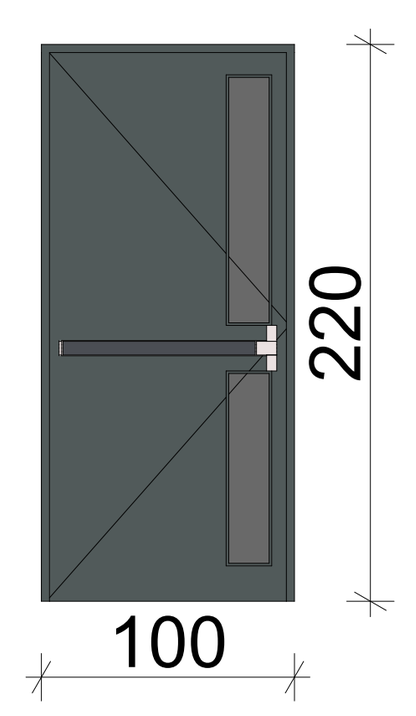	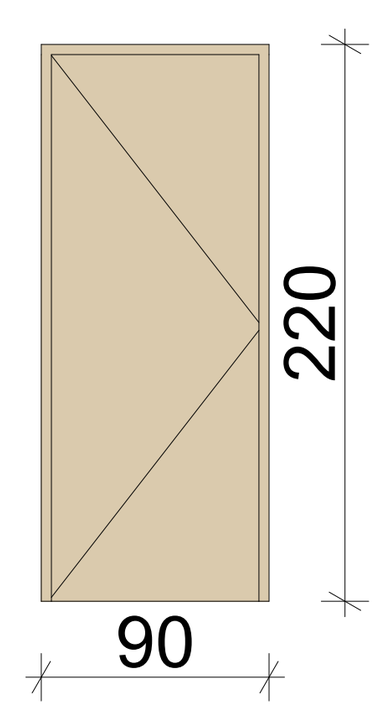	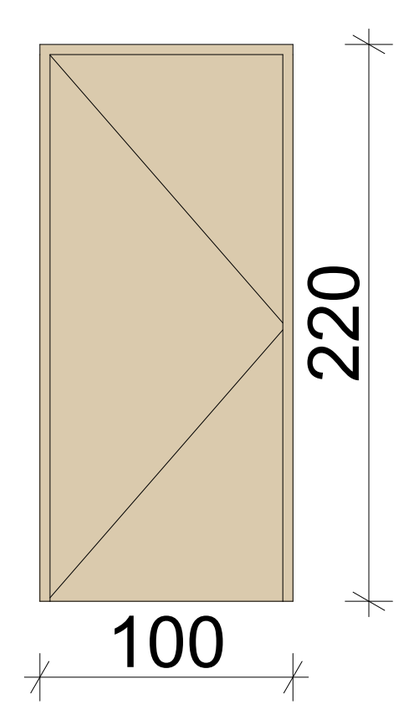	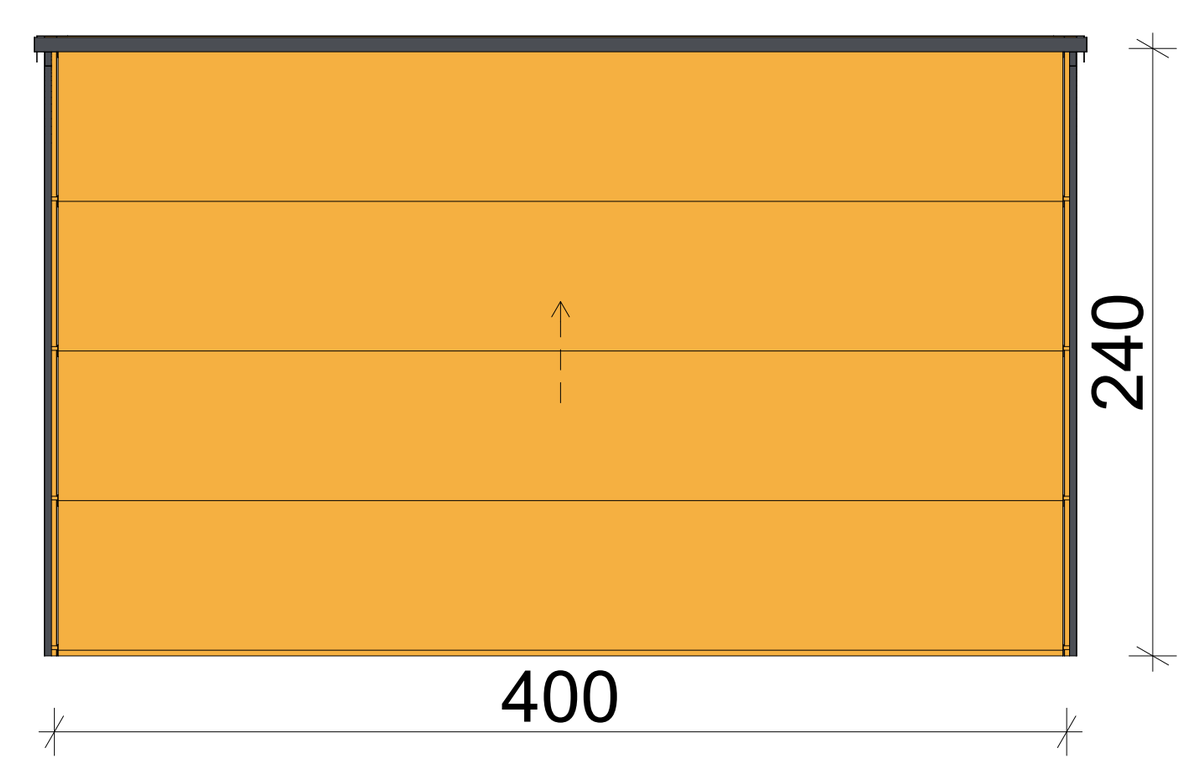	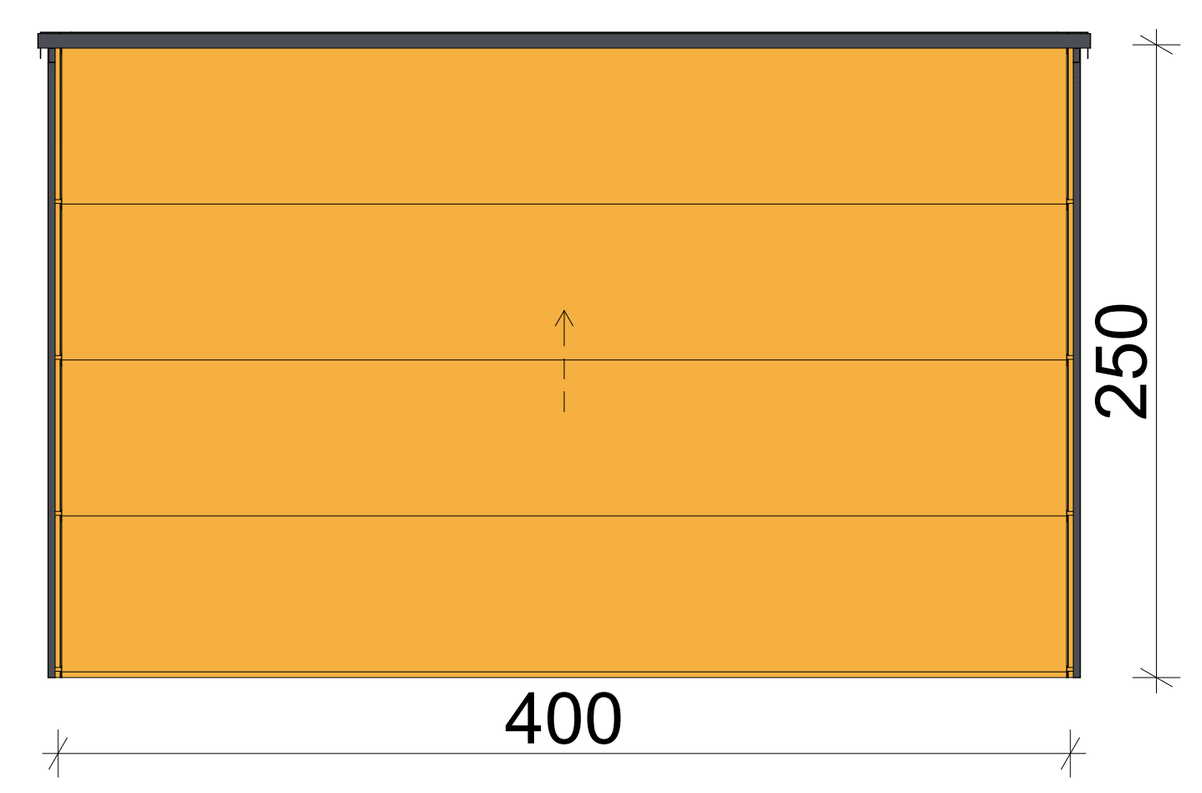	
აქსონომეტრია	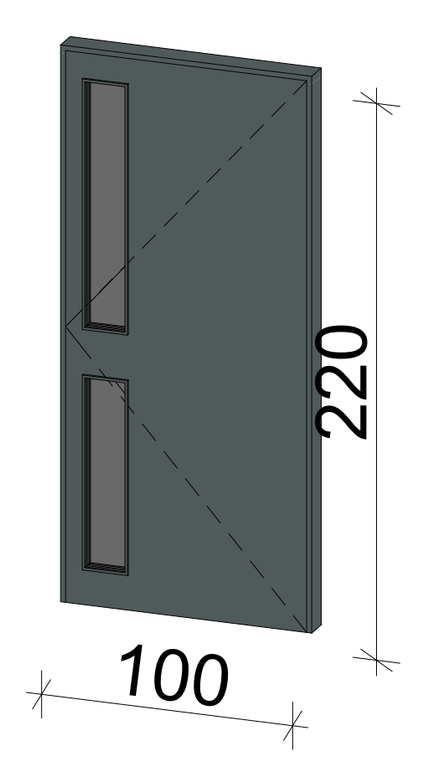	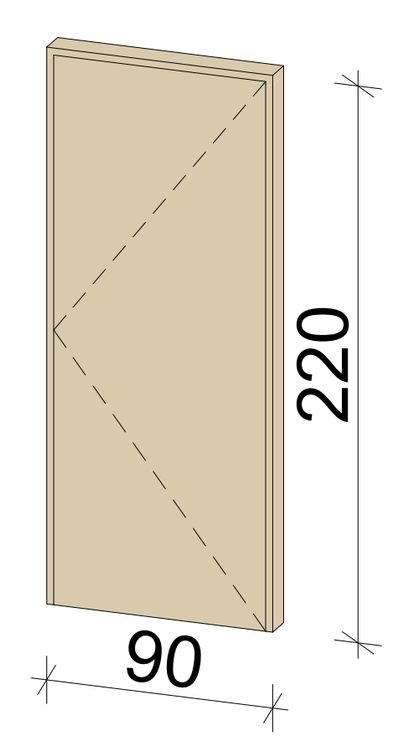	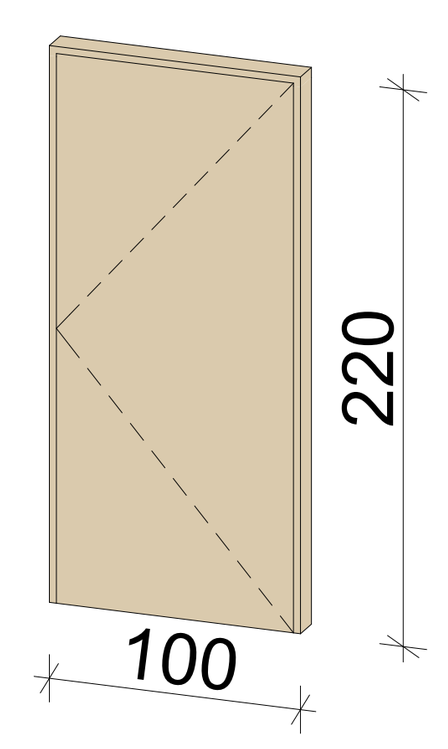	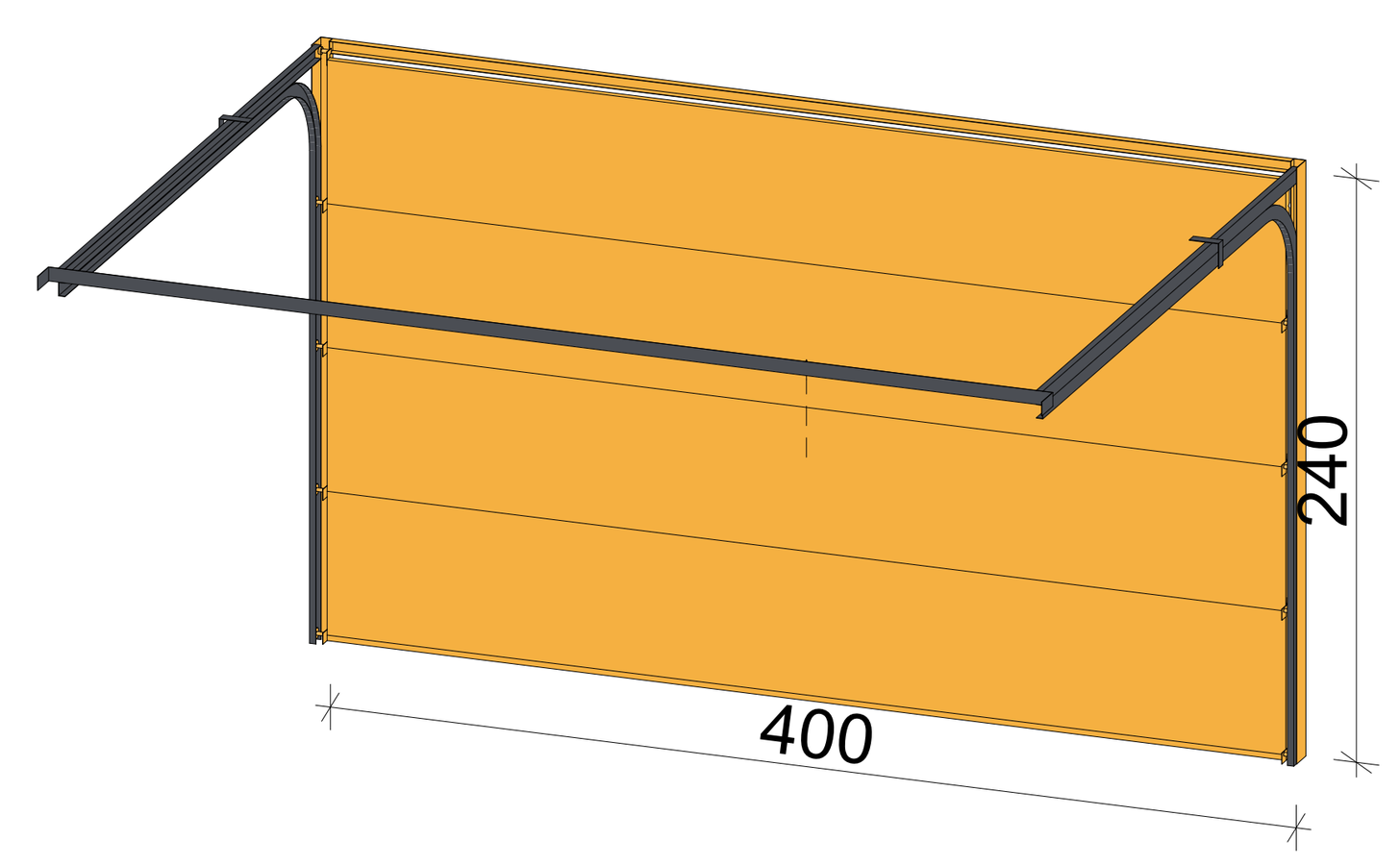	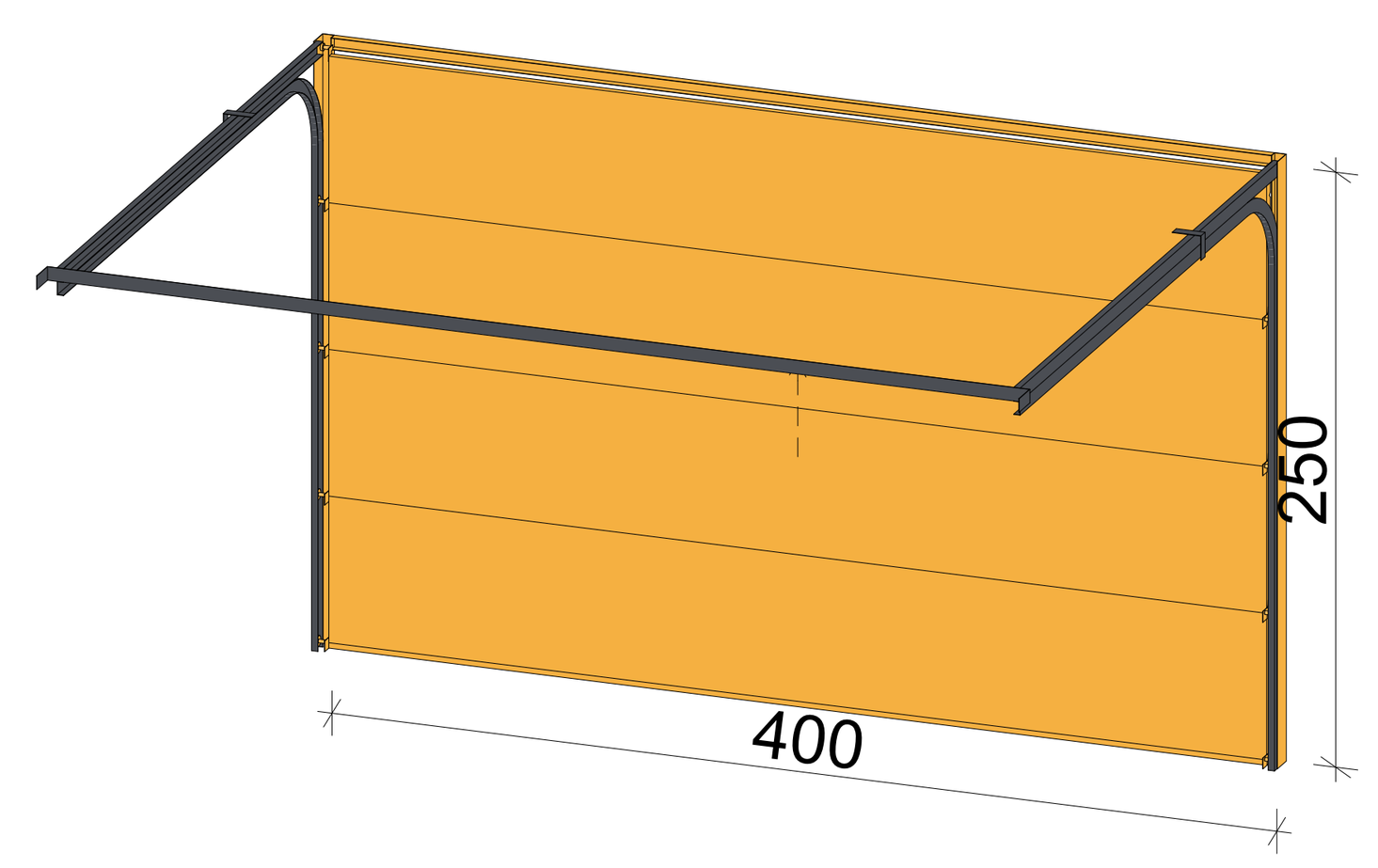	
დასახელება	კ-01	კ-02	კ-03	კ-04	კ-05	
სიგანე	100	90	100	400	400	
სიმაღლე	220	220	220	240	250	
რაოდენობა	105	19	5	5	3	
ფართი	2.20	1.98	2.20	9.60	10.00	357.62 m²

A1
01
01

ობიექტის მისამართი: ქალაქი თბილისი, სოფელი თხინვალა (ს/კ 72.16.33.040)

პროექტის დასახელება: ფუნქციური დანიშნულება-საწყობი

დამკვეთი: ----------------

მისამართი: ----------------------

მისამართი: ქ. თბილისი, ავთო ვარაზის №64 ც ბლოკი ბ-1
T: +995 593 233 444

თანამდებობა	გვარი	ხელმოწერა
დირექტორი	სულხან სულხანიშვილი	
მთ. არქიტექტორი	ზაალ ხვიჩია	
არქიტექტორი	გიორგი მესტვირიშვილი	
არქიტექტორი		
კონსტრუქტორი	ავთანდილ ნამგალაძე	

კარ-ფანჯრის სპეციფიკაცია

სტადია: მუშა პროექტი
მასშტაბი: 2:1
თარიღი: 6/25/2024

№	კორექტ.	თარიღი
1		
2		
3		
4		

26

A.03.4

01			
01			
A1			



