ტექნიკურ-ეკონომიკური მაჩვენებლები

მიწის ნაკვეთის ფართობი --- 582.0კვ.მ
განაშენიანების ფართობი --- 712.4კვ.მ

ჯამური საერთო ფართობი - 577.4კვ.მ
მათ შორის:
საცხოვრებელი ფართობი - 365.5კვ.მ
საზაფხულო ფართობი - 47.9კვ.მ
ჰოლის, კორიდორის და კიბის უჯრედის ფართობი - 79.1კვ.მ
დამხმარე ფართობი - 84.9კვ.მ

სამშენებლო მოცულობა --- 2197.5კუბ.მ
მათ შორის:
0.00 ზევით --- 1618.7კუბ.მ
0.00 ქვევით --- 578.8კუბ.მ
კონსტრუქციული სიმაღლე --- 14.55მ
მათ შორის:
0.00 ზევით --- 10.75მ
0.00 ქვევით --- 3.80მ

კ1 კოეფიციენტის საანგარიშო ფართობი: 192.7/582=0.3
კ2 კოეფიციენტის საანგარიშო ფართობი: 489.3/582=0.8
კ3 კოეფიციენტის საანგარიშო ფართობი: 187.2/582=0.3

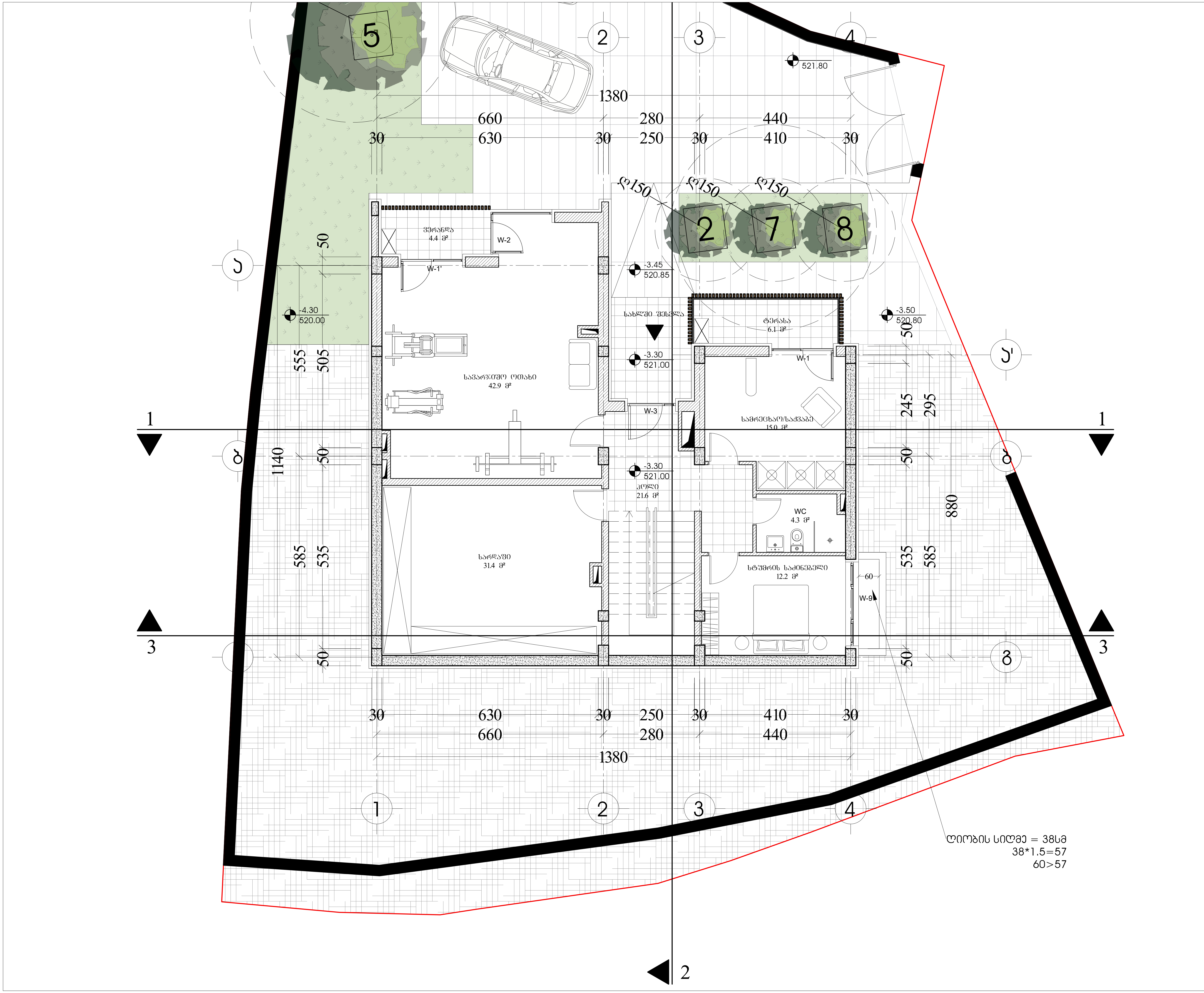

ფორმატი A-3	დაკვეთა №	dwg. ფაილის სახელი gegmebi . dwg

პირობითი ნიშნები:

- (n) – ექსპლიკაციის ნუმერაცია
- – არქიტექტურული ნიშნული
- – კედლები
- – კოლონები
- – ღერძის ხაზი

ექსპლიკაცია

შენიშვნები:

ნახაზზე ზომები მოცემულია სანტიმეტრებში.

ნახაზის ყველა ცვლილება მშენებლობისას შეთანხმებული უნდა იყოს პროექტის ავტორთან.

ტექნიკური მაჩვენებლები

სართულის საერთო ფართობი - 137.9კვ.მ
მათ შორის:
საცხოვრებელი ფართობი - 55.1კვ.მ
საზაფხულო ფართობი - 10.5კვ.მ
ჰოლის, კორიდორის და კიბის უჯრედის ფართობი - 21.6კვ.მ
დამხმარე ფართობი - 50.7კვ.მ

სრული საერთო ფართობი - 577.4კვ.მ
მათ შორის:
საცხოვრებელი ფართობი - 365.5კვ.მ
საზაფხულო ფართობი - 47.9კვ.მ
ჰოლის, კორიდორის და კიბის უჯრედის ფართობი - 79.1კვ.მ
დამხმარე ფართობი - 84.9კვ.მ

დამკვეთი
შპს "იუიქს დეველოპმენტი"

მისამართი
რატევანის ქ. №30

პროექტის სახელწოდება
ერთბინიანი საცხოვრებელი სახლი

თანამდებობა	გვარი	ხელმოწერა	თარიღი
არქიტექტორი	ლ. წაქაძე		
არქიტექტორი	კ. ვაჩაძე		
არქიტექტორი			
პრ. კონსტრუქტორი	ვ. ჯანიკაშვილი		
დაამუშავა	ლ. წაქაძე		
შეამოწმა	კ. ვაჩაძე		

მასშტაბი	1:100
თარიღი	30/01/2024
layout	

ნახაზი
გეგმა -1 სართულზე

სტადია	ფურცელი	ფურცლები
მ. პ.	00	00



ფორმატი A-3	დაკვეთა №	dwg. ფაილის სახელი gegmebi . dwg

პირობითი ნიშნები:

- (n) – ექსპლიკაციის ნუმერაცია
- – არქიტექტურული ნიშნული
- – კედლები
- – კოლონები
- – ღერძის ხაზი

ექსპლიკაცია

შენიშვნები:

ნახაზზე ზომები მოცემულია სანტიმეტრებში.

ნახაზის ყველა ცვლილება მშენებლობისას შეთანხმებული უნდა იყოს პროექტის ავტორთან.

ტექნიკური მაჩვენებლები

სართულის საერთო ფართობი - 140.3კვ.მ
მათ შორის:
საცხოვრებელი ფართობი - 115.4კვ.მ
საზაფხულო ფართობი - 4.4კვ.მ
ჰოლის, კორიდორის და კიბის უჯრედის ფართობი - 17.5კვ.მ
დამხმარე ფართობი - 3.0კვ.მ

სრული საერთო ფართობი - 577.4კვ.მ
მათ შორის:
საცხოვრებელი ფართობი - 365.5კვ.მ
საზაფხულო ფართობი - 47.9კვ.მ
ჰოლის, კორიდორის და კიბის უჯრედის ფართობი - 79.1კვ.მ
დამხმარე ფართობი - 84.9კვ.მ

დამკვეთი
შპს "იუიქს დეველოპმენტი"

მისამართი
რატევანის ქ. №30

პროექტის სახელწოდება
ერთბინიანი საცხოვრებელი სახლი

თანამდებობა	გვარი	ხელმოწერა	თარიღი
არქიტექტორი	ლ. წაქაძე		
არქიტექტორი	კ. ვაჩაძე		
არქიტექტორი			
პრ. კონსტრუქტორი	ვ. ჯანიკაშვილი		
დაამუშავა	ლ. წაქაძე		
შეამოწმა	კ. ვაჩაძე		

მასშტაბი	1:100
თარიღი	10/07/2023
layout	

მისამართი

ნახაზი
გეგმა 1-ლ სართულზე

სტადია	ფურცელი	ფურცლები
მ. პ.	11	31

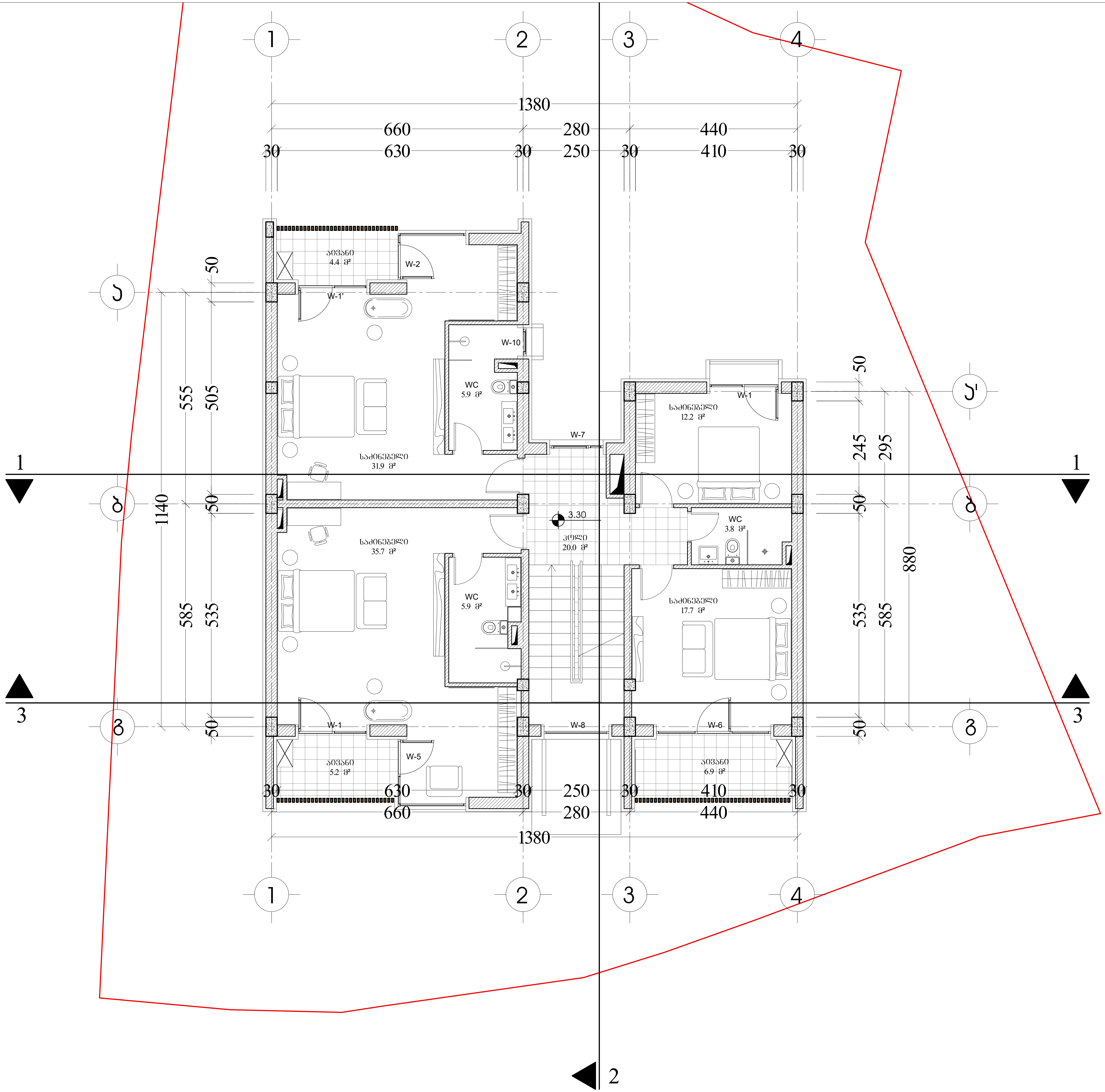

ფორმატი A-3	დაკვეთა №	dwg. ფაილის სახელი gegmebi . dwg

პირობითი ნიშნები:

- ⓝ – ექსპლიკაციის ნუმერაცია
- – არქიტექტურული ნიშნული
- – კედლები
- – კოლონები
- – ღერძის ხაზი

ექსპლიკაცია

შენიშვნები:

ნახაზზე ზომები მოცემულია სანტიმეტრებში.

ნახაზის ყველა ცვლილება მშენებლობისას შეთანხმებული უნდა იყოს პროექტის ავტორთან.

ტექნიკური მაჩვენებლები

სართულის საერთო ფართობი - 149.6კვ.მ
მათ შორის:
საცხოვრებელი ფართობი - 97.5კვ.მ
საზაფხულო ფართობი - 16.5კვ.მ
ჰოლის, კორიდორის და კიბის უჯრედის ფართობი - 20.0კვ.მ
დამხმარე ფართობი - 15.6კვ.მ

სრული საერთო ფართობი - 577.4კვ.მ
მათ შორის:
საცხოვრებელი ფართობი - 365.5კვ.მ
საზაფხულო ფართობი - 47.9კვ.მ
ჰოლის, კორიდორის და კიბის უჯრედის ფართობი - 79.1კვ.მ
დამხმარე ფართობი - 84.9კვ.მ

დამკვეთი
შპს "იუიქს დეველოპმენტი"

მისამართი
რატევანის ქ. №30

პროექტის სახელწოდება
ერთბინიანი საცხოვრებელი სახლი

თანამდებობა	გვარი	ხელმოწერა	თარიღი
არქიტექტორი	ლ. წაქაძე		
არქიტექტორი	კ. ვაჩაძე		
არქიტექტორი			
პრ. კონსტრუქტორი	ვ. ჯანიკაშვილი		
დაამუშავა	ლ. წაქაძე		
შეამოწმა	კ. ვაჩაძე		

მასშტაბი	1:100
თარიღი	10/07/2023
layout	

მისამართი

ნახაზი
გეგმა მე-2 სართულზე

სტადია	ფურცელი	ფურცლები
მ. პ.	11	31

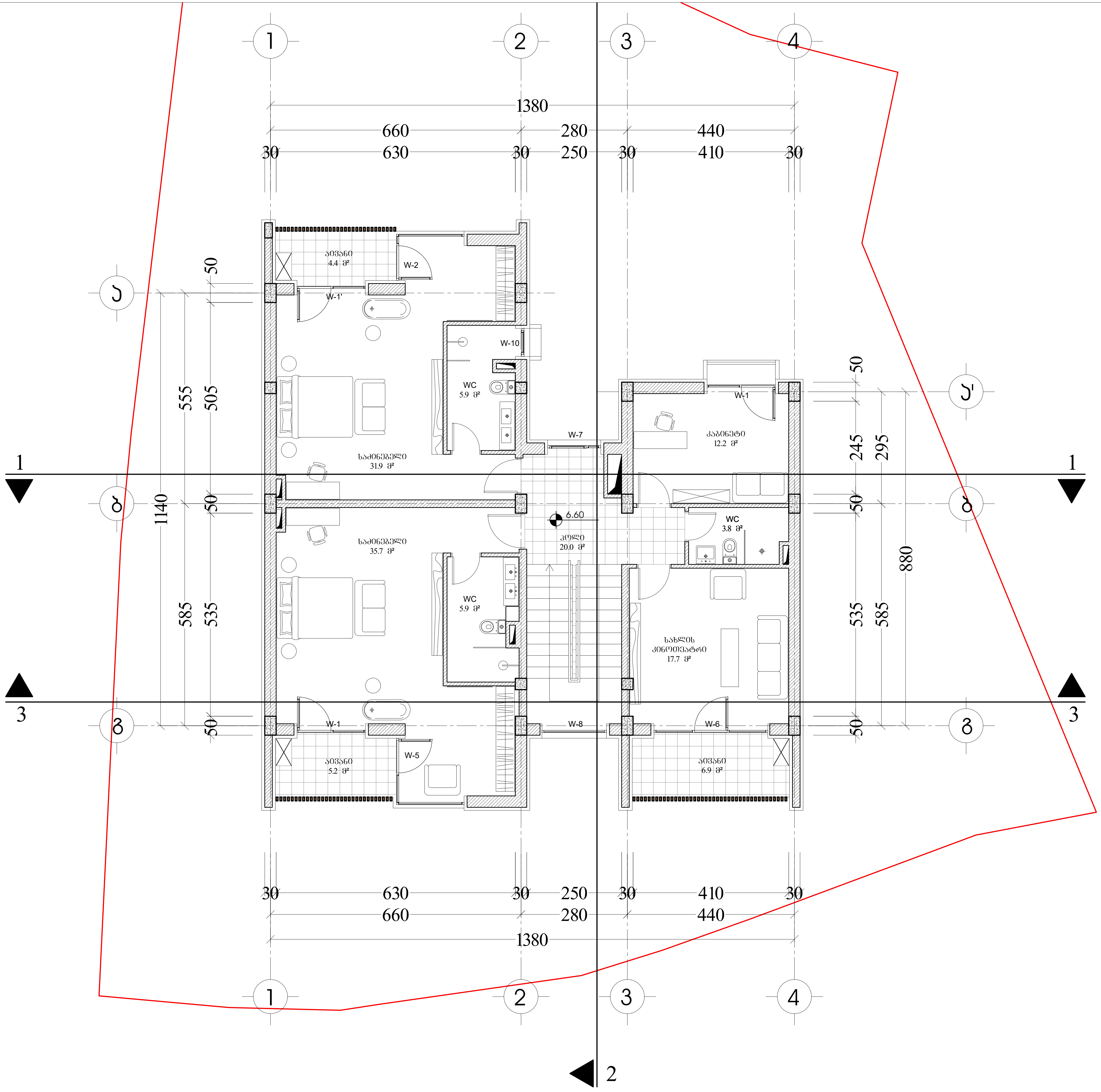

ფორმატი A-3	დაკვეთა №	dwg. ფაილის სახელი gegmebi . dwg

პირობითი ნიშნები:

- (n) – ექსპლიკაციის ნუმერაცია
- – არქიტექტურული ნიშნული
- – კედლები
- – კოლონები
- – ღერძის ხაზი

ექსპლიკაცია

შენიშვნები:

ნახაზზე ზომები მოცემულია სანტიმეტრებში.

ნახაზის ყველა ცვლილება მშენებლობისას შეთანხმებული უნდა იყოს პროექტის ავტორთან.

ტექნიკური მაჩვენებლები

სართულის საერთო ფართობი - 149.6კვ.მ
მათ შორის:
საცხოვრებელი ფართობი - 97.5კვ.მ
საზაფხულო ფართობი - 16.5კვ.მ
ჰოლის, კორიდორის და კიბის უჯრედის ფართობი - 20.0კვ.მ
დამხმარე ფართობი - 15.6კვ.მ

სრული საერთო ფართობი - 577.4კვ.მ
მათ შორის:
საცხოვრებელი ფართობი - 365.5კვ.მ
საზაფხულო ფართობი - 47.9კვ.მ
ჰოლის, კორიდორის და კიბის უჯრედის ფართობი - 79.1კვ.მ
დამხმარე ფართობი - 84.9კვ.მ

დამკვეთი
შპს "იუიქს დეველოპმენტი"

მისამართი
რატევანის ქ. №30

პროექტის სახელწოდება
ერთბინიანი საცხოვრებელი სახლი

თანამდებობა	გვარი	ხელმოწერა	თარიღი
არქიტექტორი	ლ. წაქაძე		
არქიტექტორი	კ. ვაჩაძე		
არქიტექტორი			
პრ. კონსტრუქტორი	ვ. ჯანიკაშვილი		
დაამუშავა	ლ. წაქაძე		
შეამოწმა	კ. ვაჩაძე		

მასშტაბი	1:100
თარიღი	10/07/2023
layout	

მისამართი

ნახაზი
გეგმა მე-3 სართულზე

სტადია	ფურცელი	ფურცლები
მ. პ.	11	31

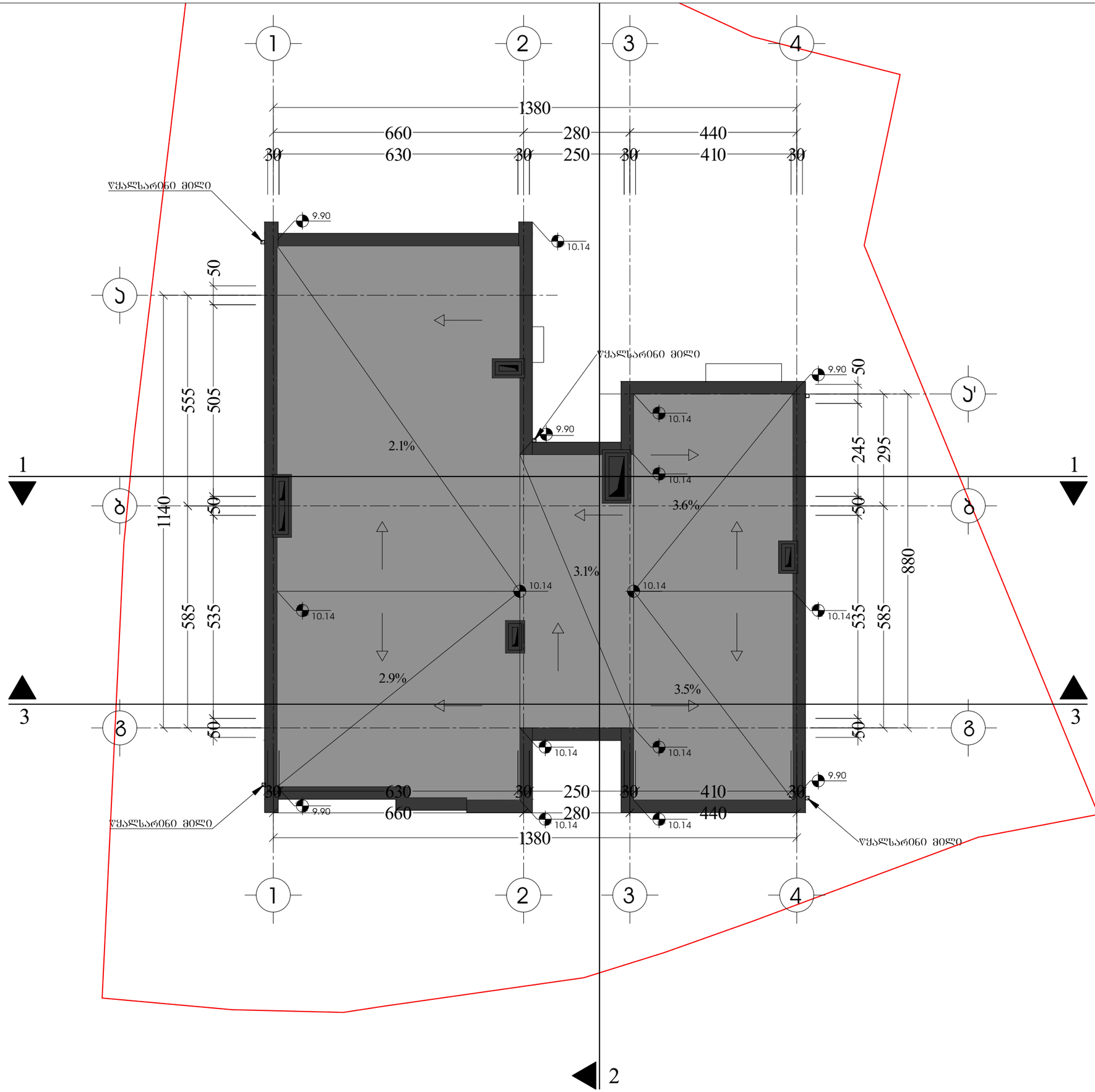

ფორმატი A-3	ფაილის №	dwg. ფაილის სახელი gegmebi . dwg	

პირობითი ნიშნები:

(n) – ქანაობის ნომრის – არსებულ/დასანგრევი ნაშენები

– ქანობები – კედლები – ღერძის ხაზი

ექსპლიკაცია

შენიშვნები:

ნახაზზე ზომები მოცემულია სანტიმეტრებში.

ნახაზის ყველა ცვლილება ქმნის ავტორის შეთანხმებული უნდა იქნას პროექტის ავტორთან.

ტექნიკური მახვილებები

სრული საერთო ფართობი - 577.43მ
მათ შორის:
საცხოვრებელი ფართობი - 365.53მ
საზაფხულო ფართობი - 47.93მ
კიბის, კორიდორის და ლიბის შესრედის ფართობი - 79.13მ
დამხმარე ფართობი - 84.93მ

დამკვეთი
შპს "ᲘᲨᲘᲐᲡ ᲓᲔᲕᲔᲚᲝᲞᲛᲔᲜᲢᲘ"

მისამართი
რატიშვანის ქ. №30

პროექტის სახელწოდება
ერთბინიანი საცხოვრებელი სახლი

თანამდებობა	გვარი	ხელმოწერა	თარიღი
არქიტექტორი	ლ. წაქაძე		
არქიტექტორი	ქ. ვანაძე		
არქიტექტორი			
არ. კონსტრუქტორი	მ. ჯანიაშვილი		
დაამოწმა	ლ. წაქაძე		
შეამოწმა	ქ. ვანაძე		

მასშტაბი	1:100
თარიღი	10/07/2023
layout	

მისამართი
ნახაზი
სახურავის გეგმა

სტადია	ფურცელი	ფურცლები
მ. პ.	11	31

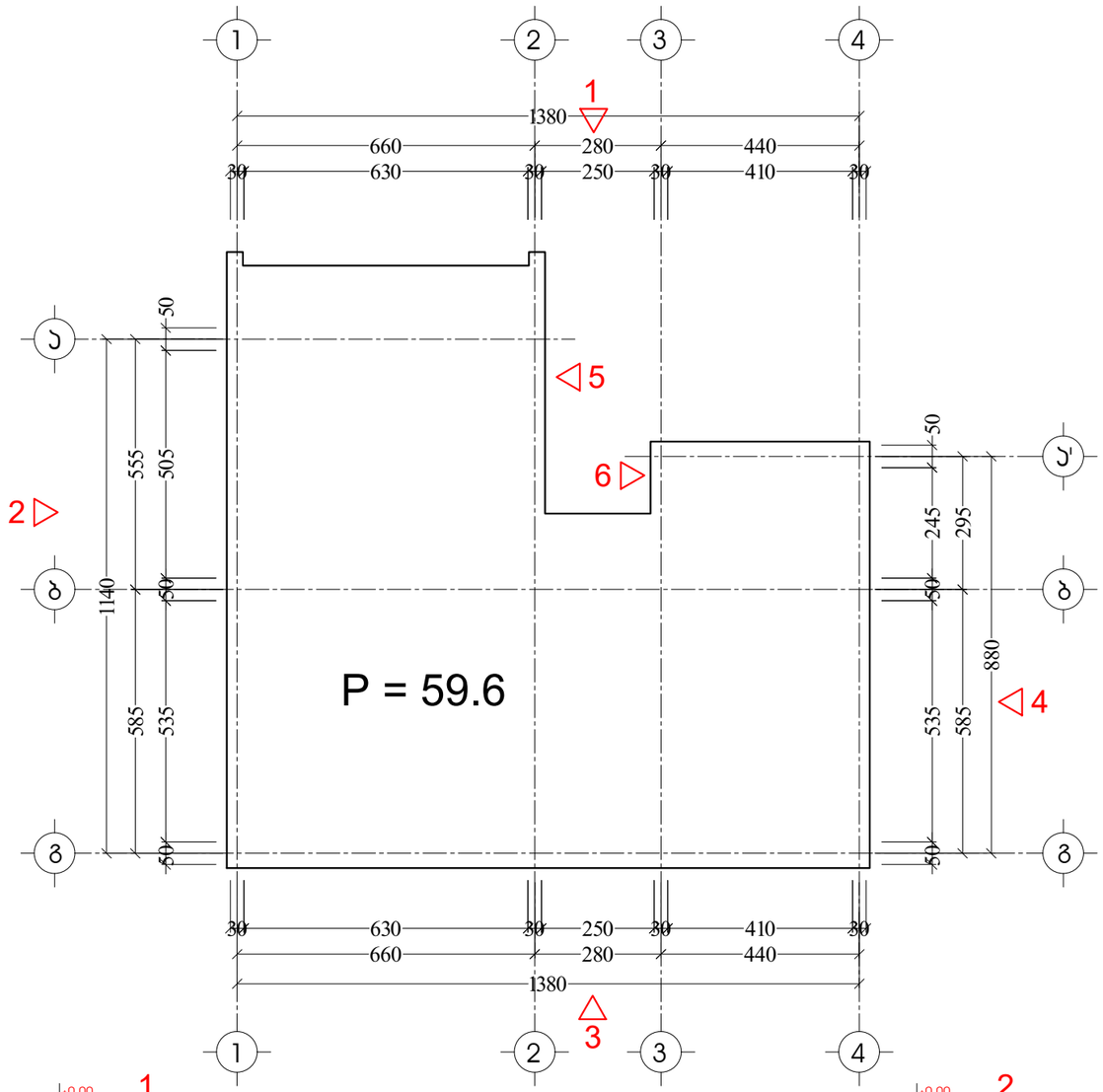

მიწისქვეშა სართულის ანგარიში –3.30 ნიშნულზე

P=59.6მ

S=100.3კვ.მ

S/P=100.3/59.6=1.7

1.7<1.8

სართული არის მიწისქვეშა

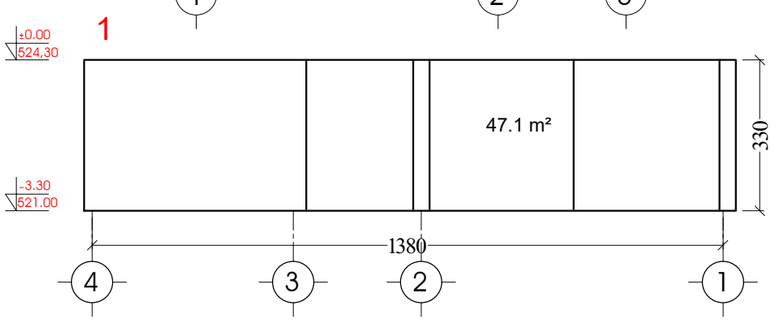

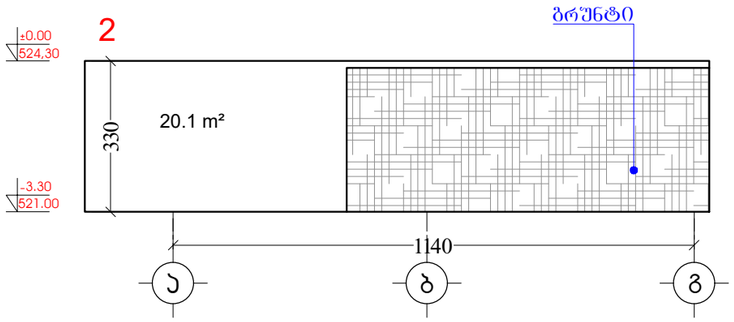

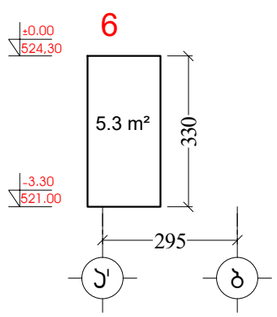

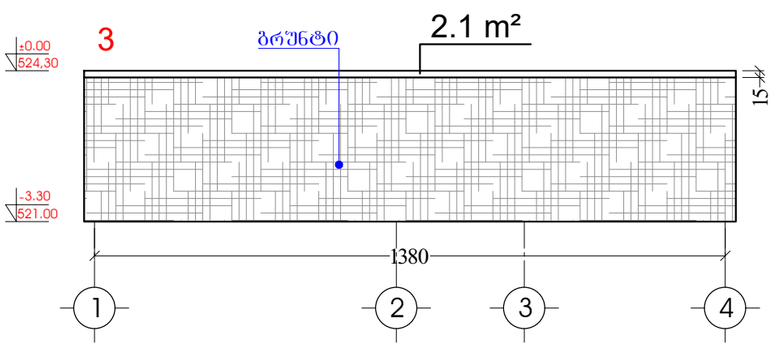

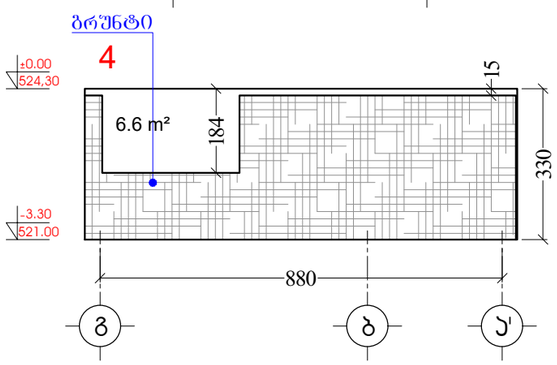

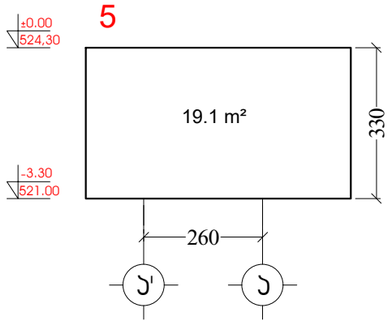

ფორმატი	A-3	ნაკვეთის №	dwg. ფაილის სახელი
			gegmebi . dwg

პირობითი ნიშნები:

n – ძმაკლიასაციის ნომრისათვის
– არსებულ/დაგეგმილ ნაგებობებს
– ქვიშა
– ქვიშიანი
– წყლის ხაზი

ძმაკლიასაცია

შენიშვნები:

ნახაზზე ზომები მოცემულია სანტიმეტრებში.

ნახაზის ცვლილება პროექტირების შემთანხმებელი უნდა იქნეს პროექტის ავტორთან.

ტექნიკური მახასიათებლები

დამკვეთი	შპს "ისიძს დეველოპმენტი"
მისამართი	რატჩვანის ქ. №30
პროექტის სახელწოდება	ერთბინიანი საცხოვრებელი სახლი

ოპანამდებობა	გვარი	ხელმოწერა	თარიღი
არქიტექტორი	ლ. წაქაძე		
არქიტექტორი	ქ. ჭანაძე		
არქიტექტორი			
პრ. კონსტრუქტორი	მ. ჯაფარაშვილი		
დაამოწმა	ლ. წაქაძე		
შეამოწმა	ქ. ჭანაძე		

მასშტაბი		
თარიღი	10/07/2023	
layout		
მისამართი	ნახაზი	-1 სართულის განსაზღვრა
სტადია	შეფრცელი	შეფრცლები
მ. პ.	11	31

შენობა-ნაგებობის უსაფრთხოების წესებთან შესაბამისობის პროექტი

ინდივიდუალური ერთბინიანი საცხოვრებელი სახლი

ქალაქი თბილისი, რატევანის ქუჩა N30

ს.კ.: 01.12.09.005.036

პროექტი შედგენილია საქართველოს მთავრობის 2016 წლის 28 იანვრის №41 დადგენილების "ტექნიკური რეგლამენტის - შენობა-ნაგებობის უსაფრთხოების წესების " დამტკიცების თაობაზე მოთხოვნების შესაბამისად.

საფუძველი:
საქართველოს მთავრობის 2019 წლის 31 მაისის №255 დადგენილება "მშენებლობის ნებართვის გაცემის და შენობა-ნაგებობის ექსპლუატაციაში მიღების წესისა და პირობების შესახებ"
21-ე მუხლის, მე-2 და მე-5 პუნქტით განსაზღვრული საექსპერტო შეფასებისთვის აუცილებელი სანებართვო დოკუმენტაციის შემადგენელი პროექტები

თბილისი
2024

შენობა-ნაგებობის უსაფრთხოების წესებთან შესაბამისობის ანალიზი

ინდივიდუალური ერთბინიანი საცხოვრებელი სახლი

ქ.თბილისი, რატევანის ქუჩა N30

ს.კ.: 01.12.09.005.036

06 თებერვალი, 2024 წელი

შენობა-ნაგებობის უსაფრთხოების წესებთან შესაბამისობის ანალიზი წარმოადგენს არქიტექტურული პროექტის საქართველოს მთავრობის 2016 წლის 28 იანვრის №41 დადგენილებასთან ტექნიკურ რეგლამენტის–"შენობა-ნაგებობის უსაფრთხოების წესების“ დამტკიცების თაობაზე“ შესაბამისობის შეფასებას.

შენიშვნა:

შეფასების დროს გამოყენებულია საქართველოს მთავრობის 2016 წლის 28 იანვრის №41 დადგენილების ტექნიკურ რეგლამენტის–"შენობა-ნაგებობის უსაფრთხოების წესების“ დამტკიცების თაობაზე“ 2021 წლის რედაქტირებული ვერსია.

გამოყენებული წესები - **„შენობა-ნაგებობის უსაფრთხოების წესები“**

ჩამოთვალეთ შენობის დაკავებულებები და აღწერეთ თითოეული გამოყენება
საცხოვრებელი ჯგუფის ქვეჯგუფი **სც-3** (ინდივიდუალური საცხოვრებელი სახლის ფართობები -3.30, +/-0.00, +3.30 და +6.60 ნიშნულებზე)

კონსტრუქციის ტიპი:	
განსაზღვრეთ კონსტრუქციის არსებული შენობისთვის: მაგალითი: II-A, II-B, V-A, V-B	
განსაზღვრეთ კონსტრუქციის ტიპი ახალი შენობისთვის: მაგალითი: II-A, II-B, V-A, V-B	**II-B**
შერეული კონსტრუქციის შემთხვევაში მიუთითეთ ტიპები, რომელიც გამოყენებული იქნება, განსაზღვრეთ ტიპები და მათი მდებარეობა:	

სიმაღლის შეზღუდვები ცხრილი 503 -ის მიხედვით		
დაკავებულობები	**დასაშვები სართულიანობა**	**შემოთავაზებული სართულიანობა**
საცხოვრებელი ჯგუფის ქვეჯგუფი **სც-3**	**4**	**4**
	დასაშვები სიმაღლე	**შემოთავაზებული სიმაღლე**
შენობის სიმაღლე =	**16.8 მეტრი**	**12.21 მეტრი** **(მიწის დონის ნიშნული -2.31=521.99)**
მიწის დონის ზემოთ სართულ(ებ)ის რაოდენობა =	**4**	

ფართობის შეზღუდვები ცხრილი 503 -ის მიხედვით		
დაკავებულობები	**დასაშვები ფართობი (სართულზე)**	**შემოთავაზებული ფართობი (სართულზე)**
საცხოვრებელი ჯგუფის ქვეჯგუფი **სც-3**	შეუზღუდავი	**594.1 კვ.მ**
შემოთავაზებული ფართობების ჯამი =	**594.1 კვ.მ**	
სართულების რაოდენობა =	**4**	
შენობის საერთო ფართობი =	**709.9 კვ.მ**	

გარე კედლის ცეცხლმედეგობისა და ღიობისადმი მოთხოვნები ცხრილების 602-ის და 705.8 -ის მიხედვით									
გარე კედელი	**ხანძარსაწინააღმდეგო მანძილი** (მეტრი)	**ცეცხლმედეგობის ხარისხი** (საათი)		**კედლის ღიობების ფართობი** (კედლის %)					
		მოთხოვნილი	**გათვალისწინებული**	**დასაშვები**			**გათვალისწინებული**		
				დაცული	**დაუცველი საშხეფებით**	**დაუცველი**	**დაცული**	**დაუცველი საშხეფებით**	**დაუცველი**
1-4 ღერძებში	8.10-10.1	0	0	შეუზღუდავია	შეუზღუდავია	შეუზღუდავია	-	-	არ იზღუდება
4-1 ღერძებში	7.4-8.7	0	0	შეუზღუდავია	შეუზღუდავია	შეუზღუდავია	-	-	არ იზღუდება
ა-გ ღერძებში	2.8-4.0	1	1	25% - შეუზღუდავია	25% - შეუზღუდავია	10% - შეუზღუდავია	-	-	0%
გ-ა ღერძებში	3.0-6.8	0	0	დაუშვებელია	დაუშვებელია	დაუშვებელია	-	-	0%

ხანძრისაგან დაცვის სისტემებისადმი მოთხოვნები							
დაკავებულობები/სივრცეები/გასასვლელი საშუალებები	**ავტოსაშხეფი სისტემა**	**ალტერნატიული ავტომატური ცეცხლსაქრობი სისტემები**	**სახანძრო განგაშისა, კვამლაღმომჩენი და ცეცხლაღმომჩენი სისტემები**	**სახანძრო მილდგარების სისტემები**	**კვამლის საკონტროლო სისტემები**	**ხელის ცეცხლმაქრები**	**საავარიო განგაშის სისტემები**
საცხოვრებელი ჯგუფის ქვეჯგუფი **სც-3**	**არა**	**არა**	**კი**	**არა**	**-**	**კი**	**-**
კიბის უჯრედი	-	-	**-**	**-**	**-**	**-**	**-**
ლიფტები	-	-	**-**	**-**	-	**-**	**-**
დერეფანი	**-**	-	**-**	**-**	**-**	**-**	**-**
სახანძრო-სამაშველო სამსახურის მიერ გამოსაყენებელი მისაერთებლები				**არა**			
სახანძრო ტუმბოები და წყლის რეზერვუარი (განთვსებულია სახურავზე)				**არა**			

განიავებისადმი მოთხოვნები		
დაკავებულობები/სივრცეები/გასასვლელი საშუალებები	**ბუნებრივი განიავება**	**მექანიკური განიავება**
საცხოვრებელი ჯგუფის ქვეჯგუფი **სც-3**	**კი**	**კი**
კიბის უჯრედი	**კი**	**-**
ლიფტები	**-**	**-**
დერეფანი	**კი**	**-**

თითოეული სართულიდან გასასვლელი საშუალება									
სართულები	დაკავებულობა და დაკავებულობის დატვირთვის ჯამური მაჩვენებელი	მოთხოვნილი გასასვლელების/გასასვლელთან მისადგომის რაოდენობა	გათვალისწინებული გასასვლელების/გასასვლელთან მისადგომის რაოდენობა და ტიპი	გასასვლელი საშუალებების სიგანე(მეტრი)					
				გზა-კიბეები		დერაფანი,		გასასვლელის გზა-კარი	
				მოთხოვნილი	გათვალისწინებული	მოთხოვნილი	გათვალისწინებული	მოთხოვნილი	გათვალისწინებული
მიწისპირა სართული -3.30 ნიშნული	სც-3 დ.დ=10	1	2 შენობიდან გამოსასვლელი გზა-კარი 1 შიგა გასასვლელთან მისადგომის გზა-კიბე	0.90	1.10	0.90	მინ. 1.20	0.82	0.82 და 0.92
პირველი სართული +/-0.00 ნიშნული	სც-3 დ.დ=9	2	1 შიგა გასასვლელთან მისადგომის გზა-კიბე	0.90	1.10	0.90	მინ. 2.10	0.82	0.82 და 0.92
მეორე სართული +3.30 ნიშნული	სც-3 დ.დ=10	1	1 შიგა გასასვლელთან მისადგომის გზა-კიბე	0.90	1.10	0.90	მინ. 1.35	0.82	0.82 და 0.92
მესამე სართული +6.60 ნიშნული	სც-3 დ.დ=10	1	1 შიგა გასასვლელთან მისადგომის გზა-კიბე	0.90	1.10	0.90	მინ. 1.35	0.82	0.82 და 0.92

წყალსადენი სისტემის ფიქსირებული მოწყობილობების რაოდენობა-საცხოვრებელი ჯგუფი სც-3 ქვეჯგუფები

ცხრილი 1602.1-ის მიხედვით

სართულები	საცხოვრებელი ერთეულები	ფიქსირებული მოწყობილობები									
		უნიტაზი (ერთ საცხოვრებელ ერთეულზე)		ტუალეტის ხელსაბანები (ერთ საცხოვრებელ ერთეულზე)		აბაზანა/შხაპი (ერთ საცხოვრებელ ერთეულზე)		სამზარეულოს ნიჟარა (ერთ საცხოვრებელ ერთეულზე)		ავტომატური სარეცხი მანქანის მისაერთებელი	
		მოთხოვნილი	გათვალის წინებული	მოთხოვნილი	გათვალის წინებული	მოთხოვნილი	გათვალის წინებული	მოთხოვნილი	გათვალის წინებული	მოთხოვნილი	გათვალის წინებული
მიწისპირა სართული -3.30 ნიშნული პირველი სართული +/-0.00 ნიშნული მეორე სართული +3.30 ნიშნული მესამე სართული +6.60 ნიშნული	სც-3 დ.დ=39	1	8	1	8	1	8	1	1	1	1

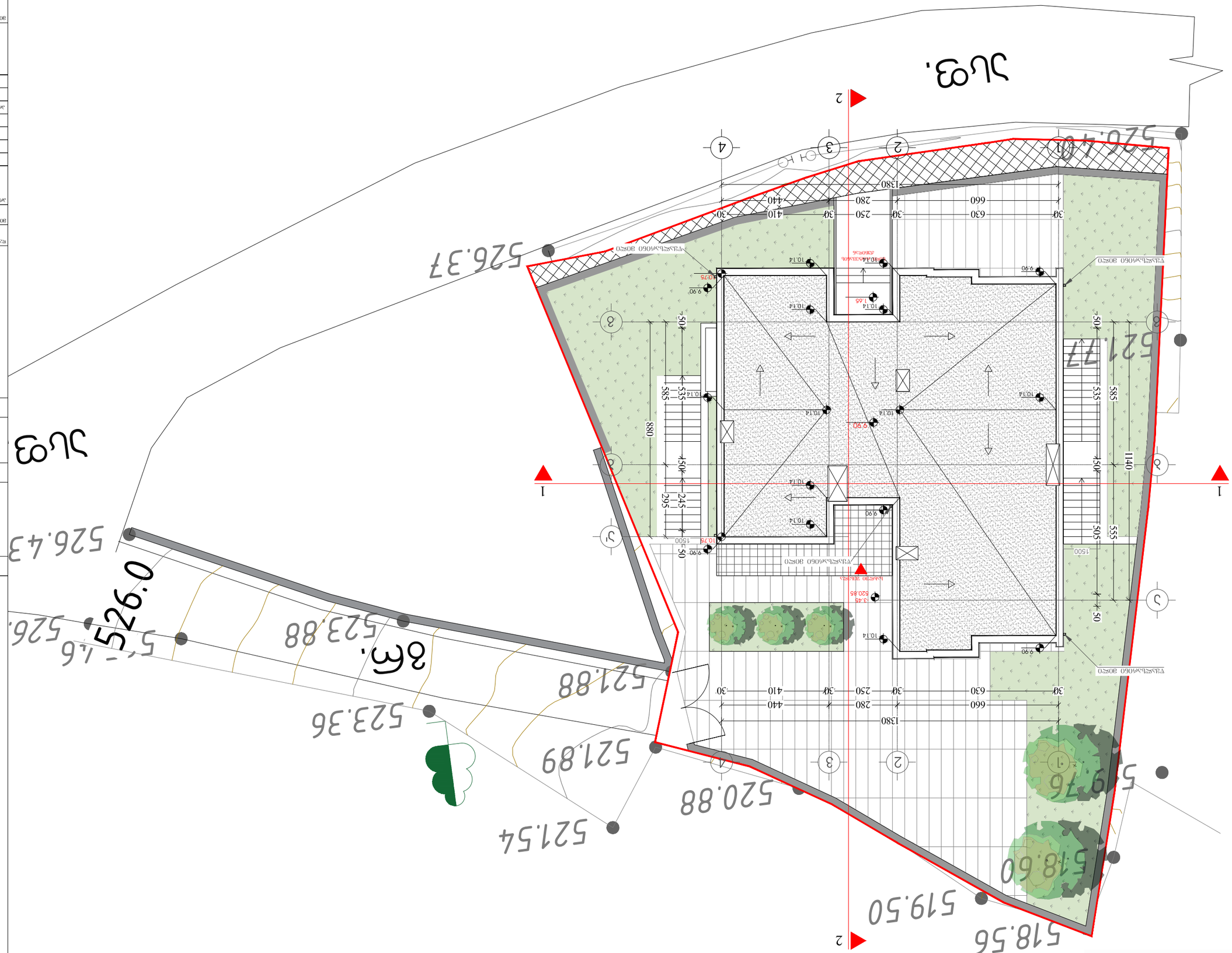

ობიექტი	ბინათმშენებლობა
მისამართი	ქ. თბილისი, ფარნავაზ მეფის ქუჩა №30
ნახაზის დასახელება	ჰორიზონტალური ჭრილი
ნახაზის №:	A-3
ფაილის სახელი:	Project_Rabbani str - 18112023 - FLS.dwg

ავტორი	
შემსრულებელი	
დამოწმებული	
ზედამხედველი	
პროექტის მენეჯერი	
პროექტის ხელმძღვანელი	
მთავარი არქიტექტორი	
მთავარი ინჟინერი	
დირექტორი	

მასშტაბი	1:150	
თარიღი	11/05/2024	
layout		

ნახაზის დასახელება	ნახაზის №:
ჰორიზონტალური ჭრილი	A-3

ავტორის უფლებები დაცულია კანონით. ნებისმიერი სახის კოპირება, გამრავლება, გავრცელება ან სხვა გამოყენება ავტორის წერილობითი ნებართვის გარეშე აკრძალულია.

ნახაზის ლეგენდა

- ნახაზის საზღვარი
- ღერძული ხაზები
- ფასადის ხაზი
- ჭრილის ხაზი
- ნიშნული
- ნიშნული ასაწევ ფილაზე
- ნიშნული ტერასაზე
- ნიშნული ფანჯრის რაფაზე
- ნიშნული ფანჯრის ქვედა ნაწილზე
- ნიშნული ფანჯრის ზედა ნაწილზე
- ნიშნული ფანჯრის ქვედა ნაწილზე (ფასადი)
- ნიშნული ფანჯრის ზედა ნაწილზე (ფასადი)
- ნიშნული ფანჯრის ქვედა ნაწილზე (ეზო)
- ნიშნული ფანჯრის ზედა ნაწილზე (ეზო

1 -1 სართულის გეგმა მასშტაბი 1:150

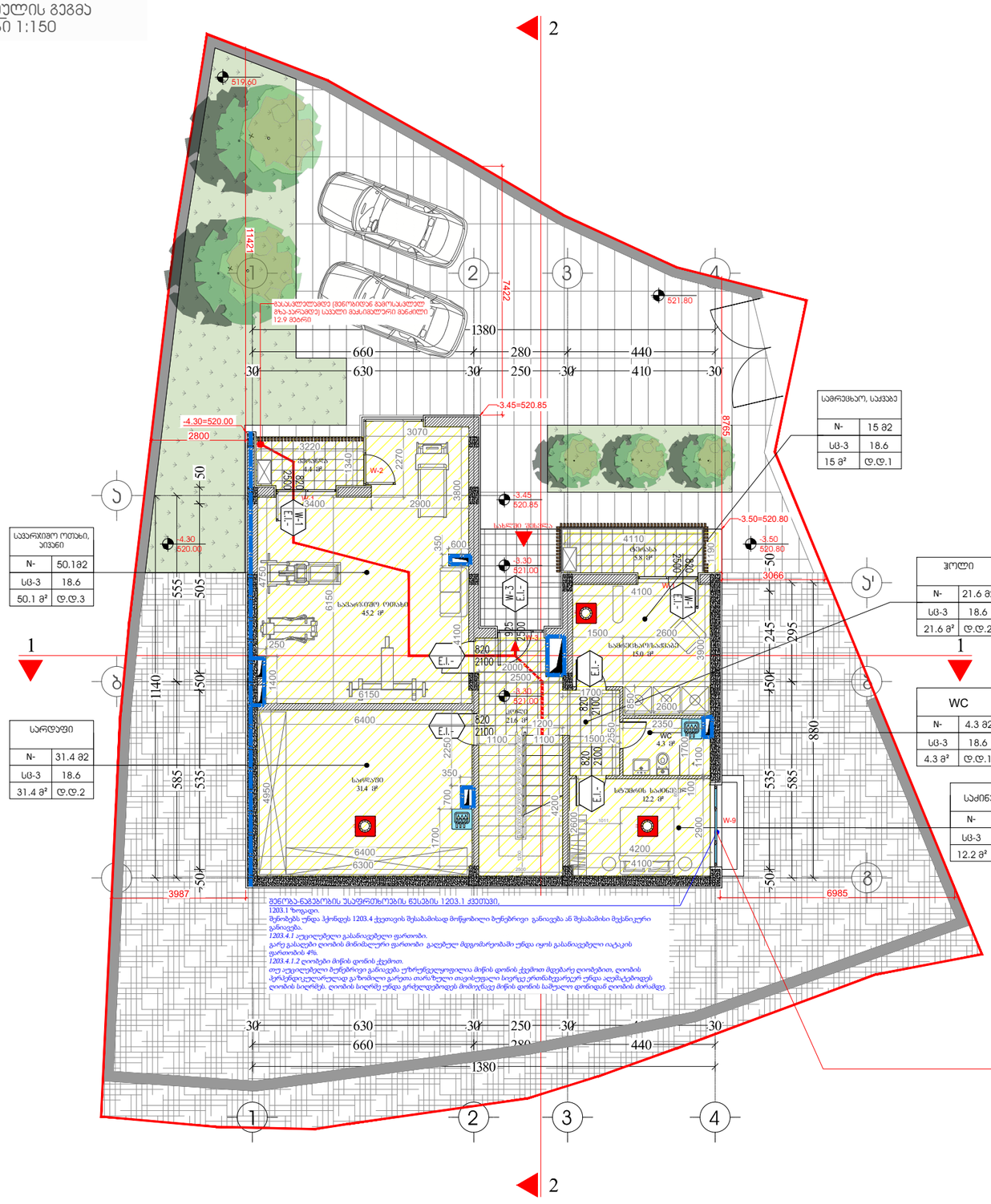

ᲨᲔᲜᲘᲨᲕᲜᲐ:
ᲒᲔᲒᲛᲐᲖᲔ ᲛᲝᲛᲪᲔᲛᲣᲚᲘ ᲮᲐᲜᲫᲐᲠᲡᲐᲬᲘᲜᲐᲐᲦᲓᲔᲒᲝ ᲓᲐᲪᲕᲘᲡ ᲡᲘᲡᲢᲔᲛᲔᲑᲘᲡ, ᲛᲔᲥᲐᲜᲘᲙᲣᲠᲘ ᲛᲝᲬᲧᲝᲑᲘᲚᲝᲑᲔᲑᲘᲡ ᲓᲐ ᲡᲮᲕᲐ ᲨᲔᲜᲝᲑᲐ–ᲜᲐᲒᲔᲑᲝᲑᲘᲡ ᲣᲡᲐᲤᲠᲗᲮᲝᲔᲑᲘᲡ ᲬᲔᲡᲔᲑᲘᲗ ᲛᲝᲗᲮᲝᲕᲜᲘᲚᲘ ᲡᲘᲡᲢᲔᲛᲔᲑᲘᲡ
ᲐᲦᲜᲘᲨᲕᲜᲔᲑᲘᲡ ᲒᲐᲚᲐᲛᲐᲖᲔᲑᲐ ᲓᲐ ᲠᲐᲛᲝᲓᲔᲜᲝᲛᲐ ᲐᲘᲠᲝᲑᲘᲗᲘᲐ.
ᲮᲐᲜᲫᲐᲠᲡᲐᲬᲘᲜᲐᲐᲦᲓᲔᲒᲝ ᲓᲐᲪᲕᲘᲡ ᲡᲘᲡᲢᲔᲛᲔᲑᲘᲡ, ᲛᲔᲥᲐᲜᲘᲙᲣᲠᲘ ᲛᲝᲬᲧᲝᲑᲘᲚᲝᲑᲔᲑᲘᲡ ᲓᲐ ᲡᲮᲕᲐ ᲐᲡᲣᲠᲕᲘᲚᲔᲑᲔᲚᲘ ᲡᲐᲮᲐᲜᲫᲠᲝ ᲡᲘᲡᲢᲔᲛᲔᲑᲘᲡ ᲞᲠᲝᲔᲥᲢᲘ ᲣᲜᲓᲐ ᲓᲐᲛᲣᲨᲐᲕᲓᲔᲡ ᲓᲐ ᲒᲐᲜᲮᲠᲝᲠᲪᲘᲔᲚᲓᲔᲡ ᲨᲔᲡᲐᲑᲐᲛᲘᲡᲘ
ᲡᲞᲔᲪᲘᲐᲚᲘᲡᲢᲔᲑᲘᲡ ᲛᲘᲔᲠ ᲨᲔᲜᲝᲑᲐ–ᲜᲐᲒᲔᲑᲝᲑᲘᲡ ᲣᲡᲐᲤᲠᲗᲮᲝᲔᲑᲘᲡ ᲬᲔᲡᲔᲑᲨᲘ ᲛᲘᲗᲘᲗᲔᲑᲣᲚᲘ ᲛᲝᲗᲮᲝᲕᲜᲔᲑᲘᲡ ᲓᲐ ᲡᲐᲐᲠᲗᲕᲔᲚᲝᲡ ᲙᲐᲜᲝᲜᲛᲓᲔᲑᲚᲝᲑᲘᲗ ᲐᲪᲘᲠᲔᲑᲣᲚᲘ ᲡᲢᲐᲜᲓᲐᲠᲢᲔᲑᲘᲡ
ᲒᲐᲛᲝᲧᲔᲜᲔᲑᲘᲗ. ᲐᲦᲜᲘᲨᲕᲜᲔᲣᲚᲘ ᲡᲘᲡᲢᲔᲛᲔᲑᲘᲡ ᲞᲠᲝᲔᲥᲢᲘᲠᲔᲑᲘᲡᲐᲡ ᲒᲐᲗᲕᲐᲚᲘᲡᲬᲘᲜᲔᲑᲓᲔᲒᲘᲡ ᲡᲐᲥᲐᲠᲗᲕᲔᲚᲝᲡ ᲛᲗᲐᲕᲠᲝᲑᲘᲡ 2016 ᲬᲚᲘᲡ 28 ᲘᲐᲜᲕᲐᲠᲘᲡ №41-ᲘᲡ ᲓᲐᲓᲒᲔᲜᲘᲚᲔᲑᲐᲡᲗᲐᲜ ᲙᲐᲜᲝᲜᲛᲓᲔᲑᲚᲝᲑᲘᲗ ᲐᲪᲘᲠᲔᲑᲣᲚᲘ ᲡᲢᲐᲜᲓᲐᲠᲢᲔᲑᲘᲡ
"ᲨᲔᲜᲝᲑᲐ ᲜᲐᲒᲔᲑᲝᲑᲘᲡ ᲣᲡᲐᲤᲠᲗᲮᲝᲔᲑᲘᲡ ᲬᲔᲡᲔᲑᲗᲐᲜ ᲓᲐᲛᲝᲙᲘᲓᲔᲑᲘᲡ ᲗᲐᲛᲐᲜᲐᲖᲔ" ᲨᲔᲡᲐᲑᲐᲛᲘᲡᲝᲑᲐᲖᲔ ᲡᲐᲔᲪᲘᲐᲚᲘᲡᲢᲝ ᲓᲐᲡᲙᲕᲜᲐᲡ ᲛᲝᲪᲔᲛᲣᲚᲘ ᲨᲔᲡᲐᲑᲐᲛᲘᲡᲘ ᲛᲘᲗᲘᲗᲔᲑᲔᲑᲘ.

ᲒᲔᲒᲛᲔᲑᲖᲔ ᲛᲝᲛᲣᲨᲐᲕᲔᲚᲘ ᲓᲐᲙᲐᲕᲔᲑᲣᲚᲝᲑᲔᲑᲘ, ᲓᲐᲙᲐᲕᲔᲑᲣᲚᲝᲑᲘᲡ ᲫᲠᲒᲣᲜᲕᲔᲑᲘ ᲓᲐ ᲓᲐᲙᲐᲕᲔᲑᲣᲚᲝᲑᲘᲡ ᲓᲐᲢᲔᲮᲘᲠᲗᲕᲔᲑᲘ, ᲐᲡᲔᲕᲔ ᲙᲘᲓᲔᲚᲔᲑᲘᲡ ᲓᲐ ᲙᲐᲠᲙᲘᲡ ᲪᲘᲪᲮᲛᲒᲐᲓᲔᲒᲝᲑᲘᲡ ᲮᲐᲠᲘᲡᲮᲔᲑᲘᲡ ᲨᲔᲡᲐᲑᲐᲛᲘᲡᲘ
ᲐᲦᲜᲘᲨᲕᲜᲔᲑᲘ, ᲒᲐᲡᲐᲡᲬᲔᲚᲔᲑᲚᲐᲛᲓᲔ ᲡᲐᲕᲐᲚᲘ ᲛᲐᲜᲫᲘᲚᲔᲑᲘ ᲓᲐ ᲡᲮᲕᲐ ᲬᲔᲡᲔᲑᲗᲐᲜ ᲨᲔᲡᲐᲑᲐᲛᲘᲡᲮᲠᲝᲑᲘᲡᲗᲕᲘᲡ ᲐᲣᲪᲘᲚᲔᲑᲔᲚᲘ ᲒᲠᲐᲤᲘᲙᲣᲚᲘ ᲐᲦᲜᲘᲨᲕᲜᲔᲑᲘ ᲒᲐᲜᲡᲐᲖᲦᲕᲠᲣᲚᲘᲐ ᲡᲐᲥᲐᲠᲗᲕᲔᲚᲝᲡ ᲛᲗᲐᲕᲠᲝᲑᲘᲡ 2016
ᲬᲚᲘᲡ 28 ᲘᲐᲜᲕᲐᲠᲘᲡ №41 ᲓᲐᲓᲒᲔᲜᲘᲚᲔᲑᲘᲡ "ᲢᲔᲥᲜᲘᲙᲣᲠᲘ ᲠᲔᲒᲚᲐᲛᲔᲜᲢᲘᲡ "ᲨᲔᲜᲝᲑᲐ ᲜᲐᲒᲔᲑᲝᲑᲘᲡ ᲣᲡᲐᲤᲠᲗᲮᲝᲔᲑᲘᲡ ᲬᲔᲡᲔᲑᲗᲐᲜ ᲓᲐᲛᲝᲙᲘᲓᲔᲑᲘᲡ ᲗᲐᲛᲐᲜᲐᲖᲔ" ᲛᲘᲮᲔᲓᲕᲘᲗ ᲓᲐ ᲐᲦᲜᲘᲨᲜᲣᲚᲘ ᲓᲐᲓᲒᲔᲜᲘᲚᲔᲑᲘᲡ
ᲨᲔᲛᲓᲒᲝᲛᲘ ᲠᲝᲓᲐᲒᲘᲡᲘᲔᲑᲘᲡ ᲒᲐᲗᲕᲐᲚᲘᲡᲬᲘᲜᲔᲑᲘᲗ.

ფორმატი	ზომა №	dwg. ფაილის სახელი
A-3		Project_Rateavni str - 18112023 - FLS

ᲞᲔᲠᲡᲞᲔᲥᲢᲘᲕᲘᲡ ᲜᲘᲨᲜᲔᲑᲘ:

- მიწის ნაკვეთის საზღვარი
- ღერძის ხაზი
- ჭრილის ხაზი
- არსებული ნიშნული
- გაკლიერებული ბეტონის კედელი/პილონი
- ბლოკის კედელი
- სახიფათო ზონის ჯვარედინი ჯვარედინები (სც-3)
- მაქსიმალური სველი მანძილი
- კარის თავისუფალი სიგანე (მმ)
- ოთახის ნომერი
- კარის ცვლადვალობა (წთ)
- კარის თავისუფალი სიმაღლე (მმ)
- დაკვალიფიკაციის ჯვარედინი
- დაკვალიფიკაციის ტიპიური ფარგლები
- დაკვალიფიკაციის ტიპი
- ფართობი
- ოთახის დასახელება
- სანყობი
- ოთახის/სივრცის ფართობი
- ოთახის/სივრცის ნომერი
- ჯვალოლდიფიკაციი სისტემა
- მექანიკური განიავების სისტემა
- ხელის ცეცხლმაქრი
- ერთსასთიანი ცეცხლმედეგი კედელი

ᲔᲥᲡᲞᲚᲘᲙᲐᲪᲘᲐ

ᲨᲔᲜᲘᲨᲕᲜᲔᲑᲘ:

ნახაზზე ზოგიერთი ინფორმაცია მილითადობრივია

ნახაზის ზედა ცვლილება ეხმიგნებოდეს ინფორმაციის შემთანხმებული უნდა იქნეს პროექტის ავტორთან

ᲢᲔᲥᲜᲘᲙᲣᲠᲘ ᲛᲐᲠᲗᲕᲘᲚᲔᲑᲚᲔᲑᲘ

დამკვეთი	
მისამართი	ქ. ᲝᲑᲘᲚᲘᲡᲘ, ᲠᲐᲢᲔᲕᲐᲜᲘᲡ ᲥᲣᲩᲐ №30 ს.კ.: 01.12.09.005.036
პროექტის სახელწოდება	ᲔᲠᲗᲑᲘᲜᲘᲐᲜᲘ ᲡᲐᲪᲮᲝᲕᲠᲔᲑᲚᲔᲘᲡ ᲡᲐᲮᲚᲘ

ᲗᲐᲜᲐᲛᲓᲚᲝᲑᲐ	ᲒᲕᲐᲠᲘ	ᲮᲔᲚᲛᲝᲬᲔᲠᲐ	ᲗᲐᲠᲘᲦᲘ
არქიტექტორი	ჯ. ᲧᲐᲤᲐᲪᲘ		
არქიტექტორი	ქ. ᲒᲐᲜᲐᲪᲘ		
არქიტექტორი			
კონსტრუქტორი			
დაკვეთა			
შესწორება			

მასშტაბი		1:150
თარიღი		11/05/2024
layout		
მისამართი	ნახაზი	-1 სართულის გეგმა ᲬᲧᲚᲔᲑᲗᲐᲜ ᲨᲔᲡᲐᲑᲐᲛᲘᲡᲝᲑᲐ
სტადია	ᲬᲘᲜᲐᲠᲪᲚᲘ	ᲬᲘᲜᲐᲠᲪᲚᲔᲑᲐ
ხ. Ჯ.		

1 პირველი სართულის გეგმა
მასშტაბი 1:150

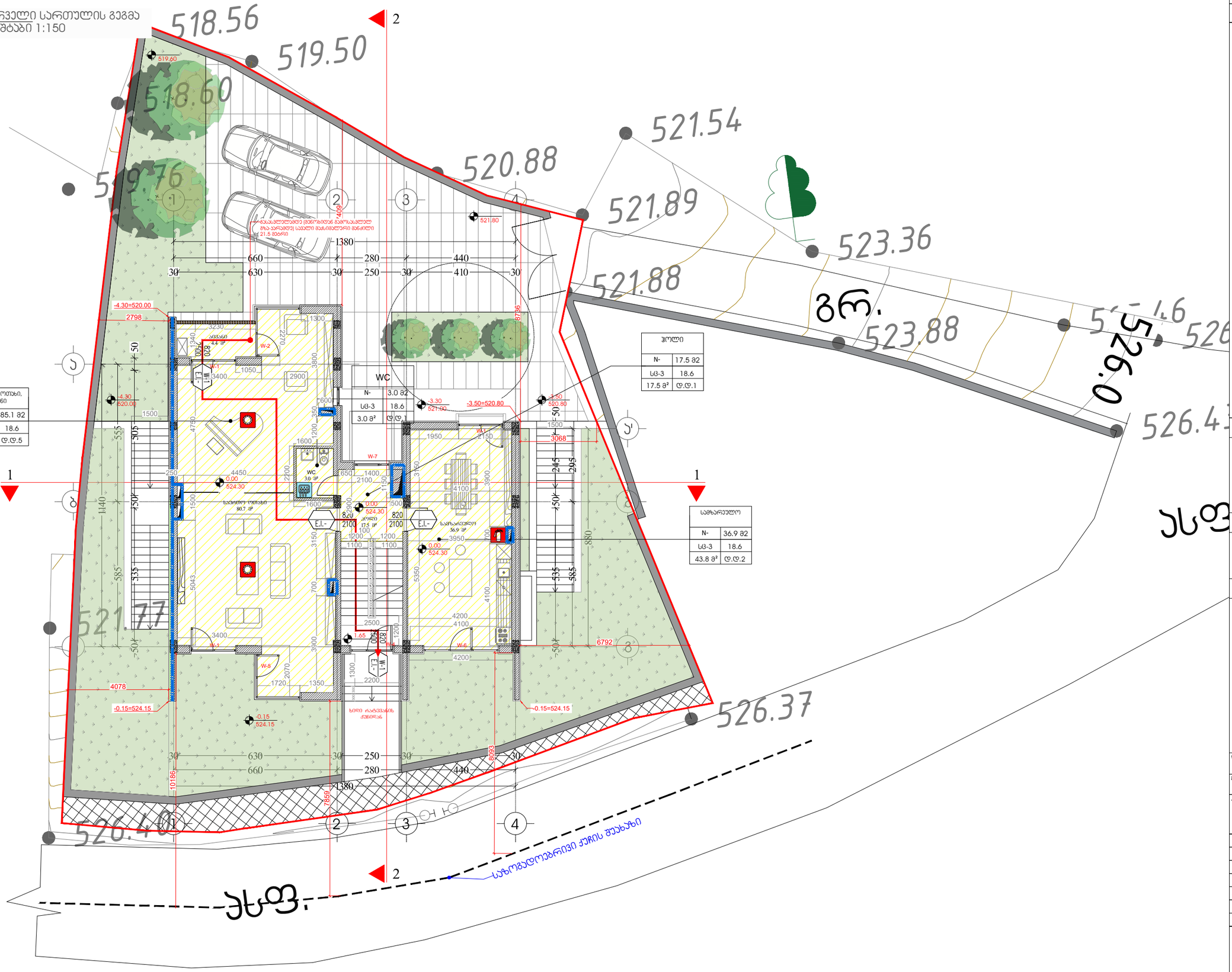

სართულ ოთახი, აივანი	
N-	85.1 მ2
სმ-3	18.6
90.8 მ²	ფ.ფ.5

ჰოლი	
N-	17.5 მ2
სმ-3	18.6
17.5 მ²	ფ.ფ.1

WC	
N-	3.0 მ2
სმ-3	18.6
3.0 მ²	ფ.ფ.1

საშხაპე	
N-	36.9 მ2
სმ-3	18.6
43.8 მ²	ფ.ფ.2

შენიშვნა:
გეგმაზე მოსულები ხანძარსანინააღმდეგო დაცვის სისტემების, მექანიკური მოწყობილობების და სხვა შენობა-ნაგებობის უსაფრთხოების წესებით მოთხოვნილი სისტემების აღნიშვნების გაწლაგება და რაოდენობა პირობითია. ხანძარსანინააღმდეგო დაცვის სისტემების, მექანიკური მოწყობილობების და სხვა აუცილებელი სახანძრო სისტემების პროექტი უნდა დამუშავდეს და განხორციელდეს შესაბამისი სპეციალისტების მიერ შენობა-ნაგებობის უსაფრთხოების წესებში მითითებული მოთხოვნების და საქართველოს სამშენებლო კანონმდებლობით აღიარებული სტანდარტების გამოყენებით. აღნიშნული სისტემების პროექტირებისას გათვალისწინდეს საქართველოს მთავრობის 2016 წლის 28 იანვრის №41-ე დადგენილებასთან "ტექნიკური რეგლამენტის "შენობა ნაგებობის უსაფრთხოების წესებთან დამტკიცების თაობაზე" შესაბამისობაზე საელექტრო დასკვნაში მოსმული შესაბამისი მითითებები.

გეგმებზე მოსული დაკავებულობები, დაკავებულობის ჯგუფები და დაკავებულობის დატვირთვები, ასევე კიდლების და კარების სცენარების ხარისხების შესაბამისი აღნიშვნები, გასასვლელამდე სავალი მანძილები და სხვა წესებთან შესაბამისობისთვის აუცილებელი გრაფიკული აღნიშვნები განსაზღვრულია საქართველოს მთავრობის 2016 წლის 28 იანვრის №41 დადგენილების "ტექნიკური რეგლამენტის "შენობა ნაგებობის უსაფრთხოების წესებთან დამტკიცების თაობაზე" მიხედვით და აღნიშნული დადგენილების შემდგომი რედაქციების გათვალისწინებით.

ფორმატი	A-3	ნახაზის №	dwg. ზაილის სახელი Project_Rateavni str - 18112023 - FLS

პირობითი ნიშნები:

- მიწის ნაკვეთის საზღვარი
- ღერძის ხაზი
- ჭრილის ხაზი
- -3.30 / 521.00 არქიტექტურული ნიშნული
- გაკლიერებული ბეტონის კედელი/კოლონა
- ბლოკის კედელი
- სპეციფიკური ზედაპირის ქვეშ (სმ-3)
- მაქსიმალური სავალი მანძილი
- 820 / 2150 — 101 / EI. 90 — კარის თვისებები
- ფანჯრის ნომერი
- კარის ფუნქციონირება
- კარის თვისებები
- დაკავებულობის ზედაპირის/ქვეშ
- დაკავებულობის დანიშნულება
- დაკავებულობის დაბრუნება
- ფარდული
- ოთახის დასახელება
- ოთახის/სივრცის ფართობი
- ოთახის/სივრცის ნომერი
- ხანგლიდმოძრავი სისტემა
- მექანიკური განიავების სისტემა
- ხანის ფუნქციონირება
- ერთსათიანი ფუნქციონირების კედელი

სანყობი	
N1-2	9.2 მ2

ექსპლიკაცია

შენიშვნები:

ნახაზზე ზომები მოცემულია მილიმეტრებში

ნახაზის ნებისმიერი ცვლილება ტექნიკური ზედამხედველობის შესახებ ნებისმიერი შეხვედრის ოქმით

ტექნიკური მახასიათებლები

დამკვეთი

მისამართი ქ. თბილისი, რატევანის ქუჩა №30
ს.კ.: 01.12.09.005.036

პროექტის სახელწოდება
ერთბინიანი საცხოვრებელი სახლი

თანამდებობა	გვარი	ხელმოწერა	თარიღი
არქიტექტორი	ლ. ჩაქაძე		
არქიტექტორი	ქ. ჭანაძე		
არქიტექტორი			
პრ. კონსტრუქტორი			
დაამუშავა			
შესამოწმა			

მასშტაბი	1:150
თარიღი	24/06/2024
	layout

მისამართი: ნახაზი
პირველი სართულის გეგმა
ჯესებთან შესაბამისობა

სტადია	შეთანხმება	შეთანხმება
ს. პ.		

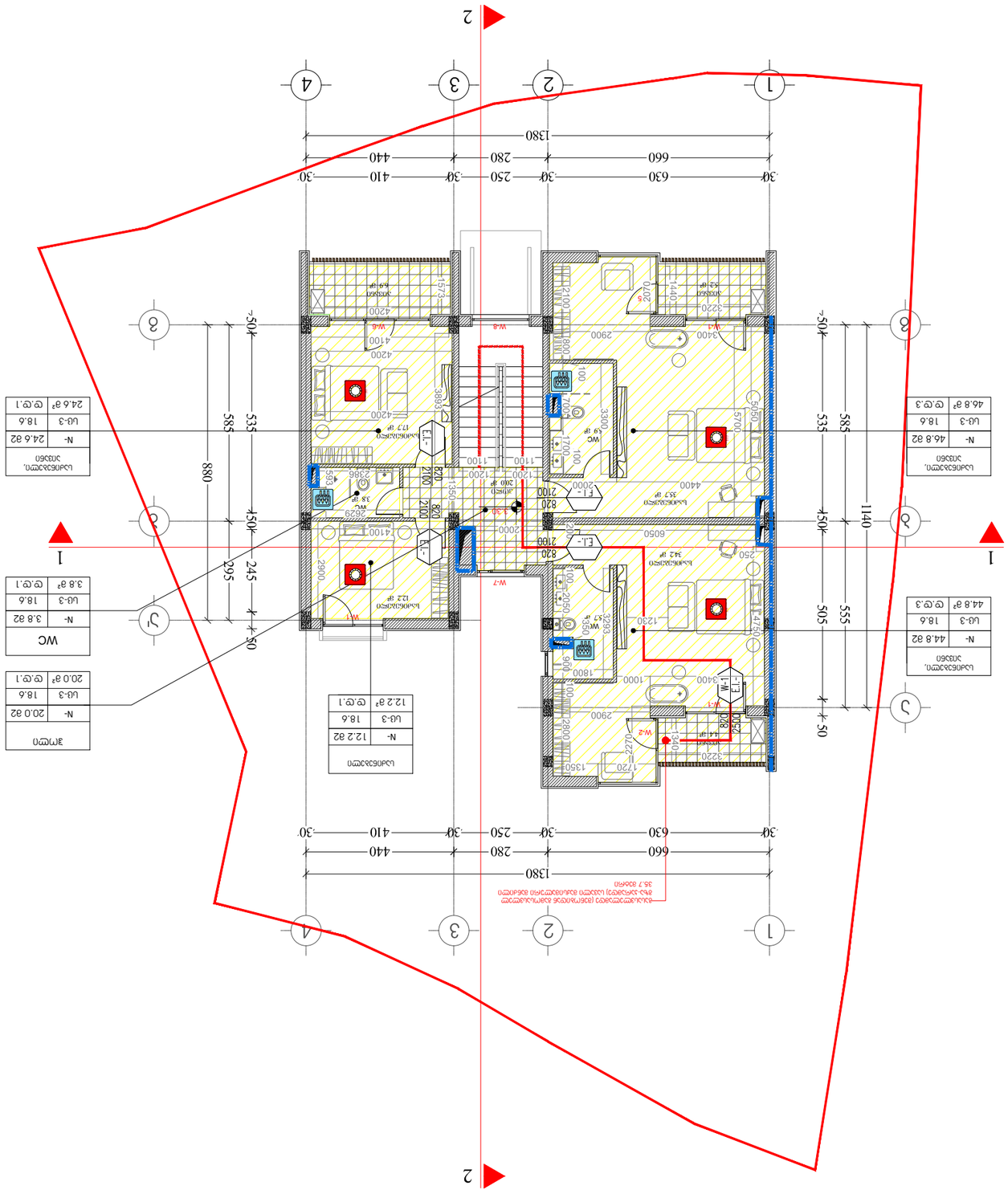
1
2
3
4
1380
660
280
440
630
250
410
30
1140
585
535
450
245
295
50
880
505
555
1
2
3
4
A
B
C
D
1
2
3
4
A
B
C
D
1
2
3
4
A
B
C
D

1 მე-3 სართულის გეგმა
მასშტაბი 1:150

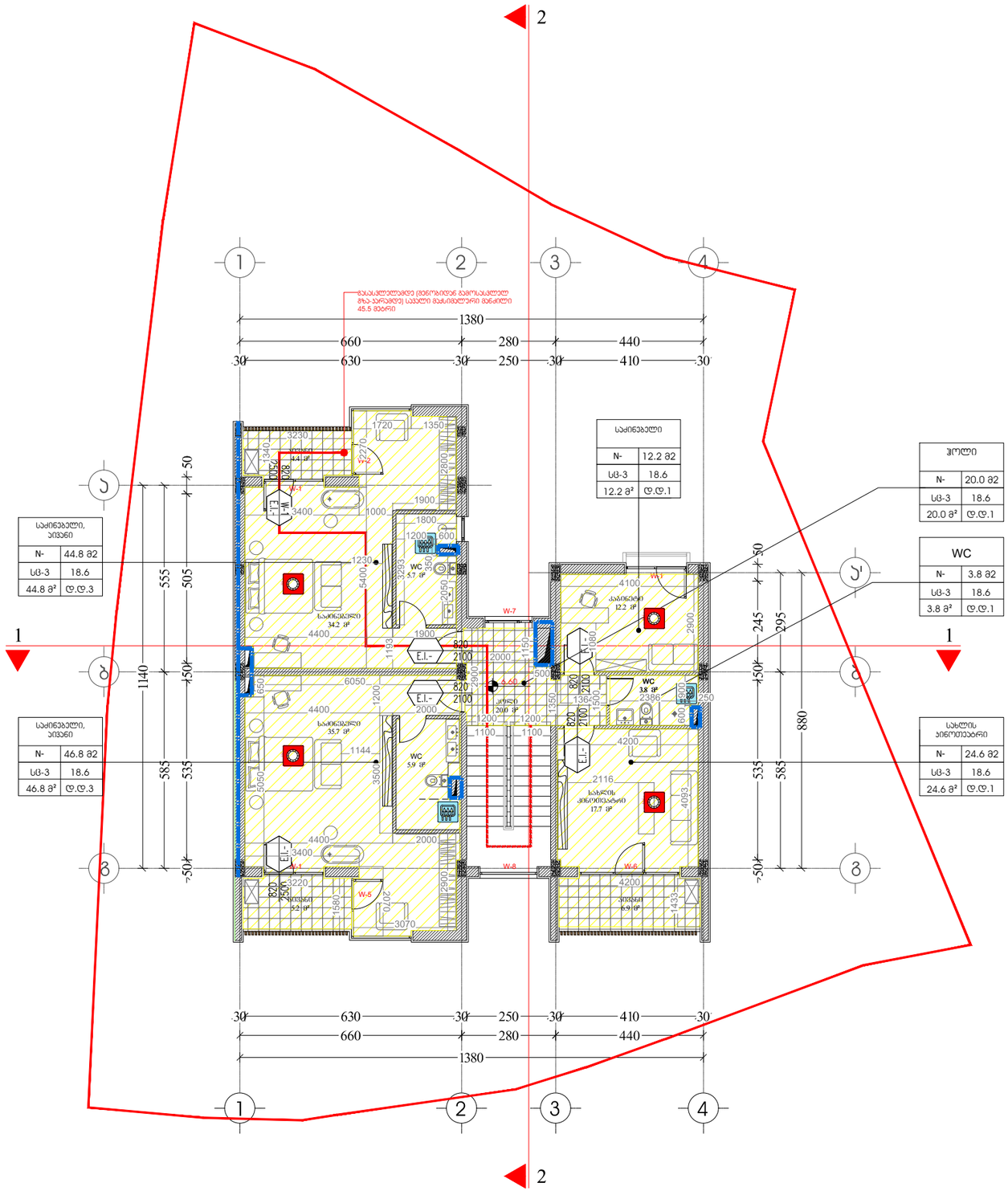
2
1
2
3
4
1380
660
280
440
630
250
410
30
1140
585
535
505
555
50
საძინებელი, აივანი
N- 44.8 მ2
სც-3 18.6
44.8 მ² დ.დ.3
საძინებელი
N- 12.2 მ2
სც-3 18.6
12.2 მ² დ.დ.1
ჰოლი
N- 20.0 მ2
სც-3 18.6
20.0 მ² დ.დ.1
WC
N- 3.8 მ2
სც-3 18.6
3.8 მ² დ.დ.1
საძინებელი, აივანი
N- 46.8 მ2
სც-3 18.6
46.8 მ² დ.დ.3
სახლის ჰოლი
N- 24.6 მ2
სც-3 18.6
24.6 მ² დ.დ.1
მასსაკვლევებელ მიწიდან გამოსაკვლევ მზა-სარდაფე) სავალი მასისმაღალი მანძილი 45.5 მეტრი
W-1
W-2
W-3
W-4
W-5
W-6
W-7
W-8
WC 5.7 მ²
საძინებელი 34.2 მ²
ჰოლი 4.4 მ²
ჰოლი 12.2 მ²
WC 3.8 მ²
საძინებელი 35.7 მ²
WC 5.9 მ²
სახლის ჰოლი 17.7 მ²
ჰოლი 20.0 მ²
საძინებელი 34.2 მ²
E.I.- 2100
E.I.- 2000
E.I.- 2100
E.I.- 2100
E.I.- 2100
E.I.- 2100
E.I.- 3400
E.I.- 3400
E.I.- 2100
E.I.- 2100
E.I.- 2100
E.I.- 2100

1 ჭრილი 2-2
მასშტაბი 1:100

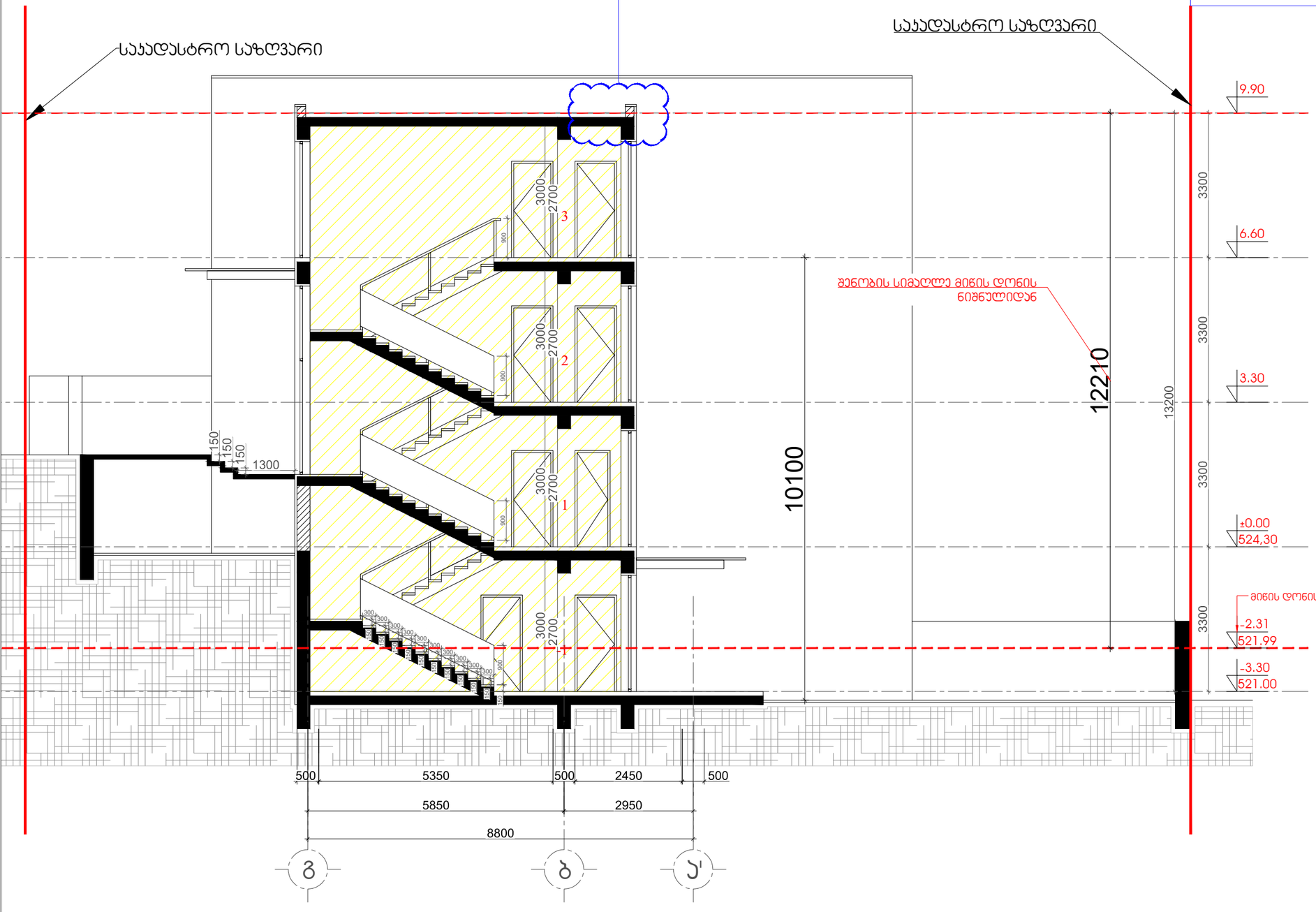
საყრდენი საპალნე კედლის ფილა
საყრდენი საპალნე კედლის ფილა
საპალნე კედლის ფილა
საპალნე კედლის ფილა