ფასადი ა-ჭ ღერძებზე



დირექტორი : ჯირილე მორჩილაძე	არქიტექტორი: ჯირილე მორჩილაძე გიორგი შონია გოჩა ნადირაშვილი	გეოლოგია:	სახანძრო უსაფრთხოება:	საპროექტო ორგანიზაცია	მრავალბინიანი საცხოვრებელი სახლი	დამკვეთი:

ფასადი ზ-ა ღერძებში

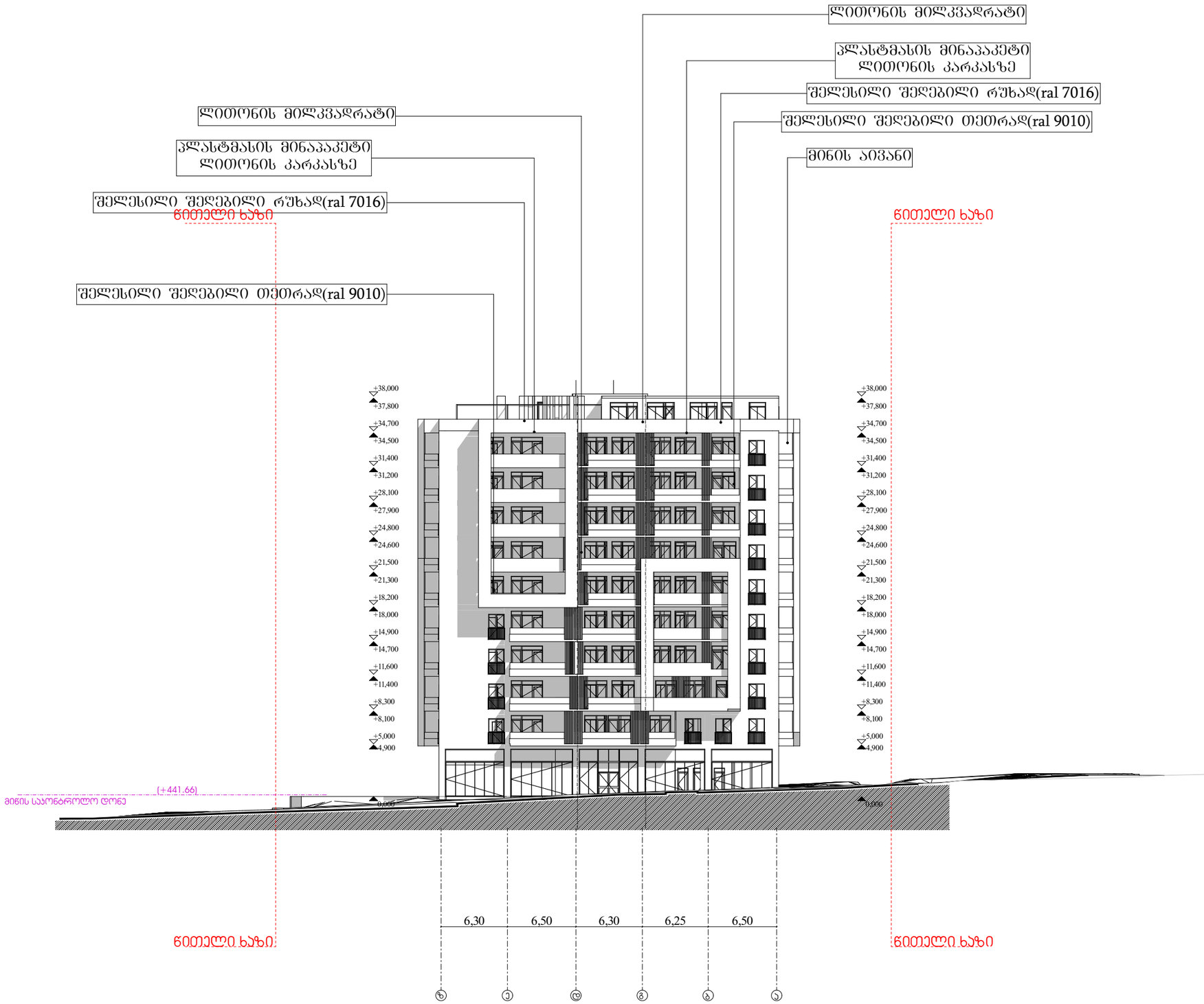

დირექტორი : ჯირილე მორჩილაძე	არქიტექტორი: ჯირილე მორჩილაძე გიორგი შონია გოჩა ნადირაშვილი	გეოლოგია:	სახანძრო უსაფრთხოება:	საპროექტო ორგანიზაცია	მრავალბინიანი საცხოვრებელი სახლი	დამკვეთი:

ფასადი ა-ჭ ღერძებზე

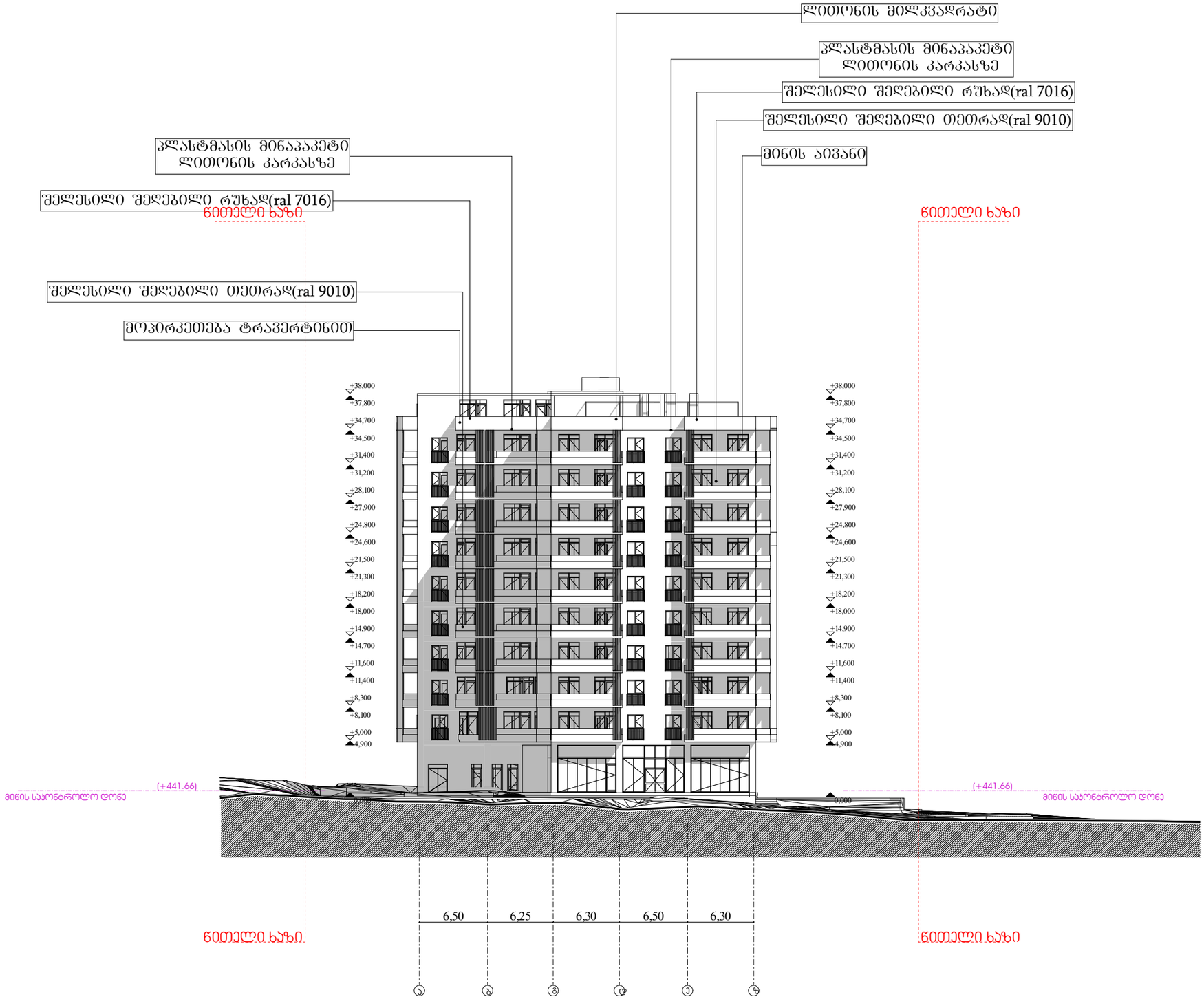

დირექტორი : ჯირილე მორჩილაძე	არქიტექტორი: ჯირილე მორჩილაძე გიორგი შონია გოჩა ნადირაშვილი	გეოლოგია:	სახანძრო უსაფრთხოება:	საპროექტო ორგანიზაცია	მრავალბინიანი საცხოვრებელი სახლი	დამკვეთი:

ფასადი ა-ჭ ღერძებზე



დირექტორი : ჯირილე მორჩილაძე	არქიტექტორი: ჯირილე მორჩილაძე გიორგი შონია გოჩა ნადირაშვილი	გეოლოგია:	სახანძრო უსაფრთხოება:	საპროექტო ორგანიზაცია	მრავალბინიანი საცხოვრებელი სახლი	დამკვეთი:

ფასადი 4-1 ღერძებზე

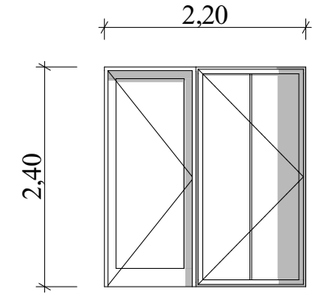

F-1

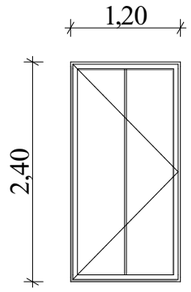

F-2

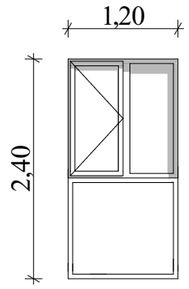

F-3

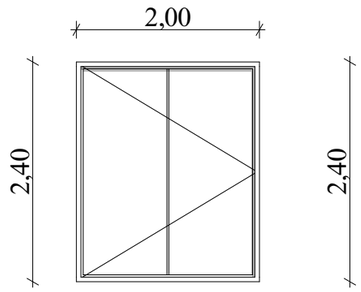

F- 4

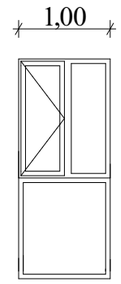

F- 5

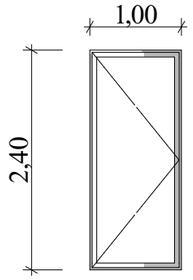

F-6

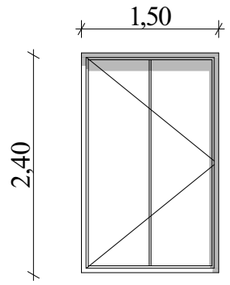

F-7

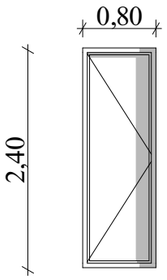

F-8

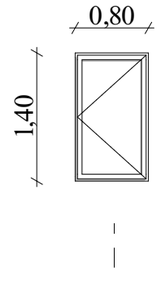

F- 9

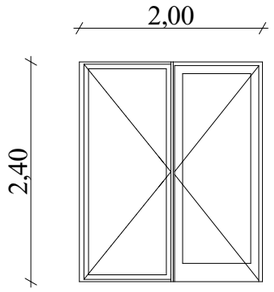

F-10

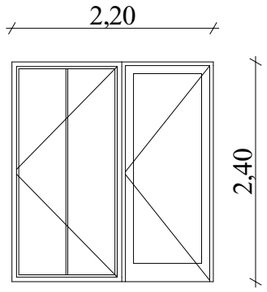

F-11

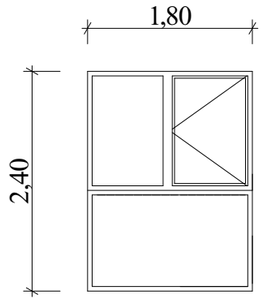

F-12

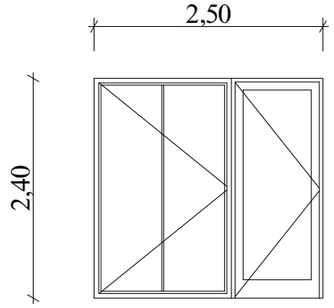

F-13

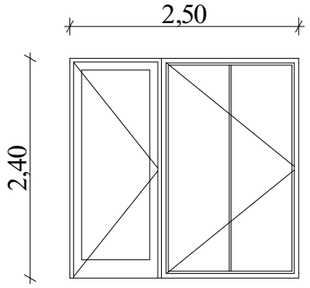

F-14

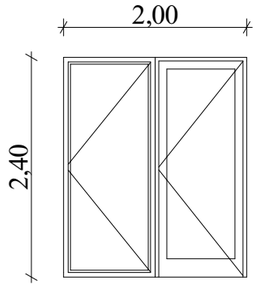

F-15

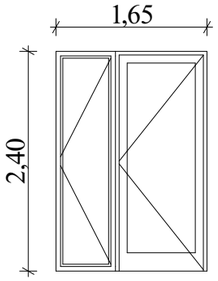

F-16

დირექტორი : ჯირილე მორჩილაძე	არქიტექტორი: ჯირილე მორჩილაძე გიორგი შონია გოჩა ნადირაშვილი ანა წიკლაური	გეოლოგია:	სახანძრო უსაფრთხოება:	საპროექტო ორგანიზაცია შ.პ.ს "დიზაინ სტუდიო"	მრავალბინიანი საცხოვრებელი სახლი ს/კ 01.10.07.007.104	დამკვეთი: შ.პ.ს "არომა" 45599990

ბლოკის გარე კედლები U=0.342
კარ-ფანჯარა U=1.76

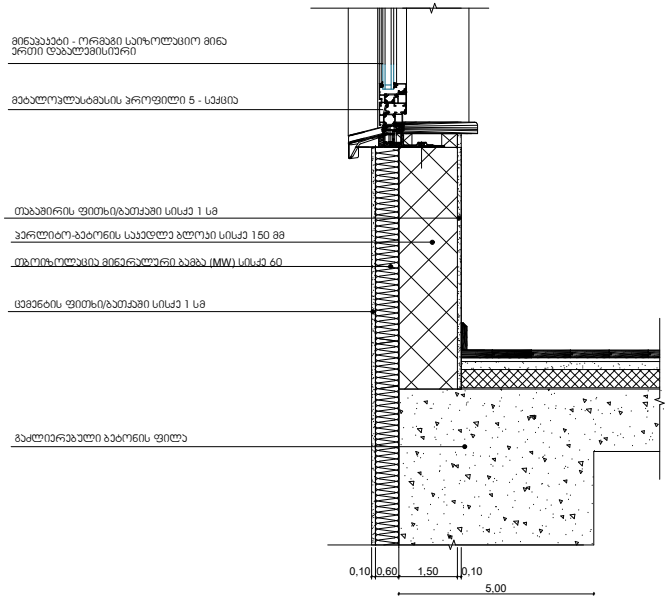

ბეტონის გარე კედლები U=0.373

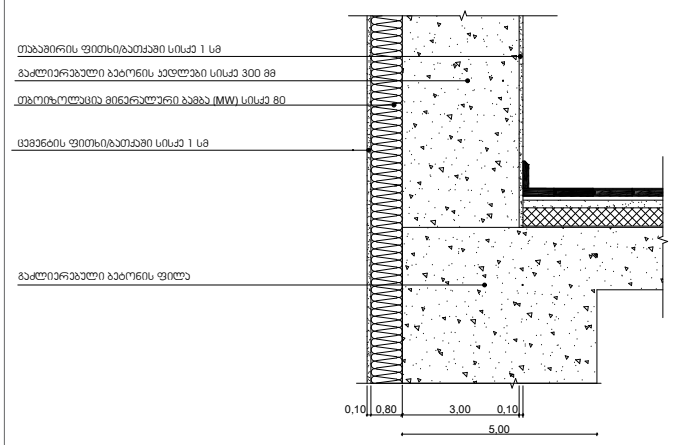

ულიმატური ზონა 2
თბილისი, დიდი დიღმის დასახლება, III და IV მიკრორაიონებს შორის
01.10.07.007.104

მაქსიმალურად დასაშვები ჯამური თბოგადაცემის კოეფიციენტის Umax - ის მნიშვნელობა შენობის თერმული გარსის ელემენტებისთვის

ულიმატური ზონა	ზონა 1	ზონა 2	ზონა 3
ერთეული	ვტ/მ2-K	ვტ/მ2-K	ვტ/მ2-K
კედლების Umax სიდიდე	0.5	0.38	0.25
სახერავის Umax სიდიდე	0.4	0.3	0.2
იატაკის Umax სიდიდე	0.5	0.38	0.25
ფანჯრების და კარების Umax სიდიდე	2.2	1.8	1.8

შენიშვნები:

1. მოცემული დეტალიზაცია ასახავს გარე კედლის, სახერავის და იატაკის ანაწყობების კონცეფციას და კონსტრუქციულ ელემენტებთან მათი მოწყობის წესებს. ნახაზი ვერ იქნება დეტალური დაგეგმარების ჩამნაცვლებელი.
2. XPS -ის ფილების ალის გავრცელების ინდექსი არ უნდა იყოს 75-ზე მეტი, ხოლო კამლის განვითარების ინდექსი 450-ზე მეტი. აღნიშნული უნდა განისაზღვროს ASTM 84-ის ან UL 723-ის შესაბამისად ან მსგავსი ეკვივალენტური სტანდარტის მიხედვით.
3. სამშენებლო მოედანზე მიბანილ კაფკასტის (XPS -ის) იზოლაციის და კაფკასტის იზოლაციის კომპონენტების შეკვრებზე მიკრული უნდა იყოს აღიარებული ეტიკეტი, რომელიც შეიცავს მწარმოებლის სახელს, პროდუქტის კლასს, პროდუქტის ამოსაცნობ ნიშნებსა და სათანადო ინფორმაციას იმისათვის, რომ ის გამოყენებულ იქნას "შენობა-ნაგებობის უსაფრთხოების წესები"-ს შესაბამისად.
4. ჰიდროიზოლაცია მოეწყობა გარე კედლისა და კარისა და ფანჯრის ანაწყობების გადაკვეთის, გარე კედლებისა და სახერავის გადაკვეთის, გარე კედლებისა და კონსოლური ნაშვერების გადაკვეთის ადგილებში.
5. გარე საიზოლაციო მასალა უნდა მოეწყოს ისე, რომ უზრუნველყოფდეს კარისმიერი და ჭვიმისმიერი დატვირთვებისადმი მდგრადობას, მწარმოებლის მითითებების შესაბამისად.
6. გარე კედლებში ჩასმული ფანჯრებისა და კარის ანაწყობები უნდა მოეწყოს მწარმოებლის მითითებების შესაბამისად

სახურავი (ექსპლუატირებული +36.00 ნიშ-ზე)
U=0.275

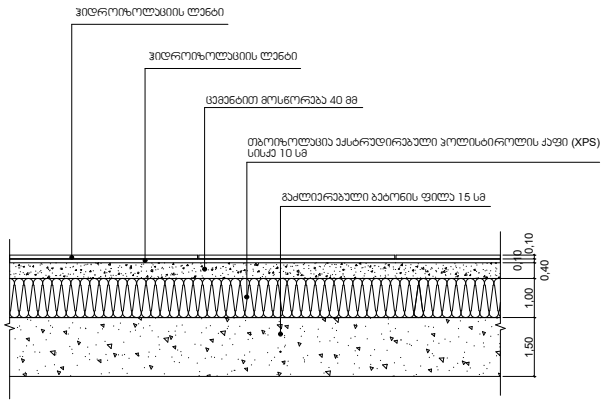

სახურავი (არაექსპლუატირებული +39,30 ნიშ-ზე)
U=0.278

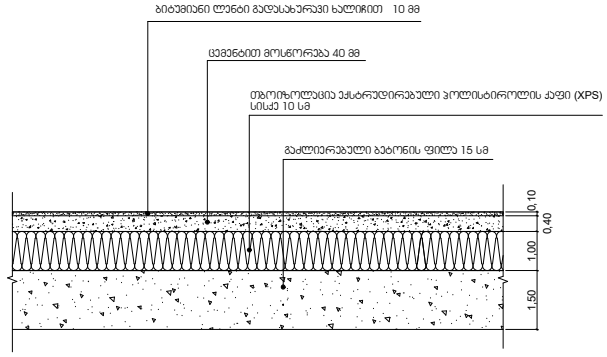

სახურავის იატაკი ავტოფარეხის თავზე
U=0.340

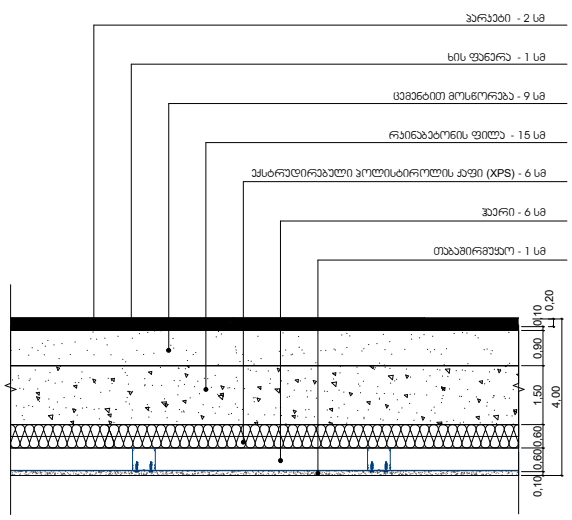

ავტოსადგომის არაკონდიცირებული სივრცე

ქლიმატური ზონა 2
თბილისი, დიდი დიღმის დასახლება, III და IV მიკრორაიონებს შორის
01.10.07.007.104

მაქსიმალურად დასაშვები ჯამური თბოგადაცემის კოეფიციენტის Umax - ის მნიშვნელობა შენობის თერმული გარსის ელემენტებისთვის

ქლიმატური ზონა	ზონა 1	ზონა 2	ზონა 3
ერთეული	ვტ/მ2-K	ვტ/მ2-K	ვტ/მ2-K
კედლების Umax სიდიდე	0.5	0.38	0.25
სახერავის Umax სიდიდე	0.4	0.3	0.2
იატაკის Umax სიდიდე	0.5	0.38	0.25
ფანჯრების და კარების Umax სიდიდე	2.2	1.8	1.8

შენიშვნები:

1. მოცემული დეტალიზაცია ასახავს გარე კედლის, სახურავის და იატაკის ანაწყობების კონცეფციას და კონსტრუქციულ ელემენტებთან მათი მოწყობის წესებს. ნახაზი ვერ იქნება დეტალური დაგეგმარების ჩამნაცვლებელი.
2. XPS -ის ფილების სქის გავრცელების ინდექსი არ უნდა იყოს 75-ზე მეტი, ხოლო ჯგუფის განვითარების ინდექსი 450-ზე მეტი. აღნიშნული უნდა განისაზღვროს ASTM 84-ის ან UL 723-ის შესაბამისად ან მსგავსი ეკვივალენტური სტანდარტის მიხედვით.
3. სამშენებლო მოედანზე მიბანილ ქაფვლასტის (XPS -ის) იზოლაციის და ქაფვლასტის იზოლაციის კონტაქტების შეკვრებზე მიკრული უნდა იყოს აღიარებული ეტიკეტი, რომელიც შეიცავს მწარმოებლის სახელს, პროდუქტის ჯგუფს, პროდუქტის ამოსაცნობ ნიშნებსა და სათანადო ინფორმაციას იმისათვის, რომ ის გამოყენებულ იქნას "შენობა-ნაგებობის უსაფრთხოების წესები"-ს შესაბამისად.
4. ჰიდროიზოლაცია მოეწყობა გარე კედლისა და კარისა და ფანჯრის ანაწყობების გადაკვეთის, გარე კედლებისა და სახერავის გადაკვეთის, გარე კედლებისა და კონსოლური ნაშვერების გადაკვეთის ადგილებში.
5. გარე საიზოლაციო მასალა უნდა მოეწყოს ისე, რომ უზრუნველყოფდეს ქარისმიერი და წვიმისმიერი დატვირთვებისადმი მდგრადობას, მწარმოებლის მითითებების შესაბამისად.
6. გარე კედლებში ჩასმული ფანჯრებისა და კარის ანაწყობები უნდა მოეწყოს მწარმოებლის მითითებების შესაბამისად

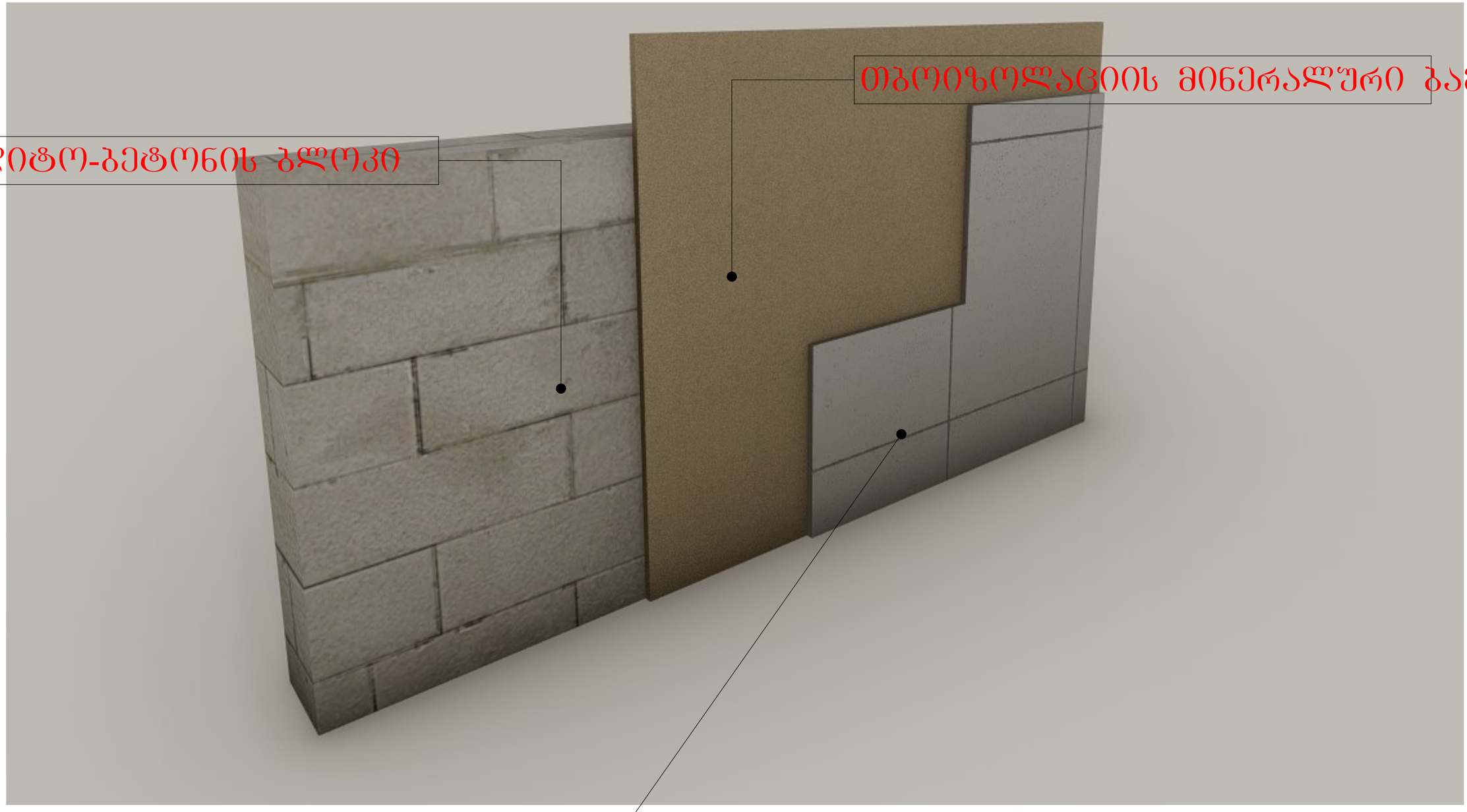
თბოიზოლაციის მინერალშრი ბამბა
კერლიტო-ბეტონის ბლოკი
მოპირკეთება ტრავერტინით

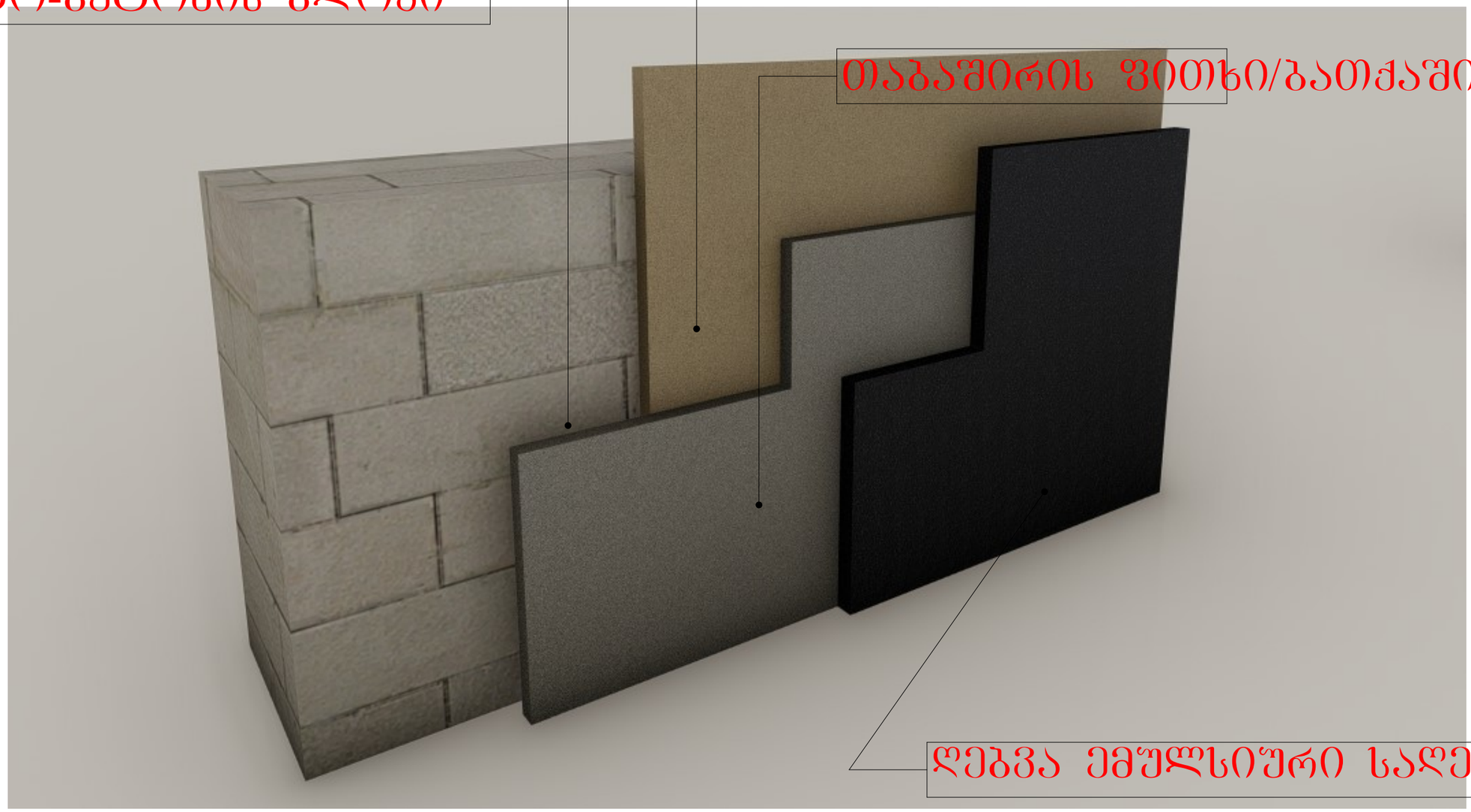
თბოიზოლაციის დამცავი ფენა
კერლიტო-ბეტონის ბლოკი
თაბაშირის ფითხი/ბათქაში
ღებვა ემულსიური საღებავით

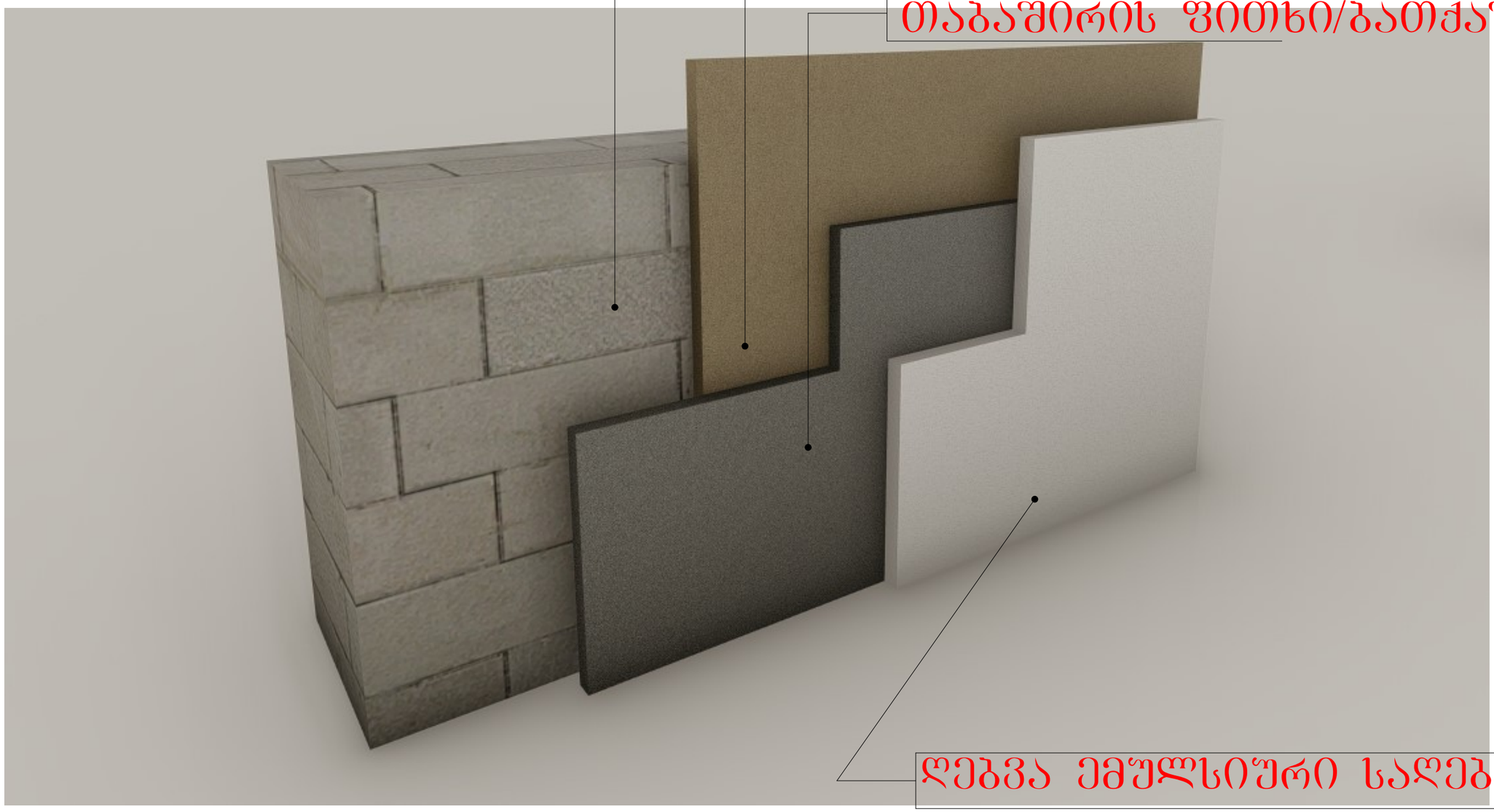
კერლიტო-ბეტონის ბლოკის ყყობა
თბოიზოლაციის მინერალური ბამბა
თაბაშირის ფითხი/ბათქაში
ღებვა ემულსიური საღებავით

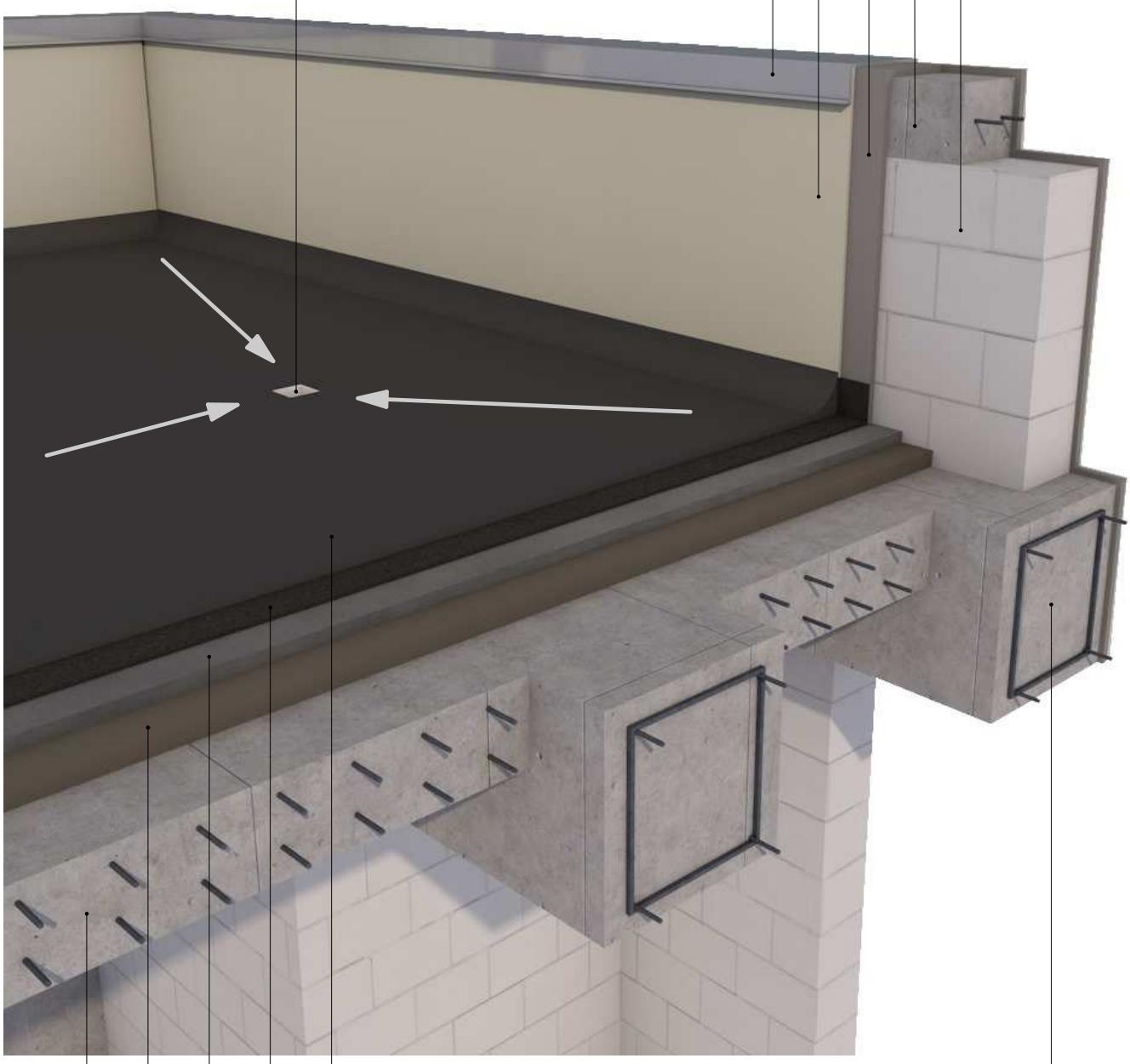
პარაპეტის ბლოკის წყობა
პერლიტო-ბეტონის ბლოკის სარტყელი
ცემენტის ფითხი-ბათქაში
საფასადე ღებვა წყალმედეგი საღებავით
პარაპეტის პანელი მოთუთუებული თუნუქი
საწრეტი 10X10სმ
ჰიდროიზოლაციის ლენტი
ჰიდროსაიზოლაციო მემბრანა
ცემენტის მოსწორება
რიგელი 60X40
თბოიზოლაცია ექსტრუდირებული პოლისტიროლის ქაფი(XPS) სისქე 10 სმ
გადახურვის ფილა

k-1

კარი ზღურბლის გარეშე მიმხარაჯით

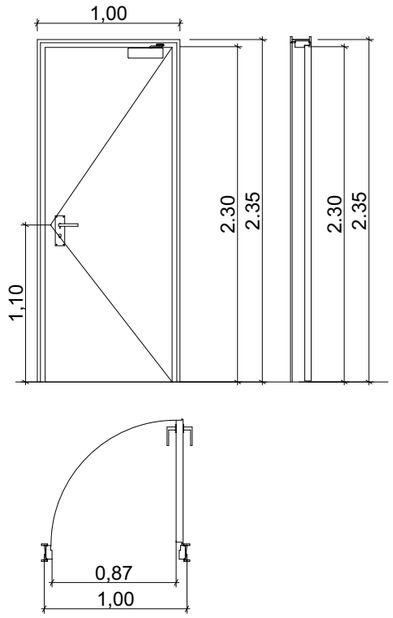

k-2

კარი ზღურბლით მიმხარაჯის გარეშე

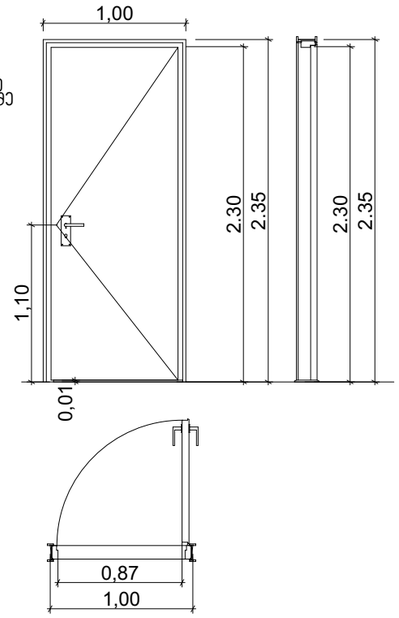

k-3

კარი ზღურბლის და მიმხარაჯის გარეშე

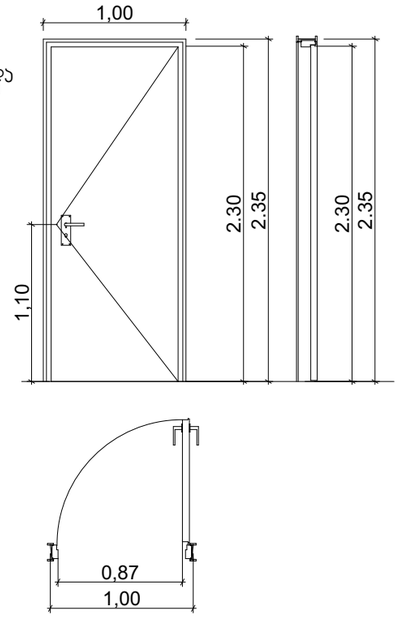

ზღურბლი მ. 1:1



შენიშვნები:

1. კარის ზედაპირი უნდა იყოს გლუვი იატაკიდან მინიმუმ 250 მმ-ის სიმაღლეზე.
2. სახელურები, ჩამოსაწევი სახელურები, საკეტები, რაზები და მისაწვდომი კარის სხვა სამართავები ისეთი ფორმის იქნება, რომ ადვილად შეიძლებოდეს ერთი ხელით მოჭიდება და მის ასამუშავებლად საჭირო არ იქნება მაგრად მოჭიდება, წვალება ან მაჯის ტრიალი.
3. დახურული კარის კავეულის გასაღები ნაწილები და გაღებისათვის განკუთვნილი ძალა მესაბამისობაში იქნება შემდეგთან:
   1. წინიდან მისაწვდომობის ას, გამოწევით ან მიწოლით გაღებადი, არაუმეტეს 66.7 ნიუტონი.
   2. ბრუნვითი მოძრაობით გასაღები, არაუმეტეს 315 ნიუტონი სმ.
4. გასასვლელის კომპონენტებს (გზა-კიბე და ვესტიბიული) ემსახურება მიმხურავით აღჭურვილი კარებები.
5. კარის მიმხურავები ისე მოეწყობა, რომ 90 გრადუსით, ღია მდგომარეობიდან 12 გრადუსით გაღებულ მდგომარეობამდე კარის მისახურად საჭირო დრო არაუმცირეს 5 წამი იქნება.
6. კარის ზამბარიანი ანჯამები ისე მოეწყობა, რომ 70 გრადუსით ღია მდგომარეობიდან დახურულ მდგომარეობამდე კარი არაუმცირეს 1.5 წამში გადავა.
7. ცეცხლმდეგი კარისგან განსხვავებული კარის მიწოლით ან გამოწევით გაღებისათვის საჭირო ძალა მესაბამისობაში იქნება შემდეგთან:
   1. შენობაში განთავსებული ანჯამიანი კარი: არაუმეტეს 22.2 ნიუტონი.
8. კარებების ცეცხლმედეგობა მითითებულია ხანძარსაწინააღმდეგო გეგმებზე.
9. კარებების გაღების მიმართულება მითითებულია გეგმებზე.
10. კერის ზღურბლი მითითბულია გეგმებზე
11. არცერთი კარის სუფთა სიმაღლე არ იქნება 2,05 მეტრზე ნაკლები.

არქიტექტურული პროექტი

№27

პედლების დეტალები

დირექტორი :
ჯირილე მორჩილაძე

არქიტექტორი:
ჯირილე მორჩილაძე
გიორგი შონია
გოჩა ნადირაშვილი
ანა ნიჟლაური

გეოლოგია:
გ.სიყმაშვილი
გ.სადრაძე

სახანძრო უსაფრთხოება:
ი. ჯვარცხელია
მ.ძიძიგური

შ.პ.ს "დიზაინ სტუდიო"

მრავალბინიანი საცხოვრებელი სახლი

ქ.თბილისი არჩილ მეფის ქუჩა №14

საპროექტო ორგანიზაცია
შ.პ.ს "დიზაინ სტუდიო"

დამკვეთი:
შ.პ.ს "ვერსპექტივა 3 " № 402185381

ჯვანძი №3
სახურავის დეტალიზაცია

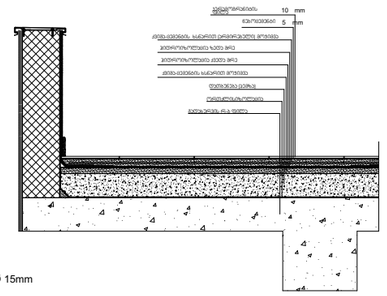

ჯვანძი №1

ჯგუფით მოპირკეთებული გარე კედელი

ცემცლმედეგობა 1 სთ-ზე მეტი.

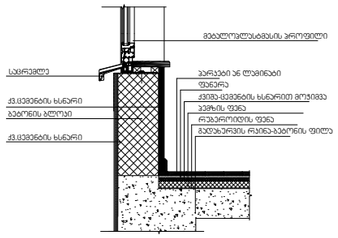

ჯვანძი №2

ჭის ფილებით მოპირკეთებული გარე კედელი

ცემცლმედეგობა 1 სთ-ზე მეტი.

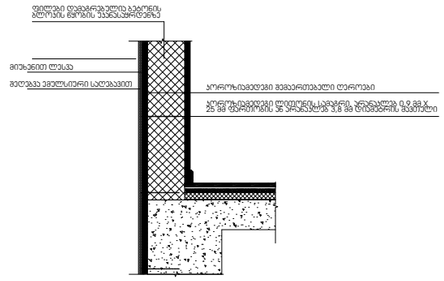

ქვის ფილებით მოპირკეთებული გარე კედელი
ცემცლმედეგობა 1 სთ-ზე მეტი.

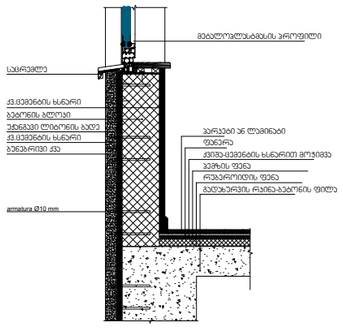

შენიშვნები:

ჰიდროიზოლაცია გამოყენებული უნდა იყოს გარე კარისა და ფანჯრის ანაწყობების, გაყვანილობების და გარე კედლის ანაწყობების (მათ შორის პარაპეტის) დასრულების ადგილების პერიმეტრებთან, გარე კედლისა და სახურავის გადაკვეთასთან, საკვამურებთან, პორტიკებთან (კართანებთან), ტერასებთან (ბანებთან), აივნებთან და მსგავს ნაშვერებთან შეერთების ადგილებში, ასევე, ჩაშენებულ წყალსადინარ ღარებში და მსგავს ადგილებში, საიდანაც წყალმა შეიძლება კედელში შეაღწიოს. ჰიდროიზოლაცია უნდა მოეწყოს გამომშვერილი კიდეების ორივე მხარეზე და ბოლოებთან კედლისზედა ბურულების, წოლანების ქვეშ და უწყვეტი გამომშვერილი გაფორმების თავზე.

- "ჰიდროიზოლაცია ისე უნდა მოეწყოს, რომ კედლისზედაბურულების გადაბმების, ნესტგამტარი მასალების,პარაპეტის კედლების გადაკვეთის ადგილებისა დასახურავის ზედაპირზე არსებული სხვა ღიობების გავლითნესტმა ვერ შეაღწიოს კედელსა და სახურავში“.
-„ჰიდროიზოლაცია უნდა მოთავსდეს კედლისა დასახურავის გადაკვეთის ადგილებში, წყალსადინარარხებთან, სახურავის ქანობის ან მიმართულებისშეცვლის ადგილებში, ასევე, სახურავის ღიობებისგარშემო. ლითონის ჰიდროიზოლაცია უნდა იყოსკოროზიამედეგი და, არანაკლებ, 0,5 მმ სისქისა (No. 26გალვანიზებული ფურცლისა)“
-„პარაპეტის კედლები სათანადოდ უნდა დაიფაროსარაწვადი, წყალგაუმტარი მასალებით, რომელთა სიგანეპარაპეტის კედლების სიგანეზე ნაკლები არ უნდა იყოს.
-„სახურავის ბურულის კლასიფიკაცია უნდა განისაზღვროსB კლასით.

არქიტექტურული პროექტი

№26

კედლების დეტალები

დირექტორი :
ჯირილე მორჩილაძე

არქიტექტორი:
ჯირილე მორჩილაძე
გიორგი შონია
გოჩა ნადირაშვილი
ანა წიკლაური

გეოლოგია:
გ.სიყმაშვილი
გ.სადრაძე

სახანძრო უსაფრთხოება:
ი. ჯვარცხელია
მ.ძიძიგური

შ.პ.ს "დიზაინ სტუდიო"

მრავალბინიანი საცხოვრებელი სახლი

ქ.თბილისი არჩილ მეფის ქუჩა №14

საპროექტო ორგანიზაცია
შ.პ.ს "დიზაინ სტუდიო"

დამკვეთი:
შ.პ.ს "ჯერსპექტივა 3 " № 402185381

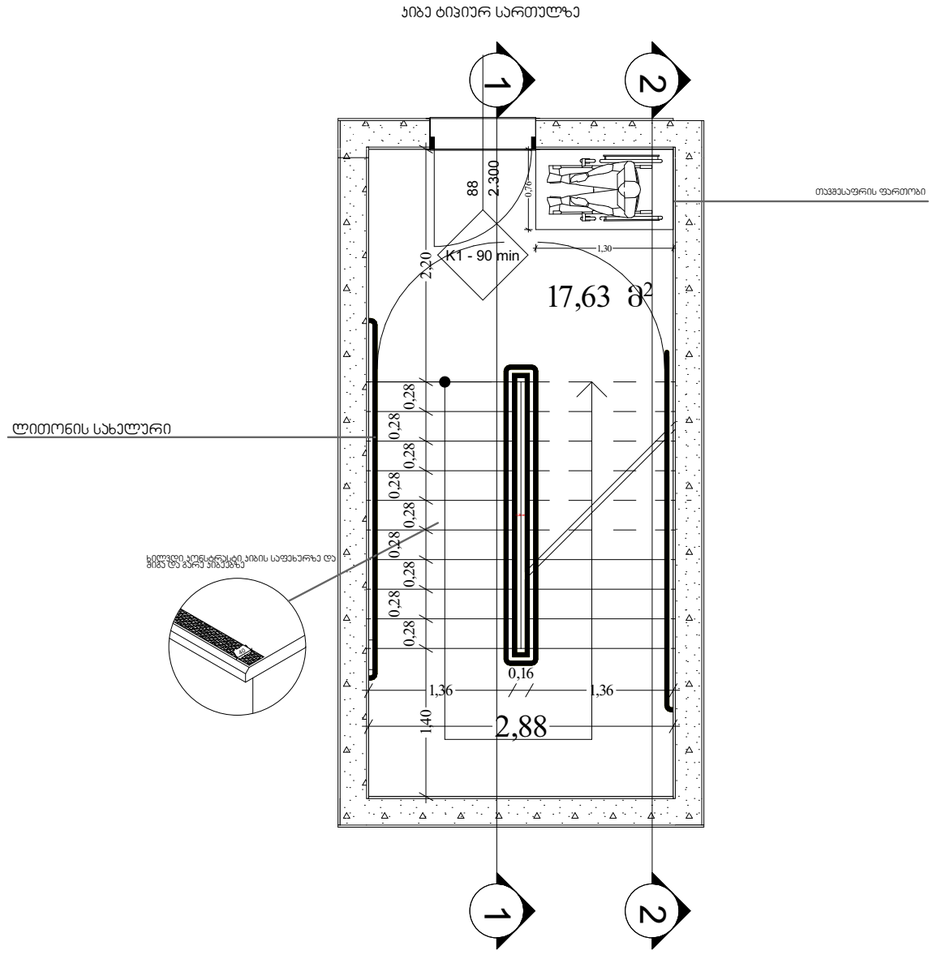

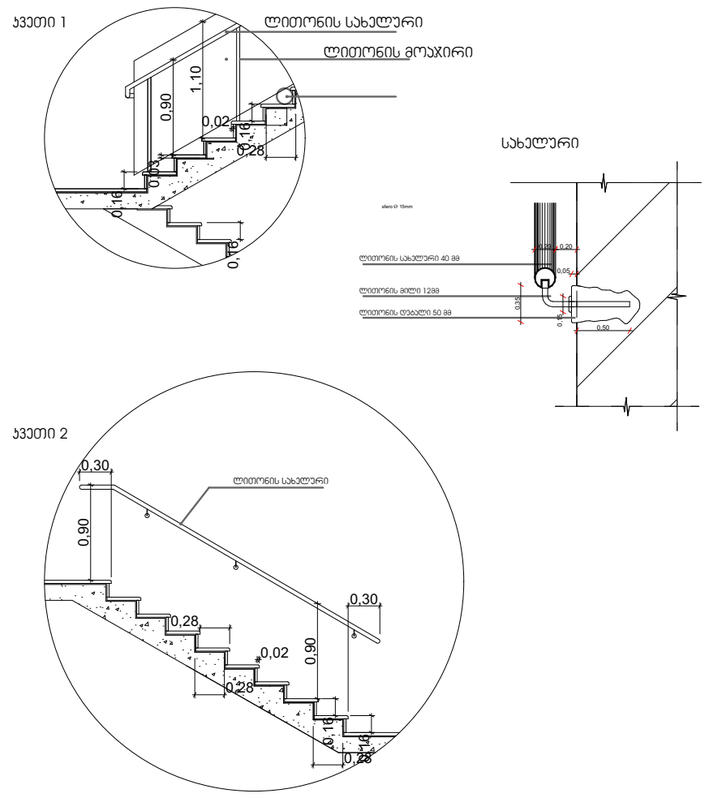

შენიშვნები:

1. ყველა კიბეს (მათ შორის გარე კიბეს) ყოველი საფეხურის და საბოძველის 40 მმ სავალ ნაწილს, რომელიც იზომება საფეხურის ნაშვერიდან თარაზულად, ექნება ერთგვაროვანი ფერის მქონე ზედაპირი, რომელიც საფეხურის დანარჩენი ნაწილისგან მკვეთრად განსხვავებული იქნება (მუქი ღია ფონზე). ხილვადი კონტრასტი გაგრძელდება ყოველი საფეხურის ერთი კიდიდან საფეხურის მეორე კიდემდე.
2. მისაწვდომი გზაკიბის საზღვრებში იატაკის ზედაპირები იქნება მდგრადი, მყარი და არასრიალა.
3. კიბის საფეხურების განსხვავებული მონიშვნა იქნება გამძლე.
4. შენობის გარეთ მდებარე კიბის საფეხურები და ბაქნები ისე დაგეგმარდება, რომ სავალ ზედაპირზე წყალი არ დაგროვდება.
5. გასანათებელი საშუალებები უზრუნველყოფს კიბეების განათებას, რომელიც გაიზომება საბოძველების ზედაპირების და ბაქნების ზედაპირების ცენტრში გაზომვისას საფეხურის წინაპირიდან 600 მმ-ის საზღვრებში, შემდეგი წესის შესაბამისად:
   - არაუმცირეს 11 ლუქსი განათება.
   - არაუმცირეს 110 ლუქსი განათება, კიბით სარგებლობის დროს.
   - კიბეების გამოყენებისას 11 ლუქსიდან 110 ლუქსზე გადასვლა შესაძლებელი უნდა იყოს განათების სამართავებით უზრუნველყოფილი ავტომატური, მოძრავი სენსორული ტიპის განათების ჩამრთველებით, რომლებიც შეესაბამება ყველა ქვემოთ ჩამოთვლილს:
   - განათების სამართავები აღჭურვილი იქნება საიმედო ოპერაციული სისტემით და შეფასებული იქნება ამ მიზნით გამოყენებისთვის.
   - მოძრავი სენსორი გააქტიურდება დამკვებლის მოძრაობით საფეხურებზე ან საფეხურების ბაქნებზე.
   - განათების გამააქტიურებლები დაყენებული იქნება არაუმცირეს 15 წუთიანი მოქმედების პერიოდით.
   - გზა-კიბის განათება ჩაირთვება ავტომატური სენსორული ჩამრთველებით, ასეთის არსებობის შემთხვევაში, ისე, რომ შესასვლელში მდებარე ბაქანზე, შესასვლელში მდებარე ბაქნის მოსაზღვრე თითოეულ კიბის მარშსა და შესასვლელში მდებარე ბაქნის ზემოთ და ქვემოთ მდებარე ბაქნებზე მე-4 პუნქტით დადგენილი განათებულობის დონე საფეხურის გამოყენებამდე იქნება უზრუნველყოფილი.
   - კიბის სახელურები და ნებისმიერი კედელი ან მათ მომიჯნავედ მდებარე სხვა ზედაპირი არ იქნება ბასრი ან უხეში ელემენტების შემცველი.
   - კიბის სახელურები არ იტრიალებს მათი ბუდეების საზღვრებში.

არქიტექტურული პროექტი

№24

გზა- კიბე

დირექტორი :
ჯირილე მორგჩილაძე

არქიტექტორი:
ჯირილე მორგჩილაძე
გიორგი შონია
გოჩა ნადირაშვილი
ანა ნიკლაური

გეოლოგია:
გ.სიყმაშვილი
გ.სადრაძე

სახანძრო უსაფრთხოება:
ი. ჯვარაცხელია
მ.ძიძიგური

შ.პ.ს "დიზაინ სტუდიო"

მრავალბინიანი საცხოვრებელი სახლი

ქ.თბილისი არჩილ მეფის ქუჩა №14

საპროექტო ორგანიზაცია
შ.პ.ს "დიზაინ სტუდიო"

დამკვეთი:
შ.პ.ს "ვერსპექტივა 3 " № 402185381

კონსტრუქციული ტიპის დეტალები

გაძლიერებული ბეტონის სვეტი 40X40 მმ
ცეცხლმედეგობა 2 სთ.

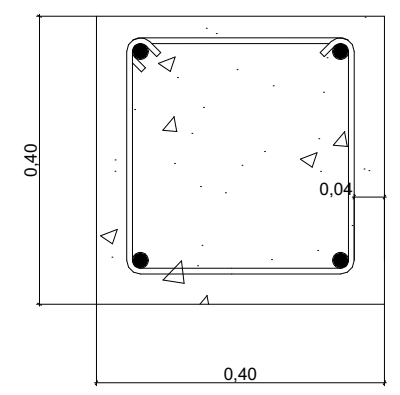

გაძლიერებული ბეტონის კედელი
გზა-კიბის შემომზღუდავები
ცეცხლმედეგობა 2 სთ.

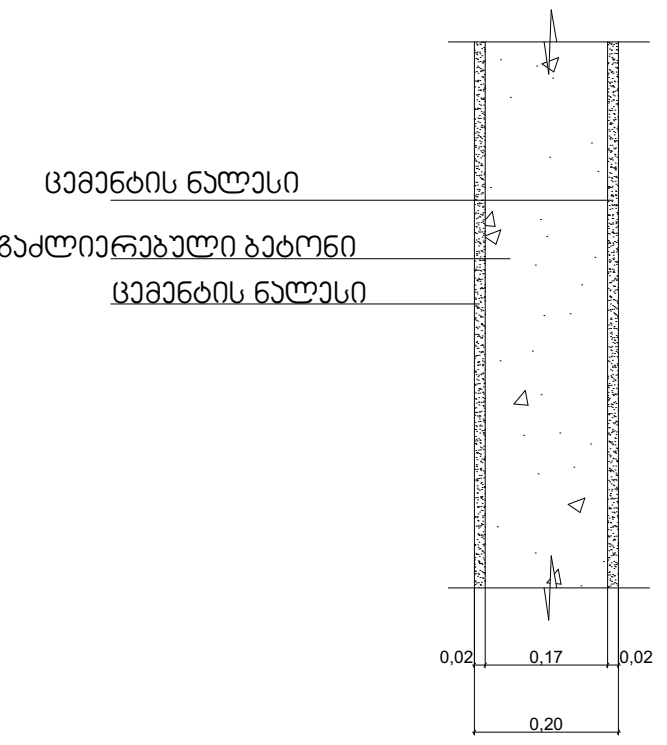

გაძლიერებული ბეტონის კოჭი
იატაკის და სახურავის ფილა
ცეცხლმედეგობა 2 სთ.

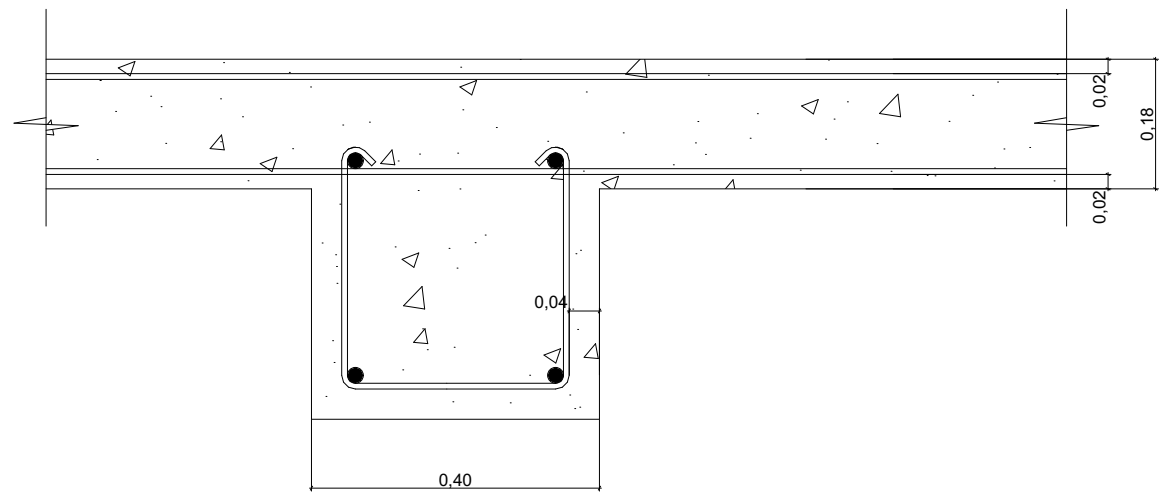

ბლოკის კედელი
ბინებს შორის გამყოფი ტიხარი
ცეცხლმედეგობა 1 სთ.

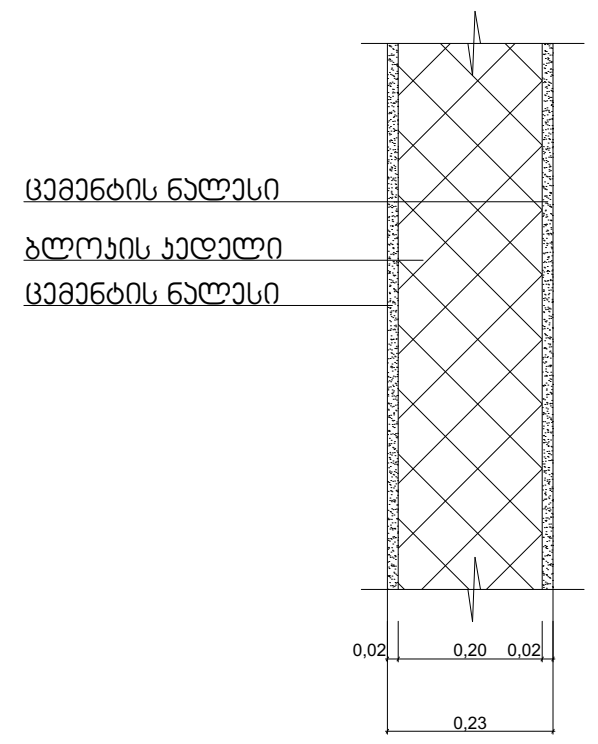

დირექტორი :
კირილე მორჩილაძე

არქიტექტორი:
კირილე მორჩილაძე
გიორგი შონია
გოჩა ნადირაშვილი
ანა წიკლაური

გეოლოგია:
გ.სიყმაშვილი
გ.სადრაძე

სახანძრო უსაფრთხოება:
ი. კვარაცხელია
მ.ძიძიგური

შ.პ.ს "დიზაინ სტუდიო"

მრავალბინიანი საცხოვრებელი სახლი

ქ.თბილისი არჩილ მეფის ქუჩა №14

საპროექტო ორგანიზაცია
შ.პ.ს "დიზაინ სტუდიო"

დამკვეთი:
შ.პ.ს "პერსპექტივა 3 " № 402185381

არქიტექტურული პროექტი

№60

ხ - 400