საქართველოს შინაგან საქმეთა სამინისტრო
საპატრულო პოლიციის დეპარტამენტი

MINISTRY OF INTERNAL AFFAIRS OF GEORGIA
PATROL POLICE DEPARTMENT

MIA 3 19 01177705

08/05/2019

მოქ. თ. ჩიქავას
ქ. თბილისი ს.ჩიქოვანის ქ. N 24 ბ. 11;
თქვენს 2019 წლის 8 მაისის განცხადებაზე

ასლი: საპატრულო პოლიციის დეპარტამენტის
ქ. თბილისის მთავარი სამმართველოს უფროსის
მოადგილეს ბ–ნ ლაშა ჯოხაძეს

საპატრულო პოლიციის დეპარტამენტში განხილულ იქნა თქვენი განცხადება, რომელიც ეხება ქ. თბილისი დავით აღმაშენებლის ხეივანი, ფირცხელიანის ქუჩა ს/კ 01.72.14.034.402-ის მიმდებარედ შესასვლელ-გამოსასვლელის და ფეხით მოსიარულეთა ბილიკის მოწყობას, რაზეც ითხოვთ წარმოდგენილი საგზაო მოძრაობის ორგანიზაციის სქემების შეთანხმებას.

ვითვალისწინებთ რა, ქ. თბილისის მერიის ტრანსპორტის საქალაქო სამსახურის თანხმობას, საპატრულო პოლიციის დეპარტამენტი ითანხმებს წარმოდგენილ დროებითი და მუდმივი მოძრაობის ორგანიზაციის სქემებს და არ არის წინააღმდეგი განახორციელოთ ზემოაღნიშნული სამუშაოები შემდეგი პირობების დაცვით:

- სამშენებლო ობიექტზე მისასვლელი გზა აღიჭურვოს მოძრაობის რეგულირების ტექნიკური საშუალებებით წარმოდგენილი სქემის შესაბამისად;
- დაცული იქნას გზის სავალი ნაწილის სისაუფთავე, არ დაუშვათ სამშენებლო მასალისა და ტექნიკის გზის სავალ ნაწილზე განთავსება;
- სამუშაოების დასრულებისთანავე ფეხით მოსიარულეთა ბილიკი მოყვანილ იქნას პირვანდელ მდგომარეობაში, დროებითი მოძრაობის რეგულირების ტექნიკურ საშუალებებს გაუკეთდეს დემონტაჟი და გზის მიერთების ადგილები აღიჭურვოს მოძრაობის რეგულირების ტექნიკური საშუალებებით შეთანხმებული საგზაო მოძრაობის ორგანიზაციის სქემების შესაბამისად;
- სამუშაოების დაწყების და დამთავრების შესახებ წინასწარ ეცნობოს საპატრულო პოლიციის დეპარტამენტის სამორიგეო ნაწილს (ტელ: 241-85-04; 241-85-05);

მეორე ადრესატს: გთხოვთ, უზრუნველყოთ კონტროლის დაწესება წერილში მითითებულ პირობების შესრულებაზე და მოძრაობის რეგულირების ტექნიკური საშუალებების

0190, თბილისი, ნოე რამიშვილის ქ. №38
№38 Noe Ramishvili St. 0190 Thilisi, Georgia
ტელ./Tel.: (+995 032) 2 41 42 42
ფაქსი/Fax: (+995 032) 2 41 85 02

განთავსების მდგომარეობაზე. შეუსრულებლობის შემთხვევაში გაატარეთ ზომები საქართველოს ადმინისტრაციულ სამართალდარღვევათა კოდექსის 134 მუხლით გათვალისწინებული მოთხოვნების შესაბამისად.

დანართი: 5 ფურცლად.

საპატრულო პოლიციის დეპარტამენტი /
საორგანიზაციო სამმართველო / საგზაო მოძრაობის
ზედამხედველობის განყოფილება
განყოფილების უფროსი
ბარბაქაძე დავით



ქალაქ თბილისის მუნიციპალიტეტის მერია

ტრანსპორტის საქალაქო სამსახური

წერილის ნომერი: **16-0119126403**
თარიღი: **06/05/2019**
პინი: **2517**

ადრესატი: ვასილი დარბაიძე
პირადი ნომერი: 01027090398
მისამართი: საქართველო, ქალაქი თბილისი, III მასივი, ზემო პლატო, კორპუსი 40, ბინა 26

გადაამოწმეთ: **document.municipal.gov.ge**

ბატონო ვასილ,

თქვენი მ/წლის 24 აპრილის განცხადებით (მერიაში რეგისტრაციის №19/01191142596-16; 24.04.2019წ.) წარმოდგენილი საგზაო მოძრაობის ორგანიზების სქემა სამსახურის მიერ შეთანხმებულია.

ამასთან გაცნობებთ, რომ სამუშაოს დასრულების შემდეგ დემონტაჟი უნდა გაუკეთდეს დროებით დამონტაჟებულ საგზაო მოძრაობის ორგანიზების ტექნიკურ საშუალებებს და ქუჩის სავალი ნაწილი მოყვანილი იქნას პირვანდელ მდგომარეობაში.

დანართი: 6 ფურცელი.

პატივისცემით,

მამუკა მუმლაძე

პირველადი სტრუქტურული ერთეულის
ხელმძღვანელი (საქალაქო სამსახურის უფროსი)

ქ. თბილისის მუნიციპალიტეტის მერია MSDA-013 * 405026877 *

გამოყენებულია კვალიფიციური
ელექტრონული ხელმოწერა/
ელექტრონული შტამპი

"შ ე თ ა ნ ხ მ ე ბ უ ლ ი ა"
ქ. თბილისის მუნიციპალიტეტის მერიის ტრანსპორტის საქალაქო სამსახურის უფროსი

---------------------------- მ. მუმლაძე

/---3.-/---05---/ 2018 წ.

"შ ე თ ა ნ ხ მ ე ბ უ ლ ი ა"
ქ. თბილისის საპატრულო პოლიციის უფროსის მოადგილე

---------------------------- ლ. ჯოხაძე

/------/-----------/ 2018 წ.

Visual ART Studio

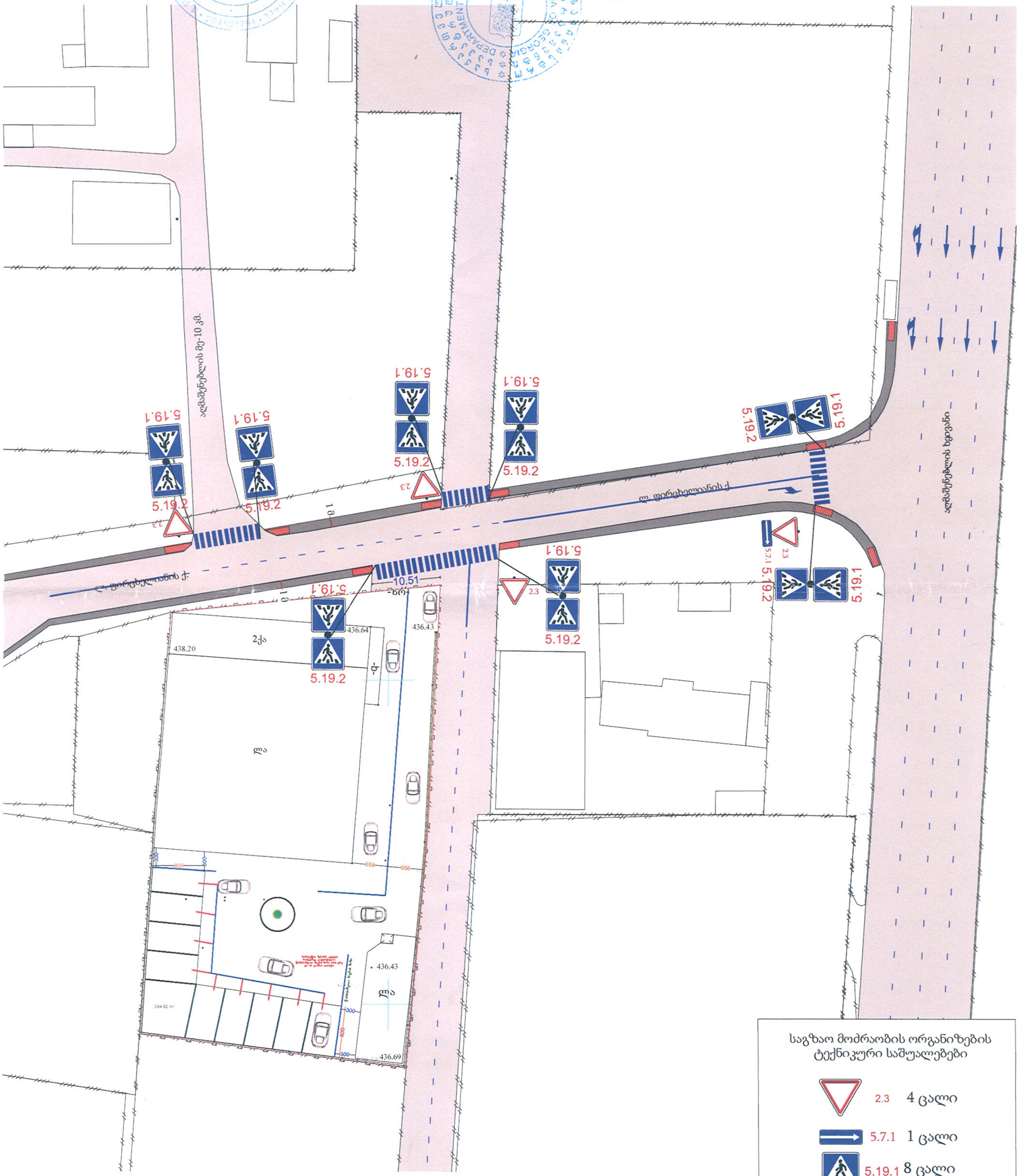

საგზაო მოძრაობის ორგანიზების ტექნიკური საშუალებები

▽	2.3	4 ცალი
⇨	5.7.1	1 ცალი
	5.19.1	8 ცალი
	5.19.2	8 ცალი
	პანდუსები შშმ პირებისათვის	სიგრძე - 3მ სიგანე - 1მ დახრა - 5%

მისამართი: ქ. თბილისი, დავით აღმაშენებლის ხეივანი №156 ს/კ 01.72.14.034.402

დამკვეთი	დირექტორი	ზ. გამხიტაშვილი			
შპს ჯინგო	შეასრულა	შ.პ.ს. Visual Art Studio			
	ფურც.	ფურც.	ფორმატი	მასშტაბი	თარიღი
	1	1	A3		11.01.2019
	საგზაო მოძრაობის ორგანიზების სქემა				

"შ ე თ ა ნ ხ მ ე ბ უ ლ ი ა"
ქ. თბილისის მუნიციპალიტეტის მერიის ტრანსპორტის საქალაქო სამსახურის უფროსი

________________ მ. მუმლაძე

/ 3 / 05 / 2018 წ.

"შ ე თ ა ნ ხ მ ე ბ უ ლ ი ა"
ქ. თბილისის საპატრულო პოლიციის უფროსის მოადგილე

________________ ლ. ჯოხაძე

/ ____ / ________ / 2018 წ.

Visual ART Studio

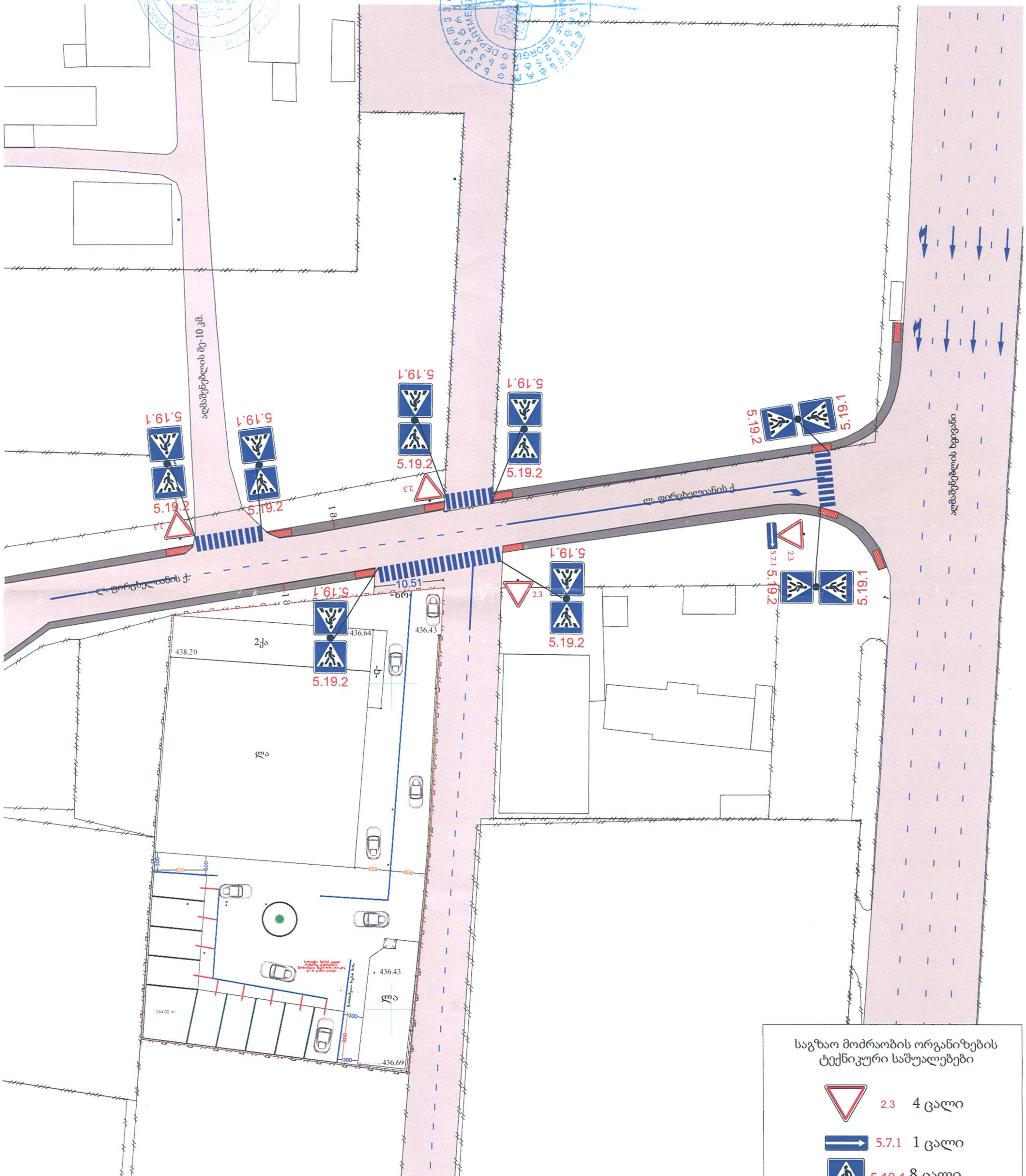

საგზაო მოძრაობის ორგანიზების ტექნიკური საშუალებები

2.3	4 ცალი	
5.7.1	1 ცალი	
5.19.1	8 ცალი	
5.19.2	8 ცალი	
	პანდუსები შშმ პირებისათვის სიგრძე - 3მ სიგანე - 1მ დახრა - 5%	

მისამართი: ქ. თბილისი, დავით აღმაშენებლის ხეივანი №156 ს/კ 01.72.14.034.402

დამკვეთი	დირექტორი	ზ. გამხიტაშვილი			
	შეასრულა	შ.პ.ს. Visual Art Studio			
შპს ჯინგო	ფურც.	ფურც.	ფორმატი	მასშტაბი	თარიღი
	1	1	A3		11.01.2019
	საგზაო მოძრაობის ორგანიზების სქემა				

შპს • VIZUAL ART STUDIO • VIZUAL ART STUDIO • LTD • 406082670

ქალაქ ზუგდიდში, ე.ჭავჭავაძის ქუჩაზე №156 ს/კ 01.72.14.034.402 მდებარე მიწის ნაკვეთის სამშენებლო პროექტის ტრანსპორტის მართვის ორგანიზების სქემა

ავტორი	ა. ბერიძე				
ხელმძღვანელი	ნ. ბერიძე				
კონტროლი	ნ. ბერიძე				
დამტკიცება					
თარიღი	11.01.2019		A3	1	1

შპს „ვიზუალ არტ სტუდიო"
ს/კ 406082670

ქალაქ ზუგდიდში, ე.ჭავჭავაძის ქუჩაზე მიმდებარედ მიწის ნაკვეთის სამშენებლო პროექტის ტრანსპორტის მართვის ორგანიზების სქემა

ნიშნები

- 1.26 10 ცალი
- 3.20 5 ცალი
- 3.21 2 ცალი
- 3.24 7 ცალი
- 3.24 5 ცალი
- 3.25 3 ცალი
- ასაკრძალავი ნიშნების ზონა
- სამშენებლო მოედანი
- ბეტონის ღობე
- ხანძარსაწინააღმდეგო ინვენტარის ადგილი (ყუთი)
- 2 ცალი
- სანიაღვრე ჭა
- 3 ცალი

შპს „ვიზუალ არტ სტუდიო"
ს/კ 406082670

ქუჩის ხელობა

ობიექტის დასახელება

ავტორი:	ავტორი:	ფურცლის ნომერი	A3		11.01.2019
1	1				თარიღი

ხელმძღვანელი	ხ. ჯავახიშვილი	
ინჟინერი	ვ.ა.ხ. Visual Art Studio	

ბინის მესაკუთრეთა ამხანაგობა "ვეფხისტყაოსანი 156"-ის მრავალბინიანი საცხოვრებელი სახლის დემონტაჟი და ახალი მშენებლობა

მისამართი: ქ. თბილისი, ვაჟა-ფშაველას გამზირი №156 ბ/კ 01.72.14.034.402

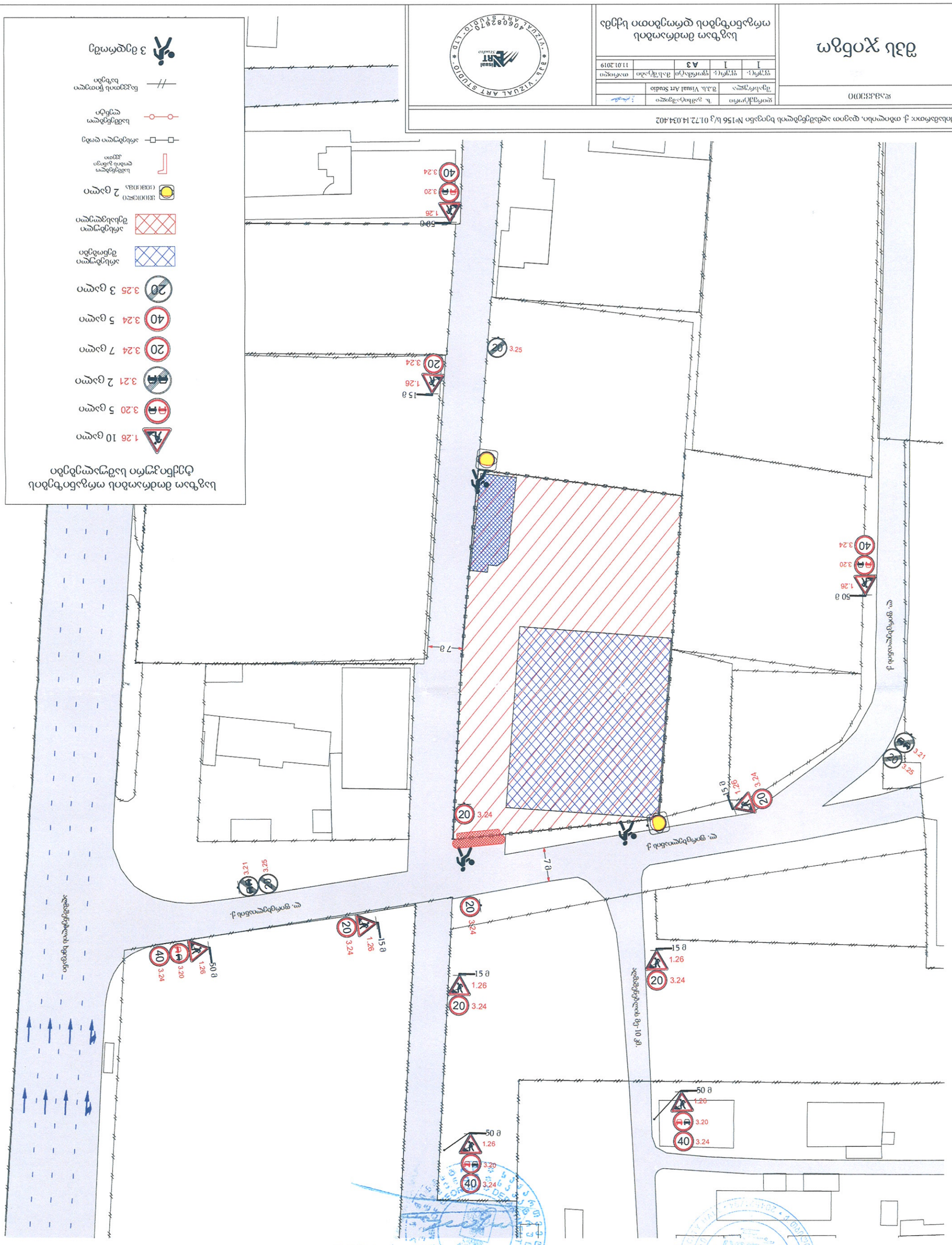

შპს "ვიზუალ არტ სტუდიო"
ქ. თბილისი ვაჟა-ფშაველას გამზირი №156 ბ/კ 01.72.14.034.402
ტელ: 599 55 55 55

ხელმძღვანელი _____ ბ. ჯავახიშვილი
9 / 05 / 2018 წ.

შპს "ვიზუალ არტ სტუდიო"
ქ. თბილისი ვაჟა-ფშაველას გამზირი №156 ბ/კ 01.72.14.034.402
ტელ: 599 55 55 55

ხელმძღვანელი _____ ბ. ჯავახიშვილი
9 / 05 / 2018 წ.

საქართველოს შინაგან საქმეთა სამინისტრო
ქ. თბილისის საგზაო პოლიციის დეპარტამენტი

ხელმძღვანელი _____ ლ. ჯ(ე)ბანაძე
/ / 2018 წ.

Visual Art Studio

შ.პ.ს. „N.A.D.“

E-mail: nibachiashvili@gmail.com
მობ. ტელ. +995 574 887 447

მისამართი: ქ.თბილისი, დ.აღმაშენებლის №156

კონსტრუქციული ნაწილი

საჩრდილობელი

დირექტორი: _____ / ნ.ბაჩიაშვილი /

შეასრულა: _____ / ნ.ბაჩიაშვილი /

ქ.თბილისი
2024 წ.

E-mail: nibachiashvili@gmail.com
მობ. ტელ. +995 574 887 447

განმარტებითი ბარათი

1. პროექტი საჩრდილობელი, მისამართი: ქ.თბილისი, დ.აღმაშენებლის №156 კონსტრუქციული ნაწილი მოიცავს მუშა ნახაზების კომპლექტს რომელიც შესრულებულია, არქიტექტურული გადაწყვეტის და სხვა დავალებების და საქართველოსი მოქმედი ნორმატიული აქტების გათვალისწინებით:

სამშ. ნორმები და წესები ან 02.01-08 „შენობების და ნაგებობების ფუძე-საძირკვლები„
სამშ. ნორმები და წესები ან 2-02.01-83 „შენობების და ნაგებობების ფუძე-საძირკვლები„
სამშ. ნორმები და წესები ან 01.01-09 „სეისმომედეგი მშენებლობა„
სამშ. ნორმები და წესები ან 2.03.11-85 „რკინაბეტონის კონსტრუქციები„

2. წარმოდგენილი არქიტექტურული ნაწილის მიხედვით საპროექტო შენობა არის ერთსართულიანი მაქსიმალური გაბარიტული ზომებით 17.80 X 8.30 , სახურავი არის ერთქანობიანი. შენობა თავისი მახასიათებლებით მიეკუთვნება II კლასის შენობას. შენობა გადაწყვეტილია ლითონის კარკასში: ლითონის მილკვადრატების სვეტები და სხვა მზიდი ელემენტები ხისტადაა დაკავშირებული ერთმანეთთან, რომელიც ქმნიან ერთიან ხისტ სისტემას, რაც თავის მხრივ უზრუნველყოფს შენობის მდგრადობას როგორც სეისმიური ასევე სხვა დატვირთვების მიმართ.

3. დატვირთვების შეკრება ჩატარებულია სამშნებლო ნორმებისა და წესების 2.01.07-85-ის შესაბამისად, თოვლის დატვირთად მიღებულია 50 კგ/მ^2

შენობის საანგარიშო მოდელზე მოდებულია შემდეგი სახის დატვირთვები:
დატვირთვა 1 საკუთარი და მუდმივი
დატვირთვა 2 ხანგრძლივმოქმედი
დატვირთვა 3 სესიმური X მიმართულებით
დატვირთვა 4 სესიმური Y მიმართულებით

4. კონსტრუქციული სქემის მიხედვით საპროექტო შენობის საძირკველი მოწყობილი იქნება რკ/ბეტონის წერტილოვანი საძირკველი სიმაღლე 600X600X470

5. საძირკვლის ბალიშების ნიშულის ქვემოთ მოწყოს 10 სმ-ის მქონე ბეტონის მომზადება B7.5 კლასის ბეტონისგან
6. საპროექტო კოლონები ლითონის მილკვადრატი 10X10
8. ფილა მონოლითური რკ/ბეტონის ფილები სისქით 20 სმ,.
9. კედლების შევსება მოხდეს წვრილი ბლოკებით, კედლების და ტიხრების წყობაში გამოყენებული იქნას ქვიშა-ცემენტის ხსნარი არანაკლებ M50 მარკის
12. არმატურის გადაღუნვა მოხდეს ცივ მდგომარეობაში, არმატურის ღეროების შეერტება მათი გადაკვეთის ადგილებზე განხორციელდეს მავთულებით. საყალიბო, არმატურის და ბეტონის სამუშოები და მათი შესრულების ხარისხის კონტროლი განხორცილედეს „სამშნებლო ნორმები და წესების 3.03.01.87-ის შესაბამისად.
13- საძირკვლის ბალიშების ქვაბულის მიღება აუცილებელია ინჟინერ-გეოლოგის მიერ.

შეასრულა: _____ / ნ.ბაჩიაშვილი /

E-mail: nibachiashvili@gmail.com
მობ. ტელ. +995 574 887 447

საძირკვლის გეგმა

მ 1:100

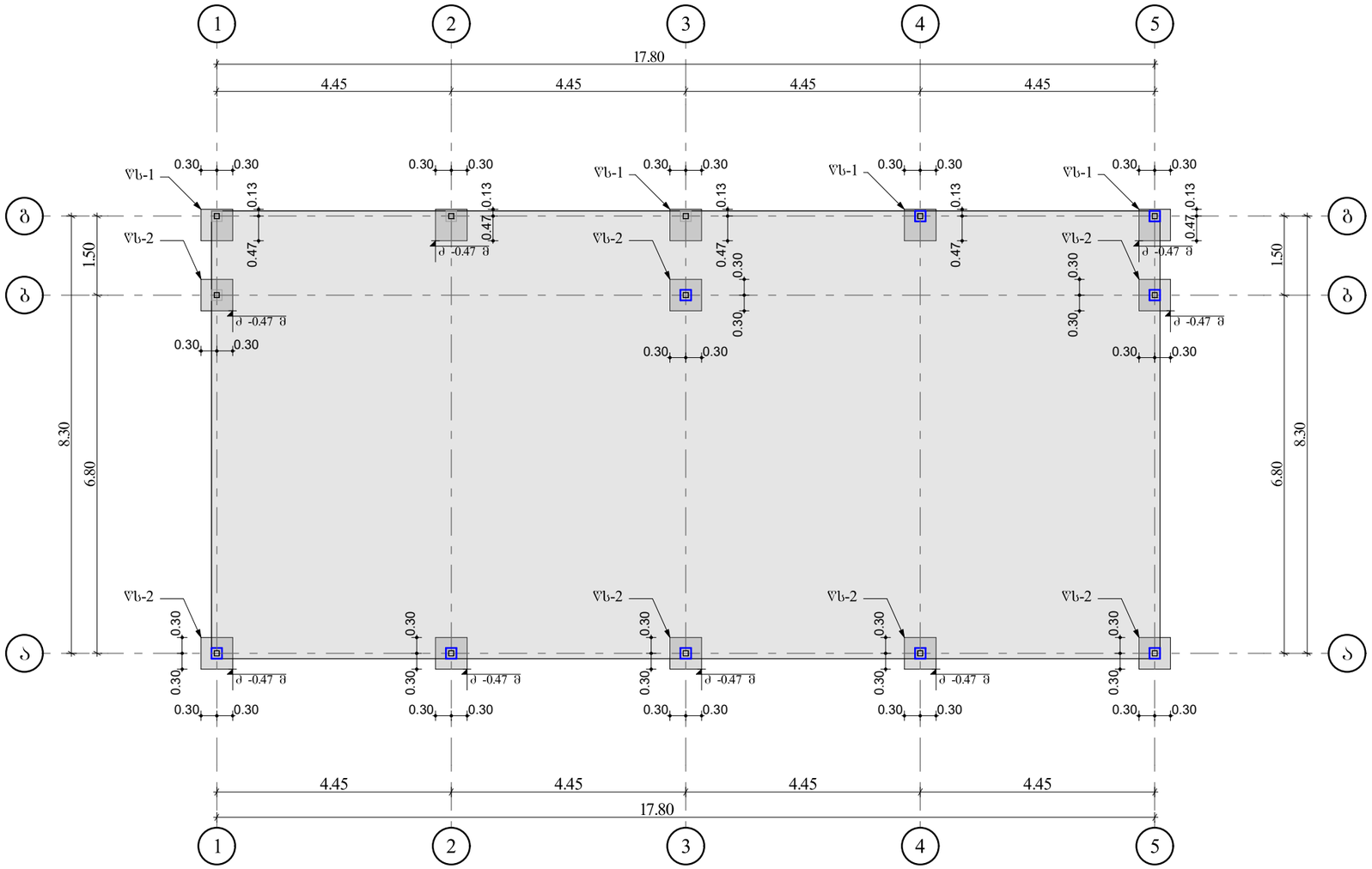

* საქართველო შპს N.A.D. 406089860 GEORGIA. N.A.D. LTD *

ექსპლიკაცია

შენიშვნა :

საპროექტო ორგანიზაცია

შ.პ.ს. „N.A.D.“

ქობილისი,
ბერი გაბრიელ სალოსის გამზირი №157

დამკვეთი

თჩიქავა

ქობილისი, დავით აშენებლის №156

პროექტის სახელწოდება

საჩრდილობელი

დირექტორი	ნაბიაშვილი	
არქიტექტორი		
კონსტრუქტორი	ნაბიაშვილი	
შეასრულა		
ფურცლის დასახელება	კონსტრუქციული ნაწილი	
სტადია		
თარიღი		
მასშტაბი		
ფორმატი	ფურცლები	ფურცელი
A-3		ა-

საძირკველის კვეთი
ფს-1

ფს-1

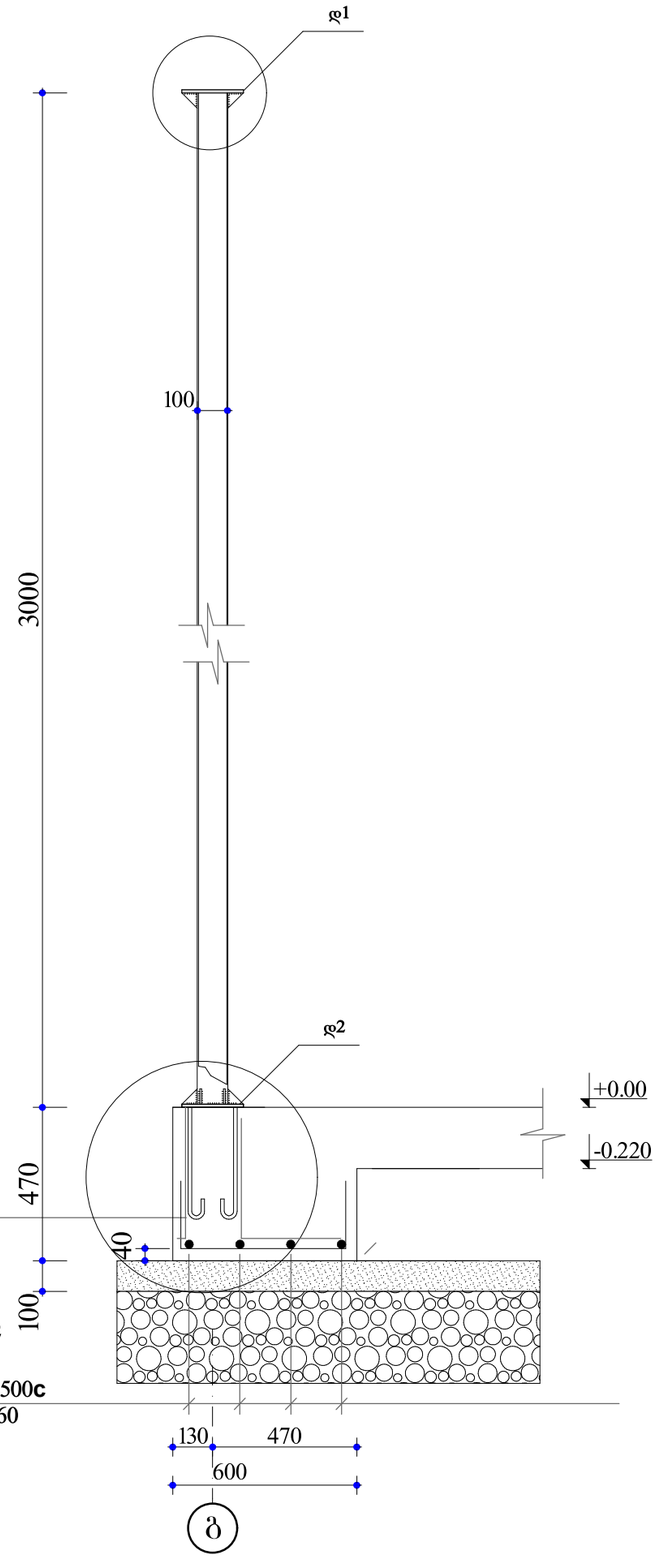

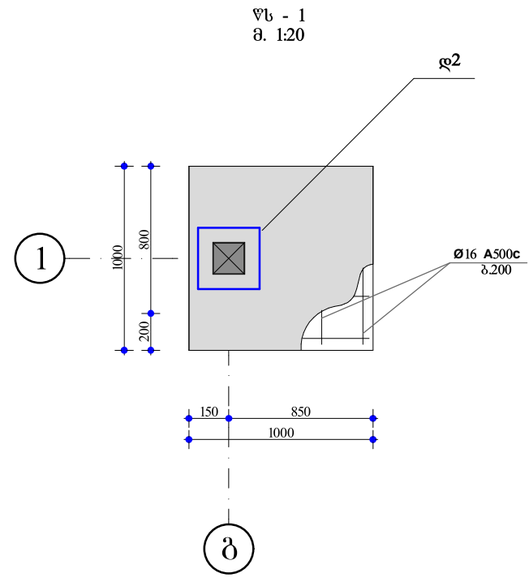

დ-1

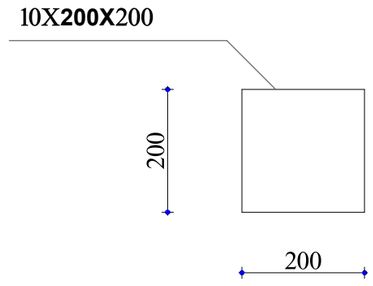

ჩდ-2

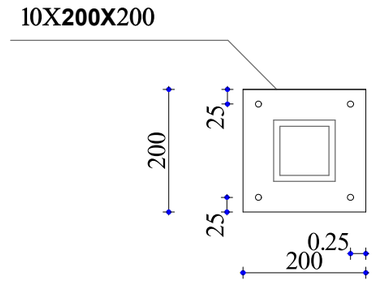



ექსპლიკაცია

შენიშვნა :

საპროექტო ორგანიზაცია

შ.პ.ს. „N.A.D.“

ქობილისი,
ბერი გაბრიელ სალოსის გამზირი №157

დამკვეთი

თჩიქავა

ქობილისი, დაღმაშენებლის №156

პროექტის სახელწოდება

საჩრდილობელი

დირექტორი	ნ.ბაჩიაშვილი	
არქიტექტორი		
კონსტრუქტორი	ნ.ბაჩიაშვილი	
შეასრულა		
ფურცლის დასახელება	კონსტრუქციული ნაწილი	
სტადია		
თარიღი		
მასშტაბი		
ფორმატი	ფურცლები	ფურცელი
A-3		1

საძირკვლის კვეთი
ფს-2

ფს-2

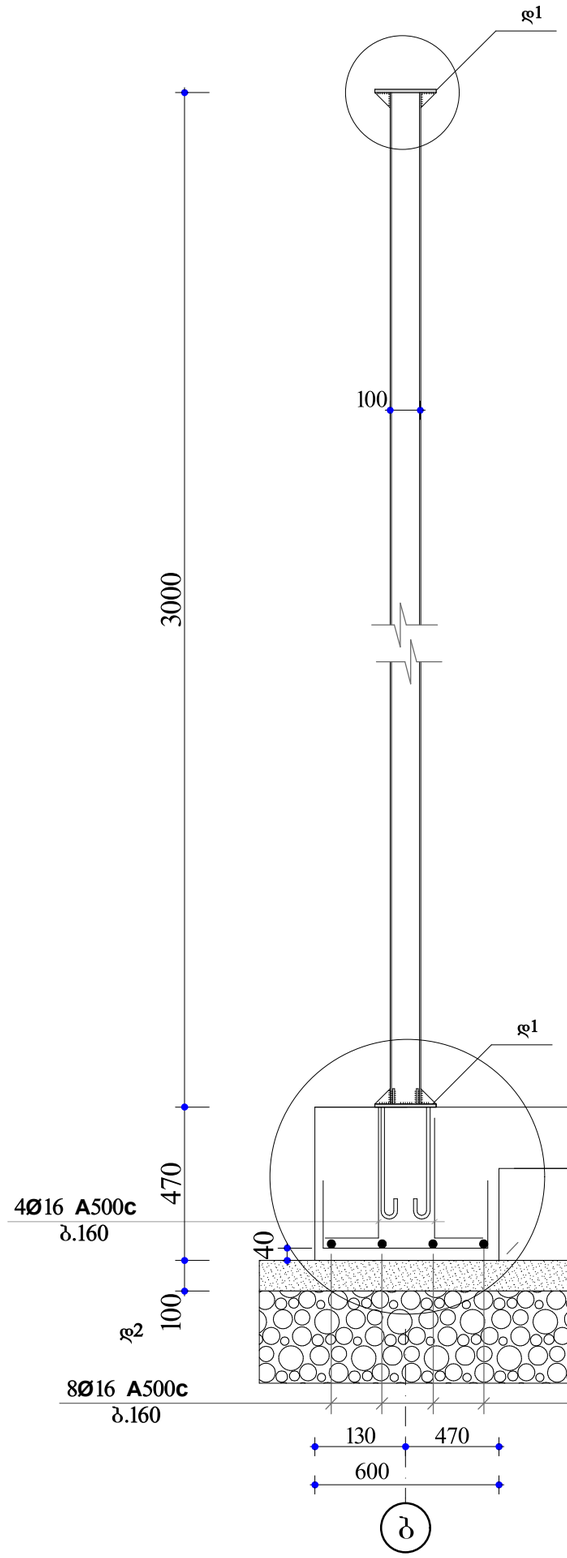

ფს - 1
მ. 1:20

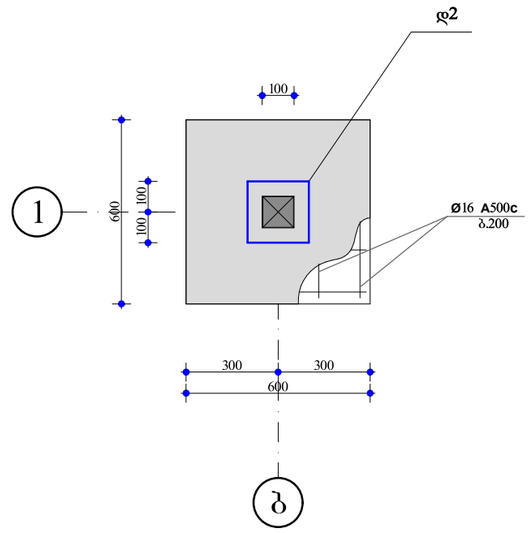

დ-1

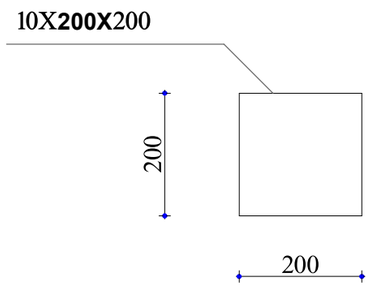

ჩდ-1

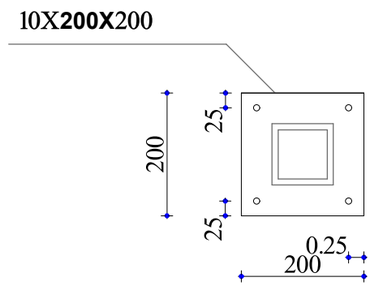



ექსპლიკაცია

შენიშვნა :

საპროექტო ორგანიზაცია

შ.პ.ს. „N.A.D.“

ქობილისი,
ბერი გაბრიელ სალოსის გამზირი №157

დამკვეთი

თანიქავა

ქობილისი, დაღმაშენებლის №156

პროექტის სახელწოდება

საჩრდილობელი

დირექტორი	ნაბანიაშვილი	
არქიტექტორი		
კონსტრუქტორი	ნაბანიაშვილი	
შეასრულა		
ფურცლის დასახელება	კონსტრუქციული ნაწილი	
სტადია		
თარიღი		
მასშტაბი		
ფორმატი	ფურცლები	ფურცელი
A-3		ა-

კვანძები

საძირკველის კვეთი

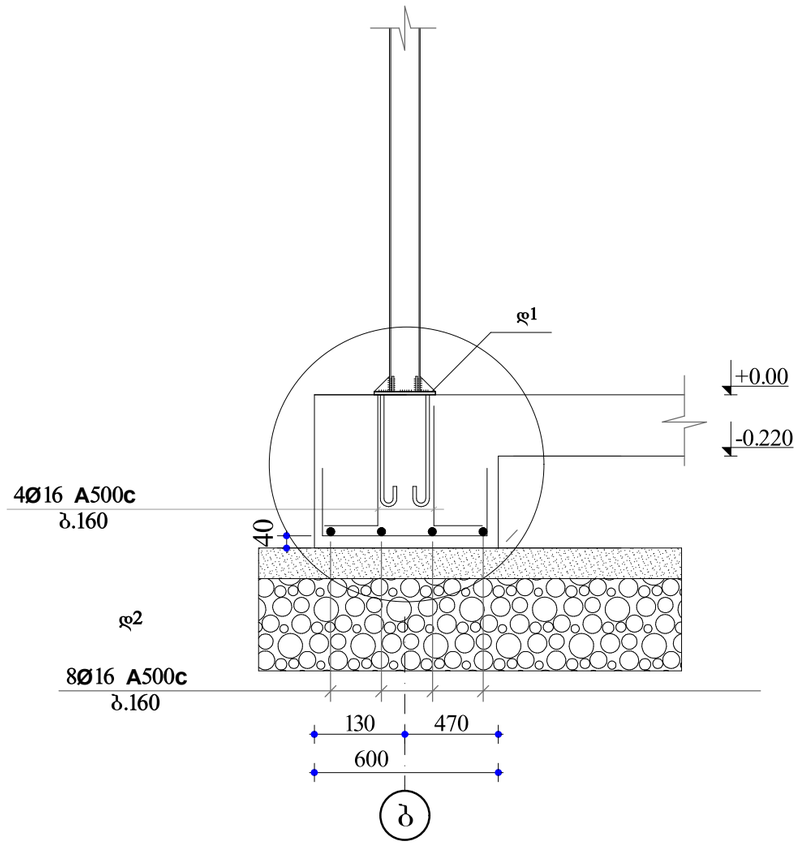

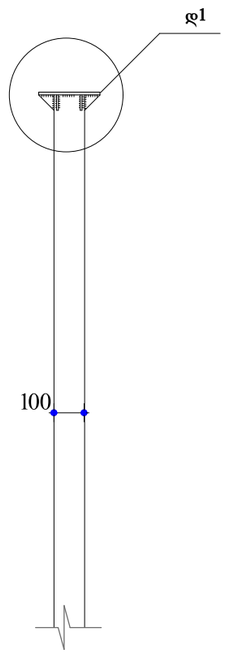

დ-1

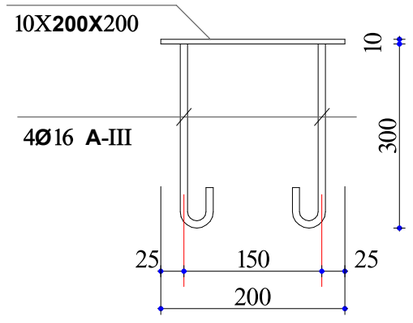

დ-2

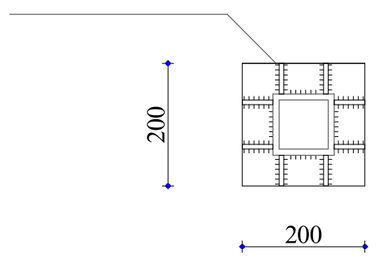



ექსპლიკაცია

შენიშვნა :

საპროექტო ორგანიზაცია

შ.პ.ს. „N.A.D.“

ქ.თბილისი,
ბერი გაბრიელ სალოსის გამზირი №157

დამკვეთი

თ.ჩიქავა

ქ.თბილისი, დაღმაშენებლის №156

პროექტის სახელწოდება

საჩრდილობელი

დირექტორი	ნ.ბაჩიაშვილი	
არქიტექტორი		
კონსტრუქტორი	ნ.ბაჩიაშვილი	
შეასრულა		
ფურცლის დასახელება	კონსტრუქციული ნაწილი	
სტადია		
თარიღი		
მასშტაბი		
ფორმატი	ფურცლები	ფურცელი
A-3		ქ-

ფილა Ფ-1-ის არმირება

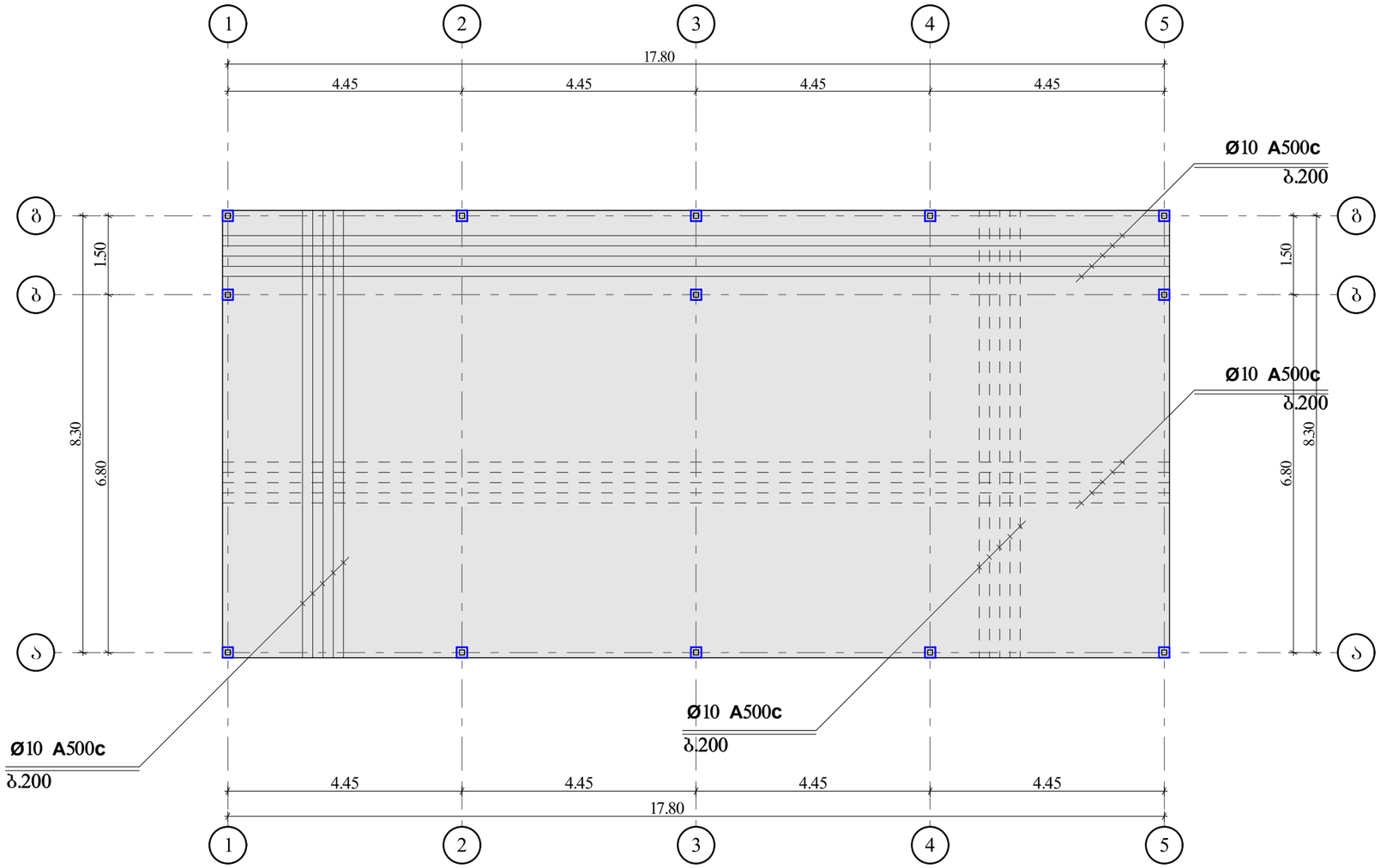

ფილა Ფ-1-ის არმირება

კვეთი 1–1 მ. 1:20

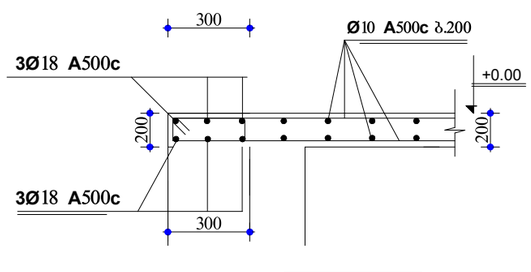

კვეთი 2–2 მ. 1:20

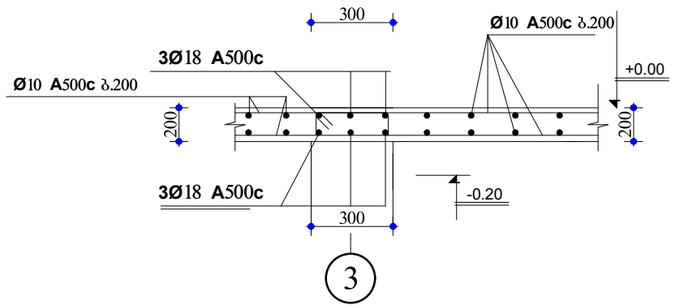

ექსპლიკაცია

შენიშვნა :

საპროექტო ორგანიზაცია

შ.პ.ს. „N.A.D.“

ქობილისი,
ბერი გაბრიელ სალოსის გამზირი №157

დამკვეთი

თ.ჩიქავა

ქობილისი, დ.აღმაშენებლის №156

პროექტის სახელწოდება

საჩრდილობელი

დირექტორი	ნ.ბაჩიაშვილი	
არქიტექტორი		
კონსტრუქტორი	ნ.ბაჩიაშვილი	
შეასრულა		
ფურცლის დასახელება	კონსტრუქციული ნაწილი	
სტადია		
თარიღი		
მასშტაბი		
ფორმატი	ფურცლები	ფურცელი
A-3		ა

ფილა ფ-1-ის არმირება

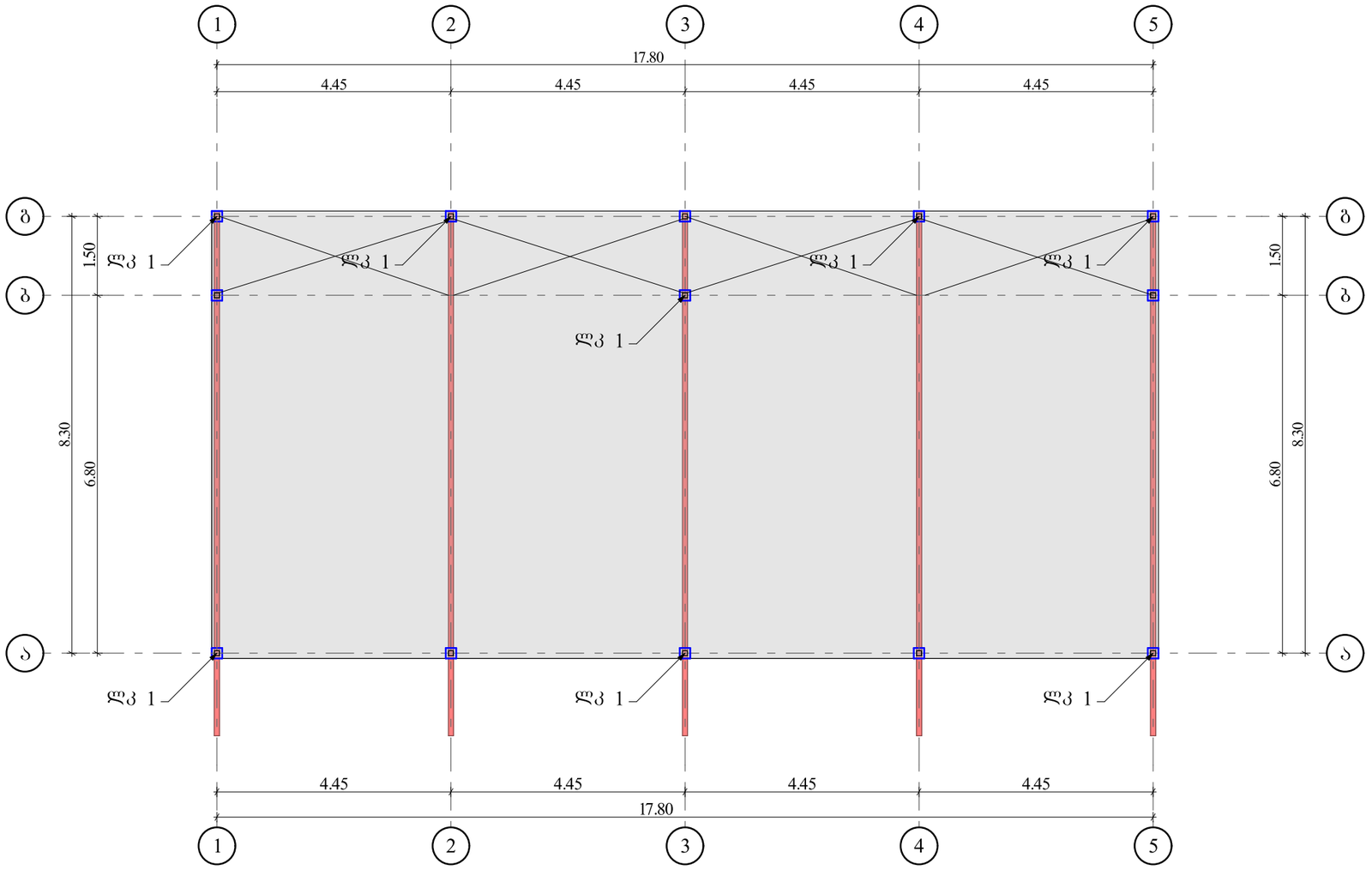

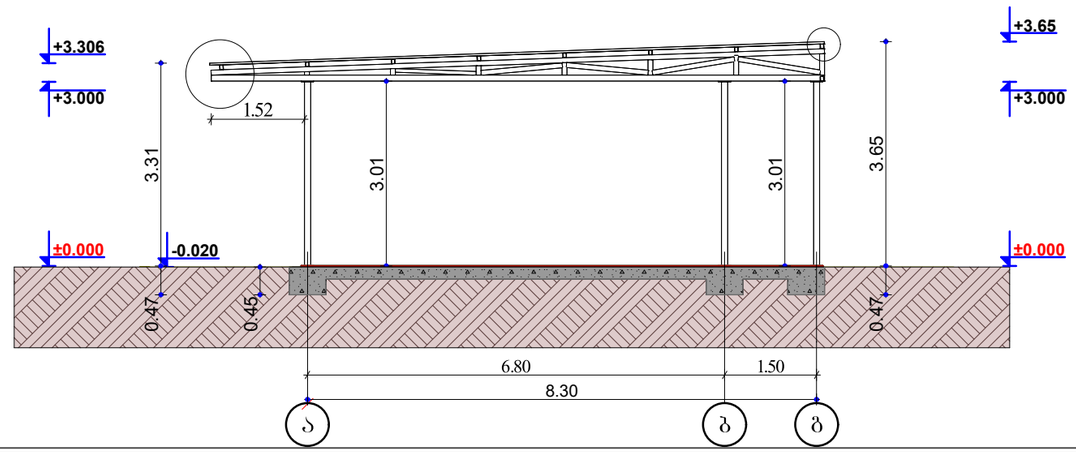

მარკა	პოზ. N	პროფილი
ფილა ფ-1 (5 ცალი)	1	5*80*80 (ქვედა სარტყელი)
	2	5*80*80 (ქვედა სარტყელი)
	3	5*80*80 (დგარი)
	4	5*80*80 (ირიბანი)

ექსპლიკაცია

შენიშვნა :

საპროექტო ორგანიზაცია

შ.პ.ს. „N.A.D.“

ქ.თბილისი,
ბერი გაბრიელ სალოსის გამზირი №157

დამკვეთი

თ.ჩიქავა

ქ.თბილისი, დ.აღმაშენებლის №156

პროექტის სახელწოდება

საჩრდილობელი

დირექტორი	ნ.ბაჩიაშვილი	
არქიტექტორი		
კონსტრუქტორი	ნ.ბაჩიაშვილი	
შესრულა		

ფურცლის დასახელება	კონსტრუქციული ნაწილი
სტადია	
თარიღი	
მასშტაბი	

ფორმატი	ფურცლები	ფურცელი
A-3		2

დეტ. № - 1

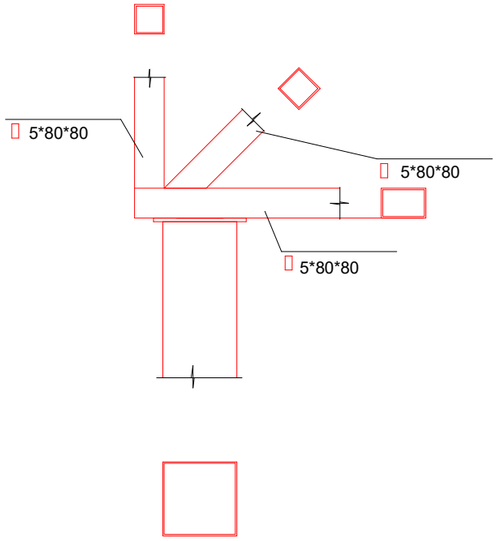

დეტ. № - 3

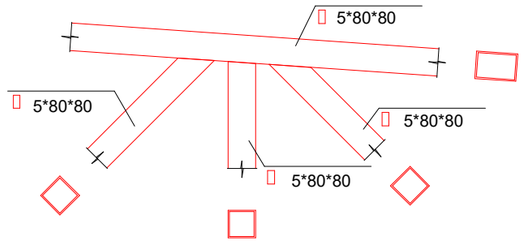

დეტ. № - 5

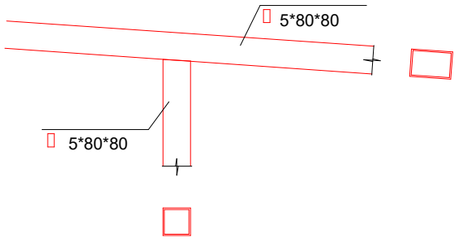

4

დეტ. № - 4

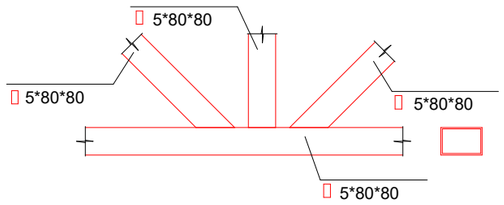

დეტ. № - 7

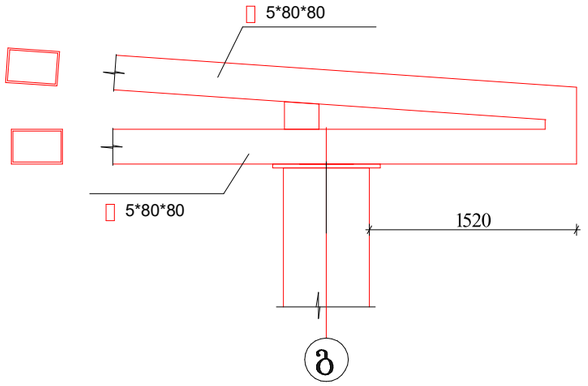

დეტ. № - 2

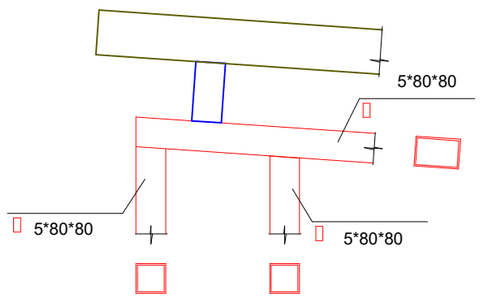

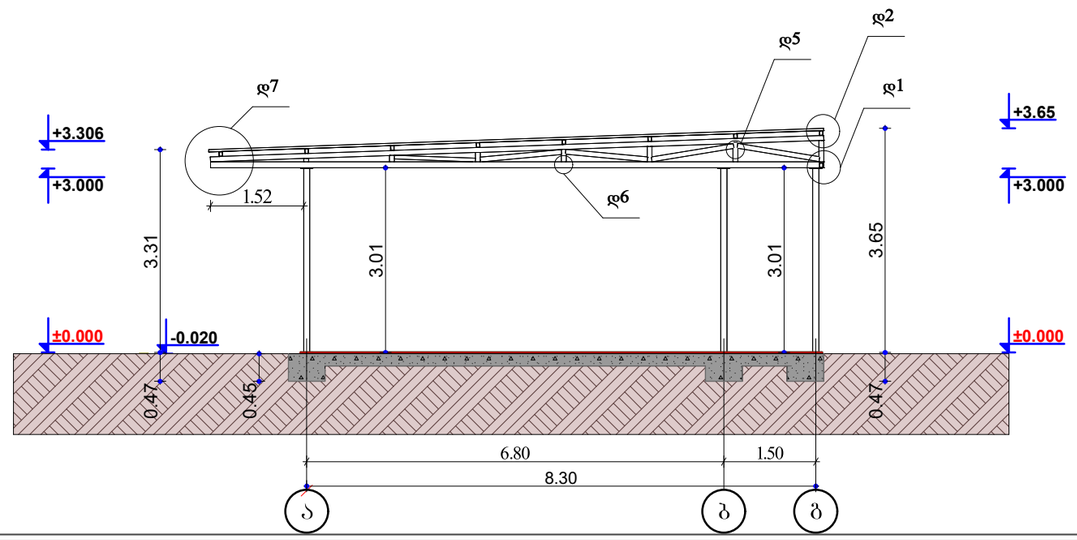

ექსპლიკაცია

შენიშვნა :

საპროექტო ორგანიზაცია

შ.პ.ს. „N.A.D.“

ქობილისი,
ბერი გაბრიელ სალოსის გამზირი №157

დამკვეთი

თჩიქავა

ქობილისი, დ.აღმაშენებლის №156

პროექტის სახელწოდება

საჩრდილობელი

დირექტორი	ნ.ბაჩიაშვილი	
არქიტექტორი		
კონსტრუქტორი	ნ.ბაჩიაშვილი	
შესრულა		
ფურცლის დასახელება	კონსტრუქციული ნაწილი	
სტადია		
თარიღი		
მასშტაბი		
ფორმატი	ფურცლები	ფურცელი
A-3		ა