საქართველოს შინაგან საქმეთა სამინისტროს
საპატრულო პოლიციის დეპარტამენტი

MINISTRY OF INTERNAL AFFAIRS OF GEORGIA
PATROL POLICE DEPARTMENT

25/06/2024

MIA 6 24 01895787

მოქ: ლალიაშვილი ლევან
რუსთავი, XII მიკრო/რაიონი, N 5, ბინა 59
თქვენს 2024 წლის 25 ივნისის განცხადებაზე

ასლი: შსს საპატრულო პოლიციის დეპარტამენტის
ქ. თბილისის მთავარ სამმართველოს

შსს საპატრულო პოლიციის დეპარტამენტში განხილულ იქნა თქვენი განცხადება, რომელშიც ითხოვთ ქ.თბილისში, ქუჩა ქერჩის , N 6-ში არსებულ მიწის ნაკვეთზე (საკადასტრო კოდი: 01.11.05.029.519) სამშენებლო დამცავი ღობის მშენებლობის და საგზაო-სატრანსპორტო ინფრასტრუქტურის ნაკადების მიმართულების საგზაო მოძრაობის ორგანიზაციის წარმოდგენილი დროებითი და მუდმივი სქემების შეთანხმებას.

ვითვალისწინებთ რა, ს.ს.ი.პ. ტრანსპორტისა და ურბანული განვითარების სააგენტოს (25.06.24წ 16-01241764086) თანხმობას შსს საპატრულო პოლიციის დეპარტამენტი ითანხმებს საგზაო მოძრაობის უსაფრთხოების კუთხით წარმოდგენილ დროებითი და მუდმივი მოძრაობის ორგანიზაციის სქემებს და არ არის წინააღმდეგი განახორციელოთ აღნიშნული სამუშაოები შემდეგი პირობების დაცვით:

- ქვეითად მოსიარულეთა უსაფრთხოების მიზნით დამცავი ღობის ფარგლებში მოეწყოს ქუჩის სავალი ნაწილის მხრიდან ქვეითად მოსიარულეთა ბილიკი, ღობე გზის სავალი ნაწილის მხრიდან გადაიხუროს და ღამის საათებში განათდეს;
- სამშენებლო ობიექტზე მისასვლელი გზა (სამუშაოების განხორციელების პროცესში) აღიჭურვოს მოძრაობის რეგულირების ტექნიკური საშუალებებით შეთანხმებული სქემების შესაბამისად, ხოლო მიმდებარე ტერიტორიაზე არსებულ მოძრაოის ორგანიზების ტექნიკურ საშუალებებს გაუკეთდეს დროებით დემონტაჟი ან შეიფუთოს;
- საგზაო მოძრაობის რეგულირებისთვის და ფეხით მოსიარულეთა უსაფრთხო გადაადგილების მიზნით სამუშაოების მწარმოებლის მიერ გამოყოფილ იქნეს სპეც. ტანსაცმლით და ალმით აღჭურვილი საჭირო რაოდენობის თანამშრომელი;
- დაცული იქნას გზის სავალი ნაწილის სისაუფთავე, არ დაუშვათ სამშენებლო მასალისა და ტექნიკის გზის სავალ ნაწილზე განთავსება;
- სამუშაოების დასრულებისთანავე ფეხით მოსიარულეთა ბილიკი მოყვანილ იქნას პირვანდელ მდგომარეობაში, დროებითი მოძრაობის რეგულირების ტექნიკურ

0190, თბილისი, ნოე რამიშვილის ქ. №38
№38, Noe Ramishvili St. 0190, Tbilisi, Georgia
ტელ./Tel.: (+995 032) 2 41 42 42
ფაქსი/Fax: (+995 032) 2 41 85 02
E-mail: patrolinfo@mia.gov.ge

საშუალებებს გაუკეთდეს დემონტაჟი და გზის მიერთების ადგილები აღიჭურვოს მოძრაობის რეგულირების ტექნიკური საშუალებებით შეთანხმებული საგზაო მოძრაობის ორგანიზაციის სქემების შესაბამისად;

- სამუშაოების დაწყების შესახებ წინასწარ ეცნობოს ქ. თბილისის მუნიციპალიტეტის მერიის სსიპ ქონების მართვის სააგენტოს და შსს საპატრულო პოლიციის დეპარტამენტის სამორიგეო ნაწილს (241–85–04; 241–85–05).

მეორე ადრესატს: გთხოვთ, უზრუნველყოთ კონტროლის დაწესება წერილში მითითებულ პირობების შესრულებაზე და მოძრაობის რეგულირების ტექნიკური საშუალებების განთავსების მდგომარეობაზე. შეუსრულებლობის შემთხვევაში გაატარეთ ზომები საქართველოს ადმინისტრაციულ სამართალდარღვევათა კოდექსის 134 მუხლით გათვალისწინებული მოთხოვნების შესაბამისად.

დანართი: სქემა 1 ფაილად

საპატრულო პოლიციის დეპარტამენტი /
საორგანიზაციო სამმართველო / საგზაო მოძრაობის
ზედამხედველობის განყოფილება
განყოფილების უფროსი
ბარბაქაძე დავით

ქალაქ თბილისის მუნიციპალიტეტის საჯარო სამართლის იურიდიული პირი – ქალაქ თბილისის მუნიციპალიტეტის ტრანსპორტისა და ურბანული განვითარების სააგენტო

წერილის ნომერი: **16-01241764086**
გაცემის თარიღი: **25/06/2024**

ადრესატი: ლევან ლალიაშვილი
პირადი ნომერი: 14001026895
მისამართი: საქართველო, ქალაქი რუსთავი, XII მიკრო/რაიონი, N 5, ბინა 59

ქალაქ თბილისის მუნიციპალიტეტის სსიპ - ქალაქ თბილისის მუნიციპალიტეტის ტრანსპორტისა და ურბანული განვითარების სააგენტომ განიხილა 2024 წლის 17 ივნისის № 01241692625 -16 განცხადება, რომელთან დაკავშირებითაც გაცნობებთ შემდეგს:

დაკმაყოფილდეს 2024 წლის 17 ივნისის № 01241692625 -16 განცხადება და შეთანხმდეს ქალაქ თბილისში, ქუჩა ქერჩის , N 6-ში არსებულ მიწის ნაკვეთზე (საკადასტრო კოდი: 01.11.05.029.519) საგზაო მოძრაობის ორგანიზების სქემა თანდართულ ბმულზე არსებული დანართის შესაბამისად.

საგზაო მოძრაობის ორგანიზების სქემები შეთანხმებულია იმ პირობით, რომ სამშენებლო ტექნიკა იმოძრავებს მოქმედი სამართლებრივი დადგენილი წესით.

ასევე გაცნობებთ, რომ საჭიროების შემთხვევაში, სსიპ ტრანსპორტისა და ურბანული განვითარების სააგენტო იტოვებს უფლებამოსილებას, მოითხოვოს სამუშაოების პერიოდში არსებული სიტუაციის საგზაო მოძრაობის ორგანიზების სქემის ალტერნატიული ვარიანტის წარმოდგენა.

სამუშაოების მიმდინარეობის პერიოდში, საგზაო მოძრაობის ორგანიზების დროებითი სქემის მიხედვით გათვალისწინებული საგზაო ნიშნები უნდა განთავსდეს მოძრავ დგარზე, რათა არ დაზიანდეს მიმდებარე ტერიტორიაზე არსებული ინფრასტრუქტურა.

იმ შემთხვევაში, თუ სამუშაოებისათვის საჭირო დროებითი და არსებული საგზაო ნიშნები ეწინააღმდეგება/ხელს უშლის ერთმანეთს, საჭიროა უკვე არსებული საგზაო ნიშნები შეიფუთოს, ხოლო სამუშაოს დასრულებისთანავე დემონტაჟი უნდა გაუკეთდეს დროებით დამონტაჟებულ საგზაო მოძრაობის ორგანიზების ტექნიკურ საშუალებებს და ქუჩის სავალი ნაწილი (ყველა შეფუთული ნიშნის ჩათვლით) მოყვანილი იქნას პირვანდელ მდგომარეობაში.

დამატებით გაცნობებთ, რომ თუ მშენებლობის პერიოდში, საპროექტო ტერიტორიის მიმდებარედ, ხორციელდება სხვა სამშენებლო სამუშაოები და დროებითი საგზაო ნიშნები, რომლებიც განთავსებულია სხვა, ნებართვის მქონე, შემსრულებელი კომპანიის მიერ და კვეთს/ეწინააღმდეგება თქვენს მიერ დასამონტაჟებელ საგზაო ნიშნებს, დროებითი საგზაო ნიშნები დაიტანოთ საჭიროებისამებრ და აუცილებლობის

შემთხვევაში, სამუშაოები განახორციელოთ უკვე განთავსებული დროებითი საგზაო ნიშნების გამოყენებით. ხოლო, სხვა შემსრულებლის მიერ, სამუშაოების დასრულებისა და ნიშნების დემონტაჟის შემთხვევაში, უზრუნველყოთ თქვენი საგზაო ნიშნების სრულად მოხტაჟი, მოცემული პირობების შესაბამისად.

საგზაო მოძრაობის ორგანიზების სქემის ცვლილება საჭიროებს შეთანხმებას სააგენტოსთან.

გადაწყვეტილების გასაჩივრება, დაინტერესებული მხარის მიერ, შესაძლებელია ამ გადაწყვეტილების გაცნობიდან ერთი თვის ვადაში ქალაქ თბილისის მუნიციპალიტეტის მერთან (მისამართი: ჟ. შარტავას ქუჩა N7) კანონმდებლობით დადგენილი წესით.

დანართი: სსიპ - ტრანსპორტისა და ურბანული განვითარების სააგენტოს მიერ შეთანხმებული საგზაო მოძრაობის ორგანიზების სქემები იხილეთ თანდართულ ბმულზე :

https://cloud.msda.ge/index.php/s/JQsDd3GLdkkqR91

პატივისცემით,

ვიქტორ წილოსანი

სააგენტოს უფროსი

გამოყენებულია კვალიფიციური
ელექტრონული ხელმოწერა/
ელექტრონული შტამპი

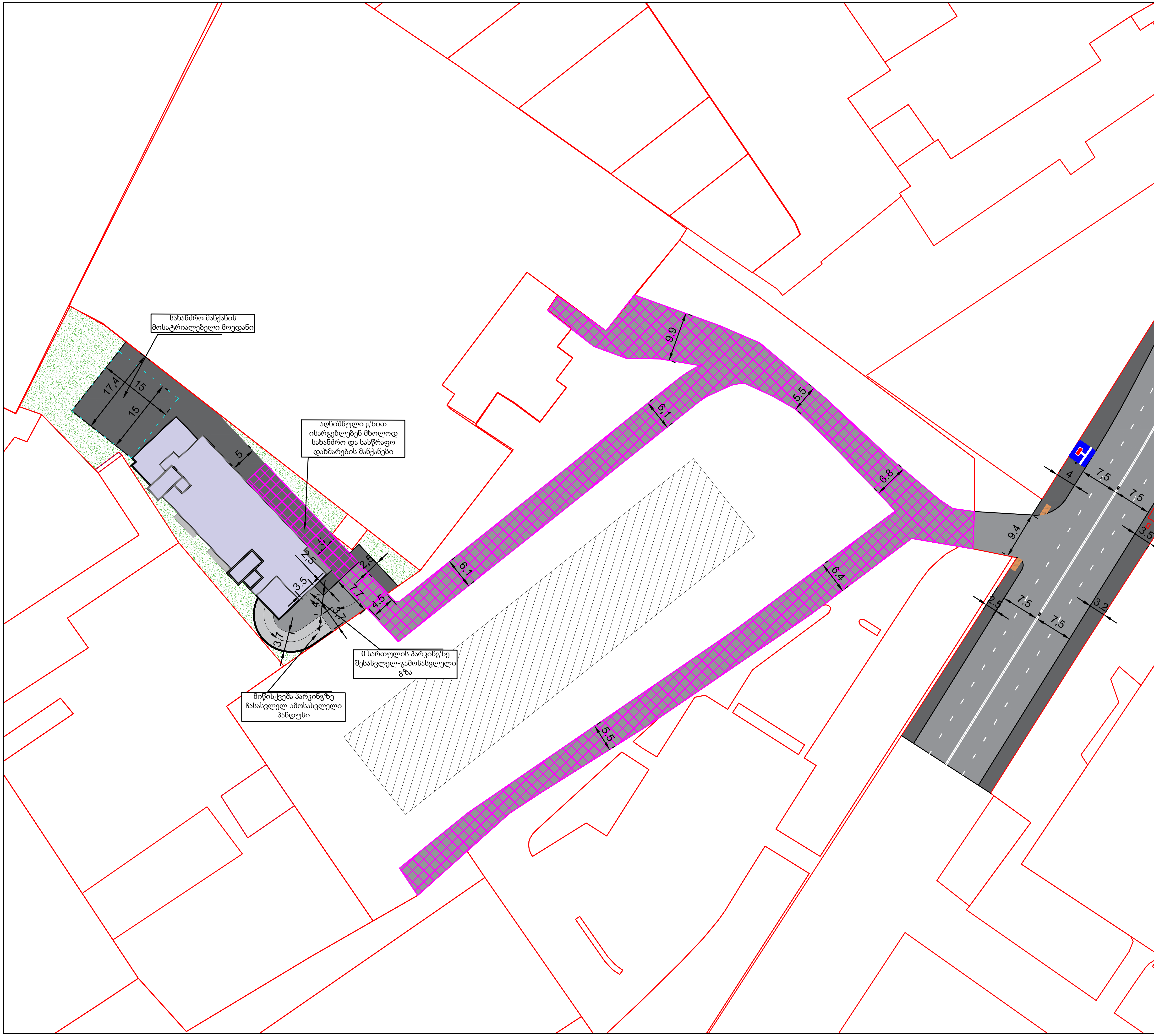

პირობითი აღნიშვნები

სამანქანო გზა

ტროტუარი

არსებული სერვიტუტი

შშმ პირთა პანდუსი

საგზაო მოძრაობის ორგანიზების ტექნიკური საშუალებები

5.7.2 1 ცალი

ტროტუარისა და სახანძრო მანქანისთვის განკუთვნილი გზის ჭრილი

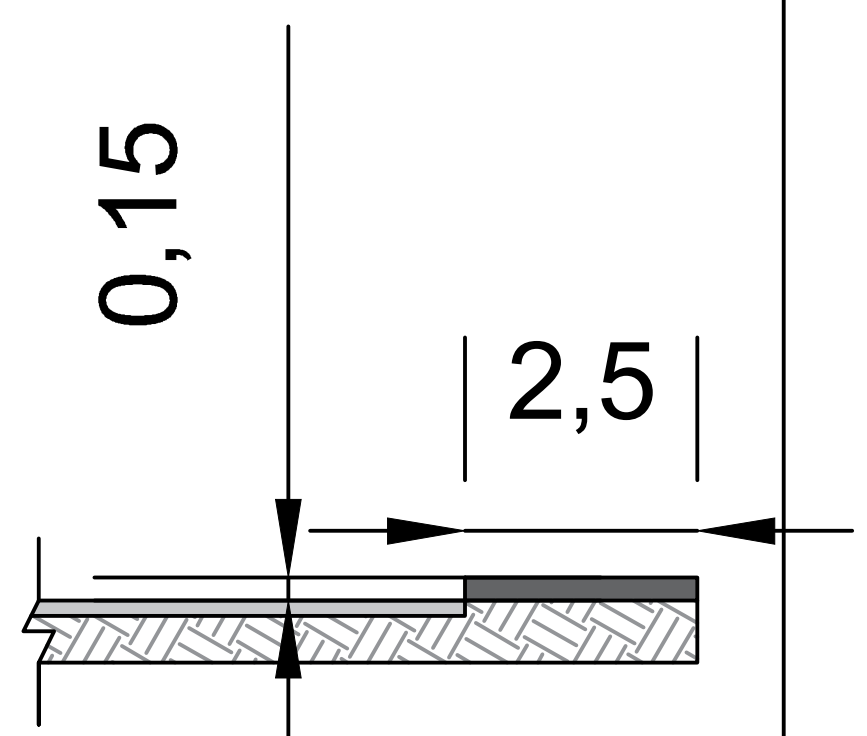

შშმ პირთა პანდუსი

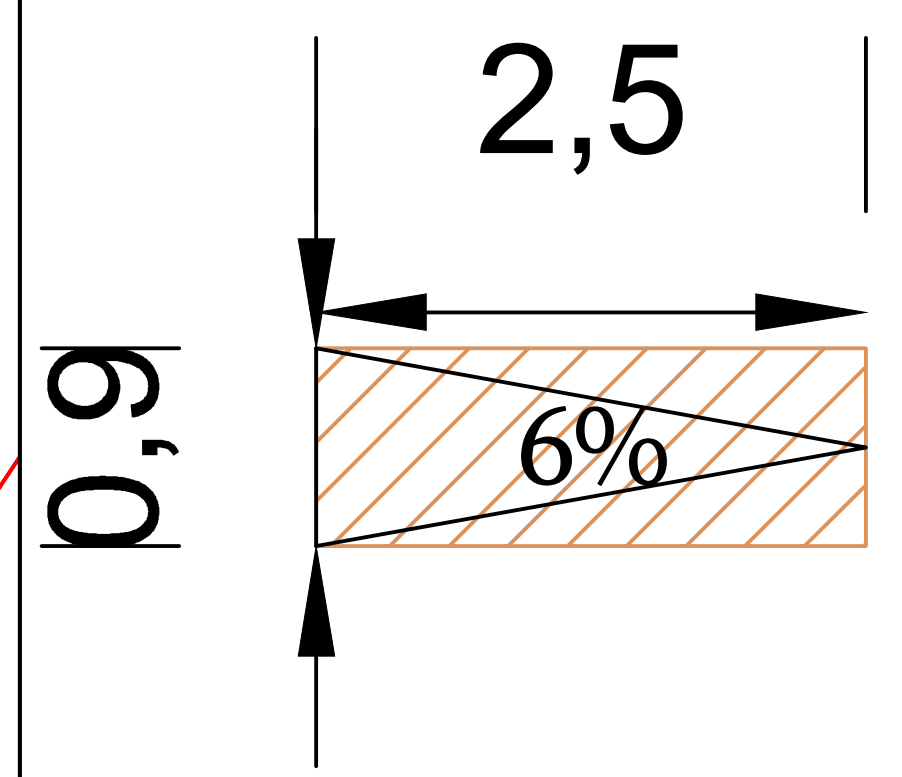

საგზაო მოძრაობის ორგანიზების სქემა (დასრულებული ვარიანტი)

მასშტაბი	ფორმატი	თარიღი
პირობითი	A3	26.05.2024

საკადასტრო კოდი 01.11.05.029.519

მისამართი ქერჩის ქუჩა N6

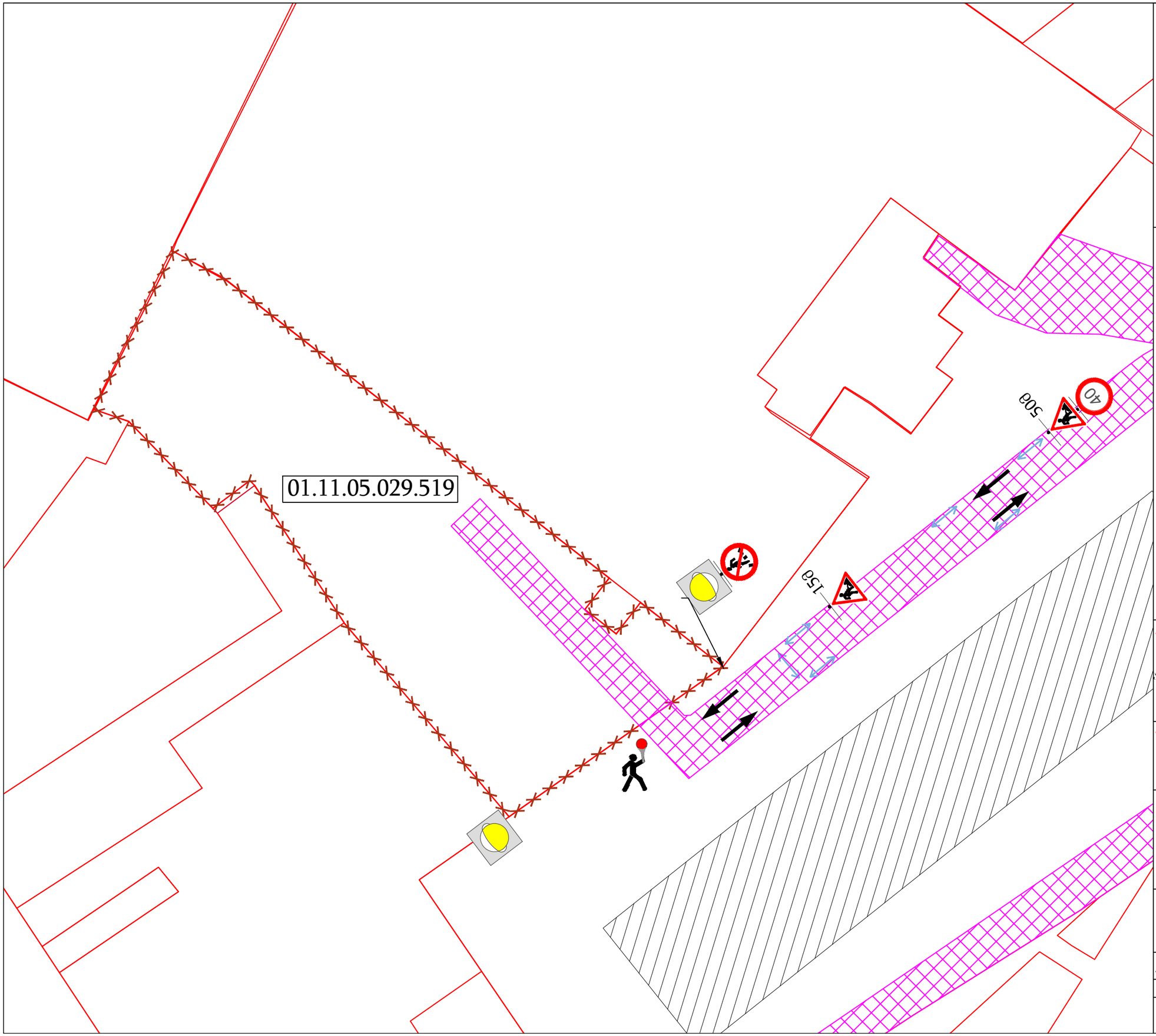

ᲐᲘᲠᲝᲑᲘᲗᲘ ᲐᲦᲜᲘᲨᲕᲜᲔᲑᲘ

ᲡᲐᲒᲖᲐᲝ ᲛᲝᲫᲠᲐᲝᲑᲘᲡ ᲛᲐᲠᲔᲒᲣᲚᲘᲠᲔᲑᲔᲚᲘ, ᲛᲔᲓᲠᲝᲨᲔ ᲐᲦᲐᲛᲘᲐᲜᲘ

ᲦᲝᲑᲣᲠᲐ

ᲢᲠᲐᲜᲡᲞᲝᲠᲢᲘᲡ ᲛᲝᲫᲠᲐᲝᲑᲐ

ᲪᲕᲔᲗᲗᲐ ᲒᲐᲓᲐᲐᲓᲒᲘᲚᲔᲑᲘᲡ ᲛᲘᲛᲐᲠᲗᲣᲚᲔᲑᲐ

ᲡᲐᲛᲨᲔᲜᲔᲑᲚᲝ ᲢᲔᲥᲜᲘᲙᲘᲡ ᲒᲐᲓᲐᲐᲓᲒᲘᲚᲔᲑᲘᲡ ᲛᲘᲛᲐᲠᲗᲣᲚᲔᲑᲐ

ᲡᲐᲒᲖᲐᲝ ᲛᲝᲫᲠᲐᲝᲑᲘᲡ ᲝᲠᲒᲐᲜᲘᲖᲔᲑᲘᲡ ᲢᲔᲥᲜᲘᲙᲣᲠᲘ ᲡᲐᲨᲣᲐᲚᲔᲑᲔᲑᲘ

1.26 2 ᲪᲐᲚᲘ

3.10 1 ᲪᲐᲚᲘ

3.24 1 ᲪᲐᲚᲘ

Ტ7 ᲨᲣᲥ. 2 ᲪᲐᲚᲘ

ᲨᲔᲜᲘᲨᲕᲜᲐ:

ᲡᲐᲛᲨᲔᲜᲔᲑᲚᲝ ᲢᲔᲥᲜᲘᲙᲐ ᲘᲛᲝᲫᲠᲐᲕᲔᲑᲡ ᲡᲐᲯᲐᲠᲝ ᲡᲔᲠᲕᲘᲢᲣᲢᲘᲡ ᲐᲠᲔᲐᲚᲨᲘ, ᲐᲒᲠᲔᲗᲕᲔ ᲡᲐᲒᲖᲐᲝ ᲜᲘᲨᲜᲔᲑᲘᲗ ᲒᲐᲜᲗᲐᲕᲡᲓᲔᲑᲐ ᲡᲔᲠᲕᲘᲢᲣᲢᲘᲡ ᲐᲠᲔᲐᲚᲨᲘ, ᲨᲔᲡᲐᲑᲐᲛᲘᲡᲐᲓ ᲓᲐᲛᲐᲢᲔᲑᲘᲗ ᲗᲐᲜᲮᲛᲝᲑᲔᲑᲘᲗ ᲕᲐᲠᲛᲝᲓᲒᲔᲜᲐ ᲡᲐᲭᲘᲠᲝᲔᲑᲐᲡ ᲐᲠ ᲕᲐᲠᲛᲝᲐᲓᲒᲔᲜᲡ

ᲨᲔᲜᲘᲨᲕᲜᲐ:

ᲡᲐᲞᲠᲝᲔᲥᲢᲝ ᲢᲔᲠᲘᲢᲝᲠᲘᲘᲡ ᲛᲘᲛᲓᲔᲑᲐᲠᲔᲓ ᲪᲕᲔᲗᲗᲐ ᲓᲐ ᲢᲠᲐᲜᲡᲞᲝᲠᲢᲘᲡ ᲒᲐᲓᲐᲐᲓᲒᲘᲚᲔᲑᲐ ᲐᲠ ᲘᲖᲦᲣᲓᲔᲑᲐ

ᲨᲔᲜᲘᲨᲕᲜᲐ:

ᲥᲐᲚᲐᲥ ᲗᲑᲘᲚᲘᲡᲘᲡ ᲡᲐᲙᲠᲔᲑᲣᲚᲝᲡ 2023 ᲬᲚᲘᲡ 28 ᲓᲔᲙᲔᲛᲑᲠᲘᲡ №35-106 ᲓᲐᲓᲒᲔᲜᲘᲚᲔᲑᲘᲡ ᲨᲔᲡᲐᲑᲐᲛᲘᲡᲐᲓ ᲡᲐᲛᲨᲔᲜᲔᲑᲚᲝ ᲢᲔᲥᲜᲘᲙᲘᲡ ᲒᲐᲓᲐᲐᲓᲒᲘᲚᲔᲑᲐ ᲐᲥᲢᲘᲣᲠᲘᲐ 08:00-ᲓᲐᲜ 11:00-ᲛᲓᲔ ᲓᲐ 17:00-ᲓᲐᲜ 20:00-ᲛᲓᲔ ᲞᲔᲠᲘᲝᲓᲔᲑᲨᲘ

ᲡᲐᲛᲨᲔᲜᲔᲑᲚᲝ ᲦᲝᲑᲘᲡ ᲛᲝᲬᲧᲝᲑᲘᲡ ᲞᲔᲠᲘᲝᲓᲨᲘ ᲡᲐᲒᲖᲐᲝ ᲛᲝᲫᲠᲐᲝᲑᲘᲡ ᲝᲠᲒᲐᲜᲘᲖᲔᲑᲘᲡ ᲓᲠᲝᲔᲑᲘᲗᲘ ᲡᲥᲔᲛᲐ

ᲛᲐᲡᲨᲢᲐᲑᲘ	ᲤᲝᲠᲛᲐᲢᲘ	ᲗᲐᲠᲘᲦᲘ
ᲞᲘᲠᲝᲑᲘᲗᲘ	A3	26.05.2024
ᲡᲐᲙᲐᲓᲐᲡᲢᲠᲝ ᲙᲝᲓᲘ		01.11.05.029.519

ᲓᲘᲡᲪᲘᲞᲚᲘᲜᲐ

ᲫᲔᲠᲩᲘᲡ ᲫᲣᲩᲐ N6

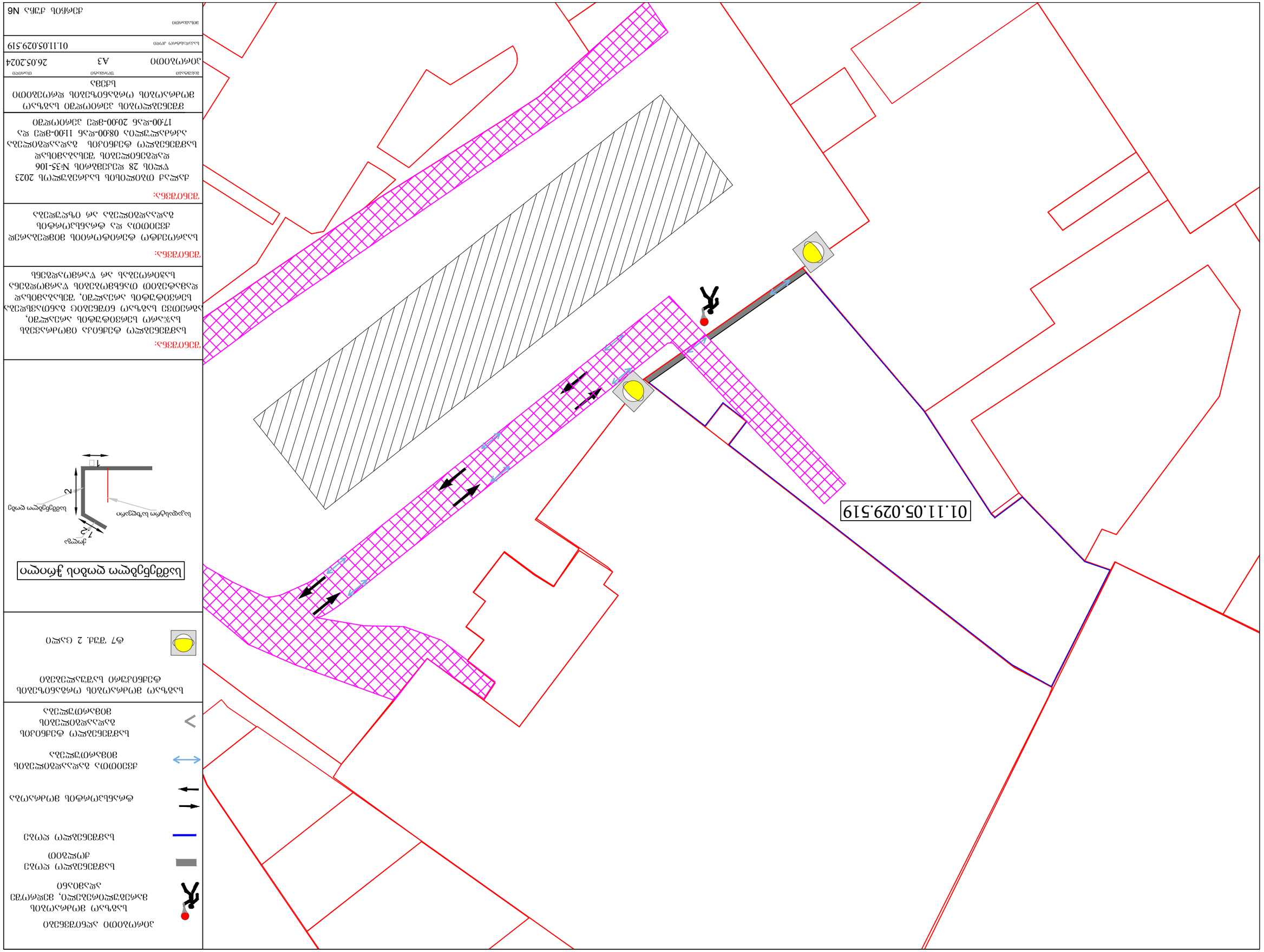

N6 ربعة ةيلمع

مقياس 1:500

تعديل رقم 1	A3	26.05.2024
رقم المخطط	01.11.05.029.519	

تعديل رقم 1 بتاريخ 26.05.2024

تعديل حدود قطعة الأرض رقم 1 في الحوض 11 من أراضي الملك الخاص في بلدة بيت جن، بموجب مخطط تجزئة معتمد من قبل لجنة التنظيم المحلية في بيت جن بتاريخ 17.00-ربع 20.00-عين في 26.05.2024.

تم إعداد المخطط من قبل المهندس المعماري أحمد سليم الزعبي، عضو نقابة المهندسين المعماريين، رقم العضوية 1042، وذلك بناءً على طلب المالك المسجل في سجل الأراضي.

تم إعداد المخطط بتاريخ 14 آذار 2023 وفقًا لقانون التنظيم والبناء لسنة 1965، وتعديلاته اللاحقة، وبما يتوافق مع أحكام المخطط الهيكلي المحلي رقم 35-106 الخاص بمنطقة وادي الزيتون الشرقي.

تم إعداد المخطط بمقياس رسم 1:500 على ورق مقاس A3، ويشمل جميع الحدود والقياسات اللازمة لتحديد موقع القطعة بدقة.

مساحة القطعة	1,240 م²
مساحة البناء المسموح	620 م²
عدد الطوابق المسموح	2 طوابق + ملحق
ارتفاع البناء الأقصى	7.50 م
نسبة البناء	50%
نسبة الخضرة	30%
عدد مواقف السيارات	2

حدود القطعة	
مبنى قائم	
مبنى مقترح	
سور حجري	
مدخل السيارات	
مدخل المشاة	
اتجاه الطريق	
شجرة زيتون	
بئر ماء	
خط الارتفاع	

تعديل حدود قطعة أرض