გეგმა
მ1:100

შენობა №1

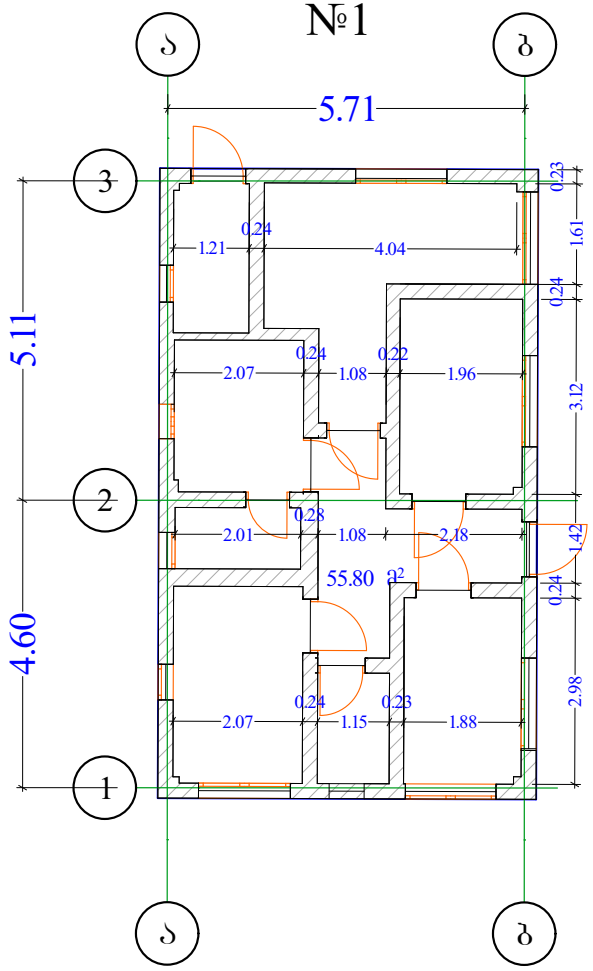

შენობა №2 / №3

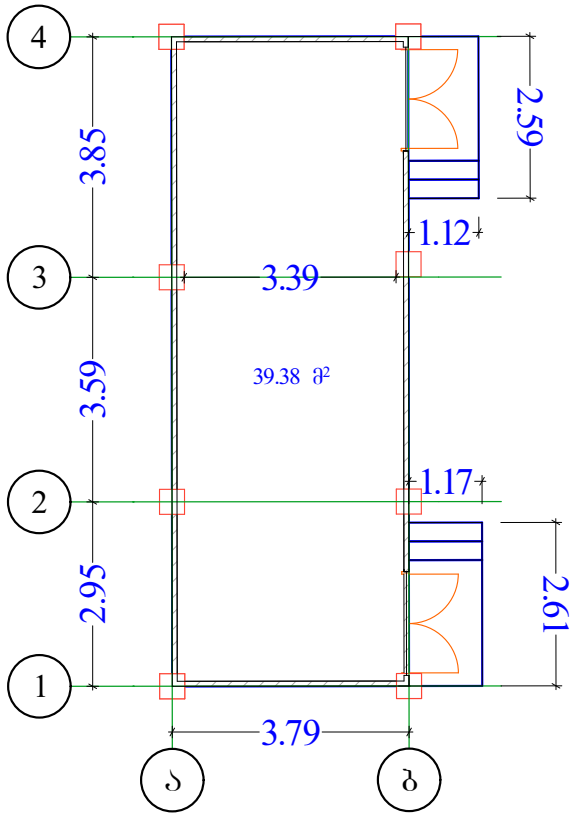

გეგმა
მ1:100

შენობა №4

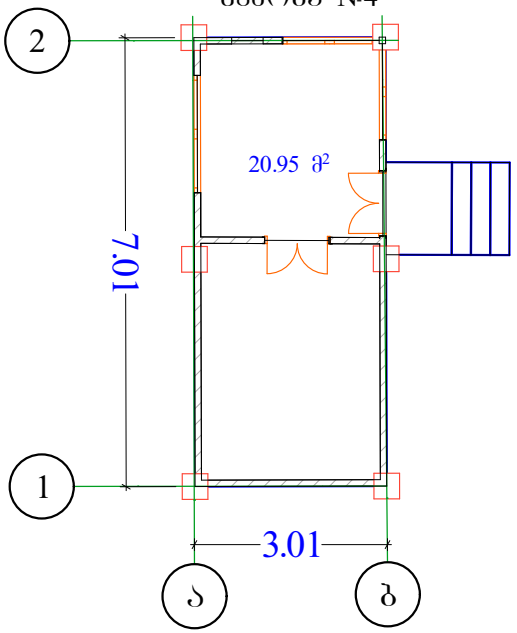

შენობა №6;
№8

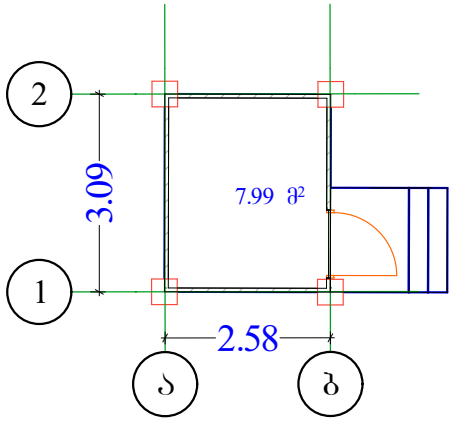

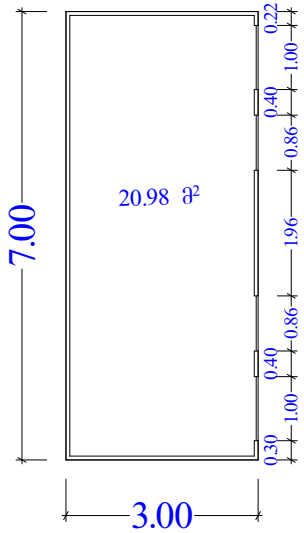

შენობა №10
(საძირკვლის
არქმონე
დროებითი
ნაგებობა -
კონტეინერი)

შენობა №5

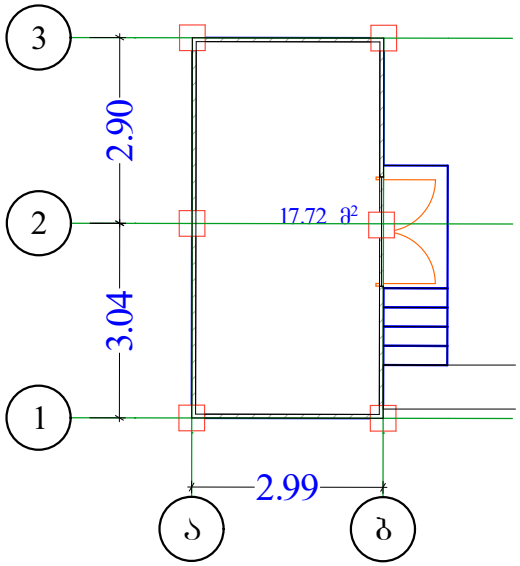

შენობა №7;
№9

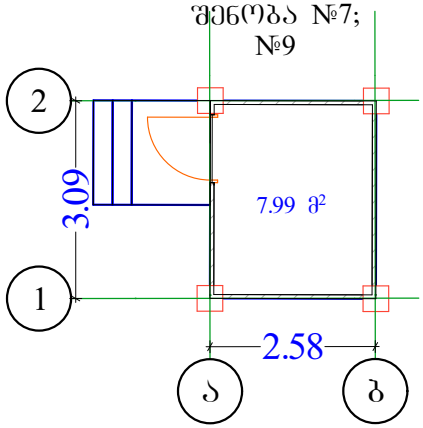

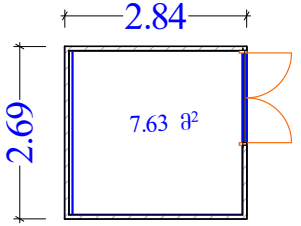

შენობა №11

ЗОНУВАННЯ ЗЕМЕЛЬНОЇ ДІЛЯНКИ

WGS 1984 -ЗОНА ЗЕМЛЕКОРИСТУВАННЯ UTM

дв	ІНДИВІДУАЛЬНА ЗАБУДОВА
дз	ЗАБУДОВА ДЛЯ ЗАПАСУ
	ЗЕЛЕНІ НАСАДЖЕННЯ
	ВИРОБНИЧА ЗАБУДОВА
	ІНЖЕНЕРНІ КОМУНІКАЦІЇ
	ЗЕЛЕНІ НАСАДЖЕННЯ ОБМЕЖЕНОГО ВИКОРИСТАННЯ
	ВОДНІ ОБ'ЄКТИ
	ЗЕМЛІ ЗАГАЛЬНОГО КОРИСТУВАННЯ
	ЗЕМЛІ ЗАПАСУ
	ЗЕМЛІ ЛІСОГОСПОДАРСЬКОГО ПРИЗНАЧЕННЯ
	ЗЕМЛІ ВОДНОГО ФОНДУ
	ЗЕМЛІ ОБОРОНИ
	ЗЕМЛІ ПРИРОДООХОРОННОГО ПРИЗНАЧЕННЯ
	ЗЕМЛІ ОЗДОРОВЧОГО ПРИЗНАЧЕННЯ
	ЗЕМЛІ РЕКРЕАЦІЙНОГО ПРИЗНАЧЕННЯ
	ЗЕМЛІ ІСТОРИЧНОГО ПРИЗНАЧЕННЯ
	ЗЕМЛІ КУЛЬТУРНОГО ПРИЗНАЧЕННЯ
	ЗЕМЛІ РЕЛІГІЙНОГО ПРИЗНАЧЕННЯ
	ЗЕМЛІ ТРАНСПОРТУ
	ЗЕМЛІ ЗВ'ЯЗКУ
	ЗЕМЛІ ЕНЕРГЕТИКИ
	ЗЕМЛІ ОРГАНІВ ВИКОНАВЧОЇ ВЛАДИ
	ЗЕМЛІ ОРГАНІВ МІСЦЕВОГО САМОВРЯДУВАННЯ
	ЗЕМЛІ ОРГАНІВ ДЕРЖАВНОЇ ВЛАДИ
	ЗЕМЛІ ОРГАНІВ ВЛАДИ ІНШИХ ДЕРЖАВ

ქალაქი თბილისი , ტაბაწყურის ; ქალაქი თბილისი , ტაბაწყურა (81.02.40.795)
საკუთრებაში არსებული არასასოფლო-სამეურნეო დანიშნულების მიწის ნაკვეთის და მისი მიმდებარე ტერიტორიის ტოპოგრაფიული

გეგმა

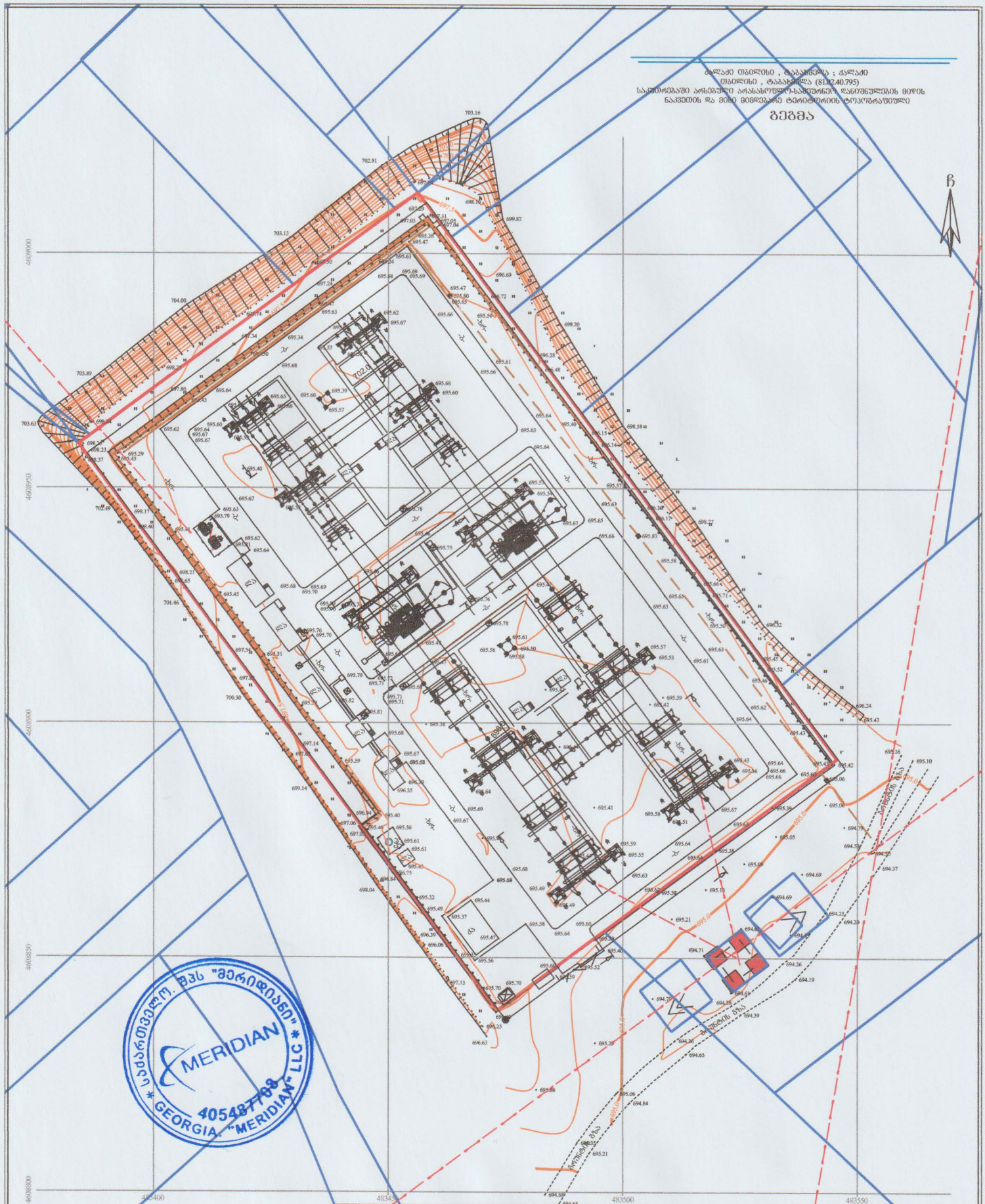

პირობითი აღნიშვნები

WGS 1984-ის კოორდინატთა სისტემის UTM პროექცია

ა	საცხ. შენობა	ხის ღობე	ფასადის ხაზი
ა	არასაცხ. შენობა	ღობე	ბ ბაზი
	ნაყოფიერი	ძველი კედელი	ქ ქანარეზაცია
	მშენებარე შენობა	კედელი	სან სანიაღვრე
	საბრანდვრო. ხელსაწ. ხიდები	ფლატე	ქბ ქვაბრალამოლია
		რკინიგზა	ელ. ტრანსფ.
	ბაზის განაშენება	ელ. გადამცემი ბაზა	ბაზისგარეთ

შენიშვნა: 1) ბაზისგარეთ დატანილია საჯარო რესტრატორში რეგისტრირებული ნაკვეთის საზღვარი
2) მიწის სამუშაოების შესრულება შეათანხმეთ კომუნიკაციების წარმომადგენლებთან

შპს "მერიდიანი" ქ. თბილისი, ს. ბაგლომლოების ქ. №18
ს/კ 405487768
MERIDIAN LTD /MERIDIAN/ 18 mgaloblishvili street, Tbilisi, Georgia, tel: 599407637
INFO.LTDMERIDIAN@GMAIL.COM

დირექტორი:		ნ. კობაიძე
აზომა:		ა. გეგაიძე
შეხაზა:		ა. კობაიძე
მასშტაბი: 1:500		16/11/2021წ.