# შენობა-ნაგებობის უსაფრთხოების წესებთან შესაბამისობის ანალიზი

| გამოყენებული წესები - **„შენობა-ნაგებობის უსაფრთხოების წესები“** |
|---|

| **ჩამოთვალეთ შენობის დაკავებულებები და აღწერეთ თითოეული გამოყენება** | |
|---|---|
| **ს.წ-2(311.2)** ავტოსადგომი. | 1 სართულზე |
| **ს.ც-2(310.4)** საცხოვრებელი ჯგუფი. (საცხოვრებელი ბინები) | 2,3,4,5,6,7,8 სათულებზე |
| **დ.ს(312.1)** დამხმარე ფართი | -1 სართულზე |

| ***კონსტრუქციის ტიპი:*** | |
|---|---|
| **განსაზღვრეთ კონსტრუქციის ტიპი ახალი შენობისთვის:**<br>მაგალითი: II-A, II-B, V-A, V-B | **I-A** ტიპი |

| **სიმაღლის შეზღუდვები**<br>ცხრილი 503 -ის მიხედვით | | |
|---|---|---|
| **დაკავებულობები** | **დასაშვები სართულიანობა** | **შემოთავაზებული სართულიანობა** |
| **1. საცხოვრებელი ჯგუფი ს.ც-2** | 11 | 7 |
| **2. სასაწყობე ჯგუფი ს.წ-2** | 11 | 1 |
| | **დასაშვები** | **შემოთავაზებული** |
| **საერთო სიმაღლე =** | 34.5 | 24.7 |
| **მიწის ზემოთ სართულის რაოდენობა =** | 11 | 8 |

| ფართობის შეზღუდვები<br>ცხრილი 503 -ის მიხედვით | | |
|---|---|---|
| **დაკავებულობები** | **დასაშვები ფართობი** | **შემოთავაზებული ფართობი** |
| 1. **საცხოვრებელი ჯგუფი სც-2** | შეუზღუდავი | 187.41 |
| 2. **სასაწყობე ჯგუფი ს.წ-2** | შეუზღუდავი | 286.61 |
| **იატაკის საერთო ფართობი =** | **2358.69** | |
| **იატაკების რაოდენობა =** | **8** | |
| **შენობის საერთო ფართობი სართულების გარე პერიმეტრებით =** | **2567.28** | |

| **გარე კედლის ცეცხლმედეგობისა და ღიობისადმი მოთხოვნები**<br>ცხრილების 602-ის და 705.8 -ის მიხედვით | | | | | | | | | |
|---|---|---|---|---|---|---|---|---|---|
| **გარე კედელი** | **ხანძარსაწინააღმდეგო მანძილი** (მეტრი) | **ცეცხლმედეგობის ხარისხი** (საათი) | | **კედლის ღიობების ფართობი** (კედლის %) | | | | | |
| | | **მოთხოვნილი** | **გათვალისწინებული** | **დასაშვები** | | | **გათვალისწინებული** | | |
| | | | | **დაცული** | **დაუცველი საშხეფებით** | **დაუცველი** | **დაცული** | **დაუცველი საშხეფებით** | **დაუცველი** |
| **1-4** ფასადი | 1-ზე ნაკლები | 1 | 1 | დაუშვებელი | დაუშვებელი | დაუშვებელი | - | - | 0% |
| **ა-დ** ფასადი | 9-ზე მეტი | 1 | 1 | დაუშვებელი | დაუშვებელი | დაუშვებელი | - | - | კი |
| **4-1** ფასადი | 1-ზე ნაკლები | 1 | 1 | დაუშვებელი | დაუშვებელი | დაუშვებელი | - | - | 0% |
| **დ-ა** ფასადი | 9-ზე მეტი | 1 | 1 | შეუზღუდავი | შეუზღუდავი | შეუზღუდავი | - | - | კი |

| ხანძრისაგან დაცვის სისტემებისადმი მოთხოვნები | | | | | | | | |
|---|---|---|---|---|---|---|---|---|
| დაკავებულობები/სივრცეები/გასასვლელი საშუალებები | ავტოსამხეფი სისტემა | ალტერნატიული ავტომატური ცეცხლსაქრობი სისტემები | ხელით სამართავი სახანძრო განგაშის სისტემები | სახანძრო მილდგარების სისტემები | კვამლის საკონტროლო სისტემები | ხელის ცეცხლმაქრები | საავარიო განგაშის სისტემები | დაწნევის სისტემა |
| 1. საცხოვრებელი ჯგუფი სც-2 | - | - | - | - | - | - | - | - |
| 2. სავაჭრო ჯგუფი ს.ვ | - | - | - | - | - | - | - | - |
| 3. დამხმარე ფართი დ.ს | - | - | - | - | - | - | - | - |
| 4. სასაწყობე ჯგუფი ს.წ-2 | კი | - | - | - | - | | - | - |
| 5. დერეფნები | - | - | - | - | - | კი | - | - |
| 6. კიბის უჯრედები | - | - | - | კი | - | კი | - | - |
| 7. სამგზავრო ლიფტი | - | - | - | - | - | - | - | კი |
| სახანძრო-სამაშველო სამსახურის მიერ გამოსაყენებელი მისაერთებლები | | | | კი | | | | |

| განიავების მოთხოვნა | | |
|---|---|---|
| დაკავებულობები/სივრცეები/გასასვლელი საშუალებები | ბუნებრივი განიავება | ხელოვნური განიავება |
| 1. საცხოვრებელი ჯგუფი სც-2 | კი | |
| 7. სავაჭრო ჯგუფი სვ | კი | |
| 8. დამხმარე ფართი დ.ს | კი | |
| 9. სასაწყობე ჯგუფი ს.წ-2 | კი | |
| 10. კიბის უჯრედი | | კი |
| 11. დერეფნები | | კი |

| წყალსადენი სისტემის ფიქსირებული მოწყობილობების რაოდენობა-საცხოვრებელი ჯგუფი<br>სც-2 და სც-3 ქვეჯგუფები<br>ცხრილი 1602.1-ის მიხედვით | | | | | | | | | | | |
|---|---|---|---|---|---|---|---|---|---|---|---|
| | | | | | | | | | | | |
| სართულ ები | საცხოვ რებელი ერთეუ ლი | ფიქსირებული მოწყობილობები | | | | | | | | | |
| | | უნიტაზი<br>(ერთ საცხოვრებელ ერთეულზე) | | ტუალეტის ხელსაბანები<br>(ერთ საცხოვრებელ ერთეულზე) | | აბაზანა/შხაპი<br>(ერთ საცხოვრებელ ერთეულზე) | | სამზარეულოს ნიჟარა<br>(ერთ საცხოვრებელ ერთეულზე) | | ავტომატური სარეცხი მანქანის მისაერთებელი | |
| | | მოთხოვნილი | გათვალისწინებული | მოთხოვნილი | გათვალისწინებული | მოთხოვნილი | გათვალისწინებული | მოთხოვნილი | გათვალისწინებული | მოთხოვნილი | გათვალისწინებული |
| 2,3,4,5,6,7,8 სართულ ები | **30** | 1 | 1 | 1 | 1 | 1 | 1 | 1 | 1 | 1 | 1 |
| | | | | | | | | | | | |

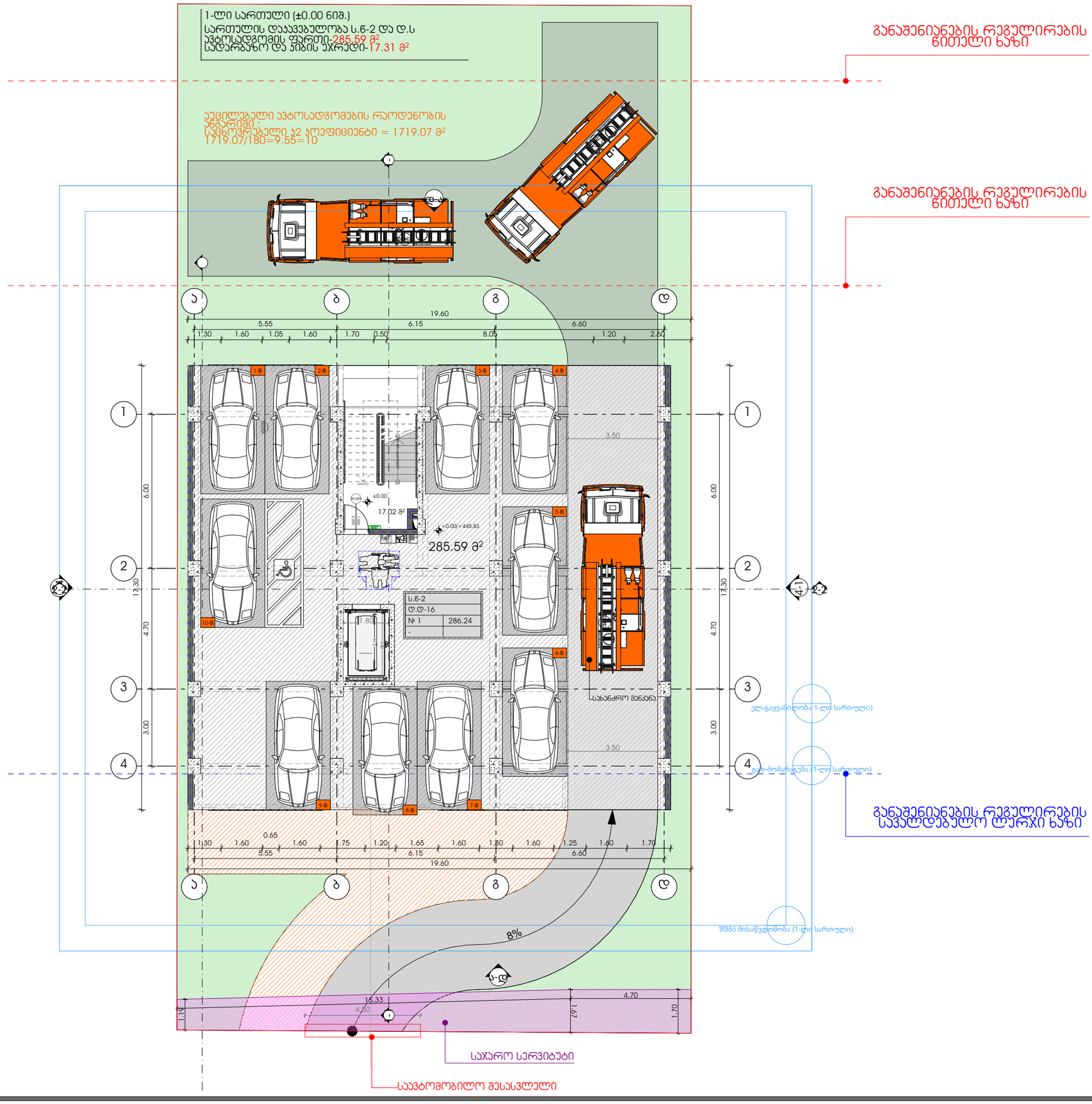



M E T R I C

პროექტი
მრავალბინიანი საცხოვრებელი სახლი

პროექტის მისამართი
თბილისი, სოფ. დიღომი, ასმათის ქ. N-6
ს/კ: 01.72.14.035.610

პრ. მთავარი არქიტექტორი
ჯონსტანტინე ურუშაძე

თანაავტორი(ები)
ნიკოლოზ ყიფშიძე

ნახაზი-ფურცელი
1-ლი სართული (±0.00 ნიშ.)

A3 ფორმატი

2-ე სართული (+3.00 ნიმ.)
საცხოვრებელი ფართი-165.36 მ²
საერთო ფართი-32.33 მ²
სადარბაზო და კიბის უჯრედი-26.52 მ²

განაშენიანების რეგულირების წითელი ხაზი

განაშენიანების რეგულირების წითელი ხაზი

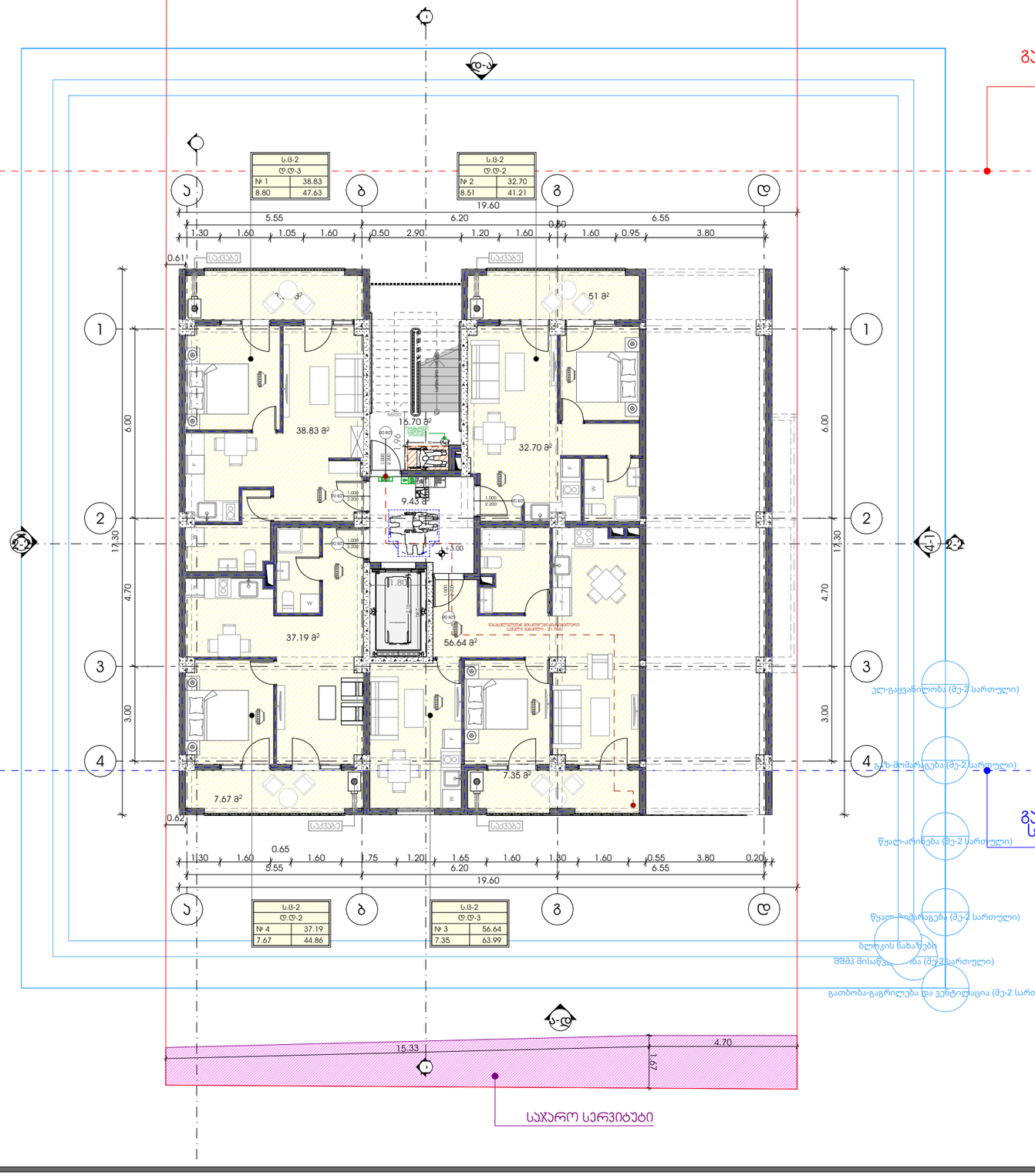


METRIC

პროექტი
მრავალბინიანი საცხოვრებელი სახლი

პროექტის მისამართი
თბილისი, სოფ. დიღომი, ასმათის ქ. N-6
ს/კ: 01.72.14.035.610

პრ. მთავარი არქიტექტორი
კონსტანტინე ურუშაძე

თანაავტორი(ები)
ნიკოლოზ ყიფშიძე

ნახაზი-ფერცელი
მე-2 სართული (+3.00 ნიმ.)

A3 ფორმატი

3-ე სართული (+6.20 ნიმ.)
საცხოვრებელი ფართი-228.92 მ²
საერთო ფართი-37.90 მ²
სადარბაზო და კიბის უჯრედი-26.52 მ²

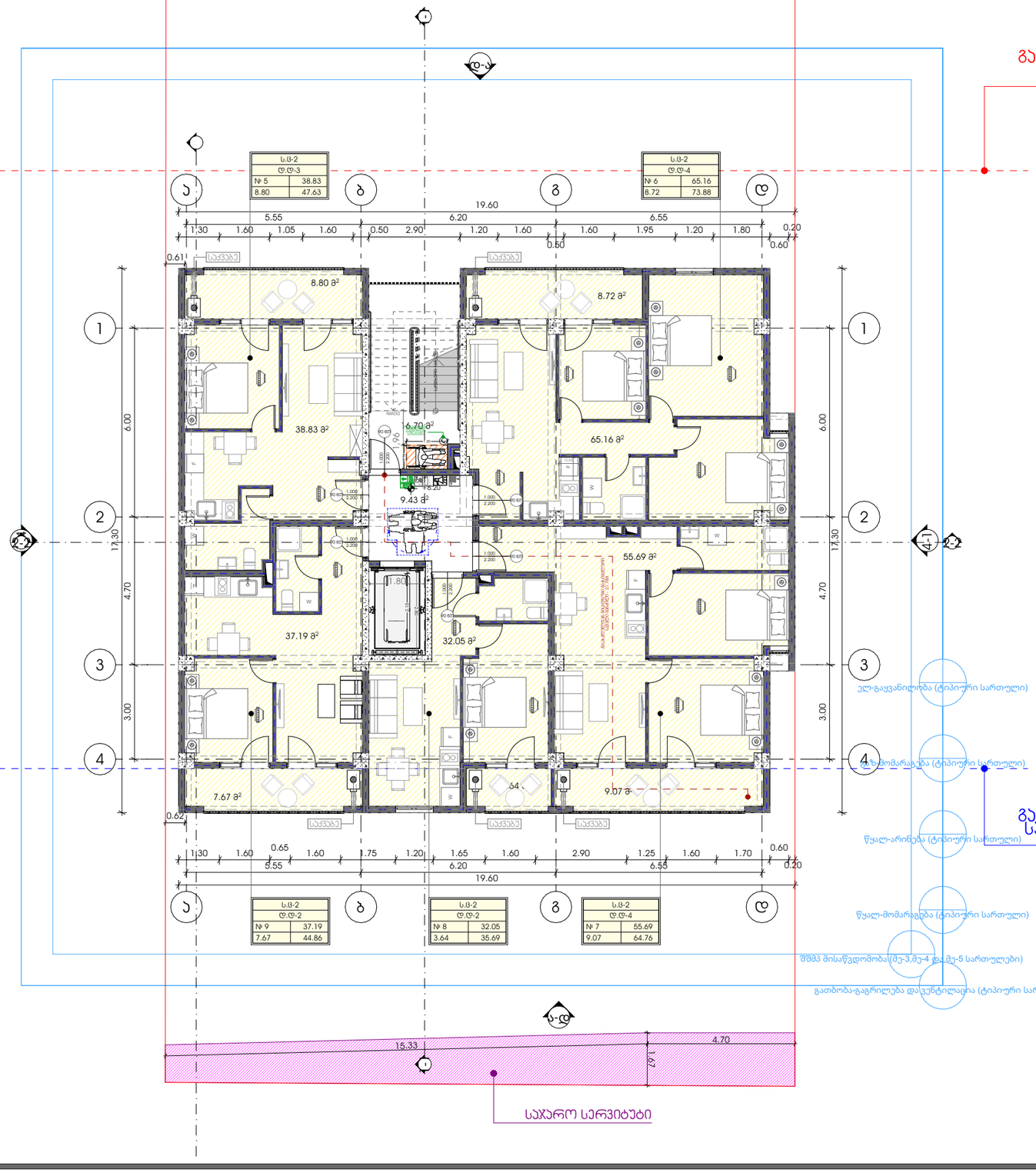


განაშენიანების რეგულირების წითელი ხაზი

განაშენიანების რეგულირების წითელი ხაზი

ელ-გაყვანილობა (ტიპიური სართული)

წყალ-მომარაგება (ტიპიური სართული)

განაშენიანების რეგულირების სავალდებულო ლერწი ხაზი

წყალ-არინება (ტიპიური სართული)

წყალ-მომარაგება (ტიპიური სართული)

შშმპ მისაწვდომობა (მე-3,მე-4 და მე-5 სართულები)

გათბობა-გაგრილება და ვენტილაცია (ტიპიური სართული)

საჯარო სერვიტუტი

METRIC

პროექტი
მრავალბინიანი საცხოვრებელი სახლი

პროექტის მისამართი
თბილისი, სოფ. დიღომი, ასმათის ქ. N-6
ს/კ: 01.72.14.035.610

პრ. მთავარი არქიტექტორი
კონსტანტინე ურუშაძე

თანაავტორი(ები)
ნიკოლოზ ყიფშიძე

ნახაზი-ფერცელი
მე-3 სართული (+6.20 ნიმ.)

A3 ფორმატი

4-ე სართული (+9.40 ნიმ.)
საცხოვრებელი ფართი-228.92 მ²
საერთო ფართი-37.90 მ²
სადარბაზო და კიბის უჯრედი-26.52 მ²

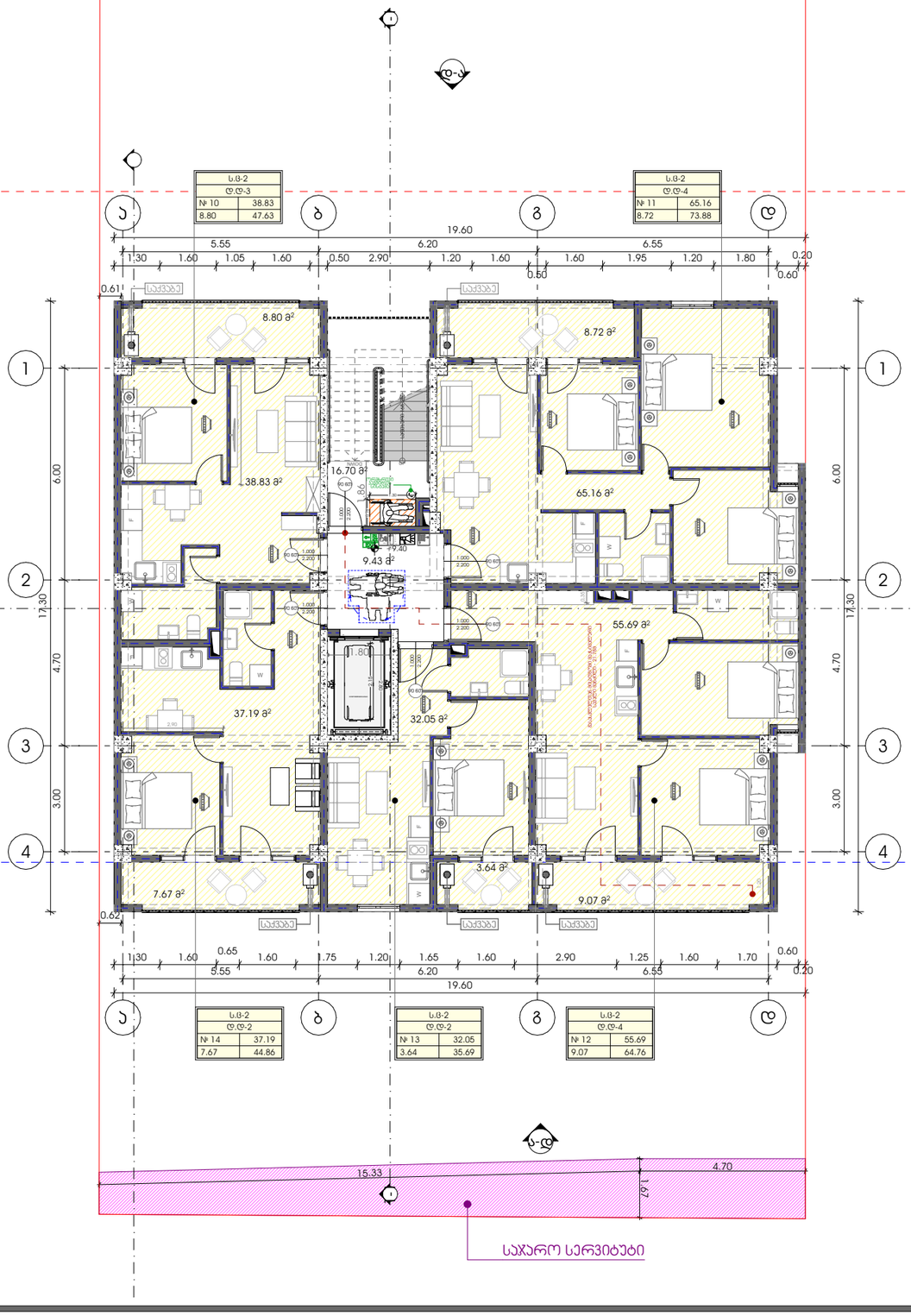


განაშენიანების რეგულირების წითელი ხაზი

განაშენიანების რეგულირების წითელი ხაზი

განაშენიანების რეგულირების სავალდებულო ლერწი ხაზი

საჯარო სერვიტუტი

METRIC

პროექტი
მრავალბინიანი საცხოვრებელი სახლი

პროექტის მისამართი
თბილისი, სოფ. დიღომი, ასმათის ქ. N-6
ს/კ: 01.72.14.035.610

პრ. მთავარი არქიტექტორი
ჯონსტანტინე ურუშაძე

თანაავტორი(ები)
ნიკოლოზ ყიფშიძე

ნახაზი-ფერცელი
მე-4 სართული (+9.40 ნიმ.)

A3 ფორმატი

5-ე სართული (+12.60 ნიშ.)
საცხოვრებელი ფართი-228.92 მ²
საერთო ფართი-37.90 მ²
სადარბაზო და ჯიხის უჯრედი-26.53 მ²

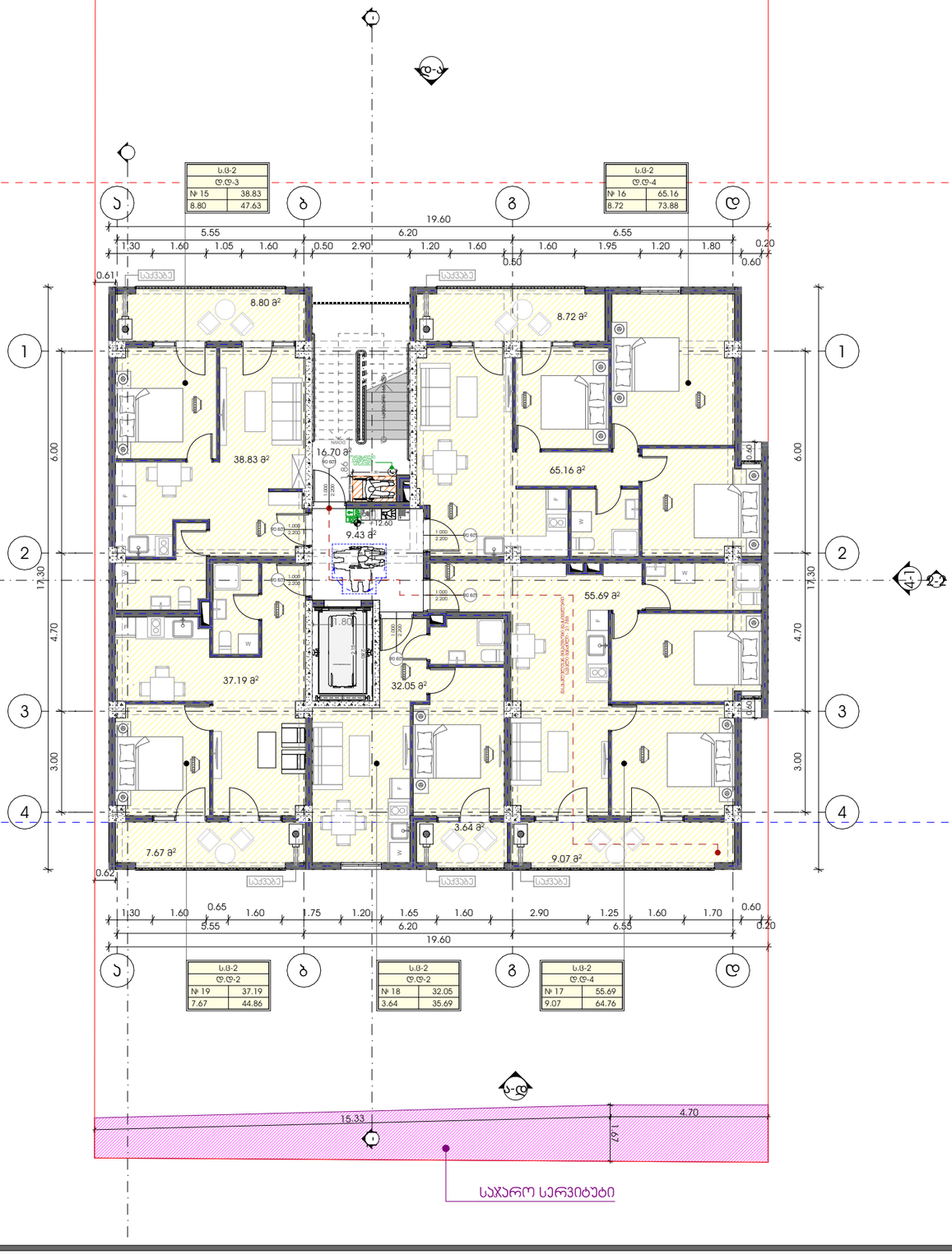


განაშენიანების რეგულირების წითელი ხაზი

განაშენიანების რეგულირების წითელი ხაზი

განაშენიანების რეგულირების საკვლდებულო ლერწი ხაზი

METRIC

პროექტი
მრავალბინიანი საცხოვრებელი სახლი

პროექტის მისამართი
თბილისი, სოფ. დიღომი, ასმათის ქ. N-6
ს/კ: 01.72.14.035.610

პრ. მთავარი არქიტექტორი
კონსტანტინე ურუშაძე

თანაავტორი(ები)
ნიკოლოზ ყიფშიძე

ნახაზი-ფერცელი
მე-5 სართული (+12.60 ნიშ.)

A3 ფორმატი

6-ე სართული (+15.80 ნიშ.)
საცხოვრებელი ფართი-228.92 მ²
საერთო ფართი-37.90 მ²
სადარბაზო და ჯიხის უჯრედი-26.52 მ²

განაშენიანების რეგულირების წითელი ხაზი

განაშენიანების რეგულირების წითელი ხაზი

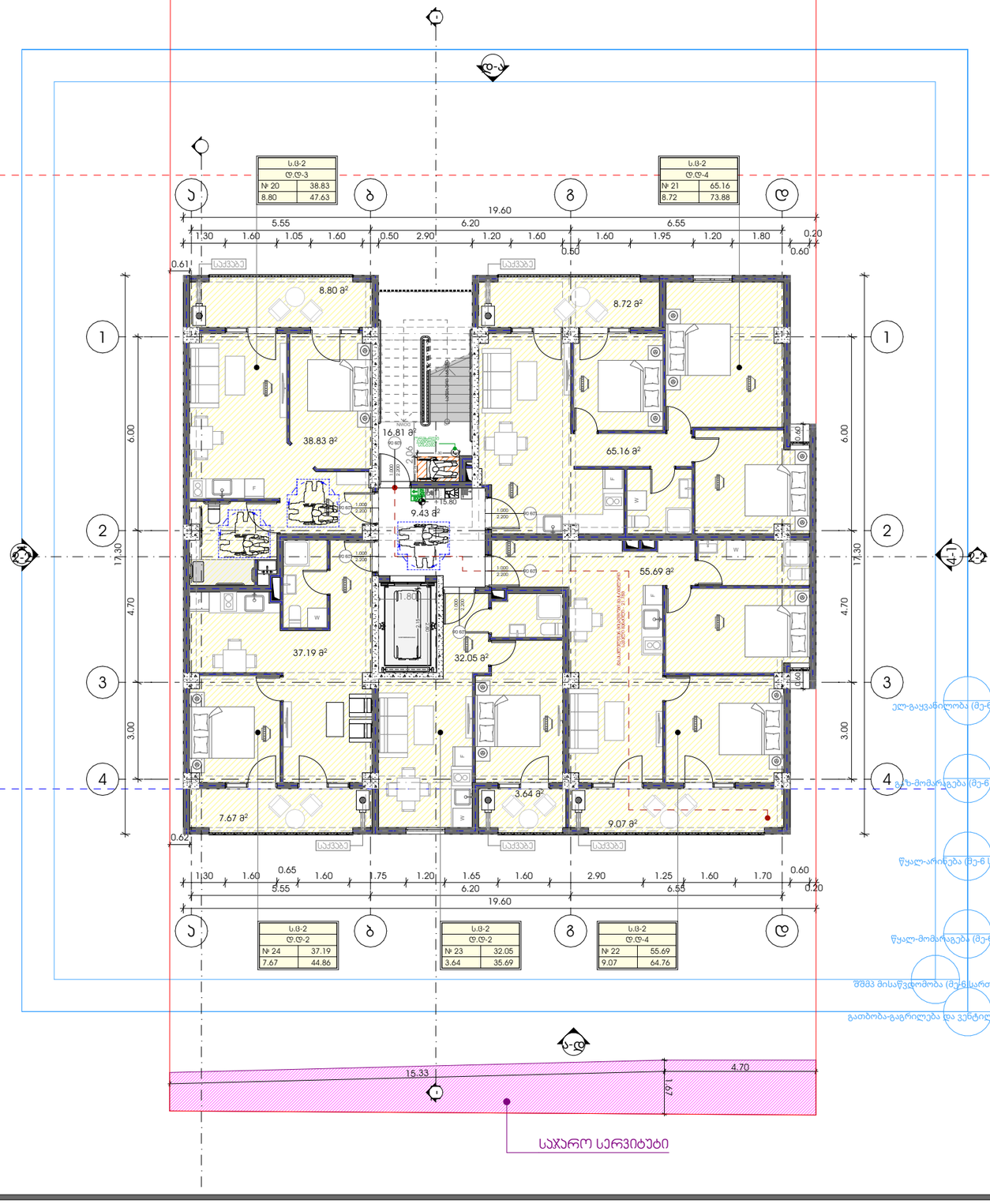


ელ-გაყვანილობა (მე-6 სართული)

გაზ-მომარაგება (მე-6 სართული)

განაშენიანების რეგულირების სავალდებულო ლერწი ხაზი

წყალ-არინება (მე-6 სართული)

წყალ-მომარაგება (მე-6 სართული)

შშმპ მისაწვდომობა (მე-6 სართული)

გათბობა-გაგრილება და ვენტილაცია (მე-6 სართული)

METRIC

პროექტი
მრავალბინიანი საცხოვრებელი სახლი

პროექტის მისამართი
თბილისი, სოფ. დიღომი, ასმათის ქ. N-6
ს/კ: 01.72.14.035.610

პრ. მთავარი არქიტექტორი
ჯონსტანტინე ურუშაძე

თანაავტორი(ები)
ნიკოლოზ ყიფშიძე

ნახაზი-ფერცელი
მე-6 სართული (+15.80 ნიშ.)

A3 ფორმატი

7-ე სართული (+19.00 ნიშ.)
საცხოვრებელი ფართი-228.92 მ²
საგანფენილო ფართი-37.90 მ²
სადარბაზო და კიბის უჯრედი-26.52 მ²

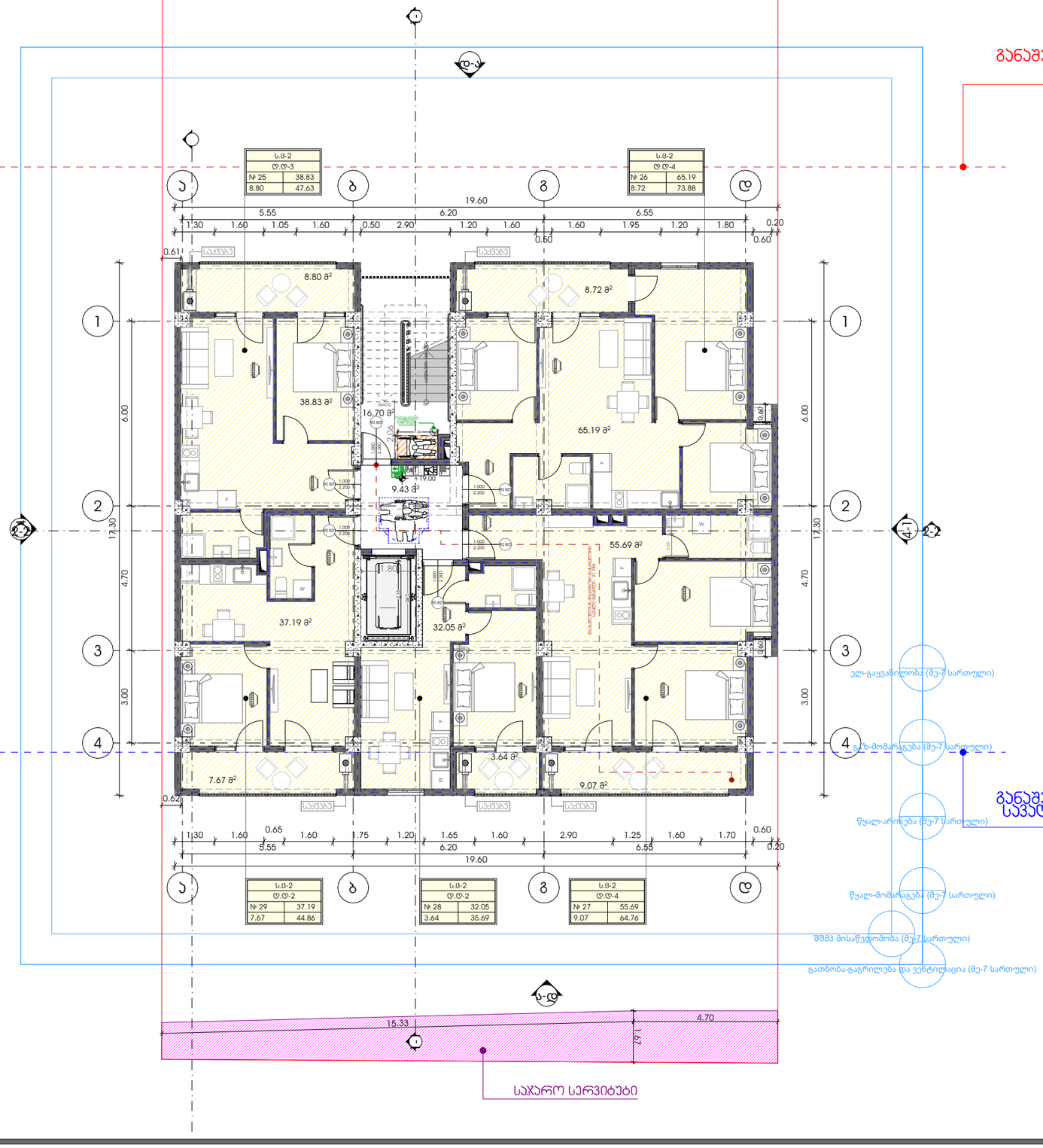


განაშენიანების რეგულირების წითელი ხაზი

განაშენიანების რეგულირების წითელი ხაზი

ელ-გაყვანილობა (მე-7 სართული)

გაზ-მომარაგება (მე-7 სართული)

განაშენიანების რეგულირების საკვლდებულო ლერწი ხაზი

წყალ-არინება (მე-7 სართული)

წყალ-მომარაგება (მე-7 სართული)

შშმპ მისაწვდომობა (მე-7 სართული)

გათბობა-გაგრილება და ვენტილაცია (მე-7 სართული)

M E T R I C

პროექტი
მრავალბინიანი საცხოვრებელი სახლი

პროექტის მისამართი
თბილისი, სოფ. დიღომი, ასმათის ქ. N-6
ს/კ: 01.72.14.035.610

პრ. მთავარი არქიტექტორი
ჯონსტანტინე ურუშაძე

თანაავტორი(ები)
ნიკოლოზ ყიფშიძე

ნახაზი-ფერცელი
მე-7 სართული (+19.00 ნიშ.)

A3 ფორმატი

8-ე სართული (+22.20 ნიშ.)
საცხოვრებელი ფართი-31.84 მ²
საერთო ფართი-238.01 მ²
სადარბაზო და ჯიხის უჯრედი-25.75 მ²

განაშენიანების რეგულირების წითელი ხაზი

ჯარების რაოდენობაა განპირობებულია სართულის დაკავებულობიდან გამომდინარე

განაშენიანების რეგულირების წითელი ხაზი

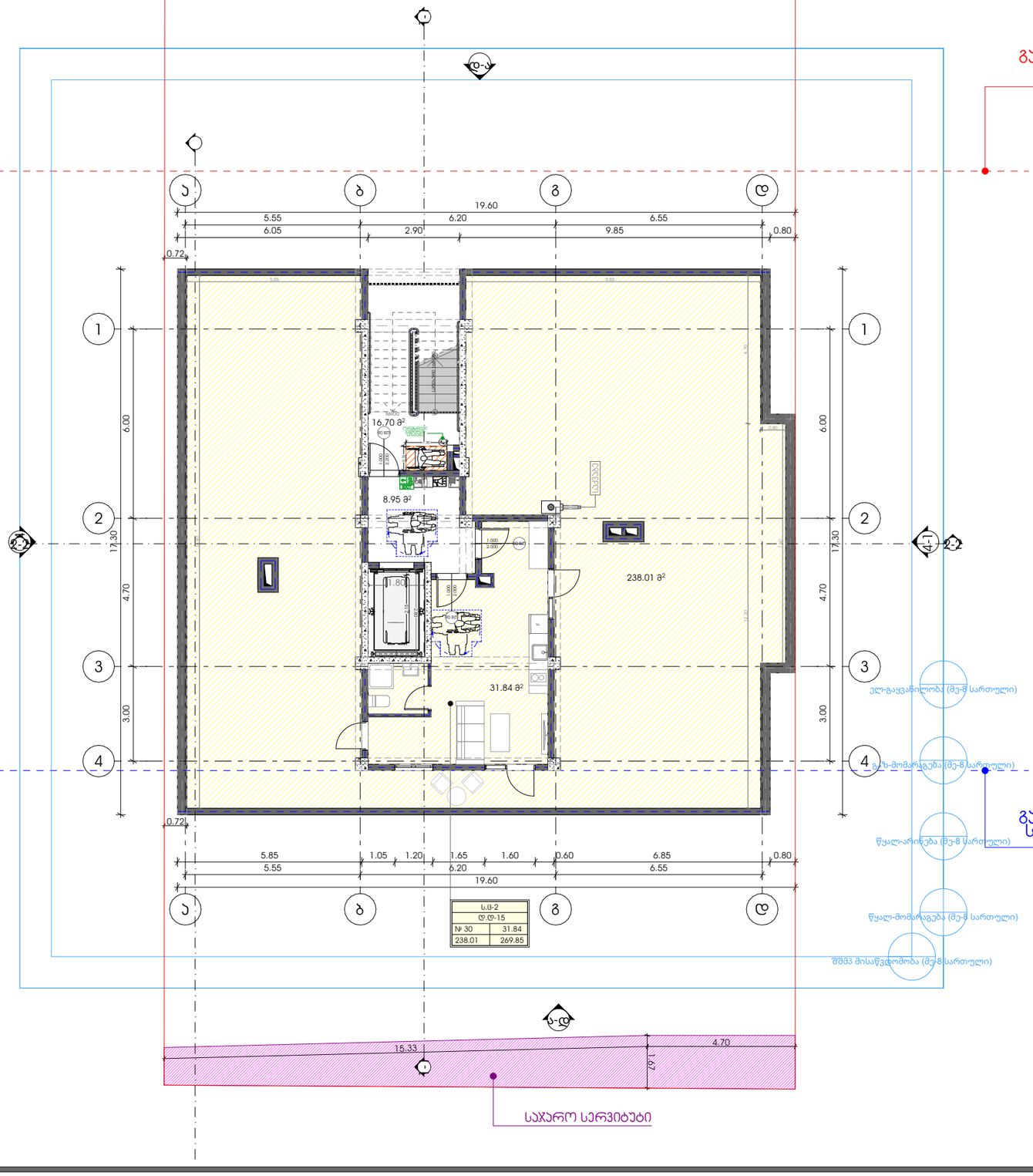


განაშენიანების რეგულირების საკალდებულო ლერწი ხაზი

საჯარო სერვიტუტი

METRIC

პროექტი
მრავალბინიანი საცხოვრებელი სახლი

პროექტის მისამართი
თბილისი, სოფ. დიღომი, ასმათის ქ. N-6
ს/კ: 01.72.14.035.610

პრ. მთავარი არქიტექტორი
ჯონსტანტინე ურუშაძე

თანაავტორი(ები)
ნიკოლოზ ყიფშიძე

ნახაზი-ფერცელი
მე-8 სართული (+22.20 ნიშ.)

A3 ფორმატი

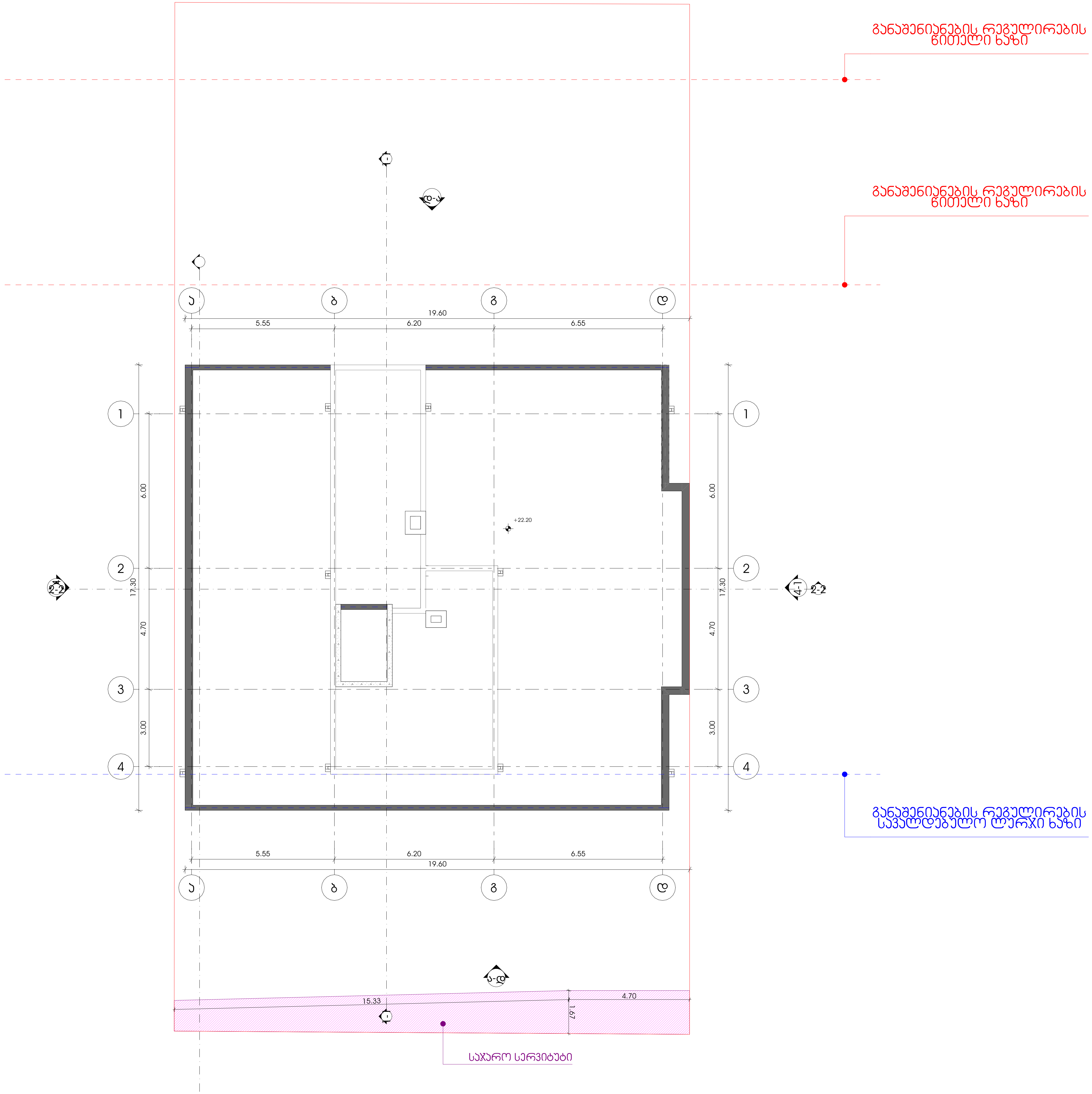


METRIC

**პროექტი**

მრავალბინიანი საცხოვრებელი სახლი

**პროექტის მისამართი**

თბილისი, სოფ. დიღომი, ასმათის ქ. N-6

ს/კ: 01.72.14.035.610

**პრ. მთავარი არქიტექტორი**

კონსტანტინე ურუშაძე

**თანაავტორი(ები)**

ნიკოლოზ ყიფშიძე

**ნახაზი-ფურცელი**

გადახურვის გეგმა (+24.70 და +25.40ნიშ.)

A3 ფორმატი

თვისსაუფლო სივრცე პარკან მანევრირებისთვის
ანტენიანი პარი საპების მხრიდან მინასვლით
მიწოლილ გალება

სარ.404.2.3.2 (ა)

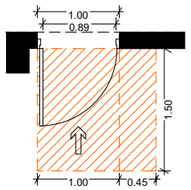


თვისსაუფლო სივრცე პარკან მანევრირებისთვის
ანტენიანი პარი საპების მხრიდან მინასვლით
მიწოლილ გალება

სარ.404.2.3.2 (ბ)

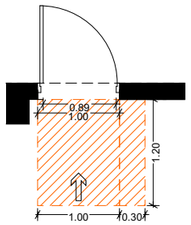


თვისსაუფლო სივრცე პარკან მანევრირებისთვის
ანტენიანი პარი საპების მხრიდან მინასვლით
მიწოლილ გალება

სარ.404.2.3.2 (ვ)

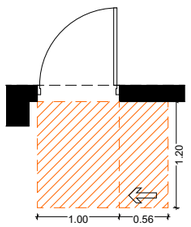


თვისსაუფლო სივრცე პარკან მანევრირებისთვის
ანტენიანი პარი საპების მხრიდან მინასვლით
მიწოლილ გალება

სარ.404.2.3.2 (ზ)

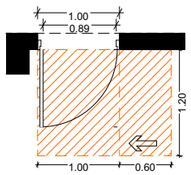


იაბაის თვისუფლო სივრცის ზომა
ახალი შენობა ნაგებობისთვის

სარ.305.3.1

T მოსარიცხებელი სივრცე

სარ.404.3.2.1 (8) პარიანთი 3

შენიშვნა:

იაბაის ზედაპირი უნდა იყოს მდგრადი, მყარი
და არასანრიანული.
იაბაის თვისუფლად სივრცეში დონის
ცვლილება დაუშვებელია.

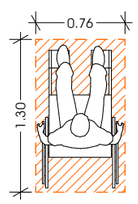


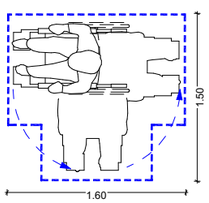





METRIC

პროექტი

მრავალბინიანი საცხოვრებელი სახლი

პროექტის მისამართი

თბილისი, სოფ. დიღომი, ასმათის ქ. N-6

ს/ს: 01.72.14.035.610

პრ. მთავარი არქიტექტორი

ჯონსანანიე ურუშაძე

თანაავტორი(ები)

ნიკოლოზ ყიფშიძე

ნახაზი-ფურცელი

შშმპ მისანვდომობა (1-ლი სართული)

A3 ფორმატი

თავისუფალი სივრცე კართან მანევრირებისთვის ანჯამიანი კარი საკეტის მხრიდან მიწასვდომი მიწოლიდ გაღება

სურ.404.2.3.2 (ა)

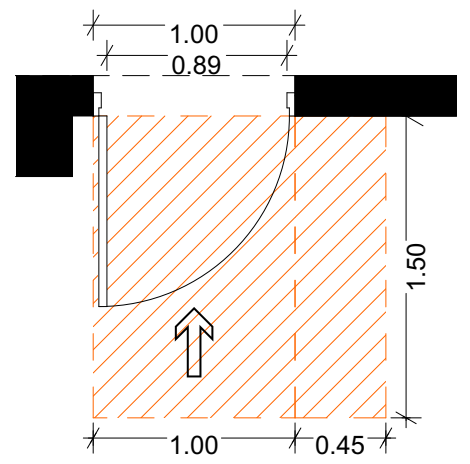


თავისუფალი სივრცე კართან მანევრირებისთვის ანჯამიანი კარი საკეტის მხრიდან მიწასვდომი მიწოლიდ გაღება

სურ.404.2.3.2 (ბ)

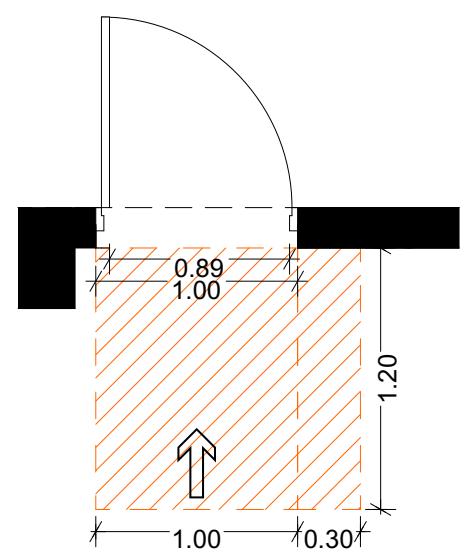


თავისუფალი სივრცე კართან მანევრირებისთვის ანჯამიანი კარი საკეტის მხრიდან მიწასვდომი მიწოლიდ გაღება

სურ.404.2.3.2 (ა)

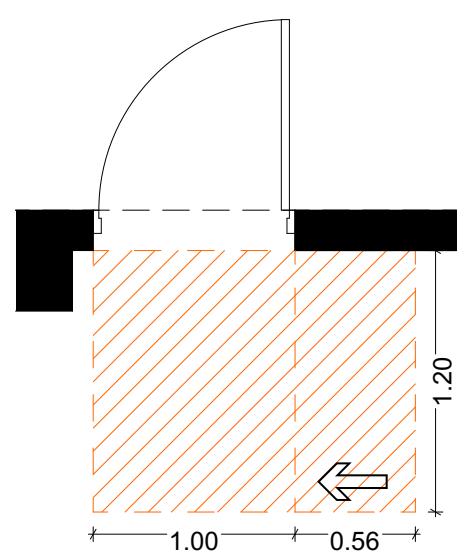


თავისუფალი სივრცე კართან მანევრირებისთვის ანჯამიანი კარი საკეტის მხრიდან მიწასვდომი მიწოლიდ გაღება

სურ.404.2.3.2 (ბ)

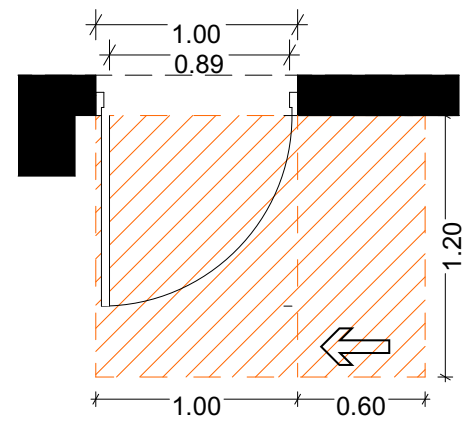


იატაკის თავისუფალი სივრცის ზომა ახალი შენობა ნაგებობისთვის

სურ.305.3.1

T მოსატრიალებელი სივრცე

სურ.404.3.2.1 (გ) ვარიანტი 3

<u>შენიშვნა:</u>

იატაკის ზედაპირი უნდა იყოს მდგრადი, მყარი და არასასრიალო.
იატაკის თავისუფალ სივრცეში დონის ცვლილება დაუშვებელია.

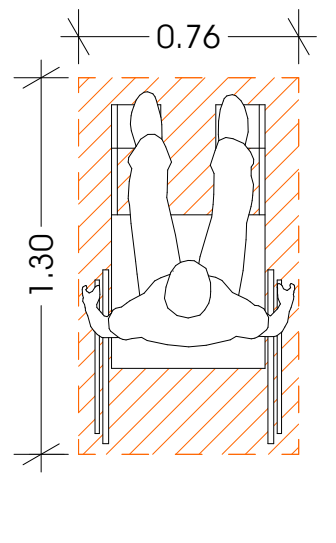


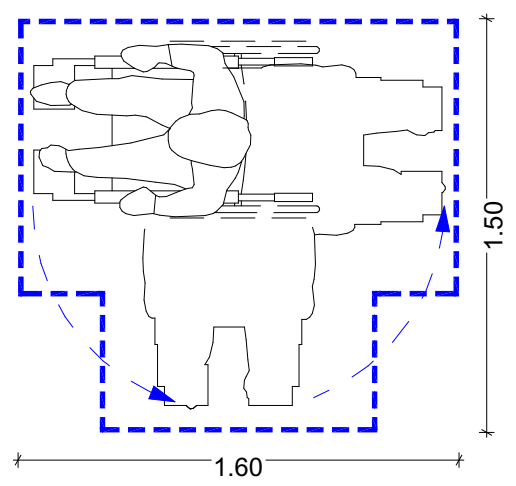


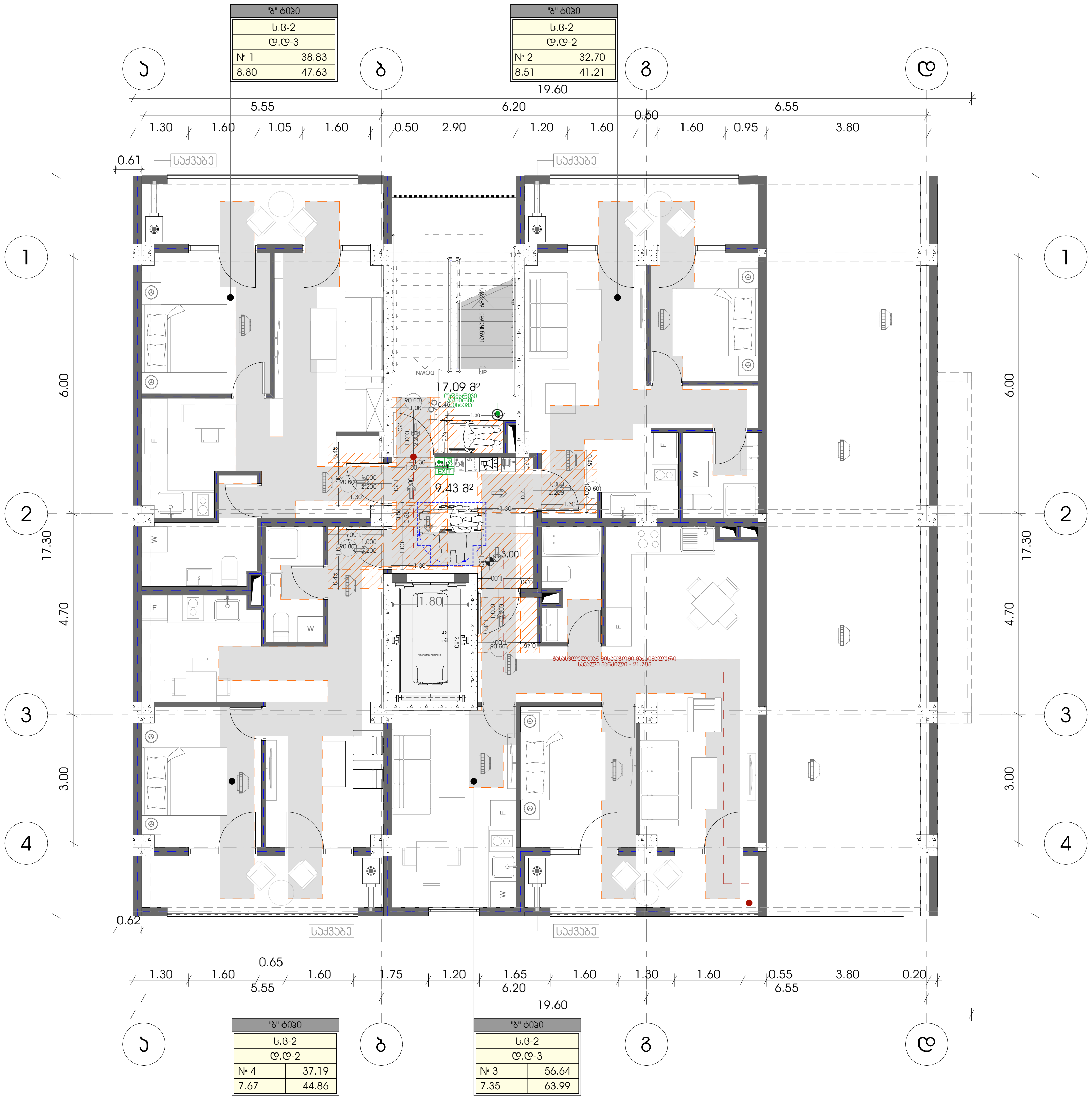


METRIC

**პროექტი**

მრავალბინიანი საცხოვრებელი სახლი

**პროექტის მისამართი**

თბილისი, სოფ. დიღომი, ასმათის ქ. N-6

ს/კ: 01.72.14.035.610

**პრ. მთავარი არქიტექტორი**

კონსტანტინე ურუშაძე

**თანაავტორი(ები)**

ნიკოლოზ ყიფშიძე

**ნახაზი-ფურცელი**

შშმპ მისაწვდომობა (მე-2 სართული)

A3 ფორმატი

თავისუფალი სივრცე კართან მანევრირებისთვის ანჯამიანი კარი საკეტის მხრიდან მიწასვდომი მიწოლიდ გაღება

სურ.404.2.3.2 (ა)

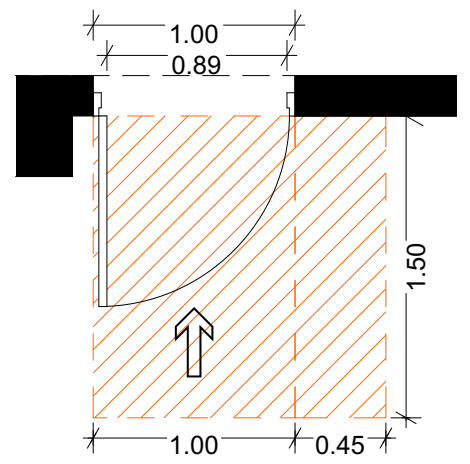


თავისუფალი სივრცე კართან მანევრირებისთვის ანჯამიანი კარი საკეტის მხრიდან მიწასვდომი მიწოლიდ გაღება

სურ.404.2.3.2 (ბ)

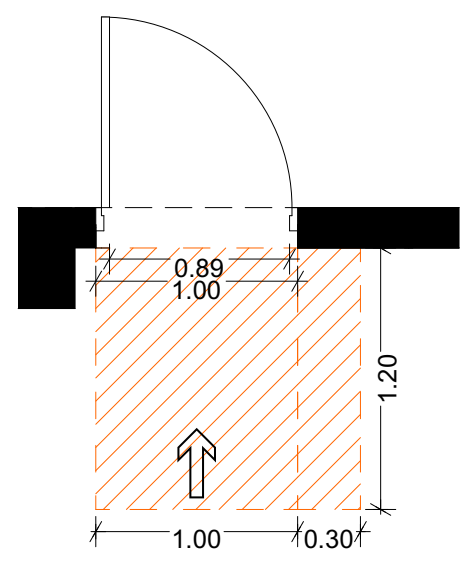


თავისუფალი სივრცე კართან მანევრირებისთვის ანჯამიანი კარი საკეტის მხრიდან მიწასვდომი მიწოლიდ გაღება

სურ.404.2.3.2 (ვ)

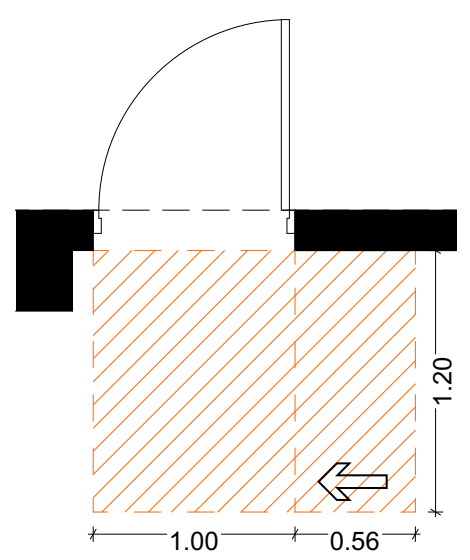


თავისუფალი სივრცე კართან მანევრირებისთვის ანჯამიანი კარი საკეტის მხრიდან მიწასვდომი მიწოლიდ გაღება

სურ.404.2.3.2 (ზ)

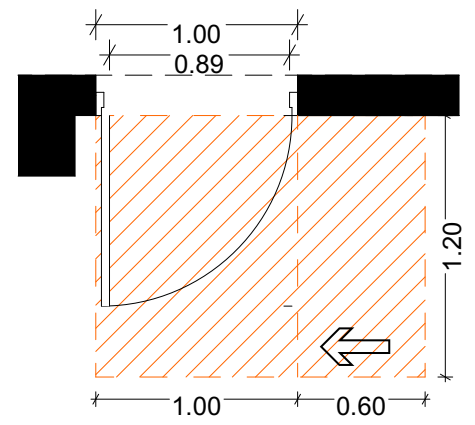


იატაკის თავისუფალი სივრცის ზომა ახალი შენობა ნაგებობისთვის

სურ.305.3.1

**შენიშვნა:**

იატაკის ზედაპირი უნდა იყოს მდგრადი, მყარი და არასასრიალო.
იატაკის თავისუფალ სივრცეში დონის ცვლილება დაუშვებელია.

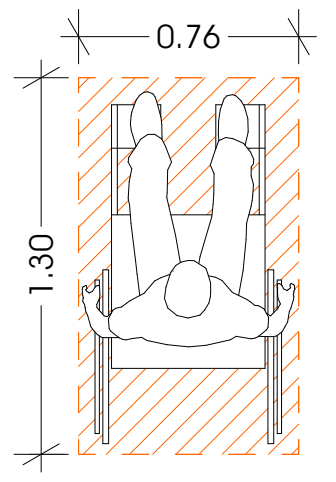


T მოსატრიალებელი სივრცე

სურ.404.3.2.1 (გ) ვარიანტი 3

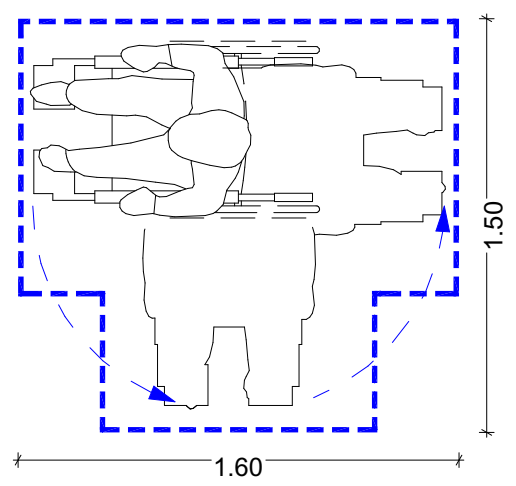


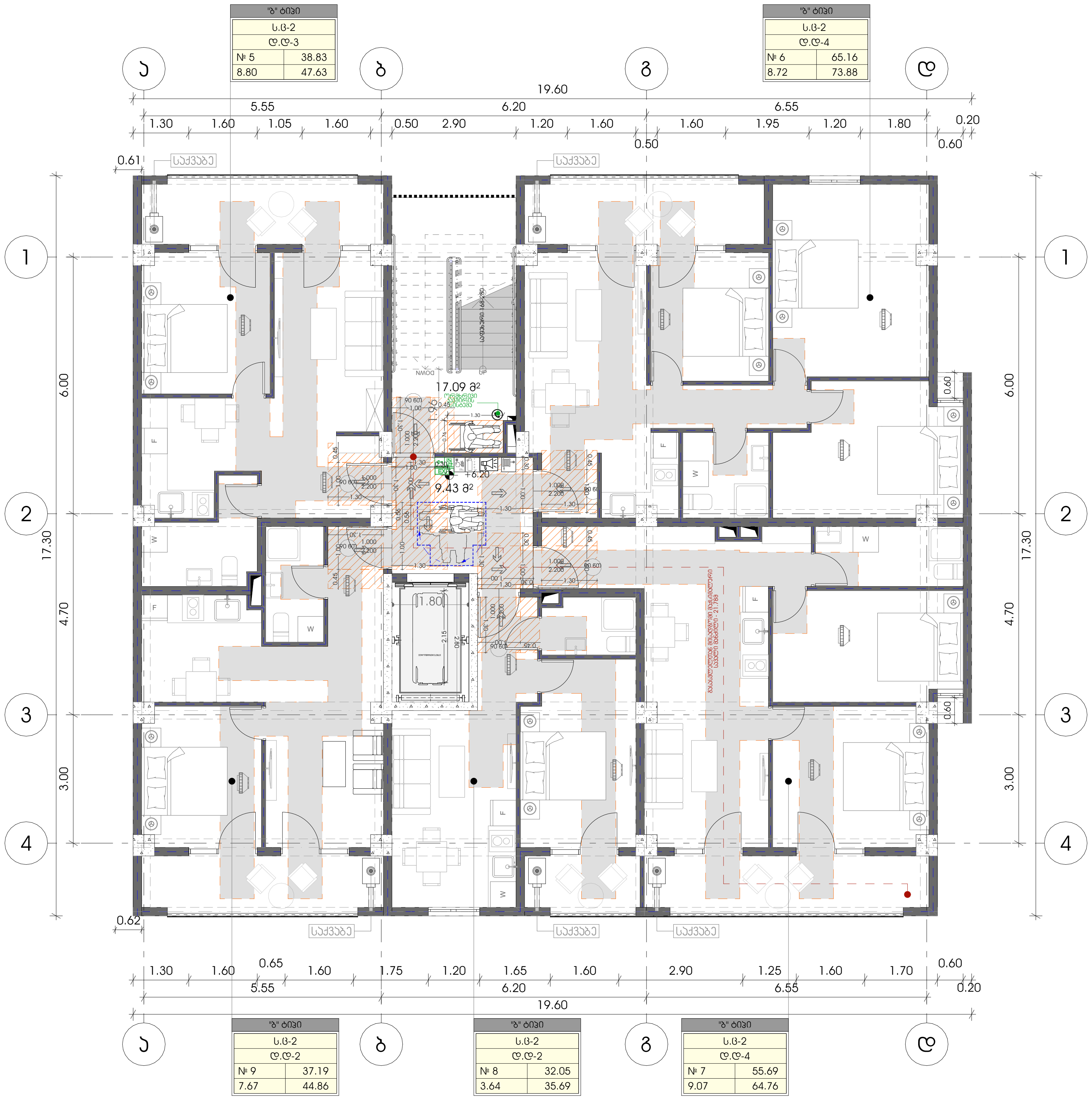


M E T R I C

**პროექტი**

მრავალბინიანი საცხოვრებელი სახლი

**პროექტის მისამართი**

თბილისი, სოფ. დიღომი, ასმათის ქ. N-6

ს/კ: 01.72.14.035.610

**პრ. მთავარი არქიტექტორი**

კონსტანტინე ურუშაძე

**თანაავტორი(ები)**

ნიკოლოზ ყიფშიძე

**ნახაზი-ფურცელი**

შშმპ მისაწვდომობა (ტიპიური მე-3, მე-4 და მე-5 სართულები)

A3 ფორმატი

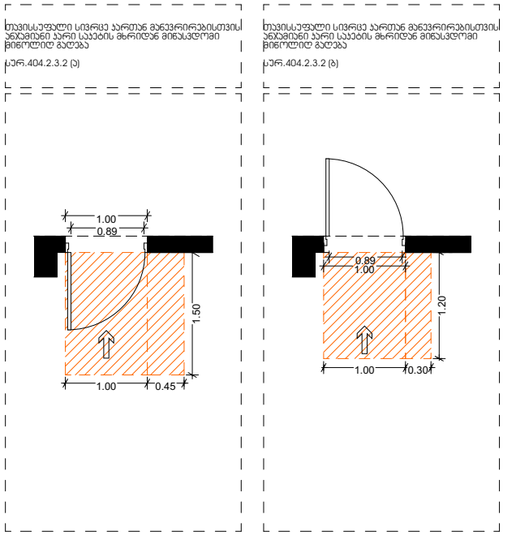





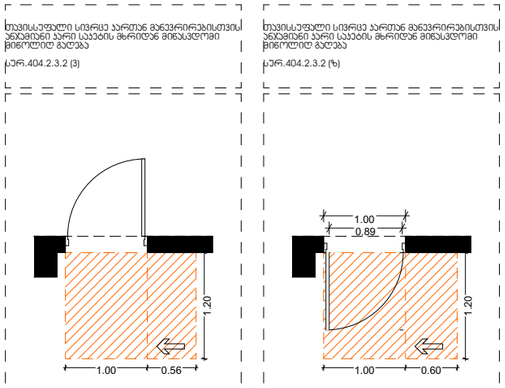





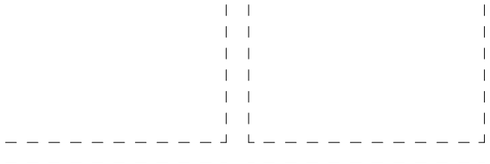





შენიშვნა:

იატაკის ზედაპირი უნდა იყოს მდგრადი, მყარი და არასანრიალო.
იატაკის ოთახისეფლ სიგრძეში ღონის ცვლილება დაუშვებელია.

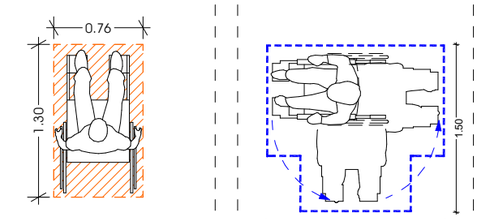





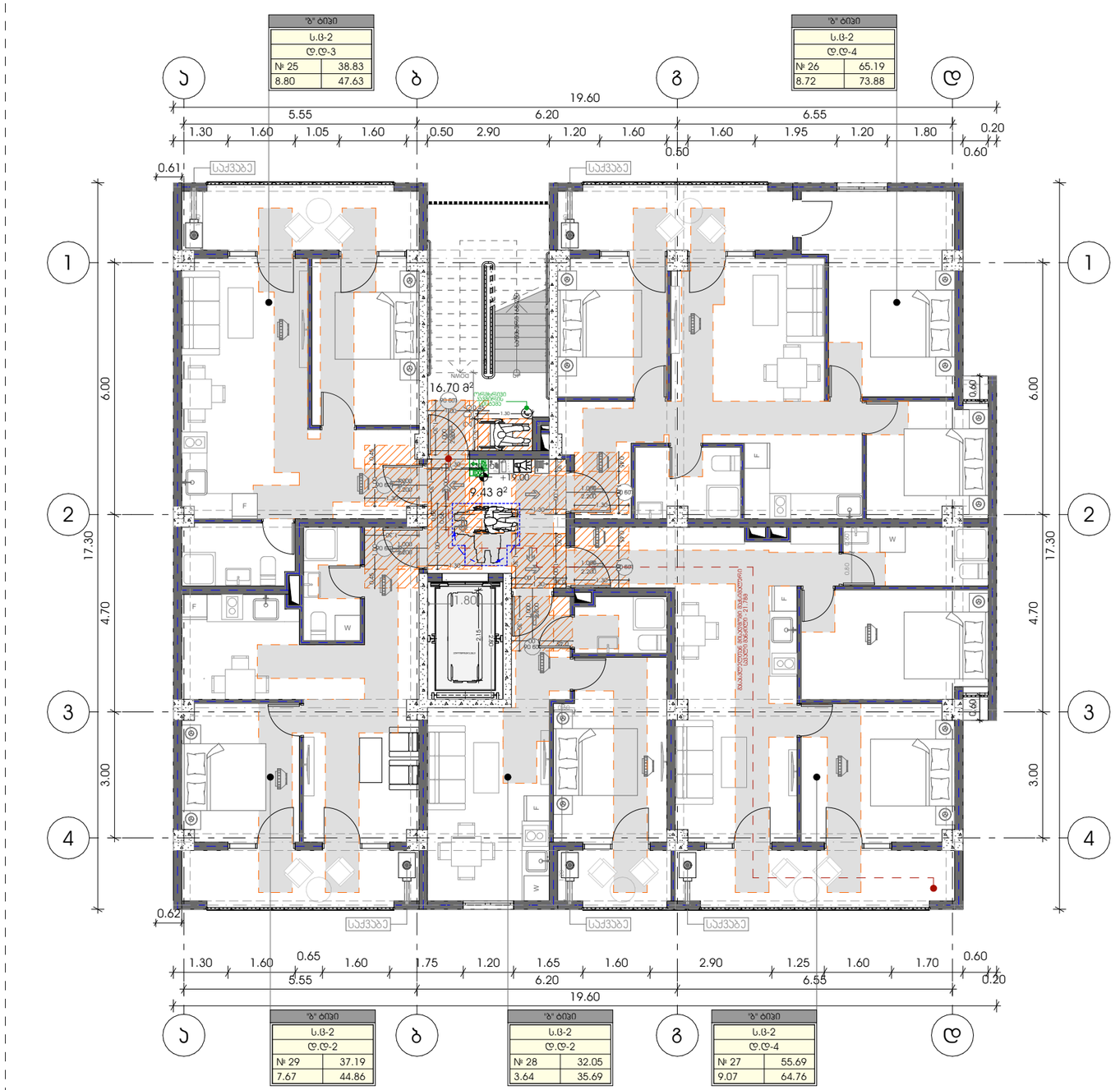


METRIC

პროექტი
მრავალბინიანი საცხოვრებელი სახლი

პროექტის მისამართი
თბილისი, სოფ. დიღომი, ასმათის ქ. N-6
ს/კ: 01.72.14.035.610

პრ. მთავარი არქიტექტორი
ჯონსანანიე ურუშაძე

თანაავტორი(ები)
ნიკოლოზ ყიფშიძე

ნახაზი-ფერცელი
შშმპ მისაწვდომობა (მე-7 სართული)

A3 ფორმატი

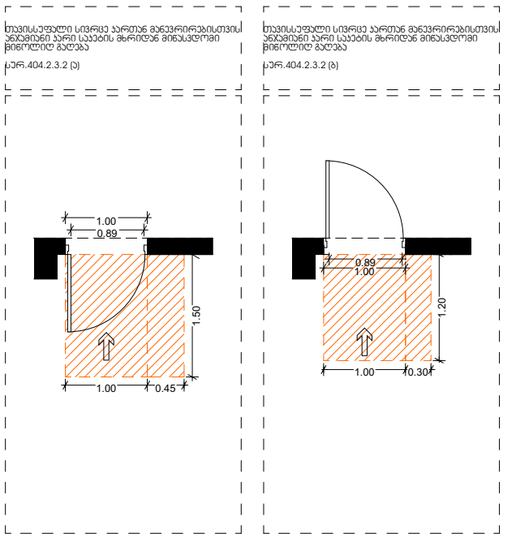





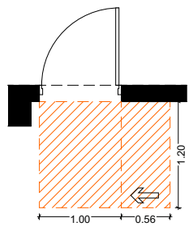


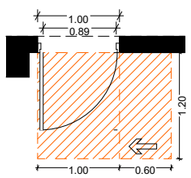


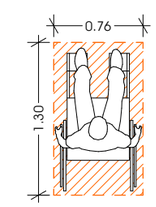


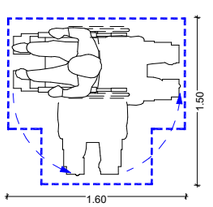


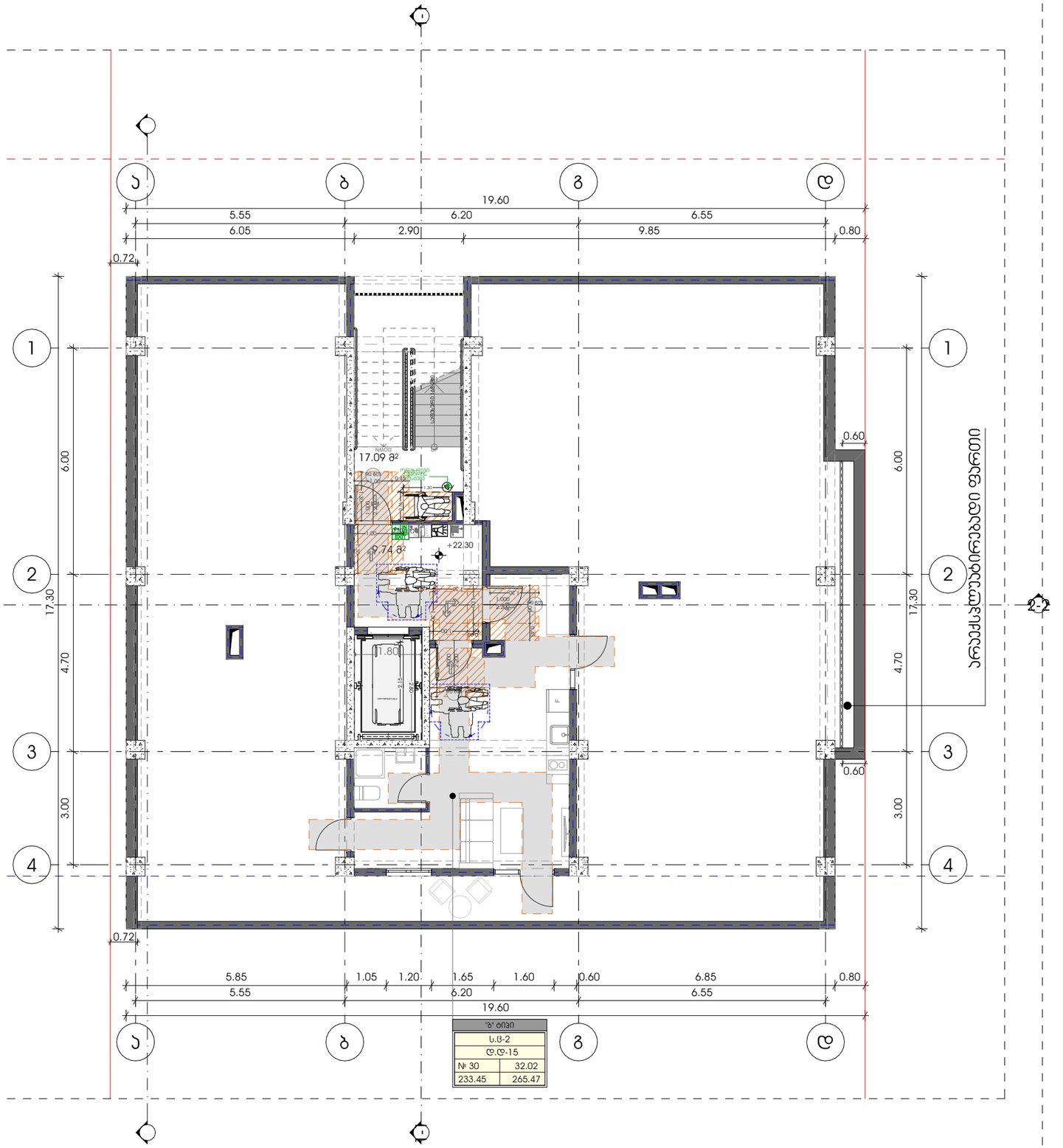




METRIC

პროექტი
მრავალბინიანი საცხოვრებელი სახლი

პროექტის მისამართი
თბილისი, სოფ. დიღომი, ასმათის ქ. N-6
ს/კ: 01.72.14.035.610

პრ. მთავარი არქიტექტორი
ჯონსანანიე ურუშაძე

თანაავტორი(ები)
ნიკოლოზ ყიფშიძე

ნახაზი-ფურცელი
შშმპ მისაწვდომობა (მე-8 სართული)

A3 ფორმატი

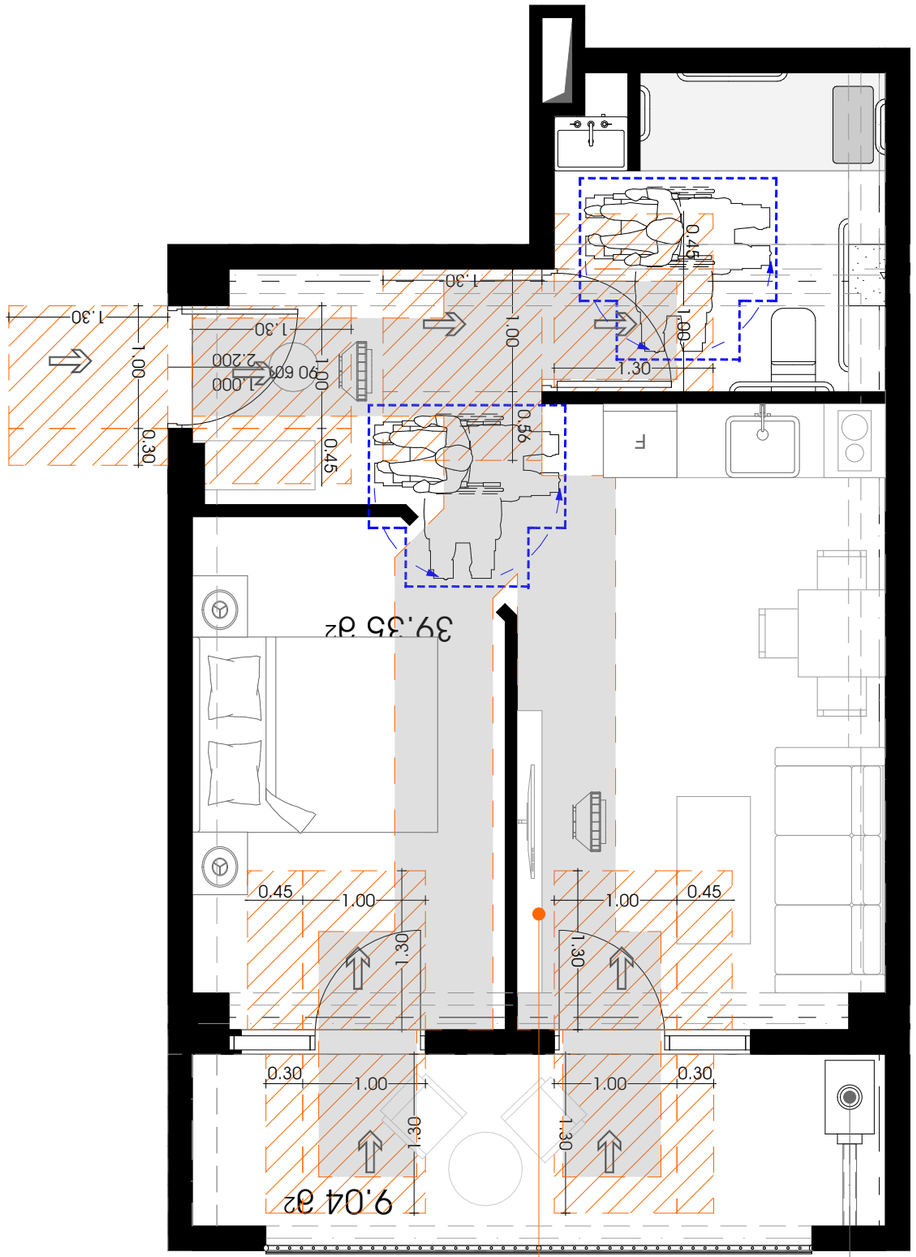


Санузел

Узел "С"
Лист №20

Санузел совмещенный, Узел плана "С"
№20

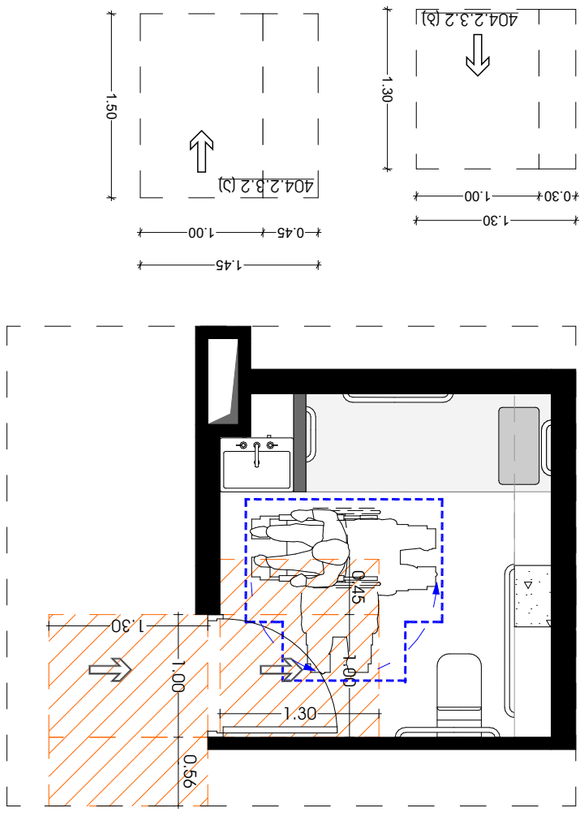





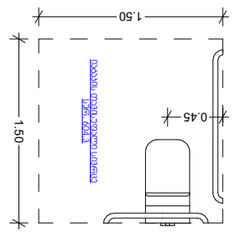


Санузел общественного назначения

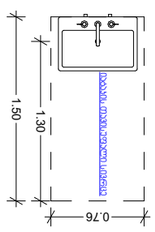


Санузел общественного назначения

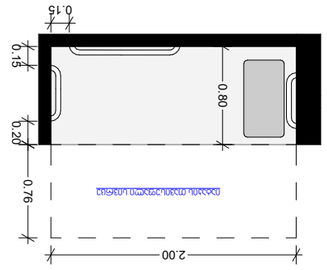


Санузел общественного назначения

А3 формат


Разработано в программном комплексе
Revit 2020

Выполнил студент гр. 0ПГС-19
Ефимов Д.А.

Проверил
Ефимов Д.А.

Н. контроль
Ефимов Д.А.

Руководитель
Ефимов Д.А.

Зав. кафедрой
Ефимов Д.А.

Проект общественного здания



METRIC

# გათბობა-გაგრილების და ვენტილაციის სქემა

## მე-2 სართული

საქვაბე-ჯონდიციონერის (ბლოკის) განთავსების სქემა

- გათბობის გამშვები მილი
- გათბობის უკუმილი
- ფოლადის პანელური რადიატორი
- ჰაერგამწოვი
- სავენტილაციო მილი




METRIC

პროექტი
მრავალბინიანი საცხოვრებელი სახლი

პროექტის მისამართი
თბილისი, სოფ. დიღომი, უსმათის ქ. N-6
ს/კ: 01.72.14.035.610

პრ. მთავარი არქიტექტორი
ჯონსანანიე ურუშაძე

თანაავტორი(ები)
ნიკოლოზ ყიფშიძე

ნახაზი-ფურცელი
გათბობა-გაგრილების და ვენტილაციის სქემა (მე-2 სართული)

A3 ფორმატი

# გათბობა-გაგრილების და ვენტილაციის სქემა

## მე-6 სართული

### საქვაბე-ჯონდიციონერის (ბლოკის) განთავსების სქემა

- გათბობის გამშვები მილი
- გათბობის უკუმილი
- ფოლადის პანელური რადიატორი
- ჰაერგამწოვი
- სავენტილაციო მილი

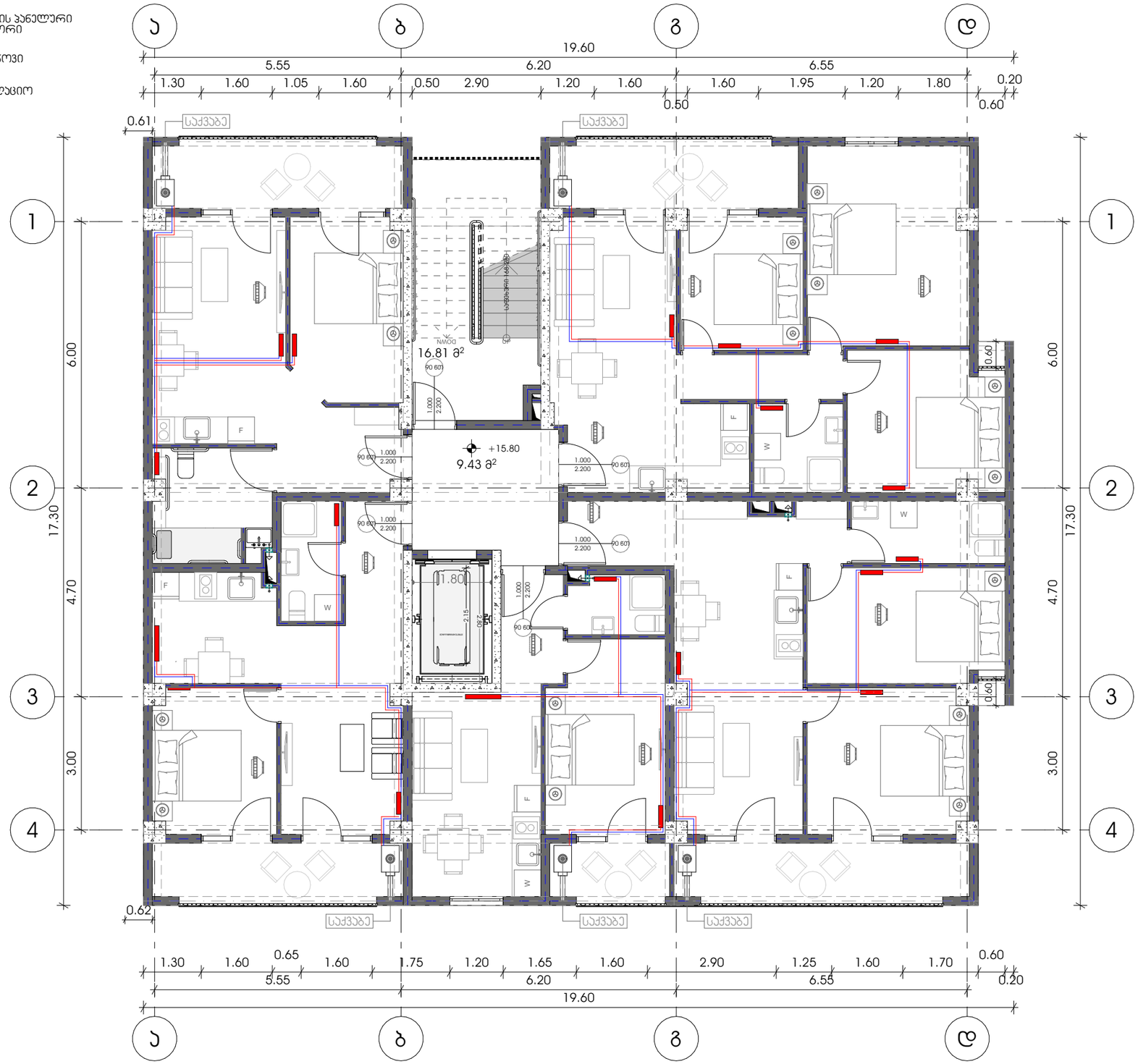



METRIC

პროექტი
მრავალბინიანი საცხოვრებელი სახლი

პროექტის მისამართი
თბილისი, სოფ. დიღომი, უსმათის ქ. N-6
ს/ს: 01.72.14.035.610

პრ. მთავარი არქიტექტორი
ჯონსანანიე ურუშაძე

თანაავტორი(ები)
ნიკოლოზ ყიფშიძე


ნახაზი-ფურცელი
გათბობა-გაგრილების და ვენტილაციის სქემა (მე-6 სართული)

A3 ფორმატი

## საქვაბე-ჯონდიციონერის (ბლოკის) განთავსების სქემა

- გათბობის გამშვები მილი
- გათბობის უკუმილი
- ფოლადის პანელური რადიატორი
- ჰაერგამწოვი
- საკვენტილაციო მილი

# გათბობა-გაგრილების და ვენტილაციის სქემა

## ტიპიური (მე-3,მე-4 და მე-5) სართულები




**პროექტი**
მრავალბინიანი საცხოვრებელი სახლი

**პროექტის მისამართი**
თბილისი, სოფ. დიღომი, ასმათის ქ. N-6
ს/კ: 01.72.14.035.610

**პრ. მთავარი არქიტექტორი**
კონსტანტინე ურუშაძე

**თანაავტორი(ები)**
ნიკოლოზ ყიფშიძე

**ნახაზი-ფურცელი**
გათბობა-გაგრილების და ვენტილაციის სქემა ტიპიური (მე-3, მე-4 და მე-5) სართულები

A3 ფორმატი

საქვაბე-ჯონდიციონერის (ბლოკის) განთავსების სქემა

- გათბობის გამშვები მილი
- გათბობის უკუმილი
- ფოლადის პანელური რადიატორი
- ჰაერგამწოვი
- საკვებილაციო მილი

# გათბობა-გაგრილების და ვენტილაციის სქემა

## მე-7 სართული





METRIC

პროექტი
მრავალბინიანი საცხოვრებელი სახლი

პროექტის მისამართი
თბილისი, სოფ. დიღომი, ასმათის ქ. N-6
ს/ს: 01.72.14.035.610

პრ. მთავარი არქიტექტორი
ჯონსანანიე ურუშაძე

თანაავტორი(ები)
ნიკოლოზ ყიფიანი

ნახაზი-ფურცელი
გათბობა-გაგრილების და ვენტილაციის სქემა (მე-7 სართული)

A3 ფორმატი

# 2 სართული

წყალსადენ ანალიზაციის გეგმა მილსადენების დახანით

- წყლის დგარი
- ცხელი წყლის მილი
- ცივი წყლის მილი
- წყლის ვენტილი
- ცხელი წყლის დგარი
- ცივი წყლის დგარი

## წყალ-მომარაგების სქემა

### მე-2 სართული




**METRIC**

**პროექტი**
მრავალბინიანი საცხოვრებელი სახლი

**პროექტის მისამართი**
თბილისი, სოფ. დიღომი, ასმათის ქ. N-6
ს/კ: 01.72.14.035.610

**პრ. მთავარი არქიტექტორი**
ჯონსანანიე ურუშაძე

**თანაავტორი(ები)**
ნიკოლოზ ყიფშიძე

**ნახაზი-ფურცელი**
წყალ-მომარაგების სქემა (მე-2 სართული)

**A3** ფორმატი

# 3,4 და 5 სართული

წყალსადენ კანალიზაციის გეგმა მილსადენების დახაზვით

- წყლის დგარი
- ცხელი წყლის მილი
- ცივი წყლის მილი
- წყლის ვენტილი
- ცხელი წყლის დგარი
- ცივი წყლის დგარი

## წყალ-მომარაგების სქემა

ტიპიური (მე-3,მე-4,მე-5 და მე-6) სართულები




METRIC

**პროექტი**
მრავალბინიანი საცხოვრებელი სახლი

**პროექტის მისამართი**
თბილისი, სოფ. დიღომი, ასმათის ქ. N-6
ს/კ: 01.72.14.035.610

**პრ. მთავარი არქიტექტორი**
ჯონსანანიე ურუშაძე

**თანაავტორი(ები)**
ნიკოლოზ ყიფშიძე

**ნახაზი-ფურცელი**
წყალ-მომარაგების სქემა ტიპიური (მე-3, მე-4 და მე-5) სართულები

A3 ფორმატი

# 7 სართული

წყალსადენ ანალიზაციის
გეგმა მილსადენების დახანით

- წყლის დგარი
- ცხელი წყლის მილი
- ცივი წყლის მილი
- წყლის ვენტილი
- ცხელი წყლის დგარი
- ცივი წყლის დგარი

## წყალ-მომარაგების სქემა

### მე-7 სართული

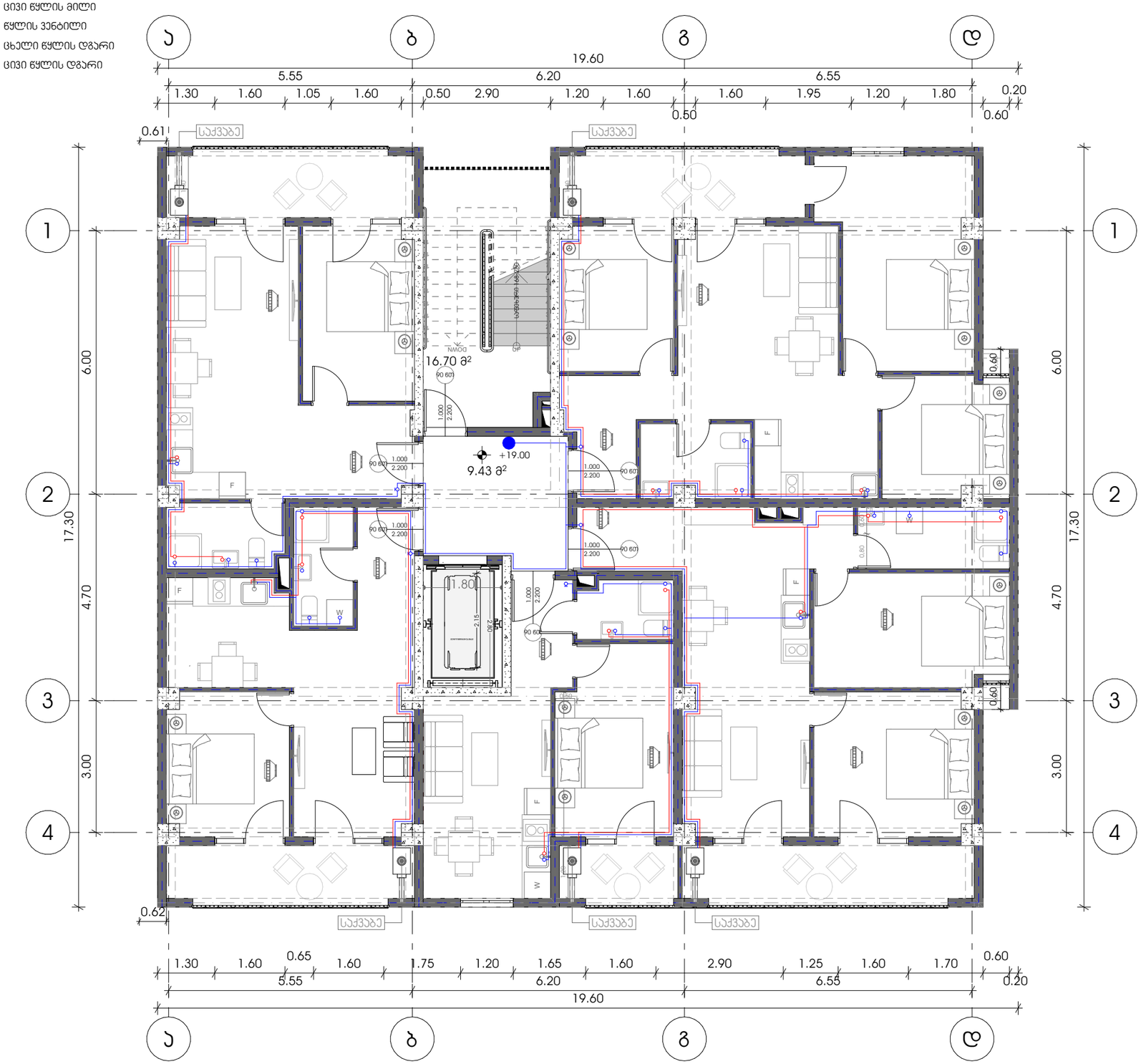


METRIC

პროექტი
მრავალბინიანი საცხოვრებელი სახლი

პროექტის მისამართი
თბილისი, სოფ. დიღომი, ასმათის ქ. N-6
ს/კ: 01.72.14.035.610

პრ. მთავარი არქიტექტორი
ჯონსტანტინე ურუშაძე

თანაავტორი(ები)
ნიკოლოზ ყიფშიძე

ნახაზი-ფურცელი
წყალ-მომარაგების სქემა (მე-7 სართული)

A3 ფორმატი

# 6 სართული

წყალსადენ ანალიზაციის
გეგმა მილსადენების დახანით

- წყლის დგარი
- ცხელი წყლის მილი
- ცივი წყლის მილი
- წყლის ვენტილი
- ცხელი წყლის დგარი
- ცივი წყლის დგარი

## წყალ-მომარაგების სქემა

მე-6 სართული

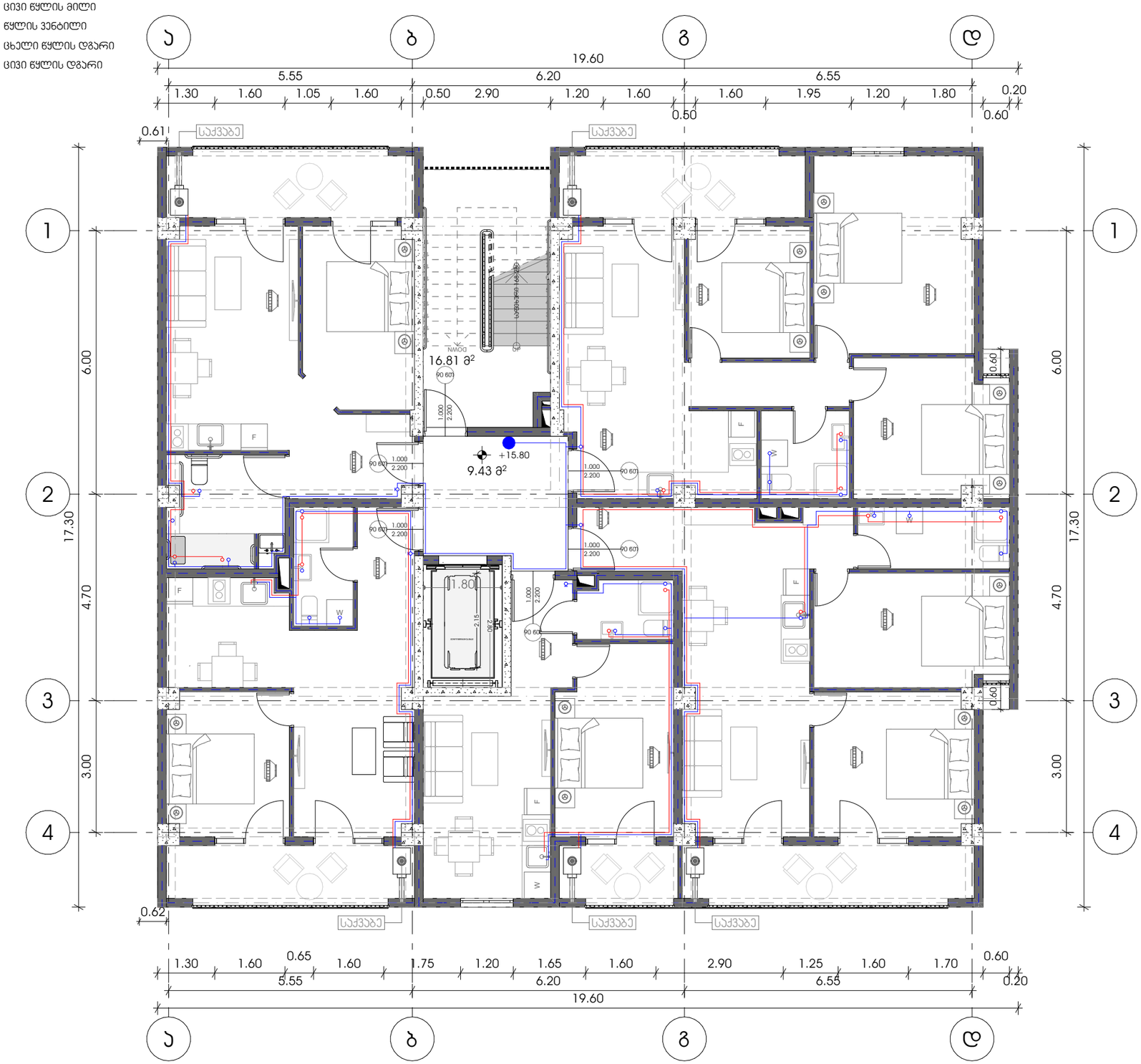


METRIC

პროექტი
მრავალბინიანი საცხოვრებელი სახლი

პროექტის მისამართი
თბილისი, სოფ. დიღომი, ასმათის ქ. N-6
ს/კ: 01.72.14.035.610

პრ. მთავარი არქიტექტორი
ჯონსანანიე ურუშაძე

თანაავტორი(ები)
ნიკოლოზ ყიფშიძე

ნახაზი-ფურცელი
წყალ-მომარაგების სქემა (მე-6 სართული)

A3 ფორმატი

# 8 სართული

წყალსადენ ანალიზაციის გეგმა მილსადენების დახანით

- წყლის დგარი
- ცხელი წყლის მილი
- ცივი წყლის მილი
- წყლის ვენტილი
- ცხელი წყლის დგარი
- ცივი წყლის დგარი

## წყალ-მომარაგების სქემა

### მე-8 სართული

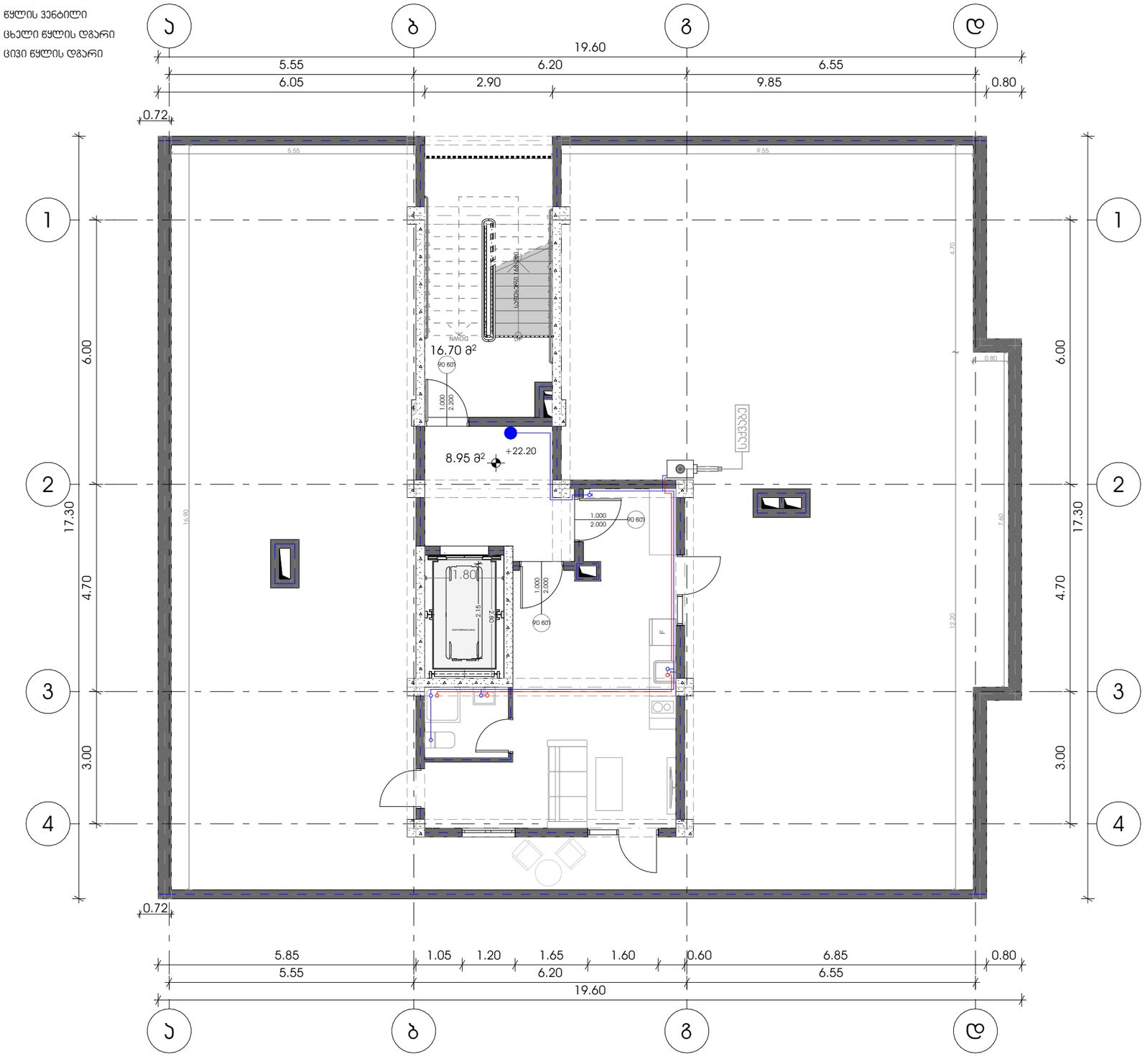


METRIC

პროექტი
მრავალბინიანი საცხოვრებელი სახლი

პროექტის მისამართი
თბილისი, სოფ. დიღომი, ასმათის ქ. N-6
ს/კ: 01.72.14.035.610

პრ. მთავარი არქიტექტორი
ჯონსანანიე ურუშაძე

თანაავტორი(ები)
ნიკოლოზ ყიფშიძე

ნახაზი-ფურცელი
წყალ-მომარაგების სქემა (მე-8 სართული)

A3 ფორმატი

წყალსადენ კანალიზაციის
გეგმა მილსადენების დატანით

საკანალიზაციო

საკანალიზაციო
დგარი

## წყალ-არინების სქემა

მე-2 სართული

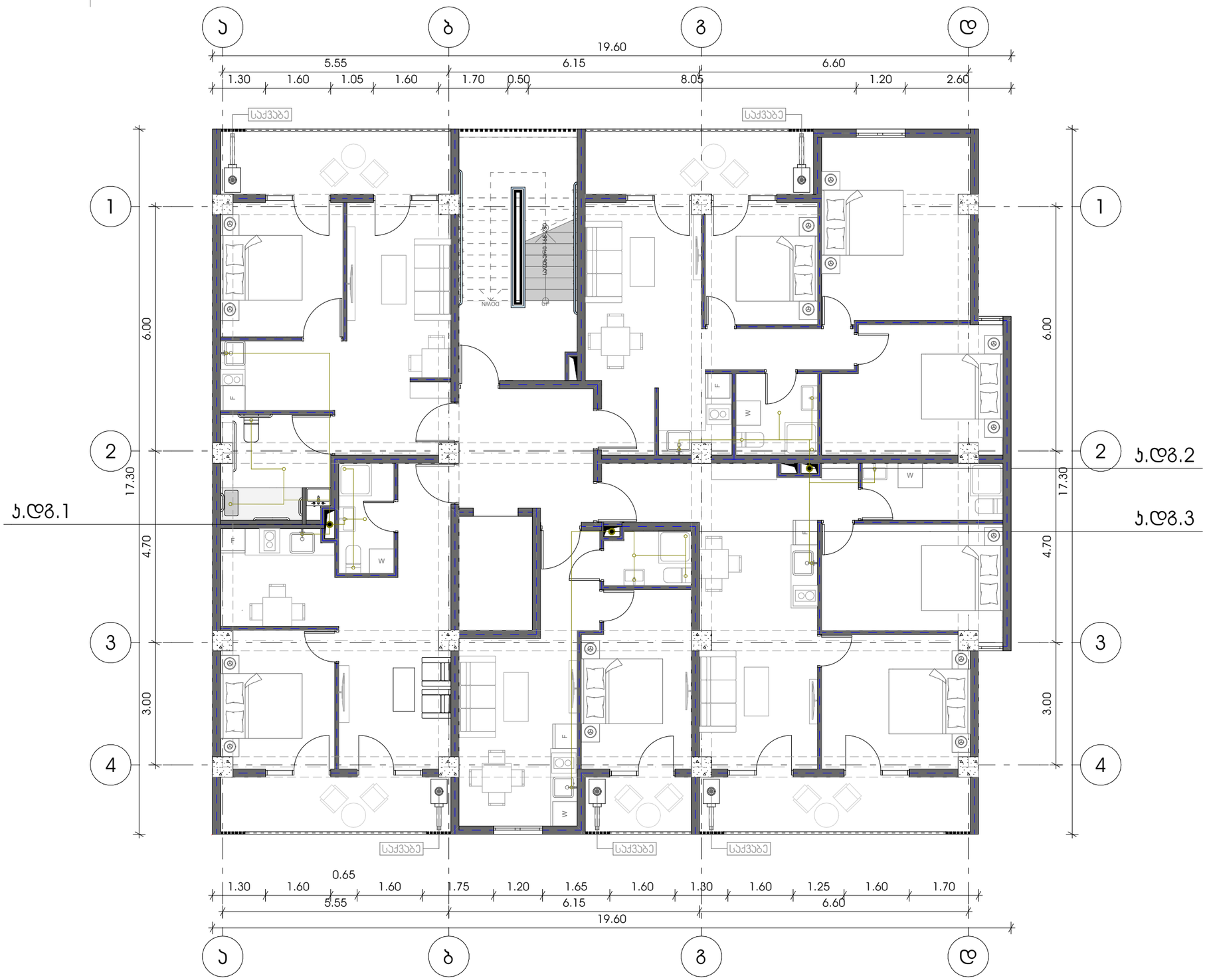


METRIC

პროექტი

მრავალბინიანი საცხოვრებელი სახლი

პროექტის მისამართი

თბილისი, სოფ. დიღომი,
ასმათის ქ. N-6
ს/კ: 01.72.14.035.610

პრ. მთავარი არქიტექტორი

კონსტანტინე ურუშაძე

თანაავტორი(ები)

ნიკოლოზ ყიფშიძე

ნახაზი-ფურცელი

წყალ-არინების
სქემა (მე-2 სართული)

A3 ფორმატი




## מפת קומת הקרקע - מבנים ב'

(ג-ג1 ו-ג2 ו-ג3, ב-ב3) מפת הדמיה

### מקרא

- מתחם מבנים ב'
- מתחם מבנים ב'
- מספר בניין


מהנדס הפרויקט
רח' הברזל 3, בניין ב', קומה 4
טל': 03-1234567



אדריכלים ומתכננים בע"מ
רח' הרקפת 12, תל אביב


## מפת קומת הקרקע - מבנים ב'

(ג-ג1 ו-ג2 ו-ג3, ב-ב3) מפת הדמיה

A3 מידות הנייר


מספר תכנית: 03-ב


METRIC




# תוכנית קומת הקרקע - שבוע 7-8

## מקרא

- מחיצות שבוצעו בשבוע הנוכחי
- מחיצות שבוצעו בשבועות קודמים

## מפרט ותוספות לתוכנית הקומה

1. כל הקירות החיצוניים בעובי 30 ס"מ, קירות פנים בעובי 15 ס"מ.
2. חדרי הרטובים (שירותים, מקלחות, מטבחים) יאטמו בשתי שכבות איטום.
3. הרצפה בחדרי הרטובים תשופע לכיוון נקודות הניקוז.
4. כל הפתחים בקירות החיצוניים יותקנו עם משקופים מאלומיניום.
5. מיקום הדלתות והחלונות מסומן בהתאם לסימונים בתוכנית.
6. כל המידות בתוכנית הן במטרים, אלא אם צוין אחרת.
7. יש לבדוק את כל המידות באתר לפני תחילת העבודה.
8. כל שינוי ממידות התוכנית יתואם מראש עם המתכנן.
9. הגובה הסטנדרטי של חדר הוא 2.60 מ' נטו.
10. מיקום שקעי החשמל והנקודות יתואם עם בעלי הדירות.

## פרטי הפרויקט

מגדל מגורים חדש ברחוב הרצל 42, תל אביב

גוש: 7212, חלקה: 88, תת-חלקה: 3

שטח הקומה: 312 מ"ר

## מקרא

קיר בטון

קיר בלוקים

חלון

דלת

ארון

כיור

אסלה

מקלחת

אמבטיה

מדרגות

## קנה מידה

METRIC

## מידות

A3 מודפס

წყალსადენ კანალიზაციის
გეგმა მილსადენების დატანით

საკანალიზაციო

საკანალიზაციო
დგარი

# წყალ-არინების სქემა

მე-7 სართული




METRIC

პროექტი

მრავალბინიანი საცხოვრებელი სახლი

პროექტის მისამართი

თბილისი, სოფ. დიღომი,
ასმათის ქ. N-6
ს/კ: 01.72.14.035.610

პრ. მთავარი არქიტექტორი

ჯონსტანტინე ურუშაძე

თანაავტორი(ები)

ნიკოლოზ ყიფშიძე

ნახაზი-ფურცელი

წყალ-არინების
სქემა (მე-6 სართული)

A3 ფორმატი

წყალსადენ კანალიზაციის
გეგმა მილსადენების დატანით

— საკანალიზაციო

—○— საკანალიზაციო დგარი

# წყალ-არინების სქემა

## მე-8 სართული

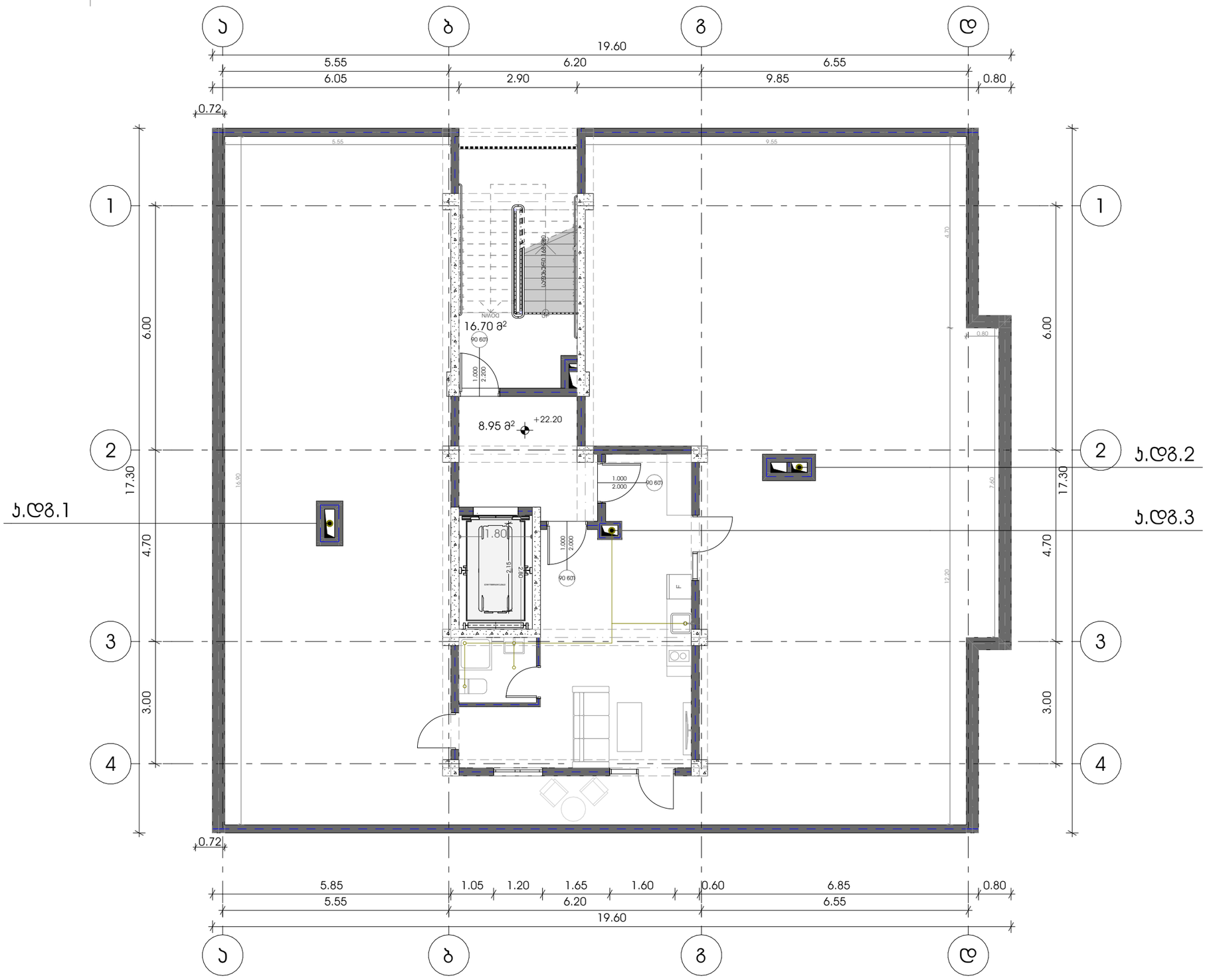


METRIC

**პროექტი**

მრავალბინიანი საცხოვრებელი სახლი

**პროექტის მისამართი**

თბილისი, სოფ. დიღომი, ასმათის ქ. N-6

ს/კ: 01.72.14.035.610

**პრ. მთავარი არქიტექტორი**

ჯონსტანტინე ურუშაძე

**თანაავტორი(ები)**

ნიკოლოზ ყიფშიძე

**ნახაზი-ფურცელი**

წყალ-არინების სქემა (მე-8 სართული)

**A3** ფორმატი

# გაზ-მომარაგების სქემა

1-ლი სართული

ბუნებრივი აირის მრიცხველი

ბუნებრივი აირის დგარი

ბუნებრივი აირის მილი

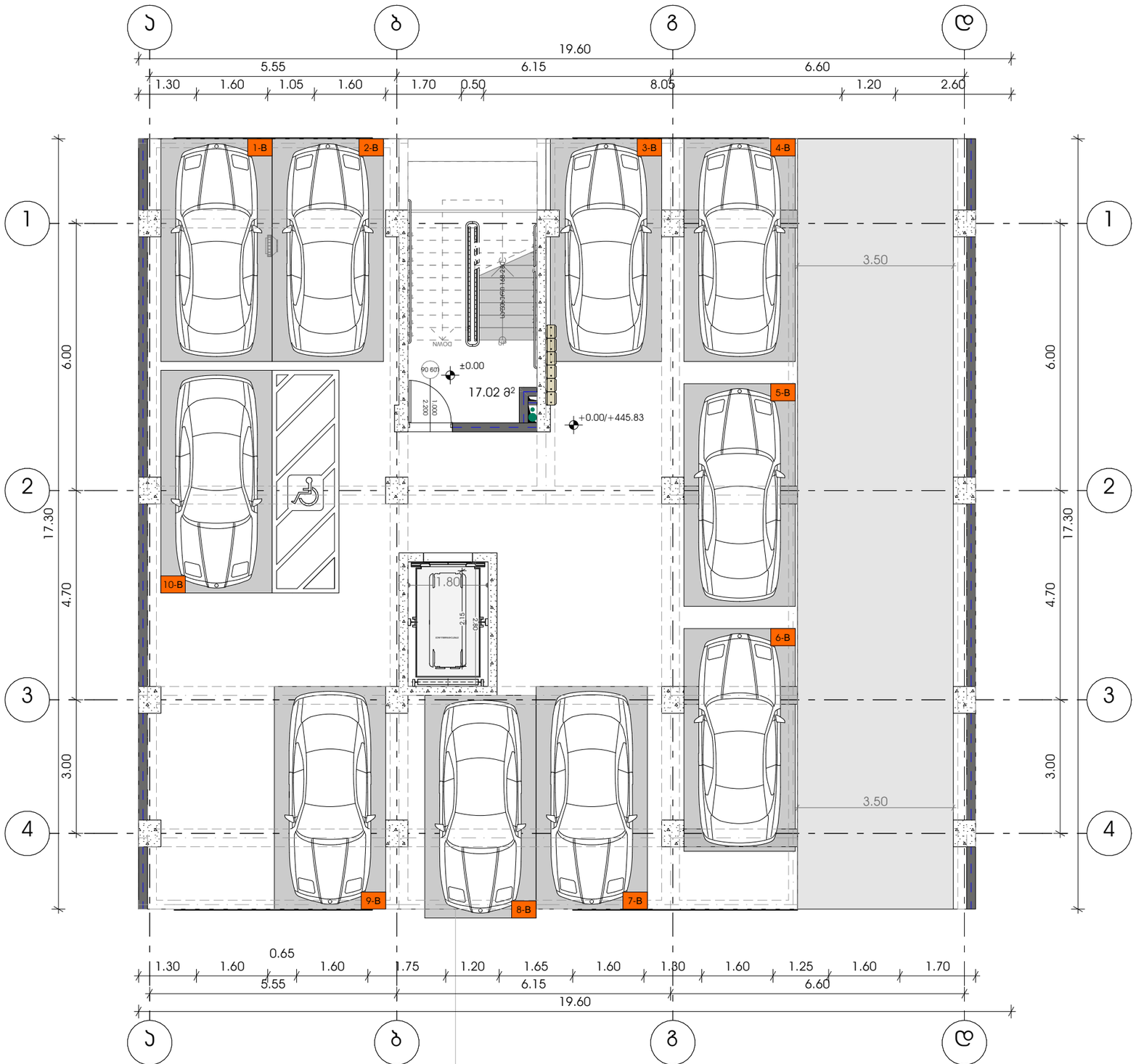


METRIC

პროექტი

მრავალბინიანი საცხოვრებელი სახლი

პროექტის მისამართი

თბილისი, სოფ. დიღომი, ასმათის ქ. N-6

ს/ს: 01.72.14.035.610

პრ. მთავარი არქიტექტორი

ჯონსანანიე ურუშაძე

თანაავტორი(ები)

ნიკოლოზ ყიფშიძე

ნახაზი-ფერცელი

გაზ-მომარაგების სქემა (1-ლი სართული)

A3 ფორმატი

# გაზ-მომარაგების სქემა

## მე-2 სართული

ბუნებრივი აირის მრიცხველი

ბუნებრივი აირის დგარი

ბუნებრივი აირის მილი

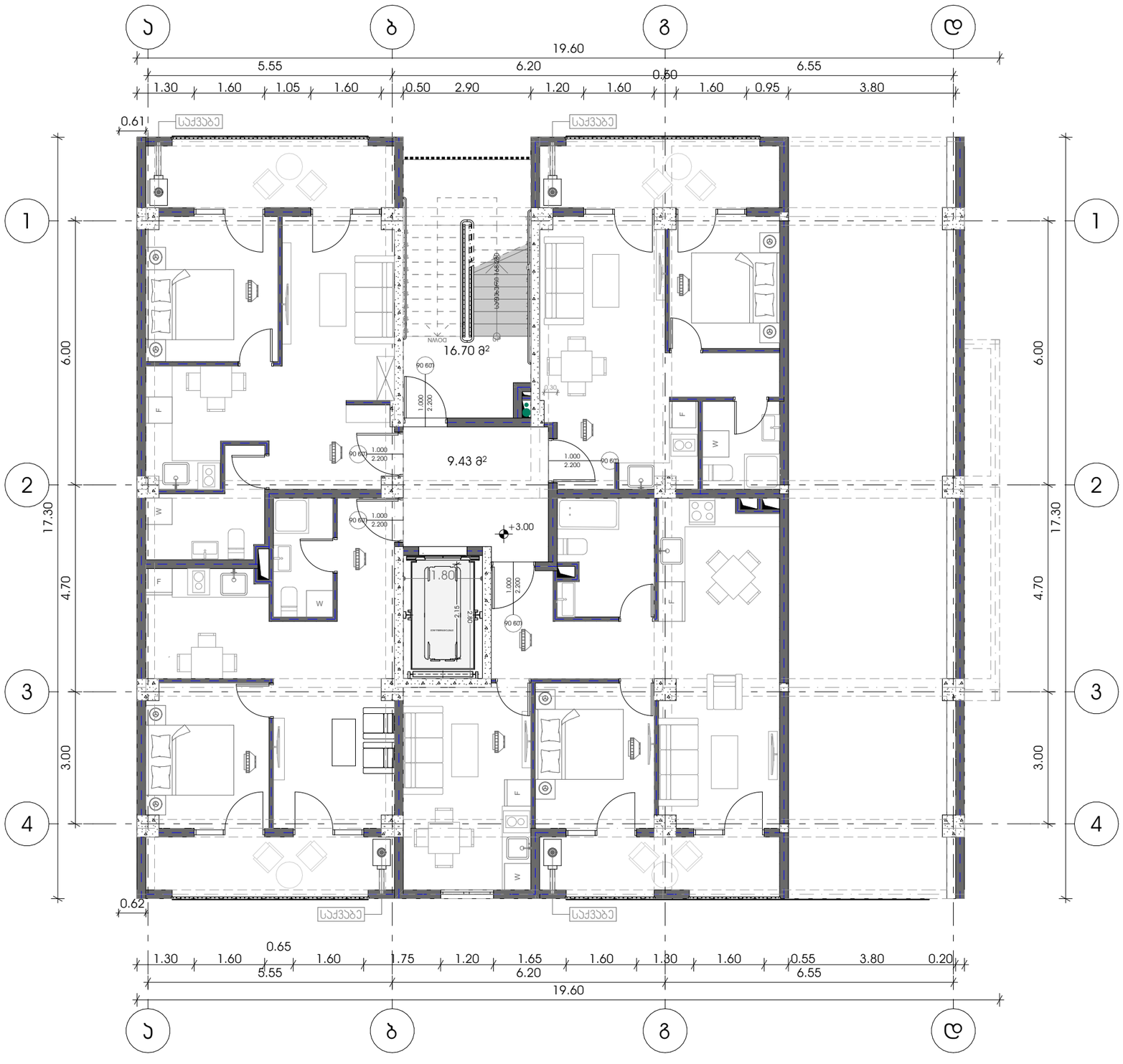



პროექტი
მრავალბინიანი საცხოვრებელი სახლი

პროექტის მისამართი
თბილისი, სოფ. დიღომი, ასმათის ქ. N-6
ს/კ: 01.72.14.035.610

პარ. მთავარი არქიტექტორი
ჯონსტანტინე ურუშაძე

თანაავტორი(ები)
ნიკოლოზ ყიფშიძე


ნახაზი-ფურცელი
გაზ-მომარაგების სქემა (მე-2 სართული)

A3 ფორმატი




# בניין מגורים משפחתי-שכונתי

(ב-2 רח' 4-6, 3-5) הארזים

בניין מגורים

## מפתח מגורים מסומן בצבע

## מפתח מגורים מסומן בצבע

## מפתח מגורים מסומן בצבע

## מפתח

## מדידה

מדידה: ינואר 2022

## מהנדס הוגה הפרויקט

מהנדס: עמי בן-אבי

## מספר רישיון

רישיון: 01.72.14.035.610

## כתובת הפרויקט

רח' הארזים 2-6, 3-5, 83-4 (ב) הארזים בניין

## מספר גוש וחלקה

גוש-חלקה-מגרש

## מספר תוכנית

83-ב) הארזים בניין

## A3 מידות הגיליון

## METRIC

# გაზ-მომარაგების სქემა

მე-6 სართული

ბუნებრივი აირის მრიცხველი

ბუნებრივი აირის დგარი

ბუნებრივი აირის მილი

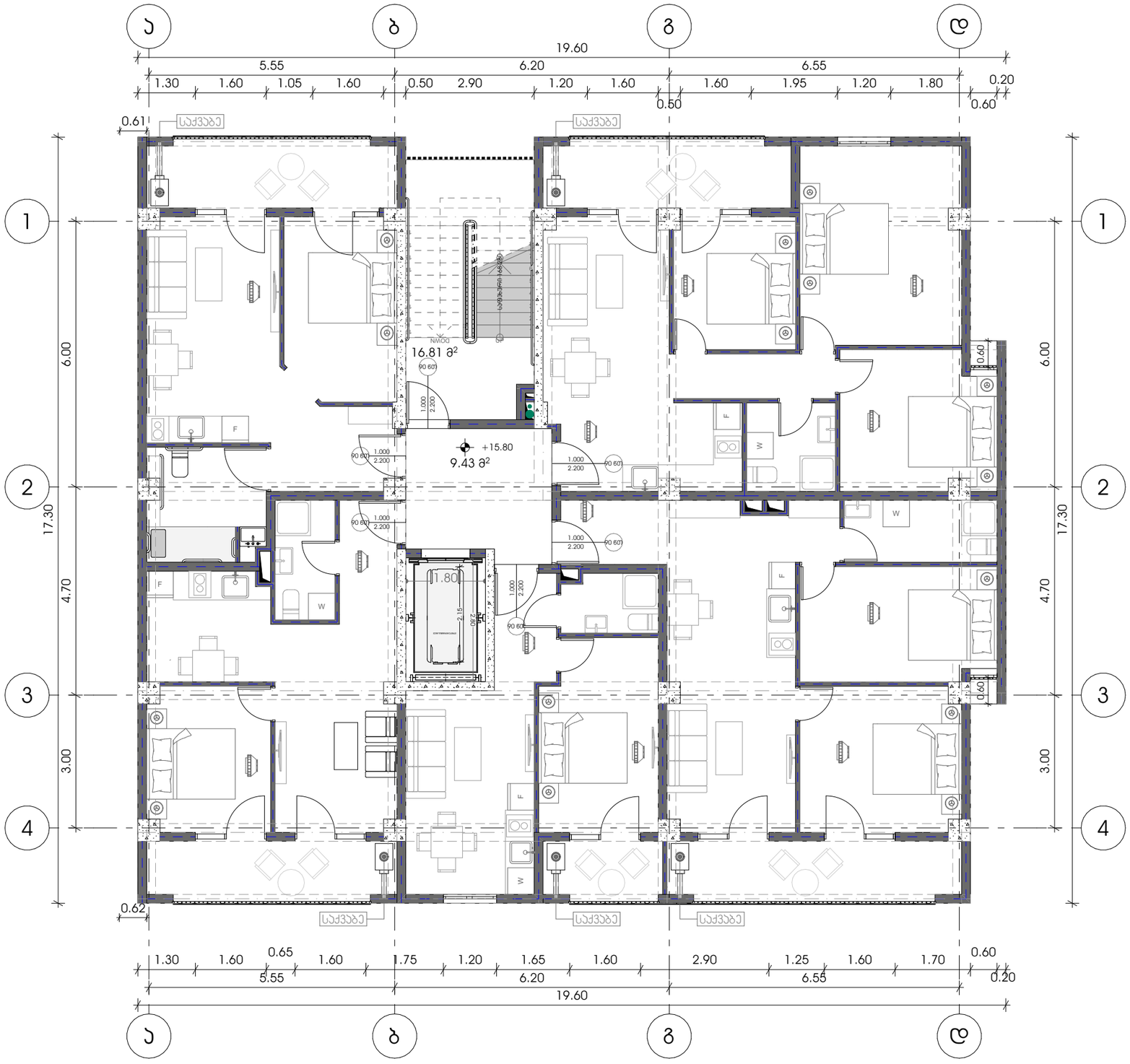


M E T R I C

პროექტი

მრავალბინიანი საცხოვრებელი სახლი

პროექტის მისამართი

თბილისი, სოფ. დიღომი, ასმათის ქ. N-6

ს/კ: 01.72.14.035.610

პრ. მთავარი არქიტექტორი

ჯონსტანტინე ურუშაძე

თანაავტორი(ები)

ნიკოლოზ ყიფშიძე

ნახაზი-ფურცელი

გაზ-მომარაგების სქემა (მე-6 სართული)

A3 ფორმატი

# გაზ-მომარაგების სქემა

## მე-7 სართული

ბუნებრივი აირის მრიცხველი

ბუნებრივი აირის დგარი

ბუნებრივი აირის მილი

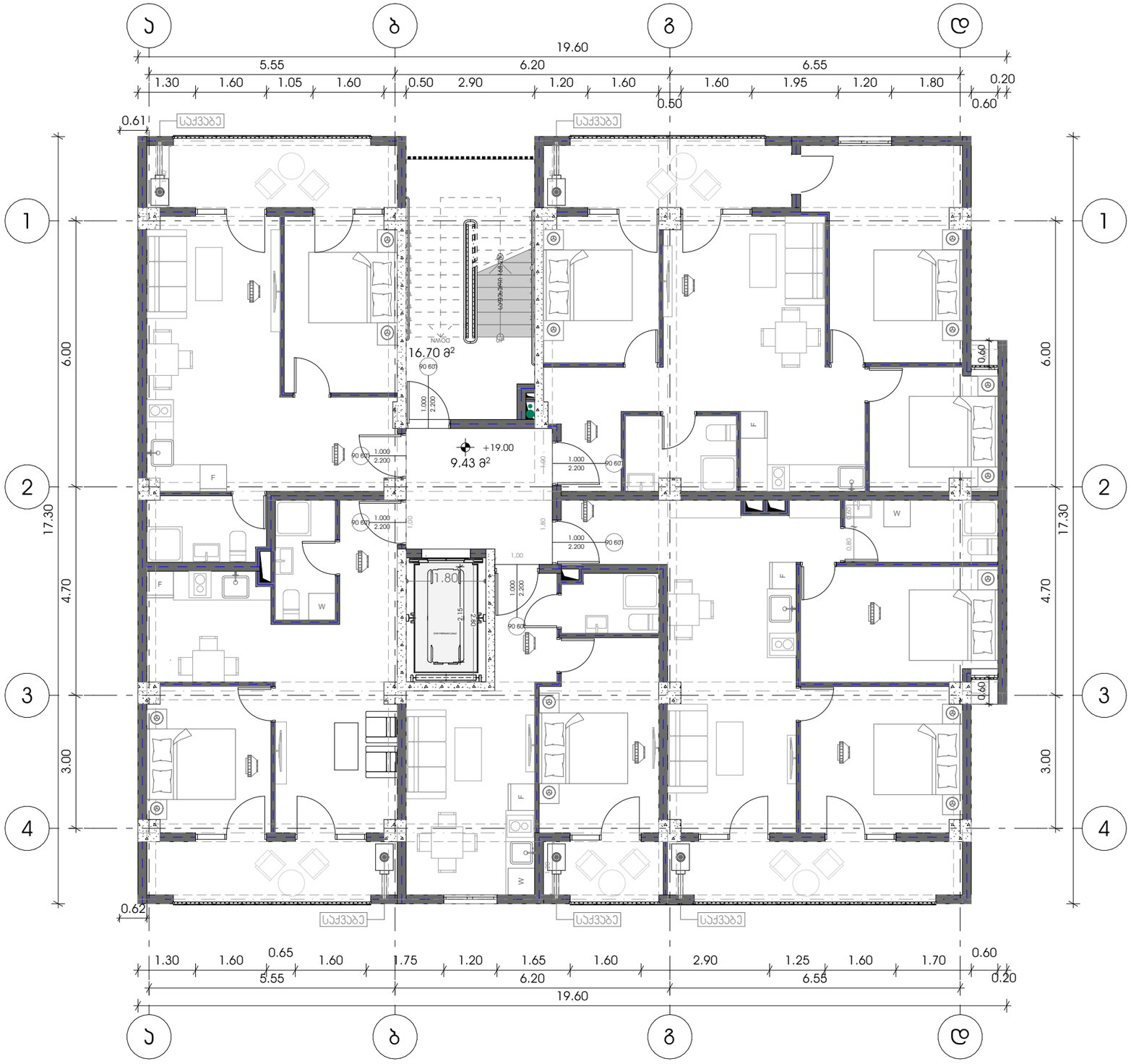



METRIC

პროექტი
მრავალბინიანი საცხოვრებელი სახლი

პროექტის მისამართი
თბილისი, სოფ. დიღომი, ასმათის ქ. N-6
ს/კ: 01.72.14.035.610

პრ. მთავარი არქიტექტორი
კონსტანტინე ურუშაძე

თანაავტორი(ები)
ნიკოლოზ ყიფშიძე


ნახაზი-ფურცელი
გაზ-მომარაგების სქემა (მე-7 სართული)

A3 ფორმატი

# გაზ-მომარაგების სქემა

მე-8 სართული

- ბუნებრივი აირის მრიცხველი
- ბუნებრივი აირის დგარი
- ბუნებრივი აირის მილი

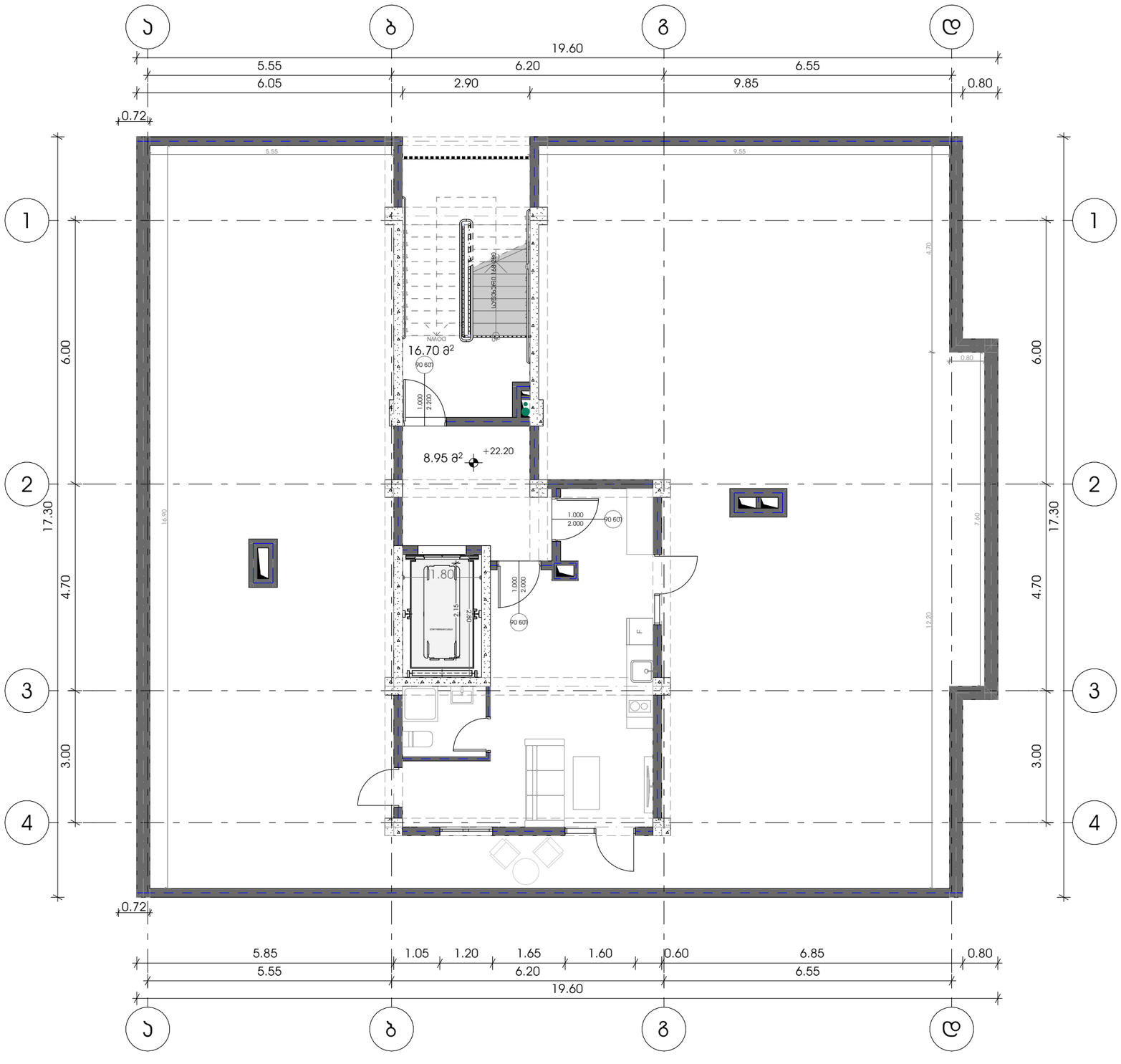


M E T R I C

პროექტი

მრავალბინიანი საცხოვრებელი სახლი

პროექტის მისამართი

თბილისი, სოფ. დიღომი, ასმათის ქ. N-6

ს/კ: 01.72.14.035.610

პრ. მთავარი არქიტექტორი

ჯონსტანტინე ურუშაძე

თანაავტორი(ები)

ნიკოლოზ ყიფშიძე

ნახაზი-ფურცელი

გაზ-მომარაგების სქემა (მე-8 სართული)

A3 ფორმატი

# ელ-გაყვანილობის სქემა

## მე-2 სართული

საცხოვრებელ ბინებში ელექტროობის მოწყობა ინდივიდუალურია და დამოკიდებულია უშუალოდ მესაკუთრის სურვილზე. ხოლო,სადარბაზოში, პარკინგზე და ეზოს უჯრედში წარმოდგენილია ელექტროობის მოწყობის სქემა, ასევე წარმოდგენილია საცხოვრებელ ბინებში ელექტრო გამანაწილებელი ფარის განთავსების ადგილები.




ერთფაზა მრიცხველების პარადიდან

±0.00 ნიშნ. 4 NYY 3X10 პვმ. პმ32 მმ.
+4.10 ნიშნ. 4 NYY 3X10 პვმ. პმ32 მმ.
+7.00 ნიშნ. 4 NYY 3X10 პვმ. პმ32 მმ.
+10.20 ნიშნ. 4 NYY 3X10 პვმ. პმ32 მმ.
+13.40 ნიშნ. 4 NYY 3X10 პვმ. პმ32 მმ.
+16.60 ნიშნ. 4 NYY 3X10 პვმ. პმ32 მმ.
+19.80 ნიშნ. 4 NYY 3X10 პვმ. პმ32 მმ.
+22.20 ნიშნ. 4 NYY 3X10 პვმ. პმ32 მმ.

M E T R I C

პროექტი
მრავალბინიანი საცხოვრებელი სახლი

პროექტის მისამართი
თბილისი, სოფ. დიღომი, ასმათის ქ. N-6
ს/კ: 01.72.14.035.610

პრ. მთავარი არქიტექტორი
ირინა ბანძელაძე ურუშაძე

თანაავტორი(ები)
ნიაკოლოზ ყიფშიძე

ნახაზი-ფურცელი
ელ-გაყვანილობის სქემა (მე-2 სართული)

A3 ფორმატი

# ელ-გაყვანილობის სქემა

## 1-ლი სართული

საცხოვრებელ ბინებში ელექტროობის მოწყობა ინდივიდუალურია და დამოკიდებულია უშუალოდ მესაკუთრის სურვილზე. ხოლო,სადარბაზოში, პარკინგზე და კიბის უჯრედში წარმოდგენილია ელექტროობის მოწყობის სქემა, ასევე წარმოდგენილია საცხოვრებელ ბინებში ელექტრო გამანაწილებელი ფარის განთავსების ადგილები.

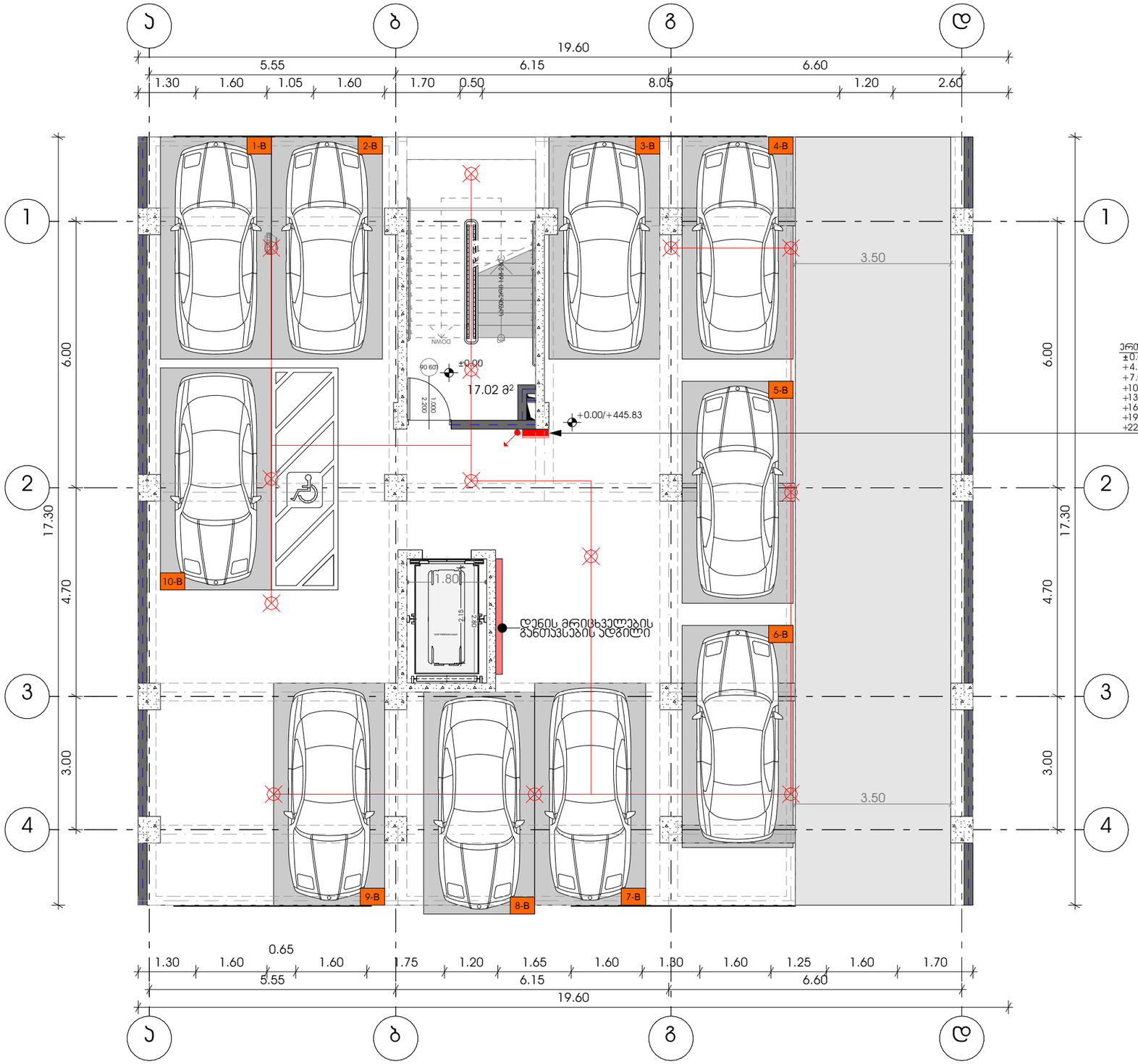


ერთფაზა მრიცხველების კარადიდან

| | | | |
|---|---|---|---|
| ±0.00 ნიშნ. | 4 NYY | 3X10 კვმმ. | პმ32 მმ. |
| +4.10 ნიშნ. | 4 NYY | 3X10 კვმმ. | პმ32 მმ. |
| +7.00 ნიშნ. | 4 NYY | 3X10 კვმმ. | პმ32 მმ. |
| +10.20 ნიშნ. | 4 NYY | 3X10 კვმმ. | პმ32 მმ. |
| +13.40 ნიშნ. | 4 NYY | 3X10 კვმმ. | პმ32 მმ. |
| +16.60 ნიშნ. | 4 NYY | 3X10 კვმმ. | პმ32 მმ. |
| +19.80 ნიშნ. | 4 NYY | 3X10 კვმმ. | პმ32 მმ. |
| +22.20 ნიშნ. | 4 NYY | 3X10 კვმმ. | პმ32 მმ. |

METRIC

პროექტი
მრავალბინიანი საცხოვრებელი სახლი

პროექტის მისამართი
თბილისი, სოფ. დიღომი, ასმათის ქ. N-6
ს/კ: 01.72.14.035.610

პრ. მთავარი არქიტექტორი
ჯონსანანიე ურუშაძე

თანაავტორი(ები)
ნიკოლოზ ყიფშიძე

ნახაზი-ფერცელი
ელ-გაყვანილობის სქემა (1-ლი სართული)

A3 ფორმატი

# ელ-გაყვანილობის სქემა

## ტიპიური (მე-3, მე-4 და მე-5) სართულები

საცხოვრებელ ბინებში ელექტროობის მოწყობა ინდივიდუალურია და დამოკიდებულია უშუალოდ მესაკუთრის სურვილზე. ხოლო,სადარბაზოში, პარკინგზე და ეზოს უჯრედში წარმოდგენილია ელექტროობის მოწყობის სქემა, ასევე წარმოდგენილია საცხოვრებელ ბინებში ელექტრო გამანაწილებელი ფარის განთავსების ადგილები.




ერთფაზა მრიცხველების კარადიდან

| | | | |
|---|---|---|---|
| ±0.00 ნიშნ. | 4 NYY | 3X10 კვმმ. | პმ32 მმ. |
| +4.10 ნიშნ. | 4 NYY | 3X10 კვმმ. | პმ32 მმ. |
| +7.00 ნიშნ. | 4 NYY | 3X10 კვმმ. | პმ32 მმ. |
| +10.20 ნიშნ. | 4 NYY | 3X10 კვმმ. | პმ32 მმ. |
| +13.40 ნიშნ. | 4 NYY | 3X10 კვმმ. | პმ32 მმ. |
| +16.60 ნიშნ. | 4 NYY | 3X10 კვმმ. | პმ32 მმ. |
| +19.80 ნიშნ. | 4 NYY | 3X10 კვმმ. | პმ32 მმ. |
| +22.20 ნიშნ. | 4 NYY | 3X10 კვმმ. | პმ32 მმ. |

METRIC

**პროექტი**
მრავალბინიანი საცხოვრებელი სახლი

**პროექტის მისამართი**
თბილისი, სოფ. დიღომი, ასმათის ქ. N-6
ს/კ: 01.72.14.035.610

**პრ. მთავარი არქიტექტორი**
ჯონსანანიე ურუშაძე

**თანაავტორი(ები)**
ნიკოლოზ ყიფშიძე

**ნახაზი-ფურცელი**
ელ-გაყვანილობის სქემა ტიპიური (მე-3, მე-4, მე-5 და მე-6) სართულები

A3 ფორმატი

# ელ-გაყვანილობის სქემა

## მე-7 სართული

საცხოვრებელ ბინებში ელექტროობის მოწყობა ინდივიდუალურია და დამოკიდებულია უშუალოდ მესაკუთრის სურვილზე. ხოლო,სადარბაზოში, პარკინგზე და ეზოს უკრედში წარმოდგენილია ელექტროობის მოწყობის სქემა, ასევე წარმოდგენილია საცხოვრებელ ბინებში ელექტრო გამანაწილებელი ფარის განთავსების ადგილები.




ერთფაზა მრიცხველების პარადიდან

| | | | |
|---|---|---|---|
| ±0.00 ნიშ. 4 | NYY | 3X10 პვმ. პმ32 | მმ. |
| +4.10 ნიშ. 4 | NYY | 3X10 პვმ. პმ32 | მმ. |
| +7.00 ნიშ. 4 | NYY | 3X10 პვმ. პმ32 | მმ. |
| +10.20 ნიშ. 4 | NYY | 3X10 პვმ. პმ32 | მმ. |
| +13.40 ნიშ. 4 | NYY | 3X10 პვმ. პმ32 | მმ. |
| +16.60 ნიშ. 4 | NYY | 3X10 პვმ. პმ32 | მმ. |
| +19.80 ნიშ. 4 | NYY | 3X10 პვმ. პმ32 | მმ. |
| +22.20 ნიშ. 4 | NYY | 3X10 პვმ. პმ32 | მმ. |

METRIC

პროექტი
მრავალბინიანი საცხოვრებელი სახლი

პროექტის მისამართი
თბილისი, სოფ. დიღომი, ასმათის ქ. N-6
ს/კ: 01.72.14.035.610

პრ. მთავარი არქიტექტორი
ჯონსტანტინე ურუშაძე

თანაავტორი(ები)
ნიკოლოზ ყიფშიძე

ნახაზი-ფურცელი
ელ-გაყვანილობის სქემა (მე-7 სართული)

A3 ფორმატი

# ელ-გაყვანილობის სქემა

## მე-7 სართული

საცხოვრებელ ბინებში ელექტროობის მოწყობა ინდივიდუალურია და დამოკიდებულია უშუალოდ მესაკუთრის სურვილზე. ხოლო,სადარბაზოში, პარკინგზე და ეზოს უკრედში წარმოდგენილია ელექტროობის მოწყობის სქემა, ასევე წარმოდგენილია საცხოვრებელ ბინებში ელექტრო გამანაწილებელი ფარის განთავსების ადგილები.




ერთფაზა მრიცხველების პარადიდან

| | | | |
|---|---|---|---|
| ±0.00 ნიშ. 4 | NYY | 3X10 პვმ. პმ32 | მმ. |
| +4.10 ნიშ. 4 | NYY | 3X10 პვმ. პმ32 | მმ. |
| +7.00 ნიშ. 4 | NYY | 3X10 პვმ. პმ32 | მმ. |
| +10.20 ნიშ. 4 | NYY | 3X10 პვმ. პმ32 | მმ. |
| +13.40 ნიშ. 4 | NYY | 3X10 პვმ. პმ32 | მმ. |
| +16.60 ნიშ. 4 | NYY | 3X10 პვმ. პმ32 | მმ. |
| +19.80 ნიშ. 4 | NYY | 3X10 პვმ. პმ32 | მმ. |
| +22.20 ნიშ. 4 | NYY | 3X10 პვმ. პმ32 | მმ. |

METRIC

პროექტი
მრავალბინიანი საცხოვრებელი სახლი

პროექტის მისამართი
თბილისი, სოფ. დიღომი, ასმათის ქ. N-6
ს/კ: 01.72.14.035.610

პრ. მთავარი არქიტექტორი
ჯონსტანტინე ურუშაძე

თანაავტორი(ები)
ნიკოლოზ ყიფშიძე

ნახაზი-ფურცელი
ელ-გაყვანილობის სქემა (მე-7 სართული)

A3 ფორმატი

# ელ-გაყვანილობის სქემა

## მე-8 სართული

საცხოვრებელ ბინებში ელექტროობის მოწყობა ინდივიდუალურია და დამოკიდებულია უშუალოდ მესაკუთრის სურვილზე. ხოლო,სადარბაზოში, პარკინგზე და ეზოს უჯრედში წარმოდგენილია ელექტროობის მოწყობის სქემა, ასევე წარმოდგენილია საცხოვრებელ ბინებში ელექტრო გამანაწილებელი ფარის განთავსების ადგილები.




ერთფაზა მრიცხველების კარადიდან

| | | | |
|---|---|---|---|
| ±0.00 ნიშნ. | 4 NYY | 3X10 კვმმ. | პმ32 მმ. |
| +4.10 ნიშნ. | 4 NYY | 3X10 კვმმ. | პმ32 მმ. |
| +7.00 ნიშნ. | 4 NYY | 3X10 კვმმ. | პმ32 მმ. |
| +10.20 ნიშნ. | 4 NYY | 3X10 კვმმ. | პმ32 მმ. |
| +13.40 ნიშნ. | 4 NYY | 3X10 კვმმ. | პმ32 მმ. |
| +16.60 ნიშნ. | 4 NYY | 3X10 კვმმ. | პმ32 მმ. |
| +19.80 ნიშნ. | 4 NYY | 3X10 კვმმ. | პმ32 მმ. |
| +22.20 ნიშნ. | 4 NYY | 3X10 კვმმ. | პმ32 მმ. |

M E T R I C

**პროექტი**
მრავალბინიანი საცხოვრებელი სახლი

**პროექტის მისამართი**
თბილისი, სოფ. დიღომი, ასმათის ქ. N-6
ს/კ: 01.72.14.035.610

**პრ. მთავარი არქიტექტორი**
ჯონსანანიე ურუშაძე

**თანაავტორი(ები)**
ნიკოლოზ ყიფშიძე

**ნახაზი-ფერცელი**
ელ-გაყვანილობის სქემა (მე-8 სართული)

A3 ფორმატი