CUBICON©

DESIGN & BUILDING ENGINEERING

2022

WWW.CUBICON.GE

საკონტაქტო:

+995 591 116 444

INFO@CUBICON.GE

მარშალ გელოვანის გამზ. 13
0159, თბილისი,საქართველო,

სოციალური ქსელები:

www.facebook.com/cubicon.ge

www.linkedin.com/in/cubicon/

2022

მრავალფუნქციური შენობა (სასტუმრო)

ქ.თბილისი აეროპორტის ტერიტორია ს./კ.-01.19.30.001.261

სტრუქტურული დიზაინი

სამშენებლო დოკუმენტაცია - (CD)

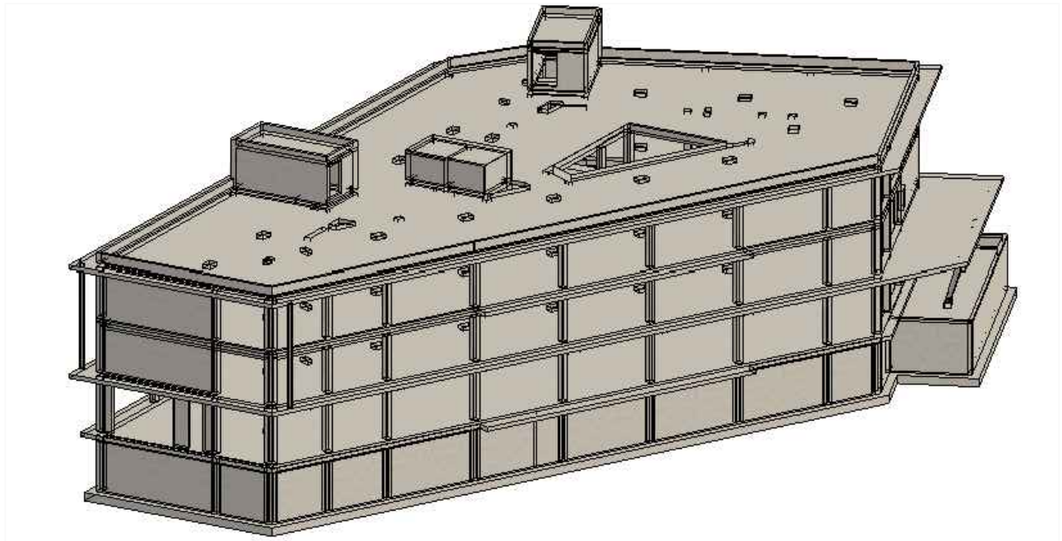

3D მოდელის საილუსტრაციოდ

ორგანიზაციის მთ. ინჟინერი:	ს. პაპაშვილი
საპროექტო ჯგ._ის ხელმძღვანელი:	მ.საჯაია
პრ._ის წამყვანი ინჟ-კონსტრუქტორი:	მ.საჯაია
ანალიტიკური მოდ. ინჟ.-კონსტრუქტორი:	მ.საჯაია
ინჟ.-კონსტრუქტორი:	ნ.ხუციშვილი

ნახაზების ჩამონათვალი

ნახაზის კოდი	ნახაზის დასახელება	ფურცლის ნომერი	R E V I S I O N				
CUB-XXX-ST-0001-R00	ჩამონათვალი	ST-0001					
CUB-XXX-ST-0002-R00	განმარტებითი ბარათი	ST-0002					
CUB-XXX-ST-0003-R00	პირობითი აღნიშვნები	ST-0003					
CUB-XXX-ST-0004-R00	მასალის ამოკრეფა	ST-0004					
CUB-XXX-ST-0005-R00	მასალის ამოკრეფა სართულებად	ST-0005	--	--	--	--	--
CUB-XXX-ST-0006-R00	3D მოდელის სივრცული ხედები მხოლოდ საილუსტრაციოდ	ST-0006	--	--	--	--	--
CUB-XXX-ST-007-R00	დატვირთვები სეისმიკა მასალები	ST-007	--	--	--	--	--
CUB-XXX-ST-008-R00	დატვირთვების თანწყობა	ST-0008	--	--	--	--	--
CUB-XXX-ST-009-R00	გადაადგილებები	ST-0009	--	--	--	--	--
CUB-XXX-ST-0010-R00	გრძივი ძალა N	ST-0010	--	--	--	--	--
CUB-XXX-ST-0011-R00	რიგელების და სვეტების არმირება	ST-0011	--	--	--	--	--
CUB-XXX-ST-0012-R00	საძირკვლის ფილის არმირება (ქვედა შრე)	ST-0012	--	--	--	--	--
CUB-XXX-ST-0013-R00	ტიპიური ფილის არმირება (ზედა შრე)	ST-0013	--	--	--	--	--
CUB-XXX-ST-0014-R00	პერიოდები	ST-0014 -	--	--	--	--	--
CUB-XXX-ST-1001-R00	ქვაბულის გეგმა	ST-1001	--	--	--	--	--
CUB-YYY-ST-1002-R00	ჭრილი A	ST-1002	--	--	--	--	--
CUB-B01-ST-1101-R00	საძ. ფილის საყალიბე გეგმა -3.78 ნიშ.-ზე	ST-1101	--	--	--	--	--
CUB-B01-ST-1102-R00	საძ. ფილის არმირების გეგმა -3.78 ნიშ.-ზე(ქვედა შრე X მიმ.)	ST-1102	--	--	--	--	--
CUB-B01-ST-1103-R00	საძ. ფილის არმირების გეგმა -3.78 ნიშ.-ზე(ქვედა შრე Y მიმ.)	ST-1103	--	--	--	--	--
CUB-B01-ST-1104-R00	საძ. ფილის არმირების გეგმა -3.78 ნიშ.-ზე(ზედა შრე X მიმ.)	ST-1104	--	--	--	--	--
CUB-B01-ST-1105-R00	საძ. ფილის არმირების გეგმა -3.78 ნიშ.-ზე(ზედა შრე Y მიმ.)	ST-1105	--	--	--	--	--
CUB-B01-ST-1106-R00	განივი არმირების განლაგების გეგმა საძ. ფილაში	ST-1106	--	--	--	--	--
CUB-B01-ST-1107-R00	მონ. სვეტისა და კედლის ნაშვერებისთვის კვანძების გეგმა	ST-1107	--	--	--	--	--
CUB-XXX-ST-1108-R00	კვეთი a; b ; c	ST-1108	--	--	--	--	--
CUB-XXX-ST-1109-R00	კვეთი h; j; k	ST-1109	--	--	--	--	--
CUB-XXX-ST-1110-R00	კვეთი - e	ST-1110	--	--	--	--	--
CUB-XXX-ST-1111-R00	ფრაგმენტი - 1	ST-1111	--	--	--	--	--
CUB-XXX-ST-1112-R00	ფრაგმენტი-2	ST-1112	--	--	--	--	--
CUB-XXX-ST-1113-R00	კვეთი g	ST-1113	--	--	--	--	--
CUB-XXX-ST-1114-R00	კვანძი - III; IV; V; VI	ST-1114	--	--	--	--	--
CUB-XXX-ST-1115-R00	კვანძი VII; VIII	ST-1115	--	--	--	--	--
CUB-XXX-ST-1116-R00	ესკიზები	ST-1116	--	--	--	--	--
CUB-XXX-ST-1117-R00	კვანძი IX; X; XI; XII	ST-1117	--	--	--	--	--
CUB-XXX-ST-1104-R00	საძირკვლის ფილის სპეციფიკაცია	ST-1103	--	--	--	--	--
CUB-XXX-ST-1105-R00	სქემატური ჭრილი	ST-1104 -	--	--	--	--	--
CUB-YYY-ST-1201-R00	R.C.W.-1; 2; 3	ST-1201	--	--	--	--	--
CUB-XXX-ST-1202-R00	ესკიზი; მონ. კედლების სპეციფიკაცია	ST-1202	--	--	--	--	--
CUB-L01-ST-2001-R00	გად. ფილის საყალიბე გეგმა -0.10ნიშ.-ზე	ST-2001	--	--	--	--	--
CUB-L01-ST-2002-R00	გად. ფილის არმირების გეგმა -0.10ნიშ.-ზე (ქვედა შრე Xმიმ.)	ST-2002	--	--	--	--	--
CUB-L01-ST-2003-R00	გად. ფილის არმირების გეგმა -0.10ნიშ.-ზე (ქვედა შრე Yმიმ.)	ST-2003	--	--	--	--	--
CUB-L01-ST-2004-R00	გად. ფილის არმირების გეგმა -0.10ნიშ.-ზე (ზედა შრე Xმიმ.)	ST-2004	--	--	--	--	--
CUB-L01-ST-2005-R00	გად. ფილის არმირების გეგმა -0.10ნიშ.-ზე (ზედა შრე Yმიმ.)	ST-2005	--	--	--	--	--
CUB-L01-ST-2006-R00	გად. ფილის განივი არმირების გეგმა -0.10ნიშ.-ზე	ST-2006	--	--	--	--	--
CUB-L02-ST-2007-R00	გად. ფილის საყალიბე გეგმა 3.53ნიშ.-ზე	ST-2007	--	--	--	--	--
CUB-L02-ST-2008-R00	გად. ფილის არმირების გეგმა 3.53 ნიშ.-ზე (ქვედა შრე Xმიმ.)	ST-2008	--	--	--	--	--
CUB-L02-ST-2009-R00	გად. ფილის არმირების გეგმა 3.53ნიშ.-ზე (ქვედა შრე Yმიმ.)	ST-2009	--	--	--	--	--
CUB-L02-ST-2010-R00	გად. ფილის არმირების გეგმა 3.53ნიშ.-ზე (ზედა შრე Xმიმ.)	ST-2010	--	--	--	--	--
CUB-L02-ST-2011-R00	გად. ფილის არმირების გეგმა 3.53 ნიშ.-ზე (ზედა შრე Yმიმ.)	ST-2011	--	--	--	--	--
CUB-L02-ST-2012-R00	გად. ფილის განივი არმირების გეგმა 3.53 ნიშ.-ზე	ST-2012	--	--	--	--	--
CUB-L03-ST-2013-R00	გად. ფილის საყალიბე გეგმა 6.83ნიშ.-ზე	ST-2013	--	--	--	--	--
CUB-L03-ST-2014-R00	გად. ფილის არმირების გეგმა 6.83 ნიშ.-ზე (ქვედა შრე Xმიმ.)	ST-2014	--	--	--	--	--
CUB-L03-ST-2015-R00	გად. ფილის არმირების გეგმა 6.83 ნიშ.-ზე (ქვედა შრე Yმიმ.)	ST-2015	--	--	--	--	--
CUB-L03-ST-2016-R00	გად. ფილის არმირების გეგმა 6.83 ნიშ.-ზე (ზედა შრე Xმიმ.)	ST-2016	--	--	--	--	--
CUB-L03-ST-2017-R00	გად. ფილის არმირების გეგმა 6.83 ნიშ.-ზე (ზედა შრე Yმიმ.)	ST-2017	--	--	--	--	--
CUB-L03-ST-2018-R00	გად. ფილის განივი არმირების გეგმა 6.83 ნიშ.-ზე	ST-2018	--	--	--	--	--
CUB-L04-ST-2019-R00	გად. ფილის საყალიბე გეგმა 10.13ნიშ.-ზე	ST-2019	--	--	--	--	--
CUB-L04-ST-2020-R00	გად. ფილის არმირების გეგმა 10.13 ნიშ.-ზე (ქვედა შრე Xმიმ.)	ST-2020	--	--	--	--	--
CUB-L04-ST-2021-R00	გად. ფილის არმირების გეგმა 10.13 ნიშ.-ზე (ქვედა შრე Yმიმ.)	ST-2021	--	--	--	--	--
CUB-L04-ST-2022-R00	გად. ფილის არმირების გეგმა 10.13 ნიშ.-ზე (ზედა შრე Xმიმ.)	ST-2022	--	--	--	--	--
CUB-L04-ST-2023-R00	გად. ფილის არმირების გეგმა 10.13 ნიშ.-ზე (ზედა შრე Yმიმ.)	ST-2023	--	--	--	--	--
CUB-L04-ST-2024-R00	გად. ფილის განივი არმირების გეგმა 10.13 ნიშ.-ზე	ST-2024 -	--	--	--	--	--
CUB-L05-ST-2025-R00	გად. ფილის საყალიბე გეგმა 12.73ნიშ.-ზე	ST-2025	--	--	--	--	--
CUB-L05-ST-2026-R00	გად. ფილის არმირების გეგმა 12.73 ნიშ.-ზე (ქვედა შრე)	ST-2026	--	--	--	--	--
CUB-L05-ST-2027-R00	გად. ფილის არმირების გეგმა 12.73 ნიშ.-ზე (ზედა შრე)	ST-2027	--	--	--	--	--
CUB-XX-ST-2028-R00	კვეთი a; b; c	ST-2028	--	--	--	--	--
CUB-XX-ST-2029-R00	კვეთი f g k	ST-2029	--	--	--	--	--
CUB-XX-ST-2030-R00	ფრაგმენტი - 1	ST-2030	--	--	--	--	--
CUB-XX-ST-2031-R00	კვეთი - h	ST-2031	--	--	--	--	--
CUB-XX-ST-2032-R00	გადახურვის ფილების სპეციფიკაცია	ST-2032	01	--	--	--	--
CUB-ZZZ-ST-3001-R00	C.-1; 2; 3; 4	ST-3001	--	--	--	--	--
CUB-ZZZ-ST-3002-R00	C.-5; 6; 7; 8	ST-3002	--	--	--	--	--
CUB-XXX-ST-3003-R00	კვეთი - a; b; c; d; e	ST-3003	--	--	--	--	--
CUB-XXX-ST-3004-R00	კვეთი - f; g; h	ST-3004	--	--	--	--	--
CUB-XXX-ST-3005-R00	ესკიზი; მონ. სვეტების სპეციფიკაცია	ST-3005	--	--	--	--	--
CUB-XXX-ST-3006-R00	მონ. სვეტების სპეციფიკაცია	ST-3006	--	--	--	--	--
CUB-XXX-ST-3007-R00	მონ. სვეტების სპეციფიკაცია	ST-3007	01	--	--	--	--
CUB-ZZZ-ST-3101-R00	SH.W.-1 ; 2 ; 3	ST-3101	--	--	--	--	--
CUB-ZZZ-ST-3102-R00	SH.W.-4 5 6	ST-3102	--	--	--	--	--
CUB-ZZZ-ST-3103-R00	SH.W.-7 8 9	ST-3103	--	--	--	--	--
CUB-ZZZ-ST-3104-R00	SH.W.-10 11 12 13	ST-3104	--	--	--	--	--
CUB-ZZZ-ST-3105-R00	SH.W.-14 15 16	ST-3105	--	--	--	--	--
CUB-XXX-ST-3106-R00	კვეთი a b c	ST-3106	--	--	--	--	--
CUB-XXX-ST-3107-R00	კვეთი e f g h	ST-3107	--	--	--	--	--
CUB-XXX-ST-3108-R00	კვეთი j k	ST-3108	--	--	--	--	--
CUB-XXX-ST-3109-R00	მონ.დიაფრაგმების სპეციფიკაცია -3.78 ნიშ.-ზე	ST-3109	--	--	--	--	--
CUB-XXX-ST-3110-R00	მონ.დიაფრაგმების სპეციფიკაცია -0.10 ნიშ.-ზე	ST-3110	--	--	--	--	--
CUB-XXX-ST-3111-R00	მონ.დიაფრაგმების სპეციფიკაცია 3.53 ნიშ.-ზე	ST-3111	--	--	--	--	--
CUB-XXX-ST-3112-R00	მონ.დიაფრაგმების სპეციფიკაცია 10.13 ნიშ.-ზე	ST-3112	--	--	--	--	--
CUB-XXX-ST-4001-R00	კვეთი BM.-1; 2; 3 -ზე	ST-4001	--	--	--	--	--
CUB-XXX-ST-4002-R00	კვეთი BM.-4 -ზე ; ესკიზი	ST-4002	--	--	--	--	--
CUB-XXX-ST-4003-R00	მონ.რიგელის სპეციფიკაცია	ST-4003	--	--	--	--	--
CUB-XXX-ST-5001-R00	მონ. კიბის გეგმა	ST-5001	--	--	--	--	--
CUB-XXX-ST-5002-R00	ჭრილი A; C	ST-5002	--	--	--	--	--
CUB-XXX-ST-5003-R00	კვანძი - I; II; III; IV;	ST-5003	--	--	--	--	--
CUB-XXX-ST-5004-R00	კვანძი - V; VI; VII;	ST-5004	--	--	--	--	--
CUB-XXX-ST-5005-R00	მონ.კიბის სპეციფიკაცია	ST-5005	--	--	--	--	--
CUB-XXX-ST-6001-R00	ფოლადის სვეტების სამონტაჟო სქემა -0.47 და 3.53 ნიშნულზე	ST-6001	--	--	--	--	--
CUB-XXX-ST-6002-R00	ჭრილი A	ST-6002	--	--	--	--	--
CUB-XXX-ST-6003-R00	კვანძი I	ST-6003	--	--	--	--	--
CUB-XXX-ST-6004-R00	კვანძი II	ST-6004	--	--	--	--	--
CUB-XXX-ST-6005-R00	E.P.-1; 2	ST-6005	--	--	--	--	--
CUB-XXX-ST-6006-R00	სპეციფიკაცია	ST-6006	--	--	--	--	--
CUB-XXX-ST-9001-R00	მონ.რკ.ბ. სვ.-ის და გარე შემომზღუდავი კედლების მიერთების სქემა	ST-9001					
CUB-XXX-ST-9002-R00	ტიხრების დამაგრების და ზღუდარების მოწყობის ტიპ. სქემები	ST-9002					

შენიშვნა:
NOTE:

No	Date	Revision	Issued by

სიტუაციური სქემა
KEY PLAN

პროექტი
PROJECT
მრავალფუნქციური შენობა (სასტუმრო)

მისამართი
ADDRESS
ქ.თბილისი აეროპორტის ტერიტორია
ს./კ.-01.19.30.001.261

ნახაზის კოდი
DRAWG. CODE
CUB-XXX-ST-0001-R00

ნახაზის დასახელება
DRWG. NAME
ჩამონათვალი

CUBICON
DESIGN & BUILDING ENGINEERING
შპს "კუბიკონი", თბილისი, მარშალ გელოვანის გამზ. 13
ტელ: (+995 591) 116444 www.cubicon.ge

მთავარი კონსტრუქტორი: LEAD STRUCTURAL ENGINEER:	შეასრულა: ISSUED BY:	შეამოწმა APPROVED BY:
მ.საჯაია	NKH	MS
	ფორმატი PAPER SIZE: A2	პროექტის №: PROJECT No: 212P22
ფურცლის ნომერი SHEET. No: ST-0001	სტადია STATUS: CD	მასშტაბი SCALE:

07.06.2024

1 Введение

1.1 Настоящий альбом чертежей марки АВК предназначен для выполнения архитектурно-строительной части рабочего проекта на строительство одноэтажного здания автокомплекса с помещениями для обслуживания автомобилей, мойки, шиномонтажа, автосервиса, магазина автозапчастей, кафе и административных помещений.

1.2 Альбом разработан в соответствии с заданием на проектирование № 01.19.30.001.261 от 14.01.2019, выданным заказчиком — ООО «Автодом-Сервис».

1.3 Архитектурные решения приняты с учетом климатических условий района строительства, инженерно-геологических изысканий и требований пожарной безопасности.

1.4 Проектная документация разработана в соответствии с действующими нормами и правилами Российской Федерации.

1.5 Привязка здания к местности — по генеральному плану, выполненному в масштабе 1:500.

1.6 Основание — выписка из ЕГРН от 12.03.2019 № 77/001/2019-4521.

2 Исходные данные для проектирования

2.1 Участок строительства расположен в северной части города, на пересечении улицы Промышленной и Восточного проезда. Площадь участка — 1,2 га. Рельеф спокойный, с уклоном в сторону проезда до 2,5 %.

2.2 Климатические данные района строительства приняты по СП 131.13330.2012 «Строительная климатология»:

- расчетная температура наружного воздуха наиболее холодной пятидневки обеспеченностью 0,92 — минус 32 °С;
- продолжительность отопительного периода — 214 суток;
- средняя температура отопительного периода — минус 4,1 °С;
- нормативная снеговая нагрузка — 1,8 кПа (III район);
- нормативное ветровое давление — 0,38 кПа (II район).

2.3 Грунты основания — суглинки тугопластичные с расчетным сопротивлением $R_0 = 0{,}25$ МПа. Подземные воды вскрыты на глубине 4,2 м от поверхности земли.

2.4 Сейсмичность района — 6 баллов по шкале MSK-64.

3 Планировочная организация участка

3.1 Участок имеет прямоугольную форму, вытянутую с запада на восток. Здание расположено в северной части участка с отступом от красной линии улицы Промышленной на 18 м.

3.2 Въезд на территорию предусмотрен с Восточного проезда, выезд — с улицы Промышленной. Ширина въездных ворот — 6 м, выездных — 4 м.

3.3 Вокруг здания предусмотрена асфальтобетонная отмостка шириной 1,0 м. Тротуарная плитка — по периметру здания и у входов.

3.4 Озеленение участка выполняется посадкой деревьев и кустарников в количестве, предусмотренном ландшафтным проектом.

3.5 Ограждение участка — сетчатое, высотой 2,0 м, по железобетонным столбам.

3.6 Освещение территории — светильники на опорах высотой 8 м, всего 14 шт.

3.7 Ведомость элементов благоустройства приведена в разделе ГП.

4 Объемно-планировочные решения

4.1 Здание одноэтажное, прямоугольное в плане, с размерами в осях 36,0 × 24,0 м. Высота помещений — 3,6 м.

4.2 Конструктивная схема — каркасная, с металлическим каркасом из прокатных профилей. Шаг колонн — 6,0 м.

4.3 Фундаменты — монолитные железобетонные столбчатые под колонны и ленточные под наружные стены. Глубина заложения — 1,8 м.

4.4 Наружные стены — трехслойные панели «сэндвич» толщиной 150 мм с минераловатным утеплителем. Цоколь — облицовочный кирпич.

4.5 Кровля — плоская, рулонная, с внутренним водостоком. Уклон — 1,5 %.

4.6 Полы в производственных помещениях — бетонные, упрочненные, с нанесением полимерного покрытия. В помещениях магазина и кафе — керамическая плитка.

4.7 Ворота секционные, с электроприводом, размером 4,0 × 4,5 м — 4 шт., 3,0 × 4,5 м — 2 шт.

4.8 Внутренняя отделка помещений принята в соответствии с их назначением. Подробные ведомости отделки приведены в разделе АР.

5 Инженерное оборудование

5.1 Водоснабжение — от городской сети, два ввода диаметром 110 мм. Расход воды на наружное пожаротушение — 25 л/с.

5.2 Канализация — бытовая и производственная, с очистными сооружениями мощностью 15 м³/сут.

5.3 Отопление — водяное, от собственной котельной, работающей на природном газе. Расчетная мощность — 420 кВт.

5.4 Вентиляция — приточно-вытяжная с механическим побуждением. Воздухообмен — по расчету.

5.5 Электроснабжение — от трансформаторной подстанции, расположенной на соседнем участке. Мощность — 250 кВА.

5.6 Слаботочные системы — пожарная сигнализация, охранная сигнализация, видеонаблюдение, телефонизация.

5.7 Молниезащита — по III категории, с использованием молниеприемной сетки на кровле.

6 Основные показатели

6.1 Площадь застройки — 1 382 м². Общая площадь здания — 2 764 м². Строительный объем — 9 960 м³.

6.2 Количество рабочих мест — 42. Количество машиномест для посетителей — 18.

7 Акт приемки объекта (образец)

Комиссия в составе: председателя — главного инженера ООО «Автодом-Сервис» Петрова А. В.; членов комиссии — начальника участка Сидорова Н. Г., представителя подрядной организации Кузнецова Р. Т., представителя авторского надзора Белова И. М. — произвела осмотр законченного строительством объекта «Автокомплекс с магазином автозапчастей и кафе» по адресу: г. Заречный, ул. Промышленная, 14.

Комиссия установила: строительно-монтажные работы выполнены в объеме, предусмотренном проектом № 01.19.30.001.261. Отступлений от проекта, снижающих надежность и безопасность здания, не выявлено. Замечания, выявленные при осмотре, перечислены в приложении № 1 к настоящему акту; срок их устранения — 30 календарных дней.

Объект предъявлен к приемке в составе: основное здание, наружные сети водоснабжения и канализации, благоустройство территории. Исполнительная документация представлена в полном объеме.

Решение комиссии: принять объект в эксплуатацию. Рекомендовать заказчику оформить разрешение на ввод в эксплуатацию в установленном порядке.

Подписи членов комиссии: председатель — _____; члены комиссии — _____, _____, _____. Акт составлен в 4 экземплярах.

8 Заключительные положения

8.1 Настоящий альбом чертежей разработан в соответствии с заданием на проектирование и действующими нормами. Все изменения, внесенные в ходе строительства, должны быть согласованы с авторским надзором.

8.2 Ответственность за соблюдение проектных решений при производстве работ несет генеральный подрядчик.

8.3 Гарантийный срок на здание — 5 лет, на инженерное оборудование — 2 года.

8.4 Приложения к альбому: ведомость рабочих чертежей, спецификации оборудования, ведомость отделки помещений.

8.5 Все размеры на чертежах даны в миллиметрах, если не указано иное.

8.6 Копии настоящего альбома переданы заказчику, в архитектурно-строительный надзор и в подрядную организацию.

8.7 Ведомость рабочих чертежей основного комплекта марки АВК приведена в таблице ниже.

Лист	Наименование	Примечание
1	Общие данные. Ведомость чертежей	
2	Генеральный план	М 1:500
3	План на отм. 0,000	М 1:100
4	Разрезы 1-1, 2-2	М 1:100
5	Фасады	М 1:100
6	Ведомость отделки помещений	
7	Экспликация помещений	
8	Спецификация оборудования	

8.8 Настоящий альбом чертежей разработан в соответствии с заданием на проектирование и действующими нормами. Все изменения, внесенные в ходе строительства, должны быть согласованы с авторским надзором.

8.9 Ответственность за соблюдение проектных решений при производстве работ несет генеральный подрядчик.

8.10 Гарантийный срок на здание — 5 лет, на инженерное оборудование — 2 года.

8.11 Приложения к альбому: ведомость рабочих чертежей, спецификации оборудования, ведомость отделки помещений.

8.12 Ведомость рабочих чертежей основного комплекта марки АВК приведена в таблице ниже.

Лист	Наименование	Примечание
1	Общие данные. Ведомость чертежей	
2	Генеральный план	М 1:500
3	План на отм. 0,000	М 1:100
4	Разрезы 1-1, 2-2	М 1:100
5	Фасады	М 1:100
6	Ведомость отделки помещений	
7	Экспликация помещений	
8	Спецификация оборудования	

8.13 Изменения № 1 от 07.05.2021 внесены по требованию заказчика.

9 Перечень нормативных документов

9.1 Настоящий альбом разработан с учетом требований следующих нормативных документов.

9.2 Строительство ведется в соответствии с требованиями СП 48.13330.2019 «Организация строительства».

9.3 Земляные работы выполняются в соответствии с СП 45.13330.2017 «Земляные сооружения, основания и фундаменты».

9.4 Бетонные и железобетонные работы — по СП 63.13330.2018 «Бетонные и железобетонные конструкции».

9.5 Каменные работы — по СП 70.13330.2012 «Несущие и ограждающие конструкции».

9.6 Металлические конструкции — по СП 16.13330.2017 «Стальные конструкции».

9.7 Кровельные работы — по СП 17.13330.2017 «Кровли».

9.8 Изоляционные работы — по СП 71.13330.2017 «Изоляционные и отделочные покрытия».

9.9 Полы — по СП 29.13330.2011 «Полы».

9.10 Отопление, вентиляция и кондиционирование — по СП 60.13330.2016 «Отопление, вентиляция и кондиционирование воздуха».

9.11 Водопровод и канализация — по СП 30.13330.2016 «Внутренний водопровод и канализация зданий».

9.12 Электроснабжение — по ПУЭ, седьмое издание, и СП 256.1325800.2016 «Электроустановки жилых и общественных зданий».

9.13 Молниезащита — по СО 153-34.21.122-2003 «Инструкция по устройству молниезащиты зданий и сооружений».

9.14 Пожарная безопасность — по СП 1.13130.2009 «Эвакуационные пути и выходы».

9.15 Пожарная сигнализация — по СП 5.13130.2009 «Системы пожарной сигнализации».

9.16 Охранная сигнализация — по ведомственным нормам заказчика.

9.17 Видеонаблюдение — по техническому заданию заказчика.

9.18 Телефонизация — по СП 134.13330.2012 «Системы электросвязи зданий и сооружений».

9.19 Благоустройство территории — по СП 82.13330.2016 «Благоустройство территорий».

9.20 Озеленение — по СП 42.13330.2016 «Градостроительство. Планировка и застройка городских и сельских поселений».

9.21 Инвалиды — по СП 59.13330.2016 «Доступность зданий и сооружений для маломобильных групп населения».

9.22 Энергоэффективность — по СП 50.13330.2012 «Тепловая защита зданий».

9.23 Перечень нормативных документов, применяемых при разработке настоящего альбома, приведен в разделе ПЗ.

9.24 Все ссылки на нормативные документы в настоящем альбоме даны в редакции, действующей на момент разработки проекта.

9.25 Изменения в нормативные документы, вступившие в силу после утверждения проекта, подлежат учету при производстве работ.

9.26 Ответственность за соблюдение нормативных требований несет главный инженер проекта.

9.27 Авторский надзор осуществляется в соответствии с договором.

9.28 Замечания авторского надзора фиксируются в журнале авторского надзора.

9.29 Журнал авторского надзора ведется с момента начала работ.

9.30 Все изменения, внесенные в ходе строительства, должны быть согласованы с авторским надзором.

9.31 Настоящий альбом чертежей разработан в соответствии с заданием на проектирование и действующими нормами.

9.32 Ответственность за соблюдение проектных решений при производстве работ несет генеральный подрядчик.

9.33 Гарантийный срок на здание — 5 лет, на инженерное оборудование — 2 года.

9.34 Приложения к альбому: ведомость рабочих чертежей, спецификации оборудования, ведомость отделки помещений.

9.35 Все размеры на чертежах даны в миллиметрах, если не указано иное.

9.36 Копии настоящего альбома переданы заказчику, в архитектурно-строительный надзор и в подрядную организацию.

9.37 Ведомость рабочих чертежей основного комплекта марки АВК приведена в таблице ниже.

Лист	Наименование	Примечание
1	Общие данные. Ведомость чертежей	
2	Генеральный план	М 1:500
3	План на отм. 0,000	М 1:100
4	Разрезы 1-1, 2-2	М 1:100
5	Фасады	М 1:100
6	Ведомость отделки помещений	
7	Экспликация помещений	
8	Спецификация оборудования	

9.38 Изменения № 1 от 07.05.2021 внесены по требованию заказчика.

10 Акт приемки объекта в эксплуатацию

10.1 Акт составлен в 4 экземплярах, по одному для каждой стороны.

Изм.	Кол. уч.	Лист
Разраб.		
Пров.		
Н. контр.		
ГИП		

Стадия	Лист	Листов
Р	1	13

ООО «Автодом-Сервис»

Общие данные. Ведомость чертежей

Инв. № подл.	
Подпись и дата	
Взам. инв. №	
Инв. № дубл.	
Подпись и дата	

07.06.2024

ГИП	Ильин		
Н. контр.	Орлова		
Пров.	Сидоров		
Разраб.	Белов		

Стадия	Лист	Листов
Р	1	13

ООО «Автодом-Сервис»

Общие данные. Ведомость чертежей

Инв. № подл.	
Подпись и дата	
Взам. инв. №	
Инв. № дубл.	
Подпись и дата	

07.06.2024

ГИП	Ильин		
Н. контр.	Орлова		
Пров.	Сидоров		
Разраб.	Белов		

Стадия	Лист	Листов
Р	1	13

ООО «Автодом-Сервис»

Общие данные. Ведомость чертежей

Инв. № подл.	
Подпись и дата	
Взам. инв. №	
Инв. № дубл.	
Подпись и дата	

07.06.2024

ГИП	Ильин		
Н. контр.	Орлова		
Пров.	Сидоров		
Разраб.	Белов		

Стадия	Лист	Листов
Р	1	13

ООО «Автодом-Сервис»

Общие данные. Ведомость чертежей

Инв. № подл.	
Подпись и дата	
Взам. инв. №	
Инв. № дубл.	
Подпись и дата	

07.06.2024

ГИП	Ильин		
Н. контр.	Орлова		
Пров.	Сидоров		
Разраб.	Белов		

Стадия	Лист	Листов
Р	1	13

ООО «Автодом-Сервис»

Общие данные. Ведомость чертежей

Инв. № подл.	
Подпись и дата	
Взам. инв. №	
Инв. № дубл.	
Подпись и дата	

07.06.2024

პირობითი აღნიშვნები:
General Legend:

- არსებული კონსტრუქცია
- Existing Wall

- დასაშლელი კონსტრუქცია
- Demolition Wall

- კვეთი ბეტონის ელემენტზე
- Section on concrete element

- კვეთი რკ.ბ. ელემენტზე
- Section on r.c. element

- მონოლითური რკ.ბეტონის ელემენტი (კონსტრუქცია)
- Monolitic r.c. element (Structural)

- ბლოკის წყობა
- Block Masonry

- აგურის წყობა
- Brick Masonry

- ბეტონის მომზადება
- Concrete Preparation

- ქვიშა
- SAND

- ხვინჭა
- Ballast

- ღორღი
- Gravel

- გრუნტი
- Soil

- ჰიდროიზოლაცია
- Waterproofing

- პოლიეთილენის ფენა
- Polyethylene layer

- ქვაბულის ფერდი
- Trench side

- დაბეტონების დონე
- Pouring Level

- შავი ლაქა.(ფილაზე დატანილი კვეთის აღნიშვნა)

6.6.415.60 / მ.ნ.422.25
- წითელი (საპროექტო) ნიშნული
- Red (Design) Level
- შავი (არსებული)ნიშნული
- Black (Existing) Level

30(50)
- კვეთში ეს აღნიშვნა მუთითებს, რომ ურთიერთგადამკვეთ რიგელებს აქვთ სხვადასხვა სისქის (ბეტონის) დაამცავი ზონა
- This legend in section mentions that beams have diffenrent concrete coat thickness

A / S-0000
- ჭრილი ან კვეთის დასახელება
- Section Name
- ფურცლის ნომერი
- Sheet Number

T/O 3.30 m
beam 400 x 500 mm
- რიგელის თავის კონსტრ. ნიშნული
- Beam Struqtural Top Level
- რიგელის კვეთი (b X h mm)
- Beam Section (b X h mm)

T/O SSL = 3.30
h = 250 mm;
- ფილის კონსტრუქციული ნიშნული
- Structural Level
- ფილი სისქე
- Slab thickness

- ფილაში და მონ. კედელში ღიობი
- Opening in the slab and wall

W = 1200
- ღიობის სიგანე
- Opening width

H = 2700
- ღიობის სიმაღლე
- Opening height

O = 900
- მანძილი ფილიდან ღიობამდე
- Distance from the slab to the opening

I / S-0000
- კვანძი (დეტალი)
- Detail

I / S-0000
- ფრაგმენტი
- Fragment

- რევიზია (R00)
- REVISION (R00)

აბრევიატურა
List of Abbreviations

დ.ა. C.O.S.	- დაიჭრას ადგილზე - Cut on Site
დაზ.ა. V.S.	- დაზუსტდეს ადგილზე - Verify on Site
C.	- მონოლითური სვეტი - Column
BM.	- მონოლითური რიგელი - Reinforced Concrete Beam
SH.W.	- სიხისტის დიაფრაგმა - Shear wall
R.C.W.	- მონოლითური კედელი - Reinforced Concrete wall
G.B.	- რანდკოჭი (ან როსტვერკის კოჭი) - Ground Beam
P.	- ხიმინჯი - Pile
S.F.	- წერტილოვანი საძირკველი - Spread Footing
C.F.	- ლენტური საძირკველი - Continuous Footing
B.S.C.	- არმატურის მოც. კარკასი - Bar Space Cage
P.R.C.	- ხიმინჯის კარკასი - Pile Reinforcement Cage
C.R.	- კარკასი (სიბრტყითი) - Cage of Reinforcement
MESH	- არმატურის ბადე - Rebar Mesh
P.W.	- პარაპეტი - Parapet
ST.C.	- ლითონის სვეტი - Steel Column
ST.G.	- ლითონის მთავარი კოჭი - Steel Girder
ST.B.	- ლითონის კოჭი - Steel Beam
ST.T.	- ლითონის წამწე - Steel Truss
ST.V.B.	- ლითონის ვერტიკალური კავშირი - Steel Vertical Bracing
ST.H.B.	- ლითონის ჰორიზონტალური კავშირი - Steel Horizontal Bracing
C.B.	- შედგენილი კოჭი - Composite Beam
E.P.	- ჩასატანებელი დეტალი - Embedded Part

არმატურის აღნიშვნა:
Rebar Marking:

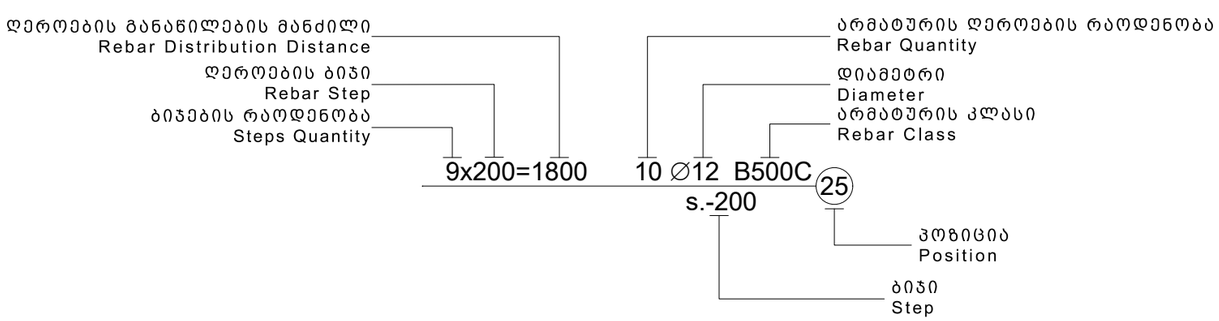

სამშენებლო ფაზების აბრევიატურა
Construction phases abbreviations

სქემატური დიზაინი - (S.D.)
Schematic Design

დიზაინის განვითარების ს. - (D.D.)
Design Development

სატენდერო დოკუმენტაცია - (T.D.)
Tender Documentation

სამშენებლო დოკუმენტაცია - (C.D.)
Construction Documents

მშენებლობის ფაზა (ზედამხედველობა) - (C.P.)
Construction Phase

შენიშვნა:
NOTE:

No	Date	Revision	Issued by

სიტუაციური სქემა
KEY PLAN

პროექტი
PROJECT
მრავალფუნქციური შენობა (სასტუმრო)

მისამართი
ADDRESS
ქ.თბილისი აეროპორტის ტერიტორია
ს./კ.-01.19.30.001.261

ნახაზის კოდი
DRAWG. CODE
CUB-XXX-ST-0003-R00

ნახაზის დასახელება
DRWG. NAME
პირობითი აღნიშვნები

CUBICON
DESIGN & BUILDING ENGINEERING
შპს "კუბიკონი", თბილისი, მარშალ გელოვანის ბაზმ. 13
ტელ: (+995 591) 116444 www.cubicon.ge

მთავარი კონსტრუქტორი: LEAD STRUCTURAL ENGINEER: მ.საჯაია	შესრულა: ISSUED BY: NKH	შეამოწმა APPROVED BY: MS	
	ფორმატი PAPER SIZE A3	პროექტის №: PROJECT No 212P22	
ფურცლის ნომერი SHEET. No ST-0003	სტადია STATUS CD	მასშტაბი SCALE	

07.06.2024

რკინაბეტონის ელემენტების მასალის ამოკრეფა

კონსტრუქციის დასახელება	არმატურის კლასი B500C სტანდარტი BS EN 10080														მთლიანად არმატურა კგ.	ბეტონი კლასი C (83) სტანდარტი EN 206-1:2000		
	Ø 4	Ø 6	Ø 8	Ø 10	Ø 12	Ø 14	Ø 16	Ø 18	Ø 20	Ø 22	Ø 25	Ø 28	Ø 32	Ø 36		C12/15	C20/25	C25/30
საძირკველი			117		10345	44824		9022	1908						66217	127	675	
მონოლითური კედლები			208	3119	5952										9278		118	
ფილა			70	5639	123090	14		35990							164803		1201	
სვეტი			6328						14739						21067		92	
რიგელი			6322					7058		6597					19977		96	
დიაფრაგმა			462	10049	15710										26221		261	
კიბეები			84	770	1755										2609		24	
გულარი			24			66									89		1	
ჯამი ∑			**13614**	**19577**	**156851**	**44904**		**52071**	**16647**	**6597**					**310260**	**127**	**2467**	

ფოლადის პროფილის ამოკრეფა

პროფილი	სტანდარტი	ფოლადი	ერთ ელემენტზე		მთლიანად	
			სიგრძე (მ.)	წონა (კგ.)	სიგრძე (მ.)	წონა (კგ.)
— δ = 5	ГОСТ 19903-74	C235_ГОСТ 27772 S235_EN 10025	-	-	-	2.45
— δ = 10	ГОСТ 19903-74		-	-	-	197.44
— δ = 20	ГОСТ 19903-74		-	-	-	300.97
I HE A 160	NF A 45-205 (Euronorm 19-57)		-	-	24.00	729.60
∟ 50 X 5	ГОСТ 8509-93		-	-	1.82	6.86
□ 100 X 5	ГОСТ 30245-2003		-	-	9.00	129.60
□ 50 X 4	ГОСТ 30245-2003		-	-	8.00	44.00
□ 40 X 3	ГОСТ 30245-2003		-	-	30.00	99.00
□ 30 X 3	ГОСТ 329-3115		-	-	25.00	59.00
O D= 325 ; t = 6.0	ГОСТ 10704-91		-	-	20.00	946.00
		∑ ერთ ელემენტზე:			სულ :	2514.92
					შედუღებისთვის საჭირო Э42А ელექტროდის წონა (პროფილების წონის 2%) :	50.30
					ჭანჭიკების წონა (პროფილების წონის 1%) :	25.15
Ø 20 B500C	BS EN 10080	სულ არმატურა:	10.00	24.65	10.00	24.65

შენიშვნა:
NOTE:

No	Date	Revision	Issued by

სიტუაციური სქემა
KEY PLAN

პროექტი
PROJECT
მრავალფუნქციური შენობა (სასტუმრო)

მისამართი
ADDRESS
ქ.თბილისი აეროპორტის ტერიტორია
ს./კ.-01.19.30.001.261

ნახაზის კოდი
DRAWG. CODE
CUB-XXX-ST-0004-R00

ნახაზის დასახელება
DRWG. NAME
მასალის ამოკრეფა

CUBICON DESIGN & BUILDING ENGINEERING
მპს "კუბიკონი", თბილისი, მარშალ გელოვანის გამზ. 13
ტელ: (+995 591) 116444 www.cubicon.ge

მთავარი კონსტრუქტორი: LEAD STRUCTURAL ENGINEER:	შესრულა: ISSUED BY:	შეამოწმა APPROVED BY:
მ.საბაია	NKH	MS
	ფორმატი PAPER SIZE: A3	პროექტის №: PROJECT No 212P22
ფურცლის ნომერი SHEET. No ST-0004	სტადია STATUS CD	მასშტაბი SCALE

07.06.2024

მასალის ამოკრეფა ამოკრეფა (საძირკვლის და გულარის გარეშე)

სართულები	კონსტრუქციის დასახელება	არმატურის კლასი B500C სტანდარტი BS EN 10080														მთლიანად არმატურა კგ.	ბეტონი კლასი C (მ³) სტანდარტი EN 206-1:2000	
		Ø 4	Ø 6	Ø 8	Ø 10	Ø 12	Ø 14	Ø 16	Ø 18	Ø 20	Ø 22	Ø 25	Ø 28	Ø 32	Ø 36		C12/15	C20/25
-1 სართული -0.10 ნიშ. + -3.78 -დაბ.	დიაფრაგმა			117	2480	6366										8964		66
	მონოლითური კედლები			208	3119	5952										9278		118
	ფილა				1485	31935			9466							42885		310
	სვეტი			1686						4058						5744		24
	რიგელი			1492					1593		1667					4752		22
	კიბეები			22	200	439										661		6
	ჯამი ∑			3525	7284	44691			11059	4058	1667					72285		547
1 სართული -0.10 -დაბ. + 3.53 ნიშ.	დიაფრაგმა			103	2419	2809										5332		58
	მონოლითური კედლები																	
	ფილა				1493	31963	14		9106							42577		315
	სვეტი			1639						4017						5656		24
	რიგელი			1638					1856		1679					5173		25
	კიბეები			21	190	425										635		6
	ჯამი ∑			3401	4102	35197	14		10962	4017	1679					59373		429
2 სართული 3.53 ნიშ. + 6.83 -დაბ.	დიაფრაგმა			90	1938	2451										4479		51
	მონოლითური კედლები																	
	ფილა				1209	26282			8312							35803		255
	სვეტი			1502						3727						5229		22
	რიგელი			1636					1853		1677					5166		27
	კიბეები			21	190	421										632		6
	ჯამი ∑			3248	3337	29154			10165	3727	1677					51308		360
3 სართული 6.83 ნიშ. + 10.13 -დაბ.	დიაფრაგმა			90	1938	2451										4479		51
	მონოლითური კედლები																	
	ფილა			70	1384	31628			9106							42189		308
	სვეტი			1502						2937						4439		22
	რიგელი			1556					1756		1574					4886		22
	კიბეები			21	190	470										680		6
	ჯამი ∑			3238	3512	34549			10862	2937	1574					56672		409
4 სართული 10.13 ნიშ. + 12.73 -დაბ.	დიაფრაგმა			60	1275	1632										2967		34
	მონოლითური კედლები																	
	ფილა				67	1282										1349		12
	სვეტი																	
	რიგელი																	
	კიბეები																	
	ჯამი ∑			60	1342	2914										4316		46

შენიშვნა:
NOTE:

----	----	----	----
----	----	----	----
----	----	----	----
----	----	----	----
----	----	----	----
No	Date	Revision	Issued by

სიტუაციური სქემა
KEY PLAN

პროექტი
PROJECT
მრავალფუნქციური შენობა (სასტუმრო)

მისამართი
ADDRESS
ქ.თბილისი აეროპორტის ტერიტორია
ს./კ.-01.19.30.001.261

ნახაზის კოდი
DRAWG. CODE
CUB-XXX-ST-0005-R00

ნახაზის დასახელება
DRWG. NAME
მასალის ამოკრეფა სართულებად

CUBICON DESIGN & BUILDING ENGINEERING
მპს "კუბიკონი", თბილისი, მარშალ გელოვანის ბაღი. 13
ტელ: (+995 591) 116444 www.cubicon.ge

მთავარი კონსტრუქტორი: LEAD STRUCTURAL ENGINEER:	შეასრულა: ISSUED BY:	შეამოწმა APPROVED BY:
მ.საჯაია	NKH	MS
	ფორმატი PAPER SIZE: A3	პროექტის №: PROJECT No: 212P22
ფურცლის ნომერი SHEET. No: ST-0005	სტატია STATUS: CD	მასშტაბი SCALE: ----

07.06.2024

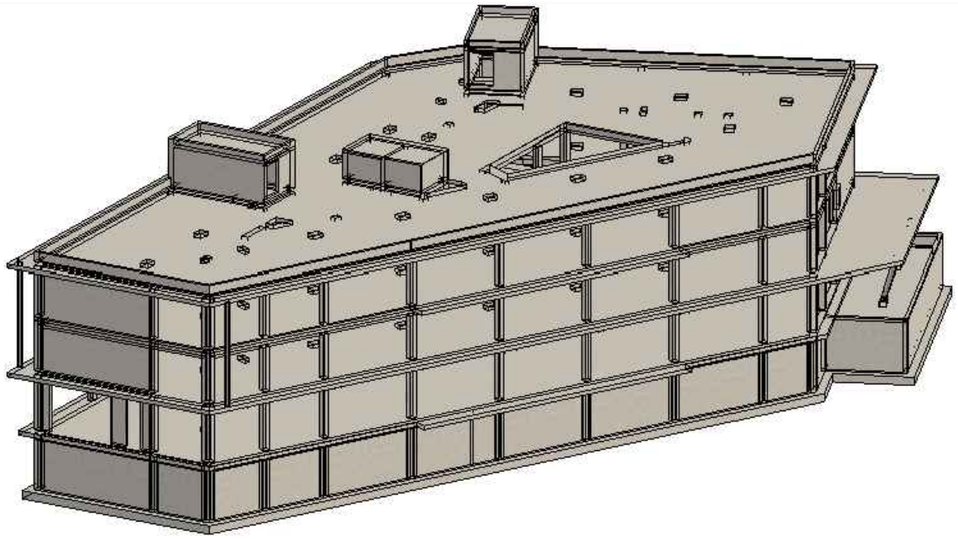

3D მოდელი საილუსტრაციოდ

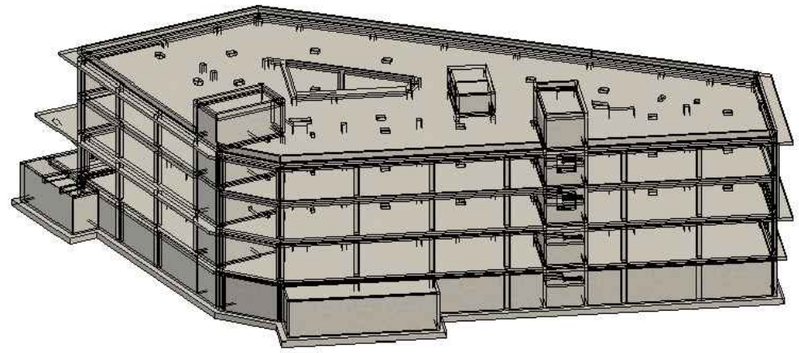

3D მოდელი საილუსტრაციოდ

შენიშვნა:
NOTE:

No	Date	Revision	Issued by
----	----	----	----
----	----	----	----
----	----	----	----
----	----	----	----
----	----	----	----

სიტუაციური სქემა
KEY PLAN

პროექტი
PROJECT
მრავალფუნქციური შენობა (სასტუმრო)

მისამართი
ADDRESS
ქ.თბილისი აეროპორტის ტერიტორია
ს./კ.-01.19.30.001.261

ნახაზის კოდი
DRAWG. CODE
CUB-XXX-ST-0006-R00

ნახაზის დასახელება
DRWG. NAME
3D მოდელის სივრცული ხედები მხოლოდ საილუსტრაციოდ

CUBICON DESIGN & BUILDING ENGINEERING
შპს "კუბიკონი", თბილისი, მარშალ გელოვანის ბაღ. 13
ტელ: (+995 591) 116444 www.cubicon.ge

მთავარი კონსტრუქტორი: LEAD STRUCTURAL ENGINEER:	შესრულა: ISSUED BY:	შემოწმდა APPROVED BY:
მ.საჯაია	NKH	MS
	ფორმატი PAPER SIZE: A3	პროექტის №: PROJECT No: 212P22
ფურცლის ნომერი SHEET. No: ST-0006	სტადია STATUS: CD	მასშტაბი SCALE: ----

07.06.2024

- სტატიკური მუდმივი;
- სტატიკური დროებითი ხანგრძლივი;
- სტატიკური დროებითი ხანმოკლე;
- სეისმური X მიმართულება;
- სეისმური Y მიმართულება;
- სეისმური დიაგონალური 45° მიმართულება;
- სეისმური დიაგონალ. 135° მიმართულება;
- სეისმური Z მიმართულება;
- გათვალისწინებულია საკუთარი რხევების ---- ფორმა.
- სეისმური ზემოქმედების ანგარიშისას მასების მონაწილეობის ფაქტორი შეადგენს 95 %;
- შენობის საკუთარი რხევის პერიოდები: T1=0.51 წმ. T2=0.38 წმ. T3=0.25 წმ.;
- საძირკვლის ძირზე საშუალო წნევა საანგარიშო დატვირთვათა ძირითადი შეხამებისას შეადგენს - 18.1 ტ/მ²;

მუდმივი:

საკუთარი წონა	---	კგ/მ^2
საძირკველი	250	კგ/მ^2
გადახურვის ფილები	250	კგ/მ^2
კიბის ბაქანი	250	კგ/მ^2
კიბის მარში	350	კგ/მ^2
პერიმეტრის ტიხრები	1500	კგ/მ

დროებითი ხანგრძლივი:

საძირკველი	200	კგ/მ^2
გადახურვის ფილები	200	კგ/მ^2
სახურავი	200	კგ/მ^2

დროებითი ხანმოკლე:

ავტოსადგომი	480	კგ/მ^2
გადახურვის ფილები	200	კგ/მ^2
აივანი	200	კგ/მ^2
სახურავი	200	კგ/მ^2
ტერასა	200	კგ/მ^2
კიბის ბაქანი	360	კგ/მ^2
კიბის მარში	360	კგ/მ^2

დატვირთვები

შენიშვნა: ჩამონათვალში მოცემულია ძირითადი საანგარიშო დატვირთვები.

- სეისმურობა - საქართველოს ტერიტორიის სეისმური საშიშროების რუქის მიხედვით ქ.თბილისი იმყოფება --8- ბ. სეისმურ ზონაში (სკალა MSK64), ჰორიზონტალური აჩქარება - -0.17-- (სეისმურობის კოეფიციენტი);

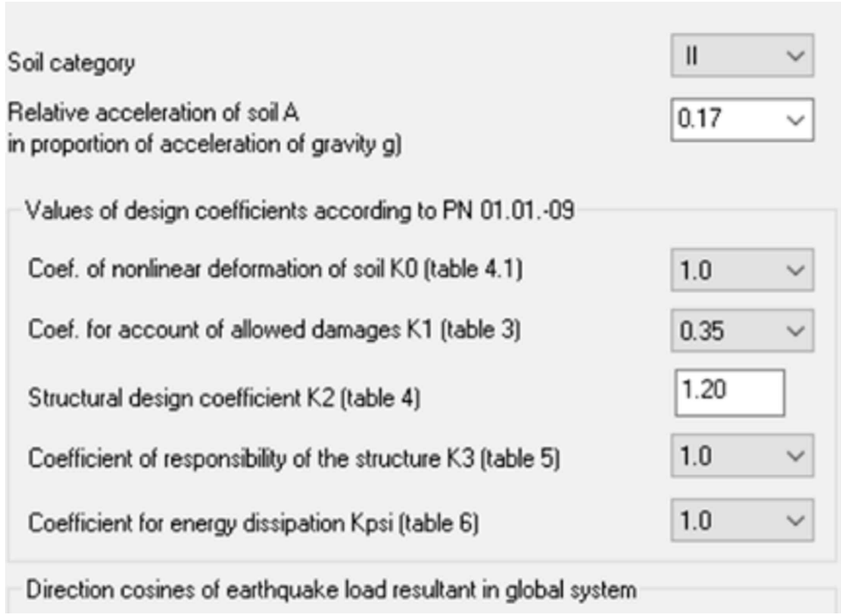

სეისმიკა - სეისმიკის ცხრილი შევსებულია (PN 01.01.-09)-(53) ის საფუძველზე.

Property table

Stif.type	Name	Parameters (sections-(cm) finite rigidity-(t,m) distr.weight-(t,m))
1	Plate H 22 (Slab)	E=3.06e+006,V=0.2,H=22,Ro=2.75
2	ect. bar 40 X 50 (Bim	Ro=2.75,E=3.06e+006,GF=0
		B=40,H=50
3	ect. bar 30 X 50 (Bim	Ro=2.75,E=3.06e+006,GF=0
		B=30,H=50
4	ct. bar 40 X 40 (Colu	Ro=2.75,E=3.06e+006,GF=0
		B=40,H=40
5	ct. bar 60 X 40 (Colu	Ro=2.75,E=3.06e+006,GF=0
		B=60,H=40
6	Rect. bar 10 X 10 (Lo	Ro=0.01,E=100,GF=0
		B=10,H=10
7	Plate H 25 (Rcw-1)	E=3.06e+006,V=0.2,H=25,Ro=2.75
8	Plate H 16 (Kibe)	E=3.06e+006,V=0.2,H=16,Ro=2.75
9	Plate H 25 (Rcw-2)	E=3.06e+006,V=0.2,H=25,Ro=2.75
10	Plate H 60 (Found.)	E=3.06e+006,V=0.2,H=60,Ro=2.75
11	Plate H 20 (Rcw-3)	E=3.06e+006,V=0.2,H=20,Ro=2.75
12	ct. bar 20 X 40 (Colu	Ro=2.75,E=3.06e+006,GF=0
		B=20,H=40
13	ect. bar 20 X 50 (Bim	Ro=2.75,E=3.06e+006,GF=0
		B=20,H=50
14	Plate H 20 (Rcw-4)	E=3.06e+006,V=0.2,H=20,Ro=2.75

მასალები

შენიშვნა: მახასიათებელი მოცემულია კუბური სიმტკიცისთვის.

Value	X Longit...	Y Longit...	Transve...
Class	B500C	B500C	B500C
Diameters	10...40	10...40	10...40
Rs t/m**2	36500.0	36500.0	36500.0
Rsw t/m**2	29000.0	29000.0	29000.0
Rsc t/m**2	37500.0	37500.0	37500.0
Rs,ser t/...	40800.0	40800.0	40800.0
Es t/m**2	200000...	200000...	200000...

არმატურა

შენიშვნა:
NOTE:

No	Date	Revision	Issued by
----	----	----	----
----	----	----	----
----	----	----	----
----	----	----	----
----	----	----	----

სიტუაციური სქემა
KEY PLAN

პროექტი
PROJECT
მრავალფუნქციური შენობა (სასტუმრო)

მისამართი
ADDRESS
ქ.თბილისი აეროპორტის ტერიტორია
ს./კ.-01.19.30.001.261

ნახაზის კოდი
DRAWG. CODE
CUB-XXX-ST-007-R00

ნახაზის დასახელება
DRWG. NAME
დატვირთვები სეისმიკა მასალები

CUBICON DESIGN & BUILDING ENGINEERING
მპს "კუბიკონი", თბილისი, მარშალ გელოვანის გამზ. 13
ტელ: (+995 591) 116444 www.cubicon.ge

მთავარი კონსტრუქტორი: LEAD STRUCTURAL ENGINEER:	შესარულა: ISSUED BY:	შეამოწმა APPROVED BY:
მ.სააჯაია	NKH	MS
	ფორმატი PAPER SIZE: A3	პროექტის №: PROJECT No: 212P22
ფურცლის ნომერი SHEET. No: ST-007	სტადია STATUS: CD	მასშტაბი SCALE: ----

07.06.2024

SNIP 2.01.07-85*

	Load case #	Name	Type	Sign variable	Mutually exclusiv	Load factor	Duration coef.	1	2	3	4	5
1	1	Load case 1	Dead(D)	+		1.1	1.0	1.0	.9	.9	.9	.9
2	2	Caa?o?aiea 2	Live (L)	+		1.2	1.0	1.0	.8	.8	.8	.8
3	3	Caa?o?aiea 3	Short-term (Sh)	+		1.2	.35	1.0	.5	.5	.5	.5
4	4	Load case 4	Earthquake(E)	+/-	1	1.0	.0	.0	1.0	.0	-1.0	.0
5	5	Load case 5	Earthquake(E)	+/-	1	1.0	.0	.0	.0	1.0	.0	-1.0

დატვირთვების თანწყობა

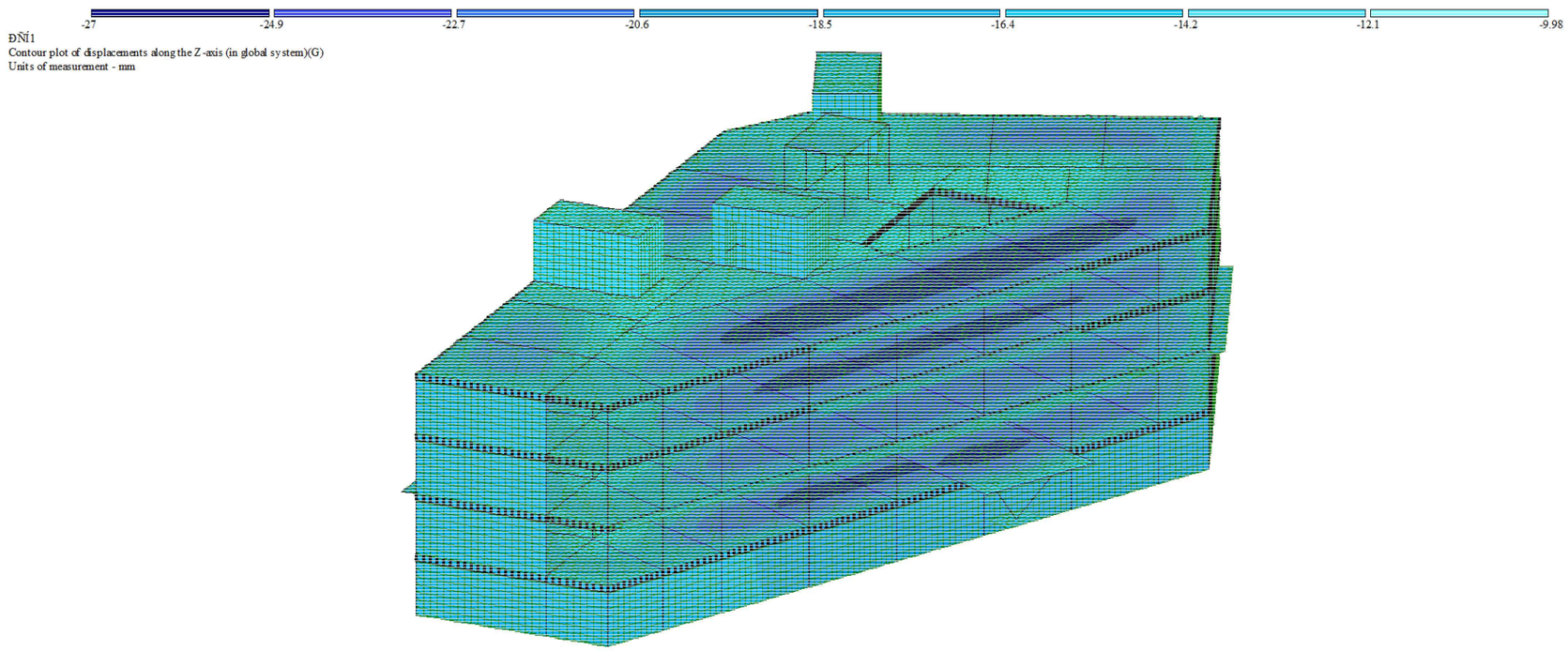

გადაადგილება Z ღერძის მიმართ

შენიშვნა:
NOTE:

----	----	----	----
----	----	----	----
----	----	----	----
----	----	----	----
----	----	----	----
No	Date	Revision	Issued by

სიტუაციური სქემა
KEY PLAN

პროექტი
PROJECT
მრავალფუნქციური შენობა (სასტუმრო)

მისამართი
ADDRESS
ქ.თბილისი აეროპორტის ტერიტორია
ს./კ.-01.19.30.001.261

ნახაზის კოდი
DRAWG. CODE
CUB-XXX-ST-008-R00

ნახაზის დასახელება
DRWG. NAME
დატვირთვების თანწყობა

CUBICON
DESIGN & BUILDING ENGINEERING
შპს "კუბიკონი", თბილისი, მარშალ გელოვანის ბაღი. 13
ტელ: (+995 591) 116444 www.cubicon.ge

მთავარი კონსტრუქტორი: LEAD STRUCTURAL ENGINEER: მ.საჯაია	შესრულა: ISSUED BY: NKH	შეამოწმა APPROVED BY: MS
	ფორმატი PAPER SIZE A3	პროექტის №: PROJECT No 212P22
ფურცლის ნომერი SHEET. No ST-0008	სტადია STATUS CD	მასშტაბი SCALE .

07.06.2024

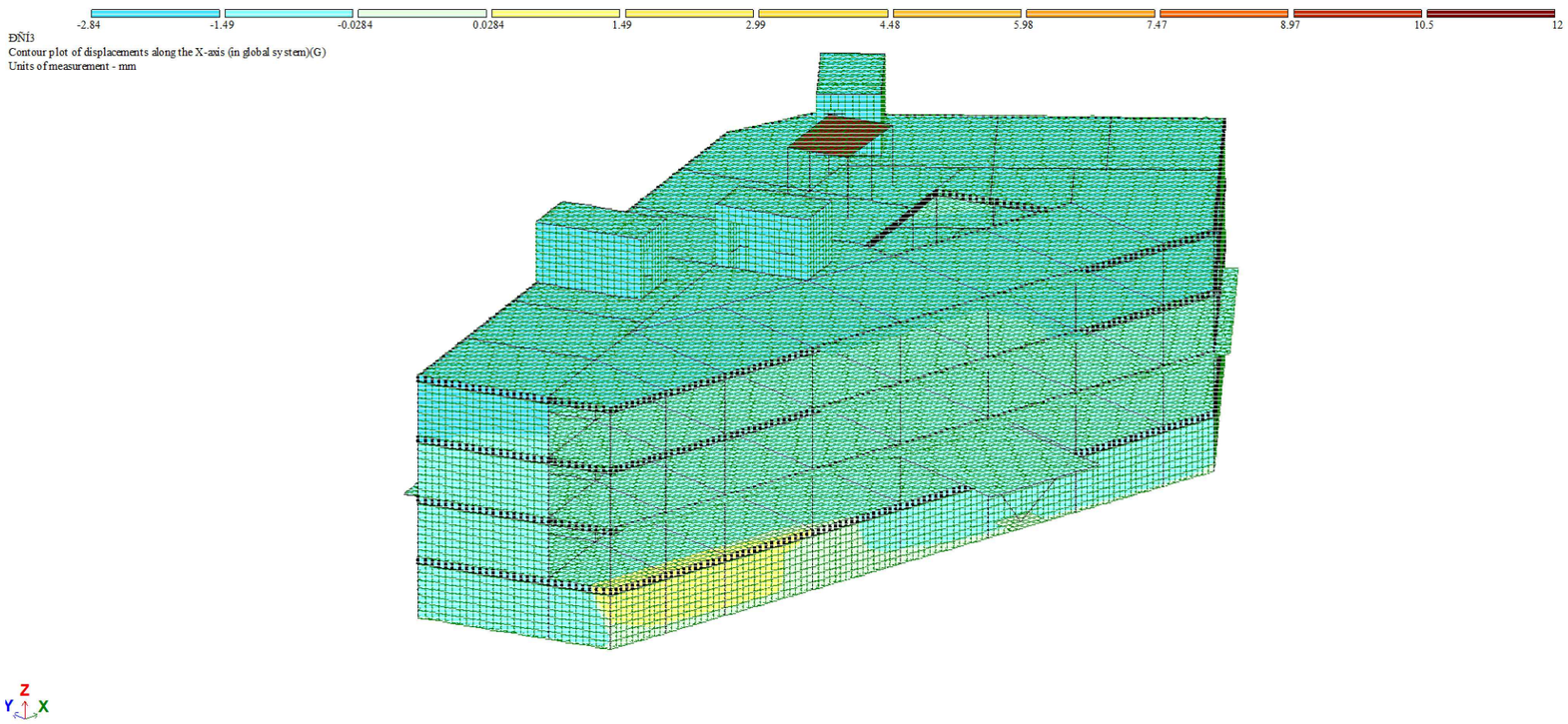

გადაადგილება X ღერძის მიმართ

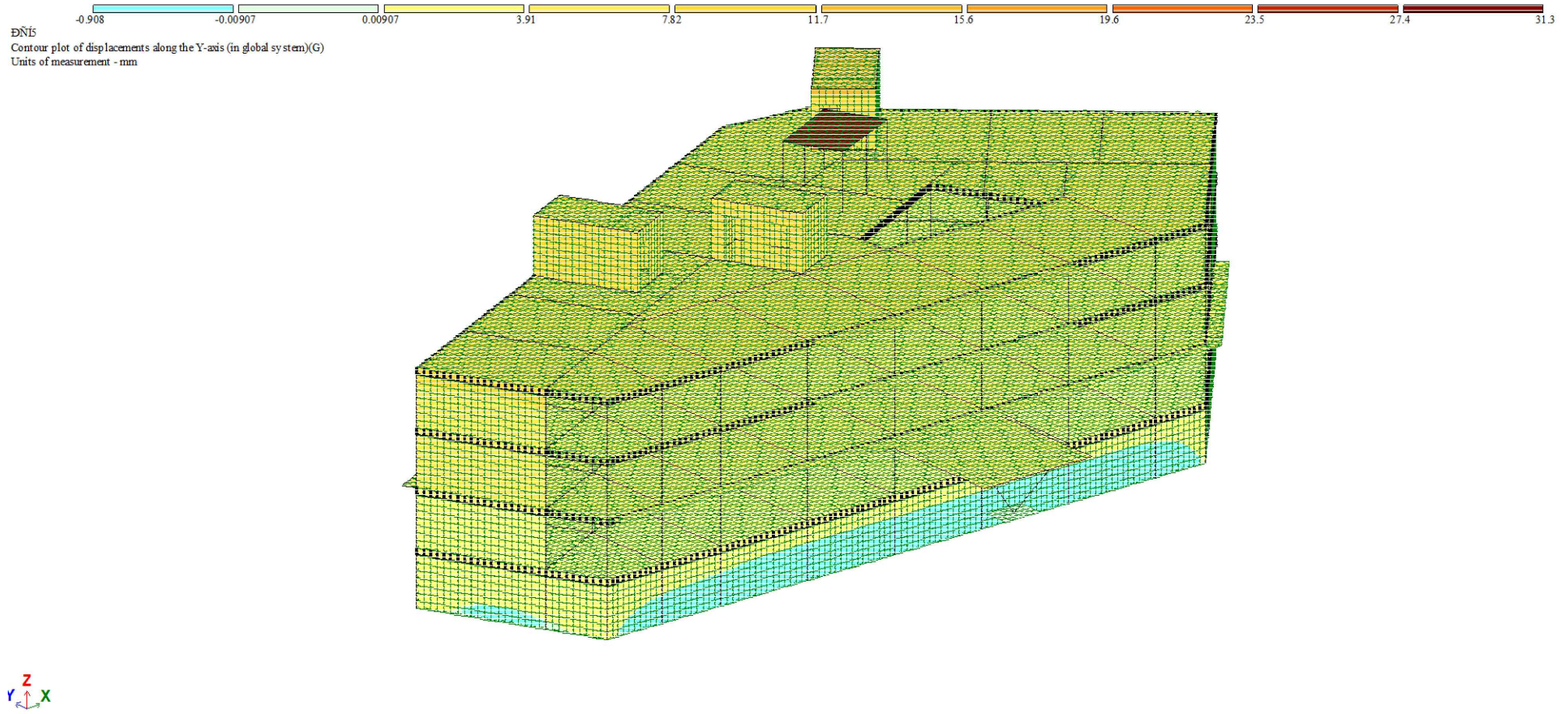

გადაადგილება Y ღერძის მიმართ

შენიშვნა:
NOTE:

----	----	----	----
----	----	----	----
----	----	----	----
----	----	----	----
----	----	----	----
No	Date	Revision	Issued by

სიტუაციური სქემა
KEY PLAN

პროექტი
PROJECT
მრავალფუნქციური შენობა (სასტუმრო)

მისამართი
ADDRESS
ქ.თბილისი აეროპორტის ტერიტორია
ს./კ.-01.19.30.001.261

ნახაზის კოდი
DRAWG. CODE
CUB-XXX-ST-009-R00

ნახაზის დასახელება
DRWG. NAME
გადაადგილებები

CUBICON DESIGN & BUILDING ENGINEERING
მპს "კუბიკონი", თბილისი, მარშალ გელოვანის გამზ. 13
ტელ: (+995 591) 116444 www.cubicon.ge

მთავარი კონსტრუქტორი: LEAD STRUCTURAL ENGINEER: მ.სააჯაია	შესრულა: ISSUED BY: NKH	შეამოწმა APPROVED BY: MS
	ფორმატი PAPER SIZE A3	პროექტის №: PROJECT No 212P22
ფურცლის ნომერი SHEET. No ST-0009	სტადია STATUS CD	მასშტაბი SCALE .

07.06.2024

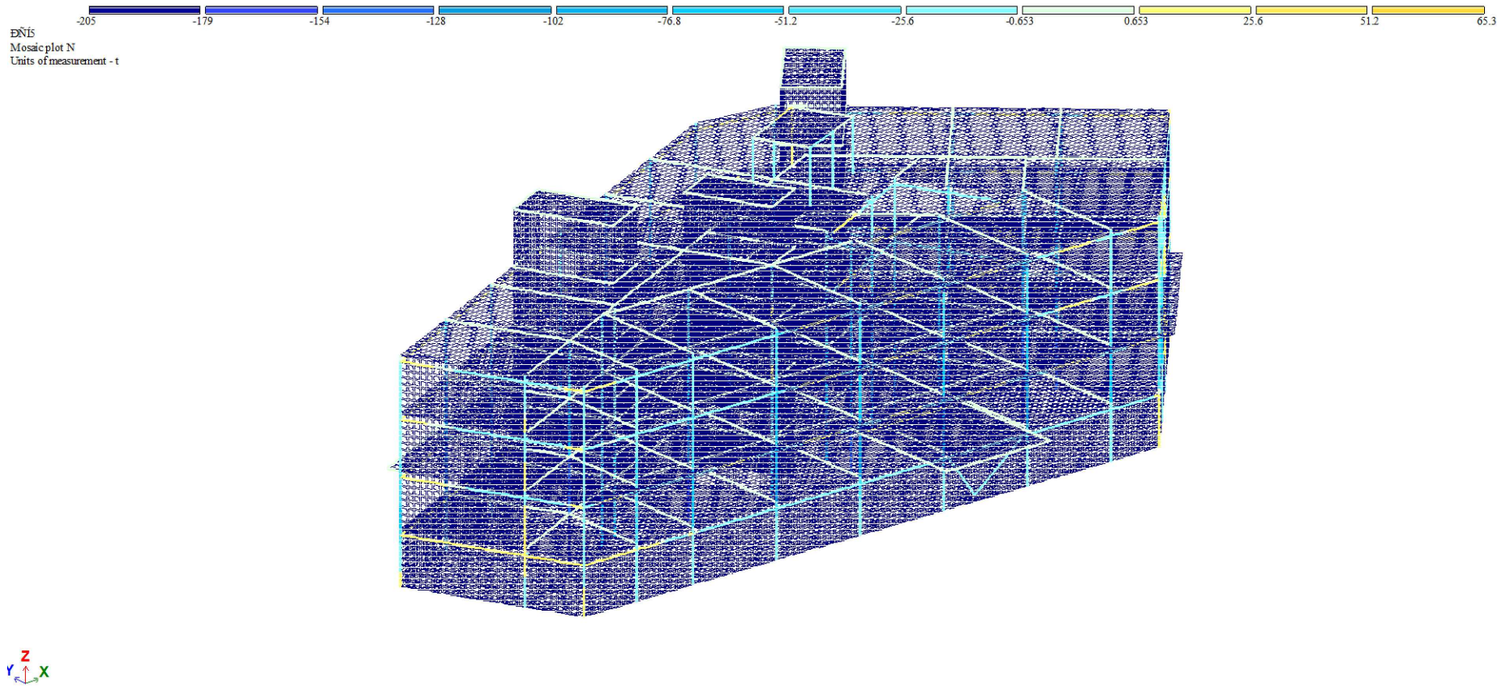

გრძივი ძალა N

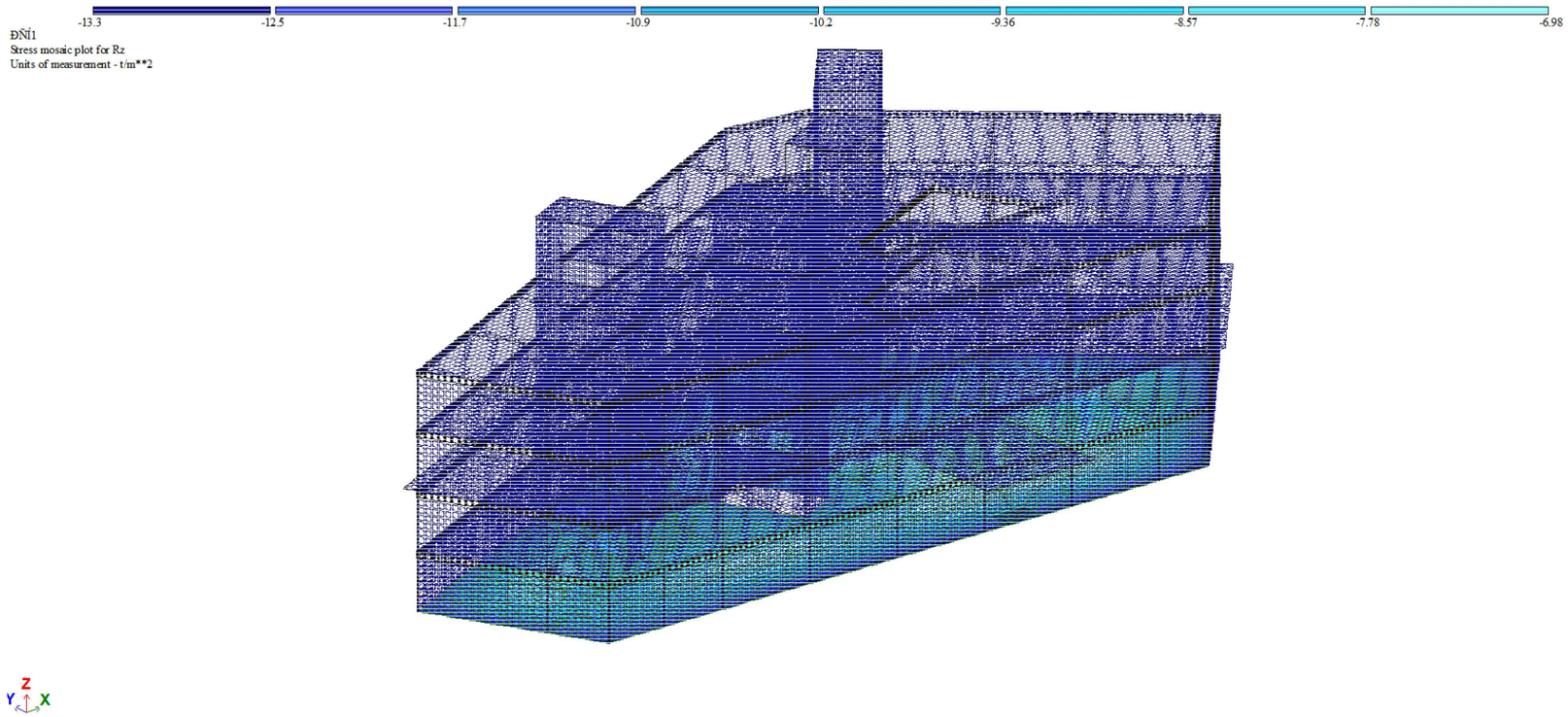

საძირკვლის ძირზე საშუალო წნევა ძირითადი შეხამებისას

შენიშვნა:
NOTE:

No	Date	Revision	Issued by
----	----	----	----
----	----	----	----
----	----	----	----
----	----	----	----
----	----	----	----

სიტუაციური სქემა
KEY PLAN

პროექტი
PROJECT
მრავალფუნქციური შენობა (სასტუმრო)

მისამართი
ADDRESS
ქ.თბილისი აეროპორტის ტერიტორია
ს./კ.-01.19.30.001.261

ნახაზის კოდი
DRAWG. CODE
CUB-XXX-ST-0010-R00

ნახაზის დასახელება
DRWG. NAME
გრძივი ძალა N

CUBICON
DESIGN & BUILDING ENGINEERING
შპს "კუბიკონი", თბილისი, მარშალ გელოვანის გამზ. 13
ტელ: (+995 591) 116444 www.cubicon.ge

მთავარი კონსტრუქტორი: LEAD STRUCTURAL ENGINEER:	შესრულა: ISSUED BY:	შეამოწმა APPROVED BY:
მ.საჯაია	NKH	MS
	ფორმატი PAPER SIZE: A3	პროექტის №: PROJECT No: 212P22
ფურცლის ნომერი SHEET. No: ST-0010	სტადია STATUS: CD	მასშტაბი SCALE: .

07.06.2024

სვეტების არმირება

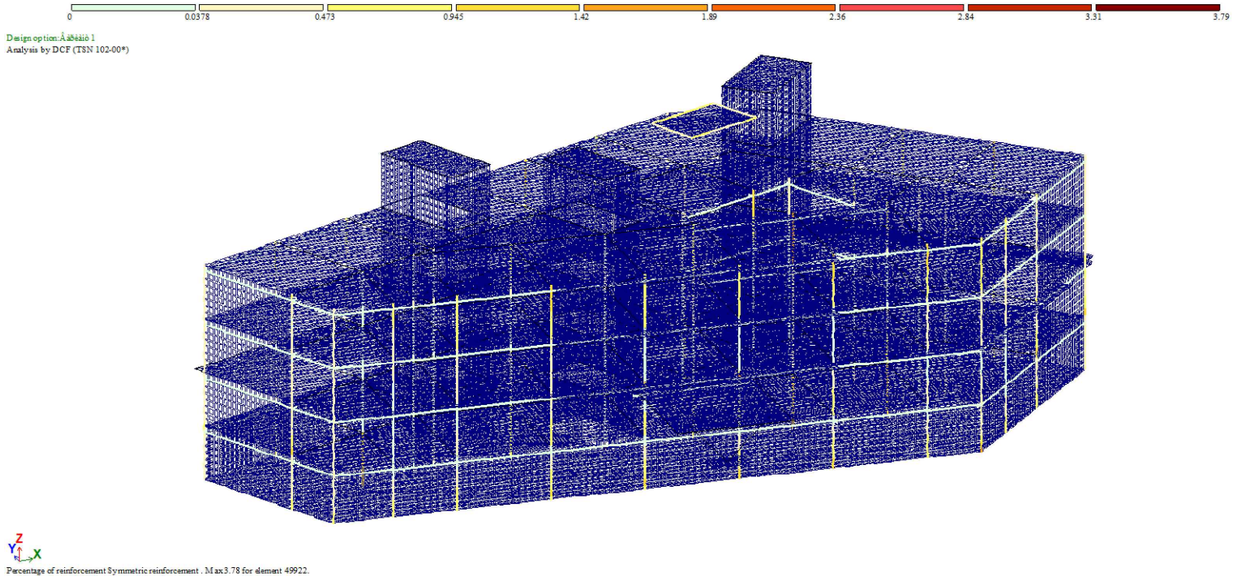

რიგელების არმირება

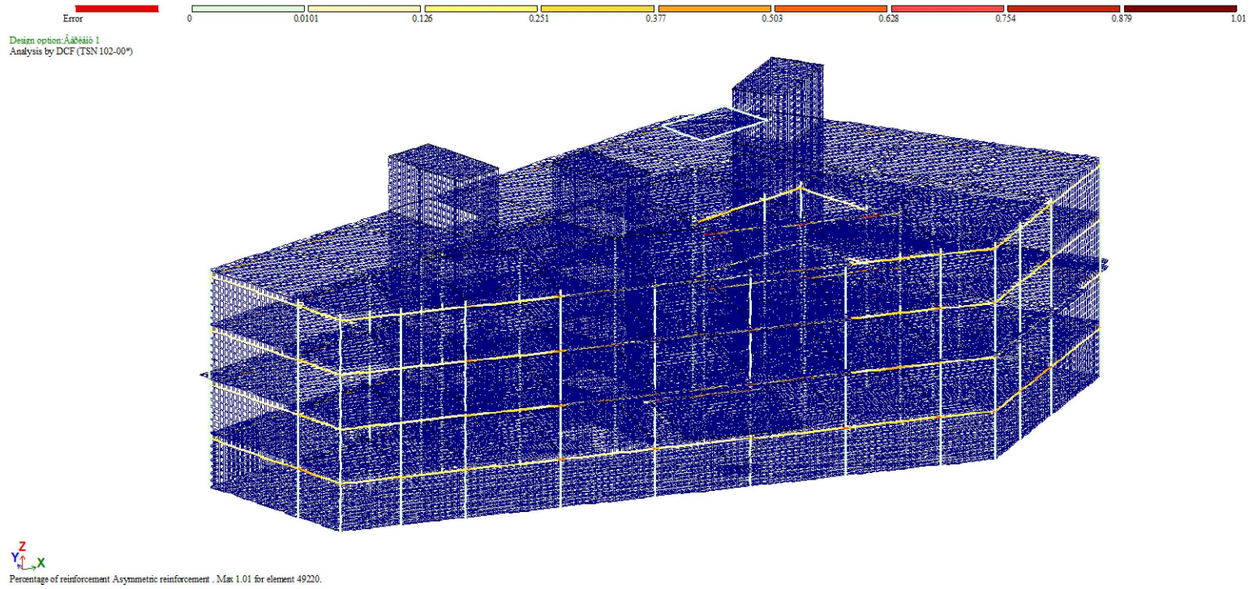

შენიშვნა:
NOTE:

----	----	----	----
----	----	----	----
----	----	----	----
----	----	----	----
----	----	----	----
No	Date	Revision	Issued by

სიტუაციური სქემა
KEY PLAN

პროექტი
PROJECT
მრავალფუნქციური შენობა (სასტუმრო)

მისამართი
ADDRESS
ქ.თბილისი აეროპორტის ტერიტორია
ს./კ.-01.19.30.001.261

ნახაზის კოდი
DRAWG. CODE
CUB-XXX-ST-0011-R00

ნახაზის დასახელება
DRWG. NAME
რიგელების და სვეტების არმირება

CUBICON DESIGN & BUILDING ENGINEERING
მპს "კუბიკონი", თბილისი, მარშალ გელოვანის გამზ. 13
ტელ: (+995 591) 116444 www.cubicon.ge

მთავარი კონსტრუქტორი: LEAD STRUCTURAL ENGINEER: მ.სააჯაია	შესრულ: ISSUED BY: NKH	შეამოწმა APPROVED BY: MS
	ფორმატი PAPER SIZE A3	პროექტის №: PROJECT No 212P22
ფურცლის ნომერი SHEET. No ST-0011	სტადია STATUS CD	მასშტაბი SCALE .

07.06.2024

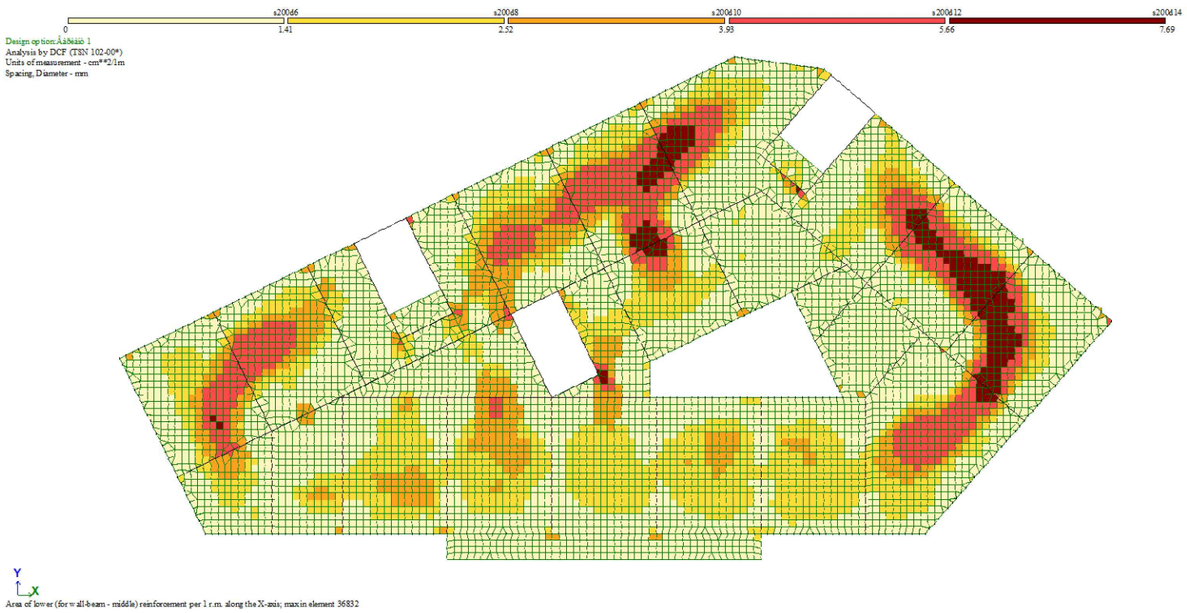

საძირკვლის ფილის არმირება (ქვედა შრე X მიმართ.)

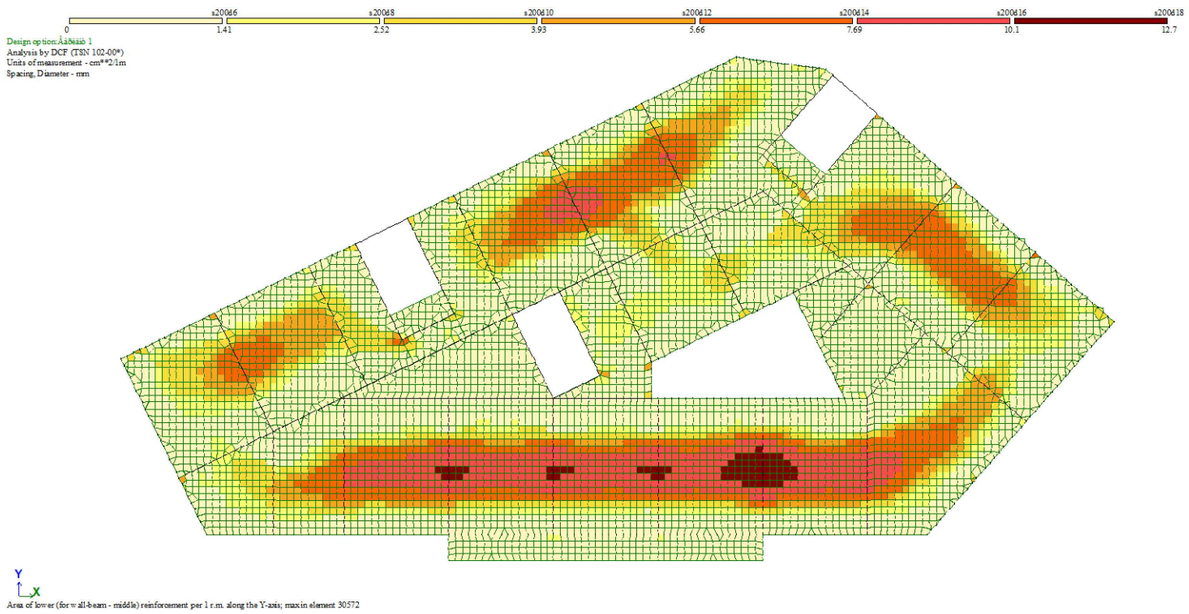

საძირკვლის ფილის არმირება (ქვედა შრე Y მიმართ.)

შენიშვნა:
NOTE:

No	Date	Revision	Issued by
----	----	----	----
----	----	----	----
----	----	----	----
----	----	----	----
----	----	----	----

სიტუაციური სქემა
KEY PLAN

პროექტი
PROJECT
მრავალფუნქციური შენობა (სასტუმრო)

მისამართი
ADDRESS
ქ.თბილისი აეროპორტის ტერიტორია
ს./კ.-01.19.30.001.261

ნახაზის კოდი
DRAWG. CODE
CUB-XXX-ST-0012-R00

ნახაზის დასახელება
DRWG. NAME
საძირკვლის ფილის არმირება (ქვედა შრე)

CUBICON
DESIGN & BUILDING ENGINEERING
მპს "კუბიკონი", თბილისი, მარშალ გელოვანის გამზ. 13
ტელ: (+995 591) 116444 www.cubicon.ge

მთავარი კონსტრუქტორი: LEAD STRUCTURAL ENGINEER:	შესრულა: ISSUED BY:	შეამოწმა APPROVED BY:
მ.საჯაია	NKH	MS
	ფორმატი PAPER SIZE: A3	პროექტის №: PROJECT No: 212P22
ფურცლის ნომერი SHEET. No: ST-0012	სტადია STATUS: CD	მასშტაბი SCALE: .

07.06.2024

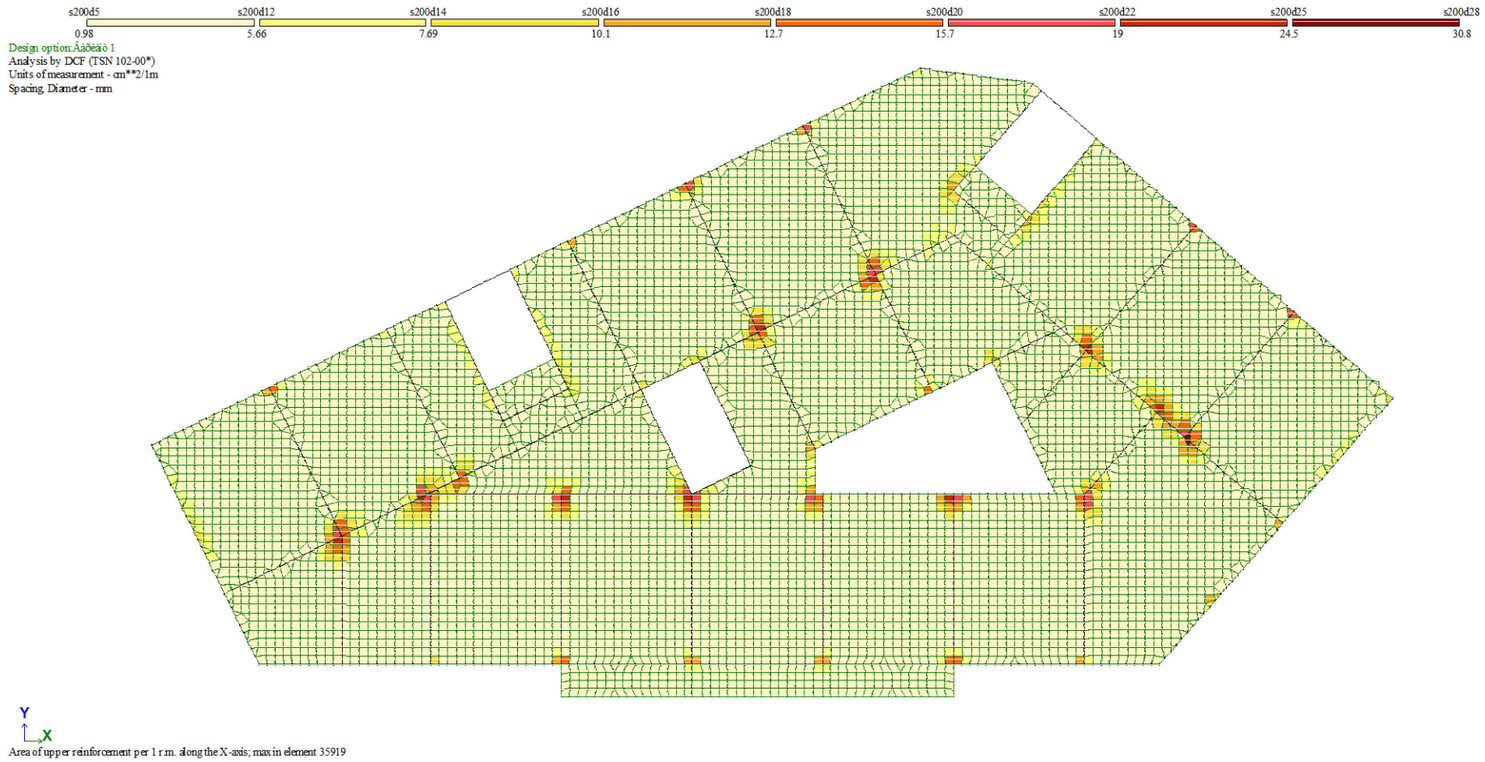

ტიპიური ფილის არმირება (ზედა შრე X მიმართ.)

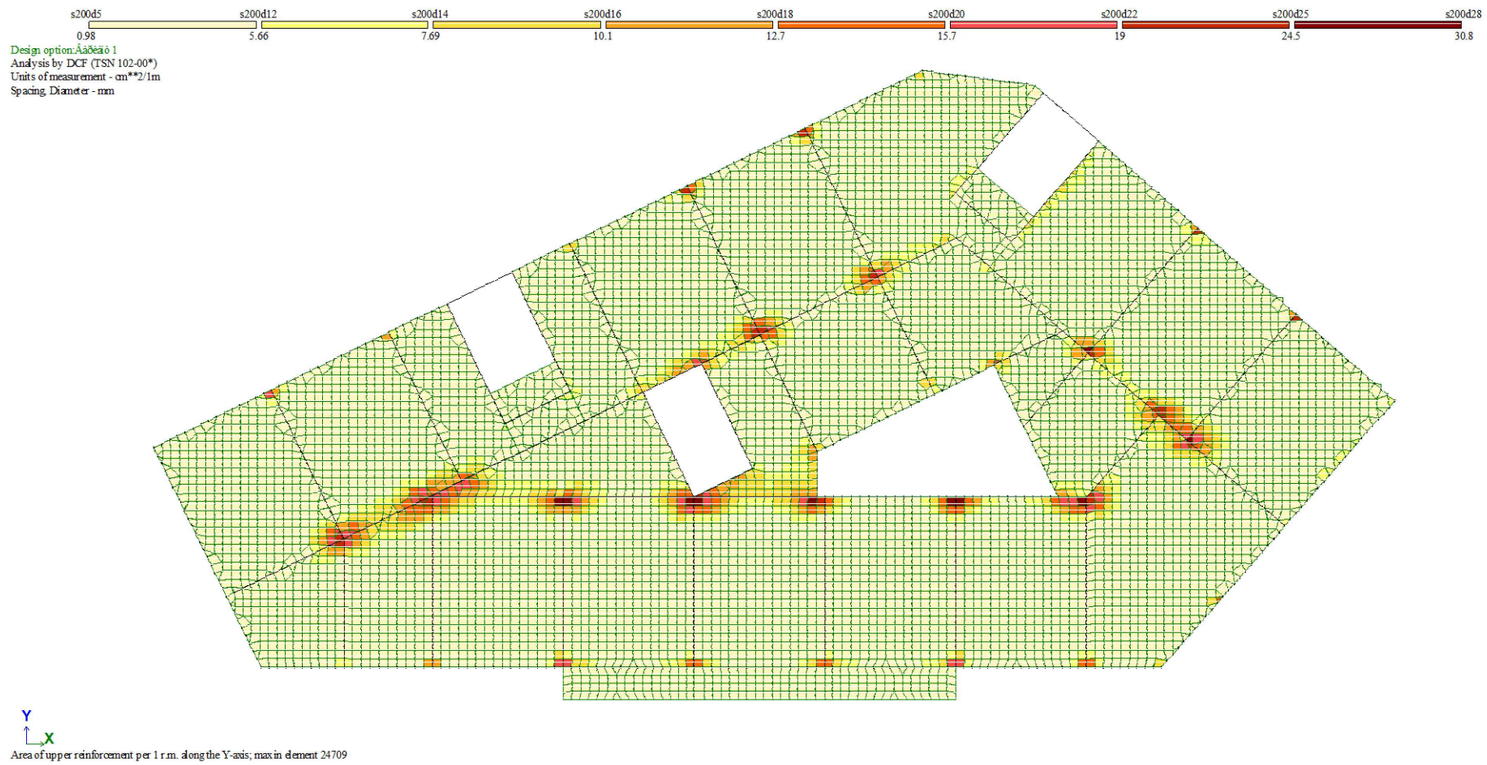

ტიპიური ფილის არმირება (ზედა შრე Y მიმართ.)

შენიშვნა:
NOTE:

----	----	----	----
----	----	----	----
----	----	----	----
----	----	----	----
----	----	----	----
No	Date	Revision	Issued by

სიტუაციური სქემა
KEY PLAN

პროექტი
PROJECT
მრავალფუნქციური შენობა (სასტუმრო)

მისამართი
ADDRESS
ქ.თბილისი აეროპორტის ტერიტორია
ს./კ.-01.19.30.001.261

ნახაზის კოდი
DRAWG. CODE
CUB-XXX-ST-0013-R00

ნახაზის დასახელება
DRWG. NAME
ტიპიური ფილის არმირება (ზედა შრე)

CUBICON DESIGN & BUILDING ENGINEERING
შპს "კუბიკონი", თბილისი, მარშალ გელოვანის გამზ. 13
ტელ: (+995 591) 116444 www.cubicon.ge

მთავარი კონსტრუქტორი: LEAD STRUCTURAL ENGINEER: მ.სააჯაია	შესრულ: ISSUED BY: NKH	შეამოწმა APPROVED BY: MS
	ფორმატი PAPER SIZE A3	პროექტის №: PROJECT No 212P22
ფურცლის ნომერი SHEET. No ST-0013	სტადია STATUS CD	მასშტაბი SCALE .

07.06.2024

EIGENVALUES, FREQUENCIES, PERIODS OF VIBRATIONS, LOAD CASES 4

No.	EIGEN VALUES	FREQUENCIES rad/s	FREQUENCIES Hz	PERIODS s	DISTRIBUTION COEFFICIENT	MODAL MASS %	
1	0.104630	9.56	1.52	0.6571	22.809801	53.2	53.2
2	0.097997	10.20	1.62	0.6154	-2.590379	0.7	53.9
3	0.061622	16.23	2.58	0.3870	-0.594546	0.0	53.9
4	0.030872	32.39	5.16	0.1939	0.020725	0.0	53.9
5	0.029021	34.46	5.49	0.1823	-1.521032	0.2	54.1
6	0.027836	35.93	5.72	0.1748	9.851045	9.9	64.1
7	0.026647	37.53	5.98	0.1673	-1.291420	0.2	64.2
8	0.025623	39.03	6.21	0.1609	-0.365588	0.0	64.3
9	0.023740	42.12	6.71	0.1491	-0.438924	0.0	64.3
10	0.023311	42.90	6.83	0.1464	-0.258201	0.0	64.3
11	0.022679	44.09	7.02	0.1424	-0.031182	0.0	64.3
12	0.022499	44.45	7.08	0.1413	0.037759	0.0	64.3
13	0.021978	45.50	7.25	0.1380	-0.172002	0.0	64.3
14	0.021685	46.12	7.34	0.1362	0.131817	0.0	64.3
15	0.021011	47.59	7.58	0.1320	0.299456	0.0	64.3
16	0.020762	48.17	7.67	0.1304	0.001926	0.0	64.3
17	0.020543	48.68	7.75	0.1290	-0.272996	0.0	64.3
18	0.020320	49.21	7.84	0.1276	0.012933	0.0	64.3
19	0.020287	49.29	7.85	0.1274	0.159085	0.0	64.3
20	0.020075	49.81	7.93	0.1261	0.004208	0.0	64.3
21	0.019998	50.01	7.96	0.1256	-0.005396	0.0	64.3
22	0.019710	50.74	8.08	0.1238	0.001720	0.0	64.3
23	0.019549	51.15	8.15	0.1228	0.026264	0.0	64.3
24	0.019344	51.70	8.23	0.1215	-0.031034	0.0	64.3
25	0.018940	52.80	8.41	0.1189	0.268567	0.0	64.3
26	0.018624	53.70	8.55	0.1170	-0.004885	0.0	64.3
27	0.018386	54.39	8.66	0.1155	0.337826	0.0	64.3
28	0.018319	54.59	8.69	0.1150	0.114539	0.0	64.3
29	0.018064	55.36	8.82	0.1134	0.060936	0.0	64.3
30	0.018024	55.48	8.83	0.1132	0.247792	0.0	64.3
31	0.018018	55.50	8.84	0.1132	0.058834	0.0	64.3
32	0.017982	55.61	8.86	0.1129	0.259231	0.0	64.3
33	0.017748	56.34	8.97	0.1115	-0.710713	0.1	64.4
34	0.017685	56.55	9.00	0.1111	1.095579	0.1	64.5

EIGENVALUES, FREQUENCIES, PERIODS OF VIBRATIONS, LOAD CASES 5

No.	EIGEN VALUES	FREQUENCIES rad/s	FREQUENCIES Hz	PERIODS s	DISTRIBUTION COEFFICIENT	MODAL MASS %	
1	0.104630	9.56	1.52	0.6571	-2.425124	0.6	0.6
2	0.097997	10.20	1.62	0.6154	-23.090052	54.5	55.1
3	0.061622	16.23	2.58	0.3870	4.291764	1.9	57.0
4	0.030872	32.39	5.16	0.1939	-1.001199	0.1	57.1
5	0.029021	34.46	5.49	0.1823	-0.064181	0.0	57.1
6	0.027836	35.93	5.72	0.1748	-0.207009	0.0	57.1
7	0.026647	37.53	5.98	0.1673	0.797396	0.1	57.2
8	0.025623	39.03	6.21	0.1609	-1.873589	0.4	57.5
9	0.023740	42.12	6.71	0.1491	0.293414	0.0	57.5
10	0.023311	42.90	6.83	0.1464	0.680539	0.0	57.6
11	0.022679	44.09	7.02	0.1424	-0.936857	0.1	57.7
12	0.022499	44.45	7.08	0.1413	0.187579	0.0	57.7
13	0.021978	45.50	7.25	0.1380	1.026427	0.1	57.8
14	0.021685	46.12	7.34	0.1362	-0.848043	0.1	57.9
15	0.021011	47.59	7.58	0.1320	-0.544113	0.0	57.9
16	0.020762	48.17	7.67	0.1304	-0.592272	0.0	57.9
17	0.020543	48.68	7.75	0.1290	-0.327069	0.0	57.9
18	0.020320	49.21	7.84	0.1276	-0.857989	0.1	58.0
19	0.020287	49.29	7.85	0.1274	0.201464	0.0	58.0
20	0.020075	49.81	7.93	0.1261	-0.636964	0.0	58.0
21	0.019998	50.01	7.96	0.1256	-2.275123	0.5	58.6
22	0.019710	50.74	8.08	0.1238	2.420604	0.6	59.2

შენიშვნა:
NOTE:

No	Date	Revision	Issued by
----	----	----	----
----	----	----	----
----	----	----	----
----	----	----	----
----	----	----	----

სიტუაციური სქემა
KEY PLAN

პროექტი
PROJECT
მრავალფუნქციური შენობა (სასტუმრო)

მისამართი
ADDRESS
ქ.თბილისი აეროპორტის ტერიტორია
ს./კ.-01.19.30.001.261

ნახაზის კოდი
DRAWG. CODE
CUB-XXX-ST-0014-R00

ნახაზის დასახელება
DRWG. NAME
პერიოდები

CUBICON DESIGN & BUILDING ENGINEERING
მას "კუბიკონი", თბილისი, მარშალ გელოვანის გამზ. 13
ტელ: (+995 591) 116444 www.cubicon.ge

მთავარი კონსტრუქტორი: LEAD STRUCTURAL ENGINEER:	შესრულა: ISSUED BY:	შეამოწმა APPROVED BY:
მ.საჯაია	NKH	MS
	ფორმატი PAPER SIZE: A3	პროექტის №: PROJECT No: 212P22
ფურცლის ნომერი SHEET. No: ST-0014-	სტადია STATUS: CD	მასშტაბი SCALE: ----

07.06.2024

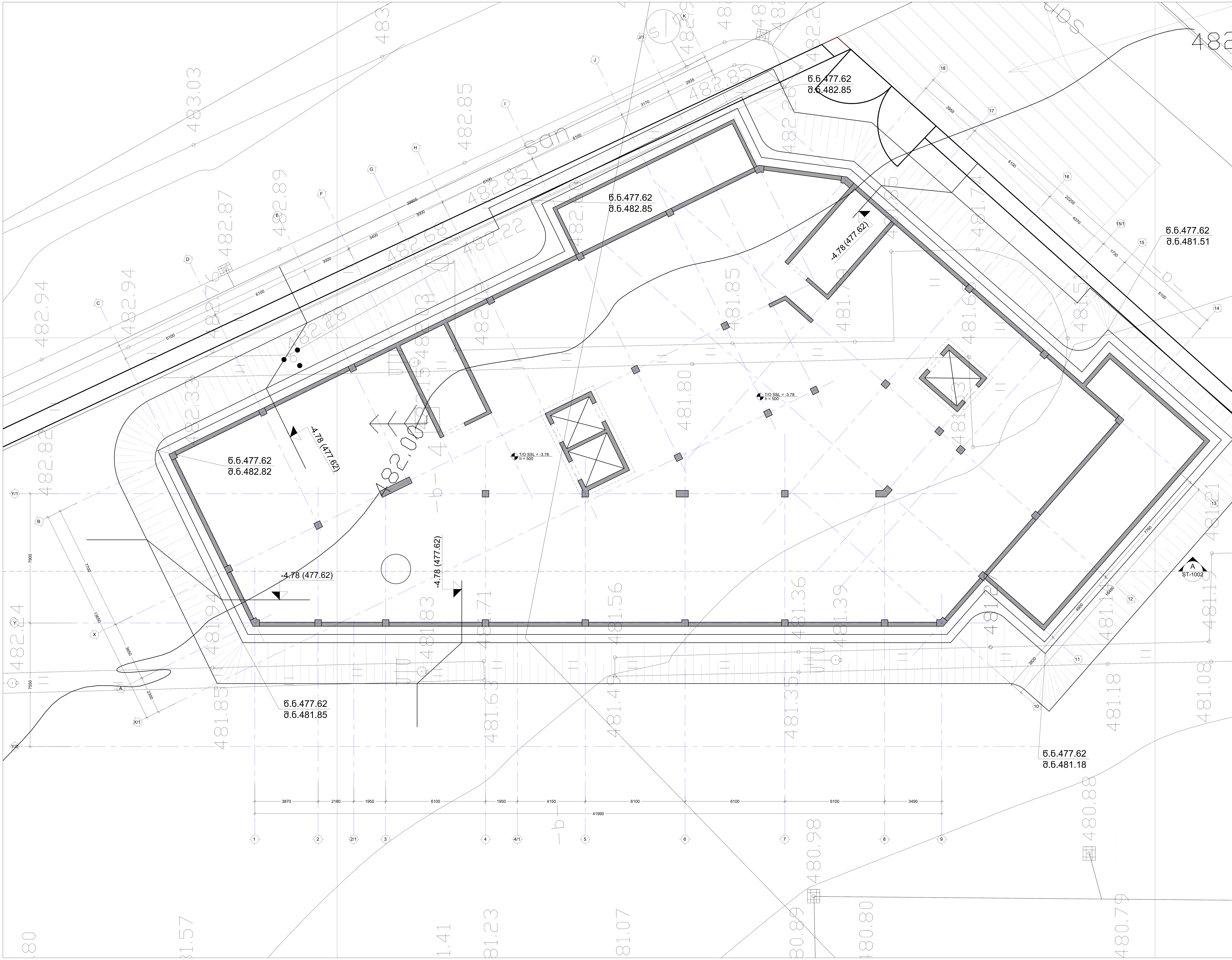

შენიშვნა:
NOTE:

No	Date	Revision	Issued by

საკვანძო გეგმა
KEY PLAN

პროექტი
PROJECT
მრავალფუნქციური შენობა (სასტუმრო)

მისამართი
ADDRESS
ქ.თბილისი აეროპორტის ტერიტორია
ს./კ.-01.19.30.001.261

ნახაზის კოდი
DRAWG. CODE
CUB-XXX-ST-1001-R00

ნახაზის დასახელება
DRWG. NAME
ქვაბულის გეგმა

CUBICON©
DESIGN & BUILDING ENGINEERING

შპს "კუბიკონი", თბილისი, მარშალ გელოვანის გამზ. 13
ტელ: (+995 591) 116444 www.cubicon.ge

მთავარი კონსტრუქტორი: LEAD STRUCTURAL ENGINEER:	შესრულება: ISSUED BY:	შეამოწმა APPROVED BY:
მ.საჯაია	NKH	MS
	ფორმატი PAPER SIZE: A1	პროექტის №: PROJECT No: 212P22
ფურცლის ნომერი SHEET. No: ST-1001	სტადია STATUS: CD	მასშტაბი SCALE: 1:100

07.06.2024

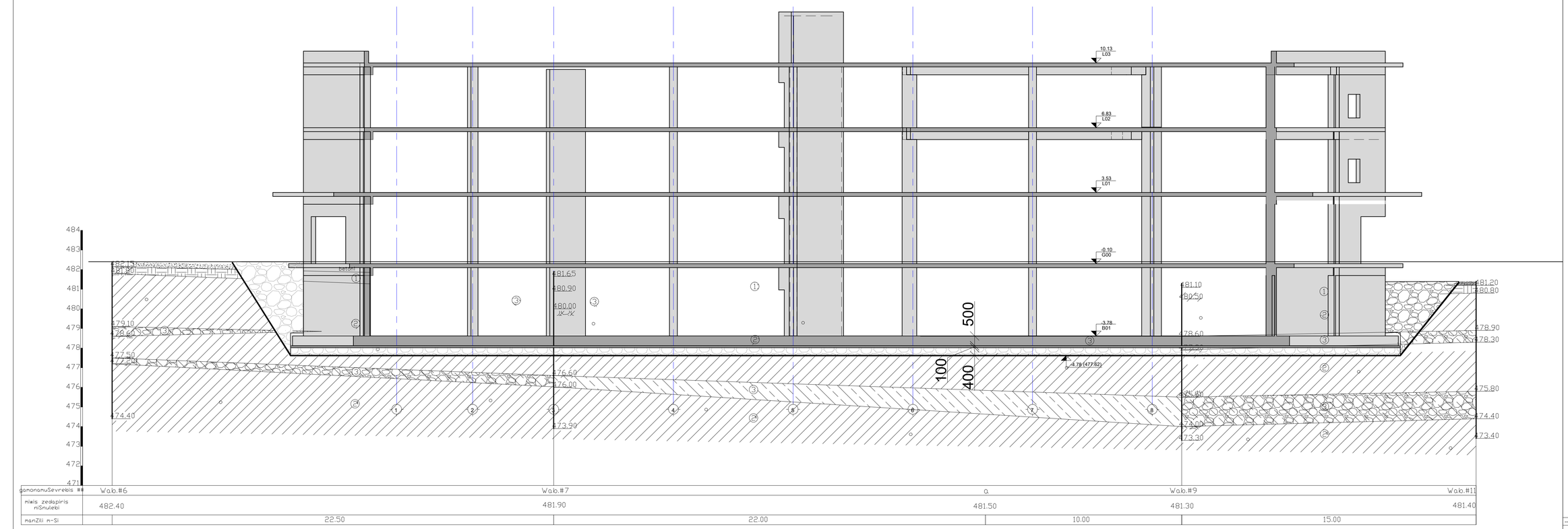

damonamuSevrebis ##	Wab.#6		Wab.#7	Wab.#9	Wab.#11
niwis zedapiris niSnulebi	482.40		481.90	481.50	481.30	481.40
manZili n-Si		22.50	22.00	10.00	15.00	

შენიშვნა:

მოსაჭრელი გრუნტის მოცულობა V= 8100 მ^3

საძირკვლის ფილის ქვეშ დასაყრელი ბალასტის მოცულობა V= 550 მ^3

შენობის პერიმეტრზე უკუჩასაყრელი ბალასტის მოცულობა V= 1240 მ^3

A ჭრილი
Scale: 1:100

30603860:
NOTE:

----	----	----		-----
----	----	----		-----
----	----	----		-----
----	----	----		-----
----	----	----		-----
No	Date	Revision		Issued by

საბაზისო ნახაზი
KEY PLAN

პროექტი
PROJECT
მრავალფუნქციური შენობა (სასტუმრო)

მისამართი
ADDRESS
ქ.ოზურგეთი აეროპორტის ტერიტორია
ს/კ-01.19.30.001.261

ნახაზის კოდი
DRAWG CODE
CUB-YYY-ST-1002-R00

ნახაზის დასახელება
DRWG. NAME
ჭრილი A

CUBICON DESIGN & BUILDING ENGINEERING
მეგა "ვაჟა-ფშაველა", მასივი N10, მიკრო-რაიონი 10, კორპ. 13
ტელ: (+995 591) 118444 www.cubicon.ge

მთავარი კონსტრუქტორი LEAD STRUCTURAL ENGINEER:	შემსრულებელი ISSUED BY:	შემოწმებული APPROVED BY:
მ.სამაია	NKH	MS
	ფორმატი PAPER SIZE	პროექტის N PROJECT No
	A1	212P22
ნახაზის ნომერი SHEET. No	სტატუსი STATUS	მასშტაბი SCALE
ST-1002	CD	1:100

07.06.2024

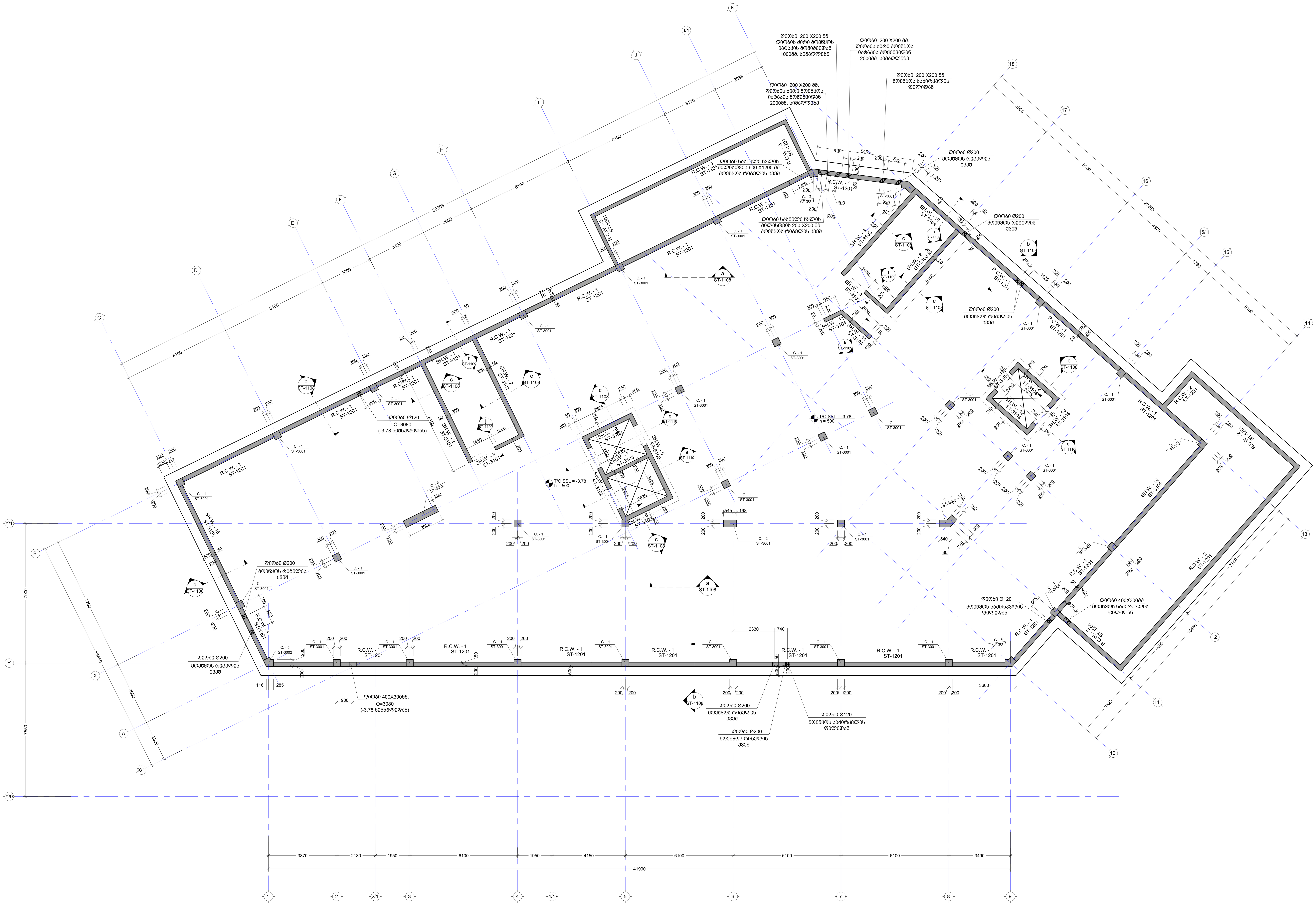

შენიშვნა:
NOTE:

ნახაზი დამუშავებულია 22.12.09 და 22.12.21 თარიღში მიღებული არქიტექტურის საფუძველზე

No	Date	Revision	Issued by

KEY PLAN

პროექტი
PROJECT
მრავალფუნქციური შენობა (სასტუმრო)

მისამართი
ADDRESS
ქ.თბილისი აეროპორტის ტერიტორია
ს./კ.-01.19.30.001.261

ნახაზის კოდი
DRAWG. CODE
CUB-B01-ST-1101-R00

ნახაზის დასახელება
DRWG. NAME
საძ. ფილის საყალიბე გეგმა -3.78 ნიშ.-ზე

CUBICON © DESIGN & BUILDING ENGINEERING
შპს "კუბიკონი", თბილისი, მარშალ გელოვანის გამზ. 13
ტელ: (+995 591) 116444 www.cubicon.ge

მთავარი კონსტრუქტორი: LEAD STRUCTURAL ENGINEER:	შეასრულა: ISSUED BY:	შეამოწმა APPROVED BY:
მ.საჯაია	NKH	MS
	ფორმატი PAPER SIZE: A1	პროექტის №: PROJECT No: 212P22
ფურცლის ნომერი SHEET. No: ST-1101	სტადია STATUS: CD	მასშტაბი SCALE: 1:100

07.06.2024

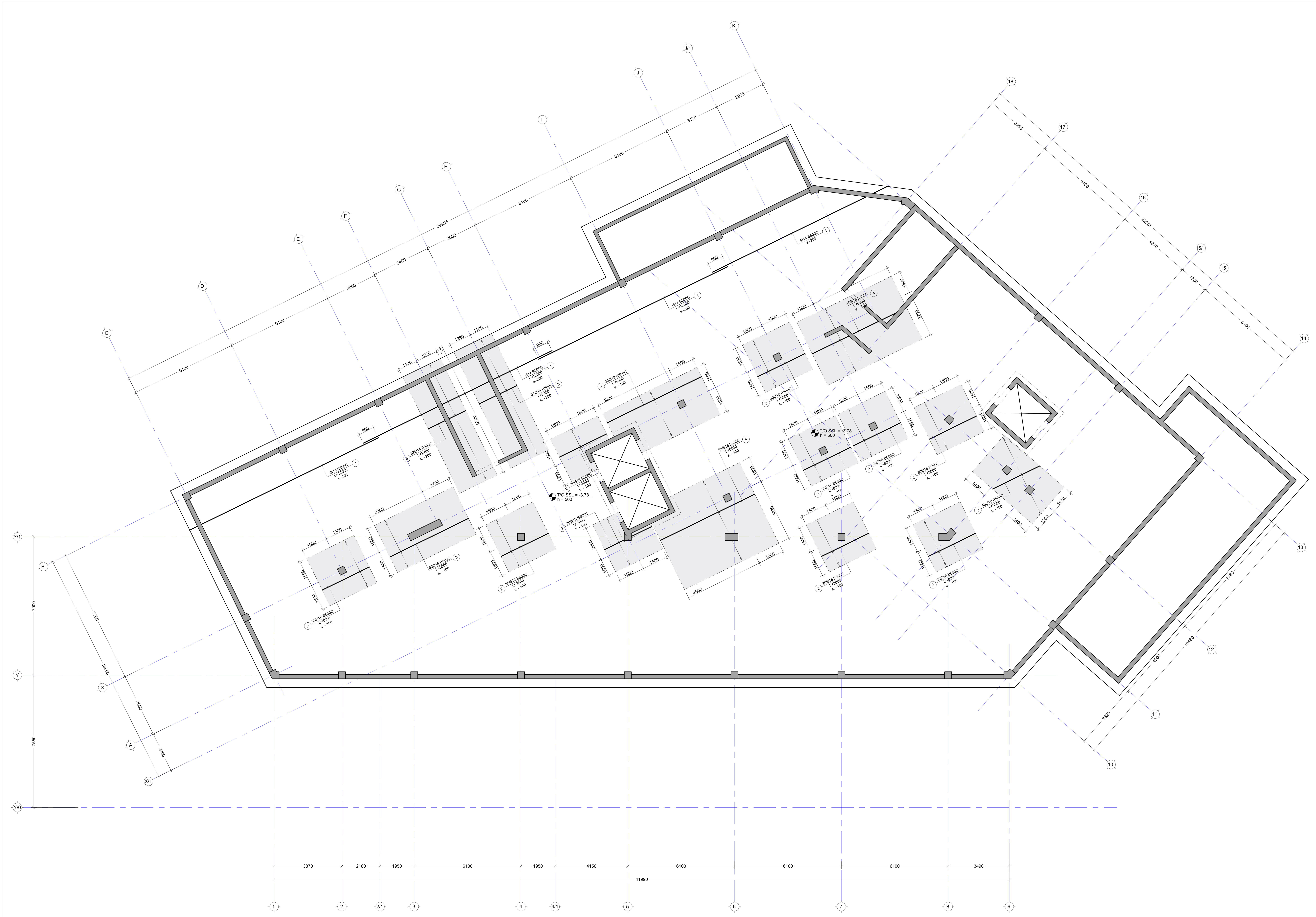

შენიშვნა:
NOTE:

No	Date	Revision	Issued by
----	----	----	----
----	----	----	----
----	----	----	----
----	----	----	----
----	----	----	----

სიტუაციური სქემა
KEY PLAN

პროექტი
PROJECT
მრავალფუნქციური შენობა (სასტუმრო)

მისამართი
ADDRESS
ქ.თბილისი აეროპორტის ტერიტორია
ს./კ.-01.19.30.001.261

ნახაზის კოდი
DRAWG. CODE
CUB-B01-ST-1102-R00

ნახაზის დასახელება
DRWG. NAME
საძ. ფილის არმირების გეგმა -3.78 ნიშ.-ზე(ქვედა შრე X მიმ.)

CUBICON©
DESIGN & BUILDING ENGINEERING
შპს "კუბიკონი", თბილისი, მარშალ გელოვანის გამზ. 13
ტელ: (+995 591) 116444 www.cubicon.ge

მთავარი კონსტრუქტორი: LEAD STRUCTURAL ENGINEER:	შეასრულა: ISSUED BY:	შეამოწმა APPROVED BY:
მ.საჯაია	NKH	MS
	ფორმატი PAPER SIZE: A1	პროექტის №: PROJECT No: 212P22
ფურცლის ნომერი SHEET. No: ST-1102	სტადია STATUS: CD	მასშტაბი SCALE: 1:100

07.06.2024

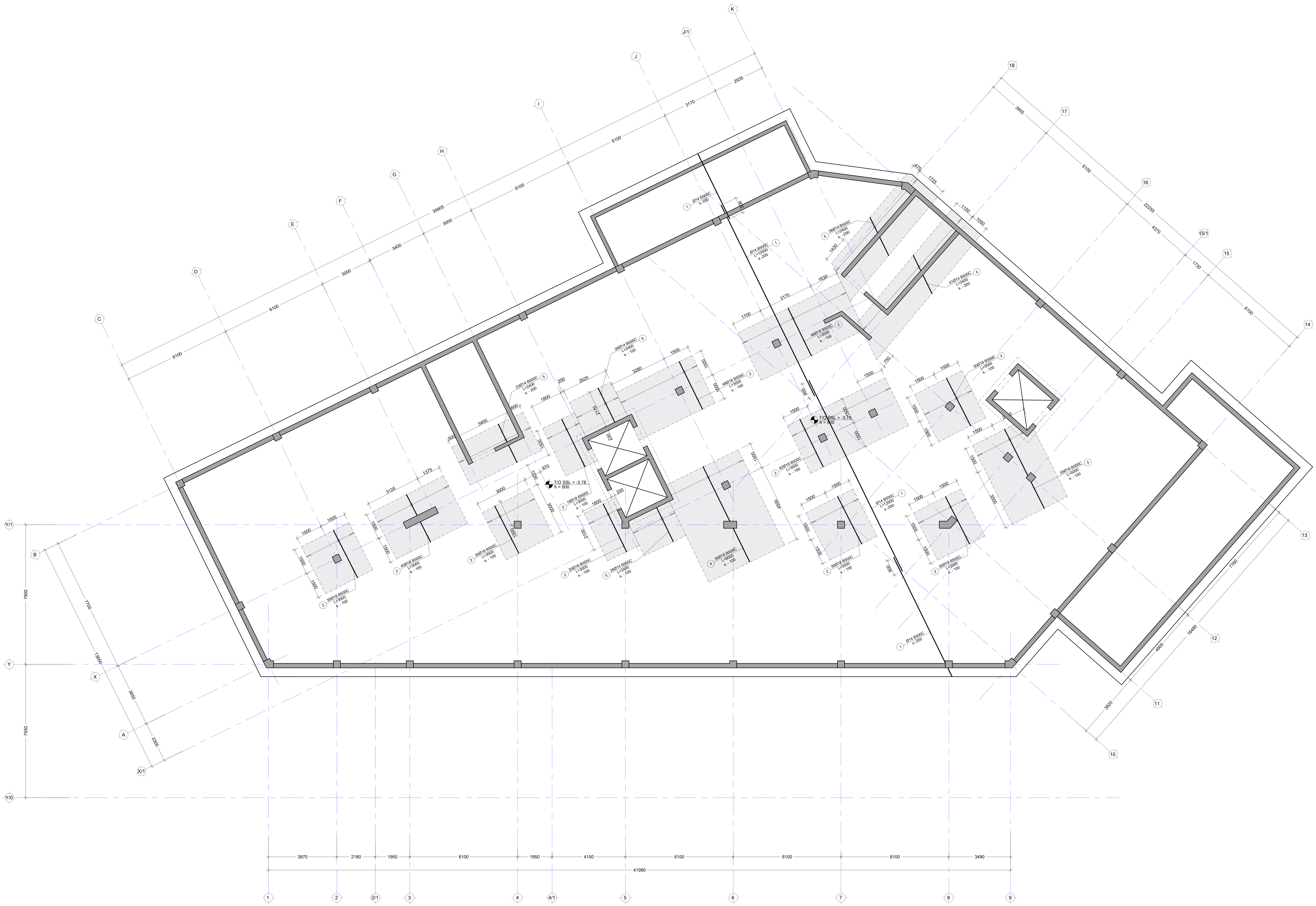

შენიშვნა:
NOTE:

No	Date	Revision	Issued by

გასაღები გეგმა
KEY PLAN

პროექტი
PROJECT
მრავალფუნქციური შენობა (სასტუმრო)

მისამართი
ADDRESS
ქ.თბილისი აეროპორტის ტერიტორია
ს./კ.-01.19.30.001.261

ნახაზის კოდი
DRAWG. CODE
CUB-B01-ST-1103-R00

ნახაზის დასახელება
DRWG. NAME
საძ. ფილის არმირების გეგმა -3.78 ნიშ.-ზე(ქვედა შრე Y მიმ.)

CUBICON© DESIGN & BUILDING ENGINEERING

შპს "კუბიკონი", თბილისი, მარშალ გელოვანის გამზ. 13
ტელ: (+995 591) 116444 www.cubicon.ge

მთავარი კონსტრუქტორი: LEAD STRUCTURAL ENGINEER:	შეასრულა: ISSUED BY:	შეამოწმა APPROVED BY:
მ.საჯაია	NKH	MS
	ფორმატი PAPER SIZE: A1	პროექტის №: PROJECT No: 212P22
ფურცლის ნომერი SHEET. No: ST-1103	სტადია STATUS: CD	მასშტაბი SCALE: 1:100

07.06.2024

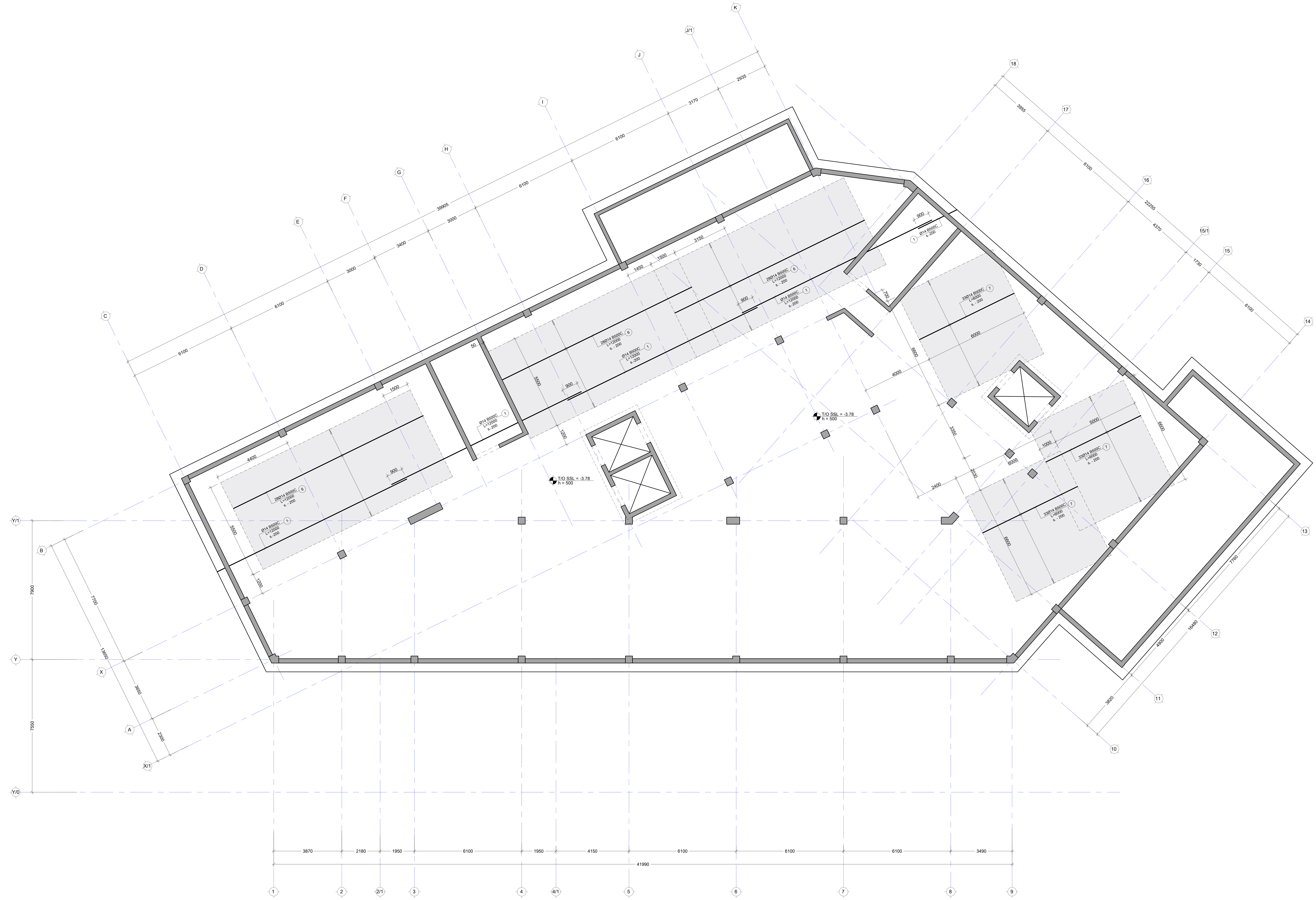

შენიშვნა:
NOTE:

No	Date	Revision	Issued by
----	----	----	----
----	----	----	----
----	----	----	----
----	----	----	----
----	----	----	----

სიტუაციური სქემა
KEY PLAN

პროექტი
PROJECT
მრავალფუნქციური შენობა (სასტუმრო)

მისამართი
ADDRESS
ქ.თბილისი აეროპორტის ტერიტორია
ს./კ.-01.19.30.001.261

ნახაზის კოდი
DRAWG. CODE
CUB-B01-ST-1104-R00

ნახაზის დასახელება
DRWG. NAME
საძ. ფილის არმირების გეგმა -3.78
ნიშ.-ზე(ზედა შრე X მიმ.)

CUBICON©
DESIGN & BUILDING ENGINEERING
შპს "კუბიკონი", თბილისი, მარშალ გელოვანის გამზ. 13
ტელ: (+995 591) 116444 www.cubicon.ge

მთავარი კონსტრუქტორი: LEAD STRUCTURAL ENGINEER:	შეასრულა: ISSUED BY:	შეამოწმა APPROVED BY:
მ.საჯაია	NKH	MS
	ფორმატი PAPER SIZE: A1	პროექტის №: PROJECT No: 212P22
ფურცლის ნომერი SHEET. No: ST-1104	სტადია STATUS: CD	მასშტაბი SCALE: 1:100

07.06.2024

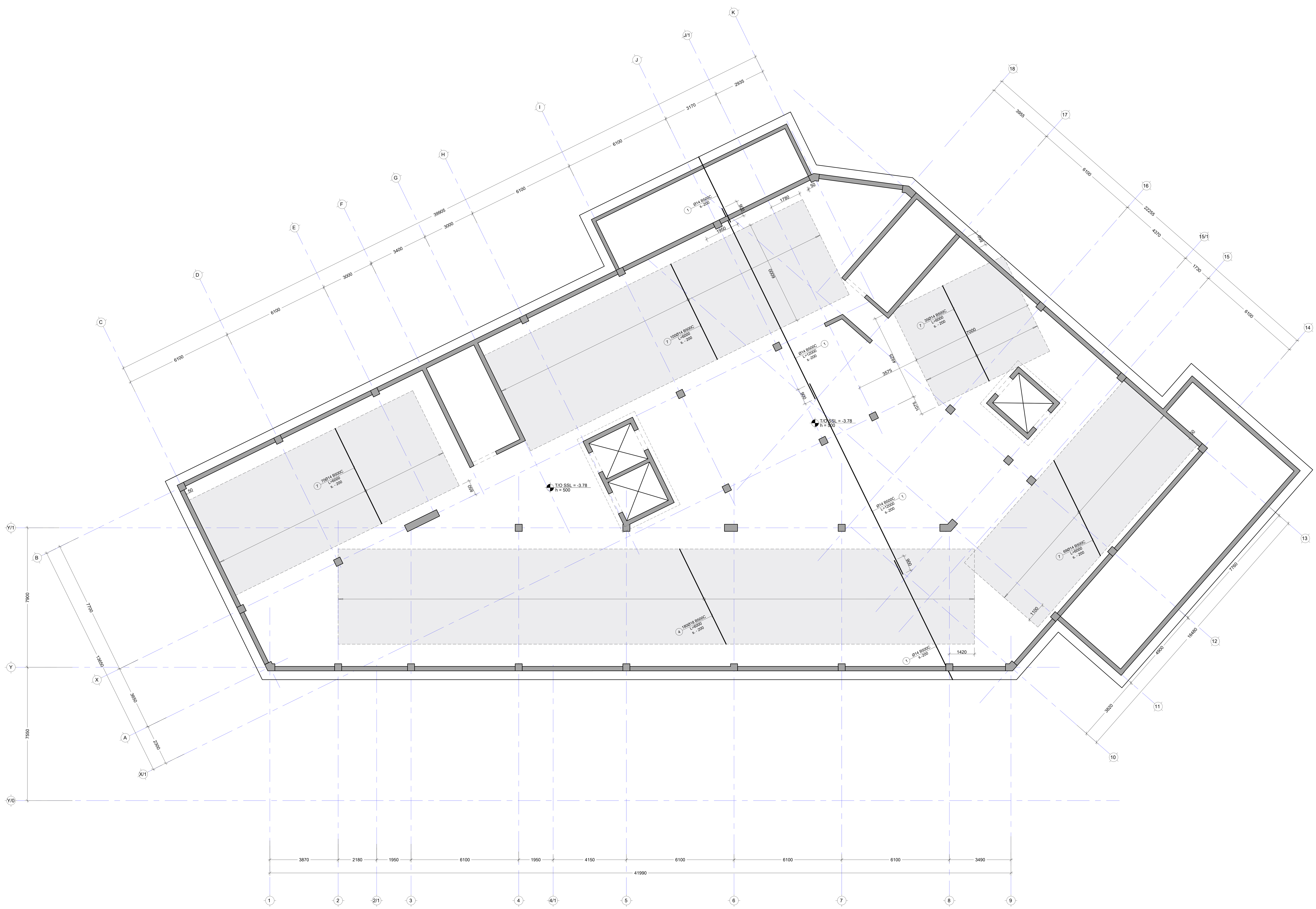

შენიშვნა:
NOTE:

No	Date	Revision	Issued by

სიტუაციური გეგმა
KEY PLAN

პროექტი
PROJECT
მრავალფუნქციური შენობა (სასტუმრო)

მისამართი
ADDRESS
ქ.თბილისი აეროპორტის ტერიტორია
ს./კ.-01.19.30.001.261

ნახაზის კოდი
DRAWG. CODE
CUB-B01-ST-1105-R00

ნახაზის დასახელება
DRWG. NAME
საძ. ფილის არმირების გეგმა -3.78
ნიშ.-ზე(ზედა შრე Y მიმ.)

CUBICON©
DESIGN & BUILDING ENGINEERING
შპს "კუბიკონი", თბილისი, მარშალ გელოვანის გამზ. 13
ტელ: (+995 591) 116444 www.cubicon.ge

მთავარი კონსტრუქტორი: LEAD STRUCTURAL ENGINEER:	შეასრულა: ISSUED BY:	შეამოწმა APPROVED BY:
მ.საჯაია	NKH	MS
	ფორმატი PAPER SIZE: A1	პროექტის №: PROJECT No: 212P22

ფურცლის ნომერი SHEET. No	სტადია STATUS	მასშტაბი SCALE
ST-1105	CD	1:100

07.06.2024

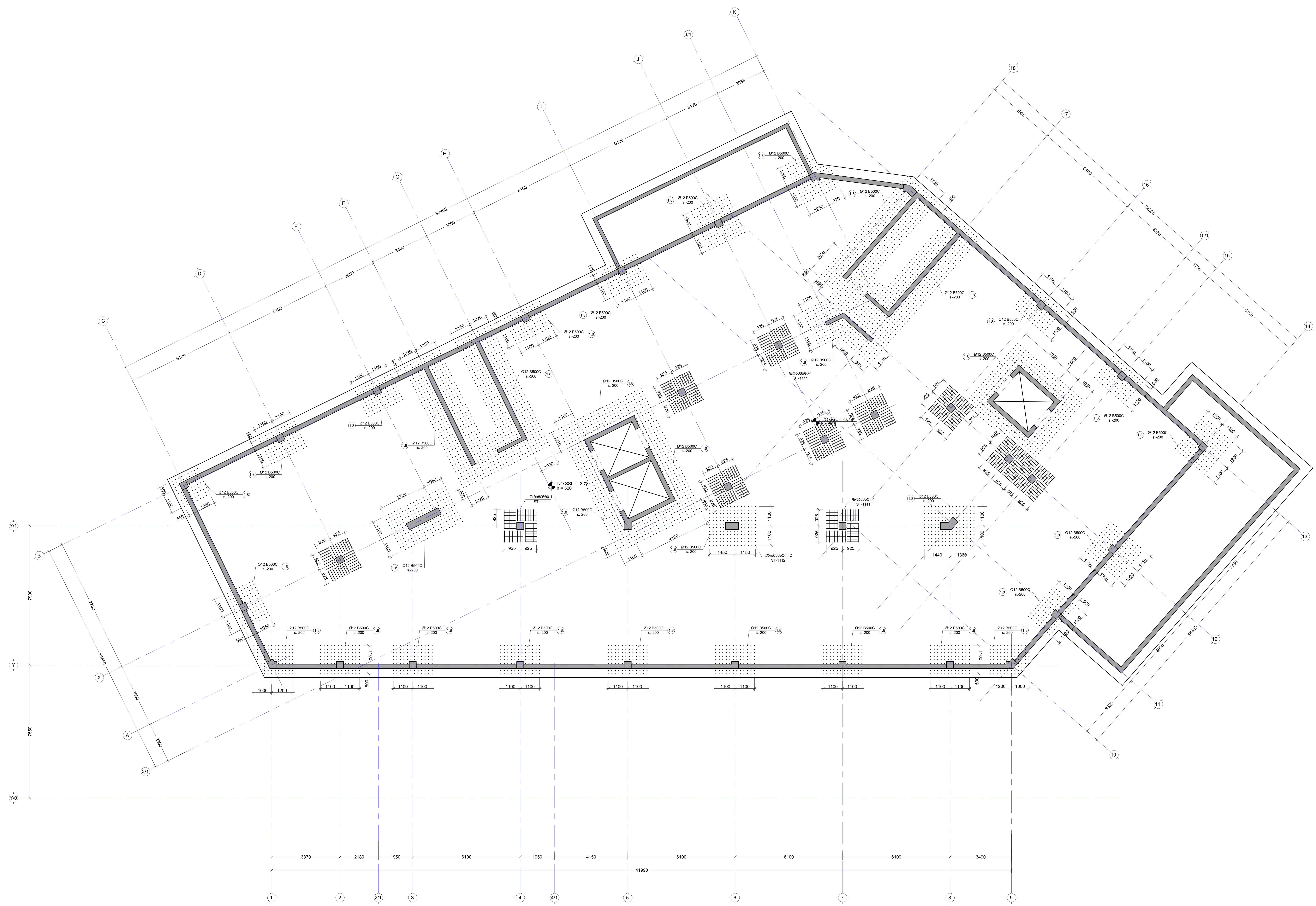

შენიშვნა:
NOTE:

No	Date	Revision	Issued by
----	----	----	----
----	----	----	----
----	----	----	----
----	----	----	----
----	----	----	----

სიტუაციური სქემა
KEY PLAN

პროექტი
PROJECT
მრავალფუნქციური შენობა (სასტუმრო)

მისამართი
ADDRESS
ქ.თბილისი აეროპორტის ტერიტორია
ს./კ.-01.19.30.001.261

ნახაზის კოდი
DRAWG. CODE
CUB-B01-ST-1106-R00

ნახაზის დასახელება
DRWG. NAME
განივი არმირების განლაგების გეგმა საძ. ფილაში

CUBICON©
DESIGN & BUILDING ENGINEERING
შპს "კუბიკონი", თბილისი, მარშალ გელოვანის გამზ. 13
ტელ: (+995 591) 116444 www.cubicon.ge

მთავარი კონსტრუქტორი:
LEAD STRUCTURAL ENGINEER:
მ.საჯაია

შეასრულა:
ISSUED BY:
NKH

შეამოწმა
APPROVED BY:
MS

ფორმატი
PAPER SIZE
A1

პროექტის №:
PROJECT No
212P22

ფურცლის ნომერი
SHEET. No
ST-1106

სტადია
STATUS
CD

მასშტაბი
SCALE
1:100

07.06.2024

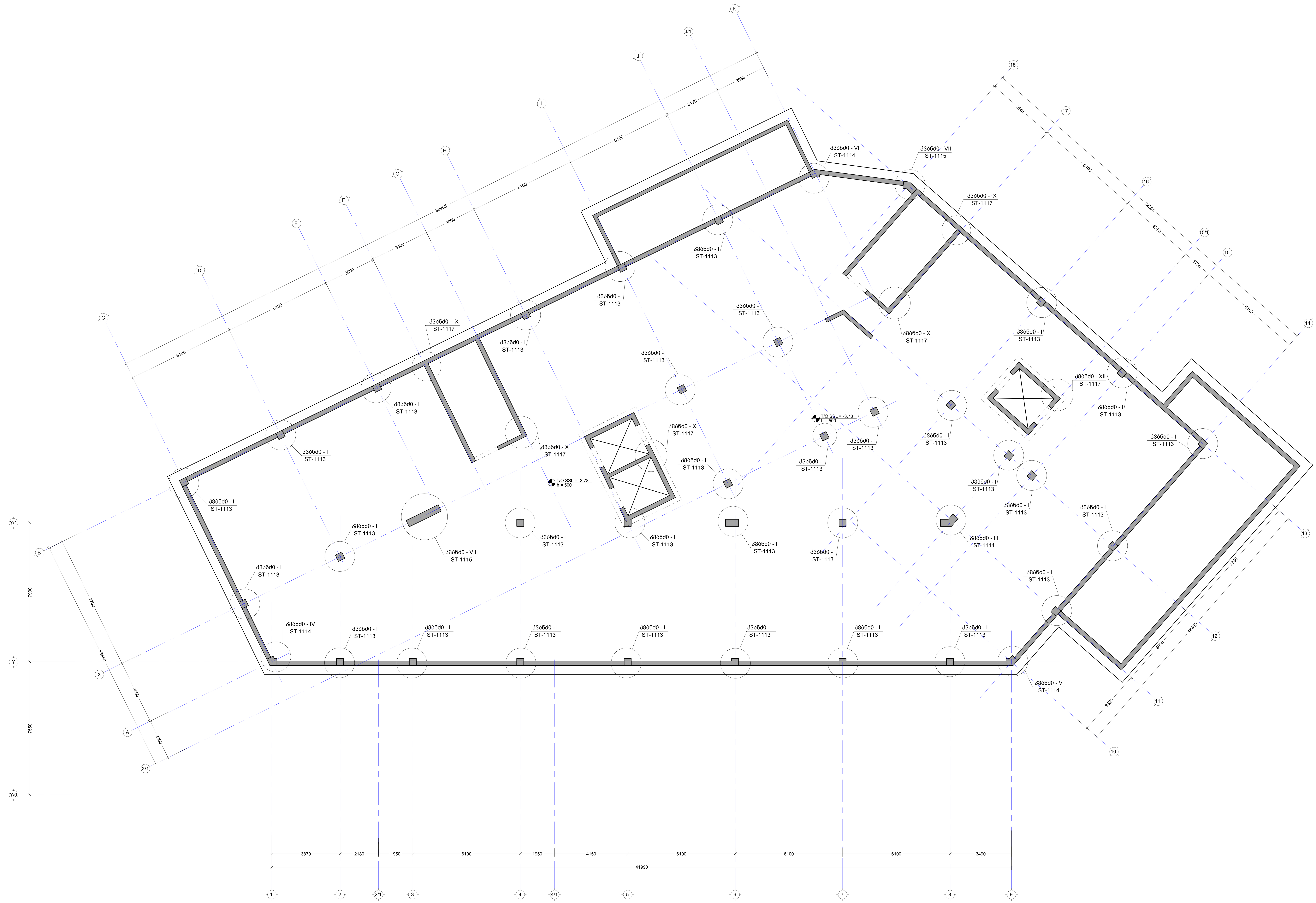

შენიშვნა:
NOTE:

No	Date	Revision	Issued by

სიტუაციური სქემა
KEY PLAN

პროექტი
PROJECT
მრავალფუნქციური შენობა (სასტუმრო)

მისამართი
ADDRESS
ქ.თბილისი აეროპორტის ტერიტორია
ს./კ.-01.19.30.001.261

ნახაზის კოდი
DRAWG. CODE
CUB-B01-ST-1107-R00

ნახაზის დასახელება
DRWG. NAME
მონ. სვეტისა და კედლის ნაშვერებისთვის კვანძების გეგმა

CUBICON©
DESIGN & BUILDING ENGINEERING
შპს "კუბიკონი", თბილისი, მარშალ გელოვანის გამზ. 13
ტელ: (+995 591) 116444 www.cubicon.ge

მთავარი კონსტრუქტორი: LEAD STRUCTURAL ENGINEER:	შეასრულა: ISSUED BY:	შეამოწმა APPROVED BY:
მ.საჯაია	NKH	MS
	ფორმატი PAPER SIZE: A1	პროექტის №: PROJECT No: 212P22
ფურცლის ნომერი SHEET. No: ST-1107	სტადია STATUS: CD	მასშტაბი SCALE: 1:100

07.06.2024

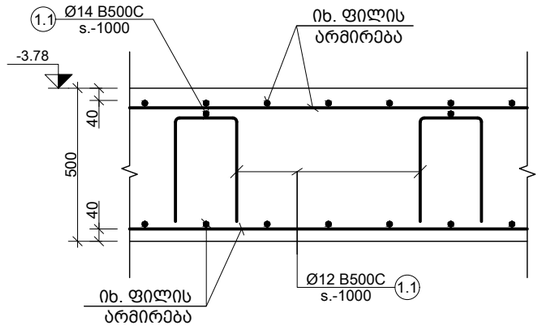

a კვეთი
Scale: 1:20

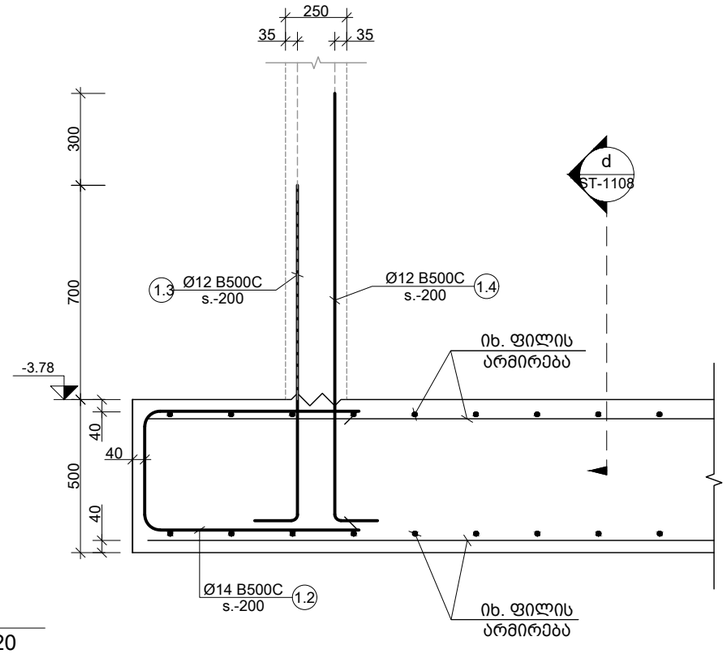

b კვეთი
Scale: 1:20

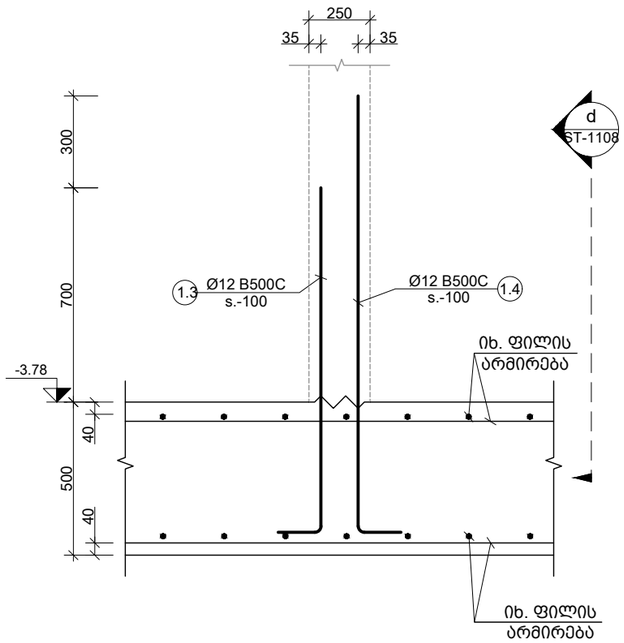

c კვეთი
Scale: 1:20

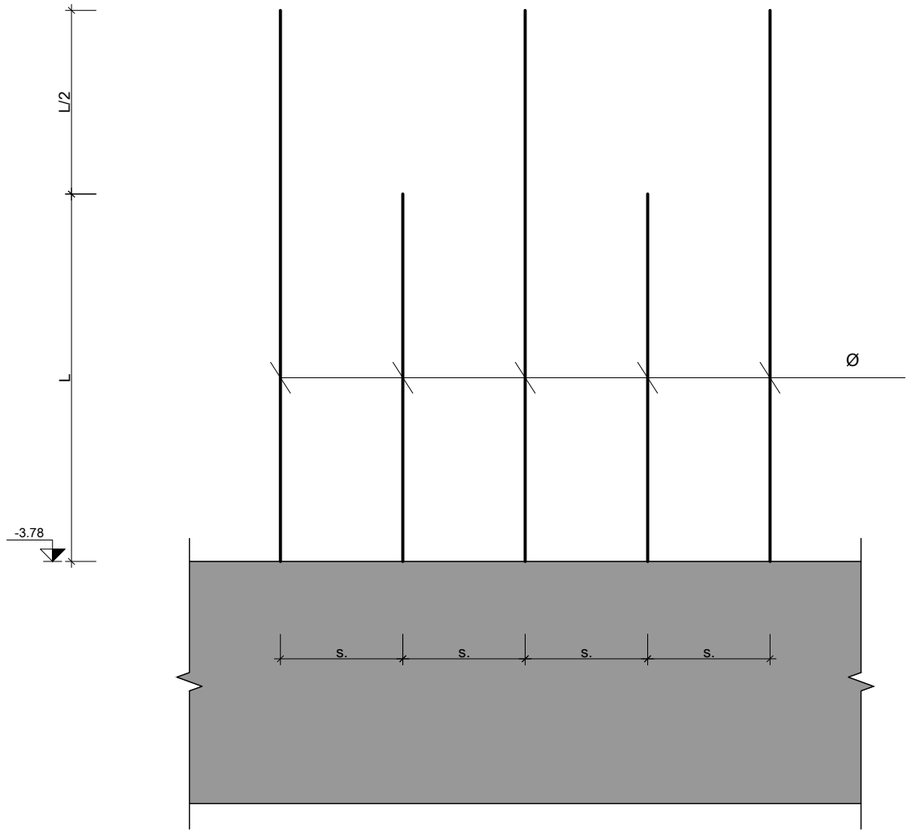

d ხედი
Scale: 1:10

შენიშვნა:
NOTE:

No	Date	Revision	Issued by
----	----	----	----
----	----	----	----
----	----	----	----
----	----	----	----
----	----	----	----
----	----	----	----

სიტუაციური სქემა
KEY PLAN

პროექტი
PROJECT
მრავალფუნქციური შენობა (სასტუმრო)

მისამართი
ADDRESS
ქ.თბილისი აეროპორტის ტერიტორია
ს./კ.-01.19.30.001.261

ნახაზის კოდი
DRAWG. CODE
CUB-XXX-ST-1108-R00

ნახაზის დასახელება
DRWG. NAME
კვეთი a; b ; c

CUBICON DESIGN & BUILDING ENGINEERING
შპს "კუბიკონი", თბილისი, მარშალ გელოვანის გამზ. 13
ტელ: (+995 591) 116444 www.cubicon.ge

მთავარი კონსტრუქტორი: LEAD STRUCTURAL ENGINEER:	შეასრულა: ISSUED BY:	შეამოწმა APPROVED BY:
მ.საჯაია	NKH	MS
	ფორმატი PAPER SIZE: A3	პროექტის №: PROJECT No: 212P22
ფურცლის ნომერი SHEET. No: ST-1108	სტადია STATUS: CD	მასშტაბი SCALE: 1:10

07.06.2024

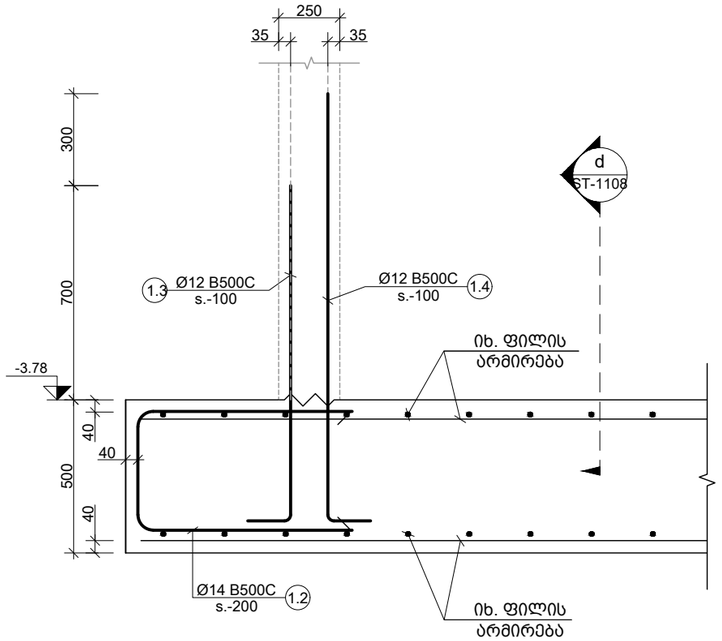

h კვეთი
Scale: 1:20

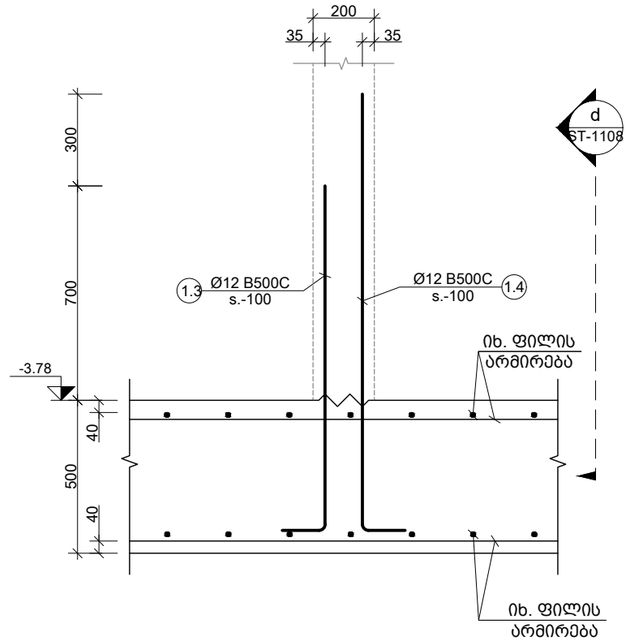

j კვეთი
Scale: 1:20

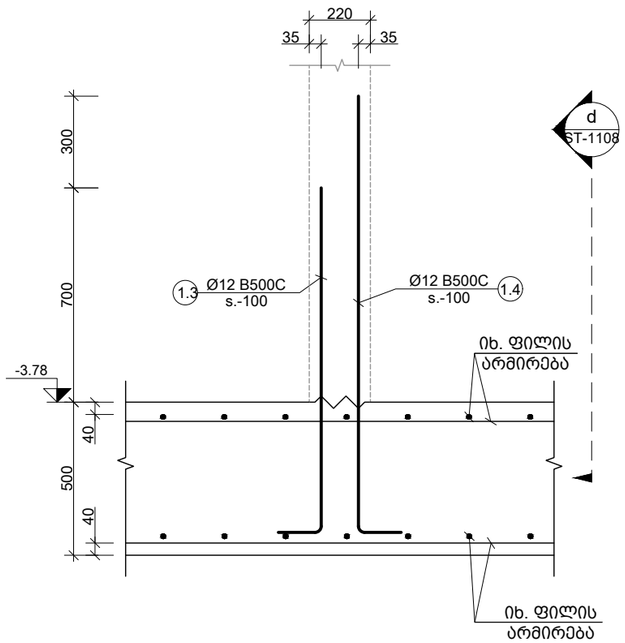

k კვეთი
Scale: 1:20

პოზ. №	ესკიზი	L მმ
1.1	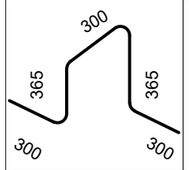	1630
1.2	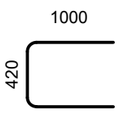	2420
1.3	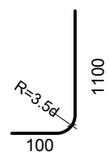	1200
1.4	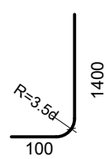	1500
1.5	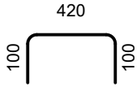	620

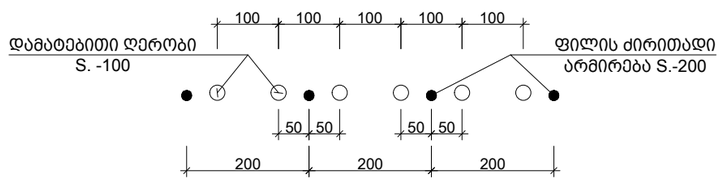

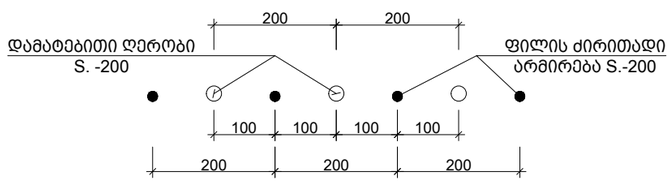

შენიშვნა:
NOTE:

No	Date	Revision	Issued by
----	----	----	----
----	----	----	----
----	----	----	----
----	----	----	----
----	----	----	----
----	----	----	----

სიტუაციური სქემა
KEY PLAN

პროექტი
PROJECT
მრავალფუნქციური შენობა (სასტუმრო)

მისამართი
ADDRESS
ქ.თბილისი აეროპორტის ტერიტორია
ს./კ.-01.19.30.001.261

ნახაზის კოდი
DRAWG. CODE
CUB-XXX-ST-1109-R00

ნახაზის დასახელება
DRWG. NAME
კვეთი h; j; k

CUBICON
DESIGN & BUILDING ENGINEERING

მას "კუბიკონი", თბილისი, მარშალ გელოვანის გამზ. 13
ტელ: (+995 591) 116444 www.cubicon.ge

მთავარი კონსტრუქტორი: LEAD STRUCTURAL ENGINEER:	შესრულა: ISSUED BY:	შეამოწმა APPROVED BY:
მ.სააჯაია	NKH	MS
	ფორმატი PAPER SIZE: A3	პროექტის №: PROJECT No: 212P22
ფურცლის ნომერი SHEET. No: ST-1109	სტადია STATUS: CD	მასშტაბი SCALE: 1:20

07.06.2024

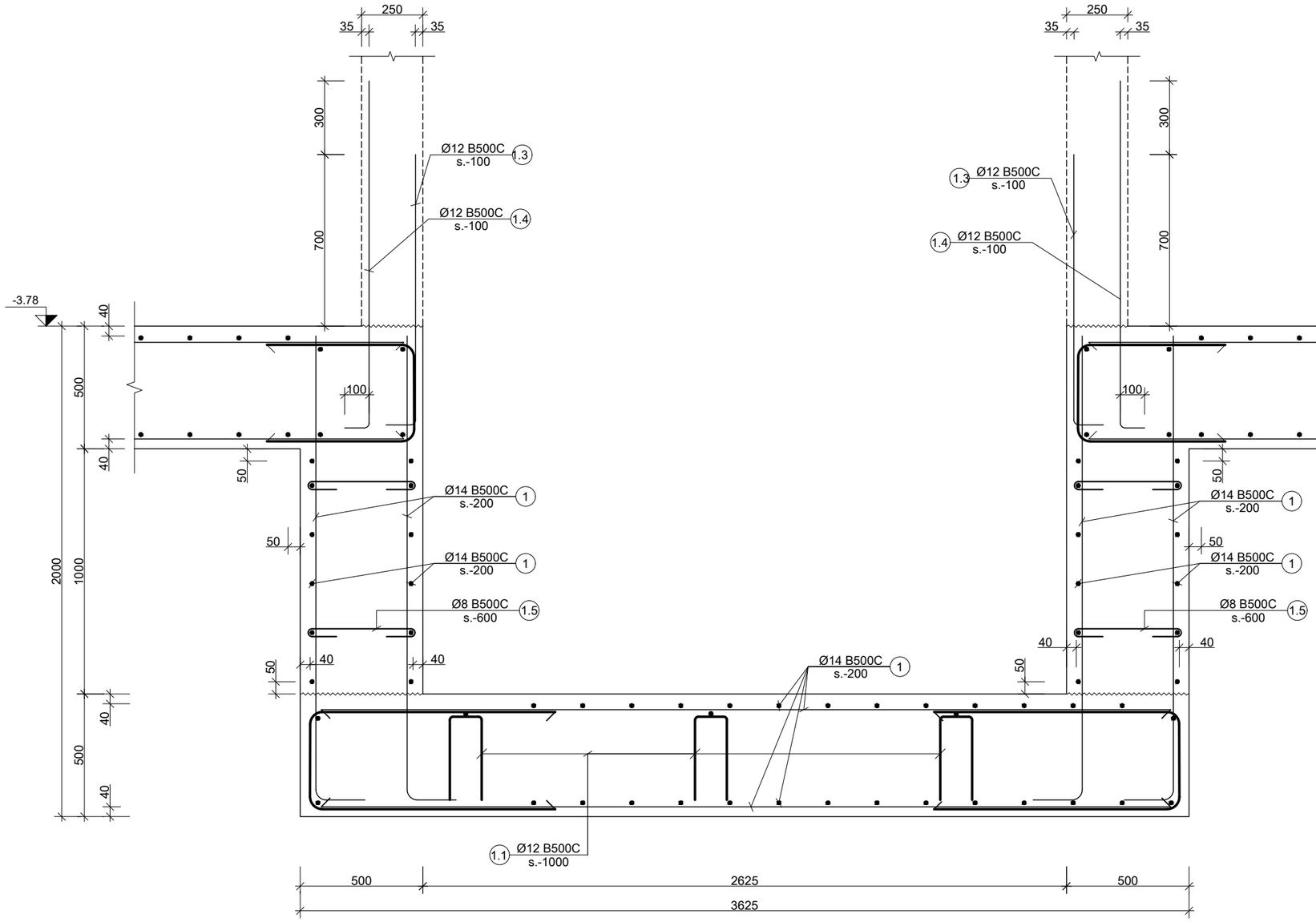

e კვეთი
Scale: 1:20

შენიშვნა:
NOTE:

No	Date	Revision	Issued by
----	----	----	----
----	----	----	----
----	----	----	----
----	----	----	----
----	----	----	----

სიტუაციური სქემა
KEY PLAN

პროექტი
PROJECT
მრავალფუნქციური შენობა (სასტუმრო)

მისამართი
ADDRESS
ქ.ბაილისი აეროპორტის ტერიტორია
ს./კ.-01.19.30.001.261

ნახაზის კოდი
DRAWG. CODE
CUB-XXX-ST-1110-R00

ნახაზის დასახელება
DRWG. NAME
კვეთი - e

CUBICON
DESIGN & BUILDING ENGINEERING
შპს "კუბიკონი", ბაილისი, მარშალ გელოვანის გამზ. 13
ტელ: (+995 591) 116444 www.cubicon.ge

მთავარი კონსტრუქტორი: LEAD STRUCTURAL ENGINEER:	შესრულა: ISSUED BY:	შეამოწმა APPROVED BY:
მ.საჯაია	NKH	MS
	ფორმატი PAPER SIZE: A3	პროექტის №: PROJECT No: 212P22
ფურცლის ნომერი SHEET. No: ST-1110	სტადია STATUS: CD	მასშტაბი SCALE: 1:20

07.06.2024

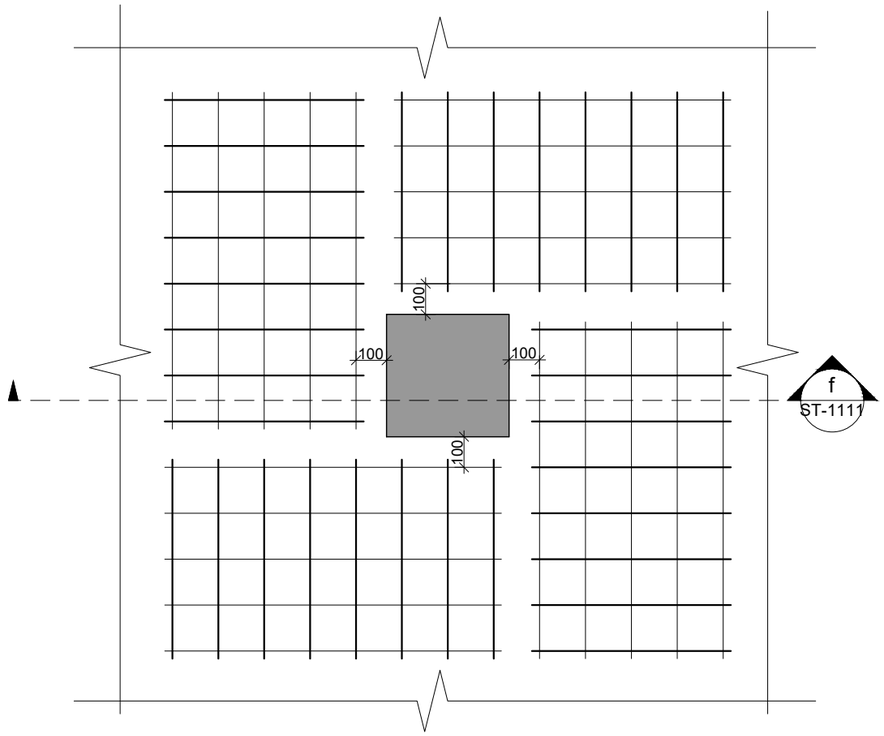

ფრაგმენტი-1
Scale: 1:20

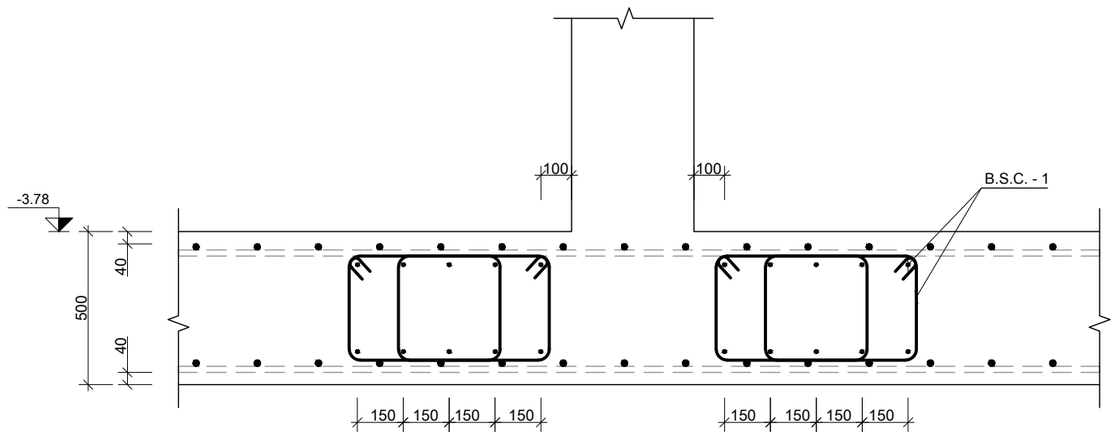

კვეთი
Scale: 1:20

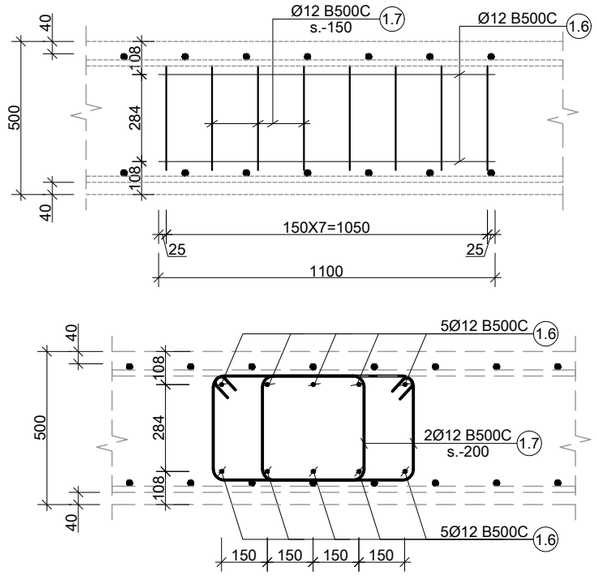

B.S.C.-1
Scale: 1:20

პოზ. №	ესკიზი	L მმ
1.7	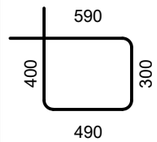	1780

შენიშვნა:
NOTE:

No	Date	Revision	Issued by
----	----	----	----
----	----	----	----
----	----	----	----
----	----	----	----
----	----	----	----

სიტუაციური სქემა
KEY PLAN

პროექტი
PROJECT
მრავალფუნქციური შენობა (სასტუმრო)

მისამართი
ADDRESS
ქ.თბილისი აეროპორტის ტერიტორია
ს./კ.-01.19.30.001.261

ნახაზის კოდი
DRAWG. CODE
CUB-XXX-ST-1111-R00

ნახაზის დასახელება
DRWG. NAME
ფრაგმენტი - 1

CUBICON DESIGN & BUILDING ENGINEERING
შპს "კუბიკონი", თბილისი, მარშალ გელოვანის გამზ. 13
ტელ: (+995 591) 116444 www.cubicon.ge

მთავარი კონსტრუქტორი: LEAD STRUCTURAL ENGINEER:	შესრულა: ISSUED BY:	შეამოწმა APPROVED BY:
მ.საჯაია	NKH	MS
	ფორმატი PAPER SIZE: A3	პროექტის №: PROJECT No: 212P22
ფურცლის ნომერი SHEET. No: ST-1111	სტადია STATUS: CD	მასშტაბი SCALE: 1:10

07.06.2024

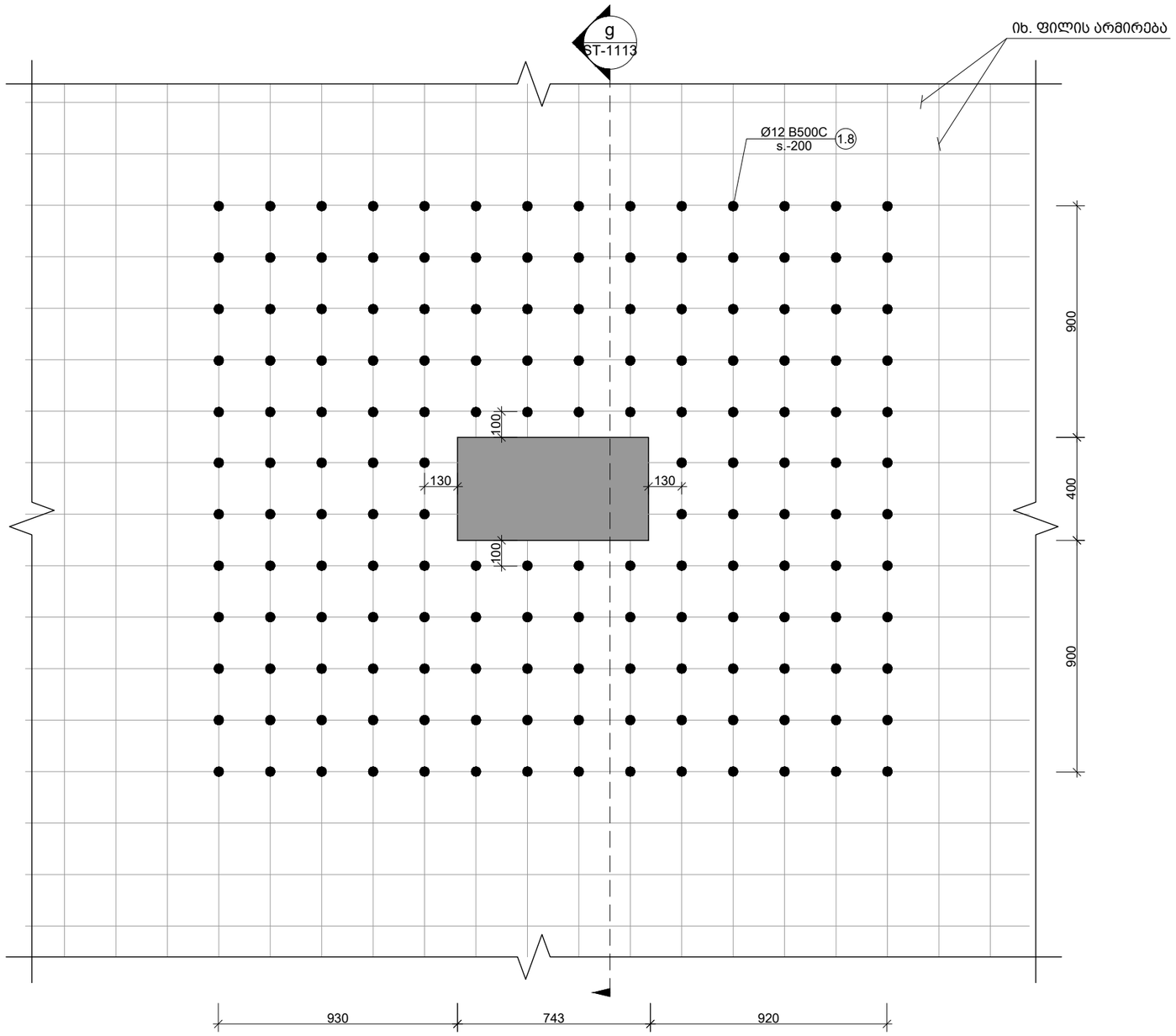

2 ფრაგმენტი
Scale: 1:20

შენიშვნა:
NOTE:

----	----	----	----
----	----	----	----
----	----	----	----
----	----	----	----
----	----	----	----
No	Date	Revision	Issued by

სიტუაციური სქემა
KEY PLAN

პროექტი
PROJECT
მრავალფუნქციური შენობა (სასტუმრო)

მისამართი
ADDRESS
ქ.თბილისი აეროპორტის ტერიტორია
ს./კ.-01.19.30.001.261

ნახაზის კოდი
DRAWG. CODE
CUB-XXX-ST-1112-R00

ნახაზის დასახელება
DRWG. NAME
ფრაგმენტი-2

CUBICON DESIGN & BUILDING ENGINEERING
შპს "კუბიკონი", თბილისი, მარშალ გელოვანის ქ.13
ტელ: (+995 591) 116444 www.cubicon.ge

მთავარი კონსტრუქტორი: LEAD STRUCTURAL ENGINEER:	შესრულა: ISSUED BY:	შეამოწმა APPROVED BY:
მ.საჯაია	NKH	MS
	ფორმატი PAPER SIZE: A3	პროექტის №: PROJECT No 212P22
ფურცლის ნომერი SHEET. No ST-1112	სტადია STATUS CD	მასშტაბი SCALE 1:20

07.06.2024

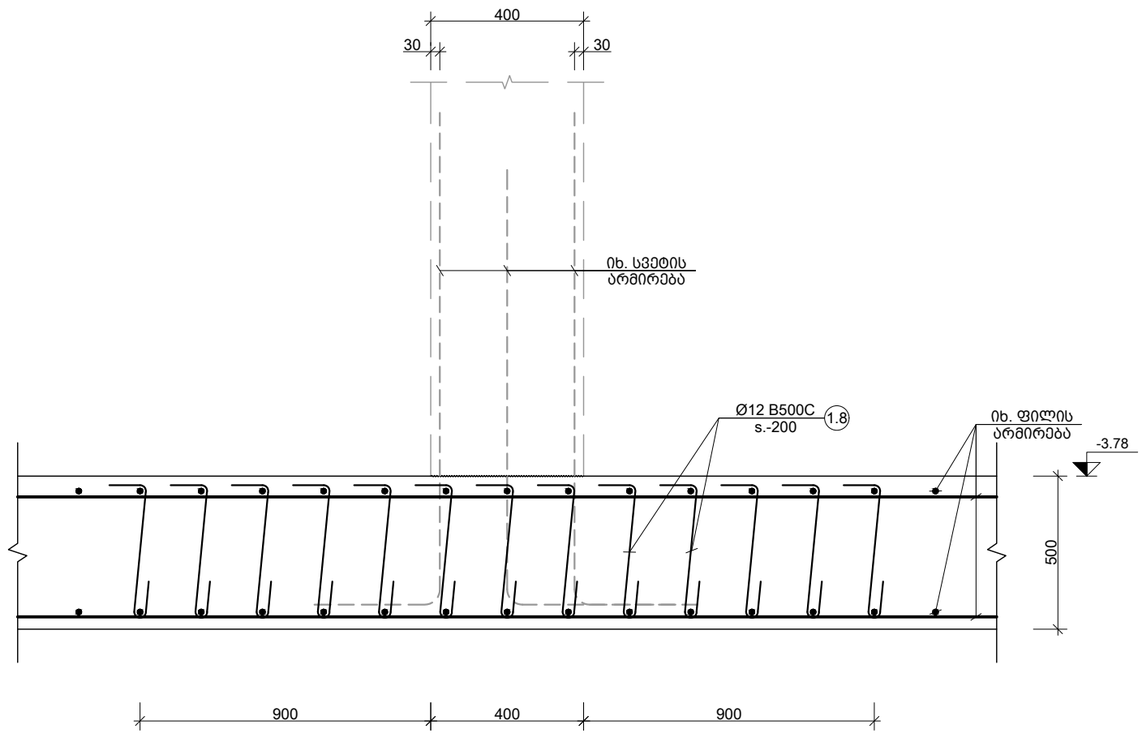

g კვეთი
Scale: 1:20

პოზ. №	ესკიზი	L მმ
1.8	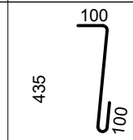	635

შენიშვნა:
NOTE:

----	----	----	----
----	----	----	----
----	----	----	----
----	----	----	----
----	----	----	----
No	Date	Revision	Issued by

სიტუაციური სქემა
KEY PLAN

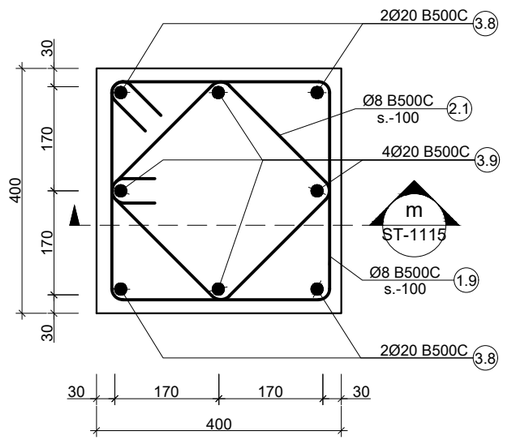

I კვანძი
Scale: 1:10

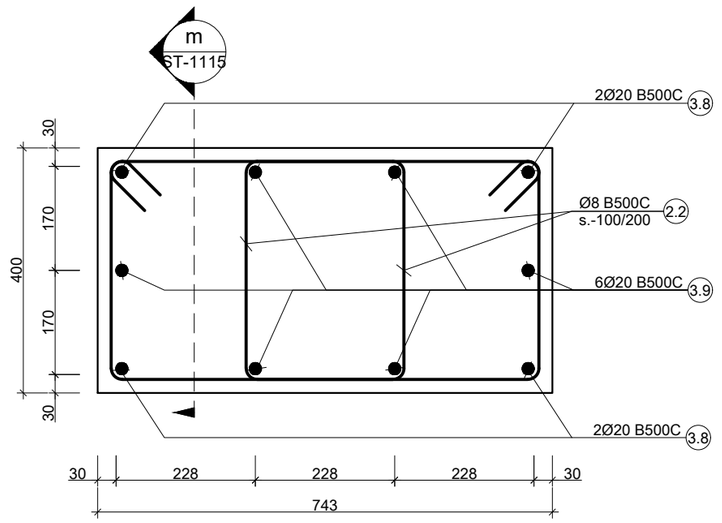

II კვანძი
Scale: 1:10

პროექტი
PROJECT
მრავალფუნქციური შენობა (სასტუმრო)

მისამართი
ADDRESS
ქ.თბილისი აეროპორტის ტერიტორია
ს./კ.-01.19.30.001.261

ნახაზის კოდი
DRAWG. CODE
CUB-XXX-ST-1113-R00

ნახაზის დასახელება
DRWG. NAME
კვეთი g

CUBICON DESIGN & BUILDING ENGINEERING

შპს "კუბიკონი", თბილისი, მარშალ გელოვანის ბაღი. 13
ტელ: (+995 591) 116444 www.cubicon.ge

მთავარი კონსტრუქტორი: LEAD STRUCTURAL ENGINEER:	შესრულა: ISSUED BY:	შეამოწმა APPROVED BY:
მ.საჯაია	NKH	MS
	ფორმატი PAPER SIZE: A3	პროექტის №: PROJECT No: 212P22
ფურცლის ნომერი SHEET. No: ST-1113	სტადია STATUS: CD	მასშტაბი SCALE: 1:20

07.06.2024

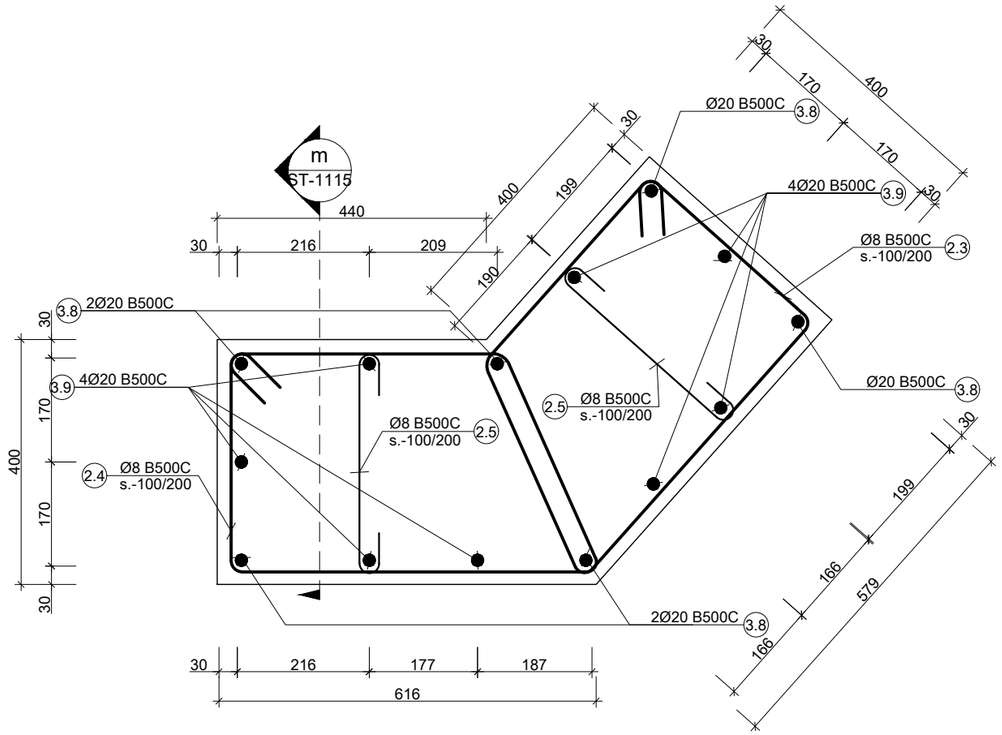

III კვანძი
Scale: 1:10

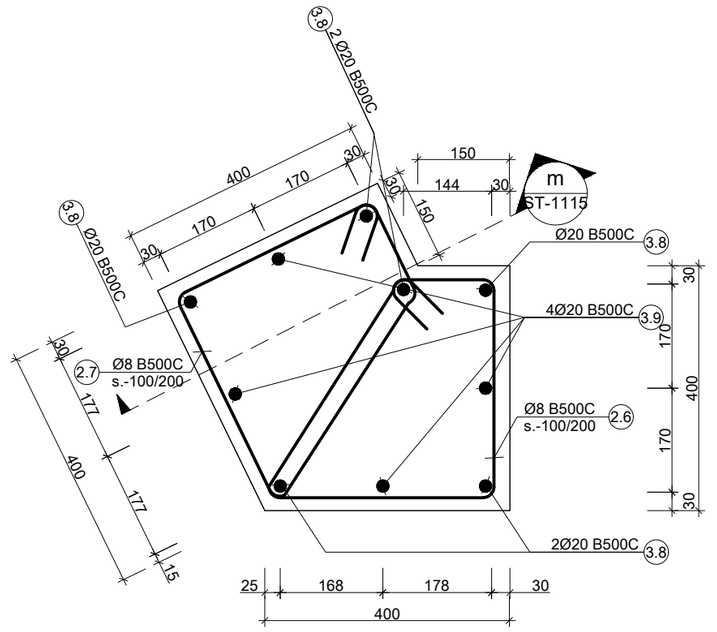

IV კვანძი
Scale: 1:10

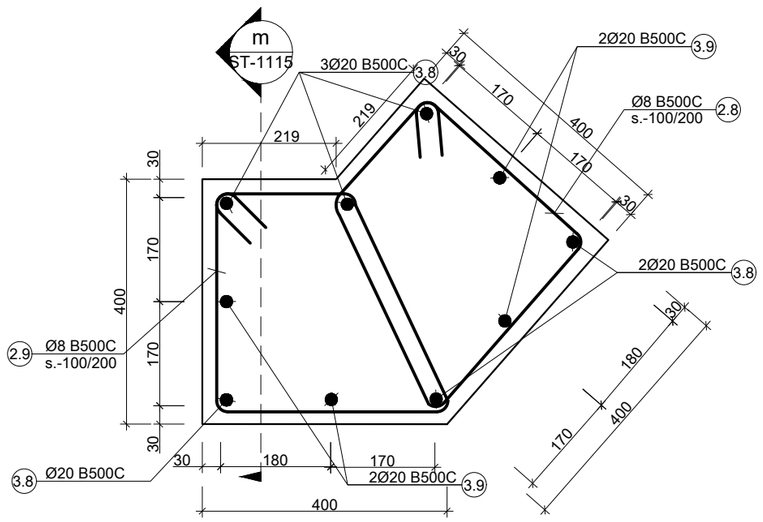

V კვანძი
Scale: 1:10

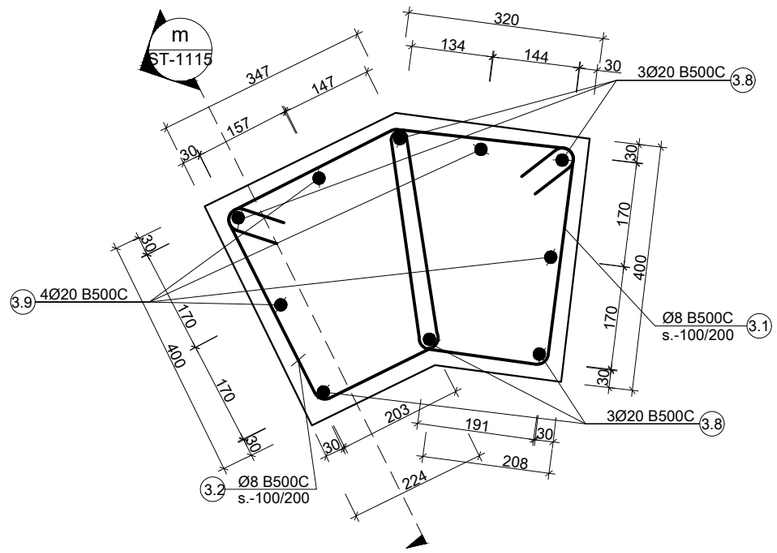

VI კვანძი
Scale: 1:10

შენიშვნა:
NOTE:

No	Date	Revision	Issued by
----	----	----	----
----	----	----	----
----	----	----	----
----	----	----	----
----	----	----	----

სიტუაციური სქემა
KEY PLAN

პროექტი
PROJECT
მრავალფუნქციური შენობა (სასტუმრო)

მისამართი
ADDRESS
ქ.თბილისი აეროპორტის ტერიტორია
ს./კ.-01.19.30.001.261

ნახაზის კოდი
DRAWG. CODE
CUB-XXX-ST-1114-R00

ნახაზის დასახელება
DRWG. NAME
კვანძი - III; IV; V; VI

CUBICON DESIGN & BUILDING ENGINEERING
მას "კუბიკონი", თბილისი, მარშალ გელოვანის გამზ. 13
ტელ: (+995 591) 116444 www.cubicon.ge

მთავარი კონსტრუქტორი: LEAD STRUCTURAL ENGINEER:	შესრულა: ISSUED BY:	შეამოწმა APPROVED BY:
მ.საჯაია	NKH	MS
	ფორმატი PAPER SIZE: A3	პროექტის №: PROJECT No: 212P22
ფურცლის ნომერი SHEET. No: ST-1114	სტატუსი STATUS: CD	მასშტაბი SCALE: 1:10

07.06.2024

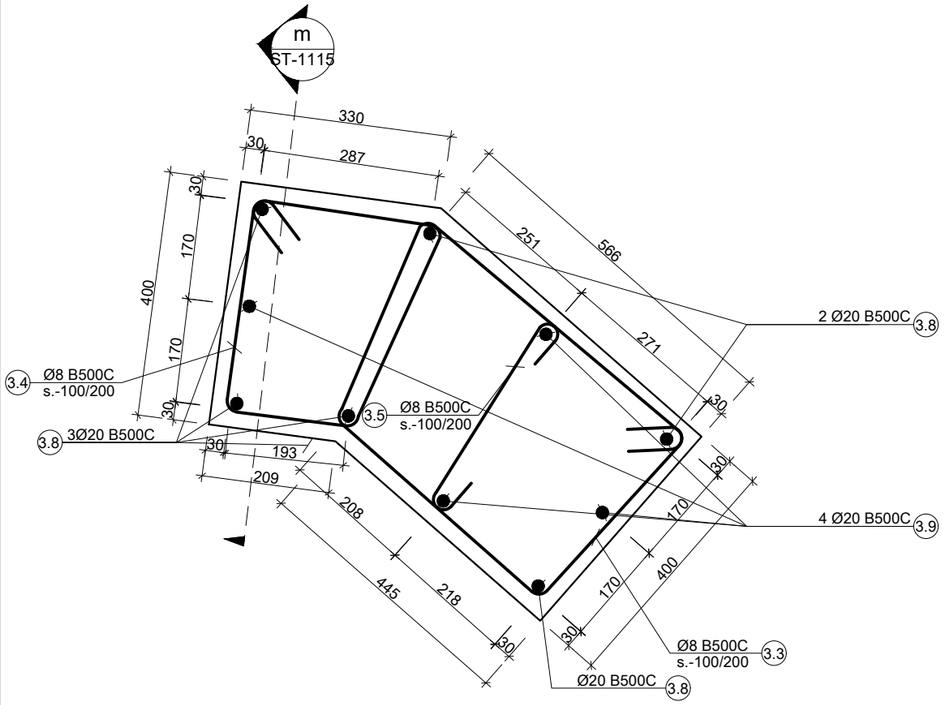

VII კვანძი
Scale: 1:10

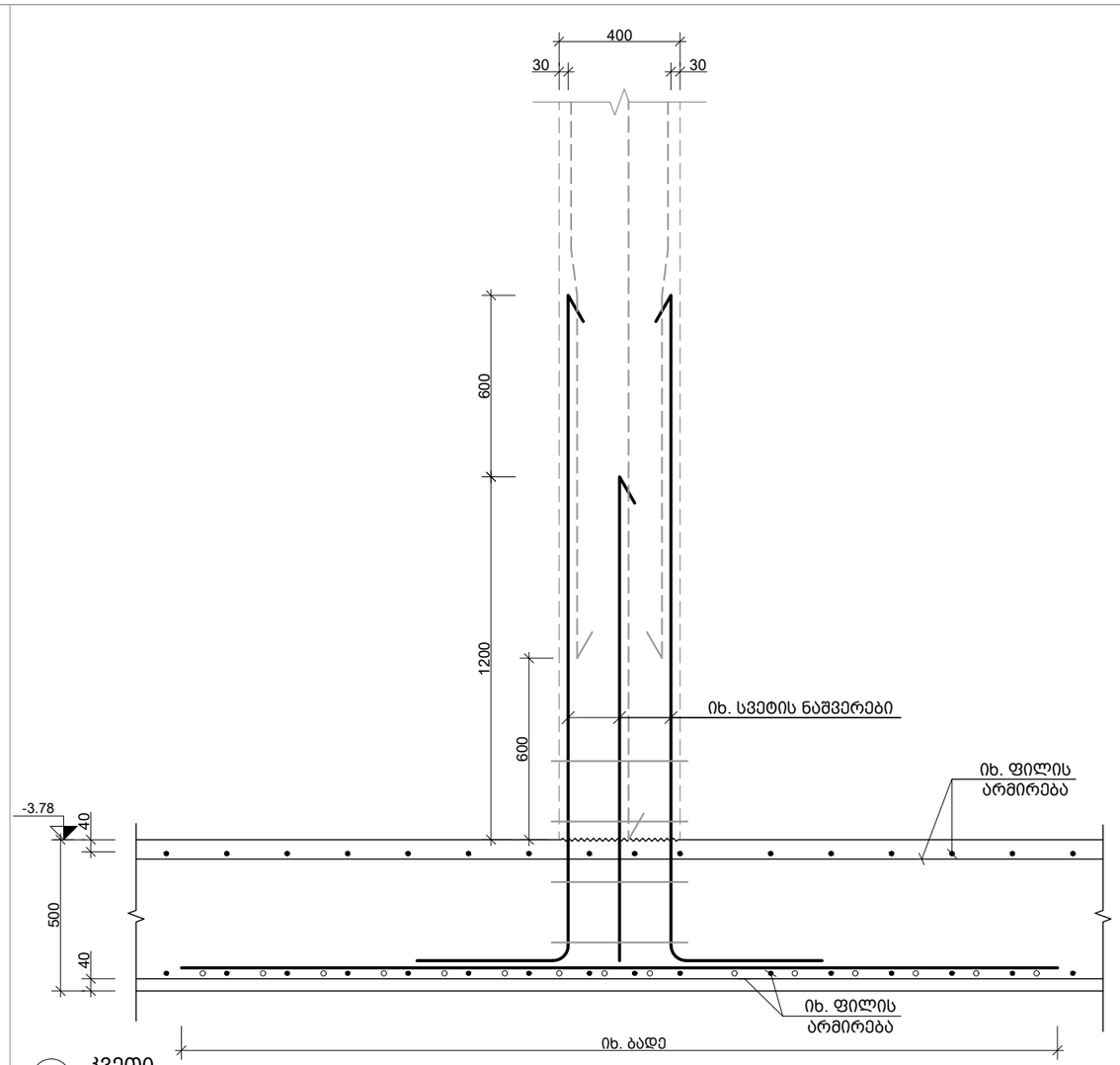

m კვეთი
Scale: 1:20

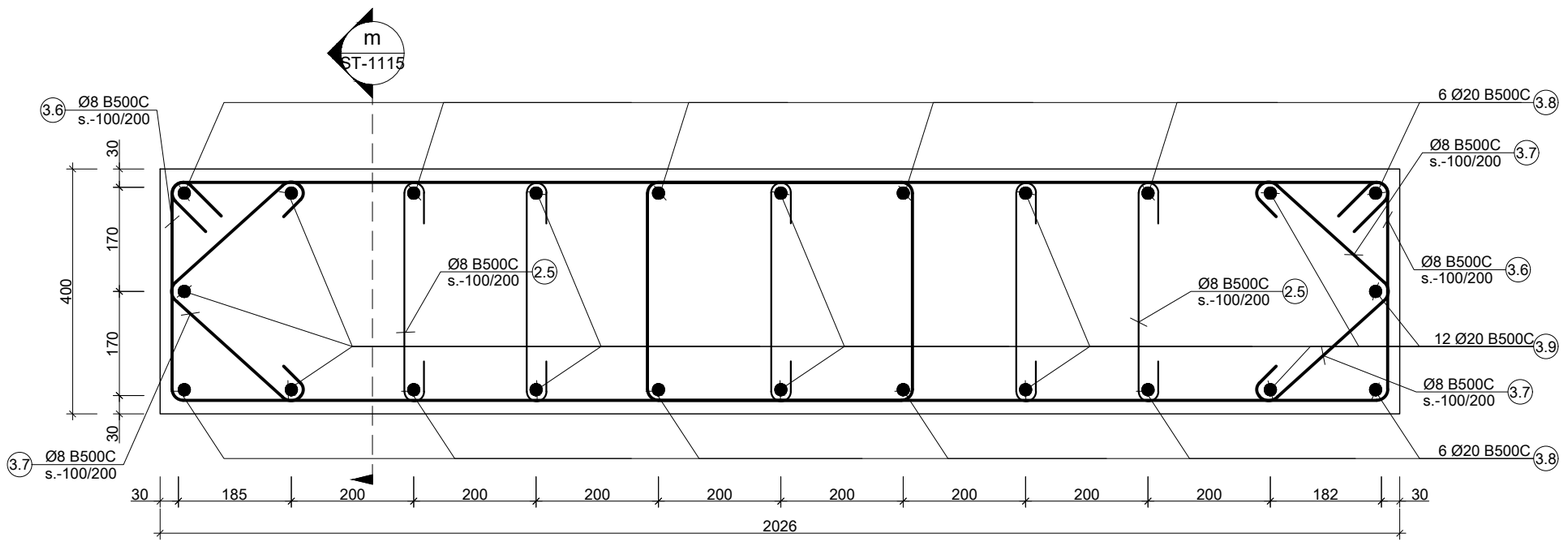

VIII კვანძი
Scale: 1:10

შენიშვნა:
NOTE:

No	Date	Revision	Issued by
----	----	----	----
----	----	----	----
----	----	----	----
----	----	----	----
----	----	----	----

სიტუაციური სქემა
KEY PLAN

პროექტი
PROJECT
მრავალფუნქციური შენობა (სასტუმრო)

მისამართი
ADDRESS
ქ.თბილისი აეროპორტის ტერიტორია
ს./კ.-01.19.30.001.261

ნახაზის კოდი
DRAWG. CODE
CUB-XXX-ST-1115-R00

ნახაზის დასახელება
DRWG. NAME
კვანძი VII; VIII

CUBICON DESIGN & BUILDING ENGINEERING
შპს "კუბიკონი", თბილისი, მარშალ გელოვანის გამზ. 13
ტელ: (+995 591) 116444 www.cubicon.ge

მთავარი კონსტრუქტორი: LEAD STRUCTURAL ENGINEER:	შესრულა: ISSUED BY:	შეამოწმა APPROVED BY:
მ.საჯაია	NKH	MS
	ფორმატი PAPER SIZE: A3	პროექტის №: PROJECT No 212P22
ფურცლის ნომერი SHEET. No: ST-1115	სტადია STATUS: CD	მასშტაბი SCALE: 1:10

07.06.2024

პოზ. №	ესკიზი	L მმ
3.8	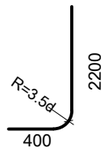	2600
3.9	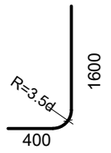	2000

პოზ. №	ესკიზი	L მმ
1.9	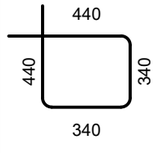	1560
2.1	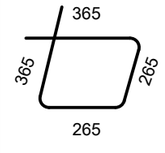	1260
2.2	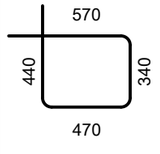	1820
2.3	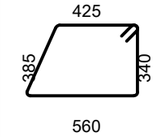	1710
2.4	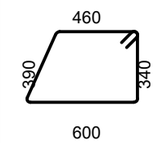	1790

პოზ. №	ესკიზი	L მმ
2.5	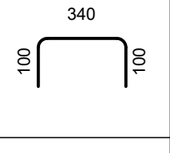	540
2.6	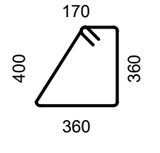	1290
2.7	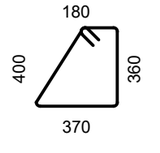	1310
2.8	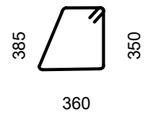	1335
2.9	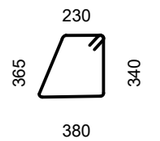	1315

პოზ. №	ესკიზი	L მმ
3.1	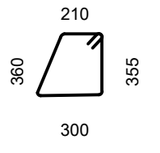	1225
3.2	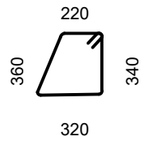	1240
3.3	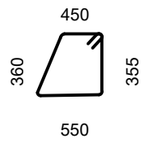	1715
3.4	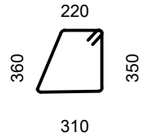	1240
3.5	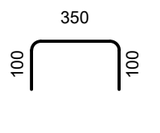	550

პოზ. №	ესკიზი	L მმ
3.6	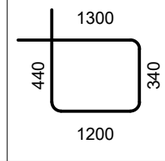	3280
3.7	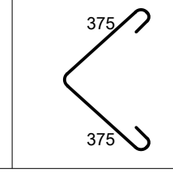	750

შენიშვნა:
NOTE:

----	----	----	----
----	----	----	----
----	----	----	----
----	----	----	----
----	----	----	----
No	Date	Revision	Issued by

სიტუაციური სქემა
KEY PLAN

პროექტი
PROJECT
მრავალფუნქციური შენობა (სასტუმრო)

მისამართი
ADDRESS
ქ.თბილისი აეროპორტის ტერიტორია
ს./კ.-01.19.30.001.261

ნახაზის კოდი
DRAWG. CODE
CUB-XXX-ST-1116-R00

ნახაზის დასახელება
DRWG. NAME
ესკიზები

CUBICON DESIGN & BUILDING ENGINEERING
მას "კუბიკონი", თბილისი, მარშალ გელოვანის გამზ. 13
ტელ: (+995 591) 116444 www.cubicon.ge

მთავარი კონსტრუქტორი: LEAD STRUCTURAL ENGINEER:	შესრულა: ISSUED BY:	შეამოწმა APPROVED BY:
მ.საჯაია	NKH	MS
	ფორმატი PAPER SIZE: A3	პროექტის №: PROJECT No: 212P22
ფურცლის ნომერი SHEET. No: ST-1116	სტადია STATUS: CD	მასშტაბი SCALE: 1:10

07.06.2024

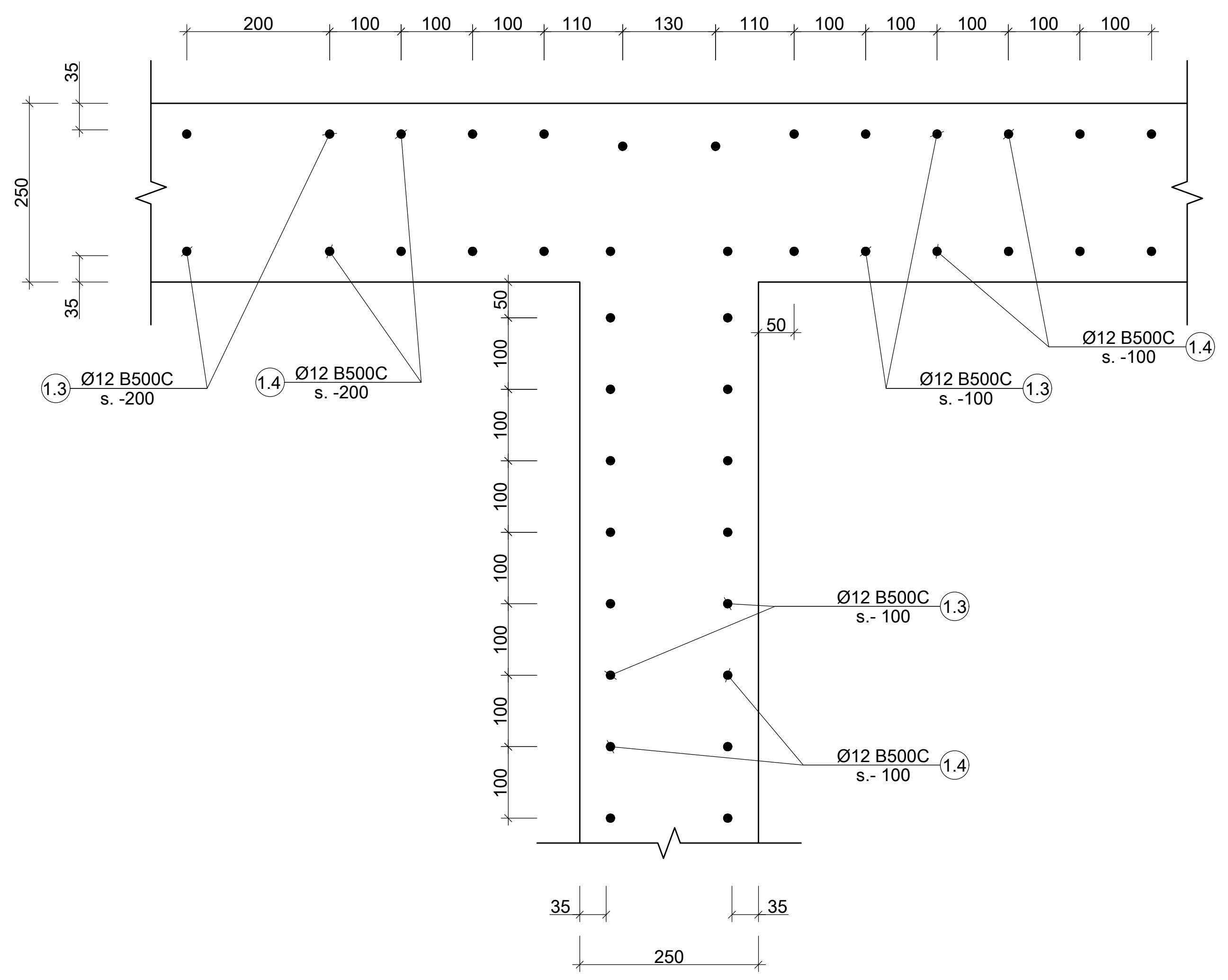

IX კვანძი
Scale: 1:10

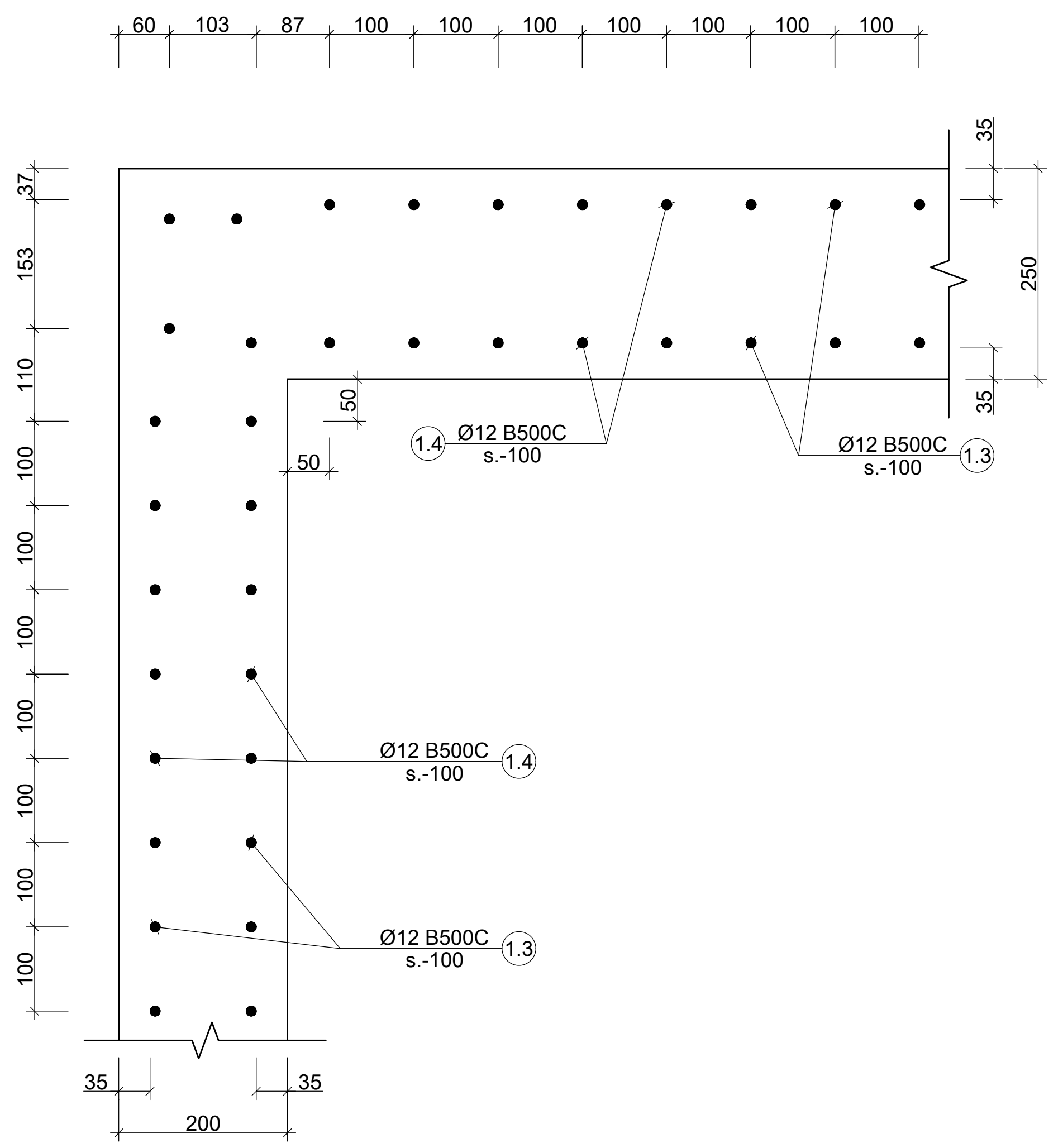

X კვანძი
Scale: 1:10

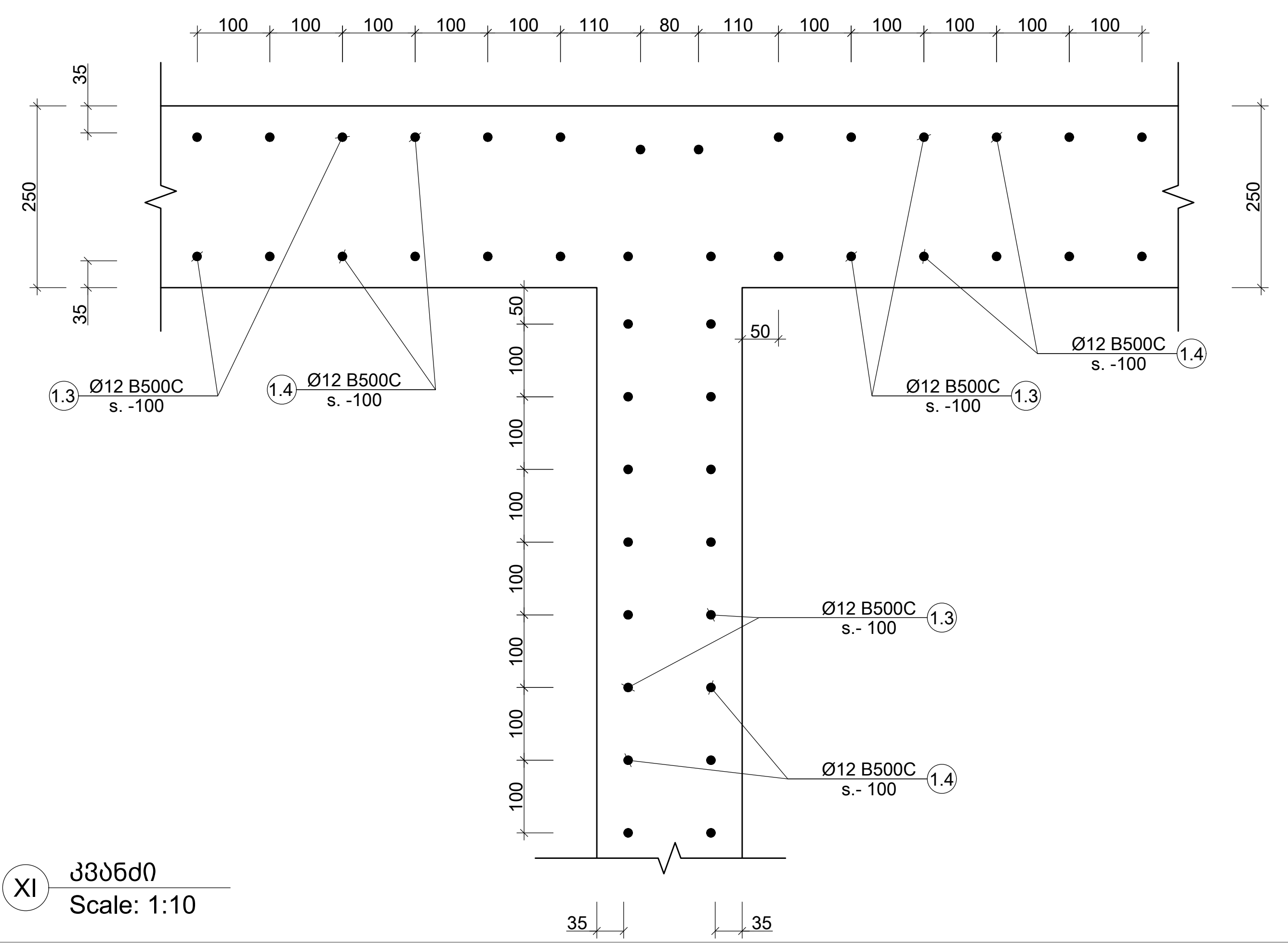

XI კვანძი
Scale: 1:10

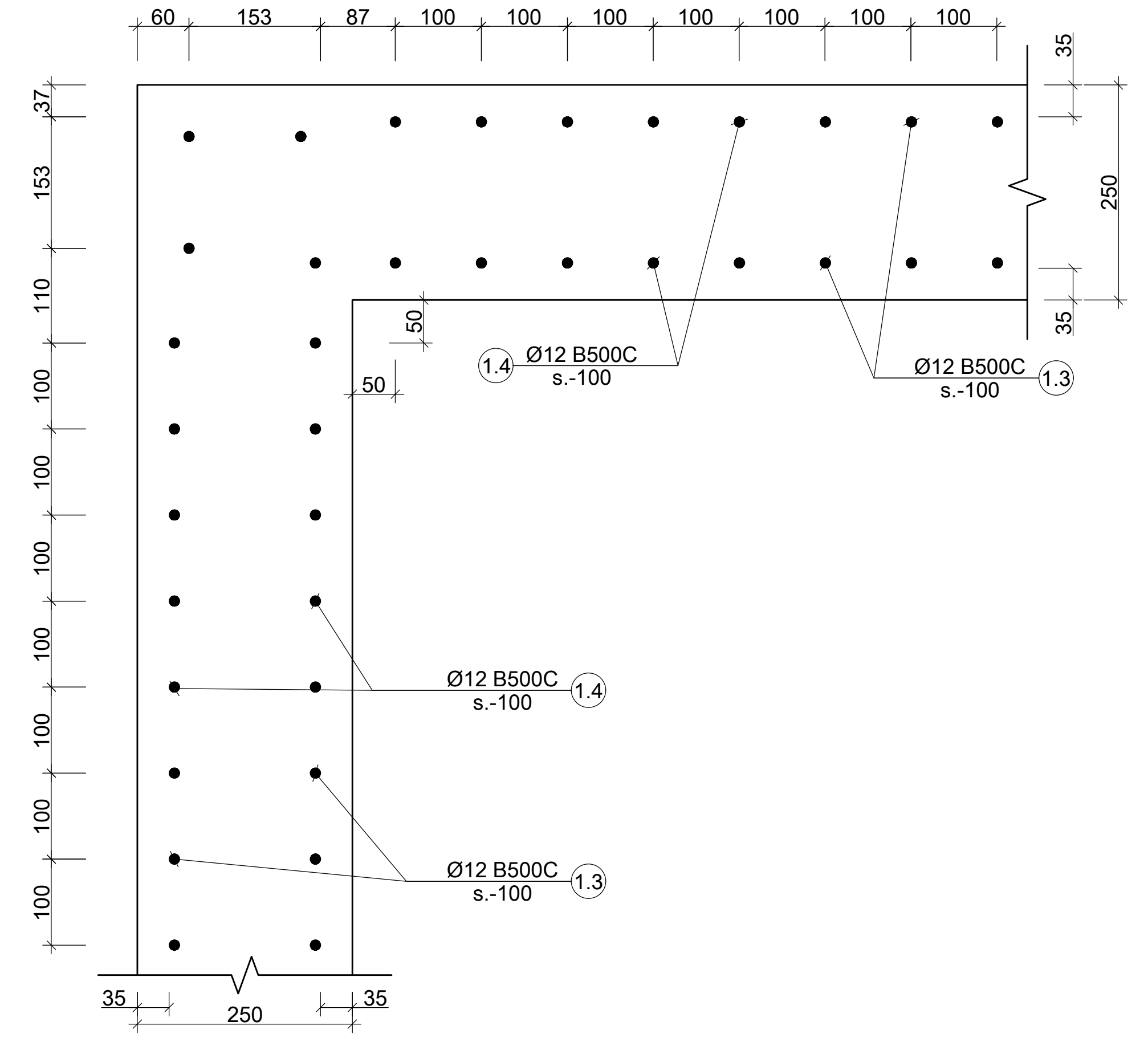

XII კვანძი
Scale: 1:10

შენიშვნა:
NOTE:

No	Date	Revision	Issued by
----	----	----	----
----	----	----	----
----	----	----	----
----	----	----	----
----	----	----	----

სიტუაციური სქემა
KEY PLAN

პროექტი
PROJECT
მრავალფუნქციური შენობა (სასტუმრო)

მისამართი
ADDRESS
ქ.თბილისი აეროპორტის ტერიტორია
ს/კ.-01.19.30.001.261

ნახაზის კოდი
DRAWG. CODE
CUB-XXX-ST-1117-R00

ნახაზის დასახელება
DRWG. NAME
კვანძი IX; X; XI; XII

CUBICON©
DESIGN & BUILDING ENGINEERING

შპს "კუბიკონი", თბილისი, მარშალ გელოვანის გამზ. 13
ტელ: (+995 591) 116444 www.cubicon.ge

მთავარი კონსტრუქტორი: LEAD STRUCTURAL ENGINEER:	შეასრულა: ISSUED BY:	შეამოწმა APPROVED BY:
მ.საჯაია	NKH	MS
	ფორმატი PAPER SIZE: A3	პროექტის №: PROJECT No: 212P22
ფურცლის ნომერი SHEET. No: ST-1117	სტადია STATUS: CD	მასშტაბი SCALE: 1:10

07.06.2024

კონსტრ. დასახ.	ელემენტის დასახ. და რაოდენობა	პოზ. №	დიამეტრი ან კვეთი (მმ)		ერთეულის სიგრძე (მმ.)	რაოდენობა (ც.)	საერთო სიგრძე (მ.)	საერთო წონა (კგ.)
საძირკველი	ფილა	1	Ø 14	B500C	დ.ა.	___	31512	38061
		2	Ø 18	B500C	3000	736 X 1	2208	4408
		3	Ø 18	B500C	5000	65 X 1	325	649
		4	Ø 18	B500C	6000	331 X 1	1986	3965
		5	Ø 14	B500C	2400	154 X 1	370	446
		6	Ø 14	B500C	12000	84 X 1	1008	1217
		7	Ø 14	B500C	6000	373 X 1	2238	2703
		1.1	Ø 12	B500C	1630	1307 X 1	2131	1891
		1.2	Ø 14	B500C	2420	820 X 1	1984	2397
		1.3	Ø 12	B500C	1200	1570 X 1	1884	1672
		1.4	Ø 12	B500C	1500	1570 X 1	2355	2090
		1.5	Ø 8	B500C	620	100 X 1	62	24
		1.6	Ø 12	B500C	1100	440 X 1	484	429
		1.7	Ø 12	B500C	1780	704 X 1	1253	1112
		1.8	Ø 12	B500C	635	5592 X 1	3551	3151
		3.8	Ø 20	B500C	2600	170 X 1	442	1089
		3.9	Ø 20	B500C	2000	166 X 1	332	818
		1.9	Ø 8	B500C	1560	62 X 1	97	38
		2.1	Ø 8	B500C	1260	62 X 1	78	31
		2.2	Ø 8	B500C	1820	4 X 1	7	3
		2.4	Ø 8	B500C	1790	4 X 1	7	3
		2.5	Ø 8	B500C	540	14 X 1	8	3
		2.6	Ø 8	B500C	1290	2 X 1	3	1
		2.7	Ø 8	B500C	1310	2 X 1	3	1
		2.8	Ø 8	B500C	1335	2 X 1	3	1
		2.9	Ø 8	B500C	1315	2 X 1	3	1
		3.1	Ø 8	B500C	1225	2 X 1	2	1
		3.2	Ø 8	B500C	1240	2 X 1	2	1
		3.3	Ø 8	B500C	1715	2 X 1	3	1
		3.4	Ø 8	B500C	1240	2 X 1	2	1
		3.5	Ø 8	B500C	550	2 X 1	1	0.43
		3.6	Ø 8	B500C	3280	4 X 1	13	5.17
		3.7	Ø 8	B500C	750	4 X 1	3	1.18
		მძიმე ბეტონი		C20/25	V =	675 X 1	= 675	მ³
		ბეტონის მომზადება		C12/15	V =	127.4 X 1	= 127.4	მ³

შენიშვნა:
NOTE:

----	----	----	----
----	----	----	----
----	----	----	----
----	----	----	----
----	----	----	----
No	Date	Revision	Issued by

სიტუაციური სქემა
KEY PLAN

პროექტი
PROJECT
მრავალფუნქციური შენობა (სასტუმრო)

მისამართი
ADDRESS
ქ.თბილისი აეროპორტის ტერიტორია
ს./კ.-01.19.30.001.261

ნახაზის კოდი
DRAWG. CODE
CUB-XXX-ST-1104-R00

ნახაზის დასახელება
DRWG. NAME
საძირკვლის ფილის სპეციფიკაცია

CUBICON DESIGN & BUILDING ENGINEERING
შპს "კუბიკონი", თბილისი, მარშალ გელოვანის გამზ. 13
ტელ: (+995 591) 116444 www.cubicon.ge

მთავარი კონსტრუქტორი: LEAD STRUCTURAL ENGINEER:	შესრულა: ISSUED BY:	შეამოწმა APPROVED BY:
მ.საჯაია	NKH	MS
	ფორმატი PAPER SIZE: A3	პროექტის №: PROJECT No: 212P22
ფურცლის ნომერი SHEET. No: ST-1103	სტადია STATUS: CD	მასშტაბი SCALE: ----

07.06.2024

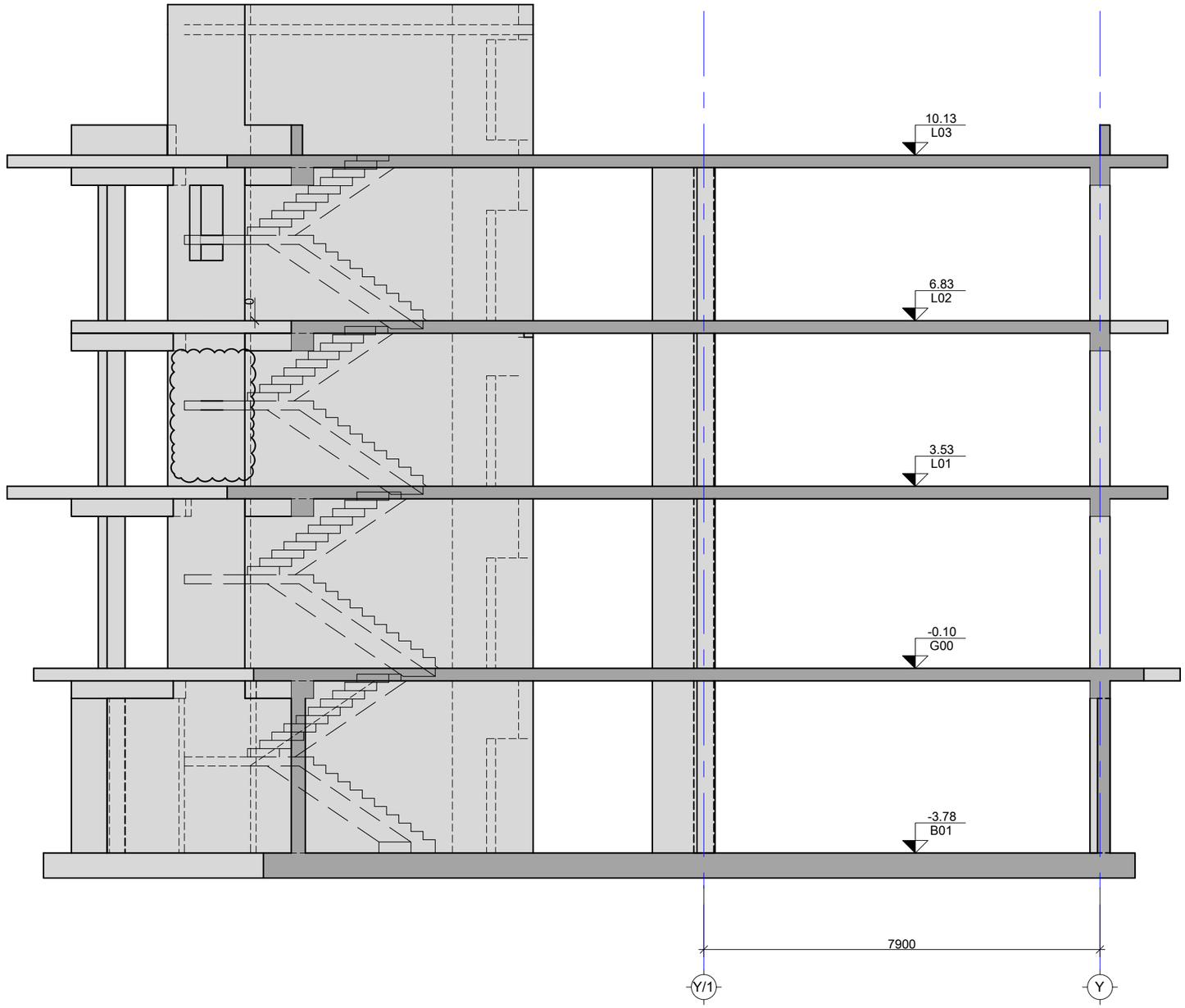

შენიშვნა:
NOTE:

----	----	----	----
----	----	----	----
----	----	----	----
----	----	----	----
01	230922	გაუქმდა ღიობი	NKH
No	Date	Revision	Issued by

სიტუაციური სქემა
KEY PLAN

პროექტი
PROJECT
მრავალფუნქციური შენობა (სასტუმრო)

მისამართი
ADDRESS
ქ.თბილისი აეროპორტის ტერიტორია
ს./კ.-01.19.30.001.261

ნახაზის კოდი
DRAWG. CODE
CUB-XXX-ST-1105-R00

ნახაზის დასახელება
DRWG. NAME
სქემატური ჭრილი

CUBICON DESIGN & BUILDING ENGINEERING
შპს "კუბიკონი", თბილისი, მარშალ გელოვანის გამზ. 13
ტელ: (+995 591) 116444 www.cubicon.ge

მთავარი კონსტრუქტორი: LEAD STRUCTURAL ENGINEER: მ.საჯაია	შესრულა: ISSUED BY: NKH	შეამოწმა APPROVED BY: MS
	ფორმატი PAPER SIZE A3	პროექტის №: PROJECT No 212P22
ფურცლის ნომერი SHEET. No ST-1104-	სტადია STATUS CD	მასშტაბი SCALE 1:100

07.06.2024

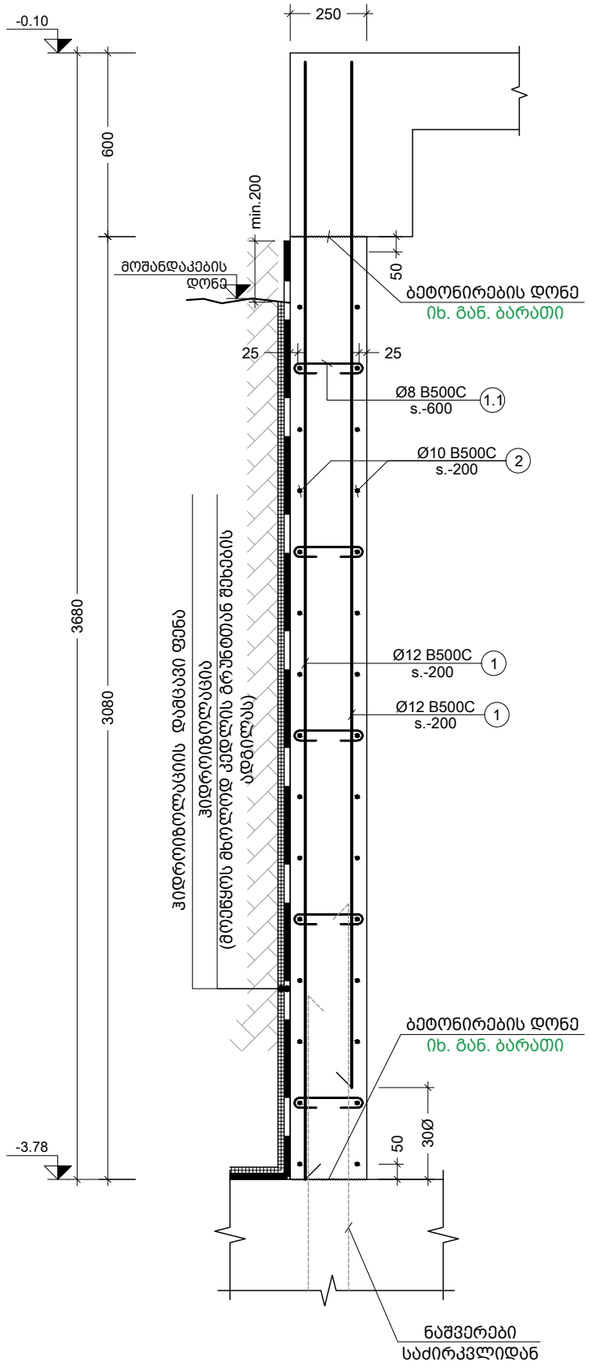

1 R.C.W.
Scale: 1:20

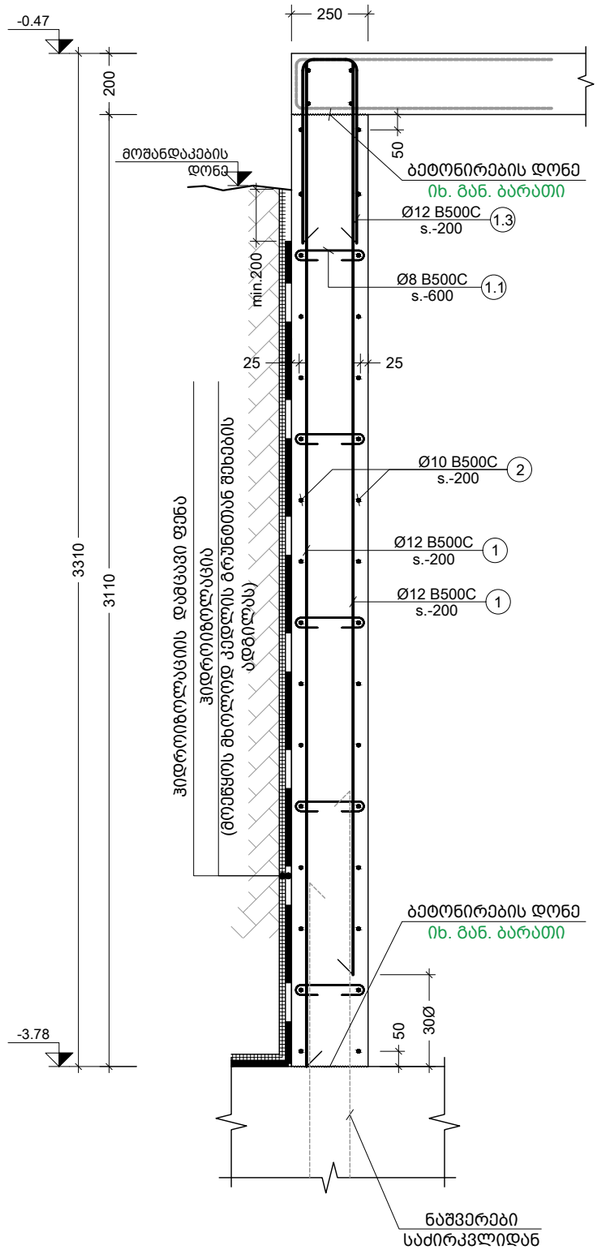

2 R.C.W.
Scale: 1:20

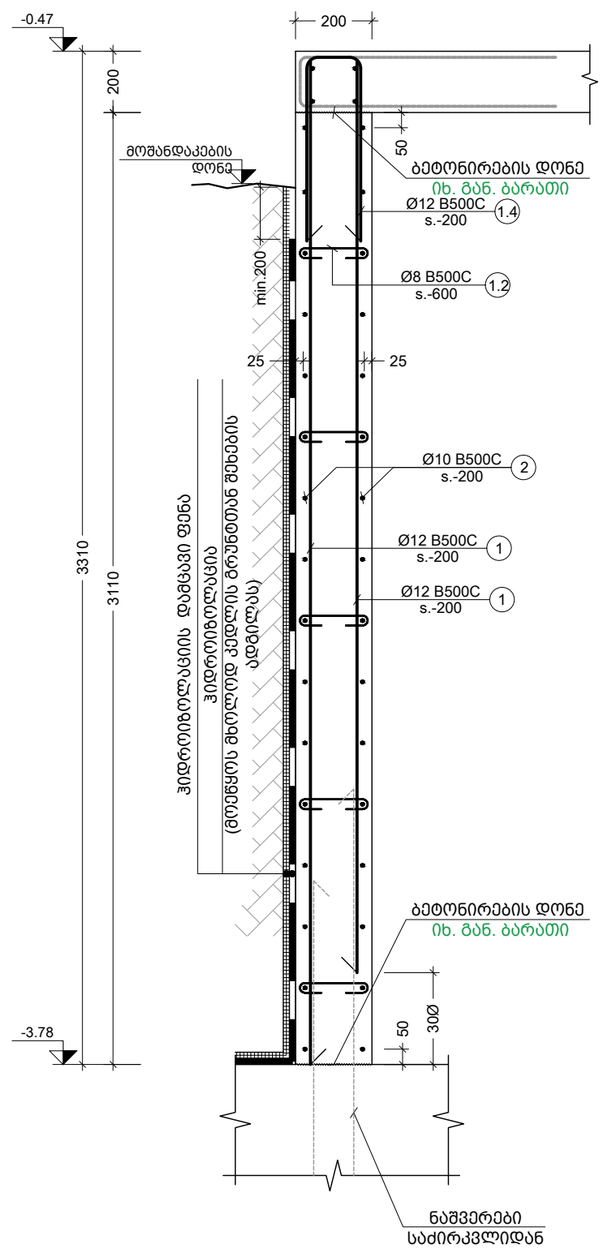

3 R.C.W.
Scale: 1:20

შენიშვნა:
NOTE:

----	----	----	----
----	----	----	----
----	----	----	----
----	----	----	----
----	----	----	----
No	Date	Revision	Issued by

სიტუაციური სქემა
KEY PLAN

პროექტი
PROJECT
მრავალფუნქციური შენობა (სასტუმრო)

მისამართი
ADDRESS
ქ.თბილისი აეროპორტის ტერიტორია
ს./კ.-01.19.30.001.261

ნახაზის კოდი
DRAWG. CODE
CUB-YYY-ST-1201-R00

ნახაზის დასახელება
DRWG. NAME
R.C.W.-1; 2; 3

CUBICON
DESIGN & BUILDING ENGINEERING
შპს "კუბიკონი", თბილისი, მარშალ გელოვანის გამზ. 13
ტელ: (+995 591) 116444 www.cubicon.ge

მთავარი კონსტრუქტორი: LEAD STRUCTURAL ENGINEER: მ.საჯაია	შესრულა: ISSUED BY: NKH	შეამოწმა APPROVED BY: MS
	ფორმატი PAPER SIZE A3	პროექტის №: PROJECT No 212P22
ფურცლის ნომერი SHEET. No ST-1201	სტადია STATUS CD	მასშტაბი SCALE 1:20

07.06.2024

პოზ. №	ესკიზი	L მმ
1.1	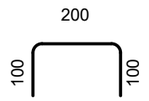	400
1.2	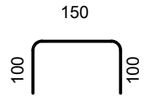	350
1.3	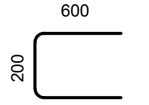	1400
1.4	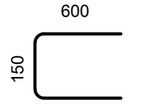	1350

კონსტრ. დასახ. და სართული	ელემენტის დასახ. და რაოდენობა	პოზ. №	დიამეტრი ან კვეთი (მმ)		ერთეულის სიგრძე (მმ.)	ხარჯი ერთ სართულზე			ხარჯი მთლიანად	
						რაოდენობა (ც.)	სიგრძე (მ.)	წონა (კგ.)	საერთო სიგრძე (მ.)	საერთო წონა (კგ.)
მონ. კედლების სპეციფიკაცია -3.78 დან -0.10 ნიშ. მორის (1 სართულზე)	R.C.W.-1	1	Ø 12	B500C	დ.ბ.	–	4310	3824	4310	3824
		2	Ø 10	B500C	დ.ბ.	–	3428	2112	3428	2112
		1.1	Ø 8	B500C	400	907 X 1	363	143	363	143
		მძიმე ბეტონი		C20/25	V =	81.62 X 1	= 81.62 მ³		81.62 მ³	
მონ. კედლების სპეციფიკაცია -3.78 დან -0.47 ნიშ. მორის (1 სართულზე)	R.C.W.-2	1	Ø 12	B500C	დ.ბ.	–	1273	1129	1273	1129
		2	Ø 10	B500C	დ.ბ.	–	1012	624	1012	624
		1.1	Ø 8	B500C	400	268 X 1	107	42	107	42
		1.3	Ø 12	B500C	1400	155 X 1	217	193	217	193
		მძიმე ბეტონი		C20/25	V =	24.10 X 1	= 24.10 მ³		24.10 მ³	
მონ. კედლების სპეციფიკაცია -3.78 დან -0.47 ნიშ. მორის (1 სართულზე)	R.C.W.-3	1	Ø 12	B500C	დ.ბ.	–	780	692	780	692
		2	Ø 10	B500C	დ.ბ.	–	620	382	620	382
		1.2	Ø 8	B500C	350	164 X 1	57	23	57	23
		1.4	Ø 12	B500C	1350	95 X 1	128	114	128	114
		მძიმე ბეტონი		C20/25	V =	11.82 X 1	= 11.82 მ³		11.82 მ³	

შენიშვნა:
NOTE:

No	Date	Revision	Issued by
----	----	----	----
----	----	----	----
----	----	----	----
----	----	----	----
----	----	----	----

სიტუაციური სქემა
KEY PLAN

პროექტი
PROJECT
მრავალფუნქციური შენობა (სასტუმრო)

მისამართი
ADDRESS
ქ.თბილისი აეროპორტის ტერიტორია
ს./კ.-01.19.30.001.261

ნახაზის კოდი
DRAWG. CODE
CUB-XXX-ST-1202-R00

ნახაზის დასახელება
DRWG. NAME
ესკიზი; მონ. კედლების სპეციფიკაცია

CUBICON
DESIGN & BUILDING ENGINEERING
შპს "კუბიკონი", თბილისი, მარშალ გელოვანის ბაგზ. 13
ტელ: (+995 591) 116444 www.cubicon.ge

მთავარი კონსტრუქტორი: LEAD STRUCTURAL ENGINEER:	შესრულა: ISSUED BY:	შემოწმდა APPROVED BY:
მ.საჯაია	NKH	MS
	ფორმატი PAPER SIZE: A3	პროექტის №: PROJECT No 212P22
ფურცლის ნომერი SHEET. No: ST-1202	სტადია STATUS: CD	მასშტაბი SCALE: 1:10

07.06.2024

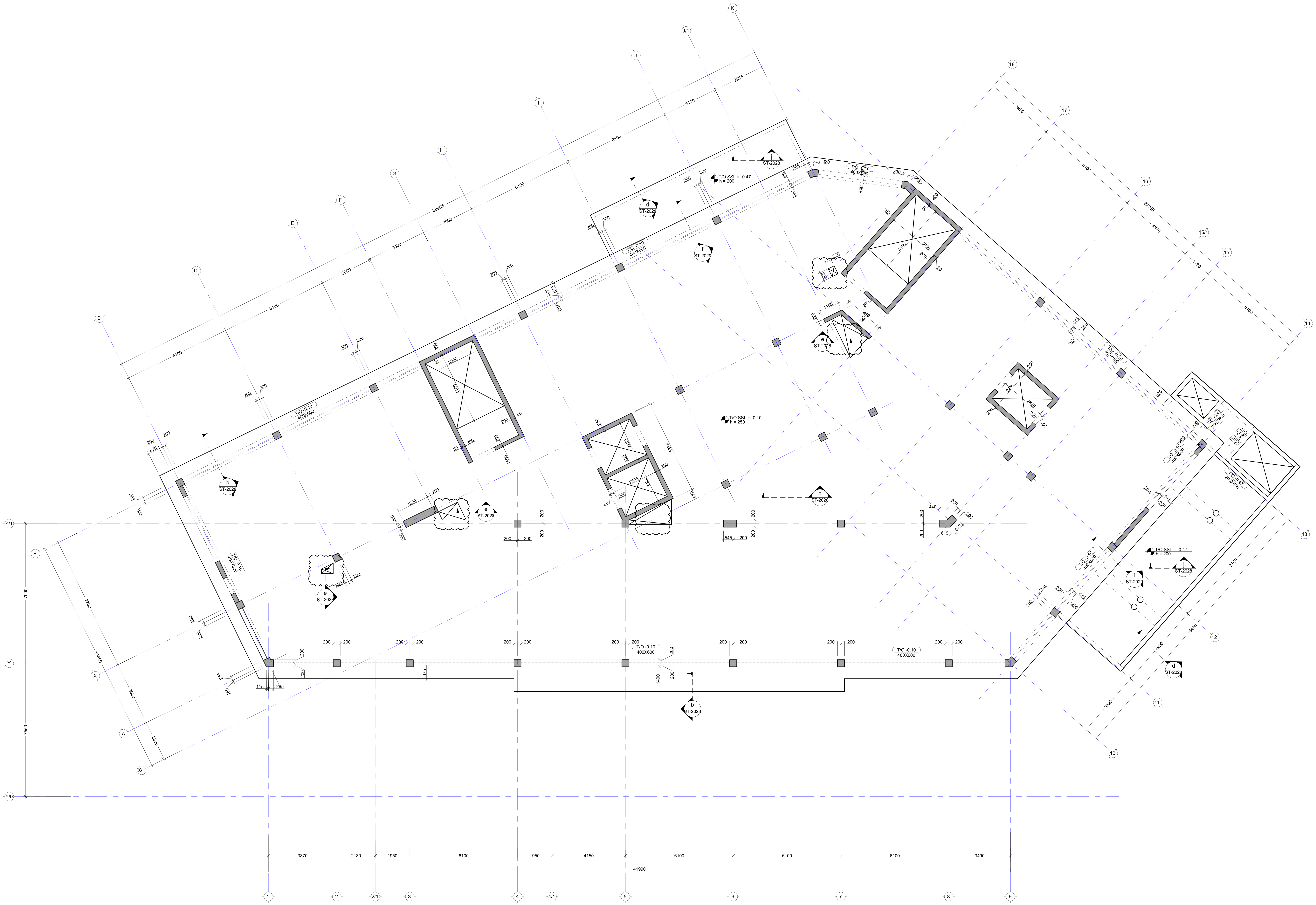

-კორექტირებული ადგილი

შენიშვნა:
NOTE:

ნახაზი დამუშავებულია 22.12.09 და 22.12.21 თარიღში მიღებული არქიტექტურის საფუძველზე

No	Date	Revision	Issued by
----	----	----	----
----	----	----	----
----	----	----	----
----	----	----	----
01	230505	დაკორექტირდა ღიობები ფილაში	NKH

სიტუაციური სქემა
KEY PLAN

პროექტი
PROJECT
მრავალფუნქციური შენობა (სასტუმრო)

მისამართი
ADDRESS
ქ.თბილისი აეროპორტის ტერიტორია
ს./კ.-01.19.30.001.261

ნახაზის კოდი
DRAWG. CODE
CUB-L01-ST-2001-R00

ნახაზის დასახელება
DRWG. NAME
გად. ფილის საყალიბე გეგმა -0.10ნიშ.-ზე

CUBICON®
DESIGN & BUILDING ENGINEERING
შპს "კუბიკონი", თბილისი, მარშალ გელოვანის გამზ. 13
ტელ: (+995 591) 116444 www.cubicon.ge

მთავარი კონსტრუქტორი: LEAD STRUCTURAL ENGINEER:	შეასრულა: ISSUED BY:	შეამოწმა APPROVED BY:
მ.საჯაია	NKH	MS
	ფორმატი PAPER SIZE: A1	პროექტის №: PROJECT No: 212P22
ფურცლის ნომერი SHEET. No: ST-2001	სტადია STATUS: CD	მასშტაბი SCALE: 1:100

07.06.2024

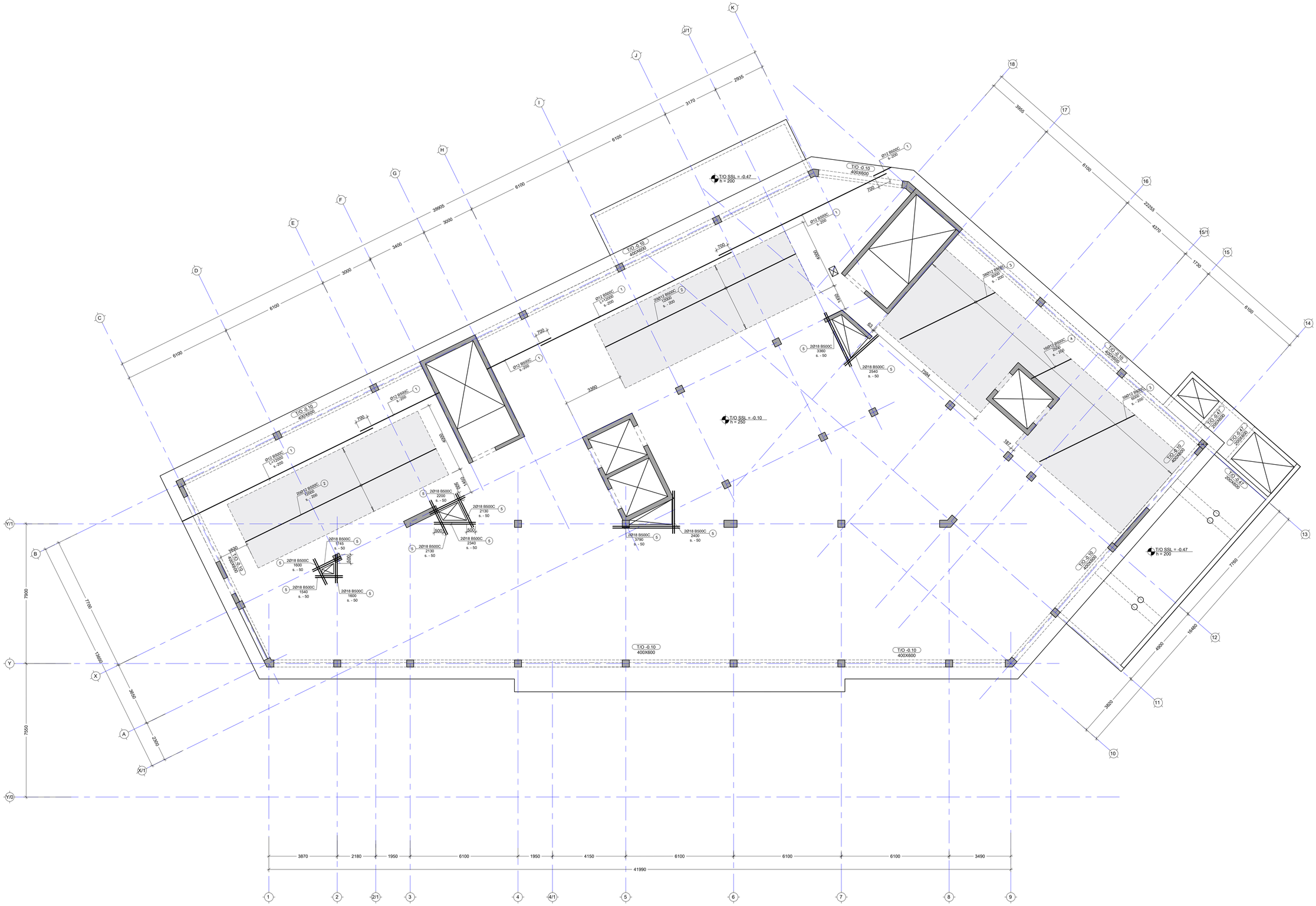

----	----	----	-----
----	----	----	-----
----	----	----	-----
----	----	----	-----
----	----	----	-----
No	Date	Revision	Issued by

KEY PLAN

PROJECT
მრავალფუნქციური მენობა (სასტუმრო)

ADDRESS
ქ.ცხინვალი ავტოავტორის ტერიტორია
ს/კ-01.19.30.001.261

DRAWG. CODE
CUB-L01-ST-2002-R00

DRWG. NAME
ბაგ. ფილის არმირების ბეტგა -0.10ნიშ.-ზე (ქვედა ბრე ჯმიმ.)

CUBICON
DESIGN & BUILDING ENGINEERING
მის: "ქვაბურები", ცხინვალი, მარჯვენ ტერიტორიის ბაზა 13
ტელ: (+995 591) 116444 www.cubicon.ge

LEAD STRUCTURAL ENGINEER:	ISSUED BY:	APPROVED BY:
მ.სასანია	NKH	MS

SHEET. No	PAPER SIZE	PROJECT No	SCALE
ST-2002	A1	212P22	1:100

STATUS: CD

07.08.2024

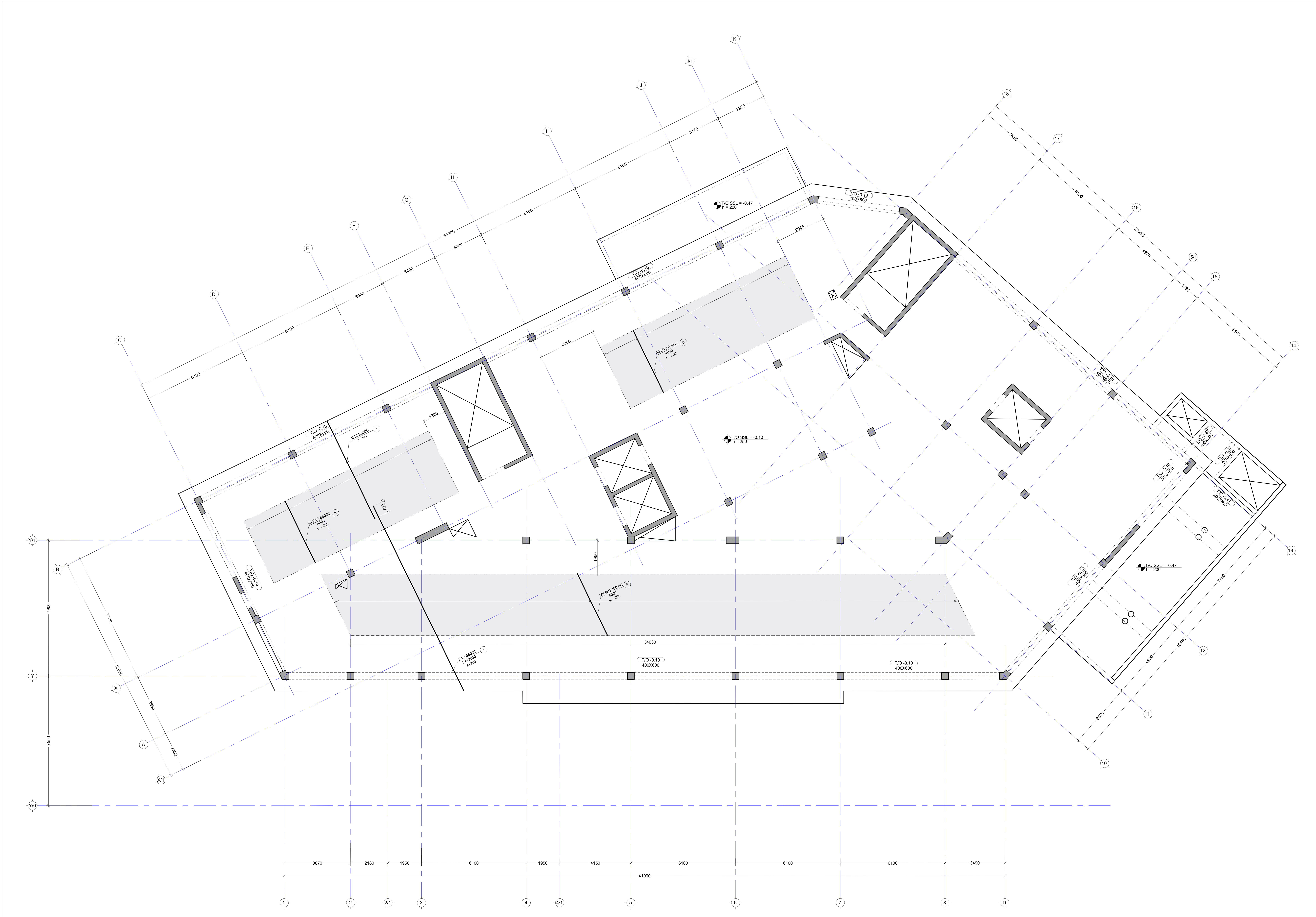

შენიშვნა:
NOTE:

No	Date	Revision	Issued by

საორიენტაციო სქემა
KEY PLAN

პროექტი
PROJECT
მრავალფუნქციური შენობა (სასტუმრო)

მისამართი
ADDRESS
ქ.თბილისი აეროპორტის ტერიტორია
ს./კ.-01.19.30.001.261

ნახაზის კოდი
DRAWG. CODE
CUB-L01-ST-2003-R00

ნახაზის დასახელება
DRWG. NAME
გად. ფილის არმირების გეგმა -0.10ნიშ.-ზე
(ქვედა შრე Yმიმ.)

CUBICON ©
DESIGN & BUILDING ENGINEERING
შპს "კუბიკონი", თბილისი, მარშალ გელოვანის გამზ. 13
ტელ: (+995 591) 116444 www.cubicon.ge

მთავარი კონსტრუქტორი: LEAD STRUCTURAL ENGINEER:	შეასრულა: ISSUED BY:	შეამოწმა APPROVED BY:
მ.საჯაია	NKH	MS
	ფორმატი PAPER SIZE A1	პროექტის №: PROJECT No 212P22
ფურცლის ნომერი SHEET. No ST-2003	სტადია STATUS CD	მასშტაბი SCALE 1:100

07.06.2024

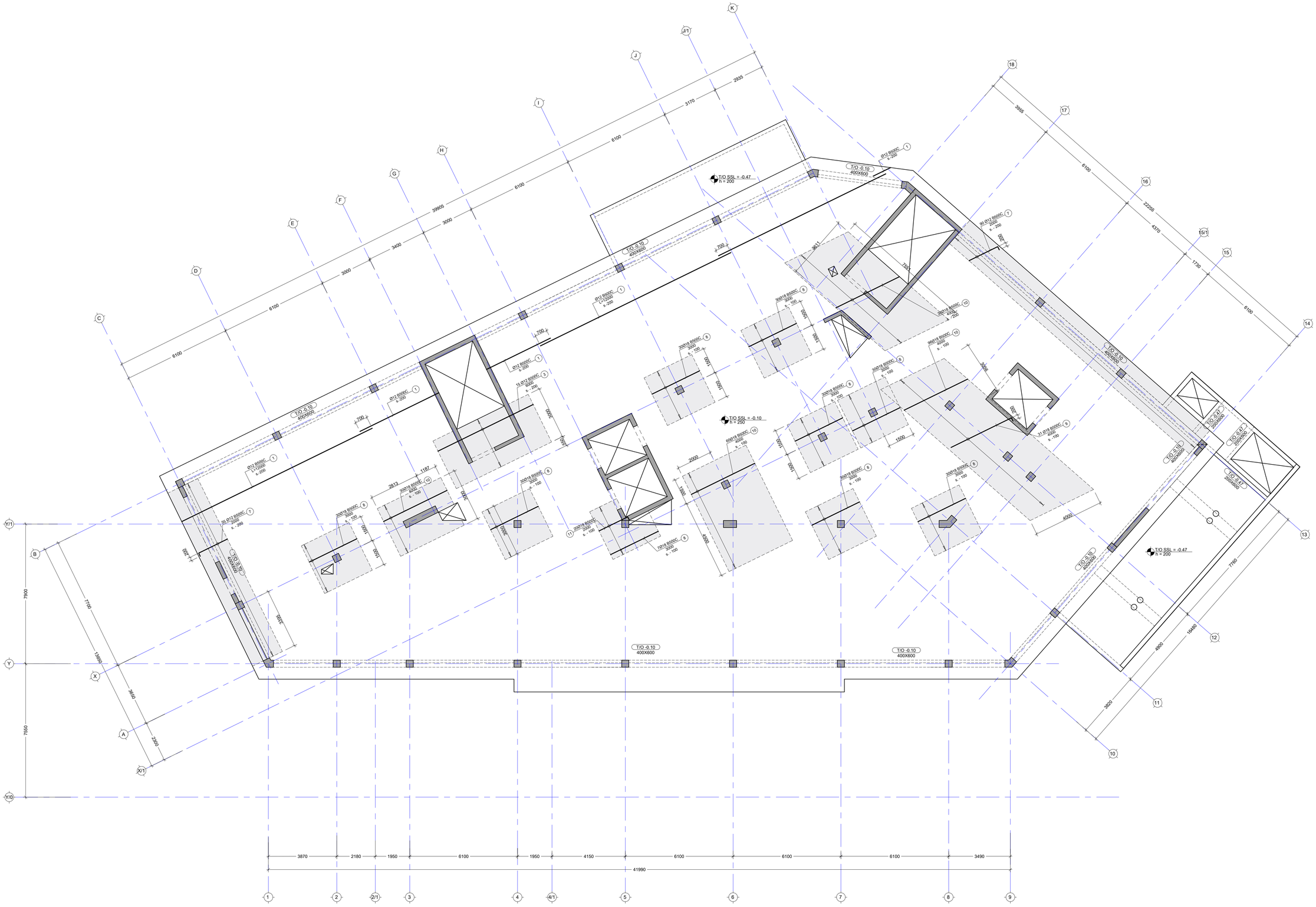
T/O SSL = -0.47
h = 200
T/O -0.10
400X600
T/O SSL = -0.10
h = 200
T/O -0.10
200X600
T/O -0.47
200X600
T/O -0.47
400X600
T/O SSL = -0.47
h = 200
T/O -0.10
400X600
T/O -0.10
400X600
T/O -0.10
400X600

20603861:
NOTE:

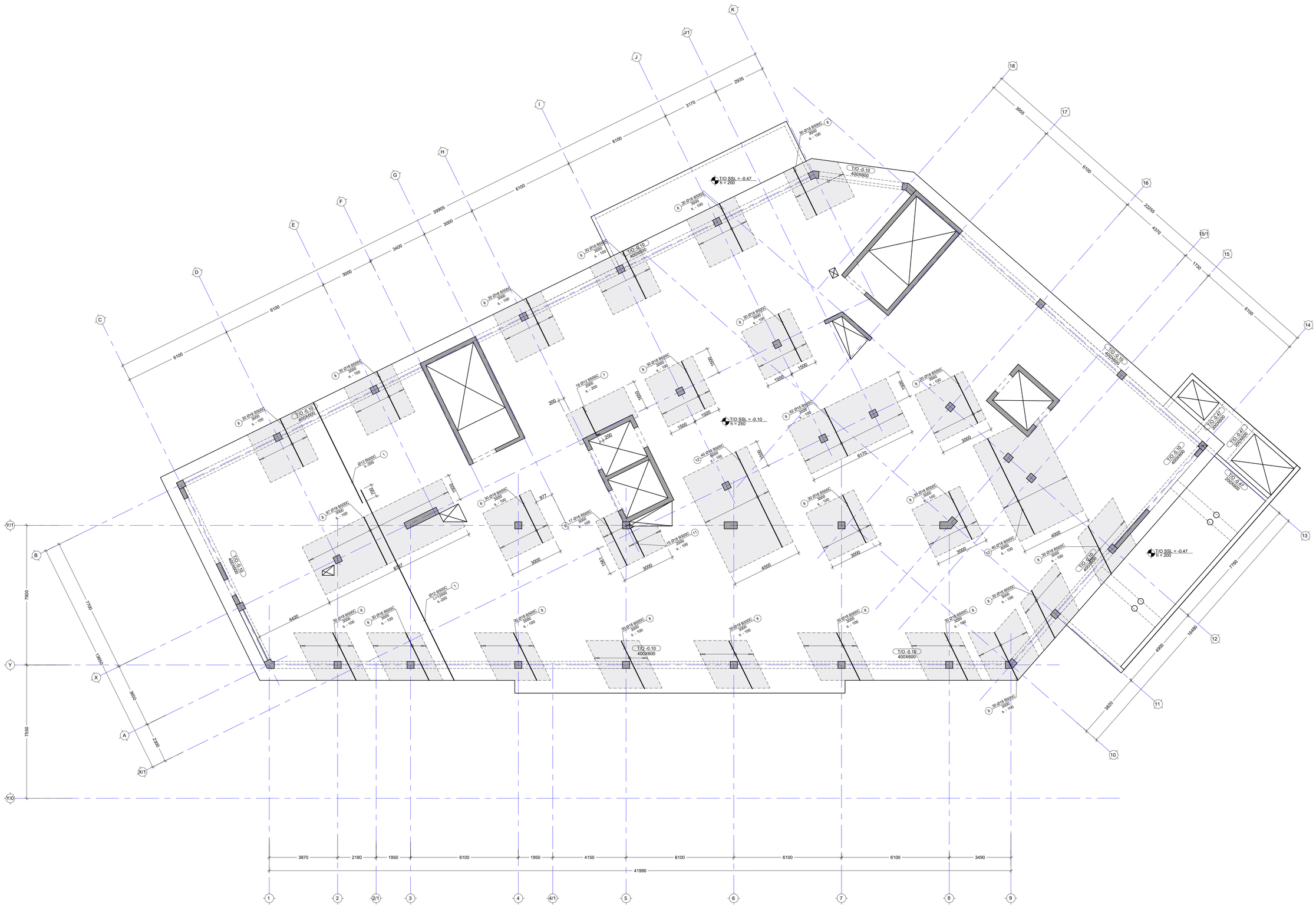

No	Date	Revision	Issued by
----	----	----	----
----	----	----	----
----	----	----	----
----	----	----	----
----	----	----	----
----	----	----	----

საკვანძო სქემა
KEY PLAN

პროექტი
PROJECT
მრავალფუნქციური შენობა (სასტუმრო)

მისამართი
ADDRESS
ქ.ბაღდათი ბატონყოფის ტერიტორია
ს/კ -01.19.30.001.261

ნახაზის კოდი
DRAWG. CODE
CUB-L01-ST-2005-R00

ნახაზის დასახელება
DRWG. NAME
ბაღ. შილის არმირების გეგმა -0.10სმ.-ზე
(ხედა მრე Y8ი8.)

CUBICON
DESIGN & BUILDING ENGINEERING
მის. ქ.ბათუმი, მცხეთის ქუჩის ბიზნეს ცენტრი 13
ტ.ნ: (+995 591) 116444 www.cubicon.ge

პასუხისმგებელი კონსტრუქციებზე: LEAD STRUCTURAL ENGINEER:	შემსრულებელი: ISSUED BY:	დამტკიცებული: APPROVED BY:
მ.საბაძის	NKH	MS
	ფორმატი PAPER SIZE: A1	პროექტის №: PROJECT No 212P22
ფურცლის ნომერი SHEET No: ST-2005	სტატუსი STATUS: CD	მასშტაბი SCALE: 1:100

07.08.2024

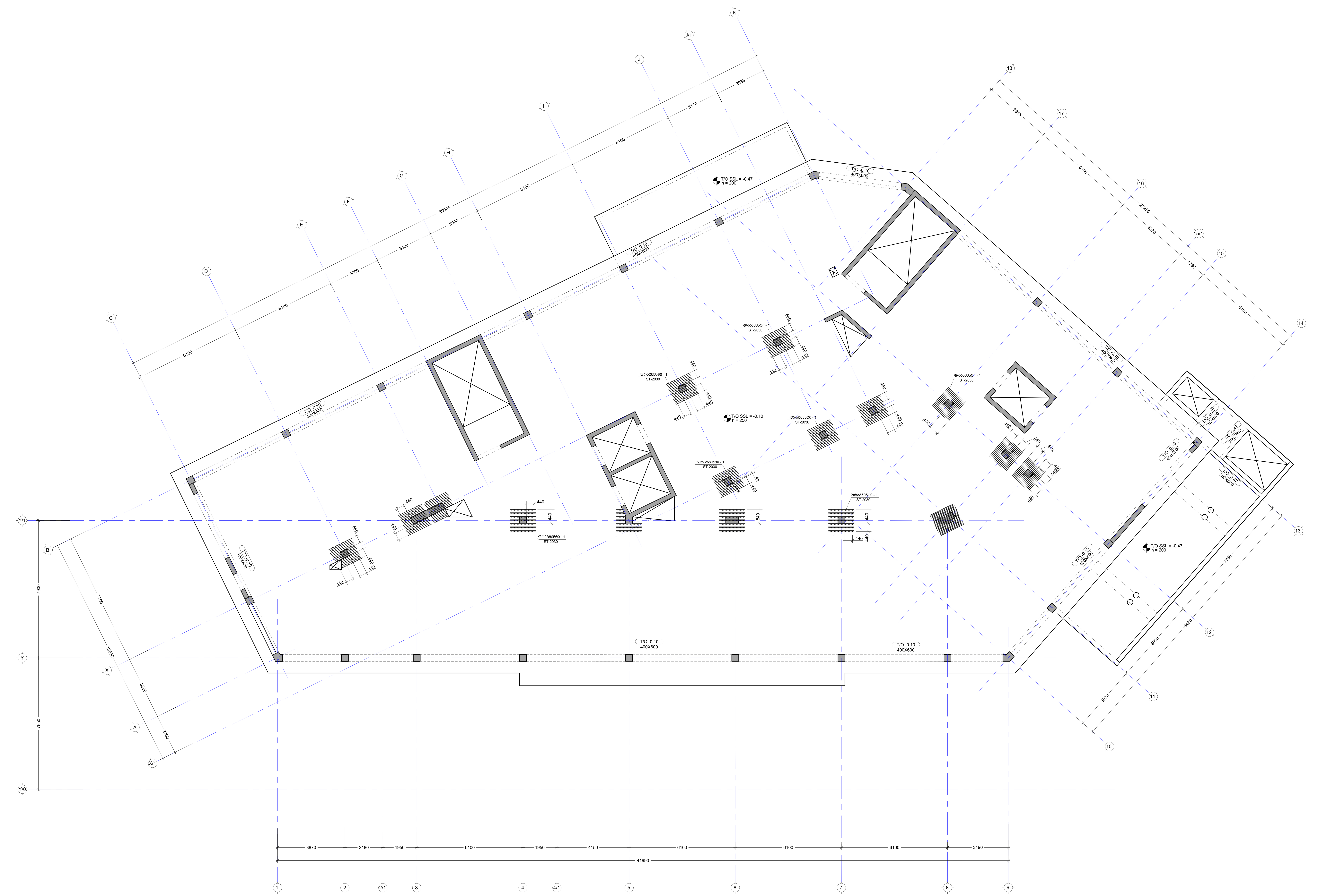

შენიშვნა:
NOTE:

No	Date	Revision	Issued by

სიტუაციური სქემა
KEY PLAN

პროექტი
PROJECT
მრავალფუნქციური შენობა (სასტუმრო)

მისამართი
ADDRESS
ქ.თბილისი აეროპორტის ტერიტორია
ს./კ.-01.19.30.001.261

ნახაზის კოდი
DRAWG. CODE
CUB-L01-ST-2006-R00

ნახაზის დასახელება
DRWG. NAME
გად. ფილის განივი არმირების გეგმა
-0.10ნიშ.-ზე

CUBICON©
DESIGN & BUILDING ENGINEERING
შპს "კუბიკონი", თბილისი, მარშალ გელოვანის გამზ. 13
ტელ: (+995 591) 116444 www.cubicon.ge

მთავარი კონსტრუქტორი: LEAD STRUCTURAL ENGINEER:	შეასრულა: ISSUED BY:	შეამოწმა APPROVED BY:
მ.საჯაია	NKH	MS
	ფორმატი PAPER SIZE: A1	პროექტის №: PROJECT No: 212P22
ფურცლის ნომერი SHEET. No: ST-2006	სტადია STATUS: CD	მასშტაბი SCALE: 1:100

07.06.2024

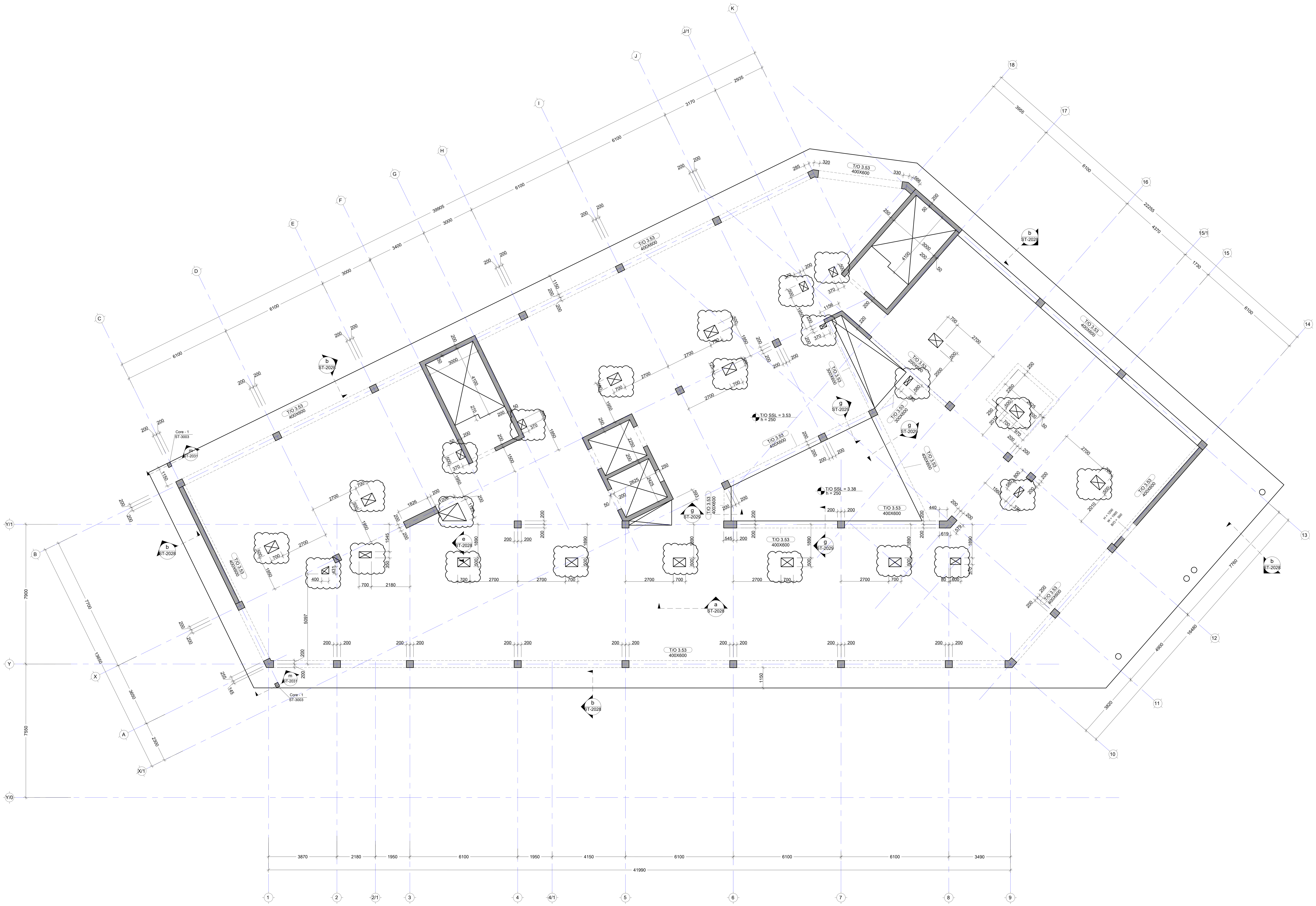

-კორექტირებული ადგილი

შენიშვნა:
NOTE:

ნახაზი დამუშავებულია 22.12.09 და 22.12.21 თარიღში მიღებული არქიტექტურის საფუძველზე

No	Date	Revision	Issued by
----	----	----	----
----	----	----	----
----	----	----	----
----	----	----	----
01	230508	დაკორექტირდა ღიობები ფილაში	NKH

სიტუაციური სქემა
KEY PLAN

პროექტი
PROJECT
მრავალფუნქციური შენობა (სასტუმრო)

მისამართი
ADDRESS
ქ.თბილისი აეროპორტის ტერიტორია
ს./კ.-01.19.30.001.261

ნახაზის კოდი
DRAWG. CODE
CUB-L02-ST-2007-R00

ნახაზის დასახელება
DRWG. NAME
გად. ფილის საყალიბე გეგმა 3.53ნიშ.-ზე

CUBICON©
DESIGN & BUILDING ENGINEERING
შპს "კუბიკონი", თბილისი, მარშალ გელოვანის გამზ. 13
ტელ: (+995 591) 116444 www.cubicon.ge

მთავარი კონსტრუქტორი: LEAD STRUCTURAL ENGINEER:	შეასრულა: ISSUED BY:	შეამოწმა APPROVED BY:
მ.საჯაია	NKH	MS
	ფორმატი PAPER SIZE: A1	პროექტის №: PROJECT No: 212P22
ფურცლის ნომერი SHEET. No: ST-2007	სტადია STATUS: CD	მასშტაბი SCALE: 1:100

07.06.2024

30603860:
NOTE:

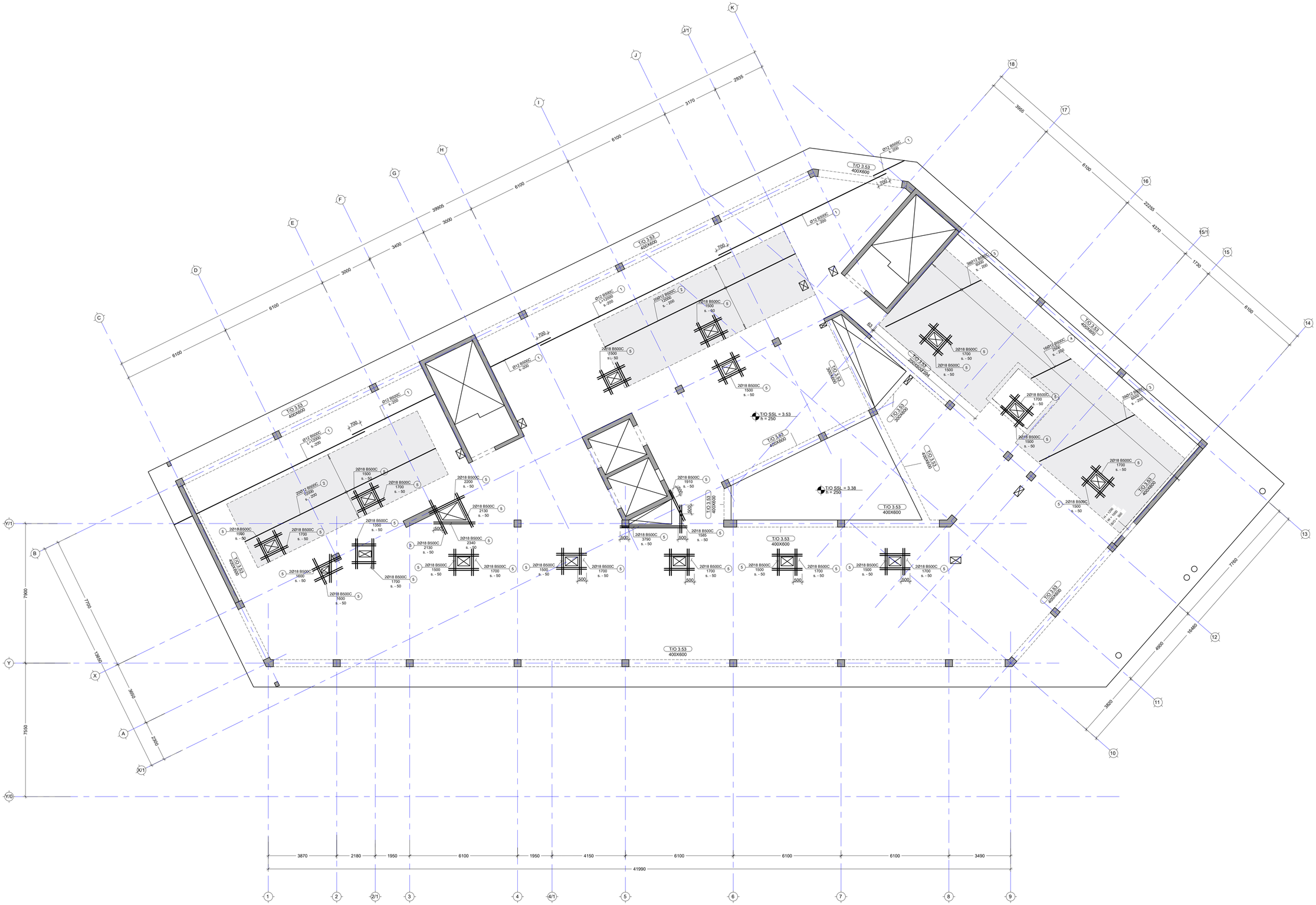
T/O 3.53
400X600
T/O SSL = 3.53
h = 250
T/O SSL = 3.38
h = 250
T/O 3.53
200X600
T/O 3.53
300X600
T/O 3.53
400X600
Ø12 B500C
L=12000
s.-200
Ø12 B500C
s.-200
700
2Ø18 B500C
1500
s. - 50
2Ø18 B500C
1700
s. - 50
2Ø18 B500C
1910
s. - 50
2Ø18 B500C
2200
s. - 50
2Ø18 B500C
2130
s. - 50
2Ø18 B500C
2340
s. - 50
2Ø18 B500C
1350
s. - 50
2Ø18 B500C
1585
s. - 50
2Ø18 B500C
1700
s. - 50
2Ø18 B500C
1500
s. - 50
2Ø18 B500C
1600
s. - 50
2Ø18 B500C
1700
s. - 50
2Ø18 B500C
1500

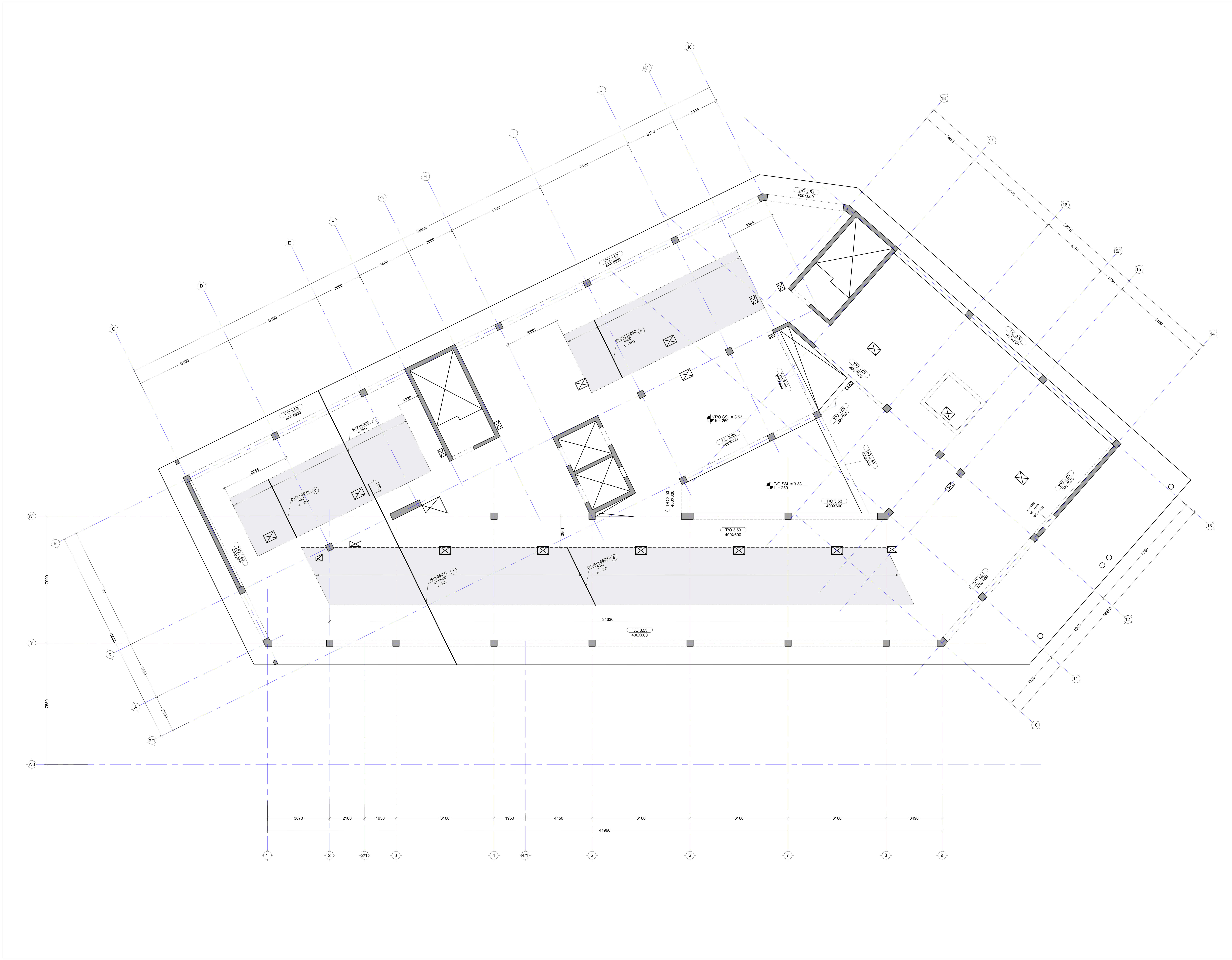

შენიშვნა:
NOTE:

No	Date	Revision	Issued by

KEY PLAN

პროექტი
PROJECT
მრავალფუნქციური შენობა (სასტუმრო)

მისამართი
ADDRESS
ქ.თბილისი აეროპორტის ტერიტორია
ს./კ.-01.19.30.001.261

ნახაზის კოდი
DRAWG. CODE
CUB-L02-ST-2009-R00

ნახაზის დასახელება
DRWG. NAME
გად. ფილის არმირების გეგმა 3.53ნიშ.-ზე
(ქვედა შრე Yმიმ.)

CUBICON©
DESIGN & BUILDING ENGINEERING
შპს "კუბიკონი", თბილისი, მარშალ გელოვანის გამზ. 13
ტელ: (+995 591) 116444 www.cubicon.ge

მთავარი კონსტრუქტორი: LEAD STRUCTURAL ENGINEER:	შეასრულა: ISSUED BY:	შეამოწმა APPROVED BY:
მ.საჯაია	NKH	MS
	ფორმატი PAPER SIZE: A1	პროექტის №: PROJECT No: 212P22
ფურცლის ნომერი SHEET. No: ST-2009	სტადია STATUS: CD	მასშტაბი SCALE: 1:100

07.06.2024

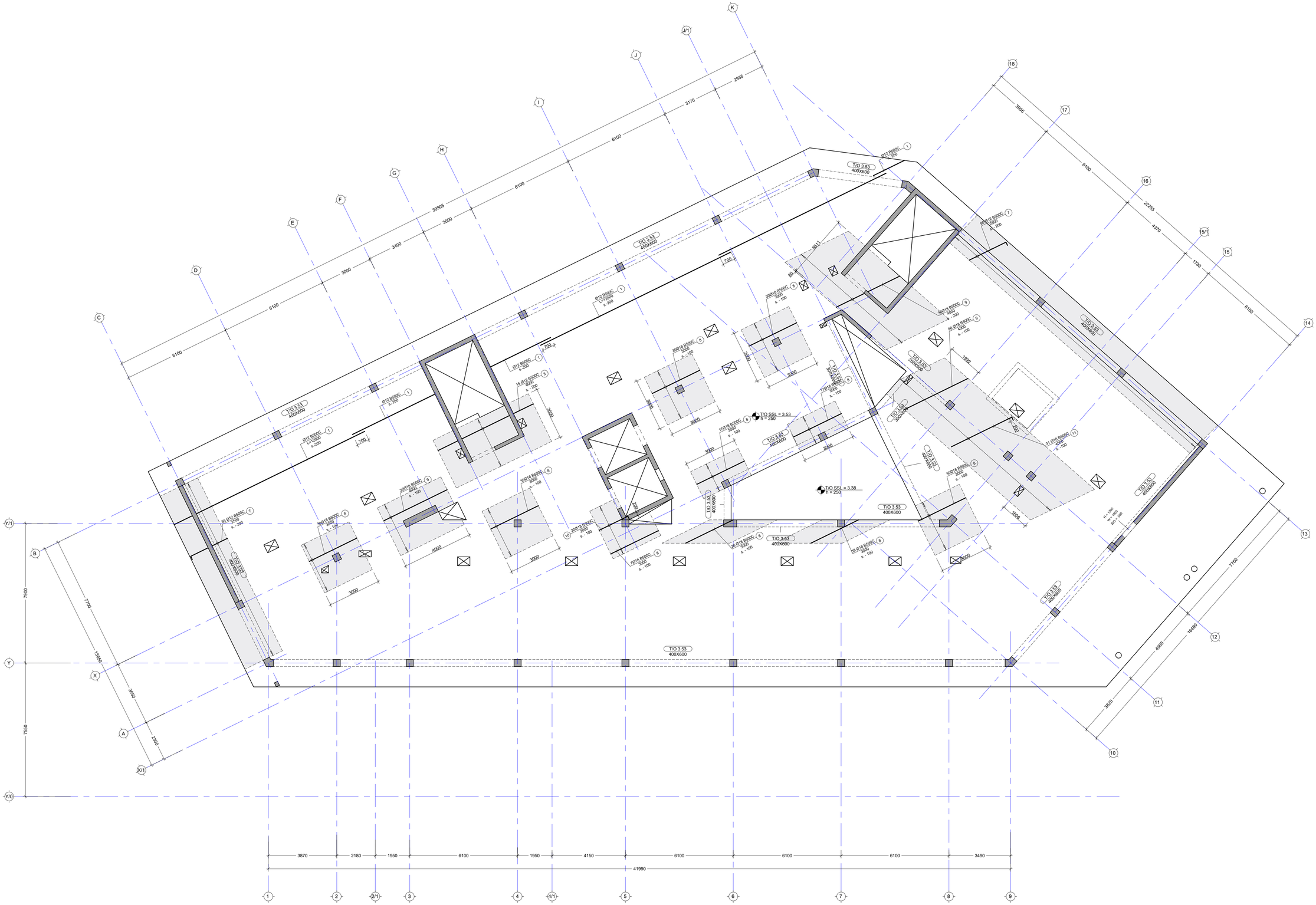
T/O 3.53
400X600
T/O SSL = 3.53
h = 250
T/O SSL = 3.38
h = 250
T/O 3.85
400X600
T/O 3.53
300X600
T/O 3.53
200X600
T/O 3.53
420X600
T/O 3.53
400X800
Ø12 B500C
s- 200
Ø12 B500C
L=10000
s- 200
Ø12 B500C
L=12000
s- 200
15 Ø12 B500C
6000
s- 200
56 Ø12 B500C
3000
s- 200
38 Ø12 B500C
3000
s- 200
30Ø18 B500C
3000
s- 100
20Ø18 B500C
3000
s- 100
17Ø18 B500C
3000
s- 100
19Ø18 B500C
3000
s- 100
38 Ø18 B500C
3000
s- 100
98 Ø18 B500C
6000
s- 100
31 Ø18 B500C
6000
s- 100
700
1700
1000
1900
3000
4000
3400
6100
3170
2935
3955
4370
1720
2200
1700
1700
1700

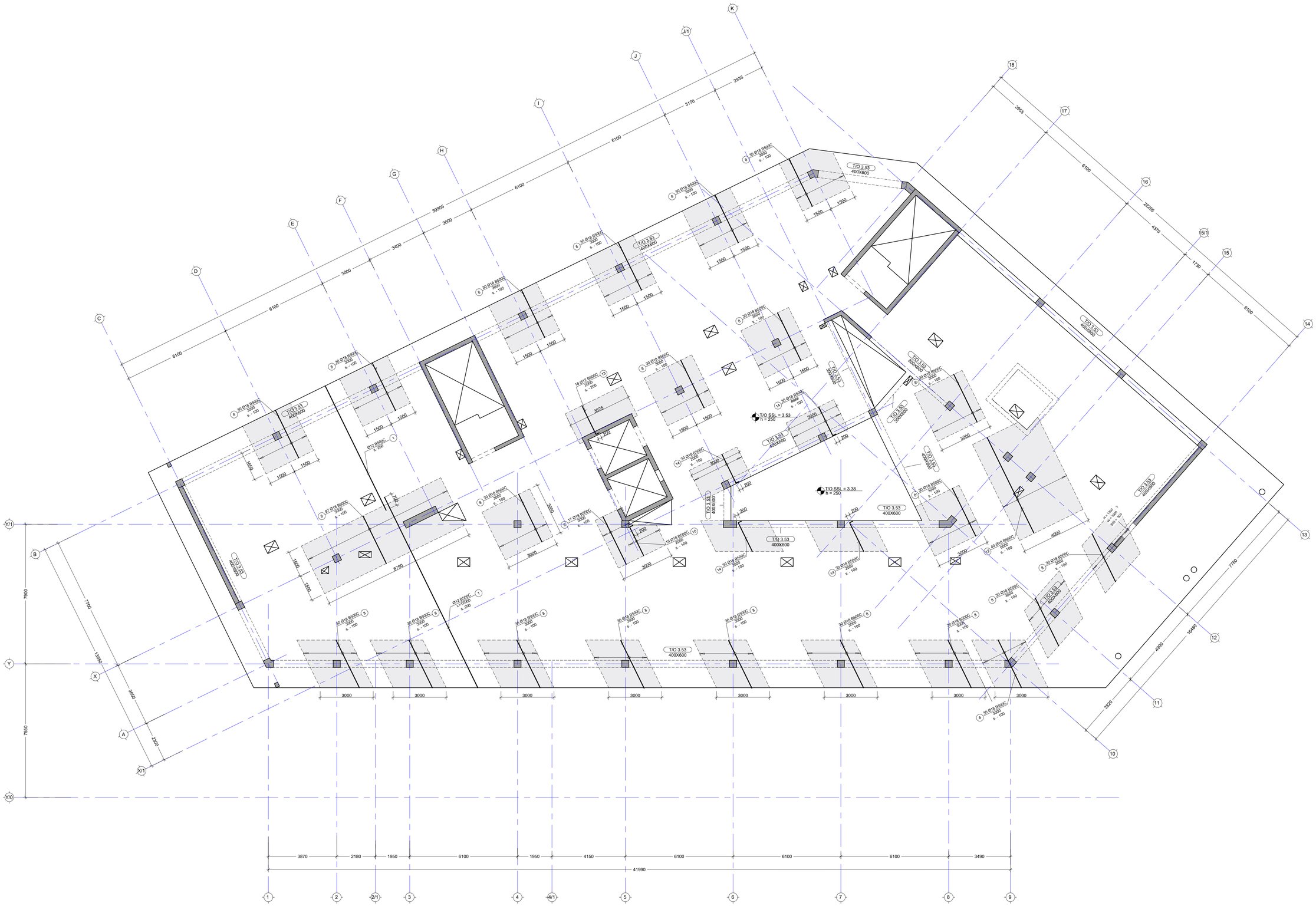

No	Date	Revision	Issued by
----	----	----	----
----	----	----	----
----	----	----	----
----	----	----	----
----	----	----	----

ბოხმატყავი ხაზები
KEY PLAN

პროექტი
PROJECT
მრავალფუნქციური შენობა (სასტუმრო)

მისამართი
ADDRESS
ქ.ბაბილისი ბატუმურობის ტერიტორია
ს/კ -01.19.30.001.261

ნახაზის კოდი
DRAWG. CODE
CUB-L02-ST-2011-R00

ნახაზის დასახელება
DRWG. NAME
ბან. შილის არმირების ბეტმა 3.53 ნიშ.-ზე
(ხედა მრე Y808.)

CUBICON
DESIGN & BUILDING ENGINEERING
მცი "კუბიკონი", მცირესა, მარჯვნ ბულვარის ნაშთ. 13
ტელ: (+995 591) 116444 www.cubicon.ge

მშენებ. კონსტრუქციები LEAD STRUCTURAL ENGINEER:	გამოშვება ISSUED BY:	შემოწმა APPROVED BY:
მ.საბაძის	NKH	MS
	ფორმატი PAPER SIZE	პროექტის № PROJECT No
	A1	212P22
ფურცლის ნომერი SHEET No	სტატუსი STATUS	მასშტაბი SCALE
ST-2011	CD	1:100

07.08.2024

ᲨᲔᲜᲘᲨᲕᲜᲐ:
NOTE:

T/O 3.53
400X600

T/O 3.53
300X600

T/O 3.85
400X600

T/O SSL = 3.53
h = 250

T/O SSL = 3.38
h = 250

ᲤᲔᲮᲕᲔᲑᲘᲡ - 1
ST-2030

440

6100 3170 2935 3995 6100 2225 4370 1730 6100

3900 3400 3000 6100 6100 3000

7900 7550

7700 13650 3650 2300

3870 2180 1950 6100 1950 4150 6100 6100 6100 3490

41990

7760 15480 4990 3820

A B C D E F G H I J J/1 K

X X/1 Y Y/1 Y/0

1 2 2/1 3 4 4/1 5 6 7 8 9 10 11 12 13 14 15 15/1 16 17 18

No	Date	Revision	Issued by
----	----	----	----
----	----	----	----
----	----	----	----
----	----	----	----
----	----	----	----

ᲡᲘᲢᲣᲐᲪᲘᲘᲡ ᲡᲥᲔᲛᲐ
KEY PLAN

ᲞᲠᲝᲔᲥᲢᲘ
PROJECT
ᲑᲠᲐᲜᲯᲐᲚᲣᲠᲘ ᲙᲝᲜᲪᲔᲠᲢᲘᲡ ᲛᲨᲔᲜᲔᲑᲐ (ᲡᲐᲡᲢᲣᲛᲠᲝ)

ᲛᲘᲛᲐᲠᲗᲣᲚᲔᲑᲐ
ADDRESS
ქ.ᲗᲑᲘᲚᲘᲡᲘ ᲐᲦᲛᲐᲨᲔᲜᲔᲑᲚᲘᲡ ᲢᲔᲠᲘᲢᲝᲠᲘᲐ
ს/კ.-01.19.30.001.261

ᲜᲐᲮᲐᲖᲘᲡ ᲙᲝᲓᲘ
DRAWG. CODE
CUB-L02-ST-2012-R00

ᲜᲐᲮᲐᲖᲘᲡ ᲓᲐᲡᲐᲮᲔᲚᲔᲑᲐ
DRWG. NAME
ᲑᲐᲓ. ᲬᲘᲚᲘᲡ ᲒᲐᲜᲘᲗ ᲐᲠᲛᲘᲠᲔᲑᲘᲡ ᲡᲮᲔᲛᲐ 3.53 ნიმ.-ზე

CUBICON
DESIGN & BUILDING ENGINEERING
ᲛᲐᲡ "ᲙᲣᲑᲘᲙᲝᲜᲘ", ᲗᲑᲘᲚᲘᲡᲘ, ᲒᲘᲠᲒᲕᲚᲘᲡ ᲒᲐᲛᲖᲘᲠᲘᲡ ᲓᲐᲜᲔ, 13
ᲢᲔᲚ: (+995 591) 118444 www.cubicon.ge

ᲛᲗᲐᲕᲐᲠᲘ ᲙᲝᲜᲡᲢᲠᲣᲥᲢᲝᲠᲘ LEAD STRUCTURAL ENGINEER:	ᲒᲐᲛᲝᲨᲕᲔᲑᲣᲚᲘᲐ ISSUED BY:	ᲓᲐᲛᲢᲙᲘᲪᲔᲑᲣᲚᲘᲐ APPROVED BY:
მ.ᲡᲐᲡᲐᲜᲘᲫᲔ	NKH	MS
	ᲤᲝᲠᲛᲐᲢᲘ PAPER SIZE: A1	ᲞᲠᲝᲔᲥᲢᲘᲡ ᲜᲝᲛᲔᲠᲘ PROJECT No: 212P22
ᲤᲝᲠᲛᲐᲢᲘᲡ ᲜᲝᲛᲔᲠᲘ SHEET. No: ST-2012	ᲡᲢᲐᲢᲣᲡᲘ STATUS: CD	ᲛᲐᲡᲨᲢᲐᲑᲘ SCALE: 1:100

07.08.2024

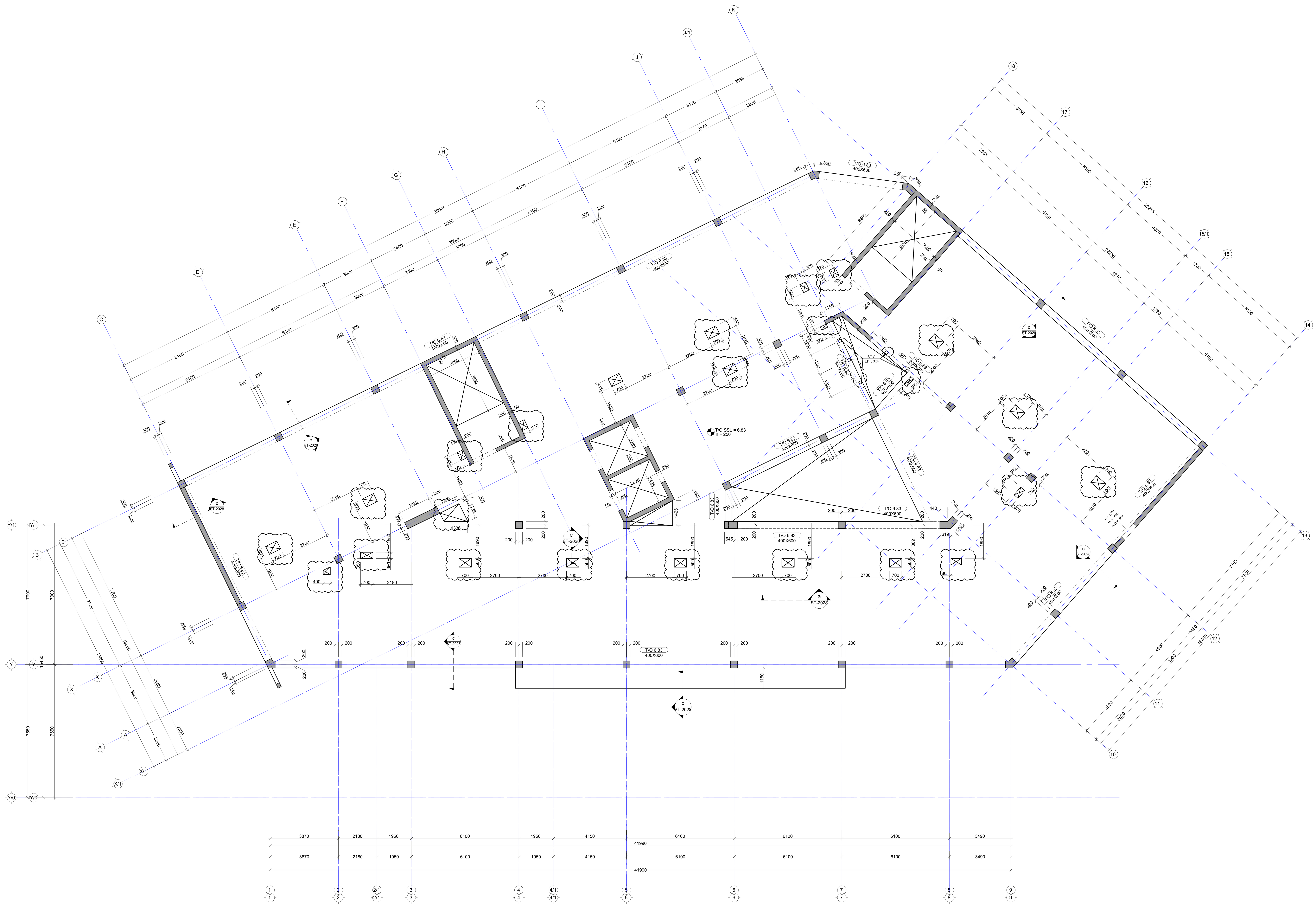

შენიშვნა:
NOTE:

ნახაზი დამუშავებულია 22.12.09 და 22.12.21 თარიღში მიღებული არქიტექტურის საფუძველზე

-კორექტირებული ადგილი

No	Date	Revision	Issued by
----	----	----	----
----	----	----	----
----	----	----	----
----	----	----	----
01	230508	დაკორექტირდა ფილაში ღიობები	NKH

სიტუაციური სქემა
KEY PLAN

პროექტი
PROJECT
მრავალფუნქციური შენობა (სასტუმრო)

მისამართი
ADDRESS
ქ.თბილისი აეროპორტის ტერიტორია
ს./კ.-01.19.30.001.261

ნახაზის კოდი
DRAWG. CODE
CUB-L03-ST-2013-R00

ნახაზის დასახელება
DRWG. NAME
გად. ფილის საყალიბე გეგმა 6.83ნიშ.-ზე

CUBICON©
DESIGN & BUILDING ENGINEERING

შპს "კუბიკონი", თბილისი, მარშალ გელოვანის გამზ. 13
ტელ: (+995 591) 116444 www.cubicon.ge

მთავარი კონსტრუქტორი:
LEAD STRUCTURAL ENGINEER:
მ.საჯაია

შეასრულა:
ISSUED BY:
NKH

შეამოწმა
APPROVED BY:
MS

ფორმატი
PAPER SIZE
A1

პროექტის №:
PROJECT No
212P22

ფურცლის ნომერი
SHEET. No
ST-2013

სტადია
STATUS
CD

მასშტაბი
SCALE
1:100

07.06.2024

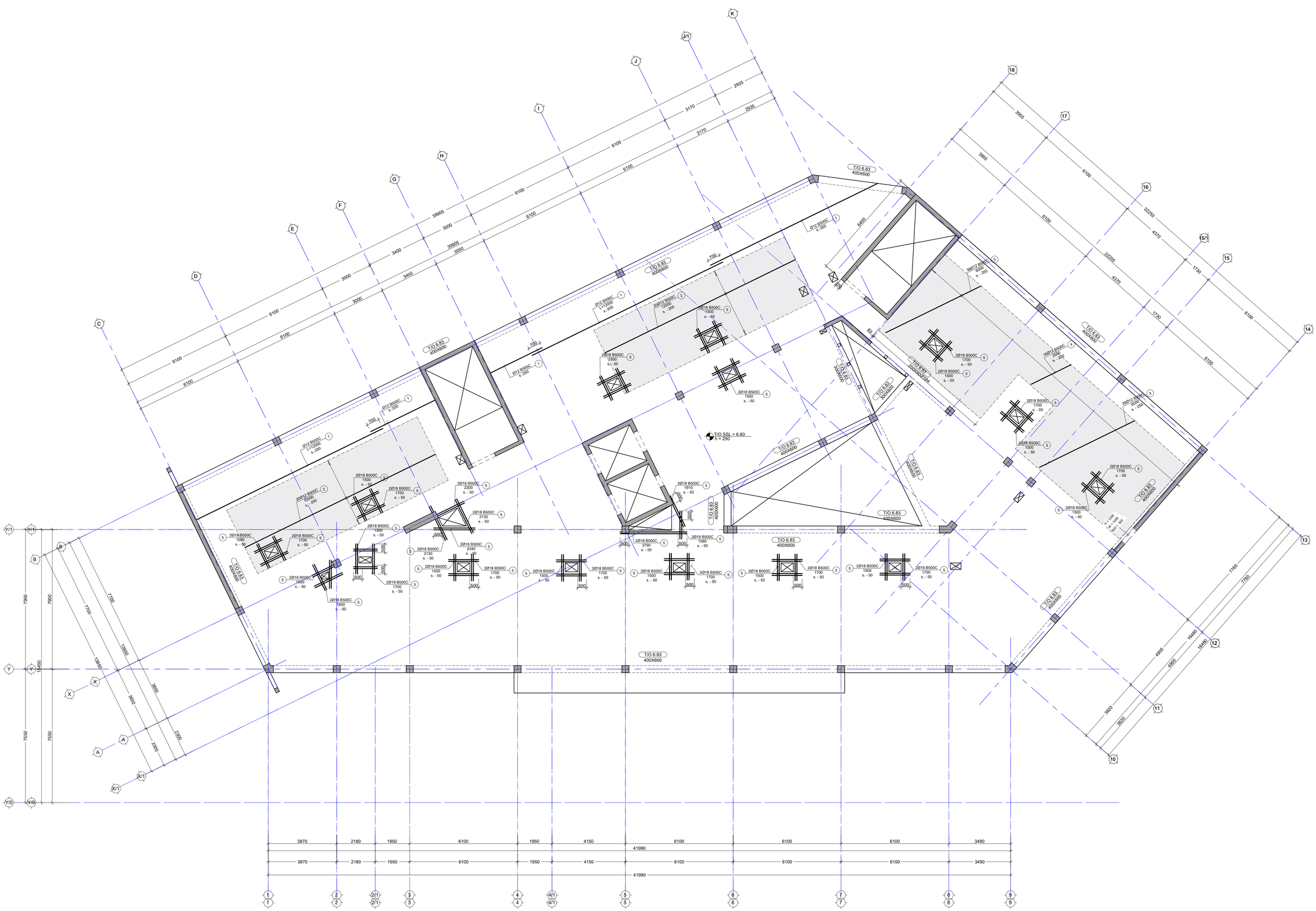
T/O SSL = 6.83
h = 250
T/O 6.83
400X600
T/O 6.83
300X600
T/O 6.83
200X600
T/O 6.83
400X600
Ø12 B500C
L=12000
s.-200
Ø12 B500C
s.-300
2Ø12 B500C
1700
s.-200
2Ø18 B500C
1500
s.-50
2Ø18 B500C
1700
s.-50
2Ø18 B500C
1910
s.-50
2Ø18 B500C
2200
s.-50
2Ø18 B500C
2130
s.-50
2Ø18 B500C
2340
s.-50
2Ø18 B500C
1350
s.-50
2Ø18 B500C
1500
s.-50
2Ø18 B500C
1600
s.-50
2Ø18 B500C
1585
s.-50
2Ø18 B500C
3790
s.-50
2Ø18 B500C
1700
s.-50
2Ø18 B500C
1700
s.-50
2Ø18 B500C
1500

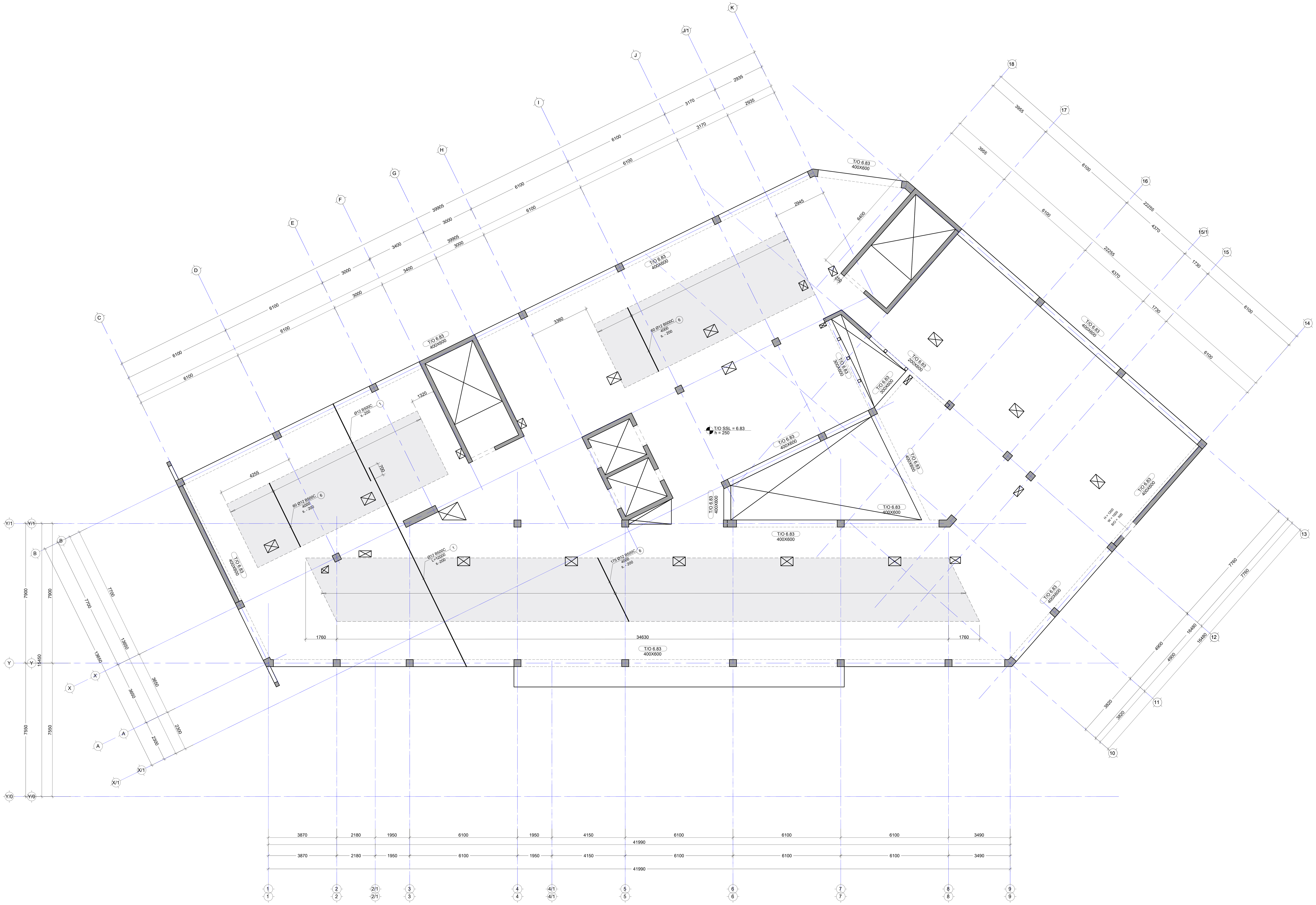

შენიშვნა:
NOTE:

No	Date	Revision	Issued by
----	----	----	----
----	----	----	----
----	----	----	----
----	----	----	----
----	----	----	----

სიტუაციური სქემა
KEY PLAN

პროექტი
PROJECT
მრავალფუნქციური შენობა (სასტუმრო)

მისამართი
ADDRESS
ქ.თბილისი აეროპორტის ტერიტორია
ს./კ.-01.19.30.001.261

ნახაზის კოდი
DRAWG. CODE
CUB-L03-ST-2015-R00

ნახაზის დასახელება
DRWG. NAME
გად. ფილის არმირების გეგმა 6.83 ნიშ.-ზე
(ქვედა შრე Yმიმ.)

CUBICON©
DESIGN & BUILDING ENGINEERING

შპს "კუბიკონი", თბილისი, მარშალ გელოვანის გამზ. 13
ტელ: (+995 591) 116444 www.cubicon.ge

მთავარი კონსტრუქტორი: LEAD STRUCTURAL ENGINEER:	შეასრულა: ISSUED BY:	შეამოწმა APPROVED BY:
მ.საჯაია	NKH	MS
	ფორმატი PAPER SIZE: A1	პროექტის №: PROJECT No: 212P22
ფურცლის ნომერი SHEET. No: ST-2015	სტადია STATUS: CD	მასშტაბი SCALE: 1:100

07.06.2024

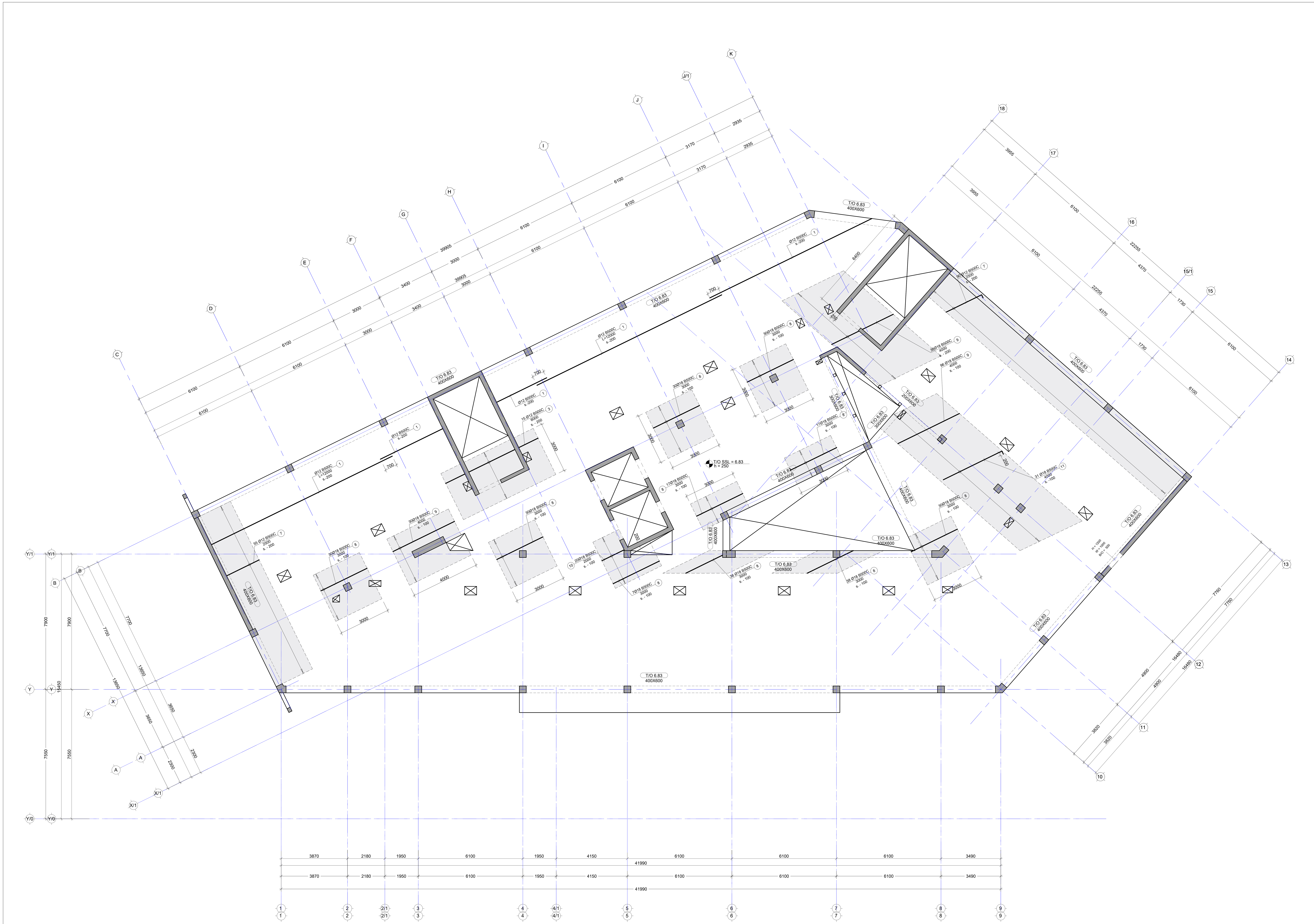

შენიშვნა:
NOTE:

No	Date	Revision	Issued by

საორიენტაციო გეგმა
KEY PLAN

პროექტი
PROJECT
მრავალფუნქციური შენობა (სასტუმრო)

მისამართი
ADDRESS
ქ.თბილისი აეროპორტის ტერიტორია
ს./კ.-01.19.30.001.261

ნახაზის კოდი
DRAWG. CODE
CUB-L03-ST-2016-R00

ნახაზის დასახელება
DRWG. NAME
გად. ფილის არმირების გეგმა 6.83 ნიშ.-ზე
(ზედა შრე Xმიმ.)

CUBICON ©
DESIGN & BUILDING ENGINEERING

შპს "კუბიკონი", თბილისი, მარშალ გელოვანის გამზ. 13
ტელ: (+995 591) 116444 www.cubicon.ge

მთავარი კონსტრუქტორი: LEAD STRUCTURAL ENGINEER:	შეასრულა: ISSUED BY:	შეამოწმა APPROVED BY:
მ.საჯაია	NKH	MS
	ფორმატი PAPER SIZE A1	პროექტის №: PROJECT No 212P22
ფურცლის ნომერი SHEET. No ST-2016	სტადია STATUS CD	მასშტაბი SCALE 1:100

07.06.2024



შენიშვნა:
NOTE:

No	Date	Revision	Issued by

საკვანძო სქემა
KEY PLAN

პროექტი
PROJECT
მრავალფუნქციური შენობა (სასტუმრო)

მისამართი
ADDRESS
ქ.თბილისი აეროპორტის ტერიტორია
ს./კ.-01.19.30.001.261

ნახაზის კოდი
DRAWG. CODE
CUB-L03-ST-2017-R00

ნახაზის დასახელება
DRWG. NAME
გად. ფილის არმირების გეგმა 6.83 ნიშ.-ზე
(ზედა შრე Yმიმ.)

CUBICON©
DESIGN & BUILDING ENGINEERING

შპს "კუბიკონი", თბილისი, მარშალ გელოვანის გამზ. 13
ტელ: (+995 591) 116444 www.cubicon.ge

მთავარი კონსტრუქტორი: LEAD STRUCTURAL ENGINEER:	შეასრულა: ISSUED BY:	შეამოწმა APPROVED BY:
მ.საჯაია	NKH	MS
	ფორმატი PAPER SIZE: A1	პროექტის №: PROJECT No: 212P22

ფურცლის ნომერი SHEET. No	სტადია STATUS	მასშტაბი SCALE
ST-2017	CD	1:100

07.06.2024

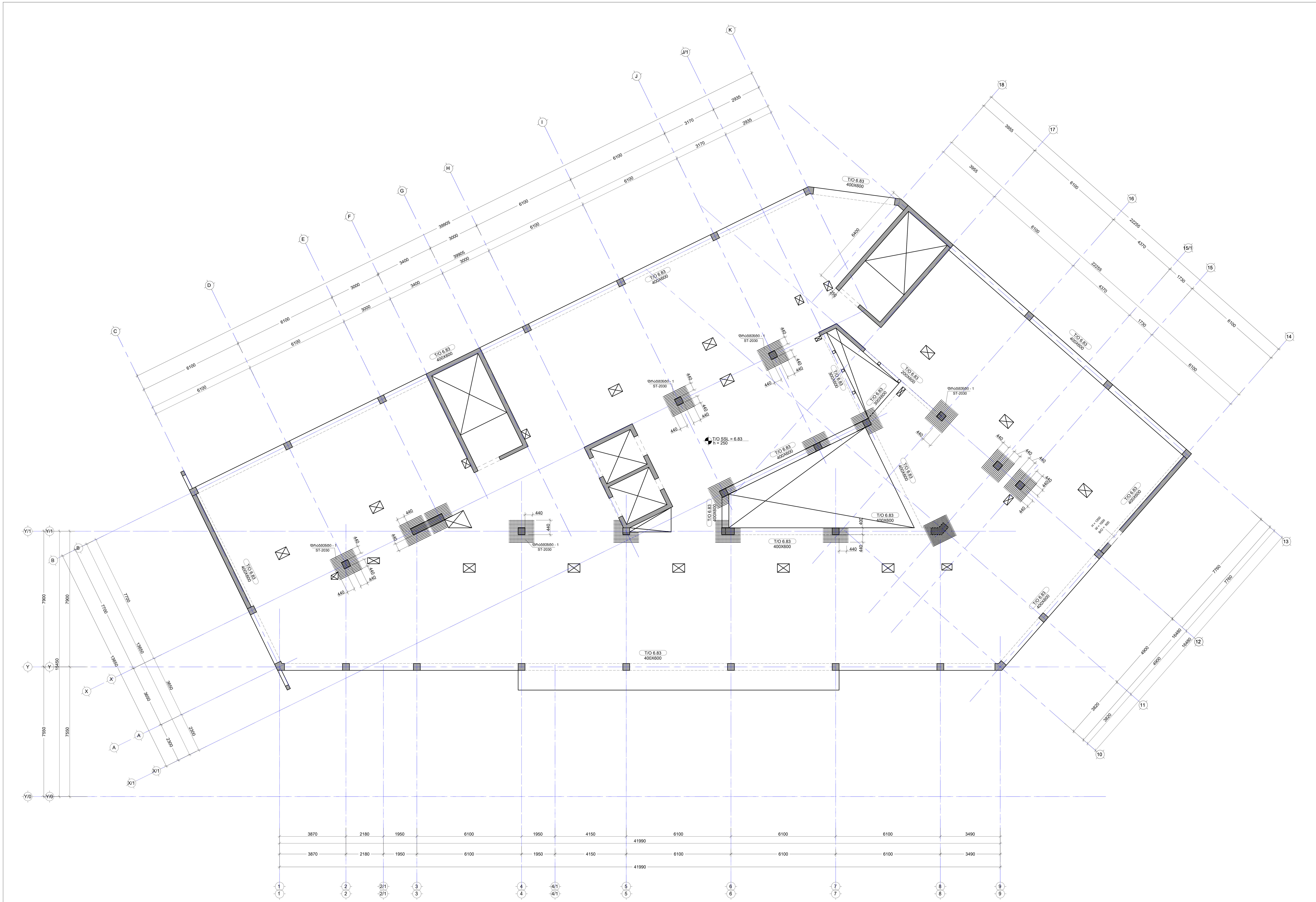

შენიშვნა:
NOTE:

No	Date	Revision	Issued by

KEY PLAN

პროექტი
PROJECT
მრავალფუნქციური შენობა (სასტუმრო)

მისამართი
ADDRESS
ქ.თბილისი აეროპორტის ტერიტორია
ს./კ.-01.19.30.001.261

ნახაზის კოდი
DRAWG. CODE
CUB-L03-ST-2018-R00

ნახაზის დასახელება
DRWG. NAME
გად. ფილის განივი არმირების გეგმა 6.83 ნიშ.-ზე

CUBICON ©
DESIGN & BUILDING ENGINEERING
შპს "კუბიკონი", თბილისი, მარშალ გელოვანის გამზ. 13
ტელ: (+995 591) 116444 www.cubicon.ge

მთავარი კონსტრუქტორი: LEAD STRUCTURAL ENGINEER:	შეასრულა: ISSUED BY:	შეამოწმა APPROVED BY:
მ.საჯაია	NKH	MS
	ფორმატი PAPER SIZE A1	პროექტის №: PROJECT No 212P22
ფურცლის ნომერი SHEET. No ST-2018	სტადია STATUS CD	მასშტაბი SCALE 1:100

07.06.2024

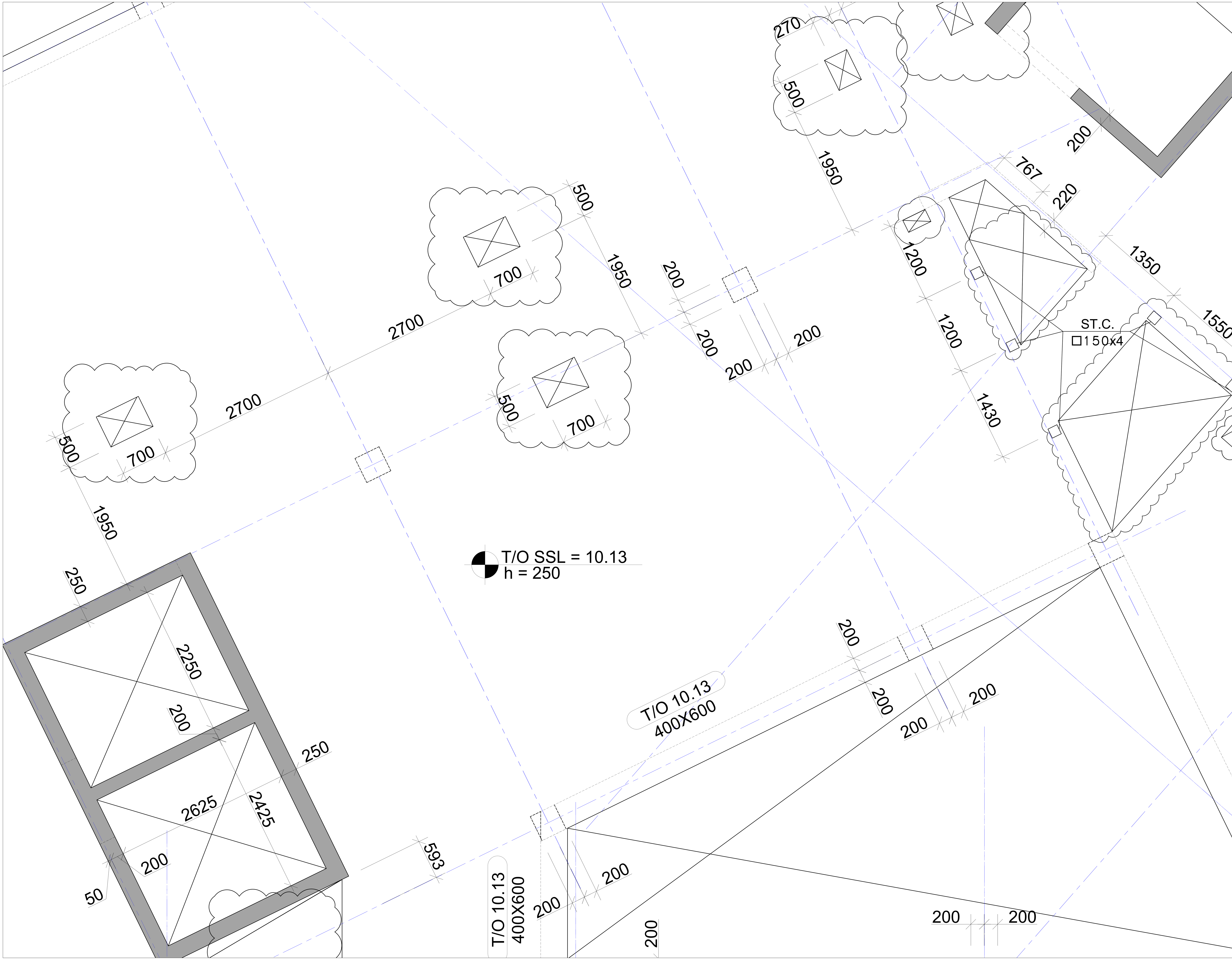

შენიშვნა:
NOTE:

ნახაზი დამუშავებულია 22.12.09 და 22.12.21 თარიღში მიღებული არქიტექტურის საფუძველზე

-კორექტირებული ადგილი

No	Date	Revision	Issued by
----	----	----	----
----	----	----	----
----	----	----	----
----	----	----	----
01	230508	დაკორექტირდა ფილაში ღიობები	NKH

სიტუაციური სქემა
KEY PLAN

პროექტი
PROJECT
მრავალფუნქციური შენობა (სასტუმრო)

მისამართი
ADDRESS
ქ.თბილისი აეროპორტის ტერიტორია
ს./კ.-01.19.30.001.261

ნახაზის კოდი
DRAWG. CODE
CUB-L04-ST-2019-R00

ნახაზის დასახელება
DRWG. NAME
გად. ფილის საყალიბე გეგმა 10.13ნიშ.-ზე

CUBICON©
DESIGN & BUILDING ENGINEERING
შპს "კუბიკონი", თბილისი, მარშალ გელოვანის გამზ. 13
ტელ: (+995 591) 116444 www.cubicon.ge

მთავარი კონსტრუქტორი: LEAD STRUCTURAL ENGINEER:	შეასრულა: ISSUED BY:	შეამოწმა APPROVED BY:
მ.საჯაია	NKH	MS
	ფორმატი PAPER SIZE: A1	პროექტის №: PROJECT No: 212P22
ფურცლის ნომერი SHEET. No: ST-2019	სტადია STATUS: CD	მასშტაბი SCALE: 1:100

07.06.2024

T/O 10.13
400X600

T/O SSL = 10.13
h = 250

Ø12 B500C
s.-200

Ø12 B500C
L=12000
s.-200

2Ø12 B500C
12000
s.-200

2Ø18 B500C
1500
s.- 50

2Ø18 B500C
1700
s.- 50

2Ø18 B500C
1910
s.- 50

2Ø18 B500C
2200
s.- 50

2Ø18 B500C
2130
s.- 50

2Ø18 B500C
2340
s.- 50

2Ø18 B500C
1350
s.- 50

2Ø18 B500C
1500
s.- 50

2Ø18 B500C
1585
s.- 50

2Ø18 B500C
3790
s.- 50

2Ø18 B500C
1600
s.- 50

2Ø18 B500C
1590
s.- 50

2Ø18 B500C
1700
s.- 50

2Ø18 B500C
1700
s.- 50

2Ø18 B500C
1500

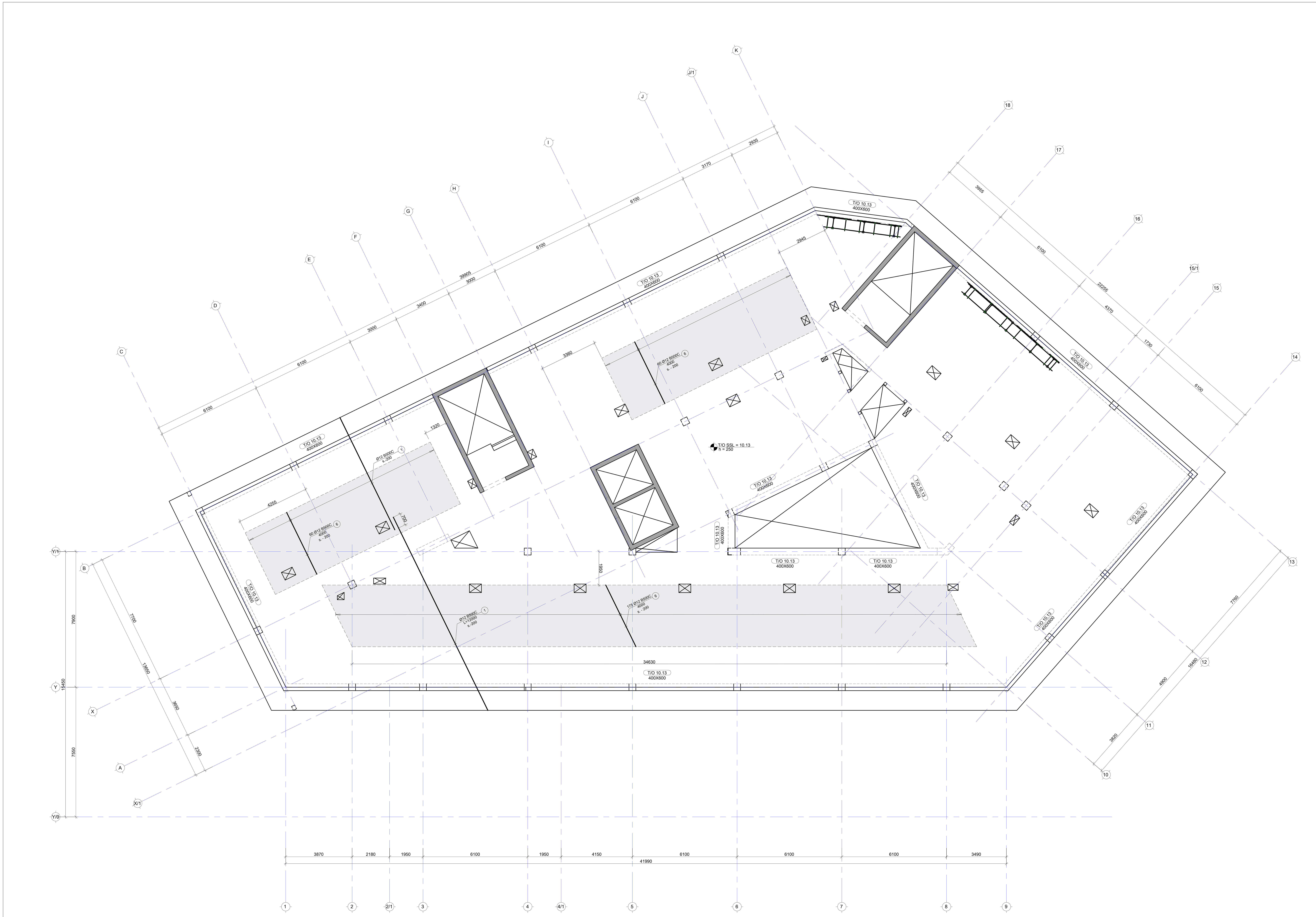

NOTE:

No	Date	Revision	Issued by

KEY PLAN

პროექტი PROJECT	მრავალფუნქციური შენობა (სასტუმრო)
მისამართი ADDRESS	ქ.თბილისი აეროპორტის ტერიტორია ს./კ.-01.19.30.001.261
ნახაზის კოდი DRAWG. CODE	CUB-L04-ST-2021-R00
ნახაზის დასახელება DRWG. NAME	გად. ფილის არმირების გეგმა 10.13 ნიშ.-ზე (ქვედა შრე Yმიმ.)

CUBICON DESIGN & BUILDING ENGINEERING

შპს "კუბიკონი", თბილისი, მარშალ გელოვანის გამზ. 13
ტელ: (+995 591) 116444 www.cubicon.ge

მთავარი კონსტრუქტორი: LEAD STRUCTURAL ENGINEER: მ.საჯაია	შეასრულა: ISSUED BY: NKH	შეამოწმა APPROVED BY: MS
	ფორმატი PAPER SIZE A1	პროექტის №: PROJECT No 212P22
ფურცლის ნომერი SHEET. No ST-2021	სტადია STATUS CD	მასშტაბი SCALE 1:100

07.06.2024

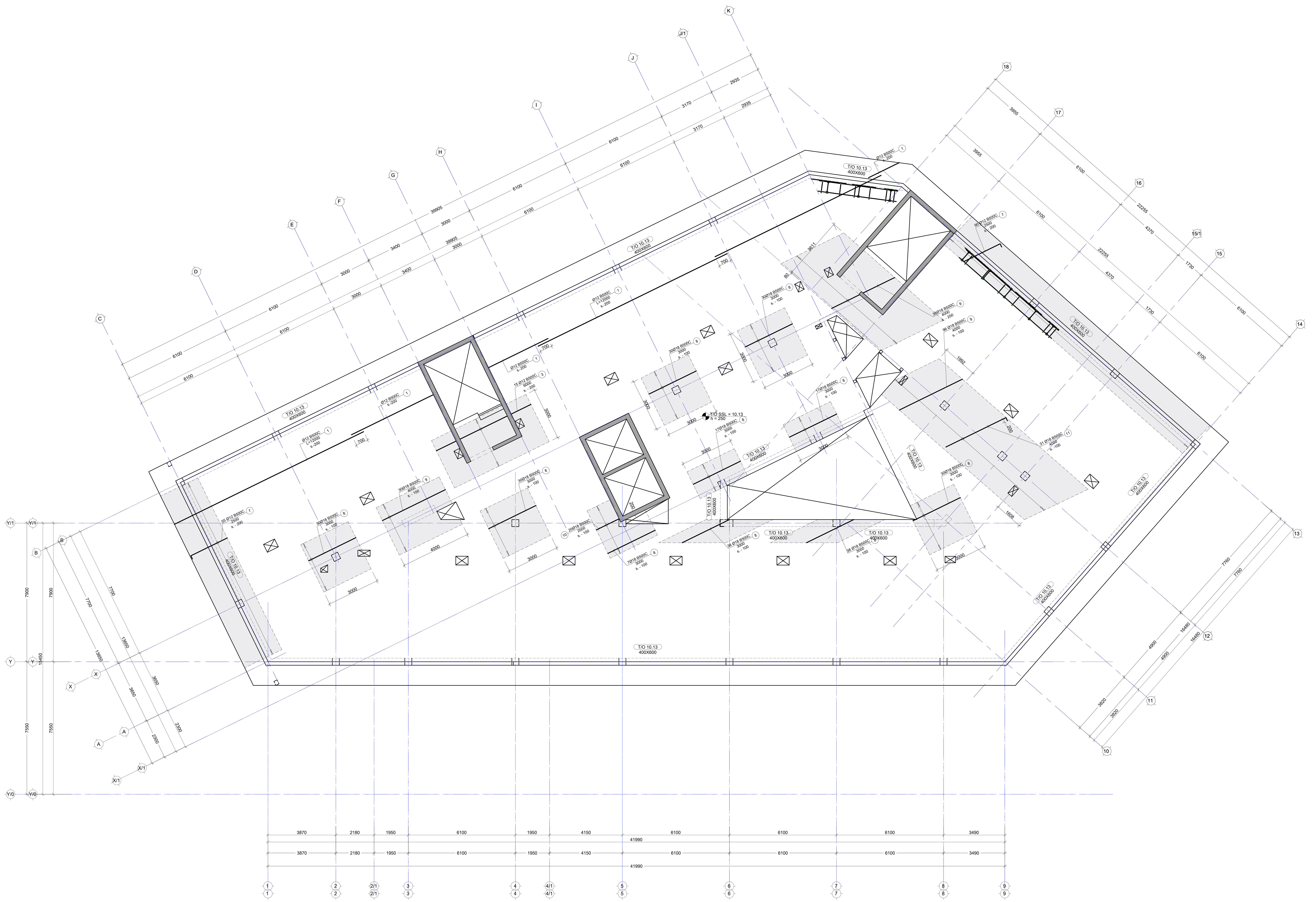

შენიშვნა:
NOTE:

No	Date	Revision	Issued by

საგეგმო სქემა
KEY PLAN

პროექტი
PROJECT
მრავალფუნქციური შენობა (სასტუმრო)

მისამართი
ADDRESS
ქ.თბილისი აეროპორტის ტერიტორია
ს./კ.-01.19.30.001.261

ნახაზის კოდი
DRAWG. CODE
CUB-L04-ST-2022-R00

ნახაზის დასახელება
DRWG. NAME
გად. ფილის არმირების გეგმა 10.13 ნიშ.-ზე
(ზედა შრე Xმიმ.)

CUBICON ©
DESIGN & BUILDING ENGINEERING
შპს "კუბიკონი", თბილისი, მარშალ გელოვანის გამზ. 13
ტელ: (+995 591) 116444 www.cubicon.ge

მთავარი კონსტრუქტორი: LEAD STRUCTURAL ENGINEER:	შეასრულა: ISSUED BY:	შეამოწმა APPROVED BY:
მ.საჯაია	NKH	MS
	ფორმატი PAPER SIZE A1	პროექტის №: PROJECT No 212P22
ფურცლის ნომერი SHEET. No ST-2022	სტადია STATUS CD	მასშტაბი SCALE 1:100

07.06.2024

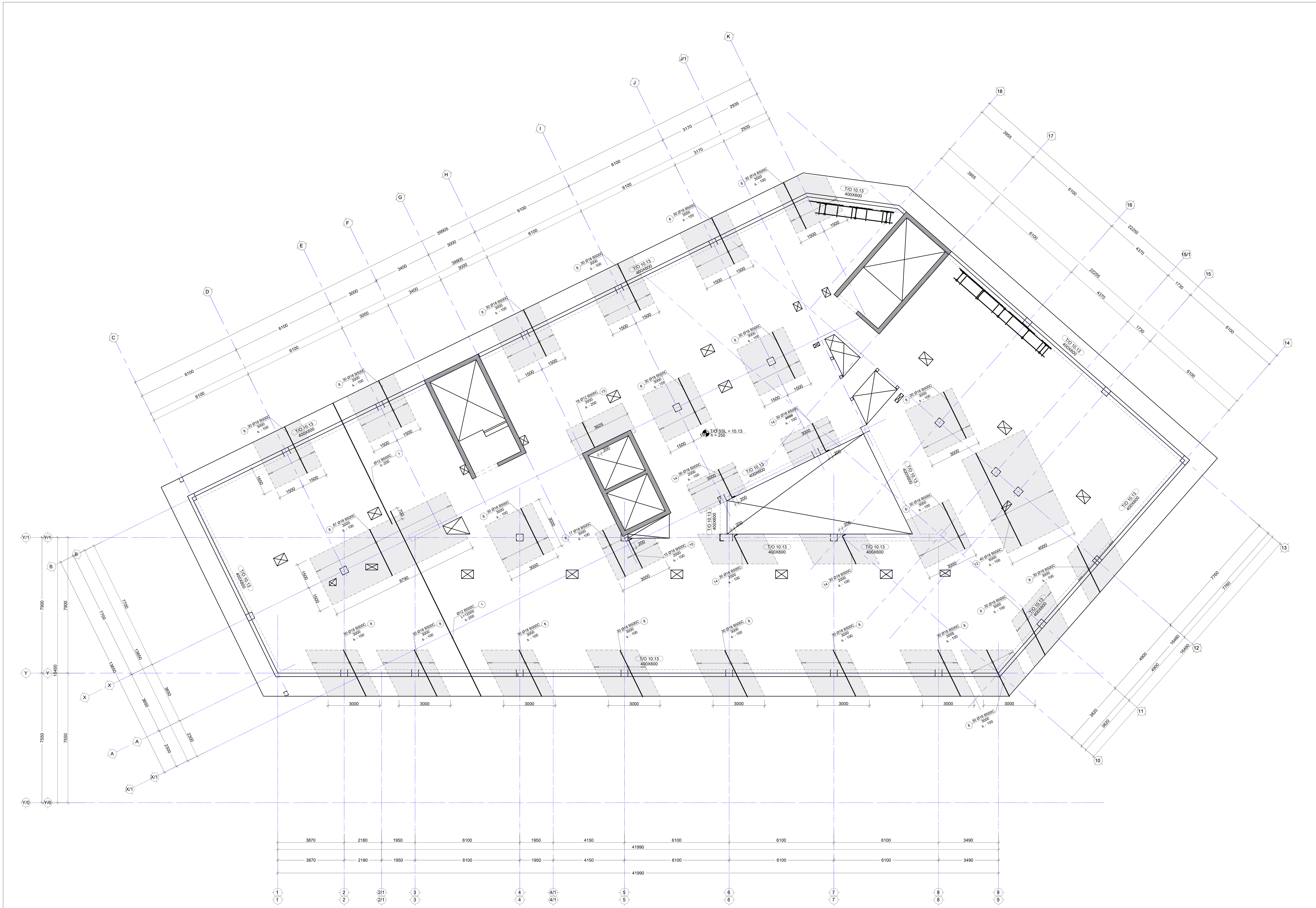

შენიშვნა:
NOTE:

No	Date	Revision	Issued by

KEY PLAN

პროექტი
PROJECT
მრავალფუნქციური შენობა (სასტუმრო)

მისამართი
ADDRESS
ქ.თბილისი აეროპორტის ტერიტორია
ს./კ.-01.19.30.001.261

ნახაზის კოდი
DRAWG. CODE
CUB-L04-ST-2023-R00

ნახაზის დასახელება
DRWG. NAME
გად. ფილის არმირების გეგმა 10.13 ნიშ.-ზე
(ზედა შრე Yმიმ.)

CUBICON
DESIGN & BUILDING ENGINEERING
შპს "კუბიკონი", თბილისი, მარშალ გელოვანის გამზ. 13
ტელ: (+995 591) 116444 www.cubicon.ge

მთავარი კონსტრუქტორი: LEAD STRUCTURAL ENGINEER:	შეასრულა: ISSUED BY:	შეამოწმა APPROVED BY:
მ.საჯაია	NKH	MS
	ფორმატი PAPER SIZE: A1	პროექტის №: PROJECT No: 212P22
ფურცლის ნომერი SHEET. No: ST-2023	სტადია STATUS: CD	მასშტაბი SCALE: 1:100

07.06.2024

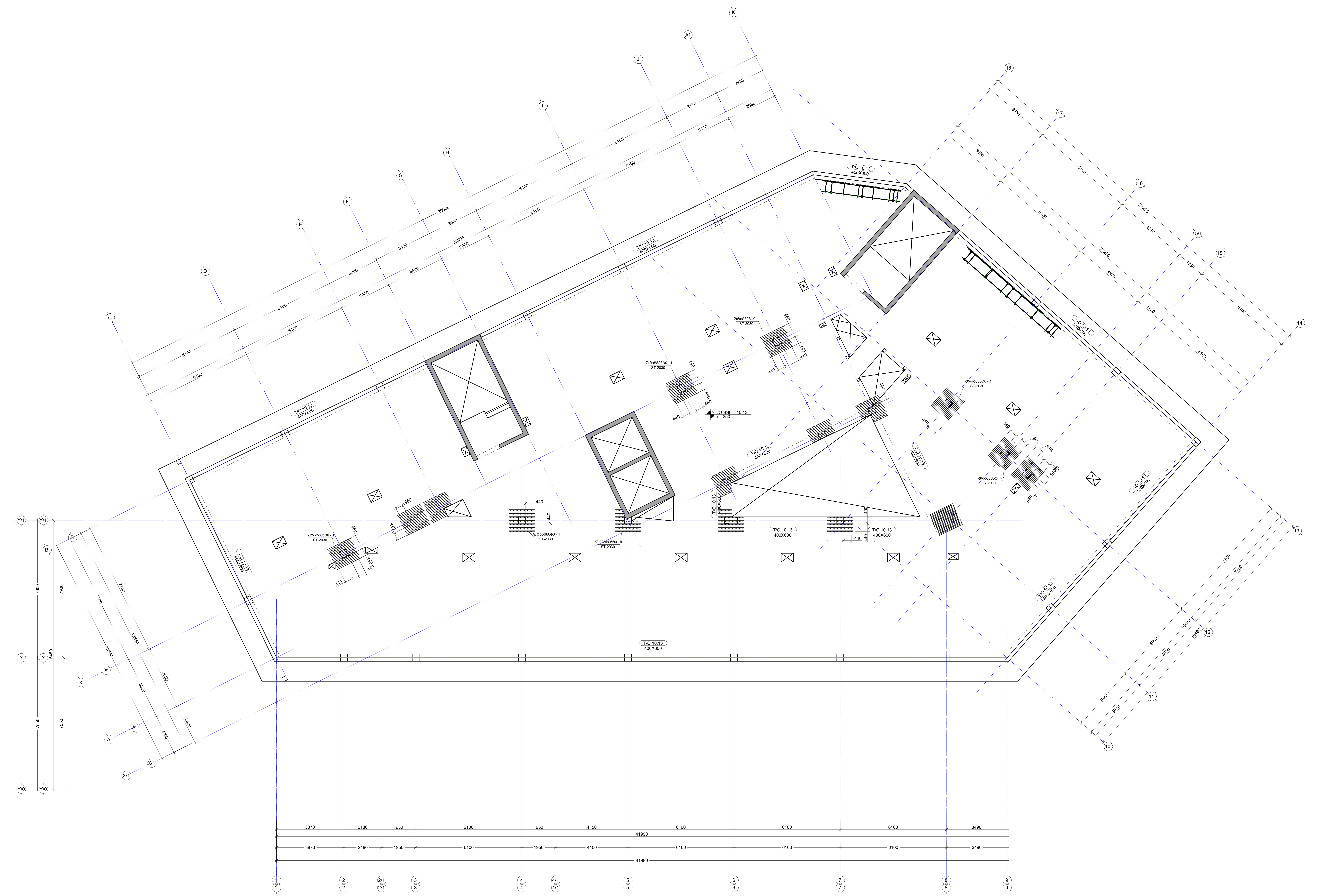

შენიშვნა:
NOTE:

No	Date	Revision	Issued by

საორიენტაციო სქემა
KEY PLAN

პროექტი
PROJECT
მრავალფუნქციური შენობა (სასტუმრო)

მისამართი
ADDRESS
ქ.თბილისი აეროპორტის ტერიტორია
ს./კ.-01.19.30.001.261

ნახაზის კოდი
DRAWG. CODE
CUB-L04-ST-2024-R00

ნახაზის დასახელება
DRWG. NAME
გად. ფილის განივი არმირების გეგმა 10.13 ნიშ.-ზე

CUBICON©
DESIGN & BUILDING ENGINEERING
შპს "კუბიკონი", თბილისი, მარშალ გელოვანის გამზ. 13
ტელ: (+995 591) 116444 www.cubicon.ge

მთავარი კონსტრუქტორი: LEAD STRUCTURAL ENGINEER:	შეასრულა: ISSUED BY:	შეამოწმა APPROVED BY:
მ.საჯაია	NKH	MS
	ფორმატი PAPER SIZE: A1	პროექტის №: PROJECT No: 212P22
ფურცლის ნომერი SHEET. No: ST-2024-	სტადია STATUS: CD	მასშტაბი SCALE: 1:100

07.06.2024

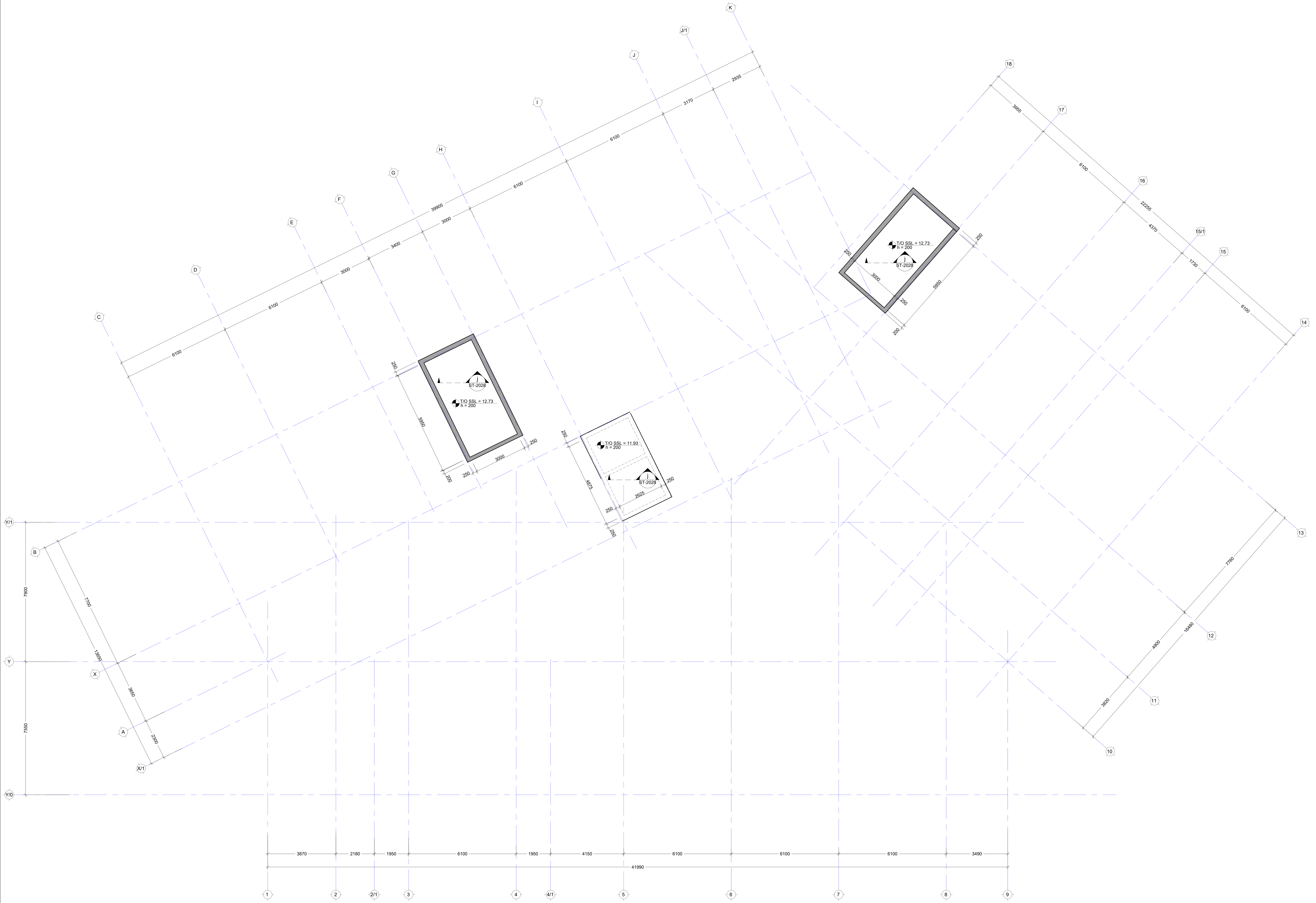

შენიშვნა:
NOTE:

ნახაზი დამუშავებულია 22.12.09 და 22.12.21 თარიღში მიღებული არქიტექტურის საფუძველზე

No	Date	Revision	Issued by

საკვანძო გეგმა
KEY PLAN

პროექტი
PROJECT
მრავალფუნქციური შენობა (სასტუმრო)

მისამართი
ADDRESS
ქ.თბილისი აეროპორტის ტერიტორია
ს./კ.-01.19.30.001.261

ნახაზის კოდი
DRAWG. CODE
CUB-L05-ST-2025-R00

ნახაზის დასახელება
DRWG. NAME
გად. ფილის საყალიბე გეგმა 12.73ნიშ.-ზე

CUBICON©
DESIGN & BUILDING ENGINEERING
შპს "კუბიკონი", თბილისი, მარშალ გელოვანის გამზ. 13
ტელ: (+995 591) 116444 www.cubicon.ge

მთავარი კონსტრუქტორი: LEAD STRUCTURAL ENGINEER:	შეასრულა: ISSUED BY:	შეამოწმა APPROVED BY:
მ.საჯაია	NKH	MS
	ფორმატი PAPER SIZE: A1	პროექტის №: PROJECT No: 212P22
ფურცლის ნომერი SHEET. No: ST-2025	სტადია STATUS: CD	მასშტაბი SCALE: 1:100

07.06.2024

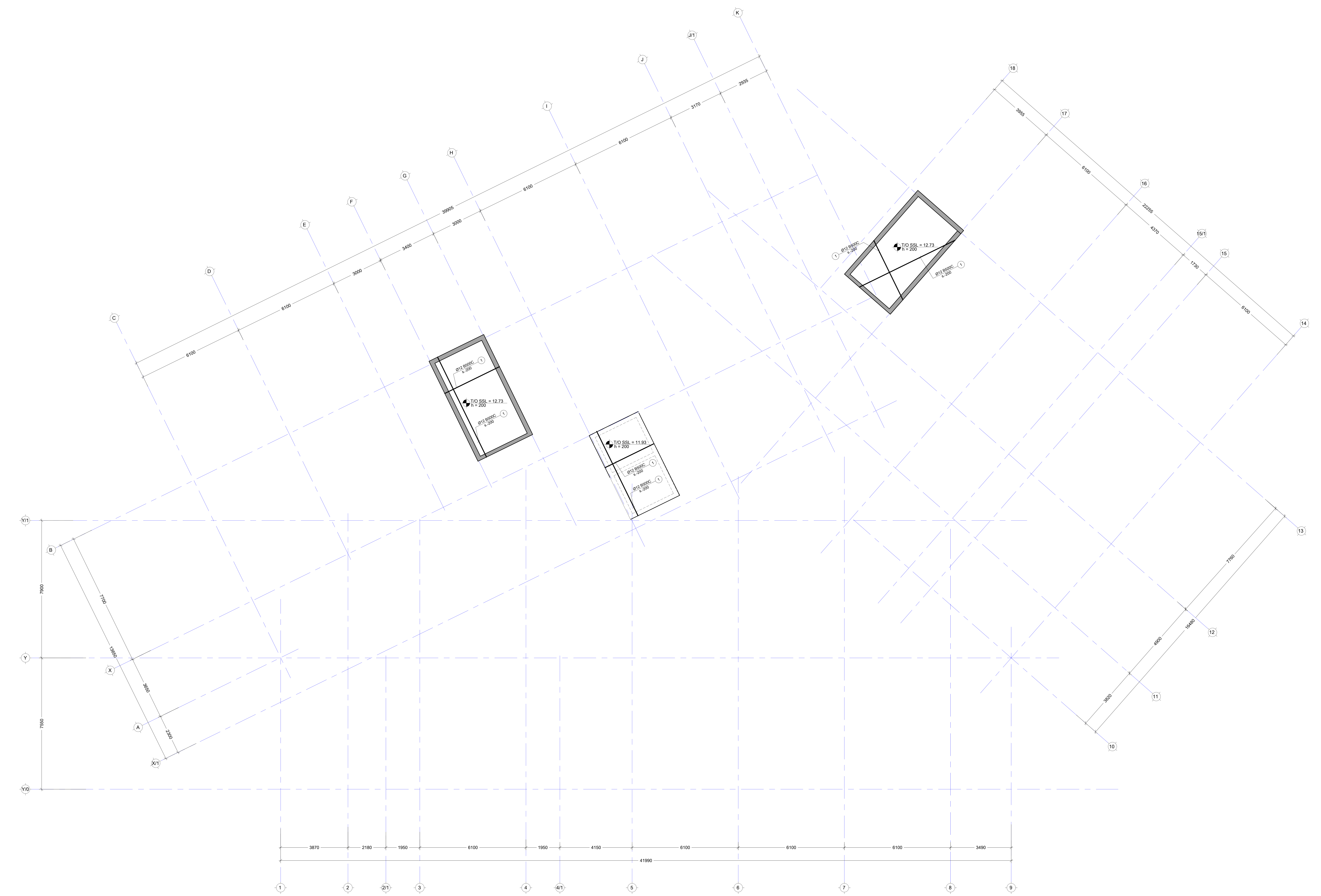

შენიშვნა:
NOTE:

No	Date	Revision	Issued by
----	----	----	----
----	----	----	----
----	----	----	----
----	----	----	----
----	----	----	----

სიტუაციური სქემა
KEY PLAN

პროექტი
PROJECT
მრავალფუნქციური შენობა (სასტუმრო)

მისამართი
ADDRESS
ქ.თბილისი აეროპორტის ტერიტორია
ს./კ.-01.19.30.001.261

ნახაზის კოდი
DRAWG. CODE
CUB-L05-ST-2026-R00

ნახაზის დასახელება
DRWG. NAME
გად. ფილის არმირების გეგმა 12.73 ნიშ.-ზე (ქვედა შრე)

CUBICON©
DESIGN & BUILDING ENGINEERING

შპს "კუბიკონი", თბილისი, მარშალ გელოვანის გამზ. 13
ტელ: (+995 591) 116444 www.cubicon.ge

მთავარი კონსტრუქტორი: LEAD STRUCTURAL ENGINEER:	შეასრულა: ISSUED BY:	შეამოწმა APPROVED BY:
მ.საჯაია	NKH	MS
	ფორმატი PAPER SIZE: A1	პროექტის №: PROJECT No: 212P22
ფურცლის ნომერი SHEET. No: ST-2026	სტადია STATUS: CD	მასშტაბი SCALE: 1:100

07.06.2024

შენიშვნა:
NOTE:

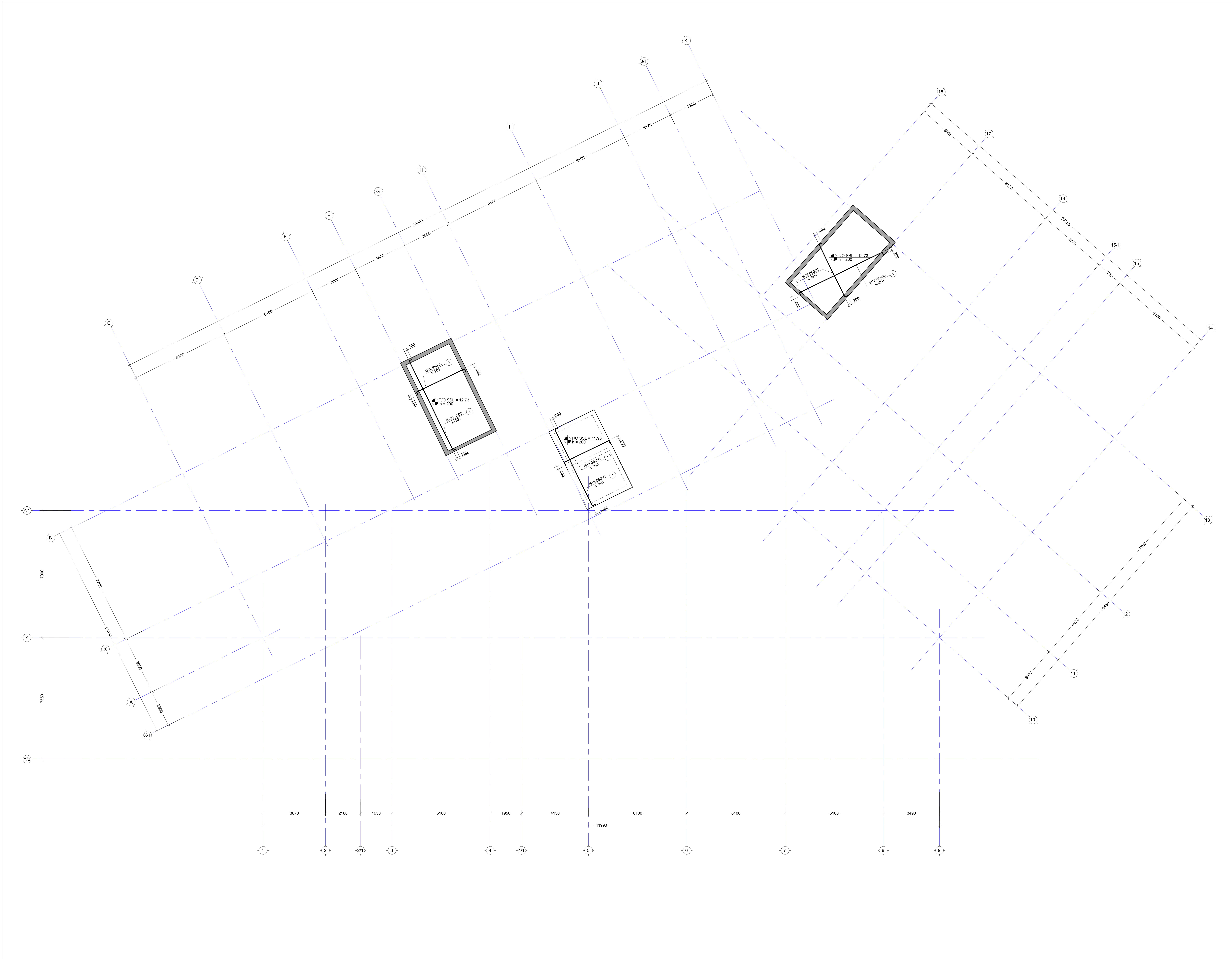

No	Date	Revision	Issued by

სიტუაციური სქემა
KEY PLAN

პროექტი
PROJECT
მრავალფუნქციური შენობა (სასტუმრო)

მისამართი
ADDRESS
ქ.თბილისი აეროპორტის ტერიტორია
ს./კ.-01.19.30.001.261

ნახაზის კოდი
DRAWG. CODE
CUB-L05-ST-2027-R00

ნახაზის დასახელება
DRWG. NAME
გად. ფილის არმირების გეგმა 12.73 ნიშ.-ზე (ზედა შრე)

CUBICON DESIGN & BUILDING ENGINEERING
შპს "კუბიკონი", თბილისი, მარშალ გელოვანის გამზ. 13
ტელ: (+995 591) 116444 www.cubicon.ge

მთავარი კონსტრუქტორი: LEAD STRUCTURAL ENGINEER: მ.საჯაია
შეასრულა: ISSUED BY: NKH
შეამოწმა APPROVED BY: MS
ფორმატი PAPER SIZE A1
პროექტის №: PROJECT No 212P22
ფურცლის ნომერი SHEET. No ST-2027
სტადია STATUS CD
მასშტაბი SCALE 1:100
07.06.2024

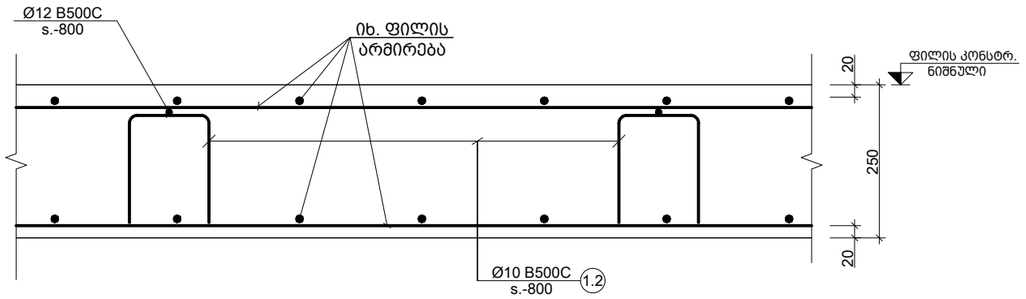

a კვეთი
Scale: 1:10

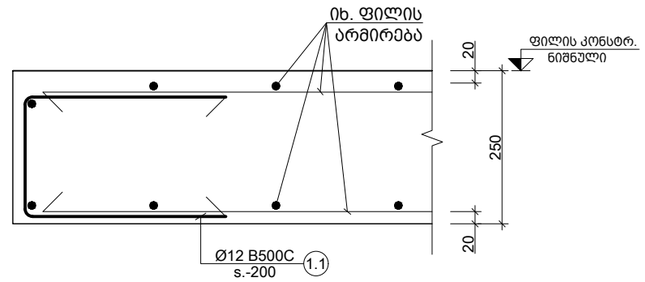

b კვეთი
Scale: 1:10

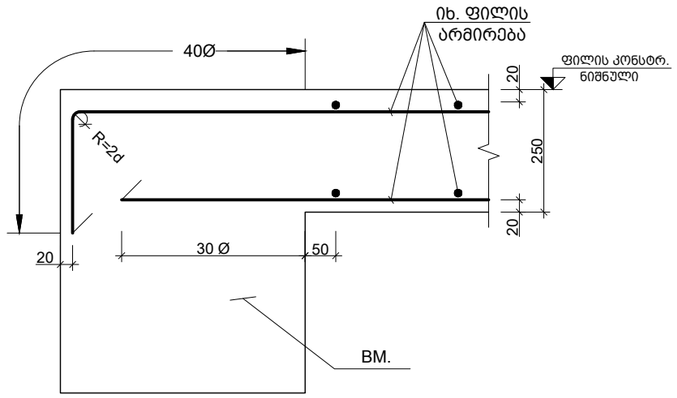

c კვეთი
Scale: 1:10

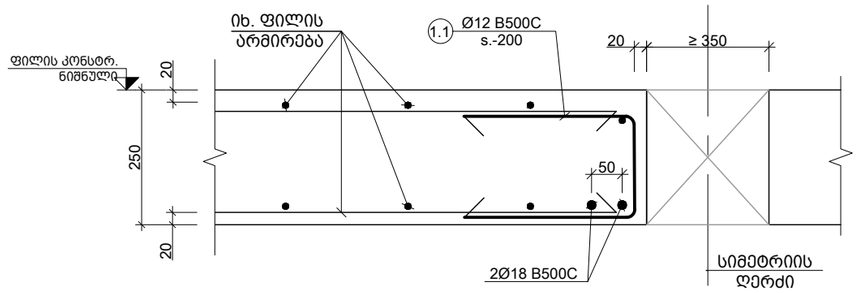

e კვეთი
Scale: 1:10

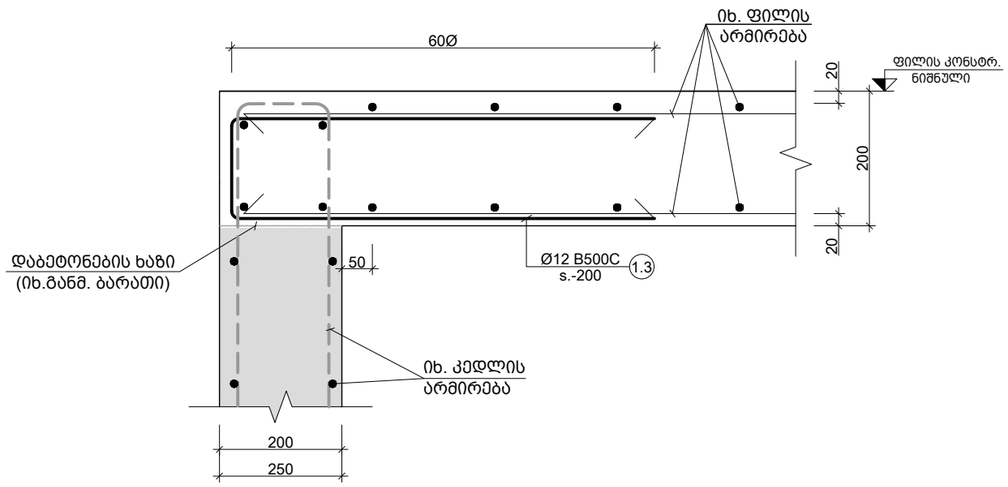

d კვეთი
Scale: 1:10

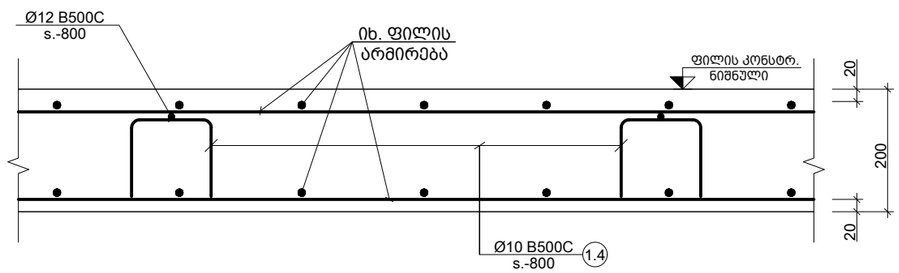

j კვეთი
Scale: 1:10

შენიშვნა:
NOTE:

No	Date	Revision	Issued by
----	----	----	----
----	----	----	----
----	----	----	----
----	----	----	----
----	----	----	----

სიტუაციური სქემა
KEY PLAN

პროექტი
PROJECT
მრავალფუნქციური შენობა (სასტუმრო)

მისამართი
ADDRESS
ქ.თბილისი აეროპორტის ტერიტორია
ს./კ.-01.19.30.001.261

ნახაზის კოდი
DRAWG. CODE
CUB-XX-ST-2028-R00

ნახაზის დასახელება
DRWG. NAME
კვეთი a; b; c

CUBICON DESIGN & BUILDING ENGINEERING

შპს "კუბიკონი", თბილისი, მარშალ გელოვანის ბაღი. 13
ტელ: (+995 591) 116444 www.cubicon.ge

მთავარი კონსტრუქტორი: LEAD STRUCTURAL ENGINEER:	შესრულა: ISSUED BY:	შეამოწმა APPROVED BY:
მ.საჯაია	NKH	MS
	ფორმატი PAPER SIZE: A3	პროექტის №: PROJECT No: 212P22
ფურცლის ნომერი SHEET. No: ST-2028	სტადია STATUS: CD	მასშტაბი SCALE: 1:10

07.06.2024

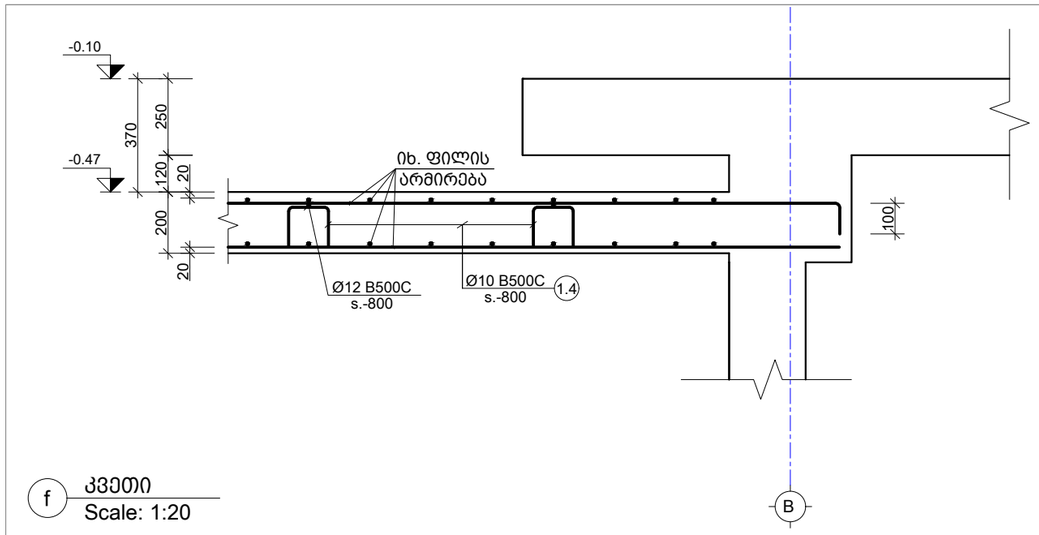

f კვეთი
Scale: 1:20

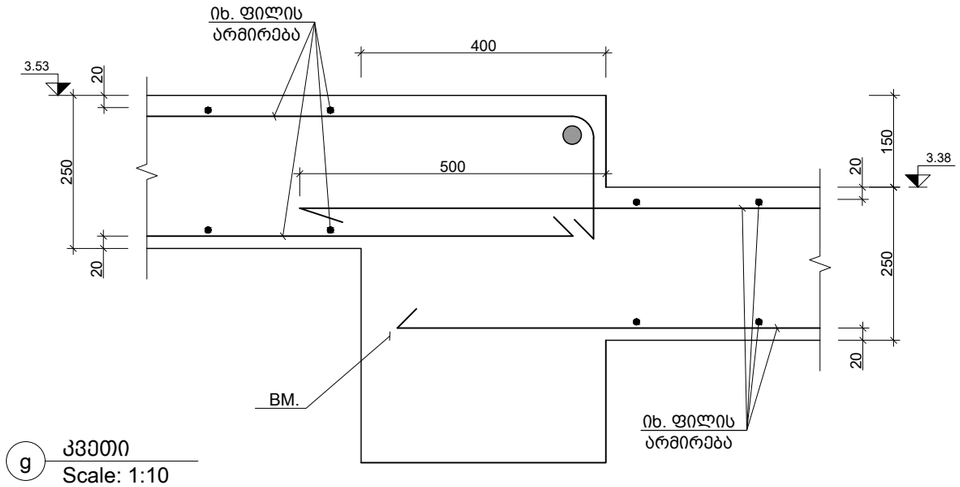

g კვეთი
Scale: 1:10

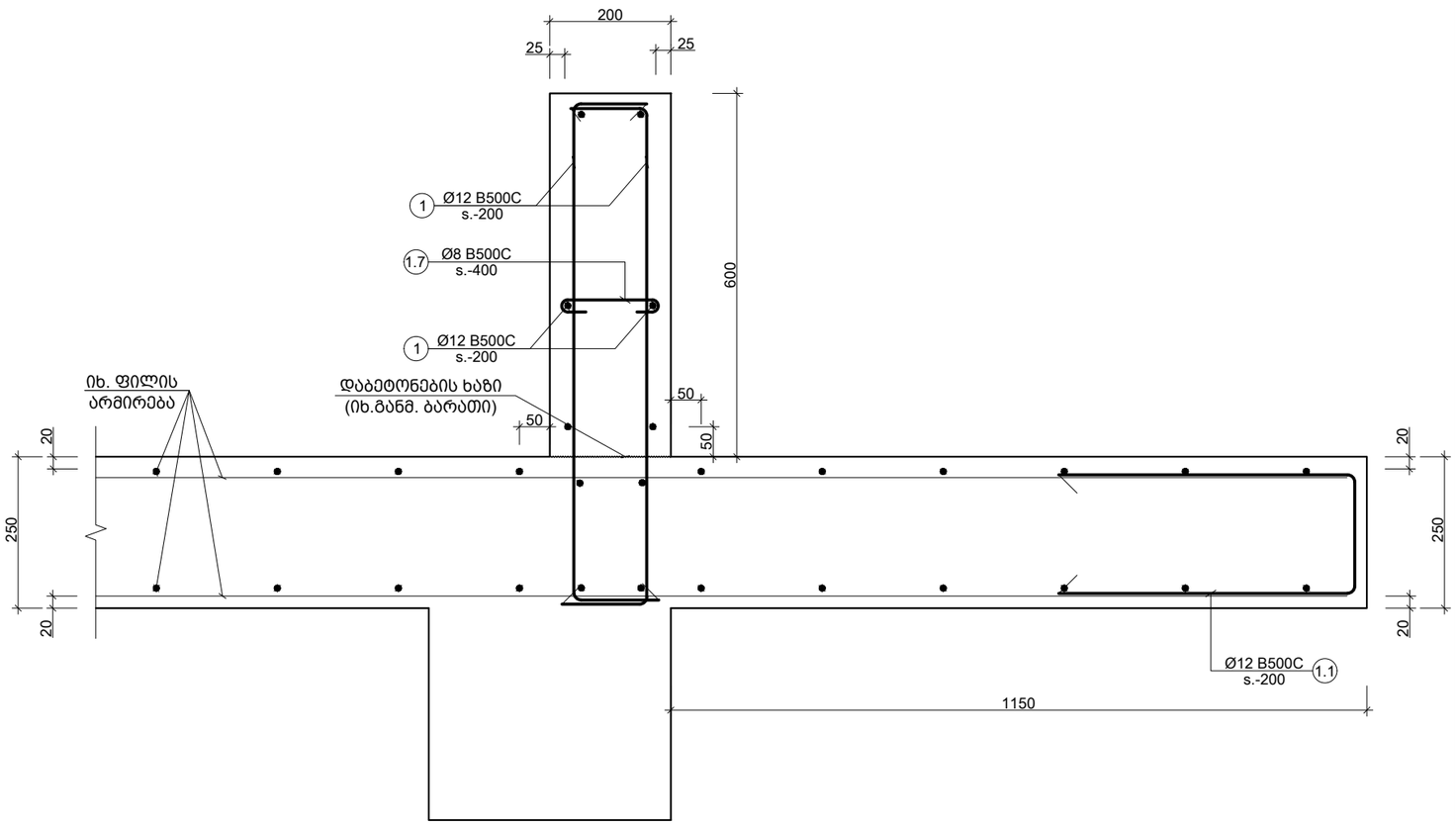

k კვეთი
Scale: 1:10

პოზ. №	ესკიზი	⌀ მმ
1.1	500 / 210 / 500	1210
1.2	300 / 165 / 165 / 300 / 300	1230
1.3	700 / 160 / 700	1560
1.4	300 / 115 / 115 / 300 / 300	1130
1.7	150 / 100 / 100	350

შენიშვნა:
NOTE:

No	Date	Revision	Issued by
----	----	----	----
----	----	----	----
----	----	----	----
----	----	----	----
----	----	----	----

სიტუაციური სქემა
KEY PLAN

პროექტი
PROJECT
მრავალფუნქციური შენობა (სასტუმრო)

მისამართი
ADDRESS
ქ.თბილისი აეროპორტის ტერიტორია
ს./კ.-01.19.30.001.261

ნახაზის კოდი
DRAWG. CODE
CUB-XX-ST-2029-R00

ნახაზის დასახელება
DRWG. NAME
კვეთი f g k

CUBICON DESIGN & BUILDING ENGINEERING
შპს "კუბიკონი", თბილისი, მარშალ გელოვანის გამზ. 13
ტელ: (+995 591) 116444 www.cubicon.ge

მთავარი კონსტრუქტორი: LEAD STRUCTURAL ENGINEER:	შესრულა: ISSUED BY:	შეამოწმა APPROVED BY:
მ.საჯაია	NKH	MS
	ფორმატი PAPER SIZE: A3	პროექტის №: PROJECT No: 212P22
ფურცლის ნომერი SHEET. No: ST-2029	სტადია STATUS: CD	მასშტაბი SCALE: 1:10

07.06.2024

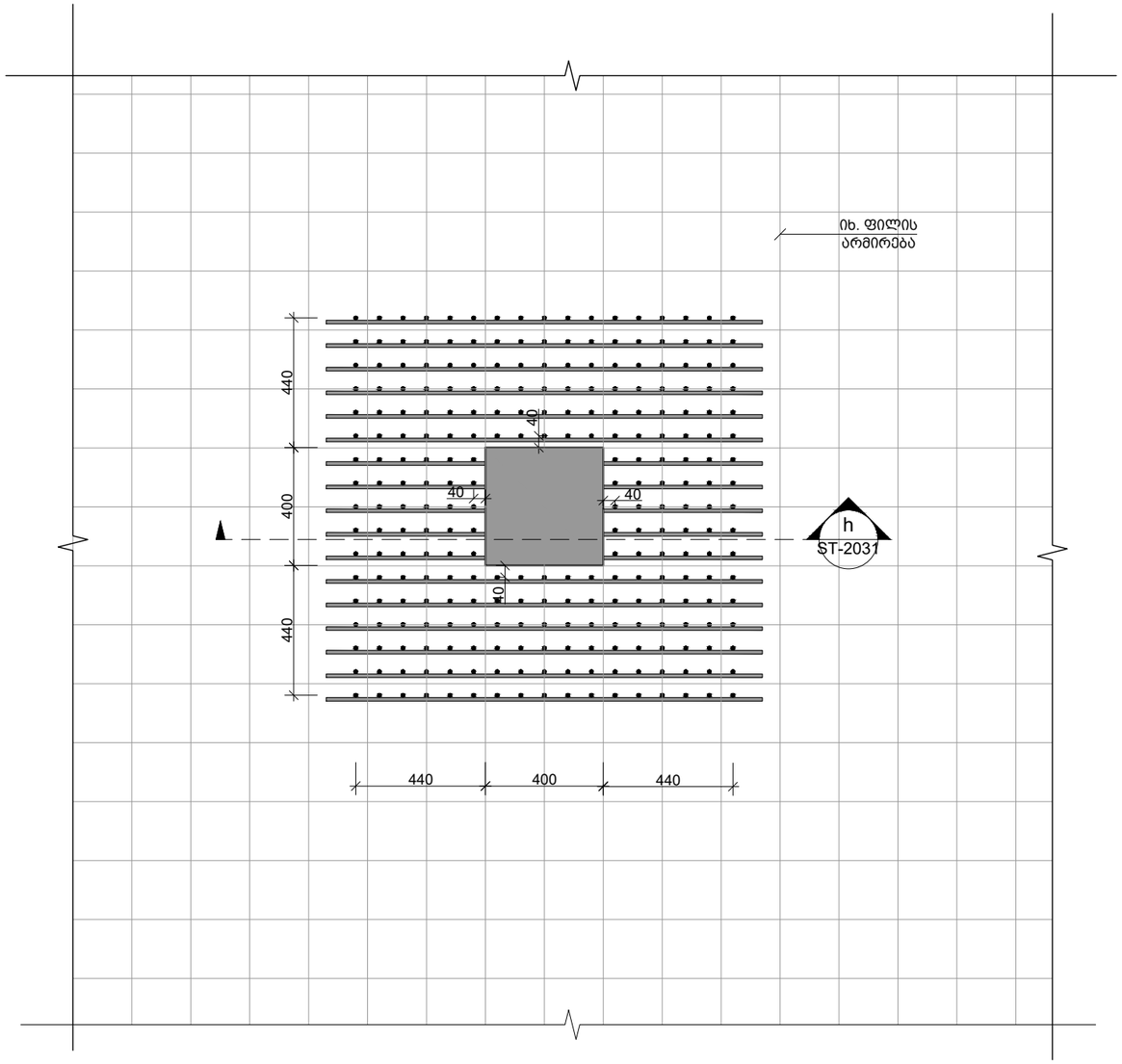

---- ფრაგმენტი - 1
Scale: 1:20

შენიშვნა:
NOTE:

----	----	----	----
----	----	----	----
----	----	----	----
----	----	----	----
----	----	----	----
No	Date	Revision	Issued by

სიტუაციური სქემა
KEY PLAN

პროექტი
PROJECT
მრავალფუნქციური შენობა (სასტუმრო)

მისამართი
ADDRESS
ქ.თბილისი აეროპორტის ტერიტორია
ს./კ.-01.19.30.001.261

ნახაზის კოდი
DRAWG. CODE
CUB-XX-ST-2030-R00

ნახაზის დასახელება
DRWG. NAME
ფრაგმენტი - 1

CUBICON
DESIGN & BUILDING ENGINEERING

შპს "კუბიკონი", თბილისი, მარშალ გელოვანის ბაძგ. 13
ტელ: (+995 591) 116444 www.cubicon.ge

მთავარი კონსტრუქტორი: LEAD STRUCTURAL ENGINEER: მ.საჯაია	შესრულა: ISSUED BY: NKH	შეამოწმა APPROVED BY: MS
	ფორმატი PAPER SIZE A3	პროექტის №: PROJECT No 212P22
ფურცლის ნომერი SHEET. No ST-2030	სტადია STATUS CD	მასშტაბი SCALE 1:20

07.06.2024

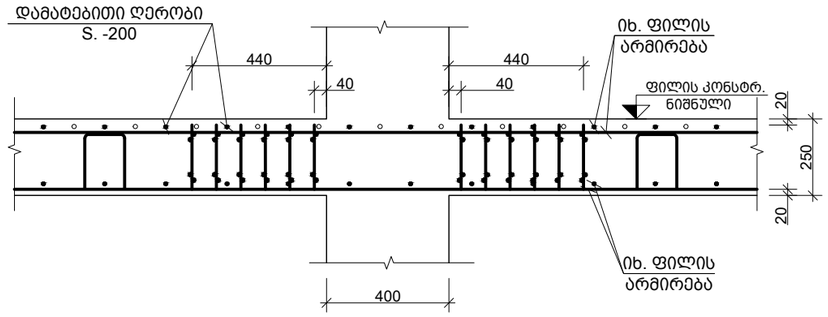

h კვეთი
Scale: 1:20

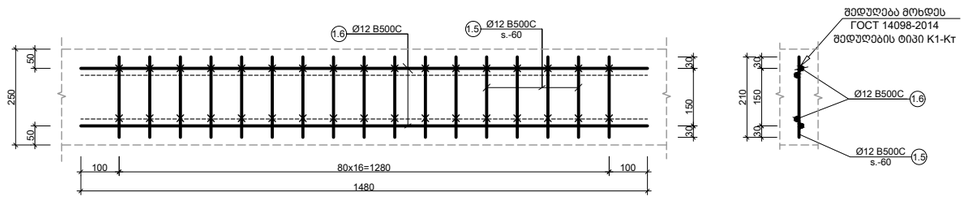

C.R.-1
Scale: 1:16

Таблица 2 – Конструкции крестообразных соединений арматуры К1– Кт

Обозначение типа соединения, способа сварки	Соединение арматуры		Класс арматуры	$d_н$, мм	Величина $h/d'_н$, обеспечивающая прочность не менее требуемой ГОСТ 10922 для соединений с отношением диаметров $d'_н/d_н$				Минимальная величина $h/d'_н$, обеспечивающая ненормируемую прочность	$\alpha_н$°
	до сварки	после сварки			1,00	0,50	0,33	0,25		
К1–Кт	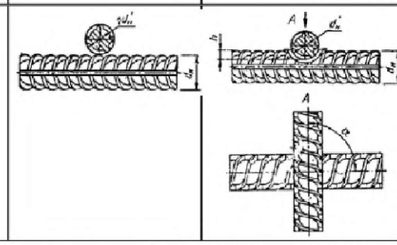		Вр-1 (В500)	3–12	0,35–0,50	0,28–0,45	0,24–0,40	0,22–0,35	0,17	30-90
			В500С	4–12						
			А240	5,5–40	0,25–0,50	0,21–0,45	0,18–0,40	0,16–0,35	0,12	
			Ас300	10–32	0,33–0,60	0,28–0,50	0,24–0,46	0,22–0,42	0,17	
			А400	6–40	0,40–0,80	0,35–0,70	0,30–0,62	0,28–0,55	0,20	
			Ат500С	6–32	0,40–0,60	0,35–0,50	0,30–0,46	0,28–0,42		
			Ат600С	10–32						
			А500С	6–40						
			А600С	10–40						

Примечание – Величины $d'_н/d_н$, не совпадающие с приведенными, следует округлять до ближайшей величины, указанной в таблице.

Таблица 3 - Конструкции крестообразных соединений арматуры К3–Рп и К3–Мп

Обозначение типа соединения, способа сварки	Соединение арматуры		Класс арматуры	Марка стали	$d_н$; $d'_н$, мм	l, мм	b, мм
	до сварки	после сварки					
К3–Рп, К3–Мп	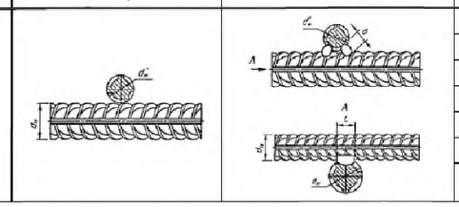		А240	-	10–40	≥ 0,5$d'_н$, но не менее 8	≥ 0,35$d'_н$, но не менее 6
			А300	10ГТ	10–32		
			А400	25Г2С	10–28		
			Ат500С	-	10–32		
			Ат600С	-			
			А500С	-	10–40		
			А600С	20Г2СФБА			

Примечания:

1. Значение временного сопротивления срезу в соединениях К3–Рп и К3–Мп не нормируется. При необходимости выполнять соединения с нормируемой прочностью, размеры «l» и «b» уточняются опытным путем по результатам испытаний на срез (согласно ГОСТ 10922) и оформляются в соответствии с п.5.2.
2. При механизированной сварке соединений типа К3-Мп допускается применение арматуры диаметром ($d'_н$)6 и 8 мм, а также снижение величины отношения диаметров свариваемых стержней до 0,33. Применение данных положений допускается при повышенных требованиях к приемке сварных соединений и обязательном выполнении требований п.5.2.

ГОСТ 14098-2014 - СОЕДИНЕНИ СВАРНЫЕ АРМАТУРЫ И ЗАКЛАДНЫХ ИЗДЕЛИИ ЖЕЛЕЗОБЕТОННЫХ КОНСТРУКЦИЙ

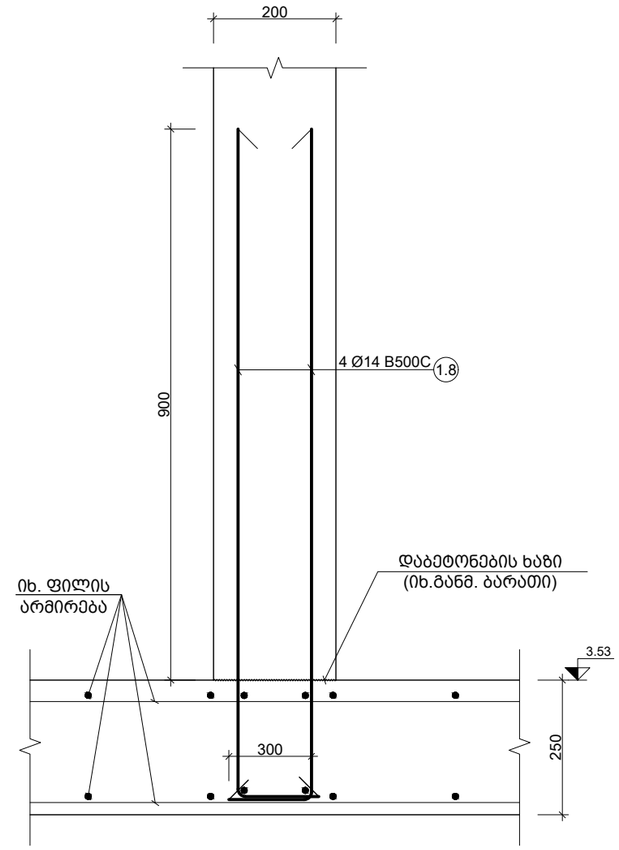

m კვეთი
Scale: 1:10

შენიშვნა:
NOTE:

----	----	----	----
----	----	----	----
----	----	----	----
----	----	----	----
----	----	----	----
----	----	----	----
No	Date	Revision	Issued by

სიტუაციური სქემა
KEY PLAN

პროექტი
PROJECT
მრავალფუნქციური შენობა (სასტუმრო)

მისამართი
ADDRESS
ქ.თბილისი აეროპორტის ტერიტორია
ს./კ.-01.19.30.001.261

ნახაზის კოდი
DRAWG. CODE
CUB-XX-ST-2031-R00

ნახაზის დასახელება
DRWG. NAME
კვეთი - h

CUBICON DESIGN & BUILDING ENGINEERING
შპს "კუბიკონი", თბილისი, ბარმაან ბელოვანის ბაღი. 13
ტელ: (+995 591) 116444 www.cubicon.ge

მთავარი კონსტრუქტორი: LEAD STRUCTURAL ENGINEER:	გაცემულია: ISSUED BY:	დამტკიცდა APPROVED BY:
მ.სააკაია	NKH	MS
	ფორმატი PAPER SIZE: A3	პროექტის №: PROJECT No 212P22
ფურცლის ნომერი SHEET. No: ST-2031	სტატუსი STATUS: CD	მასშტაბი SCALE: 1:10

07.06.2024

კონსტრ. დასახ. და სართული	ელემენტის დასახ. და რაოდენობა	პოზ. №	დიამეტრი ან კვეთი (მმ)	ერთეულის სიგრძე (მმ.)	ხარჯი ერთ სართულზე			ხარჯი მთლიანად	
					რაოდენობა (ც.)	სიგრძე (მ.)	წონა (კგ.)	სულ სიგრძე (მ.)	სულ წონა (კგ.)
ბად. ფილის სპეციფიკაცია -0.10 ნიშნულზე (1 სართულზე)		1	Ø12 B500C	დ.ბ.	–	29525	26199	29525	26199
		2	Ø12 B500C	12000	40 X 1	480	426	480	426
		3	Ø12 B500C	6000	92 X 1	552	490	552	490
		4	Ø12 B500C	2500	16 X 1	40	35	40	35
		5	Ø18 B500C	დ.ბ.	–	42	84	42	84
		6	Ø12 B500C	4000	295 X 1	1180	1047	1180	1047
		7	Ø12 B500C	2000	163 X 1	326	289	326	289
		8	Ø18 B500C	3000	1043 X 1	3129	6247	3129	6247
		9	Ø18 B500C	4000	31 X 1	124	248	124	248
		10	Ø18 B500C	4000	224 X 1	896	1789	896	1789
		11	Ø18 B500C	2000	35 X 1	70	140	70	140
		12	Ø18 B500C	6000	80 X 1	480	958	480	958
		1.1	Ø12 B500C	1210	775 X 1	938	832	938	832
		1.2	Ø10 B500C	1230	1797 X 1	2211	1362	2211	1362
		1.3	Ø12 B500C	1560	235 X 1	367	325	367	325
		1.4	Ø10 B500C	1130	176 X 1	199	123	199	123
		1.5	Ø12 B500C	210	4624 X 1	971	862	971	862
		1.6	Ø12 B500C	1480	1088 X 1	1610	1429	1610	1429
		მძიმე ბეტონი C20/25		V = 310.1 X 1	= 310.1 მ³			310.1 მ³	
ბად. ფილის სპეციფიკაცია 3.53 ნიშნულზე (1 სართულზე)		1	Ø12 B500C	დ.ბ.	–	29476	26156	29476	26156
		2	Ø12 B500C	12000	40 X 1	480	426	480	426
		3	Ø12 B500C	6000	92 X 1	552	490	552	490
		4	Ø12 B500C	2500	16 X 1	40	35	40	35
		5	Ø18 B500C	დ.ბ.	–	249	497	249	497
		6	Ø12 B500C	4000	295 X 1	1180	1047	1180	1047
		7	Ø12 B500C	2500	145 X 1	363	322	363	322
		8	Ø18 B500C	3000	994 X 1	2982	5954	2982	5954
		9	Ø18 B500C	4000	164 X 1	656	1310	656	1310
		10	Ø18 B500C	2000	35 X 1	70	140	70	140
		11	Ø18 B500C	4000	31 X 1	124	248	124	248
		12	Ø18 B500C	6000	40 X 1	240	479	240	479
		13	Ø12 B500C	2000	18 X 1	36	32	36	32
		14	Ø18 B500C	2000	120 X 1	240	479	240	479
		1.1	Ø12 B500C	1210	1085 X 1	1313	1165	1313	1165
		1.2	Ø10 B500C	1230	1970 X 1	2423	1493	2423	1493
		1.5	Ø12 B500C	210	4624 X 1	971	862	971	862
		1.6	Ø12 B500C	1480	1088 X 1	1610	1429	1610	1429
		1.8	Ø14 B500C	1400	8 X 1	11	14	11	14
		მძიმე ბეტონი C20/25		V = 315.3 X 1	= 315.3 მ³			315.3 მ³	

კონსტრ. დასახ. და სართული	ელემენტის დასახ. და რაოდენობა	პოზ. №	დიამეტრი ან კვეთი (მმ)	ერთეულის სიგრძე (მმ.)	ხარჯი ერთ სართულზე			ხარჯი მთლიანად	
					რაოდენობა (ც.)	სიგრძე (მ.)	წონა (კგ.)	სულ სიგრძე (მ.)	სულ წონა (კგ.)
ბად. ფილის სპეციფიკაცია 6.83 ნიშნულზე (1 სართულზე)		1	Ø12 B500C	დ.ბ.	–	23866	21178	23866	21178
		2	Ø12 B500C	12000	40 X 1	480	426	480	426
		3	Ø12 B500C	6000	92 X 1	552	490	552	490
		4	Ø12 B500C	2500	16 X 1	40	35	40	35
		5	Ø18 B500C	დ.ბ.	–	249	497	249	497
		6	Ø12 B500C	4000	295 X 1	1180	1047	1180	1047
		7	Ø12 B500C	2500	145 X 1	363	322	363	322
		8	Ø18 B500C	3000	604 X 1	1812	3618	1812	3618
		9	Ø18 B500C	4000	164 X 1	656	1310	656	1310
		10	Ø18 B500C	2000	35 X 1	70	140	70	140
		11	Ø18 B500C	4000	31 X 1	124	248	124	248
		12	Ø18 B500C	6000	40 X 1	240	479	240	479
		13	Ø12 B500C	2000	18 X 1	36	32	36	32
		14	Ø18 B500C	2000	506 X 1	1012	2021	1012	2021
		1.1	Ø12 B500C	1210	430 X 1	520	462	520	462
		1.2	Ø10 B500C	1230	1595 X 1	1962	1209	1962	1209
		1.5	Ø12 B500C	210	4624 X 1	971	862	971	862
		1.6	Ø12 B500C	1480	1088 X 1	1610	1429	1610	1429
		მძიმე ბეტონი C20/25		V = 255.3 X 1	= 255.3 მ³			255.3 მ³	
ბად. ფილის სპეციფიკაცია 10.13 ნიშნულზე (1 სართულზე)		1	Ø12 B500C	დ.ბ.	–	29099	25821	29099	25821
		2	Ø12 B500C	12000	40 X 1	480	426	480	426
		3	Ø12 B500C	6000	92 X 1	552	490	552	490
		4	Ø12 B500C	2500	16 X 1	40	35	40	35
		5	Ø18 B500C	დ.ბ.	–	249	497	249	497
		6	Ø12 B500C	4000	295 X 1	1180	1047	1180	1047
		7	Ø12 B500C	2500	145 X 1	363	322	363	322
		8	Ø18 B500C	3000	994 X 1	2982	5954	2982	5954
		9	Ø18 B500C	4000	164 X 1	656	1310	656	1310
		10	Ø18 B500C	2000	35 X 1	70	140	70	140
		11	Ø18 B500C	4000	31 X 1	124	248	124	248
		12	Ø18 B500C	6000	40 X 1	240	479	240	479
		13	Ø12 B500C	2000	18 X 1	36	32	36	32
		14	Ø18 B500C	2000	120 X 1	240	479	240	479
		1.1	Ø12 B500C	1210	1085 X 1	1313	1165	1313	1165
		1.2	Ø10 B500C	1230	1826 X 1	2246	1384	2246	1384
		1.5	Ø12 B500C	210	4624 X 1	971	862	971	862
		1.6	Ø12 B500C	1480	1088 X 1	1610	1429	1610	1429
		1.7	Ø8 B500C	350	506 X 1	177	70	177	70
		მძიმე ბეტონი C20/25		V = 308.4 X 1	= 308.4 მ³			308.4 მ³	
ბად. ფილის სპეციფიკაცია 12.73 ნიშნულზე (1 სართულზე)		1	Ø12 B500C	დ.ბ.	–	1445	1282	1445	1282
		1.4	Ø10 B500C	1130	97 X 1	109	67	109	67
		მძიმე ბეტონი C20/25		V = 12.4 X 1	= 12.4 მ³			12.4 მ³	

შენიშვნა:
NOTE:

----	----	----	----
----	----	----	----
----	----	----	----
----	----	----	----
01	23.01.23	დაკორექტირდა ბეტონის და არმატურის მოცულობა	NKH
No	Date	Revision	Issued by

სიტუაციური სქემა
KEY PLAN

პროექტი
PROJECT
მრავალფუნქციური შენობა (სასტუმრო)

მისამართი
ADDRESS
ქ.თბილისი აეროპორტის ტერიტორია
ს./კ.-01.19.30.001.261

ნახაზის კოდი
DRAWG. CODE
CUB-XX-ST-2032-R00

ნახაზის დასახელება
DRWG. NAME
გადახურვის ფილების სპეციფიკაცია

CUBICON DESIGN & BUILDING ENGINEERING
შპს "კუბიკონი", თბილისი, მარშალ გელოვანის გამზ. 13
ტელ: (+995 591) 116444 www.cubicon.ge

მთავარი კონსტრუქტორი: LEAD STRUCTURAL ENGINEER: მ.საჯაია	შესრულა: ISSUED BY: NKH	შეამოწმა APPROVED BY: MS
	ფორმატი PAPER SIZE A3	პროექტის №: PROJECT No 212P22
ფურცლის ნომერი SHEET. No ST-2032	სტადია STATUS CD	მასშტაბი SCALE ----

07.06.2024

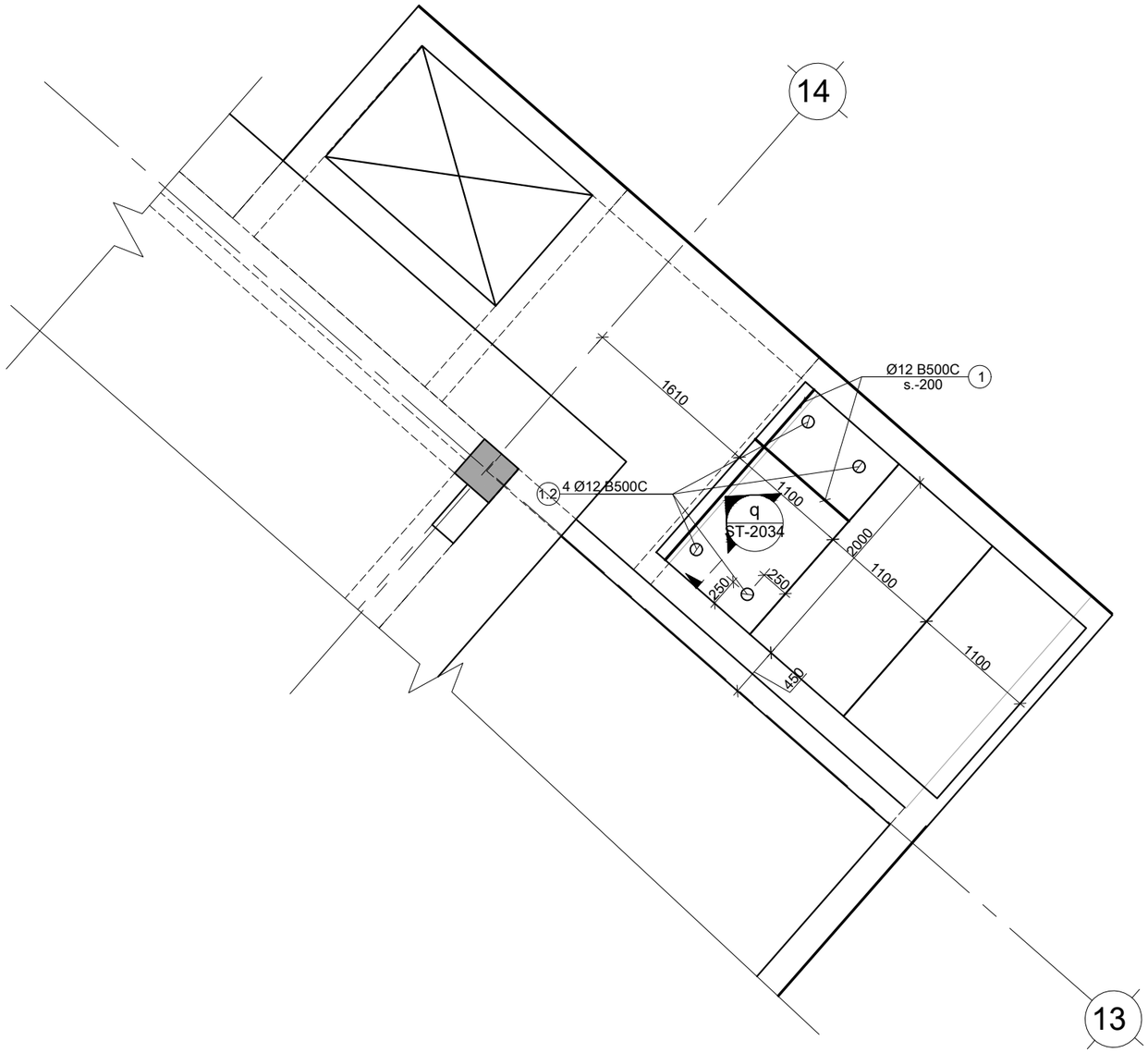

შენიშვნა:
NOTE:

----	----	----	----
----	----	----	----
----	----	----	----
----	----	----	----
----	----	----	----
No	Date	Revision	Issued by

სიტუაციური სქემა
KEY PLAN

პროექტი
PROJECT
მრავალფუნქციური შენობა (სასტუმრო)

მისამართი
ADDRESS
ქ.თბილისი აეროპორტის ტერიტორია
ს./კ.-01.19.30.001.261

ნახაზის კოდი
DRAWG. CODE
ST-2033

ნახაზის დასახელება
DRWG. NAME
გადახურვის ფილის გეგმა -0.32 ნიშ.-ზე

CUBICON
DESIGN & BUILDING ENGINEERING
შპს "კუბიკონი", თბილისი, მარშალ გელოვანის ბაძგ. 13
ტელ: (+995 591) 116444 www.cubicon.ge

მთავარი კონსტრუქტორი: LEAD STRUCTURAL ENGINEER: მ.საჯაია	შესრულა: ISSUED BY: NKH	შეამოწმა APPROVED BY: MS
	ფორმატი PAPER SIZE A3	პროექტის №: PROJECT No 212P22
ფურცლის ნომერი SHEET. No ----	სტადია STATUS CD	მასშტაბი SCALE 1:50

07.06.2024

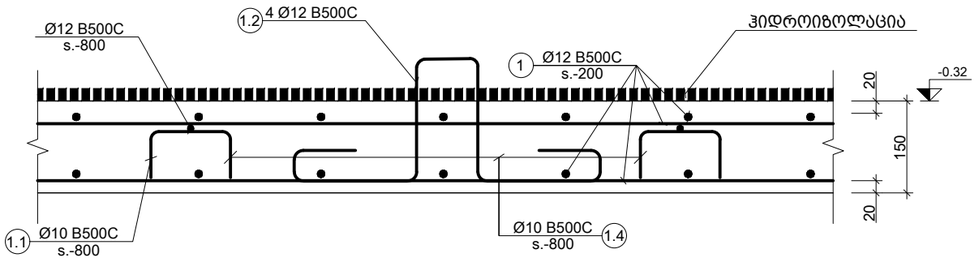

q კვეთი
Scale: 1:10

პოზ. №	ესკიზი	L მმ
1.1	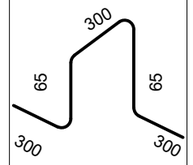	1030
1.2	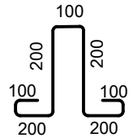	1100

კონსტრ. დასახ. და სართული	ელემენტის დასახ. და რაოდენობა	პოზ. №	დიამეტრი ან კვეთი (მმ)	ერთეულის სიგრძე (მმ.)	ხარჯი ერთ სართულზე			ხარჯი მთლიანად	
					რაოდენობა (ც.)	სიგრძე (მ.)	წონა (კგ.)	სულ სიგრძე (მ.)	სულ წონა (კგ.)
ბად. ფილის სვეტისპასიის -0.32 ნიშნულზე (1 სართულზე)	3 (ც.)	1	Ø 12 B500C	დ.ა.	–	154	137	154	137
		1.1	Ø 10 B500C	1030	3 X 3	11	7	11	7
		1.2	Ø 12 B500C	1100	4 X 3	13	12	13	12
		მძიმე ბეტონი C20/25 V = 0.33 X 3 = 0.99 მ³						0.99 მ³	

შენიშვნა:
NOTE:

----	----	----	----
----	----	----	----
----	----	----	----
----	----	----	----
----	----	----	----
No	Date	Revision	Issued by

სიტუაციური სქემა
KEY PLAN

პროექტი
PROJECT
მრავალფუნქციური შენობა (სასტუმრო)

მისამართი
ADDRESS
ქ.თბილისი აეროპორტის ტერიტორია
ს./კ.-01.19.30.001.261

ნახაზის კოდი
DRAWG. CODE
ST-2034

ნახაზის დასახელება
DRWG. NAME
კვეთი q

CUBICON DESIGN & BUILDING ENGINEERING
შპს "კუბიკონი", თბილისი, მარშალ გელოვანის ბაღი. 13
ტელ: (+995 591) 116444 www.cubicon.ge

მთავარი კონსტრუქტორი: LEAD STRUCTURAL ENGINEER:	შეასრულა: ISSUED BY:	შეამოწმა APPROVED BY:
მ.საბაძია	NKH	MS
	ფორმატი PAPER SIZE: A3	პროექტის №: PROJECT No 212P22
ფურცლის ნომერი SHEET. No ----	სტადია STATUS CD	მასშტაბი SCALE 1:10

07.06.2024

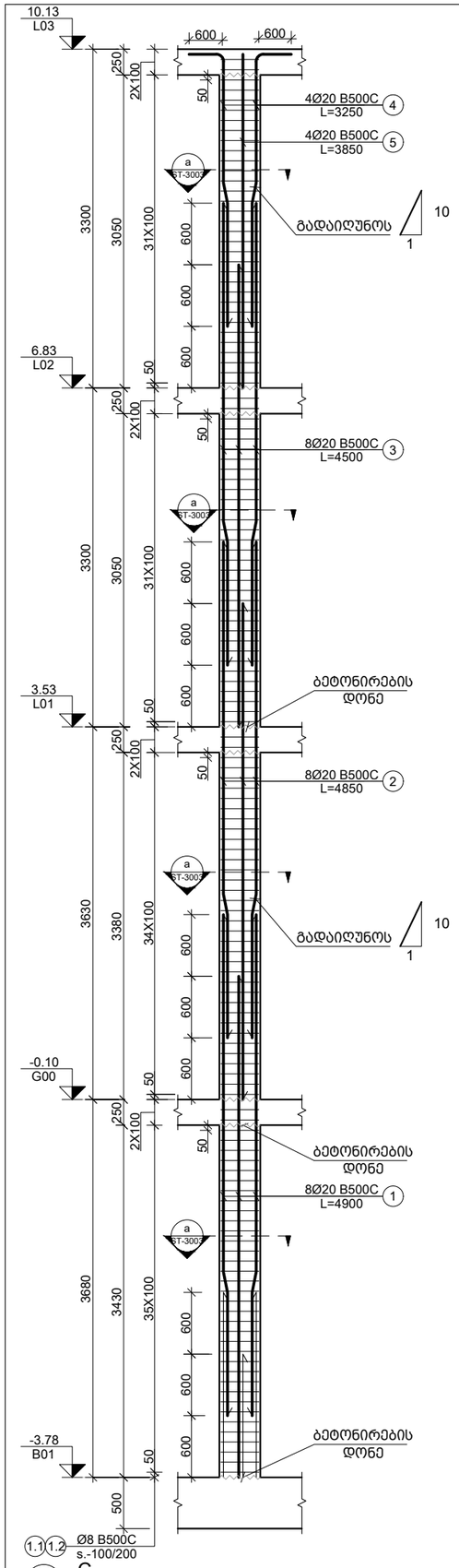

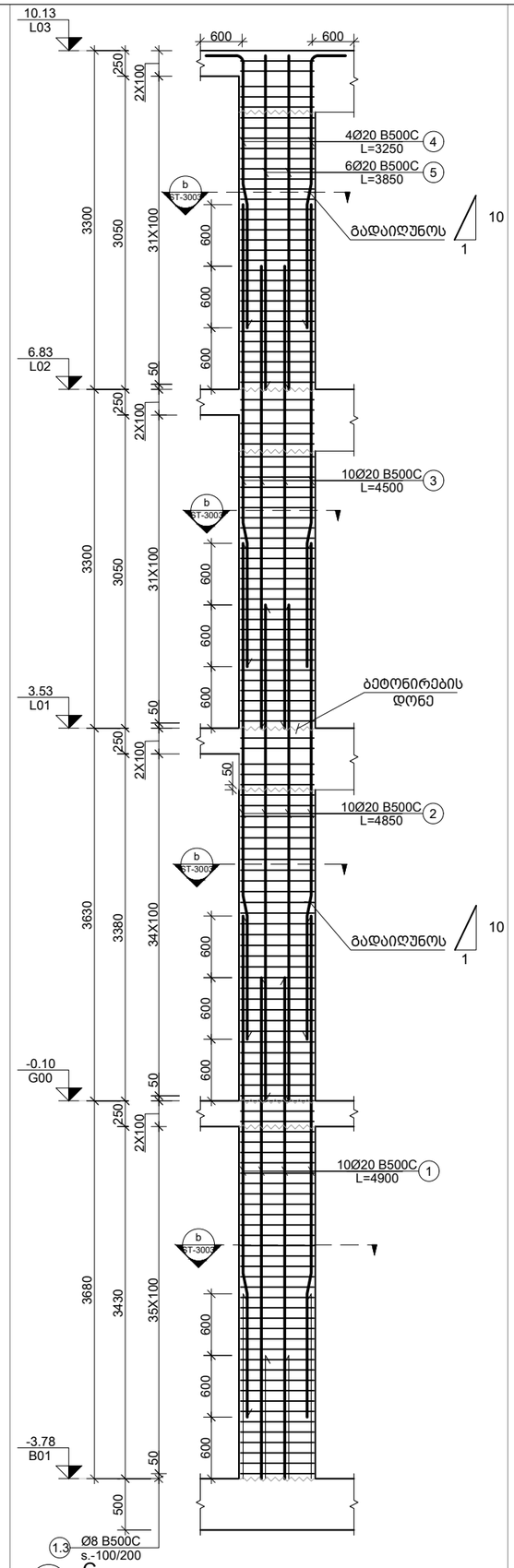

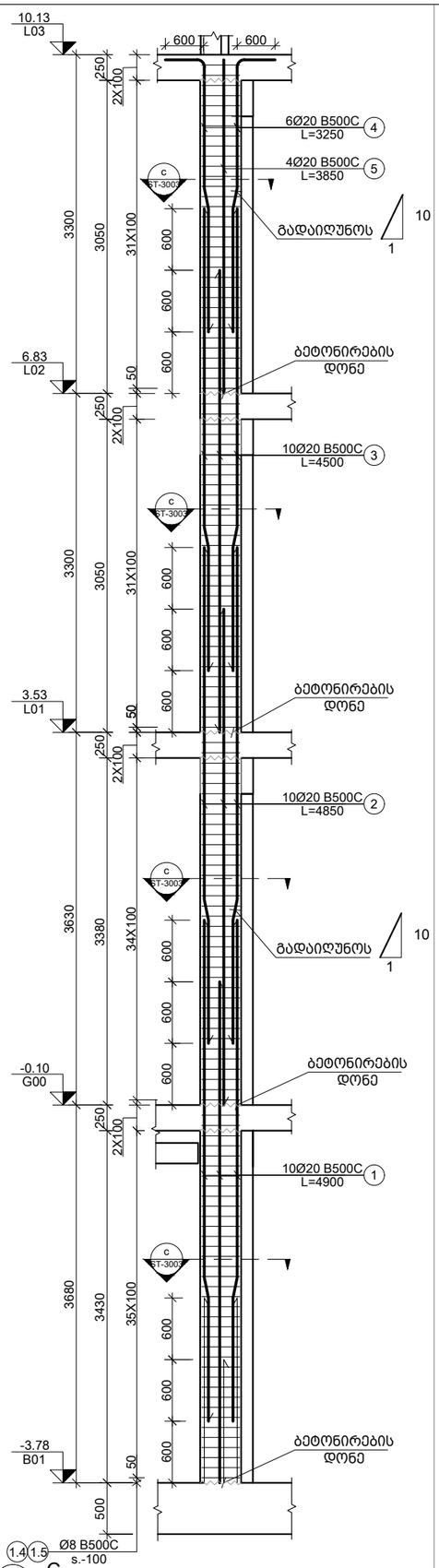

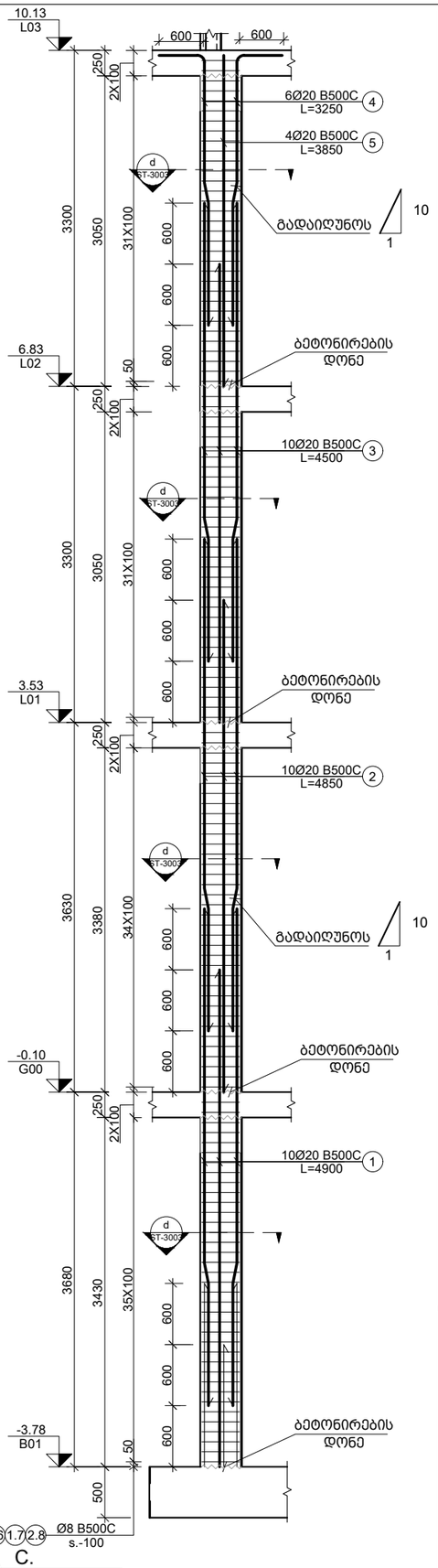

შენიშვნა:
NOTE:

----	----	----	----
----	----	----	----
----	----	----	----
----	----	----	----
----	----	----	----
No	Date	Revision	Issued by

სიტუაციური სქემა
KEY PLAN

პროექტი
PROJECT
მრავალფუნქციური შენობა (სასტუმრო)

მისამართი
ADDRESS
ქ.თბილისი აეროპორტის ტერიტორია
ს./კ.-01.19.30.001.261

ნახაზის კოდი
DRAWG. CODE
CUB-ZZZ-ST-3001-R00

ნახაზის დასახელება
DRWG. NAME
C.-1; 2; 3; 4

CUBICON
DESIGN & BUILDING ENGINEERING

შპს "კუბიკონი", თბილისი, მარშალ გელოვანის გამზ. 13
ტელ: (+995 591) 116444 www.cubicon.ge

მთავარი კონსტრუქტორი: LEAD STRUCTURAL ENGINEER: მ.საჯაია	შესრულა: ISSUED BY: KJ	შეამოწმა APPROVED BY: MS
	ფორმატი PAPER SIZE A3	პროექტის №: PROJECT No 212P22
ფურცლის ნომერი SHEET. No ST-3001	სტადია STATUS CD	მასშტაბი SCALE 1:50

07.06.2024

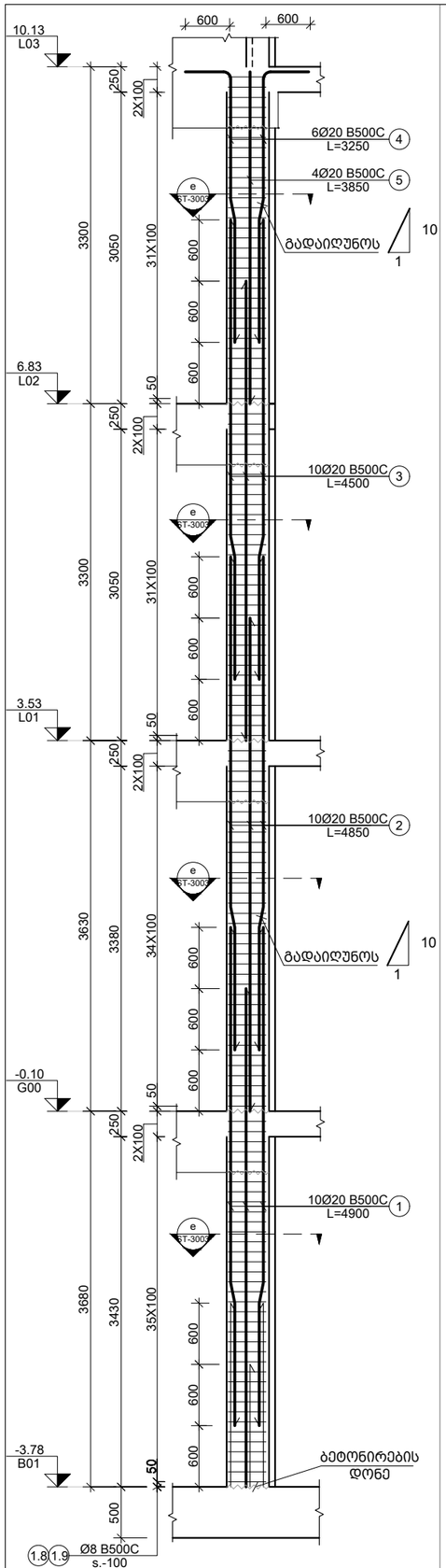

5 C.
Scale: 1:50

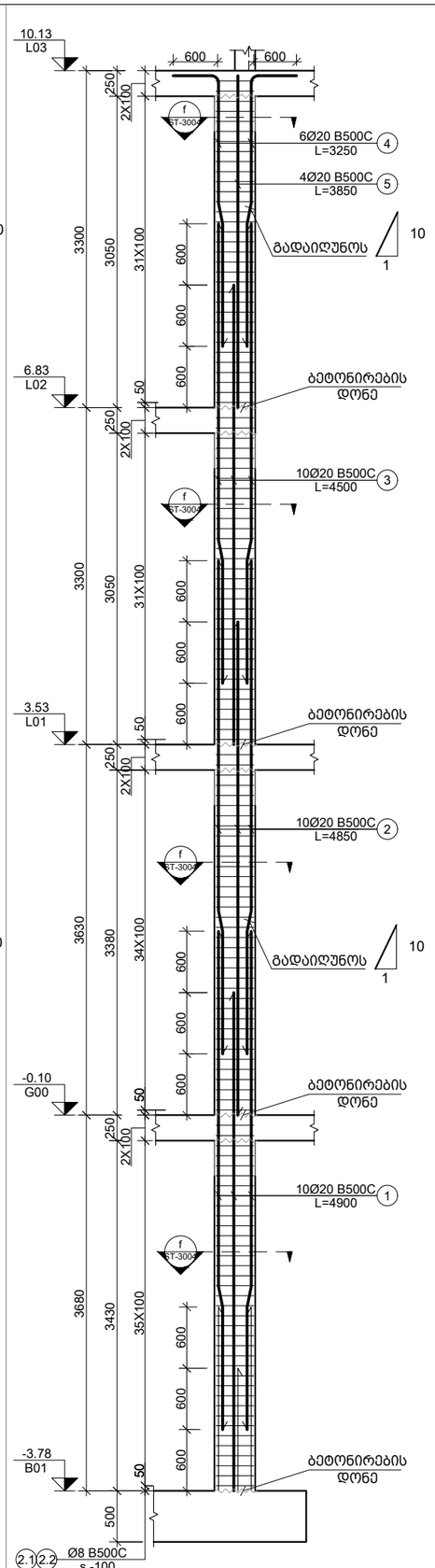

6 C.
Scale: 1:50

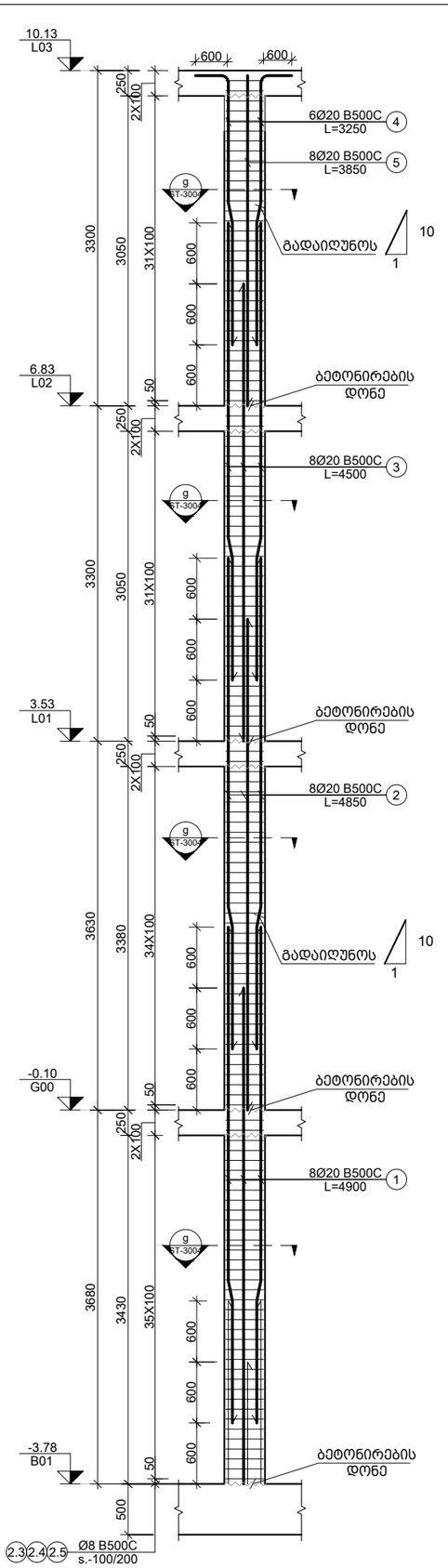

7 C.
Scale: 1:50

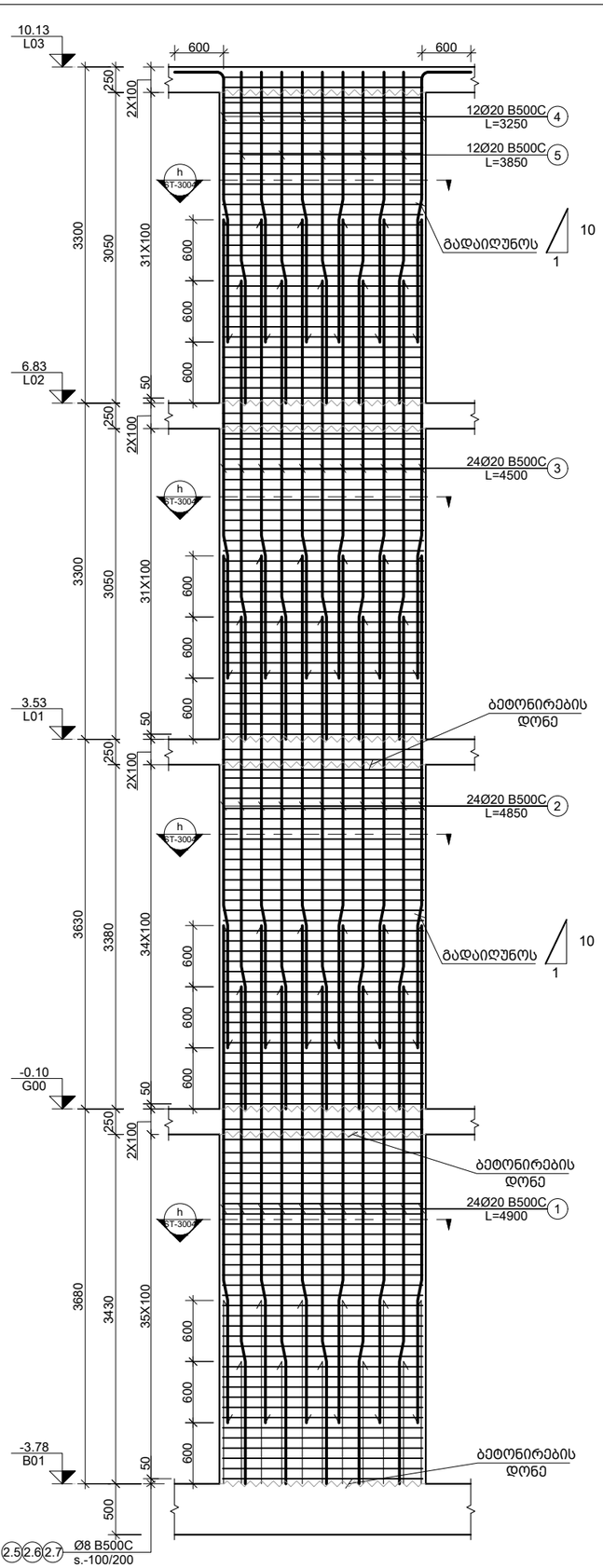

8 C.
Scale: 1:50

შენიშვნა:
NOTE:

----	----	----	----
----	----	----	----
----	----	----	----
----	----	----	----
----	----	----	----
No	Date	Revision	Issued by

სიტუაციური სქემა
KEY PLAN

პროექტი
PROJECT
მრავალფუნქციური შენობა (სასტუმრო)

მისამართი
ADDRESS
ქ.თბილისი აეროპორტის ტერიტორია
ს./კ.-01.19.30.001.261

ნახაზის კოდი
DRAWG. CODE
CUB-ZZZ-ST-3002-R00

ნახაზის დასახელება
DRWG. NAME
C.-5; 6; 7; 8

CUBICON
DESIGN & BUILDING ENGINEERING
შპს "კუბიკონი", თბილისი, მარშალ გელოვანის გამზ. 13
ტელ: (+995 591) 116444 www.cubicon.ge

მთავარი კონსტრუქტორი: LEAD STRUCTURAL ENGINEER: მ.საჯაია	შესრულა: ISSUED BY: KJ	შეამოწმა APPROVED BY: MS
	ფორმატი PAPER SIZE A3	პროექტის №: PROJECT No 212P22
ფურცლის ნომერი SHEET. No ST-3002	სტადია STATUS CD	მასშტაბი SCALE 1:50

07.06.2024

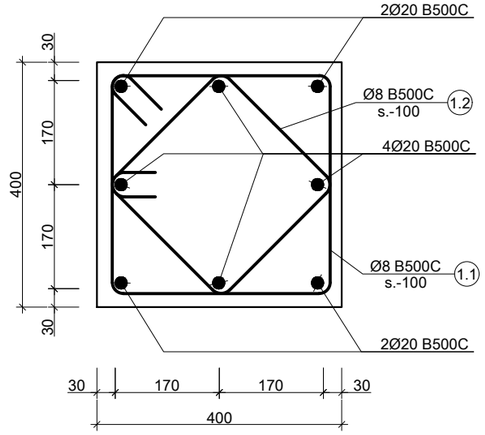

a კვეთი
Scale: 1:10

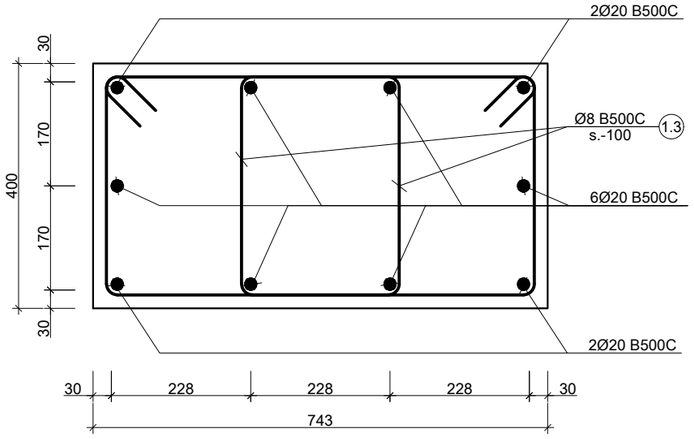

b კვეთი
Scale: 1:10

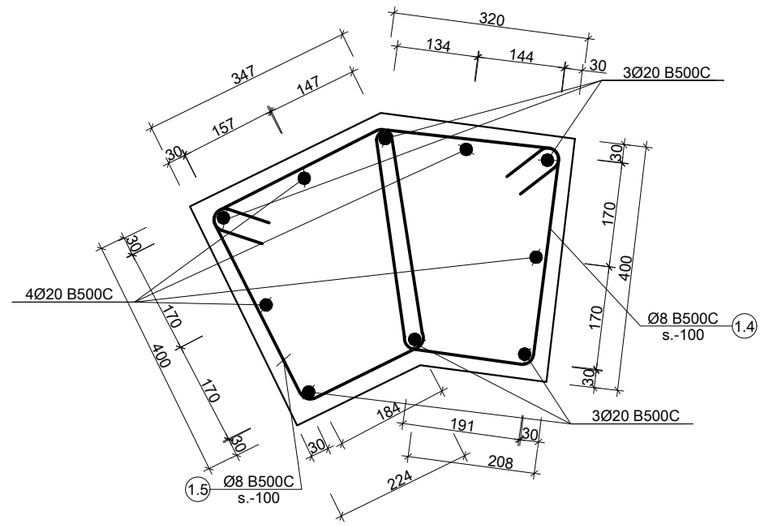

c კვეთი
Scale: 1:10

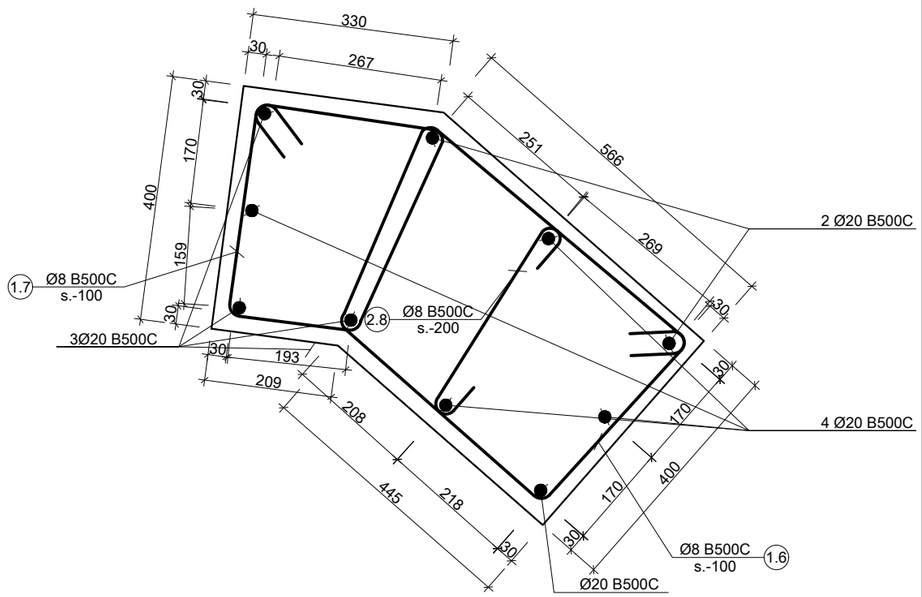

d კვეთი
Scale: 1:10

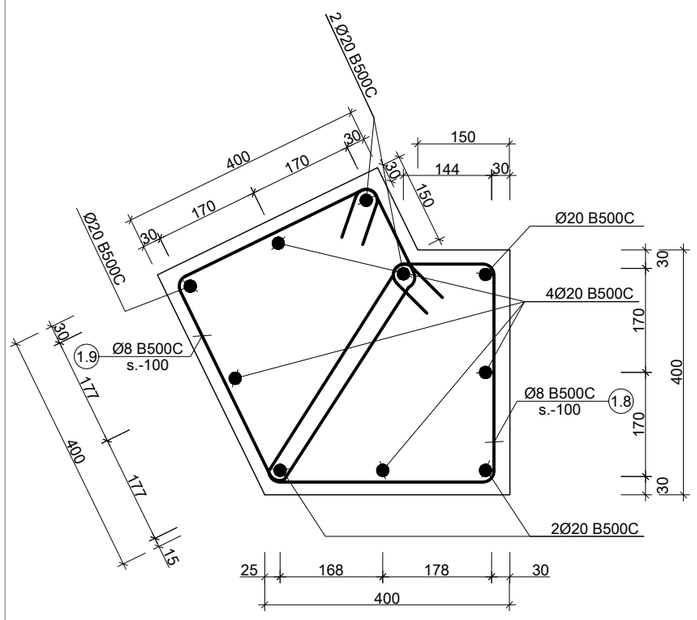

e კვეთი
Scale: 1:10

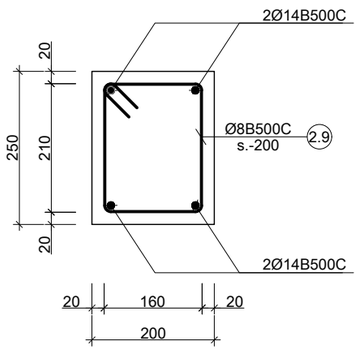

1 Core
Scale: 1:10

შენიშვნა:
NOTE:

----	----	----	----
----	----	----	----
----	----	----	----
----	----	----	----
----	----	----	----
No	Date	Revision	Issued by

სიტუაციური სქემა
KEY PLAN

პროექტი
PROJECT
მრავალფუნქციური შენობა (სასტუმრო)

მისამართი
ADDRESS
ქ.თბილისი აეროპორტის ტერიტორია
ს./კ.-01.19.30.001.261

ნახაზის კოდი
DRAWG. CODE
CUB-XXX-ST-3003-R00

ნახაზის დასახელება
DRWG. NAME
კვეთი - a; b; c; d; e

CUBICON
DESIGN & BUILDING ENGINEERING

მას "კუბიკონი", თბილისი, მარშალ გელოვანის გამზ. 13
ტელ: (+995 591) 116444 www.cubicon.ge

მთავარი კონსტრუქტორი: LEAD STRUCTURAL ENGINEER:	შესარულა: ISSUED BY:	შეამოწმა APPROVED BY:
მ.საჯაია	NKH	MS
	ფორმატი PAPER SIZE: A3	პროექტის №: PROJECT No: 212P22
ფურცლის ნომერი SHEET. No: ST-3003	სტადია STATUS: CD	მასშტაბი SCALE: 1:10

07.06.2024

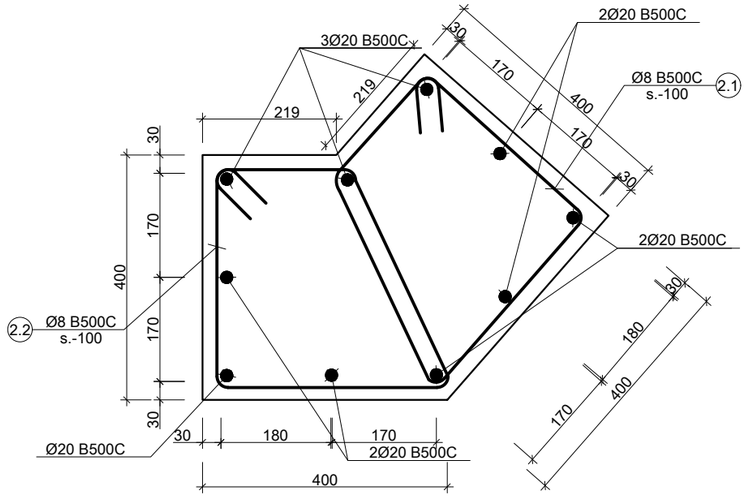

f კვეთი
Scale: 1:10

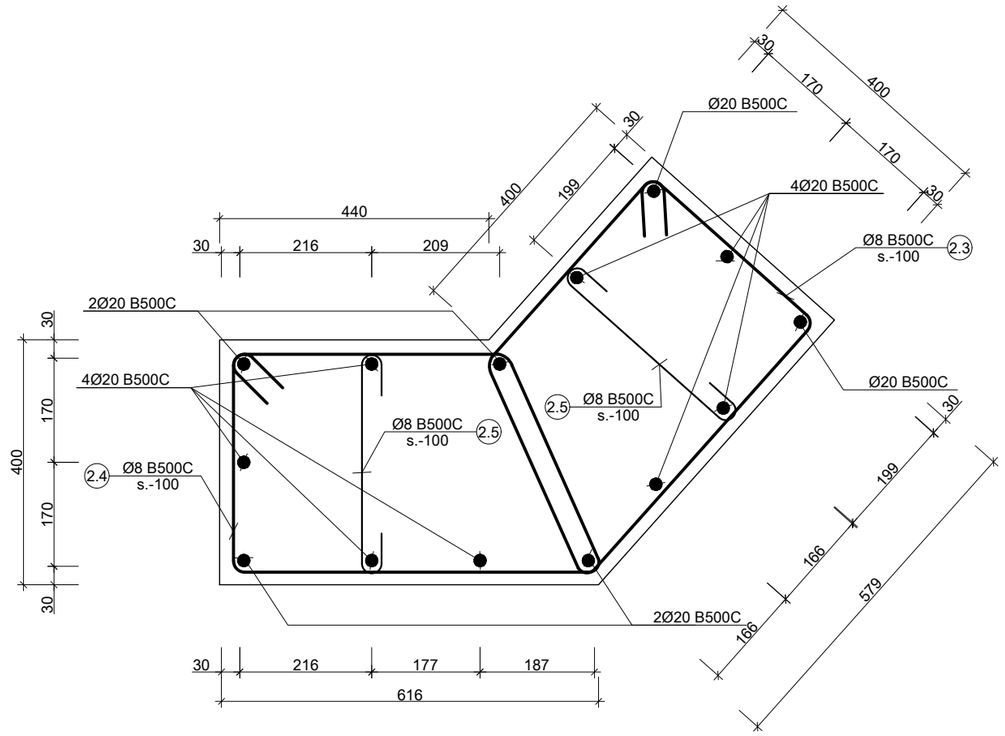

g კვეთი
Scale: 1:10

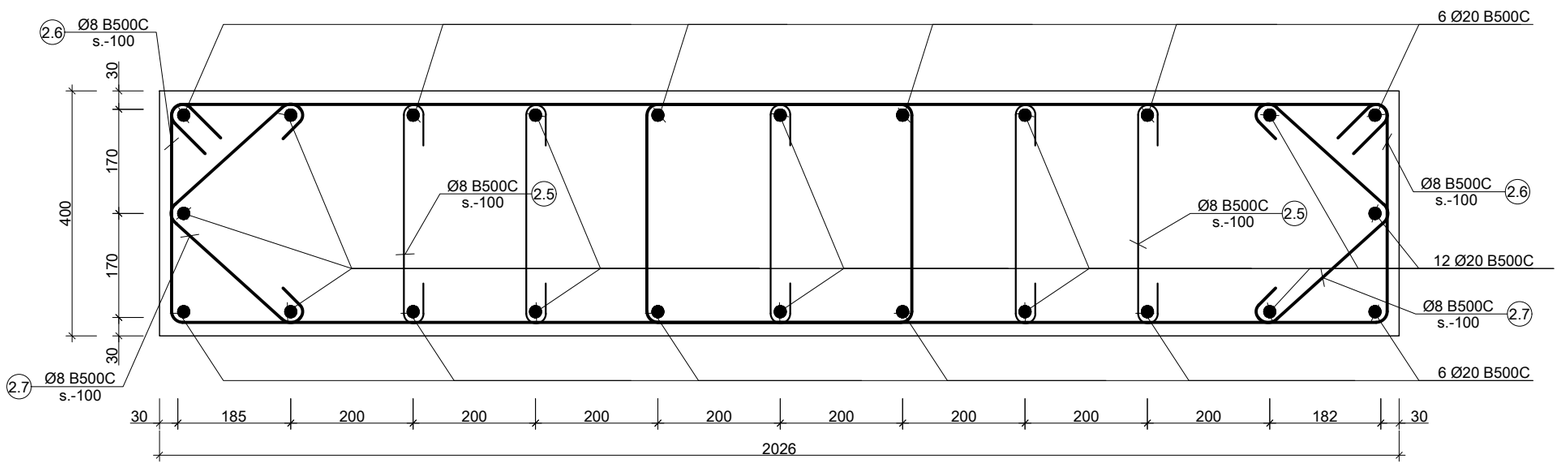

h კვეთი
Scale: 1:10

შენიშვნა:
NOTE:

No	Date	Revision	Issued by
----	----	----	----
----	----	----	----
----	----	----	----
----	----	----	----
----	----	----	----

სიტუაციური სქემა
KEY PLAN

პროექტი
PROJECT
მრავალფუნქციური შენობა (სასტუმრო)

მისამართი
ADDRESS
ქ.თბილისი აეროპორტის ტერიტორია
ს./კ.-01.19.30.001.261

ნახაზის კოდი
DRAWG. CODE
CUB-XXX-ST-3004-R00

ნახაზის დასახელება
DRWG. NAME
კვეთი - f; g; h

CUBICON
DESIGN & BUILDING ENGINEERING
მას "კუბიკონი", თბილისი, მარშალ გელოვანის გამზ. 13
ტელ: (+995 591) 116444 www.cubicon.ge

მთავარი კონსტრუქტორი: LEAD STRUCTURAL ENGINEER:	შესრულა: ISSUED BY:	შეამოწმა APPROVED BY:
მ.საჯაია	NKH	MS
	ფორმატი PAPER SIZE: A3	პროექტის №: PROJECT No: 212P22
ფურცლის ნომერი SHEET. No: ST-3004	სტადია STATUS: CD	მასშტაბი SCALE: 1:10

07.06.2024

პოზ. №	ესკიზი	L მმ
1.1	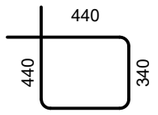	1560
1.2	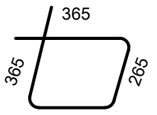	1260
1.3	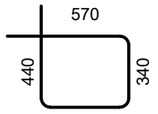	1820
1.4	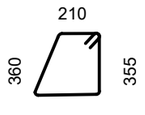	1225
1.5	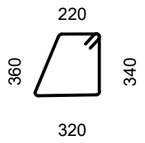	1240
1.6	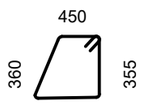	1715
1.7	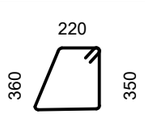	1240
1.8	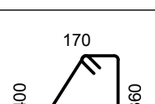	1290
1.9	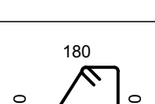	1310

პოზ. №	ესკიზი	L მმ
2.1	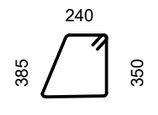	1335
2.2	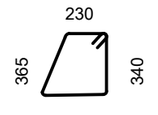	1315
2.3	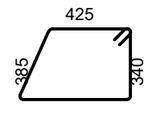	1710
2.4	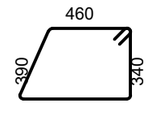	1790
2.5	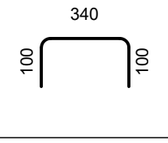	540
2.6	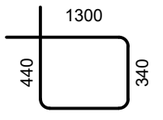	3280
2.7	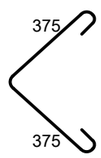	750
2.8	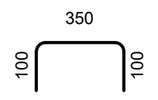	550
2.9	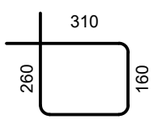	940

კონსტრ. დასახ. და სართული	ელემენტის დასახ. და რაოდენობა	პოზ. №	დიამეტრი ან კვეთი (მმ)	ერთეულის სიგრძე (მმ.)	ხარჯი ერთ სართულზე		
					რაოდენობა (ც.)	სიგრძე (მ.)	წონა (კგ.)
სვეტების სპეციფიკაცია -3.78 ნიშნულზე (1 სართულზე)	C. - 1 31 (ც.)	1	Ø 20 B500C	4900	8 X 31	1215.20	2995
		1.1	Ø 8 B500C	1560	37 X 31	1789.32	706
		1.2	Ø 8 B500C	1260	37 X 31	1445.22	570
		მძიმე ბეტონი C20/25		V =	0.5 X 31	= 16.1	მ³
	C. - 2 1 (ც.)	1	Ø 20 B500C	4900	10 X 1	49.00	121
		1.3	Ø 8 B500C	1820	74 X 1	134.68	53
		მძიმე ბეტონი C20/25		V =	1.0 X 1	= 1.0	მ³
	C. - 3 1 (ც.)	1	Ø 20 B500C	4900	10 X 1	49.00	121
		1.4	Ø 8 B500C	1225	37 X 1	45.33	18
		1.5	Ø 8 B500C	1240	37 X 1	45.88	18
		მძიმე ბეტონი C20/25		V =	0.8 X 1	= 0.8	მ³
	C. - 4 1 (ც.)	1	Ø 20 B500C	4900	10 X 1	49.00	121
		1.6	Ø 8 B500C	1715	37 X 1	63.46	25
		1.7	Ø 8 B500C	1240	37 X 1	45.88	18
		2.8	Ø 8 B500C	550	19 X 1	10.45	4
		მძიმე ბეტონი C20/25		V =	1.0 X 1	= 1.0	მ³
	C. - 5 1 (ც.)	1	Ø 20 B500C	4900	10 X 1	49.00	121
		1.8	Ø 8 B500C	1290	37 X 1	47.73	19
		1.9	Ø 8 B500C	1310	37 X 1	48.47	19
		მძიმე ბეტონი C20/25		V =	0.7 X 1	= 0.7	მ³
	C. - 6 1 (ც.)	1	Ø 20 B500C	4900	10 X 1	49.00	121
		2.1	Ø 8 B500C	1335	37 X 1	49.40	19
		2.2	Ø 8 B500C	1315	37 X 1	48.66	19
		მძიმე ბეტონი C20/25		V =	0.8 X 1	= 0.8	მ³
	C. - 7 1 (ც.)	1	Ø 20 B500C	4900	14 X 1	68.60	169
		2.3	Ø 8 B500C	1710	37 X 1	63.27	25
		2.4	Ø 8 B500C	1790	37 X 1	66.23	26
		2.5	Ø 8 B500C	540	38 X 1	20.52	8
		მძიმე ბეტონი C20/25		V =	1.4 X 1	= 1.4	მ³
	C. - 8 1 (ც.)	1	Ø 20 B500C	4900	24 X 1	117.60	290
		2.5	Ø 8 B500C	540	95 X 1	51.30	20
		2.6	Ø 8 B500C	3280	74 X 1	242.72	96
		2.7	Ø 8 B500C	750	74 X 1	55.50	22
		მძიმე ბეტონი C20/25		V =	2.5 X 1	= 2.5	მ³

შენიშვნა:
NOTE:

----	----	----	----
----	----	----	----
----	----	----	----
----	----	----	----
----	----	----	----
No	Date	Revision	Issued by

სიტუაციური სქემა
KEY PLAN

პროექტი
PROJECT
მრავალფუნქციური შენობა (სასტუმრო)

მისამართი
ADDRESS
ქ.თბილისი აეროპორტის ტერიტორია
ს./კ.-01.19.30.001.261

ნახაზის კოდი
DRAWG. CODE
CUB-XXX-ST-3005-R00

ნახაზის დასახელება
DRWG. NAME
ესკიზი; მონ. სვეტების სპეციფიკაცია

CUBICON DESIGN & BUILDING ENGINEERING
შპს "კუბიკონი", თბილისი, მარშალ გელოვანის გამზ. 13
ტელ: (+995 591) 116444 www.cubicon.ge

მთავარი კონსტრუქტორი: LEAD STRUCTURAL ENGINEER:	შესრულა: ISSUED BY:	შეამოწმა APPROVED BY:
მ.საჯაია	NKH	MS
	ფორმატი PAPER SIZE: A3	პროექტის №: PROJECT No 212P22
ფურცლის ნომერი SHEET. No: ST-3005	სტადია STATUS: CD	მასშტაბი SCALE: 1:10

07.06.2024

კონსტრ. დასახ. და სართული	ელემენტის დასახ. და რაოდენობა	პოზ. №	დიამეტრი ან კვეთი (მმ)		ერთეულის სიგრძე (მმ.)	ხარჯი ერთ სართულზე		
						რაოდენობა (ც.)	სიგრძე (მ.)	წონა (კგ.)
სვეტების სპეციფიკაცია -0.10 ნიშნულზე (1 სართულზე)	C. - 1 31 (ც.)	2	Ø 20	B500C	4850	8 X 31	1202.80	2965
		1.1	Ø 8	B500C	1560	36 X 31	1740.96	687
		1.2	Ø 8	B500C	1260	36 X 31	1406.16	555
		მძიმე ბეტონი C20/25 V = 0.5 X 31 = 15.7 მ³						
	C. - 2 1 (ც.)	2	Ø 20	B500C	4850	10 X 1	48.50	120
		1.3	Ø 8	B500C	1820	72 X 1	131.04	52
		მძიმე ბეტონი C20/25 V = 0.9 X 1 = 0.9 მ³						
	C. - 3 1 (ც.)	2	Ø 20	B500C	4850	10 X 1	48.50	120
		1.4	Ø 8	B500C	1225	36 X 1	44.10	17
		1.5	Ø 8	B500C	1240	36 X 1	44.64	18
		მძიმე ბეტონი C20/25 V = 0.7 X 1 = 0.7 მ³						
	C. - 4 1 (ც.)	2	Ø 20	B500C	4850	10 X 1	48.50	120
		1.6	Ø 8	B500C	1715	36 X 1	61.74	24
		1.7	Ø 8	B500C	1240	36 X 1	44.64	18
		2.8	Ø 8	B500C	550	18 X 1	9.90	4
		მძიმე ბეტონი C20/25 V = 1.0 X 1 = 1.0 მ³						
	C. - 5 1 (ც.)	2	Ø 20	B500C	4850	10 X 1	48.50	120
		1.8	Ø 8	B500C	1290	36 X 1	46.44	18
		1.9	Ø 8	B500C	1310	36 X 1	47.16	19
		მძიმე ბეტონი C20/25 V = 0.7 X 1 = 0.7 მ³						
	C. - 6 1 (ც.)	2	Ø 20	B500C	4850	10 X 1	48.50	120
		2.1	Ø 8	B500C	1335	36 X 1	48.06	19
		2.2	Ø 8	B500C	1315	36 X 1	47.34	19
		მძიმე ბეტონი C20/25 V = 0.8 X 1 = 0.8 მ³						
	C. - 7 1 (ც.)	2	Ø 20	B500C	4850	14 X 1	67.90	167
		2.3	Ø 8	B500C	1710	36 X 1	61.56	24
		2.4	Ø 8	B500C	1790	36 X 1	64.44	25
		2.5	Ø 8	B500C	540	36 X 1	19.44	8
		მძიმე ბეტონი C20/25 V = 1.4 X 1 = 1.4 მ³						
	C. - 8 1 (ც.)	2	Ø 20	B500C	4850	24 X 1	116.40	287
		2.5	Ø 8	B500C	540	90 X 1	48.60	19
		2.6	Ø 8	B500C	3280	72 X 1	236.16	93
		2.7	Ø 8	B500C	750	72 X 1	54.00	21
		მძიმე ბეტონი C20/25 V = 2.5 X 1 = 2.5 მ³						

კონსტრ. დასახ. და სართული	ელემენტის დასახ. და რაოდენობა	პოზ. №	დიამეტრი ან კვეთი (მმ)		ერთეულის სიგრძე (მმ.)	ხარჯი ერთ სართულზე		
						რაოდენობა (ც.)	სიგრძე (მ.)	წონა (კგ.)
სვეტების სპეციფიკაცია 3.53 ნიშნულზე (1 სართულზე)	C. - 1 31 (ც.)	3	Ø 20	B500C	4500	8 X 31	1116.00	2751
		1.1	Ø 8	B500C	1560	33 X 31	1595.88	629
		1.2	Ø 8	B500C	1260	33 X 31	1288.98	508
		მძიმე ბეტონი C20/25 V = 0.5 X 31 = 14.1 მ³						
	C. - 2 1 (ც.)	3	Ø 20	B500C	4500	10 X 1	45.00	111
		1.3	Ø 8	B500C	1820	66 X 1	120.12	47
		მძიმე ბეტონი C20/25 V = 0.8 X 1 = 0.8 მ³						
	C. - 3 1 (ც.)	3	Ø 20	B500C	4500	10 X 1	45.00	111
		1.4	Ø 8	B500C	1225	33 X 1	40.43	16
		1.5	Ø 8	B500C	1240	33 X 1	40.92	16
		მძიმე ბეტონი C20/25 V = 0.7 X 1 = 0.7 მ³						
	C. - 4 1 (ც.)	3	Ø 20	B500C	4500	10 X 1	45.00	111
		1.6	Ø 8	B500C	1715	33 X 1	56.60	22
		1.7	Ø 8	B500C	1240	33 X 1	40.92	16
		2.8	Ø 8	B500C	550	16 X 1	8.80	3
		მძიმე ბეტონი C20/25 V = 0.9 X 1 = 0.9 მ³						
	C. - 5 1 (ც.)	3	Ø 20	B500C	4500	10 X 1	45.00	111
		1.8	Ø 8	B500C	1290	33 X 1	42.57	17
		1.9	Ø 8	B500C	1310	33 X 1	43.23	17
		მძიმე ბეტონი C20/25 V = 0.7 X 1 = 0.7 მ³						
	C. - 6 1 (ც.)	3	Ø 20	B500C	4500	10 X 1	45.00	111
		2.1	Ø 8	B500C	1335	33 X 1	44.06	17
		2.2	Ø 8	B500C	1315	33 X 1	43.40	17
		მძიმე ბეტონი C20/25 V = 0.7 X 1 = 0.7 მ³						
	C. - 7 1 (ც.)	3	Ø 20	B500C	4500	14 X 1	63.00	155
		2.3	Ø 8	B500C	1710	33 X 1	56.43	22
		2.4	Ø 8	B500C	1790	33 X 1	59.07	23
		2.5	Ø 8	B500C	540	32 X 1	17.28	7
		მძიმე ბეტონი C20/25 V = 1.4 X 1 = 1.4 მ³						
	C. - 8 1 (ც.)	3	Ø 20	B500C	4500	24 X 1	108.00	266
		2.5	Ø 8	B500C	540	80 X 1	43.20	17
		2.6	Ø 8	B500C	3280	66 X 1	216.48	85
		2.7	Ø 8	B500C	750	66 X 1	49.50	20
		მძიმე ბეტონი C20/25 V = 2.7 X 1 = 2.7 მ³						

შენიშვნა:
NOTE:

----	----	----	----
----	----	----	----
----	----	----	----
----	----	----	----
----	----	----	----
No	Date	Revision	Issued by

სიტუაციური სქემა
KEY PLAN

პროექტი
PROJECT
მრავალფუნქციური შენობა (სასტუმრო)

მისამართი
ADDRESS
ქ.თბილისი აეროპორტის ტერიტორია
ს./პ.-01.19.30.001.261

ნახაზის კოდი
DRAWG. CODE
CUB-XXX-ST-3006-R00

ნახაზის დასახელება
DRWG. NAME
მონ. სვეტების სპეციფიკაცია

CUBICON DESIGN & BUILDING ENGINEERING
შპს "კუბიკონი", თბილისი, მარშალ გელოვანის ბაგზ. 13
ტელ: (+995 591) 116444 www.cubicon.ge

მთავარი კონსტრუქტორი: LEAD STRUCTURAL ENGINEER:	შეასრულა: ISSUED BY:	შეამოწმა APPROVED BY:
მ.საჯაია	KJ	MS
	ფორმატი PAPER SIZE: A3	პროექტის №: PROJECT No 212P22
ფურცლის ნომერი SHEET. No: ST-3006	სტადია STATUS: CD	მასშტაბი SCALE: -

07.06.2024

კონსტრ. დასახ. და სართული	ელემენტის დასახ. და რაოდენობა	პოზ. №	დიამეტრი ან კვეთი (მმ)	ერთეულის სიგრძე (მმ.)	ხარჯი ერთ სართულზე: რაოდენობა (ც.)	სიგრძე (მ.)	წონა (კგ.)
სვეტების სპეციფიკაცია 6.83 ნიშნულზე (1 სართულზე)	C. - 1 31 (ც.)	4	Ø 20 B500C	3250	4 X 31	403.00	993
		5	Ø 20 B500C	3850	4 X 31	477.40	1177
		1.1	Ø 8 B500C	1560	33 X 31	1595.88	629
		1.2	Ø 8 B500C	1260	33 X 31	1288.98	508
		მძიმე ბეტონი C20/25 V = 0.5 X 31 = 14.1 მ³					
	C. - 2 1 (ც.)	4	Ø 20 B500C	3250	4 X 1	13.00	32
		5	Ø 20 B500C	3850	6 X 1	23.10	57
		1.3	Ø 8 B500C	1820	66 X 1	120.12	47
		მძიმე ბეტონი C20/25 V = 0.8 X 1 = 0.8 მ³					
	C. - 3 1 (ც.)	4	Ø 20 B500C	3250	6 X 1	19.50	48
		5	Ø 20 B500C	3850	4 X 1	15.40	38
		1.4	Ø 8 B500C	1225	33 X 1	40.43	16
		1.5	Ø 8 B500C	1240	33 X 1	40.92	16
		მძიმე ბეტონი C20/25 V = 0.7 X 1 = 0.7 მ³					
	C. - 4 1 (ც.)	4	Ø 20 B500C	3250	6 X 1	19.50	48
		5	Ø 20 B500C	3850	4 X 1	15.40	38
		1.6	Ø 8 B500C	1715	33 X 1	56.60	22
		1.7	Ø 8 B500C	1240	33 X 1	40.92	16
		2.8	Ø 8 B500C	550	16 X 1	8.80	3
		მძიმე ბეტონი C20/25 V = 0.9 X 1 = 0.9 მ³					
	C. - 5 1 (ც.)	4	Ø 20 B500C	3250	6 X 1	19.50	48
		5	Ø 20 B500C	3850	4 X 1	15.40	38
		1.8	Ø 8 B500C	1290	33 X 1	42.57	17
		1.9	Ø 8 B500C	1310	33 X 1	43.23	17
		მძიმე ბეტონი C20/25 V = 0.7 X 1 = 0.7 მ³					
	C. - 6 1 (ც.)	4	Ø 20 B500C	3250	6 X 1	19.50	48
		5	Ø 20 B500C	3850	4 X 1	15.40	38
		2.1	Ø 8 B500C	1335	33 X 1	44.06	17
		2.2	Ø 8 B500C	1315	33 X 1	43.40	17
		მძიმე ბეტონი C20/25 V = 0.7 X 1 = 0.7 მ³					

კონსტრ. დასახ. და სართული	ელემენტის დასახ. და რაოდენობა	პოზ. №	დიამეტრი ან კვეთი (მმ)	ერთეულის სიგრძე (მმ.)	ხარჯი ერთ სართულზე: რაოდენობა (ც.)	სიგრძე (მ.)	წონა (კგ.)
სვეტების სპეციფიკაცია 6.83 ნიშნულზე (1 სართულზე)	C. - 7 1 (ც.)	4	Ø 20 B500C	3250	6 X 1	19.50	48
		5	Ø 20 B500C	3850	8 X 1	30.80	76
		2.3	Ø 8 B500C	1710	33 X 1	56.43	22
		2.4	Ø 8 B500C	1790	33 X 1	59.07	23
		2.5	Ø 8 B500C	540	32 X 1	17.28	7
		მძიმე ბეტონი C20/25 V = 1.4 X 1 = 1.4 მ³					
	C. - 8 1 (ც.)	4	Ø 20 B500C	3250	12 X 1	39.00	96
		5	Ø 20 B500C	3850	12 X 1	46.20	114
		2.5	Ø 8 B500C	540	80 X 1	43.20	17
		2.6	Ø 8 B500C	3280	66 X 1	216.48	85
		2.7	Ø 8 B500C	750	66 X 1	49.50	20
		მძიმე ბეტონი C20/25 V = 2.8 X 1 = 2.8 მ³					

კონსტრ. დასახ.	ელემენტის დასახ. და რაოდენობა	პოზ. №	დიამეტრი ან კვეთი (მმ)	ერთეულის სიგრძე (მმ.)	რაოდენობა (ც.)	საერთო სიგრძე (მ.)	საერთო წონა (კგ.)
	Core-1 (2 ც.)	1	Ø 14 B500C	დ.ა.	–	54	66
		1.1	Ø 8 B500C	940	32 X 2	60	24
		მძიმე ბეტონი C20/25 V = 0.29 X 2 = 0.58 მ³					

შენიშვნა:
NOTE:

----	----	----	----
----	----	----	----
----	----	----	----
----	----	----	----
01	23.01.23	დაემატა გულარის სპეციფიკაცია	NKH
No	Date	Revision	Issued by

სიტუაციური სქემა
KEY PLAN

პროექტი
PROJECT
მრავალფუნქციური შენობა (სასტუმრო)

მისამართი
ADDRESS
ქ.თბილისი აეროპორტის ტერიტორია
ს./კ.-01.19.30.001.261

ნახაზის კოდი
DRAWG. CODE
CUB-XXX-ST-3007-R00

ნახაზის დასახელება
DRWG. NAME
მონ. სვეტების სპეციფიკაცია

CUBICON DESIGN & BUILDING ENGINEERING
მას "კუბიკონი", თბილისი, მარშალ გელოვანის გამზ. 13
ტელ: (+995 591) 116444 www.cubicon.ge

მთავარი კონსტრუქტორი: LEAD STRUCTURAL ENGINEER:	შესრულა: ISSUED BY:	შეამოწმა APPROVED BY:
მ.საჯაია	KJ	MS
	ფორმატი PAPER SIZE: A3	პროექტის №: PROJECT No 212P22
ფურცლის ნომერი SHEET. No: ST-3007	სტადია STATUS: CD	მასშტაბი SCALE: -

07.06.2024

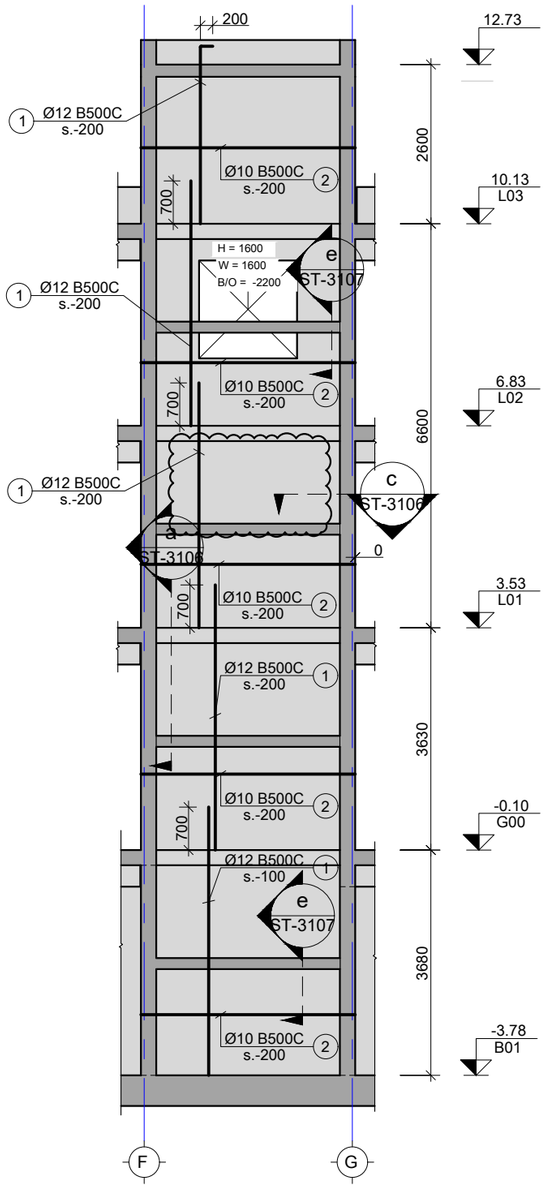

1 SH.W.
Scale: 1:100

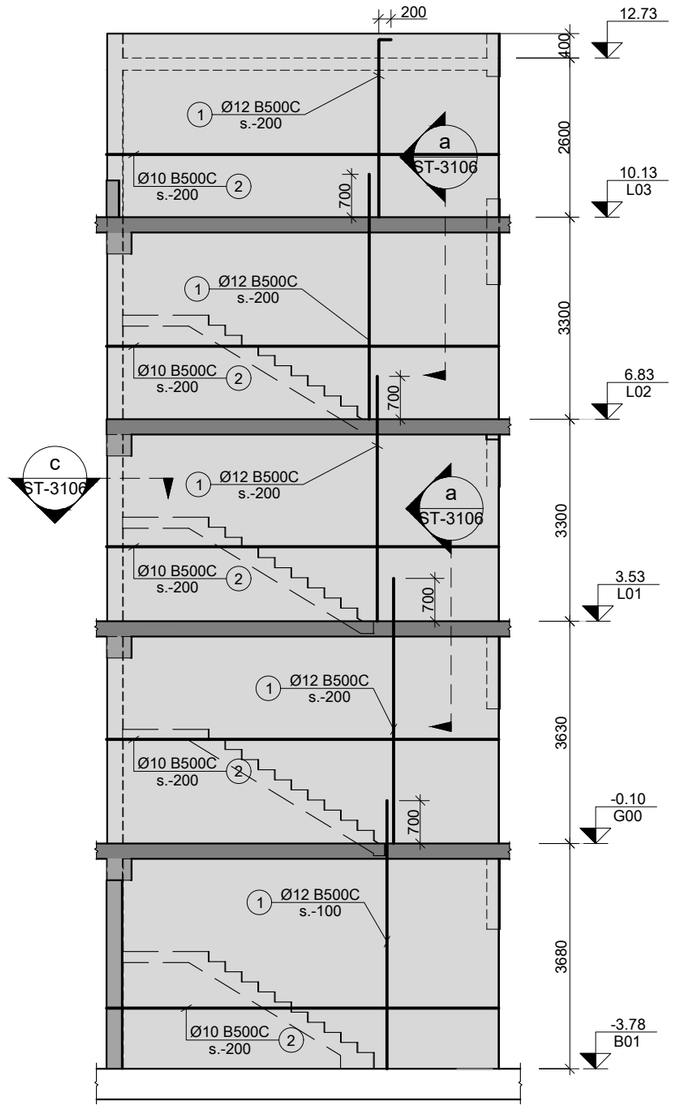

2 SH.W.
Scale: 1:100

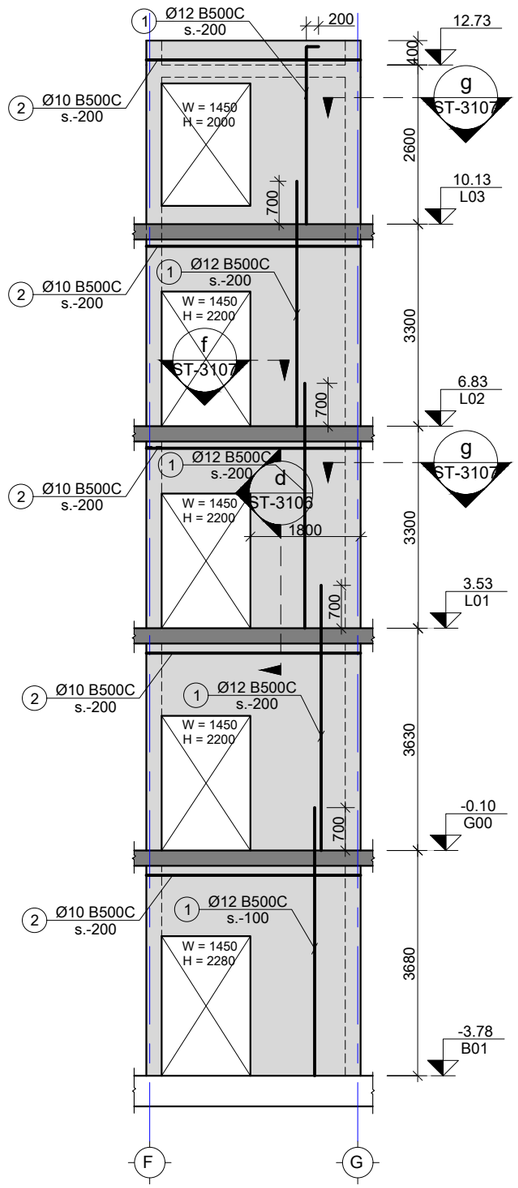

3 SH.W.
Scale: 1:100

შენიშვნა:
NOTE:

კორექტირებული ადგილი

----	----	----	----
----	----	----	----
----	----	----	----
----	----	----	----
01	230922	ბაუქმდე ფანჯარა მონ. დიაფრაგმაში	NKH
No	Date	Revision	Issued by

სიტუაციური სქემა
KEY PLAN

პროექტი
PROJECT
მრავალფუნქციური შენობა (სასტუმრო)

მისამართი
ADDRESS
ქ.თბილისი აეროპორტის ტერიტორია
ს./კ.-01.19.30.001.261

ნახაზის კოდი
DRAWG. CODE
CUB-ZZZ-ST-3101-R00

ნახაზის დასახელება
DRWG. NAME
SH.W.-1 ; 2 ; 3

CUBICON DESIGN & BUILDING ENGINEERING
შპს "კუბიკონი", თბილისი, მარშალ გელოვანის გამზ. 13
ტელ: (+995 591) 116444 www.cubicon.ge

მთავარი კონსტრუქტორი: LEAD STRUCTURAL ENGINEER: მ.საჯაია	შესრულ: ISSUED BY: NKH	შეამოწმა APPROVED BY: MS
	ფორმატი PAPER SIZE A3	პროექტის №: PROJECT No 212P22
ფურცლის ნომერი SHEET. No ST-3101	სტადია STATUS CD	მასშტაბი SCALE 1:100

07.06.2024

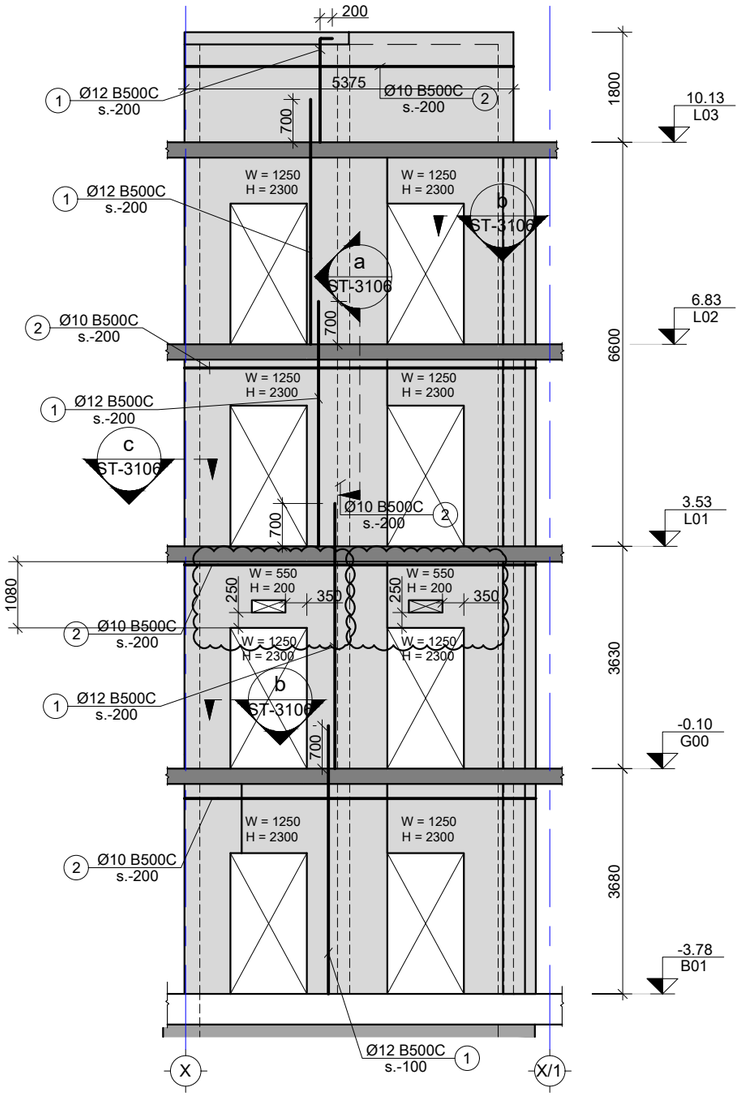

4 SH.W.
Scale: 1:100

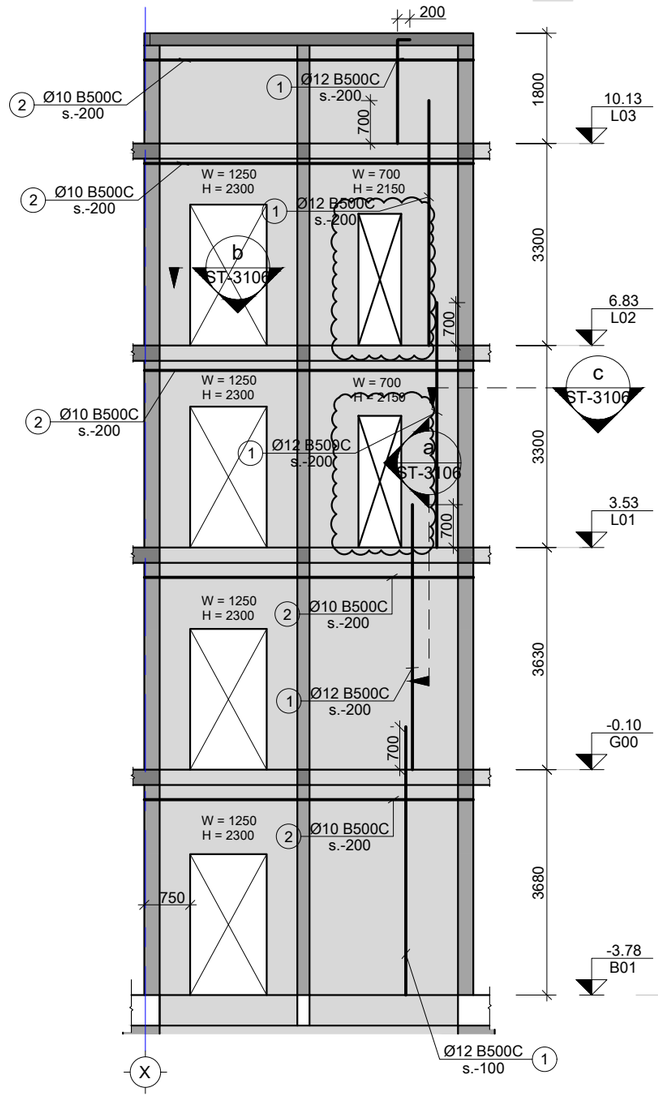

5 SH.W.
Scale: 1:100

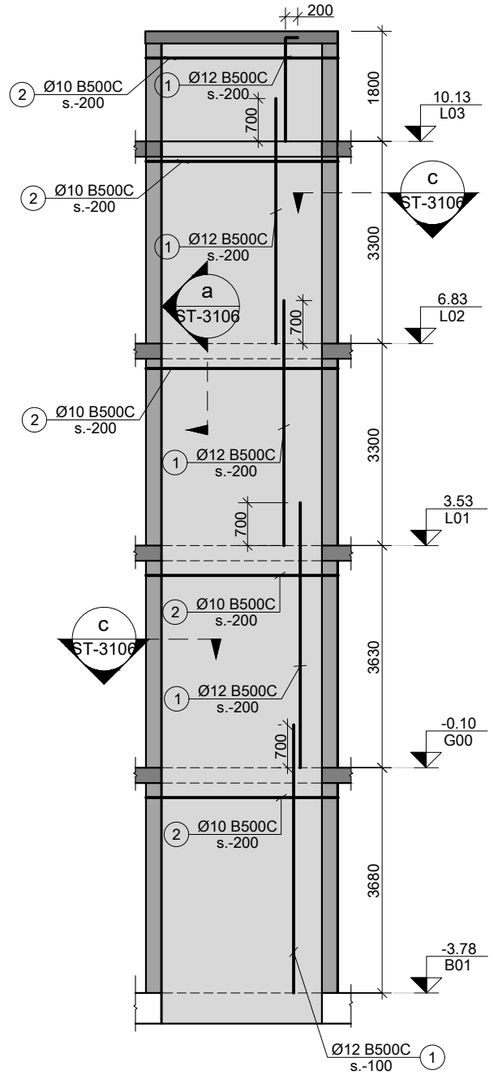

6 SH.W.
Scale: 1:100

შენიშვნა:
NOTE:

კორექტირებული ადგილი

----	----	----	----
----	----	----	----
----	----	მონ. დიაფრაგმაში (SH.W.-5)დაემატა კარის ღიობი	----
02	230922	ორ სართულზე	NKH
01	230621	ლიფტის კარის თავზე დაემატა ღიობი	NKH
No	Date	Revision	Issued by

სიტუაციური სქემა
KEY PLAN

პროექტი
PROJECT
მრავალფუნქციური შენობა (სასტუმრო)

მისამართი
ADDRESS
ქ.თბილისი აეროპორტის ტერიტორია
ს./კ.-01.19.30.001.261

ნახაზის კოდი
DRAWG. CODE
CUB-ZZZ-ST-3102-R00

ნახაზის დასახელება
DRWG. NAME
SH.W.-4 5 6

CUBICON
DESIGN & BUILDING ENGINEERING
შპს "კუბიკონი", თბილისი, მარშალ გელოვანის გამზ. 13
ტელ: (+995 591) 116444 www.cubicon.ge

მთავარი კონსტრუქტორი: LEAD STRUCTURAL ENGINEER:	გასარჩევად: ISSUED BY:	დამტკიცდა APPROVED BY:
მ.საჯაია	NKH	MS
	ფორმატი PAPER SIZE: A3	პროექტის №: PROJECT No 212P22
ფურცლის ნომერი SHEET. No: ST-3102	სტადია STATUS: CD	მასშტაბი SCALE: 1:100

07.06.2024

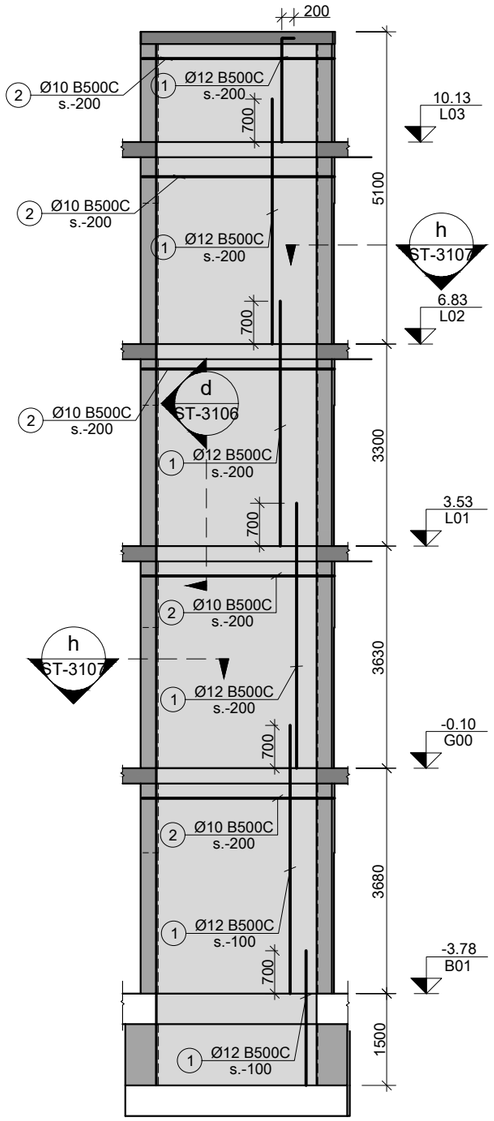

7 SH.W.
Scale: 1:100

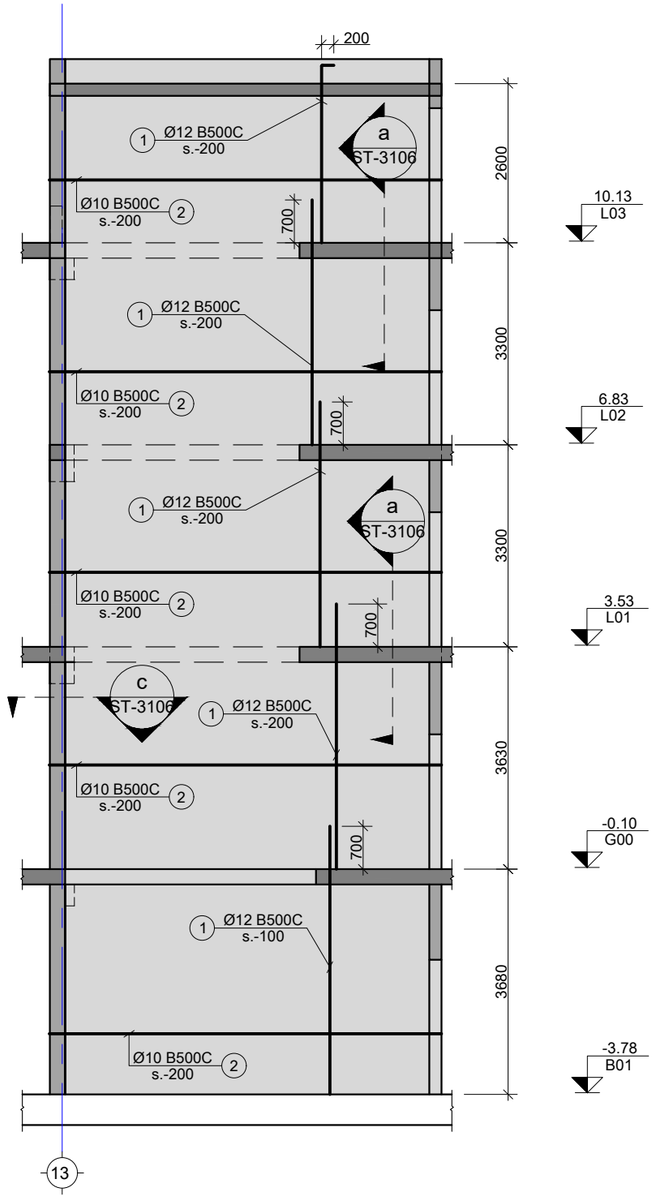

8 SH.W.
Scale: 1:100

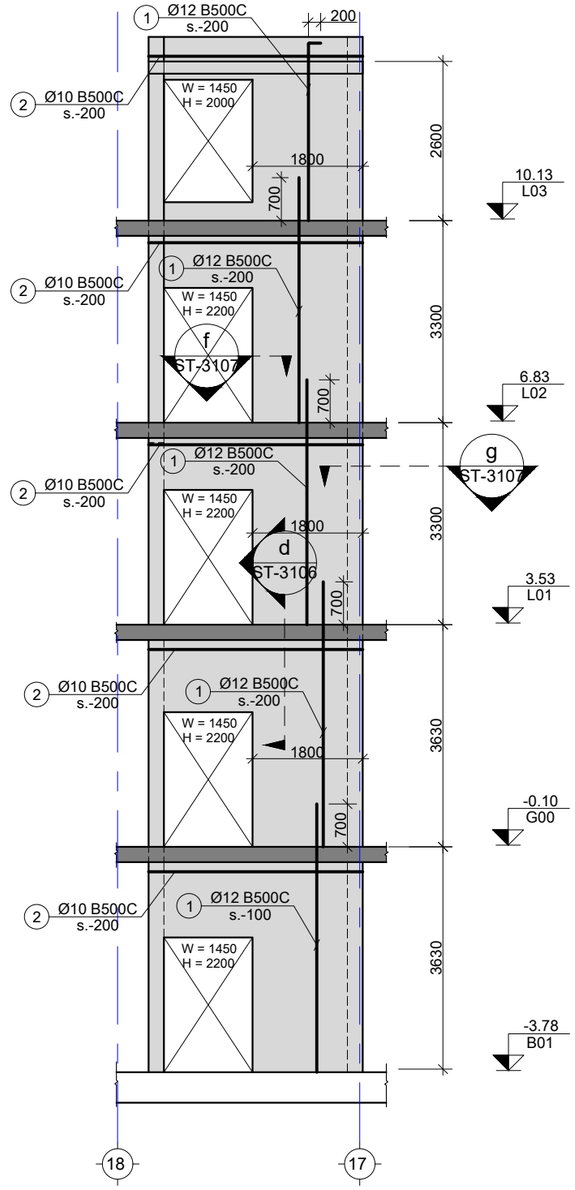

9 SH.W.
Scale: 1:100

შენიშვნა:
NOTE:

----	----	----	----
----	----	----	----
----	----	----	----
----	----	----	----
----	----	----	----
No	Date	Revision	Issued by

სიტუაციური სქემა
KEY PLAN

პროექტი
PROJECT
მრავალფუნქციური შენობა (სასტუმრო)

მისამართი
ADDRESS
ქ.თბილისი აეროპორტის ტერიტორია
ს./კ.-01.19.30.001.261

ნახაზის კოდი
DRAWG. CODE
CUB-ZZZ-ST-3103-R00

ნახაზის დასახელება
DRWG. NAME
SH.W.-7 8 9

CUBICON DESIGN & BUILDING ENGINEERING
შპს "კუბიკონი", თბილისი, მარშალ გელოვანის ბაღი. 13
ტელ: (+995 591) 116444 www.cubicon.ge

მთავარი კონსტრუქტორი: LEAD STRUCTURAL ENGINEER:	შესრულა: ISSUED BY:	მოამოწმა APPROVED BY:
მ.საჯაია	NKH	MS
	ფორმატი PAPER SIZE: A3	პროექტის №: PROJECT No 212P22
ფურცლის ნომერი SHEET. No: ST-3103	სტადია STATUS: CD	მასშტაბი SCALE: 1:100

07.06.2024

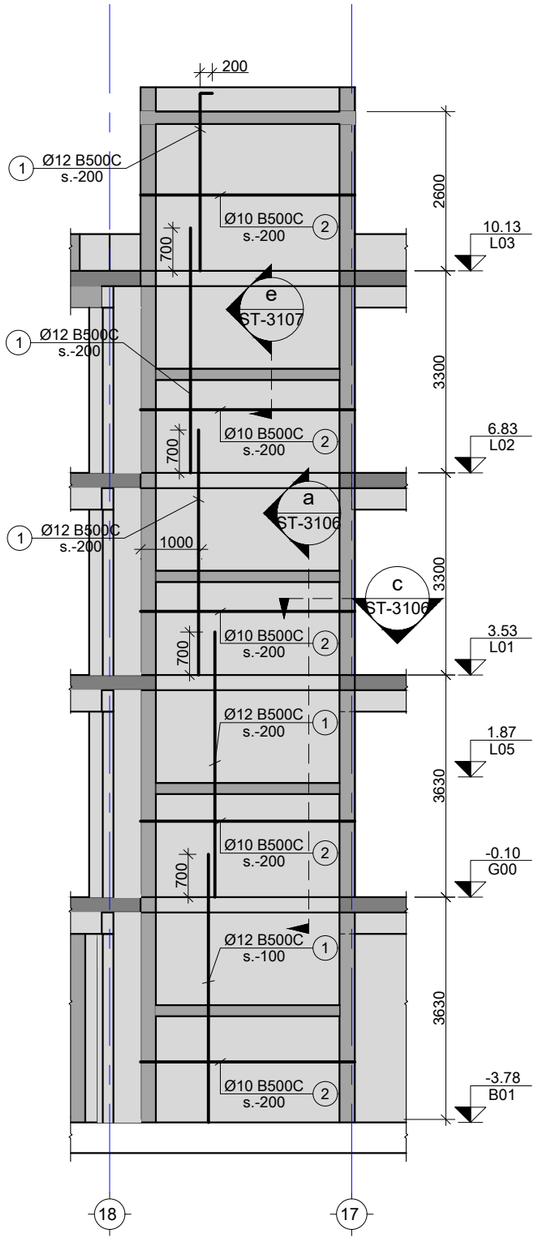

10 SH.W.
Scale: 1:100

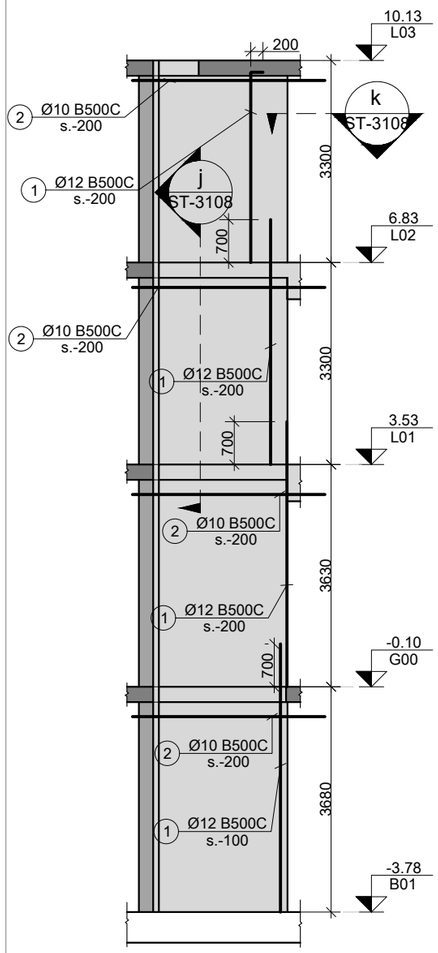

11 SH.W.
Scale: 1:100

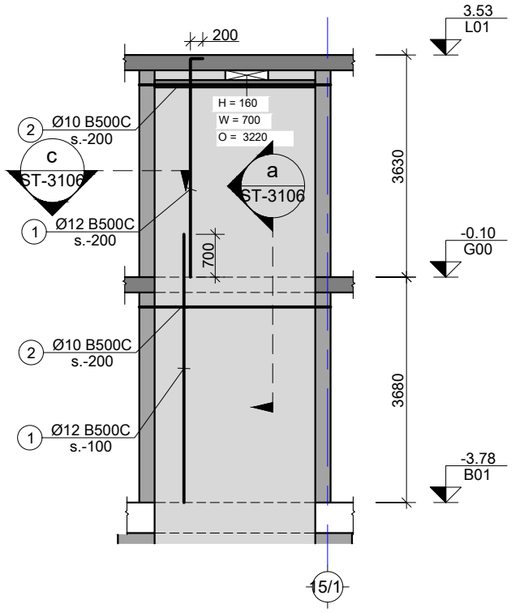

12 SH.W.
Scale: 1:100

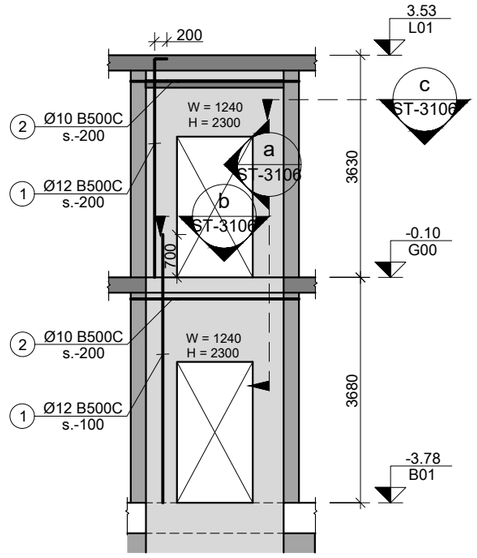

13 SH.W.
Scale: 1:100

შენიშვნა:
NOTE:

No	Date	Revision	Issued by
----	----	----	----
----	----	----	----
----	----	----	----
----	----	----	----
----	----	----	----

სიტუაციური სქემა
KEY PLAN

პროექტი
PROJECT
მრავალფუნქციური შენობა (სასტუმრო)

მისამართი
ADDRESS
ქ.თბილისი აეროპორტის ტერიტორია
ს./კ.-01.19.30.001.261

ნახაზის კოდი
DRAWG. CODE
CUB-ZZZ-ST-3104-R00

ნახაზის დასახელება
DRWG. NAME
SH.W.-10 11 12 13

CUBICON DESIGN & BUILDING ENGINEERING
შპს "კუბიკონი", თბილისი, მარშალ გელოვანის გამზ. 13
ტელ: (+995 591) 116444 www.cubicon.ge

მთავარი კონსტრუქტორი: LEAD STRUCTURAL ENGINEER:	შესრულა: ISSUED BY:	შეამოწმა APPROVED BY:
მ.საჯაია	NKH	MS
	ფორმატი PAPER SIZE: A3	პროექტის №: PROJECT No: 212P22
ფურცლის ნომერი SHEET. No: ST-3104	სტადია STATUS: CD	მასშტაბი SCALE: 1:100

07.06.2024

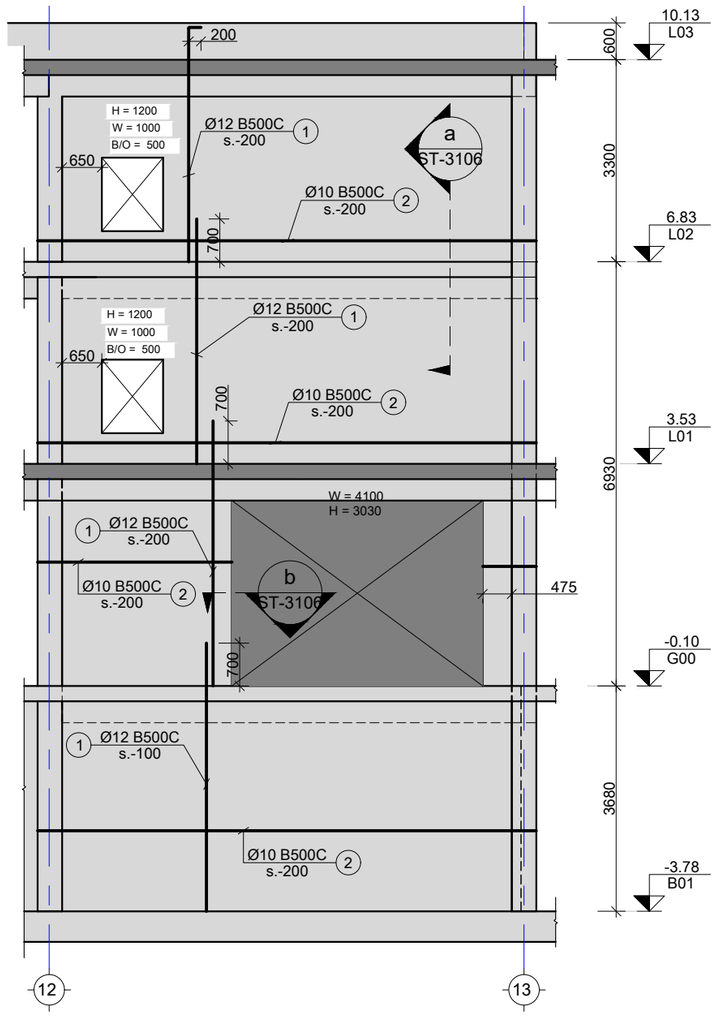

14 SH.W.
Scale: 1:100

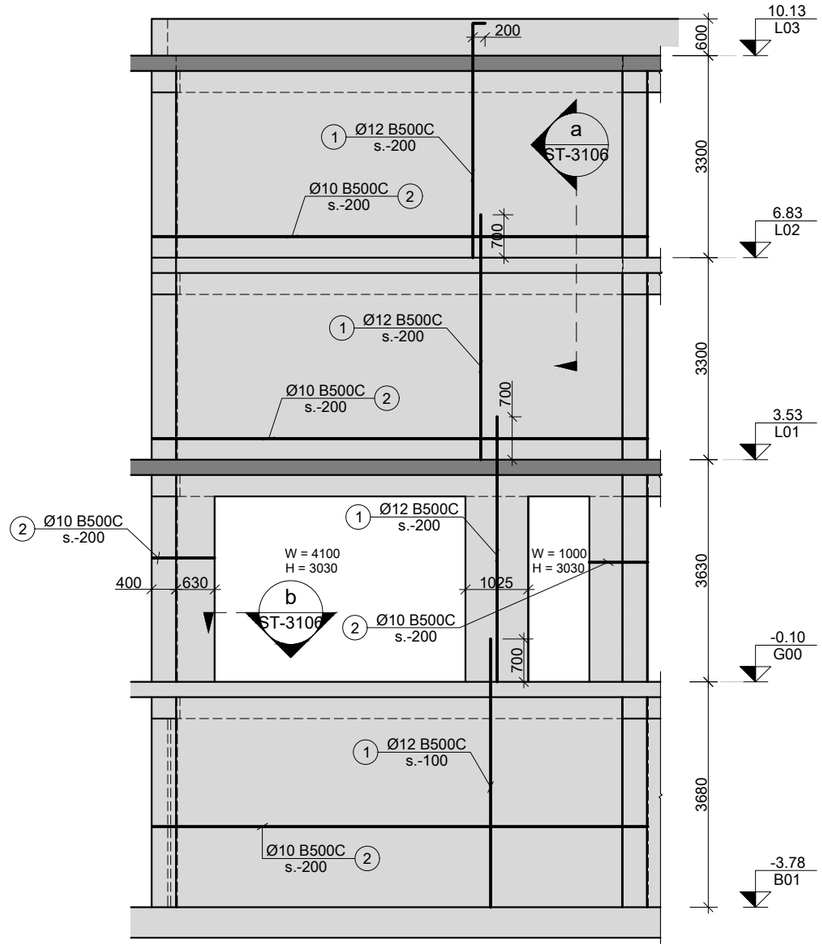

15 SH.W.
Scale: 1:100

შენიშვნა:
NOTE:

----	----	----	----
----	----	----	----
----	----	----	----
----	----	----	----
----	----	----	----
----	----	----	----
No	Date	Revision	Issued by

სიტუაციური სქემა
KEY PLAN

პროექტი
PROJECT
მრავალფუნქციური შენობა (სასტუმრო)

მისამართი
ADDRESS
ქ.თბილისი აეროპორტის ტერიტორია
ს./კ.-01.19.30.001.261

ნახაზის კოდი
DRAWG. CODE
CUB-ZZZ-ST-3105-R00

ნახაზის დასახელება
DRWG. NAME
SH.W.-14 15 16

CUBICON DESIGN & BUILDING ENGINEERING
შპს "კუბიკონი", თბილისი, მარშალ გელოვანის გამზ. 13
ტელ: (+995 591) 116444 www.cubicon.ge

მთავარი კონსტრუქტორი: LEAD STRUCTURAL ENGINEER: მ.სააჯაია	შესრულა: ISSUED BY: NKH	შეამოწმა APPROVED BY: MS
	ფორმატი PAPER SIZE A3	პროექტის №: PROJECT No 212P22
ფურცლის ნომერი SHEET. No ST-3105	სტადია STATUS CD	მასშტაბი SCALE 1:100

07.06.2024

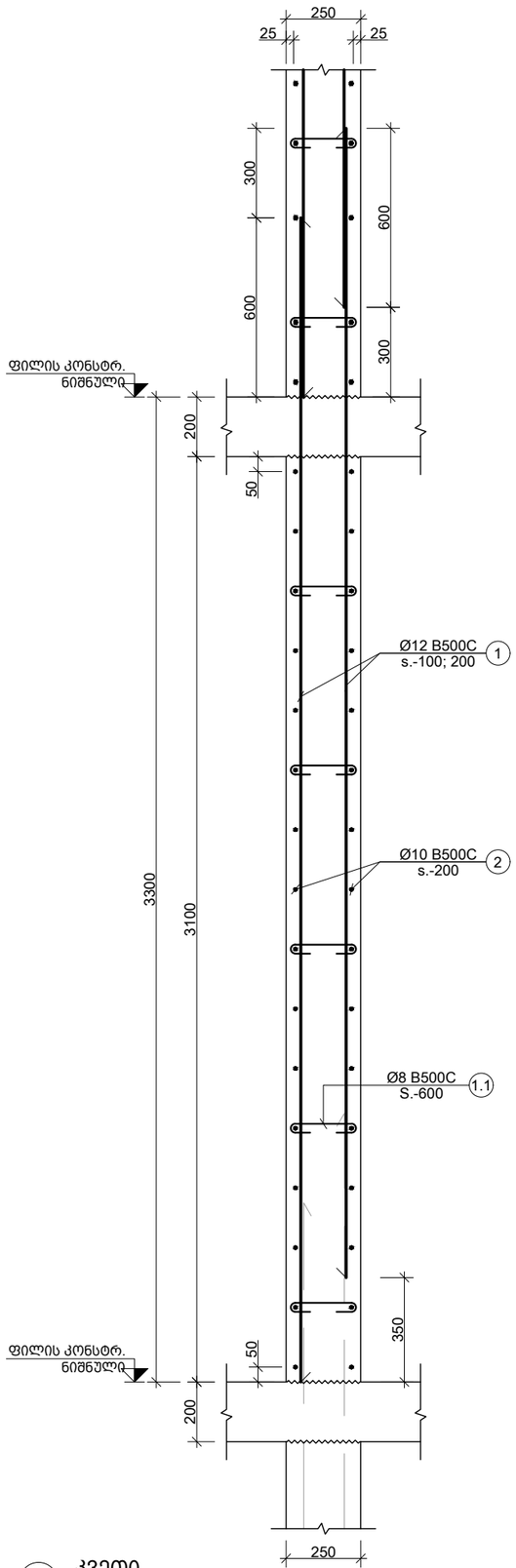

a კვეთი
Scale: 1:20

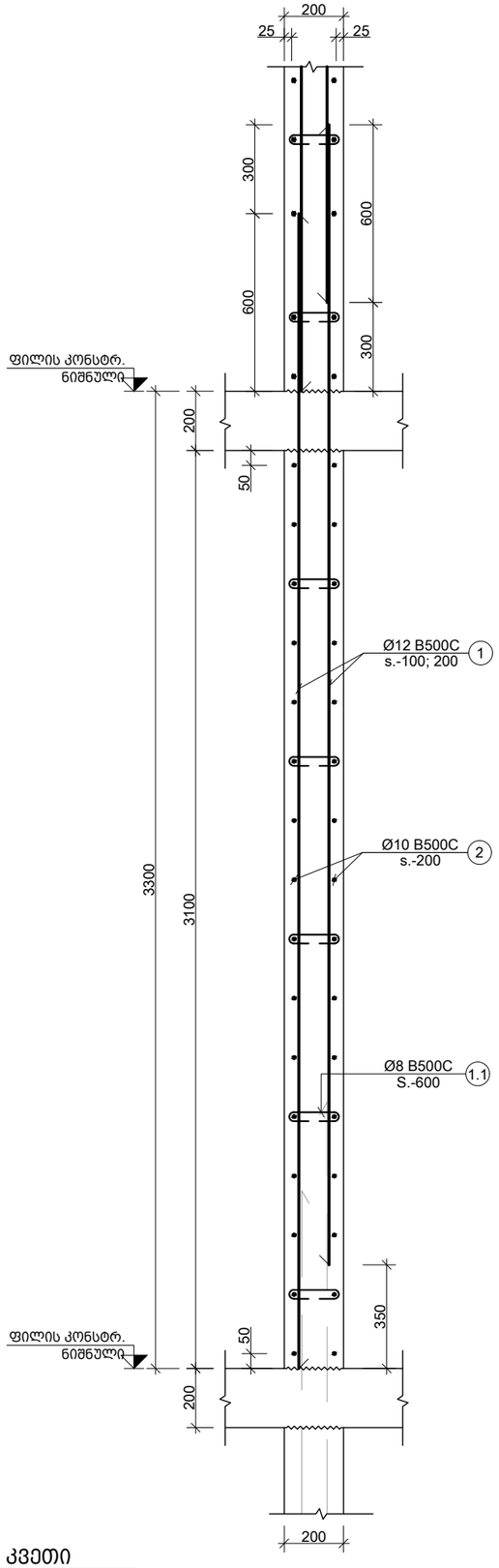

d კვეთი
Scale: 1:20

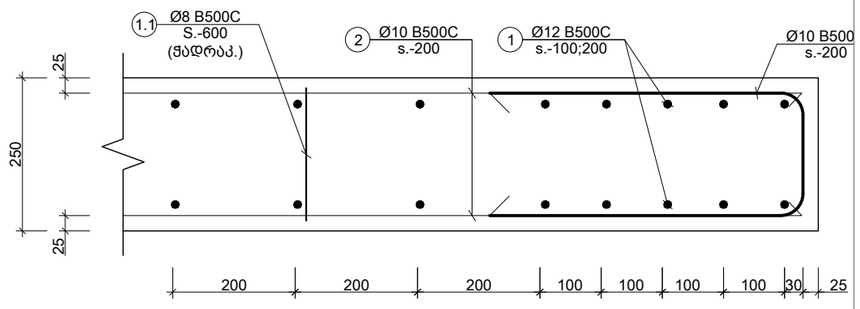

b კვეთი
Scale: 1:10

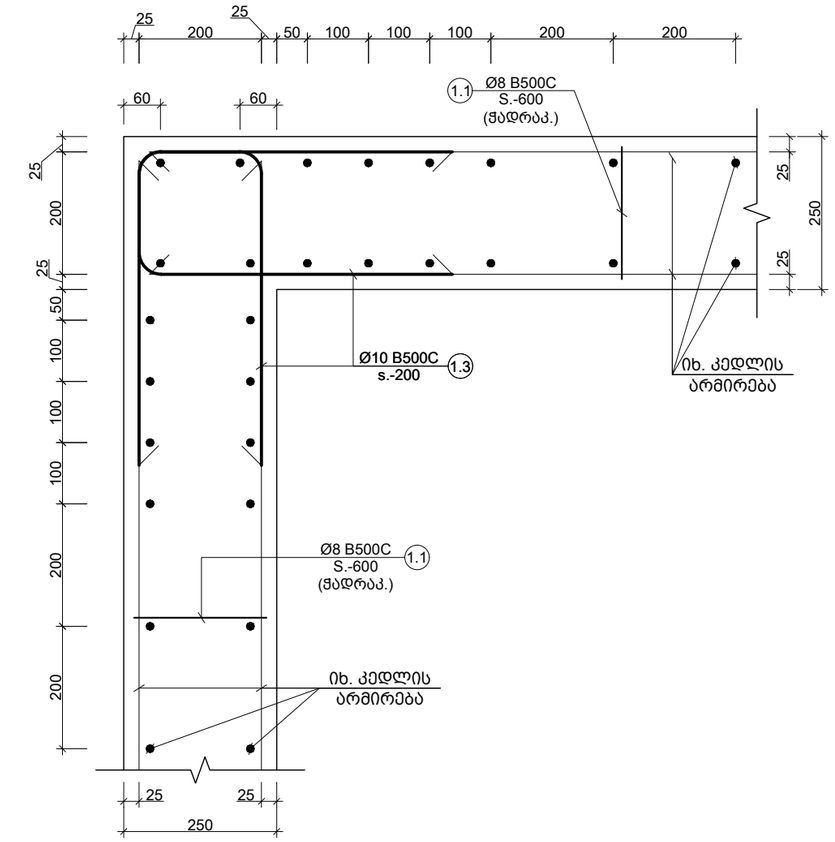

c კვეთი
Scale: 1:10

შენიშვნა:
NOTE:

No	Date	Revision	Issued by
----	----	----	----
----	----	----	----
----	----	----	----
----	----	----	----
----	----	----	----

სიტუაციური სქემა
KEY PLAN

პროექტი
PROJECT
მრავალფუნქციური შენობა (სასტუმრო)

მისამართი
ADDRESS
ქ.თბილისი აეროპორტის ტერიტორია
ს./კ.-01.19.30.001.261

ნახაზის კოდი
DRAWG. CODE
CUB-XXX-ST-3106-R00

ნახაზის დასახელება
DRWG. NAME
კვეთი a b c

CUBICON DESIGN & BUILDING ENGINEERING
შპს "კუბიკონი", თბილისი, მარშალ გელოვანის გამზ. 13
ტელ: (+995 591) 116444 www.cubicon.ge

მთავარი კონსტრუქტორი: LEAD STRUCTURAL ENGINEER:	შესრულა: ISSUED BY:	შეამოწმა APPROVED BY:
მ.საჯაია	NKH	MS
	ფორმატი PAPER SIZE: A3	პროექტის №: PROJECT No 212P22
ფურცლის ნომერი SHEET. No: ST-3106	სტადია STATUS: CD	მასშტაბი SCALE: 1:10

07.06.2024

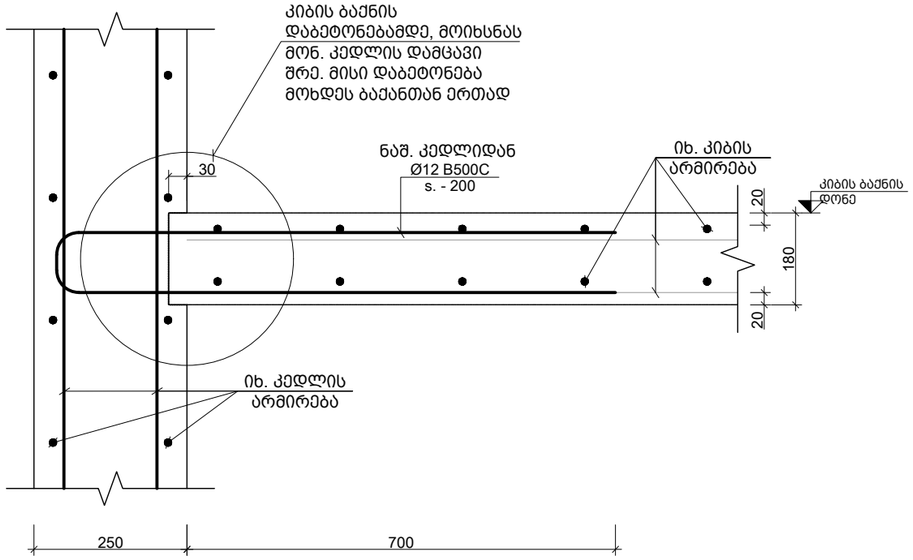

e კვეთი
Scale: 1:10

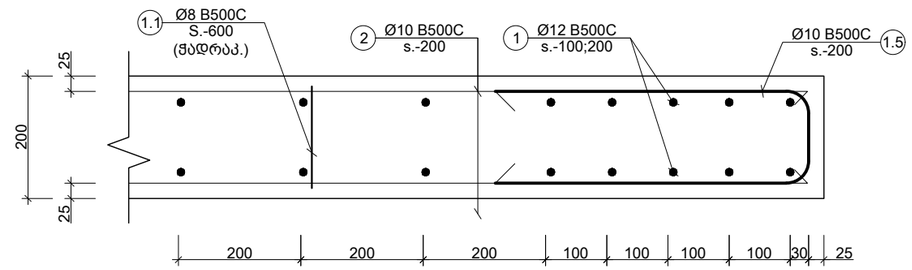

f კვეთი
Scale: 1:10

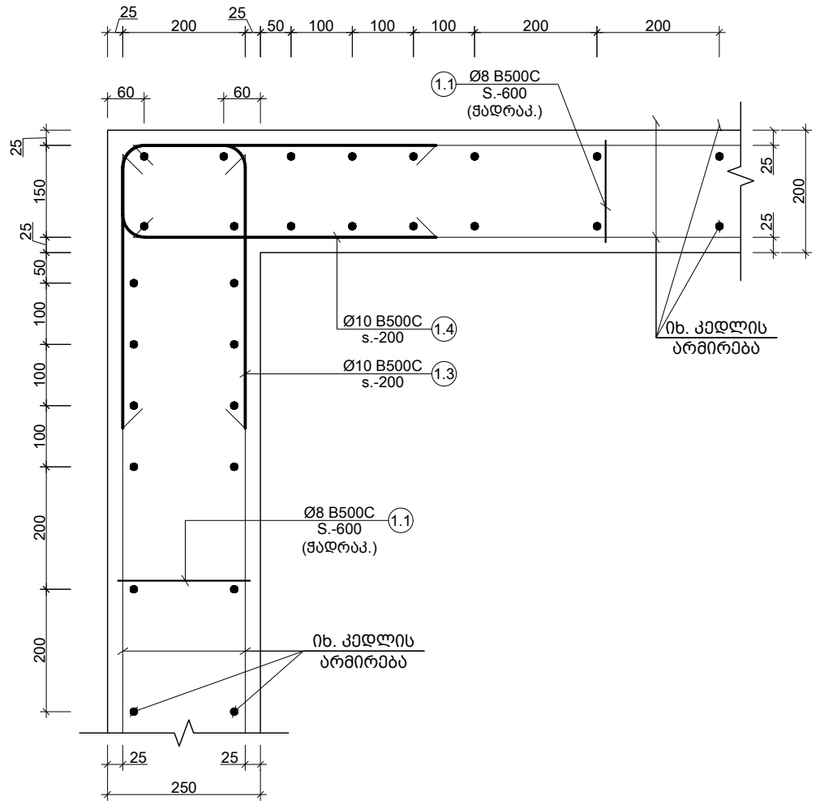

g კვეთი
Scale: 1:10

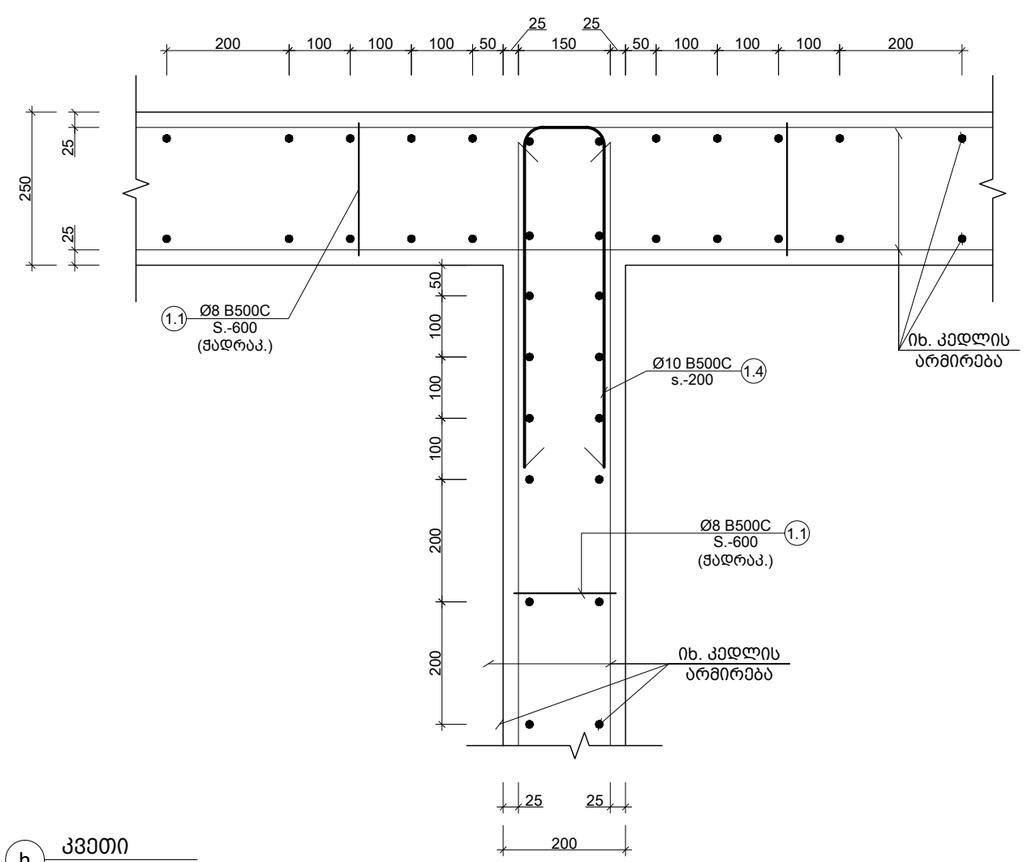

h კვეთი
Scale: 1:10

შენიშვნა:
NOTE:

No	Date	Revision	Issued by
----	----	----	----
----	----	----	----
----	----	----	----
----	----	----	----
----	----	----	----

სიტუაციური სქემა
KEY PLAN

პროექტი
PROJECT
მრავალფუნქციური შენობა (სასტუმრო)

მისამართი
ADDRESS
ქ.ბათილისი აეროპორტის ტერიტორია
ს./კ.-01.19.30.001.261

ნახაზის კოდი
DRAWG. CODE
CUB-XXX-ST-3107-R00

ნახაზის დასახელება
DRWG. NAME
კვეთი e f g h

CUBICON
DESIGN & BUILDING ENGINEERING
შპს "კუბიკონი", თბილისი, მარშალ გელოვანის გამზ. 13
ტელ: (+995 591) 116444 www.cubicon.ge

მთავარი კონსტრუქტორი: LEAD STRUCTURAL ENGINEER:	შესრულა: ISSUED BY:	შეამოწმა APPROVED BY:
მ.საბაია	NKH	MS
	ფორმატი PAPER SIZE: A3	პროექტის №: PROJECT No 212P22
ფურცლის ნომერი SHEET. No: ST-3107	სტადია STATUS: CD	მასშტაბი SCALE: 1:10

07.06.2024

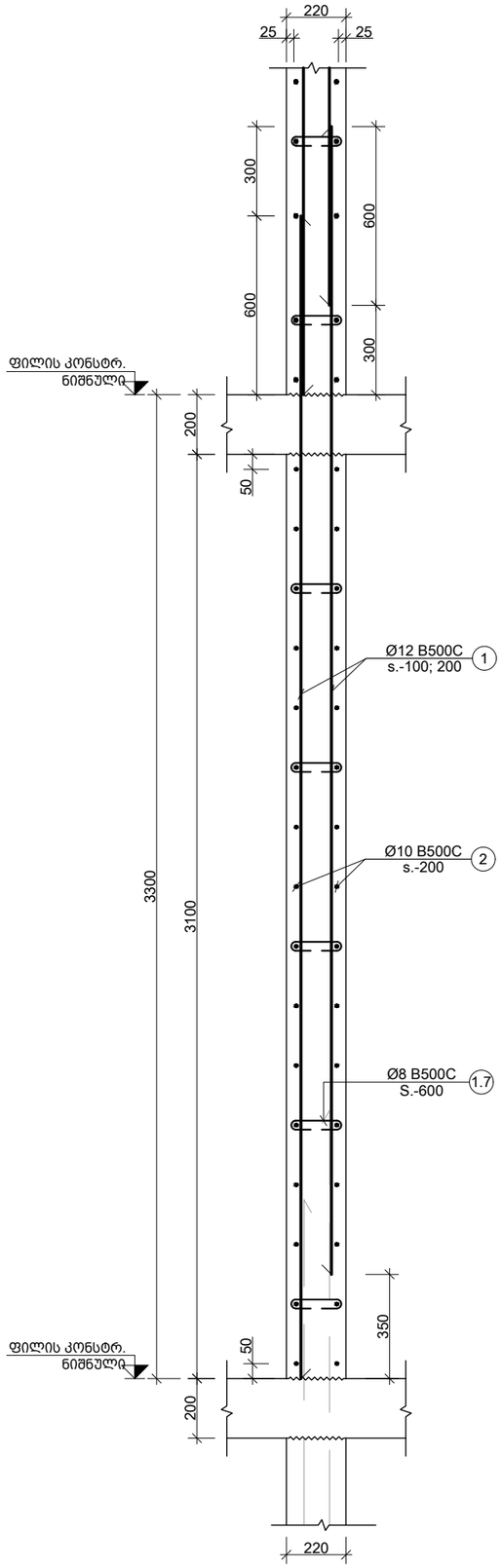

j კვეთი
Scale: 1:20

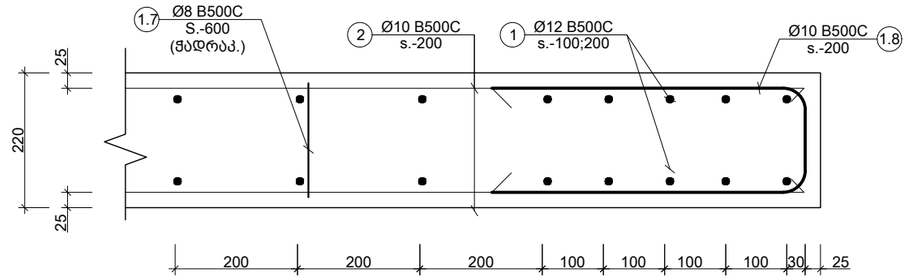

k კვეთი
Scale: 1:10

პოზ. №	ესკიზი	L მმ
1.1	200; 100; 100	400
1.2	600; 200; 600	1400
1.3	800; 200; 800	1800
1.4	150; 100; 100	350

პოზ. №	ესკიზი	L მმ
1.5	800; 150; 800	1750
1.6	600; 150; 600	1350
1.7	170; 100; 100	370
1.8	600; 170; 600	1370

შენიშვნა:
NOTE:

No	Date	Revision	Issued by
----	----	----	----
----	----	----	----
----	----	----	----
----	----	----	----
----	----	----	----

სიტუაციური სქემა
KEY PLAN

პროექტი
PROJECT
მრავალფუნქციური შენობა (სასტუმრო)

მისამართი
ADDRESS
ქ.თბილისი აეროპორტის ტერიტორია
ს./კ.-01.19.30.001.261

ნახაზის კოდი
DRAWG. CODE
CUB-XXX-ST-3108-R00

ნახაზის დასახელება
DRWG. NAME
კვეთი j k

CUBICON DESIGN & BUILDING ENGINEERING
შპს "კუბიკონი", თბილისი, მარშალ გელოვანის გამზ. 13
ტელ: (+995 591) 116444 www.cubicon.ge

მთავარი კონსტრუქტორი: LEAD STRUCTURAL ENGINEER:	შესარულა: ISSUED BY:	მეამოწმა APPROVED BY:
მ.საჯაია	NKH	MS
	ფორმატი PAPER SIZE: A3	პროექტის №: PROJECT No: 212P22
ფურცლის ნომერი SHEET. No: ST-3108	სტადია STATUS: CD	მასშტაბი SCALE: 1:20

07.06.2024

ქანაფარ. დასახ. და სართულები

დატვირთვის ტიპი და რაოდენობა -3.78 და -0.10 ნიშნულებს შორის

(1 სართულზე)

№	ჯამი. ფართობი სრული (მ²)	ბეტონის კლასი C20/25	ფოლადის სიმკვრივე (კგ/მ³)	ბეტონის მოცულობა (მ³)	ფოლადის რაოდენობა (კგ)
1	281	317	370	–	12 Ø B500C
2	78	126	102	–	10 Ø B500C
1.1	5	13	38	33 X 1	8 Ø B500C
1.3	38	62	62	34 X 1	10 Ø B500C
1.2	26	42	30	14 X 1	10 Ø B500C
1	423	477	370	–	12 Ø B500C
2	117	190	102	–	10 Ø B500C
1.1	8	20	38	25 X 2	8 Ø B500C
1.3	76	123	62	34 X 2	10 Ø B500C
1	211	238	370	–	12 Ø B500C
2	58	95	102	–	10 Ø B500C
1.4	3	9	38	25 X 1	8 Ø B500C
1.5	37	60	62	34 X 1	10 Ø B500C
1	993	1119	370	–	12 Ø B500C
2	274	445	102	–	10 Ø B500C
1.1	19	47	38	59 X 2	8 Ø B500C
1.3	38	62	62	17 X 2	10 Ø B500C
1	164	185	370	–	12 Ø B500C
2	45	74	102	–	10 Ø B500C
1.4	3	7	38	19 X 1	8 Ø B500C
1.5	18	30	62	17 X 1	10 Ø B500C
1.6	17	27	62	20 X 1	10 Ø B500C
1	305	343	370	–	12 Ø B500C
2	84	137	102	–	10 Ø B500C
1.1	6	14	38	36 X 1	8 Ø B500C
1.3	38	62	62	34 X 1	10 Ø B500C
1.2	52	84	62	60 X 1	10 Ø B500C
1	503	567	370	–	12 Ø B500C
2	139	226	102	–	10 Ø B500C
1.1	9	24	38	30 X 2	8 Ø B500C
1.3	76	123	62	34 X 2	10 Ø B500C
1	228	257	370	–	12 Ø B500C
2	63	102	102	–	10 Ø B500C
1.1	4	11	38	14 X 2	8 Ø B500C
1.3	76	123	62	34 X 2	10 Ø B500C
1.2	52	84	62	30 X 2	10 Ø B500C
1	591	666	370	–	12 Ø B500C
2	163	265	102	–	10 Ø B500C
1.1	11	28	38	70 X 1	8 Ø B500C
1	586	661	370	–	12 Ø B500C
2	162	263	102	–	10 Ø B500C
1.1	11	28	38	70 X 1	8 Ø B500C

ქანაფარ. დასახ. და სართულები

დატვირთვის ტიპი და რაოდენობა -3.78 და -0.10 ნიშნულებს შორის

(1 სართულზე)

№	ჯამი. ფართობი სრული (მ²)	ბეტონის კლასი C20/25	ფოლადის სიმკვრივე (კგ/მ³)	ბეტონის მოცულობა (მ³)	ფოლადის რაოდენობა (კგ)
1	281	317	370	–	12 Ø B500C
2	78	126	102	–	10 Ø B500C
1.1	5	13	38	33 X 1	8 Ø B500C
1.3	38	62	62	34 X 1	10 Ø B500C
1.2	52	84	62	60 X 1	10 Ø B500C
1	423	477	370	–	12 Ø B500C
2	117	190	102	–	10 Ø B500C
1.1	8	20	38	25 X 2	8 Ø B500C
1.3	76	123	62	34 X 2	10 Ø B500C
1	211	238	370	–	12 Ø B500C
2	58	95	102	–	10 Ø B500C
1.4	3	9	38	25 X 1	8 Ø B500C
1.5	37	60	62	34 X 1	10 Ø B500C
1	993	1119	370	–	12 Ø B500C
2	274	445	102	–	10 Ø B500C
1.1	19	47	38	59 X 2	8 Ø B500C
1.3	38	62	62	17 X 2	10 Ø B500C
1	164	185	370	–	12 Ø B500C
2	45	74	102	–	10 Ø B500C
1.4	3	7	38	19 X 1	8 Ø B500C
1.5	18	30	62	17 X 1	10 Ø B500C
1.6	17	27	62	20 X 1	10 Ø B500C
1	305	343	370	–	12 Ø B500C
2	84	137	102	–	10 Ø B500C
1.1	6	14	38	36 X 1	8 Ø B500C
1.3	38	62	62	34 X 1	10 Ø B500C
1.2	52	84	62	60 X 1	10 Ø B500C
1	503	567	370	–	12 Ø B500C
2	139	226	102	–	10 Ø B500C
1.1	9	24	38	30 X 2	8 Ø B500C
1.3	76	123	62	34 X 2	10 Ø B500C
1.2	52	84	62	30 X 2	10 Ø B500C
1	591	666	370	–	12 Ø B500C
2	163	265	102	–	10 Ø B500C
1.1	11	28	38	70 X 1	8 Ø B500C
1	586	661	370	–	12 Ø B500C
2	162	263	102	–	10 Ø B500C
1.1	11	28	38	70 X 1	8 Ø B500C

ქანაფარ. დასახ. და სართულები

დატვირთვის ტიპი და რაოდენობა -3.78 და -0.10 ნიშნულებს შორის

(1 სართულზე)

№	ჯამი. ფართობი სრული (მ²)	ბეტონის კლასი C20/25	ფოლადის სიმკვრივე (კგ/მ³)	ბეტონის მოცულობა (მ³)	ფოლადის რაოდენობა (კგ)
1	281	317	370	–	12 Ø B500C
2	78	126	102	–	10 Ø B500C
1.1	5	13	38	33 X 1	8 Ø B500C
1.3	38	62	62	34 X 1	10 Ø B500C
1.2	26	42	30	14 X 1	10 Ø B500C
1	423	477	370	–	12 Ø B500C
2	117	190	102	–	10 Ø B500C
1.1	8	20	38	25 X 2	8 Ø B500C
1.3	76	123	62	34 X 2	10 Ø B500C
1	211	238	370	–	12 Ø B500C
2	58	95	102	–	10 Ø B500C
1.4	3	9	38	25 X 1	8 Ø B500C
1.5	37	60	62	34 X 1	10 Ø B500C
1	993	1119	370	–	12 Ø B500C
2	274	445	102	–	10 Ø B500C
1.1	19	47	38	59 X 2	8 Ø B500C
1.3	38	62	62	17 X 2	10 Ø B500C
1	164	185	370	–	12 Ø B500C
2	45	74	102	–	10 Ø B500C
1.4	3	7	38	19 X 1	8 Ø B500C
1.5	18	30	62	17 X 1	10 Ø B500C
1.6	17	27	62	20 X 1	10 Ø B500C
1	305	343	370	–	12 Ø B500C
2	84	137	102	–	10 Ø B500C
1.1	6	14	38	36 X 1	8 Ø B500C
1.3	38	62	62	34 X 1	10 Ø B500C
1.2	52	84	62	60 X 1	10 Ø B500C
1	503	567	370	–	12 Ø B500C
2	139	226	102	–	10 Ø B500C
1.1	9	24	38	30 X 2	8 Ø B500C
1.3	76	123	62	34 X 2	10 Ø B500C
1.2	52	84	62	30 X 2	10 Ø B500C
1	591	666	370	–	12 Ø B500C
2	163	265	102	–	10 Ø B500C
1.1	11	28	38	70 X 1	8 Ø B500C
1	586	661	370	–	12 Ø B500C
2	162	263	102	–	10 Ø B500C
1.1	11	28	38	70 X 1	8 Ø B500C

SH.W. - 1 (ც.) 1

№	ჯამი. ფართობი სრული (მ²)	ბეტონის კლასი C20/25	ფოლადის სიმკვრივე (კგ/მ³)	ბეტონის მოცულობა (მ³)	ფოლადის რაოდენობა (კგ)
1	281	317	370	–	12 Ø B500C
2	78	126	102	–	10 Ø B500C
1.1	5	13	38	33 X 1	8 Ø B500C
1.3	38	62	62	34 X 1	10 Ø B500C

ბეტონის მოცულობა: 3.00 მ³

SH.W. - 2 2 (ც.)

№	ჯამი. ფართობი სრული (მ²)	ბეტონის კლასი C20/25	ფოლადის სიმკვრივე (კგ/მ³)	ბეტონის მოცულობა (მ³)	ფოლადის რაოდენობა (კგ)
1	993	1119	370	–	12 Ø B500C
2	274	445	102	–	10 Ø B500C
1.1	19	47	38	59 X 2	8 Ø B500C
1.3	38	62	62	17 X 2	10 Ø B500C

ბეტონის მოცულობა: 10.60 მ³

SH.W. - 3 1 (ც.)

№	ჯამი. ფართობი სრული (მ²)	ბეტონის კლასი C20/25	ფოლადის სიმკვრივე (კგ/მ³)	ბეტონის მოცულობა (მ³)	ფოლადის რაოდენობა (კგ)
1	305	343	370	–	12 Ø B500C
2	84	137	102	–	10 Ø B500C
1.4	6	14	38	19 X 1	8 Ø B500C
1.5	18	30	62	17 X 1	10 Ø B500C
1.6	17	27	62	20 X 1	10 Ø B500C

ბეტონის მოცულობა: 1.40 მ³

SH.W. - 4 1 (ც.)

№	ჯამი. ფართობი სრული (მ²)	ბეტონის კლასი C20/25	ფოლადის სიმკვრივე (კგ/მ³)	ბეტონის მოცულობა (მ³)	ფოლადის რაოდენობა (კგ)
1	503	567	370	–	12 Ø B500C
2	139	226	102	–	10 Ø B500C
1.1	9	24	38	30 X 2	8 Ø B500C
1.3	76	123	62	34 X 2	10 Ø B500C
1.2	52	84	62	30 X 2	10 Ø B500C

ბეტონის მოცულობა: 3.25 მ³

SH.W. - 5 1 (ც.)

№	ჯამი. ფართობი სრული (მ²)	ბეტონის კლასი C20/25	ფოლადის სიმკვრივე (კგ/მ³)	ბეტონის მოცულობა (მ³)	ფოლადის რაოდენობა (კგ)
1	591	666	370	–	12 Ø B500C
2	163	265	102	–	10 Ø B500C
1.1	11	28	38	70 X 1	8 Ø B500C
1.3	76	123	62	34 X 2	10 Ø B500C
1.2	52	84	62	30 X 2	10 Ø B500C

ბეტონის მოცულობა: 2.69 მ³

SH.W. - 6 2 (ც.)

№	ჯამი. ფართობი სრული (მ²)	ბეტონის კლასი C20/25	ფოლადის სიმკვრივე (კგ/მ³)	ბეტონის მოცულობა (მ³)	ფოლადის რაოდენობა (კგ)
1	423	477	370	–	12 Ø B500C
2	117	190	102	–	10 Ø B500C
1.1	8	20	38	25 X 2	8 Ø B500C
1.3	76	123	62	34 X 2	10 Ø B500C

ბეტონის მოცულობა: 3.95 მ³

SH.W. - 7 1 (ც.)

№	ჯამი. ფართობი სრული (მ²)	ბეტონის კლასი C20/25	ფოლადის სიმკვრივე (კგ/მ³)	ბეტონის მოცულობა (მ³)	ფოლადის რაოდენობა (კგ)
1	211	238	370	–	12 Ø B500C
2	58	95	102	–	10 Ø B500C
1.4	3	9	38	25 X 1	8 Ø B500C
1.5	37	60	62	34 X 1	10 Ø B500C

ბეტონის მოცულობა: 4.52 მ³

SH.W. - 8 2 (ც.)

№	ჯამი. ფართობი სრული (მ²)	ბეტონის კლასი C20/25	ფოლადის სიმკვრივე (კგ/მ³)	ბეტონის მოცულობა (მ³)	ფოლადის რაოდენობა (კგ)
1	993	1119	370	–	12 Ø B500C
2	274	445	102	–	10 Ø B500C
1.1	19	47	38	59 X 2	8 Ø B500C
1.3	38	62	62	17 X 2	10 Ø B500C

ბეტონის მოცულობა: 10.60 მ³

SH.W. - 9 1 (ც.)

№	ჯამი. ფართობი სრული (მ²)	ბეტონის კლასი C20/25	ფოლადის სიმკვრივე (კგ/მ³)	ბეტონის მოცულობა (მ³)	ფოლადის რაოდენობა (კგ)
1	164	185	370	–	12 Ø B500C
2	45	74	102	–	10 Ø B500C
1.4	3	7	38	19 X 1	8 Ø B500C
1.5	18	30	62	17 X 1	10 Ø B500C
1.6	17	27	62	20 X 1	10 Ø B500C

ბეტონის მოცულობა: 1.40 მ³

SH.W. - 10 1 (ც.)

№	ჯამი. ფართობი სრული (მ²)	ბეტონის კლასი C20/25	ფოლადის სიმკვრივე (კგ/მ³)	ბეტონის მოცულობა (მ³)	ფოლადის რაოდენობა (კგ)
1	317	281	370	–	12 Ø B500C
2	126	78	102	–	10 Ø B500C
1.1	13	5	38	33 X 1	8 Ø B500C
1.3	62	38	62	34 X 1	10 Ø B500C

ბეტონის მოცულობა: 3.00 მ³

SH.W. - 11 1 (ც.)

№	ჯამი. ფართობი სრული (მ²)	ბეტონის კლასი C20/25	ფოლადის სიმკვრივე (კგ/მ³)	ბეტონის მოცულობა (მ³)	ფოლადის რაოდენობა (კგ)
1	272	307	370	–	12 Ø B500C
2	75	122	102	–	10 Ø B500C
1.7	5	12	38	32 X 1	8 Ø B500C
1.8	29	47	62	34 X 1	10 Ø B500C

ბეტონის მოცულობა: 2.55 მ³

SH.W. - 12 2 (ც.)

№	ჯამი. ფართობი სრული (მ²)	ბეტონის კლასი C20/25	ფოლადის სიმკვრივე (კგ/მ³)	ბეტონის მოცულობა (მ³)	ფოლადის რაოდენობა (კგ)
1	503	567	370	–	12 Ø B500C
2	139	226	102	–	10 Ø B500C
1.1	9	24	38	30 X 2	8 Ø B500C
1.3	76	123	62	34 X 2	10 Ø B500C

ბეტონის მოცულობა: 5.37 მ³

SH.W. - 13 2 (ც.)

№	ჯამი. ფართობი სრული (მ²)	ბეტონის კლასი C20/25	ფოლადის სიმკვრივე (კგ/მ³)	ბეტონის მოცულობა (მ³)	ფოლადის რაოდენობა (კგ)
1	228	257	370	–	12 Ø B500C
2	63	102	102	–	10 Ø B500C
1.1	4	11	38	14 X 2	8 Ø B500C
1.3	76	123	62	34 X 2	10 Ø B500C
1.2	52	84	62	30 X 2	10 Ø B500C

ბეტონის მოცულობა: 2.44 მ³

SH.W. - 14 1 (ც.)

№	ჯამი. ფართობი სრული (მ²)	ბეტონის კლასი C20/25	ფოლადის სიმკვრივე (კგ/მ³)	ბეტონის მოცულობა (მ³)	ფოლადის რაოდენობა (კგ)
1	591	666	370	–	12 Ø B500C
2	163	265	102	–	10 Ø B500C
1.1	11	28	38	70 X 1	8 Ø B500C

ბეტონის მოცულობა: 6.30 მ³

SH.W. - 15 1 (ც.)

№	ჯამი. ფართობი სრული (მ²)	ბეტონის კლასი C20/25	ფოლადის სიმკვრივე (კგ/მ³)	ბეტონის მოცულობა (მ³)	ფოლადის რაოდენობა (კგ)
1	586	661	370	–	12 Ø B500C
2	162	263	102	–	10 Ø B500C
1.1	11	28	38	70 X 1	8 Ø B500C

ბეტონის მოცულობა: 6.26 მ³

გიორგი ბერიძე
ტელ.: (+995 591) 116444 www.cubicon.ge
ქ. თბილისი, ი.ჭავჭავაძის გამზ. 13, კორპ. 1, ბინა 10
"ქუბიკონი" შპს

CUBICON
DESIGN & BUILDING ENGINEERING

პროექტის დასახელება:	ქანაფარ. დასახ. და სართულები
LEAD STRUCTURAL ENGINEER:	ბ.ხაზისა
ISSUED BY:	NKH
APPROVED BY:	MS
PROJECT No:	212P22
PAPER SIZE	A3
STATUS	CD
SHEET. No	ST-3109
SCALE	----

07.06.2024

ქანაფარ. დასახ. და სართულები

(სართულების ჯამური ფართობი)

№	ჯამი. ფართობი სრული (მ²)
1	281
2	78
1.1	5
1.3	38
1.2	26
1	423
2	117
1.1	8
1.3	76
1	211
2	58
1.4	3
1.5	37
1	993
2	274
1.1	19
1.3	38
1	164
2	45
1.4	3
1.5	18
1.6	17
1	305
2	84
1.1	6
1.3	38
1.2	52
1	503
2	139
1.1	9
1.3	76
1.2	52
1	591
2	163
1.1	11
1	586
2	162
1.1	11

ქანაფარ. დასახ. და სართულები

(სართულების ჯამური ფართობი)

№	ჯამი. ფართობი სრული (მ²)
1	281
2	78
1.1	5
1.3	38
1.2	26
1	423
2	117
1.1	8
1.3	76
1	211
2	58
1.4	3
1.5	37
1	993
2	274
1.1	19
1.3	38
1	164
2	45
1.4	3
1.5	18
1.6	17
1	305
2	84
1.1	6
1.3	38
1.2	52
1	503
2	139
1.1	9
1.3	76
1.2	52
1	591
2	163
1.1	11
1	586
2	162
1.1	11

ქანაფარ. დასახ. და სართულები

(სართულების ჯამური ფართობი)

№	ჯამი. ფართობი სრული (მ²)
1	281
2	78
1.1	5
1.3	38
1.2	26
1	423
2	117
1.1	8
1.3	76
1	211
2	58
1.4	3
1.5	37
1	993
2	274
1.1	19
1.3	38
1	164
2	45
1.4	3
1.5	18
1.6	17
1	305
2	84
1.1	6
1.3	38
1.2	52
1	503
2	139
1.1	9
1.3	76
1.2	52
1	591
2	163
1.1	11
1	586
2	162
1.1	11

ქანაფარ. დასახ. და სართულები

(სართულების ჯამური ფართობი)

№	ჯამი. ფართობი სრული (მ²)
1	281
2	78
1.1	5
1.3	38
1.2	26
1	423
2	117
1.1	8
1.3	76
1	211
2	58
1.4	3
1.5	37
1	993
2	274
1.1	19
1.3	38
1	164
2	45
1.4	3
1.5	18
1.6	17
1	305
2	84
1.1	6
1.3	38
1.2	52
1	503
2	139
1.1	9
1.3	76
1.2	52
1	591
2	163
1.1	11
1	586
2	162
1.1	11

No	Date	Revision	Issued by
----	----	----	----
----	----	----	----
----	----	----	----
----	----	----	----
----	----	----	----

ნებადართული ასლების ნუსხა

KEY PLAN

NOTE:

კონსტრ. დასახ. და სართული

ფილისფერი ადგილის ტიპიური ფრაგმენტი -0.10 და 3.53 ნიშნულებს შორის

(1 სართულზე)

კონსტრ. დასახ. და სართული	№	ჯამი ადგილის ბრტყელი ელემენტის სიგრძე (მმ)	ბეტონის კლასი და არმატურის ტიპი	ბეტონის ერთეული მოცულობა (მ³)	ერთეულების რაოდენობა	სიგრძე ერთეულის (მ.)	ჯამური სიგრძე (მ.)	სულ მოხმარებული არმატურის სიგრძე (მ.)
SH.W. - 1 1 (ც.)	1	Ø12 B500C	ტ.ა.	—	156	139	156	139
	2	Ø10 B500C	ტ.ა.	—	124	77	124	77
	1.1	Ø8 B500C	400	33 X 1	13	5	13	5
	1.3	Ø10 B500C	1800	34 X 1	61	37	61	37
	ბაძმის ბეტონი C20/25		V = 2.96 X 1 = 2.96 მ³				2.96 მ³	
SH.W. - 2 2 (ც.)	1	Ø12 B500C	ტ.ა.	—	552	490	552	490
	2	Ø10 B500C	ტ.ა.	—	439	270	439	270
	1.1	Ø8 B500C	400	58 X 2	46	18	46	18
	1.3	Ø10 B500C	1800	34 X 2	122	75	122	75
	ბაძმის ბეტონი C20/25		V = 5.23 X 2 = 10.45 მ³				10.45 მ³	
SH.W. - 3 1 (ც.)	1	Ø12 B500C	ტ.ა.	—	92	82	92	82
	2	Ø10 B500C	ტ.ა.	—	74	45	74	45
	1.4	Ø8 B500C	350	19 X 1	6.81	3	6.81	3
	1.5	Ø10 B500C	1750	17 X 1	30	18	30	18
	1.6	Ø10 B500C	1350	20 X 1	27	17	27	17
	ბაძმის ბეტონი C20/25		V = 1.40 X 1 = 1.40 მ³				1.40 მ³	
SH.W. - 4 1 (ც.)	1	Ø12 B500C	ტ.ა.	—	167	148	167	148
	2	Ø10 B500C	ტ.ა.	—	133	82	133	82
	1.1	Ø8 B500C	400	35 X 1	14	6	14	6
	1.3	Ø10 B500C	1800	34 X 1	61	37	61	37
	1.2	Ø10 B500C	1400	60 X 1	84	52	84	52
	ბაძმის ბეტონი C20/25		V = 3.16 X 1 = 3.16 მ³				3.16 მ³	
SH.W. - 5 1 (ც.)	1	Ø12 B500C	ტ.ა.	—	205	182	205	182
	2	Ø10 B500C	ტ.ა.	—	163	100	163	100
	1.1	Ø8 B500C	400	43 X 1	17	7	17	7
	1.3	Ø10 B500C	1800	34 X 1	61	37	61	37
	1.2	Ø10 B500C	1400	30 X 1	42	26	42	26
	ბაძმის ბეტონი C20/25		V = 3.88 X 1 = 3.88 მ³				3.88 მ³	
SH.W. - 6 2 (ც.)	1	Ø12 B500C	ტ.ა.	—	235	208	235	208
	2	Ø10 B500C	ტ.ა.	—	187	115	187	115
	1.1	Ø8 B500C	400	25 X 2	20	8	20	8
	1.3	Ø10 B500C	1800	34 X 2	122	75	122	75
	ბაძმის ბეტონი C20/25		V = 2.23 X 2 = 4.45 მ³				4.45 მ³	
SH.W. - 7 1 (ც.)	1	Ø12 B500C	ტ.ა.	—	117	104	117	104
	2	Ø10 B500C	ტ.ა.	—	93	57	93	57
	1.4	Ø8 B500C	350	25 X 1	8.63	3	8.63	3
	1.5	Ø10 B500C	1750	34 X 1	59	36	59	36
	ბაძმის ბეტონი C20/25		V = 1.78 X 1 = 1.78 მ³				1.78 მ³	
SH.W. - 8 2 (ც.)	1	Ø12 B500C	ტ.ა.	—	552	490	552	490
	2	Ø10 B500C	ტ.ა.	—	439	270	439	270
	1.1	Ø8 B500C	400	58 X 2	46	18	46	18
	1.3	Ø10 B500C	1800	34 X 2	122	75	122	75
	ბაძმის ბეტონი C20/25		V = 5.23 X 2 = 10.45 მ³				10.45 მ³	

კონსტრ. დასახ. და სართული

ფილისფერი ადგილის ტიპიური ფრაგმენტი -0.10 და 3.53 ნიშნულებს შორის

(1 სართულზე)

კონსტრ. დასახ. და სართული	№	ჯამი ადგილის ბრტყელი ელემენტის სიგრძე (მმ)	ბეტონის კლასი და არმატურის ტიპი	ბეტონის ერთეული მოცულობა (მ³)	ერთეულების რაოდენობა	სიგრძე ერთეულის (მ.)	ჯამური სიგრძე (მ.)	სულ მოხმარებული არმატურის სიგრძე (მ.)
SH.W. - 9 1 (ც.)	1	Ø12 B500C	ტ.ა.	—	92	82	92	82
	2	Ø10 B500C	ტ.ა.	—	74	45	74	45
	1.4	Ø8 B500C	350	19 X 1	6.81	3	6.81	3
	1.5	Ø10 B500C	1750	17 X 1	30	18	30	18
	1.6	Ø10 B500C	1350	20 X 1	27	17	27	17
	ბაძმის ბეტონი C20/25		V = 1.40 X 1 = 1.40 მ³				1.40 მ³	
SH.W. - 10 1 (ც.)	1	Ø12 B500C	ტ.ა.	—	156	139	156	139
	2	Ø10 B500C	ტ.ა.	—	124	77	124	77
	1.1	Ø8 B500C	400	33 X 1	13	5	13	5
	1.3	Ø10 B500C	1800	34 X 1	61	37	61	37
	ბაძმის ბეტონი C20/25		V = 2.96 X 1 = 2.96 მ³				2.96 მ³	
SH.W. - 11 1 (ც.)	1	Ø12 B500C	ტ.ა.	—	151	134	151	134
	2	Ø10 B500C	ტ.ა.	—	120	74	120	74
	1.7	Ø8 B500C	370	32 X 1	12	5	12	5
	1.8	Ø10 B500C	1370	34 X 1	46	29	46	29
	ბაძმის ბეტონი C20/25		V = 2.52 X 1 = 2.52 მ³				2.52 მ³	
SH.W. - 12 2 (ც.)	1	Ø12 B500C	ტ.ა.	—	279	248	279	248
	2	Ø10 B500C	ტ.ა.	—	222	137	222	137
	1.1	Ø8 B500C	400	29 X 2	24	9	24	9
	1.3	Ø10 B500C	1800	34 X 2	122	75	122	75
	ბაძმის ბეტონი C20/25		V = 2.65 X 2 = 5.29 მ³				5.29 მ³	
SH.W. - 13 2 (ც.)	1	Ø12 B500C	ტ.ა.	—	125	111	125	111
	2	Ø10 B500C	ტ.ა.	—	100	61	100	61
	1.1	Ø8 B500C	400	13 X 2	11	4	11	4
	1.2	Ø10 B500C	1400	30 X 2	84	52	84	52
	1.3	Ø10 B500C	1800	34 X 2	122	75	122	75
	ბაძმის ბეტონი C20/25		V = 1.19 X 2 = 2.38 მ³				2.38 მ³	
SH.W. - 14 1 (ც.)	1	Ø12 B500C	ტ.ა.	—	164	145	164	145
	2	Ø10 B500C	ტ.ა.	—	130	80	130	80
	1.1	Ø8 B500C	400	35 X 1	14	5	14	5
	1.2	Ø10 B500C	1400	30 X 1	42	26	42	26
	ბაძმის ბეტონი C20/25		V = 3.11 X 1 = 3.11 მ³				3.11 მ³	
SH.W. - 15 1 (ც.)	1	Ø12 B500C	ტ.ა.	—	122	108	122	108
	2	Ø10 B500C	ტ.ა.	—	97	60	97	60
	1.1	Ø8 B500C	400	26 X 1	10	4	10	4
	1.2	Ø10 B500C	1400	60 X 1	84	52	84	52
	ბაძმის ბეტონი C20/25		V = 2.30 X 1 = 2.30 მ³				2.30 მ³	

ტექნიკური ზედამხედველობა:
ლ.ჯავახიშვილი

შემსრულებელი:
ა.ხუციშვილი

ხელმძღვანელი:
ნ.ბერიძე

LEAD STRUCTURAL ENGINEER:
ა.ხუციშვილი

ISSUED BY:
NKH

APPROVED BY:
MS

PAPER SIZE
A3

PROJECT No
212P22

SHEET. No
ST-3110

STATUS
CD

SCALE

07.06.2024

CUBICON
DESIGN & BUILDING ENGINEERING

თბილისი, მიხეილ ჯავახიშვილის ქუჩა №. 13
ტელ: (+995 591) 116444 www.cubicon.ge

DRWG. NAME
ბეტონის მონოლითური სვეტების -0.10 და 3.53 ნიშნულებს შორის

DRAWG. CODE
CUB-XXX-ST-3110-R00

ADDRESS
ქ.თბილისი ავლაბრის მეტროსადგურის მიმდებარე ტერიტორია
ს/კ-01.19.30.001.261

PROJECT
ბინათმშენებლობა (სასტუმრო) მეტრო ავლაბრის მიმდებარე

NOTE:
შენიშვნა:

KEY PLAN
ობიექტის ზოგადი ხედი

No	Date	Revision	Issued by
----	----	----	----
----	----	----	----
----	----	----	----
----	----	----	----
----	----	----	----
----	----	----	----

ქვისფერ. დასხმ. და სართულთა რაოდენობის მიხედვით ცალკეული სართულების (2 სართულიანი) 3.53 და 10.13 ნიშნულების მონოლითური რკინაბეტონის ჯამური მოცულობა

ქვისფერ. დასხმ. და სართულთა რაოდენობის მიხედვით	№№	ელემენტის დასახელება და ზომა (მმ)	ბეტონის კლასი და მარკა	ერთეულის სიმრავლე (ც.)	ჯამური სიმრავლე (ც.)	ერთეულის მოცულობა (მ³)	ჯამური მოცულობა (მ³)
SH.W. - 1 1 (ს.)	1	Ø12 B500C	ც.ბ.	112	224	–	199
	2	Ø10 B500C	ც.ბ.	89	179	–	110
	1.1	Ø8 B500C 400	24 X 1	9	19	4	7
	1.2	Ø10 B500C 1400	30 X 1	42	84	26	52
	1.3	Ø10 B500C 1800	31 X 1	55	110	34	68
	ბეტონი C20/25	V = 2.13 X 1	= 2.13 მ³		4.25 მ³		
SH.W. - 2 2 (ს.)	1	Ø12 B500C	ც.ბ.	499	998	443	886
	2	Ø10 B500C	ც.ბ.	397	794	245	489
	1.1	Ø8 B500C 400	53 X 2	42	84	17	33
	1.3	Ø10 B500C 1800	31 X 2	110	220	68	135
	ბეტონი C20/25	V = 4.73 X 2	= 9.45 მ³		18.90 მ³		
SH.W. - 3 1 (ს.)	1	Ø12 B500C	ც.ბ.	79	158	70	141
	2	Ø10 B500C	ც.ბ.	63	126	39	78
	1.4	Ø8 B500C 350	17 X 1	6	12	2	5
	1.5	Ø10 B500C 1750	15 X 1	27	53	16	33
	1.6	Ø10 B500C 1350	20 X 1	27	54	17	33
	ბეტონი C20/25	V = 1.20 X 1	= 1.20 მ³		2.40 მ³		
SH.W. - 4 1 (ს.)	1	Ø12 B500C	ც.ბ.	144	287	127	255
	2	Ø10 B500C	ც.ბ.	114	228	70	141
	1.1	Ø8 B500C 400	30 X 1	12	24	5	10
	1.2	Ø10 B500C 1400	60 X 1	84	168	52	104
	1.3	Ø10 B500C 1800	31 X 1	55	110	34	68
	ბეტონი C20/25	V = 2.72 X 1	= 2.72 მ³		5.44 მ³		
SH.W. - 5 1 (ს.)	1	Ø12 B500C	ც.ბ.	182	363	161	322
	2	Ø10 B500C	ც.ბ.	144	289	89	178
	1.1	Ø8 B500C 400	38 X 1	15	31	6	12
	1.2	Ø10 B500C 1400	30 X 1	42	84	26	52
	1.3	Ø10 B500C 1800	31 X 1	55	110	34	68
	ბეტონი C20/25	V = 3.44 X 1	= 3.44 მ³		6.88 მ³		
SH.W. - 6 2 (ს.)	1	Ø12 B500C	ც.ბ.	212	424	188	376
	2	Ø10 B500C	ც.ბ.	169	337	104	208
	1.1	Ø8 B500C 400	22 X 2	18	36	7	14
	1.3	Ø10 B500C 1800	31 X 2	110	220	68	135
	ბეტონი C20/25	V = 2.01 X 2	= 4.02 მ³		8.03 მ³		
SH.W. - 7 1 (ს.)	1	Ø12 B500C	ც.ბ.	106	211	94	188
	2	Ø10 B500C	ც.ბ.	84	168	52	104
	1.4	Ø8 B500C 350	22 X 1	8	16	3	6
	1.5	Ø10 B500C 1750	31 X 1	53	107	33	66
	ბეტონი C20/25	V = 1.60 X 1	= 1.60 მ³		3.20 მ³		
SH.W. - 8 2 (ს.)	1	Ø12 B500C	ც.ბ.	499	998	443	886
	2	Ø10 B500C	ც.ბ.	397	794	245	489
	1.1	Ø8 B500C 400	53 X 2	42	84	17	33
	1.3	Ø10 B500C 1800	31 X 2	110	220	68	135
	ბეტონი C20/25	V = 4.73 X 2	= 9.45 მ³		18.90 მ³		

ქვისფერ. დასხმ. და სართულთა რაოდენობის მიხედვით ცალკეული სართულების (2 სართულიანი) 3.53 და 10.13 ნიშნულების მონოლითური რკინაბეტონის ჯამური მოცულობა

ქვისფერ. დასხმ. და სართულთა რაოდენობის მიხედვით	№№	ელემენტის დასახელება და ზომა (მმ)	ბეტონის კლასი და მარკა	ერთეულის სიმრავლე (ც.)	ჯამური სიმრავლე (ც.)	ერთეულის მოცულობა (მ³)	ჯამური მოცულობა (მ³)
SH.W. - 9 1 (ს.)	1	Ø12 B500C	ც.ბ.	–	141	125	282
	2	Ø10 B500C	ც.ბ.	–	112	69	224
	1.4	Ø8 B500C 350	17 X 1	6	12	2	5
	1.5	Ø10 B500C 1750	15 X 1	27	53	16	33
	1.6	Ø10 B500C 1350	20 X 1	27	54	17	33
	ბეტონი C20/25	V = 1.20 X 1	= 1.20 მ³		2.40 მ³		
SH.W. - 10 1 (ს.)	1	Ø12 B500C	ც.ბ.	–	136	121	272
	2	Ø10 B500C	ც.ბ.	–	108	67	217
	1.1	Ø8 B500C 400	30 X 1	12	24	5	9
	1.3	Ø10 B500C 1800	31 X 1	55	110	34	68
	ბეტონი C20/25	V = 2.67 X 1	= 2.67 მ³		5.34 მ³		
SH.W. - 11 1 (ს.)	1	Ø12 B500C	ც.ბ.	–	211	104	188
	2	Ø10 B500C	ც.ბ.	–	168	84	104
	1.7	Ø8 B500C 370	29 X 1	11	21	4	8
	1.8	Ø10 B500C 1370	31 X 1	42	84	26	51
	ბეტონი C20/25	V = 2.27 X 1	= 2.27 მ³		4.54 მ³		
SH.W. - 14 1 (ს.)	1	Ø12 B500C	ც.ბ.	–	280	248	560
	2	Ø10 B500C	ც.ბ.	–	223	137	445
	1.1	Ø8 B500C 400	59 X 1	24	9	47	19
	1.2	Ø10 B500C 1400	20 X 1	28	17	56	35
	ბეტონი C20/25	V = 5.30 X 1	= 5.30 მ³		10.61 მ³		
SH.W. - 15 1 (ს.)	1	Ø12 B500C	ც.ბ.	–	294	261	587
	2	Ø10 B500C	ც.ბ.	–	234	144	467
	1.1	Ø8 B500C 400	62 X 1	25	10	49	20
	ბეტონი C20/25	V = 5.56 X 1	= 5.56 მ³		11.13 მ³		

პროექტი PROJECT	ვარკეთილი 3, ბლოკი ბ (ს/ნ 31.05.000.261)
მისამართი ADDRESS	ქ.თბილისი, ვარკეთილი 3, მასივი ბ, ბლოკი ბ/ა-01.19.30.001.261
ნახაზის ტიპი DRAWG. CODE	CUB-XXX-ST-3111-R00
ნახაზის დასახელება DRWG. NAME	მონოლითური რკინაბეტონის სვეტების 3.53 და 10.13 ნიშნულების ჯამური მოცულობა

CUBICON
DESIGN & BUILDING ENGINEERING
თბილისი, ი.ჭავჭავაძის გამზ. 13, კორპ. 1, ბინა 116
ტელ: (+995 591) 116444 www.cubicon.ge

პროექტის ხელმძღვანელი: LEAD STRUCTURAL ENGINEER	პროექტი: ISSUED BY: NKH
ნახაზის დასახელება: SHEET. No ST-3111	ფორმატი: PAPER SIZE A3
სტატუსი STATUS CD	პროექტის №: PROJECT No 212P22
მასშტაბი SCALE ----	თარიღი: APPROVED BY: MS

07.06.2024

NOTE:
ზემოთქმულის ნაწილობრივ ან სრულად გამოყენება, კოპირება, გამრავლება ან გადაცემა მესამე პირებისთვის დაუშვებელია.

KEY PLAN

No	Date	Revision	Issued by
----	----	----	----
----	----	----	----
----	----	----	----
----	----	----	----
----	----	----	----

ჯამ. №	ჯამური ძაბვათა ნაკადის სიმკვრივე (მგ/მ²)	ელემენტის სიმაღრმე (მმ)	ბაზური ენთალპიის სიმკვრივე (ჯ/კგ)			ბაზური ენთალპიის სიმკვრივე (ჯ/კგ)	
			რაოდენობა (ც.)	ერთეული სიგრძე (მ.)	ჯამური სიგრძე (მ.)	ერთეული წონა (კგ.)	ჯამური წონა (კგ.)
1	Ø12 B500C	ც.ა.	–	139	123	139	123
2	Ø10 B500C	ც.ა.	–	110	68	110	68
1.1	Ø8 B500C	400	29 X 1	12	5	12	5
1.3	Ø10 B500C	1800	30 X 1	54	33	54	33
ბაძმის ამაღლება C20/25			V = 2.63 X 1 = 2.63 მ³			2.63 მ³	
1	Ø12 B500C	ც.ა.	–	489	434	489	434
2	Ø10 B500C	ც.ა.	–	389	240	389	240
1.1	Ø8 B500C	400	51 X 2	41	16	41	16
1.3	Ø10 B500C	1800	30 X 2	108	67	108	67
ბაძმის ამაღლება C20/25			V = 4.6 X 2 = 9.27 მ³			9.27 მ³	
1	Ø12 B500C	ც.ა.	–	81	71	81	71
2	Ø10 B500C	ც.ა.	–	64	39	64	39
1.4	Ø8 B500C	350	17 X 1	6	2	6	2
1.5	Ø10 B500C	1750	15 X 1	26	16	26	16
1.6	Ø10 B500C	1350	25 X 1	34	21	34	21
ბაძმის ამაღლება C20/25			V = 1.22 X 1 = 1.22 მ³			1.22 მ³	
1	Ø12 B500C	ც.ა.	–	128	114	128	114
2	Ø10 B500C	ც.ა.	–	102	63	102	63
1.1	Ø8 B500C	400	27 X 1	11	4	11	4
1.3	Ø10 B500C	1800	18 X 1	32	20	32	20
ბაძმის ამაღლება C20/25			V = 2.43 X 1 = 2.43 მ³			2.43 მ³	
1	Ø12 B500C	ც.ა.	–	128	114	128	114
2	Ø10 B500C	ც.ა.	–	102	63	102	63
1.1	Ø8 B500C	400	27 X 1	11	4	11	4
1.3	Ø10 B500C	1800	18 X 1	32	20	32	20
ბაძმის ამაღლება C20/25			V = 2.43 X 1 = 2.43 მ³			2.43 მ³	

SH.W. - 1 1 (ც.)

SH.W. - 2 2 (ც.)

SH.W. - 3 1 (ც.)

SH.W. - 4 1 (ც.)

SH.W. - 5 1 (ც.)

SH.W. - 6 2 (ც.)

SH.W. - 7 1 (ც.)

SH.W. - 8 2 (ც.)

ელემენტების დასახ. და სართულები

(1 სართულზე)

ჯამ. №	ელემენტების დასახ. და სართულები	ელემენტის სიმაღრმე (მმ)	ჯამური ძაბვათა ნაკადის სიმკვრივე (მგ/მ²)	ბაზური ენთალპიის სიმკვრივე (ჯ/კგ)			ბაზური ენთალპიის სიმკვრივე (ჯ/კგ)	
				რაოდენობა (ც.)	ერთეული სიგრძე (მ.)	ჯამური სიგრძე (მ.)	ერთეული წონა (კგ.)	ჯამური წონა (კგ.)
1	Ø12 B500C	ც.ა.	–	–	81	71	81	71
1.4	Ø8 B500C	350	17 X 1	6	2	6	64	39
1.5	Ø10 B500C	1750	15 X 1	26	16	26	16	16
1.6	Ø10 B500C	1350	25 X 1	34	21	34	21	21
ბაძმის ამაღლება C20/25			V = 1.22 X 1 = 1.22 მ³				1.22 მ³	
1	Ø12 B500C	ც.ა.	–	–	139	123	139	123
1.1	Ø8 B500C	400	29 X 1	12	5	12	5	5
1.3	Ø10 B500C	1800	30 X 1	54	33	54	33	33
ბაძმის ამაღლება C20/25			V = 2.63 X 1 = 2.63 მ³				2.63 მ³	

SH.W. - 9 1 (ც.)

SH.W. - 10 1 (ც.)

დეფორმაციის სავარაუდო 10.13 ნიშნულზე

(1 სართულზე)

1	Ø12 B500C	ც.ა.	–	–	139	123	139	123
2	Ø10 B500C	ც.ა.	–	–	110	68	110	68
1.1	Ø8 B500C	400	29 X 1	12	5	12	5	5
1.3	Ø10 B500C	1800	30 X 1	54	33	54	33	33
ბაძმის ამაღლება C20/25			V = 2.63 X 1 = 2.63 მ³				2.63 მ³	
1	Ø12 B500C	ც.ა.	–	–	489	434	489	434
2	Ø10 B500C	ც.ა.	–	–	389	240	389	240
1.1	Ø8 B500C	400	51 X 2	41	16	41	16	16
1.3	Ø10 B500C	1800	30 X 2	108	67	108	67	67
ბაძმის ამაღლება C20/25			V = 4.6 X 2 = 9.27 მ³				9.27 მ³	
1	Ø12 B500C	ც.ა.	–	–	81	71	81	71
2	Ø10 B500C	ც.ა.	–	–	64	39	64	39
1.4	Ø8 B500C	350	17 X 1	6	2	6	6	2
1.5	Ø10 B500C	1750	15 X 1	26	16	26	26	16
1.6	Ø10 B500C	1350	25 X 1	34	21	34	34	21
ბაძმის ამაღლება C20/25			V = 1.22 X 1 = 1.22 მ³				1.22 მ³	
1	Ø12 B500C	ც.ა.	–	–	128	114	128	114
2	Ø10 B500C	ც.ა.	–	–	102	63	102	63
1.1	Ø8 B500C	400	27 X 1	11	4	11	11	4
1.3	Ø10 B500C	1800	18 X 1	32	20	32	32	20
ბაძმის ამაღლება C20/25			V = 2.43 X 1 = 2.43 მ³				2.43 მ³	
1	Ø12 B500C	ც.ა.	–	–	128	114	128	114
2	Ø10 B500C	ც.ა.	–	–	102	63	102	63
1.1	Ø8 B500C	400	27 X 1	11	4	11	11	4
1.3	Ø10 B500C	1800	18 X 1	32	20	32	32	20
ბაძმის ამაღლება C20/25			V = 2.43 X 1 = 2.43 მ³				2.43 მ³	
1	Ø12 B500C	ც.ა.	–	–	128	114	128	114
2	Ø10 B500C	ც.ა.	–	–	102	63	102	63
1.1	Ø8 B500C	400	27 X 1	11	4	11	11	4
1.3	Ø10 B500C	1800	18 X 1	32	20	32	32	20
ბაძმის ამაღლება C20/25			V = 2.43 X 1 = 2.43 მ³				2.43 მ³	
1	Ø12 B500C	ც.ა.	–	–	139	123	139	123
2	Ø10 B500C	ც.ა.	–	–	110	68	110	68
1.1	Ø8 B500C	400	29 X 1	12	5	12	12	5
1.3	Ø10 B500C	1800	30 X 1	54	33	54	54	33
ბაძმის ამაღლება C20/25			V = 2.63 X 1 = 2.63 მ³				2.63 მ³	
1	Ø12 B500C	ც.ა.	–	–	489	434	489	434
2	Ø10 B500C	ც.ა.	–	–	389	240	389	240
1.1	Ø8 B500C	400	51 X 2	41	16	41	41	16
1.3	Ø10 B500C	1800	30 X 2	108	67	108	108	67
ბაძმის ამაღლება C20/25			V = 4.6 X 2 = 9.27 მ³				9.27 მ³	
1	Ø12 B500C	ც.ა.	–	–	81	71	81	71
2	Ø10 B500C	ც.ა.	–	–	64	39	64	39
1.4	Ø8 B500C	350	17 X 1	6	2	6	6	2
1.5	Ø10 B500C	1750	15 X 1	26	16	26	26	16
1.6	Ø10 B500C	1350	25 X 1	34	21	34	34	21
ბაძმის ამაღლება C20/25			V = 1.22 X 1 = 1.22 მ³				1.22 მ³	
1	Ø12 B500C	ც.ა.	–	–	128	114	128	114
2	Ø10 B500C	ც.ა.	–	–	102	63	102	63
1.1	Ø8 B500C	400	27 X 1	11	4	11	11	4
1.3	Ø10 B500C	1800	18 X 1	32	20	32	32	20
ბაძმის ამაღლება C20/25			V = 2.43 X 1 = 2.43 მ³				2.43 მ³	
1	Ø12 B500C	ც.ა.	–	–	128	114	128	114
2	Ø10 B500C	ც.ა.	–	–	102	63	102	63
1.1	Ø8 B500C	400	27 X 1	11	4	11	11	4
1.3	Ø10 B500C	1800	18 X 1	32	20	32	32	20
ბაძმის ამაღლება C20/25			V = 2.43 X 1 = 2.43 მ³				2.43 მ³	

ბაძმის ამაღლების სავარაუდო 10.13 ნიშნულზე

(1 სართულზე)

CUBICON
DESIGN & BUILDING ENGINEERING
ქალაქი თბილისი, მაღლივი კომპლექსი ბაგრატიონი, 13
ტელ: (+995 591) 116444 www.cubicon.ge

ხელმძღვანელი ინჟინერი/ტექნიკოსი:
LEAD STRUCTURAL ENGINEER:
ბ.სანაძე

შემსრულებელი:
ISSUED BY:
NKH

დამტკიცებულია:
APPROVED BY:
MS

ობიექტის № PROJECT No	212P22
ფორმატი PAPER SIZE	A3
სტატუსი STATUS	CD
ფურცლის № SHEET. No	ST-3112
მასშტაბი SCALE	----

No	Date	Revision	Issued by
----	----	----	----
----	----	----	----
----	----	----	----
----	----	----	----
----	----	----	----

ბეტონირების სქემა
KEY PLAN

ობიექტის დასახელება
PROJECT

ბეტონირების სქემა (ცალმხრივი)

ობიექტის მისამართი
ADDRESS

ქ.თბილისი ავლაბრის ბაგრატიონის ფერდობის ბ/კ-01.19.30.001.261

ნახაზის დასახელება
DRAWG. CODE

CUB-XXX-ST-3112-R00

ნახაზის დასახელება
DRWG. NAME

მონოლითური სავერტიკალო ელემენტების 10.13 ნიშნულზე დეფორმაციის სავარაუდო სქემა

შენიშვნა:
NOTE:

07.06.2024

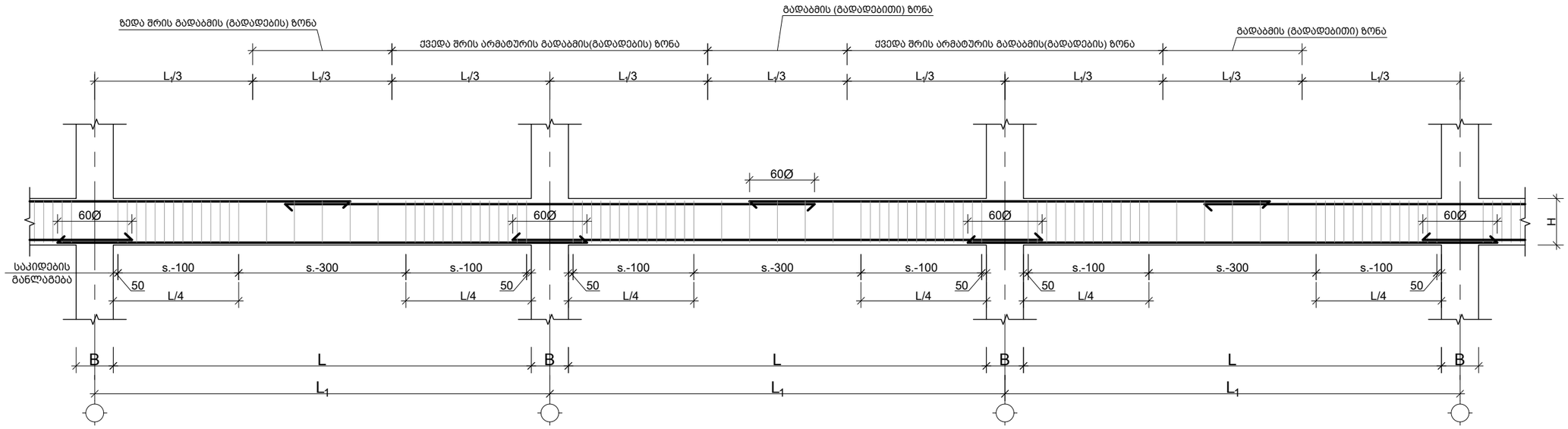

მონ.რიგელის დაარმირების ტიპური ფრაგმენტი
Scale: 1:50

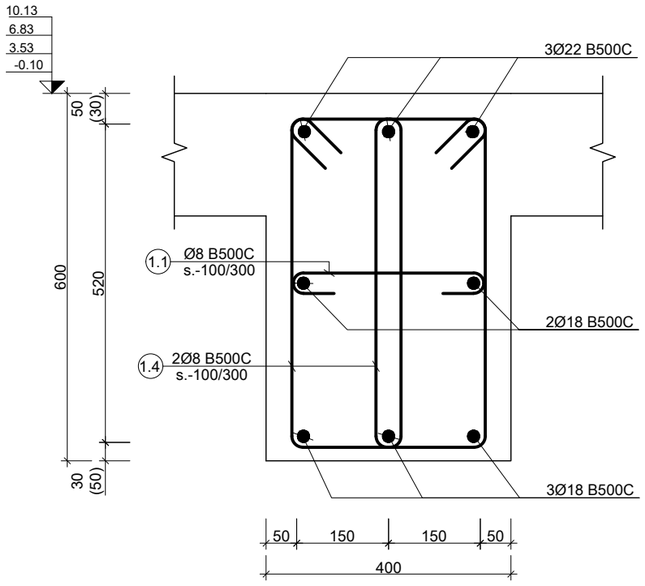

კვეთი BM.-1-ზე
Scale: 1:10

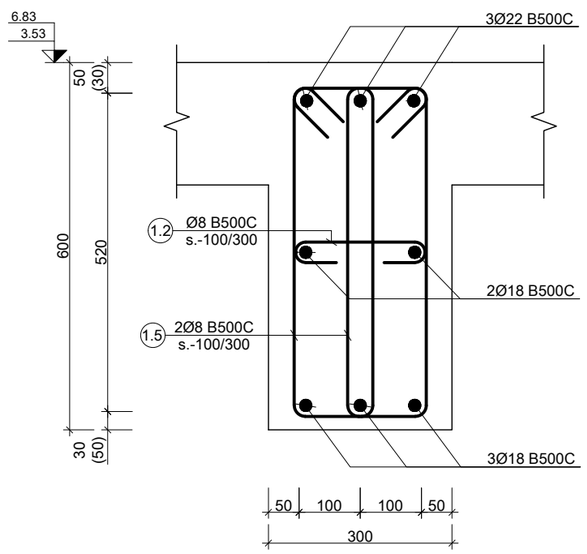

კვეთი BM.-2-ზე
Scale: 1:10

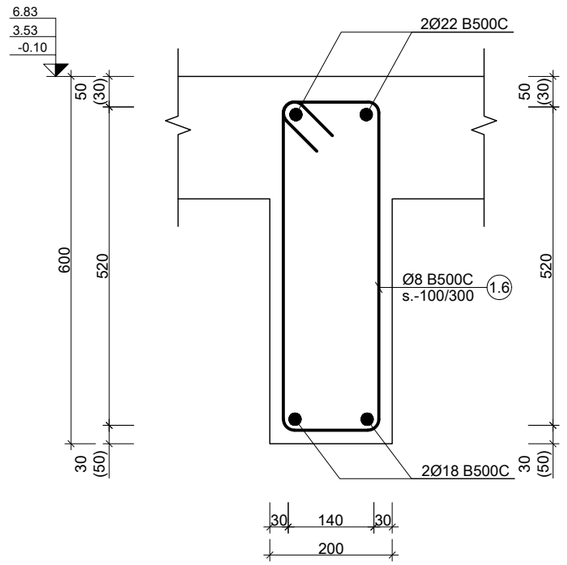

კვეთი BM.-3-ზე
Scale: 1:10

შენიშვნა:
NOTE:

No	Date	Revision	Issued by
----	----	----	----
----	----	----	----
----	----	----	----
----	----	----	----
----	----	----	----

სიტუაციური სქემა
KEY PLAN

პროექტი
PROJECT
მრავალფუნქციური შენობა (სასტუმრო)

მისამართი
ADDRESS
ქ.თბილისი აეროპორტის ტერიტორია
ს./კ.-01.19.30.001.261

ნახაზის კოდი
DRAWG. CODE
CUB-XXX-ST-4001-R00

ნახაზის დასახელება
DRWG. NAME
კვეთი BM.-1; 2; 3 -ზე

CUBICON DESIGN & BUILDING ENGINEERING
მას "კუბიკონი", თბილისი, მარშალ გელოვანის გამზ. 13
ტელ: (+995 591) 116444 www.cubicon.ge

მთავარი კონსტრუქტორი: LEAD STRUCTURAL ENGINEER:	შესრულა: ISSUED BY:	შეამოწმა APPROVED BY:
მ.საჯაია	NKH	MS
	ფორმატი PAPER SIZE: A3	პროექტის №: PROJECT No: 212P22
ფურცლის ნომერი SHEET. No: ST-4001	სტადია STATUS: CD	მასშტაბი SCALE: 1:50

07.06.2024

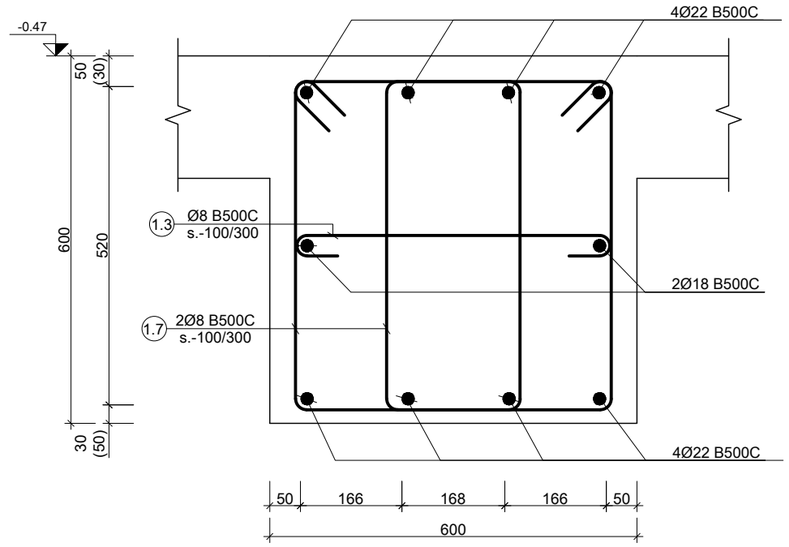

---- კვეთი BM.-4-ზე
Scale: 1:10

პოზ. №	ესკიზი	L მმ
1.1	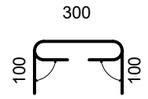	500
1.2	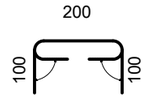	400
1.3	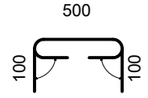	700
1.4	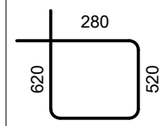	1600
1.5	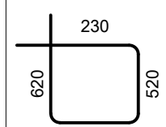	1500
1.6	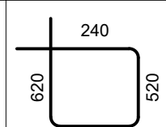	1520
1.7	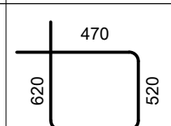	1980

შენიშვნა:
NOTE:

----	----	----	----
----	----	----	----
----	----	----	----
----	----	----	----
----	----	----	----
No	Date	Revision	Issued by

სიტუაციური სქემა
KEY PLAN

პროექტი
PROJECT
მრავალფუნქციური შენობა (სასტუმრო)

მისამართი
ADDRESS
ქ.თბილისი აეროპორტის ტერიტორია
ს./კ.-01.19.30.001.261

ნახაზის კოდი
DRAWG. CODE
CUB-XXX-ST-4002-R00

ნახაზის დასახელება
DRWG. NAME
კვეთი BM.-4 -ზე ; ესკიზი

შპს "კუბიკონი", თბილისი, მარშალ გელოვანის გამზ. 13
ტელ: (+995 591) 116444 www.cubicon.ge

მთავარი კონსტრუქტორი: LEAD STRUCTURAL ENGINEER:	შესრულა: ISSUED BY:	შეამოწმა APPROVED BY:
მ.საჯაია	KJ	MS
	ფორმატი PAPER SIZE: A3	პროექტის №: PROJECT No: 212P22
ფურცლის ნომერი SHEET. No: ST-4002	სტადია STATUS: CD	მასშტაბი SCALE: 1:10; 1:20

07.06.2024

ელემენტის დასახ. და რაოდენობის ცხრილი 3.53 ნიმუშებზე (1 სართულზე)

ელემენტის დასახ. და რაოდენობა	ჯამ. №№	ღეროების ან ჯაჭვის (ჯგ)	ელემენტის სიგრძე (მ)	ბარის ერთ ცალში საჭირო მასალა		ბარის ჯამური მასალა	
				რაოდენობა (ც.)	ერთეული წონა (კგ.)	სიგრძე (მ.)	წონა (კგ.)
Beam - 1 1 (ც.)	1	Ø22 B500C	ტ.ბ.	–	453	1351	452.89
	2	Ø18 B500C	ტ.ბ.	–	754.82	1507	754.82
	1.1	Ø8 B500C	500	915 X 1	457.47	180	457.47
	1.4	Ø8 B500C	1600	1830 X 1	2927.79	1155	2927.79
	ბეტონი C20/25		V = 19.0 X 1		19.0 მ³		19.0 მ³
Beam - 3 1 (ც.)	1	Ø22 B500C	ტ.ბ.	–	22	65	21.87
	2	Ø18 B500C	ტ.ბ.	–	21.87	44	21.87
	1.6	Ø8 B500C	1520	66 X 1	100.73	40	100.73
	ბეტონი C20/25		V = 0.9 X 1		0.9 მ³		0.9 მ³
Beam - 4 1 (ც.)	1	Ø22 B500C	ტ.ბ.	–	84	251	84.30
	2	Ø18 B500C	ტ.ბ.	–	21.08	42	21.08
	1.3	Ø8 B500C	700	64 X 1	44.71	18	44.71
	1.7	Ø8 B500C	1980	128 X 1	252.91	100	252.91
	ბეტონი C20/25		V = 2.1 X 1		2.1 მ³		2.1 მ³
Beam - 1 1 (ც.)	1	Ø22 B500C	ტ.ბ.	–	522	1556	521.60
	2	Ø18 B500C	ტ.ბ.	–	869.33	1736	869.33
	1.1	Ø8 B500C	500	1054 X 1	526.87	208	526.87
	1.4	Ø8 B500C	1600	2107 X 1	3371.95	1330	3371.95
	ბეტონი C20/25		V = 23.9 X 1		23.9 მ³		23.9 მ³
Beam - 2 1 (ც.)	1	Ø22 B500C	ტ.ბ.	–	28	85	28.38
	2	Ø18 B500C	ტ.ბ.	–	47.30	94	47.30
	1.2	Ø8 B500C	400	57 X 1	22.93	9	22.93
	1.5	Ø8 B500C	1500	115 X 1	172.00	68	172.00
	ბეტონი C20/25		V = 0.9 X 1		0.9 მ³		0.9 მ³
Beam - 3 1 (ც.)	1	Ø22 B500C	ტ.ბ.	–	13	39	12.98
	2	Ø18 B500C	ტ.ბ.	–	12.98	26	12.98
	1.6	Ø8 B500C	1520	39 X 1	59.79	24	59.79
	ბეტონი C20/25		V = 0.4 X 1		0.4 მ³		0.4 მ³

ელემენტის სპეციფიკაცია 6.83 ნიმუშებზე (1 სართულზე)

ელემენტის დასახ. და რაოდენობა	ჯამ. №№	ღეროების ან ჯაჭვის (ჯგ)	ელემენტის სიგრძე (მ)	ბარის ერთ ცალში საჭირო მასალა		ბარის ჯამური მასალა	
				რაოდენობა (ც.)	ერთეული წონა (კგ.)	სიგრძე (მ.)	წონა (კგ.)
Beam - 1 1 (ც.)	1	Ø22 B500C	ტ.ბ.	–	521	1553	520.77
	2	Ø18 B500C	ტ.ბ.	–	867.96	1733	867.96
	1.1	Ø8 B500C	500	1052 X 1	526.03	207	526.03
	1.4	Ø8 B500C	1600	2104 X 1	3366.61	1328	3366.61
	ბეტონი C20/25		V = 25.2 X 1		25.2 მ³		25.2 მ³
Beam - 2 1 (ც.)	1	Ø22 B500C	ტ.ბ.	–	28	85	28.38
	2	Ø18 B500C	ტ.ბ.	–	47.30	94	47.30
	1.2	Ø8 B500C	400	57 X 1	22.93	9	22.93
	1.5	Ø8 B500C	1500	115 X 1	172.00	68	172.00
	ბეტონი C20/25		V = 0.9 X 1		0.9 მ³		0.9 მ³
Beam - 3 1 (ც.)	1	Ø22 B500C	ტ.ბ.	–	13	39	12.98
	2	Ø18 B500C	ტ.ბ.	–	12.98	26	12.98
	1.6	Ø8 B500C	1520	39 X 1	59.79	24	59.79
	ბეტონი C20/25		V = 0.4 X 1		0.4 მ³		0.4 მ³
Beam - 1 1 (ც.)	1	Ø22 B500C	ტ.ბ.	–	528	1574	527.70
	2	Ø18 B500C	ტ.ბ.	–	879.51	1756	879.51
	1.1	Ø8 B500C	500	1066 X 1	533.03	210	533.03
	1.4	Ø8 B500C	1600	2132 X 1	3411.41	1345	3411.41
	ბეტონი C20/25		V = 22.5 X 1		22.5 მ³		22.5 მ³

No	Date	Revision	Issued by
----	----	----	----
----	----	----	----
----	----	----	----
----	----	----	----
----	----	----	----

ნიმუშების სია
KEY PLAN

შენიშვნა:
NOTE:

პროექტი
PROJECT
ბინა ბინათმშენებლობის პროექტის ფარგლებში (სამუშაო)

მისამართი
ADDRESS
ქ.თბილისი ალმასიანის ქუჩის მე-3 მკრ. ნაკ. №-01.19.30.001.261

ნახაზის დასახელება
DRAWG. CODE
CUB-XXX-ST-4003-R00

ნახაზის დასახელება
DRWG. NAME
ბეტონის მონოლითური სვეტების არმატურის ნახაზი

შპს "არქიტექტორ. მაღლაკელიძის ქუჩა. 13
ტელ: (+995 591) 116444 www.cubicon.ge

ხელმძღვანელი ინჟინერი: ხელმძღვანელი: დამტკიცებულია:
LEAD STRUCTURAL ENGINEER: ISSUED BY: APPROVED BY:
გ.სამადაშვილი კ.ქ MS

	ფორმატი PAPER SIZE	პროექტის № PROJECT No
	A3	212P22
ფურცლის ნომერი SHEET. No	სტატუსი STATUS	მასშტაბი SCALE
ST-4003	CD	1:1

07.06.2024

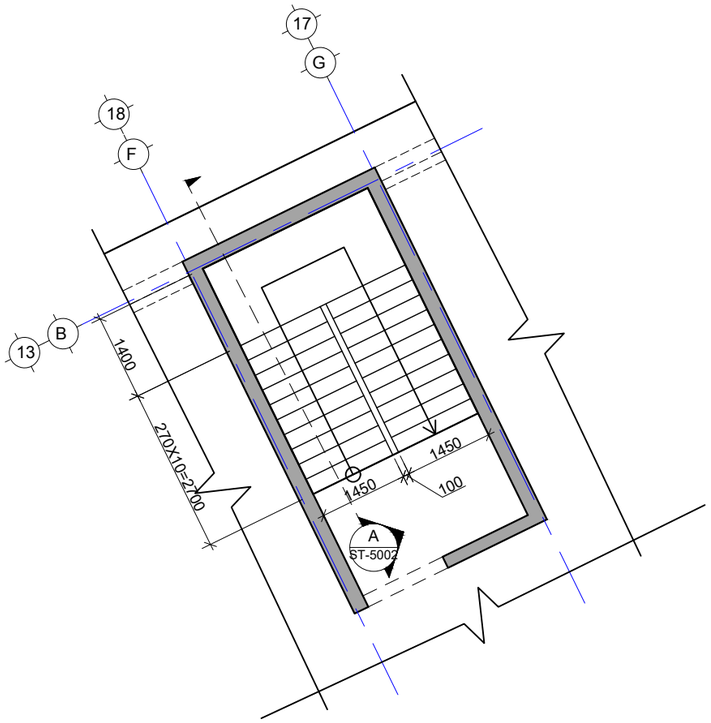

მონ.კიბის გეგმა -3.78 და -0.10 ნიშნულებს შორის
Scale: 1:100

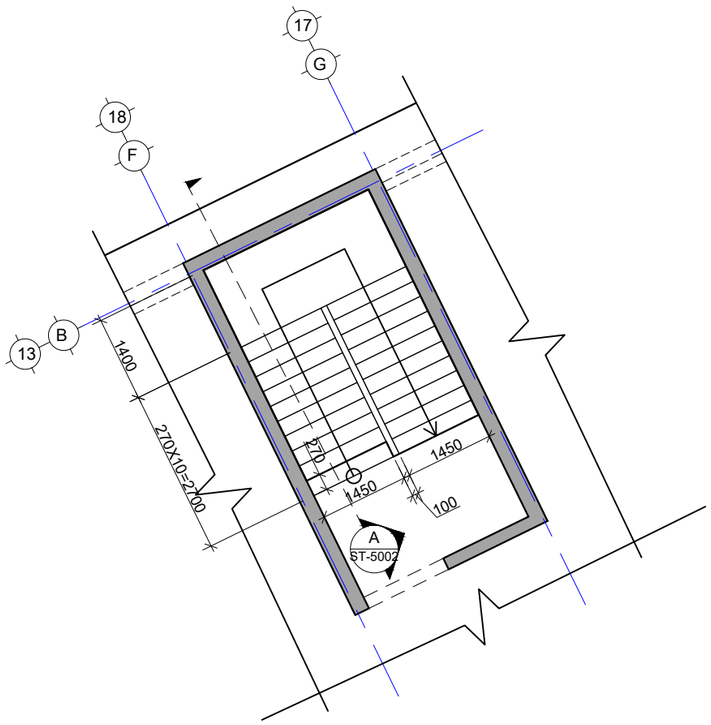

მონ.კიბის გეგმა -0.10 და 3.53 ნიშნულებს შორის
Scale: 100

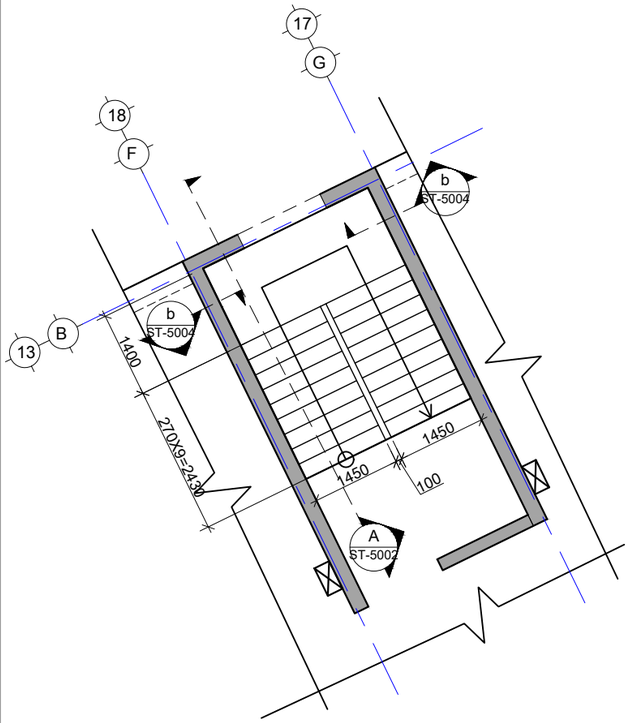

მონ.კიბის გეგმა 3.53 და 10.13 ნიშნულებს შორის
Scale: 100

შენიშვნა:
NOTE:

----	----	----	----
----	----	----	----
----	----	----	----
----	----	----	----
----	----	----	----
No	Date	Revision	Issued by

სიტუაციური სქემა
KEY PLAN

პროექტი
PROJECT
მრავალფუნქციური შენობა (სასტუმრო)

მისამართი
ADDRESS
ქ.თბილისი აეროპორტის ტერიტორია
ს./კ.-01.19.30.001.261

ნახაზის კოდი
DRAWG. CODE
CUB-XXX-ST-5001-R00

ნახაზის დასახელება
DRWG. NAME
მონ. კიბის გეგმა

CUBICON DESIGN & BUILDING ENGINEERING
მპს "კუბიკონი", თბილისი, მარშალ გელოვანის გამზ. 13
ტელ: (+995 591) 116444 www.cubicon.ge

მთავარი კონსტრუქტორი: LEAD STRUCTURAL ENGINEER:	შესრულა: ISSUED BY:	შეამოწმა APPROVED BY:
მ.საჯაია	NKH	MS
	ფორმატი PAPER SIZE: A3	პროექტის №: PROJECT No: 212P22
ფურცლის ნომერი SHEET. No: ST-5001	სტადია STATUS: CD	მასშტაბი SCALE: 1:50

07.06.2024

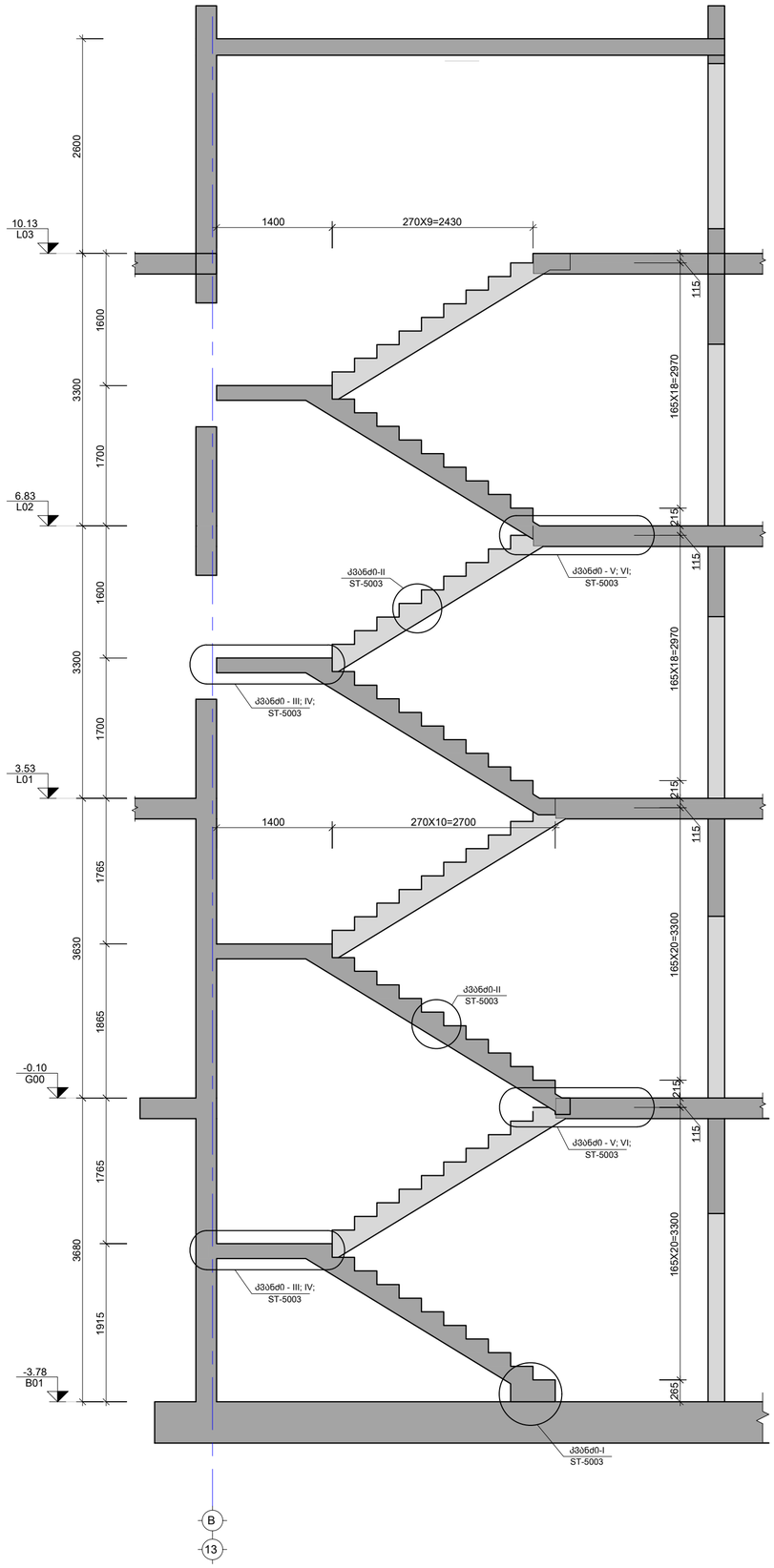

A ჭრილი
Scale: 1:50

შენიშვნა:
NOTE:

No	Date	Revision	Issued by
----	----	----	----
----	----	----	----
----	----	----	----
----	----	----	----
----	----	----	----

სქემატური სქემა
KEY PLAN

პროექტი
PROJECT
მრავალფუნქციური შენობა (სასტუმრო)

მისამართი
ADDRESS
ქ.თბილისი აეროპორტის ტერიტორია
ს./კ.-01.19.30.001.261

ნახაზის კოდი
DRAWG. CODE
CUB-XXX-ST-5002-R00

ნახაზის დასახელება
DRWG. NAME
ჭრილი A; C

CUBICON DESIGN & BUILDING ENGINEERING
შპს "ქუბიკონი", თბილისი, მარშალ გელოვანის ბ.13
ტელ: (+995 591) 116444 www.cubicon.ge

მთავარი კონსტრუქტორი: LEAD STRUCTURAL ENGINEER:	შესრულა: ISSUED BY:	შეამოწმა APPROVED BY:
მ.სააკაია	NKH	MS
	ფორმატი PAPER SIZE: A2	პროექტის №: PROJECT No: 212P22
ფურცლის ნომერი SHEET. No: ST-5002	სტატუსი STATUS: CD	მასშტაბი SCALE: 1:10; 1:20

07.06.2024

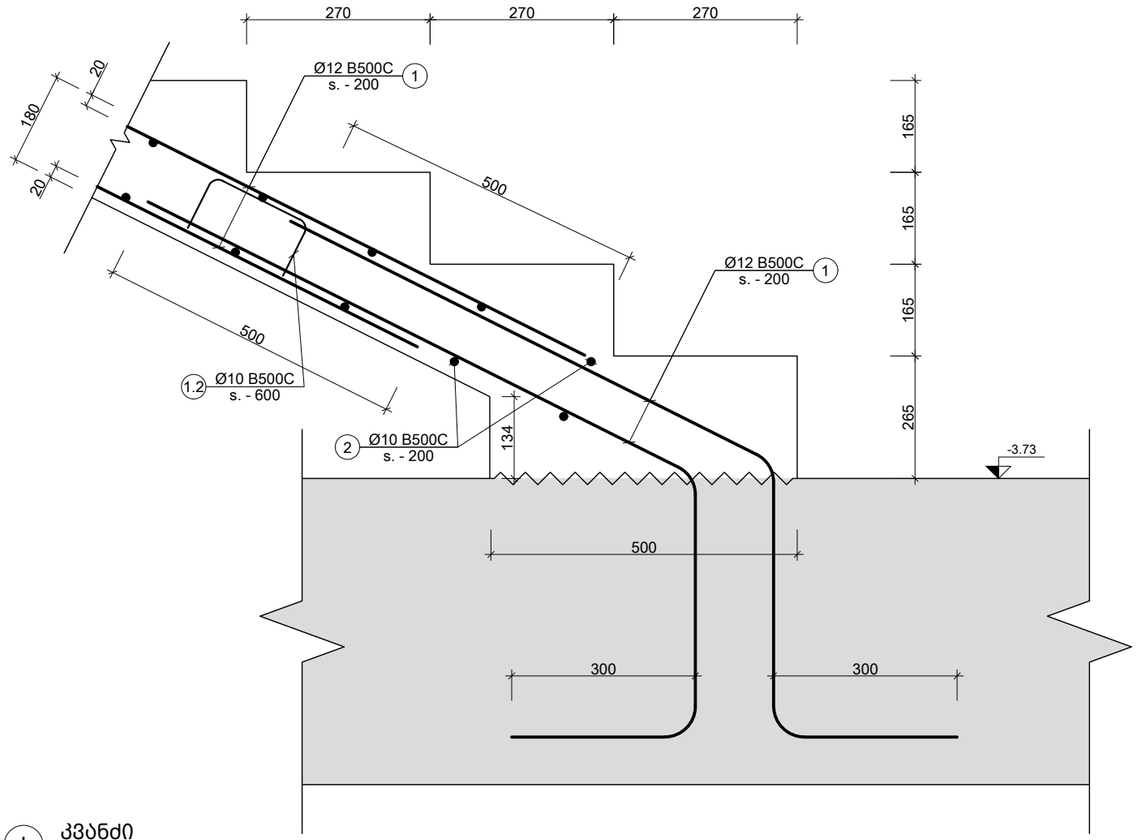

I კვანძი
Scale: 1:10

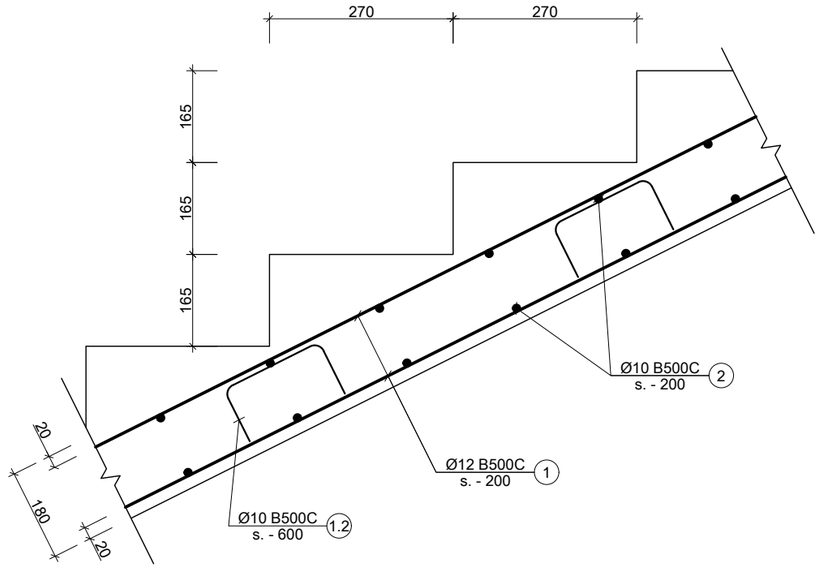

II კვანძი
Scale: 1:10

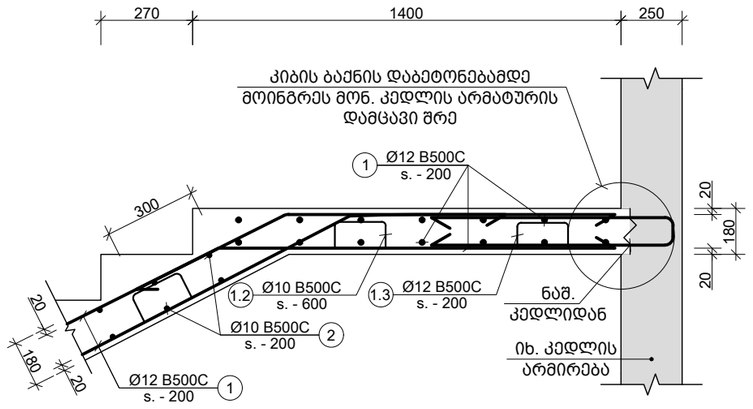

III კვანძი
Scale: 1:20

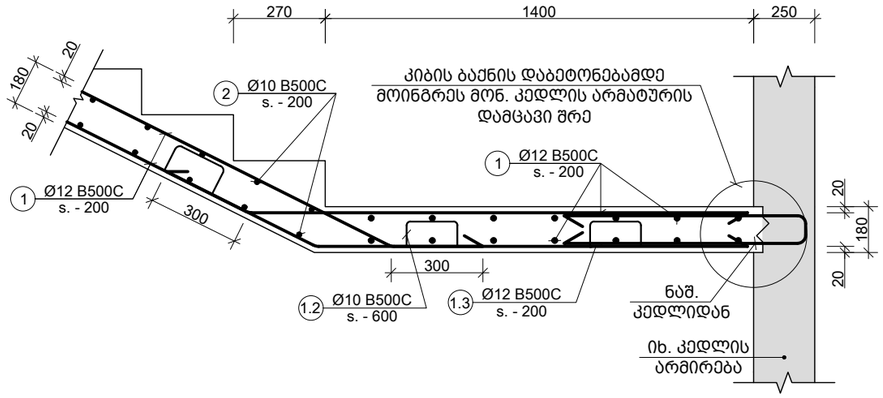

IV კვანძი
Scale: 1:20

შენიშვნა:
NOTE:

No	Date	Revision	Issued by
----	----	----	----
----	----	----	----
----	----	----	----
----	----	----	----
----	----	----	----

სიტუაციური სქემა
KEY PLAN

პროექტი
PROJECT
მრავალფუნქციური შენობა (სასტუმრო)

მისამართი
ADDRESS
ქ.თბილისი აეროპორტის ტერიტორია
ს./კ.-01.19.30.001.261

ნახაზის კოდი
DRAWG. CODE
CUB-XXX-ST-5003-R00

ნახაზის დასახელება
DRWG. NAME
კვანძი - I; II; III; IV;

CUBICON
DESIGN & BUILDING ENGINEERING
შპს "კუბიკონი", თბილისი, მარშალ გელოვანის გამზ. 13
ტელ: (+995 591) 116444 www.cubicon.ge

მთავარი კონსტრუქტორი: LEAD STRUCTURAL ENGINEER:	შესრულა: ISSUED BY:	შეამოწმა APPROVED BY:
მ.საჯაია	NKH	MS
	ფორმატი PAPER SIZE: A3	პროექტის №: PROJECT No: 212P22
ფურცლის ნომერი SHEET. No: ST-5003	სტადია STATUS: CD	მასშტაბი SCALE: 1:10

07.06.2024

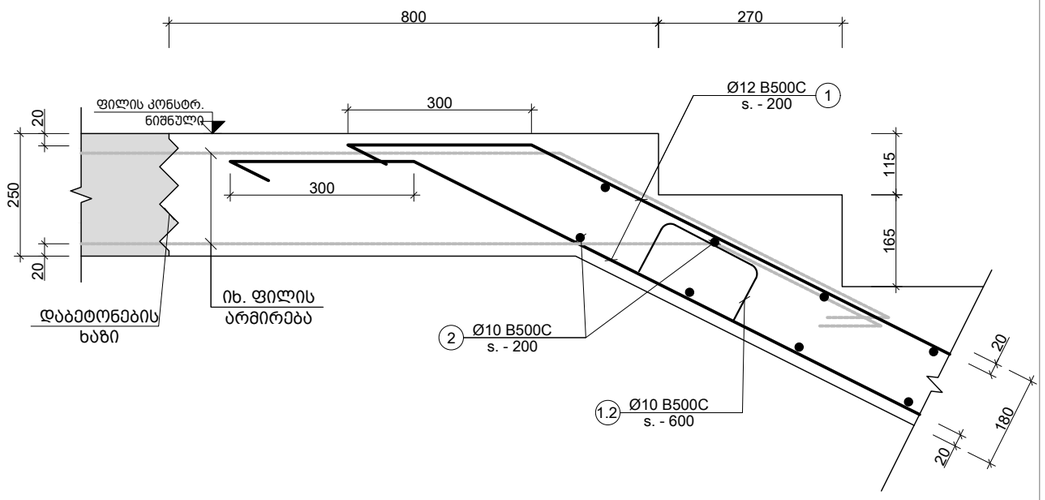

V კვანძი
Scale: 1:10

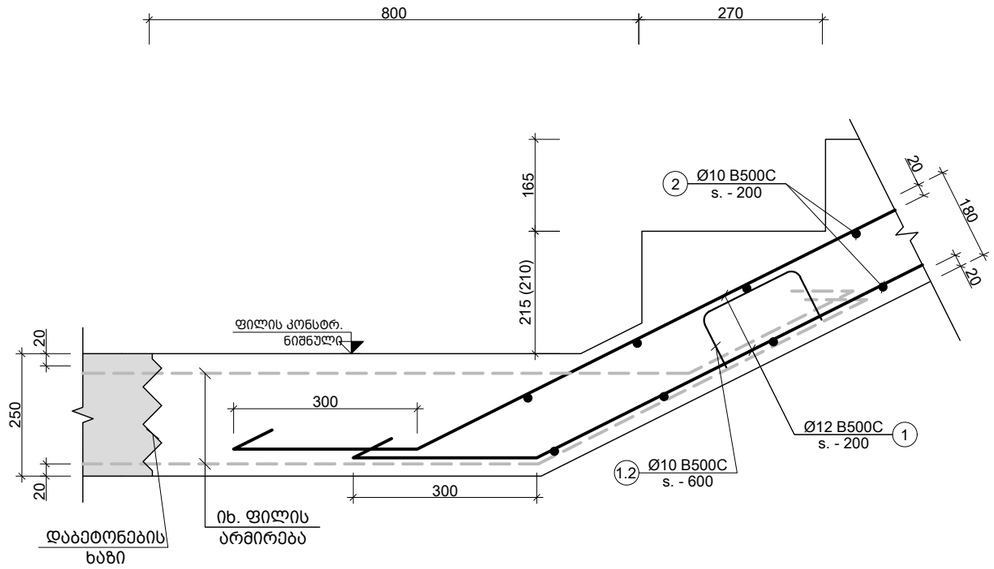

VI კვანძი
Scale: 1:10

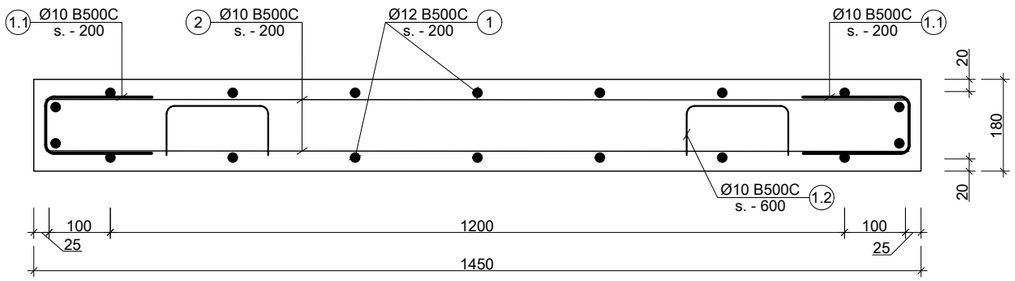

a კვეთი
Scale: 1:10

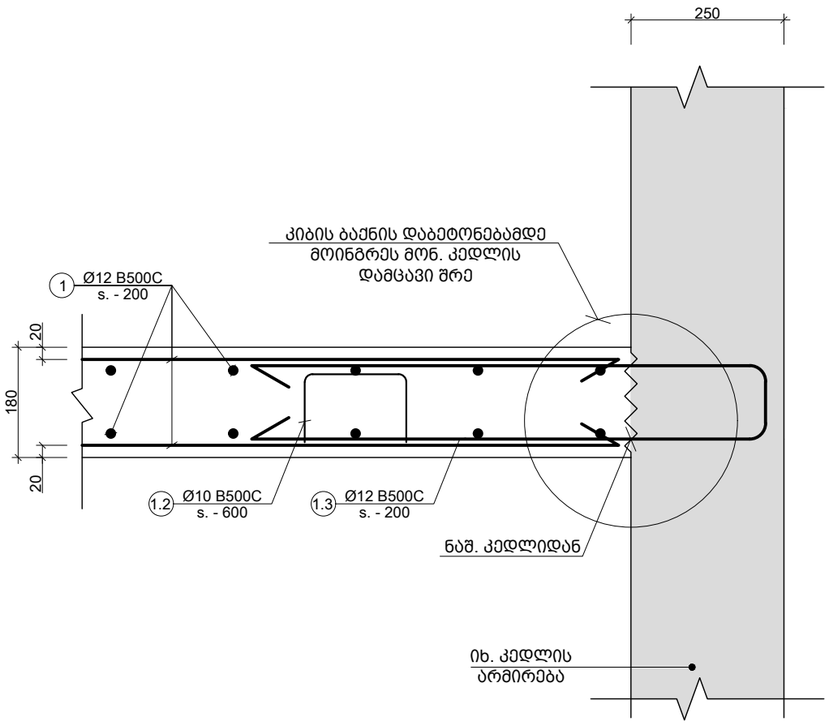

b კვეთი
Scale: 1:10

შენიშვნა:
NOTE:

No	Date	Revision	Issued by
----	----	----	----
----	----	----	----
----	----	----	----
----	----	----	----
----	----	----	----

სიტუაციური სქემა
KEY PLAN

პროექტი
PROJECT
მრავალფუნქციური შენობა (სასტუმრო)

მისამართი
ADDRESS
ქ.თბილისი აეროპორტის ტერიტორია
ს./კ.-01.19.30.001.261

ნახაზის კოდი
DRAWG. CODE
CUB-XXX-ST-5004-R00

ნახაზის დასახელება
DRWG. NAME
კვანძი - V; VI; VII;

CUBICON DESIGN & BUILDING ENGINEERING
შპს "კუბიკონი", თბილისი, მარშალ გელოვანის გამზ. 13
ტელ: (+995 591) 116444 www.cubicon.ge

მთავარი კონსტრუქტორი: LEAD STRUCTURAL ENGINEER:	შესრულა: ISSUED BY:	შეამოწმა APPROVED BY:
მ.საჯაია	KJ	MS
	ფორმატი PAPER SIZE: A3	პროექტის №: PROJECT No: 212P22
ფურცლის ნომერი SHEET. No: ST-5004	სტადია STATUS: CD	მასშტაბი SCALE: 1:10

07.06.2024

ელემენტის დასახ. და რაოდენობა	პოზ. №	ფილიალი ან ობიექტის ადგილი (მე)	ბეტონის კლასი (ც.)	ბეტონის მოცულობა				ბეტონის ფართობი (ფ.მ.)	
				ერთეული (მ³)	ერთეულების რაოდენობა	ერთეულის სიგრძე (მ.)	ჯამური სიგრძე (მ.)	ერთეულის ფართობი (კ.მ.)	ჯამური ფართობი (კ.მ.)
ქანობის სავალდებულო ელემენტები 3.53 ნიშნულზე (1 სართული) - 1 ერთ. 2 (ც.)	1	Ø12 B500C	ტ.ბ.	–	421	373	421	373	
	2	Ø10 B500C	1400	72 X 2	201.60	124	201.60	124	
	1.1	Ø10 B500C	740	72 X 2	106.56	66	106.56	66	
	1.2	Ø8 B500C	1090	24 X 2	52.32	21	52.32	21	
	1.3	Ø12 B500C	1940	14 X 2	54.32	48	54.32	48	
	ბეტონის ბეტონმარკა C20/25			V = 2.8 X 2 = 5.7 მ³			5.7 მ³		
ქანობის სავალდებულო ელემენტები 6.83 ნიშნულზე (1 სართული) - 1 ერთ. 2 (ც.)	1	Ø12 B500C	ტ.ბ.	–	421	373	421	373	
	2	Ø10 B500C	1400	72 X 2	201.60	124	201.60	124	
	1.1	Ø10 B500C	740	72 X 2	106.56	66	106.56	66	
	1.2	Ø8 B500C	1090	24 X 2	52.32	21	52.32	21	
	1.3	Ø12 B500C	1940	28 X 2	108.64	96	108.64	96	
	ბეტონის ბეტონმარკა C20/25			V = 2.8 X 2 = 5.6 მ³			5.6 მ³		
ქანობის სავალდებულო ელემენტები -0.10 ნიშნულზე (1 სართული) - 1 ერთ. 2 (ც.)	1	Ø12 B500C	ტ.ბ.	–	421	373	421	373	
	2	Ø10 B500C	1400	72 X 2	201.60	124	201.60	124	
	1.1	Ø10 B500C	740	72 X 2	106.56	66	106.56	66	
	1.2	Ø8 B500C	1090	24 X 2	52.32	21	52.32	21	
	1.3	Ø12 B500C	1940	15 X 2	58.20	52	58.20	52	
	ბეტონის ბეტონმარკა C20/25			V = 3.1 X 2 = 6.2 მ³			6.2 მ³		
ქანობის სავალდებულო ელემენტები -3.78 ნიშნულზე (1 სართული) - 1 ერთ. 2 (ც.)	1	Ø12 B500C	ტ.ბ.	–	436	387	436	387	
	2	Ø10 B500C	1400	76 X 2	212.80	131	212.80	131	
	1.1	Ø10 B500C	740	76 X 2	112.48	69	112.48	69	
	1.2	Ø8 B500C	1090	25 X 2	55.23	22	55.23	22	
	1.3	Ø12 B500C	1940	15 X 2	58.20	52	58.20	52	
	ბეტონის ბეტონმარკა C20/25			V = 3.2 X 2 = 6.3 მ³			6.3 მ³		

No	Date	Revision	Issued by
----	----	----	----
----	----	----	----
----	----	----	----
----	----	----	----
----	----	----	----

შენიშვნა:
NOTE:

ბეტონირების სქემა
KEY PLAN

PROJECT
ბინა №1 (სამსართულიანი მონოლითური ბინა)

ADDRESS
ქ.ბათუმი ალ.ყიფიანის ქუჩის მიმდებარედ ნაკვეთი
ს/კ-01.19.30.001.261

DRAWG. CODE
CUB-XXX-ST-5005-R00

DRWG. NAME
ბინის სართულების სავენტილაციო სქემა

შპს "არქიტექტორი". ბათუმი, გორგასლის ქუჩა, 13
ტელ: (+995 591) 116444 www.cubicon.ge

LEAD STRUCTURAL ENGINEER:	ISSUED BY:	APPROVED BY:
გ.ხაზაძე	KJ	MS
	PAPER SIZE	PROJECT No:
	A3	212P22
SHEET. No	STATUS	SCALE
ST-5005	CD	-

07.06.2024

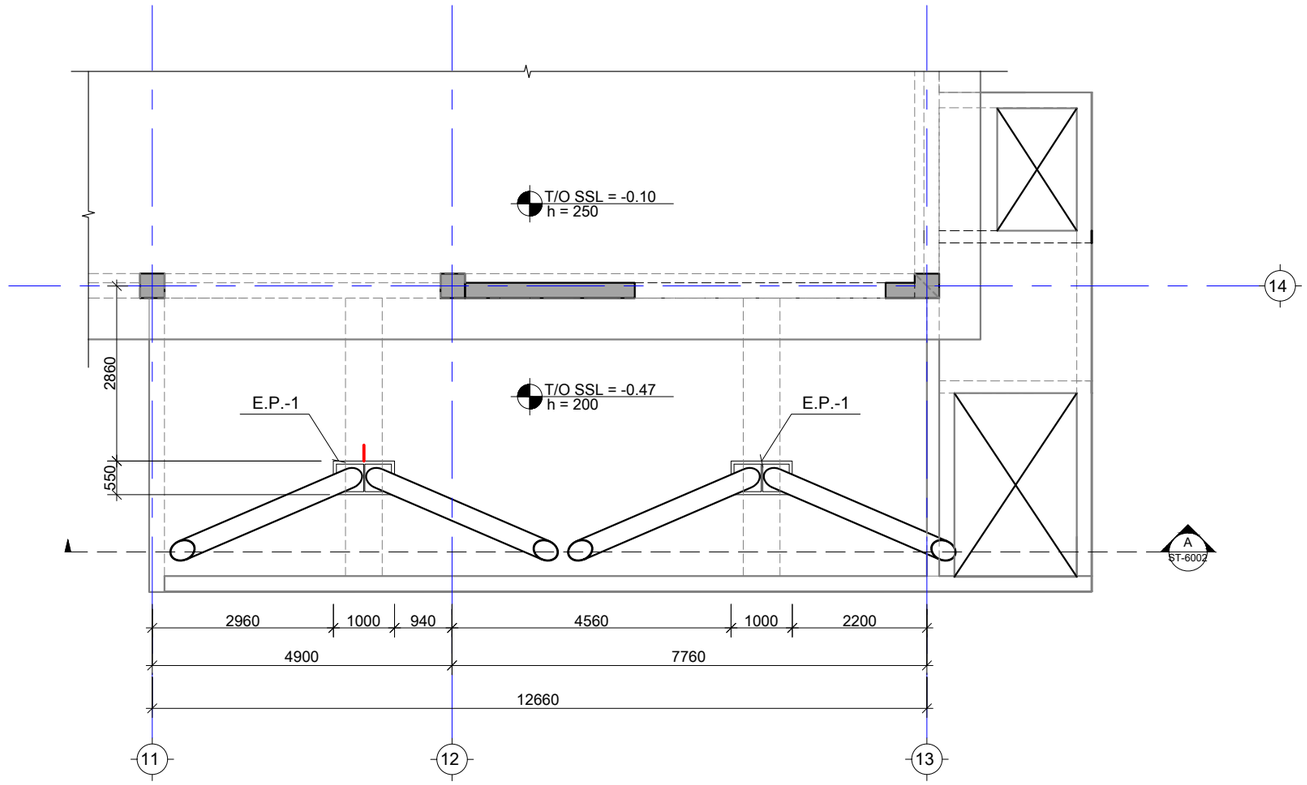

- ფოლადის სვეტების სამონტაჟო სქემა -0.47 ნიშნულზე
Scale: 1:100

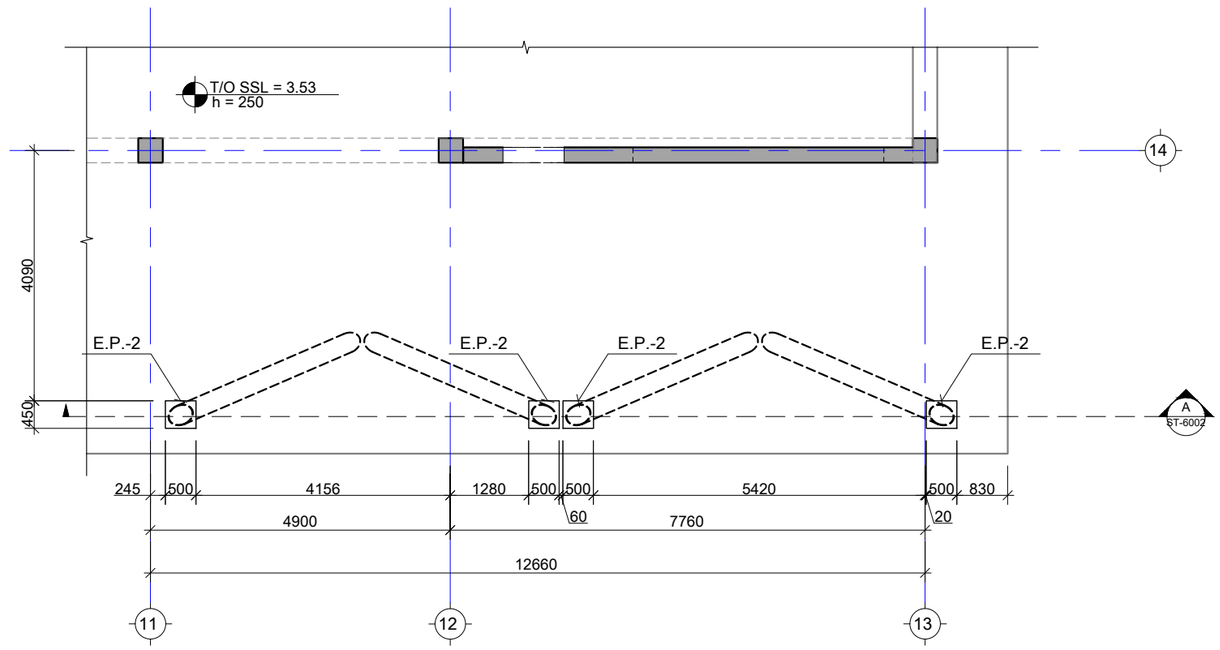

- ფოლადის სვეტების სამონტაჟო სქემა 3.53 ნიშნულზე
Scale: 1:100

შენიშვნა:
NOTE:

No	Date	Revision	Issued by
----	----	----	----
----	----	----	----
----	----	----	----
----	----	----	----
----	----	----	----

სიტუაციური სქემა
KEY PLAN

პროექტი
PROJECT
მრავალფუნქციური შენობა (სასტუმრო)

მისამართი
ADDRESS
ქ.თბილისი აეროპორტის ტერიტორია
ს./კ.-01.19.30.001.261

ნახაზის კოდი
DRAWG. CODE
CUB-XXX-ST-6001-R00

ნახაზის დასახელება
DRWG. NAME
ფოლადის სვეტების სამონტაჟო სქემა -0.47 და 3.53 ნიშნულზე

CUBICON DESIGN & BUILDING ENGINEERING
შპს "კუბიკონი", თბილისი, მარშალ გელოვანის ბაღი. 13
ტელ: (+995 591) 116444 www.cubicon.ge

მთავარი კონსტრუქტორი: LEAD STRUCTURAL ENGINEER:	შესრულა: ISSUED BY:	შეამოწმა APPROVED BY:
მ.სააჯაია	NP	GT
	ფორმატი PAPER SIZE: A3	პროექტის №: PROJECT No: 212P22
ფურცლის ნომერი SHEET. No: ST-6001	სტადია STATUS: CD	მასშტაბი SCALE: 1:100

07.06.2024

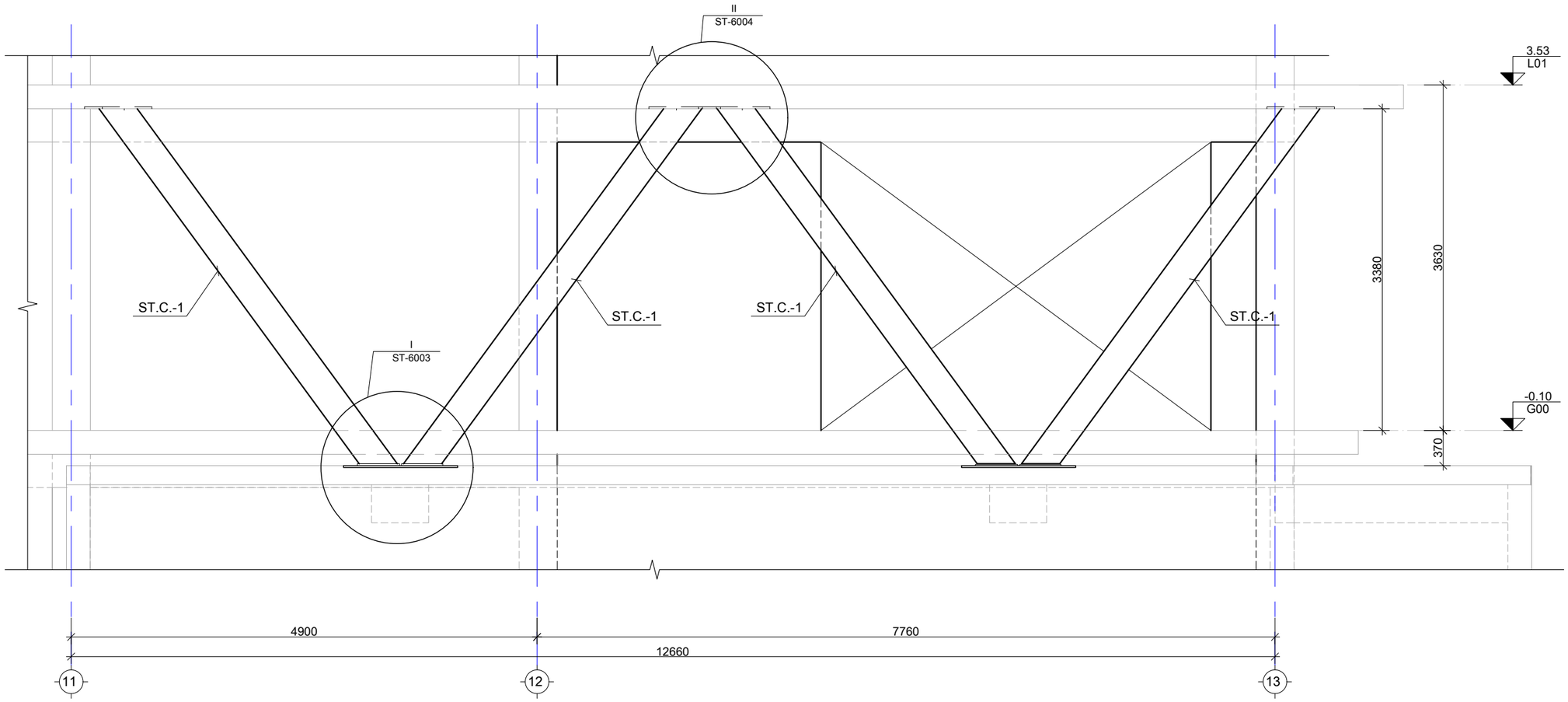

A ჭრილი
Scale: 1:50

შენიშვნა:
NOTE:

----	----	----	----
----	----	----	----
----	----	----	----
----	----	----	----
----	----	----	----
----	----	----	----
No	Date	Revision	Issued by

სიტუაციური სქემა
KEY PLAN

პროექტი
PROJECT
მრავალფუნქციური შენობა (სასტუმრო)

მისამართი
ADDRESS
ქ.თბილისი აეროპორტის ტერიტორია
ს./კ.-01.19.30.001.261

ნახაზის კოდი
DRAWG. CODE
CUB-XXX-ST-6002-R00

ნახაზის დასახელება
DRWG. NAME
ჭრილი A

CUBICON
DESIGN & BUILDING ENGINEERING
შპს "კუბიკონი", თბილისი, მარშალ გელოვანის გამზ. 13
ტელ: (+995 591) 116444 www.cubicon.ge

მთავარი კონსტრუქტორი: LEAD STRUCTURAL ENGINEER:	შესრულა: ISSUED BY:	შეამოწმა APPROVED BY:
მ.სააჯაია	NP	GT
	ფორმატი PAPER SIZE: A3	პროექტის №: PROJECT No: 212P22
ფურცლის ნომერი SHEET. No: ST-6002	სტადია STATUS: CD	მასშტაბი SCALE: 1:50

07.06.2024

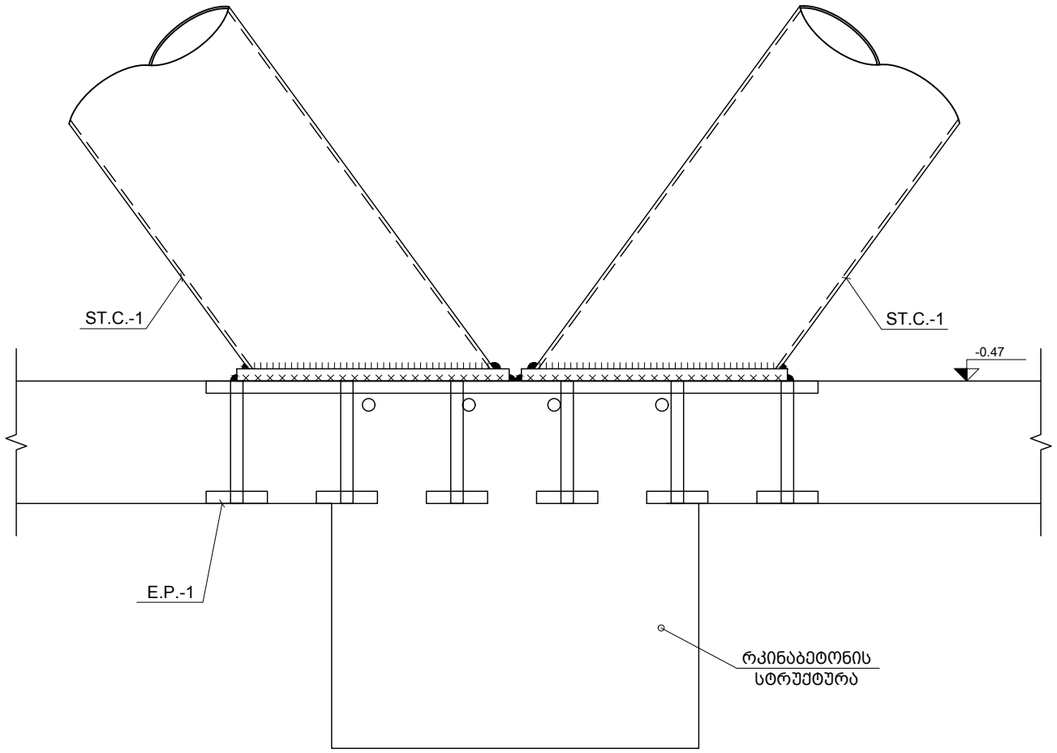

I კვანძი
Scale: 1:10

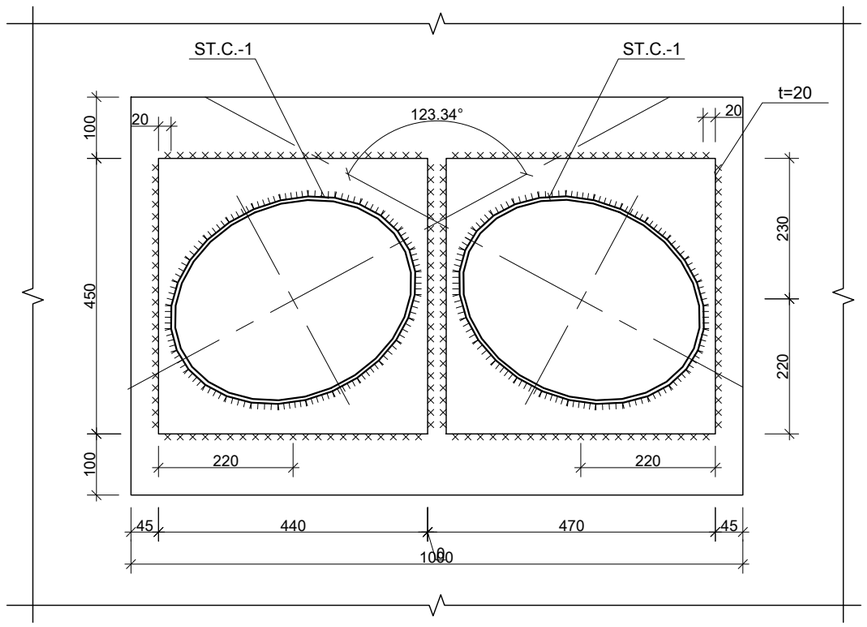

a კვეთი
Scale: 1:10

შენიშვნა:
NOTE:

No	Date	Revision	Issued by
----	----	----	----
----	----	----	----
----	----	----	----
----	----	----	----
----	----	----	----

სიტუაციური სქემა
KEY PLAN

პროექტი
PROJECT
მრავალფუნქციური შენობა (სასტუმრო)

მისამართი
ADDRESS
ქ.თბილისი აეროპორტის ტერიტორია
ს./კ.-01.19.30.001.261

ნახაზის კოდი
DRAWG. CODE
CUB-XXX-ST-6003-R00

ნახაზის დასახელება
DRWG. NAME
კვანძი I

CUBICON
DESIGN & BUILDING ENGINEERING
მპს "კუბიკონი", თბილისი, მარშალ გელოვანის გამზ. 13
ტელ: (+995 591) 116444 www.cubicon.ge

მთავარი კონსტრუქტორი: LEAD STRUCTURAL ENGINEER:	შესრულა: ISSUED BY:	შეამოწმა APPROVED BY:
მ.საჯაია	NP	GT
	ფორმატი PAPER SIZE: A3	პროექტის №: PROJECT No: 212P22
ფურცლის ნომერი SHEET. No: ST-6003	სტატია STATUS: CD	მასშტაბი SCALE: 1:10

07.06.2024

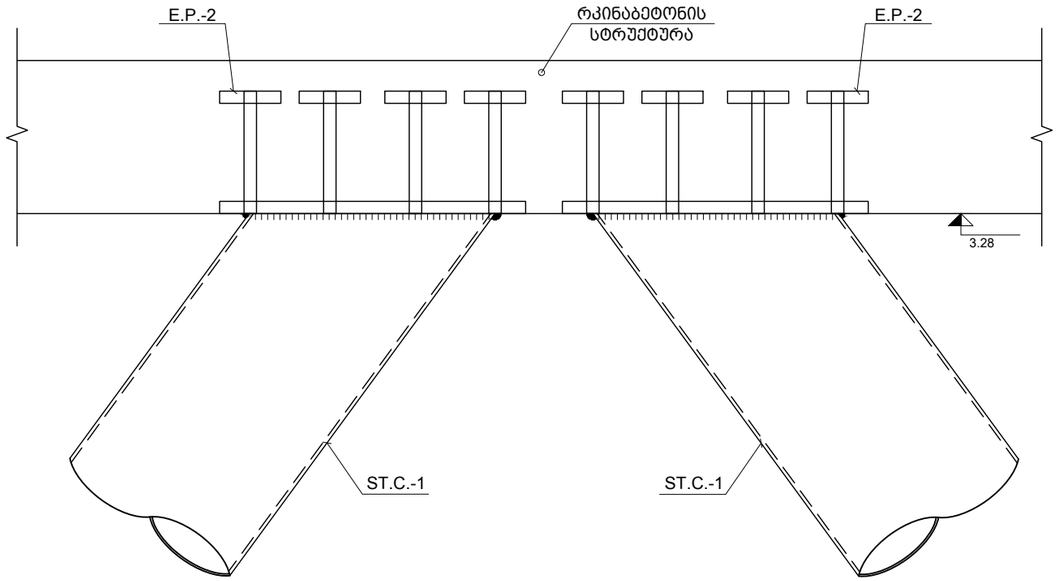

II კვანძი
Scale: 1:10

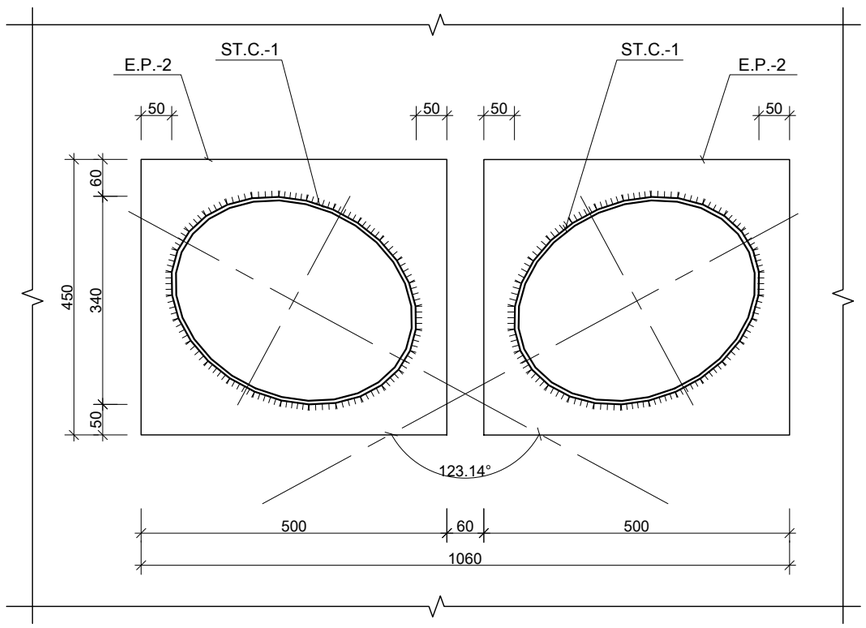

b კვეთი
Scale: 1:10

შენიშვნა:
NOTE:

No	Date	Revision	Issued by
----	----	----	----
----	----	----	----
----	----	----	----
----	----	----	----
----	----	----	----

სიტუაციური სქემა
KEY PLAN

პროექტი
PROJECT
მრავალფუნქციური შენობა (სასტუმრო)

მისამართი
ADDRESS
ქ.თბილისი აეროპორტის ტერიტორია
ს./კ.-01.19.30.001.261

ნახაზის კოდი
DRAWG. CODE
CUB-XXX-ST-6004-R00

ნახაზის დასახელება
DRWG. NAME
კვანძი II

CUBICON DESIGN & BUILDING ENGINEERING
შპს "კუბიკონი", თბილისი, მარშალ გელოვანის ბაძგ. 13
ტელ: (+995 591) 116444 www.cubicon.ge

მთავარი კონსტრუქტორი: LEAD STRUCTURAL ENGINEER:	შესრულა: ISSUED BY:	შეამოწმა APPROVED BY:
მ.საჯაია	NP	GT
	ფორმატი PAPER SIZE: A3	პროექტის №: PROJECT No: 212P22
ფურცლის ნომერი SHEET. No: ST-6004	სტატია STATUS: CD	მასშტაბი SCALE: 1:10

07.06.2024

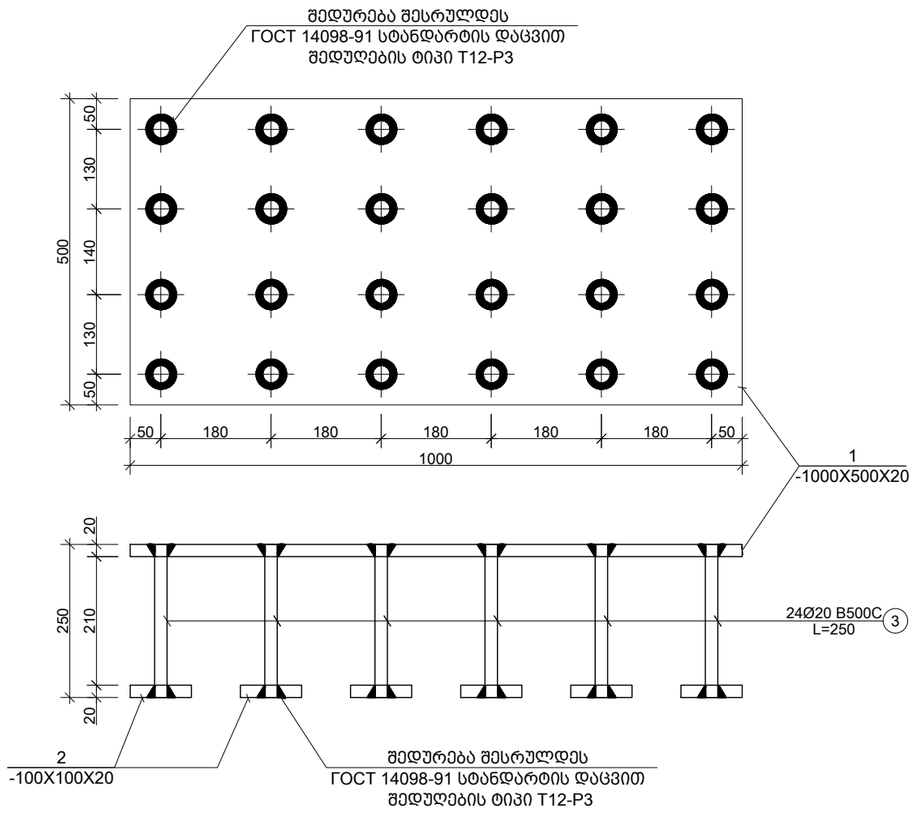

1 E.P.
Scale: 1:10

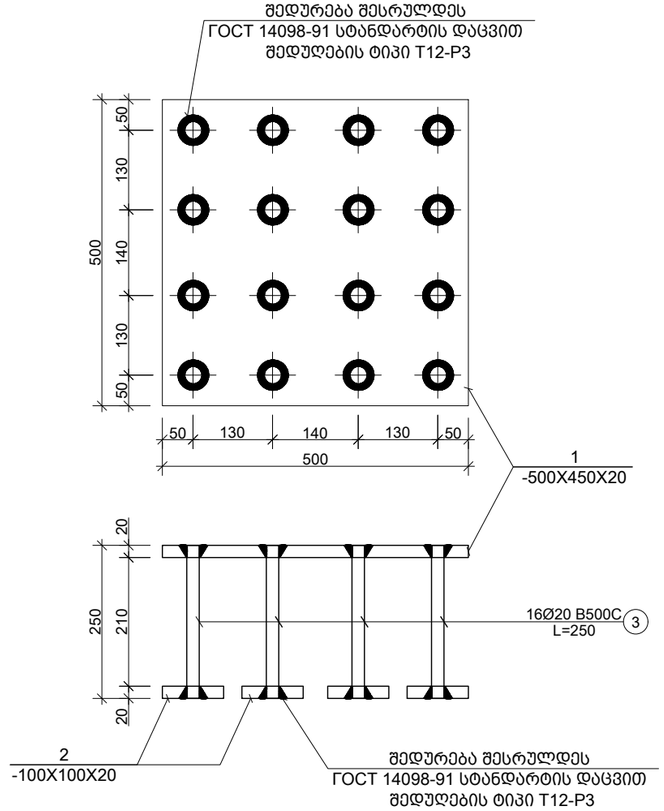

2 E.P.
Scale: 1:10

შენიშვნა:
NOTE:

No	Date	Revision	Issued by
----	----	----	----
----	----	----	----
----	----	----	----
----	----	----	----
----	----	----	----

სიტუაციური სქემა
KEY PLAN

პროექტი
PROJECT
მრავალფუნქციური შენობა (სასტუმრო)

მისამართი
ADDRESS
ქ.თბილისი აეროპორტის ტერიტორია
ს./კ.-01.19.30.001.261

ნახაზის კოდი
DRAWG. CODE
CUB-XXX-ST-6005-R00

ნახაზის დასახელება
DRWG. NAME
E.P.-1; 2

CUBICON DESIGN & BUILDING ENGINEERING
შპს "კუბიკონი", თბილისი, მარშალ გელოვანის ბაღი. 13
ტელ: (+995 591) 116444 www.cubicon.ge

მთავარი კონსტრუქტორი: LEAD STRUCTURAL ENGINEER:	შესრულა: ISSUED BY:	შეამოწმა APPROVED BY:
მ.საჯაია	NP	GT
	ფორმატი PAPER SIZE: A3	პროექტის №: PROJECT No: 212P22
ფურცლის ნომერი SHEET. No: ST-6005	სტატია STATUS: CD	მასშტაბი SCALE: 1:10

07.06.2024

ფოლადის მასალის ამოკრეფა

კონსტრუქციის დასახელება	ელემენტის მარკირება	რაოდენობა (ც.)	პოზ. N	პროფილი	სტანდარტი	სიგრძე (მმ)	ერთ ელემენტზე			მთლიანად			ფოლადის მარკა
							რაოდენობა (ც.)	სიგრძე (მ.)	წონა (კგ.)	რაოდენობა (ც.)	სიგრძე (მ.)	წონა (კგ.)	
ფოლადის კონსტრუქცია	ST.C.-1	1 (ც)	1	O D= 325 ; t = 6.0	ГОСТ 10704-91	დ.ა.	-	-	-	-	20.00	946.00	S235
		1 (ც)	1	— 440 X 20	ГОСТ 19903-74	450	4	1.80	124.34	4.00	1.80	124.34	
	E.P.-1	1 (ც)	1	— 500 X 20	ГОСТ 19903-74	1000	1	1.00	78.50	1.00	1.00	78.50	
			2	— 100 X 20	ГОСТ 19903-74	100	24	2.40	37.68	24.00	2.40	37.68	
			3	Ø 20 B500C	BS EN 10080	250	24	6.00	14.79	24.00	6.00	14.79	
	E.P.-2	1 (ც)	1	— 450 X 20	ГОСТ 19903-74	500	1	0.50	35.33	1.00	0.50	35.33	S235
			2	— 100 X 20	ГОСТ 19903-74	100	16	1.60	25.12	16.00	1.60	25.12	
			3	Ø 20 B500C	BS EN 10080	250	16	4.00	9.86	16.00	4.00	9.86	

შენიშვნა:
NOTE:

No	Date	Revision	Issued by
----	----	----	----
----	----	----	----
----	----	----	----
----	----	----	----
----	----	----	----

სიტუაციური სქემა
KEY PLAN

პროექტი
PROJECT
მრავალფუნქციური შენობა (სასტუმრო)

მისამართი
ADDRESS
ქ.თბილისი აეროპორტის ტერიტორია
ს./კ.-01.19.30.001.261

ნახაზის კოდი
DRAWG. CODE
CUB-XXX-ST-6006-R00

ნახაზის დასახელება
DRWG. NAME
სპეციფიკაცია

CUBICON DESIGN & BUILDING ENGINEERING
შპს "კუბიკონი", თბილისი, მარშალ გელოვანის გამზ. 13
ტელ: (+995 591) 116444 www.cubicon.ge

მთავარი კონსტრუქტორი: LEAD STRUCTURAL ENGINEER:	შესრულა: ISSUED BY:	შეამოწმა APPROVED BY:
მ.საჯაია	NP	GT
	ფორმატი PAPER SIZE: A3	პროექტის №: PROJECT No: 212P22
ფურცლის ნომერი SHEET. No: ST-6006	სტადია STATUS: CD	მასშტაბი SCALE: ----

07.06.2024

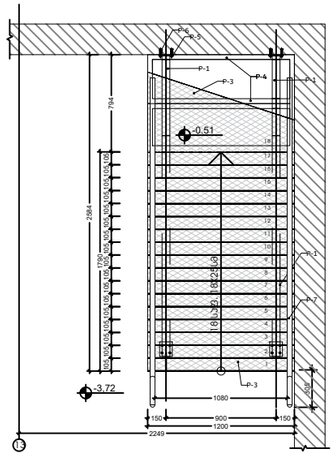

- ლითონის კიბის გეგმა
Scale: 1:100

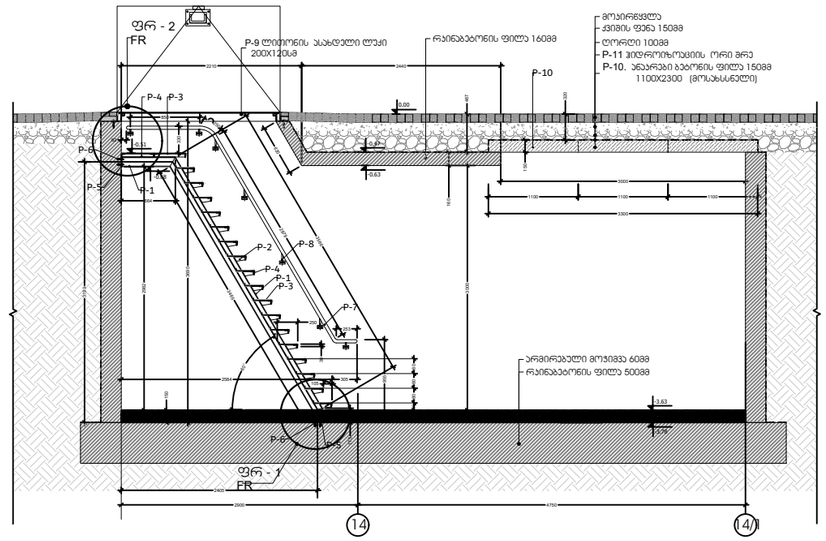

- კიბის ჭრილი
Scale: 1:100

ლითონის კიბე #3		
P1	**ძირითადი კონსტრუქცია.**ორტესებრი შველერი #12	8.7 გრ.მ
P2	**საფეხურის კრონშტეინი 17 ცალი.** ლითონის ფურცლოვანა სისქე 6მმ	0.2. კვ.მ
P3	**საბიჯელი და ბაქანი.** გოფირებული ფურცლოვანა	6.7 კვ.მ
P4	**ლითონის კუთხოვნა #5** კონსტრუქციის სიხისტისათვის	27 გრძ.მ
P4*	**ლითონის ზოლოვანა 3X100X1200mm. 17 ცალი.** კონსტრუქციის სიხისტისათვის	2 კვ.მ
P5	**ჩ-დ 1 3X120X120mm** (ძირითადი კონსტრუქციის ფეხი)	4 ცალი
P6	ჩ-დ 1 დასამაგრებელი ანკერი. M8	16 ცალი
P7	ლითონის სახელური ø 40მმ	7.8 გრ.მ
P8	სახელურის დამჭერი მრგვალი რკინა ø14მმ. ნაკეთობა L= 14სმ	14 ცალი
P8*	სახელურის დამჭერის ფეხი . 40X70 mm	14 ცალი
P8**	ანკერით. M8	28 ცალი
P9	ლითონის ასახდელი ლუქი 200X120 სმ	1 ცალი
P10	ანაკრები ბეტონის ფილა სისქე 150mm 1100X2300 (მოსახსნელი)	3 ცალი

შენიშვნა:
NOTE:

No	Date	Revision	Issued by
----	----	----	----
----	----	----	----
----	----	----	----
----	----	----	----
----	----	----	----

სიტუაციური სქემა
KEY PLAN

პროექტი
PROJECT
მრავალფუნქციური შენობა (სასტუმრო)

მისამართი
ADDRESS
ქ.თბილისი აეროპორტის ტერიტორია
ს./კ.-01.19.30.001.261

ნახაზის კოდი
DRAWG. CODE
CUB-XXX-ST-6007-R00

ნახაზის დასახელება
DRWG. NAME
ფოლადის კიბე

CUBICON DESIGN & BUILDING ENGINEERING
შპს "კუბიკონი", თბილისი, მარშალ გელოვანის ბაღი. 13
ტელ: (+995 591) 116444 www.cubicon.ge

მთავარი კონსტრუქტორი: LEAD STRUCTURAL ENGINEER:	შესრულა: ISSUED BY:	შეამოწმა APPROVED BY:
მ.სააჯაია	----	----
	ფორმატი PAPER SIZE: A3	პროექტის №: PROJECT No: 212P22
ფურცლის ნომერი SHEET. No: ST-6007	სტადია STATUS: CD	მასშტაბი SCALE: ----

07.06.2024

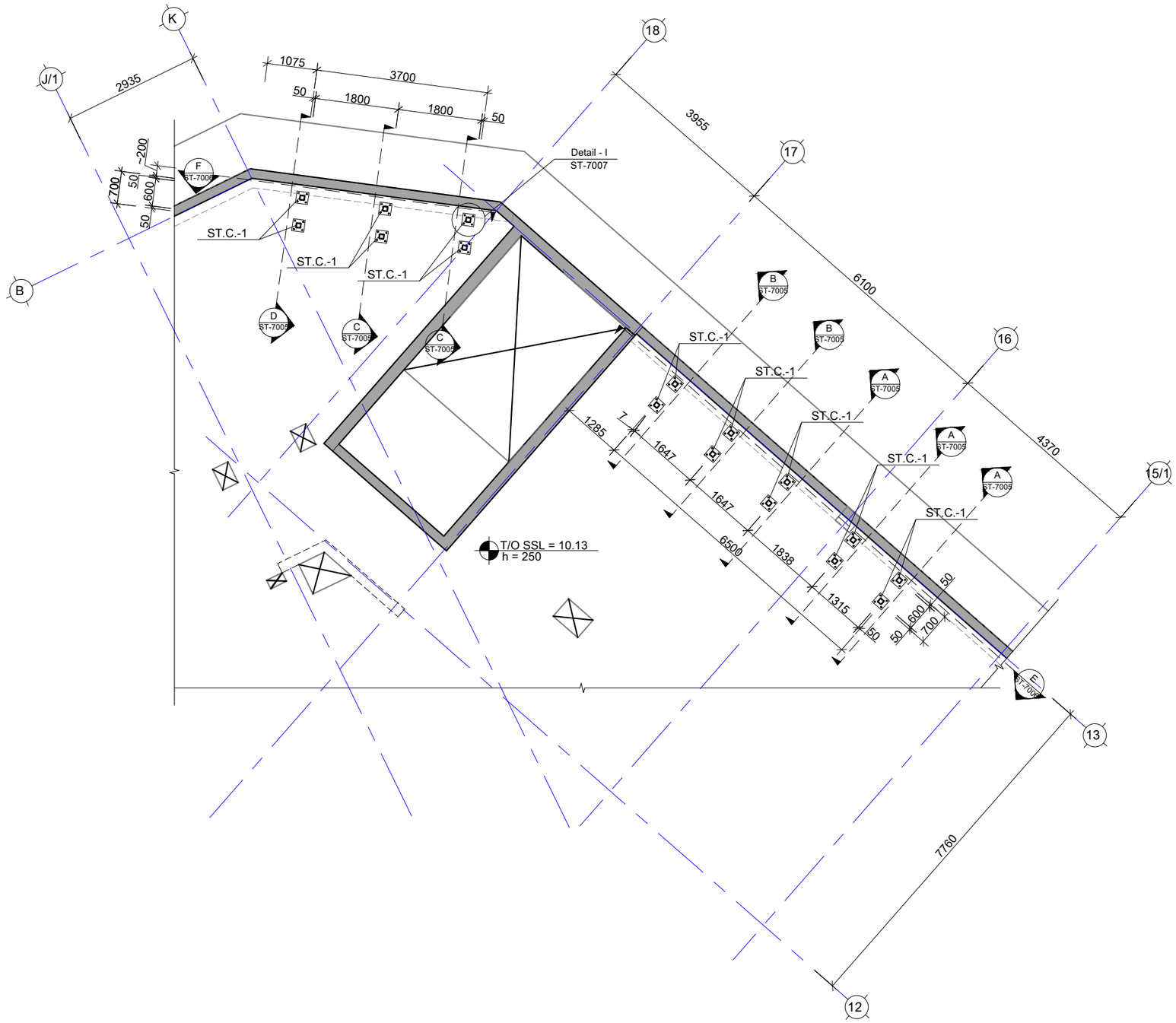

შენიშვნა:
NOTE:

----	----	----	----
----	----	----	----
----	----	----	----
----	----	----	----
----	----	----	----
No	Date	Revision	Issued by

სიტუაციური სქემა
KEY PLAN

პროექტი
PROJECT
მრავალფუნქციური შენობა (სასტუმრო)

მისამართი
ADDRESS
ქ.თბილისი აეროპორტის ტერიტორია
ს./კ.-01.19.30.001.261

ნახაზის კოდი
DRAWG. CODE
CUB-XXX-ST-7001-R00

ნახაზის დასახელება
DRWG. NAME
ფოლადის სვეტების სამოტაჟო სქემა 10.13 ნიშნულზე

CUBICON DESIGN & BUILDING ENGINEERING
შპს "კუბიკონი", თბილისი, მარშალ გელოვანის გამზ. 13
ტელ: (+995 591) 116444 www.cubicon.ge

მთავარი კონსტრუქტორი: LEAD STRUCTURAL ENGINEER: მ.საჯაია	შესრულა: ISSUED BY: NP	შეამოწმა APPROVED BY: ----
	ფორმატი PAPER SIZE A3	პროექტის №: PROJECT No 212P22
ფურცლის ნომერი SHEET. No ST-7001	სტადია STATUS CD	მასშტაბი SCALE 1:100

07.06.2024

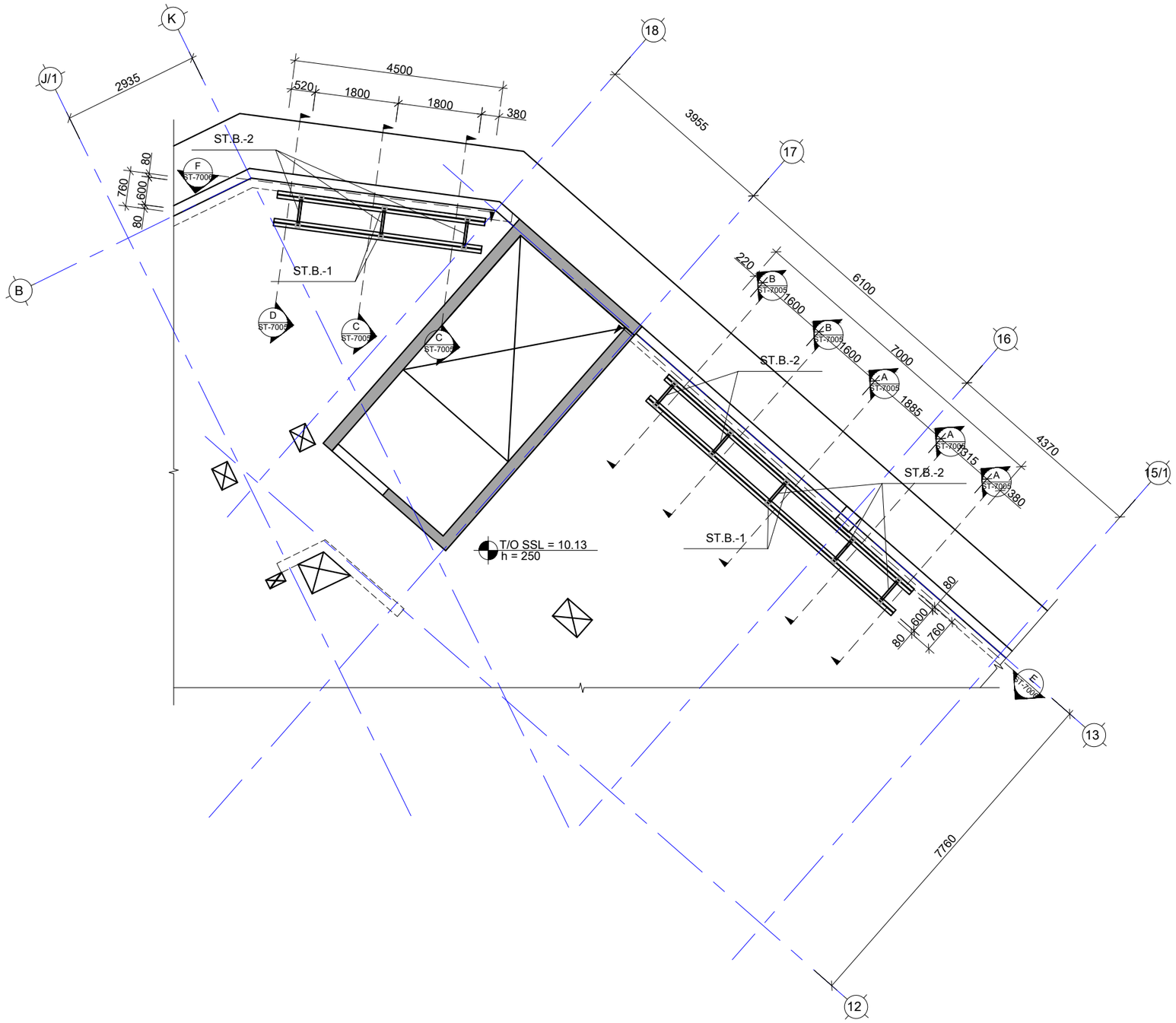

შენიშვნა:
NOTE:

----	----	----	----
----	----	----	----
----	----	----	----
----	----	----	----
----	----	----	----
No	Date	Revision	Issued by

სიტუაციური სქემა
KEY PLAN

პროექტი
PROJECT
მრავალფუნქციური შენობა (სასტუმრო)

მისამართი
ADDRESS
ქ.თბილისი აეროპორტის ტერიტორია
ს./კ.-01.19.30.001.261

ნახაზის კოდი
DRAWG. CODE
CUB-XXX-ST-7002-R00

ნახაზის დასახელება
DRWG. NAME
ფოლადის კოჭების სამოტაჟო სქემა 10.83 ნიშნულზე

CUBICON DESIGN & BUILDING ENGINEERING
შპს "ქუბიკონი", თბილისი, მარშალ გელოვანის ბაღი. 13
ტელ: (+995 591) 116444 www.cubicon.ge

მთავარი კონსტრუქტორი: LEAD STRUCTURAL ENGINEER: მ.საჯაია	შესრულა: ISSUED BY: NP	შემოწმდა APPROVED BY: ----
	ფორმატი PAPER SIZE A3	პროექტის №: PROJECT No 212P22
ფურცლის ნომერი SHEET. No ST-7002	სტადია STATUS CD	მასშტაბი SCALE 1:100

07.06.2024

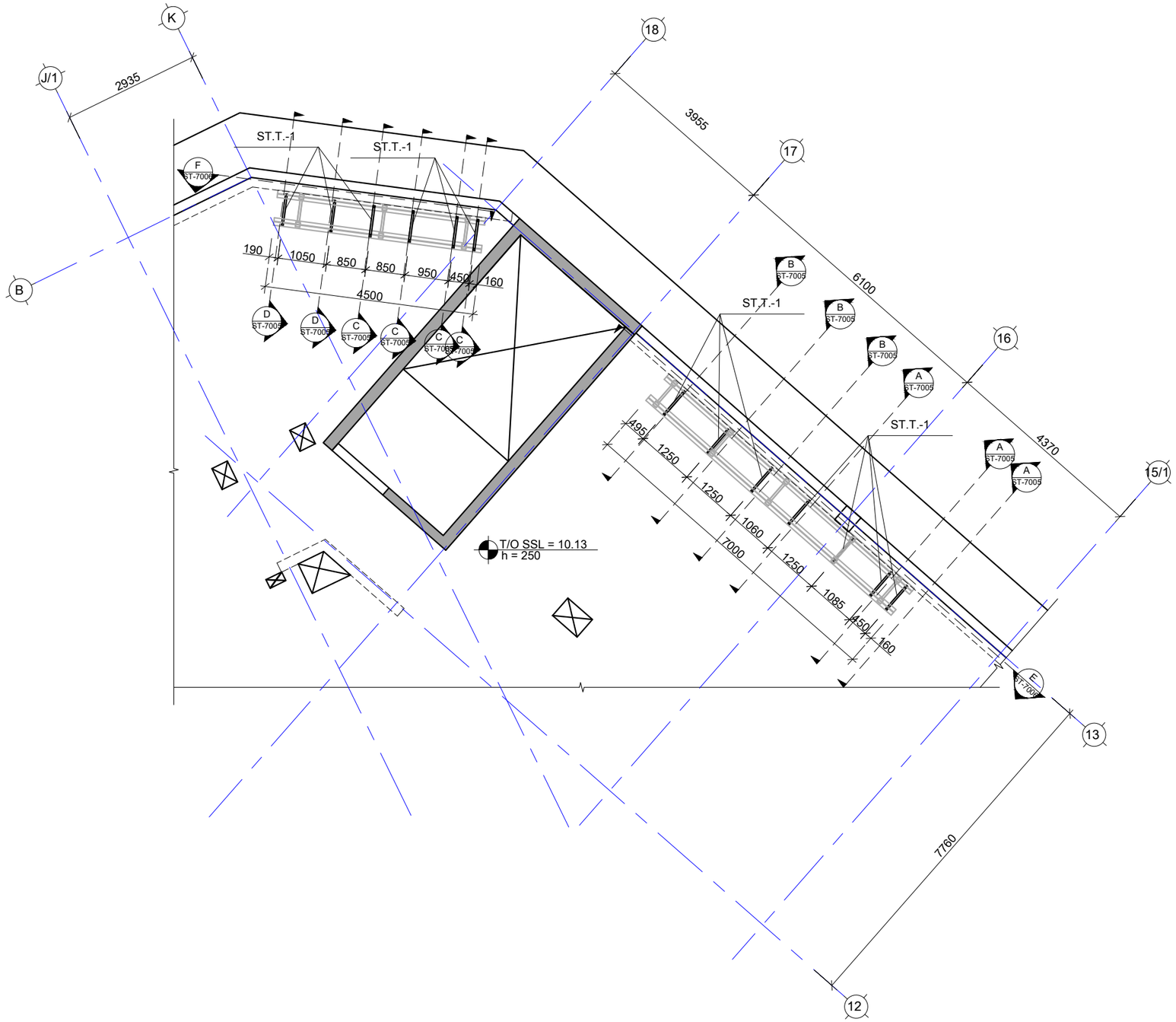

შენიშვნა:
NOTE:

----	----	----	----
----	----	----	----
----	----	----	----
----	----	----	----
----	----	----	----
----	----	----	----
No	Date	Revision	Issued by

სიტუაციური სქემა
KEY PLAN

პროექტი
PROJECT
მრავალფუნქციური შენობა (სასტუმრო)

მისამართი
ADDRESS
ქ.თბილისი აეროპორტის ტერიტორია
ს./კ.-01.19.30.001.261

ნახაზის კოდი
DRAWG. CODE
CUB-XXX-ST-7003-R00

ნახაზის დასახელება
DRWG. NAME
ფოლადის ფერმების სამონტაჟო სქემა

CUBICON DESIGN & BUILDING ENGINEERING
შპს "კუბიკონი", თბილისი, მარშალ გელოვანის გამზ. 13
ტელ: (+995 591) 116444 www.cubicon.ge

მთავარი კონსტრუქტორი: LEAD STRUCTURAL ENGINEER: მ.საჯაია	შესრულა: ISSUED BY: NP	შეამოწმა APPROVED BY: ----
	ფორმატი PAPER SIZE A3	პროექტის №: PROJECT No 212P22
ფურცლის ნომერი SHEET. No ST-7003	სტადია STATUS CD	მასშტაბი SCALE 1:100

07.06.2024

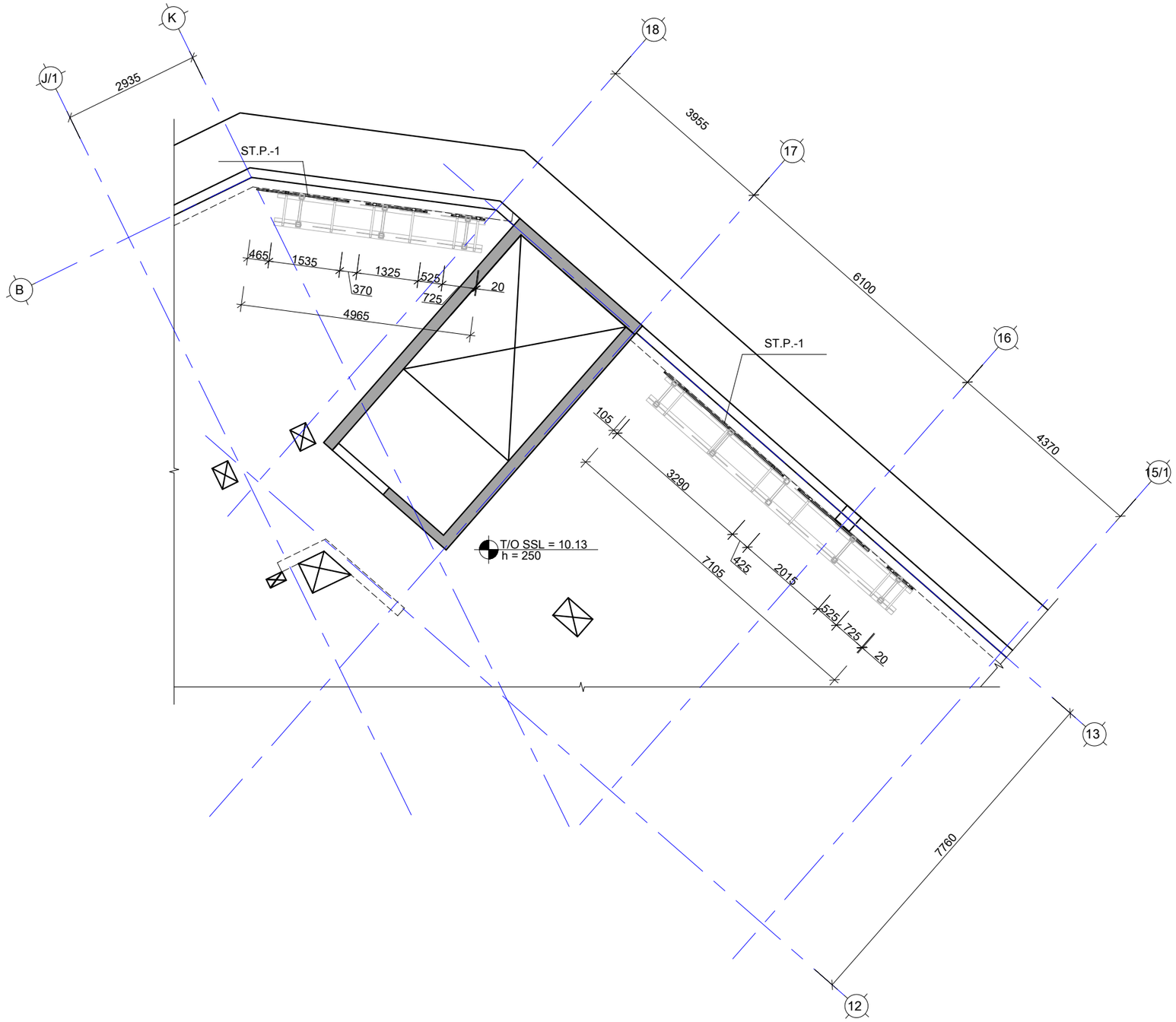

შენიშვნა:
NOTE:

----	----	----	----
----	----	----	----
----	----	----	----
----	----	----	----
----	----	----	----
No	Date	Revision	Issued by

სიტუაციური სქემა
KEY PLAN

პროექტი
PROJECT
მრავალფუნქციური შენობა (სასტუმრო)

მისამართი
ADDRESS
ქ.თბილისი აეროპორტის ტერიტორია
ს./კ.-01.19.30.001.261

ნახაზის კოდი
DRAWG. CODE
CUB-XXX-ST-7004-R00

ნახაზის დასახელება
DRWG. NAME
ფოლადის მრძივების სამოტაჟო სქემა

CUBICON
DESIGN & BUILDING ENGINEERING
შპს "კუბიკონი", თბილისი, მარშალ გელოვანის გამზ. 13
ტელ: (+995 591) 116444 www.cubicon.ge

მთავარი კონსტრუქტორი: LEAD STRUCTURAL ENGINEER: მ.საჯაია	შესრულა: ISSUED BY: NP	შეამოწმა APPROVED BY: ----
	ფორმატი PAPER SIZE A3	პროექტის №: PROJECT No 212P22
ფურცლის ნომერი SHEET. No ST-7004	სტადია STATUS CD	მასშტაბი SCALE 1:100

07.06.2024

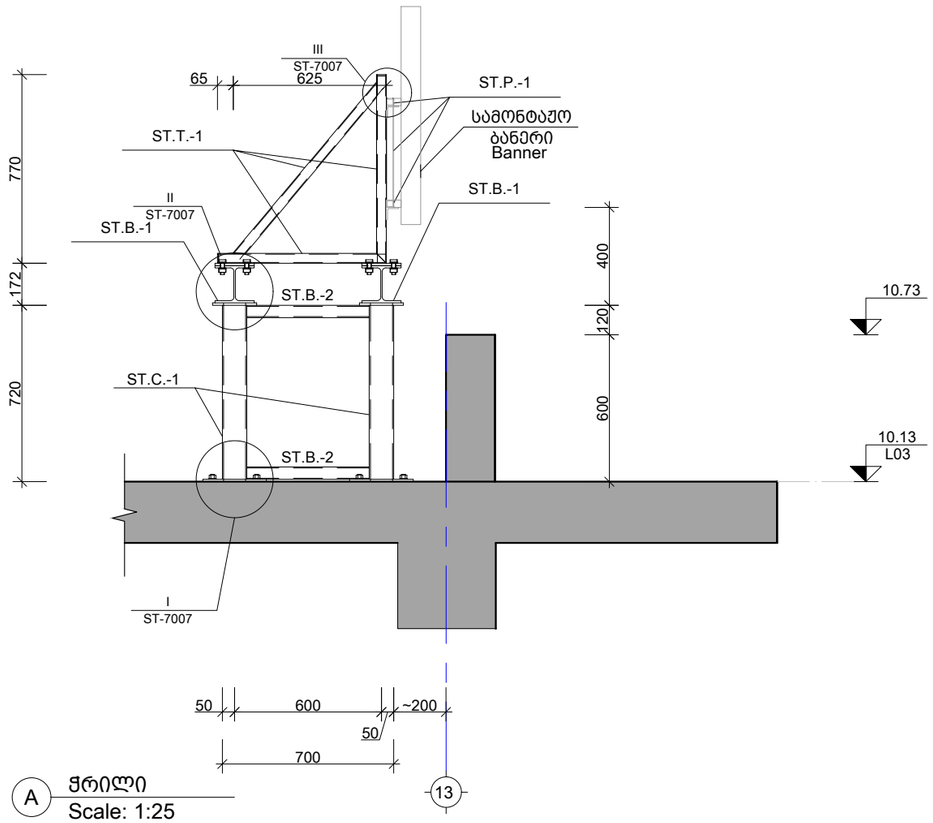

A ქვილი
Scale: 1:25

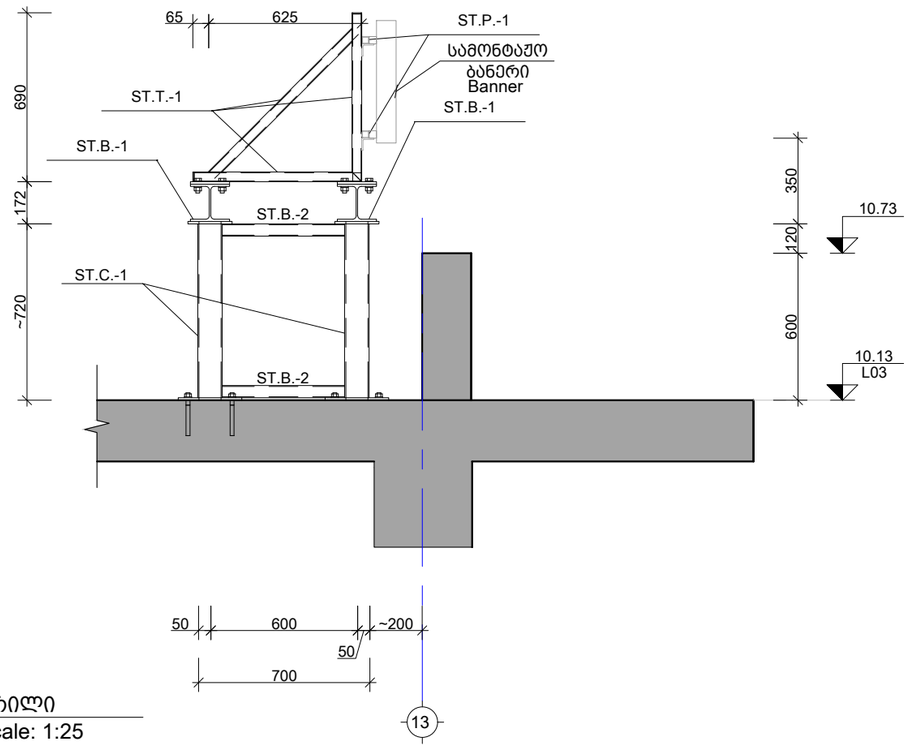

B ქვილი
Scale: 1:25

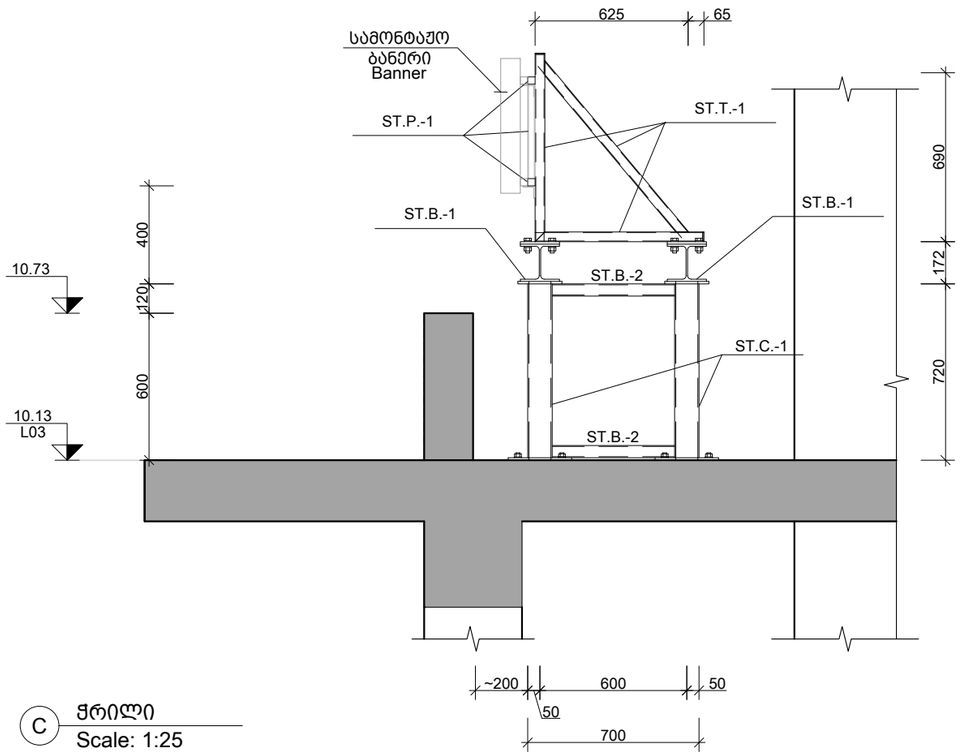

C ქვილი
Scale: 1:25

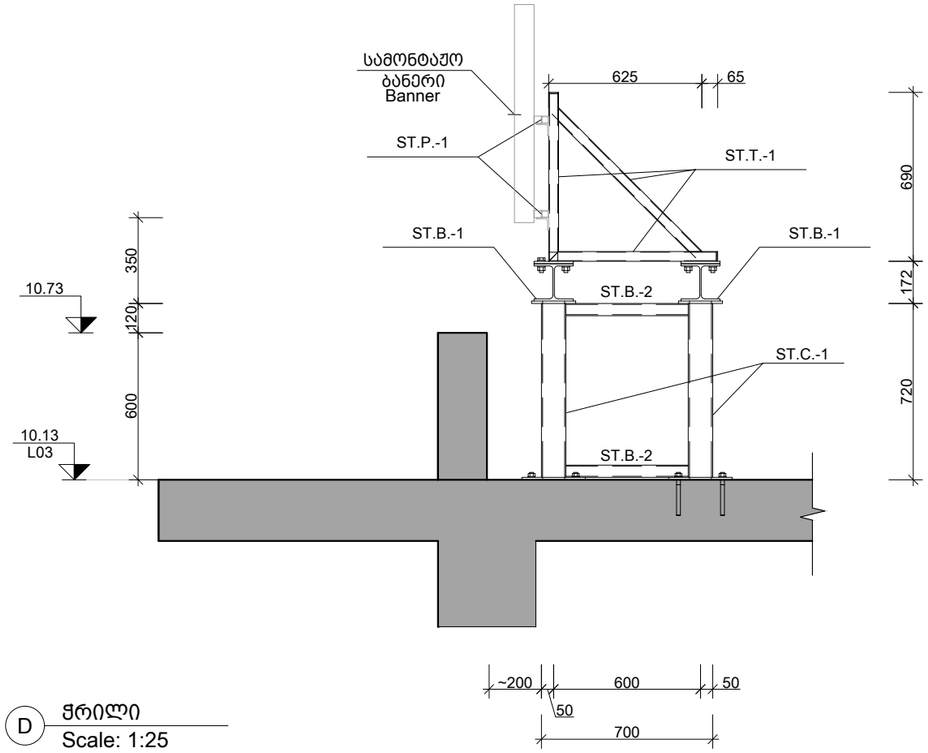

D ქვილი
Scale: 1:25

შენიშვნა:
NOTE:

No	Date	Revision	Issued by
----	----	----	----
----	----	----	----
----	----	----	----
----	----	----	----
----	----	----	----

სიტუაციური სქემა
KEY PLAN

პროექტი
PROJECT
მრავალფუნქციური შენობა (სასტუმრო)

მისამართი
ADDRESS
ქ.თბილისი აეროპორტის ტერიტორია
ს./კ.-01.19.30.001.261

ნახაზის კოდი
DRAWG. CODE
CUB-XXX-ST-7005-R00

ნახაზის დასახელება
DRWG. NAME
ქვილი A; B; C; D

CUBICON
DESIGN & BUILDING ENGINEERING
შპს "კუბიკონი", თბილისი, მარშალ გელოვანის ბაღი. 13
ტელ: (+995 591) 116444 www.cubicon.ge

მთავარი კონსტრუქტორი: LEAD STRUCTURAL ENGINEER:	შესრულა: ISSUED BY:	შეამოწმა APPROVED BY:
მ.საჯაია	NP	----
	ფორმატი PAPER SIZE: A3	პროექტის №: PROJECT No: 212P22
ფურცლის ნომერი SHEET. No: ST-7005	სტადია STATUS: CD	მასშტაბი SCALE: 1:25

07.06.2024

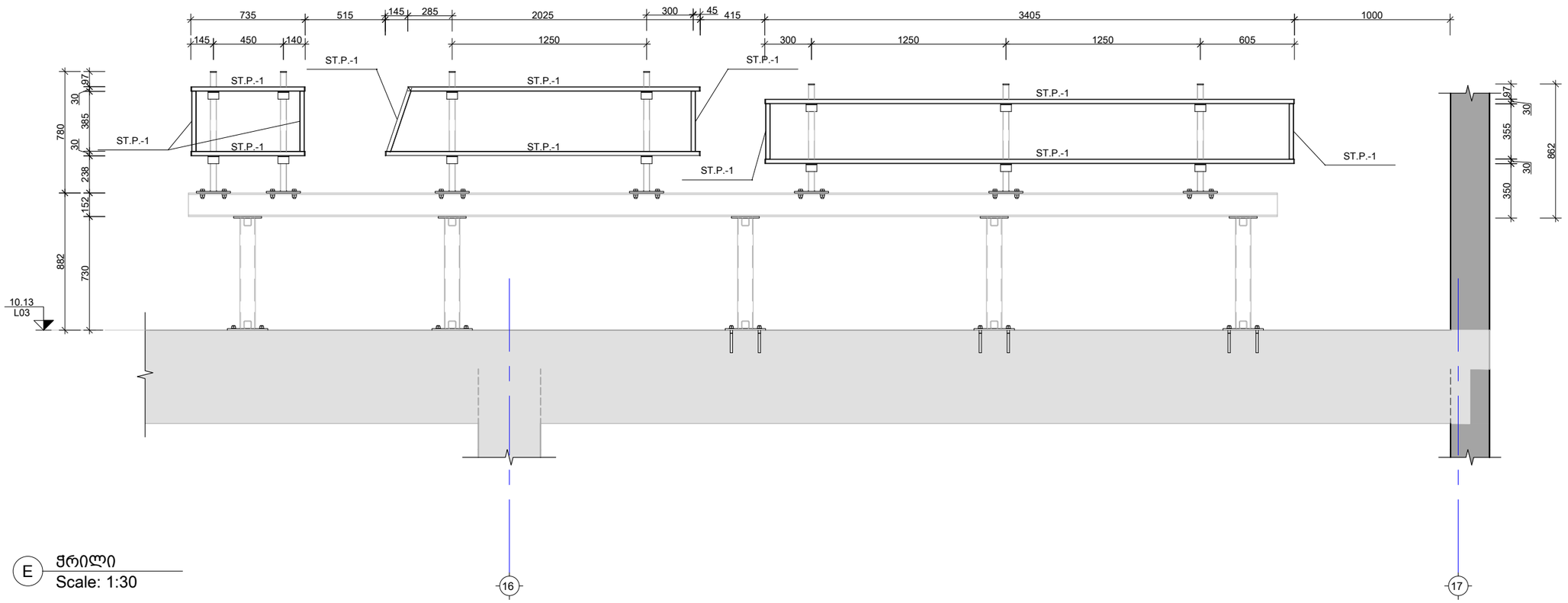

E ჭრილი
Scale: 1:30

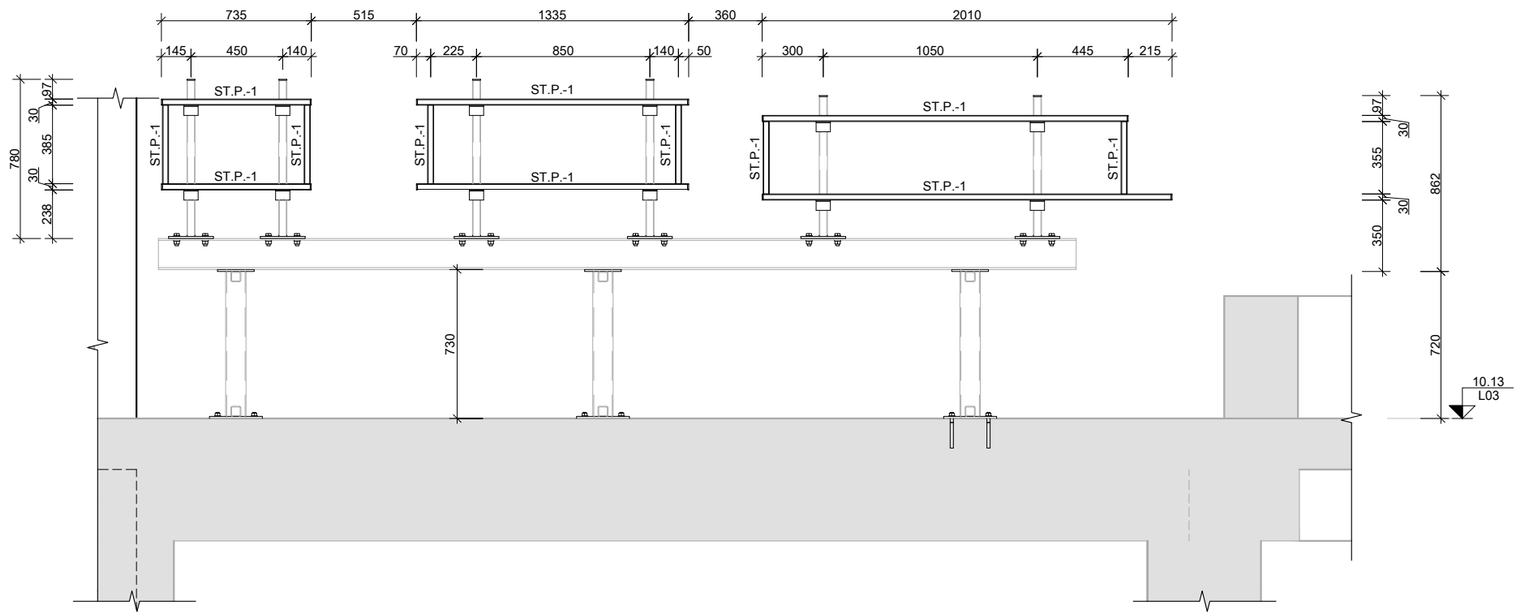

F ჭრილი
Scale: 1:30

შენიშვნა:
NOTE:

No	Date	Revision	Issued by
----	----	----	----
----	----	----	----
----	----	----	----
----	----	----	----
----	----	----	----

სიტუაციური სქემა
KEY PLAN

პროექტი
PROJECT
მრავალფუნქციური შენობა (სასტუმრო)

მისამართი
ADDRESS
ქ.თბილისი აეროპორტის ტერიტორია
ს./კ.-01.19.30.001.261

ნახაზის კოდი
DRAWG. CODE
CUB-XXX-ST-7006-R00

ნახაზის დასახელება
DRWG. NAME
ჭრილი E; F

CUBICON
DESIGN & BUILDING ENGINEERING
მპს "კუბიკონი", თბილისი, მარშალ გელოვანის ბაძგ. 13
ტელ: (+995 591) 116444 www.cubicon.ge

მთავარი კონსტრუქტორი: LEAD STRUCTURAL ENGINEER:	შესრულა: ISSUED BY:	შეამოწმა APPROVED BY:
მ.საჯაია	NP	----
	ფორმატი PAPER SIZE: A3	პროექტის №: PROJECT No: 212P22
ფურცლის ნომერი SHEET. No: ST-7006	სტატუსი STATUS: CD	მასშტაბი SCALE: 1:25

07.06.2024

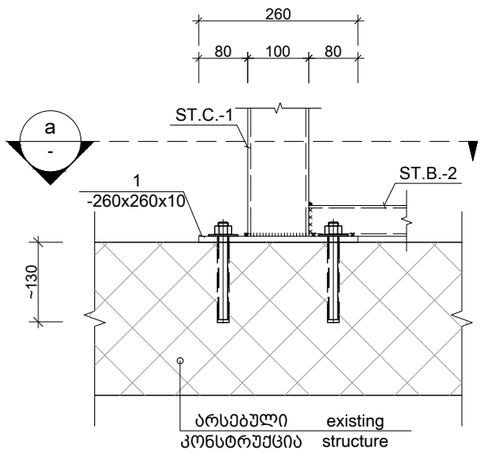

I კვანძი
Scale: 1:10

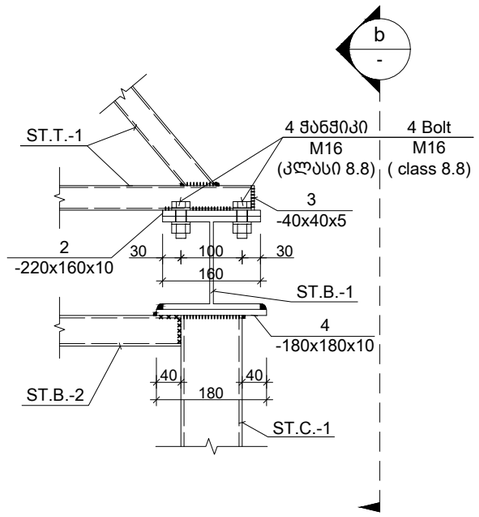

II კვანძი
Scale: 1:10

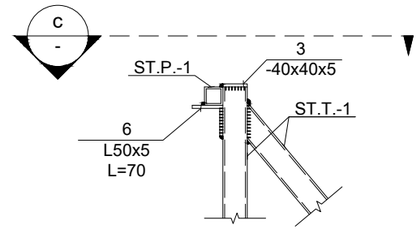

III კვანძი
Scale: 1:10

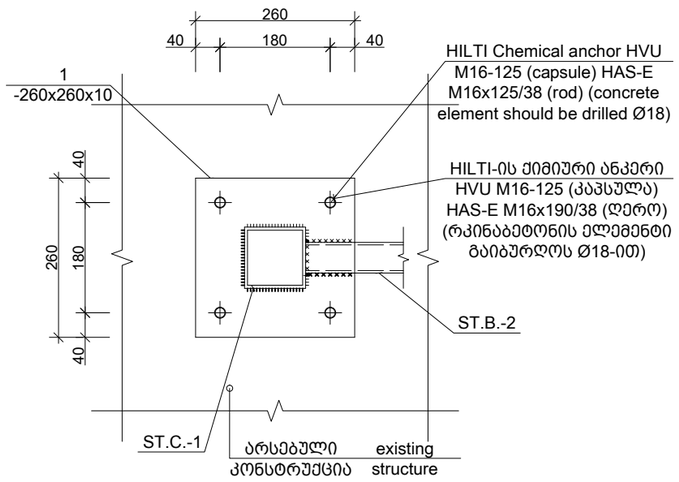

a კვეთი
Scale: 1:10

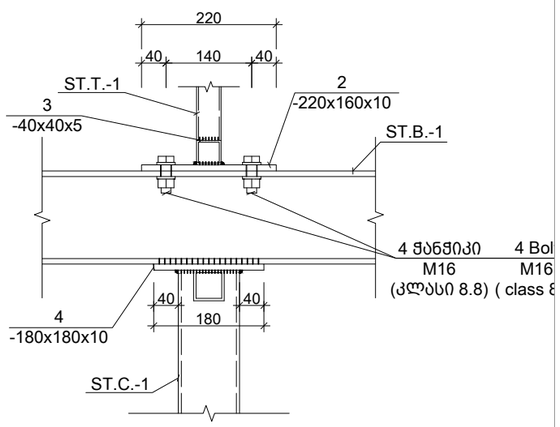

b კვეთი
Scale: 1:10

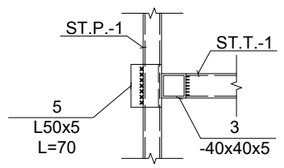

c კვეთი
Scale: 1:10

შენიშვნა:
NOTE:

1. შედუღების მინიმალურ სიგრძედ მიღებული იქნეს არანაკლებ 50 მმ, სისქედ - არანაკლები შესადუღებელ ელემენტებს შორის უმცირესის სისქე (ზოგ კვანძებში მითითებულია კონკრეტული შედუღების ნაკერის კათეტის სისქე);
2. შედუღება უნდა განხორციელდეს ГОСТ 5264-80-ის მოთხოვნების დაცვით.
3. შედუღებები გათვალისწინებულია Э42 ტიპის ელექტროდებით (ГОСТ 9467 - 75*);
4. მასალის ხარჯი შესაძლოა შეიცვალოს KMD-ის დამუშავების შემდეგ.
5. მასალის ამოკრება იხ. CUB-XXX-ST-0004-R00 ფურცელზე.
6. ზომები დაზუსტდეს ადგილზე ფაქტობრივი მდგომარეობის გათვალისწინებით, არქიტექტურული ნახაზების მიხედვით.
7. კვანძები განიხილეთ არქიტექტურულ ნახაზებთან ერთად.
8. კვანძების მარკირება იხ. CUB-XXX-ST-7001-R00 ÷ CUB-XXX-ST-7006-R00 ფურცლებზე.

No	Date	Revision	Issued by
----	----	----	----
----	----	----	----
----	----	----	----
----	----	----	----
----	----	----	----

სიტუაციური სქემა
KEY PLAN

პროექტი
PROJECT
მრავალფუნქციური შენობა (სასტუმრო)

მისამართი
ADDRESS
ქ.ბათილისი აეროპორტის ტერიტორია
ს./კ.-01.19.30.001.261

ნახაზის კოდი
DRAWG. CODE
CUB-XXX-ST-7007-R00

ნახაზის დასახელება
DRWG. NAME
კვანძი I; II; III

CUBICON DESIGN & BUILDING ENGINEERING
შპს "კუბიკონი", თბილისი, მარშალ გელოვანის ბაღი. 13
ტელ: (+995 591) 116444 www.cubicon.ge

მთავარი კონსტრუქტორი: LEAD STRUCTURAL ENGINEER:	შესრულა: ISSUED BY:	შეამოწმა APPROVED BY:
მ.საჯაია	NP	----
	ფორმატი PAPER SIZE: A3	პროექტის №: PROJECT No: 212P22
ფურცლის ნომერი SHEET. No: ST-7007	სტადია STATUS: CD	მასშტაბი SCALE: 1:10

07.06.2024

კონსტრუქციის დასახელება	ელემენტის მარკირება	რაოდენობა (ც.)	პოზ. N	პროფილი	სტანდარტი	სიგრძე (მმ)	ერთ ელემენტზე			მთლიანად			ფოლადის მარკა
							რაოდენობა (ც.)	სიგრძე (მ.)	წონა (კგ.)	რაოდენობა (ც.)	სიგრძე (მ.)	წონა (კგ.)	
ბანერი	ST.C.-1	1 (ც)	1	□ 100 X 5	ГОСТ 30245-2003	დ.ა	-	-	-	-	9.00	129.60	S235 C235
	ST.B.-1	1 (ც)	1	I HE A 160	NF A 45-205 (Euronorm 19-57)	დ.ა	-	-	-	-	24.00	729.60	
	ST.B.-2	1 (ც)	1	□ 50 X 4	ГОСТ 30245-2003	დ.ა	-	-	-	-	8.00	44.00	
	ST.T.-1	1 (ც)	1	□ 40 X 3	ГОСТ 30245-2003	დ.ა	-	-	-	-	30.00	99.00	
	ST.P.-1	1 (ც)	1	□ 30 X 3	ГОСТ 32931-15	დ.ა	-	-	-	-	25.00	59.00	
	ფურცელი	16 (ც)	1	— 260 X 10	ГОСТ 19903-74	260	1	0.26	5.31	16.00	4.16	84.91	
	ფურცელი	26 (ც)	2	— 160 X 10	ГОСТ 19903-74	220	1	0.22	2.76	26.00	5.72	71.84	
	ფურცელი	26 (ც)	3	— 40 X 5	ГОСТ 19903-74	40	1	0.04	0.06	26.00	1.04	1.63	
	ფურცელი	16 (ც)	4	— 180 X 10	ГОСТ 19903-74	180	1	0.18	2.54	16.00	2.88	40.69	
	ფურცელი	23 (ც)	5	— 30 X 5	ГОСТ 19903-74	30	1	0.03	0.04	23.00	0.69	0.81	
	კუთხოვანა	26 (ც)	6	L 50 X 5	ГОСТ 8509-93	70	1	0.07	0.26	26.00	1.82	6.86	

შენიშვნა:
NOTE:

1. მასალის ხარჯი შესაძლოა შეიცვალოს KMD-ის დამუშავების შემდეგ.
2. მასალის ამოკრეფა იხ. CUB-XXX-ST-0004-R00 ფურცელზე.

----	----	----	----
----	----	----	----
----	----	----	----
----	----	----	----
----	----	----	----
No	Date	Revision	Issued by

სიტუაციური სქემა
KEY PLAN

პროექტი
PROJECT
მრავალფუნქციური შენობა (სასტუმრო)

მისამართი
ADDRESS
ქ.თბილისი აეროპორტის ტერიტორია
ს./კ.-01.19.30.001.261

ნახაზის კოდი
DRAWG. CODE
CUB-XXX-ST-7008-R00

ნახაზის დასახელება
DRWG. NAME
ბანერის სპეციფიკაცია

CUBICON DESIGN & BUILDING ENGINEERING

მპს "კუბიკონი", თბილისი, მარშალ გელოვანის ბაღი. 13
ტელ: (+995 591) 116444 www.cubicon.ge

მთავარი კონსტრუქტორი: LEAD STRUCTURAL ENGINEER:	შესრულა: ISSUED BY:	შეამოწმა APPROVED BY:
მ.საჯაია	SPI	NP
	ფორმატი PAPER SIZE: A3	პროექტის №: PROJECT No 212P22
ფურცლის ნომერი SHEET. No: ST-7008	სტადია STATUS: CD	მასშტაბი SCALE: ----

07.06.2024

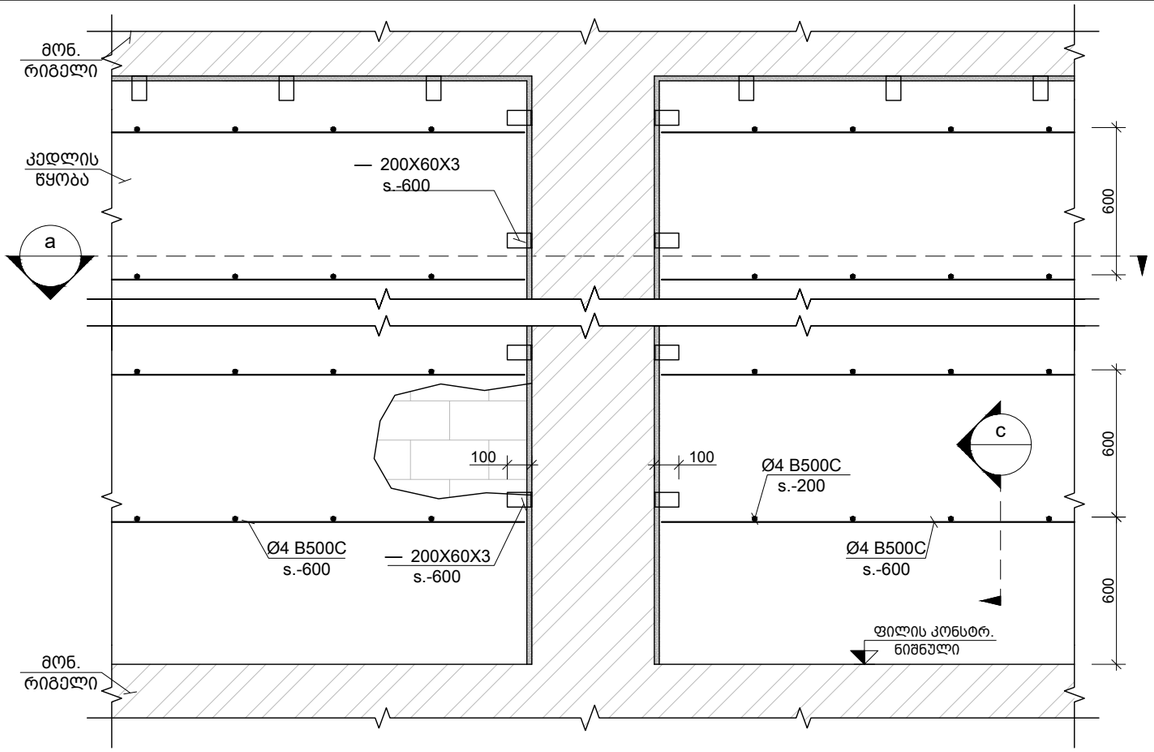

მონ. რ.ბ.-ის სვეტების და გარე შემომგზღუდავი კედლების მიერთების სქემა
Scale: 1:25

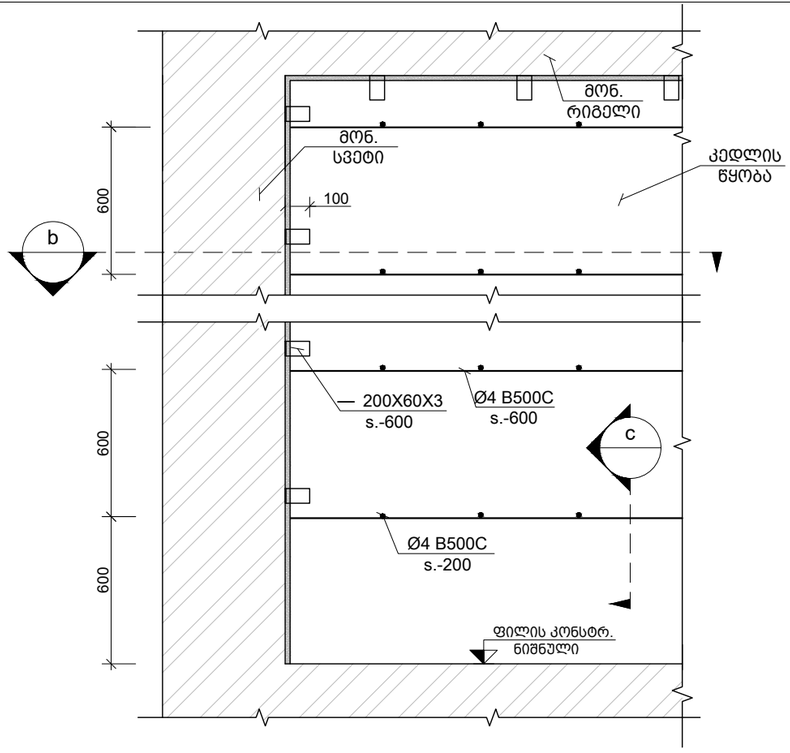

კუთხის სვეტებთან კედლების მიერთების კვანძი
Scale: 1:25

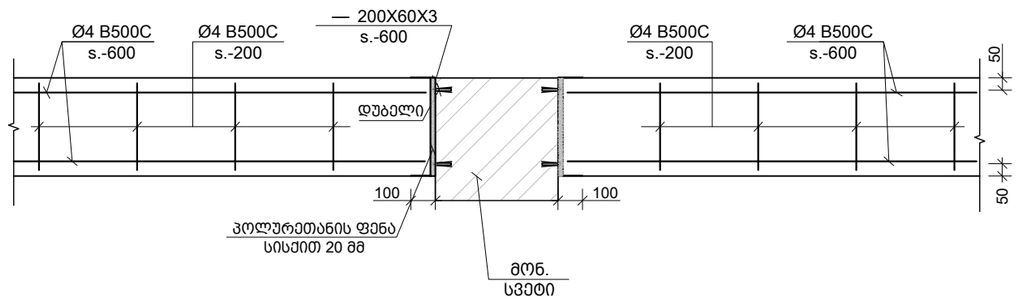

a კვეთი
Scale: 1:25

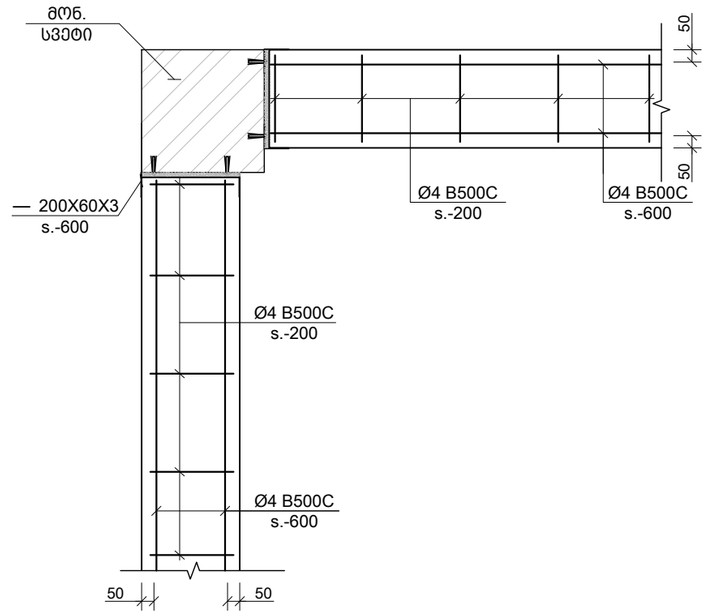

b კვეთი
Scale: 1:25

შენიშვნა:
NOTE:

No	Date	Revision	Issued by

სიტუაციური სქემა
KEY PLAN

პროექტი
PROJECT
მრავალფუნქციური შენობა (სასტუმრო)

მისამართი
ADDRESS
ქ.თბილისი აეროპორტის ტერიტორია
ს./კ.-01.19.30.001.261

ნახაზის კოდი
DRAWG. CODE
CUB-XXX-ST-9001-R00

ნახაზის დასახელება
DRWG. NAME
მონ.რკ.ბ. სვ.-ის და გარე შემომგზღუდავი კედლების მიერთების სქემა

CUBICON DESIGN & BUILDING ENGINEERING
შპს "კუბიკონი", თბილისი, მარშალ გელოვანის გამზ. 13
ტელ: (+995 591) 116444 www.cubicon.ge

მთავარი კონსტრუქტორი: LEAD STRUCTURAL ENGINEER:	შესრულა: ISSUED BY:	შეამოწმა APPROVED BY:
მ.საჯაია	NKH	MS
	ფორმატი PAPER SIZE: A3	პროექტის №: PROJECT No 212P22
ფურცლის ნომერი SHEET. No ST-9001	სტადია STATUS CD	მასშტაბი SCALE 1:25

07.06.2024

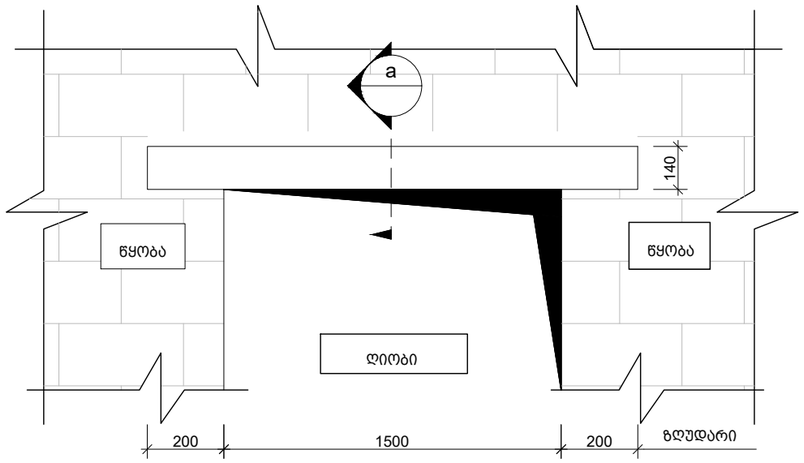

ზღუდარის მოწყობის ტიპიური სქემა
Scale: 1:20

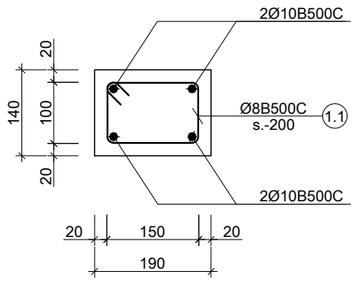

a კვეთი
Scale: 1:10

პოზ. №.	ელემენტის დასახ.	L მმ
1.1	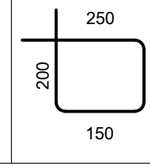	700

პოზ. №	დიამეტრი ან კვეთი (მმ)	ერთეულის სიგრძე (მმ.)	რაოდენობა (ც.)	საერთო სიგრძე (მ.)	საერთო წონა (კგ.)
ზღუდარი (12 ც.)					
1	Ø 10 B500C	მ.	–	89	55
1.1	Ø 8 B500C	700	9 X 12	76	30
	მძიმე ბეტონი C20/25	V =	0.1 X 12	= 0.61 მ³	

შენიშვნა:
NOTE:

1. ტიხრების დაარმირება და დამაგრება გადახურვებთან ხდება 2.0 მეტრზე მეტი სიგრძის ემთხვევაში.

No	Date	Revision	Issued by

სიტუაციური სქემა
KEY PLAN

პროექტი
PROJECT
მრავალფუნქციური შენობა (სასტუმრო)

მისამართი
ADDRESS
ქ.თბილისი აეროპორტის ტერიტორია
ს./კ.-01.19.30.001.261

ნახაზის კოდი
DRAWG. CODE
CUB-XXX-ST-9002-R00

ნახაზის დასახელება
DRWG. NAME
ტიხრების დამაგრების და ზღუდარების მოწყობის ტიპ. სქემები

CUBICON DESIGN & BUILDING ENGINEERING
შპს "კუბიკონი", თბილისი, მარშალ გელოვანის ბაგზ. 13
ტელ: (+995 591) 116444 www.cubicon.ge

მთავარი კონსტრუქტორი: LEAD STRUCTURAL ENGINEER:	შესრულა: ISSUED BY:	შეამოწმა APPROVED BY:
მ.საჯაია	NKH	MS
	ფორმატი PAPER SIZE: A3	პროექტის №: PROJECT No 212P22
ფურცლის ნომერი SHEET. No ST-9002	სტადია STATUS CD	მასშტაბი SCALE 1:10

07.06.2024