განმარტებითი ბარათი

საპროექტო ობიექტი მდებარეობს შ. დადიანის ქუჩაზე #14-ში (ს/კ 01.18.03.039.007.01.562). ობიექტი წარმოადგენს კულტურული მემკვიდრეობის უძრავ ძეგლს.
პროექტის მიხედვით არსებული ვიტრაჟების თაღებში მოთავსედება სარეკლამო მოცულობითი მანათობელი ასეობი. რომლებიც დამაგრდება ცალ-ცალკე ვიტრაჟებიდან მოცილებით, თაღის სიღრმეში, თაღის კედლებს შორის განთავსებულ რკინის კრონშტეინებზე, შესაბამისი დუბელებით.
მოცულობითი მანათობელი ასეობისთვის იქნება გამოყენებული შემდეგი სახის მასალა : ორგმინის ზედაპირი, პვქ გვერდებით. ასოების სისქე იქნება 5 სმ.
ასევე ერთ-ერთ თაღში მოხდება არსებული ვიტრაჟის ჩანაცვლება რკინის ოთხფრთიანი ცხაურით. რომელიც ვიზუალურად შეინარჩუნებს არსებული ვიტრაჟების დანაყოფის სტილს და ზომას. ცხაურს ექნება ჰორიზნტალური საჰაერო დანაყოფები, დამუშავდება და შეიღებება, არსებული ვიტრაჟების მიმსგავსებულ ფერში კოდით (Ral 8002). საპროექტო ცხაურის უკან თაღის სიღმეში, შენობის ფართში, ფასადის კედლის სიღმეში ამოშენდება კედელი, რომელზეც დამაგრდება კრონშტეინები აგერეგატებისთვის. მიღებული ფართში განთავსდება გათბობა-კონდიცირების აგრეგატები.

გთხოვთ გასცეთ სათანადო ნებართვა

პროექტის დასახელება ძეგლზე ჩასატარებელი მცირე სარეაბილიტაციო სამუშაოები	დამკვეთის სახელი და გვარი დამკვეთი: დავით ჯუხალაშვილი	არქიტექტურული ნაწილი განმარტებითი ბარათი	
დასაპროექტებელი შენობის მისამართი: ქ. თბილისი, შ. დადიანის ქ.№ 14 ს/კ 01.18.03.039.007.01.562	პროექტის ავტორის სახელი და გვარი გიორგი გეგეშაშვილი	სტადია: მუშა პროექტი	მასშტაბი:
		თარიღი: 29.06.2024წ.	ფორმატი A3

გეგმა ფრაგმენტული (ანაზომი)

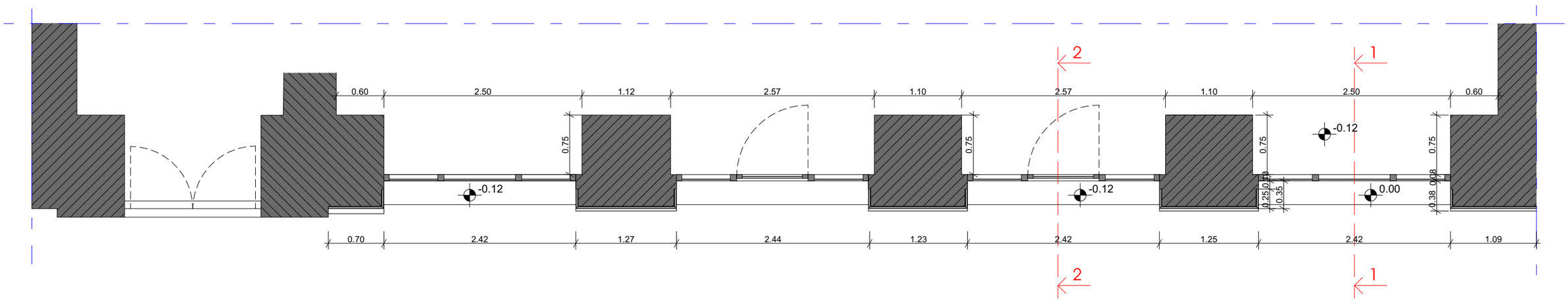

პროექტის დასახელება ქეგლზე ჩასაბარებელი მცირე სარეაბილიტაციო სამუშაოები	დამკვეთის სახელი და გვარი დამკვეთი: დავით ჯუხალაშვილი	არქიტექტურული ნაწილი გეგმა ფრაგმენტული - ანაზომი
დასაპროექტებელი შენობის მისამართი: ქ. თბილისი, შ. დადიანის ქ.№ 14 ს/კ 01.18.03.039.007.01.562	პროექტის ავტორის სახელი და გვარი გიორგი გეგეშაშვილი	სტადია: მუშა პროექტი; მასშტაბი: 1:50 თარიღი: 29.06.2024წ.; ფორმატი A3

ჯვეთი 1-1, 2-2 (ანაზომი)

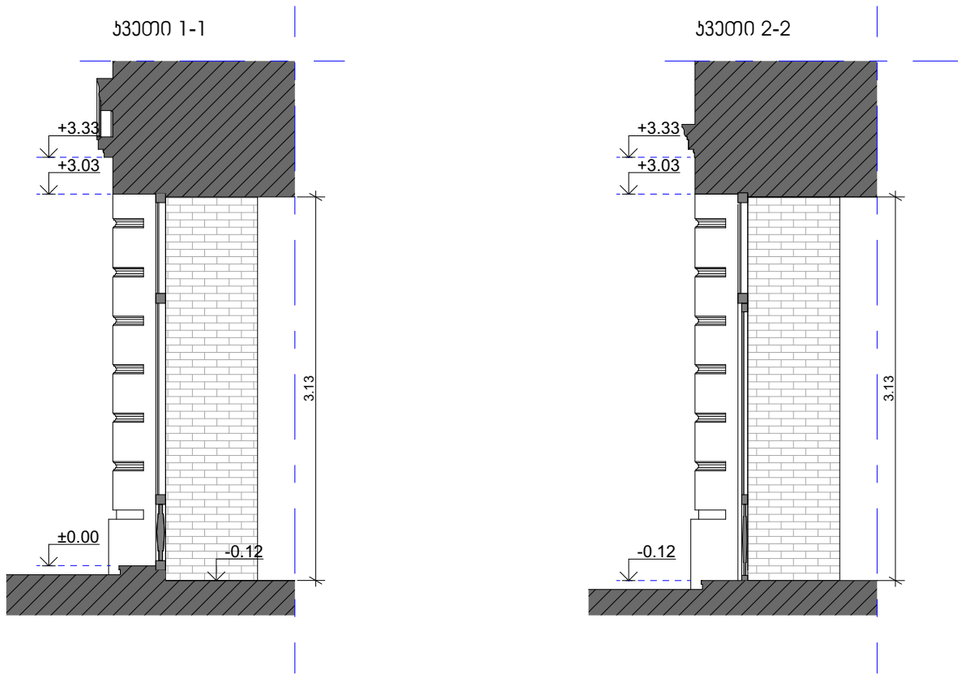

პროექტის დასახელება	დამჯვეთის სახელი და გვარი	არქიტექტურული ნაწილი		
ძეგლზე ჩასატარებელი მცირე სარეაბილიტაციო სამუშაოები	დამჯვეთი: დავით ჯუხალაშვილი	ჯვეთი 1-1, 2-2 (ანაზომი)		
დასაპროექტებელი შენობის მისამართი: ქ. თბილისი, შ. დადიანის ქ.№ 14 ს/კ 01.18.03.039.007.01.562	პროექტის ავტორის სახელი და გვარი	სტადია	მუშა პროექტი	მასშტაბი: 1:50
	გიორგი გუგეშაშვილი	თარიღი	29.06.2024წ.	ფორმატი A3

ფასადის განშლა (ანაზომი)



პროექტის დასახელება ძეგლზე ჩასატარებელი მცირე სარეაბილიტაციო სამუშაოები	დამკვეთის სახელი და გვარი	არქიტექტურული ნაწილი
	დამკვეთი: დავით ჯუხალაშვილი	ფასადის განშლა (ანაზომი)
დასაპროექტებელი შენობის მისამართი: ქ. თბილისი, შ. დადიანის ქ.№ 14 ს/კ 01.18.03.039.007.01.562	პროექტის ავტორის სახელი და გვარი	სტადია: მუშა პროექტი; მასშტაბი: 1:50
	გიორგი გუგეშაშვილი	თარიღი: 29.06.2024წ.; ფორმატი A3

ქ. თბილისი, შ.დადიანის ქ.№14
ს/კ 01.18.03.039.007.01.561

არსებული ფოტოები
28.06.2024 წ.



პროექტის დასახელება ძეგლზე ჩასატარებელი მცირე სარეაბილიტაციო სამუშაოები	დამკვეთის სახელი და გვარი	არქიტექტურული ნაწილი		
	დამკვეთი: დავით ჯუხალაშვილი	არსებული ფოტოები		
დასაპროექტებელი შენობის მისამართი: ქ. თბილისი, შ. დადიანის ქ.№ 14 ს/კ 01.18.03.039.007.01.562	პროექტის ავტორის სახელი და გვარი	სტადია	მუშა პროექტი	მასშტაბი:
	გიორგი გუგეშაშვილი	თარიღი	29.06.2024წ.	ფორმატი A3

ფრაგმენტული გეგმარება

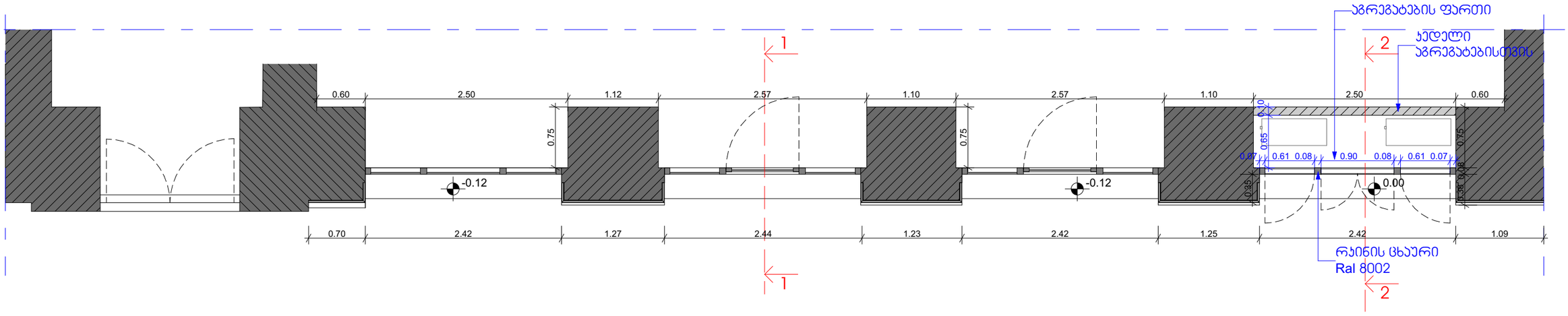

პროექტის დასახელება ქეგლზე ჩასატარებელი მცირე სარეაბილიტაციო სამუშაოები	დამკვეთის სახელი და გვარი	არქიტექტურული ნაწილი
	დამკვეთი: დავით ჯახალაშვილი	ფრაგმენტული გეგმარება
დასაპროექტებელი შენობის მისამართი: ქ. თბილისი, შ. დადიანის ქ.№ 14 ს/კ 01.18.03.039.007.01.562	პროექტის ავტორის სახელი და გვარი	სტადია: მუშა პროექტი; მასშტაბი: 1:100
	გიორგი გეგეშაშვილი	თარიღი: 29.06.2024წ.; ფორმატი A3

ჯვეთი 1-1

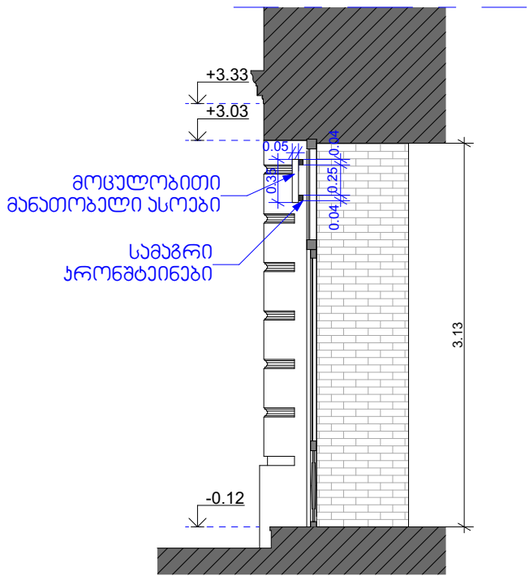

ჯვეთი 2-2

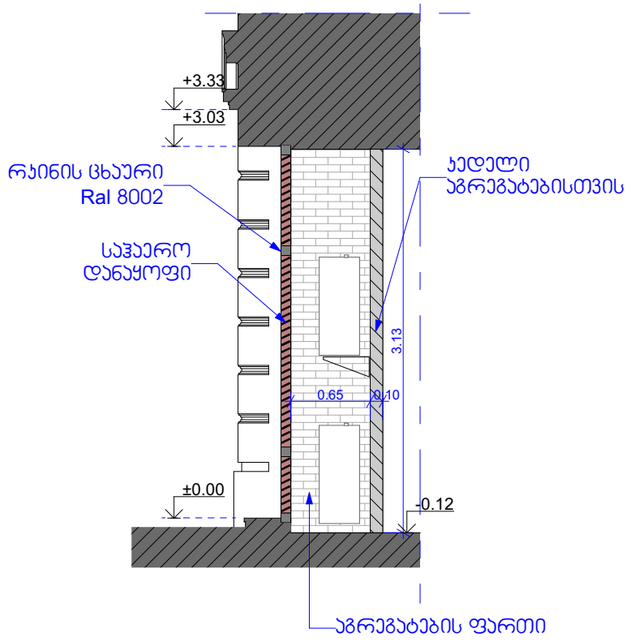

პროექტის დასახელება ქეგლზე ჩასატარებელი მცირე სარეაბილიტაციო სამუშაოები	დამკვეთის სახელი და გვარი	არქიტექტურული ნაწილი
	დამკვეთი: დავით ჯახალაშვილი	ჯვეთი 1-1, 2-2
დასაპროექტებელი შენობის მისამართი: ქ. თბილისი, შ. დადიანის ქ.№ 14 ს/კ 01.18.03.039.007.01.562	პროექტის ავტორის სახელი და გვარი	სტადია: მუშა პროექტი; მასშტაბი: 1:50
	გიორგი გუგეშაშვილი	თარიღი: 29.06.2024წ.; ფორმატი A3

ფასადის განშლა

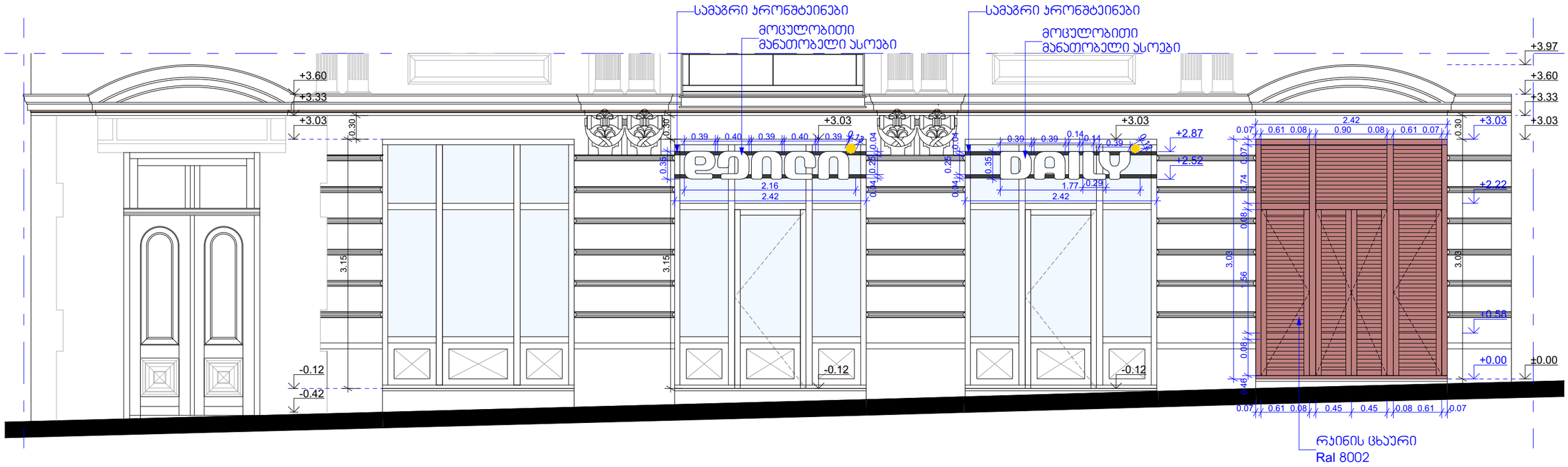

მოცულობითი მანათობელი ასოები
გამოყენებული მასალა: ორგმინის ზედაპირი. პვქ გვერდები, ასოების სისქე 5სმ. ფასადზე დამაგრდება ცაკ-ცალკე სტანდარტული ზომის დუბელები, მილკვადრატის ჯრონშტეინებზე, რომელიც წინასწარ იქნება გამზადებული არსებულ თაღებს შორის. განათება მონტაჟდება ერთი კაბელით.

ცხაური
გამოყენებული მასალა: რკინის მსუბუქი კონსტრუქციის ჩარჩო. არსებული ვიტრაჟების სტილში, ოთხფრთიანი კარით. საჰაერო დანაყოფებით.

პროექტის დასახელება ძეგლზე ჩასატარებელი მცირე სარეაბილიტაციო სამუშაოები	დამკვეთის სახელი და გვარი დამკვეთი: დავით ჯუხალაშვილი	არქიტექტურული ნაწილი ფასადის განშლა
დასაპროექტებელი შენობის მისამართი: ქ. თბილისი, შ. დადიანის ქ.№ 14 ს/კ 01.18.03.039.007.01.562	პროექტის ავტორის სახელი და გვარი გიორგი გუგეშაშვილი	სტადია: მუშა პროექტი; მასშტაბი: 1:50 თარიღი: 29.06.2024წ.; ფორმატი A3

ქ. თბილისი, შ.დადიანის ქ.№14
ს/კ 01.18.03.039.007.01.562

სამუშაოების წარმოების კალენდარული გრაფიკი

№	სამუშაოთა დასახელება	დღე	30 დღე													
			2	2	2	2	2	2	2	2	2	2	2	2	2	2
1	არსებული ვიტრაჟის მოხსნა	4														
2	აგრეგატების დასამაგრებლად ჯედლის ამოყვანა, ლესვა და შეღებვა	8														
3	ელექტროობის გაყვანა	2														
4	ჯრონშტეინების დამაგრება, მოცულობითი ასოებისთვის და აგრეგატებისთვის	4														
5	რკინის ცხაურის დამზადება, მოტანა და ადგილზე დამაგრება	16														
6	მოცულოითი მანათობელი ასოების დამზადება, მოტანა და ადგილზე დამაგრება	12														
7	სარემონტო ნარჩენებისგან დასუფთავება	4														

შემსრულებელი - გიორგი გუგეშაშვილი

პროექტის დასახელება	დამკვეთის სახელი და გვარი	არქიტექტურული ნაწილი		
ქეგლზე ჩასატარებელი მცირე სარეაბილიტაციო სამუშაოები	დამკვეთი: დავით ჯახალაშვილი	სამუშაოების წარმოების კალენდარული გრაფიკი		
დასაპროექტებელი შენობის მისამართი: ქ. თბილისი, შ. დადიანის ქ.№ 14 ს/კ 01.18.03.039.007.01.562	პროექტის ავტორის სახელი და გვარი	სტადია	მუშა პროექტი	მასშტაბი:
	გიორგი გუგეშაშვილი	თარიღი	29.06.2024წ.	ფორმატი A3

ქ. თბილისი, შ.დადიანის ქ.№14
ს/კ 01.18.03.039.007.01.561

ფოტომონტაჟი



პროექტის დასახელება	დამკვეთის სახელი და გვარი	არქიტექტურული ნაწილი		
ძეგლზე ჩასატარებელი მცირე სარეაბილიტაციო სამუშაოები	დამკვეთი: დავით კუხალაშვილი	ფოტომონტაჟი		
დასაპროექტებელი შენობის მისამართი: ქ. თბილისი, შ. დადიანის ქ.№ 14 ს/კ 01.18.03.039.007.01.562	პროექტის ავტორის სახელი და გვარი	სტადია	მუშა პროექტი	მასშტაბი:
	გიორგი გუგეშაშვილი	თარიღი	29.06.2024წ.	ფორმატი A3

ქ. თბილისი, შ.დადიანის ქ.№14
ს/კ 01.18.03.039.007.01.561

ფოტომონტაჟი



პროექტის დასახელება ქუჩაზე ჩასატარებელი მცირე არქიტექტურული სამუშაოები	დამკვეთის სახელი და გვარი დამკვეთი: დავით ჯუხალაშვილი	არქიტექტურული ნაწილი ფოტომონტაჟი		
დასაპროექტებელი შენობის მისამართი: ქ. თბილისი, შ. დადიანის ქ.№ 14 ს/კ 01.18.03.039.007.01.562	პროექტის ავტორის სახელი და გვარი გიორგი გუგეშაშვილი	სტადია	მუშა პროექტი	მასშტაბი: 1:100
		თარიღი	29.06.2024წ.	ფორმატი A3