შ.პ.ს. “დიდგორი-2011” “Didgori-2011” Ltd
საქართველო, ქ. თბილისი, სოფელი დიღომი, ს/კ 404901111. ტელ.: 551147980
Village Dighomi, Tbilisi, Georgia, I/d: 404901111. Tel.: 551147980

ქ.თბილისი, ელგუჯა ამაშუკელის ქუჩა (ს/კ 01.14.16.015.516)
მრავალფუნქციური შენობა-ნაგებობა კონსტრუქციული პროექტი

საექსპერტო შეფასება

დირექტორი ნ. სილაგაძე

თბილისი 2024 წელი

საექსპერტო შეფასება

ექსპერტიზის მიზანი: პროექტის კონსტრუქციული ნაწილის შესაბამისობა საქართველოს რესპუბლიკაში მოქმედ სამშენებლო ნორმებთან და სტანდარტებთან.

საექსპერტოდ წარმოდგენილი მასალები:

1. არქიტექტურული-სამშენებლო ნაწილი;
2. სამშენებლო მოედნის საინჟინრო-გეოლოგიური გამოკვლევა;
3. პროექტის კონსტრუქციული ნაწილი;
4. შენობის კონსტრუქციული ანგარიში შესრულებული კომპლექსური პროგრამა Lira Sapr-ის გამოყენებით;

ყველა მასალა წარმოდგენილია ელექტრონულად.

გაფრთხილება

გაცნობილი ვარ ექსპერტის უფლება-მოვალეობებს, რაც გათვალის-წინებულია საქართველოს სამოქალაქო საპროცესო კოდექსის 168-ე და საქართველოს სისხლის სამართლის საპროცესო კოდექსის 51-ე და 52-ე მუხლებით.

ამასთან, ცრუ ჩვენების, ყალბი დასკვნის სისხლის სამართლის პასუხისმგებლობის შესახებ გაცნობილი ვარ საქართველოს სისხლის სამართლის კოდექსის 370-ე მუხლს.

ექსპერტი შემსრულებელი:

ინჟინერ-მშენებელი, კონსტრუქტორი ზაურ სილაგაძე, სპეციალობით მუშაობის უწყვეტი სტაჟი 45 წელი.

კვლევითი ნაწილი

საპროექტო შენობა ექვს მალიანია ასიმეტრიული ფორმის გაბარიტული ზომებით 61.25X80.65 მ. ღერძებში. ცამეტ სართულიანია სიმაღლით 39.0 მ.

სართულის სიმაღლეებია:

1. ტიპიური სართული – 3.0 მ:

საინჟინრო-გეოლოგიური გამოკვლევის თანახმად ტერიტორიაზე გავრცელებულია ქვიშაქვა, რომლის საანგარიშო მაჩვენებლებია:

- სიმკვრივე 2.3 გ/სმ^3;
- შიგა ხახუნის კუთხე 20^0;
- დეფორმაციის მოდული 5000 კგძ/სმ^2;
- საანგარიშო წინაღობა – 10.1 კგძ/სმ^2;
- პუასონის კოეფიციენტი – 0.25

სეისმური დარაიონების რუკის მიხედვით სამშენებლო მოედანი მიეკუთვნება 8 ბალიან სეისმოაქტივობის ზონას MSK64 შკალის მიხედვით, უგანზომილებო კოეფიციენტი A_0=0.17.

კონსტრუქციული ანგარიში შესრულებულია კომპლექსური პროგრამა Lira-Sapr 2017-ის გამოყენებით.

კონსტრუქციული ელემენტები მიღებულია

საძირკველი – ფილის ტიპის სიმაღლით 1.0 მ. ბეტონი B25, არმატურა A500C და A240;

კოლონები – მონოლითური რკინაბეტონი განიკვეთით 60X60; 60X80; 180X60; 310X60 და 180X80 სმ. და ბეტონი B25, არმატურა A500C და A240;

მონოლითური რ/ბ კედელი – მონოლითური რკინაბეტონი სისქით 25 და 30სმ. ბეტონი B25, არმატურა A500C და A240;

რიგელები – მონოლითური რკინაბეტონი განიკვეთით 60X60 სმ. და ბეტონი B25, არმატურა A500C და A240;

გადახურვის ფილები – მონოლითური რკინაბეტონი სისქით 25 სმ. ბეტონი B25, არმატურა A500C და A240;

კიბეები – Z-ს ფორმის, მონოლითური რკინაბეტონი სისქით 18 სმ. ბეტონი B25, არმატურა A500C და A240;

მუშა ნახაზები დამუშავებულია დეტალურად. მოიცავს 78 სტანდარტულ (A3) ფურცელს, საყალიბე ნახაზებს, არმირების სქემებს, კვანძებს, მასალის სპეციფიკაციებს და კვანძებს.

მასალების ჯამური სპეციფიკაციები დამუშავებულია კონსტრუქციული ელემენტების სახეობების მიხედვით.

დასკვნა

პროექტის კონსტრუქციული ნაწილი დამუშავებულია არქიტექტურულ ნაწილთან და კონსტრუქციულ ანგარიშთან სრულ შესაბამისობაში. წარმოდგენილი დოკუმენტაციის ანალიზის საფუძველზე ექსპერტი დადებით შეფასებას აძლევს წარმოდგენილ პროექტს და რეკომენდაციას უწევს დასამტკიცებლად და განსახორციელებლად.

კონსტრუქტორი ზ. სილაგაძე

გამოყენებული ლიტერატურა

1. პნ 01.01-09 სეისმომედეგი მშენებლობა;
2. პნ 02.01-08 შენობებისა და ნაგებობების ფუძეები;
3. პნ 03.01-09 ბეტონისა და რკინაბეტონის კონსტრუქციები.

დიპლომი

Г-I № 182323

ეს დიპლომი მიეცა სილაგაძე
ზაური აპოლონის ძეს
მასზე, რომ იგი 1971 წელს შევიდა
ვ.ი. ლენინის სახ. საქართველოს
პოლიტექნიკურ ინსტიტუტში
და 1976წელს დაამთავრა
ალნიშნული ინსტიტუტის
სრული კურსი სპეციალობით
სამრეწველო და სამოქალაქო
მშენებლობა
სახელმწიფო საგამოცდო კომისიის 1976 წ.
„22“ ივნისის გადაწყვეტილებით
ზ.ა. სილაგაძეს მიენიჭა
ინჟინერ-მშენებლის კვალიფიკაცია.

სახელმწიფო საგამოცდო კომისიის თავმჯდომარე
რექტორი
მდივანი

ქალაქი თბილისი 1980წ. „17“ IV

სარეგისტრაციო № 4993-Сгр

Грузинский яз.

ДИПЛОМ

Г-I № 182323

Настоящий диплом выдан Силагадзе
Заури Аполлоновичу
в том, что он в 1971 году поступил
в Грузинский политехнический
ин-т им. В.И. Ленина
и в 1976 году окончил полный курс
названного института
по специальности
Промышленное и гражданское
строительство

Решением Государственной экзаменационной
комиссии от „22“ июня 1976 г.
Силагадзе З.А.
присвоена квалификация
инженера-строителя

Председатель Государственной
экзаменационной комиссии
Ректор
Секретарь

м. п.

Город Тбилиси „17“ IV 1980 г.

Регистрационный № 4993-Сгр.

Московская типография Гознака. 1976.

Georgia

IDENTITY CARD

მოქალაქის პირადობის მოწმობა

საქართველო

GEO



სახელი / FIRST NAME

ზაური

ZAUR

გვარი / LAST NAME

სილაგაძე

SILAGADZE

მოქ. / CIT | სქესი / SEX | პირადი No / PERSONAL No

GEO | მმ / M | 01003008527

დაბადების თარიღი / DATE OF BIRTH

20.01.1951

მოქმედების ვადა / DATE OF EXPIRY

14.05.2029

ხელმოწერა / SIGNATURE

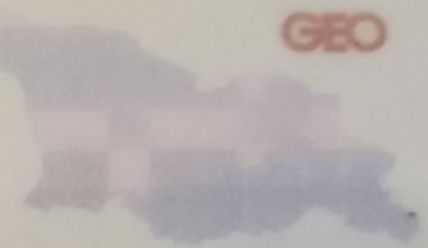

გარების No / CARD No

18IE40012

დაბადების ადგილი / PLACE OF BIRTH

წყალტუბო

TSKALTUBO

გაცემის თარიღი / DATE OF ISSUE

14.05.2019

გამცემი ორგანო / ISSUING AUTHORITY

იუსტიციის სამინისტრო

MINISTRY OF JUSTICE

დამკვეთი: სრს; დამამზადებელი: MB-IDS 2018

სფს-ს რეგისტრაციის No 26-3184





IDGE018IE40012401003008527<<<<
5101201M2905143GE0<<<<<<<<<<<8
SILAGADZE<<ZAUR<<<<<<<<<<<<<<

ზაურ სილაგაძე
(საპროექტო სამუშაოების გამოცდილება)

ქ. თბილისი, ვაკე-საბურთალოს რაიონი, სოფ. დიდგორი: (995 51)-14 79 80

დაბადების თარიღი: 2 იანვარი, 1951
ოჯახური მდგომარეობა: დაოჯახებული

განათლება:

1971 – 1976 ***საქართველოს პოლიტექნიკური ინსტიტუტი.***
სამშენებლო ფაკულტეტი
ინჟინერ-მშენებლის სპეციალობა

სამუშაო გამოცდილება:

2/08/1976 – 15/02/1992 ***თბილისის ზონალური სამეცნიერო კვლევითი და საპროექტო ინსტიტუტი "თბილზნიეპი"***
ინჟინერ კონსტრუქტორი
უფროსი ინჟინერი
ჯგუფის ხელმძღვანელი
პროექტის მთავარი ინჟინერი
პროექტის მთავარი კონსტრუქტორი

15/09/1989 – 15/01/1990 ***მივლინება კამბოჯის სახალხო რესპუბლიკაში, საპროექტო და სამშენებლო სამუშაოები***

10/11/1999 – 24/03/2004 ***შპს "არქგეიზი"-ს მთავარი ინჟინერი***

- კოსტავას ქ. 47-ში აშენებული 16 სართულიანი საცხოვრებელი სახლისა და სასტუმრო ვარაზის მთავარი კონსტრუქტორი და მშენებელი.
- ხორავას ქ. 4-ში 9 სართულიანი საცხოვრებელი სახლის მთავარი კონსტრუქტორი და მშენებელი.

07/06/2005 – 12/05/2006 ***შპს "გიკსი"-ს მთავარი ინჟინერი***

- სააქციო საზოგადოება "ცოდნის" შენობაზე 1 სართულის დაშენების მთავარი კონსტრუქტორი და მშენებელი.

10/07/2007 – 01/06/2010 ***შპს "გასნიკკომპანი"-ს მთავარი ინჟინერი***

- საცხოვრებელი სახლი დოლიძის ქუჩა №46-ში და ბალანჩივაძის ქუჩა №41-ში მთავარი კონსტრუქტორი და მშენებელი.

02/01/2007 – 16/07/2010 *შპს "პროექტი 21"*

- სასჯელაღსრულებისა და პრობაციის სამინისტროს დაკვეთით რუსთავის №6, გეგუთის №8 და ქსნის №7 სასჯელაღსრულების დაწესებულების პროექტების მთავარი კონსტრუქტორი.

1/06/2009 – 2011 წ. *შპს "გონი 2009"*
მთავარი ინჟინერი
შ.პ.ს. „გუნსან ტრაფიქ ელექტრიკ ვე ინშაათ მუჰენდისლიკ სანაი თიჯარეთ ლიმიტედ შირქეთი"-ს ქვეკონტრაქტორი

- იმერეთის რეგიონში შიდასახელმწიფოებრივი მნიშვნელობის საავტომობილო გზებზე დასახლებული პუნქტების გადასახვევებთან ინდივიდუალური პროექტირების საინფორმაციო-საგზაო ნიშნების მოწყობის სამუშაოები.

- კახეთის რეგიონში შიდასახელმწიფოებრივი მნიშვნელობის საავტომობილო გზებზე დასახლებული პუნქტების გადასახვევებთან ინდივიდუალური პროექტირების საინფორმაციო-საგზაო ნიშნების მოწყობის სამუშაოები.

2010-2013 წლები *შპს "ერდო"*
მიწვეული სპეციალისტი კონტრაქტით,
ლაითურის სასჯელაღსრულების პროექტების
მთავარი კონსტრუქტორი (მიმდინარეობს მშენებლობა)
დოკუმენტაცია გრიფით საიდუმლო.

2011 წლიდან დღემდე *შპს "დიდგორი-2011"*
დამფუძნებელი და მთავარი კონსტრუქტორი
მრავალსართულიანი საცხოვრებელი სახლების მთავარი კონსტრუქტორი

2014 წელი *მძლეოსნობის ოლიმპიური კომპლექსის მთავარი კონსტრუქტორი*

2014 წლიდან დღემდე *შპს "ბინექს"*
მთავარი კონსტრუქტორი
მრავალსართულიანი საცხოვრებელი სახლების მთავარი კონსტრუქტორი

კომპიუტერი და ენები:

- კომპიუტერული უნარ-ჩვევები: MONOMAKH Sapr, LIRA Sapr (მომხმარებლის დონეზე)
- ენები: ქართული, რუსული (სრულყოფილად).

ქ. თბილისი, ელგუჯა ამაშუკელის ქუჩა (ს/კ 01.14.16.015.516)
მრავალფუნქციური შენობა-ნაგებობა

კონსტრუქციული ანგარიში

თბილისი 2024 წელი

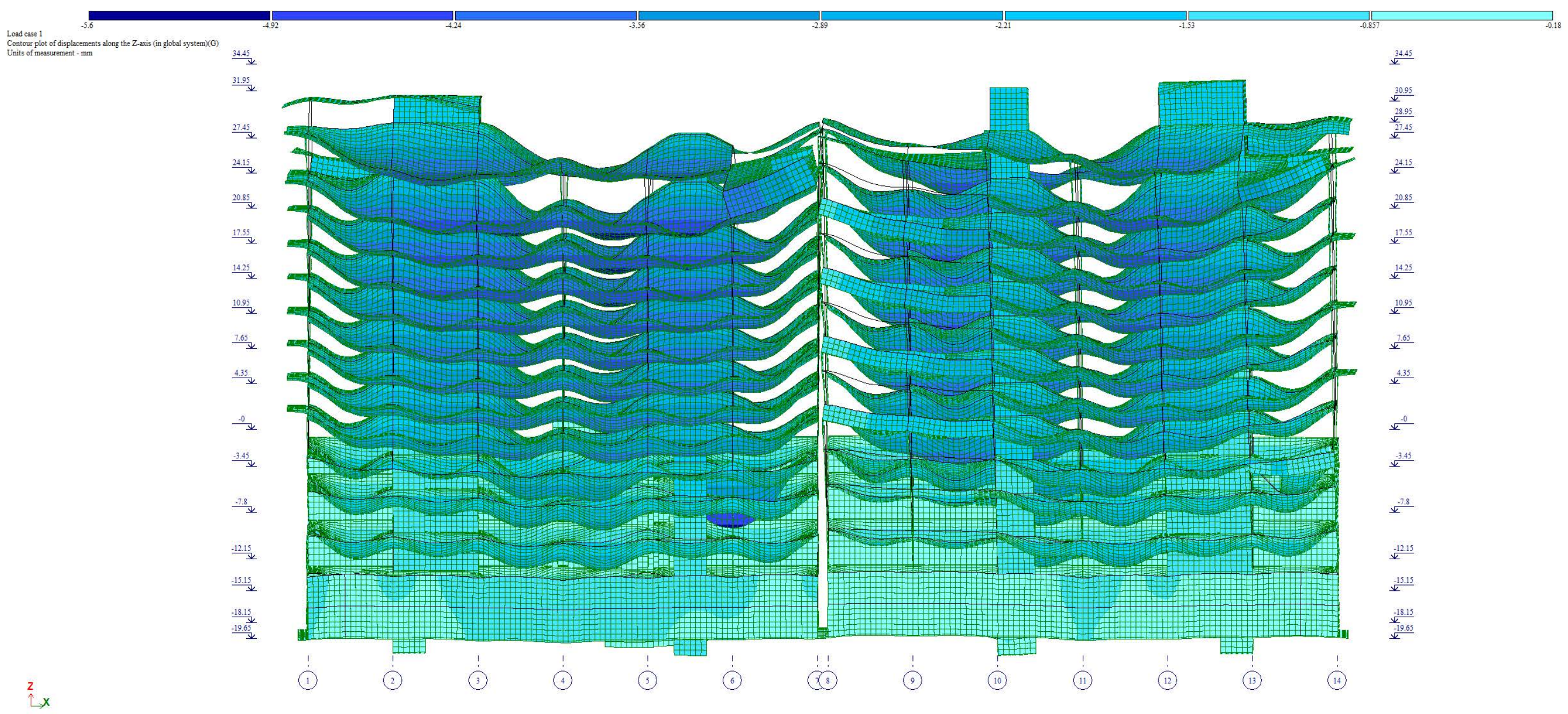

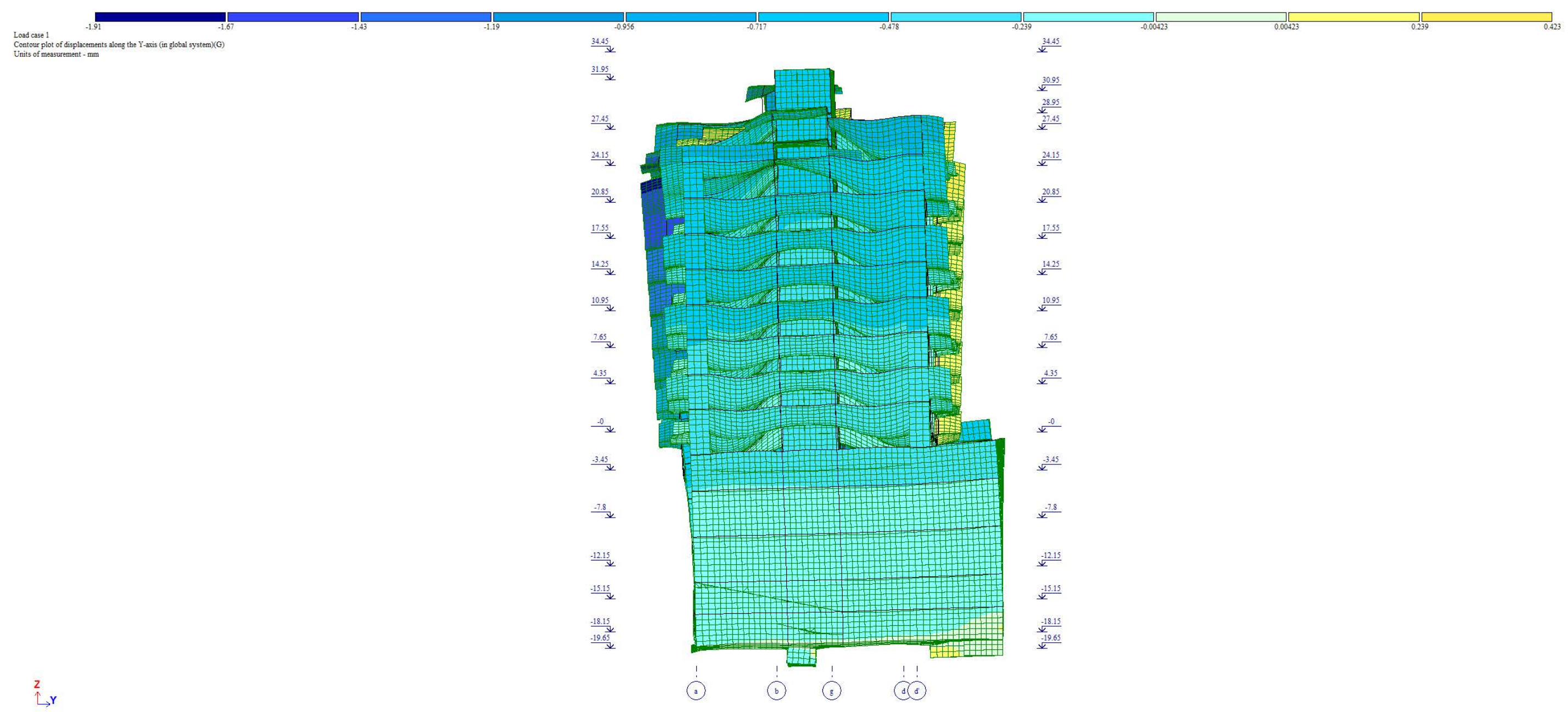

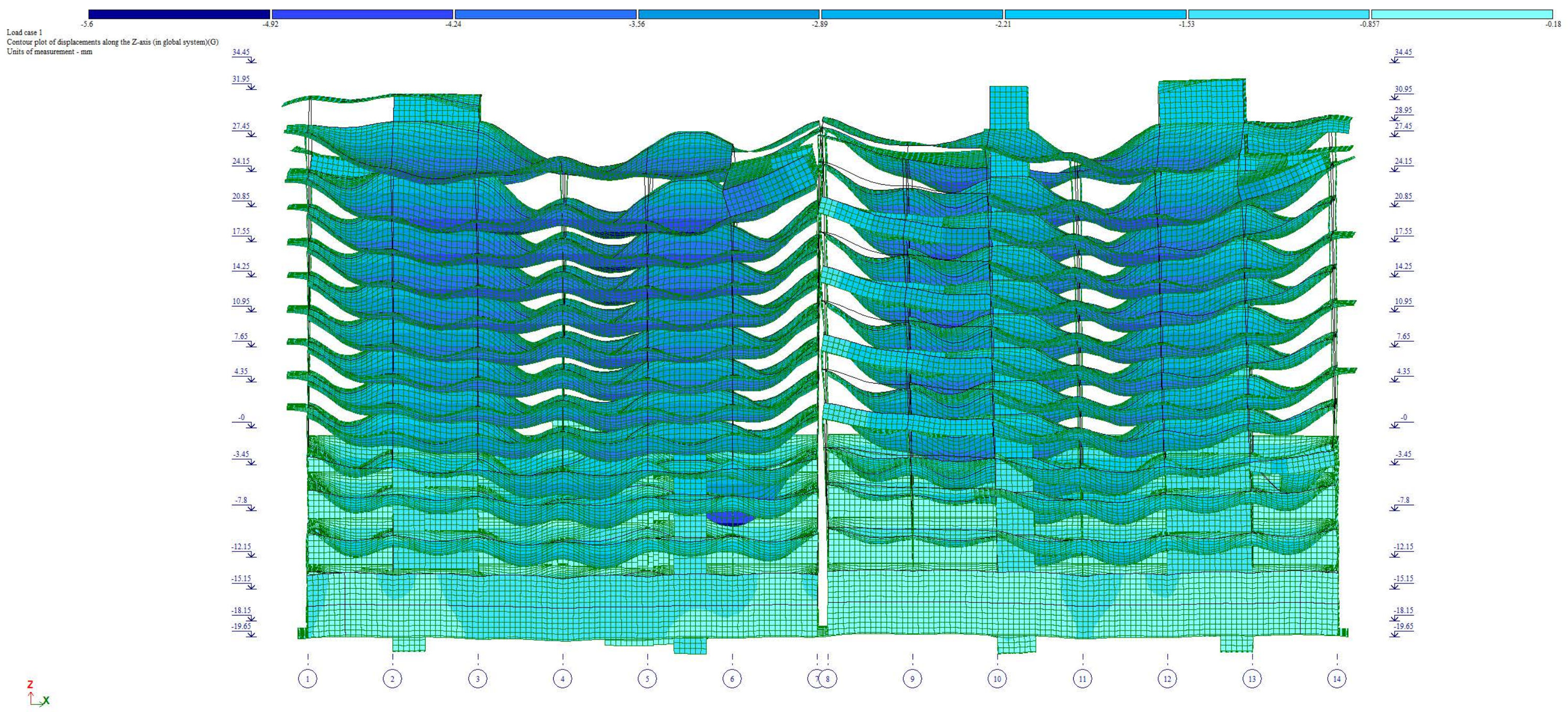

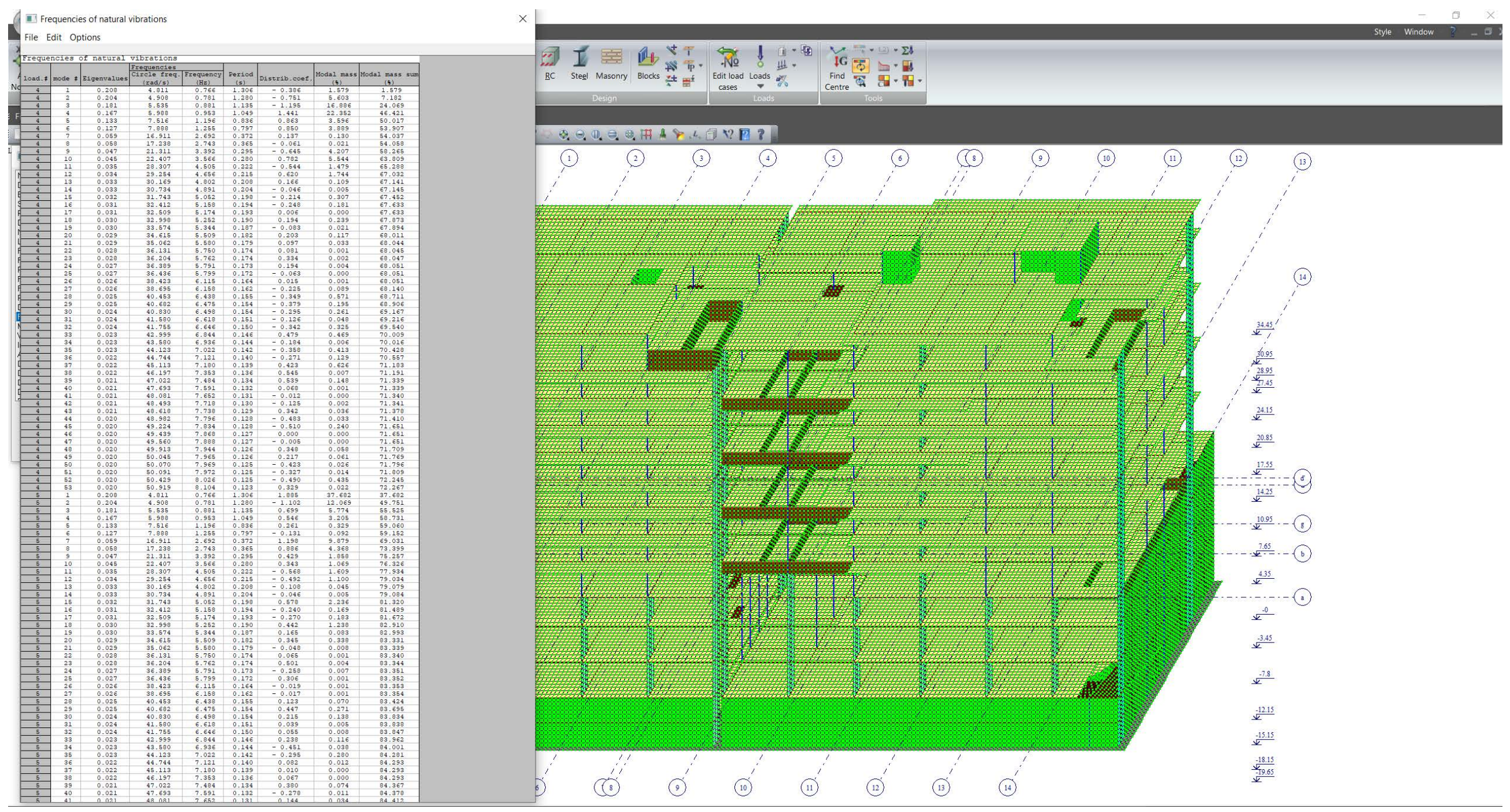

Frequencies of natural vibrations

load.#	mode #	Eigenvalues	Frequencies Circle freq. (rad/s)	Frequency (Hz)	Period (s)	Distrib.coef.	Modal mass (%)	Modal mass sum (%)
4	1	0.208	4.811	0.766	1.306	- 0.386	1.579	1.579
4	2	0.204	4.908	0.781	1.280	- 0.751	5.603	7.182
4	3	0.181	5.535	0.881	1.135	- 1.195	16.886	24.069
4	4	0.167	5.988	0.953	1.049	1.441	22.352	46.421
4	5	0.133	7.516	1.196	0.836	0.863	3.596	50.017
4	6	0.127	7.888	1.255	0.797	0.850	3.889	53.907
4	7	0.059	16.911	2.692	0.372	0.137	0.130	54.037
4	8	0.058	17.230	2.743	0.365	- 0.061	0.021	54.058
4	9	0.047	21.311	3.392	0.295	- 0.645	4.207	58.265
4	10	0.045	22.407	3.566	0.280	0.782	5.544	63.809
4	11	0.035	28.307	4.505	0.222	- 0.544	1.479	65.288
4	12	0.034	29.254	4.656	0.215	0.620	1.744	67.032
4	13	0.033	30.169	4.802	0.208	0.166	0.109	67.141
4	14	0.033	30.734	4.891	0.204	- 0.046	0.005	67.145
4	15	0.032	31.743	5.052	0.198	- 0.214	0.307	67.452
4	16	0.031	32.412	5.158	0.194	- 0.248	0.181	67.633
4	17	0.031	32.509	5.174	0.193	0.006	0.000	67.633
4	18	0.030	32.998	5.252	0.190	0.194	0.239	67.873
4	19	0.030	33.574	5.344	0.187	- 0.083	0.021	67.894
4	20	0.029	34.615	5.509	0.182	0.203	0.117	68.011
4	21	0.029	35.062	5.580	0.179	0.097	0.033	68.044
4	22	0.028	36.131	5.750	0.174	0.081	0.001	68.045
4	23	0.028	36.204	5.762	0.174	0.334	0.002	68.047
4	24	0.027	36.389	5.791	0.173	0.194	0.004	68.051
4	25	0.027	36.436	5.799	0.172	- 0.063	0.000	68.051
4	26	0.026	38.423	6.115	0.164	0.015	0.001	68.051
4	27	0.026	38.695	6.158	0.162	- 0.225	0.089	68.140
4	28	0.025	40.453	6.438	0.155	- 0.349	0.571	68.711
4	29	0.025	40.682	6.475	0.154	- 0.379	0.195	68.906
4	30	0.024	40.830	6.498	0.154	- 0.295	0.261	69.167
4	31	0.024	41.580	6.618	0.151	- 0.126	0.048	69.216
4	32	0.024	41.755	6.646	0.150	- 0.342	0.325	69.540
4	33	0.023	42.999	6.844	0.146	0.479	0.469	70.009
4	34	0.023	43.580	6.936	0.144	- 0.184	0.006	70.016
4	35	0.023	44.123	7.022	0.142	- 0.358	0.413	70.428
4	36	0.022	44.744	7.121	0.140	- 0.271	0.129	70.557
4	37	0.022	45.113	7.180	0.139	0.423	0.626	71.183
4	38	0.022	46.197	7.353	0.136	0.545	0.007	71.191
4	39	0.021	47.022	7.484	0.134	0.539	0.148	71.339
4	40	0.021	47.693	7.591	0.132	0.068	0.001	71.339
4	41	0.021	48.081	7.652	0.131	- 0.012	0.000	71.340
4	42	0.021	48.493	7.718	0.130	- 0.125	0.002	71.341
4	43	0.021	48.610	7.738	0.129	0.342	0.036	71.378
4	44	0.020	48.982	7.796	0.128	- 0.483	0.033	71.410
4	45	0.020	49.224	7.834	0.128	- 0.510	0.240	71.651
4	46	0.020	49.439	7.868	0.127	0.000	0.000	71.651
4	47	0.020	49.560	7.888	0.127	- 0.005	0.000	71.651
4	48	0.020	49.913	7.944	0.126	0.348	0.058	71.709
4	49	0.020	50.045	7.965	0.126	0.217	0.061	71.769
4	50	0.020	50.070	7.969	0.125	- 0.423	0.026	71.796
4	51	0.020	50.091	7.972	0.125	- 0.327	0.014	71.809
4	52	0.020	50.429	8.026	0.125	- 0.490	0.435	72.245
4	53	0.020	50.919	8.104	0.123	0.329	0.022	72.267
5	1	0.208	4.811	0.766	1.306	1.885	37.682	37.682
5	2	0.204	4.908	0.781	1.280	- 1.102	12.069	49.751
5	3	0.181	5.535	0.881	1.135	0.699	5.774	55.525
5	4	0.167	5.988	0.953	1.049	0.546	3.205	58.731
5	5	0.133	7.516	1.196	0.836	0.261	0.329	59.060
5	6	0.127	7.888	1.255	0.797	- 0.131	0.092	59.152
5	7	0.059	16.911	2.692	0.372	1.198	9.879	69.031
5	8	0.058	17.230	2.743	0.365	0.886	4.368	73.399
5	9	0.047	21.311	3.392	0.295	0.429	1.858	75.257
5	10	0.045	22.407	3.566	0.280	0.343	1.069	76.326
5	11	0.035	28.307	4.505	0.222	- 0.568	1.609	77.934
5	12	0.034	29.254	4.656	0.215	- 0.492	1.100	79.034
5	13	0.033	30.169	4.802	0.208	- 0.108	0.045	79.079
5	14	0.033	30.734	4.891	0.204	- 0.046	0.005	79.084
5	15	0.032	31.743	5.052	0.198	0.578	2.236	81.320
5	16	0.031	32.412	5.158	0.194	- 0.240	0.169	81.489
5	17	0.031	32.509	5.174	0.193	- 0.270	0.183	81.672
5	18	0.030	32.998	5.252	0.190	0.442	1.238	82.910
5	19	0.030	33.574	5.344	0.187	0.165	0.083	82.993
5	20	0.029	34.615	5.509	0.182	0.345	0.338	83.331
5	21	0.029	35.062	5.580	0.179	- 0.048	0.008	83.339
5	22	0.028	36.131	5.750	0.174	0.065	0.001	83.340
5	23	0.028	36.204	5.762	0.174	0.501	0.004	83.344
5	24	0.027	36.389	5.791	0.173	- 0.258	0.007	83.351
5	25	0.027	36.436	5.799	0.172	0.306	0.001	83.352
5	26	0.026	38.423	6.115	0.164	- 0.019	0.001	83.353
5	27	0.026	38.695	6.158	0.162	- 0.017	0.001	83.354
5	28	0.025	40.453	6.438	0.155	0.123	0.070	83.424
5	29	0.025	40.682	6.475	0.154	0.447	0.271	83.695
5	30	0.024	40.830	6.498	0.154	0.215	0.138	83.834
5	31	0.024	41.580	6.618	0.151	0.039	0.005	83.838
5	32	0.024	41.755	6.646	0.150	0.055	0.008	83.847
5	33	0.023	42.999	6.844	0.146	0.238	0.116	83.962
5	34	0.023	43.580	6.936	0.144	- 0.451	0.038	84.001
5	35	0.023	44.123	7.022	0.142	- 0.295	0.280	84.281
5	36	0.022	44.744	7.121	0.140	0.082	0.012	84.293
5	37	0.022	45.113	7.180	0.139	0.010	0.000	84.293
5	38	0.022	46.197	7.353	0.136	0.067	0.000	84.293
5	39	0.021	47.022	7.484	0.134	0.380	0.074	84.367
5	40	0.021	47.693	7.591	0.132	- 0.278	0.011	84.378
5	41	0.021	48.081	7.652	0.131	0.144	0.034	84.412

ქ.თბილისი, ელგუჯა ამაშუკელის ქუჩა (ს/კ 01.14.16.015.516) მრავალფუნქციური შენობა-ნაგებობის კონსტრუქციული პროექტი			სტადია	ფურცელი	რაოდენობა
			კ. პროექტი	კ-(1)	1
დირექტორი		ნახაზის დასახელება	თარიღი		
პრ. მთ. არქიტ.	ნ.ზოზეშვილი		02.2024		
პრ. მთ. ინჟინ.	ა. ცააჯა	სარჩევი	მასშტაბი		
შეასრულა	ლ.კაკაბაძე				
შეამოწმა	დ.მაისურაძე				

ქ. თბილისი, ელგუჯა ამაშუკელის ქუჩა (ს/კ 01.14.16.015.516)
მრავალფუნქციური შენობა-ნაგებობა

კონსტრუქციული ნაწილი

თბილისი 2024 წელი

№	დასახელება	არმატურა A500c										A240		ბეტონი მ³	
		8	10	12	14	16	18	20	22	25	28	8	25	B15	B30
1	საძირკველი		4290.4		15500.1	71568				17001.6		14923.5		279.8	2656
2	ანკერები, სვეტები და კედლები		3560.04	48670.2	78117.6	65980.8		4860	37854	164325.7	66897.02	54725.37			3155.2
3	გადახურვის ფილები			445591.8		58214.4	85496					62857.2			5483.5
4	რიგელები								109350			42408			733.4
5	კიბე		3610.88	11642.4								384			152.32
	სულ		11461.32	505904.4	93617.70	195763.20	85496.00	4860.00	147204.0	181327.3	66897.0	175298.1	0.0	279.80	12180.42
	ჯამი	**1467829.01**												**12180.42**	
	არმატურა / ბეტონი	**120.51**													

ძეთბილისი, ელგუჯა ამაშუკელის ქუჩა (ს/კ 01.14.16.015.516) მრავალფუნქციური შენობა-ნაგებობის კონსტრუქციული პროექტი				სტადია	ფურცელი	რაოდენობა
				პ. პროექტი	პ-(1)	1
დირექტორი			ნახაზის დასახელება	თარიღი		
პრ. მთ. არქიტ.	ნ.გოგეშვილი			02.2024		
პრ. მთ. ინჟინ.	ა. ცაავა		სარჩევი	მასშტაბი		
შესრულა	ლ.კაკაბაძე					
შეამოწმა	დ.მაისურაძე					

განმარტებითი ბარათი

წინამდებარე პროექტში წარმოდგენილია ქ.თბილისში, ა.პოლიტოვსკაიას ქ.№28 (ს/კ 01.14.05.008.298) არსებული ერთსართულიანი შენობის რეკონსტრუქციის კონსტრუქციული პროექტი.

საპროექტო შენობის გეგმარებითი პარამეტრები: შენობა ორ სართულიანია, ერთი არასრული მიწისქვეშა სართულით რომლებიც გადახურულია რკინაბეტონის მონოლითური გადახურვის ფილით.

სართულის სიმაღლეები: I სართული (არასრული მიწისქვეშა) - 3.30 მ.
II სართული - 3.30 მ.

ნაგებობა გეგმაში მარტივი მოხაზულობისაა - სიმეტრიული; მაქსიმალური მანძილი განაპირა ღერძებში 94.4X19.55 მ.-ია. მაქსიმალური მალი შეადგენს 7.80 მ. შენობა კონსტრუქციული თვალსაზრისით გადაწყვეტილია როგორც რკინაბეტონის მონოლითური კარკასი.

საქართველოს ტერიტორიის სეისმური მიკრო დარაიონების და საინჟინრო გეოლოგიური კვლევების შესაბამისი დასკვნებისა და რეკომენდაციების მიხედვით დადგინდა, რომ სამშენებლო მოედანი განლაგებულია 8 ბალიან სეისმურ საშიშროების ზონაში; გრუნტის კატეგორია სეისმური თვისებების მიხედვით - II.

შენობის ძირითადი
მზიდი ელემენტები: სვეტები 600X600 მმ; 600X800 მმ; 1800X600 მმ; 3100X600 მმ. და 1800X800 მმ.
მონოლითური რიგელები 600X600 მმ. ფილასთან ერთად
სართულშუა გადახურვის ფილები 250 მმ.
კედლები სისქით 300 და 250მმ.
კიბის უჯრედი 180 მმ.
საძირკველი ფილა სისქით 1000 მმ.

ყველა კომსტრუქციული ელემენტის ბეტონის კლასი მიღებულია B30.
ყველა მოცემული ელემენტისათვის არმატურის კლასი A500C .
შენობის დაფუძნების პირობები: შენობის დაფუძნება ხდება გამოფიტული ქვიშაქვებისა და არგილიტების მორიგეობაზე (რომლის საანგარიშო წინაღობა ერთღერძა კუმშვაზე წყალგაჯერებულ მდგომარეობაში გეოლოგიური კვლევის თანახმად შეადგენს Rc=6.8 კგ.ძ/სმ^2) საძირკვლის ფილის ქვეშ გათვალისწინებულია 100 მმ. სისქის b15 კლასის ბეტონის მომზადება ხოლო მის ქვეშ 200 მმ. სისქის ღორღის ფენის მოწყობა.

შენობის და მისი მზიდი ელემენტების, როგორც ერთიანი სივრცითი სისტემის გაანგარიშება შესრულდა კომპიუტერულ საანგარიშო მოდელში სტატიკურ და დინამიკურ (სეისმურ) ზემოქმედებებზე კომპიუტერული საანგარიშო პროგრამი Lira сапр 2017 R - ის გამოყენებით.

ქვაბულის მოწყობის შენიშვნები: ქვაბულის მოწყობა მოხდეს ს.ნ და წ. 3.02.01.-87-ის 3.11; 3.12; 3.15; პუნქტების გათვალისწინებით და ს.ნ. დაწ. III-4-80 მე-9 თავის მიხედვით.

შენიშვნა: არმატურის ღეროების გადაბმა მოხდეს პირგადადებით შედუღების გარეშე. პირგადადების სიგრძე გაჭიმულ ზონაში L=40Ø; შეკუმშულ ზონაში L=30Ø; არმატურის ჩაანკერების სიგრძე ბეტონის ტანში L=30°; ბლოკის წყობა წყობა ყველგან უნდა დაუკავშირდეს არმირებით მზიდ კონსტრუქციას ყოველ III რიგში (600-700 მმ.). თუ ბლოკის სიმაღლის და სიგანის ფარდობა (H/W) არემატება 12-ს აუცილებელია შუალედური რკინაბეტონის სარტყელის მოწყობა ბლოკის წყობის სიგანის ფარგლებში.

პროექტი დამუშავებულია საქართველოში მოქმედი შემდეგი ნორმატიული დოკუმენტების მოთხოვნათა შესაბამისად;

1. პნ 01.01-03 "სამშენებლო კლიმატოლოგია"
2. პნ 01.01-09 "სეისმომედეგი მშენებლობა"
3. პნ 03.01-09 "ბეტონისა და რკინაბეტონის კონსტრუქციები"
4. პნ 02.01-08 "შენობის და ნაგებობის ფუძეები"

ქ.თბილისი, ელგუჯა ამაშუკელის ქუჩა (ს/კ 01.14.16.015.516) მრავალფუნქციური შენობა-ნაგებობის კონსტრუქციული პროექტი				სტადია	ფურცელი	რაოდენობა
				კ. პროექტი	კ-(2)	1
დირექტორი			ნახაზის დასახელება	თარიღი		
პრ. მთ. არქიტ.	ნ.პოგოშვილი			02.2024		
პრ. მთ. ინჟინ.	ა. ცაავა		განმარტებითი ბარათი	მასშტაბი		
შესრულა	ლ.კაკაბაძე					
შეამოწმა	დ.მაისურაძე					

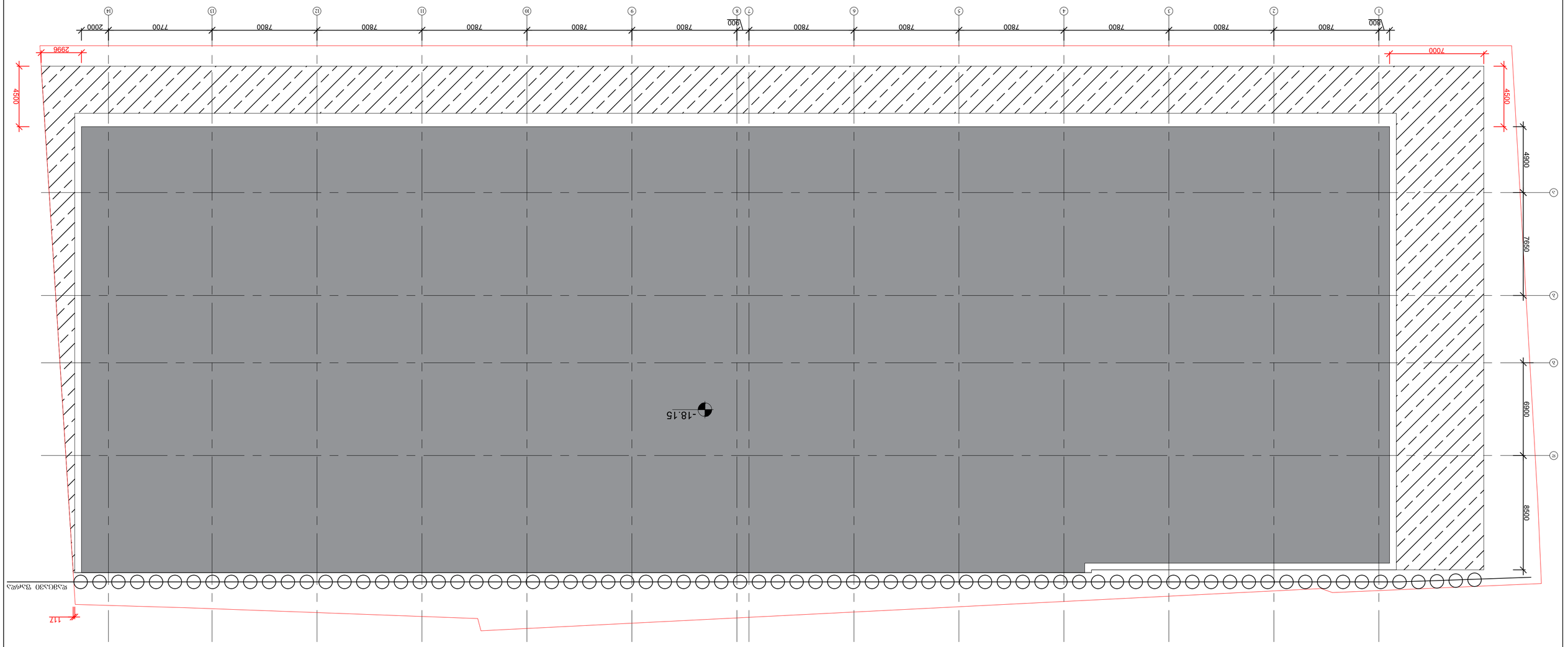

ՀԱՏԱԿԱԳԾԱՅԻՆ ՊԼԱՆ

ՀԱՄԱՁԱՅՆԱՑՎԱԾ ՇԻՆԱՐԱՐՈՒԹՅԱՆ ԱՇԽԱՏԱՆՔՆԵՐԻ ԿԱՏԱՐՄԱՆ ԺԱՄԱՆԱԿԱՑՈՒՅՑԻ ՀԱՍՏԱՏՄԱՆ ՆՊԱՏԱԿՈՎ ՇԵՆՔԵՐԻ ԵՎ ԿԱՌՈՒՑՎԱԾՔՆԵՐԻ ՇԻՆԱՐԱՐՈՒԹՅԱՆ ԱՇԽԱՏԱՆՔՆԵՐԻ ԿԱՏԱՐՄԱՆ ՀԱՄԱՐ ՀԱՅԱՍՏԱՆԻ ՀԱՆՐԱՊԵՏՈՒԹՅԱՆ ԿԱՊԱՆ ՔԱՂԱՔԻ ԿԱՊԱՆ ՀԱՄԱՅՆՔԻ ԱՎԱԳԱՆՈՒ ՇՐՋԱՆԻ ՀԱՏԱԿԱՑՎԱԾ ՏԱՐԱԾՔՈՒՄ ԳՏՆՎՈՂ 0L14.6015161 ԿԱԴԱՍՏՐԱՅԻՆ ՀԱՄԱՐՈՎ ՀՈՂԱՄԱՍԻ ՎՐԱ ԱՌԱՆՁՆԱՏԻՐ ՀՈՂԱՄԱՍԻ ՎՐԱ ԳՏՆՎՈՂ ՇԵՆՔԻ ՀԱՍՑԵՅԻ ՀԱՏԱԿԱԳԾԱՅԻՆ ՊԼԱՆ			ՓՈՒԼ	1
			ՀԱՍՏԱՏՈՒՄ	3 101	Հ. ԱԳԱՊՅԱՆՈՎ
ՀԱՄԱՁԱՅՆԱՑՎԱԾ ՇԻՆԱՐԱՐՈՒԹՅԱՆ ԱՇԽԱՏԱՆՔՆԵՐԻ ԿԱՏԱՐՄԱՆ ՀԱՄԱՐ ՀԱՅԱՍՏԱՆԻ ՀԱՆՐԱՊԵՏՈՒԹՅԱՆ ԿԱՊԱՆ ՔԱՂԱՔԻ ԿԱՊԱՆ ՀԱՄԱՅՆՔԻ ԱՎԱԳԱՆՈՒ ՇՐՋԱՆԻ ՀԱՏԱԿԱՑՎԱԾ ՏԱՐԱԾՔՈՒՄ ԳՏՆՎՈՂ 0L14.6015161 ԿԱԴԱՍՏՐԱՅԻՆ ՀԱՄԱՐՈՎ ՀՈՂԱՄԱՍԻ ՎՐԱ ԱՌԱՆՁՆԱՏԻՐ ՀՈՂԱՄԱՍԻ ՎՐԱ ԳՏՆՎՈՂ ՇԵՆՔԻ ՀԱՍՑԵՅԻ ՀԱՏԱԿԱԳԾԱՅԻՆ ՊԼԱՆ			ՀԱՍՏԱՏՄԱՆ ՓՈՒԼ		ՕԳՈՍՏՈՍ 2024
			ՀԱՄԱՁԱՅՆԱՑՎԱԾ ՇԻՆԱՐԱՐՈՒԹՅԱՆ ԱՇԽԱՏԱՆՔՆԵՐԻ ԿԱՏԱՐՄԱՆ ՀԱՄԱՐ ՀԱՅԱՍՏԱՆԻ ՀԱՆՐԱՊԵՏՈՒԹՅԱՆ ԿԱՊԱՆ ՔԱՂԱՔԻ ԿԱՊԱՆ ՀԱՄԱՅՆՔԻ ԱՎԱԳԱՆՈՒ ՇՐՋԱՆԻ ՀԱՏԱԿԱՑՎԱԾ ՏԱՐԱԾՔՈՒՄ ԳՏՆՎՈՂ 0L14.6015161 ԿԱԴԱՍՏՐԱՅԻՆ ՀԱՄԱՐՈՎ ՀՈՂԱՄԱՍԻ ՎՐԱ ԱՌԱՆՁՆԱՏԻՐ ՀՈՂԱՄԱՍԻ ՎՐԱ ԳՏՆՎՈՂ ՇԵՆՔԻ ՀԱՍՑԵՅԻ ՀԱՏԱԿԱԳԾԱՅԻՆ ՊԼԱՆ			ՀԱՍՏԱՏՈՒՄ		ՕԳՈՍՏՈՍ 2024
			ՀԱՄԱՁԱՅՆԱՑՎԱԾ ՇԻՆԱՐԱՐՈՒԹՅԱՆ ԱՇԽԱՏԱՆՔՆԵՐԻ ԿԱՏԱՐՄԱՆ ՀԱՄԱՐ ՀԱՅԱՍՏԱՆԻ ՀԱՆՐԱՊԵՏՈՒԹՅԱՆ ԿԱՊԱՆ ՔԱՂԱՔԻ ԿԱՊԱՆ ՀԱՄԱՅՆՔԻ ԱՎԱԳԱՆՈՒ ՇՐՋԱՆԻ ՀԱՏԱԿԱՑՎԱԾ ՏԱՐԱԾՔՈՒՄ ԳՏՆՎՈՂ 0L14.6015161 ԿԱԴԱՍՏՐԱՅԻՆ ՀԱՄԱՐՈՎ ՀՈՂԱՄԱՍԻ ՎՐԱ ԱՌԱՆՁՆԱՏԻՐ ՀՈՂԱՄԱՍԻ ՎՐԱ ԳՏՆՎՈՂ ՇԵՆՔԻ ՀԱՍՑԵՅԻ ՀԱՏԱԿԱԳԾԱՅԻՆ ՊԼԱՆ			ՀԱՍՏԱՏՈՒՄ		ՕԳՈՍՏՈՍ 2024
			ՀԱՄԱՁԱՅՆԱՑՎԱԾ ՇԻՆԱՐԱՐՈՒԹՅԱՆ ԱՇԽԱՏԱՆՔՆԵՐԻ ԿԱՏԱՐՄԱՆ ՀԱՄԱՐ ՀԱՅԱՍՏԱՆԻ ՀԱՆՐԱՊԵՏՈՒԹՅԱՆ ԿԱՊԱՆ ՔԱՂԱՔԻ ԿԱՊԱՆ ՀԱՄԱՅՆՔԻ ԱՎԱԳԱՆՈՒ ՇՐՋԱՆԻ ՀԱՏԱԿԱՑՎԱԾ ՏԱՐԱԾՔՈՒՄ ԳՏՆՎՈՂ 0L14.6015161 ԿԱԴԱՍՏՐԱՅԻՆ ՀԱՄԱՐՈՎ ՀՈՂԱՄԱՍԻ ՎՐԱ ԱՌԱՆՁՆԱՏԻՐ ՀՈՂԱՄԱՍԻ ՎՐԱ ԳՏՆՎՈՂ ՇԵՆՔԻ ՀԱՍՑԵՅԻ ՀԱՏԱԿԱԳԾԱՅԻՆ ՊԼԱՆ			ՀԱՍՏԱՏՈՒՄ		ՕԳՈՍՏՈՍ 2024

ДОМОСТРОЙ, ЗЕЛЕНОГРАДСК, ГЛАВА ПОДГОТОВКИ (Ч/З 01.14.601516)					
ВОКЗАЛЬНАЯ ПЛОЩАДЬ ЗЕЛЕНОГРАДСКА-ГЛАВНАЯ ПОДЗЕМНЫЙ ПЕРЕХОД					
ГИП					
Разраб.					
Пров.					
Н.контр.					
ГАП					
Рук.гр.					
Нач.отд.					
Нач.отд.					
Изм.	Кол.уч.	Лист	№ док.	Подп.	Дата

Фасад по оси 1

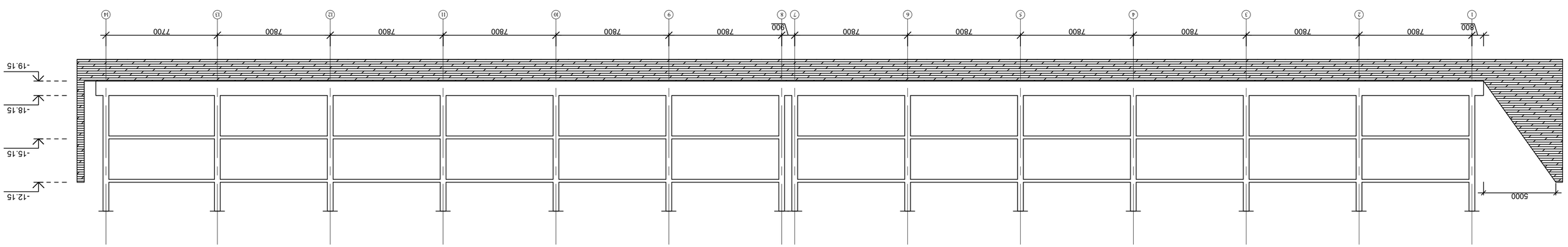

Фасад по оси А

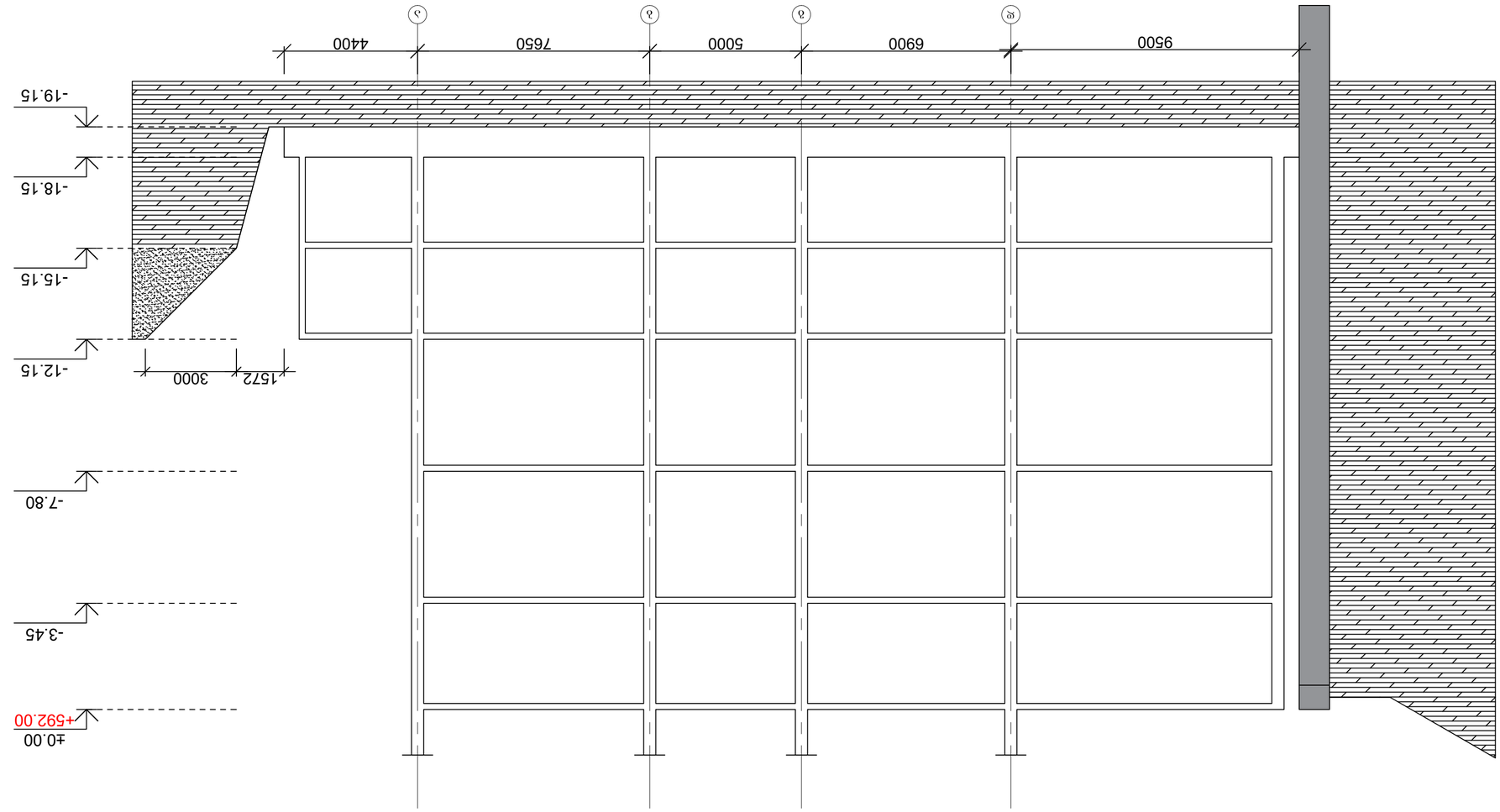

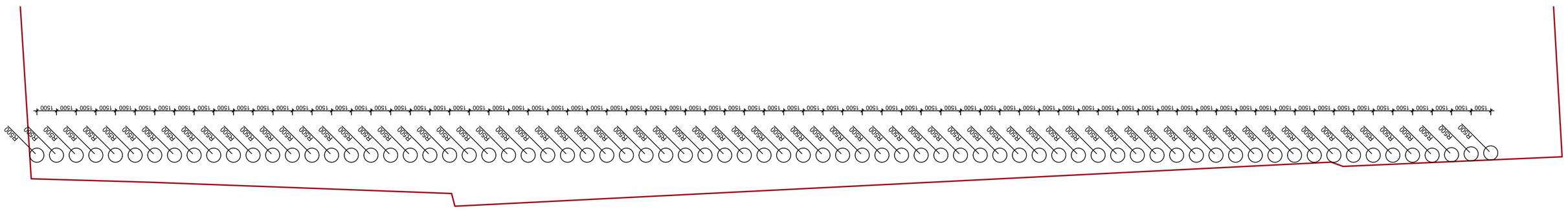

ՀՔՇԲՊ ՊՈՂՈՒՔՆՈՒՔ ՊՈՂՇՈՒՇՈՂՈՂ ՀՆ ՊՈՀՆՈՒՇ ՕՂՀՇՔՆՀ ՊՈՆՈՒՇՈՒ

ՀՈՂՈՒՇՈՒՔՆՈՒՔ	ՀՈՂՇՈՒՇՈՂՈՂ ՀՆ	ՀՔՀՇՔՊՀՂՈՂՔ.ՀՆ	ՀՔՀՇՔՊՀՂՈՂՔ
ՀՈՂՇՈՒՇՈՂՈՂ ՀՆ	ՀՔՀՇՔՊՀՂՈՂՔ.

ד.מ. 30ר. 06מ06.	ב. 0ככ8ב		9ק'מ קרמ קרמ	קרמקרמקרמ	קק'מקרמ
ד.מ. 30ר. נמ0ם.	6מ0ר8מ0ם0			קרמקרמקרמ	קק'מקרמ
קם06מ8ם(ר)מ0					קק'מקרמ

מ0ם0ם0	02.2024	6מ6ר4מ0ם קמ6ר8ם0ק0מ	
3 1.04	1	מ0ם0ם0 מ0ם0ם0 מ0ם0ם0

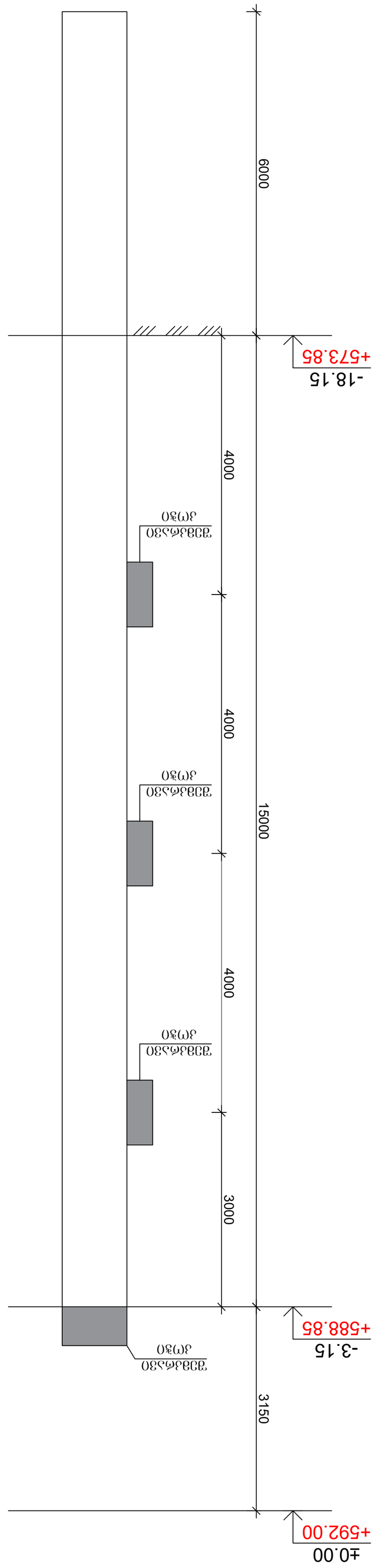

ЭЭЗЭЭЗЭЭ ЭЗЭЭЭЗЭЭ ЭЭЭЭЭЭЭЭ ЭЭЭЭЭЭЭЭ ЭЭЭЭЭЭЭЭ ЭЭЭЭЭЭЭЭ

ЭЭЗЭЭЗЭЭ: ЭЭЭЭЭЭЭЭ ЭЭЭЭЭЭЭЭ ЭЭЭЭЭЭЭЭ ЭЭЭЭЭЭЭЭ

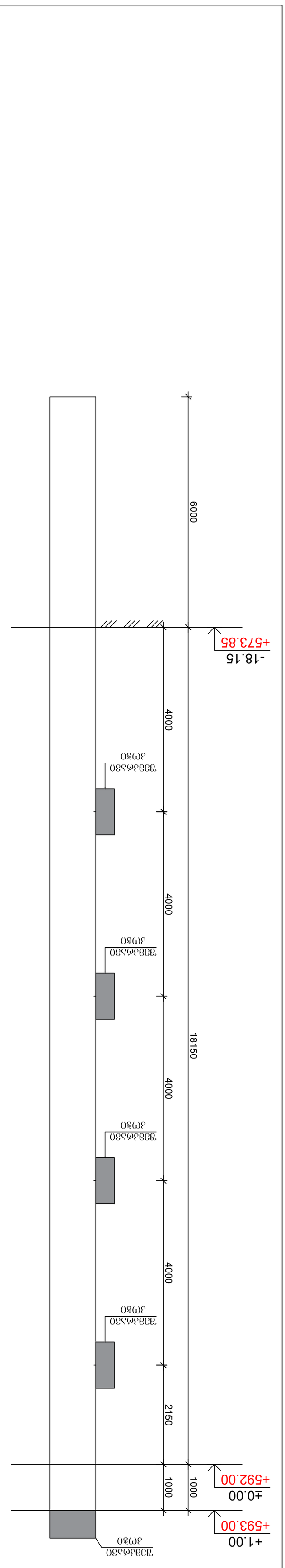
-18.15
+573.85
6000
4000
ვაშაფალეთი
კედელი
4000
ვაშაფალეთი
კედელი
4000
ვაშაფალეთი
კედელი
18150
+1.00
+593.00
±0.00
+592.00
1000
1000
2150
4000
ვაშაფალეთი
კედელი

ջՈՀՀՅԱՆ			ԱՅԱՆՈՒԹՅՈՒՆ ՀԱՄԱՐ ՏՈՒՆ ՀԱՄԱՐ ՀԱՄԱԼՍԱՐԱՆ ՀԱՄԱՐ ՀԱՄԱԼՍԱՐԱՆ ՀԱՄԱՐ ՀԱՄԱԼՍԱՐԱՆ
ՀԱՄ. ՅՈՒ. ՀԱՅՈՒՆ.	ԵՐԵՎԱՆՊՐՈՅԵԿՏ		
ՀՀ. ՅՈՒ. ՕՅՅՈՆ.	Ա. ԳԱՍՅԱՆ		ՊՈՂՈՏԱՅԻՆ ՀԱՏԱԿԱԳԾԻՐ ԱՅԳԵՀԱՆՔԻ ՀԱՄԱՐ
ՊՐՈՅԵԿՏԱՎՈՐՈՂ	ԵՐ.ՃԱՐՏԱՐԱՊԵՏ		ԱՅԳԵՀԱՆՔԻ ՀԱՄԱՐ
ԳԼԽԱՎՈՐ ՃԱՐՏԱՐԱՊԵՏ	ԵՐ.ՃԱՐՏԱՐԱՊԵՏ		

ՀՀ ԿԱՌԱՎԱՐՈՒԹՅԱՆ ԱՇԽԱՏԱՆՔՆԵՐԻ ԿԱՌԱՎԱՐՄԱՆ ԵՎ ՎԵՐԱՀՍԿՈՂՈՒԹՅԱՆ ՊԵՏԱԿԱՆ ԾԱՌԱՅՈՒԹՅՈՒՆ (ՀՎՀՀ 01.14.16.015.16) ՀԱՍԱՐԱԿՈՒԹՅԱՆ ՊԱՇՏՊԱՆՈՒԹՅԱՆ ՀՈՒՆՎԱՐԻ 26-Ի ՀՐԱՄԱՆ ՀԱՄԱՁԱՅՆ ՀԱՄԱՐ			
ՀԱՄԱՐԱԿԱՐԳՈՒՄ	ՄԱՍՆԱԳԻՏԱԿԱՆ ՓՈՒԼ	ՀՈՒՆՎԱՐ 1.07	1
ՀԱՏԱԿԱԳԾԻՐ		ԱՅԼԱՆԿԱՐԱՅԻՆ ՀԱՏՎԱԾ	02.2024
ԱՅԳԵՀԱՆՔԻ ՀԱՄԱՐ		ՊՈՂՈՏԱՅԻՆ ՀԱՏԱԿԱԳԾԻՐ ԱՅԳԵՀԱՆՔԻ ՀԱՄԱՐ	

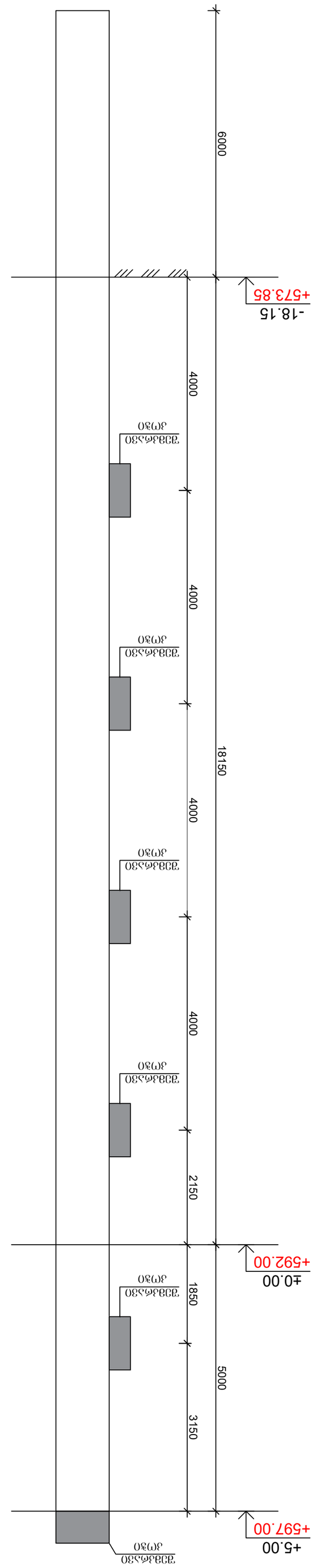

ՊՈՂՈՏԱՅԻՆ ՀԱՏԱԿԱԳԾԻՐ ԱՅԳԵՀԱՆՔԻ ՀԱՄԱՐ ՏԵՂԱԿԱՆՔ՝ ԱՅԼԱՆԿԱՐԱՅԻՆ ՀԱՏՎԱԾ

ջՈՀՇՅԵՔՈ(Գ)ՀՈ			
ՅՀ. 301. ՆՀՅՈՁ.	Ճ.Գ(Գ)ՅՅՅՈՐՀՈ		ԵՃՆՆՊՆՐՀՇՅՅՈՐ Ա.Ա
ՅՀ. 301. Ո6Յ0Ճ.	Ա. ԳՆՆՅՂ		
ՅՅՆՆԼՈՀՐՀՆ	ՐՀ.ՆՆՆՆՆՆՅ	ՐՀ.ՆՆՆՆՆՆՅ	ԲՈՅՈՃ%ՈԼ ՆՀՅՈՀՇՅՅՈԼ ԼՅՅՅՆ
ՅՅՆՆԼՈՀՐՀՆ	ՐՀ.ՆՆՆՆՆՆՅ	ՐՀ.ՆՆՆՆՆՆՅ	
ՅՅՆՆԼՈՀՐՀՆ	ՐՀ.ՅՆՆԼՈՀՆՆՅ		

ՅՅՆՆԼՈՀՐՀՆ	ՐՀ.ՅՆՆԼՈՀՆՆՅ			
ՅՅՆՆԼՈՀՐՀՆ	ՐՀ.ՆՆՆՆՆՆՅ	ՐՀ.ՆՆՆՆՆՆՅ	ԲՈՅՈՃ%ՈԼ ՆՀՅՈՀՇՅՅՈԼ ԼՅՅՅՆ	
ՅՅՆՆԼՈՀՐՀՆ	ՐՀ.ՆՆՆՆՆՆՅ	ՐՀ.ՆՆՆՆՆՆՅ		
ՅՀ. 301. Ո6Յ0Ճ.	Ա. ԳՆՆՅՂ			
ՅՀ. 301. ՆՀՅՈՁ.	Ճ.Գ(Գ)ՅՅՅՈՐՀՈ		ԵՃՆՆՊՆՐՀՇՅՅՈՐՀՈ Ա.Ա	
ջՈՀՇՅԵՔՈ(Գ)ՀՈ	

ջՈՀՇՅՖՐՈՀՈ			ԲՆԱՐԱՆ ԱՇԽԱՏԱՆՔԱՅԻՆ ՆԱԽԱԳԻԾ
ՀԵ. ՅՈՒ. ՆԻՆՈՒՔ.	ԼՈՐԱՑՄԱՆ ՀԱՄԱԿԱՐԳ		
ՀԵ. ՅՈՒ. ՕԼՅՈՆ.	ՀՀ. ԳՆԱՀԱՏ		ԲՈՅՈՐԱԿԱՅԻՆ ՆՀՅՈՒՍՎԱԾՔԻ ԼԱՅՆԱՑՈՒՄ
ՅՈՒՆԼԻՇՐՆ	ՀՀ.ՆՆԱՀՆԱՅՅ	

ջՈՀՇՅԺՀՈ			ՕՆՀՈՏՀՈ
ձե. յՕ. ՀԺՅՈՖ.	Ճ.ՀՈՅՅՅՅՀՏՀՈ		02.2024
ձե. ՕՈ. Ո6Յ0Ճ.	Ժ. ԳՀՀՅՃ		ՅՀՃՖՀՀՈ
ՅՅՀԼՖՅՀՏՀ	ՀՀ.ՀՀՀՀՀՀՀՅ	ՀՀ.ՀՀՀՀՀՀՀՅ	ՅՅՀՀՈՀՀՀՀՈԼ ԼՅՅՃՀ
ՅՅՀՀՈՀՀՀՀՈ	ՀՀ.ՀՀՀՀՀՀՀՅ	ՀՀ.ՀՀՀՀՀՀՀՅ	

ՃՈՀՀՀՀՀՀՈ, ՅՀՀՅՅՀՀՀՀՀՀՀ

ձմոգ.	ձմոգ.	ձմոգ.	ձմոգ.

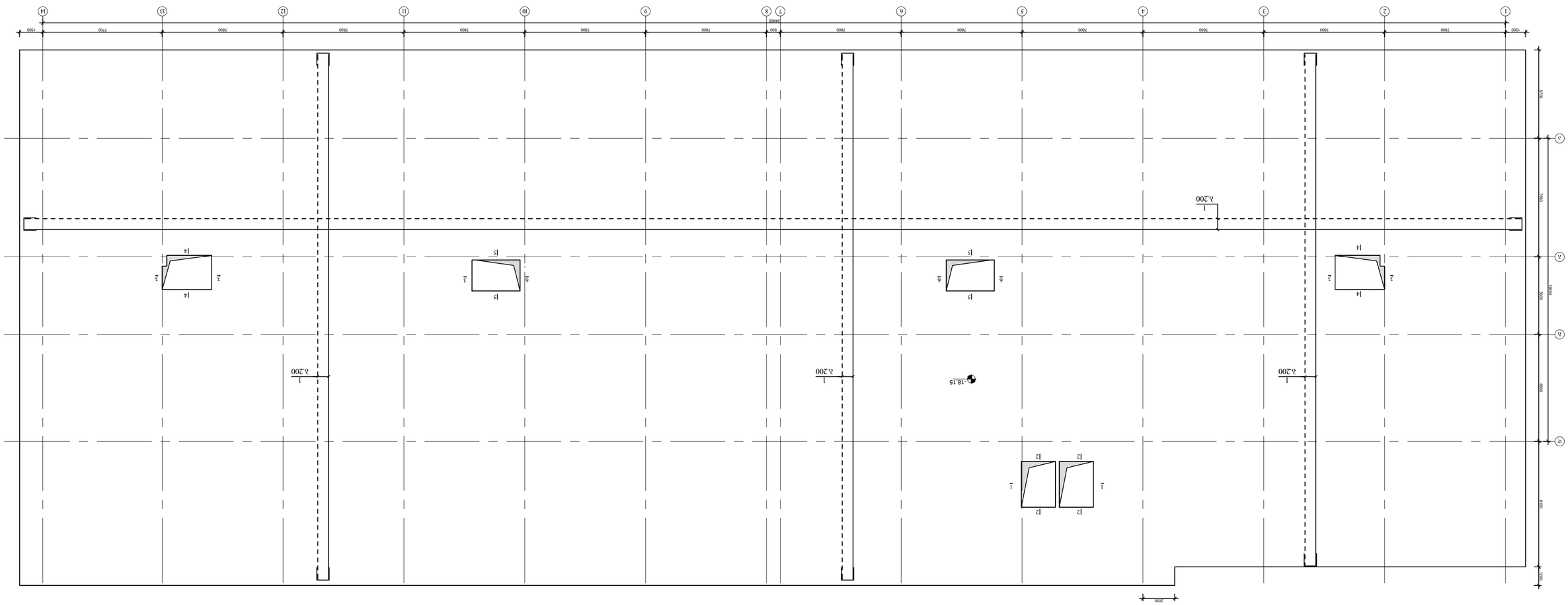
1300
7800
7800
7800
7800
7800
7800
7800
7800
7800
7700
1500
5400
800
1
2
3
4
5
6
7
8
9
10
11
12
13
14
3200
5700
1
2
3
4
5
6
7
8
9
10
11
12
13
14
1900
4900
5900
7900
1300
3,200
3,200
3,200
18-15
1
2
1
2
1
2

ЗЗЛЬЮЧЗЛ	ЯЕ.ВЛЗОЦЭЧЗЛ	ЦЯСЧФЕЧЦЯЦ	ЧЕФЛЧЗЯСЧЗ
ЗЗЛЬЮЧЗЛ	ЯЕ.ЛЛСЯСЯСЯЦ	ЦЯСЧФЕЧЦЯЦ	
ЗФ. ЗОЛ. 06ЗО6.	Л. СЛЛЗЛ		
ЗФ. ЗОЛ. ЛФЦОФ.	ЬЗЧЯЬЗЗЮЯСЧО		
ЯЕОЬЗЦФЬЧФЮ			

ДЮЯЮЯСЮЮО. ЗЯСЗЗЯЛ СЛЗЗЯЗЦЯСЮЮ ДЗЯЬ (Ы/Л 01Л4Ь01Ь5Ь)			
ВФЛЗЗЯЯЧЗЦЯЬЮЮ ЗЗЬЮЧЬЛЗЗЯЮЮ ДЧЮЬЧФЬЧЗЛЗЗЯСЮЗЯСЧО ЛФЬЦЗЦФЮ			
ЬЬЛЯЮЯСЮ	ЧЗЧЧЯЗЯСЧО	Ь.ЛФЧЗЦФЬЮ	3 2.02
ЮЛФЮЯСЮ	02.2024	ЬЛЬЛЬЧЬЮЬ ЯЛЛЬЛЬЯЯСЧЗЛЛ	
ВЛЛФЛЬЛЮ			

ЬЛЗОЬЯЛЗЯСЮЮ ЗЮЯСЮЬ ЯЛЗЬЛЬЯЗЮЮ
ЛЯЗЮЬЯЗЗЮЬЮЮ ЗЮЯЛЯЮЗЯЛЯ ЗЮЯЛЯЮЗЯЛЯ X ЮЕЛЗЮЕ, ЧЗЯЛЬ, ЧЗЬЯЗ ЬЛЗЗЬ ЗЮЯЛЯЮЗЯЛЯ ЮЮЛЯЛЮЗЯЛЯ ЬЛЮЯЗЗ ЬЮЯЛЯЛЮЗЯЛЯ

ЦЭЛЕВАЯ ПЛИТА ФУНДАМЕНТНАЯ ПОД ЖЕЛЕЗОБЕТОННЫЕ КОЛОННЫЕ ОПОРЫ ЭСТАКАДЫ Т ОБЪЕМНЫЕ СБОРНЫЕ ЭЛЕМЕНТЫ

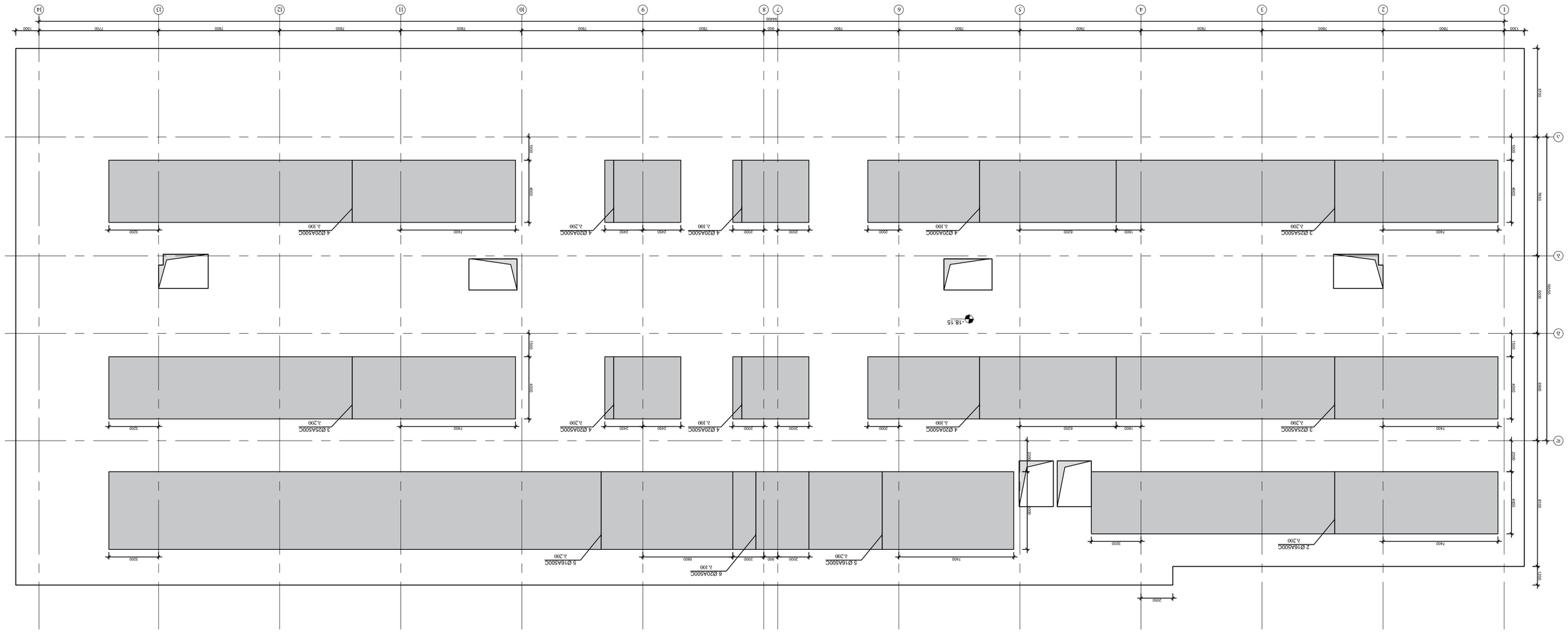
1500
7800
7800
7800
7800
7800
7800
7800
7800
7800
7800
7800
7800
7800
7700
1500
1 2 3 4 5 6 7 8 9 10 11 12 13 14
9000
1500
А
Б
В
Г
Д
Е
1500
6000
1500
2000
2000
2000

ד.מ. 30ר. 06פ06.	ס. 0ככ5ג		
ד.מ. 30ר. 5ג0פ0ב.	ב.ב0ג5ב0ככ50		
ד.מ. 30ר. 5ג0פ0ב.	ב.ב0ג5ב0ככ50		
ד.מ. 30ר. 06פ06.	ס. 0ככ5ג		

ՀԱՄԱՐԱԿՈՒԹՅՈՒՆ ՀԱՅԱՍՏԱՆԻ ՀԱՆՐԱՊԵՏՈՒԹՅԱՆ ԱՐԱՐԱՏԻ ՄԱՐԶԻ ԱՐՏԱՇԱՏ ՀԱՄԱՅՆՔԻ ՎԱՂԱՐՇԱՊԱՏ ԲՆԱԿԱՎԱՅՐԻ ՇԻՆԱՐԱՐԱԿԱՆ ՆԱԽԱԳԻԾ		ԱՇԽ. ՀԱՏ.	3 2.05
		ՀԱՍԱՐ.	1
ԲՆԱԿԱՎԱՅՐԻ ԿԱԼՈՒՑՔԱՅԻՆ ՀԱՄԱԼԻՐ		ՀԱՍՏԱՏ.	
		ՀԱՇՎ.	02.2024
ՀԱՇՎԱՐԿՈՒ	ԲՆԱԿԱՎԱՅՐԻ ԿԱԼՈՒՑՔԱՅԻՆ ՀԱՄԱԼԻՐ ՀԱՏԱԿԱՑՈՒՄ ՀԱՇՎԱՐԿՈՒ ՀԱՄԱՐ ՀԱՏԱԿԱՑՈՒՄ ՀԱՇՎԱՐԿՈՒ ՀԱՄԱՐ	ՀԱՏԱԿԱՑՈՒՄ	
	ՀԱՏԱԿԱՑՈՒՄ	ՀԱՏԱԿԱՑՈՒՄ	
	ՀԱՏԱԿԱՑՈՒՄ	ՀԱՏԱԿԱՑՈՒՄ	

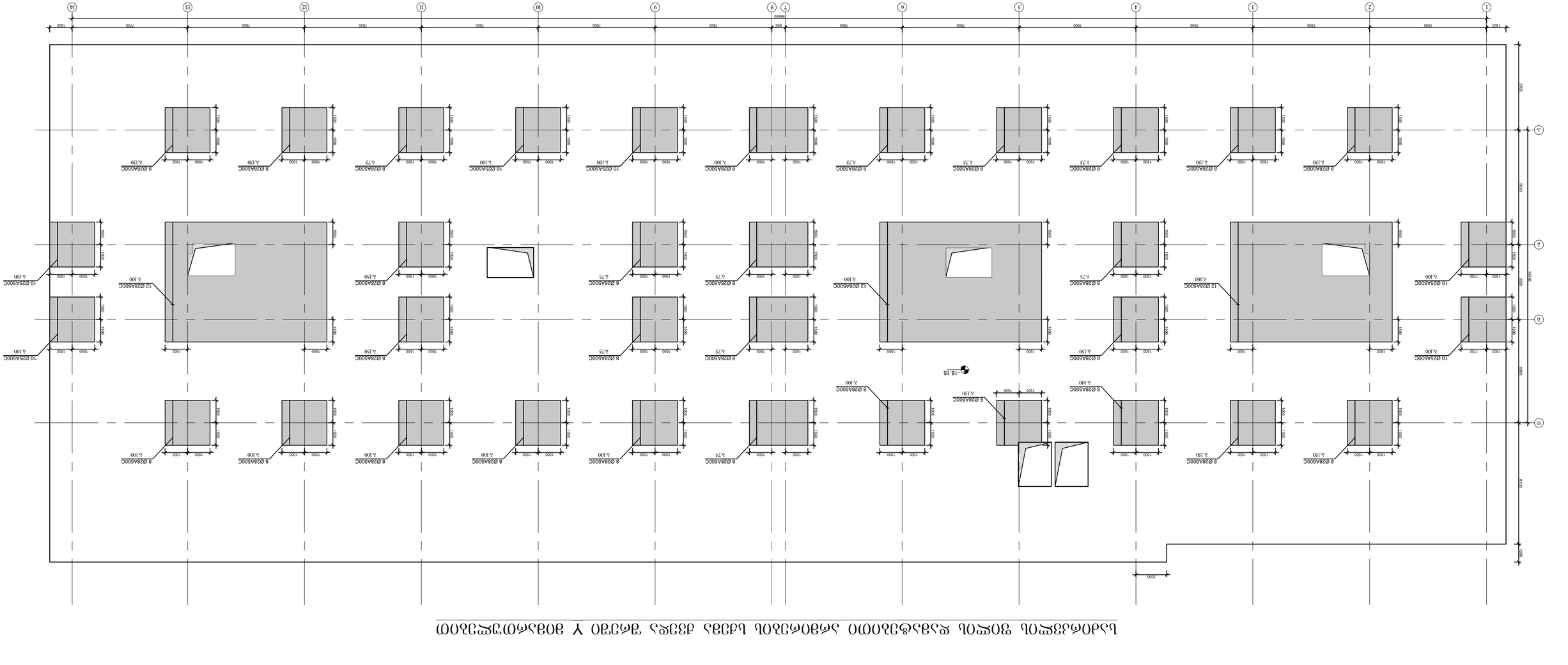

ԱՇԽԱՏԱՆՔԱՅԻՆ ՀԱՄԱԼԻՐ ՀԱՏԱԿԱՑՈՒՄ ՀԱՇՎԱՐԿՈՒ ՀԱՄԱ

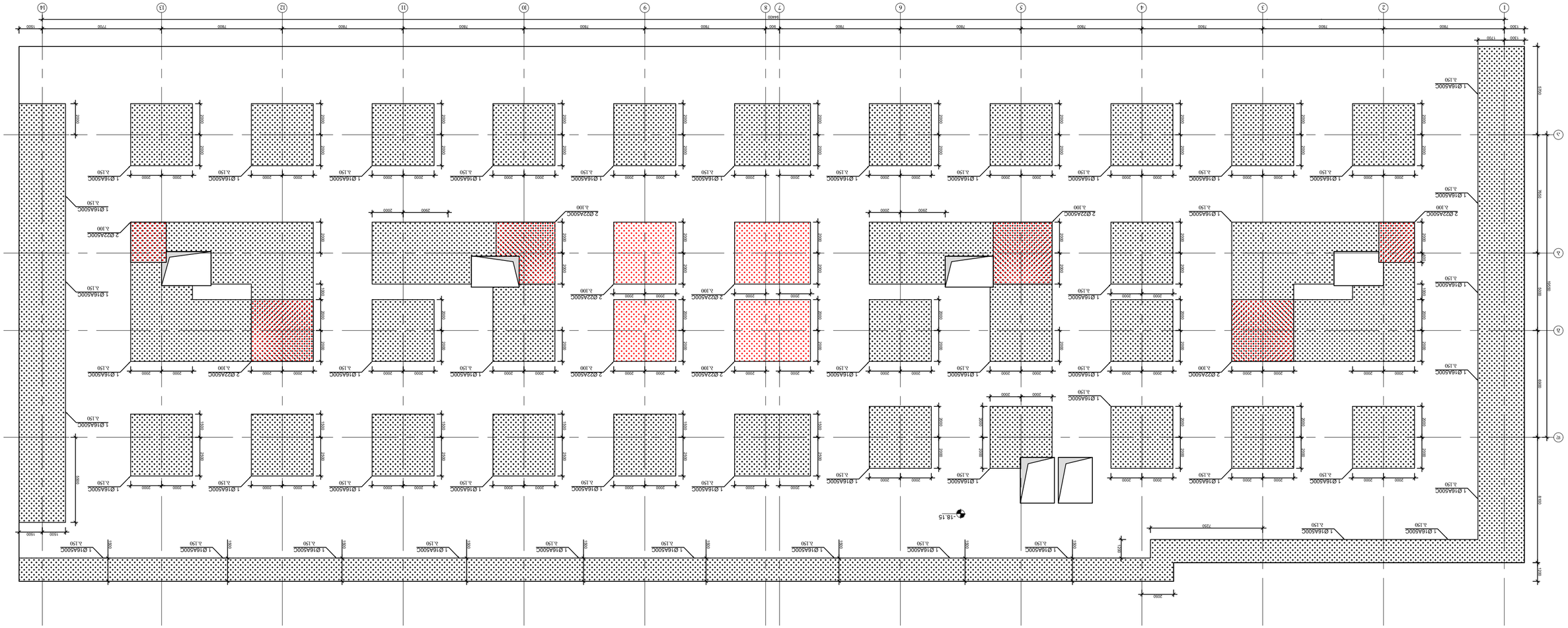

ԼՍՈՐԱՅՄՈՒ ՁՈՒՐԱՎՈՐՄԱ ՕՏՈՒՏՈՒ ԱՀՅՈՐՈՒՄ ՆԱՀԱՊԱՏԱԿ ՕՏՈՒՏՈՒ ԼԱՅՈՒՄ

ՀԱՅԱՍՏԱՆԻ ՀԱՆՐԱՊԵՏՈՒԹՅԱՆ ԿԱՊԱՆ ՔԱՂԱՔԻ ՀԱՄԱՅՆՔԱՊԵՏԱՐԱՆ ՀԻՄՆԱՐԿԱՅԻՆ ՀԱՏԱԿԱՑՄԱՆ ՆԱԽԱԳԾԱՅԻՆ ՓԱՍԵԹՂԹԵՐԻ ՀԱՎԱՔԱԾՈՒ		ՀԱՍԱՐ	ՇՓՀԳՈՒՀՀ
		Տ. ՆԱԽԱԳԾԱՅԻՆ	3 2.06
		ՕՊՏՈՒՏՈՒ	1
ՀԱՏԱԿԱՑՄԱՆ ՆԱԽԱԳԾԱՅԻՆ ՓԱՍԵԹՂԹԵՐԻ ՀԱՎԱՔԱԾՈՒ ՀԱՄԱՐ ՕՏՈՒՏՈՒ ԱՐՏԱՔԻՆ ՀԱՐԿԱՅԻՆ ՀԱՄԱԼԻՐՆԵՐԻ ՀԱՄԱԼՄԱՆ ՀԱՄԱԼԻՐ		ՀԱՍԱՐ	ՀՀՀՀՀՀՀՀՀՀ
		ՀԱՍԱՐ	02.2024
ՀԱՄԱԼԻՐ ՀԱՄԱԼՄԱՆ ՀԱՄԱԼԻՐ		ՀԱՍԱՐ	ՀՀՀՀՀՀՀՀՀՀ

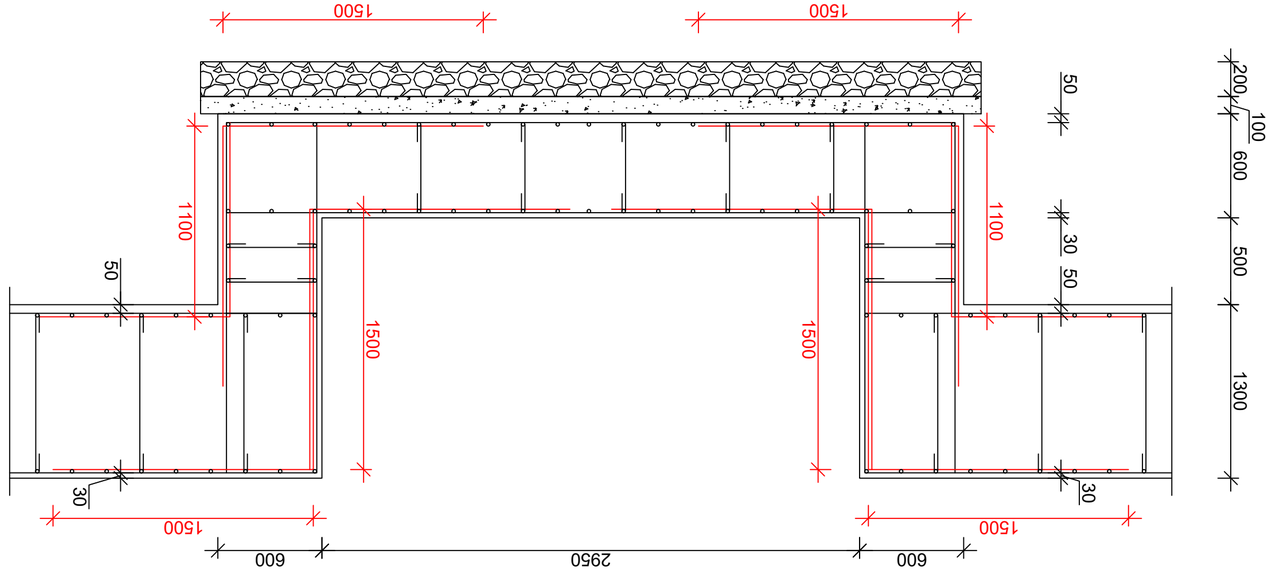

ՓՈՂՈՑ ՄԱՍՆԱՎՈՐ ՀԱՏՎԱԾ 2-2

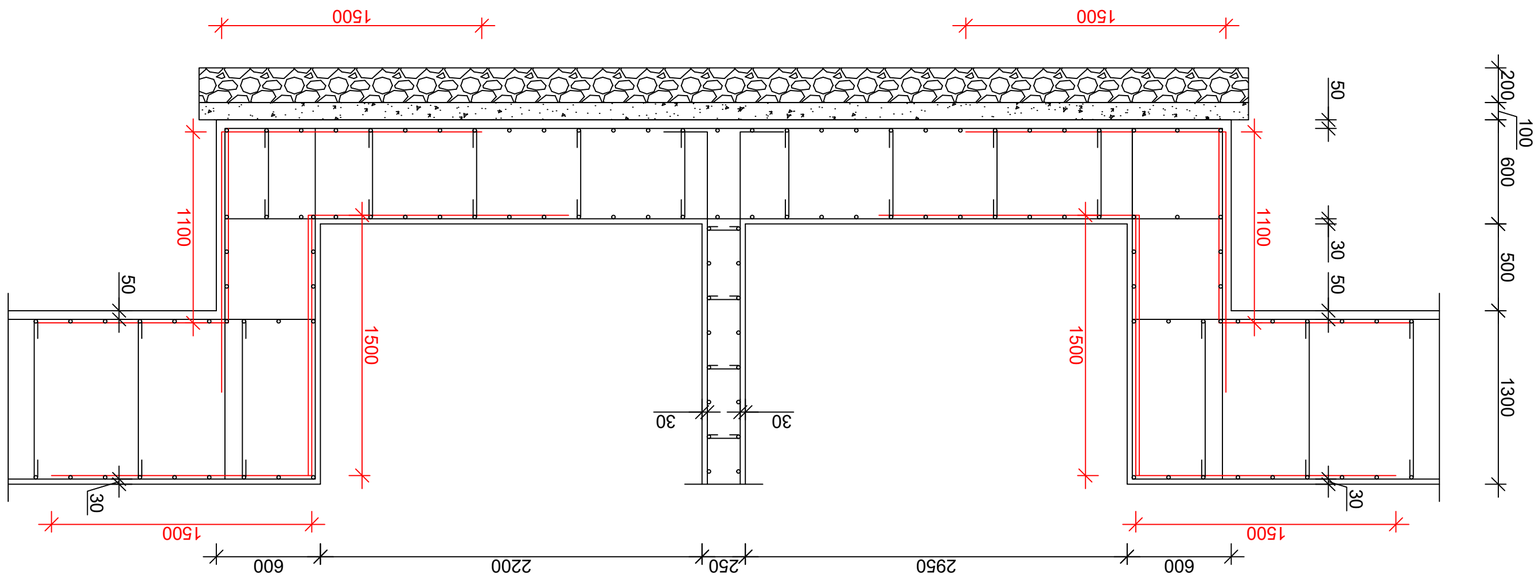

ՓՈՂՈՑ ՄԱՍՆԱՎՈՐ ՀԱՏՎԱԾ 1-1

ՀԱՄԱՀԵՂԻՆԱԿ ՏԵՍՉԱՅԻՆ ՀՐԱՊԱՐԱԿՈՒԹՅԱՆ ՀԱՄԱՐ ՊԵՏԱԿԱՆ ՈՉ ԱՌԵՎՏՐԱՅԻՆ ՀԱՐԿԱՅԻՆ ՊԱՏԱՍԽԱՆԱՏՎՈՒԹՅԱՆ ՀԱՄԱԼՍԱՐԱՆ (ՊՈՀ 01141601516)					
ՀՀ ՇՐՋԱԿԱ ՄԻՋԱՎԱՅՐԻ ՆԱԽԱՐԱՐՈՒԹՅԱՆ ՀՀԿԱՆ ՏԱՐԱԾՔԱՅԻՆ ԿԱՌԱՎԱՐՄԱՆ ԵՎ ՀԱՄԱՅՆՔԱՅԻՆ ԾԱՌԱՅՈՒԹՅՈՒՆՆԵՐԻ ՀԱՆՐԱՅԻՆ ՊԱՏԱՍԽԱՆԱՏՎՈՒԹՅԱՆ ՀԱՄԱԼՍԱՐԱՆ				ՀՀ ՇՐՋԱԿԱ ՄԻՋԱՎԱՅՐԻ ՆԱԽԱՐԱՐՈՒԹՅԱՆ ՀՀԿԱՆ ՏԱՐԱԾՔԱՅԻՆ ԿԱՌԱՎԱՐՄԱՆ ԵՎ ՀԱՄԱՅՆՔԱՅԻՆ ԾԱՌԱՅՈՒԹՅՈՒՆՆԵՐԻ ՀԱՆՐԱՅԻՆ ՊԱՏԱՍԽԱՆԱՏՎՈՒԹՅԱՆ ՀԱՄԱԼՍԱՐԱՆ		
ՀՀԿՊՀ-ՊՊՀ-ՀՀԿ-

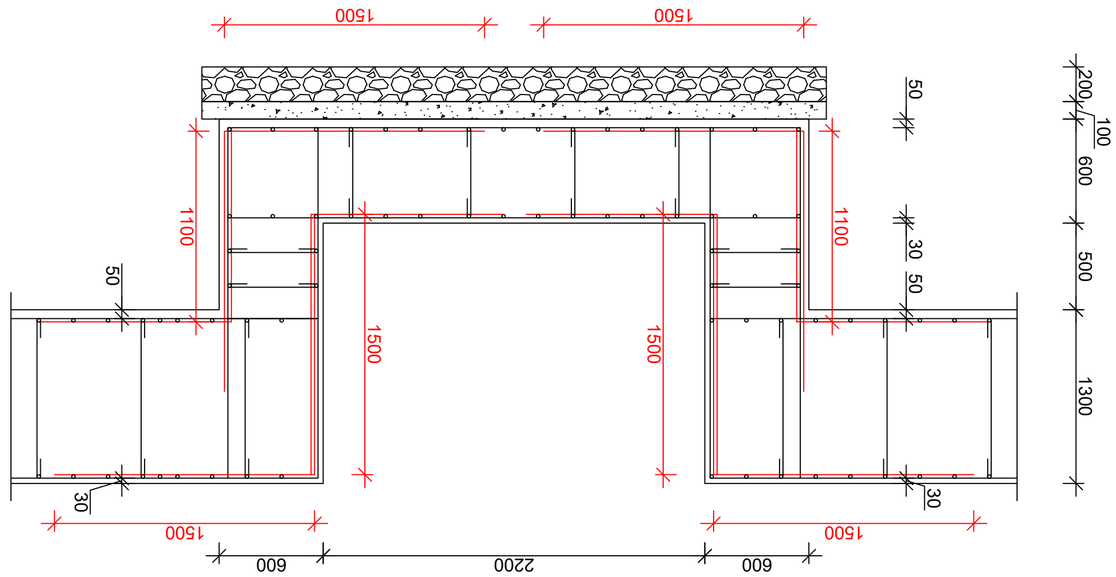

Фрагмент общего вида 3-3

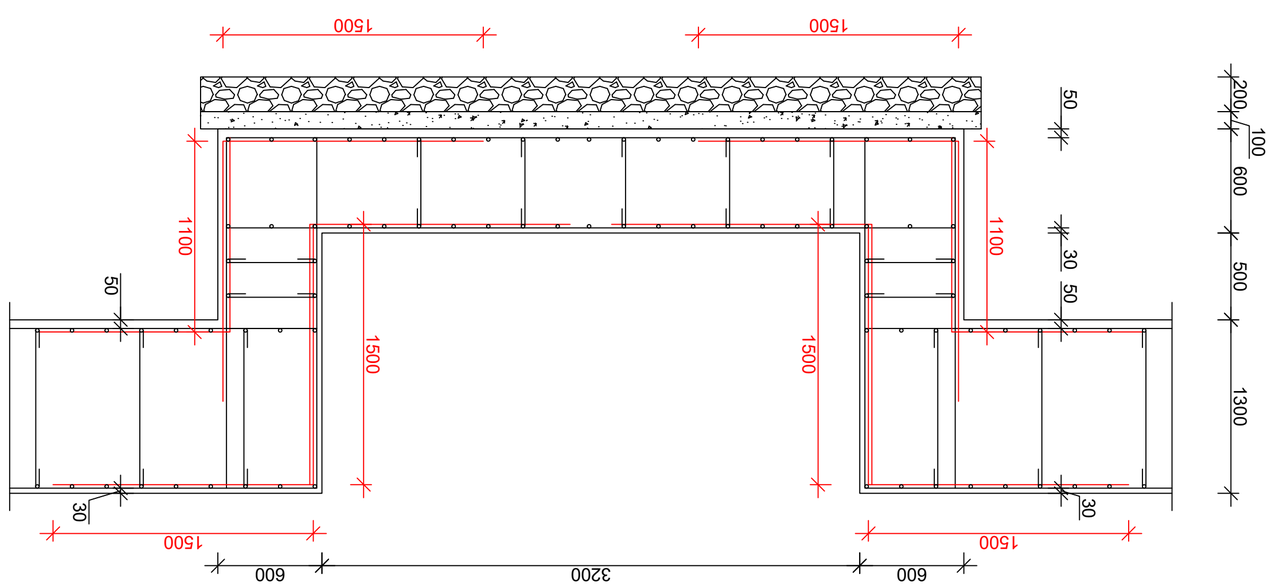

Фрагмент общего вида 4-4

Разраб.	Ахмедов			Фрагмент общего вида	
Пров.	Ахмедов				
Т.контр.					
Н.контр.	Ахмедов				
ГИП	Ахмедов				
Изм.	Кол.уч.	Лист	№ док.	Подп.	Дата
Инв.№ подл.	Подп. и дата	Взам.инв.№	Инв.№ дубл.	Подп. и дата	

Дорожное, Зеленодольский район, ул.Набережная (у/д 016+601516)
Выполнение работ по благоустройству территории Дорожненского сельского поселения Зеленодольского муниципального района Республики Татарстан

Стадия	Лист	Листов	
Р	1	3	2.08
ГИПЭКОНТРОЛЬ			

ლიფტის თანაორმოს კვეთი 5-5

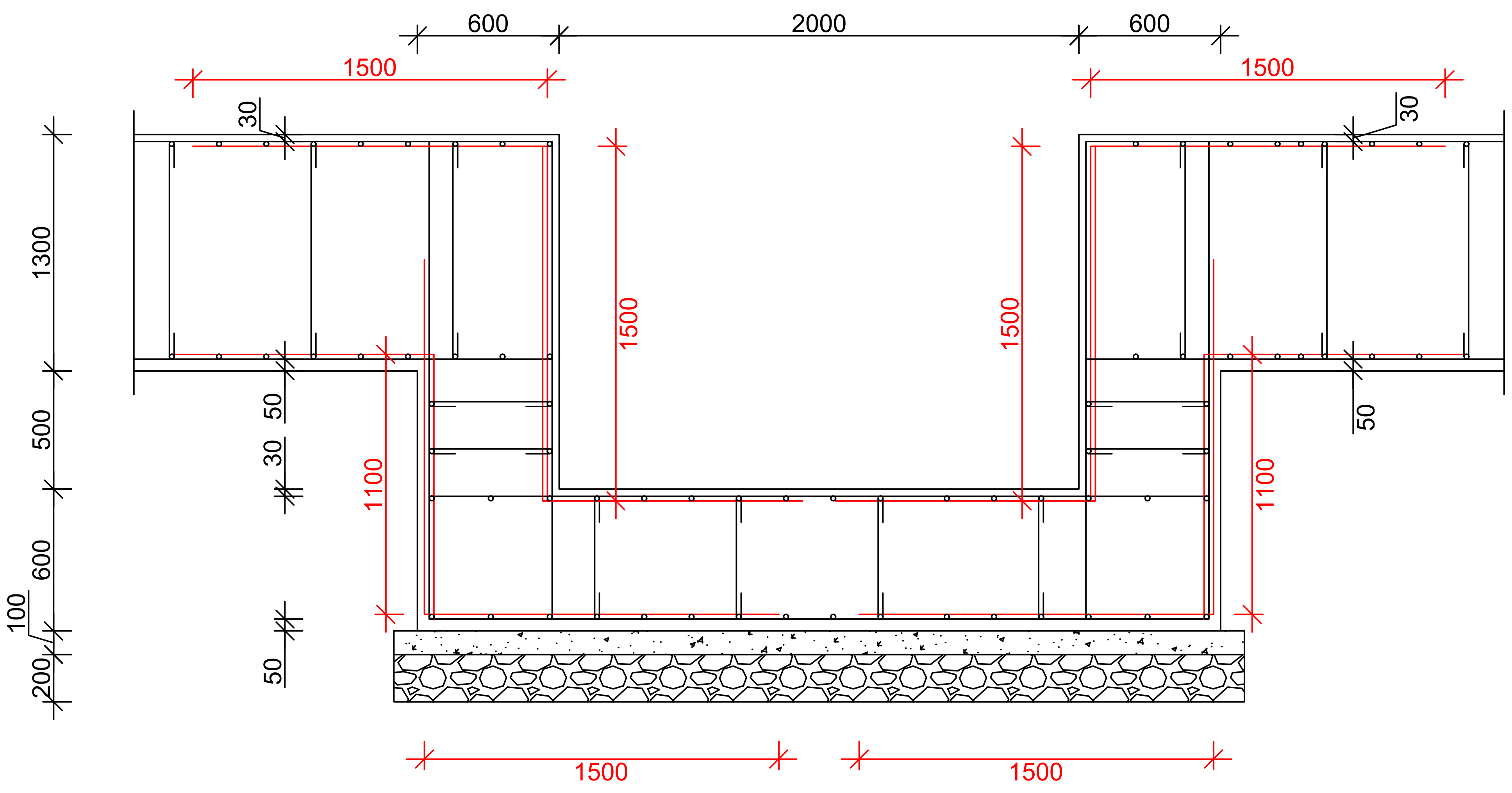

ლიფტის თანაორმოს კვეთი 6-6

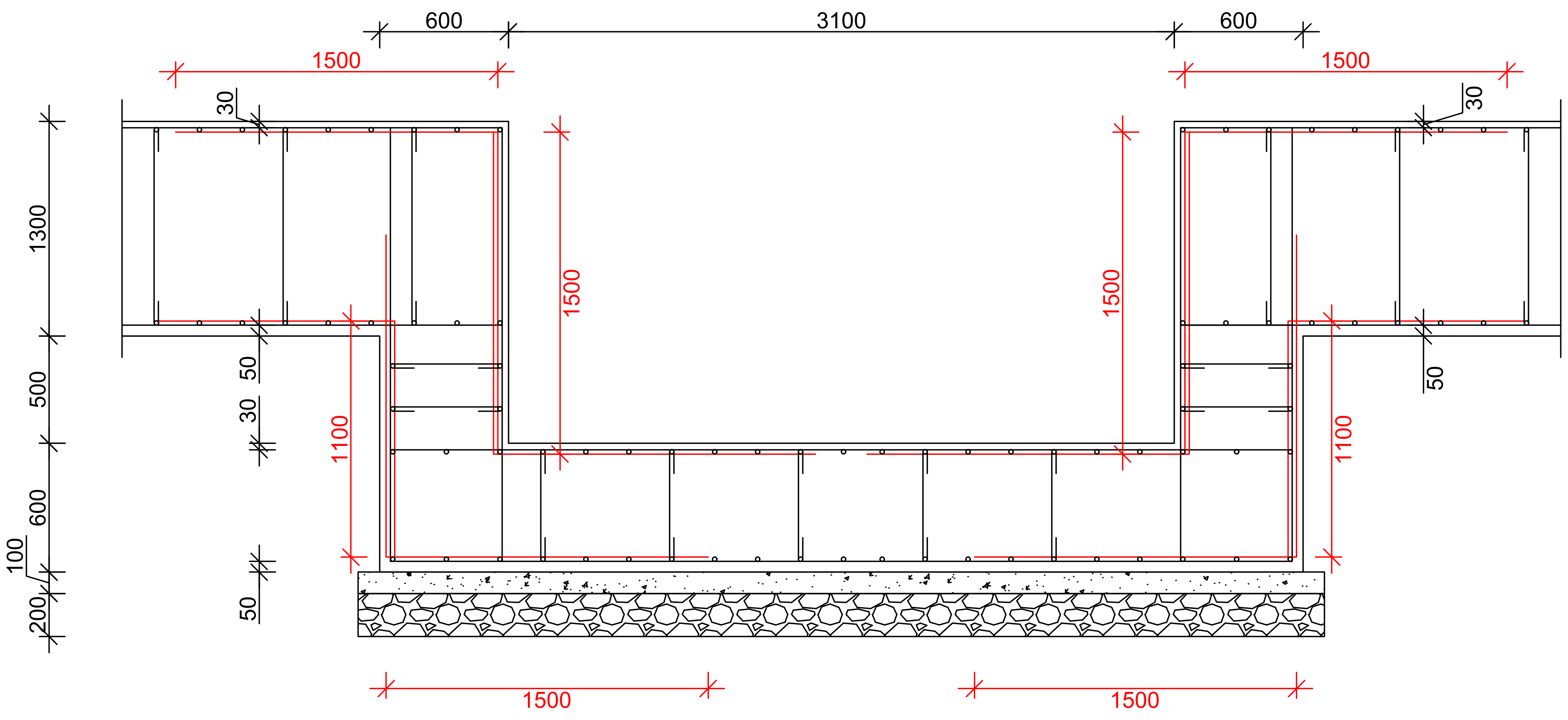

ქ.თბილისი, ელგუჯა ამაშუკელის ქუჩა (ს/კ 01.14.16.015.516) მრავალფუნქციური შენობა-ნაგებობის კონსტრუქციული პროექტი				სტადია	ფურცელი	რაოდენობა
				კ. პროექტი	კ 2.09	1
დირექტორი			ნახაზის დასახელება	თარიღი		
პრ. მთ. არქიტ.	ნ.გოგეშვილი			02.2024		
პრ. მთ. ინჟინ.	ა. ცაავა		ლიფტის თანაორმოს კვეთი	მასშტაბი		
შეასრულა	ლ.კაკაბაძე	ლ.კაკაბაძე				
შეამოწმა	დ.მაისურაძე					

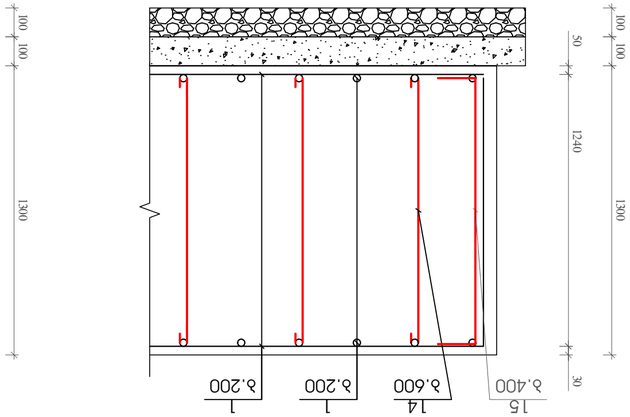

ԼՍՈՒՄԱՅԻՆ ՁՈՎԱՅԻՆ ՅՈՒՐԱՔԱՆՉՅՈՒՐ
(ՀԱՐԱԿ ԱՂՅՈՒՍԱՅԻՆ ԼԱՆՋԱՎ)

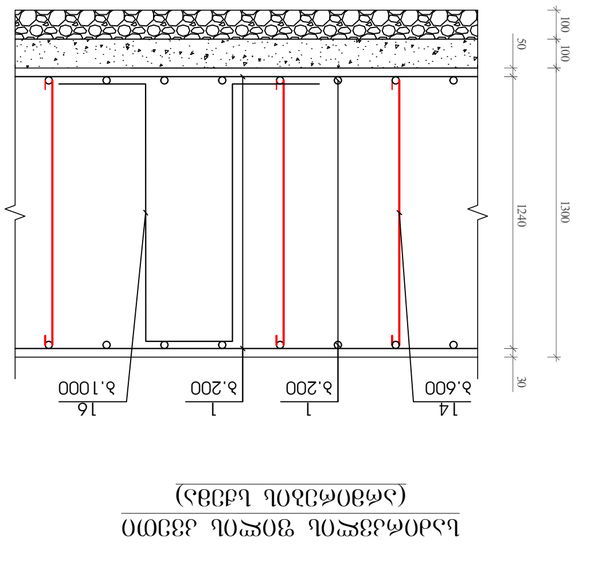

ԼՍՈՒՄԱՅԻՆ ՁՈՎԱՅԻՆ ՅՈՒՐԱՔԱՆՉՅՈՒՐ
(ՀԱՐԱԿ ԱՂՅՈՒՍԱՅԻՆ ԼԱՆՋԱՎ)

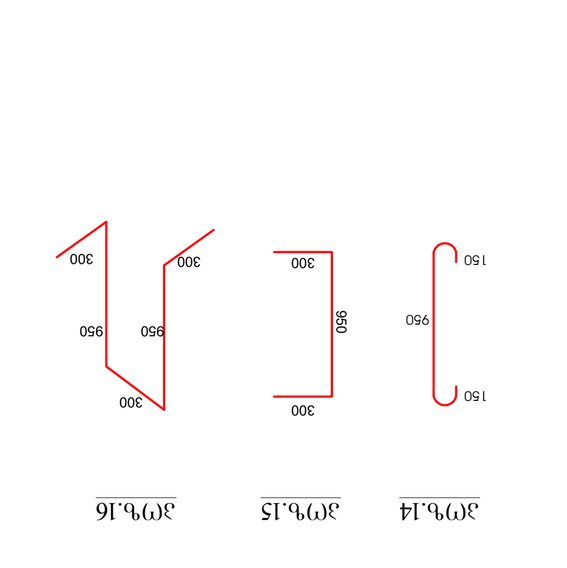

ԼՍՈՒՄԱՅԻՆ ՁՈՎԱՅԻՆ ՅՈՒՐԱՔԱՆՉՅՈՒՐ
(ՀԱՐԱԿ ԱՂՅՈՒՍԱՅԻՆ ԼԱՆՋԱՎ)

ՅՈՒՑ.14 ՅՈՒՑ.15 ՅՈՒՑ.16

ԴՈՒՈՍՏՈՎՈ, ՅԱՏՅՅՆՑ ՍԱՅՅՈՒՅՈՒՑՈՎ ՂՅԱՆ (ԱՎ 01.14.6015.16) ՅՈՒՑՈՎՈՎ ՅՈՒՐԱՔԱՆՉՅՈՒՐ ԱՐՁԱՆԱԳՐՈՒԹՅԱՆ ՀԱՄԱՁԱՅՆԵՑՎԱԾ ՀԱՄԱԿԱՐԳԱՅԻՆ ՁԵՎԱԹՂԹԵՐԻ ՀԱՎԱՔԱԾՈՒ		ԼՀՄՈՍՈՎՈ	ՅՈՒՐՈՎՈՎՈՒՄ	ՀՈՒՐՈՎՈՎՈՒՄ
		ՀԱՄԱՐ	3 2.10	Ա. ՅՈՒՐՈՎՈ	1
ԱՐՁԱՆԱԳՐՈՒԹՅՈՒՆ		ՄԱՍՈՒՑՈ	02.2024		
ՅՈՒՐՈՎՈՎՈՒՄ ՁՈՎԱՅԻՆ ՅՈՒՐԱՔԱՆՉՅՈՒՐ ՅՈՒՐՈՎՈՎՈՒՄ ՅՈՒՐԱՔԱՆՉՅՈՒՐ ՅՈՒՐՈՎՈՎՈՒՄ ՅՈՒՐԱՔԱՆՉՅՈՒՐ		ՀՈՒՐՈՎՈՎՈՒՄ	ՅՈՒՐՈՎՈՎՈՒՄ	ՅՈՒՐՈՎՈՎՈՒՄ	
		ՅՈՒՐՈՎՈՎՈՒՄ	ՅՈՒՐՈՎՈՎՈՒՄ	ՅՈՒՐՈՎՈՎՈՒՄ	
		ՅՈՒՐՈՎՈՎՈՒՄ	ՅՈՒՐՈՎՈՎՈՒՄ	ՅՈՒՐՈՎՈՎՈՒՄ	

ՀԱՄԱՀԱՐԿՈՂ ՃԱՐՏԱՐԱՊԵՏԱԿԱՆ ՀԱՄԱԼՍԱՐԱՆ (ՆԱ 01.14.601516) ԱՇԽԱՏԱՆՔՆԵՐԻ ԱՐՏԱԴՐՈՒԹՅԱՆ ՀԱՄԱՐ ՇԻՆԱՐԱՐԱԿԱՆ ԳՈՐԾԵՐԻ ՀԱՄԱԼԻՐ ՇԵՆՔԵՐԻ ԵՎ ԿԱՌՈՒՑՎԱԾՔՆԵՐԻ ՀԱՄԱԿԱՐԳՉԱՅԻՆ ՆԱԽԱԳԻԾ			
Ա. ԱՐՏԻՖԱԿՏ	3 3.01	ԱՇԽԱՏԱՆՔԱՅԻՆ	ՀԱՏԱԿԱԳԻՐ
ՊԱՇՏՈՆԱԿԱՆ	02.2024	ՆԱԽԱԳԻԾ ԿԱՌՈՒՑՎԱԾՔՆԵՐԻ ՄԱՍԻՆ	
ՀԱՍՏԱՏՈՒՄ			
ՀԱՍՏԱՏՈՒՄ		ՀՀ ԿԱՌԱՎԱՐՈՒԹՅԱՆ ԿԱՊԱՆ ՔԱՂԱՔԱՇԻՆՈՒԹՅԱՆ ԵՎ ՏԵՐԻՏՈՐԻԱԼ ԿԱՌԱՎԱՐՄԱՆ ՆԱԽԱՐԱՐՈՒԹՅԱՆ ՔԱՂԱՔԱՇԻՆՈՒԹՅԱՆ ԿՈՄԻՏԵ	
ՀԱՍՏԱՏՈՒՄ		ՀՀ ԿԱՊԱՆ ՔԱՂԱՔԱՇԻՆՈՒԹՅԱՆ ԿՈՄԻՏԵ	
ՀԱՍՏԱՏՈՒՄ		ՀՀ ԿԱՊԱՆ ՔԱՂԱՔԱՇԻՆՈՒԹՅԱՆ ԿՈՄԻՏԵ	

ՁՈՒՅԼԵՐԻ ՀԱՄԱՐ ՀՈՐԻԶՈՆԱԿԱՆ ՀԱՏԱԿԱՑՈՒՄՆԵՐՈՎ ՀԱՏԱԿԱՑՎԱԾ ՀԱՏԱԿԱՑՈՒՄ -18.15 ԳՈՐԾԱՐԱՆԻ ԳԼԽԱՎՈՐ ՀԱՏԱԿԱԳԾԱՆԿԱՐ

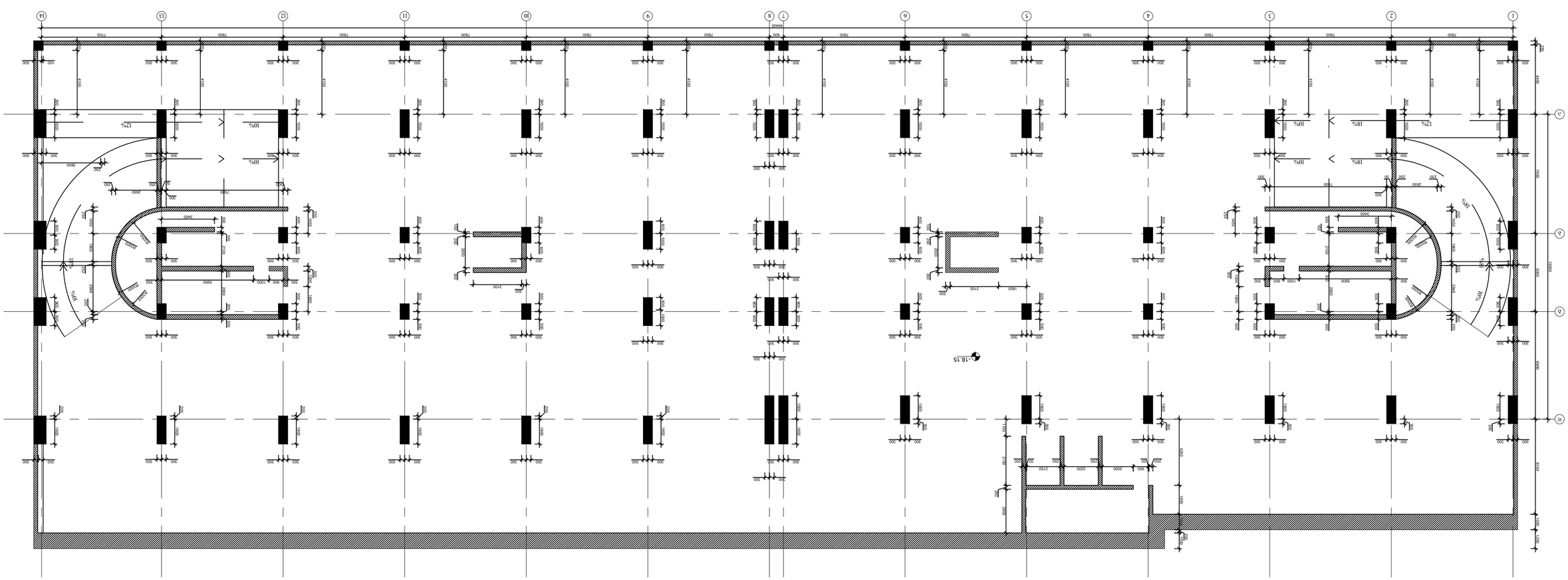

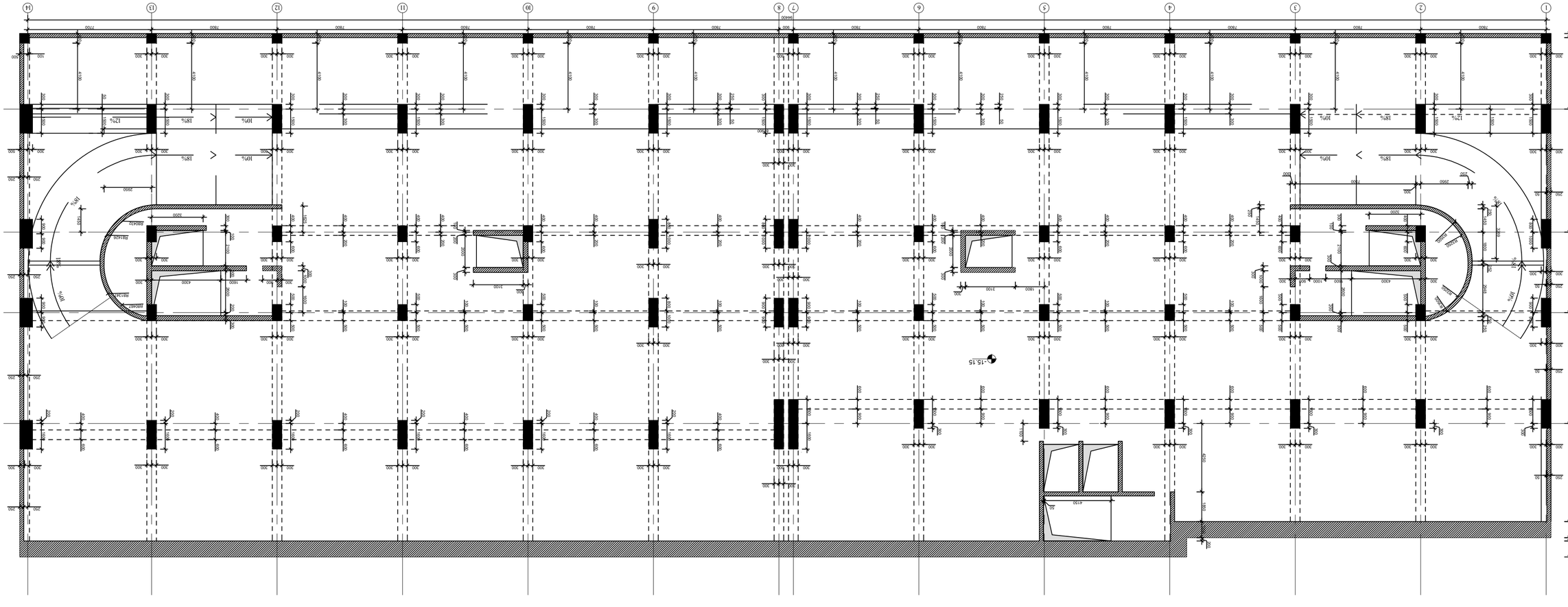

ვოცოლოგიური ძეგლების დაცვის ეროვნული სააგენტო

ქ. თბილისი, ვაკის რაიონი, ი. ჭავჭავაძის გამზირი №53, ტელ: (+995 32) 2 91 91 91

დირექტორი	ლ.ბერიძე		
მთავარი სპეციალისტი	ნ.ბარბაქაძე		
მთავარი სპეციალისტი	ნ.ლაზარაშვილი		
მთავარი სპეციალისტი	ნ.ჯანელიძე		

არქიტექტორი	ნ.ბარბაქაძე		
არქიტექტორი	ნ.ლაზარაშვილი		
არქიტექტორი	ნ.ჯანელიძე		
ინჟინერ-კონსტრუქტორი	ა. ცაავა		
ინჟინერ-ტექნოლოგი	ნ.ბაქრაძე-ჭანტურია		
ინჟინერ-ელექტრიკოსი	ნ.ლაზარაშვილი		
ინჟინერ-სანტექნიკოსი	ნ.ლაზარაშვილი		
არქიტექტორი	ნ.ბარბაქაძე		

ავტორის ხელმოწერა	ნამყოფი	ფურცლების რაოდენობა	ფურცელი
	1	3	3.02

ქალაქი თბილისი, ვაზისუბნის ტერიტორიული ერთეული (უ/კ 01.14.60.15.16)
ბინათმშენებლობა ნაგებობის ტერიტორიაზე ავტოსადგომის მოწყობა

ნებართვის №, თარიღი	6.ბინათმშენებლობა		
ქ. თბილისი, 06.06.2024 წ.	ა. ცაავა		
ტექნიკური პირობების №, თარიღი			
ტოპოგრაფიული გეგმის №, თარიღი			

ფურცლის დასახელება	ავტოსადგომის მოწყობა		
ფურცლის №, ალბომის შიფრი	ა.ს.-15.15		
არქიტექტორი	ნ.ბარბაქაძე		

ავტოსადგომის მოწყობა ტ/ზ ავტომობილების -15.15 ტერიტორიაზე

ՀԱՅԱՍՏԱՆ, ՅԵՐԵՎԱՆ ՔԱՂԱՔԱՅԻՆ ՎԱՐՉԱՊԵՏԱՐԱՆ ՇԻՆԱՐԱՐՈՒԹՅԱՆ ԱՐԴՅՈՒՆԱԲԵՐՈՒԹՅԱՆ ԵՎ ՏԵՐԻԹՈՐԻԱԼԱՆ ԿԱՌԱՎԱՐՄԱՆ ՊԵՏԱԿԱՆ ԾԱՌԱՅՈՒԹՅՈՒՆ (ՎՀՀ 01141601516)			
ՀԱՅԱՍՏԱՆԻ ՀԱՆՐԱՊԵՏՈՒԹՅԱՆ ՇԻՆԱՐԱՐՈՒԹՅԱՆ ԱՐԴՅՈՒՆԱԲԵՐՈՒԹՅԱՆ ԵՎ ՏԵՐԻԹՈՐԻԱԼԱՆ ԿԱՌԱՎԱՐՄԱՆ ՄԱՐՄԻՆՆԵՐԻ ԱՐՏԱԴՐՈՒԹՅԱՆ ՀԱՄԱԿԱՐԳՉՄԱՆ ՎԱՐՉՈՒԹՅՈՒՆ		ՀԱՏՎԱԾ	ՇԱՐԺԱԳԻՐ
		Ա. ԱՐՇԻՆՅԱՆ	1
ՀԱՍԱՐԱԿԱԿԱՆ ԿԱՌՈՒՑԱՔԱՅԻՆ ՀԱՄԱԼԻՐՆԵՐԻ ՀԱՄԱԼՍԱՐԱՆԻ ՇԻՆԱՐԱՐՈՒԹՅԱՆ ԱՐԴՅՈՒՆԱԲԵՐՈՒԹՅԱՆ ԱՐԴՅՈՒՆԱՎԵՏ ՀԱՍԱՐԱԿԱԿԱՆ ԿԱՌՈՒՑԱՔԱՅԻՆ ՀԱՄԱԼԻՐՆԵՐԻ ՀԱՄԱԼՍԱՐԱՆԻ ՇԻՆԱՐԱՐՈՒԹՅԱՆ ԱՐԴՅՈՒՆԱԲԵՐՈՒԹՅԱՆ ԵՎ ՏԵՐԻԹՈՐԻԱԼԱՆ ԿԱՌԱՎԱՐՄԱՆ ՄԱՐՄԻՆՆԵՐԻ ԱՐՏԱԴՐՈՒԹՅԱՆ ՀԱՄԱԿԱՐԳՉՄԱՆ ՎԱՐՉՈՒԹՅՈՒՆ		ՕՆԱՅՈՒՆ	
		ՕՆԱՅՈՒՆ	02.2024
ՀԱՍԱՐԱԿԱԿԱՆ ԿԱՌՈՒՑԱՔԱՅԻՆ ՀԱՄԱԼԻՐՆԵՐԻ ՀԱՄԱԼՍԱՐԱՆԻ ՇԻՆԱՐԱՐՈՒԹՅԱՆ ԱՐԴՅՈՒՆԱԲԵՐՈՒԹՅԱՆ ԵՎ ՏԵՐԻԹՈՐԻԱԼԱՆ ԿԱՌԱՎԱՐՄԱՆ ՄԱՐՄԻՆՆԵՐԻ ԱՐՏԱԴՐՈՒԹՅԱՆ ՀԱՄԱԿԱՐԳՉՄԱՆ ՎԱՐՉՈՒԹՅՈՒՆ	

ՀԱՄԱՁԱՅՆ	ՀՀ ՇԻՐԱԿԻ ՄԱՐԶԻ ԳՅՈՒՄՐԻ ՀԱՄԱՅՆՔԱՊԵՏԱՐԱՆԻ ՇԻՆԱՐԱՐԱԿԱՆ ՀԱՐՑԵՐՈՎ ԱՐԴԻՅԱԿԱՆԱՑՎԱԾ ՇԻՆԱՐԱՐԱԿԱՆ ՆԱԽԱԳԾԻ		
ՀՀ ՇԻՐԱԿԻ ՄԱՐԶԻ ԳՅՈՒՄՐԻ ՀԱՄԱՅՆՔԱՊԵՏԱՐԱՆ	ԲՆԱԿԱՎԱՅՐԻ ՀԱՍՑԵՈՒՄ ԱՌԱՆՑ ԱՐՏԱՔԻՆ ՀԱՐԿԱՅԻՆ ՀԱՐԱԿՑՈՒԹՅԱՄԲ ՀՈՂԱՄԱՍԻ ԱՐՏԱՔԻՆ ՀԱՐԿԱՅԻՆ ՀԱՐԱԿՑՈՒԹՅԱՆ ՀԱՇՎԱՐԿՈՒՄ ԵՎ ՀՈՂԱՄԱՍԻ ՀԱՐԿԱՅԻՆ ՀԱՐԱԿՑՈՒԹՅԱՆ ՎՃԱՐՄԱՆ ՀԱՇՎԱՐԿՈՒՄ		
ՀՀ ՇԻՐԱԿԻ ՄԱՐԶԻ ԳՅՈՒՄՐԻ ՀԱՄԱՅՆՔԱՊԵՏԱՐԱՆ	ՀՀ ՇԻՐԱԿԻ ՄԱՐԶԻ ԳՅՈՒՄՐԻ ՀԱՄԱՅՆՔԱՊԵՏԱՐԱՆԻ ՇԻՆԱՐԱՐԱԿԱՆ ՀԱՐՑԵՐՈՎ ԱՐԴԻՅԱԿԱՆԱՑՎԱԾ ՇԻՆԱՐԱՐԱԿԱՆ ՆԱԽԱԳԾԻ

ДОМОСТРОЙ, ЗАСТРОЙЩИК СИЗОТЕРАПЕВТ ДЕМЬЯН (И.О. ОТЧЕСТВО) 0114601516			
ВЫПОЛНЕНИЕ ЭЛЕКТРОМОНТАЖНЫХ ИЗМЕНЕНИЙ ПО ЗАМЕЧАНИЯМ ЭКСПЕРТИЗЫ		Н.ПРОВЕР.	3/05 1
ГИП	ГЛАЗУНОВ	ОБЪЕКТ	ПЕРЕЧЕНЬ ЭЛЕМЕНТОВ ПРОСТРАНСТВЕННОЙ НЕИЗМЕНЯЕМОСТИ
ГАП	ГЛАЗУНОВ	02.2024	
ИСПОЛНИТЕЛЬ		ЗАКАЗЧИК	
ГЛАВНЫЙ ИНЖЕНЕР ПРОЕКТА			
ГЛАВНЫЙ ИНЖЕНЕР ПРОЕКТА			
ГЛАВНЫЙ ИНЖЕНЕР ПРОЕКТА			

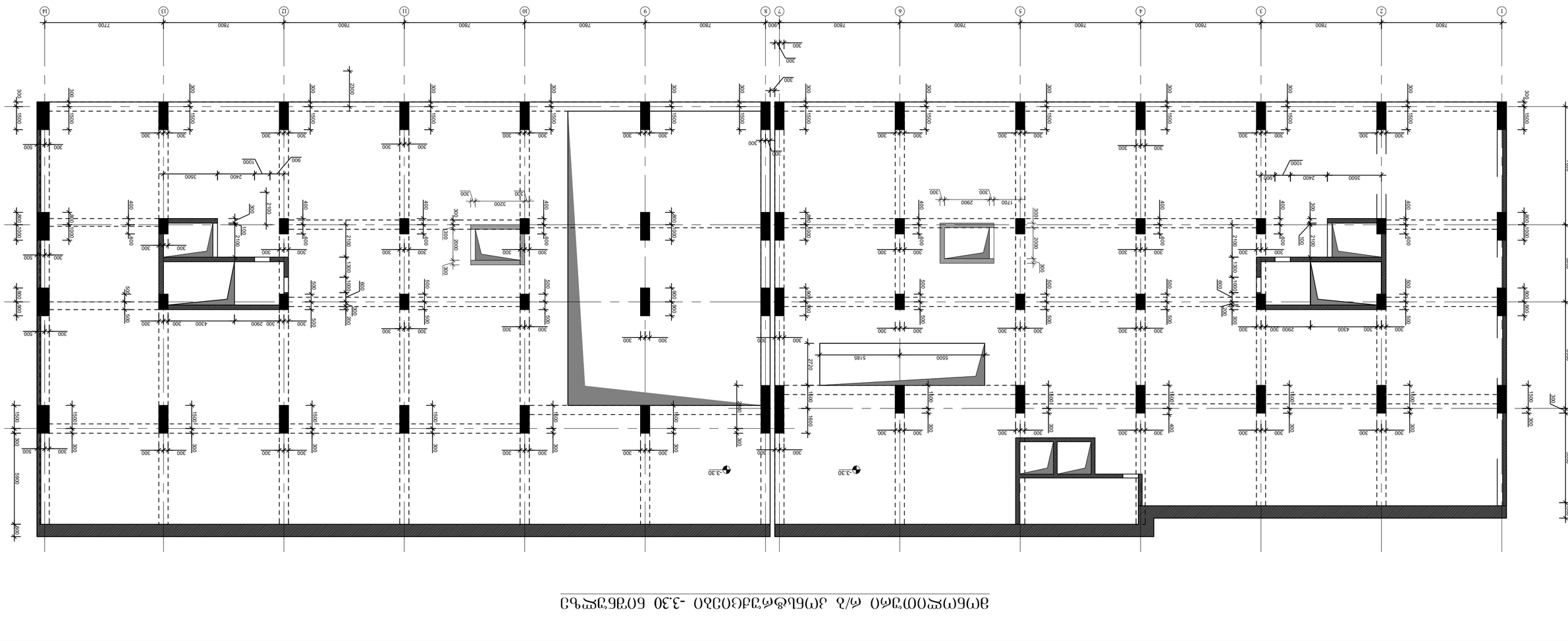

ЭЛЕМЕНТЫ ПРОСТРАНСТВЕННОЙ НЕИЗМЕНЯЕМОСТИ -3.30 ОТМЕТКИ М/Д

ვენტკამერის ქვ/ბ ა1 ანგარიშგებისათვის 0.00 ნიშნულის გეგმა

შპს.„ვენტკამერი“			
ხელმძღვანელი			
მთავარი ინჟინერი			
პროექტირების ხელმძღვანელი			
მთავარი არქიტექტორი			
პროექტის ხელმძღვანელი			
პროექტირების ჯგუფი			
ვენტკამერის ქვ/ბ ა1 ანგარიშგებისათვის 0.00 ნიშნულის გეგმა			

ՀԱՅԱՍՏԱՆԻ	ՀՀ.ՏԱՎՈՒՇԻ	ՀԱՐԿԱԿԱՆ ՀՍՏԱԿ	ՀՀ.ՏԱՎՈՒՇԻ
ՀԱՅԿԱԿԱՆ ՀՍՏԱԿ	ՀԱՐԿԱԿԱՆ ՀՍՏԱԿ	ՀՀ.ՏԱՎՈՒՇԻ	ՀԱՅԿԱԿԱՆ ՀՍՏԱԿ
ՀՀ. ՏԱՎ. ՕԳՅՕԳ.	Ա. ԳՅՅՅՅ	ՀՀ.ՏԱՎՈՒՇԻ	ՀՀ. ՏԱՎ. ՍԳՅՕԳ.
ՀՀ. ՏԱՎ. ՍԳՅՕԳ.	ՀՀ.ՏԱՎՈՒՇԻ	ՀԱՅԿԱԿԱՆ ՀՍՏԱԿ

მონოლითური რ/ბ კონსტრუქციები +10.95 ნიშნულზე

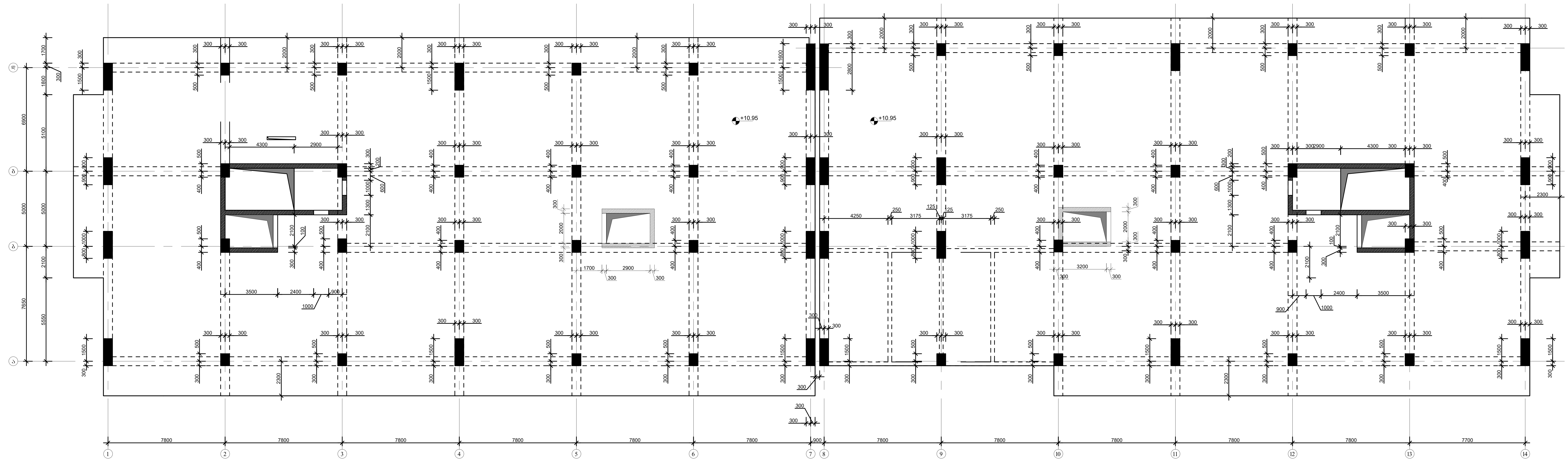

ქ.თბილისი, ელგუჯა ამაშუკელის ქუჩა (ს/კ 01.14.16.015.516) მრავალფუნქციური შენობა-ნაგებობის კონსტრუქციული პროექტი				სტადია	ფურცელი	რაოდენობა
				კ. პროექტი	კ 3.08	1
დირექტორი			ნახაზის დასახელება	თარიღი		
პრ. მთ. არქიტ.	ნ.გოგეშვილი			02.2024		
პრ. მთ. ინჟინ.	ა. ცაავა		მონოლითური რ/ბ კონსტრუქციები +10.95 ნიშნულზე	მასშტაბი		
შეასრულა	ლ.კაკაბაძე	ლ.კაკაბაძე				
შეამოწმა	დ.მაისურაძე					

მონოლითური რ/ბ კონსტრუქციები +7.65 და +14.25 ნიშნულებზე

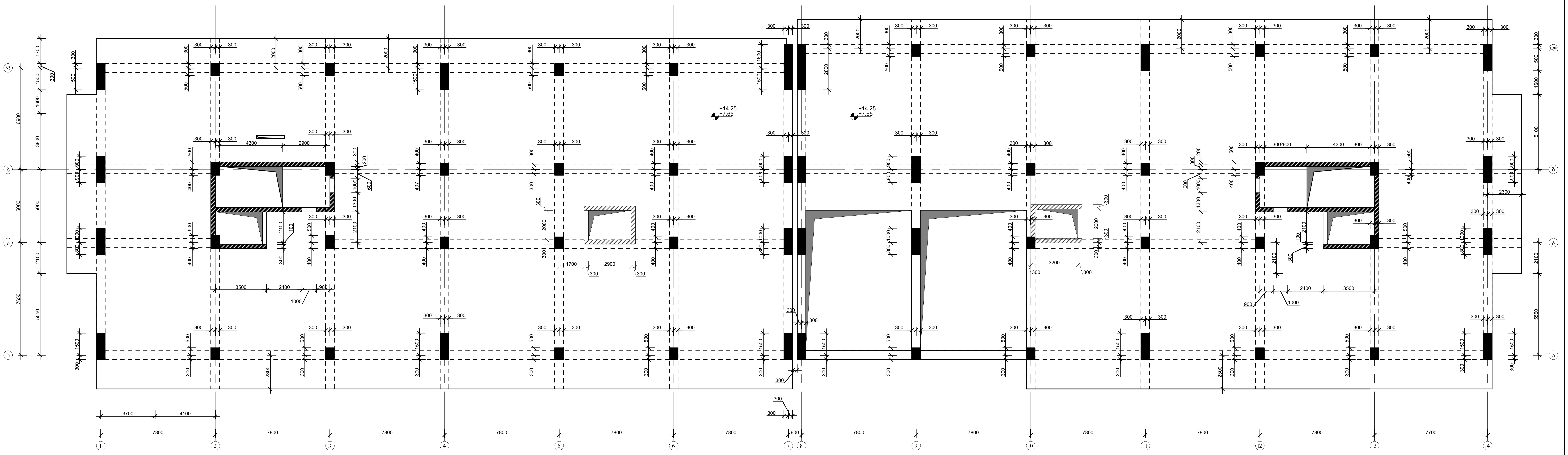

				სტადია	ფურცელი	რაოდენობა
ქ.თბილისი, ელბუჯა ამაშუკელის ქუჩა (ს/კ 01.14.16.015.516) მრავალფუნქციური შენობა-ნაგებობის კონსტრუქციული პროექტი				კ. პროექტი	კ 3.09	1
დირექტორი			ნახაზის დასახელება	თარიღი		
პრ. მთ. არქიტ.	ნ.გოგეშვილი			02.2024		
პრ. მთ. ინჟინ.	ა. ცაავა		მონოლითური რ/ბ კონსტრუქციები +7.65 და +14.25 ნიშნულებზე	მასშტაბი		
შეასრულა	ლ.კაკაბაძე	ლ.კაკაბაძე				
შეამოწმა	დ.მაისურაძე					

ЗЕЛЕНЫЙ	ж.ЗЕЛЕНЫЙ	ж.ЗЕЛЕНЫЙ	ЗЕЛЕНЫЙ
ГОРОДСКОЙ	ж.ГОРОДСКОЙ	ж.ГОРОДСКОЙ	ГОРОДСКОЙ
ул. ОЗЕРНАЯ	ул. ОЗЕРНАЯ	ул. ОЗЕРНАЯ	ул. ОЗЕРНАЯ
ЗАО «ЗЕЛЕНОГОРСКИЙ ЗАВОД ЖЕЛЕЗОБЕТОННЫХ ИЗДЕЛИЙ»			
ЗЕЛЕНОГОРСК, ЗЕЛЕНОГОРСКАЯ ОБЛ. (Ч/З 01141601516)			
ГЕНПЛАН			
ГИП			
Н.КОНТР.			
Г.ИНЖ.			
Н.УЧАСТКА			
РАЗРАБ.			
ИЗМ.	КОЛ.УЧ.	№ ДОК.	ПОДП.
ЗАКАЗ			
02.2024			
ГЕНПЛАН			
1:500			
3.10			
1			

ЗЕЛЕНОГОРСКИЙ Ж/Д ОВОЩЕБАЗОВАЯ +17.55 БОЛЬШАЯ СЕЛЬЦО

მონოლითური რ/ბ კონსტრუქციები +20.85 ნიშნულზე

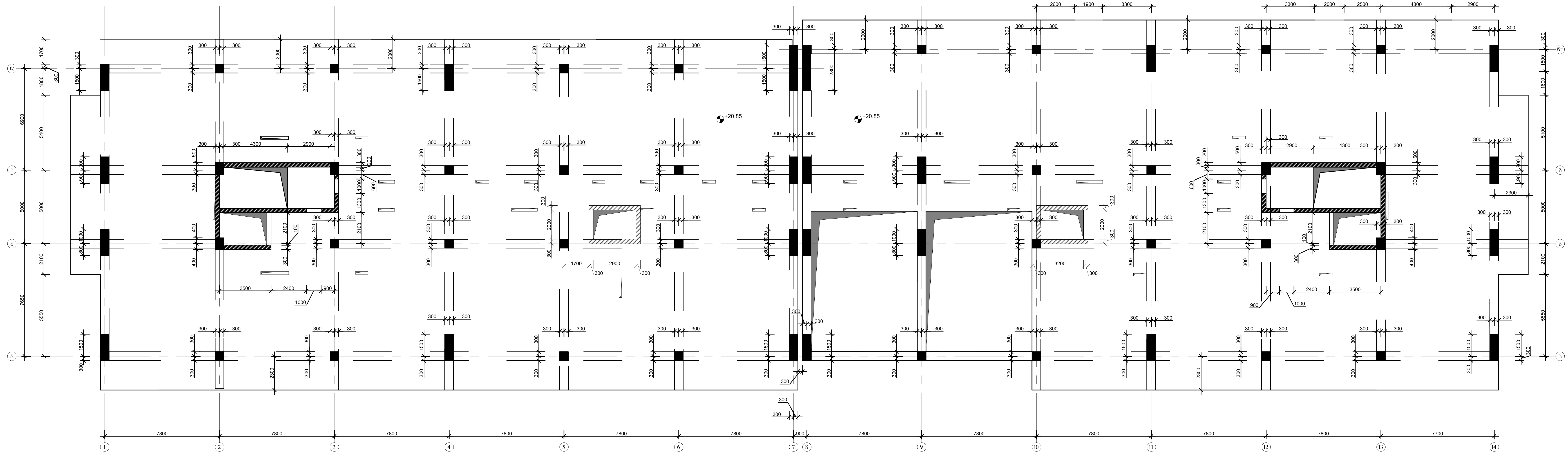

ქ.თბილისი, ელგუჯა ამაშუკელის ქუჩა (ს/კ 01.14.16.015.516) მრავალფუნქციური შენობა-ნაგებობის კონსტრუქციული პროექტი				სტადია	ფურცელი	რაოდენობა
				კ. პროექტი	კ 3.11	1
დირექტორი			ნახაზის დასახელება	თარიღი		
პრ. მთ. არქიტ.	ნ.გოგეშვილი			02.2024		
პრ. მთ. ინჟინ.	ა. ცაავა	[signature]	მონოლითური რ/ბ კონსტრუქციები +20.85 ნიშნულზე	მასშტაბი		
შეასრულა	ლ.კაკაბაძე	ლ.კაკაბაძე				
შეამოწმა	დ.მაისურაძე	[signature]				

ЗЕЛЕНОГРАДСКИЙ		Гл.инженер	Ефимов
ГИП	Ефимов	Нач.отдела	Ефимов
Разработал	Ефимов	Н.контр.	Ефимов
Проверил	Ефимов		

ЗАО "ЗЕЛЕНОГРАДСКИЙ ЗАВОД ТЕПЛОВОЙ АВТОМАТИКИ"

Монтаж системы автоматического управления и диспетчеризации

Стадия: Р | Лист: 1 | Листов: 1

План 1-го этажа. Оси 1-14, А-Б

Формат А1

Инв. № подл. | Подпись и дата | Взам. инв. №

Изм.	Кол.уч.	Лист	№ док.
Подпись	Дата		

ვიწრო ფილტრის ტიპის ტრანსფორმატორის +27.45 ნიშნულის ბეტონის მოცულობა მ/ს

ბეტონის კლასი			
ბეტონის მარკა			
წყალგამძლეობა			
ყინვაგამძლეობა			
სიმკვრივე			
ბეტონის ტიპი			
ბეტონის მოცულობა, მ3

ვიწრო ტიპის ბინა ტ/ბ ⅁⅁ნ ⅁⅁ნ +30.75 ნებართვა

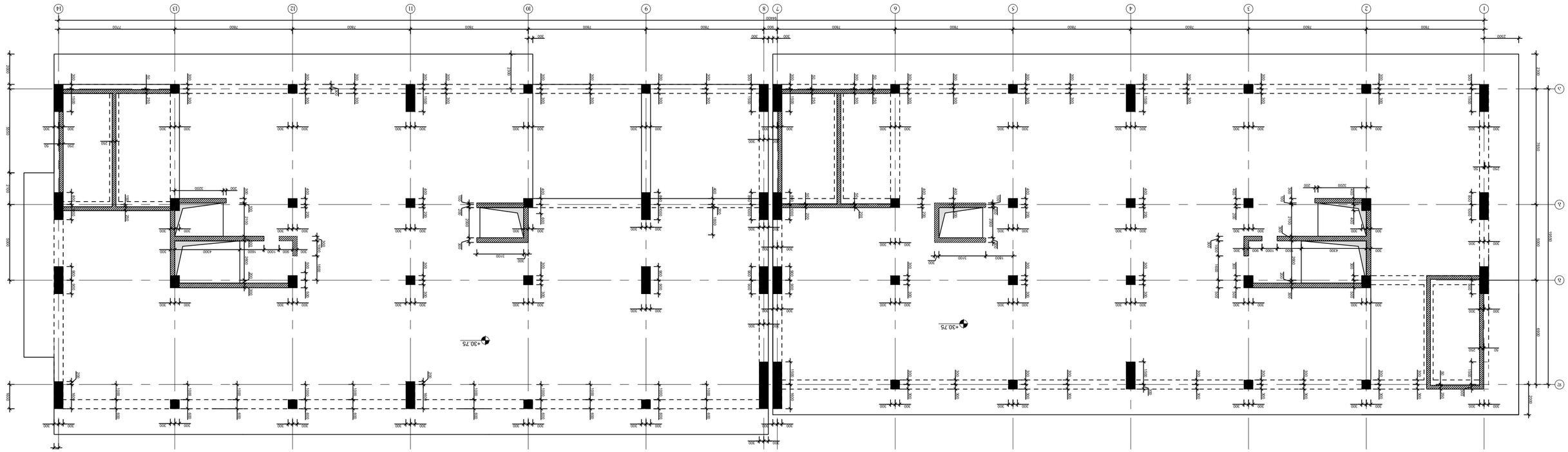

ნებართვა			
პროექტის ავტორი			
ხელმძღვანელი			
ინჟინერი			
ინჟინერი			
არქიტექტორი			
დამკვეთი			

ტექნიკური ზედამხედველობა			
ავტორის ზედამხედველობა			
ტექნიკური ზედამხედველობა			
ავტორის ზედამხედველობა			
ტექნიკური ზედამხედველობა			
ავტორის ზედამხედველობა

ՀԱՅԱՍՏԱՆԻ ՀԱՆՐԱՊԵՏՈՒԹՅԱՆ ԿԱՊԱՆԻ ՔԱՂԱՔԱՊԵՏԱՐԱՆ ՀՀ, ՍՅՈՒՆԻՔԻ ՄԱՐԶ, ԿԱՊԱՆ ՔԱՂԱՔԻ ՎԱՐՉԱԿԱՆ ՇԵՆՔԻ ԱՌԱՋԻՆ ՀԱՐԿԻ ԿԱՌՈՒՑՄԱՆ ԱՇԽԱՏԱՆՔՆԵՐԻ ԻՐԱԿԱՆԱՑՄԱՆ ՆԱԽԱԳԻԾ			
ՀՀ ՍՅՈՒՆԻՔԻ ՄԱՐԶ, ԿԱՊԱՆ ՔԱՂԱՔ, ՎԱՐՉԱԿԱՆ ՇԵՆՔ		ԱՇԽԱՏԱՆՔԱՅԻՆ ՆԱԽԱԳԻԾ	
ՇԻՆԱՐԱՐԻ ԱՆՈՒՆ, ՀԱՅՐԱՆԻ ԱԶԳԱՆՈՒՆ		ՇԻՆ. ԹՈՒՅԼԱՏՎՈՒԹՅԱՆ ՀԱՍՏԱՏԱԳԻՐ	
ՀԱՍՏԱՏՈՂ		ՀԱՄԱՐ	ՀՀ 3.15
ՀԱՇՎԱՐԿԻՉ		ՀԱՄԱՐ	ՀՀ 3.15
ՀԱՏԱԿ

ЗЗЭ.ЗФ.ЭЗ	ЗЭ.ЗЭЭ.ЭЭ	ЗЭЭ.ЗФ.ЭЗ	ЗЭЭ.ЗФ.ЭЗ
ЗЭЭ.ЗФ.ЭЗ	ЗЭЭ.ЗФ.ЭЗ	ЗЭЭ.ЗФ.ЭЗ	ЗЭЭ.ЗФ.ЭЗ
ЗФ. ЗОГ. ОЄЗОЄ.	Э. ЄЭЭЗЭ	ЗЭЭ.ЗФ.ЭЗ	ЗЭЭ.ЗФ.ЭЗ
ЗФ. ЗОГ. ЗФЗОЄ.	ЄЗЭЧЗЄЗЗЗЭЄЭ		
ЯЭОЄЗФЄЭЧФЄЭ			

ЗЭЭ.ЗФ.ЭЗ	ЗЭЭ.ЗФ.ЭЗ	ЗЭЭ.ЗФ.ЭЗ	ЗЭЭ.ЗФ.ЭЗ	ЗЭЭ.ЗФ.ЭЗ	ЗЭЭ.ЗФ.ЭЗ
ЗЭЭ.ЗФ.ЭЗ	ЗЭЭ.ЗФ.ЭЗ	ЗЭЭ.ЗФ.ЭЗ	ЗЭЭ.ЗФ.ЭЗ	ЗЭЭ.ЗФ.ЭЗ	ЗЭЭ.ЗФ.ЭЗ
ЗФ. ЗОГ. ОЄЗОЄ.	Э. ЄЭЭЗЭ	ЗЭЭ.ЗФ.ЭЗ	ЗЭЭ.ЗФ.ЭЗ	ЗЭЭ.ЗФ.ЭЗ	ЗЭЭ.ЗФ.ЭЗ
ЗФ. ЗОГ. ЗФЗОЄ.	ЄЗЭЧЗЄЗЗЗЭЄЭ				
ЯЭОЄЗФЄЭЧФЄЭ					

ЗЭЭ.ЗФ.ЭЗ	ЗЭЭ.ЗФ.ЭЗ	ЗЭЭ.ЗФ.ЭЗ	ЗЭЭ.ЗФ.ЭЗ
ЗЭЭ.ЗФ.ЭЗ	ЗЭЭ.ЗФ.ЭЗ	ЗЭЭ.ЗФ.ЭЗ	ЗЭЭ.ЗФ.ЭЗ
ЗФ. ЗОГ. ОЄЗОЄ.	Э. ЄЭЭЗЭ	ЗЭЭ.ЗФ.ЭЗ	ЗЭЭ.ЗФ.ЭЗ
ЗФ. ЗОГ. ЗФЗОЄ.	ЄЗЭЧЗЄЗЗЗЭЄЭ		
ЯЭОЄЗФЄЭЧФЄЭ			

ЗЭЭ.ЗФ.ЭЗ	ЗЭЭ.ЗФ.ЭЗ	ЗЭЭ.ЗФ.ЭЗ	ЗЭЭ.ЗФ.ЭЗ	ЗЭЭ.ЗФ.ЭЗ	ЗЭЭ.ЗФ.ЭЗ	ЗЭЭ.ЗФ.ЭЗ	ЗЭЭ.ЗФ.ЭЗ	ЗЭЭ.ЗФ.ЭЗ	ЗЭЭ.ЗФ.ЭЗ	ЗЭЭ.ЗФ.ЭЗ	ЗЭЭ.ЗФ.ЭЗ	ЗЭЭ.ЗФ.ЭЗ	ЗЭЭ.ЗФ.ЭЗ	ЗЭЭ.ЗФ.ЭЗ
ЗЭЭ.ЗФ.ЭЗ	ЗЭЭ.ЗФ.ЭЗ	ЗЭЭ.ЗФ.ЭЗ	ЗЭЭ.ЗФ.ЭЗ	ЗЭЭ.ЗФ.ЭЗ	ЗЭЭ.ЗФ.ЭЗ	ЗЭЭ.ЗФ.ЭЗ	ЗЭЭ.ЗФ.ЭЗ	ЗЭЭ.ЗФ.ЭЗ	ЗЭЭ.ЗФ.ЭЗ	ЗЭЭ.ЗФ.ЭЗ	ЗЭЭ.ЗФ.ЭЗ	ЗЭЭ.ЗФ.ЭЗ	ЗЭЭ.ЗФ.ЭЗ	ЗЭЭ.ЗФ.ЭЗ
ЗФ. ЗОГ. ОЄЗОЄ.	Э. ЄЭЭЗЭ	ЗЭЭ.ЗФ.ЭЗ	ЗЭЭ.ЗФ.ЭЗ	ЗЭЭ.ЗФ.ЭЗ	ЗЭЭ.ЗФ.ЭЗ	ЗЭЭ.ЗФ.ЭЗ	ЗЭЭ.ЗФ.ЭЗ	ЗЭЭ.ЗФ.ЭЗ	ЗЭЭ.ЗФ.ЭЗ	ЗЭЭ.ЗФ.ЭЗ	ЗЭЭ.ЗФ.ЭЗ	ЗЭЭ.ЗФ.ЭЗ	ЗЭЭ.ЗФ.ЭЗ	ЗЭЭ.ЗФ.ЭЗ
ЗФ. ЗОГ. ЗФЗОЄ.	ЄЗЭЧЗЄЗЗЗЭЄЭ													
ЯЭОЄЗФЄЭЧФЄЭ								

ՀԵՐԿԱՅՆԱՑՎԱԾ ՀՈՂԱՄԱՍԻ ԿԱԴԱՍՏՐԱՅԻՆ ԳՐԱՆՑԱՅԻՆ ԿԵՏԵՐԻ (Ե/Հ 01:14:601516) ՀԱՄԱՁԱՅՆ ԿՈՈՐԴԻՆԱՏՆԵՐՈՎ ՀՈՂԱՄԱՍԻ ՍԱՀՄԱՆԱԳԾԱՅԻՆ ԿԵՏԵՐԻ ՕԳՏԱԳՈՐԾՄԱՆ ՆՊԱՏԱԿԸ	ՀԱՏԱԿԱԳԾԻ ՀԱՄԱՐ
ՀՈՂԱՄԱՍԻ ՄԱԿԵՐԵՍԱՅԻՆ ՆՊԱՏԱԿԱԳՈՒՅՔ	3.17
ՀՈՂԱՄԱՍԻ ՕԳՏԱԳՈՐԾՄԱՆ ՆՊԱՏԱԿԸ	ՀՈՂԱՄԱՍԻ ՀԱՍԱՐԱԿԱԿԱՆ ՆՇԱՆԱԿՈՒԹՅՈՒՆ
ՀՈՂԱՄԱՍԻ ՀԱՍՑԵՆԵՐԻ ՔԱՆԱԿԸ	1
ՀՈՂԱՄԱՍԻ ՀԱՍՑԵՆԵՐԻ ՀԱՄԱՐԱԿԱՆ ՄԱԿԵՐԵՍԸ	02.2024
ՀՈՂԱՄԱՍԻ ՀԱՍՑԵՆԵՐԻ ՀԱՄԱՐԱԿԱՆ ՄԱԿԵՐԵՍԸ

სვეტი-1

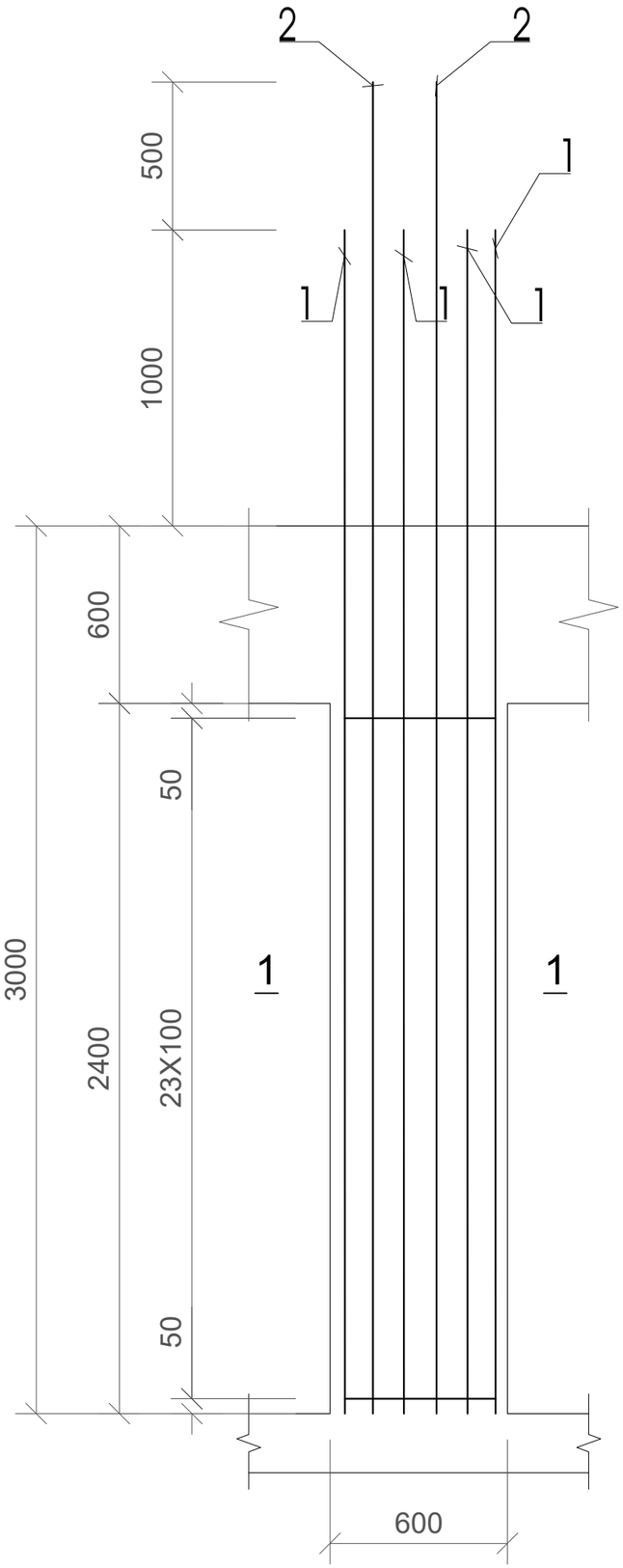

კვეთი 1-1

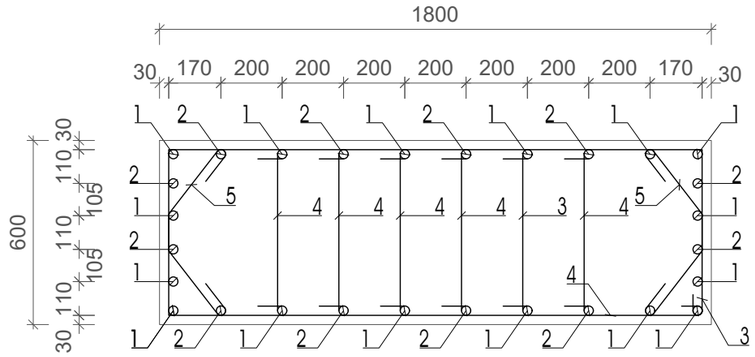

პოზ.3

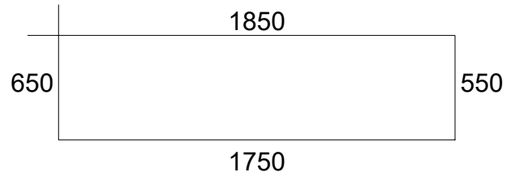

პოზ.4

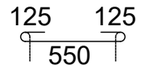

პოზ.5

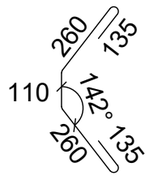

პოზ.	დასახელება					რაოდ.	წონა.	
							ერთ.	სულ
	სვეტი 1		600X1800		-12.15 - 0.00	36		
1	Ø	20	A500C L=	15150		576	37.88	21816.00
2	Ø	18	A500C L=	16650		432	33.30	14385.60
3	Ø	8	A240C L=	4800		4104	1.92	7879.68
4	Ø	8	A240C L=	800		24624	0.32	7879.68
5	Ø	8	A240C L=	900		8208	0.36	2954.88
	ბეტონი B30						მ3	472.39

პოზ.	დასახელება					რაოდ.	წონა.	
							ერთ.	სულ
	სვეტი 1		600X1800		0.00 - 35.25	16		
1	Ø	20	A500C L=	45250		256	113.13	28960.00
2	Ø	18	A500C L=	50250		192	100.50	19296.00
3	Ø	8	A240C L=	4800		5280	1.92	10137.60
4	Ø	8	A240C L=	800		31680	0.32	10137.60
5	Ø	8	A240C L=	900		10560	0.36	3801.60
	ბეტონი B30						მ3	557.28

პოზ.	დასახელება					რაოდ.	წონა.	
							ერთ.	სულ
	სვეტი 1		600X1800		7.65 - 35.25	4		
1	Ø	20	A500C L=	107600		64	269.00	17216.00
2	Ø	18	A500C L=	39600		48	79.20	3801.60
3	Ø	8	A240C L=	4800		1336	1.92	2565.12
4	Ø	8	A240C L=	800		8016	0.32	2565.12
5	Ø	8	A240C L=	900		2672	0.36	961.92
	ბეტონი B30						მ3	119.23

ქ.თბილისი, ელგუჯა ამაშუკელის ქუჩა (ს/კ 01.14.16.015.516) მრავალფუნქციური შენობა-ნაგებობის კონსტრუქციული პროექტი				სტადია	ფურცელი	რაოდენობა
				კ. პროექტი	კ. 4.01	
დირექტორი			ნახაზის დასახელება			
მრ. მთ. არქიტ.	ნ.გობეჭვილი					
მრ. მთ. ინჟინ.	ა. ცააცა		სვეტი 1	მასშტაბი		
შესრულა	ლ. კაკაბაძე			1:20		
შეამოწმა	დ.მაისურაძე					

სვეტი-2

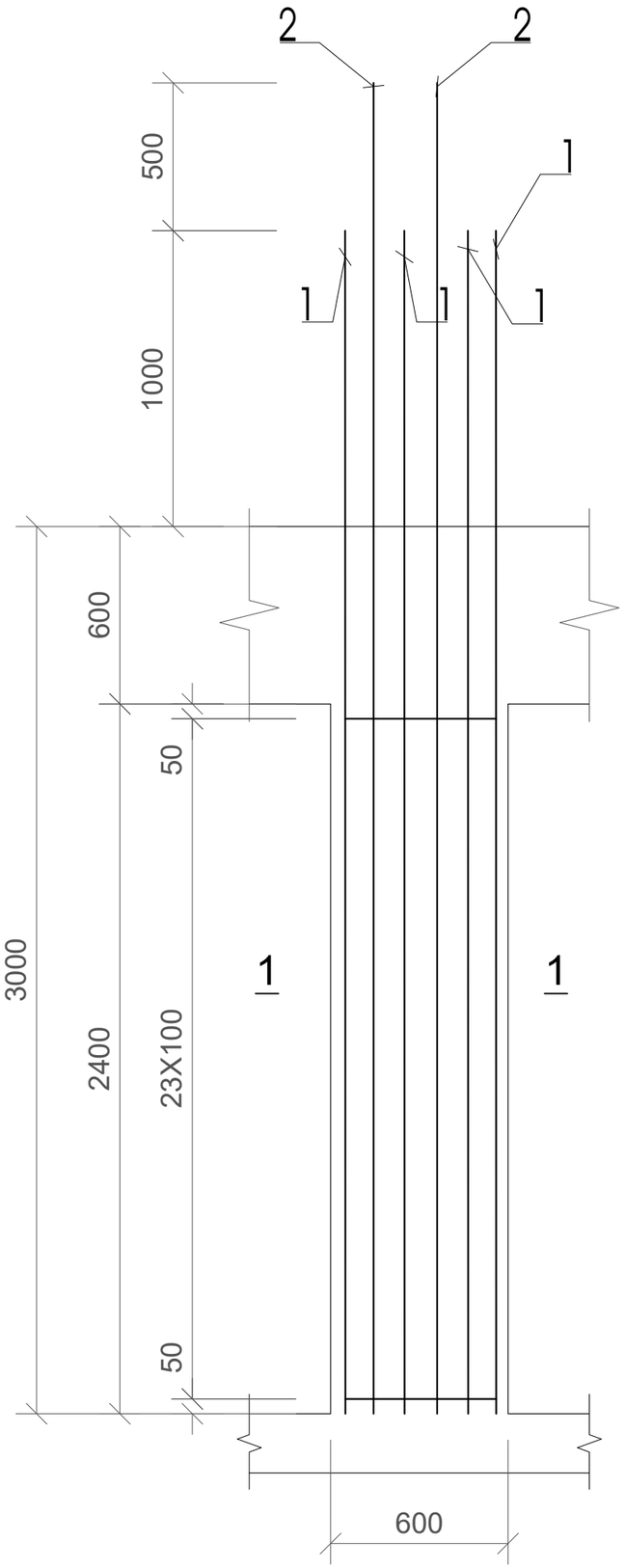

ჯვეთი 1-1

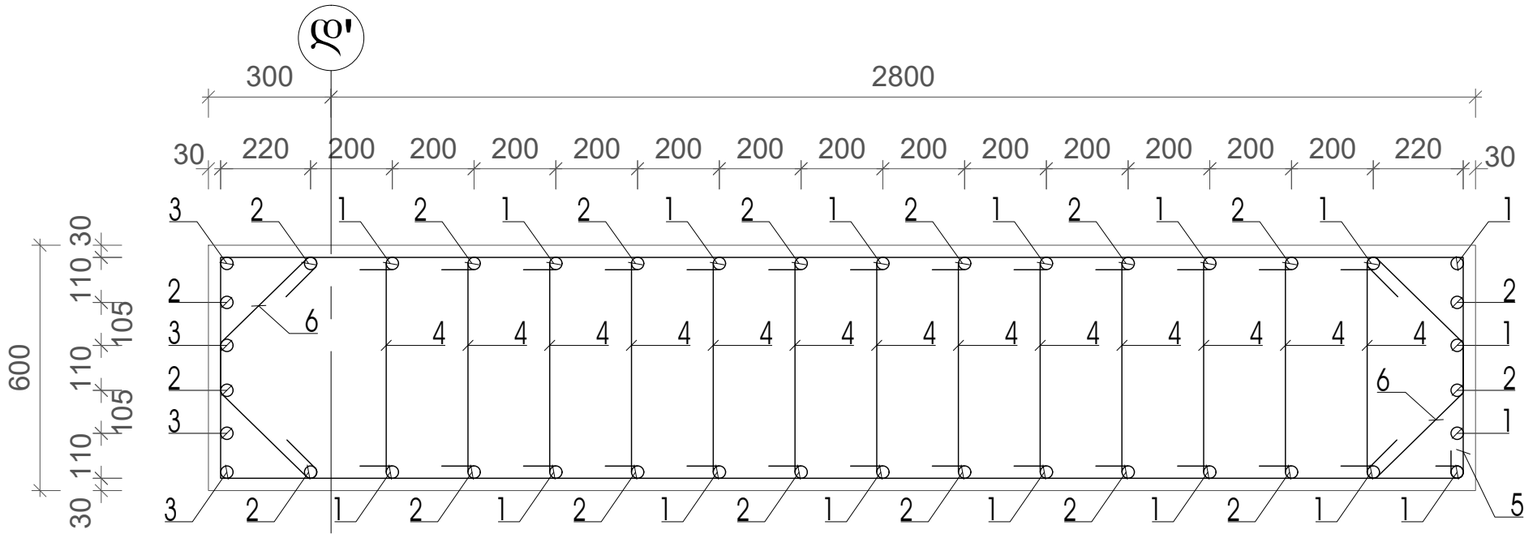

პოზ.4

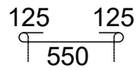

პოზ.5

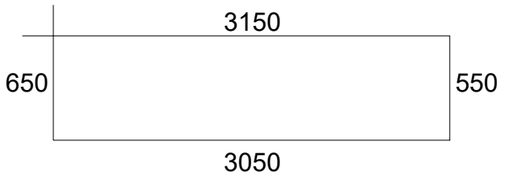

პოზ.6

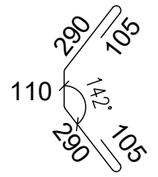

პოზ.	დასახელება	რაოდ.	წონა.	
			ერთ.	სულ
	სვეტი 2 600X3100 -18.15 - 37.65	2		
1	Ø 18 A500C L= 68400	36	136.80	4924.80
2	Ø 18 A500C L= 75900	32	151.80	4857.60
3	Ø 25 A500C L= 68400	8	263.34	2106.72
4	Ø 8 A240C L= 800	13650	0.32	4368.00
5	Ø 8 A240C L= 7400	1050	2.96	3108.00
6	Ø 8 A240C L= 900	2100	0.36	756.00
	ბეტონი B30		მ3	195.3

ქ.თბილისი, ელბაშჯა ამაშუკელის ქუჩა (ს/კ 01.14.16.015.516) მრავალფუნქციური შენობა-ნაგებობის კონსტრუქციული პროექტი				სტადია	ფურცელი	რაოდენობა
				პ. პროექტი	პ. 4.02	
დირექტორი			ნახაზის დასახელება			
მრ. მთ. არქიტ.	ნ.გოგებეშვილი					
მრ. მთ. ინჟინ.	ა. ცაავა		სვეტი 2	მასშტაბი		
შესრულა	ლ. კაკაბაძე			1:20		
შეამოწმა	დ.მაისურაძე					

სვეტი-3

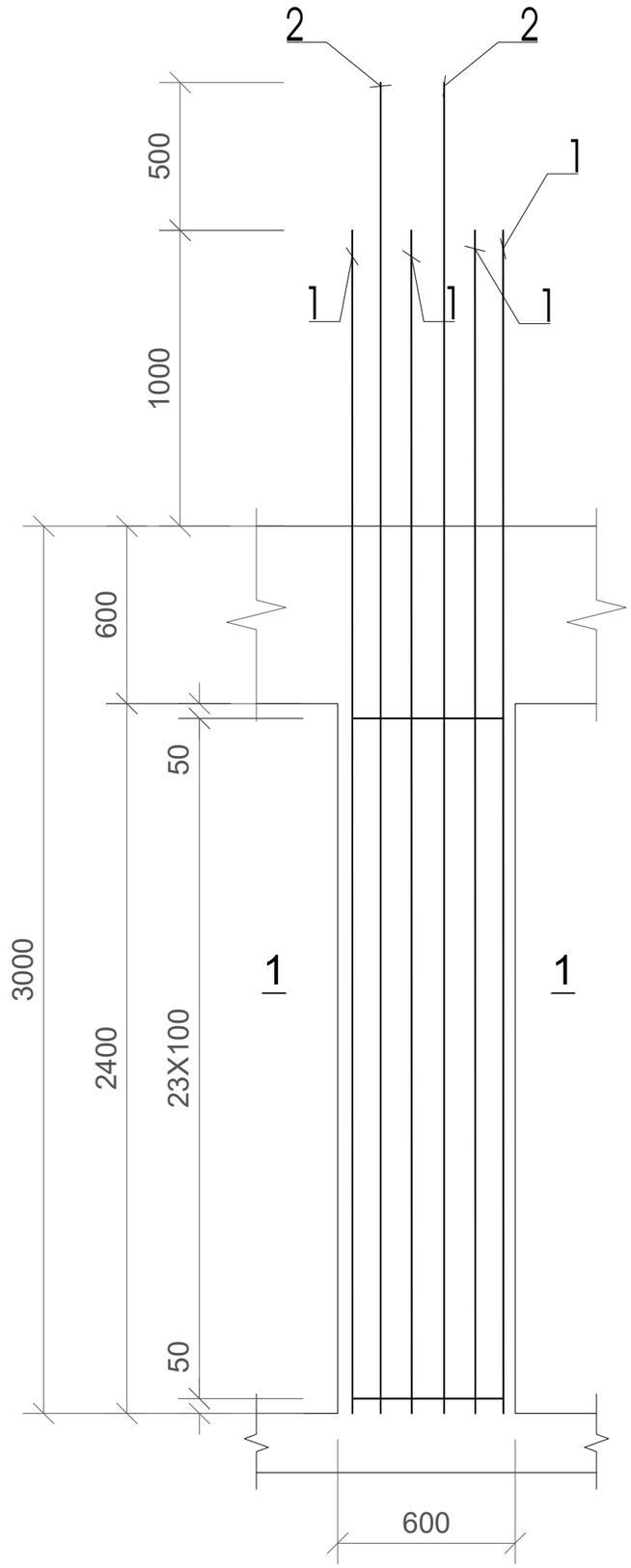

კვეთი 1-1

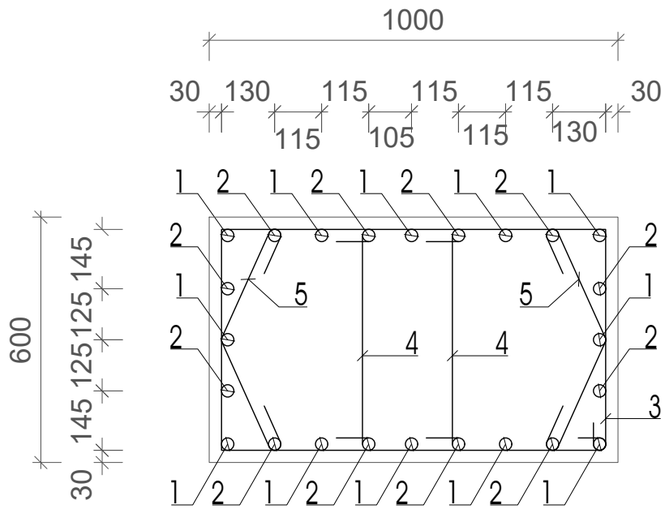

პოზ.3

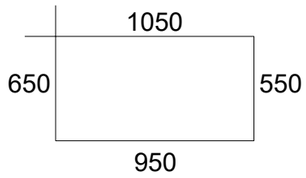

პოზ.4

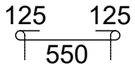

პოზ.5

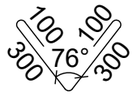

პოზ.	დასახელება	რაოდ.	წონა.	
			ერთ.	სულ
	სვეტი 3 600X1000 -18.15 -÷- -0.00 ნიშნულებზე	18		
1	Ø 20 A500C L= 23150	216	57.88	12501.00
2	Ø 18 A500C L= 25650	216	51.30	11080.80
3	Ø 8 A240C L= 3200	3168	1.28	4055.04
4	Ø 8 A240C L= 800	6336	0.32	2027.52
5	Ø 8 A240C L= 800	6336	0.32	2027.52
	ბეტონი B30		მ3	196.02

ქ.თბილისი, ელგუჯა ამაშუკელის ქუჩა (ს/კ 01.14.16.015.516) მრავალფუნქციური შენობა-ნაგებობის კონსტრუქციული პროექტი				სტადია	ფურცელი	რაოდენობა
				კ. პროექტი	კ. 4.03	
დირექტორი			ნახაზის დასახელება			
მრ. მთ. არქიტ.	ნ.ბოგვეშვილი					
მრ. მთ. ინჟინ.	ა. ცაავა		სვეტი 3	მასშტაბი		
შესრულა	ლ. კაკაბაძე			1:20		
შეამოწმა	დ.მაისურაძე					

სვეტი-4

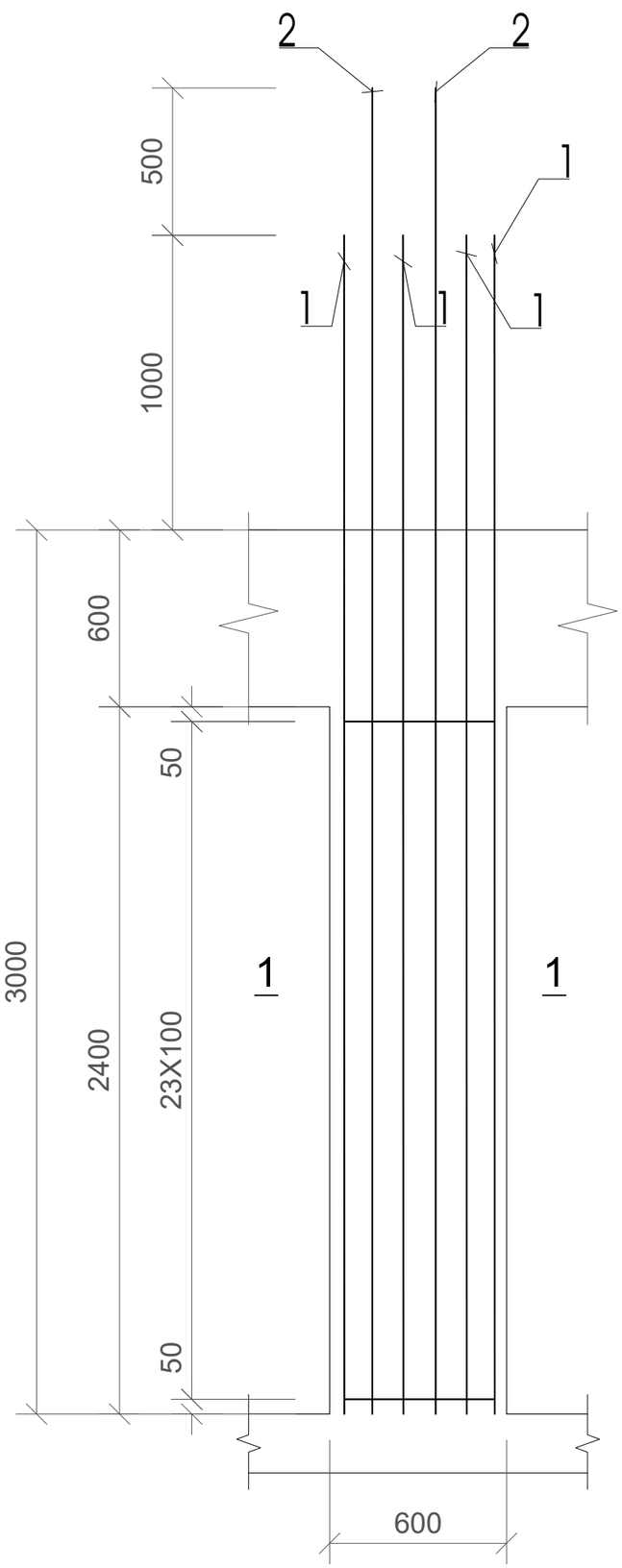

კვეთი 1-1

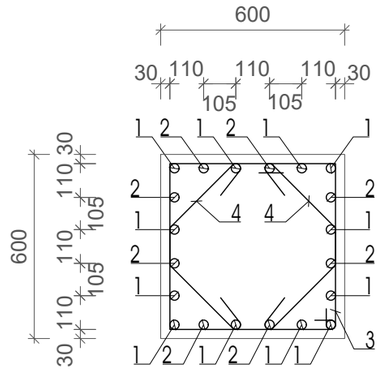

პოზ.3

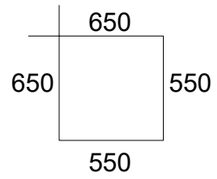

პოზ.4

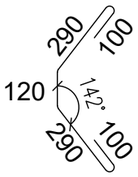

პოზ.	დასახელება					რაოდ.	წონა.	
							ერთ.	სულ
	სვეტი 4 600X600 17.55 -÷- 35.25 ნიშნულებზე					32		
1	Ø	20	A500C	L=	22700	384	56.75	21792.00
2	Ø	18	A500C	L=	25200	256	50.40	12902.40
3	Ø	8	A240C	L=	2300	5440	0.92	5004.80
4	Ø	8	A240C	L=	2300	10880	0.92	10009.60
	ბეტონი B30						მ3	200.45

პოზ.	დასახელება					რაოდ.	წონა.	
							ერთ.	სულ
	სვეტი 4 600X600 -18.15 -÷- -12.15 ნიშნულებზე					28		
1	Ø	20	A500C	L=	4000	336	10.00	3360.00
2	Ø	18	A500C	L=	4500	224	9.00	2016.00
3	Ø	8	A240C	L=	2300	672	0.92	618.24
4	Ø	8	A240C	L=	2300	1344	0.92	1236.48
	ბეტონი B30						მ3	24.19

ქ.თბილისი, ელგუჯა ამაშუკელის ქუჩა (ს/კ 01.14.16.015.516) მრავალფუნქციური შენობა-ნაგებობის კონსტრუქციული პროექტი				სტადია	ფურცელი	რაოდენობა
				კ. პროექტი	კ. 4.04	
დირექტორი			ნახაზის დასახელება			
მრ. მთ. არქიტ.	ნ.გოგებეშვილი					
მრ. მთ. ინჟინ.	ა. ცააცა		სვეტი 4	მასშტაბი		
შეასრულა	ლ. კაკაბაძე			1:20		
შეამოწმა	დ.მაისურაძე					

სვეტი-5

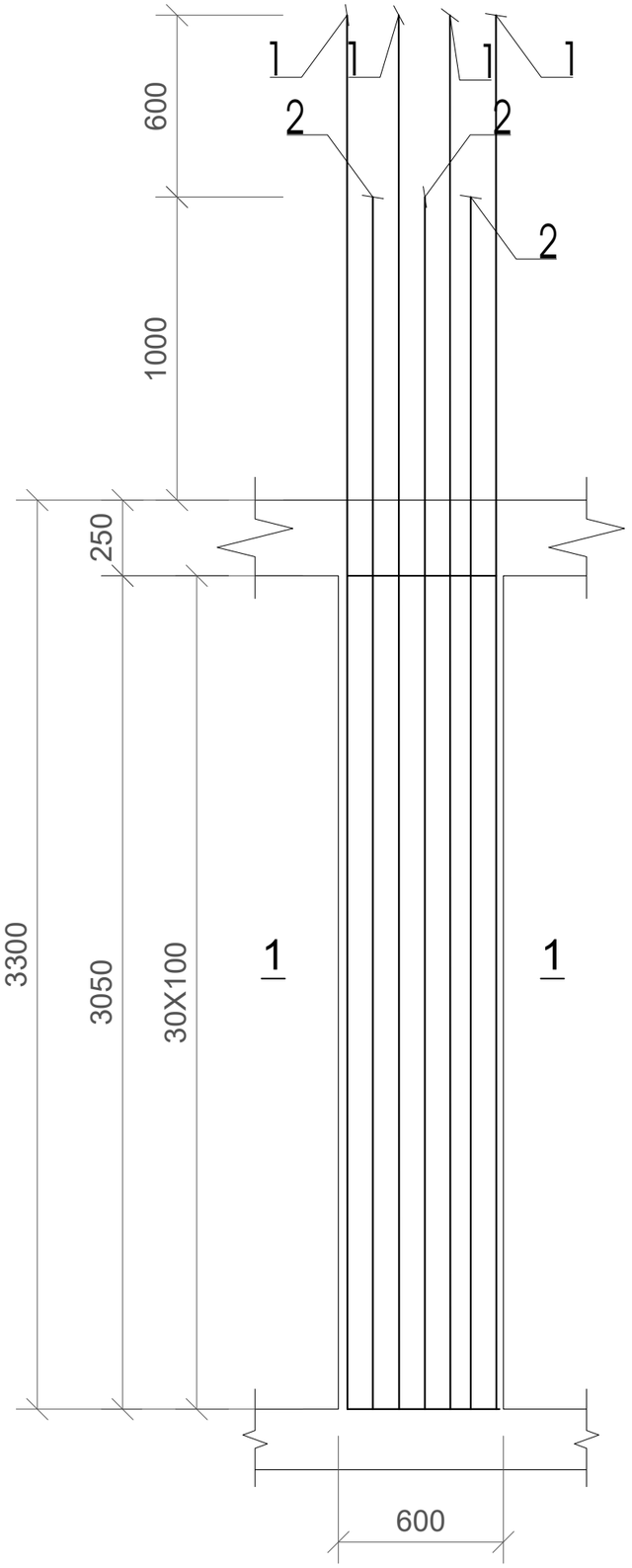

კვეთი 1-1

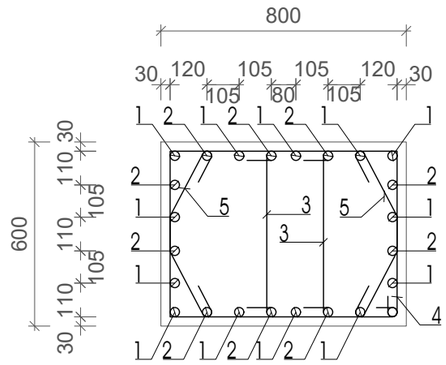

პოზ.3

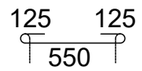

პოზ.4

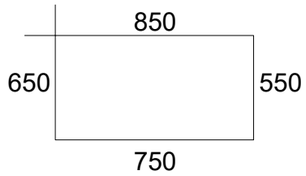

პოზ.5

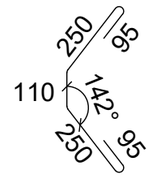

პოზ.	დასახელება	რაოდ.	წონა.	
			ერთ.	სულ
	სვეტი 5 600X800 0.00 -÷- 17.55 ნიშნულებზე	32		
1	Ø 20 A500C L= 22700	416	56.75	23608.00
2	Ø 18 A500C L= 25200	320	50.40	16128.00
3	Ø 8 A240C L= 2800	5440	1.12	6092.80
4	Ø 8 A240C L= 800	10880	0.32	3481.60
5	Ø 8 A240C L= 800	10880	0.32	3481.60
	ბეტონი B30		მ3	267.26

ქ.თბილისი, ელგუჯა ამაშუკელის ქუჩა (ს/კ 01.14.16.015.516) მრავალფუნქციური შენობა-ნაგებობის კონსტრუქციული პროექტი				სტადია	ფურცელი	რაოდენობა
				პ. პროექტი	პ. 4.05	
დირექტორი			ნახაზის დასახელება			
მრ. მთ. არქიტ.	ნ.გოგებეშვილი					
მრ. მთ. ინჟინ.	ა. ცააცა		სვეტი 5	მასშტაბი		
შეასრულა	ლ. კაკაბაძე			1:20		
შეამოწმა	დ.მაისურაძე					

სვეტი-6

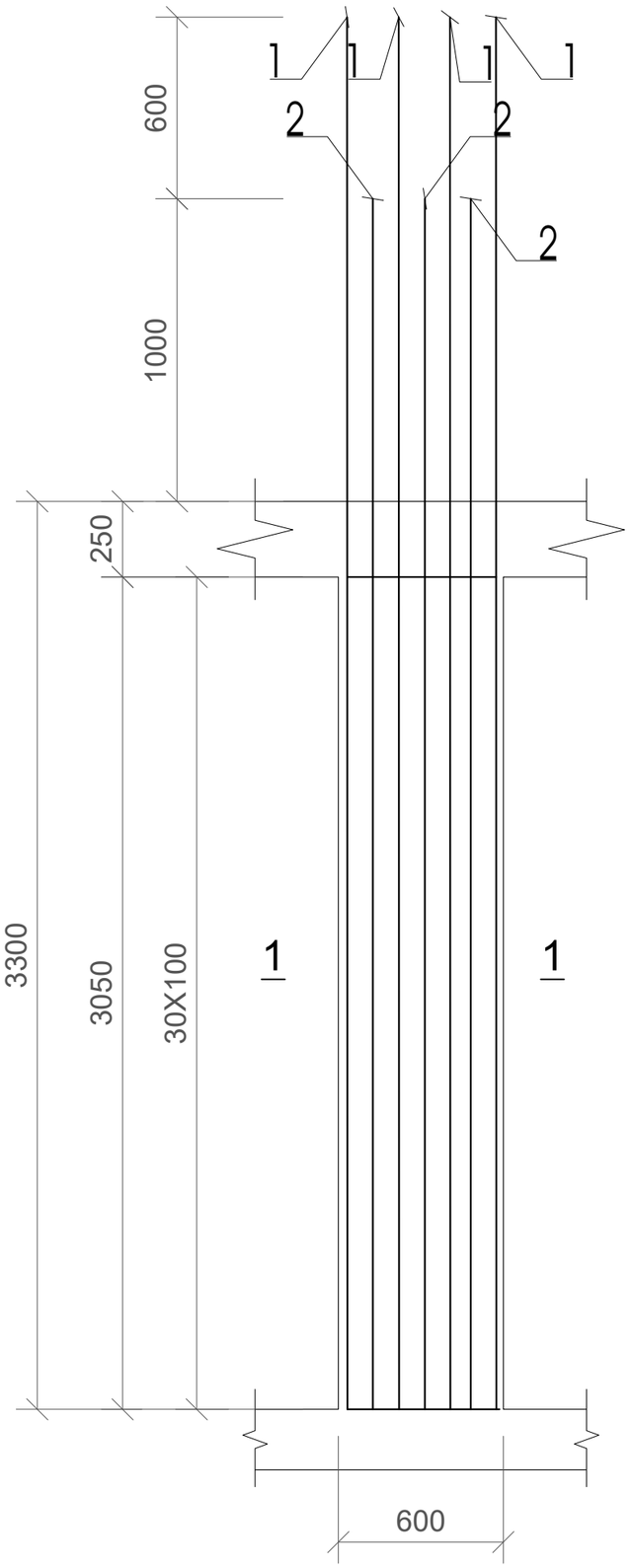

კვეთი 1-1

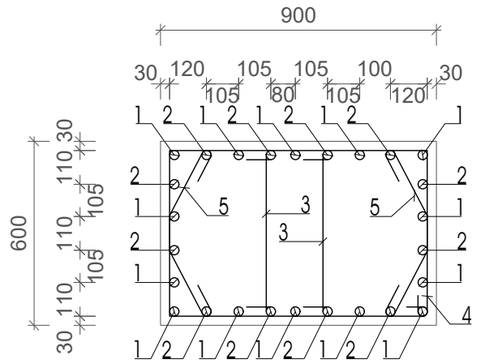

პოზ.3

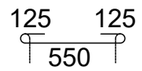

პოზ.4

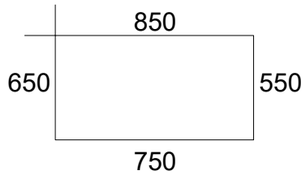

პოზ.5

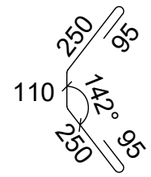

პოზ.	დასახელება	რაოდ.	წონა.	
			ერთ.	სულ
	სვეტი 6 600X900 0.00 -:- 17.55 ნიშნულებზე	6		
1	Ø 20 A500C L= 22700	84	56.75	4767.00
2	Ø 18 A500C L= 25200	72	50.40	3628.80
3	Ø 8 A240C L= 3000	1020	1.20	1224.00
4	Ø 8 A240C L= 800	2040	0.32	652.80
5	Ø 8 A240C L= 800	2040	0.32	652.80
	ბეტონი B30		მ3	56.38

ქ.თბილისი, ელგუჯა ამაშუკელის ქუჩა (ს/კ 01.14.16.015.516) მრავალფუნქციური შენობა-ნაგებობის კონსტრუქციული პროექტი				სტადია	ფურცელი	რაოდენობა
				კ. პროექტი	კ. 4.06	
დირექტორი			ნახაზის დასახელება			
მრ. მთ. არქიტ.	ნ.ბოგვეშვილი					
მრ. მთ. ინჟინ.	ა. ცაავა		სვეტი 6	მასშტაბი		
შესრულა	ლ. კაკაბაძე			1:20		
შეამოწმა	დ.მაისურაძე					

ბირთვი N1

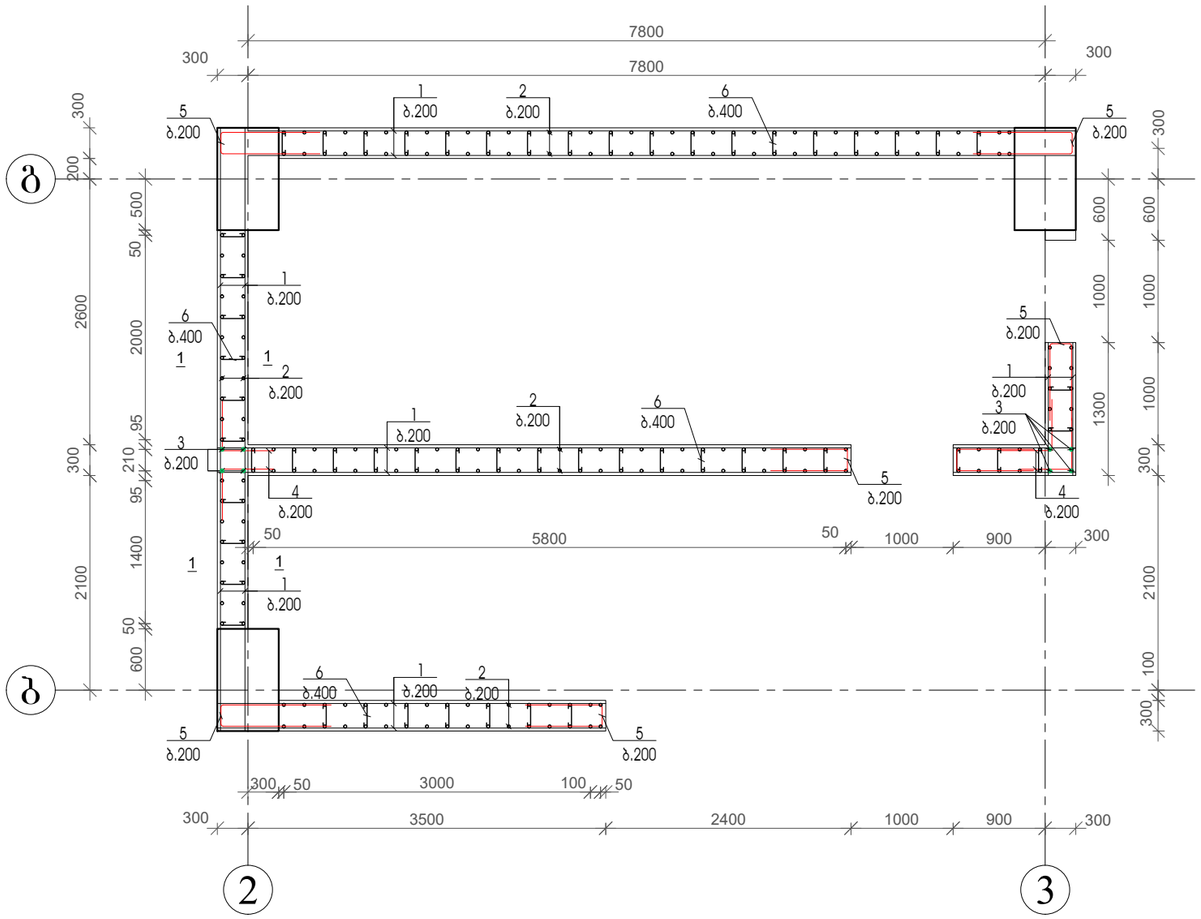

კვეთი 1–1

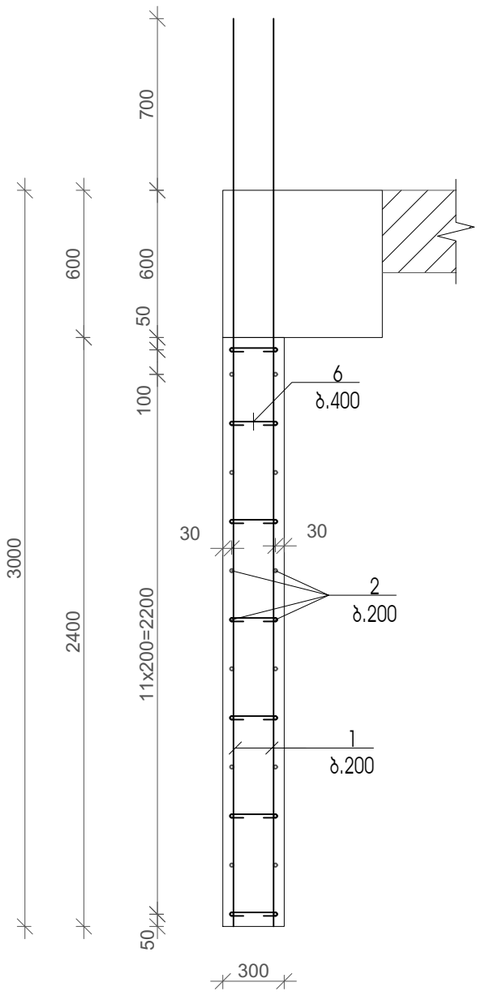

პოზ.	დასახელება	რაოდ.	წონა.	
			ერთ.	სულ
	ბირთვები 1	1		
1	Ø 14 A500C ΣL= 14840		1.2	17808.0
2	Ø 16 A500C L= 70800	226	113.3	25601.3
3	Ø 22 A240C L= 73800	8	221.4	1771.2
4	Ø 14 A240C L= 1600	1120	1.9	2168.3
5	Ø 14 A240C L= 1700	1680	2.1	3455.8
6	Ø 8 A240C L= 450	15400	0.2	2772.0
	ბეტონი B30		მ3	424.08

ქ.თბილისი, ელბუჭა ამაშუკელის ქუჩა (ს/კ 01.14.16.015.516) მრავალფუნქციური შენობა-ნაგებობის კონსტრუქციული პროექტი				სტადია	ფურცელი	რაოდენობა
				პ. პროექტი	პ. 5.01	
დირექტორი			ნახაზის დასახელება			
მრ. მთ. არქიტ.	ნ.გოგებეშვილი					
მრ. მთ. ინჟინ.	ა. ცააცა		ბირთვი N1	მასშტაბი		
შეასრულა	ლ. კაკაბაძე			1:60		
შეამოწმა	დ.მაისურაძე					

ბირთვი 2

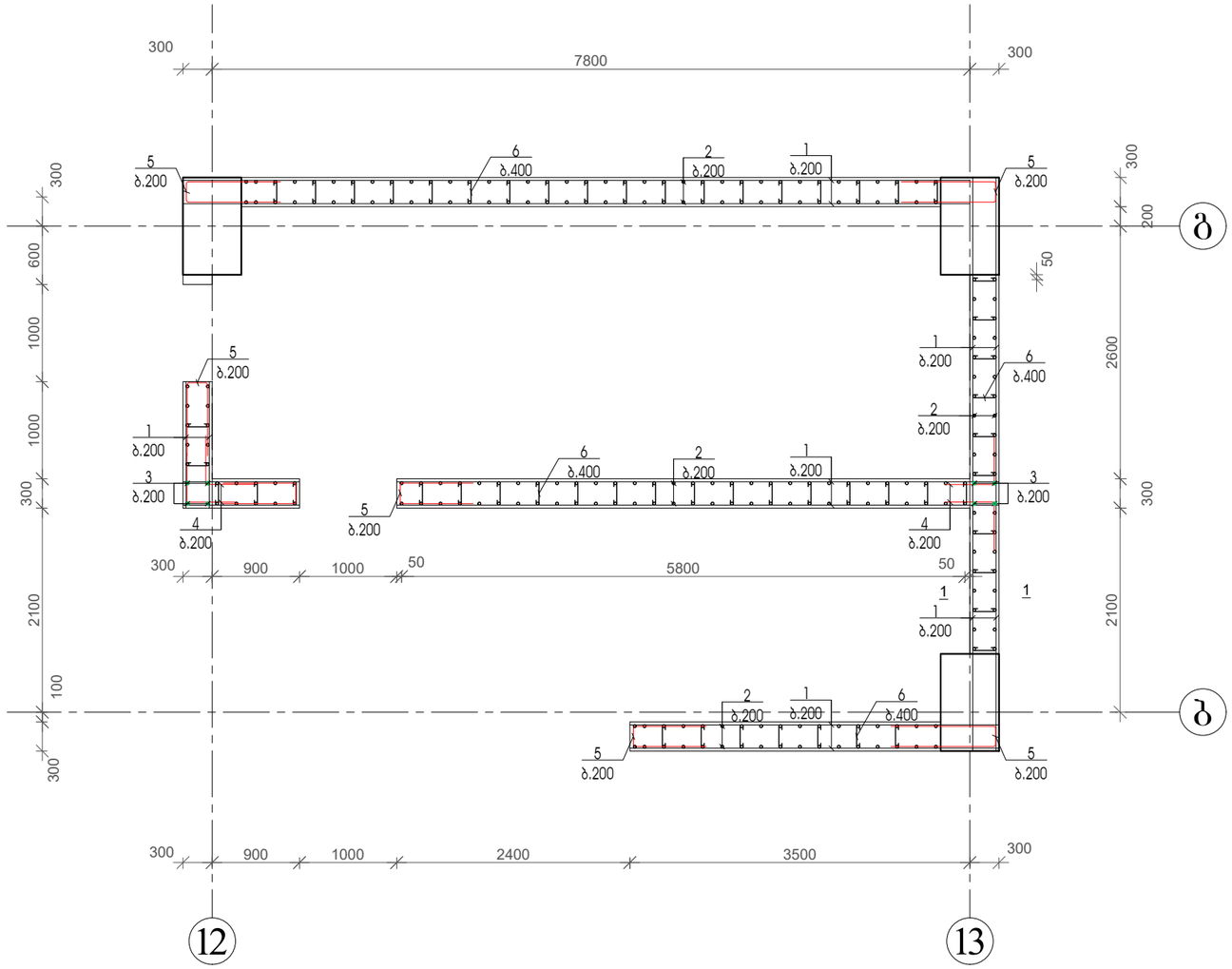

კვეთი 1–1

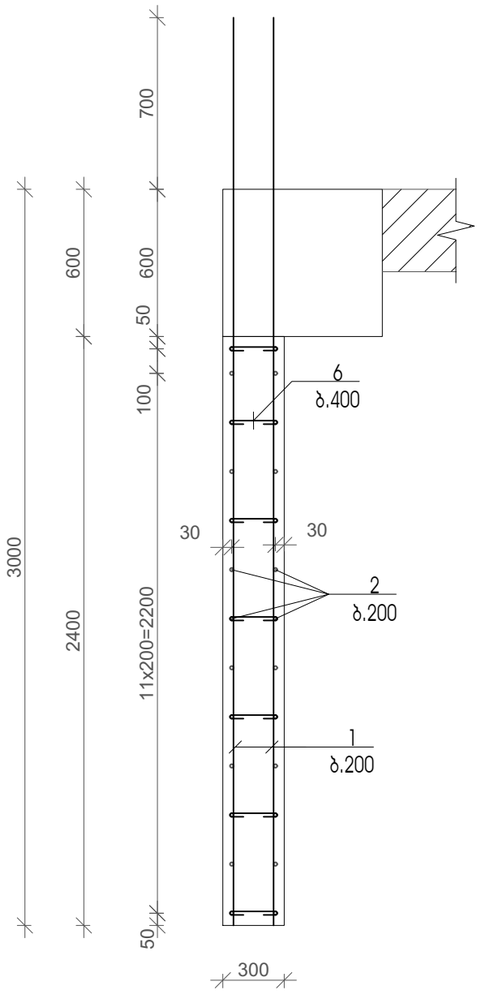

პოზ.	დასახელება		რაოდ.	წონა.	
				ერთ.	სულ
	ბირთვები 2		1		
1	Ø 14	A500C ΣL= 14840		1.2	17808.0
2	Ø 16	A500C L= 70800	226	113.3	25601.3
3	Ø 22	A240C L= 73800	8	221.4	1771.2
4	Ø 14	A240C L= 1600	1120	1.9	2168.3
5	Ø 14	A240C L= 1700	1680	2.1	3455.8
6	Ø 8	A240C L= 450	15400	0.2	2772.0
	ბეტონი B30			მ3	424.08

ქ.თბილისი, ელბუჭა ამაშუკელის ქუჩა (ს/კ 01.14.16.015.516) მრავალფუნქციური შენობა-ნაგებობის კონსტრუქციული პროექტი				სტადია	ფურცელი	რაოდენობა
				კ. პროექტი	კ. 5.02	
დირექტორი			ნახაზის დასახელება			
მრ. მთ. არქიტ.	ნ.გოგებეშვილი					
მრ. მთ. ინჟინ.	ა. ცაავა		ბირთვი N2	მასშტაბი		
შესრულა	ლ. კაკაბაძე			1:50		
შეამოწმა	დ.მაისურაძე					

ბირთვი 3

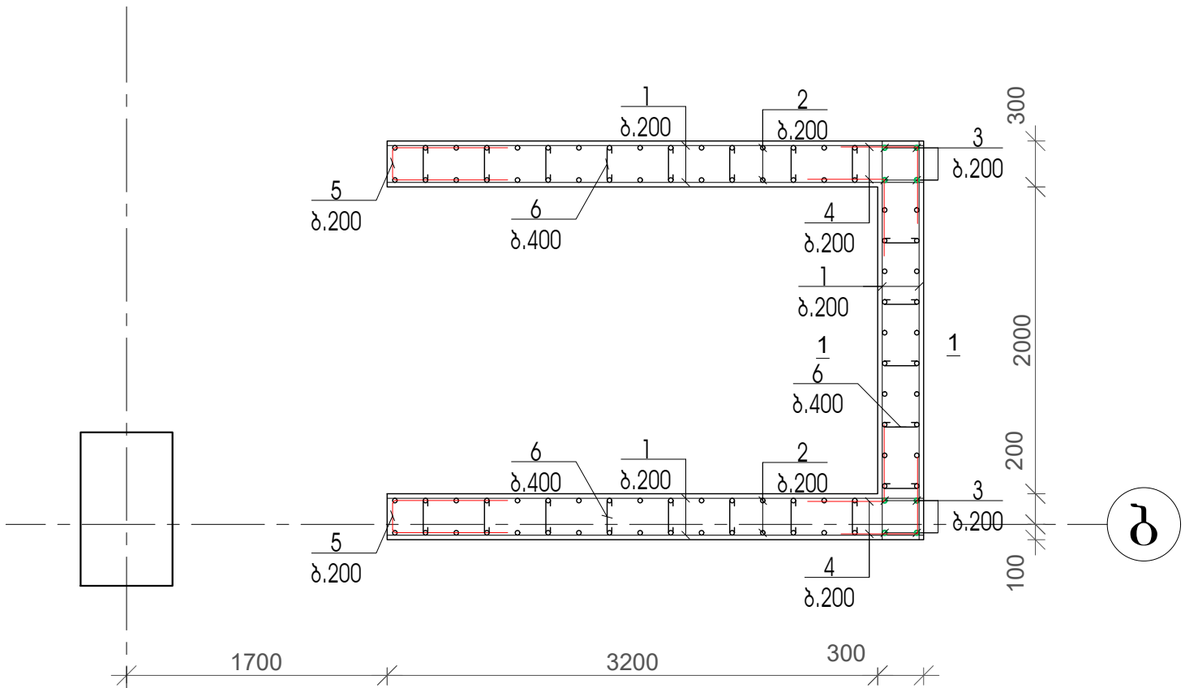

კვეთი 1–1

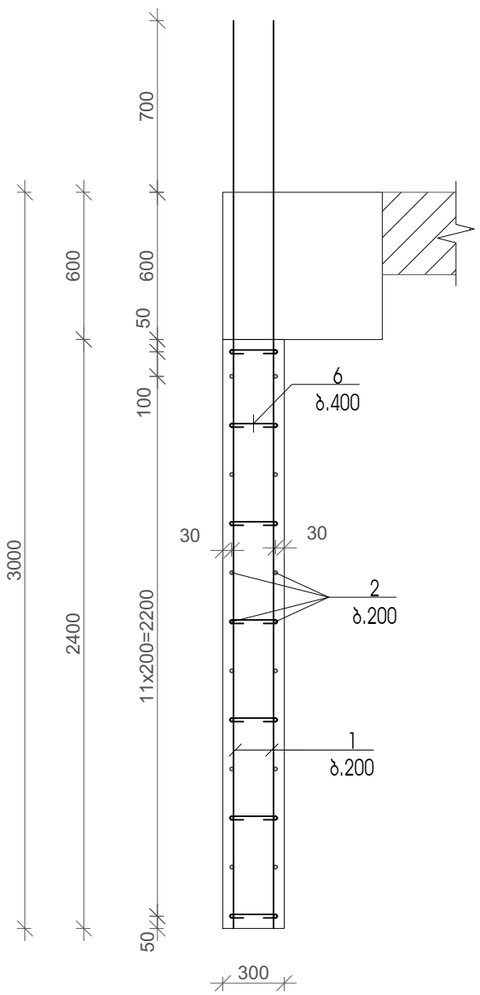

პოზ.	დასახელება	რაოდ.	წონა.	
			ერთ.	სულ
	ბირთვები 3	1		
1	Ø 14 A500C ΣL= 5088		1.2	6105.6
2	Ø 16 A500C L= 60000	84	96.0	8064.0
3	Ø 22 A240C L= 63000	8	189.0	1512.0
4	Ø 14 A240C L= 1600	1020	1.9	1974.7
5	Ø 14 A240C L= 1700	510	2.1	1049.1
6	Ø 8 A240C L= 450	7905	0.2	1422.9
	ბეტონი B30		მ3	144.18

ქ.თბილისი, ელგუჯა ამაშუკელის ქუჩა (ს/კ 01.14.16.015.516) მრავალფუნქციური შენობა-ნაგებობის კონსტრუქციული პროექტი				სტადია	ფურცელი	რაოდენობა
				პ. პროექტი	პ. 5.03	
დირექტორი			ნახაზის დასახელება			
მრ. მთ. არქიტ.	ნ.გოგეშვილი					
მრ. მთ. ინჟინ.	ა. ცააცა		ბირთვი N3	მასშტაბი		
შეასრულა	ლ. კაკაბაძე			1:40		
შეამოწმა	დ.მაისურაძე					

ბირთვი 4

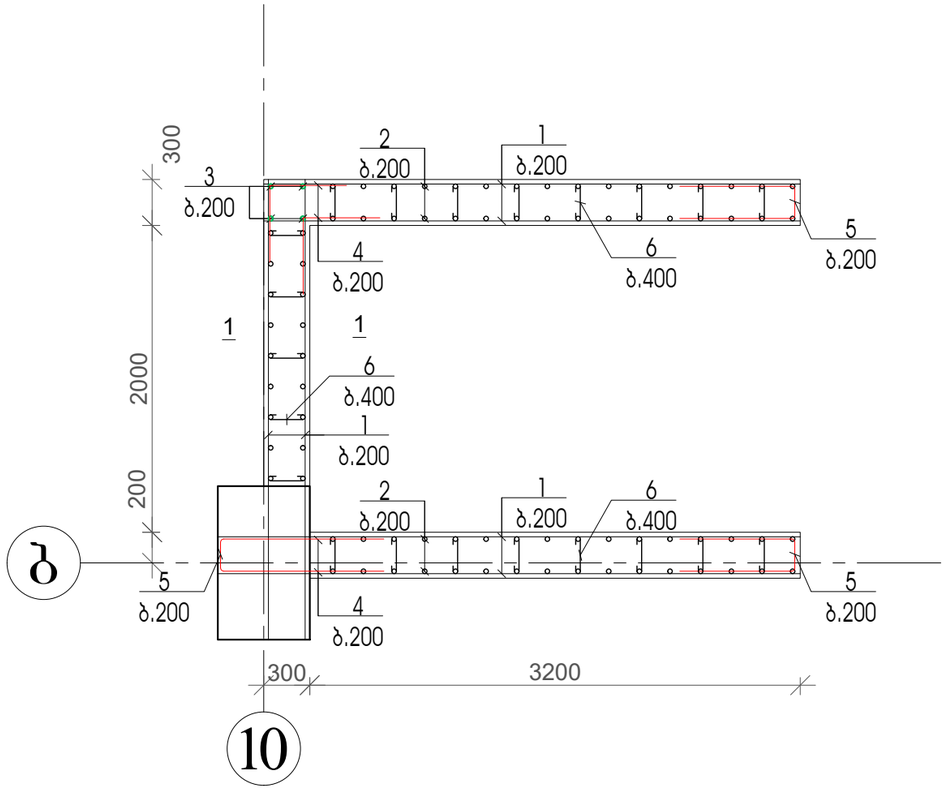

კვეთი 1–1

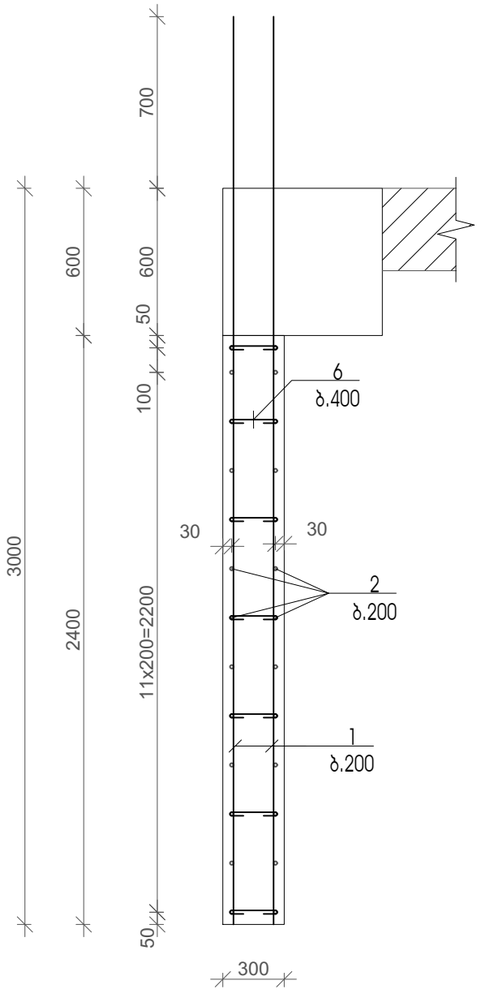

პოზ.	დასახელება	რაოდ.	წონა.	
			ერთ.	სულ
	ბირთვები 4	1		
1	Ø 14 A500C ΣL= 5088		1.2	6105.6
2	Ø 16 A500C L= 60000	84	96.0	8064.0
3	Ø 22 A240C L= 63000	8	189.0	1512.0
4	Ø 14 A240C L= 1600	1020	1.9	1974.7
5	Ø 14 A240C L= 1700	510	2.1	1049.1
6	Ø 8 A240C L= 450	7905	0.2	1422.9
	ბეტონი B30		მ3	144.18

ქ.თბილისი, ელგუჯა ამაშუკელის ქუჩა (ს/კ 01.14.16.015.516) მრავალფუნქციური შენობა-ნაგებობის კონსტრუქციული პროექტი				სტადია	ფურცელი	რაოდენობა
				კ. პროექტი	კ. 5.04	
დირექტორი			ნახაზის დასახელება			
მრ. მთ. არქიტ.	ნ.გოგებეშვილი					
მრ. მთ. ინჟინ.	ა. ცაავა		ბირთვი N4	მასშტაბი		
შეასრულა	ლ. კაკაბაძე			1:50		
შეამოწმა	დ.მაისურაძე					

ბირთვი 5

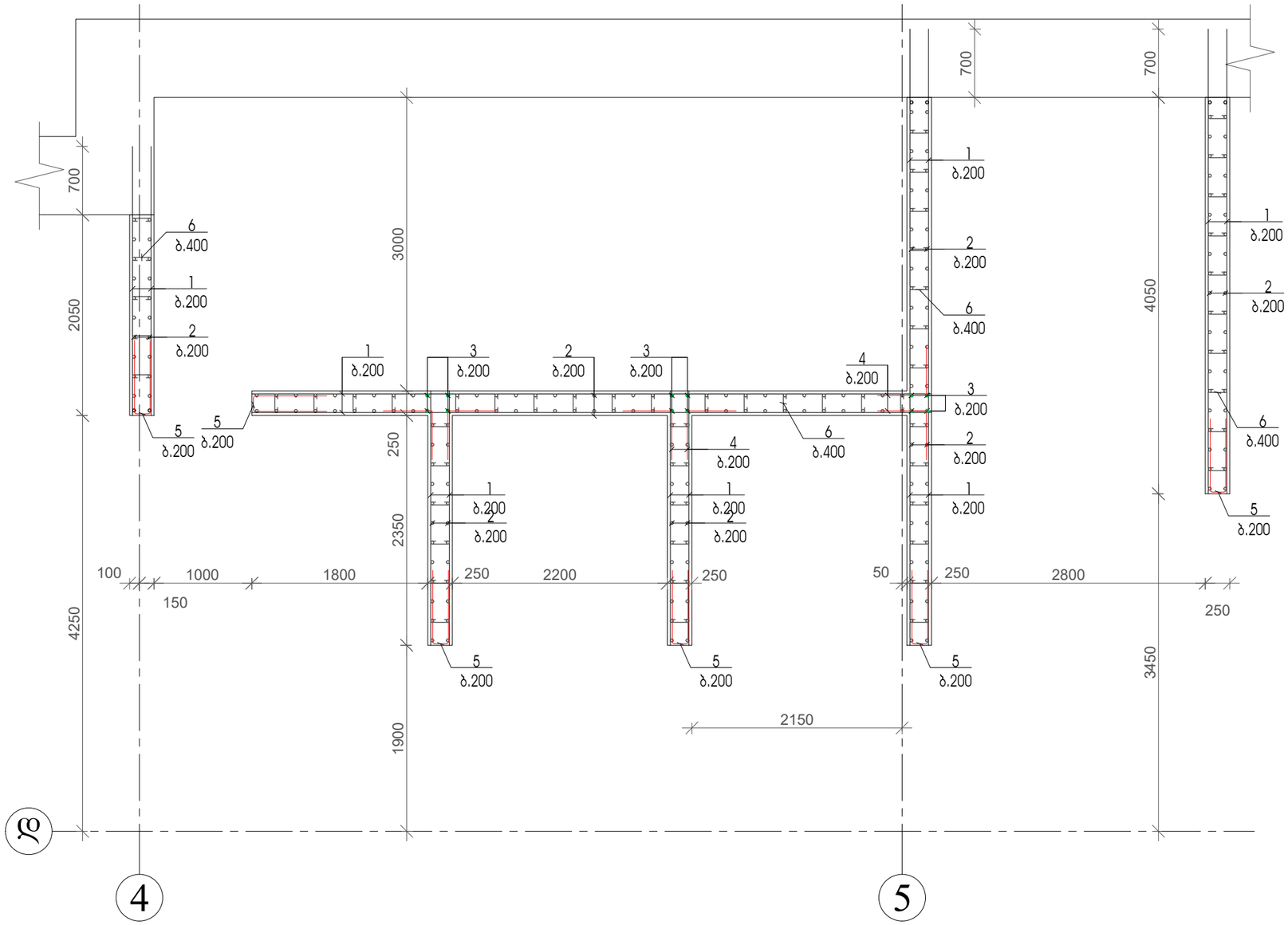
700
2050
4250
3000
1900
250
2350
100
1000
1800
250
2200
250
150
2150
50
250
2800
250
3450
4050
700
700
6 ბ.400
1 ბ.200
2 ბ.200
5 ბ.200
3 ბ.200
4 ბ.200
ბ.400
ბ.200
ბ.200
ბ.200

მონ. რ/ბ რიგელები
-15.15 ნიშნულზე

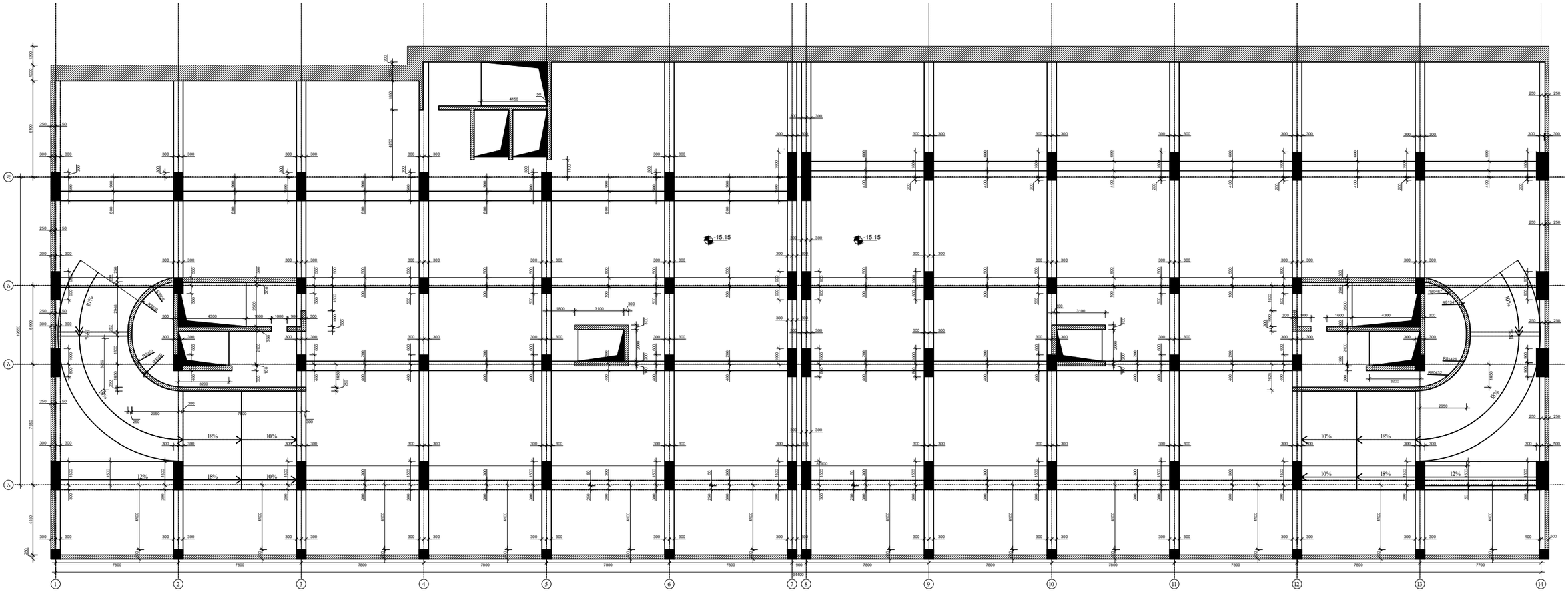

ქ.თბილისი, ელგუჯა ამაშუკელის ქუჩა (ს/კ 01.14.16.015.516) მრავალფუნქციური შენობა-ნაგებობის კონსტრუქციული პროექტი				სტადია	ფურცელი	რაოდენობა
				კ. პროექტი	კ. 6.01	
დირექტორი			ნახაზის დასახელება			
მრ. მთ. არქიტ.	ნ.გოგებაშვილი					
მრ. მთ. ინჟინ.	ა. ცაავა		რ/ბ რიგელები -15.15 ნიშნულზე	მასშტაბი		
შეასრულა	ლ. კაკაბაძე			1:260		
შეამოწმა	დ.მაისურაძე					

მონ. რ/ბ რიგელი

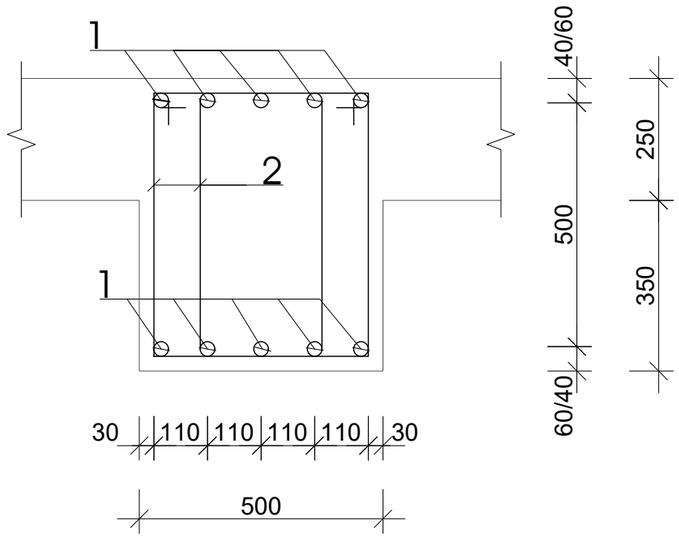

პოზ. 2

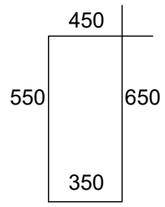

პოზ.	დასახელება	რაოდ.	წონა.	
			ერთ.	სულ
	რიგელები -15.15 ნიშნულზე			
1	Ø 22 A500C ΣL= 8100		3	24300.0
2	Ø 8 A240C L= 1700	5200	0.7	3536
	ბეტონი B30		მ3	245

ქ.თბილისი, ელგუჯა ამაშუკელის ქუჩა (ს/კ 01.14.16.015.516) მრავალფუნქციური შენობა-ნაგებობის კონსტრუქციული პროექტი				სტადია	შურცელი	რაოდენობა
				კ. პროექტი	კ. 6.02	
დირექტორი			ნახაზის დასახელება			
მრ. მთ. არქიტ.	ნ.ბოგვეშვილი					
მრ. მთ. ინჟინ.	ა. ცაავა		რ/ბ რიგელების სპეციფიკაცია -15.15 ნიშნულზე	მასშტაბი		
შეასრულა	ლ. კაკაბაძე					
შეამოწმა	დ.მაისურაძე					

მონ. რ/ბ რიგელები
-12.15 ნიშნულზე

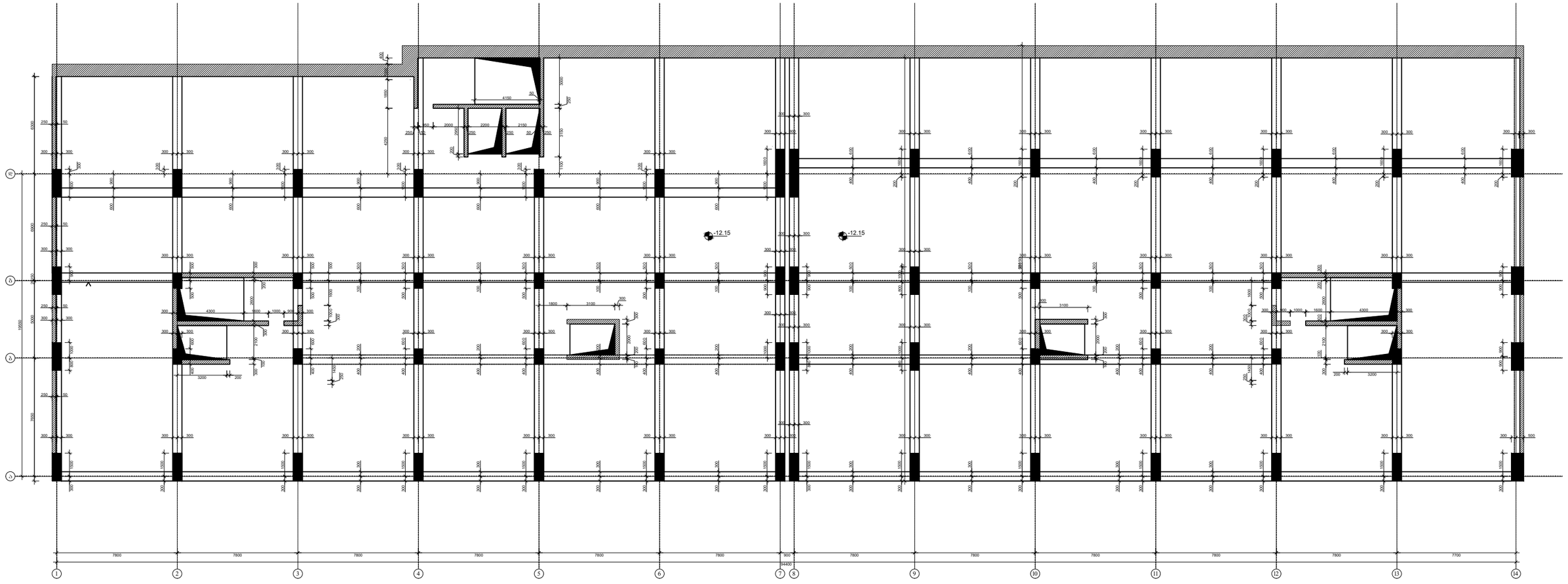

ქ.თბილისი, ელგუჯა ამაშუკელის ქუჩა (ს/კ 01.14.16.015.516) მრავალფუნქციური შენობა-ნაბეჭობის კონსტრუქციული პროექტი				სტადია	შეცელი	რაოდენობა
				კ. პროექტი	კ. 6.03	
დირექტორი			ნახაზის დასახელება			
მრ. მთ. არქიტ.	ნ.ბოგბეშვილი					
მრ. მთ. ინჟინ.	ა. ცაავა		რ/ბ რიგელები -12.15 ნიშნულზე	მასშტაბი		
შეასრულა	ლ. კაკაბაძე			1:260		
შეამოწმა	დ.მაისურაძე					

მონ. რ/ბ რიგელი

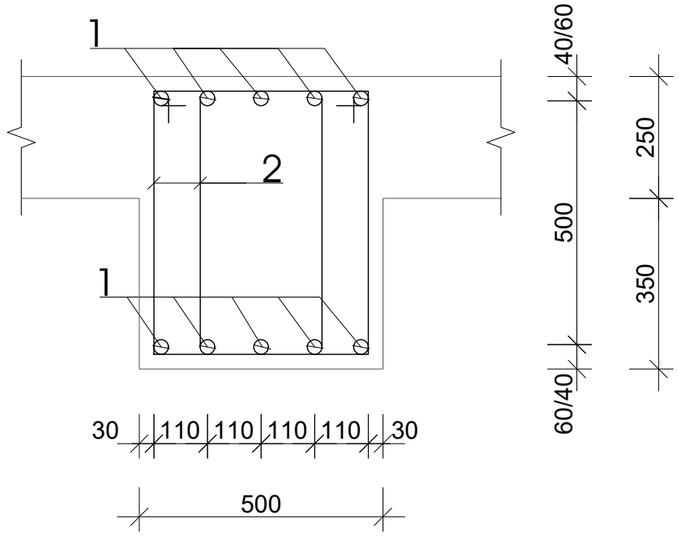

პოზ. 2

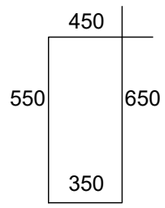

პოზ.	დასახელება	რაოდ.	წონა.	
			ერთ.	სულ
	რიგელები -12.15 ნიშნულზე			
1	Ø 22 A500C ΣL= 8100		3	24300.0
2	Ø 8 A240C L= 1700	5200	0.7	3536
	ბეტონი B30		მ3	245

ქ.თბილისი, ელგუჯა ამაშუკელის ქუჩა (ს/კ 01.14.16.015.516) მრავალფუნქციური შენობა-ნაგებობის კონსტრუქციული პროექტი				სტადია	ფურცელი	რაოდენობა
				კ. პროექტი	კ. 6.04	
დირექტორი			ნახაზის დასახელება			
მრ. მთ. არქიტ.	ნ.ბოგბეშვილი					
მრ. მთ. ინჟინ.	ა. ცაავა		რ/ბ რიგელები -12.15 ნიშნულზე	მასშტაბი		
შემსრულა	ლ. კაკაბაძე			1:260		
შემამოწმა	დ.მაისურაძე					

მონ. რ/ბ რიგელები
-7.80 ნიშნულზე

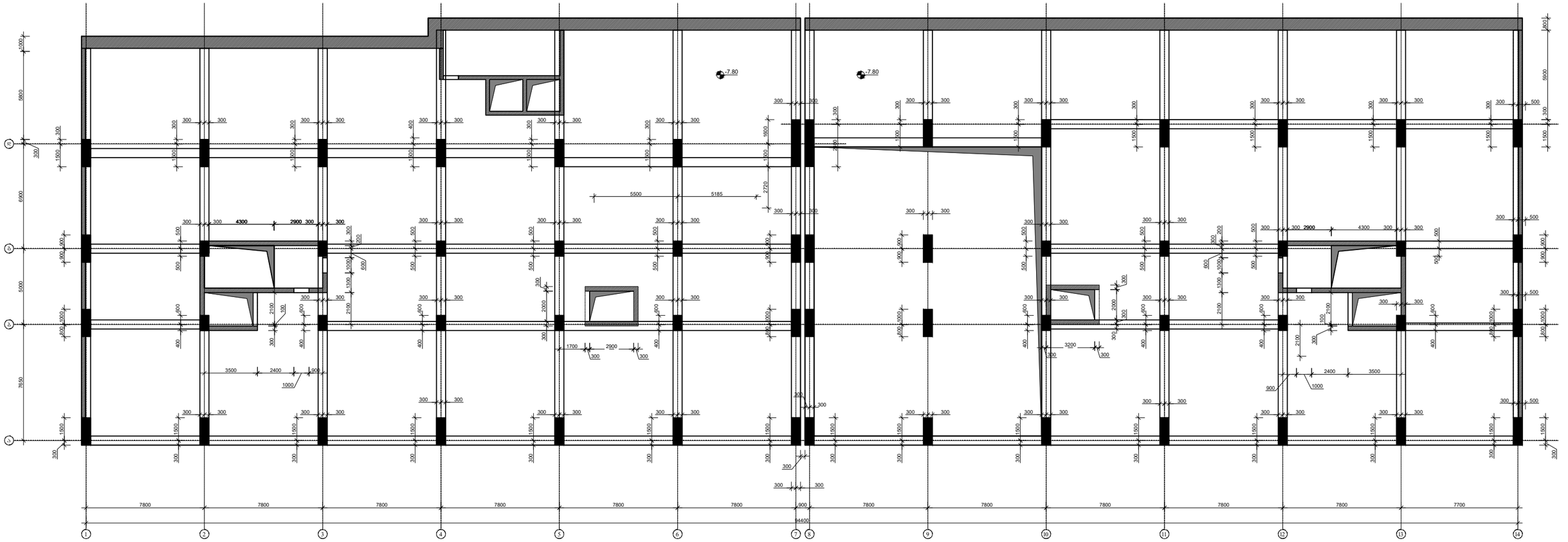

ქ.თბილისი, ელგუჯა ამაშუკელის ქუჩა (ს/კ 01.14.16.015.516) მრავალფუნქციური შენობა-ნაგებობის კონსტრუქციული პროექტი				სტადია	ფურცელი	რაოდენობა
				კ. პროექტი	კ. 6.05	
დირექტორი			ნახაზის დასახელება			
მრ. მთ. არქიტ.	ნ.გოგებაშვილი					
მრ. მთ. ინჟინ.	ა. ცაავა		რ/ბ რიგელები -7.80 ნიშნულზე	მასშტაბი		
შესრულა	ლ. კაკაბაძე			1:260		
შეამოწმა	დ.მაისურაძე					

მონ. რ/ბ რიგელი

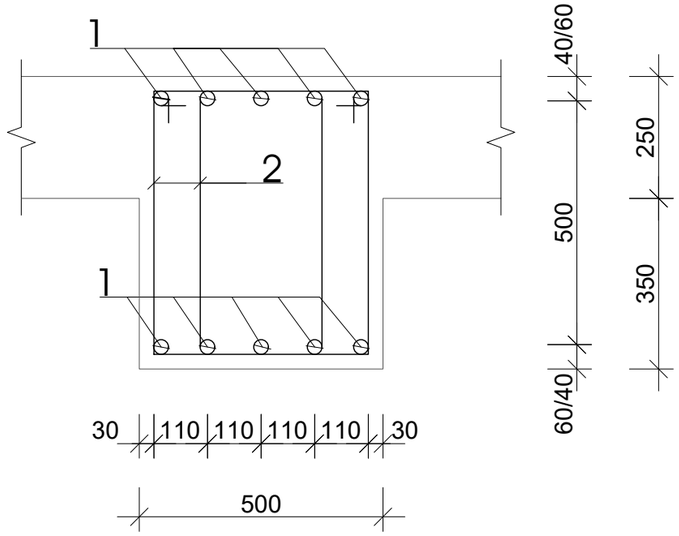

პოზ. 2

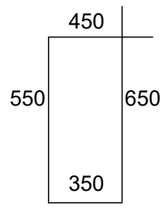

პოზ.	დასახელება	რაოდ.	წონა.	
			ერთ.	სულ
	რიგელები -7.80 ნიშნულზე			
1	Ø 22 A500C ΣL= 2100		3	6300.0
2	Ø 8 A240C L= 1700	1400	0.7	952
	ბეტონი B30		მ3	36

ქ.თბილისი, ელგუჯა ამაშუკელის ქუჩა (ს/კ 01.14.16.015.516) მრავალფუნქციური შენობა-ნაგებობის კონსტრუქციული პროექტი				სტადია	შურცელი	რაოდენობა
				კ. პროექტი	კ. 6.06	
დირექტორი			ნახაზის დასახელება			
მრ. მთ. არქიტ.	ნ.გოგებაშვილი					
მრ. მთ. ინჟინ.	ა. ცაავა		რ/ბ რიგელები -7.80 ნიშნულზე	მასშტაბი		
შემსრულა	ლ. კაკაბაძე			1:260		
შემმოწმა	დ.მაისურაძე					

მონ. რ/ბ რიგელები
-3.30 ნიშნულზე

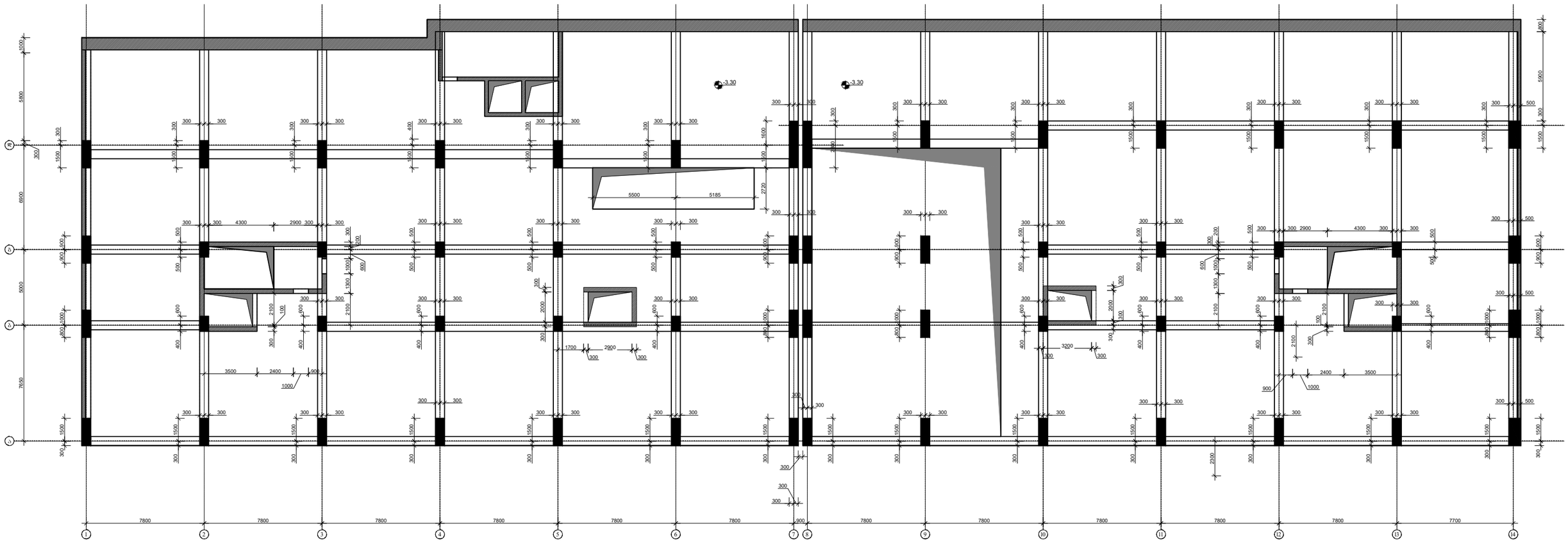

ქ.თბილისი, ელგუჯა ამაშუკელის ქუჩა (ს/კ 01.14.16.015.516) მრავალფუნქციური შენობა-ნაგებობის კონსტრუქციული პროექტი				სტადია	ფურცელი	რაოდენობა
				კ. პროექტი	კ. 6.07	
დირექტორი			ნახაზის დასახელება			
მრ. მთ. არქიტ.	ნ.გოგებეშვილი					
მრ. მთ. ინჟინ.	ა. ცაავა		რ/ბ რიგელები -3.30 ნიშნულზე	მასშტაბი		
შეასრულა	ლ. კაკაბაძე			1:260		
შეამოწმა	დ.მაისურაძე					

მონ. რ/ბ რიგელი

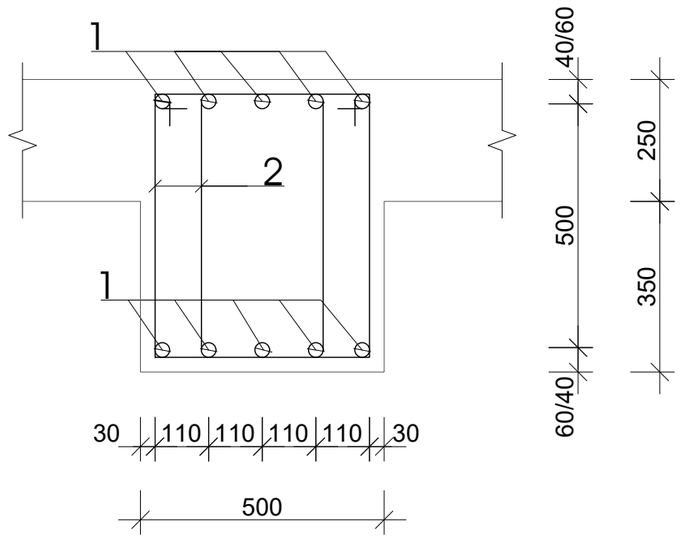

პოზ. 2

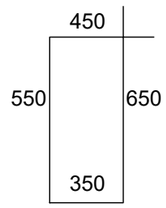

პოზ.	დასახელება	რაოდ.	წონა.	
			ერთ.	სულ
	რიგელები -3.30 ნიშნულზე			
1	Ø 22 A500C ΣL= 2100		3	6300.0
2	Ø 8 A240C L= 1700	1400	0.7	952

ქ.თბილისი, ელბუჯა ამაშუკელის ქუჩა (ს/კ 01.14.16.015.516) მრავალფუნქციური შენობა-ნაბეგობის კონსტრუქციული პროექტი				სტადია	ფურცელი	რაოდენობა
				კ. პროექტი	კ. 6.08	
დირექტორი			ნახაზის დასახელება			
მრ. მთ. არქიტ.	ნ.ბოგბეშვილი					
მრ. მთ. ინჟინ.	ა. ცაავა		რ/ბ რიგელები -3.30 ნიშნულზე	მასშტაბი		
შეასრულა	ლ. კაკაბაძე			1:260		
შეამოწმა	დ.მაისურაძე					

მონ. რ/ბ რიგელები
0.00 ნიშნულებზე

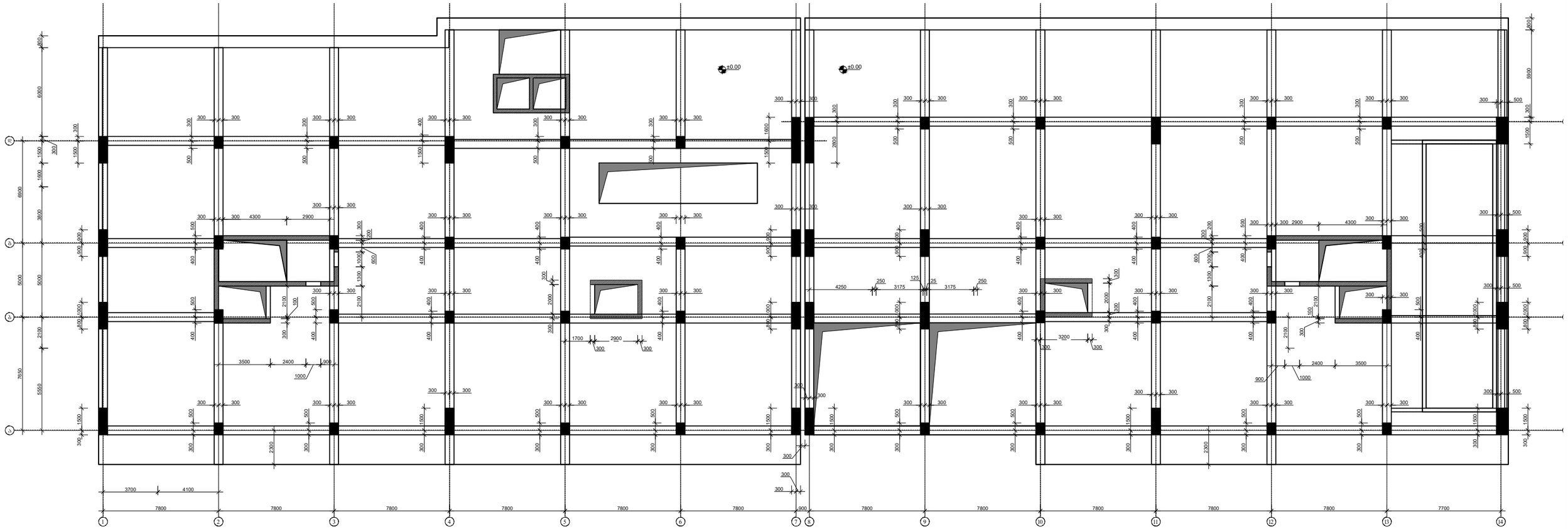

ქ.თბილისი, ელგუჯა ამაშუკელის ქუჩა (ს/კ 01.14.16.015.516) მრავალფუნქციური შენობა-ნაგებობის კონსტრუქციული პროექტი				სტადია	შურცელი	რაოდენობა
				კ. პროექტი	კ. 6.09	
დირექტორი			ნახაზის დასახელება			
მრ. მთ. არქიტ.	ნ.ბოგებეშვილი					
მრ. მთ. ინჟინ.	ა. ცაავა		რ/ბ რიგელები 0.00 ნიშნულზე	მასშტაბი		
შესრულა	ლ. კაკაბაძე			1:260		
შეამოწმა	დ.მაისურაძე					

მონ. რ/ბ რიგელი

პოზ. 1

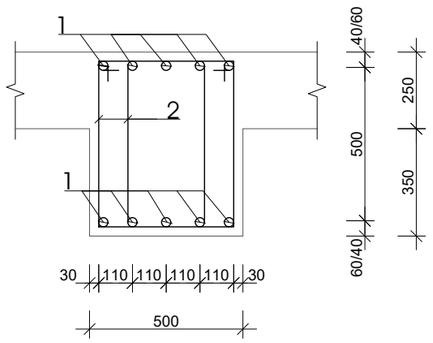

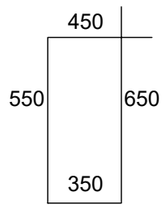

პოზ.	დასახელება	რაოდ.	წონა.	
			ერთ.	სულ
	რიგელები 0.00 ნიშნულზე			
1	Ø 22 A500C ΣL= 2100		3	6300.0
2	Ø 8 A240C L= 1700	1400	0.7	952
	ბეტონი B30		მ3	36

ქ.თბილისი, ელგუჯა ამაშუკელის ქუჩა (ს/კ 01.14.16.015.516) მრავალფუნქციური შენობა-ნაგებობის კონსტრუქციული პროექტი				სტადია	შურცელი	რაოდენობა
				კ. პროექტი	კ. 6.10	
დირექტორი			ნახაზის დასახელება			
მრ. მთ. არქიტ.	ნ.გოგებეშვილი					
მრ. მთ. ინჟინ.	ა. ცაავა		რ/ბ რიგელები 4.35 ნიშნულზე	მასშტაბი		
შეასრულა	ლ. კაკაბაძე					
შეამოწმა	დ.მაისურაძე					

მონ. რ/ბ რიგელები
4.35 ნიშნულებზე

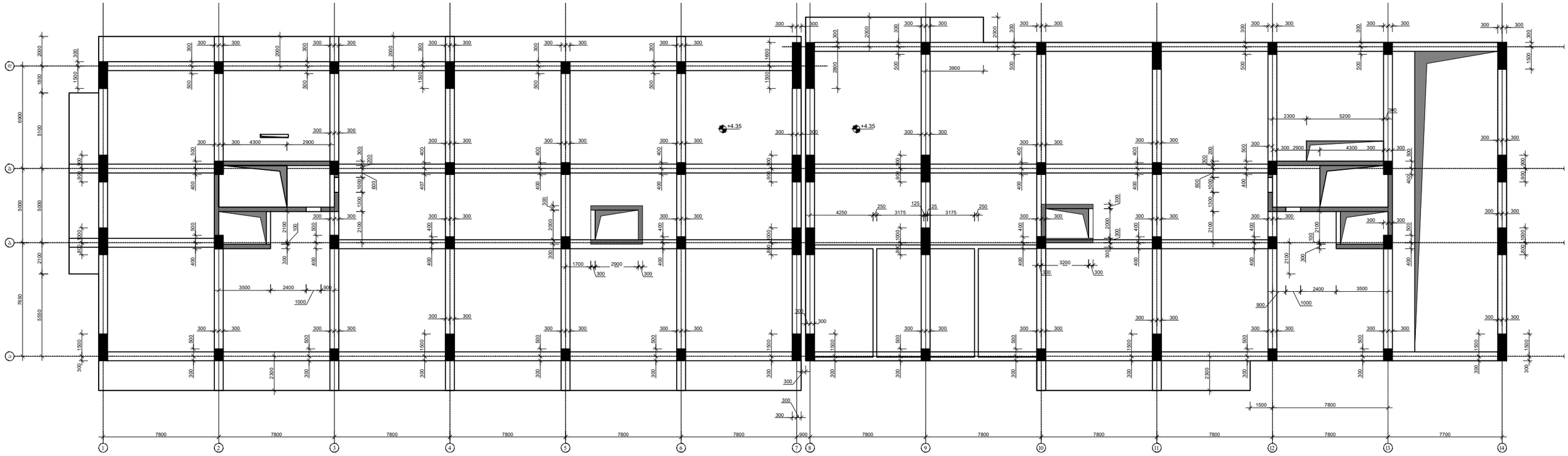

ქ.თბილისი, ელგუჯა ამაშუკელის ქუჩა (ს/კ 01.14.16.015.516) მრავალფუნქციური შენობა-ნაგებობის კონსტრუქციული პროექტი				სტადია	ფურცელი	რაოდენობა
				კ. პროექტი	კ. 6.11	
დირექტორი			ნახაზის დასახელება			
მრ. მთ. არქიტ.	ნ.გოგებეშვილი					
მრ. მთ. ინჟინ.	ა. ცაავა		რ/ბ რიგელები 4.35 ნიშნულზე	მასშტაბი		
შეასრულა	ლ. კაკაბაძე			1:260		
შეამოწმა	დ.მაისურაძე					

მონ. რ/ბ რიგელი

პოზ. 1

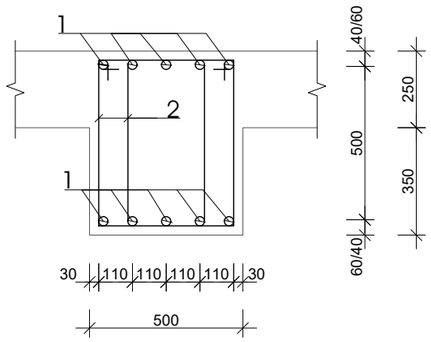

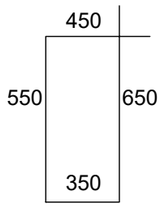

პოზ.	დასახელება	რაოდ.	წონა.	
			ერთ.	სულ
	რიგელები 4.35 ნიშნულზე			
1	Ø 22 A500C ΣL= 2700		3	8100.0
2	Ø 8 A240C L= 1700	5020	0.7	3413.6
	ბეტონი B30		მ3	48

ქ.თბილისი, ელგუჯა ამაშუკელის ქუჩა (ს/კ 01.14.16.015.516) მრავალფუნქციური შენობა-ნაგებობის კონსტრუქციული პროექტი				სტადია	ფურცელი	რაოდენობა
				კ. პროექტი	კ. 6.12	
დირექტორი			ნახაზის დასახელება			
მრ. მთ. არქიტ.	ნ.ბოგებეშვილი					
მრ. მთ. ინჟინ.	ა. ცაავა		რ/ბ რიგელები 4.35 ნიშნულზე	მასშტაბი		
შესრულა	ლ. კაკაბაძე					
შეამოწმა	დ.გაისურაძე					

მონ. რ/ბ რიგელები
10.95 ნიშნულზე

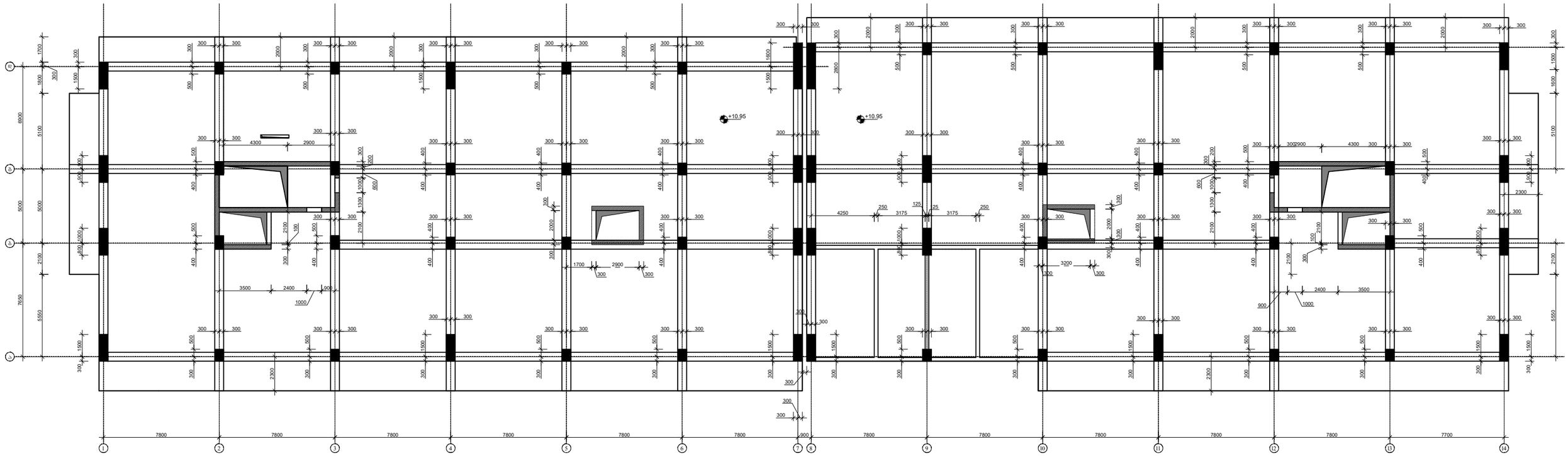

ქ.თბილისი, ელგუჯა ამაშუკელის ქუჩა (ს/კ 01.14.16.015.516) მრავალფუნქციური შენობა-ნაგებობის კონსტრუქციული პროექტი				სტადია	ფურცელი	რაოდენობა
				კ. პროექტი	კ. 6.13	
დირექტორი			ნახაზის დასახელება			
მრ. მთ. არქიტ.	ნ.ბოგებეშვილი					
მრ. მთ. ინჟინ.	ა. ცაავა		რ/ბ რიგელები 10.95 ნიშნულზე	მასშტაბი		
შესრულა	ლ. კაკაბაძე					
შეამოწმა	დ.მაისურაძე					

მონ. რ/ბ რიგელი

პოზ. 1

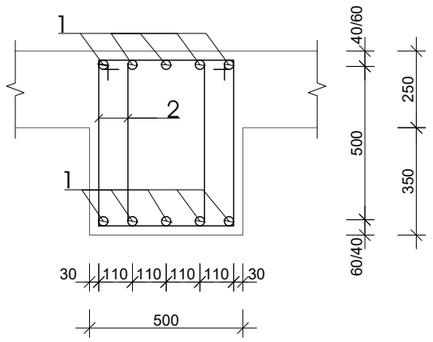

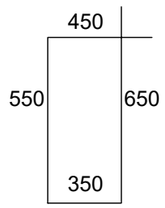

პოზ.	დასახელება	რაოდ.	წონა.	
			ერთ.	სულ
	რიგელები 10.95 ნიშნულზე			
1	Ø 22 A500C ΣL= 2700		3	8100.0
2	Ø 8 A240C L= 1700	5020	0.7	3413.6
	ბეტონი B30		მ3	48

ქ.თბილისი, ელგუჯა ამაშუკელის ქუჩა (ს/კ 01.14.16.015.516) მრავალფუნქციური შენობა-ნაბეგობის კონსტრუქციული პროექტი				სტადია	ფურცელი	რაოდენობა
				კ. პროექტი	კ. 6.14	
დირექტორი			ნახაზის დასახელება			
მრ. მთ. არქიტ.	ნ.ბოგბეშვილი					
მრ. მთ. ინჟინ.	ა. ცაავა		რიგელების სპეციფიკაცია 10.95 ნიშნულზე	მასშტაბი		
შეასრულა	ლ. კაკაბაძე					
შეამოწმა	დ.მაისურაძე					

მონ. რ/ბ რიგელები
7.65; 14.25 ნიშნულებზე

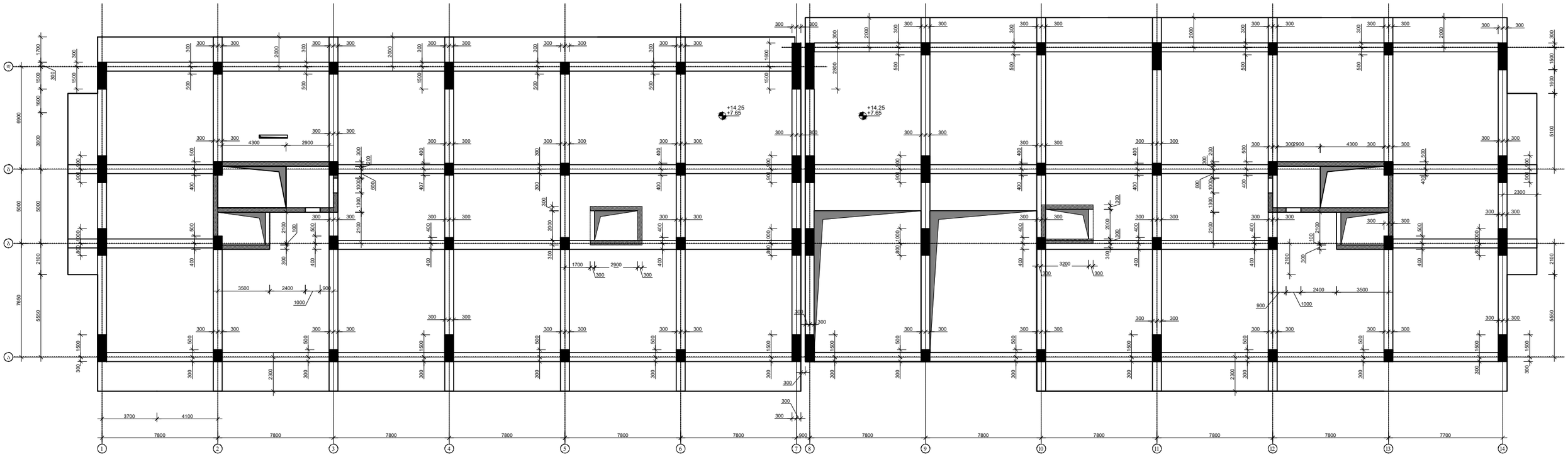

ქ.თბილისი, ელგუჯა ამაშუკელის ქუჩა (ს/კ 01.14.16.015.516) მრავალფუნქციური შენობა-ნაგებობის კონსტრუქციული პროექტი				სტადია	ფურცელი / რაოდენობა
				პ. პროექტი	პ. 6.15
დირექტორი			ნახაზის დასახელება		
მრ. მთ. არქიტ.	ნ.გოგებაშვილი				
მრ. მთ. ინჟინ.	ა. ცაავა		მონ. რ/ბ რიგელები 7.65; 14.25 ნიშნულებზე	მასშტაბი	
შეასრულა	ლ. კაკაბაძე				
შეამოწმა	დ.მაისურაძე				

მონ. რ/ბ რიგელი

პოზ. 1

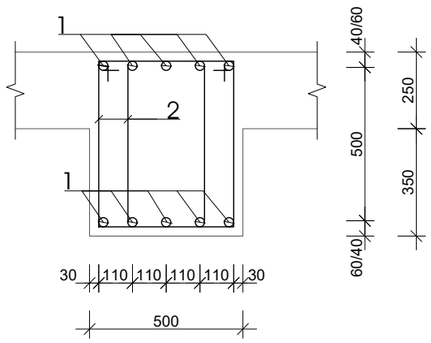

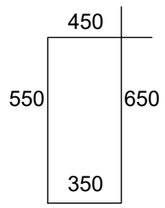

პოზ.	დასახელება	რაოდ.	წონა.	
			ერთ.	სულ
	რიგელები 7.65; 14.25 ნიშნულზე			
1	Ø 22 A500C ΣL= 2700		3	8100.0
2	Ø 8 A240C L= 1700	5020	0.7	3413.6
	ბეტონი B30		მ3	48

ქ.თბილისი, ელგუჯა ამაშუკელის ქუჩა (ს/კ 01.14.16.015.516) მრავალფუნქციური შენობა-ნაგებობის კონსტრუქციული პროექტი				სტადია	შურცელი	რაოდენობა
				კ. პროექტი	კ. 6.16	
დირექტორი			ნახაზის დასახელება			
მრ. მთ. არქიტ.	ნ.ბოგვეშვილი					
მრ. მთ. ინჟინ.	ა. ცაავა		რიგელების სპეციფიკაცია 7.65; 14.25 ნიშნულებზე	მასშტაბი		
შეასრულა	ლ. კაკაბაძე					
შეამოწმა	დ.მაისურაძე					

მონ. რ/ბ რიგელები
20.85 ნიშნულზე

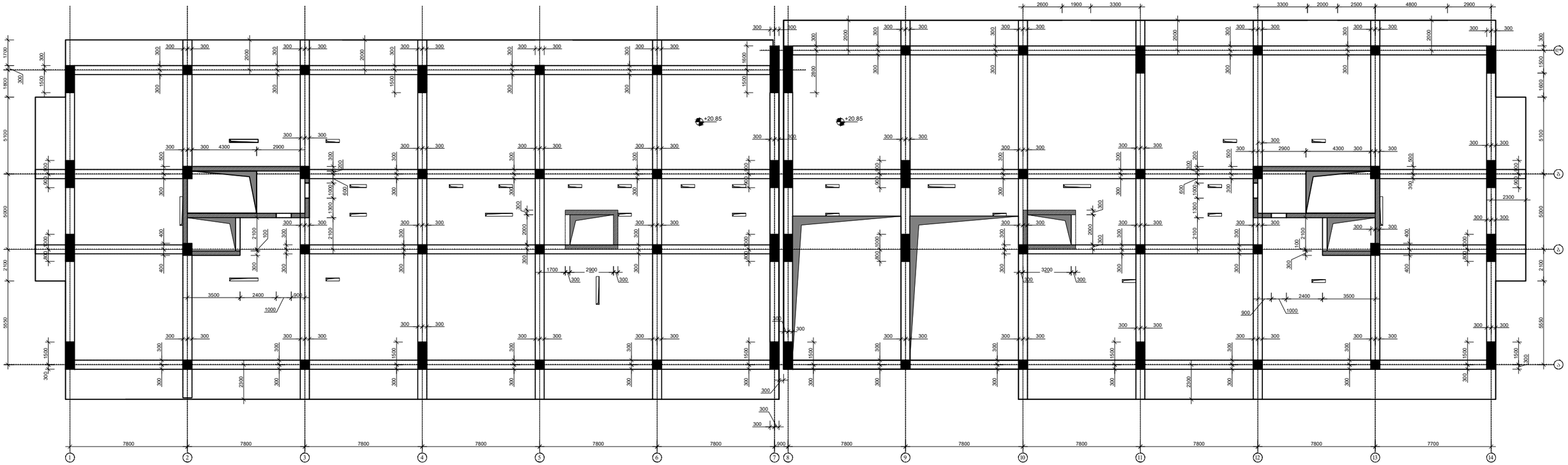

ქ.თბილისი, ელგუჯა ამაშუკელის ქუჩა (ს/კ 01.14.16.015.516) მრავალფუნქციური შენობა-ნაგებობის კონსტრუქციული პროექტი				სტადია	ფურცელი	რაოდენობა
				კ. პროექტი	კ. 6.17	
დირექტორი			ნახაზის დასახელება			
მრ. მთ. არქიტ.	ნ.ბოგბეშვილი					
მრ. მთ. ინჟინ.	ა. ცაავა		მონ. რ/ბ რიგელები 20.85 ნიშნულზე	მასშტაბი		
შესრულა	ლ. კაკაბაძე					
შეამოწმა	დ.მაისურაძე					

მონ. რ/ბ რიგელი

პოზ. 1

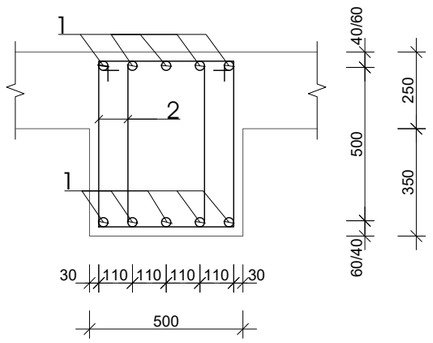

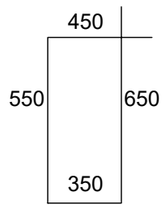

პოზ.	დასახელება	რაოდ.	წონა.	
			ერთ.	სულ
	რიგელები 20.85 ნიშნულზე			
1	Ø 22 A500C ΣL= 2700		3	8100.0
2	Ø 8 A240C L= 1700	5020	0.7	3413.6
	ბეტონი B30		მ3	48

ქ.თბილისი, ელგუჯა ამაშუკელის ქუჩა (ს/კ 01.14.16.015.516) მრავალფუნქციური შენობა-ნაგებობის კონსტრუქციული პროექტი				სტადია	შურცელი	რაოდენობა
				კ. პროექტი	კ. 6.18	
დირექტორი			ნახაზის დასახელება			
მრ. მთ. არქიტ.	ნ.გოგებაშვილი					
მრ. მთ. ინჟინ.	ა. ცაავა		რიგელების სპეციფიკაცია 20.85 ნიშნულზე	მასშტაბი		
შეასრულა	ლ. კაკაბაძე					
შეამოწმა	დ.მაისურაძე					

მონ. რ/ბ რიგელები
24.15 ნიშნულზე

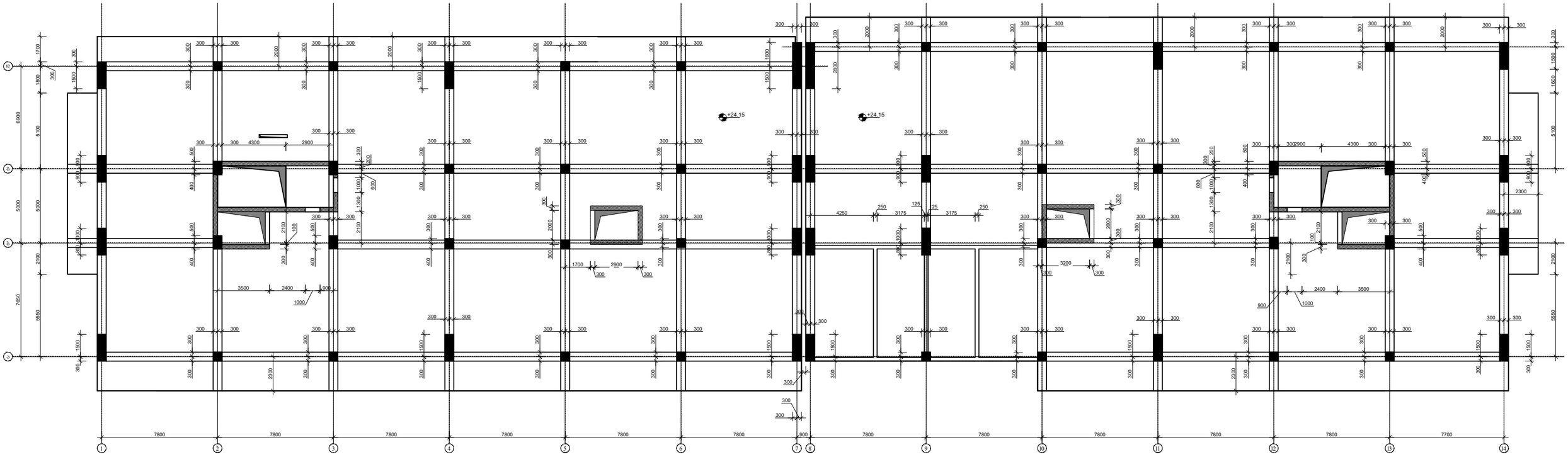

ქ.თბილისი, ელგუჯა ამაშუკელის ქუჩა (ს/კ 01.14.16.015.516) მრავალფუნქციური შენობა-ნაბეგობის კონსტრუქციული პროექტი				სტადია	შურცელი	რაოდენობა
				კ. პროექტი	კ. 6.19	
დირექტორი			ნახაზის დასახელება			
მრ. მთ. არქიტ.	ნ.ბოგბეშვილი					
მრ. მთ. ინჟინ.	ა. ცაავა		მონ. რ/ბ რიგელები 24.15 ნიშნულზე	მასშტაბი		
შეასრულა	ლ. კაკაბაძე					
შეამოწმა	დ.მაისურაძე					

მონ. რ/ბ რიგელი

პოზ. 1

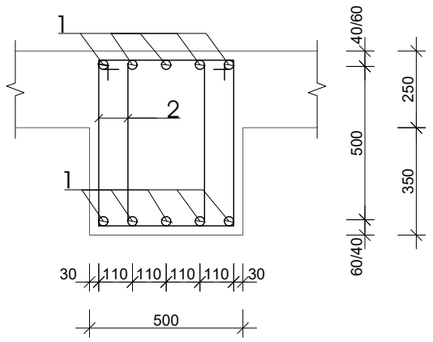

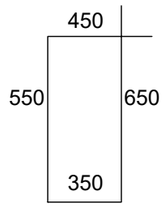

პოზ.	დასახელება	რაოდ.	წონა.	
			ერთ.	სულ
	რიგელები 24.15 ნიშნულზე			
1	Ø 22 A500C ΣL= 2700		3	8100.0
2	Ø 8 A240C L= 1700	5020	0.7	3413.6
	ბეტონი B30		მ3	48

ქ.თბილისი, ელბუჯა ამაშუკელის ქუჩა (ს/კ 01.14.16.015.516) მრავალფუნქციური შენობა-ნაბეგობის კონსტრუქციული პროექტი				სტადია	ფურცელი	რაოდენობა
				კ. პროექტი	კ. 6.20	
დირექტორი			ნახაზის დასახელება			
მრ. მთ. არქიტ.	ნ.გოგებეშვილი					
მრ. მთ. ინჟინ.	ა. ცაავა		რიგელების სპეციფიკაცია 24.15 ნიშნულზე	მასშტაბი		
შეასრულა	ლ. კაკაბაძე					
შეამოწმა	დ.მაისურაძე					

მონ. რ/ბ რიგელები
27.45 ნიშნულზე

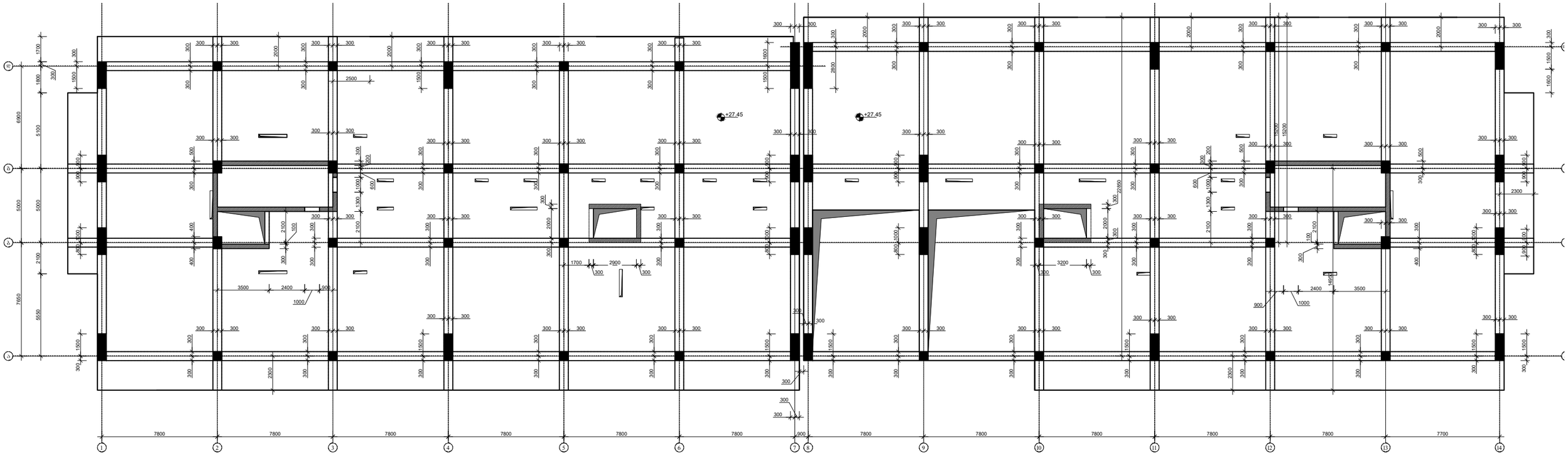

ქ.თბილისი, ელგუჯა ამაშუკელის ქუჩა (ს/კ 01.14.16.015.516) მრავალფუნქციური შენობა-ნაგებობის კონსტრუქციული პროექტი				სტადია	ფურცელი	რაოდენობა
				კ. პროექტი	კ. 6.21	
დირექტორი			ნახაზის დასახელება			
მრ. მთ. არქიტ.	ნ.ბოგველიანი					
მრ. მთ. ინჟინ.	ა. ცაავა		მონ. რ/ბ რიგელები 27.45 ნიშნულზე	მასშტაბი		
შეასრულა	ლ. კაკაბაძე					
შეამოწმა	დ.მაისურაძე					

მონ. რ/ბ რიგელი

პოზ. 1

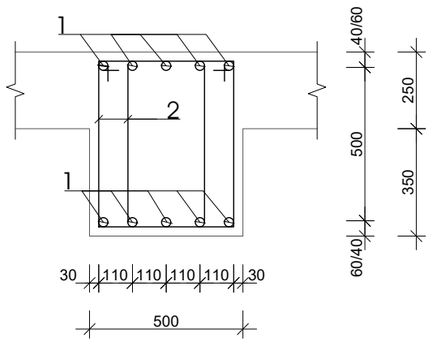

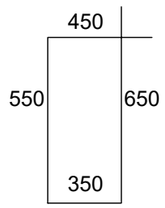

პოზ.	დასახელება	რაოდ.	წონა.	
			ერთ.	სულ
	რიგელები 27.45 ნიშნულზე			
1	Ø 22 A500C ΣL= 2700		3	8100.0
2	Ø 8 A240C L= 1700	5020	0.7	3413.6
	ბეტონი B30		მ3	48

ქ.თბილისი, ელგუჯა ამაშუკელის ქუჩა (ს/კ 01.14.16.015.516) მრავალფუნქციური შენობა-ნაგებობის კონსტრუქციული პროექტი				სტადია	ფურცელი	რაოდენობა
				კ. პროექტი	კ. 6.22	
დირექტორი			ნახაზის დასახელება			
მრ. მთ. არქიტ.	ნ.გოგებაშვილი					
მრ. მთ. ინჟინ.	ა. ცაავა		რიგელების სპეციფიკაცია 27.45 ნიშნულზე	მასშტაბი		
შეასრულა	ლ. კაკაბაძე					
შეამოწმა	დ.მაისურაძე					

მონ. რ/ბ რიგელები
30.75 ნიშნულზე

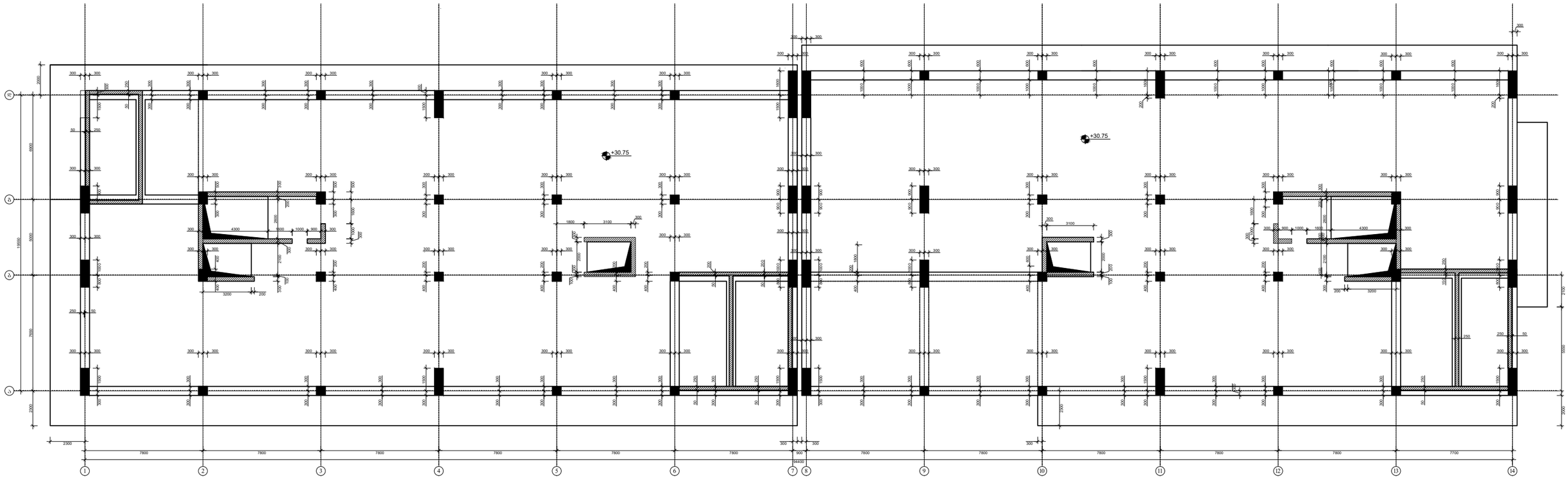

ქ.თბილისი, ელბუჯა ამაშუკელის ქუჩა (ს/კ 01.14.16.015.516) მრავალფუნქციური შენობა-ნაგებობის კონსტრუქციული პროექტი				სტადია	ფურცელი	რაოდენობა
				კ. პროექტი	კ. 6.23	
დირექტორი			ნახაზის დასახელება			
მრ. მთ. არქიტ.	ნ.გოგებაშვილი					
მრ. მთ. ინჟინ.	ა. ცაავა		მონ. რ/ბ რიგელები 30.75 ნიშნულზე	მასშტაბი		
შეასრულა	ლ. კაკაბაძე					
შეამოწმა	დ.მაისურაძე					

მონ. რ/ბ რიგელი

პოზ. 1

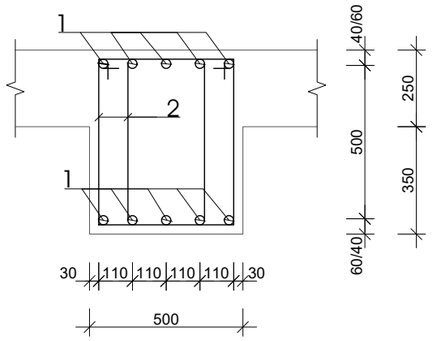

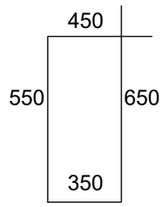

პოზ.	დასახელება	რაოდ.	წონა.	
			ერთ.	სულ
	რიგელები 30.75 ნიშნულზე			
1	Ø 22 A500C ΣL= 2700		3	8100.0
2	Ø 8 A240C L= 1700	5020	0.7	3413.6
	ბეტონი B30		მ3	48

ქ.თბილისი, ელგუჯა ამაშუკელის ქუჩა (ს/კ 01.14.16.015.516) მრავალფუნქციური შენობა-ნაბეგობის კონსტრუქციული პროექტი				სტადია	შურცელი	რაოდენობა
				კ. პროექტი	კ. 6.24	
დირექტორი			ნახაზის დასახელება			
მრ. მთ. არქიტ.	ნ.ბოგებეშვილი					
მრ. მთ. ინჟინ.	ა. ცაავა		რიგელების სპეციფიკაცია 30.75 ნიშნულზე	მასშტაბი		
შეასრულა	ლ. კაკაბაძე					
შეამოწმა	დ.მაისურაძე					

მონ. რ/ბ გადახურვის ფილა
-15.15 ნიშნულზე

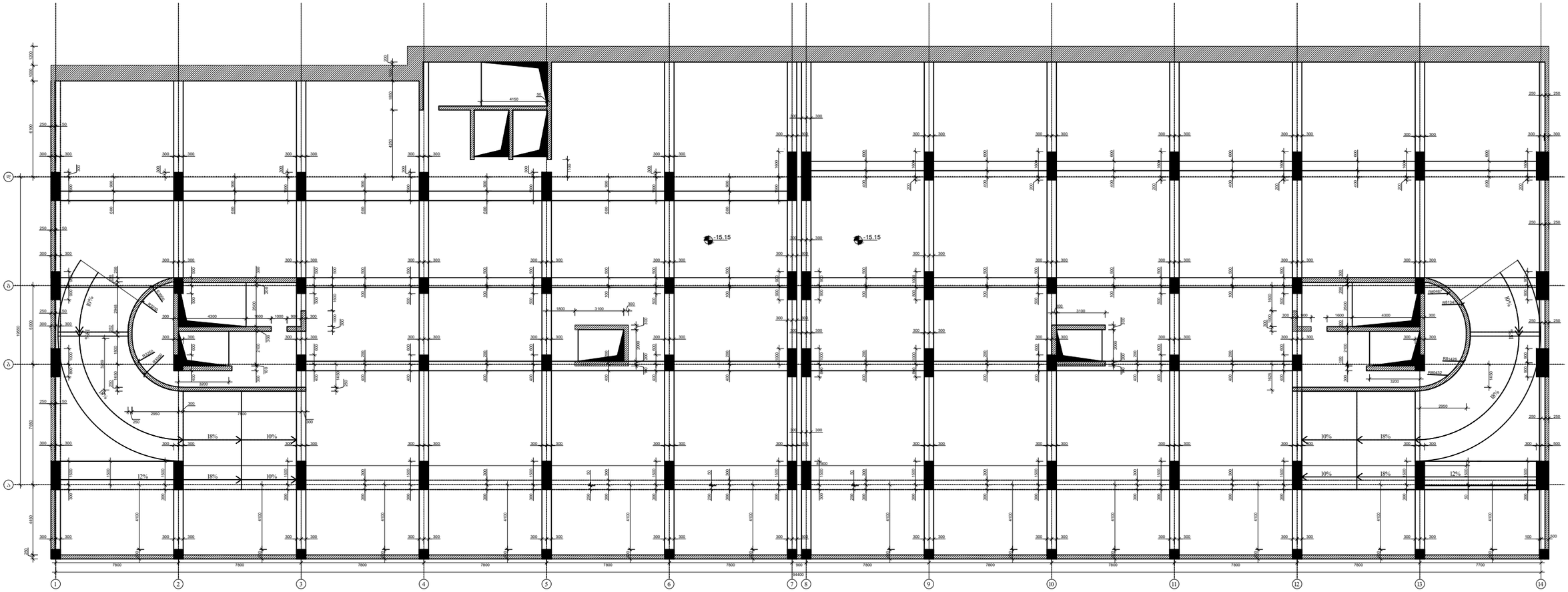

ქ.თბილისი, ელგუჯა ამაშუკელის ქუჩა (ს/კ 01.14.16.015.516) მრავალფუნქციური შენობა-ნაგებობის კონსტრუქციული პროექტი				სტადია	ფურცელი	რაოდენობა
				კ. პროექტი	კ. 7.01	
დირექტორი			ნახაზის დასახელება			
მრ. მთ. არქიტ.	ნ.გოგებეშვილი					
მრ. მთ. ინჟინ.	ა. ცაავა		მონ. რ/ბ გადახურვის ფილა -15.15 ნიშნულზე	მასშტაბი		
შეასრულა	ლ. კაკაბაძე			1:260		
შეამოწმა	დ.მაისურაძე					

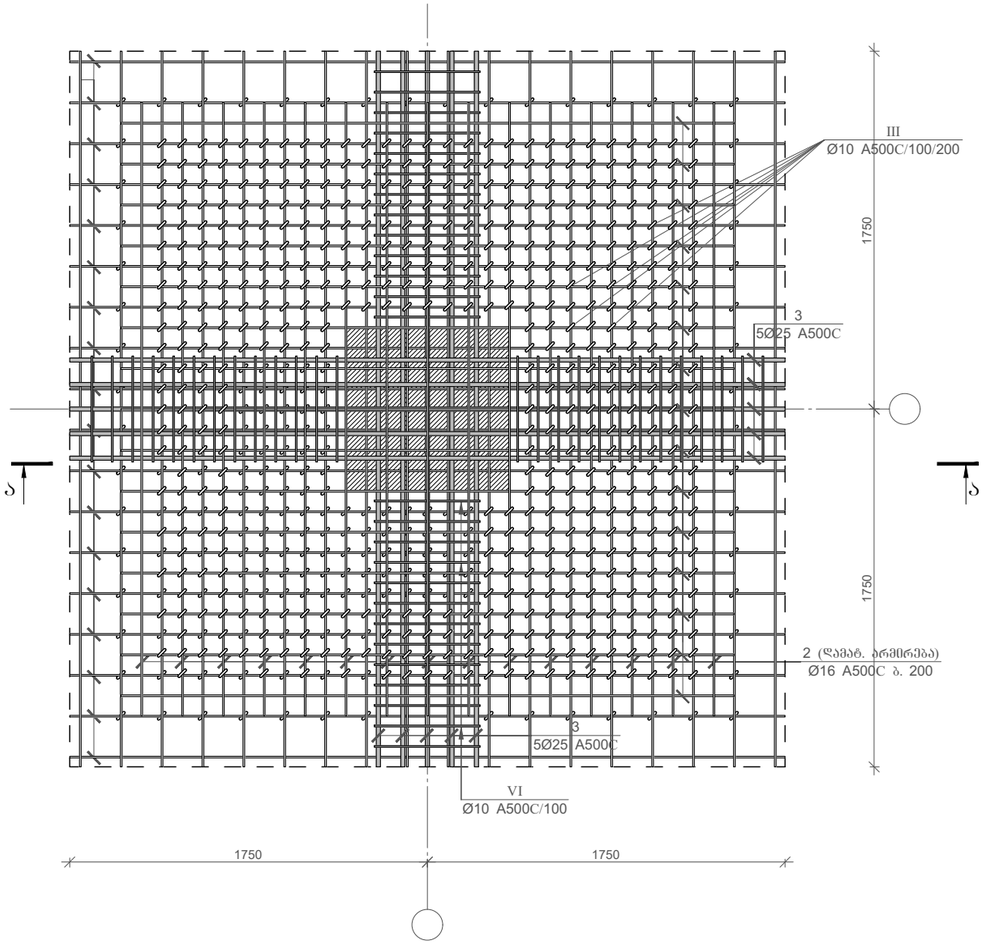

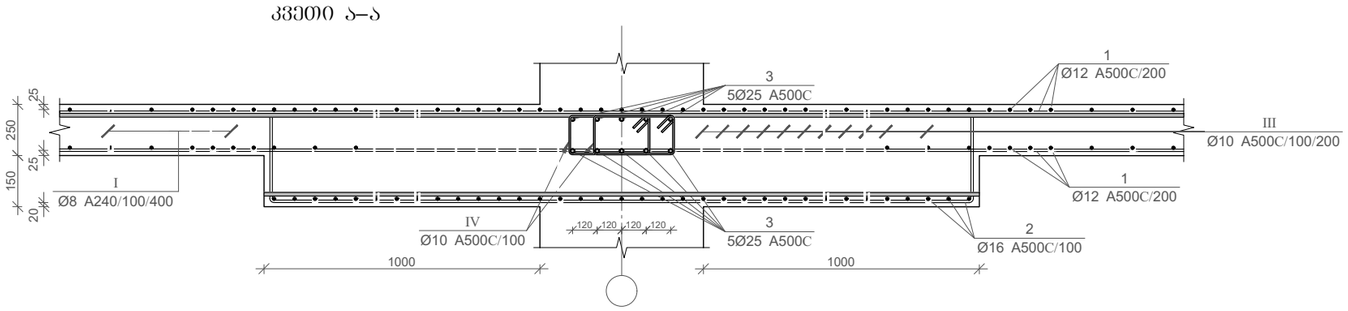

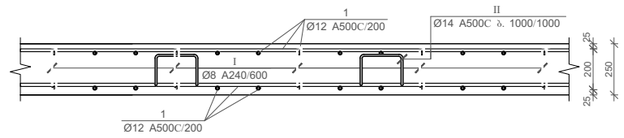

პოზ.	დასახელება	რაოდ.	წონა.	
			ერთ.	სულ
	გადახურვის ფილა -15.15 ნიშნულზე			
1	Ø 12 A500C ΣL= 61159		0.9	55043.1
2	Ø 16 A500C L= 2000	1500	3.2	4800.0
I	Ø 8 A240C L= 450	6950	0.2	1251
II	Ø 10 A240C L= 1000	2510	0.6	1556.2
	ბეტონი B30		მ3	665

ქ.თბილისი, ელგუჯა ამაშუკელის ქუჩა (ს/კ 01.14.16.015.516) მრავალფუნქციური შენობა-ნაბეგობის კონსტრუქციული პროექტი				სტადია	ფურცელი	რაოდენობა
				კ. პროექტი	კ. 7.02	
დირექტორი			ნახაზის დასახელება			
მრ. მთ. არქიტ.	ნ.ბოგებეშვილი					
მრ. მთ. ინჟინ.	ა. ცაავა		რ/ბ გადახურვის ფილის სპეციფიკაცია -15.15 ნიშნულზე	მასშტაბი		
შეასრულა	ლ. კაკაბაძე					
შეამოწმა	დ.მაისურაძე					

მონ. რ/ბ გადახურვის ფილა
-12.15 ნიშნულზე

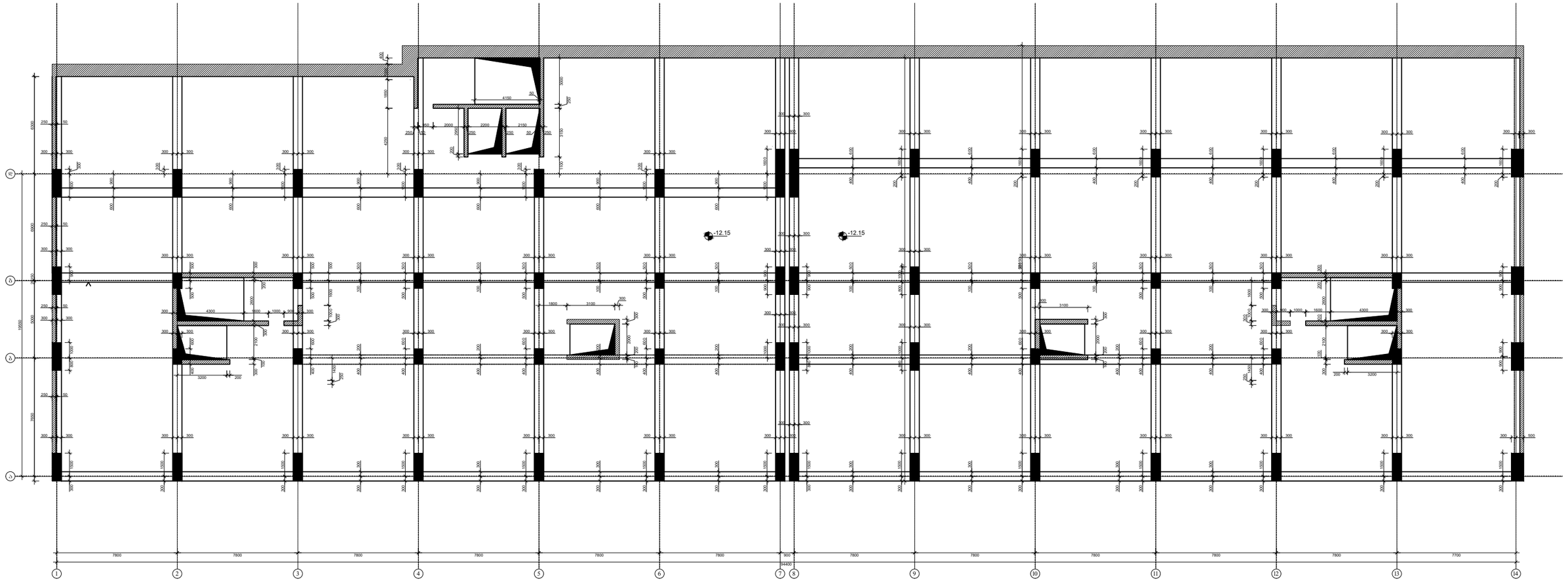

ქ.თბილისი, ელგუჯა ამაშუკელის ქუჩა (ს/კ 01.14.16.015.516) მრავალფუნქციური შენობა-ნაბეჭობის კონსტრუქციული პროექტი				სტადია	ფურცელი	რაოდენობა
				კ. პროექტი	კ. 7.03	
დირექტორი			ნახაზის დასახელება			
მრ. მთ. არქიტ.	ნ.ბოგებეშვილი					
მრ. მთ. ინჟინ.	ა. ცაავა		რ/ბ გადახურვის ფილა -12.15 ნიშნულზე	მასშტაბი		
შეასრულა	ლ. კაკაბაძე			1:260		
შეამოწმა	დ.მაისურაძე					

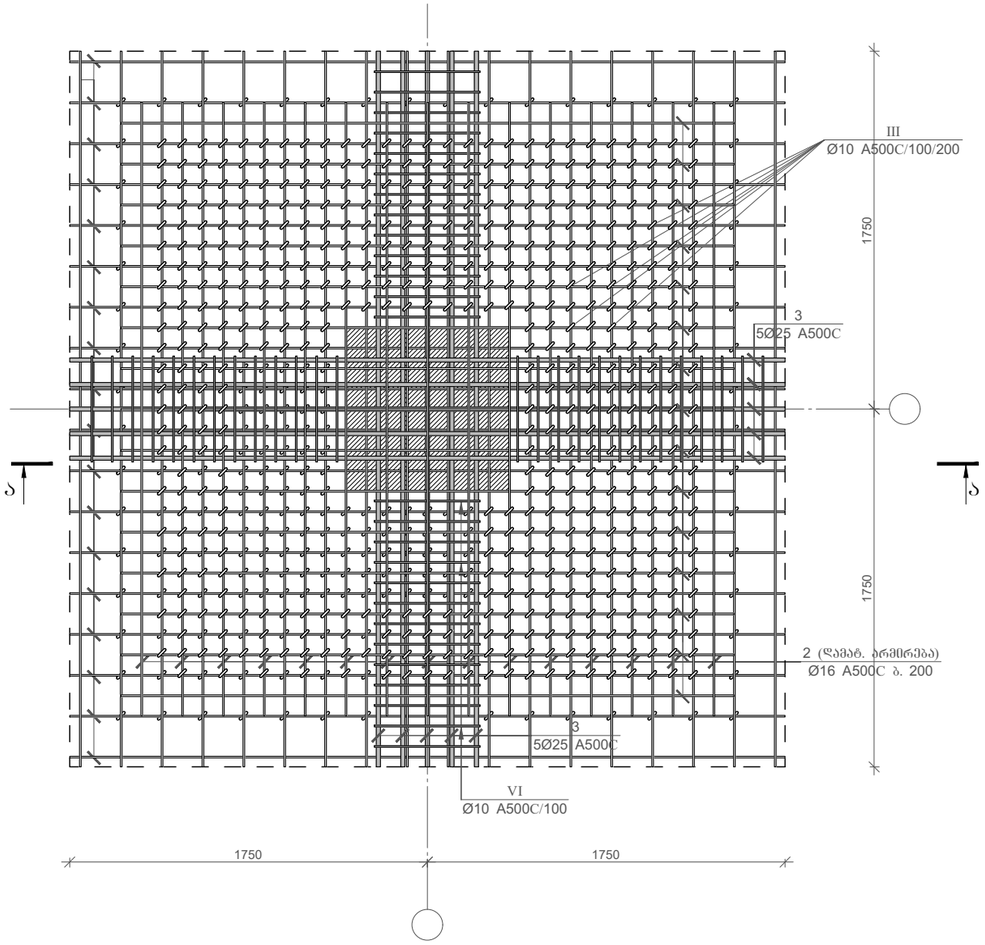

კვეთი ა–ა

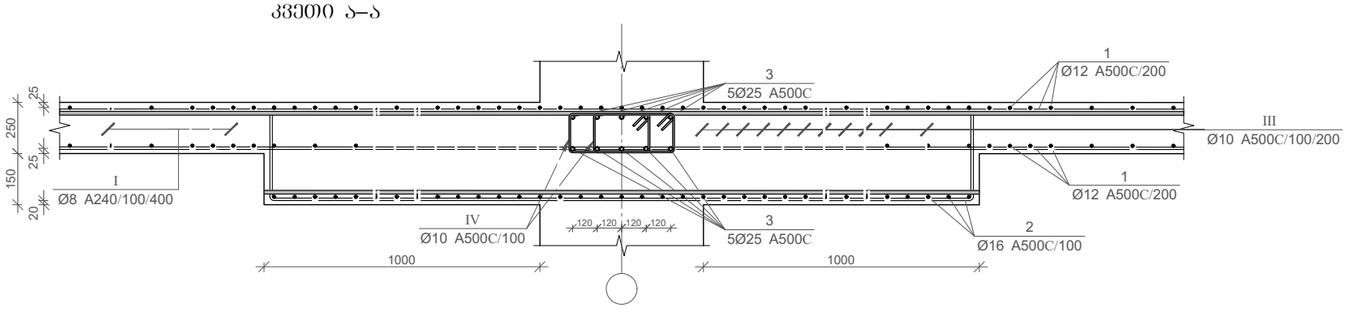

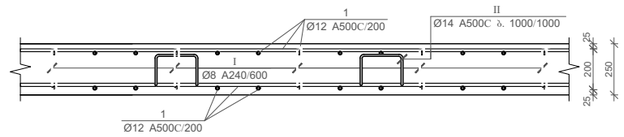

პოზ.	დასახელება	რაოდ.	წონა.	
			ერთ.	სულ
	გადახურვის ფილა -12.15 ნიშნულზე			
1	Ø 12 A500C ΣL= 61159		0.9	55043.1
2	Ø 16 A500C L= 2000	1500	3.2	4800.0
I	Ø 8 A240C L= 450	6950	0.2	1251
II	Ø 10 A240C L= 1000	2510	0.6	1556.2
	ბეტონი B30		მ3	665

ქ.თბილისი, ელგუჯა ამაშუკელის ქუჩა (ს/კ 01.14.16.015.516) მრავალფუნქციური შენობა-ნაბეგობის კონსტრუქციული პროექტი				სტადია	ფურცელი	რაოდენობა
				კ. პროექტი	კ. 7.04	
დირექტორი			ნახაზის დასახელება			
მრ. მთ. არქიტ.	ნ.ბოგბეშვილი					
მრ. მთ. ინჟინ.	ა. ცაავა		რ/ბ გადახურვის ფილის სპეციფიკაცია -15.15 ნიშნულზე	მასშტაბი		
შეასრულა	ლ. კაკაბაძე					
შეამოწმა	დ.მაისურაძე					

მონ. რ/ბ გადახურვის ფილია
-7.80 ნიშნულზე

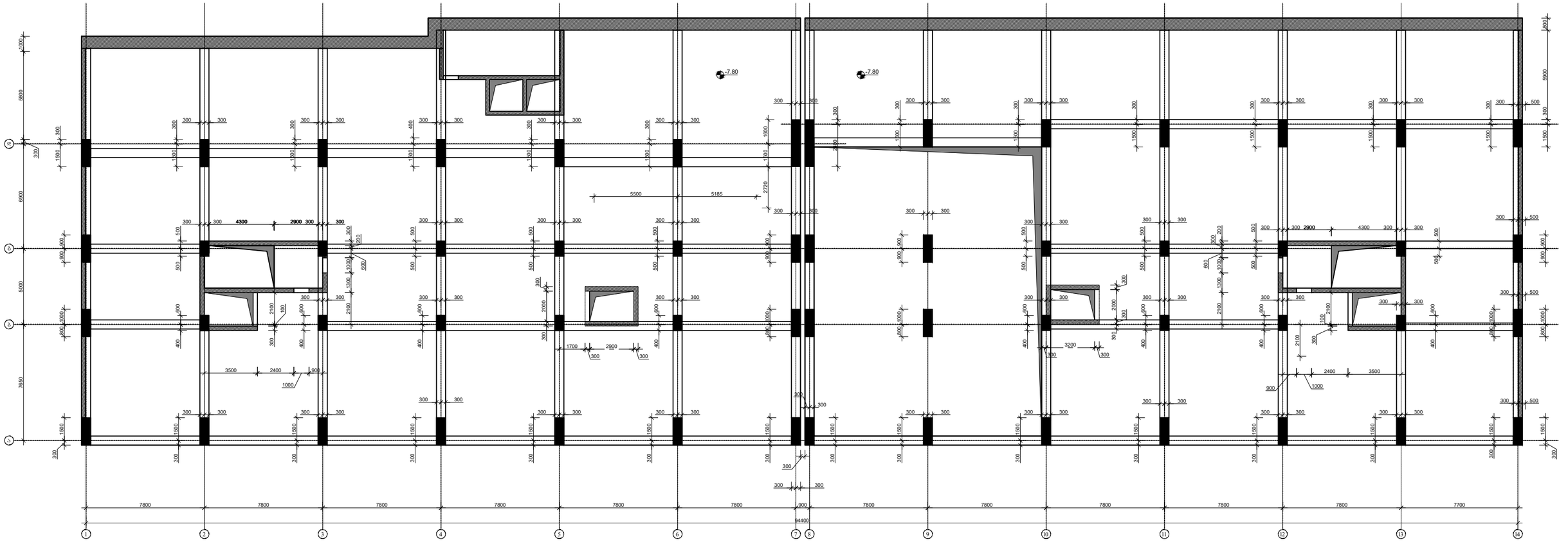

ქ.თბილისი, ელგუჯა ამაშუკელის ქუჩა (ს/კ 01.14.16.015.516) მრავალფუნქციური შენობა-ნაგებობის კონსტრუქციული პროექტი				სტადია	ფურცელი	რაოდენობა
				კ. პროექტი	კ. 7.05	
დირექტორი			ნახაზის დასახელება			
მრ. მთ. არქიტ.	ნ.გოგებაშვილი					
მრ. მთ. ინჟინ.	ა. ცაავა		რ/ბ გადახურვის ფილია -7.80 ნიშნულზე	მასშტაბი		
შესრულა	ლ. კაკაბაძე			1:260		
შეამოწმა	დ.მაისურაძე					

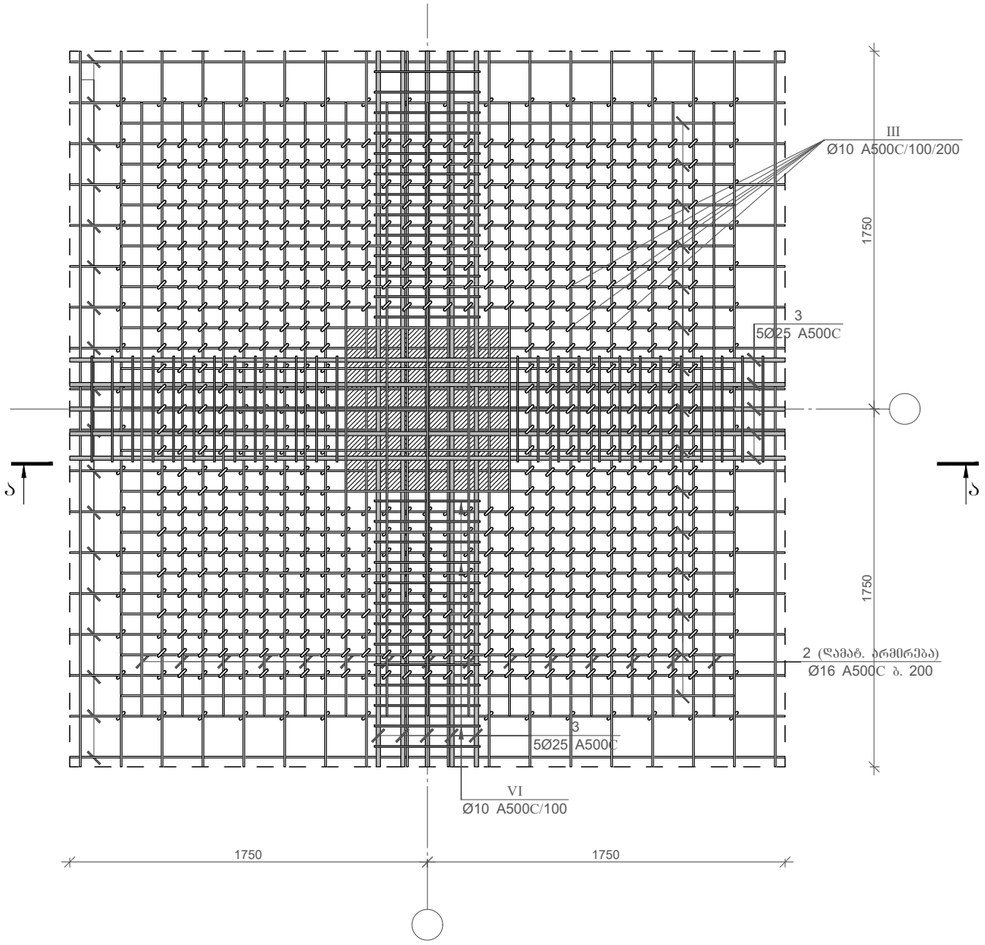

კვეთი ა–ა

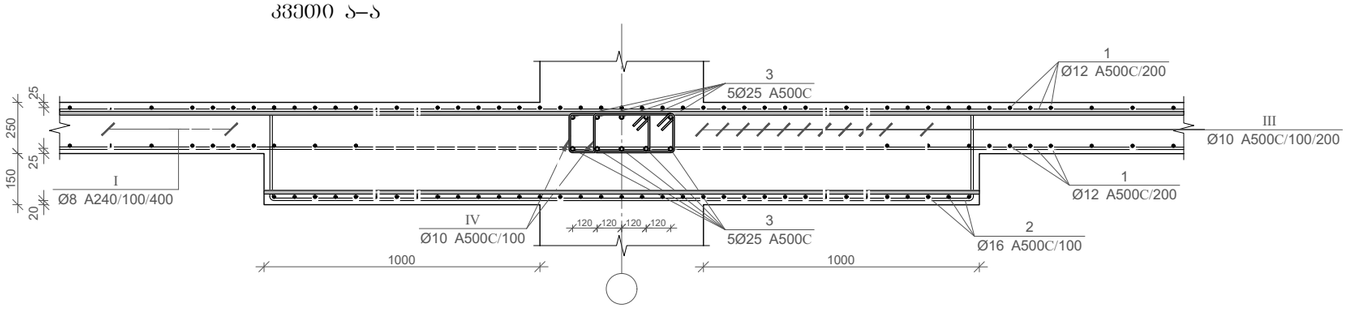

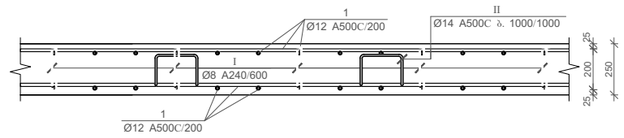

პოზ.	დასახელება	რაოდ.	წონა.	
			ერთ.	სულ
	გადახურვის ფილა -7.80 ნიშნულზე			
1	Ø 12 A500C ΣL= 54600		0.9	49140.0
2	Ø 16 A500C L= 6100	1248	9.8	12180.5
I	Ø 8 A240C L= 450	6600	0.2	1188
II	Ø 8 A240C L= 1000	2370	0.4	948
	ფარული რიგელი			
3	Ø 25 A500C ΣL= 4900		2	9800.0
IV	Ø 8 A240C L= 1200	3200	0.5	1536
	ბეტონი B25		მ3	590

ქ.თბილისი, ელგუჯა ამაშუკელის ქუჩა (ს/კ 01.14.16.015.516) მრავალფუნქციური შენობა-ნაგებობის კონსტრუქციული პროექტი				სტადია	ფურცელი	რაოდენობა
				კ. პროექტი	კ. 7.06	
დირექტორი			ნახაზის დასახელება			
მრ. მთ. არქიტ.	ნ.ბოგებეშვილი					
მრ. მთ. ინჟინ.	ა. ცაავა		რ/ბ გადახურვის ფილის სპეციფიკაცია -7.80 ნიშნულზე	მასშტაბი		
შესრულა	ლ. კაკაბაძე					
შეამოწმა	დ.მაისურაძე					

მრ. რ/ბ გადახურვის ფილია
-3.30 ნიშნულზე

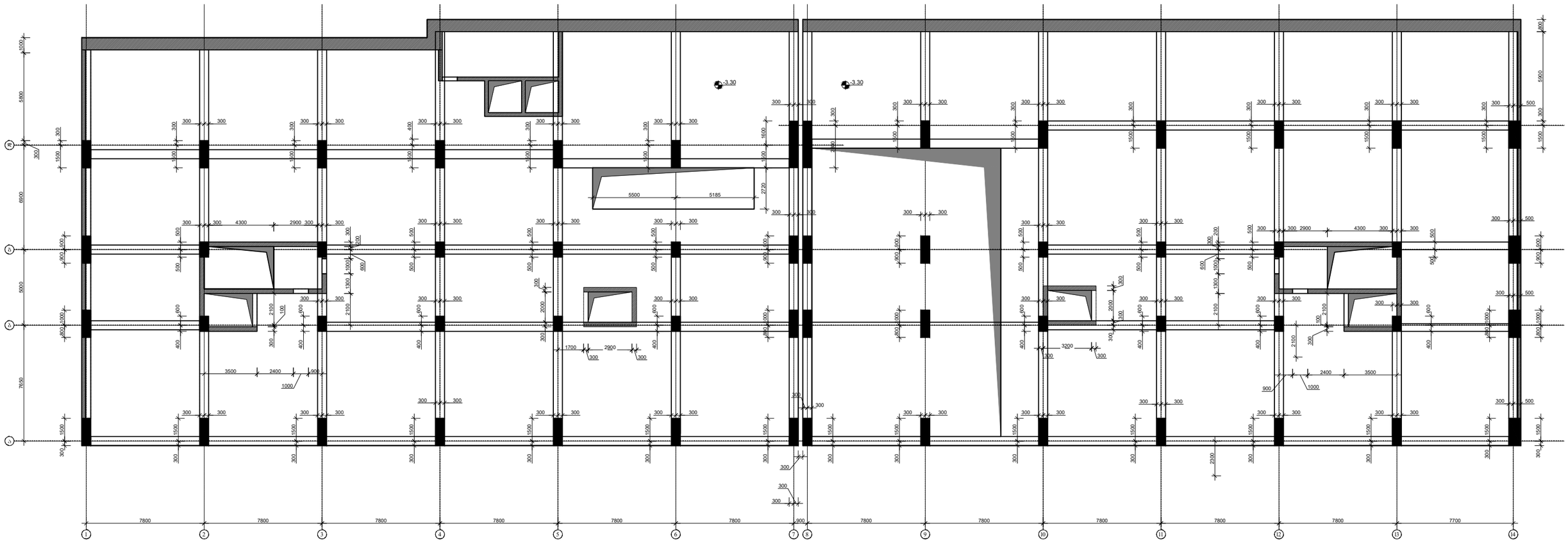

ქ.თბილისი, ელგუჯა ამაშუკელის ქუჩა (ს/კ 01.14.16.015.516) მრავალფუნქციური შენობა-ნაგებობის კონსტრუქციული პროექტი				სტადია	ფურცელი	რაოდენობა
				კ. პროექტი	კ. 6.07	
დირექტორი			ნახაზის დასახელება			
მრ. მთ. არქიტ.	ნ.გოგებეშვილი					
მრ. მთ. ინჟინ.	ა. ცაავა		რ/ბ გადახურვის ფილია -3.30 ნიშნულზე	მასშტაბი		
შეასრულა	ლ. კაკაბაძე			1:260		
შეამოწმა	დ.მაისურაძე					

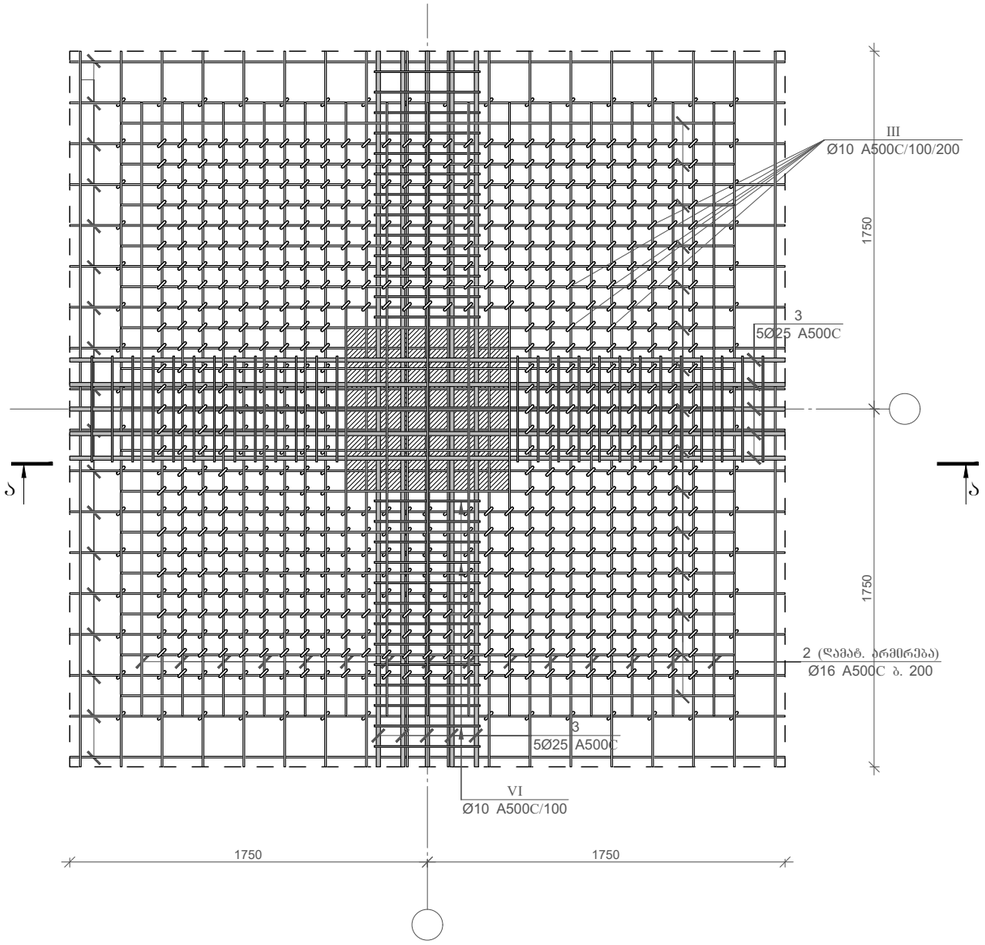

კვეთი ა–ა

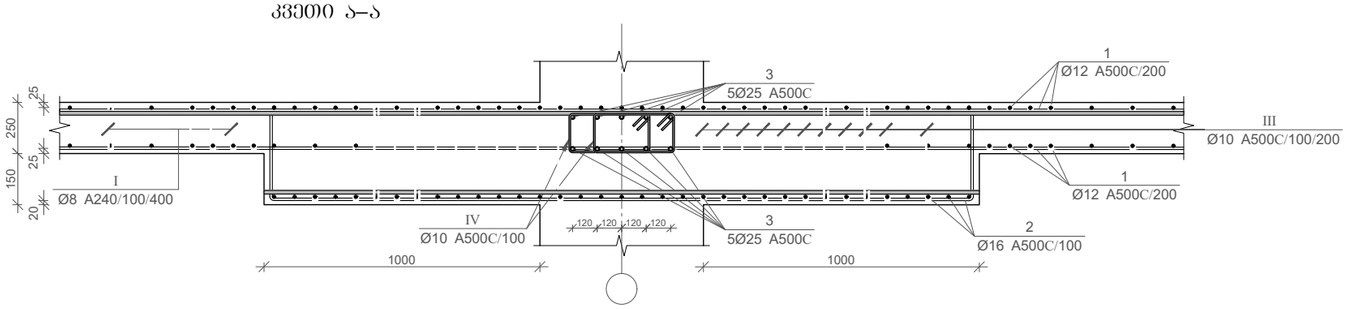

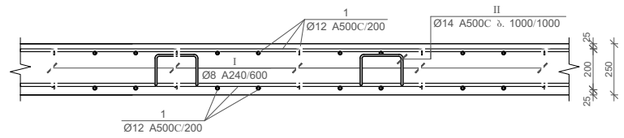

პოზ.	დასახელება	რაოდ.	წონა.	
			ერთ.	სულ
	გადახურვის ფილა -3.30 ნიშნულზე			
1	Ø 12 A500C ΣL= 54600		0.9	49140.0
2	Ø 16 A500C L= 6100		1.6	9760.0
I	Ø 8 A240C L= 450	6600	0.2	1188
II	Ø 8 A240C L= 1000	2370	0.4	948
	ფარული რიგელი			
3	Ø 25 A500C ΣL= 4900		2	9800.0
IV	Ø 8 A240C L= 1200	3200	0.5	1536
	ბეტონი B25		მ3	590

ქ.თბილისი, ელგუჯა ამაშუკელის ქუჩა (ს/კ 01.14.16.015.516) მრავალფუნქციური შენობა-ნაგებობის კონსტრუქციული პროექტი				სტადია	შურცელი	რაოდენობა
				კ. პროექტი	კ. 7.08	
დირექტორი			ნახაზის დასახელება			
მრ. მთ. არქიტ.	ნ.ბოგბეშვილი					
მრ. მთ. ინჟინ.	ა. ცაავა		რ/ბ გადახურვის ფილის სპეციფიკაცია -3.30 ნიშნულზე	მასშტაბი		
შეასრულა	ლ. კაკაბაძე					
შეამოწმა	დ.მაისურაძე					

მრ. რ/ბ გადახურვის ფილა
0.00 ნიშნულებზე

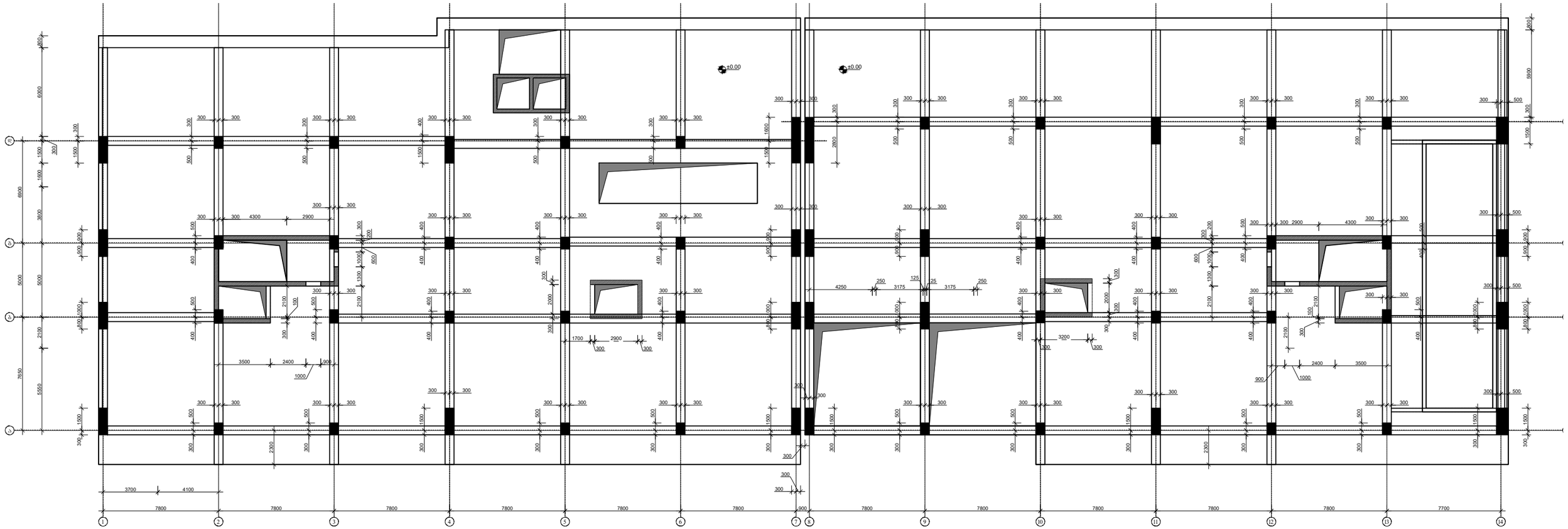

ქ.თბილისი, ელგუჯა ამაშუკელის ქუჩა (ს/კ 01.14.16.015.516) მრავალფუნქციური შენობა-ნაგებობის კონსტრუქციული პროექტი				სტადია	ფურცელი	რაოდენობა
				კ. პროექტი	კ. 6.09	
დირექტორი			ნახაზის დასახელება			
მრ. მთ. არქიტ.	ნ.ბოგბეშვილი					
მრ. მთ. ინჟინ.	ა. ცაავა		რ/ბ გადახურვის ფილა 0.00 ნიშნულზე	მასშტაბი		
შეასრულა	ლ. კაკაბაძე			1:260		
შეამოწმა	დ.მაისურაძე					

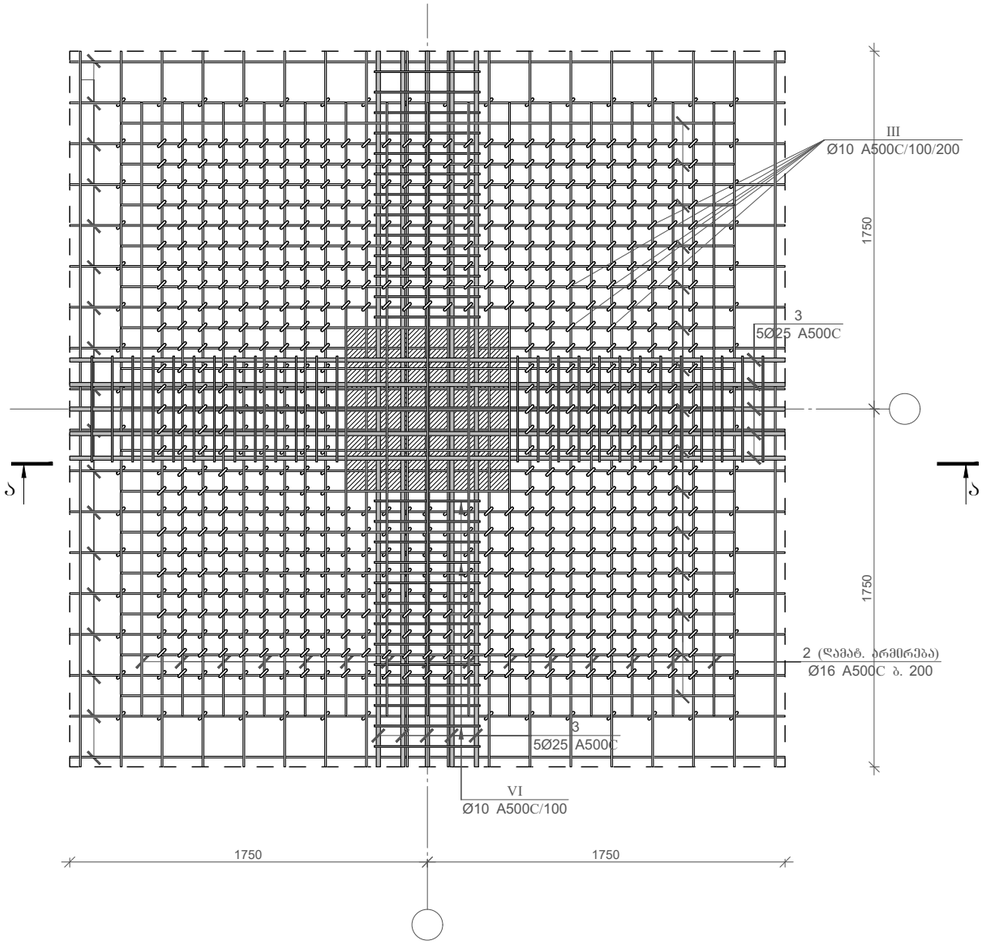

კვეთი ა–ა

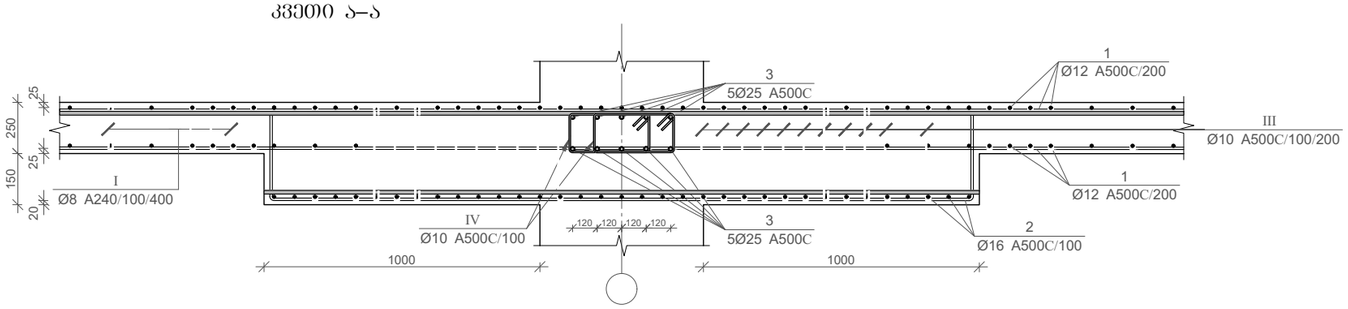

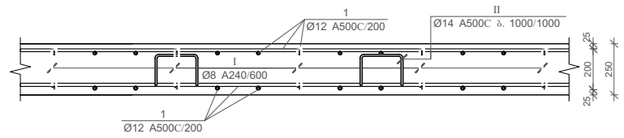

პოზ.	დასახელება	რაოდ.	წონა.	
			ერთ.	სულ
	გადახურვის ფილა 0.00 ნიშნულზე			
1	Ø 12 A500C ΣL= 57000		0.9	51300.0
2	Ø 16 A500C L= 6100		1.6	9760.0
I	Ø 8 A240C L= 450	6800	0.2	1224
II	Ø 8 A240C L= 1000	2500	0.4	1000
	ფარული რიგელი			
3	Ø 25 A500C ΣL= 5160		2	10320.0
IV	Ø 8 A240C L= 1200	6700	0.5	3216
	ბეტონი B25		მ3	625

ქ.თბილისი, ელგუჯა ამაშუკელის ქუჩა (ს/კ 01.14.16.015.516) მრავალფუნქციური შენობა-ნაბეგობის კონსტრუქციული პროექტი				სტადია	ფურცელი	რაოდენობა
				კ. პროექტი	კ. 7.10	
დირექტორი			ნახაზის დასახელება			
მრ. მთ. არქიტ.	ნ.ბოგებეშვილი					
მრ. მთ. ინჟინ.	ა. ცაავა		რ/ბ გადახურვის ფილის სპეციფიკაცია 0.00 ნიშნულზე	მასშტაბი		
შეასრულა	ლ. კაკაბაძე					
შეამოწმა	დ.მაისურაძე					

მო6. რ/ბ გადახურვის ფილია
4.35 ნიშნულზე

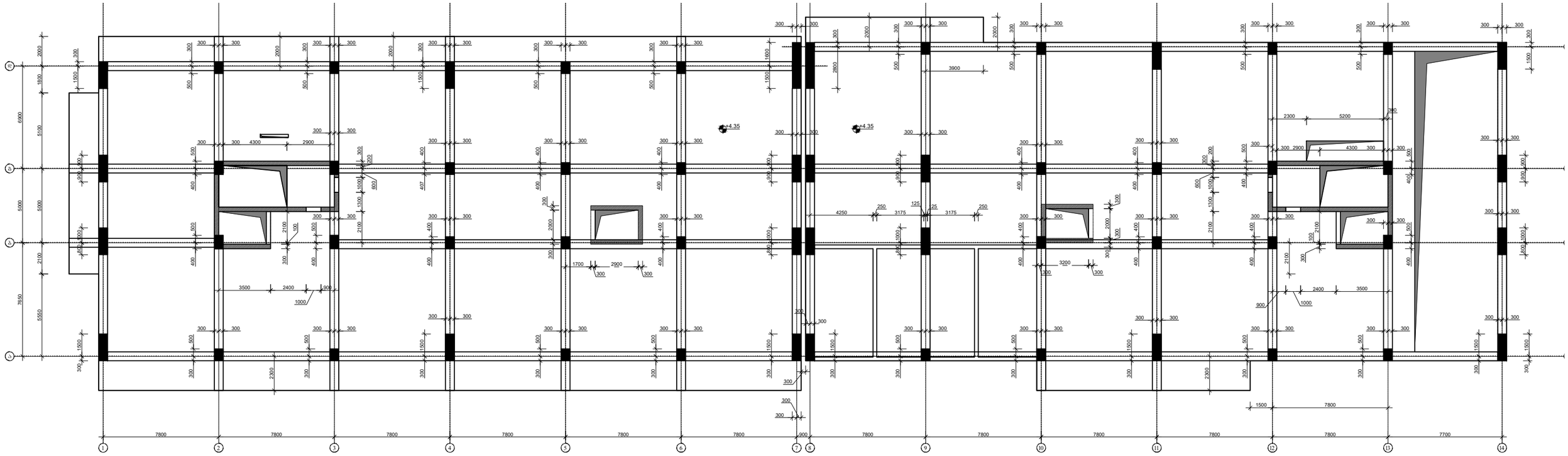

ქ.თბილისი, ელგუჯა ამაშუკელის ქუჩა (ს/კ 01.14.16.015.516) მრავალფუნქციური შენობა-ნაგებობის კონსტრუქციული პროექტი				სტადია	ფურცელი	რაოდენობა
				კ. პროექტი	კ. 7.11	
დირექტორი			ნახაზის დასახელება			
მრ. მთ. არქიტ.	ნ.გოგებაშვილი					
მრ. მთ. ინჟინ.	ა. ცაავა		რ/ბ გადახურვის ფილია 4.35 ნიშნულზე	მასშტაბი		
შეასრულა	ლ. კაკაბაძე			1:260		
შეამოწმა	დ.მაისურაძე					

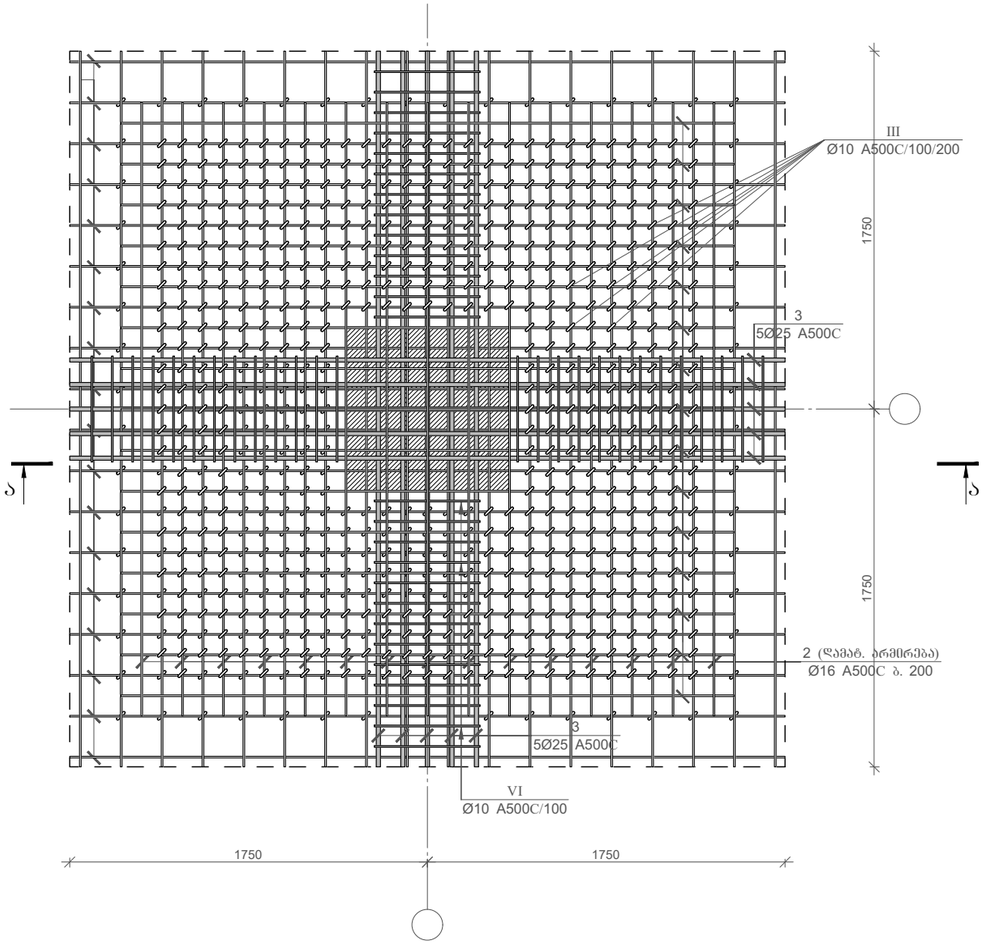

კვეთი ა–ა

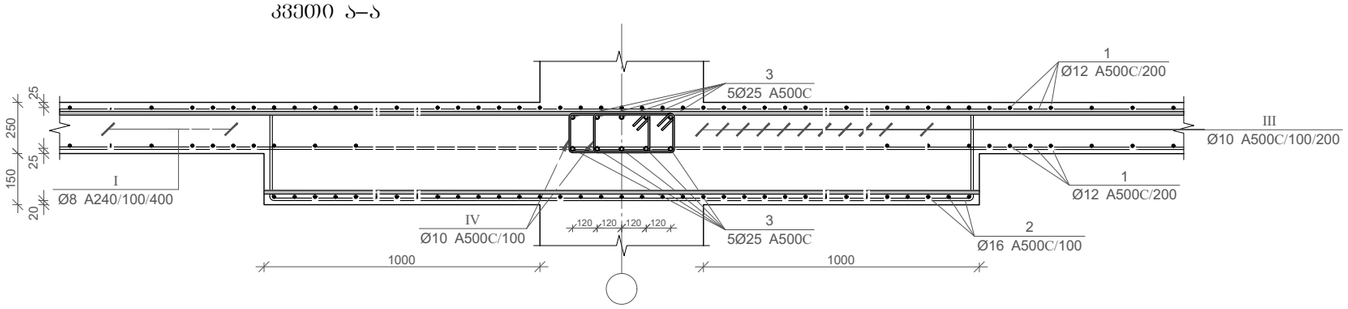

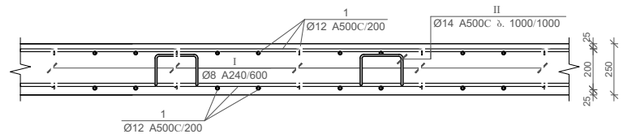

პოზ.	დასახელება	რაოდ.	წონა.	
			ერთ.	სულ
	გადახურვის ფილა 4.35 ნიშნულზე			
1	Ø 12 A500C ΣL= 40900		0.9	36810.0
2	Ø 16 A500C L= 4000		1.6	6400.0
I	Ø 8 A240C L= 450	4950	0.2	891
II	Ø 8 A240C L= 1000	1800	0.4	720
	ფარული რიგელი			
3	Ø 25 A500C ΣL= 4100		2	8200.0
IV	Ø 8 A240C L= 1200	5510	0.5	2644.8
	ბეტონი B25		მ3	450

ქ.თბილისი, ელგუჯა ამაშუკელის ქუჩა (ს/კ 01.14.16.015.516) მრავალფუნქციური შენობა-ნაგებობის კონსტრუქციული პროექტი				სტადია	ფურცელი	რაოდენობა
				კ. პროექტი	კ. 7.12	
დირექტორი			ნახაზის დასახელება			
მრ. მთ. არქიტ.	ნ.ბოგებეშვილი					
მრ. მთ. ინჟინ.	ა. ცაავა		რ/ბ გადახურვის ფილის სპეციფიკაცია 4.35 ნიშნულზე	მასშტაბი		
შეასრულა	ლ. კაკაბაძე					
შეამოწმა	დ.მაისურაძე					

მო6. რ/ბ გადახურვის ფილია
10.95 ნიშნულზე

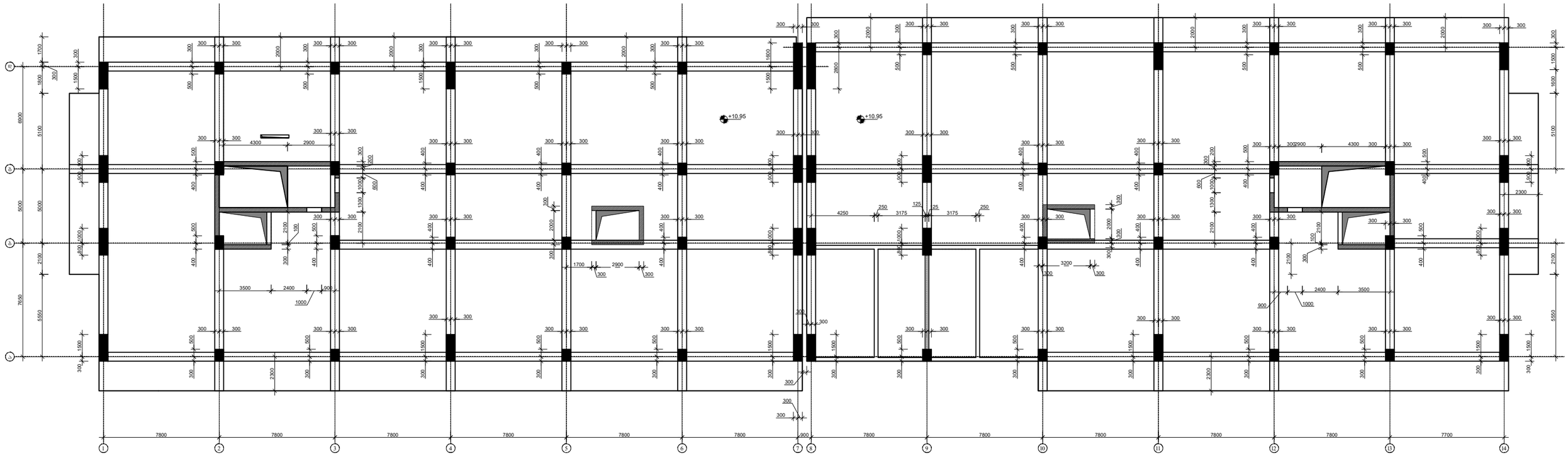

ქ.თბილისი, ელგუჯა ამაშუკელის ქუჩა (ს/კ 01.14.16.015.516) მრავალფუნქციური შენობა-ნაგებობის კონსტრუქციული პროექტი				სტადია	ფურცელი	რაოდენობა
				კ. პროექტი	კ. 7.13	
დირექტორი			ნახაზის დასახელება			
მრ. მთ. არქიტ.	ნ.ბოგებეშვილი					
მრ. მთ. ინჟინ.	ა. ცაავა		რ/ბ გადახურვის ფილია 10.95 ნიშნულზე	მასშტაბი		
შესრულა	ლ. კაკაბაძე					
შეამოწმა	დ.გაისურაძე					

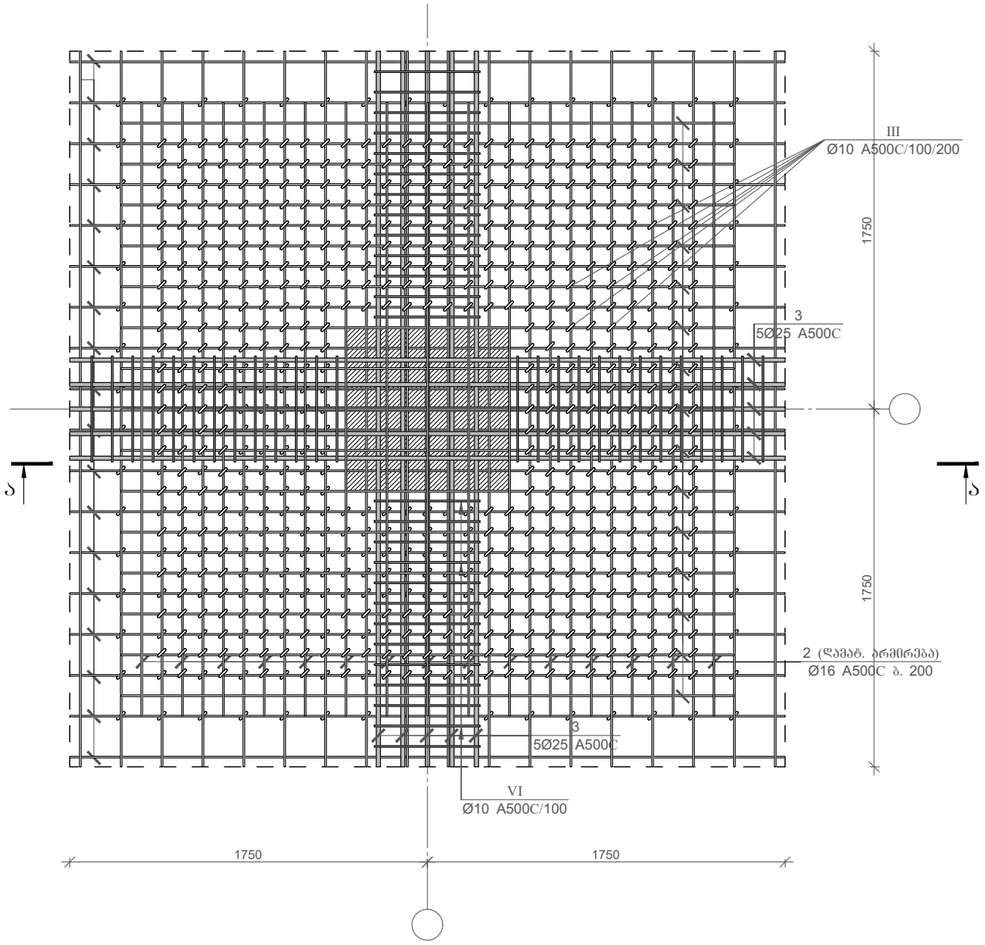

კვეთი ა–ა

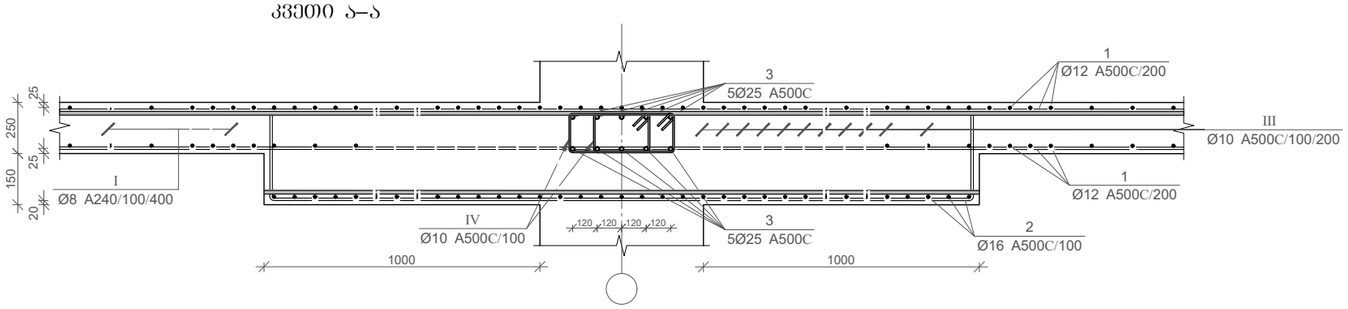

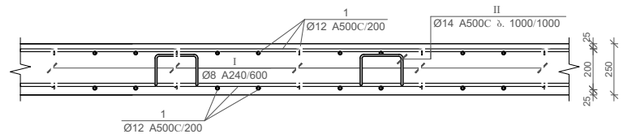

პოზ.	დასახელება	რაოდ.	წონა.	
			ერთ.	სულ
	გადახურვის ფილა 10.95 ნიშნულზე			
1	Ø 12 A500C ΣL= 40900		0.9	36810.0
2	Ø 16 A500C L= 4000		1.6	6400.0
I	Ø 8 A240C L= 450	4950	0.2	891
II	Ø 8 A240C L= 1000	1800	0.4	720
	ფარული რიგელი			
3	Ø 25 A500C ΣL= 4100		2	8200.0
IV	Ø 8 A240C L= 1200	5510	0.5	2644.8
	ბეტონი B25		მ3	450

ქ.თბილისი, ელგუჯა ამაშუკელის ქუჩა (ს/კ 01.14.16.015.516) მრავალფუნქციური შენობა-ნაგებობის კონსტრუქციული პროექტი				სტადია	ფურცელი	რაოდენობა
				კ. პროექტი	კ. 7.14	
დირექტორი			ნახაზის დასახელება			
მრ. მთ. არქიტ.	ნ.ბოგბეშვილი					
მრ. მთ. ინჟინ.	ა. ცაავა		რ/ბ გადახურვის ფილის სპეციფიკაცია 10.95 ნიშნულზე	მასშტაბი		
შეასრულა	ლ. კაკაბაძე					
შეამოწმა	დ.მაისურაძე					

მონ. რ/ბ გადახურვის ფილია
7.65; 14.25 ნიშნულებზე

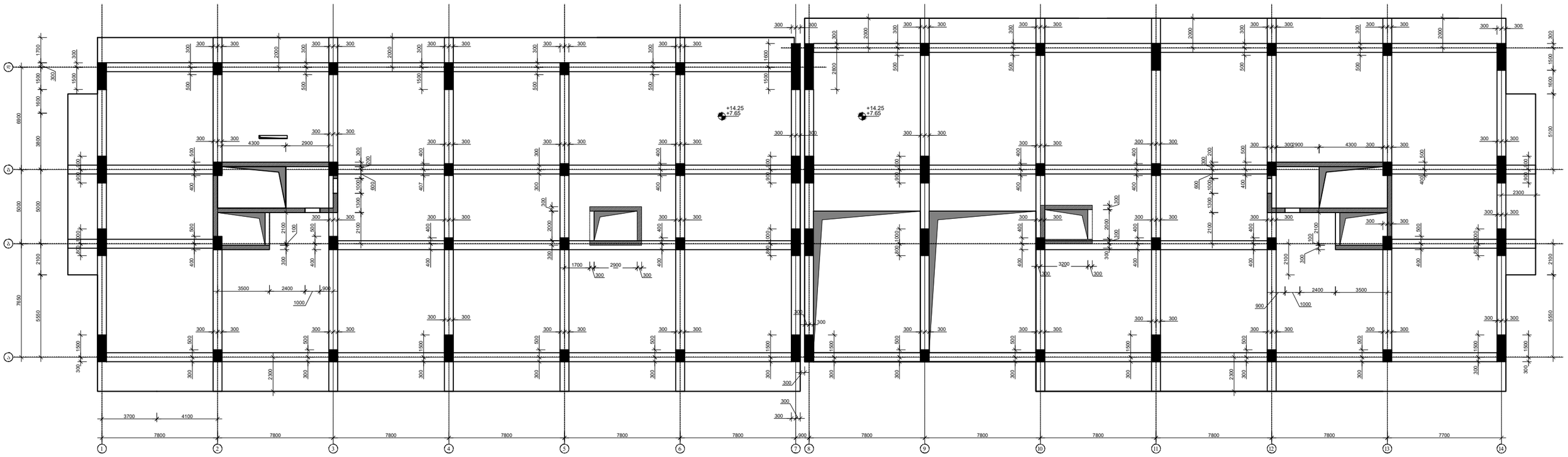

ქ.თბილისი, ელგუჯა ამაშუკელის ქუჩა (ს/კ 01.14.16.015.516) მრავალფუნქციური შენობა-ნაგებობის კონსტრუქციული პროექტი				სტადია	ფურცელი	რაოდენობა
				კ. პროექტი	კ. 7.15	
დირექტორი			ნახაზის დასახელება			
მრ. მთ. არქიტ.	ნ.გოგებეშვილი					
მრ. მთ. ინჟინ.	ა. ცაავა		მონ. რ/ბ გადახურვის ფილია 7.65; 14.25 ნიშნულებზე	მასშტაბი		
შესრულა	ლ. კაკაბაძე					
შეამოწმა	დ.მაისურაძე					

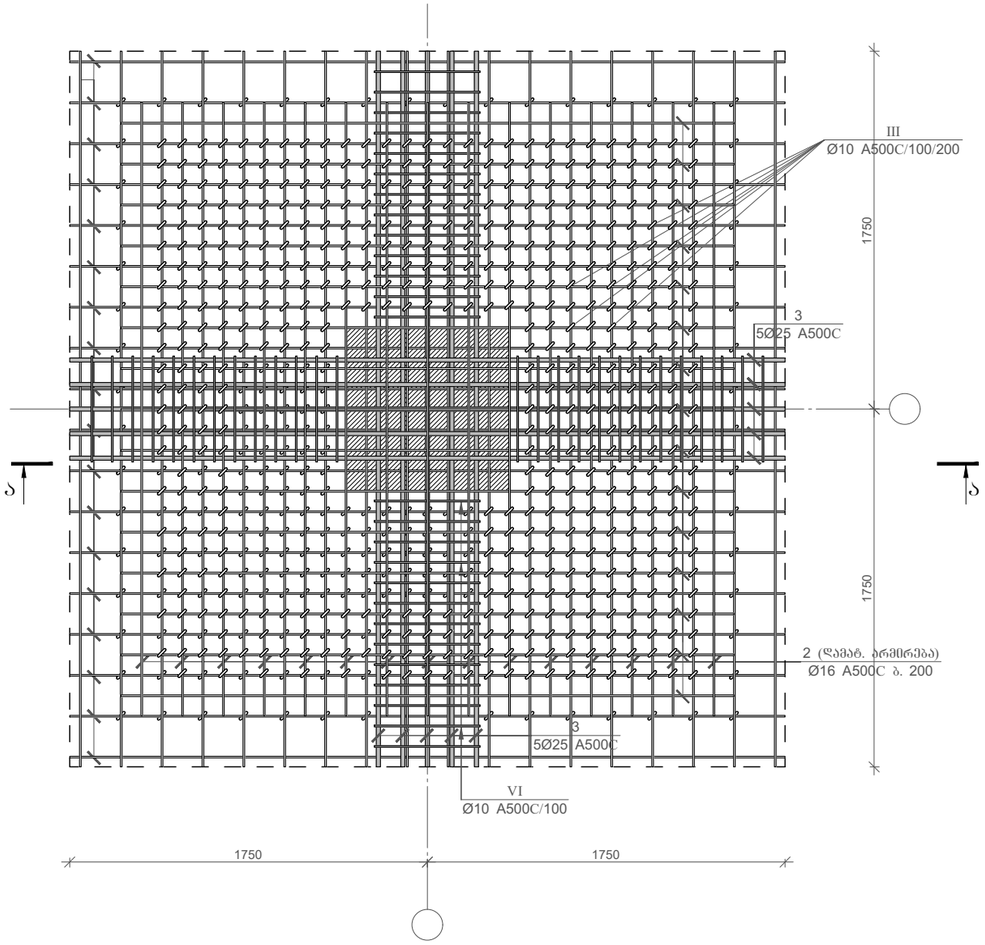

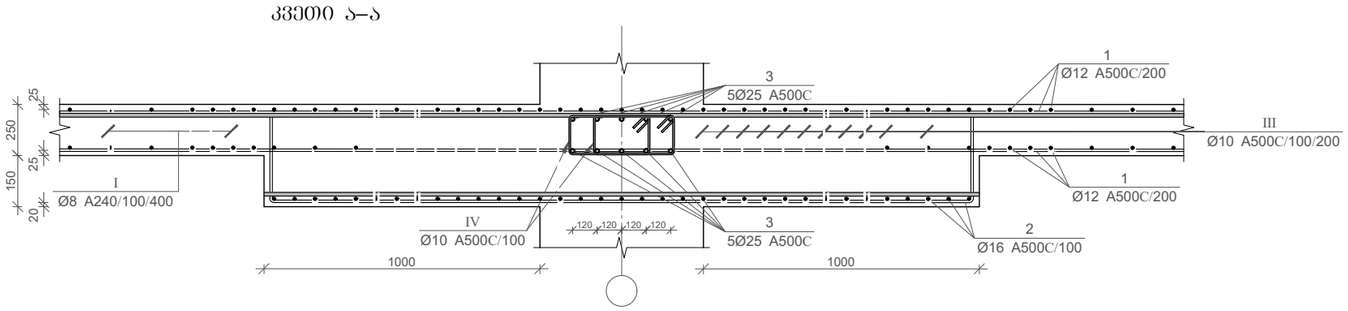

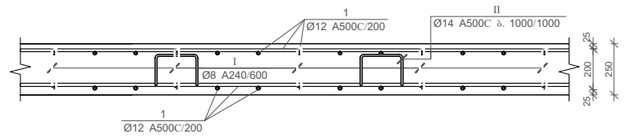

პოზ.	დასახელება	რაოდ.	წონა.	
			ერთ.	სულ
	გადახურვის ფილა 7.65; 14.25 ნიშნულებზე			
1	Ø 12 A500C ΣL= 81800		0.9	73620.0
2	Ø 16 A500C L= 8000		1.6	12800.0
I	Ø 8 A240C L= 450	9900	0.2	1782
II	Ø 8 A240C L= 1000	3600	0.4	1440
	ფარული რიგელი			
3	Ø 25 A500C ΣL= 8200		2	16400.0
IV	Ø 8 A240C L= 1200	11020	0.5	5289.6
	ბეტონი B30		მ3	900

ქ.თბილისი, ელგუჯა ამაშუკელის ქუჩა (ს/კ 01.14.16.015.516) მრავალფუნქციური შენობა-ნაგებობის კონსტრუქციული პროექტი				სტადია	ფურცელი	რაოდენობა
				კ. პროექტი	კ. 7.16	
დირექტორი			ნახაზის დასახელება			
მრ. მთ. არქიტ.	ნ.ბოგბეშვილი					
მრ. მთ. ინჟინ.	ა. ცაავა		რ/ბ გადახურვის ფილის სპეციფიკაცია 7.65; 14.25 ნიშნულებზე	მასშტაბი		
შეასრულა	ლ. კაკაბაძე					
შეამოწმა	დ.მაისურაძე					

მონ. რ/ბ გადახურვის ფილია
20.85 ნიშნულზე

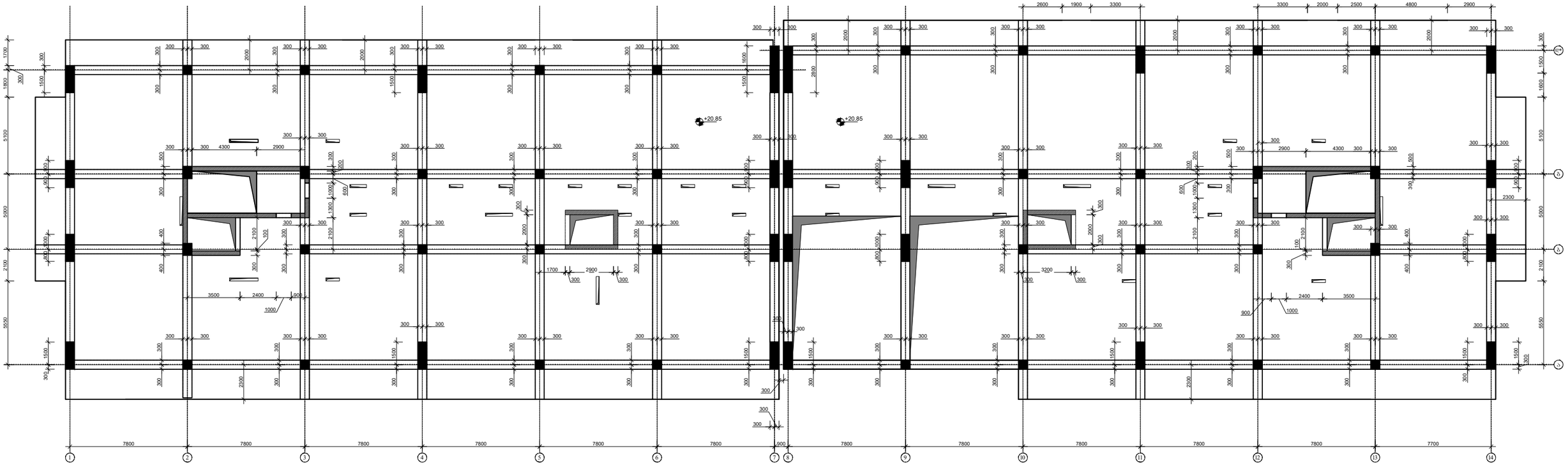

ქ.თბილისი, ელგუჯა ამაშუკელის ქუჩა (ს/კ 01.14.16.015.516) მრავალფუნქციური შენობა-ნაბეგობის კონსტრუქციული პროექტი				სტადია	ფურცელი	რაოდენობა
				კ. პროექტი	კ. 7.17	
დირექტორი			ნახაზის დასახელება			
მრ. მთ. არქიტ.	ნ.ბოგბეშვილი					
მრ. მთ. ინჟინ.	ა. ცაავა		მონ. რ/ბ გადახურვის ფილია 20.85 ნიშნულზე	მასშტაბი		
შესრულა	ლ. კაკაბაძე					
შეამოწმა	დ.მაისურაძე					

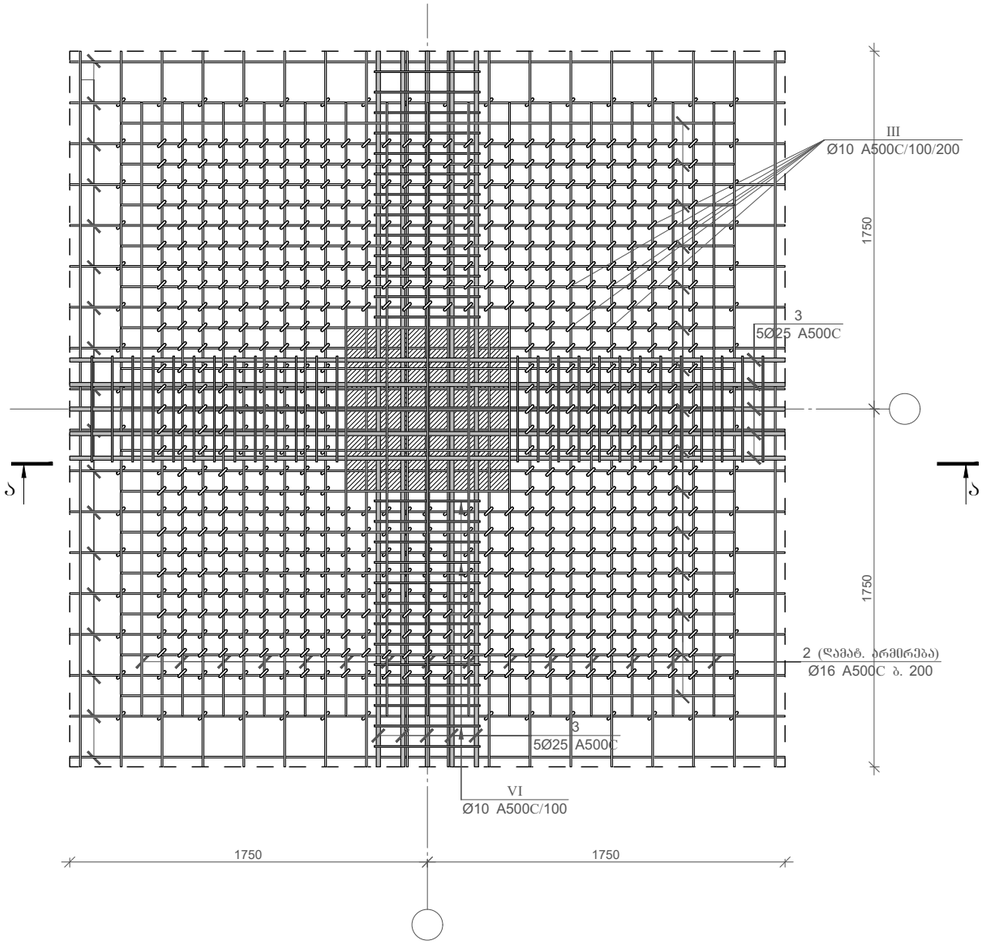

კვეთი ა–ა

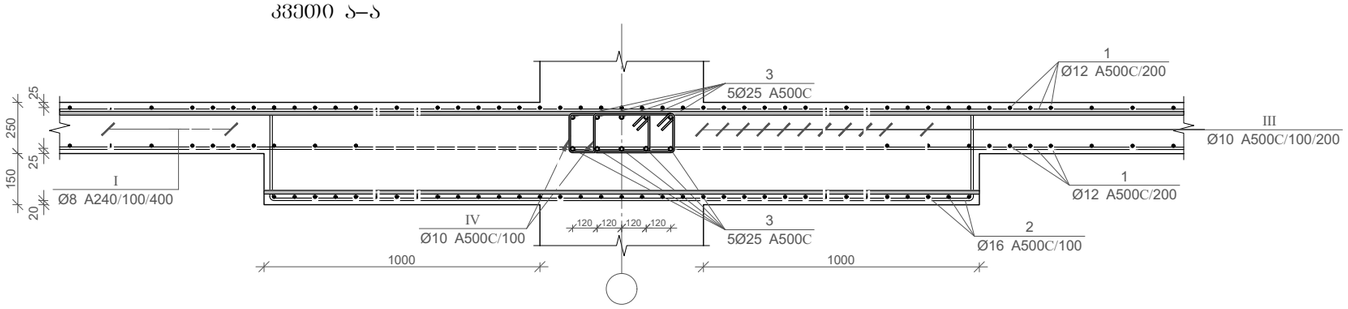

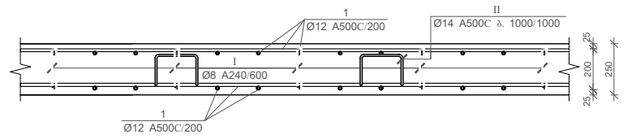

პოზ.	დასახელება	რაოდ.	წონა.	
			ერთ.	სულ
	გადახურვის ფილა 7.65; 14.25 ნიშნულებზე			
1	Ø 12 A500C ΣL= 40900		0.9	36810.0
2	Ø 16 A500C L= 4000		1.6	6400.0
I	Ø 8 A240C L= 450	4950	0.2	891
II	Ø 8 A240C L= 1000	1800	0.4	720
	ფარული რიგელი			
3	Ø 25 A500C ΣL= 4100		2	8200.0
IV	Ø 8 A240C L= 1200	5510	0.5	2644.8
	ბეტონი B30		მ3	450

ქ.თბილისი, ელგუჯა ამაშუკელის ქუჩა (ს/კ 01.14.16.015.516) მრავალფუნქციური შენობა-ნაგებობის კონსტრუქციული პროექტი				სტადია	ფურცელი	რაოდენობა
				კ. პროექტი	კ. 7.18	
დირექტორი			ნახაზის დასახელება			
მრ. მთ. არქიტ.	ნ.ბოგბეშვილი					
მრ. მთ. ინჟინ.	ა. ცაავა		რ/ბ გადახურვის ფილის სპეციფიკაცია 10.95 ნიშნულზე	მასშტაბი		
შეასრულა	ლ. კაკაბაძე					
შეამოწმა	დ.მაისურაძე					

მონ. რ/ბ გადახურვის ფილია
24.15 ნიშნულზე

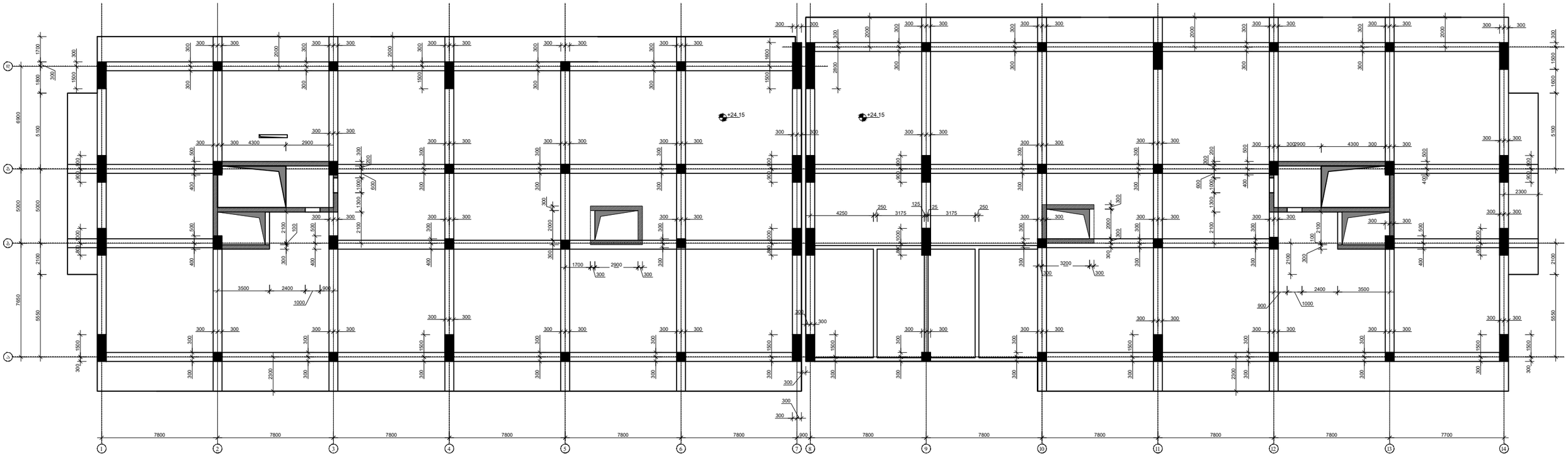

ქ.თბილისი, ელგუჯა ამაშუკელის ქუჩა (ს/კ 01.14.16.015.516) მრავალფუნქციური შენობა-ნაბეგობის კონსტრუქციული პროექტი				სტადია	ფურცელი	რაოდენობა
				კ. პროექტი	კ. 7.19	
დირექტორი			ნახაზის დასახელება			
მრ. მთ. არქიტ.	ნ.ბოგბეშვილი					
მრ. მთ. ინჟინ.	ა. ცაავა		მონ. რ/ბ გადახურვის ფილია 24.15 ნიშნულზე	მასშტაბი		
შეასრულა	ლ. კაკაბაძე					
შეამოწმა	დ.მაისურაძე					

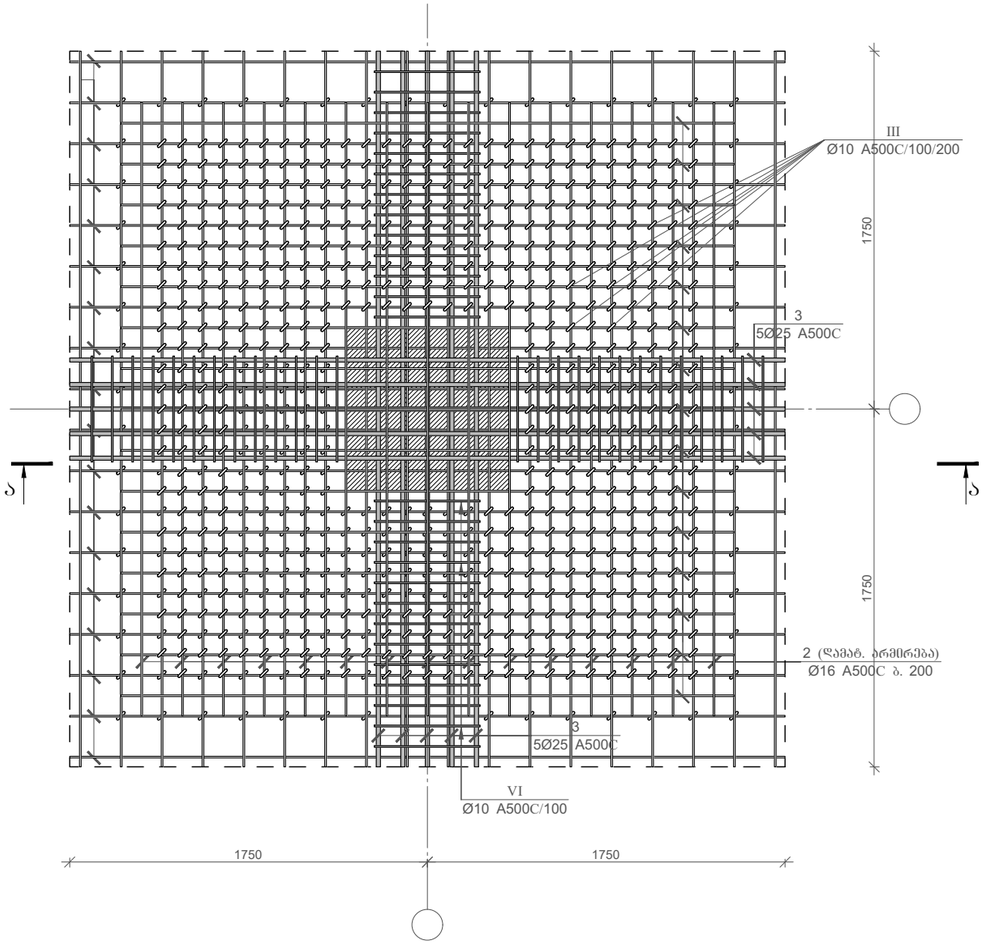

კვეთი ა–ა

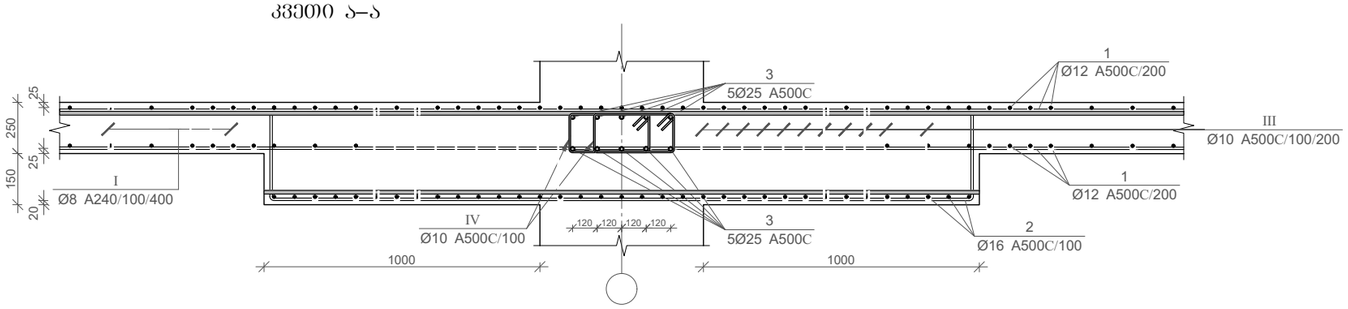

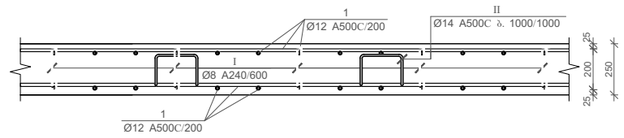

პოზ.	დასახელება	რაოდ.	წონა.	
			ერთ.	სულ
	გადახურვის ფილა 24.15 ნიშნულზე			
1	Ø 12 A500C ΣL= 40900		0.9	36810.0
2	Ø 16 A500C L= 4000		1.6	6400.0
I	Ø 8 A240C L= 450	4950	0.2	891
II	Ø 8 A240C L= 1000	1800	0.4	720
	ფარული რიგელი			
3	Ø 25 A500C ΣL= 4100		2	8200.0
IV	Ø 8 A240C L= 1200	5510	0.5	2644.8
	ბეტონი B30		მ3	450

ქ.თბილისი, ელგუჯა ამაშუკელის ქუჩა (ს/კ 01.14.16.015.516) მრავალფუნქციური შენობა-ნაგებობის კონსტრუქციული პროექტი				სტადია	ფურცელი	რაოდენობა
				კ. პროექტი	კ. 7.20	
დირექტორი			ნახაზის დასახელება			
მრ. მთ. არქიტ.	ნ.ბოგებეშვილი					
მრ. მთ. ინჟინ.	ა. ცაავა		რ/ბ გადახურვის ფილის სპეციფიკაცია 24.15 ნიშნულზე	მასშტაბი		
შეასრულა	ლ. კაკაბაძე					
შეამოწმა	დ.მაისურაძე					

მონ. რ/ბ გადახურვის ფილია
27.45 ნიშნულზე

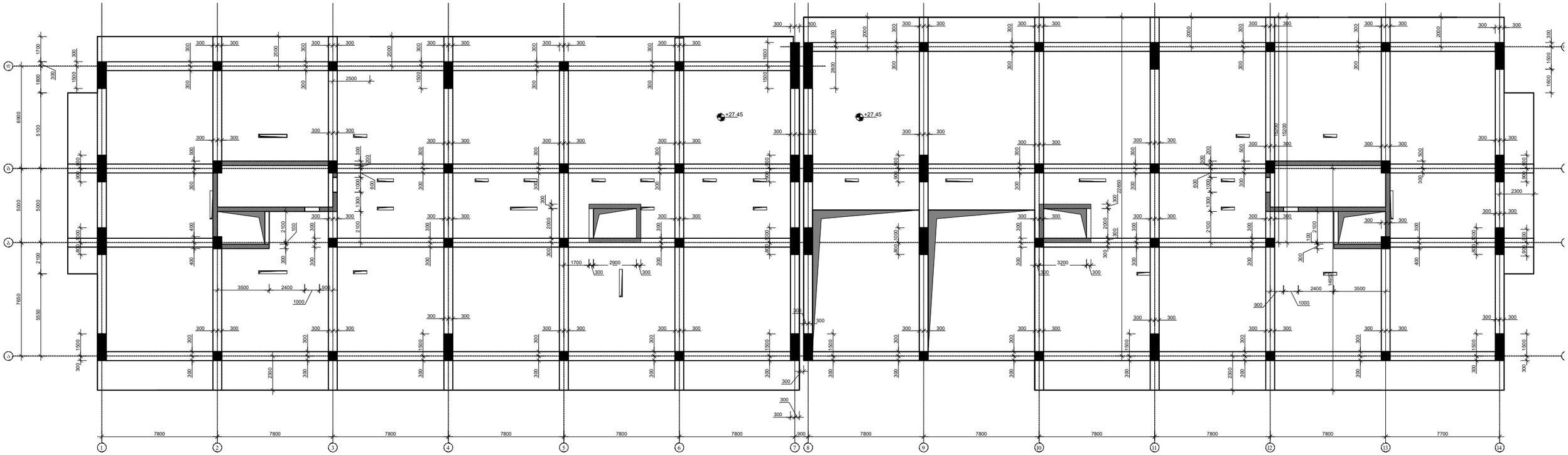

ქ.თბილისი, ელგუჯა ამაშუკელის ქუჩა (ს/კ 01.14.16.015.516) მრავალფუნქციური შენობა-ნაგებობის კონსტრუქციული პროექტი				სტადია	ფურცელი	რაოდენობა
				კ. პროექტი	კ. 6.21	
დირექტორი			ნახაზის დასახელება			
მრ. მთ. არქიტ.	ნ.ბოგველიშვილი					
მრ. მთ. ინჟინ.	ა. ცაავა		მონ. რ/ბ გადახურვის ფილია 27.45 ნიშნულზე	მასშტაბი		
შემსრულა	ლ. კაკაბაძე					
შემოწმება	დ.მაისურაძე					

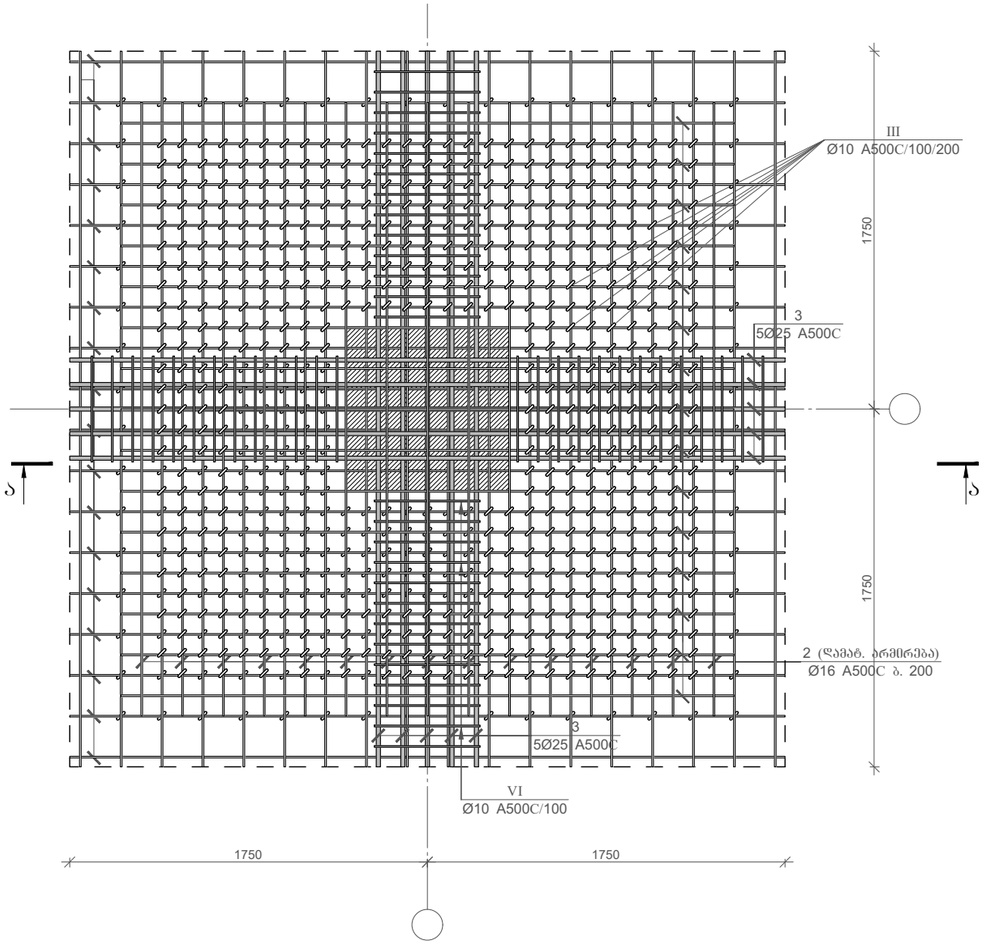

კვეთი ა–ა

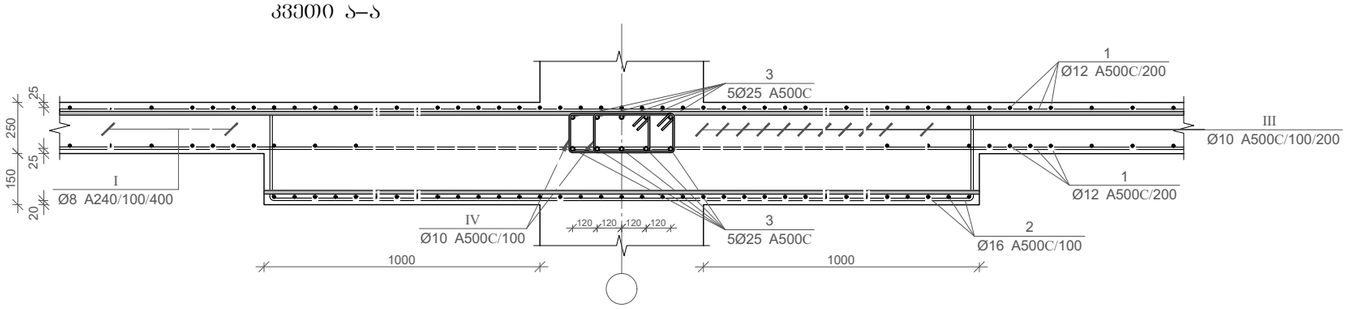

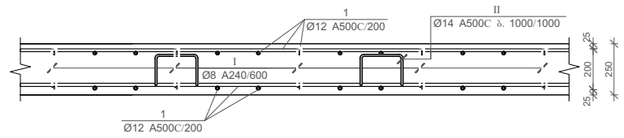

პოზ.	დასახელება	რაოდ.	წონა.	
			ერთ.	სულ
	გადახურვის ფილა 27.45 ნიშნულზე			
1	Ø 12 A500C ΣL= 40900		0.9	36810.0
2	Ø 16 A500C L= 4000		1.6	6400.0
I	Ø 8 A240C L= 450	4950	0.2	891
II	Ø 8 A240C L= 1000	1800	0.4	720
	ფარული რიგელი			
3	Ø 25 A500C ΣL= 4100		2	8200.0
IV	Ø 8 A240C L= 1200	5510	0.5	2644.8
	ბეტონი B30		მ3	450

ქ.თბილისი, ელგუჯა ამაშუკელის ქუჩა (ს/კ 01.14.16.015.516) მრავალფუნქციური შენობა-ნაგებობის კონსტრუქციული პროექტი				სტადია	ფურცელი	რაოდენობა
				კ. პროექტი	კ. 7.22	
დირექტორი			ნახაზის დასახელება			
მრ. მთ. არქიტ.	ნ.ბოგბეშვილი					
მრ. მთ. ინჟინ.	ა. ცაავა		რ/ბ გადახურვის ფილის სპეციფიკაცია 27.45 ნიშნულზე	მასშტაბი		
შეასრულა	ლ. კაკაბაძე					
შეამოწმა	დ.მაისურაძე					

მონ. რ/ბ გადახურვის ფილია
30.75 ნიშნულზე

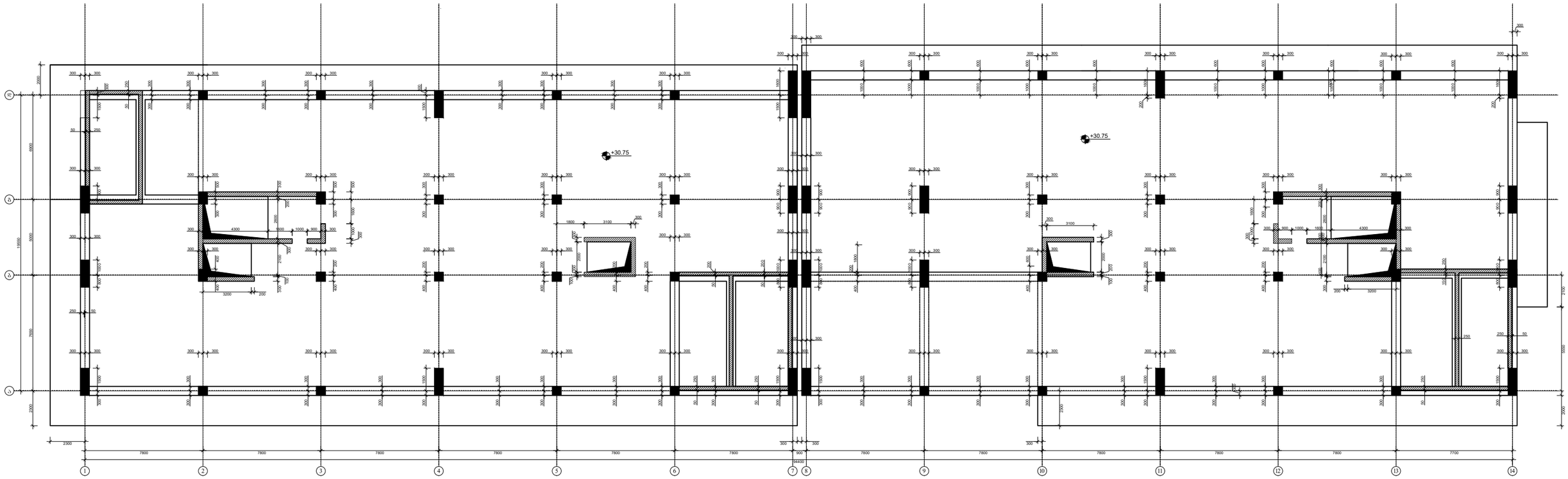

ქ.თბილისი, ელბუ%ა ამაშუკელის ქუჩა (ს/კ 01.14.16.015.516) მრავალფუნქციური შენობა-ნაგებობის კონსტრუქციული პროექტი				სტადია	ფურცელი	რაოდენობა
				კ. პროექტი	კ. 7.23	
დირექტორი			ნახაზის დასახელება			
მრ. მთ. არქიტ.	ნ.გოგებეშვილი					
მრ. მთ. ინჟინ.	ა. ცაავა		მონ. რ/ბ გადახურვის ფილია 30.75 ნიშნულზე	მასშტაბი		
შეასრულა	ლ. კაკაბაძე					
შეამოწმა	დ.მაისურაძე					

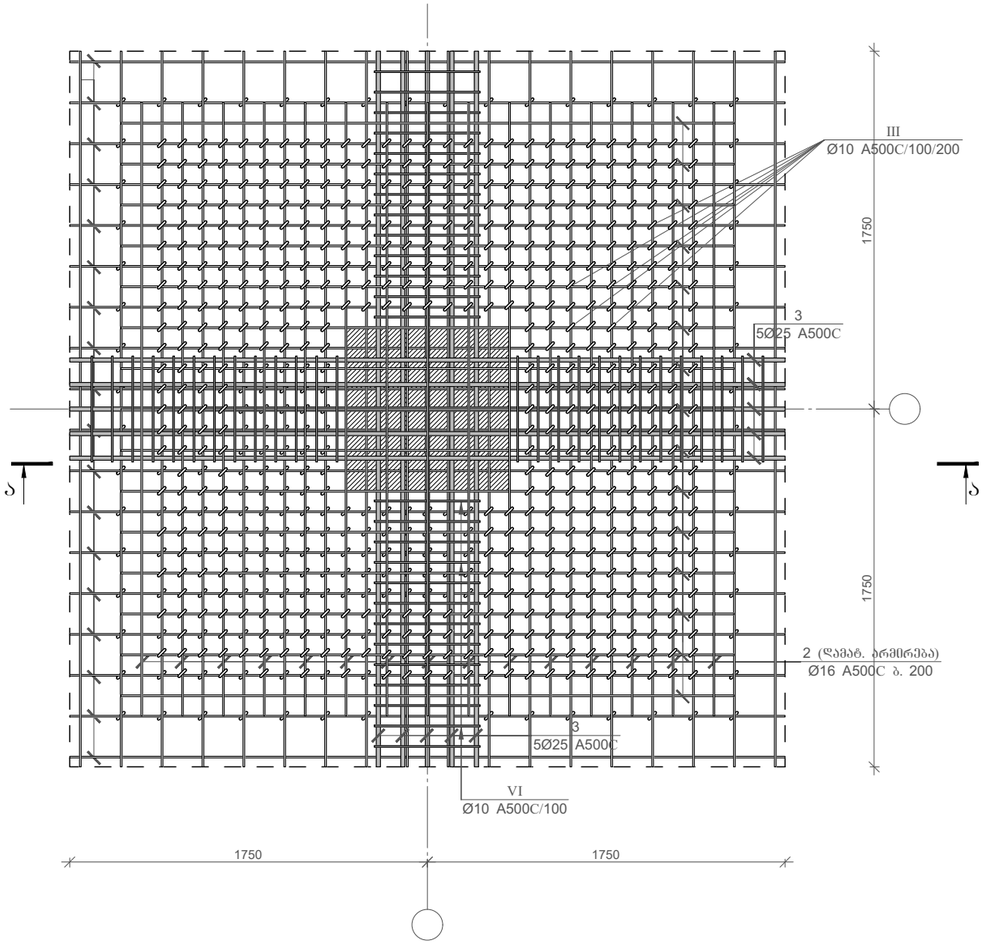

კვეთი ა–ა

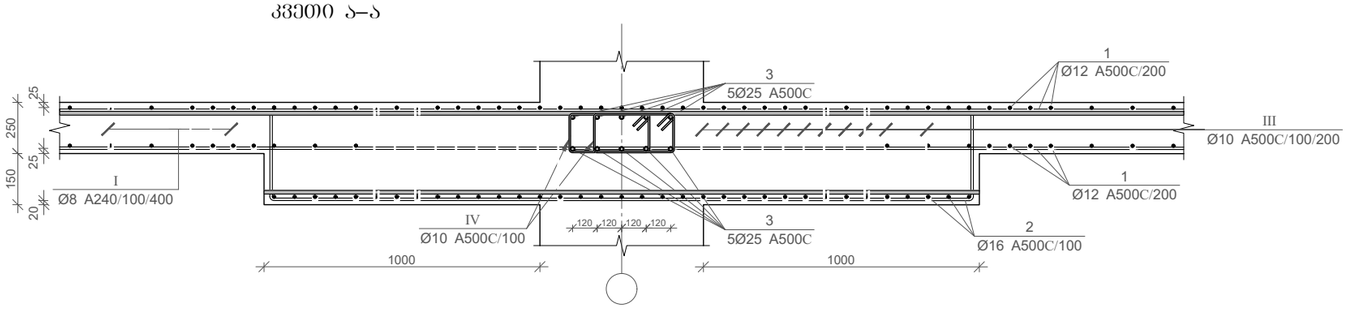

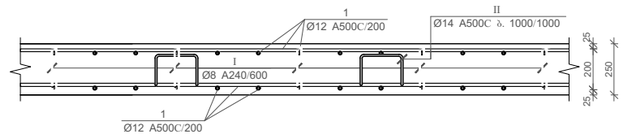

პოზ.	დასახელება	რაოდ.	წონა.	
			ერთ.	სულ
	გადახურვის ფილა 30.75 ნიშნულზე			
1	Ø 12 A500C ΣL= 40900		0.9	36810.0
2	Ø 16 A500C L= 4000		1.6	6400.0
I	Ø 8 A240C L= 450	4950	0.2	891
II	Ø 8 A240C L= 1000	1800	0.4	720
	ფარული რიგელი			
3	Ø 25 A500C ΣL= 4100		2	8200.0
IV	Ø 8 A240C L= 1200	5510	0.5	2644.8
	ბეტონი B30		მ3	450

ქ.თბილისი, ელგუჯა ამაშუკელის ქუჩა (ს/კ 01.14.16.015.516) მრავალფუნქციური შენობა-ნაბეგობის კონსტრუქციული პროექტი				სტადია	შურცელი	რაოდენობა
				კ. პროექტი	კ. 7.24	
დირექტორი			ნახაზის დასახელება			
მრ. მთ. არქიტ.	ნ.ბოგებეშვილი					
მრ. მთ. ინჟინ.	ა. ცაავა		რ/ბ გადახურვის ფილის სპეციფიკაცია 27.45 ნიშნულზე	მასშტაბი		
შეასრულა	ლ. კაკაბაძე					
შეამოწმა	დ.მაისურაძე					

ფილის ქვედა შრის არმატურების გადაბმის დეტალი

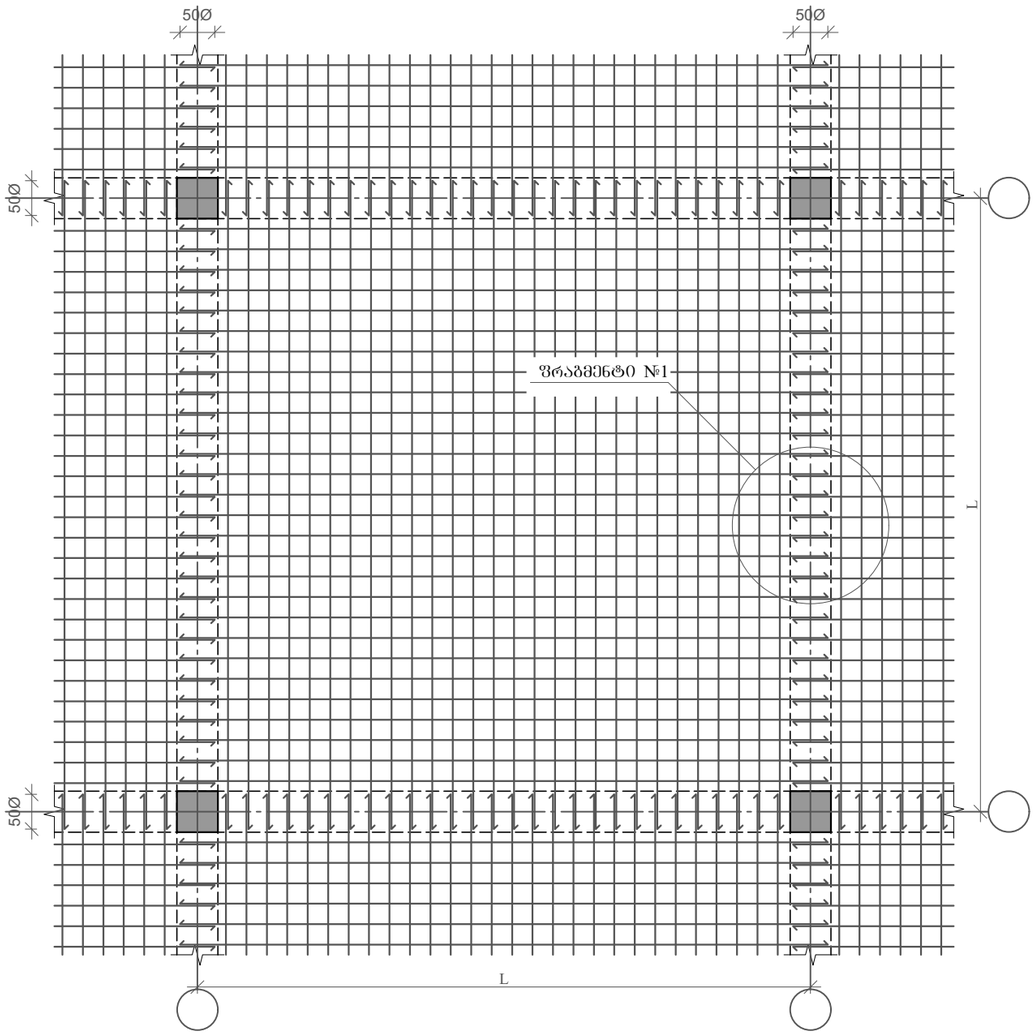

ფილის ზედა შრის არმატურების გადაბმის დეტალი

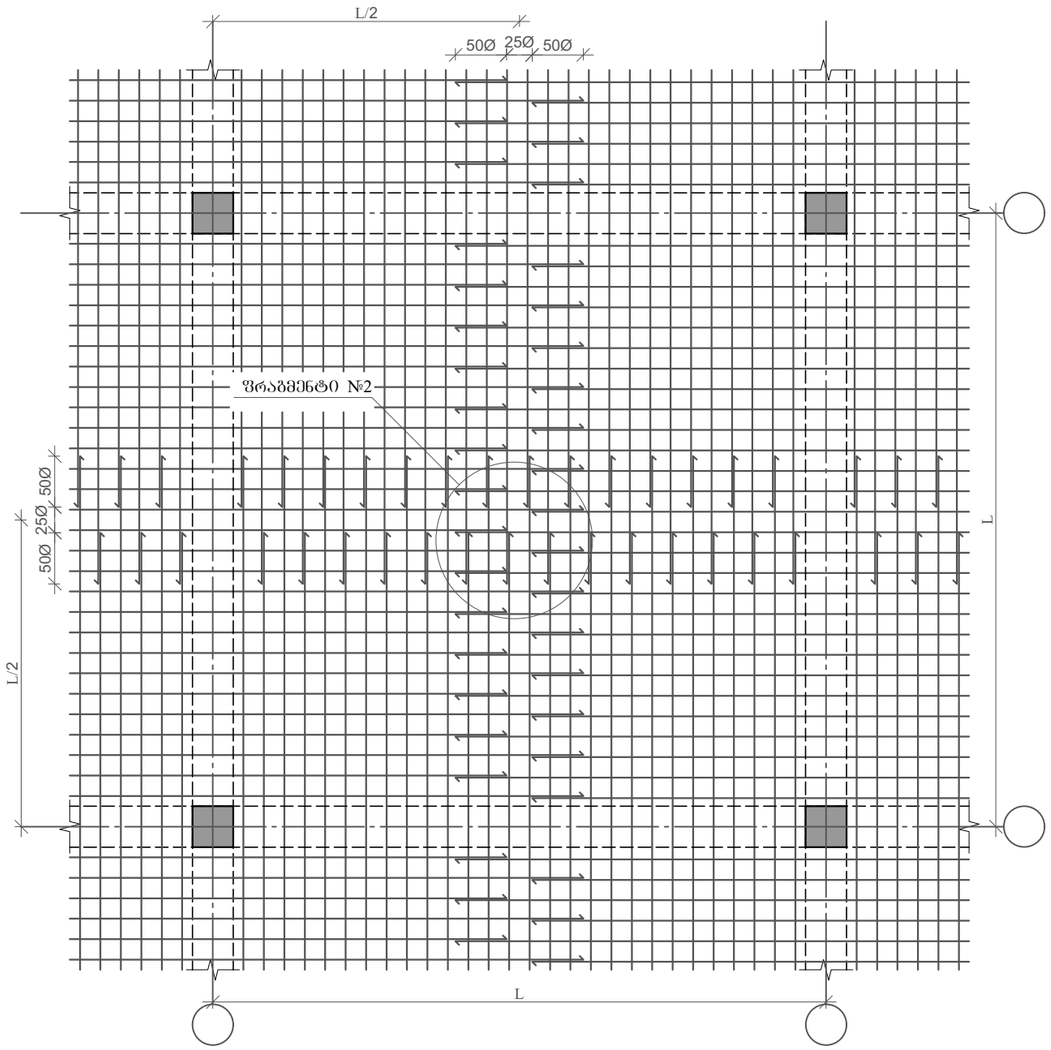

ფრაგმენტი №1

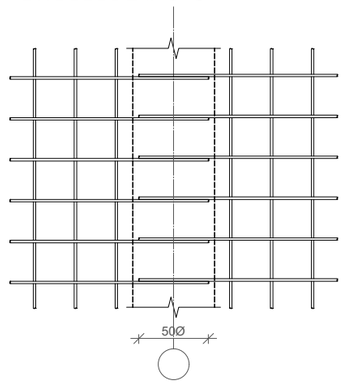

ფრაგმენტი №2

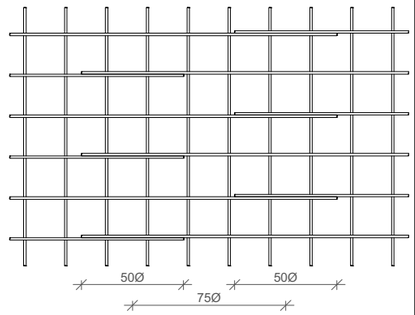

გადახურვის ფილაში ღიობის მოწყობის დეტალი

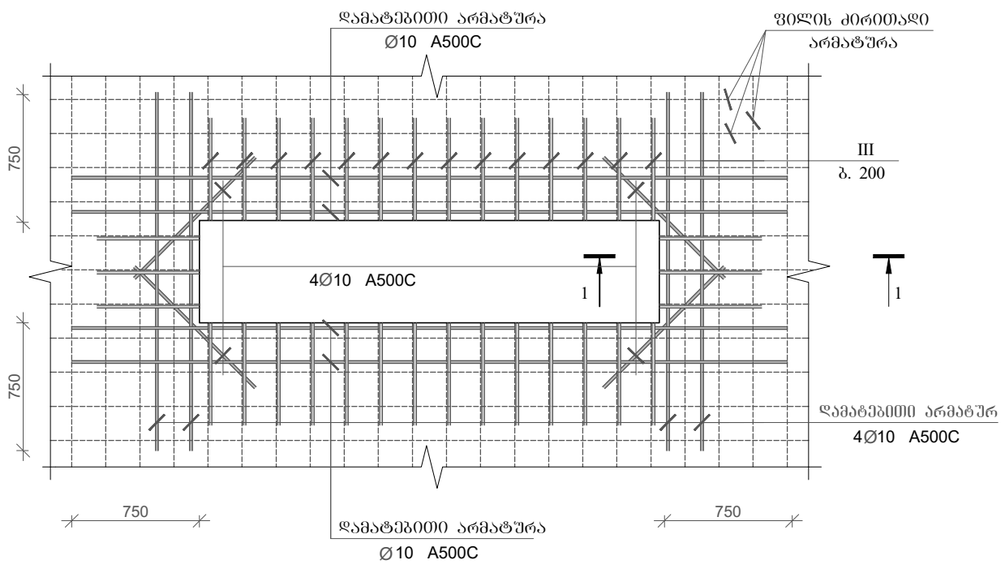

ქ.თბილისი, ელბუჭა ამაშუკელის ქუჩა (ს/კ 01.14.16.015.516) მრავალფუნქციური შენობა-ნაგებობის კონსტრუქციული პროექტი				სტადია	ფურცელი	რაოდენობა
				კ. პროექტი	კ. 7.25	
დირექტორი			ნახაზის დასახელება			
მრ. მთ. არქიტ.	ნ.გოგებეშვილი					
მრ. მთ. ინჟინ.	ა. ცააცა		მონ. რ/ბ გადახურვის ფილის არმირების ფრაგმენტები	მასშტაბი		
შეასრულა	ლ. კაკაბაძე					
შეამოწმა	დ.მაისურაძე					

ვერტიკალური ნაწილების ჩარჩოები 1-5

ჯვარედინი 5-5

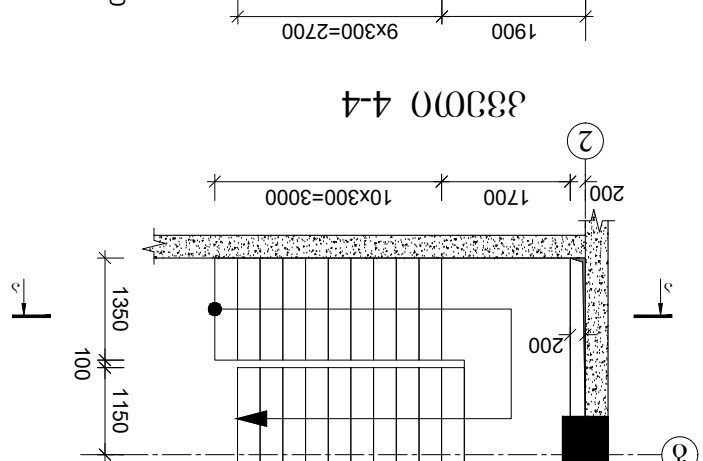

ჯვარედინი 4-4

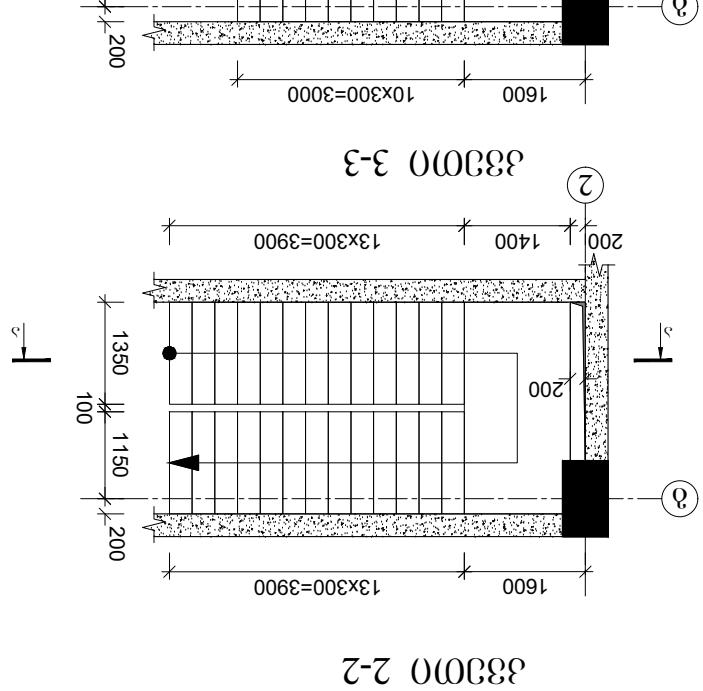

ჯვარედინი 3-3

ჯვარედინი 2-2

ჯვარედინი 1-1

ვერტიკალური ნაწილების N1 ჯვარედინი 1-5

დამპროექტებელი, ელექტრონული ხელმოწერის თარიღი (დ/თ 01.14.16.015.516)		ხელშეკრულება	ცვლილების ნომერი
		ა. 8.01	ა. ცვლილების ნომერი
პროექტის ნომერი		ნაგებობის ან ობიექტის დასახელება	
ად. ფმ. ადმინ.	ნ.პეტრიაშვილი	ნაგებობის ან ობიექტის ადგილმდებარეობა	
ად. ფმ. ტექნ.	ა. ცაავა	ნაგებობის ან ობიექტის ნაწილი	ვერტიკალური ნაწილების N 1-ის ჯვარედინი 1-5
ხელმძღვანელი	ნ.პეტრიაშვილი		
შემსრულებელი	ნ.პეტრიაშვილი		
ნახაზის დასახელება		ფურცლის ნომერი	ფურცლების რაოდენობა
		1.100	

მონ. რ/ბ კიბე N1-ის არმირება -18.15 –:– 0.00 ნიშნულებზე

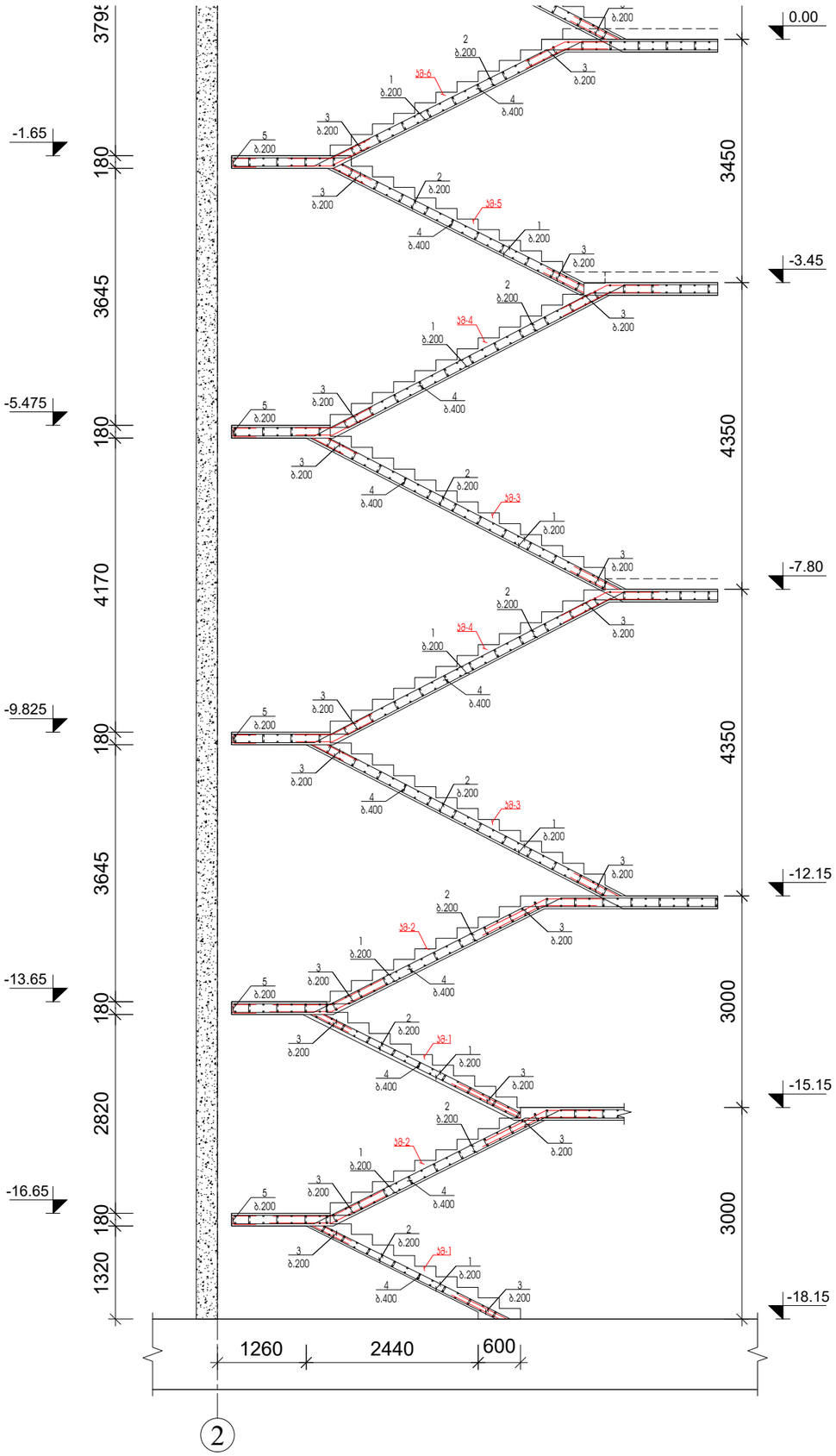

ბაქანის კედელში ჩაანკერების შრაბმენტი

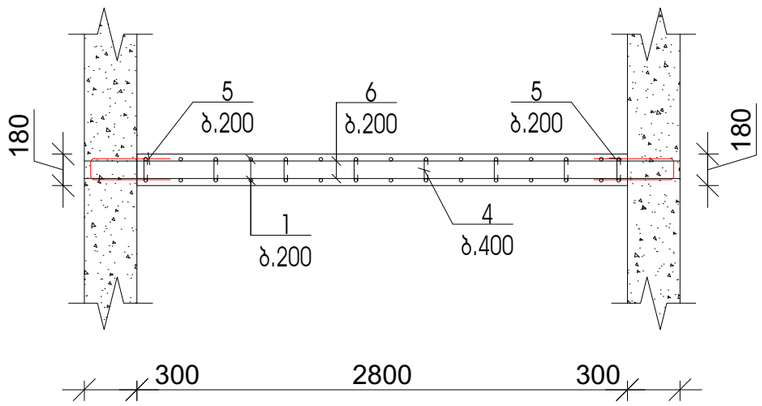

პოზ.	დასახელება	რაოდ.	წონა.	
			ერთ.	სულ
	მონ. რ/ბ კიბის მარშის კმ-1-ის სპეციფიკაცია	2		
1	Ø 12 A500C L= 5000	28	4.5	126.0
2	Ø 10 A500C L= 1300	60	0.8	48.4
3	Ø 12 A500C L= 1200	28	1.1	30.2
4	Ø 8 A240C L= 200	64	0.1	5.12
	ბეტონი B30		მ3	2.2

პოზ.	დასახელება	რაოდ.	წონა.	
			ერთ.	სულ
	მონ. რ/ბ კიბის მარშის კმ-2-ის სპეციფიკაცია	2		
1	Ø 12 A500C L= 5000	28	4.5	126.0
2	Ø 10 A500C L= 1300	64	0.8	51.6
3	Ø 12 A500C L= 1200	28	1.1	30.2
4	Ø 8 A240C L= 200	92	0.1	7.36
5	Ø 12 A240C L= 1300	42	1.2	49.14
6	Ø 12 A240C L= 3300	32	3.0	95.04
	ბეტონი B30		მ3	4

პოზ.	დასახელება	რაოდ.	წონა.	
			ერთ.	სულ
	მონ. რ/ბ კიბის მარშის კმ-3-ის სპეციფიკაცია	3		
1	Ø 12 A500C L= 6700	42	6.0	253.3
2	Ø 10 A500C L= 1300	138	0.8	111.2
3	Ø 12 A500C L= 1200	42	1.1	45.4
4	Ø 8 A240C L= 200	144	0.1	11.52
	ბეტონი B30		მ3	5.1

პოზ.	დასახელება	რაოდ.	წონა.	
			ერთ.	სულ
	მონ. რ/ბ კიბის მარშის კმ-4-ის სპეციფიკაცია	3		
1	Ø 12 A500C L= 6500	42	5.9	245.7
2	Ø 10 A500C L= 1300	126	0.8	101.6
3	Ø 12 A500C L= 1200	42	1.1	45.4
4	Ø 8 A240C L= 200	160	0.1	12.8
5	Ø 12 A240C L= 1300	84	1.2	98.28
6	Ø 12 A240C L= 3300	42	3.0	124.7
	ბეტონი B30		მ3	7.05

პოზ.	დასახელება	რაოდ.	წონა.	
			ერთ.	სულ
	მონ. რ/ბ კიბის მარშის კმ-5-ის სპეციფიკაცია	1		
1	Ø 12 A500C L= 6000	14	5.4	75.6
2	Ø 10 A500C L= 1300	40	0.8	32.2
3	Ø 12 A500C L= 1200	14	1.1	15.1
4	Ø 8 A240C L= 200	40	0.1	3.2
	ბეტონი B30		მ3	1.35

ქ.თბილისი, ელგუჯა ამაშუკელის ქუჩა (ს/კ 01.14.16.015.516) მრავალფუნქციური შენობა-ნაგებობის კონსტრუქციული პროექტი				სტადია	ფურცელი	რაოდენობა
				კ. პროექტი	კ. 8.02	
დირექტორი			ნახაზის დასახელება			
მრ. მთ. არქიტ.	ნ.გოგუაშვილი					
მრ. მთ. ინჟინ.	ა. ცაავა		მონ. რ/ბ კიბე N1-ის არმირება და სპეციფიკაცია -18.15 –:– 0.00 ნიშნულებზე	მასშტაბი		
შეასრულა	ლ. კაკაბაძე			1:75 1:35		
შეამოწმა	დ.მაისურაძე					

მონ. რ/ბ კიბე N1-ის არმირება 0.00 –:– 35.25 ნიშნულებზე

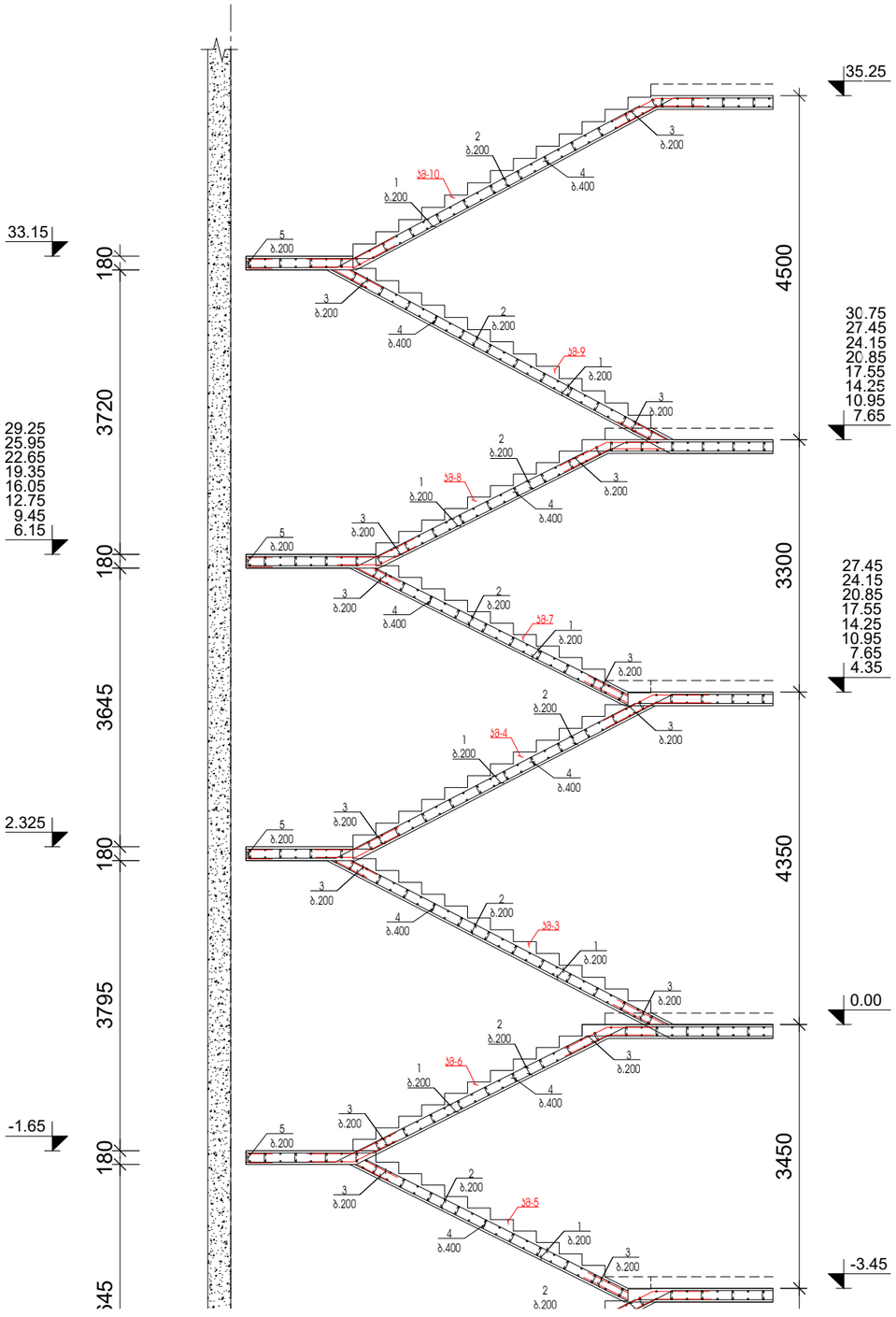

ბაძანის კედელში ჩაანკერების შრაბმენტი

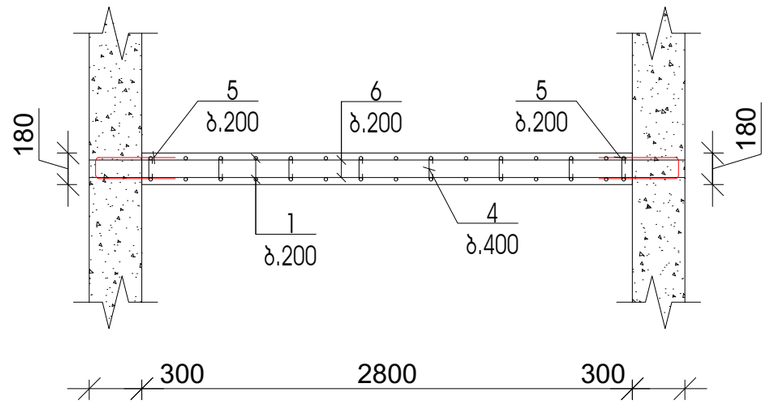

პოზ.	დასახელება	რაოდ.	წონა.	
			ერთ.	სულ
	მონ. რ/ბ კიბის მარშის კმ-6-ის სპეციფიკაცია	1		
1	Ø 12 A500C L= 6000	14	5.4	75.6
2	Ø 10 A500C L= 1300	34	0.8	27.4
3	Ø 12 A500C L= 1200	14	1.1	15.1
4	Ø 8 A240C L= 200	64	0.1	5.12
5	Ø 12 A240C L= 1300	30	1.2	35.1
6	Ø 12 A240C L= 3300	16	3.0	47.52
	ბეტონი B30		მ3	2.1

პოზ.	დასახელება	რაოდ.	წონა.	
			ერთ.	სულ
	მონ. რ/ბ კიბის მარშის კმ-7-ის სპეციფიკაცია	8		
1	Ø 12 A500C L= 6000	112	5.4	604.8
2	Ø 10 A500C L= 1300	320	0.8	257.9
3	Ø 12 A500C L= 1200	112	1.1	121.0
4	Ø 8 A240C L= 200	320	0.1	25.6
	ბეტონი B30		მ3	10.8

პოზ.	დასახელება	რაოდ.	წონა.	
			ერთ.	სულ
	მონ. რ/ბ კიბის მარშის კმ-8-ის სპეციფიკაცია	8		
1	Ø 12 A500C L= 6000	112	5.4	604.8
2	Ø 10 A500C L= 1300	272	0.8	219.2
3	Ø 12 A500C L= 1200	112	1.1	121.0
4	Ø 8 A240C L= 200	316	0.1	25.28
5	Ø 12 A240C L= 1300	240	1.2	280.8
6	Ø 12 A240C L= 3300	128	3.0	380.2
	ბეტონი B30		მ3	16.32

პოზ.	დასახელება	რაოდ.	წონა.	
			ერთ.	სულ
	მონ. რ/ბ კიბის მარშის კმ-9-ის სპეციფიკაცია	1		
1	Ø 12 A500C L= 6700	14	6.0	84.4
2	Ø 10 A500C L= 1300	46	0.8	37.1
3	Ø 12 A500C L= 1200	14	1.1	15.1
4	Ø 8 A240C L= 200	48	0.1	3.84
	ბეტონი B30		მ3	1.7

პოზ.	დასახელება	რაოდ.	წონა.	
			ერთ.	სულ
	მონ. რ/ბ კიბის მარშის კმ-10-ის სპეციფიკაცია	1		
1	Ø 12 A500C L= 6700	14	6.0	84.4
2	Ø 10 A500C L= 1300	46	0.8	37.1
3	Ø 12 A500C L= 1200	14	1.1	15.1
4	Ø 8 A240C L= 200	76	0.1	6.08
5	Ø 12 A240C L= 1300	28	1.2	32.76
6	Ø 12 A240C L= 3300	14	3.0	41.58
	ბეტონი B30		მ3	2.4

ქ.თბილისი, ელგუჯა ამაშუკელის ქუჩა (ს/კ 01.14.16.015.516) მრავალფუნქციური შენობა-ნაგებობის კონსტრუქციული პროექტი				სტადია	ფურცელი	რაოდენობა
				კ. პროექტი	კ. 8.03	
დირექტორი			ნახაზის დასახელება			
მრ. მთ. არქიტ.	ნ.გოგებეშვილი					
მრ. მთ. ინჟინ.	ა. ცაავა		მონ. რ/ბ კიბე N1-ის არმირება და სპეციფიკაცია 0.00 –:– 35.25 ნიშნულებზე	მასშტაბი		
შეასრულა	ლ. კაკაბაძე			1:75 1:35		
შეამოწმა	დ.მაისურაძე					

גם. מס. 03כ3 N2 גזמכ 5-5

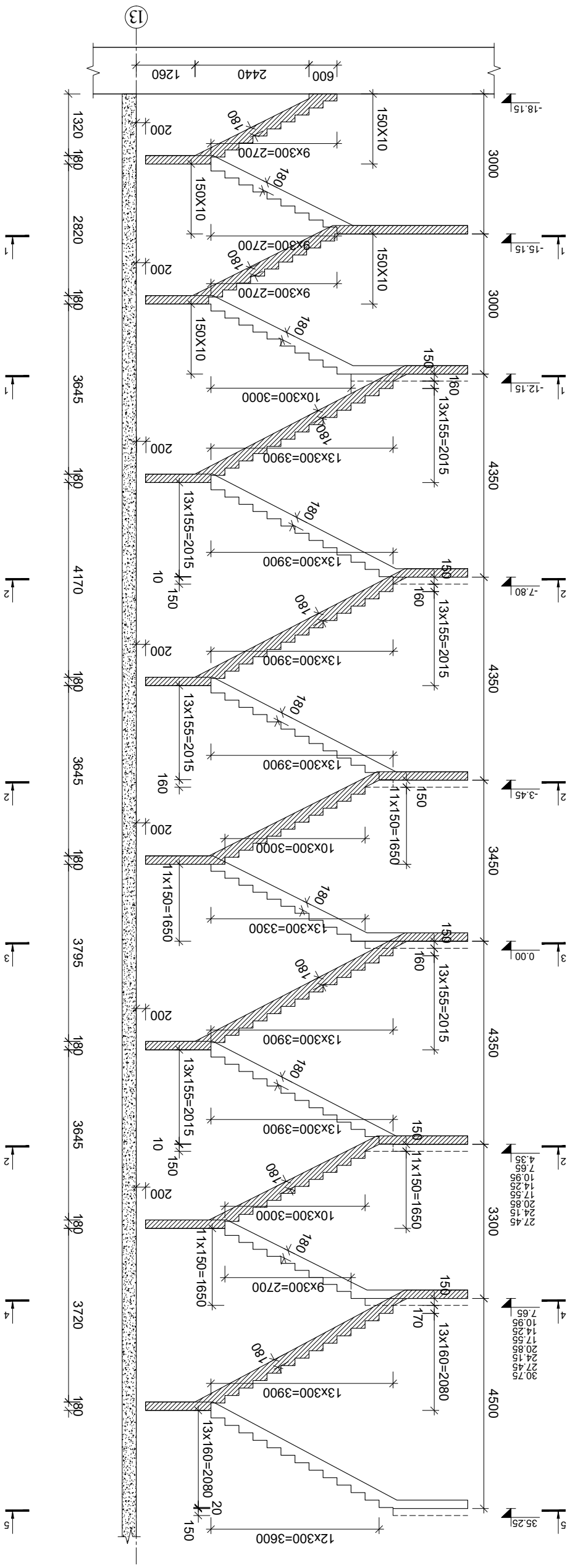

גזמכ 1-1

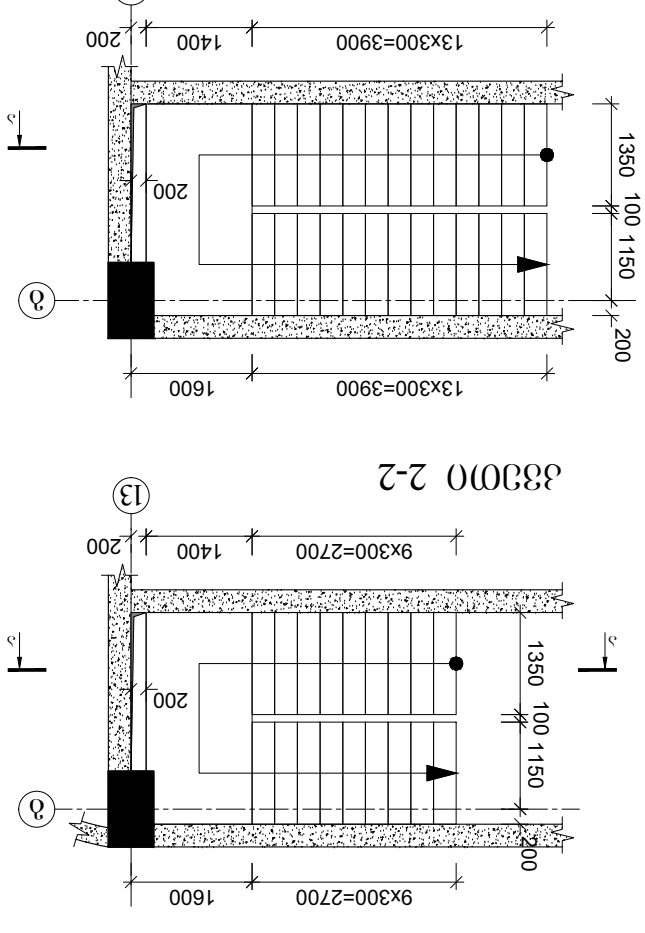

גזמכ 2-2

גזמכ 3-3

גזמכ 4-4

גזמכ 5-5

ג.מגמלסנ, ענצנדנ, ענצנדנ-בגגנמגנ גגמבנ (ב/ג 01.14.16.015.516) מכגגנמסנ ענמנדסנ ,גגמבמכמגנמגנ-בגגנמגנ ענמנדסנ			
עסנכגדסמנכ			
מכ. מס. גכדסמ.	ב.מנמגמגסענ		
מכ. מס. סבדסב.	ג. בגגגג		
מנמגלכנענ	ענ. גגגגגנ		
מנמגלכנענ	ע.מגסלנכגנ		
מנמגמעמגנ			

ענמנדסנ			
מכ. מס. גכדסמ.	ב.מנמגמגסענ		
מכ. מס. סבדסב.	ג. בגגגג		
מנמגלכנענ	ענ. גגגגגנ		
מנמגמעמגנ	ע.מגסלנכגנ		

ג.מגמלסנ, ענצנדנ, ענצנדנ-בגגנמגנ גגמבנ (ב/ג 01.14.16.015.516) מכגגנמסנ ענמנדסנ ,גגמבמכמגנמגנ-בגגנמגנ ענמנדסנ			
עסנכגדסמנכ

მონ. რ/ბ კიბე N2-ის არმირება -18.15 –:– 0.00 ნიშნულებზე

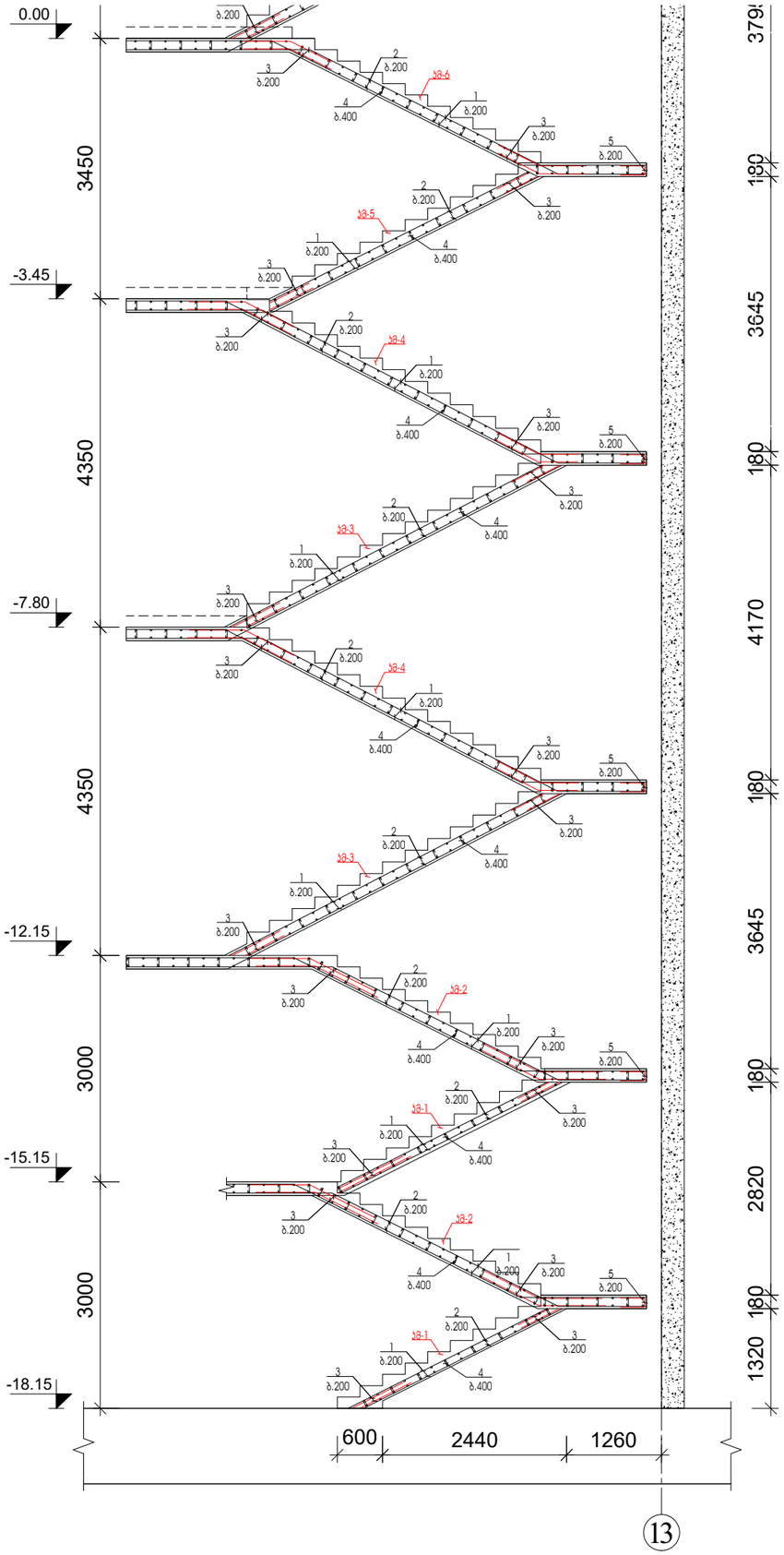

ბაძანის კედელში ჩაანკერების ფრაგმენტი

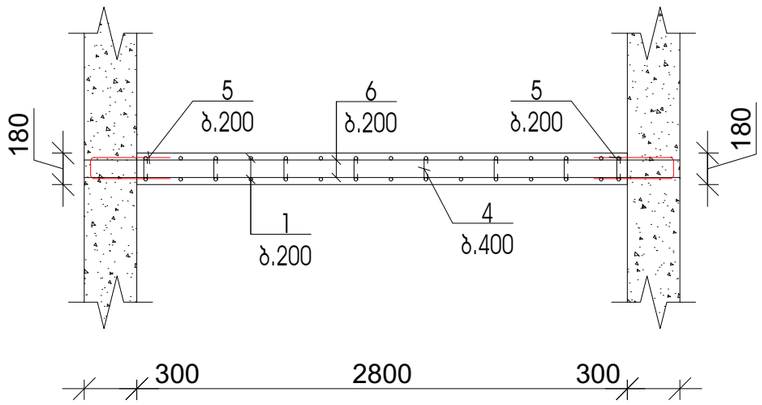

პოზ.	დასახელება	რაოდ.	წონა.	
			ერთ.	სულ
	მონ. რ/ბ კიბის მარშის კმ-1-ის სპეციფიკაცია	2		
1	Ø 12 A500C L= 5000	28	4.5	126.0
2	Ø 10 A500C L= 1300	60	0.8	48.4
3	Ø 12 A500C L= 1200	28	1.1	30.2
4	Ø 8 A240C L= 200	64	0.1	5.12
	ბეტონი B30		მ3	2.2

პოზ.	დასახელება	რაოდ.	წონა.	
			ერთ.	სულ
	მონ. რ/ბ კიბის მარშის კმ-2-ის სპეციფიკაცია	2		
1	Ø 12 A500C L= 5000	28	4.5	126.0
2	Ø 10 A500C L= 1300	64	0.8	51.6
3	Ø 12 A500C L= 1200	28	1.1	30.2
4	Ø 8 A240C L= 200	92	0.1	7.36
5	Ø 12 A240C L= 1300	42	1.2	49.14
6	Ø 12 A240C L= 3300	32	3.0	95.04
	ბეტონი B30		მ3	4

პოზ.	დასახელება	რაოდ.	წონა.	
			ერთ.	სულ
	მონ. რ/ბ კიბის მარშის კმ-3-ის სპეციფიკაცია	3		
1	Ø 12 A500C L= 6700	42	6.0	253.3
2	Ø 10 A500C L= 1300	138	0.8	111.2
3	Ø 12 A500C L= 1200	42	1.1	45.4
4	Ø 8 A240C L= 200	144	0.1	11.52
	ბეტონი B30		მ3	5.1

პოზ.	დასახელება	რაოდ.	წონა.	
			ერთ.	სულ
	მონ. რ/ბ კიბის მარშის კმ-4-ის სპეციფიკაცია	3		
1	Ø 12 A500C L= 6500	42	5.9	245.7
2	Ø 10 A500C L= 1300	126	0.8	101.6
3	Ø 12 A500C L= 1200	42	1.1	45.4
4	Ø 8 A240C L= 200	160	0.1	12.8
5	Ø 12 A240C L= 1300	84	1.2	98.28
6	Ø 12 A240C L= 3300	42	3.0	124.7
	ბეტონი B30		მ3	7.05

პოზ.	დასახელება	რაოდ.	წონა.	
			ერთ.	სულ
	მონ. რ/ბ კიბის მარშის კმ-5-ის სპეციფიკაცია	1		
1	Ø 12 A500C L= 6000	14	5.4	75.6
2	Ø 10 A500C L= 1300	40	0.8	32.2
3	Ø 12 A500C L= 1200	14	1.1	15.1
4	Ø 8 A240C L= 200	40	0.1	3.2
	ბეტონი B30		მ3	1.35

ქ.თბილისი, ელგუჯა ამაშუკელის ქუჩა (ს/კ 01.14.16.015.516) მრავალფუნქციური შენობა-ნაგებობის კონსტრუქციული პროექტი				სტადია	ფურცელი	რაოდენობა
				პ. პროექტი	პ. 8.05	
დირექტორი			ნახაზის დასახელება			
მრ. მთ. არქიტ.	ნ.გოგებაშვილი					
მრ. მთ. ინჟინ.	ა. ცაავა		მონ. რ/ბ კიბე N2-ის არმირება -18.15 –:– 0.00 ნიშნულებზე	მასშტაბი		
შეასრულა	ლ. კაკაბაძე			1:75 1:35		
შეამოწმა	დ.მაისურაძე					

მონ. რ/ბ კიბე N2-ის არმირება 0.00 –:– 32.25 ნიშნულებზე

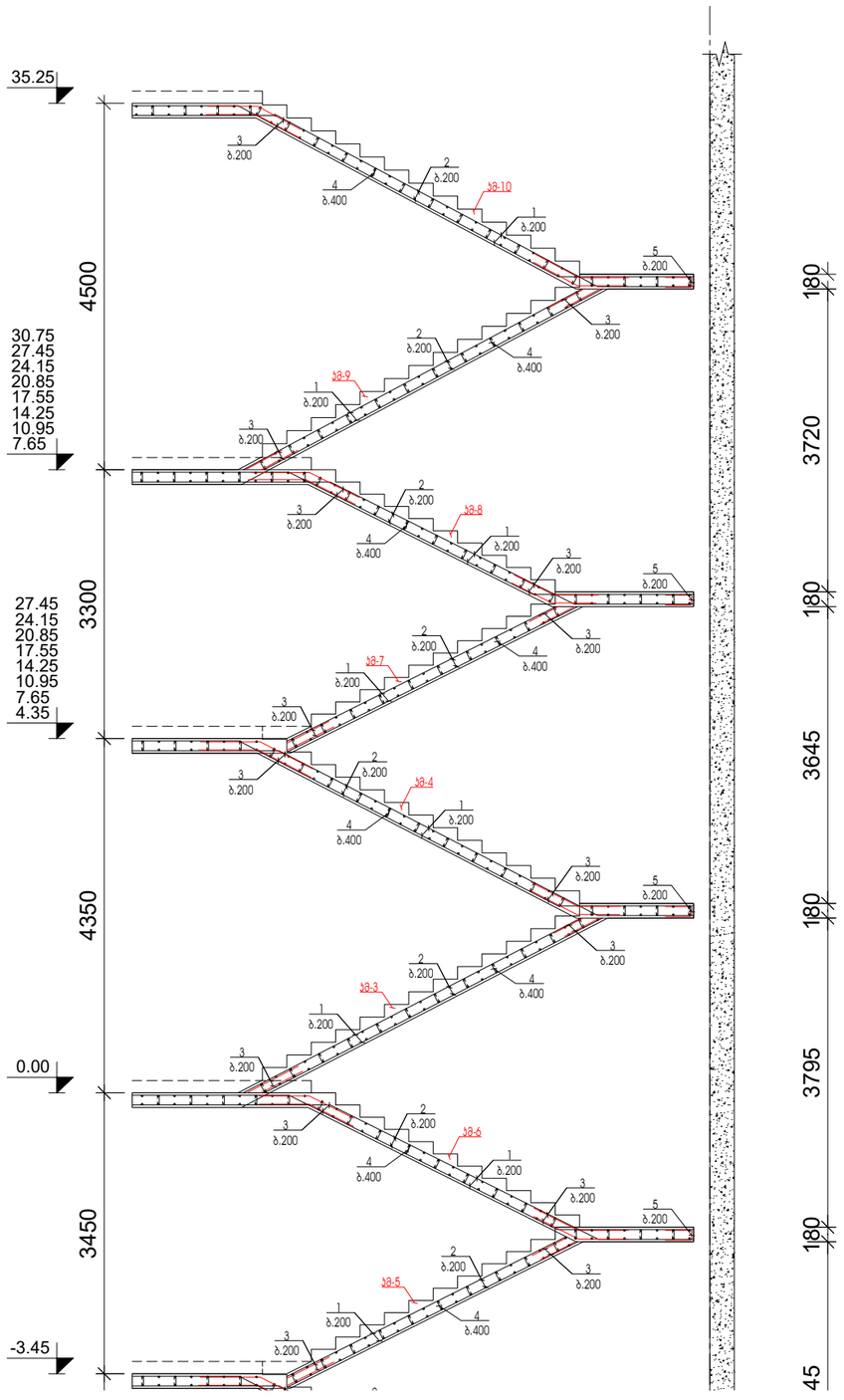

ბაძანის კედელში ჩაანკერების ფრაგმენტი

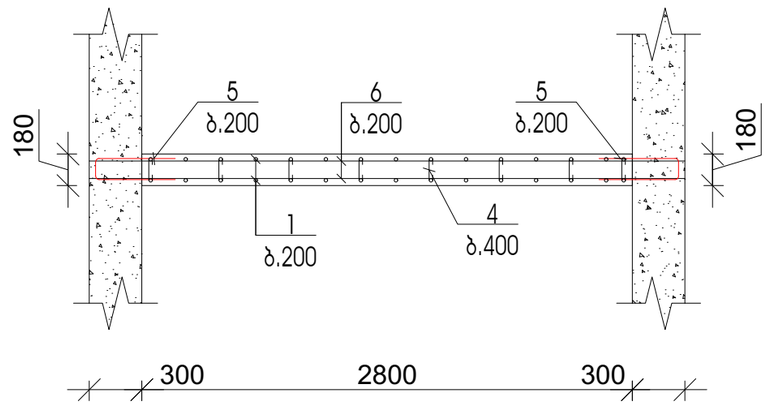

პოზ.	დასახელება	რაოდ.	წონა.	
			ერთ.	სულ
	მონ. რ/ბ კიბის მარშის კმ-6-ის სპეციფიკაცია	1		
1	Ø 12 A500C L= 6000	14	5.4	75.6
2	Ø 10 A500C L= 1300	34	0.8	27.4
3	Ø 12 A500C L= 1200	14	1.1	15.1
4	Ø 8 A240C L= 200	64	0.1	5.12
5	Ø 12 A240C L= 1300	30	1.2	35.1
6	Ø 12 A240C L= 3300	16	3.0	47.52
	ბეტონი B30		მ3	2.1

პოზ.	დასახელება	რაოდ.	წონა.	
			ერთ.	სულ
	მონ. რ/ბ კიბის მარშის კმ-7-ის სპეციფიკაცია	8		
1	Ø 12 A500C L= 6000	112	5.4	604.8
2	Ø 10 A500C L= 1300	320	0.8	257.9
3	Ø 12 A500C L= 1200	112	1.1	121.0
4	Ø 8 A240C L= 200	320	0.1	25.6
	ბეტონი B30		მ3	10.8

პოზ.	დასახელება	რაოდ.	წონა.	
			ერთ.	სულ
	მონ. რ/ბ კიბის მარშის კმ-8-ის სპეციფიკაცია	8		
1	Ø 12 A500C L= 6000	112	5.4	604.8
2	Ø 10 A500C L= 1300	272	0.8	219.2
3	Ø 12 A500C L= 1200	112	1.1	121.0
4	Ø 8 A240C L= 200	316	0.1	25.28
5	Ø 12 A240C L= 1300	240	1.2	280.8
6	Ø 12 A240C L= 3300	128	3.0	380.2
	ბეტონი B30		მ3	16.32

პოზ.	დასახელება	რაოდ.	წონა.	
			ერთ.	სულ
	მონ. რ/ბ კიბის მარშის კმ-9-ის სპეციფიკაცია	1		
1	Ø 12 A500C L= 6700	14	6.0	84.4
2	Ø 10 A500C L= 1300	46	0.8	37.1
3	Ø 12 A500C L= 1200	14	1.1	15.1
4	Ø 8 A240C L= 200	48	0.1	3.84
	ბეტონი B30		მ3	1.7

პოზ.	დასახელება	რაოდ.	წონა.	
			ერთ.	სულ
	მონ. რ/ბ კიბის მარშის კმ-10-ის სპეციფიკაცია	1		
1	Ø 12 A500C L= 6700	14	6.0	84.4
2	Ø 10 A500C L= 1300	46	0.8	37.1
3	Ø 12 A500C L= 1200	14	1.1	15.1
4	Ø 8 A240C L= 200	76	0.1	6.08
5	Ø 12 A240C L= 1300	28	1.2	32.76
6	Ø 12 A240C L= 3300	14	3.0	41.58
	ბეტონი B30		მ3	2.4

ქ.თბილისი, ელგუჯა ამაშუკელის ქუჩა (ს/კ 01.14.16.015.516) მრავალფუნქციური შენობა-ნაგებობის კონსტრუქციული პროექტი				სტადია	ფურცელი	რაოდენობა
				კ. პროექტი	კ. 8.06	
დირექტორი			ნახაზის დასახელება			
მრ. მთ. არქიტ.	ნ.გოგებეშვილი					
მრ. მთ. ინჟინ.	ა. ცაავა		მონ. რ/ბ კიბე N2-ის არმირება და სპეციფიკაცია 0.00 –:– 32.25 ნიშნულებზე	მასშტაბი		
შეასრულა	ლ. კაკაბაძე			1:75 1:35		
შეამოწმა	დ.მაისურაძე					

1:100

მონ. რ/ბ კიბე N3 კვეთი ა-ა

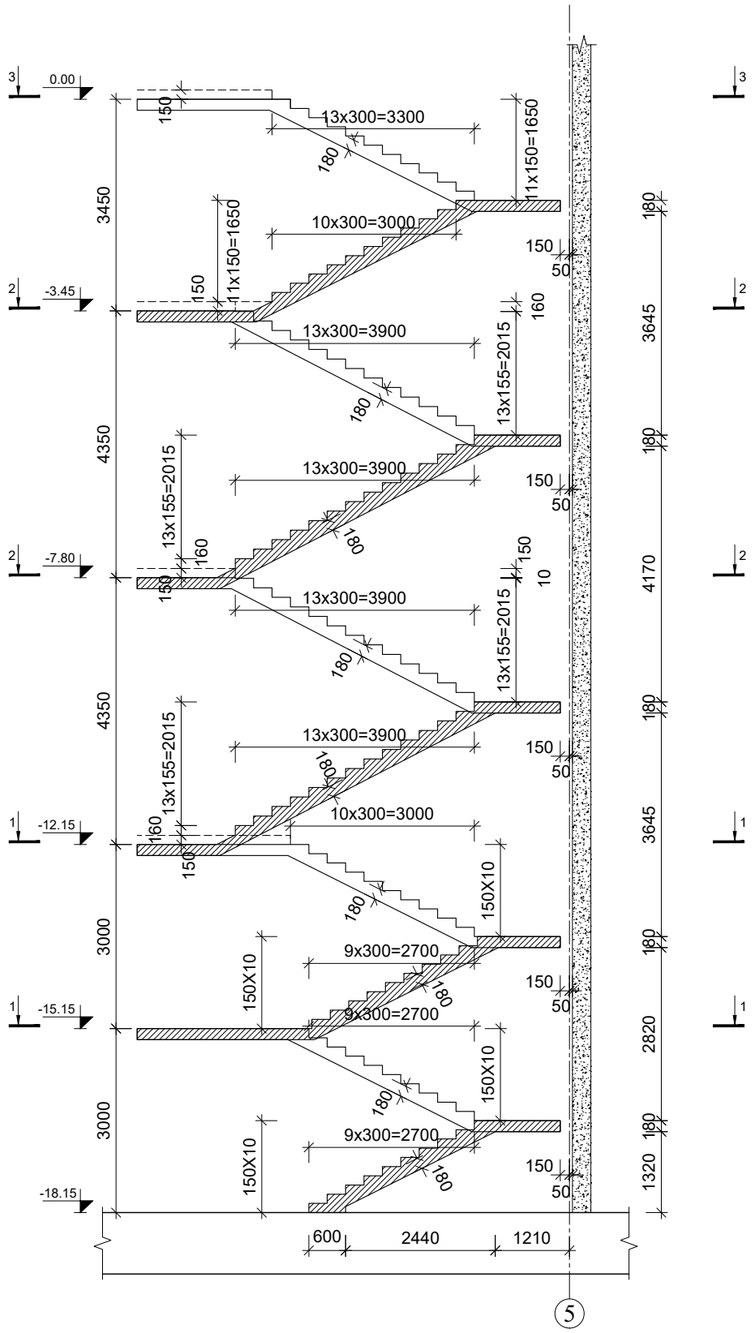

კვეთი 1-1

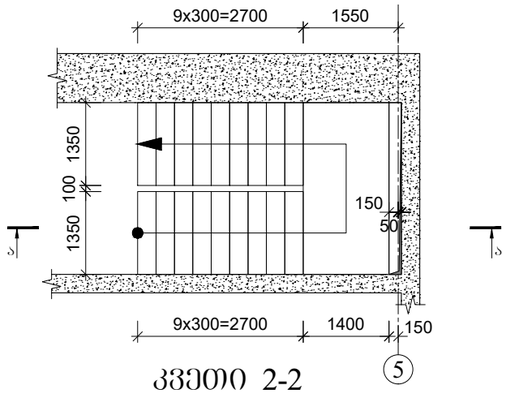

კვეთი 2-2

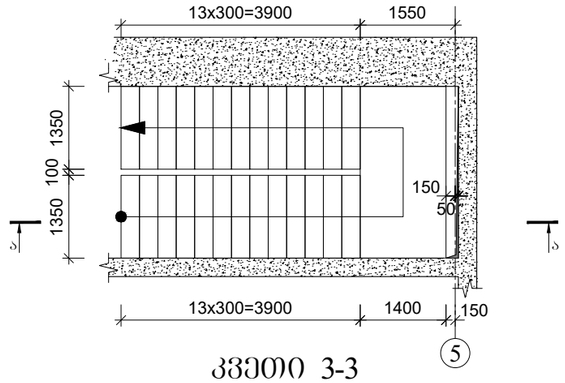

კვეთი 3-3

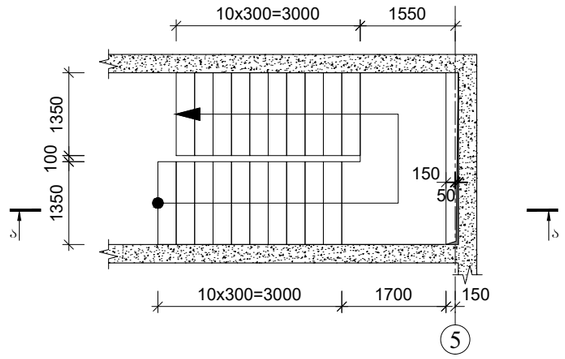

ბაძანის კედელში ჩაანკერების ფრაგმენტი

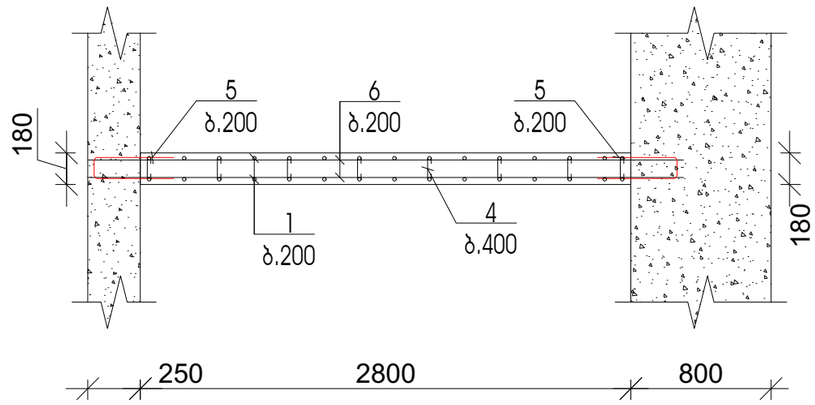

ქ.თბილისი, ელგუჯა ამაშუკელის ქუჩა (ს/კ 01.14.16.015.516) მრავალფუნქციური შენობა-ნაგებობის კონსტრუქციული პროექტი				სტადია	ფურცელი	რაოდენობა
				კ. პროექტი	კ. 8.07	
დირექტორი			ნახაზის დასახელება			
მრ. მთ. არქიტ.	ნ.გოგებაშვილი					
მრ. მთ. ინჟინ.	ა. ცააცა		მონ. რ/ბ კიბე N 3-ის საძალიბე ჭრილი და გეგმები	მასშტაბი		
შეასრულა	ლ. კაკაბაძე			1:100		
შეამოწმა	დ.მაისურაძე					

მონ. რ/ბ კიბე N3-ის არმირება

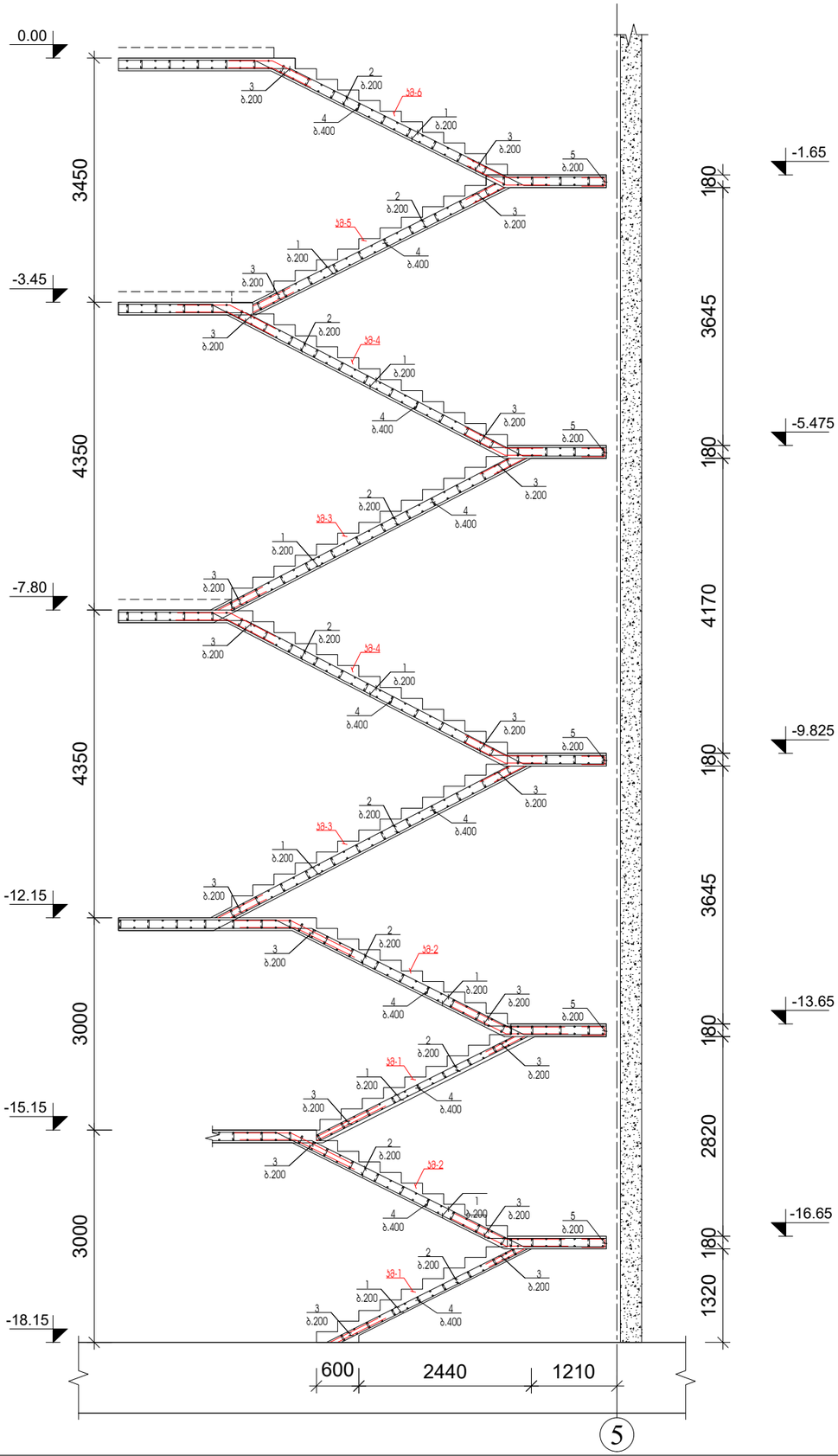

პოზ.	დასახელება	რაოდ.	წონა.	
			ერთ.	სულ
	მონ. რ/ბ კიბის მარშის კმ-1-ის სპეციფიკაცია	2		
1	Ø 12 A500C L= 5000	28	4.5	126.0
2	Ø 10 A500C L= 1300	60	0.8	48.4
3	Ø 12 A500C L= 1200	28	1.1	30.2
4	Ø 8 A240C L= 200	64	0.1	5.12
	ბეტონი B30		მ3	2.2

პოზ.	დასახელება	რაოდ.	წონა.	
			ერთ.	სულ
	მონ. რ/ბ კიბის მარშის კმ-2-ის სპეციფიკაცია	2		
1	Ø 12 A500C L= 5000	28	4.5	126.0
2	Ø 10 A500C L= 1300	64	0.8	51.6
3	Ø 12 A500C L= 1200	28	1.1	30.2
4	Ø 8 A240C L= 200	92	0.1	7.36
5	Ø 12 A240C L= 1300	42	1.2	49.14
6	Ø 12 A240C L= 3300	32	3.0	95.04
	ბეტონი B30		მ3	4

პოზ.	დასახელება	რაოდ.	წონა.	
			ერთ.	სულ
	მონ. რ/ბ კიბის მარშის კმ-3-ის სპეციფიკაცია	3		
1	Ø 12 A500C L= 6700	42	6.0	253.3
2	Ø 10 A500C L= 1300	138	0.8	111.2
3	Ø 12 A500C L= 1200	42	1.1	45.4
4	Ø 8 A240C L= 200	144	0.1	11.52
	ბეტონი B30		მ3	5.1

პოზ.	დასახელება	რაოდ.	წონა.	
			ერთ.	სულ
	მონ. რ/ბ კიბის მარშის კმ-4-ის სპეციფიკაცია	3		
1	Ø 12 A500C L= 6500	42	5.9	245.7
2	Ø 10 A500C L= 1300	126	0.8	101.6
3	Ø 12 A500C L= 1200	42	1.1	45.4
4	Ø 8 A240C L= 200	160	0.1	12.8
5	Ø 12 A240C L= 1300	84	1.2	98.28
6	Ø 12 A240C L= 3300	42	3.0	124.7
	ბეტონი B30		მ3	7.05

პოზ.	დასახელება	რაოდ.	წონა.	
			ერთ.	სულ
	მონ. რ/ბ კიბის მარშის კმ-5-ის სპეციფიკაცია	1		
1	Ø 12 A500C L= 6000	14	5.4	75.6
2	Ø 10 A500C L= 1300	40	0.8	32.2
3	Ø 12 A500C L= 1200	14	1.1	15.1
4	Ø 8 A240C L= 200	40	0.1	3.2
	ბეტონი B30		მ3	1.35

პოზ.	დასახელება	რაოდ.	წონა.	
			ერთ.	სულ
	მონ. რ/ბ კიბის მარშის კმ-6-ის სპეციფიკაცია	1		
1	Ø 12 A500C L= 6000	14	5.4	75.6
2	Ø 10 A500C L= 1300	34	0.8	27.4
3	Ø 12 A500C L= 1200	14	1.1	15.1
4	Ø 8 A240C L= 200	64	0.1	5.12
5	Ø 12 A240C L= 1300	30	1.2	35.1
6	Ø 12 A240C L= 3300	16	3.0	47.52
	ბეტონი B30		მ3	2.1

ქ.თბილისი, ელგუჯა ამაშუკელის ქუჩა (ს/კ 01.14.16.015.516) მრავალფუნქციური შენობა-ნაგებობის კონსტრუქციული პროექტი				სტადია	ფურცელი	რაოდენობა
				პ. პროექტი	პ. 8.08	
დირექტორი			ნახაზის დასახელება			
მრ. მთ. არქიტ.	ნ.გოგებეშვილი					
მრ. მთ. ინჟინ.	ა. ცაავა		მონ. რ/ბ კიბე N3-ის არმირება და სპეციფიკაცია	მასშტაბი		
შეასრულა	ლ. კაკაბაძე			1:100		
შეამოწმა	დ.მაისურაძე			1:75		