შენობა-ნაგებობის უსაფრთხოების წესების ანალიზი

გამოყენებული წესები-"შენობა-ნაგებობის უსაფრთხოების წესები"

ფართობის შეზღუდვა
ცხრილი 503-ის მიხედვით

დაკავებულობა	დასაშვები ფართობი (სართულზე)	შემოთავაზებული ფართობი (სართულზე)
სქ დაკავებულობა_39	შეუზღუდავი	374.5
შემოთავაზებული ფართობების ჯამი =	***	
სართულების რაოდენობა=	2	
შენობის საერთო ფართი=	***	

გარე კედლის ცეცხლმედეგობისა და ღიობისადმი მოთხოვნები
ცხრილების 602-ის და 705.8-ის მიხედვით

გარე კედლები	ხანძარსაწინააღმდეგო მანძილი (მეტრი)	ცეცხლმედეგობის ხარისხი (საათი)		კედლის ღიობების ფართობები (კედლის %)					
		მოთხოვნილი	გათვალისწინებული	დასაშვები			გათვალისწინებული		
				დაცული	დაუცველი საშხეფებით	დაუცველი	დაცული	დაუცველი საშხეფებით	დაუცველი
1---6	X>9.0 მ	2	2	100%	100%	45%	***	***	51.3%
6---1	1.3 მ	2	2	100%	100%	100%	***	***	35.2%
ა---გ	X>9.0 მ	2	2	100%	100%	45%	***	***	35.2%
გ---ა	1.8 მ	2	2	100%	100%	100%	***	***	---

ფართები	ჯ3.მ
საცხოვრებელი ფართი	
საზოგადოდ ფართი	
ჭიშკრის უჯრედის და ცხაბუშის ფართი	
ლიფტის და დერეფნების ფართი	
სასანიტარიო ფართი	
საერთო ფართი	

ფორმატი	A3
მასშტაბი	
ნახაზის დასახელება	წითლების ანალიზი 1
სტადია	პირველ მშენებლობა
შენობა-ნაგებობის ფუნქცია/დანიშნულება	საოფისე
ობიექტის მისამართი და მიწის ნაკვეთის საკადასტრო კოდი	ქალაქი თბილისი, ვაკის რაიონი ბაგრატიონის ქუჩა, N3 01.13.07.002.042
ნაკვეთის ფართობი	1807.00 მ²

ექსპლიკაცია

- საკადასტრო საზღვარი
- ხაზი შენა ეზოსთვის
- ღენძის ხაზი
- ისტბის ნიშნული
- ჭრილის ხაზი
- ბეტონის ქედელი
- არმირებული ბეტონი
- მსუბუქი კონსტრუქცია
- მწვანე საფარი
- ღრუსტანიანი ფილები
- ღიობი ფილაში
- გაუმჯობესო-კონტრიციების აბრეგატების ადგილი
- ქედლის ცეცხლმედეგობა (ერისაათიანი)
- ქედლის ცეცხლმედეგობა (ორსაათიანი)
- მაქსიმალური საკვლი მანძილი გასასვლელამდე
- მანძილი გასასვლელებს შორის

რაკავებულობის კლასი	C0-2	70 KV.M
ბინის ნომერაცია	201	100
რაკავებულობის რაოდენობა	E.E-2	30

საცხოვრებელი ფართი
საერთო ფართი
საზოგადო ფართი

სიმბოლოების სახელდებები

- სახანძრო მილღვანი
- სახანძრო განყოფილებასთან ჯავშირის სისტემა
- საგანგმო ხმოვანი სიგნალის საკომუნიკაციო სისტემა
- ხელის ცეცხლსაქრი
- სახანძრო განგაშის ხელით სამართავი კოლოფი
- გასასვლელი
- სახანძრო მიერ გამოსაყენებელი მისაერთებელი ჰიდრანტი
- ჭერგზის აკუმულატორის ალმომჩენი
- ჭერგზე მორეაგირე გაუწყებელი
- აკუმულატორი სისტემა



შენიშვნა

1. შენობის მონოლითური კოლონების, რიგელების ჩარღვნისა და კონსტრიციის შემოღება შეიცვალოს შენობის გაბარიტების და ვიზუალის უცვლელყოფილობისთვის მოთხოვნის საფუძველზე.
2. პრომაქტი ნაკვეთიდან რელიეფი შეიცვალოს მცირედით.
3. შენობის გარე და შიდა ქიგის ჩარღვნობა შეიცვალოს
4. ვიტრაჟების, ჯარის და სხვა ღიობების მოქრავი ფრთების მიგარეთება და ჩარღვნობა შეიცვალოს იყოს სხვადასხვა. შესაბამისად შეიცვალოს ზრდილის სისქე.

შ.პ.ს. "აიმაქსგრუპი" თბილისი, საბაჭოძის მოედანი, საბაჭოძე თაეები, სართული 13.

ელ-ფოსტა: OFFICEIMAXGROUP@GMAIL.COM
ტელ.: 599 17 60 90

თანამდებობა	გვარი	ხელმოწერა
დამკვეთი	ამირან ლილაძე	
ქირეძტორი	დავით შავთვალაძე	
არქიტექტორი	იოსებ ბარამაშვილი	

გვერდი	თარიღი
02	07.10.2022

შენობა-ნაგებობის უსაფრთხოების წესების ანალიზი

გამოყენებული წესები-"შენობა-ნაგებობის უსაფრთხოების წესები"

ხანძრისგან დაცვის სისტემისადმი მოთხოვნები

დაკავებულობები// სივრცეები// გასასვლელი საშუალებები	ავტოსაშხეფი სისტემა	ალტერნატიული ავტომატური ცეცხლსაქრობი სისტემა	სახანძრო განგაშისა, კვამლაღმოჩენი და ცეცხლაღმოჩენი	სახანძრო მილდგარების სისტემა	კვამლის საკონტროლო სისტემა	ხელის ცეცხლმაქრები	საავარიო განგაშის სისტემა
საქმიანი ჯგუფი სქ	არა	არა	კი	არა	კი	კი	არა
კიბის უჯრედი	არა	არა	კი	არა	კი (ვესტიბიული მექანიკური განიავების სისტემა)	კი	არა
ლიფტები	არა	არა	არა	არა	არა (ვესტიბიული მექანიკური განიავების სისტემა)	არა	არა
დერეფანი	არა	არა	არა	არა	არა	არა	არა

სახანძრო-სამაშველო სამსახურის მიერ გამოსაყენებელი მისაერთებლები	არა
სახანძრო ტუმბოები და წყლის რეზერვუარი (განთავსებულია 0 სართულზე)	არა

განიავებისადმი მოთხოვნები

დაკავებულობები/სივრცეები/გასასვლელი საშუალებები	ბუნებრივი განიავება	ხელოვნური განიავება
საქმიანი ჯგუფი სქ (ოფისი)	კი	არა
კიბის უჯრედი	კი	არა
ლიფტი	არა	არა
დერეფანი	არა	არა

ფართები	ჯ3.მ
საცხოვრებელი ფართი	
საზოგადო ფართი	
ჭიბის უჯრედის და ტამბურის ფართი	
ლიფტის და დერეფნის ფართი	
სასანიტარო ფართი	
საერთო ფართი	

ფორმატი	A3
მასშტაბი	
ნახაზის დასახელება	წესების ანალიზი 2
სტადია	პირველი მშენებლობა
შენობა-ნაგებობის ფუნქცია/დანიშნულება	სათფისი
ობიექტის მისამართი და მიწის ნაკვეთის საკადასტრო კოდი	ქალაქი თბილისი, ვაჩნაძის ბაგრატიონის ქუჩა, N3 01.13.07.002.042
ნაკვეთის ფართობი	1807.00 მ²

ექსპლიკაცია

- საკადასტრო საზღვარი
- ხაზი შენობა მზოსთვის
- ღერძის ხაზი
- ბადის ნიშნული
- ჭრილის ხაზი
- ბეტონის ქვედები
- არმირებული ბეტონი
- მსუბუქი კონსტრუქციები
- მწვანე საფარი
- ღრუსანიანი ფილები
- ღიობი ფილაში
- განათება-ვენტილაციების ავარეგასტების ადგილი
- ქვედის ცეცხლმედეგობა (ერისაათიანი)
- ქვედის ცეცხლმედეგობა (ორსაათიანი)
- მაქსიმალური სავალი მანძილი გასასვლელამდე
- მანძილი გასასვლელებს შორის

ზედაპირების ჯგუფი	ცც-2	70 კვ.მ	საცხოვრებელი ფართი
ბინის ნომერი/ადგილი	201	100	საერთო ფართი
ზედაპირების რაოდენობა	ც.ც-2	30	საზოგადო ფართი

სიმბოლოების სახელდება

- სახანძრო მილდგარი
- სახანძრო განყოფილებასთან ჯავშირის სისტემა
- სახგანმგმო ხმოვანი სიგნალის საკომუნიკაციო სისტემა
- ხელის ცეცხლსაქრობი
- სახანძრო განგაშის ხელით სამართავი ქოლოფი
- გასასვლელი
- სახანძროს მიერ გამოსაყენებელი მისაერთებელი ჰიდრანტი
- ჭერამდის აეწყობადსური აღმოჩენი
- ჭერზე შრიალმირი გაუწყებელი
- აეწყობაშიფი სისტემა



შენიშვნა

1. შენობის მონოლითური ქოლონების, რიგდების ჩაღდენობა და ქონფიგურაცია შეიძლება შეიცვალოს შენობის გაბარიტების და პიზანების პცცვლაპროექტისტადიის მოთხოვნის საფუძველზე.
2. პრომაქვი ნაჩვენები ნელიფი შეიძლება შეიცვალოს ანალოგით.
3. შენობის გარე და შიდა ქედის ჩაღდენობა შეიძლება შეიცვალოს
4. ჰიდრავლიკის, ჭარის და სხვა ღიობების მოძრავი ფრთების მიგარდება და ჩაღდენობა შეიძლება იყოს სხვანაირი. შესაბამისად შეიძლება შეიცვალოს პრომფილის სისქე.

iMax GROUP

შ.პ.ს. "აიმაქსგრუპი"
თბილისი,
საბჭოთა მოედანი, საბჭოთა
თაობი, სანრთველო II,
სართული 13.

ელ-ფოსტა: OFFICEIMAXGROUP@GMAIL.COM
ტელ.: 599 17 60 90

თანამდებობა	გვარი	ხელმოწერა
დამკვეთი	ამირან ონიანი	
ღირექტორი	ჯაჭი შაჭიაჯაძე	
არქიტექტორი	ილია ბარიგაშვილი	

გვერდი	თარიღი
03	07.10.2022

შენობა-ნაგებობის უსაფრთხოების წესების ანალიზი

გამოყენებული წესები-"შენობა-ნაგებობის უსაფრთხოების წესები"

თითოეული სართულიდან გასასვლელი საშუალება

სართულები	დაკავებულობა და დაკავებულობის დატვირთვის მაჩვენებელი	მოთხოვნილი გასასვლელების//გასასვლელთან მისადგომის რაოდენობა	გათვალისწინებული გასასვლელების//გასასვლელთან მისადგომის რაოდენობა და ტიპი	გასასვლელი საშუალებების სიგანე (მეტრი)					
				გზა-კიბეები		დერეფანი		გასასვლელის გზა-კარი	
				მოთხოვნილი	გათვალისწინებული	მოთხოვნილი	გათვალისწინებული	მოთხოვნილი	გათვალისწინებული
ნულოვანი სართული	22	1	1 კიბე, კარი	1.1	1.2	1.1	1.5	0.82	1.00
მეორე სართული	17	1	1 კიბე, კარი	1.1	1.2	1.1	1.5	0.82	1.00

წყალსადენი სისტემის ფიქსირებული მოწყობილობების რაოდენობა ცხრილი 1602.1-ის მიხედვით

სართულები	დაკავებულობა და დაკავებულობის დატვირთვის ჯამური მაჩვენებელი	ფიქსირებული მოწყობილობები (ცალი)											
		უნიტაზი		ტუალეტის ხელსაბანი		აბაზანა// შხაპი		სასმელი წყლის ფანტანი		სამომსახურეო ნიშარა		სამზარეულოს ნიშარა	
		მოთხოვნილი	გათვალისწინებული	მოთხოვნილი	გათვალისწინებული	მოთხოვნილი	გათვალისწინებული	მოთხოვნილი	გათვალისწინებული	მოთხოვნილი	გათვალისწინებული	მოთხოვნილი	გათვალისწინებული
ნულოვანი სართული	სქ//22	0	3	0	3	0	0	0	0	0	0	0	0
მეორე სართული	სქ//17	0	0	0	0	0	0	0	0	0	0	0	0

წყალსადენი სისტემის ფიქსირებული მოწყობილობების რაოდენობა საცხოვრებელი ჯგუფი სც-2 და სც-3 ქვეჯგუფები ცხრილი 1602.1-ის მიხედვით

სართულები	დანიშნულება/ ერთეულები	ფიქსირებული მოწყობილობები (ცალი)									
		უნიტაზი (ერთ ერთეულზე)		ტუალეტის ხელსაბანები (ერთ ერთეულზე)		აბაზანა/ შხაპი (ერთ ერთეულზე)		სამზარეულოს ნიშარა (ერთ ერთეულზე)		ავტომატური სარეცხი მანქანის მისაერთებელი	
		მოთხოვნილი	გათვალისწინებული	მოთხოვნილი	გათვალისწინებული	მოთხოვნილი	გათვალისწინებული	მოთხოვნილი	გათვალისწინებული	მოთხოვნილი	გათვალისწინებული
ნულოვანი სართული	ოფისი	0	2	0	2	0	0	0	0	0	0
მეორე სართული	კიბის უჯრედი/ტერასა	0	0	0	0	0	0	0	0	0	0

ფართები	ჯ.მ
საცხოვრებელი ფართი	
საზოგადო ფართი	
კიბის უჯრედის და ლიფტების ფართი	
ლიფტის და დერეფნების ფართი	
სასანიტარო ფართი	
საერთო ფართი	

ფორმატი	A3
მასშტაბი	
ნახაზის დასახელება	წესების ანალიზი 3
სტადია	პირველ შეხვედრაზე
შენობა-ნაგებობის ფუნქცია/დანიშნულება	საოფისე
ობიექტის მისამართი და მიწის ნაკვეთის საკადასტრო კოდი	ქ.ბათუმი მაზნიის, ზანაფანა ბაგრატიონის ქუჩა, N3 01.13.07.002.042
ნაკვეთის ფართობი	1807.00 მ²

ექსპლიკაცია

- საკადასტრო საზღვარი
- ხაზი შენა მეზობლის
- ღერძის ხაზი
- ლიფტის ნიშნული
- ჭრილის ხაზი
- ბეტონის ქედელი
- არმირებული ბეტონი
- მსუბუქი კონსტრუქცია
- მწვანე საფარი
- ღუმელი ფილებით
- ღიობი ფილაში
- გაათბობა-ქონდიცირების აგრეგატების ადგილი
- ქედლის ცეცხლმედეგობა (ერთსაათიანი)
- ქედლის ცეცხლმედეგობა (ორსაათიანი)
- მაქსიმალური სავალი მანძილი გასასვლელამდე
- მანძილი გასასვლელებს შორის

ჯგუფი	სც-2	70 კ.მ	საცხოვრებელი ფართი
ბინის ნომერი/ადგილი	201	100	საერთო ფართი
ტიპი	ც.ჯ-2	30	საზოგადო ფართი

სიმბოლოების სახედეწოდება

- სახანძრო მილები
- სახანძრო გაწყობილობებისთან ჯუმრის სისწორე
- სიგანემდე ხმოვანი სიგნალის საკომუნიკაციო სისწორე
- ხელის ცეცხლმაქრი
- სახანძრო განგაშის ხელით სამართავი ქოლოფი
- გასასვლელი
- სახანძროს მიერ გამოსაყენებელი მისაერთებელი ჰიდრანტი
- ჯვარედინ პუმტობეტონის აღმოსავლეთი
- ჯვარედინ მორეკავირი გაუწყებელი
- პუმტობეტონის სისწორე



შენიშვნა

1. შენობის მონოლითური ქედლებების, ჩიგდების ჩაღდენა და ქონდიციონირება შეიძლება შეიცვალოს შენობის გაბაარისების და ვიზეალის უსაფრთხოების მონაცემების მოთხოვნის საშუალებით.
2. პრობაძეში გაჩვენებები ნებისმიერ შეიძლება შეიცვალოს ძალიან.
3. შენობის გარე და შიდა ქედის ჩაღდენა შეიძლება შეიცვალოს
4. ვიზეალების, ჯარის და სხვა ღიობების მოძრავი ფილების მიგაბრისება და ჩაღდენა შეიძლება იყოს სხვადასხვა. შესაბამისად შეიძლება შეიცვალოს ვრილების სისქე.

შ.პ.ს. "აიმაქსგრუპი" მისამართი, საბაჟოძის შეიდანი, საბაჟოძე მაუნის, სანაპიროზე II, სართული 13.

ელ-ფოსტა: OFFICEIMAXGROUP@GMAIL.COM
ტელ.: 599 17 60 90

შესრულებზე	გვარი	ხელმოწერა
დამკვეთი	ამირან ონიანი	
ტექნიკური	დავითი შავთვალაძე	
არქიტექტორი	ილოსებ გაბრიელაშვილი	

გვერდი	თარიღი
04	07.10.2022

ფართები	კვ.მ
საოფისე ფართი	176.5 კვ.მ
სახანძრო ფართი	45.7 კვ.მ
კიბის უჯრედის და ტამბურის ფართი	10.1 კვ.მ
ლიფტის და დერეფანის ფართი	***
სასარგებლო ფართი	222.2 კვ.მ
საერთო ფართი	232.3 კვ.მ

ფორმატი	A3
მასშტაბი	1:100
ნახაზის დასახელება	I სართულის გეგმა
სტადია	ახალი მშენებლობა
შენობა-ნაგებობის ფუნქცია/ დანიშნულება	საოფისე
ობიექტის მისამართი და მიწის ნაკვეთის საკადასტრო კოდი	ქალაქი თბილისი, ვახტანგ ბაგრატიონის ქუჩა, N3 01.13.07.002.042
ნაკვეთის ფართობი	1807.00 მ²

ექსპლიკაცია

- საკადასტრო საზღვარი
- ხაზი უკანა ეზოსთვის
- ღერძის ხაზი
- იატაკის ნიშნული
- ჭრილის ხაზი
- ბლოკის კედელი
- არმირებული ბეტონი
- მსუბუქი კონსტრუქცია
- მწვანე საფარი
- ლრუტანიანი ფილები
- ღიობი ფილაში
- გათბობა-კონდიცირების აგრეგატების ადგილი
- კედლის ცეცხლმედეგობა (ერთსაათიანი)
- კედლის ცეცხლმედეგობა (ორსაათიანი)
- მაქსიმალური სავალი მანძილი გასასვლელამდე
- მანძილი გასასვლელებს შორის

დაკავებულობის ჯგუფი		
ბინის ნუმერაცია	სც-2	70 KV.M საცხოვრებელი ფართი
დაკავებულობის დატვირთვა	201	100 საერთო ფართი
	დ.დ-2	30 საზოგადო ფართი

სიმბოლოების სახელწოდება

- სახანძრო მილსადგარი
- სახანძრო განყოფილებასთან კავშირის სისტემა
- საგანგებო ხმოვანი სიგნალის საკომუნიკაციო სისტემა
- ხელის ცეცხლმაქრი
- სახანძრო განგაშის ხელით სამართავი კოლოფი
- გასასვლელი
- სახანძროს მიერ გამოსაყენებელი მისაერთებელი ჰიდრატი
- კვამლის ავტომატური აღმომჩენი
- კვამლზე მორეაგირე მაუწყებელი
- ავტოსაშხეფი სისტემა

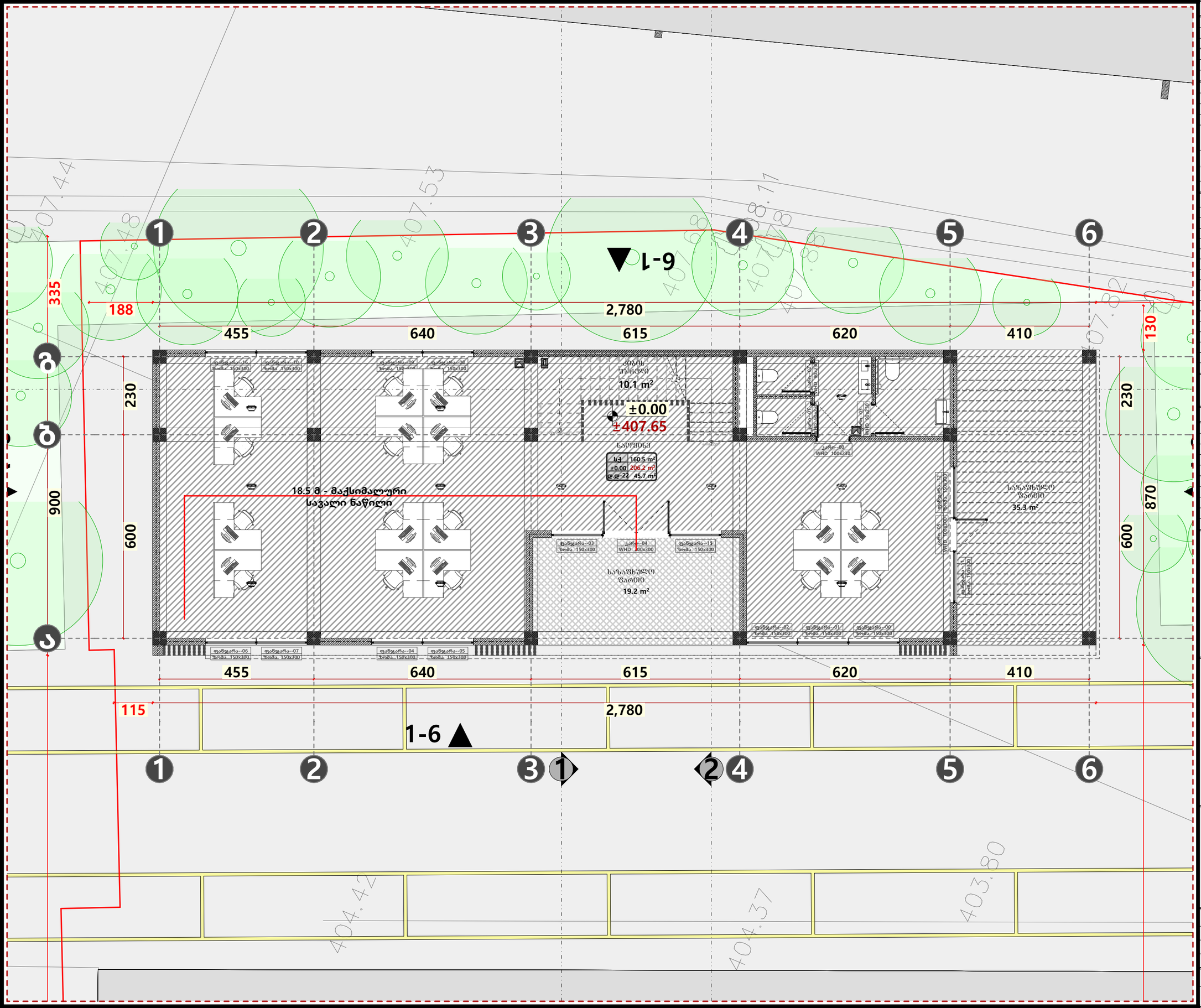

შენიშვნა

1. შენობის მონოლითური კოლონების, რიგელების რაოდენობა და კონფიგურაცია
შეიძლება შეიცვალოს შენობის გაბარიტების და ვიზუალის უცვლელადკონსტრუქტორის მოთხოვნის საფუძველზე.
2. პროექტში ნაჩვენები რელიეფი შეიძლება შეიცვალოს მცირედით.
3. შენობის გარე და შიდა კიბის რაოდენობა შეიძლება შეიცვალოს
4. ვიტრაჟების, კარის და სხვა ღიობების მოძრავი ფრთების მიმართულება და რაოდენობა შეიძლება იყოს სხვადასხვა. შესაბამისად შეიძლება შეიცვალოს პროფილის სისქე.

თანამდებობა	გვარი	ხელმოწერა
დამკვეთი	ამირან ონიაძე	
დირექტორი	მიხეილ ლაითაძე	
არქიტექტორი	მიხეილ ლაითაძე	

გვერდი	თარიღი
05	11.06.2024

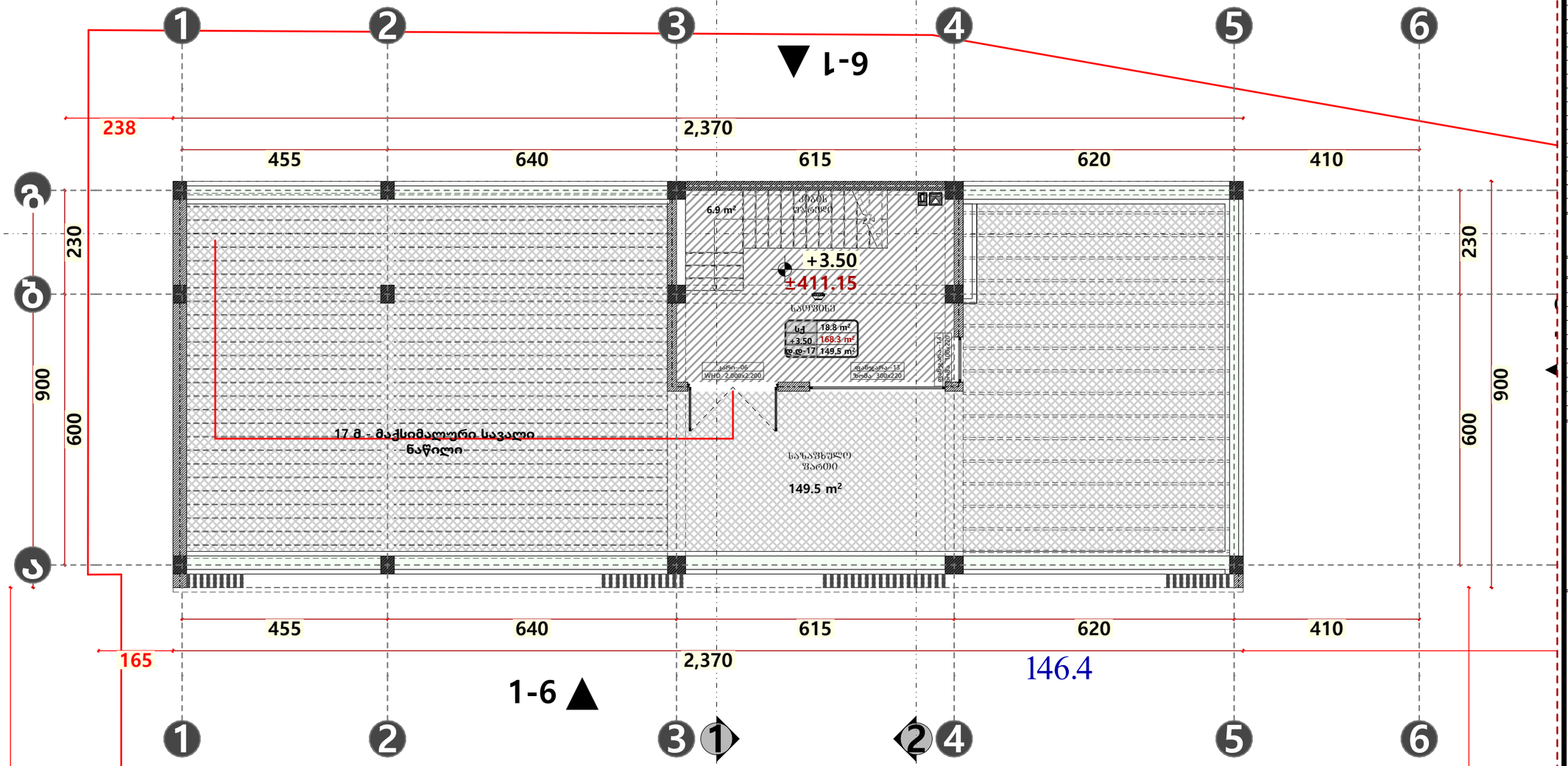

ფართები	კვ.მ
საოფისე ფართი	104.8 კვ.მ
სახაფხულო ფართი	73.1 კვ.მ
კიბის უჯრედის და ტამბურის ფართი	10.1 კვ.მ
ლიფტის და დერეფანის ფართი	***
სასარგებლო ფართი	177.9 კვ.მ
საერთო ფართი	188.0 კვ.მ

ფორმატი	A3
მასშტაბი	1:100
ნახაზის დასახელება	II სართულის გეგმა
სტადია	ახალი მშენებლობა
შენობა-ნაგებობის ფუნქცია/ დანიშნულება	საოფისე
ობიექტის მისამართი და მიწის ნაკვეთის საკადასტრო კოდი	ქალაქი თბილისი, ვახტანგ ბაგრატიონის ქუჩა, N3 01.13.07.002.042
ნაკვეთის ფართობი	1807.00 მ²

ექსპლიკაცია

- საკადასტრო საზღვარი
- ხაზი უკანა ეზოსთვის
- ღერძის ხაზი
- იატაკის ნიშნული
- ჭრილის ხაზი
- ბლოკის კედელი
- არმირებული ბეტონი
- მსუბუქი კონსტრუქცია
- მწვანე საფარი
- ლრუტანიანი ფილები
- ღიობი ფილაში
- გათბობა-კონდიცირების აგრეგატების ადგილი
- კედლის ცეცხლმედეგობა (ერთსაათიანი)
- კედლის ცეცხლმედეგობა (ორსაათიანი)
- მაქსიმალური სავალი მანძილი გასასვლელამდე
- მანძილი გასასვლელებს შორის

დაკავებულობის ჯგუფი			
ბინის ნუმერაცია	სც-2	70 KV.M	საცხოვრებელი ფართი
დაკავებულობის დატვირთვა	201	100	საერთო ფართი
	დ.დ-2	30	სახაფხულო ფართი

სიმბოლოების სახელწოდება

- სახანძრო მილსადგარი
- სახანძრო განყოფილებასთან კავშირის სისტემა
- საგანგებო ხმოვანი სიგნალის საკომუნიკაციო სისტემა
- ხელის ცეცხლმაქრი
- სახანძრო განგაშის ხელით სამართავი კოლოფი
- გასასვლელი
- სახანძროს მიერ გამოსაყენებელი მისაერთებელი ჰიდრატი
- კვამლის ავტომატური აღმომჩენი
- კვამლზე მორეაგირე მაუწყებელი
- ავტოსაშველი სისტემა

შენიშვნა

1. შენობის მონოლითური კოლონების, რიგელების რაოდენობა და კონფიგურაცია შეიძლება შეიცვალოს შენობის გაბარიტების და ვიზუალის უცვლელადკონსტრუქტორის მოთხოვნის საფუძველზე.
2. პროექტში ნაჩვენები რელიეფი შეიძლება შეიცვალოს მცირედით.
3. შენობის გარე და შიდა კიბის რაოდენობა შეიძლება შეიცვალოს
4. ვიტრაჟების, კარის და სხვა ღიობების მოძრავი ფრთების მიმართულება და რაოდენობა შეიძლება იყოს სხვადასხვა. შესაბამისად შეიძლება შეიცვალოს პროფილის სისქე.

თანამდებობა	გვარი	ხელმოწერა
დამკვეთი	ამირან ონიაძე	
დირექტორი	მიხეილ ლაითაძე	
არქიტექტორი	მიხეილ ლაითაძე	

გვერდი	თარიღი
06	11.06.2024

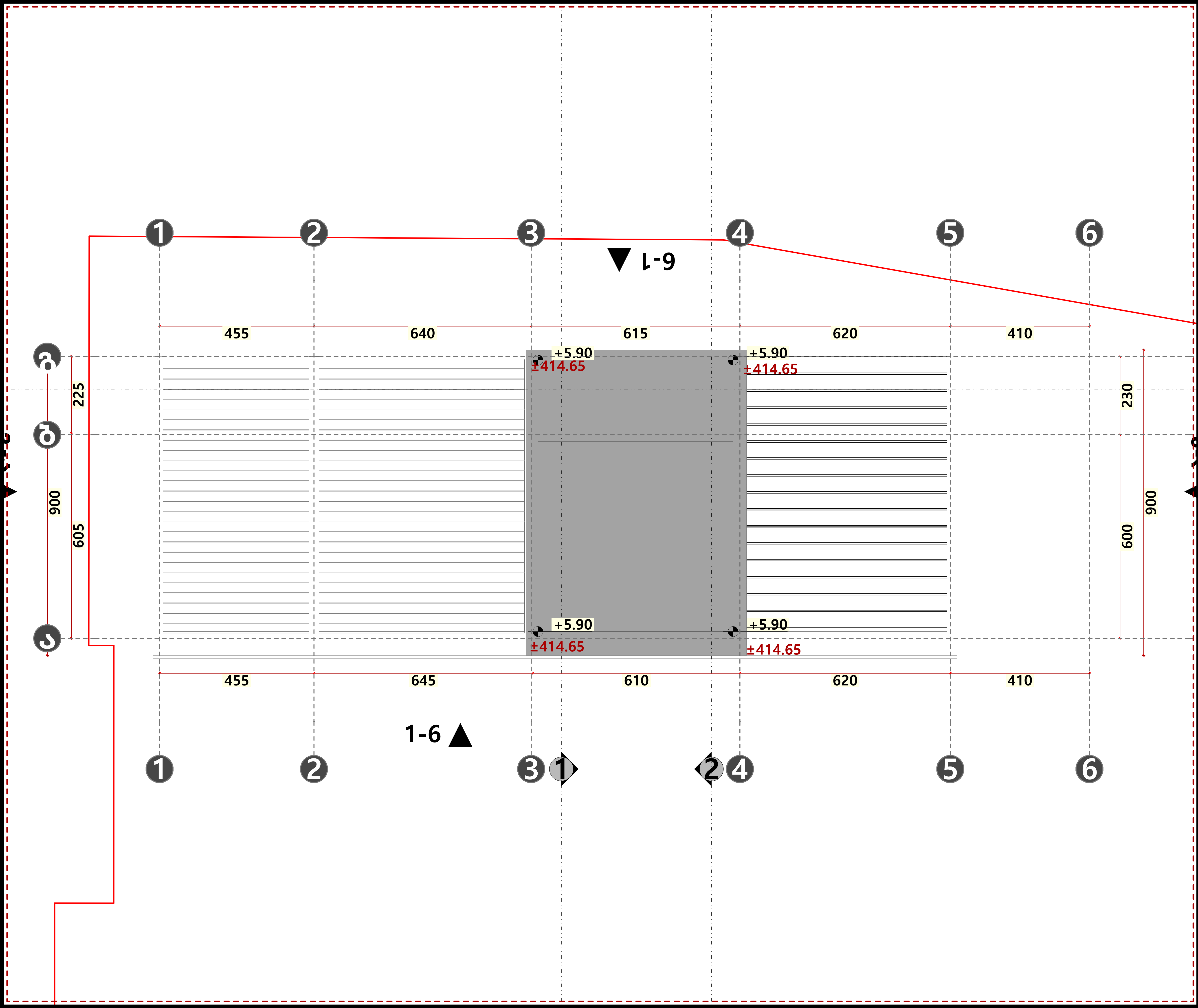

ფართები	კვ.მ
საოფისე ფართი	
საზაფხულო ფართი	
კიბის უჯრედის და ტამბურის ფართი	
ლიფტის და დერეფანის ფართი	
სასარგებლო ფართი	
საერთო ფართი	

ფორმატი	A3
მასშტაბი	1:100
ნახაზის დასახელება	სახურავის გეგმა
სტადია	ახალი მშენებლობა
შენობა-ნაგებობის ფუნქცია/ დანიშნულება	საოფისე
ობიექტის მისამართი და მიწის ნაკვეთის საკადასტრო კოდი	ქალაქი თბილისი, ვახტანგ ბაგრატიონის ქუჩა, N3 01.13.07.002.042
ნაკვეთის ფართობი	1807.00 მ²

ექსპლიკაცია

- საკადასტრო საზღვარი
- ხაზი უკანა ეზოსთვის
- ღერძის ხაზი
- იატაკის ნიშნული
- ჭრილის ხაზი
- ბლოკის კედელი
- არმირებული ბეტონი
- მსუბუქი კონსტრუქცია
- მწვანე საფარი
- ღრუტანიანი ფილები
- ღიობი ფილაში
- გათბობა-კონდიცირების აგრეგატების ადგილი
- კედლის ცეცხლმედეგობა (ერთსაათიანი)
- კედლის ცეცხლმედეგობა (ორსაათიანი)
- მაქსიმალური სავალი მანძილი გასასვლელამდე
- მანძილი გასასვლელებს შორის

დაკავებულობის ჯგუფი	სც-2	70 KV.M	საცხოვრებელი ფართი
ოთახის ნუმერაცია	201	100	საერთო ფართი
დაკავებულობის დატვირთვა	ღ.დ-2	30	საზაფხულო ფართი

სიმბოლოების სახელწოდება

- სახანძრო მილდგარი
- სახანძრო განყოფილებასთან კავშირის სისტემა
- საგანგებო ხმოვანი სიგნალის საკომუნიკაციო სისტემა
- Type A ხელის ცეცხლმაქრი
- სახანძრო განგაშის ხელით სამართავი კოლოფი
- გასასვლელი
- სახანძროს მიერ გამოსაყენებელი მისაერთებელი ჰიდრატი
- კვამლის ავტომატური აღმომჩენი
- კვამლზე მორეაგირე მაუწყებელი
- ავტოსაშხეფი სისტემა

შენიშვნა

1. შენობის მონოლითური კოლონების, რიგელების რაოდენობა და კონფიგურაცია შეიძლება შეიცვალოს შენობის გაბარიტების და ვიზუალის უცვლელადკონსტრუქტორის მოთხოვნის საფუძველზე.
2. პროექტში ნაჩვენები რელიეფი შეიძლება შეიცვალოს მცირედით.
3. შენობის გარე და შიდა კიბის რაოდენობა შეიძლება შეიცვალოს
4. ვიტრაჟების, კარის და სხვა ღიობების მოძრავი ფრთების მიმართულება და რაოდენობა შეიძლება იყოს სხვადასხვა. შესაბამისად შეიძლება შეიცვალოს პროფილის სისქე.

თანამდებობა	გვარი	ხელმოწერა
დამკვეთი	ამირან ონიაძე	
დირექტორი	მიხეილ ლაითაძე	
არქიტექტორი	მიხეილ ლაითაძე	

გვერდი	თარიღი
07	11.06.2024

კ2-ის საანგარიშო კროკები

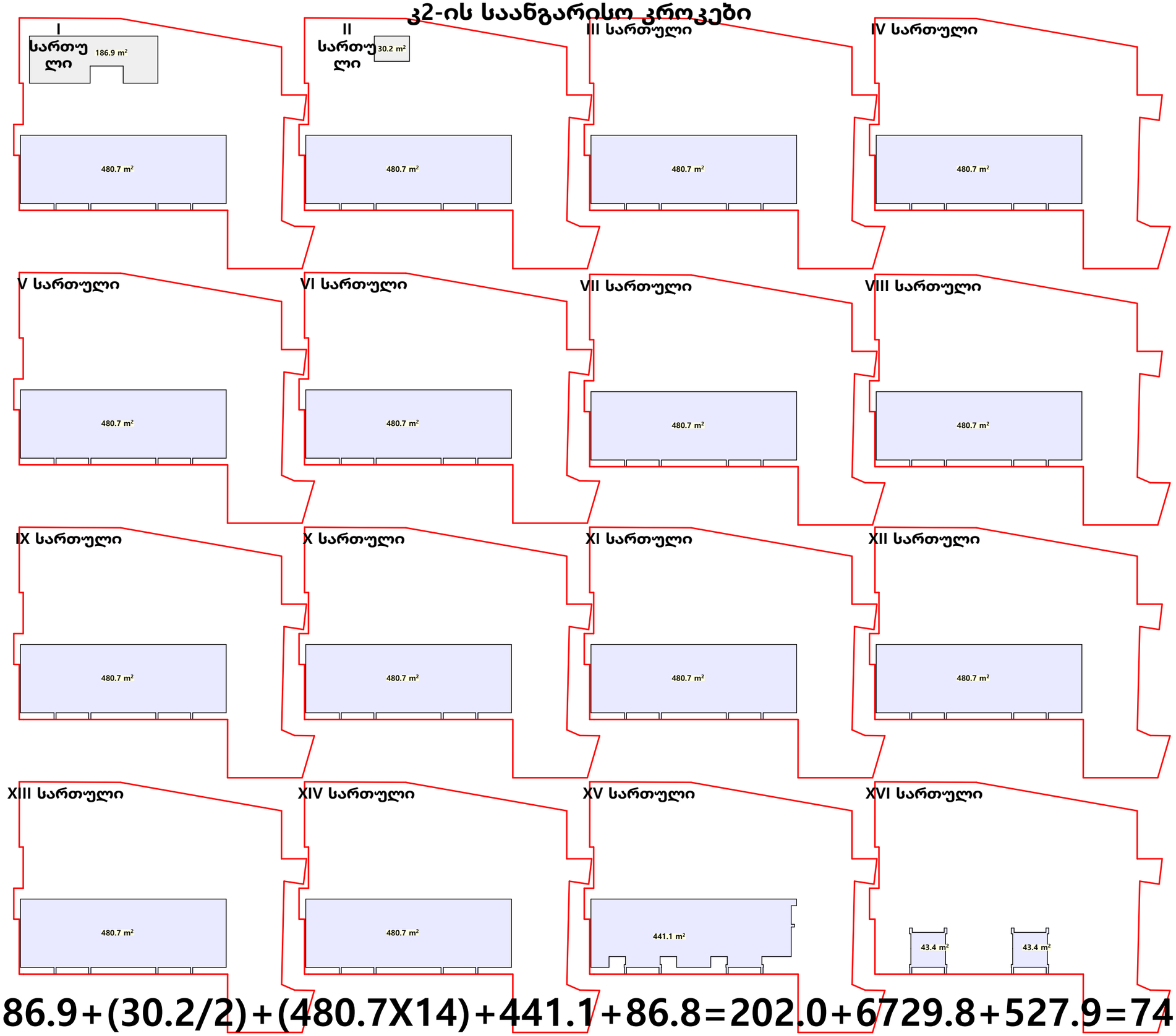

კ2=186.9+(30.2/2)+(480.7X14)+441.1+86.8=202.0+6729.8+527.9=7459.7

კ2=7459.7/1807.00=4.1

ფართები	კვ.მ
საოფისე ფართი	
საზაფხულო ფართი	
კიბის უჯრედის და ტამბურის ფართი	
ლიფტის და დერეფანის ფართი	
სასარგებლო ფართი	
საერთო ფართი	

ფორმატი	A3
მასშტაბი	1:700
ნახაზის დასახელება	კროკები
სტადია	ახალი მშენებლობა
შენობა-ნაგებობის ფუნქცია/ დანიშნულება	საოფისე
ობიექტის მისამართი და მიწის ნაკვეთის საკადასტრო კოდი	ქალაქი თბილისი, ვაჩტანგ ბაგრატიონის ქუჩა, N3 01.13.07.002.042
ნაკვეთის ფართობი	1807.00 მ²

ექსპლიკაცია

- საკადასტრო საზღვარი
- ხაზი უკანა ეზოსთვის
- ღერძის ხაზი
- იატაკის ნიშნული
- ჭრილის ხაზი
- ბლოკის კედელი
- არმირებული ბეტონი
- მსუბუქი კონსტრუქცია
- მწვანე საფარი
- ლრუტანიანი ფილები
- ღიობი ფილაში
- გათბობა-კონდიცირების აგრეგატების ადგილი
- კედლის ცეცხლმედეგობა (ერთსაათიანი)
- კედლის ცეცხლმედეგობა (ორსაათიანი)
- მაქსიმალური სავალი მანძილი გასასვლელამდე
- მანძილი გასასვლელებს შორის

დაკავებულობის ჯგუფი		
ბინის ნუმერაცია	სც-2	70 KV.M
დაკავებულობის დატვირთვა	201	100
	ს.დ-2	30

საცხოვრებელი ფართი
საერთო ფართი
საზაფხულო ფართი

სიმბოლოების სახელწოდება

- სახანძრო მილსადგარი
- სახანძრო განყოფილებასთან კავშირის სისტემა
- საგანგებო ხმოვანი სიგნალის საკომუნიკაციო სისტემა
- ხელის ცეცხლმაქრი
- სახანძრო განგაშის ხელით სამართავი კოლოფი
- გასასვლელი
- სახანძროს მიერ გამოსაყენებელი მისაერთებელი ჰიდრატი
- კვამლის ავტომატური აღმომჩენი
- კვამლზე მორეაგირე მაუწყებელი
- ავტოსაშხეფი სისტემა

შენიშვნა

1. შენობის მონოლითური კოლონების, რიგელების რაოდენობა და კონფიგურაცია შეიძლება შეიცვალოს შენობის გაბარიტების და ვიზუალის უცვლელადკონსტრუქტორის მოთხოვნის საფუძველზე.
2. პროექტში ნაჩვენები რელიეფი შეიძლება შეიცვალოს მცირედით.
3. შენობის გარე და შიდა კიბის რაოდენობა შეიძლება შეიცვალოს
4. ვიტრაჟების, კარის და სხვა ღიობების მოძრავი ფრთების მიმართულება და რაოდენობა შეიძლება იყოს სხვადასხვა. შესაბამისად შეიძლება შეიცვალოს პროფილის სისქე.

თანამდებობა	გვარი	ხელმოწერა
დამკვეთი	ამირან ონიაძე	
დირექტორი	მიხეილ ლაითაძე	
არქიტექტორი	მიხეილ ლაითაძე	

გვერდი	თარიღი
08	02.04.2024

განაშენიანების კოეფიციენტი

250.2 m²

I სართული

209.7 m²

II სართული

250.2+209.7=459.9 კვ.მ

განაშენიანების ფარი 459.9

ფართები	კვ.მ
საოფისე ფართი	
სააფეწულო ფართი	
კიბის უჯრედის და ტამბურის ფართი	
ლიფტის და დერეფანის ფართი	
სასარგებლო ფართი	
საერთო ფართი	

ფორმატი	A3
მასშტაბი	1:350
ნახაზის დასახელება	კროკები
სტადია	ახალი მშენებლობა
შენობა-ნაგებობის ფუნქცია/ დანიშნულება	საოფისე
ობიექტის მისამართი და მიწის ნაკვეთის საკადასტრო კოდი	ქალაქი თბილისი, ვახტანგ ბაგრატიონის ქუჩა, N3 01.13.07.002.042
ნაკვეთის ფართობი	1807.00 მ²

ექსპლიკაცია

- საკადასტრო საზღვარი
- ხაზი უკანა ეზოსთვის
- ღერძის ხაზი
- იატაკის ნიშნული
- ჭრილის ხაზი
- ბლოკის კედელი
- არმირებული ბეტონი
- მსუბუქი კონსტრუქცია
- მწვანე საფარი
- ლრუტანიანი ფილები
- ღიობი ფილაში
- გათბობა-კონდიცირების აგრეგატების ადგილი
- კედლის ცეცხლმედეგობა (ერთსაათიანი)
- კედლის ცეცხლმედეგობა (ორსაათიანი)
- მაქსიმალური სავალი მანძილი გასასვლელამდე
- მანძილი გასასვლელებს შორის

დაკავებულობის ჯგუფი სც-2 70 KV.M საცხოვრებელი ფართი
ბინის ნუმერაცია 201 100 საერთო ფართი
დაკავებულობის დატვირთვა ფ.დ-2 30 საზაფხულო ფართი

სიმბოლოების სახელწოდება

- სახანძრო მილდგარი
- სახანძრო განყოფილებასთან კავშირის სისტემა
- საგანგებო ხმოვანი სიგნალის საკომუნიკაციო სისტემა
- ხელის ცეცხლმაქრი
- სახანძრო განგაშის ხელით სამართავი კოლოფი
- გასასვლელი
- სახანძროს მიერ გამოსაყენებელი მისაერთებელი ჰიდრატი
- კვამლის ავტომატური აღმომჩენი
- კვამლზე მორეაგირე მაუწყებელი
- ავტოსაშველი სისტემა

შენიშვნა

1. შენობის მონოლითური კოლონების, რიგელების რაოდენობა და კონფიგურაცია
შეიძლება შეიცვალოს შენობის გაბარიტების და ვიზუალის უცვლელადკონსტრუქტორის მოთხოვნის საფუძველზე.
2. პროექტში ნაჩვენები რელიეფი შეიძლება შეიცვალოს მცირედით.
3. შენობის გარე და შიდა კიბის რაოდენობა შეიძლება შეიცვალოს
4. ვიტრაჟების, კარის და სხვა ღიობების მოძრავი ფრთების მიმართულება და რაოდენობა შეიძლება იყოს სხვადასხვა.
შესაბამისად შეიძლება შეიცვალოს
პროფილის სისქე.

თანამდებობა	გვარი	ხელმოწერა
დამკვეთი	ამირან ონიაძე	
დირექტორი	მიხეილ ლაითაძე	
არქიტექტორი	მიხეილ ლაითაძე	

გვერდი	თარიღი
09	02.04.2024

კ1-ის საანგარისო კროკები

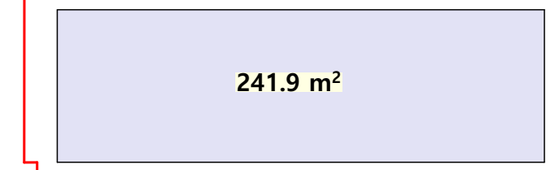

კ1=480.7+241.9=722.6/1807.00
=0.4

კ1=0.4

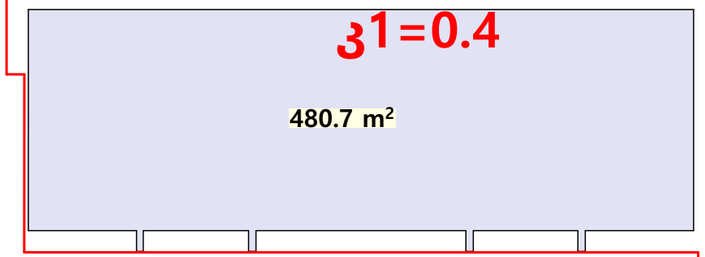

კ3-ის საანგარისო კროკები

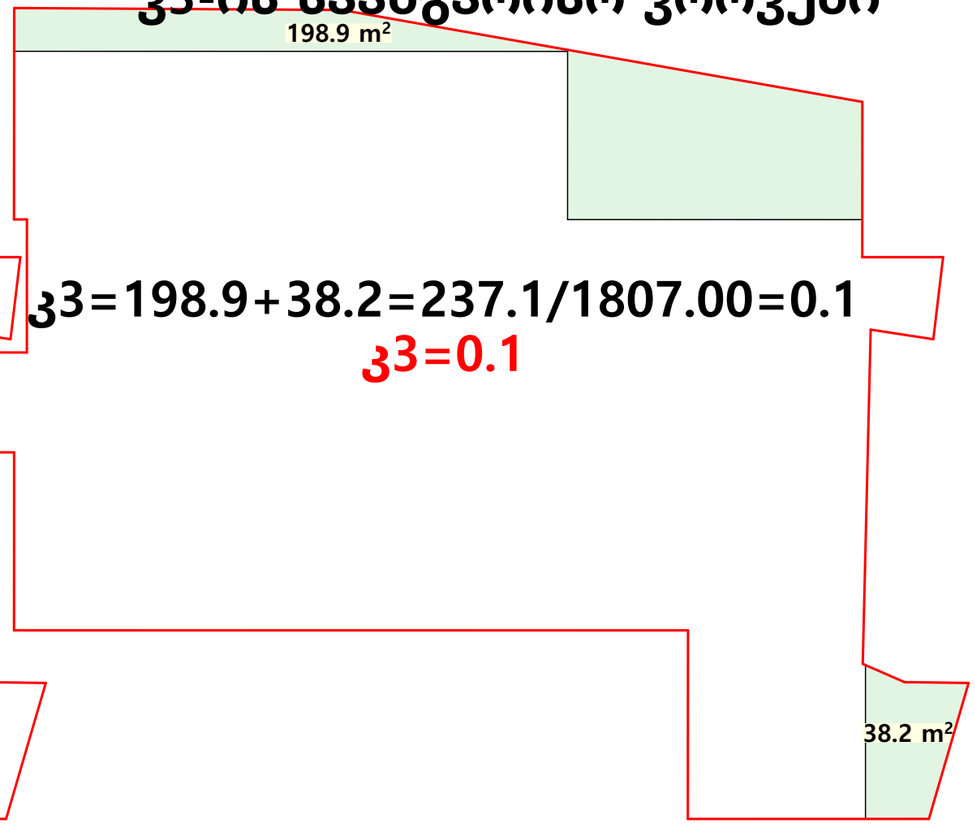

კ3=198.9+38.2=237.1/1807.00=0.1

კ3=0.1

კ2-ის საანგარისო კროკები

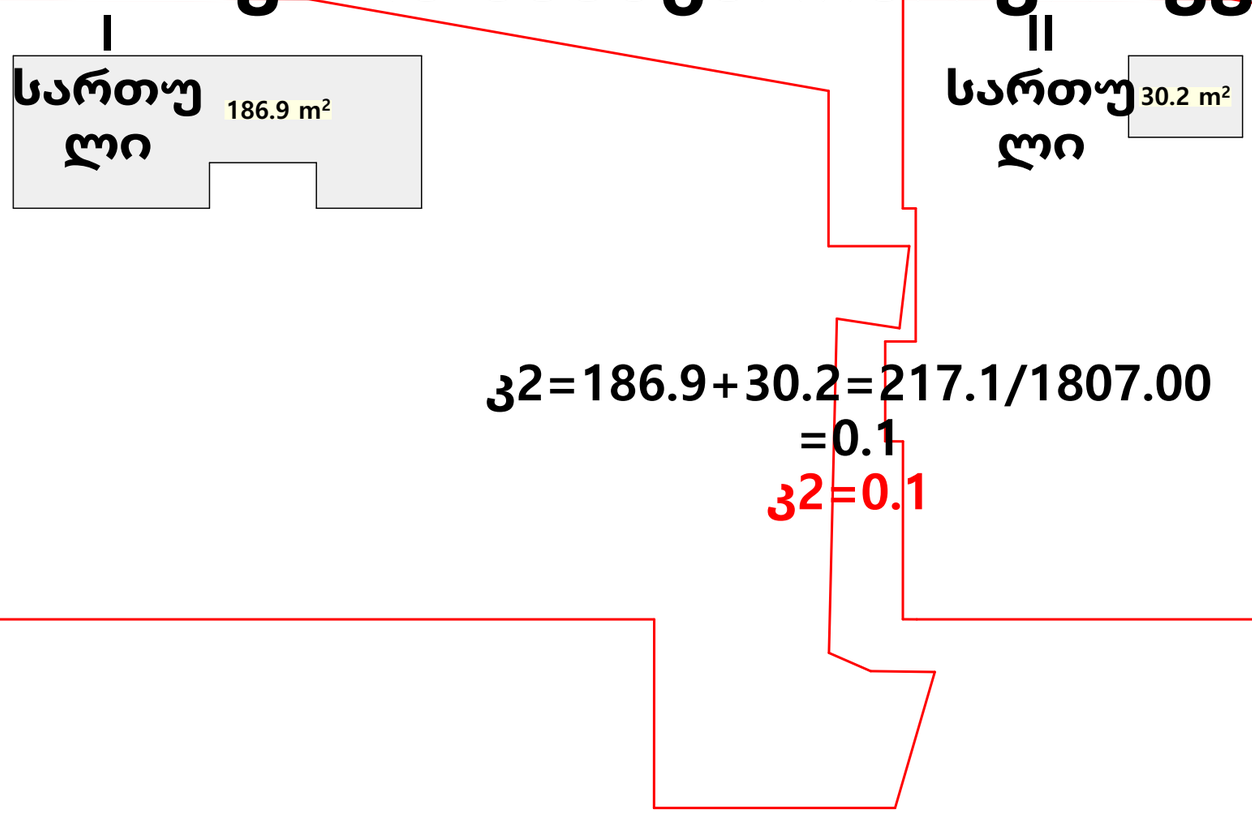

კ2=186.9+30.2=217.1/1807.00
=0.1

კ2=0.1

ფართები	კვ.მ
საოფისე ფართი	
საზაფხულო ფართი	
კიბის უჯრედის და ტამბურის ფართი	
ლიფტის და დერეფანის ფართი	
სასარგებლო ფართი	
საერთო ფართი	

ფორმატი	A3
მასშტაბი	1:350
ნახაზის დასახელება	კროკები
სტადია	ახალი მშენებლობა
შენობა-ნაგებობის ფუნქცია/ დანიშნულება	საოფისე
ობიექტის მისამართი და მიწის ნაკვეთის საკადასტრო კოდი	ქალაქი თბილისი, ვახტანგ ბაგრატიონის ქუჩა, N3 01.13.07.002.042
ნაკვეთის ფართობი	1807.00 მ²

ექსპლიკაცია

- საკადასტრო საზღვარი
- ხაზი უკანა ეზოსთვის
- ღერძის ხაზი
- იატაკის ნიშნული
- ჭრილის ხაზი
- ბლოკის კედელი
- არმირებული ბეტონი
- მსუბუქი კონსტრუქცია
- მწვანე საფარი
- ლრუტანიანი ფილები
- ღიობი ფილაში
- გათბობა-კონდიცირების აგრეგატების ადგილი
- კედლის ცეცხლმედეგობა (ერთსაათიანი)
- კედლის ცეცხლმედეგობა (ორსაათიანი)
- მაქსიმალური სავალი მანძილი გასასვლელამდე
- მანძილი გასასვლელებს შორის

დაკავებულობის ჯგუფი	სც-2	70 KV.M	საცხოვრებელი ფართი
ბინის ნუმერაცია	201	100	საერთო ფართი
დაკავებულობის დატვირთვა	ს.დ-2	30	საზაფხულო ფართი

სიმბოლოების სახელწოდება

- სახანძრო მილდგარი
- სახანძრო განყოფილებასთან კავშირის სისტემა
- საგანგებო ხმოვანი სიგნალის საკომუნიკაციო სისტემა
- ხელის ცეცხლმაქრი
- სახანძრო განგაშის ხელით სამართავი კოლოფი
- გასასვლელი
- სახანძროს მიერ გამოსაყენებელი მისაერთებელი ჰიდრატი
- კვამლის ავტომატური აღმომჩენი
- კვამლზე მორეაგირე მაუწყებელი
- ავტოსაშველი სისტემა

შენიშვნა

1. შენობის მონოლითური კოლონების, რიგელების რაოდენობა და კონფიგურაცია
შეიძლება შეიცვალოს შენობის გაბარიტების და ვიზუალის უცვლელადკონსტრუქტორის მოთხოვნის საფუძველზე.
2. პროექტში ნაჩვენები რელიეფი შეიძლება შეიცვალოს მცირედით.
3. შენობის გარე და შიდა კიბის რაოდენობა შეიძლება შეიცვალოს
4. ვიტრაჟების, კარის და სხვა ღიობების მოძრავი ფრთების მიმართულება და რაოდენობა შეიძლება იყოს სხვადასხვა. შესაბამისად შეიძლება შეიცვალოს
პროფილის სისქე.

თანამდებობა	გვარი	ხელმოწერა
დამკვეთი	ამირან ონიაძე	
დირექტორი	მიხეილ ლაითაძე	
არქიტექტორი	მიხეილ ლაითაძე	

გვერდი	თარიღი
10	02.04.2024

მისაწვდომობა



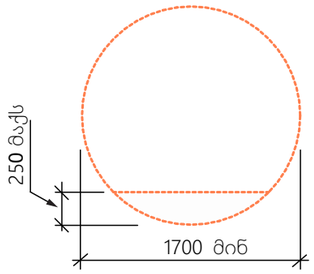

სურ. 304.3.1.1
წრიული მოსატრიალებელი სივრცე ახალი შენობიშტვის

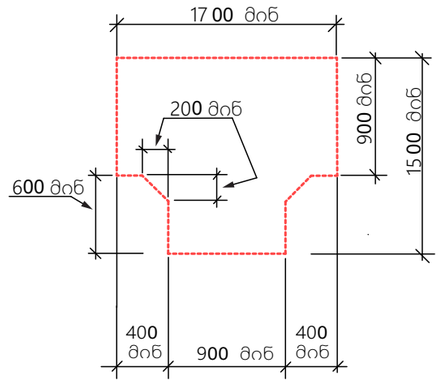

სურ. 304.3.2.1 (ა)
T-ის ფორმის მოსატრიალებელი სივრცე ახალი შენობა-ნაგებობისთვის-ვარიანტი 1

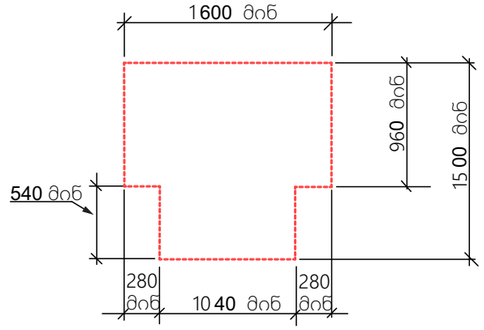

სურ. 304.3.2.1 (ბ)
T-ის ფორმის მოსატრიალებელი სივრცე ახალი შენობა-ნაგებობისთვის-ვარიანტი 2

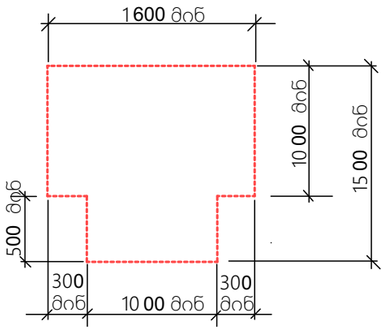

სურ. 304.3.2.1 (გ)
T-ის ფორმის მოსატრიალებელი სივრცე ახალი შენობა-ნაგებობისთვის-ვარიანტი 3

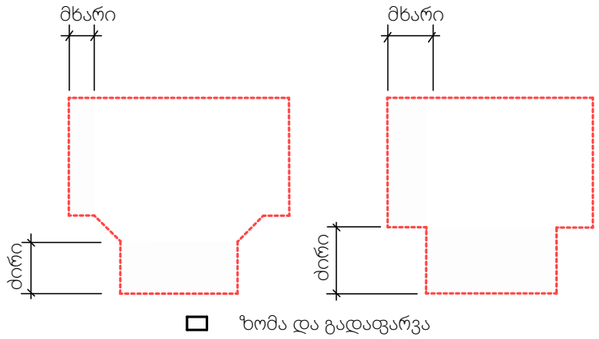

სურ. 304.3.2.2
T-ის ფორმის მოსატრიალებელი სივრცე ახალი შენობა-ნაგებობისთვის-გადაფარვა

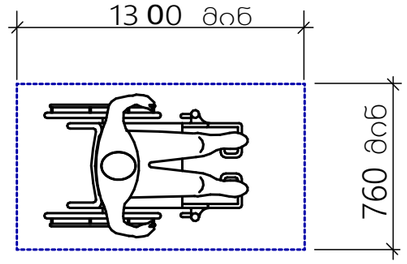

სურ. 305.3.1
იატაკის თავისუფალი სივრცის ზომა-ახალი შენობა ნაგებობისთვის

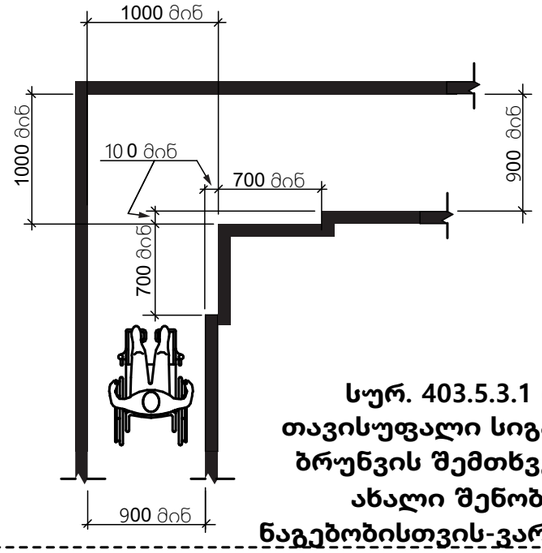

სურ. 403.5.3.1 (ა)
თავისუფალი სიგანე 90° ბრუნვის შემთხვევაში ახალი შენობა-ნაგებობისთვის-ვარიანტი 1

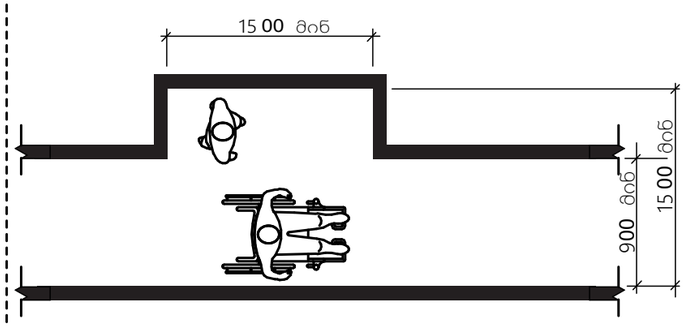

სურ. 403.5.4.2 (ა)
გვერდასავლელი სივრცე-ახალი შენობები-1525 მმ X 1525 მმ ვარიანტი

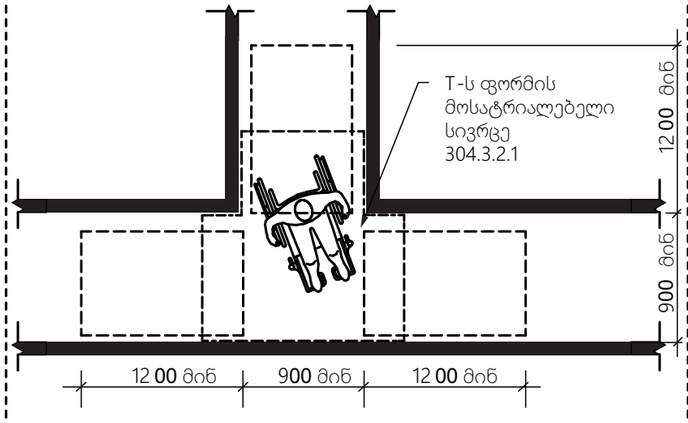

სურ. 403.5.4.2 (ბ)
გვერდასავლელი სივრცე-ახალი შენობები-T-ის ფორმის მოსატრიალებელი სივრცის ვარიანტი

ფართები	კვ.მ
საცხოვრებელი ფართი	
საზაფხულო ფართი	
კიბის უჯრედის და ტამბურის ფართი	
ლიფტის და დერეფანის ფართი	
სასარგებლო ფართი	
საერთო ფართი	

ფორმატი	A3
მასშტაბი	
ნახაზის დასახელება	**მისაწვდომობა**
სტადია	ახალი მშენებლობა
შენობა-ნაგებობის ფუნქცია/ დანიშნულება	საოფისე
ობიექტის მისამართი და მიწის ნაკვეთის საკადასტრო კოდი	ქალაქი თბილისი, ვახტანგ ბაგრატიონის ქუჩა, N3 01.13.07.002.042
ნაკვეთის ფართობი	1807.00 მ²

ექსპლიკაცია

- საკადასტრო საზღვარი
- ხაზი უკანა ეზოსთვის
- ღერძის ხაზი
- იატაკის ნიშნული
- ჭრილის ხაზი
- ბლოკის კედელი
- არმირებული ბეტონი
- მსუბუქი კონსტრუქცია
- მწვანე საფარი
- ლრუტანიანი ფილები
- ღიობი ფილაში
- გათბობა-კონდიცირების აგრეგატების ადგილი
- კედლის ცეცხლმედეგობა (ერთსაათიანი)
- კედლის ცეცხლმედეგობა (ორსაათიანი)
- მაქსიმალური სავალი მანძილი გასასვლელამდე
- მანძილი გასასვლელებს შორის

დაკავებულობის ჯგუფი		
ბინის ნუმერაცია	სც-2	70 KV.M
დაკავებულობის დატვირთვა	201	100
	დ.დ-2	30

საცხოვრებელი ფართი
საერთო ფართი
საზაფხულო ფართი

სიმბოლოების სახელწოდება

- სახანძრო მილსადგარი
- სახანძრო განყოფილებასთან კავშირის სისტემა
- საგანგებო ხმოვანი სიგნალის საკომუნიკაციო სისტემა
- ხელის ცეცხლმაქრი
- სახანძრო განგაშის ხელით სამართავი კოლოფი
- გასასვლელი
- სახანძროს მიერ გამოსაყენებელი მისაერთებელი ჰიდრატი
- კვამლის ავტომატური აღმომჩენი
- კვამლზე მორეაგირე მაუწყებელი
- ავტოსაშველი სისტემა

შენიშვნა

1. შენობის მონოლითური კოლონების, რიგელების რაოდენობა და კონფიგურაცია შეიძლება შეიცვალოს შენობის გაბარიტების და ვიზუალის უცვლელადკონსტრუქტორის მოთხოვნის საფუძველზე.
2. პროექტში ნაჩვენები რელიეფი შეიძლება შეიცვალოს მცირედით.
3. შენობის გარე და შიდა კიბის რაოდენობა შეიძლება შეიცვალოს
4. ვიტრაჟების, კარის და სხვა ღიობების მოძრავი ფრთების მიმართულება და რაოდენობა შეიძლება იყოს სხვადასხვა. შესაბამისად შეიძლება შეიცვალოს პროფილის სისქე.

თანამდებობა	გვარი	ხელმოწერა
დამკვეთი	ამირან ონიაძე	
დირექტორი	მიხეილ ლაითაძე	
არქიტექტორი	მიხეილ ლაითაძე	

გვერდი	თარიღი
02	02.04.2024

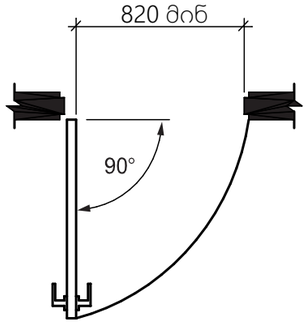

სურ. 404.2.2 (ა)
გზა-კარის თავისუფალი სიგანე-ანჯამიანი კარი

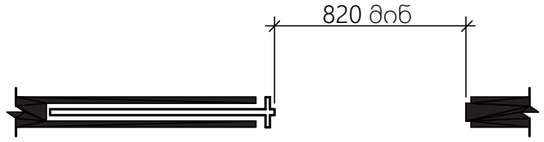

სურ. 404.2.2 (ბ)
გზა-კარის თავისუფალი სიგანე-მოსრიალე კარი

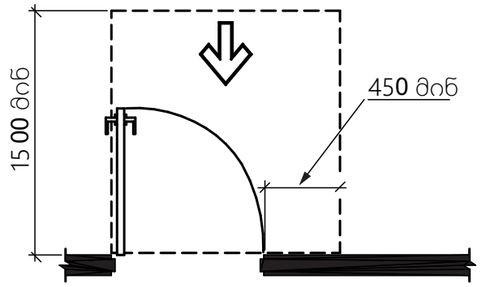

სურ. 404.2.3.2 (ა)
თავისუფალი სივრცე კართან მანევრირებისთვის-ანჯამიანი კარი-წინიდან მისაწვდომი-გამოწევით გაღება

*თუ მოწყობილია მიმხურავი და საკეტი

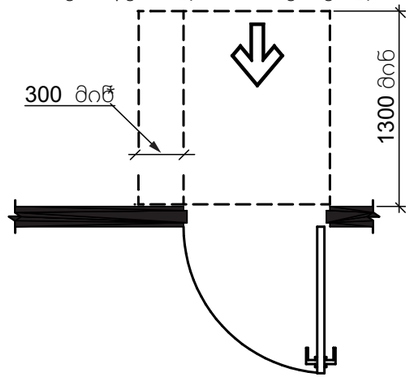

სურ. 404.2.3.2 (ბ)
თავისუფალი სივრცე კართან მანევრირებისთვის-ანჯამიანი კარი-წინიდან მისაწვდომი-მიწოლით გაღება-ახალ შენობებში

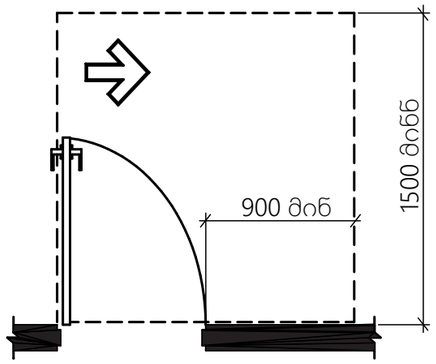

სურ. 404.2.3.2 (დ)
თავისუფალი სივრცე კართან მანევრირებისთვის-ანჯამიანი კარი-ანჯამის მხრიდან მისაწვდომი-გამოწევით გაღება-ახალ შენობებში

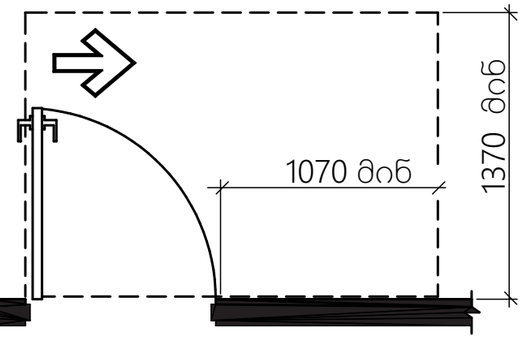

სურ. 404.2.3.2 (ე)
თავისუფალი სივრცე კართან მანევრირებისთვის-ანჯამიანი კარი-ანჯამის მხრიდან მისაწვდომი-გამოწევით გაღება

*1200 მინ. თუ მოწყობილია მიმხურავი

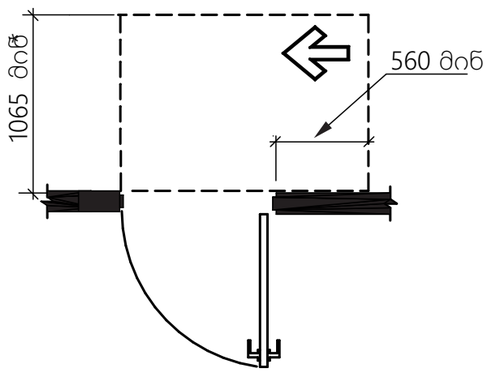

სურ. 404.2.3.2 (ვ)
თავისუფალი სივრცე კართან მანევრირებისთვის-ანჯამიანი კარი-ანჯამის მხრიდან მისაწვდომი-მიწოლით გაღება

*1370 მინ. თუ მოწყობილია მიმხურავი

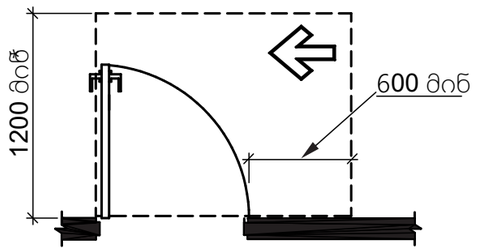

სურ. 404.2.3.2 (ზ)
თავისუფალი სივრცე კართან მანევრირებისთვის-ანჯამიანი კარი-ანჯამის მხრიდან მისაწვდომი-მიწოლით გაღება

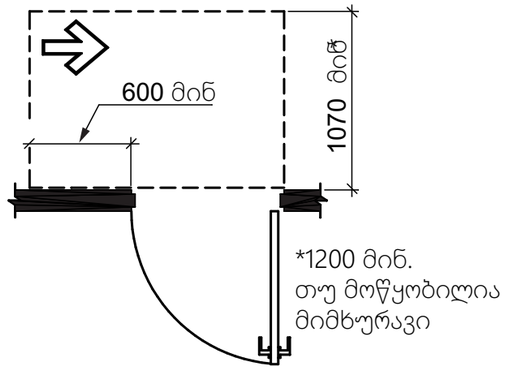

სურ. 404.2.3.2 (თ)
თავისუფალი სივრცე კართან მანევრირებისთვის-ანჯამიანი კარი-საკეტის მხრიდან მისაწვდომი-მიწოლით გაღება

ფართები	კვ.მ
საცხოვრებელი ფართი	
საზაფხულო ფართი	
კიბის უჯრედის და ტამბურის ფართი	
ლიფტის და დერეფანის ფართი	
სასარგებლო ფართი	
საერთო ფართი	

ფორმატი	A3
მასშტაბი	
ნახაზის დასახელება	მისაწვდომობა
სტადია	ახალი მშენებლობა
შენობა-ნაგებობის ფუნქცია/ დანიშნულება	საოფისე
ობიექტის მისამართი და მიწის ნაკვეთის საკადასტრო კოდი	ქალაქი თბილისი, ვახტანგ ბაგრატიონის ქუჩა, N3 01.13.07.002.042
ნაკვეთის ფართობი	1807.00 მ²

ექსპლიკაცია

- საკადასტრო საზღვარი
- ხაზი უკანა ეზოსთვის
- R ღერძის ხაზი
- ია ია ტაკის ნიშნული
- ჭრილის ხაზი
- ბლოკის კედელი
- არმირებული ბეტონი
- მსუბუქი კონსტრუქცია
- მწვანე საფარი
- ლრუტანიანი ფილები
- ღიობი ფილაში
- გათბობა-კონდიცირების აგრეგატების ადგილი
- კედლის ცეცხლმედეგობა (ერთსაათიანი)
- კედლის ცეცხლმედეგობა (ორსაათიანი)
- მაქსიმალური სავალი მანძილი გასასვლელამდე
- მანძილი გასასვლელებს შორის

დაკავებულობის ჯგუფი		
ბინის ნომერია	სც-2	70 KV.M საცხოვრებელი ფართი
დაკავებულობის დატვირთვა	201	100 საერთო ფართი
	ს.დ-2	30 საზაფხულო ფართი

სიმბოლოების სახელწოდება

- სახანძრო მილდგარი
- სახანძრო განყოფილებასთან კავშირის სისტემა
- საგანგებო ხმოვანი სიგნალის საკომუნიკაციო სისტემა
- ხელის ცეცხლმაქრი
- სახანძრო განგაშის ხელით სამართავი კოლოფი
- გასასვლელი
- სახანძროს მიერ გამოსაყენებელი მისაერთებელი ჰიდრატი
- კვამლის ავტომატური აღმომჩენი
- კვამლზე მორეაგირე მაუწყებელი
- ავტოსაშხეფი სისტემა

შენიშვნა

1. შენობის მონოლითური კოლონების, რიგელების რაოდენობა და კონფიგურაცია შეიძლება შეიცვალოს შენობის გაბარიტების და ვიზუალის უცვლელადკონსტრუქტორის მოთხოვნის საფუძველზე.
2. პროექტში ნაჩვენები რელიეფი შეიძლება შეიცვალოს მცირედით.
3. შენობის გარე და შიდა კიბის რაოდენობა შეიძლება შეიცვალოს
4. ვიტრაჟების, კარის და სხვა ღიობების მოძრავი ფრთების მიმართულება და რაოდენობა შეიძლება იყოს სხვადასხვა. შესაბამისად შეიძლება შეიცვალოს პროფილის სისქე.

თანამდებობა	გვარი	ხელმოწერა
დამკვეთი	ამირან ონიაძე	
დირექტორი	მიხეილ ლაითაძე	
არქიტექტორი	მიხეილ ლაითაძე	

გვერდი	თარიღი
03	02.04.2024

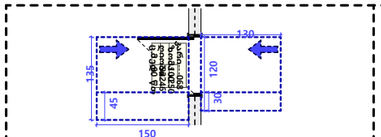

სურ. 404.2.3.2 (ა)
თავისუფალი სივრცე კარიანი მანევრირებისთვის-ანგამიანი კარი-წინიდან მისაწვდომი-გამოწვეული გაღება

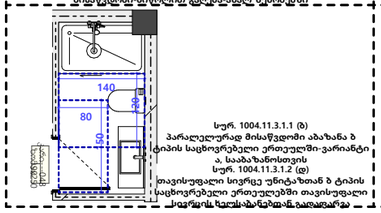

სურ. 1004.11.3.1.1 (ბ)
პარალელურად მისაწვდომი აბაზანა ბ ტიპის საცხოვრებელი ერთეულში-ვარიანტი ა, საბაზანოსთვის
სურ. 1004.11.3.1.2 (დ)
თავისუფალი სივრცე უნიტაზთან ბ ტიპის საცხოვრებელ ერთეულებში თავისუფალი სივრცის ხელსაბანებთან გადაფარვა

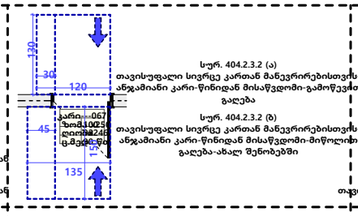

სურ. 404.2.3.2 (ა)
თავისუფალი სივრცე კარიანი მანევრირებისთვის-ანგამიანი კარი-წინიდან მისაწვდომი-გამოწვეული გაღება
სურ. 404.2.3.2 (ბ)
თავისუფალი სივრცე კარიანი მანევრირებისთვის-ანგამიანი კარი-წინიდან მისაწვდომი-მიწოლით გაღება-ახალ შენობებში

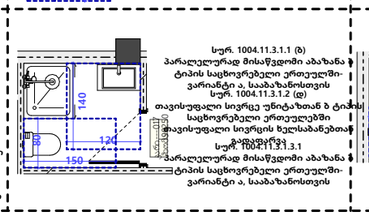

სურ. 1004.11.3.1.1 (ბ)
პარალელურად მისაწვდომი აბაზანა ბ ტიპის საცხოვრებელი ერთეულში-ვარიანტი ა, საბაზანოსთვის
სურ. 1004.11.3.1.2 (დ)
თავისუფალი სივრცე უნიტაზთან ბ ტიპის საცხოვრებელ ერთეულებში თავისუფალი სივრცის ხელსაბანებთან გადაფარვა
სურ. 1004.11.3.1.1
პარალელურად მისაწვდომი აბაზანა ბ ტიპის საცხოვრებელი ერთეულში-ვარიანტი ა, საბაზანოსთვის

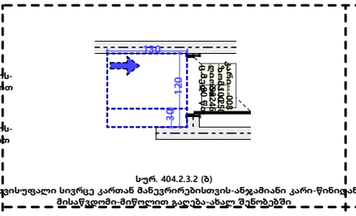

სურ. 404.2.3.2 (ა)
თავისუფალი სივრცე კარიანი მანევრირებისთვის-ანგამიანი კარი-წინიდან მისაწვდომი-გამოწვეული გაღება
სურ. 404.2.3.2 (ბ)
თავისუფალი სივრცე კარიანი მანევრირებისთვის-ანგამიანი კარი-წინიდან მისაწვდომი-მიწოლით გაღება-ახალ შენობებში

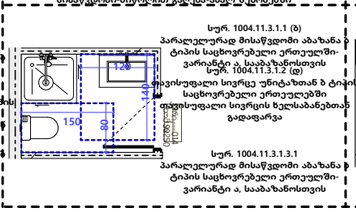

სურ. 1004.11.3.1.1 (ბ)
პარალელურად მისაწვდომი აბაზანა ბ ტიპის საცხოვრებელი ერთეულში-ვარიანტი ა, საბაზანოსთვის
სურ. 1004.11.3.1.2 (დ)
თავისუფალი სივრცე უნიტაზთან ბ ტიპის საცხოვრებელ ერთეულებში თავისუფალი სივრცის ხელსაბანებთან გადაფარვა
სურ. 1004.11.3.1.1
პარალელურად მისაწვდომი აბაზანა ბ ტიპის საცხოვრებელი ერთეულში-ვარიანტი ა, საბაზანოსთვის

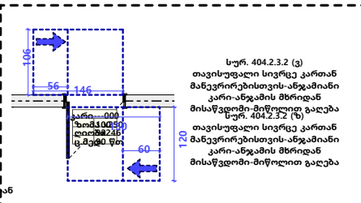

სურ. 404.2.3.2 (გ)
თავისუფალი სივრცე კარიანი მანევრირებისთვის-ანგამიანი კარი-ანგამის მხრიდან მისაწვდომი-მიწოლით გაღება
სურ. 404.2.3.2 (ზ)
თავისუფალი სივრცე კარიანი მანევრირებისთვის-ანგამიანი კარი-ანგამის მხრიდან მისაწვდომი-მიწოლით გაღება

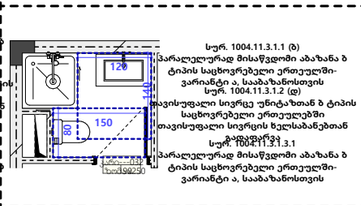

სურ. 1004.11.3.1.1 (ბ)
პარალელურად მისაწვდომი აბაზანა ბ ტიპის საცხოვრებელი ერთეულში-ვარიანტი ა, საბაზანოსთვის
სურ. 1004.11.3.1.2 (დ)
თავისუფალი სივრცე უნიტაზთან ბ ტიპის საცხოვრებელ ერთეულებში თავისუფალი სივრცის ხელსაბანებთან გადაფარვა
სურ. 1004.11.3.1.1
პარალელურად მისაწვდომი აბაზანა ბ ტიპის საცხოვრებელი ერთეულში-ვარიანტი ა, საბაზანოსთვის

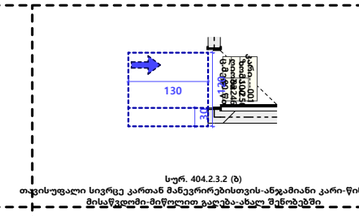

სურ. 404.2.3.2 (ბ)
თავისუფალი სივრცე კარიანთ მანევრირებისთვის-ანგამიანი კარი-წინიდან მისაწვდომი-მიწოლით გაღება-ახალ შენობებში

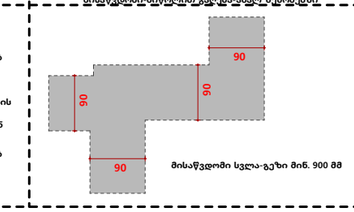

მისაწვდომი სველა-გეზი მინ. 900 მმ

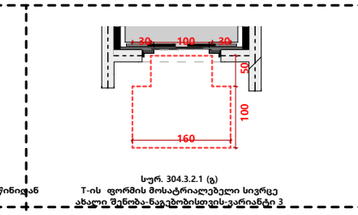

სურ. 304.3.2.1 (გ)
T-ის ფორმის მოსატრიალებელი სივრცე ახალი შენობა-ნაგებობისთვის-ვარიანტი 2

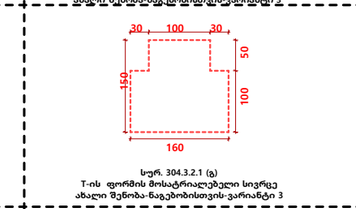

სურ. 304.3.2.1 (გ)
T-ის ფორმის მოსატრიალებელი სივრცე ახალი შენობა-ნაგებობისთვის-ვარიანტი 3

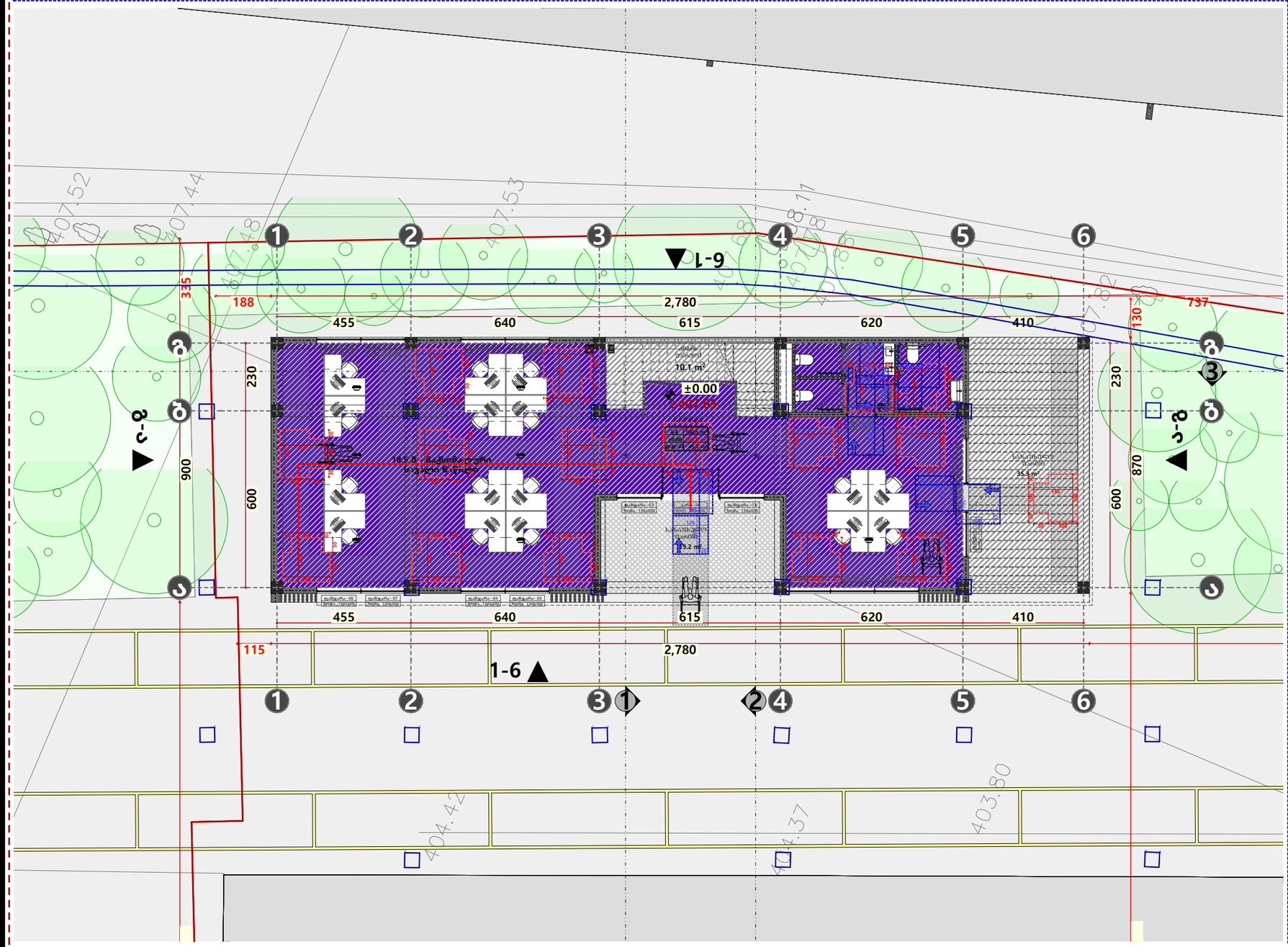

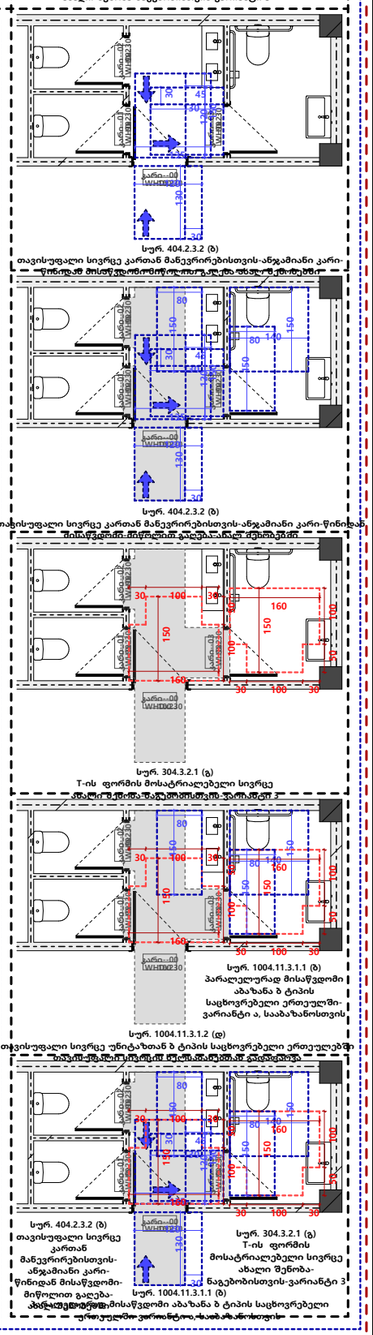

ფართები	კვ.მ
საცხოვრებელი ფართი	
საზაფხულო ფართი	
კიბის უჯრედის და ლიფტის ფართი	
ლიფტის და დერეფნის ფართი	
სასარგებლო ფართი	
საერთო ფართი	

ფორმატი	A3
მასშტაბი	1:150
ნახაზის დასახელება	მისაწვდომობა +/-0.00
სტადია	ახალი მშენებლობა
შენობა-ნაგებობის ფუნქცია/ დანიშნულება	საოფისე
ობიექტის მისამართი და მიწის ნაკვეთის საკადასტრო კოდი	ქალაქი თბილისი, ვახტანგ ბაგრატიონის ქუჩა, N3 01.13.07.002.042
ნაკვეთის ფართობი	1807.00 მ²

ექსპლიკაცია

- საკადასტრო საზღვარი
- ხაზი უკანა ეზოსთვის
- R ღერძის ხაზი
- ატაკის ნიშნული
- ჭრილის ხაზი
- ბლოკის კედელი
- არმირებული ბეტონი
- მსუბუქი კონსტრუქცია
- მწვანე საფარი
- ლრუტანიანი ფილები
- ღიობი ფილაში
- გათბობა-კონდიცირების აგრეგატების ადგილი
- კედლის ცეცხლმედეგობა (ერთსაათიანი)
- კედლის ცეცხლმედეგობა (ორსაათიანი)
- მაქსიმალური სავალი მანძილი გასასვლელამდე
- მანძილი გასასვლელებს შორის

დაკავებულობის ჯგუფი		
ბინის ნუმერაცია	სც-2	70 KV.M
	201	100
დაკავებულობის დატვირთვა	ს.დ-2	30

საცხოვრებელი ფართი
საერთო ფართი
საზაფხულო ფართი

სიმბოლოების სახელწოდება

- სახანძრო მილსადგარი
- სახანძრო განყოფილებასთან კავშირის სისტემა
- საგანგებო ხმოვანი სიგნალის საკომუნიკაციო სისტემა
- ხელის ცეცხლმაქრი
- სახანძრო განჯაშის ხელით სამართავი კოლოფი
- გასასვლელი
- სახანძროს მიერ გამოსაყენებელი მისაერთებელი ჰიდრატი
- კვამლის ავტომატური აღმომჩენი
- კვამლზე მორეაგირე მაუწყებელი
- ავტოსაშხეფი სისტემა

შენიშვნა

1. შენობის მონოლითური კოლონების, რიგელების რაოდენობა და კონფიგურაცია შეიძლება შეიცვალოს შენობის გაბარიტების და ვიზუალის უცვლელადკონსტრუქტორის მოთხოვნის საფუძველზე.
2. პროექტში ნაჩვენები რელიეფი შეიძლება შეიცვალოს მცირედით.
3. შენობის გარე და შიდა კიბის რაოდენობა შეიძლება შეიცვალოს
4. ვიტრაჟების, კარის და სხვა ღიობების მოძრავი ფრთების მიმართულება და რაოდენობა შეიძლება იყოს სხვადასხვა. შესაბამისად შეიძლება შეიცვალოს პროფილის სისქე.

თანამდებობა	გვარი	ხელმოწერა
დამკვეთი	ამირან ონიაძე	
დირექტორი	მიხეილ ლაითაძე	
არქიტექტორი	მიხეილ ლაითაძე	

გვერდი	თარიღი
04	05.07.2024