კონსტრუქციული დასკვნა

საპროექტო ობიექტი:

ქ.თბილისი, ჩაჩავას ქ.№2, ს/კ 01.13.02.004.062, მრავალბინიანი საცხოვრებელი სახლი

საგანი:

მომიჯნავე შენობა-ნაგებობების უსაფრთხოება მშენებლობის წარმოების პროცესში

საპროექტო შენობა ცხრასართულიანია, მიწისქვეშა ორი სართულით. საძირკვლებად მიღებულია მონოლითური რკინაბეტონის მთლიანი ფილა.

საპროექტო შენობას ჩრდილოეთიდან ემიჯნება ნაკვეთი საკადასტრო კოდით 01.13.02.004.053 და მისამართით ქ.თბილისი შალვა გოგიძის ჩიხი N4. ნაკვეთზე განლაგებულია მცირე სათავსო ნაგებობა და მშენებარე 16 სართულიანი კომპლექსი. 16 სართულიან შენობას აქვს ერთი მიწისქვეშა სართული. საძირკვლები - კლდოვან ქანებზე დაფუძნებული მონოლითური რკინაბეტონის მთლიანი ფილა ძირის აბსოლუტური ნიშნულით 421,7. საპროექტო შენობის ფილის ძირის ნიშნული არის 419,7 და მომიჯნავე შენობიდან დაშორებულია 5,5 მეტრით.

საპროექტო შენობას აღმოსავლეთიდან ემიჯნება ნაკვეთი საკადასტრო კოდით 01.13.02.004.063 და მისამართით ჩაჩავას ქ.N4. ნაკვეთზე განლაგებულია ახალი აშენებული 17 სართულიანი კომპლექსი. შენობას აქვს სამი მიწისქვეშა სართული. საძირკვლები - კენჭნაროვან გრუნტებზე დაფუძნებული მონოლითური რკინაბეტონის მთლიანი ფილა ძირის აბსოლუტური ნიშნულით 415,2. საპროექტო შენობის ფილის ძირის ნიშნული არის 419,2 და მომიჯნავე შენობიდან დაშორებულია 12,0 მეტრით.

საპროექტო შენობას დასავლეთიდან ემიჯნება ნაკვეთი საკადასტრო კოდით 01.13.02.005.009 და მისამართით ლუბლიანას ქ.N15, რომელზეც უშუალოდ წითელ ხაზთან განლაგებულია სახელოსნო-ბარაკის ტიპის ერთსართულიანი ნაგებობა (N14),

კაპიტალური ტიპის საძირკვლების გარეშე. მინიმალური დაშორება საპროექტო შენობიდან 5,5 მეტრი.

საპროექტო შენობას სამხრეთიდან უშუალოდ ემიჯნება საკუთარ ნაკვეთზე განლაგებული ორსართულიანი შენობა ერთი მიწისქვეშა სართულით. აღნიშნული შენობის მიმართ პროექტში გათვალისწინებულია ქვაბულის გამაგრება ბურღვით-ნატენი ხიმინჯების გამოყენებით (იხ.დანართი).

ყველა დანარჩენი შენობა-ნაგებობების მიმართ სრულად არის დაცული სამშენებლო ნორმების და წესების "შენობების და ნაგებობების ფუძეები პნ 02.01-08" მუხლი 10 პუნქტი 5 მოთხოვნები. ნორმების ეს პუნქტი ასახავს მომიჯნავე ფუძე-საძირკვლების გეომეტრიის და გრუნტებზე ძალვების (შენობების დატვირთვები) განაწილება-ურთიერთგავლენის პარამეტრებს.

დასკვნა:

ქ.თბილისში, ჩაჩავას ქ.№2, ს/კ 01.13.02.004.062, მრავალბინიანი საცხოვრებელი სახლის მშენებლობის წარმოება არ მოახდენს უარყოფით გავლენას მომიჯნავე შენობა-ნაგებობების მდგრადობა-მზიდუნარიანობაზე.

ექსპერტი,
ინჟინერ-კონსტრუქტორი, ტ.მ.დ.,
შპს "კონსტუდიო"-ს დირექტორი ე. წოწერია

თბილისი 13-03-2023

დანართი

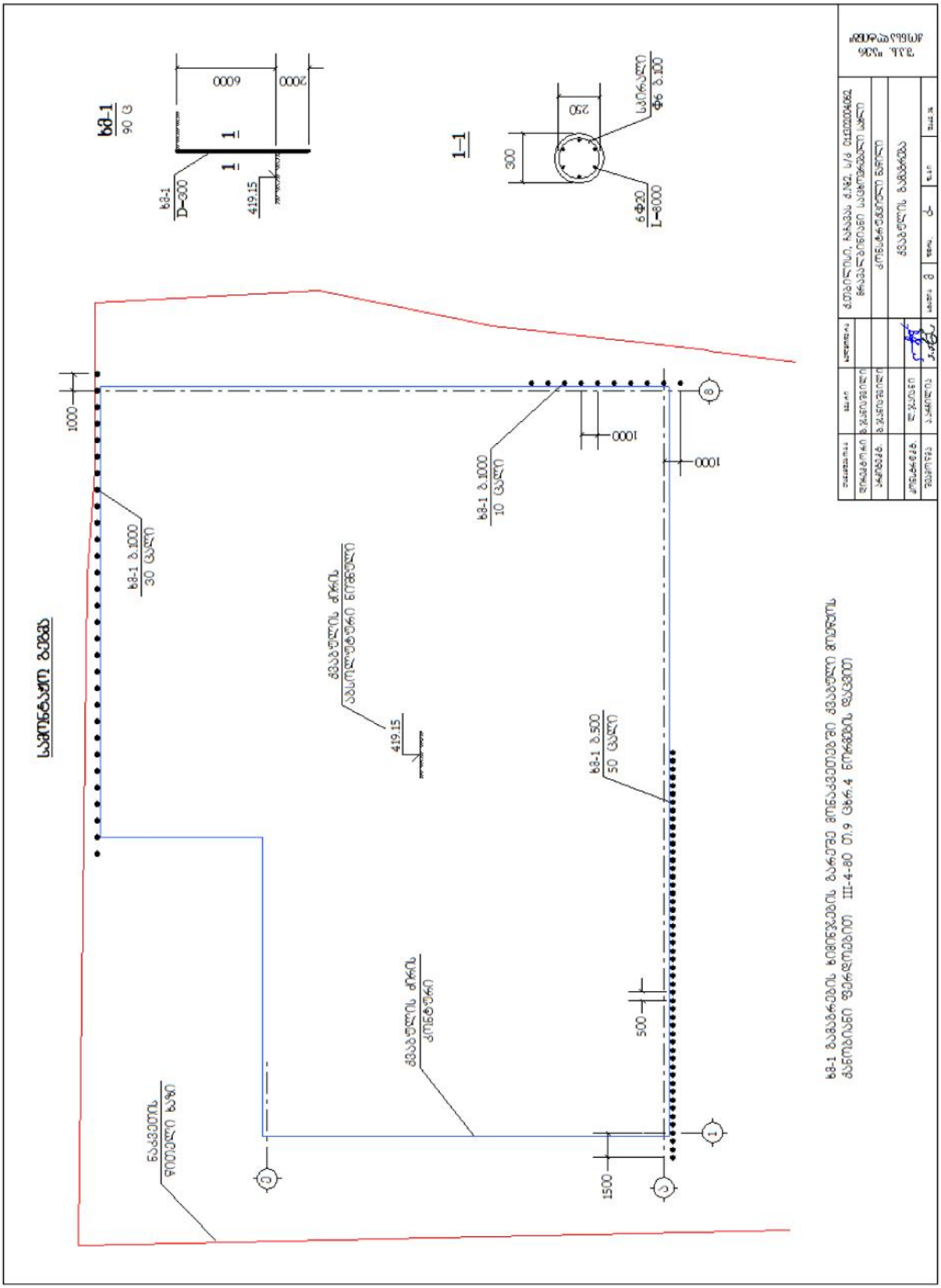

Curriculum Vitae



ედიშერ წოწერია

<u>დაბადების თარიღი:</u> 09.08.1954წ.

<u>დაბადების ადგილი:</u> ქ. ზუგდიდი

<u>საცხოვრებელი ადგილი:</u> ქ. თბილისი, დიდი დიღომი, პეტრიწის 12/46;
ტელ. 2535156, +995599573422

<u>განათლება:</u> საქართველოს პოლიტექნიკური ინსტიტუტი 1972-1977წწ., სამშენებლო ფაკულტეტი;

ტექნიკის მეცნიერებათა აკადემიური დოქტორი.

<u>სპეციალობა:</u> სამრეწველო და სამოქალაქო მშენებლობა

<u>კვალიფიკაცია:</u> ინჟინერ-მშენებელი

<u>სამუშაო გამოცდილება:</u>

2011 წლიდან შპს "კონსტუდიო" – დირექტორი, მთავარი კონსტრუქტორი;

2006-2010წწ შპს "ცენტრ პოინტ ჯგუფის საპროექტო სტუდია" – მთავარი კონსტრუქტორი;

2000-2005წწ სს "საქქალაქმშენპროექტი" შპს "კადსტუდია" - ინჟინერ-კონსტრუქტორი;

1998-1999წწ ქ. თბილისის მუნიციპალიტეტის "უძრავი ქონების შეფასების ცენტრი" - წამყვანი სპეციალისტი;

1977-1997წწ საპროექტო ინსტიტუტი "საქგიპროშახტი" – კონსტრუქტორი – ჯგუფის ხელმძღვანელი - მთავარი კონსტრუქტორი.

პროექტები

შესრულებული და რეალიზებულია მშენებლობის 400-მდე პროექტის კონსტრუქციული ნაწილი. ქვემოთ ჩამოთვლილია რამდენიმე მათგანი:

“საქგიპროშახტი”

- სამგზავრო-საბაგირო გზები: ქ. თბილისში - მთაწმინდა; სომხეთის ქ. დილიჟანში; აზერბაიჯანის ქ. შეკში; უკრაინაის ქ. ალუშტაში;
- სომხეთის ქ. კიროვაკანში - სკოლა და 2 საბავშვო ბაღი (1988 წლის მიწისძვრის შემდეგ);
- ქ. სოჭში სანატორიული კომპლექსი “მაცესტა” 500 ადგილზე.

შპს “კადსტუდია”

- მრავალსართულიანი სახლები ქ. თბილისში ონიაშვილის, აკურის, კანდელაკის, ფალიაშვილის და მოსაშვილის ქუჩებზე.

შპს “ცენტრ პოინტ ჟგუფი”

- ქ. თბილისში ყიფშიძის №2 (19 სართ.), გამსახურდიას №4 (16 სართ.) სახლები;
- ქ. ბათუმში მრავალფუნქციური 11 სართულიანი შენობა “მაგნოლია” (90000 კვ.მ. - სამშენებლო ფართი ცალკემდგომი უნაკერო შენობისთვის).

"საქართველოს გაზის და ნავთობის კორპორაცია"

- მდინარე არაგვზე 1090 მეტრიანი ვანტური გადასასვლელის რეკონსტრუქცია (ბაგირებზე დაკიდული გაზის ხაზოვანი მილი);
- მყინვარწვერთან დაზიანებული რუსეთ-სომხეთის გაზსადენი მილის ახალი, 300 მეტრიანი ვანტურ-ბაგიროვანი კონსტრუქცია ორ მწვერვალს შორის

შპს “კონსტუდიო”

- კოპიტნარის აეროპორტში ჰოლანდიური კომპანია “UNStudio”-ს სანავიგაციო კოშკურის პროექტის კონსტრუქციების ექსპერტიზა;
- ქ. თბილისში, სააკაძის მოედანზე 24 სართულიანი მრავალფუნქციური შენობის პროექტის კონსტრუქციული ნაწილი.
- ქ. თბილისში, უნივერსიტეტის ქ. №6, “მერსედეს”-ის ცენტრის ახალი პროექტის კონსტრუქციული ნაწილი.
- წალკის მუნიციპალიტეტი, დაშბაშის კანიონზე საფეხმავლო ხიდი გადმოსახედი პლათფორმით (240 მ სიგრძით, შუაში დაკიდული შენობით)

დიპლომი

Г-I № 181203

ეს დიპლომი მიეცა წოწხია ედიშერ შალვას ძეს

მასზე, რომ იგი 1972 წელს შევიდა ვ.ი. ლენინის სახ. საქართველოს პოლიტექნიკურ ინსტიტუტში

და 1977 წელს დაამთავრა აღნიშნული ინსტიტუტის

სრული კურსი სპეციალობით სამრეწველო და სამოქალაქო მშენებლობა

სახელმწიფო საგამოცდო კომისიის 1977 წ. „29" ივნისის გადაწყვეტილებით ე.შ. წოწხიას მიენიჭა

ინჟინერ-მშენებლის კვალიფიკაცია.

სახელმწიფო საგამოცდო კომისიის თავმჯდომარე

ინსტიტუტის რექტორი

მდივანი

ქალაქი თბილისი 1977 წ. „1" XI

სარეგისტრაციო № ст. 4821

Грузинский яз.

ДИПЛОМ

Г-I № 181203

Настоящий диплом выдан Цоцхия Эдишеру Шалвовичу

в том, что он в 1972 году поступил в Грузинский политехнический ин-т им. В.И. Ленина

и в 1977 году окончил полный курс названного института

по специальности Промышленное и гражданское строительство

Решением Государственной экзаменационной комиссии от „29" июня 1977 г.

Цоцхия Э.Ш.

присвоена квалификация инженера-строителя

Председатель Государственной экзаменационной комиссии

Ректор

Секретарь

Город Тбилиси „1" XI 1977 г.

Регистрационный № ст. 4821

Московская типография Гознака. 1976.

GEORGIA

GEORGIAN TECHNICAL UNIVERSITY

PhD

DIPLOMA

DOC № 000581

By the decision N 40 June 30, / 2014 . /

of the Dissertation Council of the Faculty of

Mining and Geology

Mr. Edisher Tsotseria

was awarded PhD Degree in Engineering

Development and Research design of the

Cable-Stayed Ropeway-Bridge of Mining and Transpor

(Doctor's Thesis)

tation System Based on the Discrete Model

სარეგისტრაციო № 00583
Registration

თბილისი 24 7 2014
Tbilisi რიცხვი/day თვე/month წელი/year

საქართველო

საქართველოს ტექნიკური უნივერსიტეტი

დოქტორის

დიპლომი

DOC № 000581

სამთო - გეოლოგიური

ფაკულტეტის სადისერტაციო საბჭოს 2014 წლის 30 . 6

№ 40 გადაწყვეტილებით ედიშერ წოწერიას

მიენიჭა ინჟინერიის

დოქტორის აკადემიური ხარისხი.

სამთო-სატრანსპორტო სისტემის ვანტური ბაგირგზა-ხიდის

კონსტრუქციის დამუშავება და კვლევა დისკრეტული მოდე

ლის საფუძველზე (სადისერტაციო ნაშრომის სათაური)

დეკანი / ანზორ აბშილავა /
Dean / Anzor Abshilava /

ბ.ა.
Seal

რექტორი / არჩილ ფრანგიშვილი /
Rector / Archil Prangishvili /

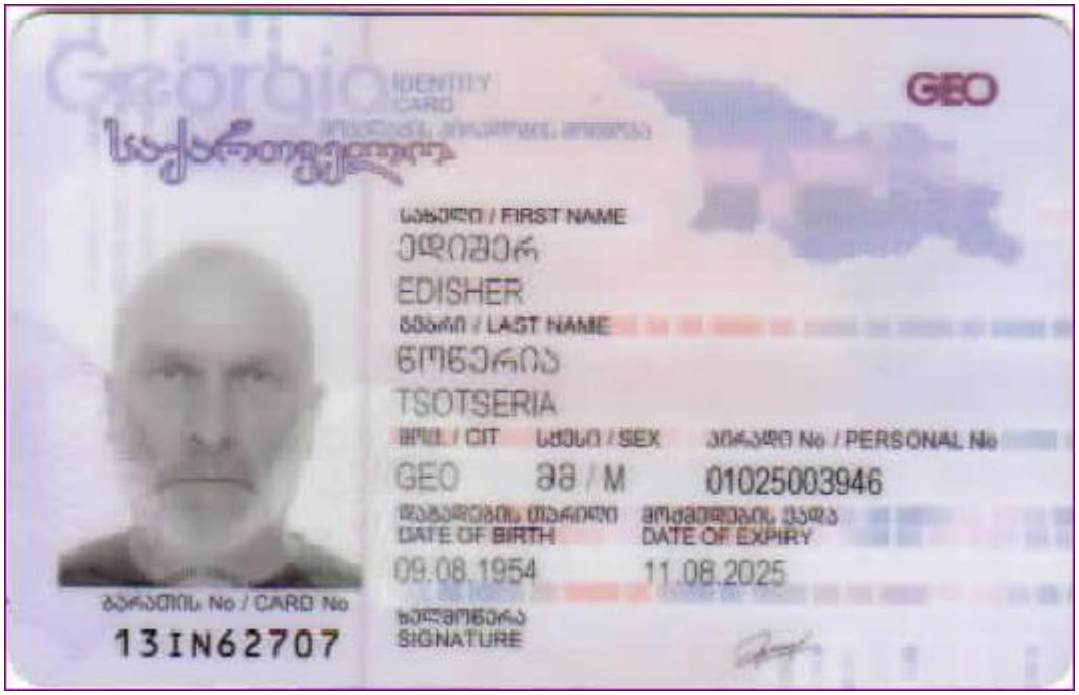
GEO
სახელი / FIRST NAME
ედიშერ
EDISHER
გვარი / LAST NAME
წოწკერია
TSOTSERIA
მოქ. / CIT
სქესი / SEX
პირადი No / PERSONAL No
GEO
M
01025003946
DATE OF BIRTH
09.08.1954
DATE OF EXPIRY
11.08.2025
ბარათის No / CARD No
13IN62707
ხელმოწერა
SIGNATURE

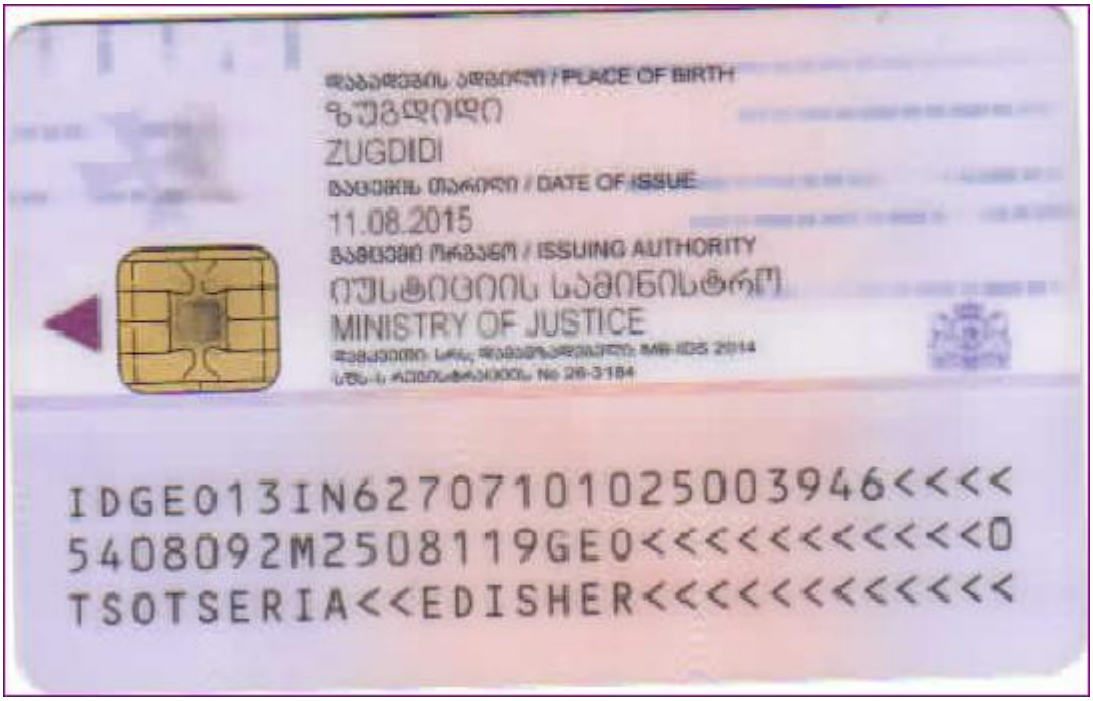
დაბადების ადგილი / PLACE OF BIRTH
ზუგდიდი
ZUGDIDI
გაცემის თარიღი / DATE OF ISSUE
11.08.2015
გამცემი ორგანო / ISSUING AUTHORITY
იუსტიციის სამინისტრო
MINISTRY OF JUSTICE
IDGE013IN627071010250039460<<<<
5408092M2508119GE0<<<<<<<<<<<0
TSOTSERIA<<EDISHER<<<<<<<<<<<<

შ.პ.ს. "კონსტუდიო"

ს ა ე ქ ს პ ე რ ტ ო დ ა ს კ ვ ნ ა

ქ.თბილისი, ჩაჩავას ქ.№2, ს/კ 01.13.02.004.062,
მრავალბინიანი საცხოვრებელი სახლის
კორექტირებული პროექტის

კონსტრუქციულ ნაწილზე

თბილისი 2024

განსახილველი საპროექტო დოკუმენტაცია:

1. შპს "თბილინვესტპროექტი"-ს საინჟინრო-გეოლოგიური კვლევის შედეგები.
2. შ.პ.ს. "აერ ქონსალტინგ"-ის კორექტირებული არქიტექტურული პროექტის ელექტრონული (pla) ვექტორული ფაილი.
3. შ.პ.ს. "აერ ქონსალტინგ"-ის პროექტის კორექტირებული კონსტრუქციული ნაწილის ელექტრონული (pdf) ფაილი.
4. "მონომახ-საპრ 2013" პროგრამული კომპლექსის გამოყენებით შესრულებული კონსტრუქციების მოდელირება-გაანგარიშების (chg) ფაილი.

საერთო:

საპროექტო მრავალბინიანი საცხოვრებელი სახლის შენობა 9 სართულიანია, ორი მიწისქვეშა ავტოსადგომის სართულით. სამშენებლო უბნისათვის ქარის წნევის ნორმატიული მნიშვნელობა W_0=0.85 კპა; თოვლის საფარის წონა – 0.50 კპა; საანგარიშო სეისმურობა – 8 ბალი.

შენობისთვის საძირკვლების ფუძედ მიღებულია ხრეში ქვიშის შემავსებლით 30%-მდე (ფენა 3): $\varphi = 38^0$; E = 40 მპა. საძირკვლები – 90 სმ სისქის მონოლითური რკინაბეტონის მთლიანი ფილა. შენობა კონსტრუქციული თვალსაზრისით გადაწყვეტილია მონოლითური რკინაბეტონის კარკასულ-კავშირებიანი სისტემით: სვეტები განიკვეთით 500X500 და 200X200; კოჭები განიკვეთით 500X550(h); 180 მმ სისქის გადახურვების ფილები; 200 სმ სისქის დიაფრაგმა-კედლები. პროექტში გათვალისწინებულია ქვაბულის გამგრება 300 მმ დიამეტრის ხიმინჯების

“ფარდის” გამოყენებით. მზიდი კონსტრუქციებისათვის ბეტონის კლასი მიღებულია B25. სამშენებლო არმატურის საპროექტო კლასებია – AIII და AI.

შენობის ფუძე-საძირკვლების და მზიდი სისტემის სივრცული მოდელირება-გაანგარიშება შესრულებულია "მონომახ-საპრ 2013" პროგრამული კომპლექსის გამოყენებით. მოცემული კონსტრუქციული ნაწილის მხაზველობითი ნაწილი (განიკვეთები და არმირება) შეესაბამება და ასახავს კომპიუტერული მოდელირება-გაანგარიშების დაძაბულ-დეფორმირებული მდგომარეობის შედეგებს. წარმოდგენილი საპროექტო მუშა დოკუმენტაცია აკმაყოფილებს ქვეყანაში მოქმედ სამშენებლო ნორმებს და წესებს. პროექტის კორექტირება ძირითადად არქიტექტურული ხასიათისაა. ამავე დროს პროექტის კორექტირებულ კონსტრუქციულ ნაწილში გათვალისწინებულია კიბის მარშებში უმნიშვნელო ცვლილებები და კარის ღიობის მოწყობა მონოლითურ რკინაბეტონის კედელში.

დასკვნა:

წარმოდგენილი კორექტირებული პროექტის კონსტრუქციულ ნაწილს რეკომენდაცია ეძლევა რეალიზებისათვის

ექსპერტი, ინჟინერ-კონსტრუქტორი, ედიშერ

შპს “კონსტუდიო”-ს დირექტორი, ტმდ წოწერია

თბილისი 22-06-2024

შ.პ.ს. "აერ ქონსალტინგ"

ქ.თბილისი, ჩაჩავას ქ.№2, ს/კ 01.13.02.004.062, მრავალბინიანი საცხოვრებელი სახლის კორექტირებული პროექტი

ალბომი II

კონსტრუქციული ნაწილი

თბილისი 2024 წ.

ნახაზების სია (დასაწყისი)

დასახელება	ნახაზი
თავფურცელი	კ-0
საძირკვლის ფილა სფ-1, ნიშნულზე -6.00, საყალიბო ნახაზი	კ-1
სფ-1, ქვედა ზონის არმირება	კ-2
სფ-1, ზედა ზონის არმირება	კ-3
სფ-1, არმირების დეტალები	კ-4
არმატურული ნაშვერების გეგმა სფ-1-დან	კ-5
კვანძები კვ-1, ჭრილები ა–ა ; ბ–ბ, სპეციფიკაცია	კ-6
გადახურვის ფილა გფ-1, ნიშნულზე -3.00, საყალიბო ნახაზი	კ-7
გფ-1, ქვედა ზონის არმირება	კ-8
გფ-1, ზედა ზონის არმირება	კ-9
გადახურვის ფილა გფ-2, ნიშნულზე 0.00, საყალიბო ნახაზი	კ-10
გფ-2, ქვედა ზონის არმირება	კ-11
გფ-2, ზედა ზონის არმირება	კ-12
გადახურვის ფილა გფ-3, ნიშნულზე 4.50, საყალიბო ნახაზი	კ-13
გფ-3, ქვედა ზონის არმირება	კ-14
გფ-3, ზედა ზონის არმირება	კ-15
გადახურვის ფილა გფ-4, ნიშნულებზე 7.65-:-26.55 საყალიბო ნახაზი	კ-16
გფ-4, ქვედა ზონის არმირება	კ-17
გფ-4, ზედა ზონის არმირება	კ-18
გადახურვის ფილა გფ-5, ნიშნულზე 29.70, საყალიბო ნახაზი	კ-19
გფ-5, ქვედა ზონის არმირება	კ-20
გფ-5, ზედა ზონის არმირება	კ-21
გადახურვის ფილა გფ-6, ნიშნულებზე 30.90 ; 32.00, საყალიბო ნახაზი	კ-22
გფ-6, ქვედა ზონის არმირება	კ-23
გფ-6, ზედა ზონის არმირება	კ-24
გადახურვის ფილების არმირების დეტალები	კ-25
ფრაგმენტი ფრ-1, სპეციფიკაცია	კ-26
ტიპიური მონოლითური კოჭი ტმკ-1,	კ-27
კიბე-1 ის გეგმები	კ-28
კიბე-1 ის გეგმები	კ-29
კიბე-1 ის ტიპიური მარშის გეგმა, სპეციფიკაცია	კ-30
ჭრილები 1–1 ; 2–2	კ-31
ჭრილები 3–3 ; 4–4	კ-32
ჭრილები 5–5 ; 6–6	კ-33
ჭრილები 7–7 ; 8–8	კ-34
ჭრილები 9–9 ; 10–10	კ-35

დასახელება	ნახაზი
კიბე-2 ის გეგმები	კ-36
კიბე-2 ის გეგმები	კ-37
კიბე-2 ის ტიპიური მარშის გეგმა, სპეციფიკაცია	კ-38
ჭრილები 1–1 ; 2–2	კ-39
ჭრილები 3–3 ; 4–4	კ-40
ჭრილები 5–5 ; 6–6	კ-41
ჭრილები 7–7 ; 8–8	კ-42
ჭრილები 9–9 ; 10–10	კ-43
პანდუსი-1	კ-44
პანდუსი-2	კ-45
მონოლითური სვეტების და კედლების გეგმა -6.00 ნიშნულიდან -3.00 ნიშნულამდე	კ-46
მონოლითური სვეტების და კედლების გეგმა -3.00 ნიშნულიდან 0.00 ნიშნულამდე	კ-47
მონოლითური სვეტი მს-1	კ-48
მონოლითური სვეტი მს-2	კ-49
მონოლითური სვეტების და კედლების გეგმა 0.00 ნიშნულიდან 7.65 ნიშნულამდე	კ-50
მონოლითური სვეტი მს-1	კ-51
მონოლითური სვეტი მს-2	კ-52
მონოლითური სვეტების და კედლების გეგმა 7.65 ნიშნულიდან 13.95 ნიშნულამდე	კ-53
მონოლითური სვეტი მს-1	კ-54
მონოლითური სვეტი მს-2	კ-55
მონოლითური სვეტების და კედლების გეგმა 13.95 ნიშნულიდან 20.25 ნიშნულამდე	კ-56
მონოლითური სვეტი მს-1	კ-57
მონოლითური სვეტი მს-2	კ-58
მონოლითური სვეტების და კედლების გეგმა 20.25 ნიშნულიდან 26.55 ნიშნულამდე	კ-59
მონოლითური სვეტი მს-1	კ-60
მონოლითური სვეტი მს-2	კ-61
მონოლითური სვეტების და კედლების გეგმა 26.55 ნიშნულიდან 29.70 ნიშნულამდე	კ-62
მონოლითური სვეტი მს-1	კ-63
მონოლითური სვეტი მს-2	კ-64
მონოლითური სვეტების და კედლების გეგმა 29.70 ნიშნულიდან 30.90 ნიშნულამდე	კ-65
მონოლითური სვეტების და კედლების გეგმა 30.90 ნიშნულიდან 32.00 ნიშნულამდე	კ-66
მონოლითური სვეტი მს-1	კ-67
მონოლითური სვეტი მს-2	კ-68
მონოლითური დიაფრაგმა დფრ-1	კ-69
მონოლითური დიაფრაგმა დფრ-2	კ-70
მონოლითური დიაფრაგმა დფრ-3	კ-71
მონოლითური დიაფრაგმა დფრ-4	კ-72

ნახაზების სია (დასასრული)

დასახელება	ნახაზი
მონოლითური დიაფრაგმა დფრ-5	კ-73
მონოლითური დიაფრაგმა დფრ-6	კ-74
მონოლითური დიაფრაგმების არმირების დეტალები	კ-75
მონოლითური დიაფრაგმების არმირების დეტალები	კ-76
მონოლითური კედლების არმირების დეტალები	კ-77
დიაფრაგმების სპეციფიკაცია	კ-78
მიწენების საძირკვლის ფილა მსფ-1, ნიშნულზე -6.00, საყალიბო ნახაზი	კ-79
მსფ-1, არმირება	კ-80
მსფ-1, არმირების დეტალები	კ-81
მიწენების გადახურვის ფილა მგფ-1, ნიშნულზე -3.00, საყალიბო ნახაზი	კ-82
მგფ-1, არმირება	კ-83
მიწენების გადახურვის ფილა მგფ-2, ნიშნულზე 0.00, საყალიბო ნახაზი	კ-84
მგფ-2, არმირება	კ-85
მიწენების გადახურვის ფილების არმირების დეტალები	კ-86
მიწენების მონოლითური კედლების გეგმა	კ-87
მიწენების მონოლითური კედლების არმირება	კ-88
მასალების ამოკრება (დასაწყისი)	კ-89
მასალების ამოკრება (დასასრული)	კ-90
ჭვაბული	ქ-1

რკინაბეტონის ხარჯი

ელემენტების ჯგუფი	ბეტონი მ³	არმატურა, ტ სახსტანდარტი 5781-82*							ნაგლი-ნი, ტ	ჯამი
		∅28AIII	∅25AIII	∅22AIII	∅ 16III	∅12AIII	∅ 8AI	∅ 6AI	c255	ტ
საძირკველი	913+51	4.06	75.85	–	3.45	1.54	–	–	–	**84.9**
გადახურვის ფილები	1529.6	–	–	1.27	–	174.08	–	–	3.03	**178.38**
კოჭები	569.8	–	53.37	39.52	–	–	24.49	–	–	**117.38**
კიბეები	78.8	–	–	–	–	7.1	–	–	–	**7.1**
პანდუსები	28.8	–	–	–	–	3.71	–	–	–	**3.71**
კედლები	294	–	–	–	–	31.26	–	1.06	–	**32.32**
სვეტები	260.4	28.06	13.52	6.62	–	–	12.96	–	0.33	**61.49**
მიშენებები	389.5	–	–	–	–	37.04	–	0.4	–	**37.44**
სულ	**4115**	**32.12**	**142.74**	**47.41**	**3.45**	**254.73**	**37.45**	**1.46**	**3.36**	**522.72**

განმარტებითი ბარათი - საერთო შენიშვნები

1. წარმოდგენილი პროექტის კონსტრუქციული ნაწილი დამუშავებულია სტადიაში პ (პროექტი). პროექტი შესრულებულია საინჟინრო-გეოლოგიური კვლევის, პროექტის არქიტექტურული ნაწილის და ქვეყანაში მოქმედი შემდეგი ნორმატიული დოკუმენტების საფუძველზე:
   - პნ 01.05-08 "სამშენებლო კლიმატოლოგია"
   - პნ 01.01-09 "სეისმომედეგი მშენებლობა"
   - პნ 03.01-09 "ბეტონისა და რკინაბეტონის კონსტრუქციები"
   - პნ 02.01-08 "შენობისა და ნაგებობის ფუძეები"
   - ÑÏ 20.13330.2016 "нагрузки и воздействия"
2. სამშენებლო უბნისთვის თოვლის საფარის წონა - 0.50 კპა; ქარის წნევის ნორმატიული მნიშვნელობა W_0 = 0.85 კპა; საანგარიშო სეისმურობა - 8 ბალი, სეისმურობის უბანზომილებო კოეფიციენტი = 0,17.
3. საპროექტო ობიექტი წარმოდგენილია მიწის ზევით 9 სართულიანი და მიწისქვეშ 2 სართულიანი (პარკინგი) შენობით.
4. შპს "თბილინვესტპროექტი"-ს მიერ 2023 წელს შესრულებული საინჟინრო-გეოლოგიური კვლევის საფუძველზე შენობის საძირკვლების ფუძედ მიღებულია ხრეში ქვიშის შემავსებლით 30%-მდე (ფენა №3):): $\varphi = 38^0$; $E = 40$ მპა.
5. საძირკვლები - 90 სმ სისქის მონოლითური რკინაბეტონის მთლიანი საძირკვლის ფილა.
6. სამშენებლო ქვაბულის დამუშავება, გამაგრება და ექსკავაცია მოეწყოს პროექტში მოცემული დოკუმენტაციის და მშენებლობის ორგანიზაციის ან/და წარმოების პროექტების მიხედვით, შესაბამისი უსაფრთხოების ნორმების დაცვით.
7. შენობების მზიდ კონსტრუქციულ სისტემას წარმოადგენენ მონოლითური რკინაბეტონის სვეტები, დიაფრაგმა-კედლები, კოჭები და გადახურვის ფილები.
8. რკინაბეტონის კონსტრუქციებში გამოყენებულია AIII და AI კლასის არმატურა (სახსტ.5781-82). ბეტონის კლასი - B25.
9. შენობების მზიდი სივრცითი კონსტრუქციული სისტემა და ფუძე-საძირკვლები გაანგარიშებულია "მონომახ-საპრ 2013" პროგრამული კომპლექსის გამოყენებით.
10. სართულშუა გადახურვების გარე კონტურის დეტალური მიბმები, აგრეთვე, ტექნოლოგიური ხვრელების (ვენტილაცია, კანალიზაცია) განლაგება იხილეთ მუშა პროექტის არქიტექტურულ ნაწილში.
11. კარკასის შევსების არამზიდი კედლები და ტიხრები მოეწყოს მცირე ზომის გლოკებით, სიმკვრივით <= 1.0 ტძ/მ3. მათი შეერთება კარკასის ელემენტებთან განხორციელდეს "სოფლმშენსახპროექტი"-ს მიერ დამუშავებული სტანდარტებით.

თანამდებობა	გვარი	ხელმოწერა	ქ.თბილისი, ჩაჩავას ქ.№2, ს/კ 01.13.02.004.062, მრავალბინიანი საცხოვრებელი სახლი			შ.პ.ს. "უენ კონსალტინგ"
დირექტორი	გ.ჯანიაშვილი					
არქიტექტ.	გ.ჯანიაშვილი		კონსტრუქციული ნაწილი			
			თავფურცელი			
კონსტრუქტ.	ლ.ჯაიანი					
შემამოწმა	ა.არჩილია		სტადია მ	ფურც. კ-0	ფ-ბი	დკვ.№

ნახაზი მასშტაბი 1-4 ნახაზის ელემენტები

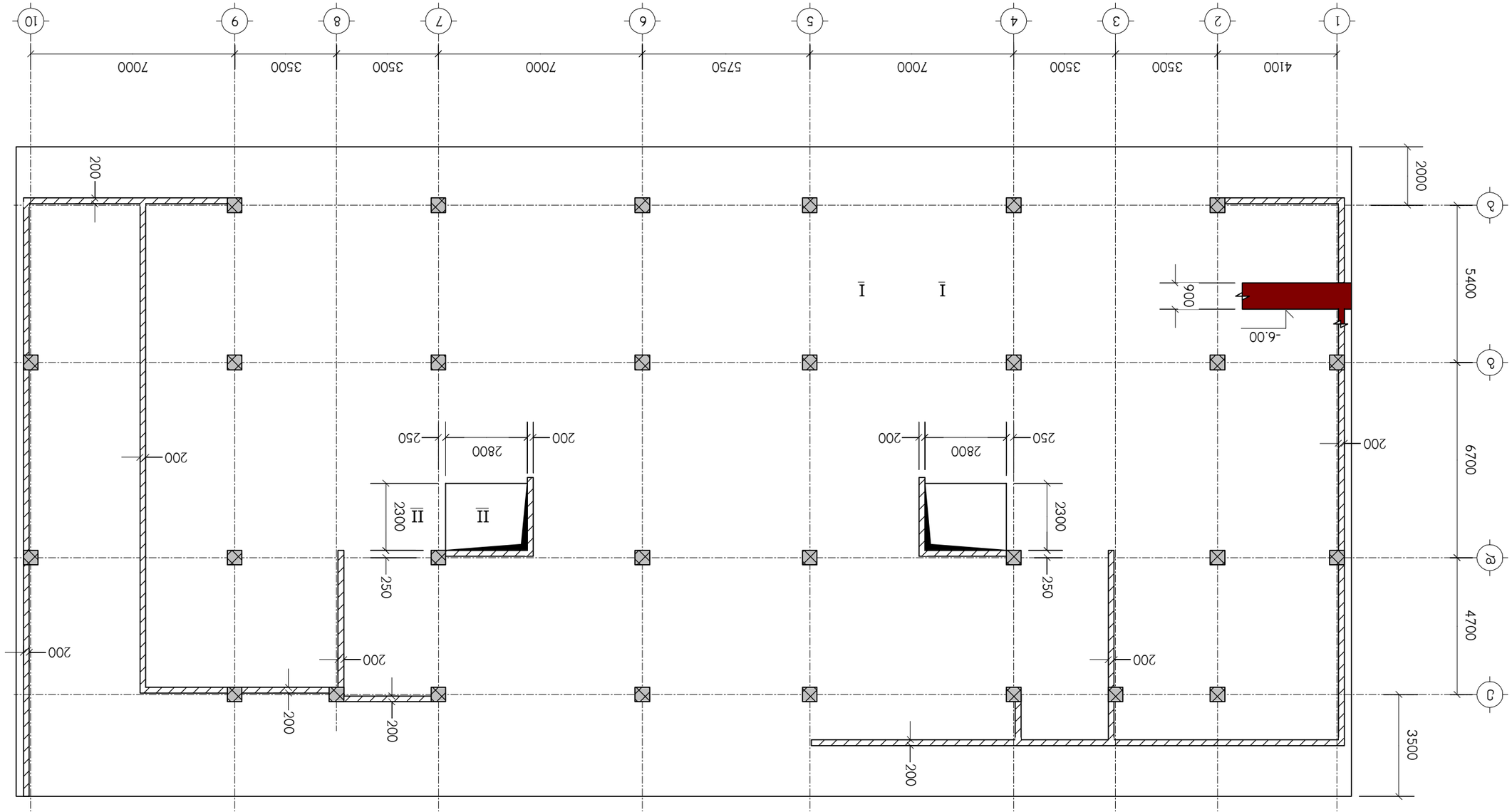

დამკვეთი			
ფონდის ხელმძღვანელი			
პროექტის ხელმძღვანელი			
ტექნიკური ზედამხედველობა			
ავტორი			
ნახაზის დასახელება			
საკონტროლო ნახაზი			
ნახაზის ნომერი			
ფაილის სახელი			
ფორმატი			
ასლების რაოდენობა			
ბეჭდვის თარიღი			

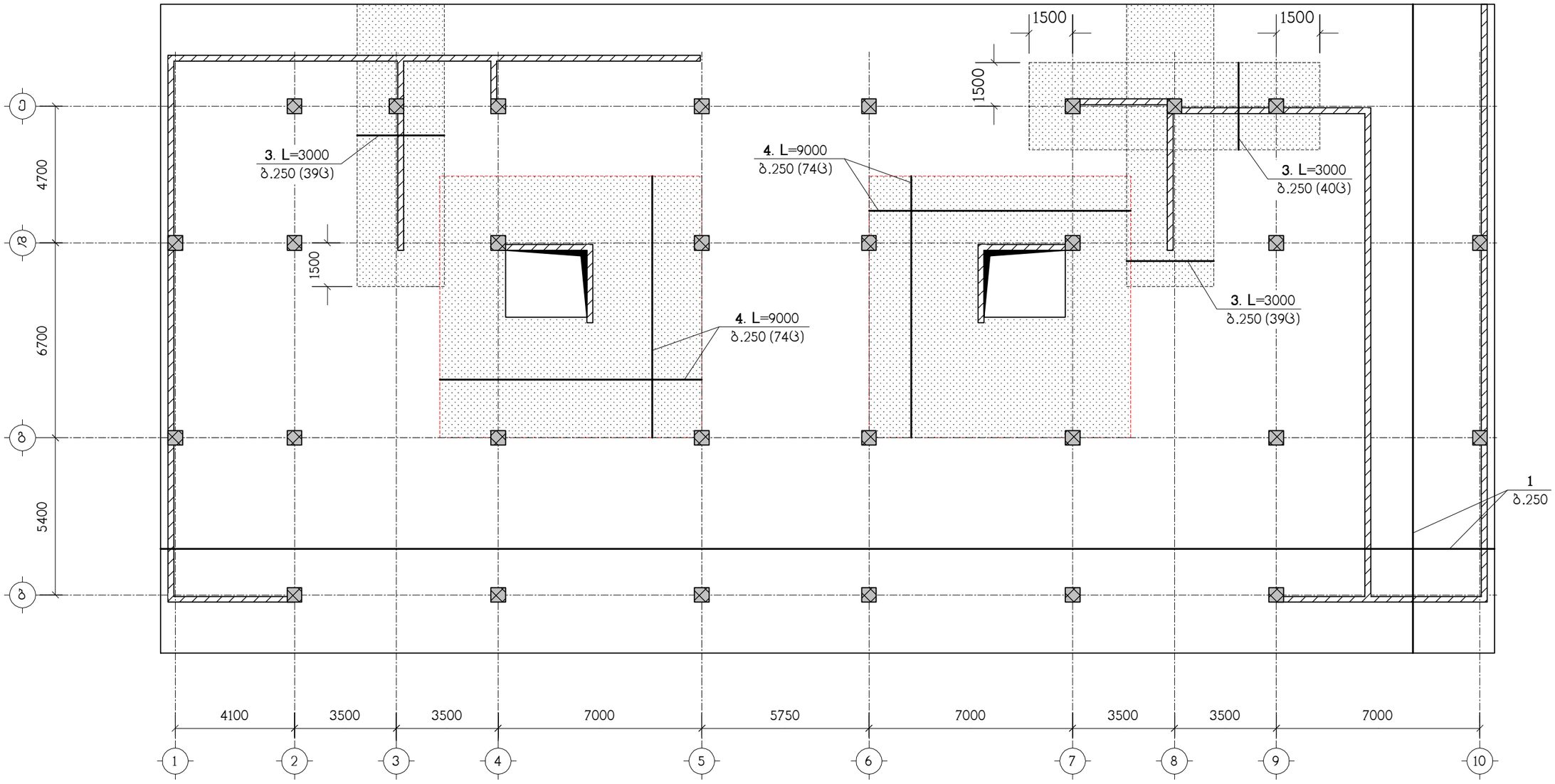

ნახაზი განიხილეთ კ-4 ნახაზთან ერთად
სპეციფიკაცია იხილეთ ნახ. კ-6
– დამატებითი არმირების ზონა

მოცემულ ნახაზზე მონიშნულ დამატებითი არმირების ზონებში პოზ. "2" (განივი არმირება) მოეწყოს ბიჯით 500/500

თანამდებობა	გვარი	ხელმოწერა	ქ.თბილისი, ჩაჩავას ქ.№2, ს/კ 01.13.02.004.062, მრავალბინიანი საცხოვრებელი სახლი				შ.პ.ს. "უერ ქონსალტინგ"
დირექტორი	გ.ჯანიაშვილი						
არქიტექტ.	გ.ჯანიაშვილი		კონსტრუქციული ნაწილი				
			სფ-1, ქვედა ზონის არმირება				
კონსტრუქტ.	ლ.ჯაიანი						
შემამოწმა	ა.არჩილია		სტადია მ	ფურც. კ-2	ფ-ბი	დაკვ.№	

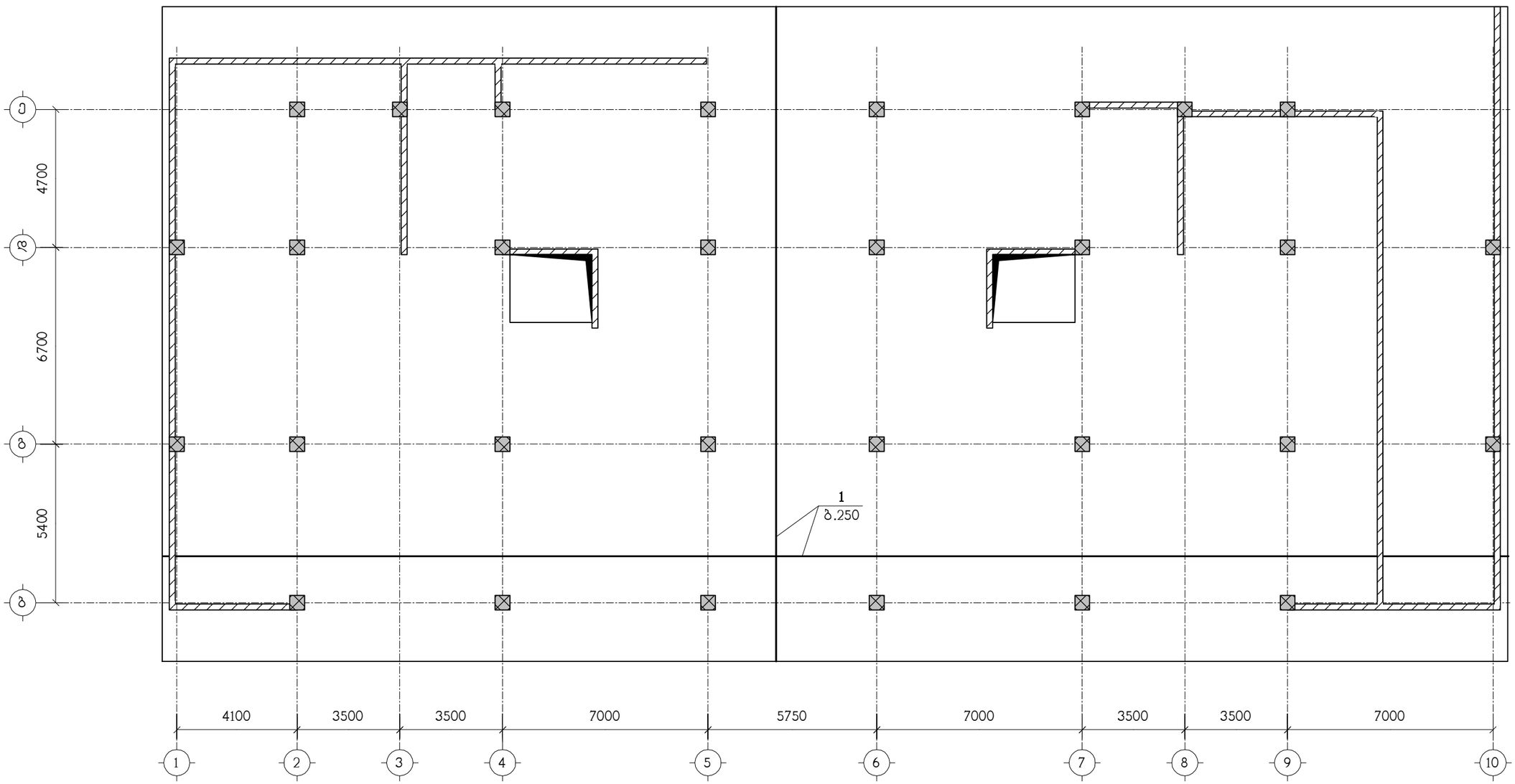

ნახაზი განიხილეთ კ-4 ნახაზთან ერთად
სპეციფიკაცია იხილეთ ნახ. კ-6
– დამატებითი არმირების ზონა

თანამდებობა	გვარი	ხელმოწერა	ქ.თბილისი, ჩაჩავას ქ.№2, ს/კ 01.13.02.004.062, მრავალბინიანი საცხოვრებელი სახლი					შ.პ.ს. "ეპრ კონსალტინგ"
დირექტორი	გ.ჯანიაშვილი							
არქიტექტ.	გ.ჯანიაშვილი		კონსტრუქციული ნაწილი					
			სფ-1, ზედა ზონის არმირება					
კონსტრუქტ.	ლ.ჯაიანი							
შემოწმება	ა.არჩილია		სტადია მ	ფურც. კ-3	ფ-ბი	დაკვ.№		

I — I

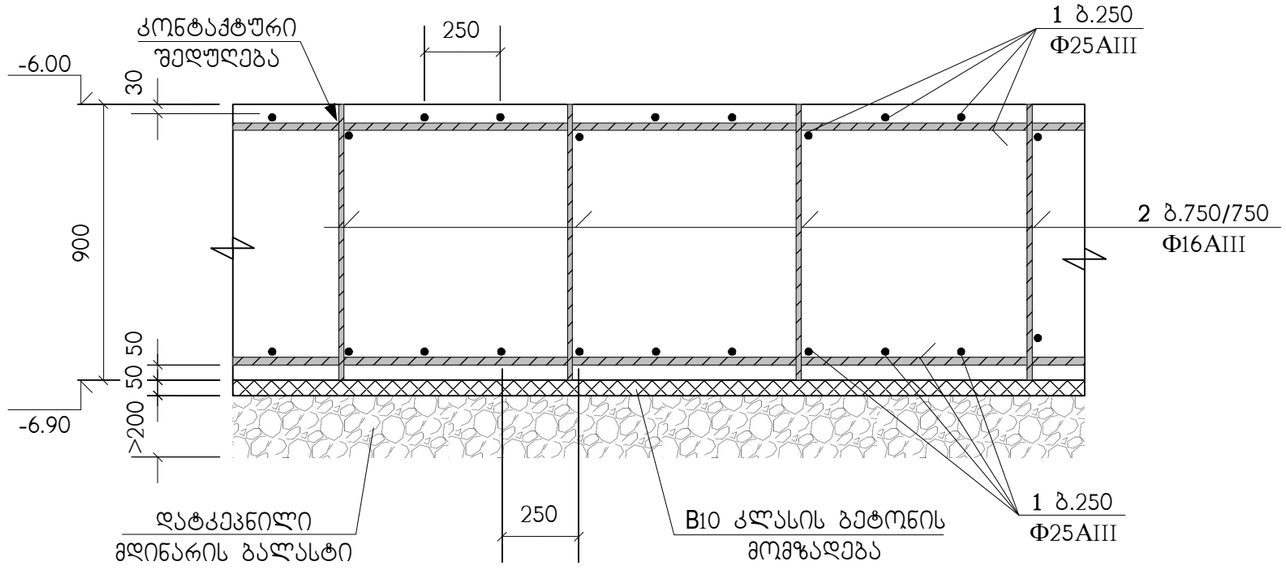

II — II

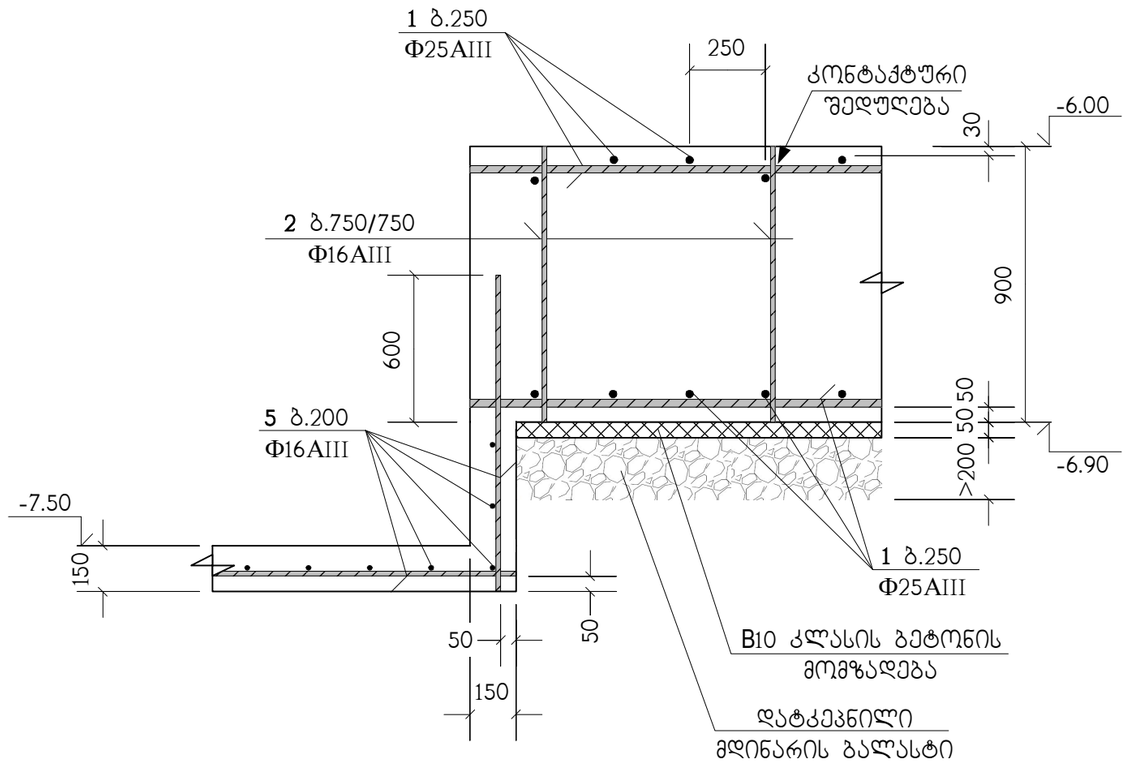

პოზ. "1" ძირითადი არმირების შეპირაპირება

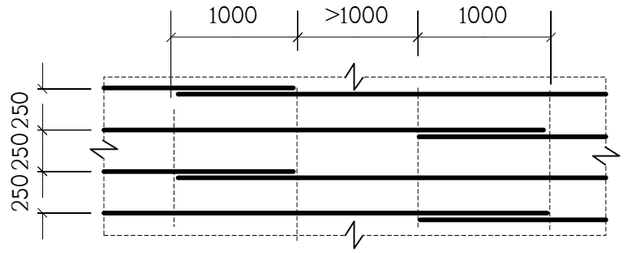

ბ.250 დამატებითი არმირების მოწყობა

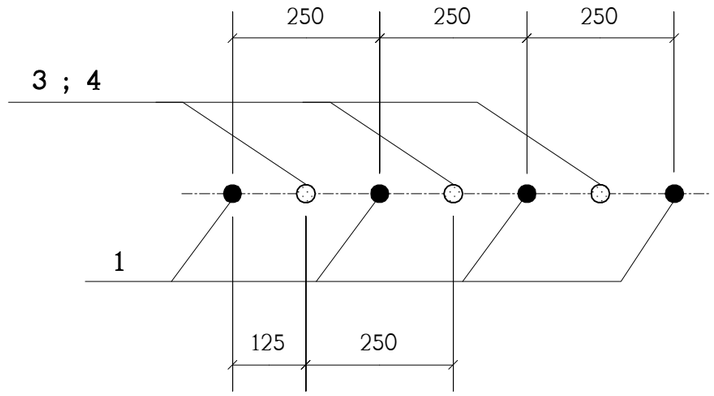

საძირკვლის ფილაში არმატურები პირობითად წარმოდგენილია:

- პოზიცია "1" როგორც ძირითადი;
- პოზიცია "3" და "4" როგორც - დამატებითი;
- პოზიცია "2" როგორც სამონტაჟო და, ასევე როგორც განივი

თანამდებობა	გვარი	ხელმოწერა	ქ.თბილისი, ჩაჩავას ქ.№2, ს/კ 01.13.02.004.062, მრავალბინიანი საცხოვრებელი სახლი				შ.პ.ს. "უერ ქონსალტინგ"
დირექტორი	ბ.ჯანიაშვილი						
არქიტექტ.	ბ.ჯანიაშვილი		კონსტრუქციული ნაწილი				
კონსტრუქტ.	ლ.ჯაიანი		სფ-1, არმირების დეტალები				
შემამოწმა	ა.არჩილია		სტადია	მ	ფურც.	კ-4	ფ-ბი	დაკვ.№

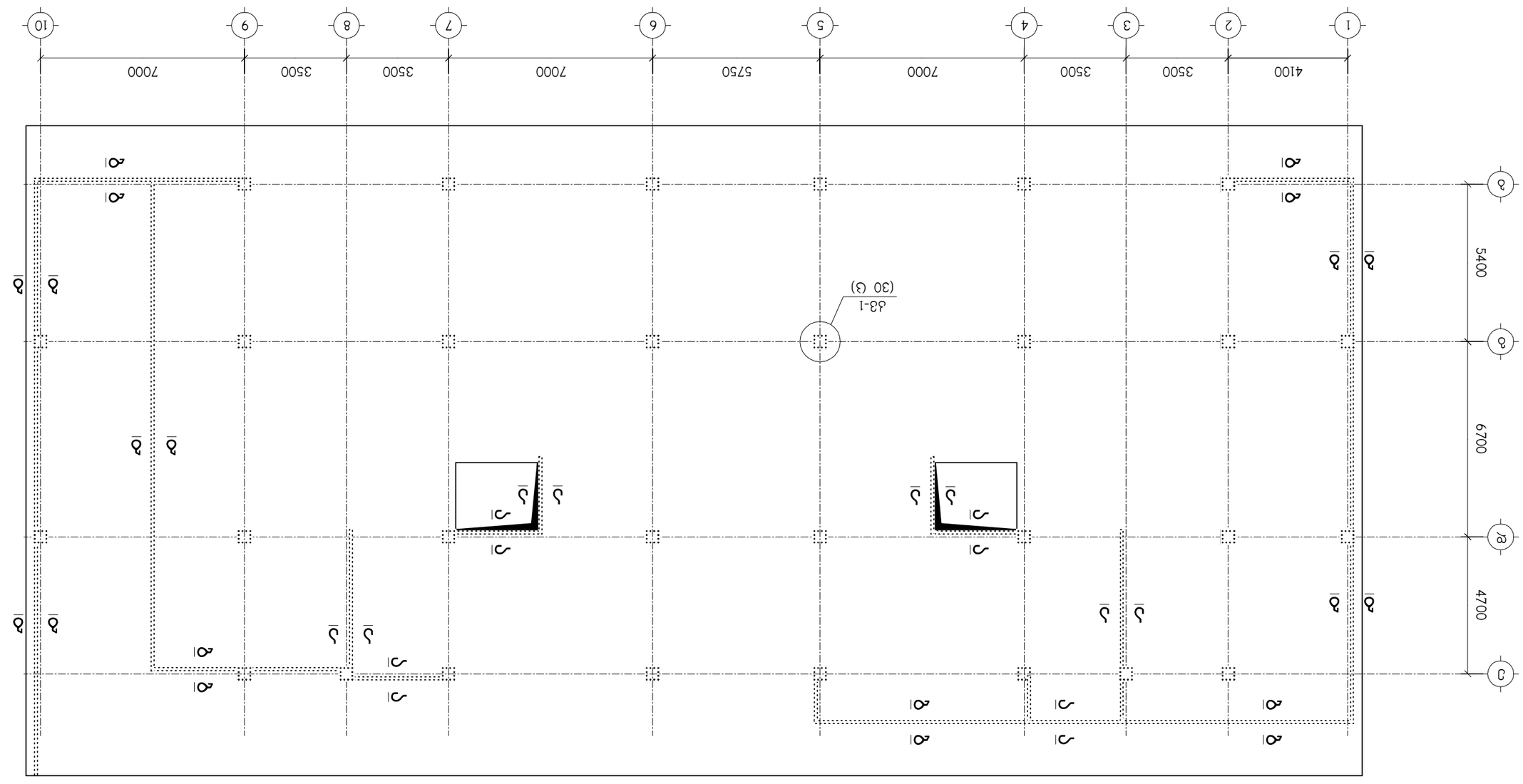

Инв.№ подл.	Подпись и дата	Взам.инв.№	Инв.№ дубл.
Изм. Кол.уч.	Лист № док.	Подпись	Дата
ГИП	Ахмедов Р.Ш.		
Н.контр.	Ахмедов Р.Ш.		
Разработал	Гаджиев М.А.		

Стадия	Лист	Листов
Р	5	

ООО "Проектстройсервис" г.Махачкала

Жилой дом №1 в 1 мкр-не по ул.Ленина в г.Дербенте

План 1-го этажа

ქვ-1
(30 ს.)

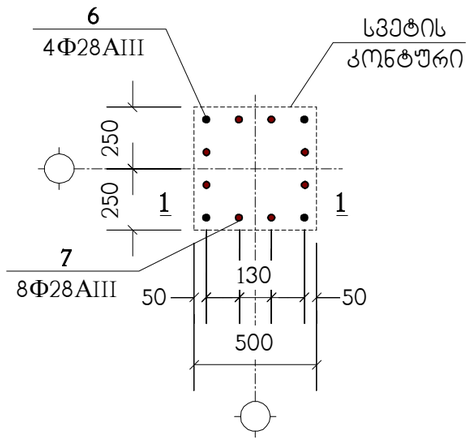

1 – 1

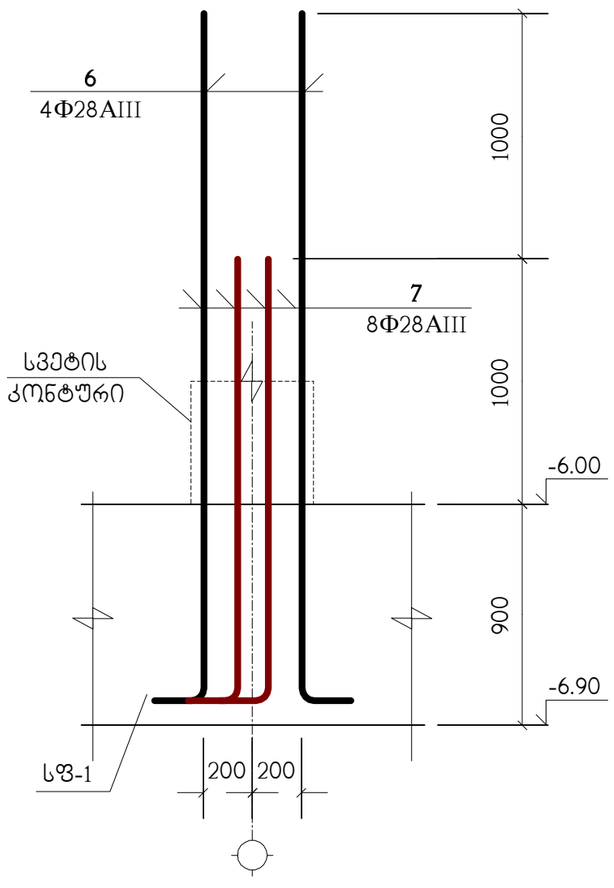

6

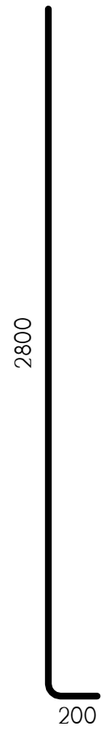

7

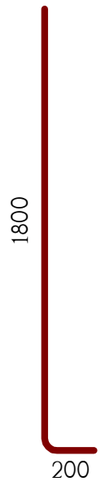

ა – ა

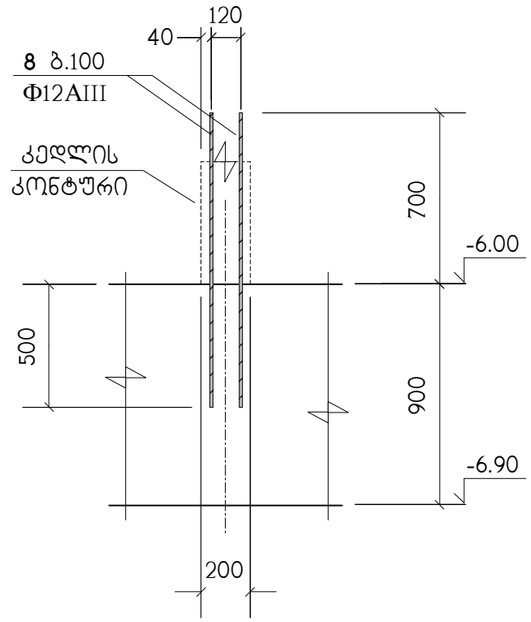

ბ – ბ

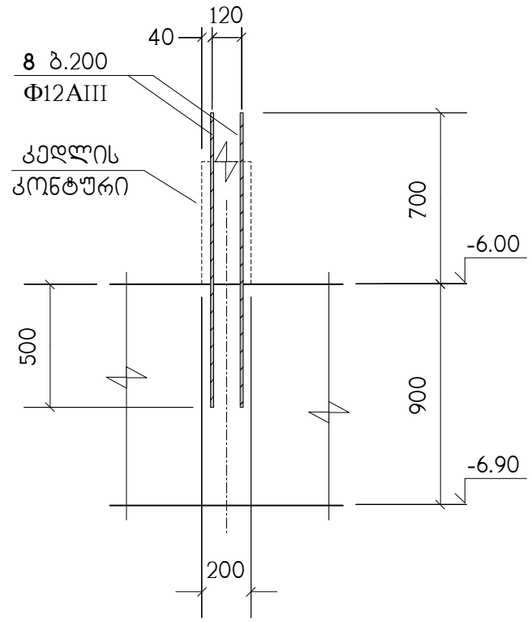

პოზიცია	აღნიშვნა	დასახელება	რაოდ. ც.	შენიშვნა
		სფ-1		
1	დაიჭრას ადგილზე	Φ25AIII სახსტ. 5781-82* L=18 კმ.	–	69354 კგ.
2		Φ16AIII სახსტ. 5781-82* L=880	2160	1.38 კგ.
3		Φ25AIII სახსტ. 5781-82* L=3000	118	11.56 კგ.
4		Φ25AIII სახსტ. 5781-82* L=9000	148	34.67 კგ.
5	დაიჭრას ადგილზე	Φ16AIII სახსტ. 5781-82* L=0.3 კმ.	–	473 კგ.
6		Φ28AIII სახსტ. 5781-82* L=3000	120	14.5 კგ.
7		Φ28AIII სახსტ. 5781-82* L=2000	240	9.67 კგ.
8		Φ12AIII სახსტ. 5781-82* L=1200	1450	1.06 კგ.
		B25 კლასის ბეტონი		913 მ^3
		B10 კლასის ბეტონი		51 მ^3

თანამდებობა	გვარი	ხელმოწერა	ქ.თბილისი, ჩაჩავას ქ.№2, ს/კ 01.13.02.004.062, მრავალბინიანი საცხოვრებელი სახლი				შ.პ.ს. "უერ კონსალტინგ"
დირექტორი	ბ.ჯანიაშვილი						
არქიტექტ.	ბ.ჯანიაშვილი		კონსტრუქციული ნაწილი				
			კვანძი ქვ-1, ჭრილები ა–ა ; ბ–ბ სპეციფიკაცია				
კონსტრუქტ.	ლ.ჯაიანი						
შემამოწმა	ა.არჩილია		სტადია მ	ფურც. კ-6	ფ-ბი	დაკვ.№	

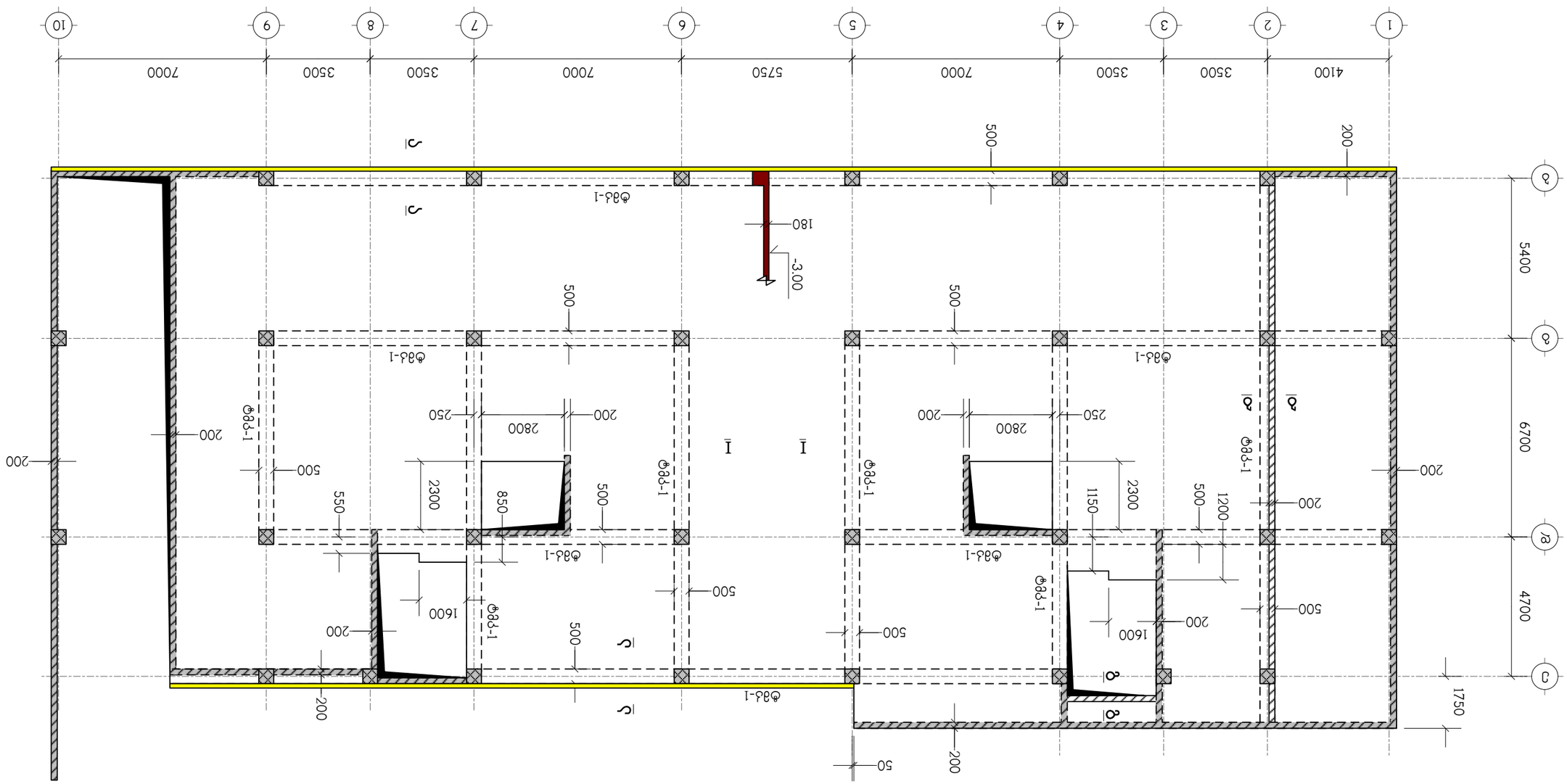

ЕЗАЬЧО ВЗЕЮЮРЧЭОМ Ж-25 ЕЗЬЬЧФМЗЕ ЭФМЗЧЕ

ОЧЗЕЬЯРЗЮМЬЗ	ЬЗЗЬЧЮ	ЬЗРЧЯМЧЯЗЬФЬ	Д.ОМЗЮРЧОЬЛ, ЙЗЙЬЗЗЬ Д.№2, Ь/З 01.13.02.004.062, ЗФЬЗЗЬЗРЧЗЮЗЬЗЬЗФЬЗЗЬЧ ЬЗЬФЧЗЬЗЮЗЬЗЬЗФЬЗЗЬЧ ЬЗЬФЧЮ
ЧЮФЬЗЬФМЬФЮ	Ю.ЯЗЬЕЮЗЗЮЗЬЗЮЗЬЗЮЧ		
ЗФЕЬЮЗЬФ.	Ю.ЯЗЬЕЮЗЗЮЗЬЗЮЗЬЗЮЧ		ДМЕЬЮФЧЗЬЗЮЗЬЗЮЧ ЕЗЮЗЬЗЮЧ
			ЗЗЯЧЬЬЧФЗЗЮЬ ЧЮЗЬЗЬЗЮЗЬЗЮЧ ЗЗЬЧЮ, ЬЗЗЬЗЬЗЮЗЬЗЮЗЬЗЮЧ ЕЗЬЧЮ ЕЗЬЧЮЧЮ -3.00, ЬЗЗЬЗЬЗЮЗЬЗЮЗЬЗЮЧ ЕЗЬЧЮ
ЗЮЗЬЗЮЧ	Ь.ЗЬЗЮЗЬЗЮЧ	ЬЗЗЬЗЮЗЬЗЮЧ	Ь-7 Ь-ЗЮ ЧЗ.ЗЬЗ.№ ЬФЧЗЬЗЮЗЬЗЮЧ Ф

"ЧЗЮ ЗЮЧЗЬЗЮЗЬЗЮЧ" Ч.Ч.Ь.

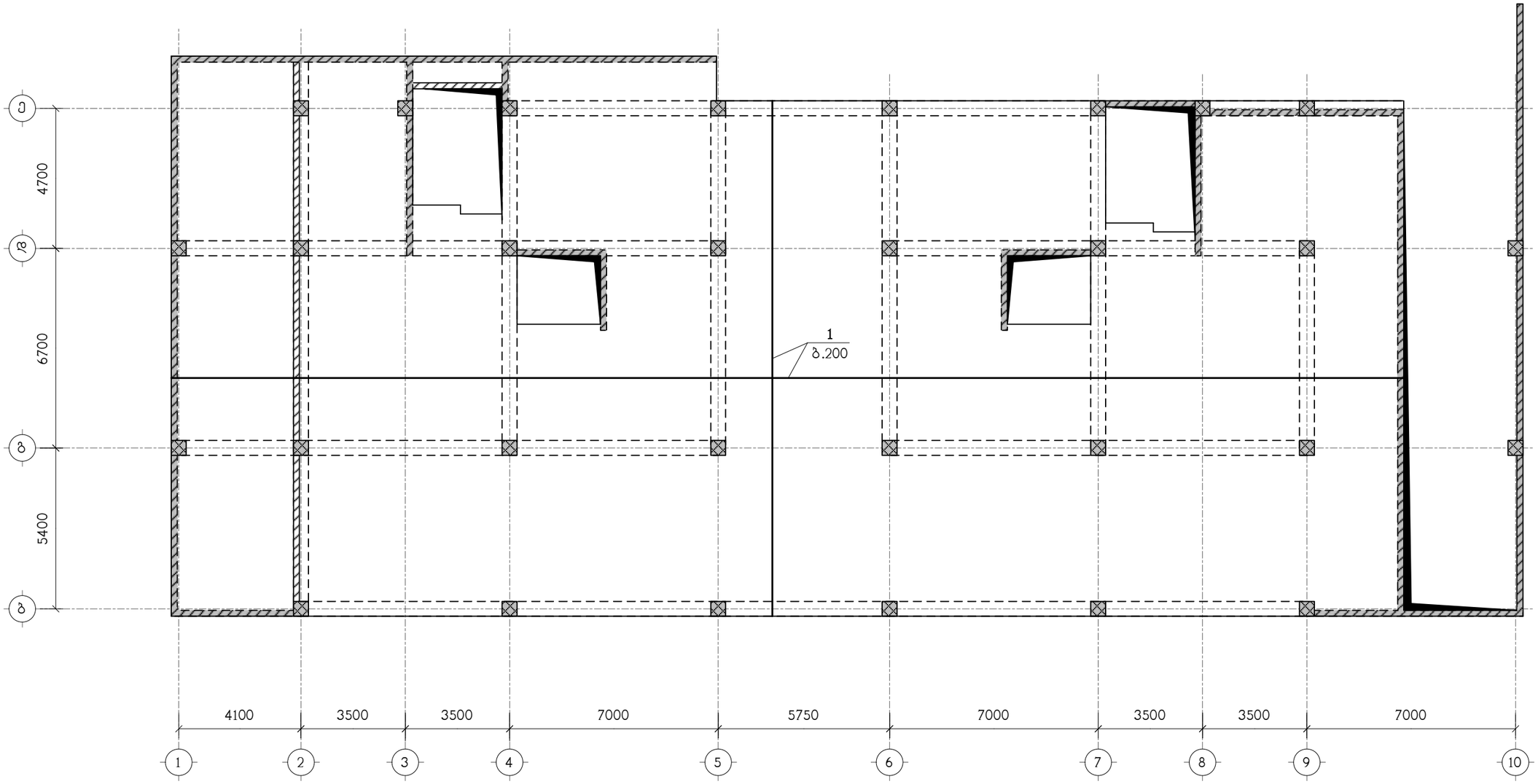

ნახაზი განიხილეთ კ-25 ნახაზთან ერთად
სპეციფიკაცია იხილეთ ნახ. კ-26

თანამდებობა	გვარი	ხელმოწერა	ქ.თბილისი, ჩაჩავას ქ.№2, ს/კ 01.13.02.004.062, მრავალბინიანი საცხოვრებელი სახლი				შ.პ.ს. "უერ კონსალტინგ"
დირექტორი	გ.ჯანიაშვილი						
არქიტექტ.	გ.ჯანიაშვილი		კონსტრუქციული ნაწილი				
			გფ-1, ქვედა ზონის არმირება				
კონსტრუქტ.	ლ.ჯაიანი						
შემამოწმა	ა.არჩილია		სტადია მ	ფურც. კ-8	ფ-ბი	დაკვ.№	

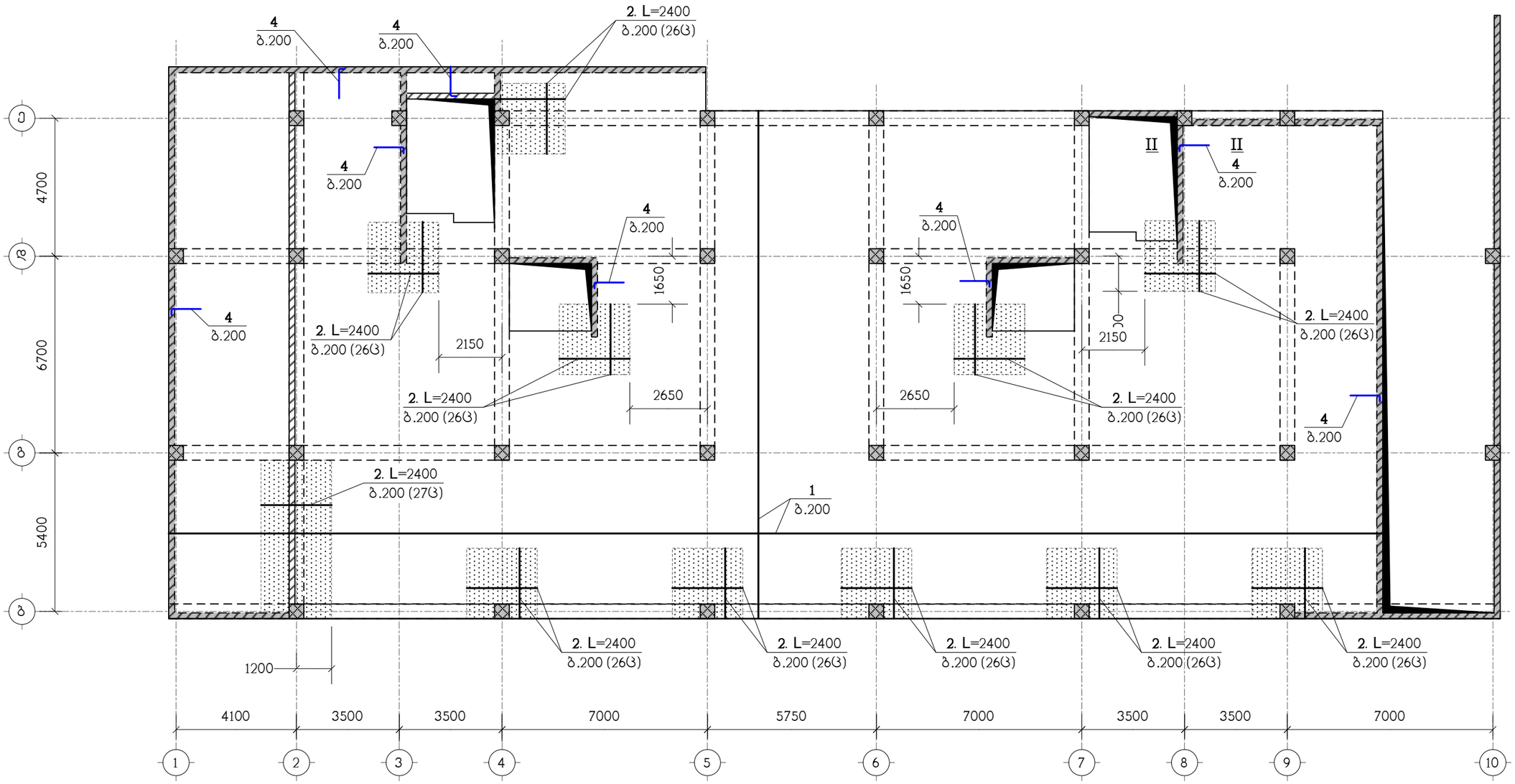

ნახაზი განიხილეთ კ-25 ნახაზთან ერთად
სპეციფიკაცია იხილეთ ნახ. კ-26
– დამატებითი არმირების ზონა

თანამდებობა	გვარი	ხელმოწერა	ქ.თბილისი, ჩაჩავას ქ.№2, ს/კ 01.13.02.004.062, მრავალბინიანი საცხოვრებელი სახლი				შ.პ.ს. "უერ კონსალტინგ"
დირექტორი	გ.ჯანიაშვილი						
არქიტექტ.	გ.ჯანიაშვილი		კონსტრუქციული ნაწილი				
			გფ-1, ზედა ზონის არმირება				
კონსტრუქტ.	ლ.ჯაიანი						
შემამოწმა	ა.არჩილია		სტადია მ	ფურც. კ-9	ფ-ბი	დაკვ.№	

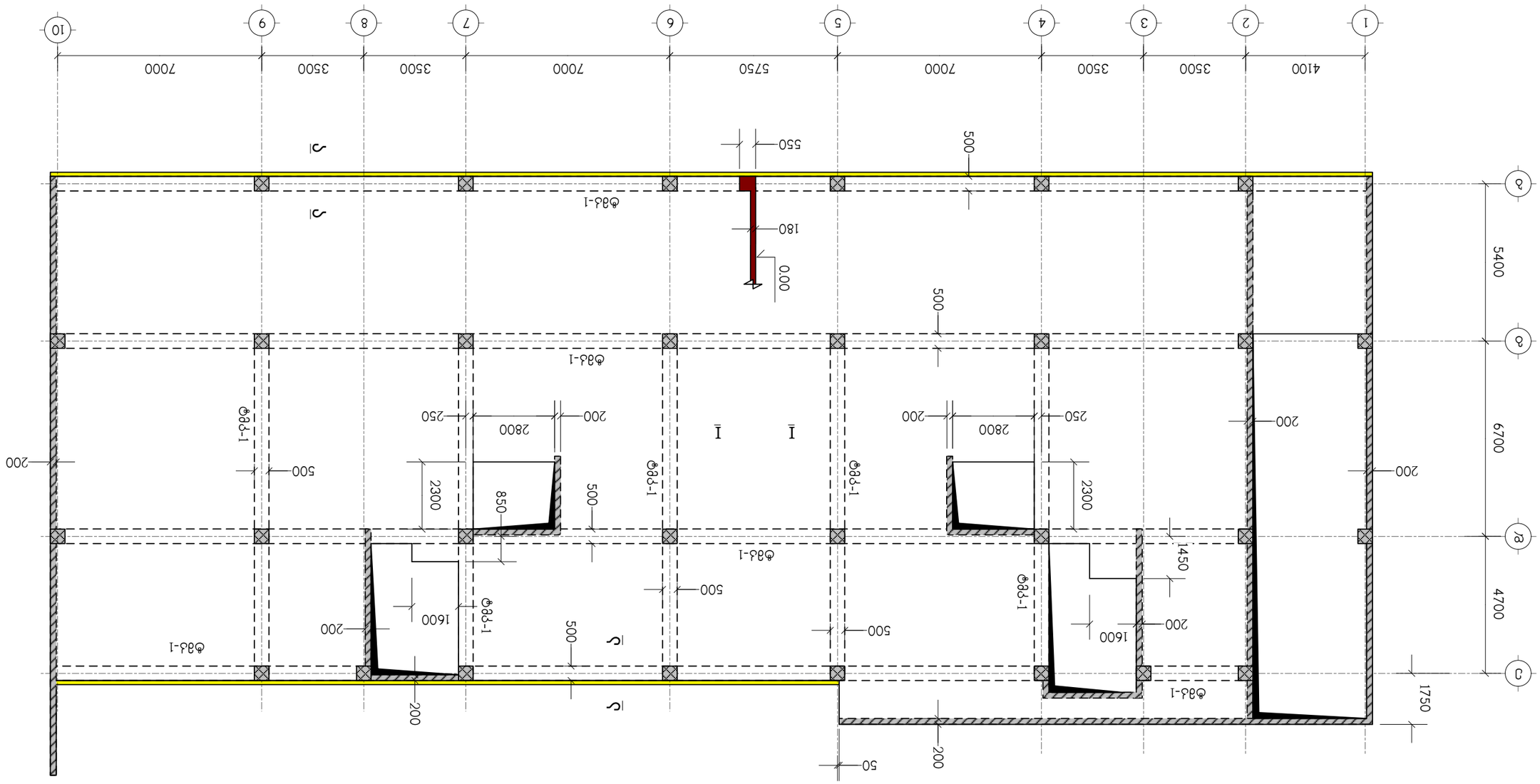

ЕлЬлЖл ВлЕлЪлЭЭЭлЭл Д-25 ЕлЬлЖлЭлЕлЭЬ ЭфлЭлЬ

ЭлЭлЬлЭЭлЭлЭл	ЬлЭЭлфл	ЬлЭЭлЭлЭлЬл	ЭлЭлЬлЭЭлЭлЭл, ЖлЖлЭлЬ, Д.№2, Ь/д 01.13.02.004.062, ЭфлЭлЬЭЭлЭлЭлЭлЭЭл ЬлЬфлЭлЭлЭл ЬлЬфлЭлЭлЭлЭЭл ЬлЬфЭЭл	"ЭлЭфл ЭЭЭЬлЭЭлЭлЭ@ЭЬЭ@". Ч.Ч.Ь.
ЭфлЭлЬЭЭлЭлЭл	Ь.Ж.ЬлЭлЭлЭЭлЭл			
ЬфлЭлЬлЭЭфл.	Ь.Ж.ЬлЭлЭлЭЭлЭл		ЭлЖЬлЭЭлЭлЭЭл ЬлЭлЭлЭл	
			ЭлЖЬлЭЭлЭлЭЭл ЬлЭЭлЭлЭлЭлЭл ЬлЬлЭлЭл Ь.Ж.ЬлЭлЭлЭЭлЭл	
ЭлЖЬлЭЭлЭлЭЭл.	ЭЭ.Ж.ЬлЭлЭлЭЭлЭл		ЬлЭлЭлЭлЭлЭл ЬлЭлЭлЭлЭлЭлЭл ЬлЬлЭлЭл	
ЭЭлЭлЬлЭЭлЭлЭл ЭлЭлЭлЭЭлЭл	Ь.ЭлЭлЭлЭЭлЭл		ЭлЭлЭлЭлЭлЭлЭл ЭлЭлЭлЭлЭлЭлЭл ЬлЬлЭлЭл	
			ЭлЭлЭлЭлЭлЭлЭл ЭлЭлЭлЭлЭлЭлЭл ЬлЬлЭлЭл	
			ЭлЭлЭлЭлЭлЭлЭл ЭлЭлЭлЭлЭлЭлЭл ЬлЬлЭлЭл	
ЭЭлЭлЭлЭлЭлЭлЭл ЭлЭлЭлЭлЭлЭлЭл	Ь.ЭлЭлЭлЭЭлЭл

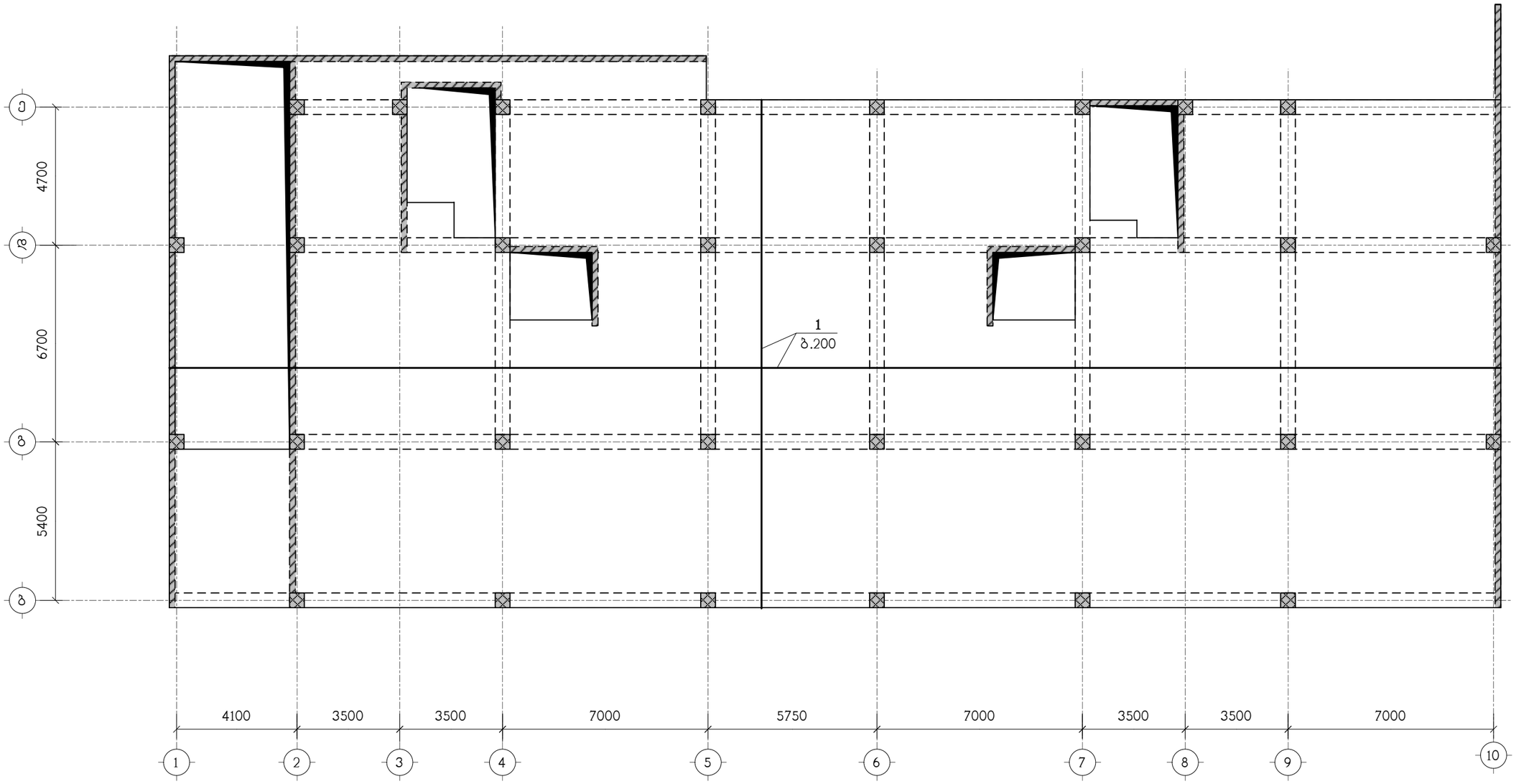

ნახაზი განიხილეთ კ-25 ნახაზთან ერთად
სპეციფიკაცია იხილეთ ნახ. კ-26

თანამდებობა	გვარი	ხელმოწერა	ქ.თბილისი, ჩაჩავას ქ.№2, ს/კ 01.13.02.004.062, მრავალბინიანი საცხოვრებელი სახლი	შ.პ.ს. "უენ კონსალტინგ"
დირექტორი	გ.ჯანიაშვილი			
არქიტექტ.	გ.ჯანიაშვილი		კონსტრუქციული ნაწილი	
			გფ-2, ქვედა ზონის არმირება	
კონსტრუქტ.	ლ.ჯაიანი			
შემამოწმა	ა.არჩილია		სტადია მ ფურც. კ-11 ფ-ბი დაკვ.№	

ნახაზი 8.5ნმ6ი.ᲔᲛ 2-25 ნახაზიᲗᲐᲜ ᲨᲔᲓᲐᲒᲔᲑᲘᲗ ᲡᲐᲛᲣᲨᲐᲝ ᲛᲝᲜᲐᲙᲕᲔᲗᲘᲡ ᲡᲐᲮᲣᲠᲘᲡᲮᲘᲡ ᲛᲝᲬᲧᲝᲑᲘᲚᲝᲑᲘᲡ ᲒᲔᲒᲛᲐ ᲜᲐᲮ. 2-26

[redacted] – ᲙᲝᲜᲪᲔᲠᲜᲘᲡ ᲛᲐᲠᲗᲕᲘᲗᲘ ᲡᲘᲡᲢᲔᲛᲘᲡ ᲛᲝᲜᲐᲙᲕᲔᲗᲘ

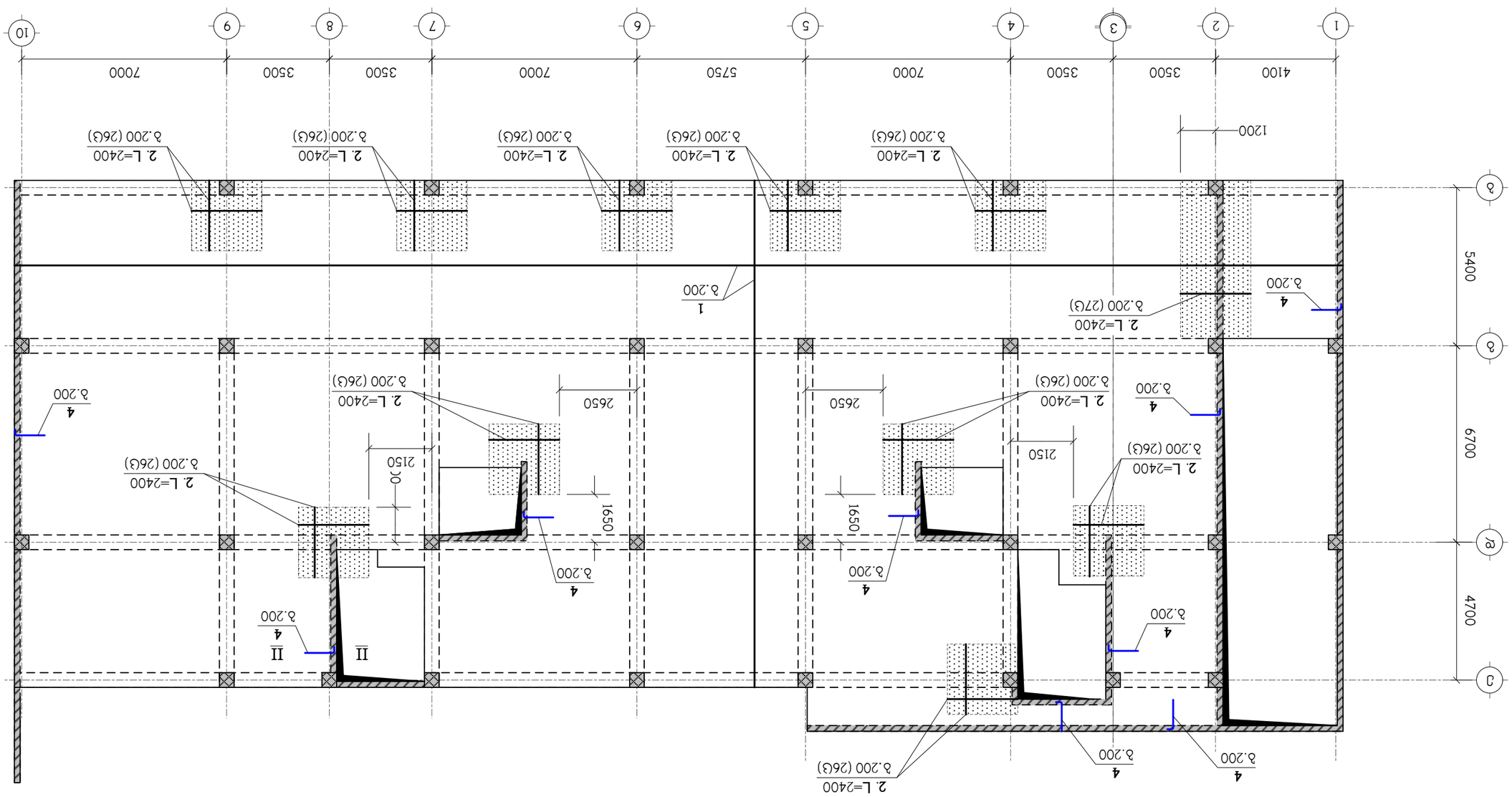

დამკვეთი	ბპს „ნიკორა“	ცვლილების №1	3.ᲛᲝᲜᲐᲙᲕᲔᲗᲘᲡ ᲐᲠᲥᲘᲢᲔᲥᲢᲣᲠᲐ, ᲜᲐᲬᲘᲚᲘ 3.№2, ᲑᲚᲝᲙᲘ 01.13.02.004.062, ᲡᲐᲮᲣᲠᲘᲡᲮᲘᲡ ᲛᲝᲬᲧᲝᲑᲘᲚᲝᲑᲘᲡ ᲒᲔᲒᲛᲐ ᲜᲐᲮ. 2-26
ᲞᲠᲝᲔᲥᲢᲘᲡ ᲛᲔᲜᲔᲯᲔᲠᲘ	ზ.ᲮᲣᲪᲘᲨᲕᲘᲚᲘ		
ᲐᲠᲥᲘᲢᲔᲥᲢᲝᲠᲘ	ზ.ᲮᲣᲪᲘᲨᲕᲘᲚᲘ		ᲐᲛᲔᲚᲐᲓᲖᲔ ᲓᲐᲛᲐᲢᲔᲑᲣᲚᲘ ᲡᲐᲮᲣᲠᲘᲡᲮᲘᲡ ᲛᲝᲬᲧᲝᲑᲘᲚᲝᲑᲘᲡ ᲒᲔᲒᲛᲐ
			ᲜᲐᲮ. 2-25 ნახაზიᲗᲐᲜ ᲨᲔᲓᲐᲒᲔᲑᲘᲗ
ᲐᲛᲔᲚᲐᲓᲖᲔ ᲞᲐᲡᲣᲮᲘᲡᲛᲒᲔᲑᲔᲚᲘ	ᲒᲘ.ᲮᲣᲪᲘᲨᲕᲘᲚᲘ		
ᲒᲐᲜᲐᲮᲚᲔᲑᲘᲡ ᲗᲐᲠᲘᲦᲘ	3.ᲐᲞᲠᲘᲚᲘ.2025		
ᲛᲐᲡᲨᲢᲐᲑᲘ	ᲒᲠᲐᲤᲘᲙᲣᲚᲘ №-ᲜᲐᲮ.	ფურცელი 8	ფურცლების რაოდენობა

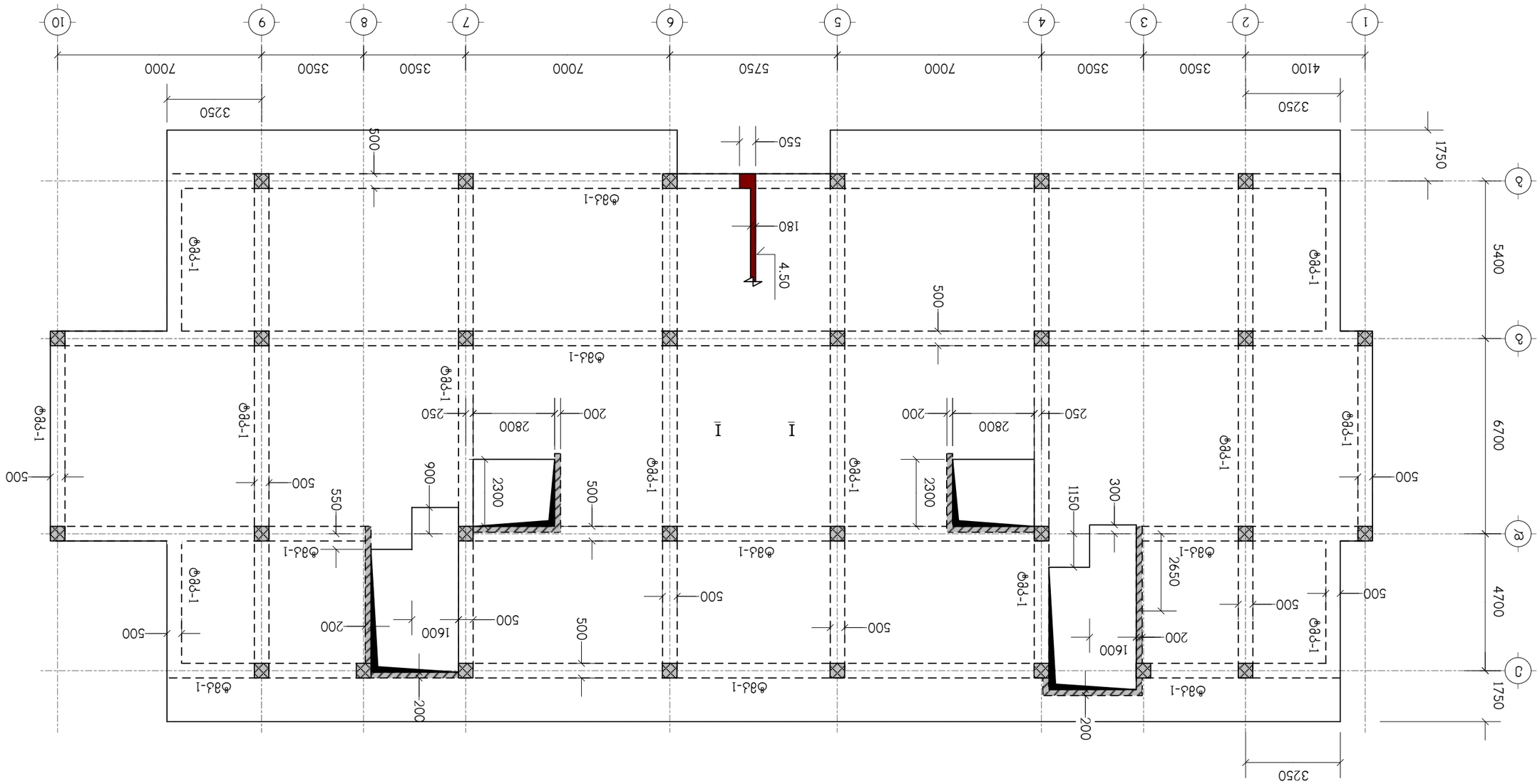
1
2
3
4
5
6
7
8
9
10
А
Б
В
Г
4100
3500
3500
7000
5750
7000
3500
3500
7000
3250
3250
1750
5400
6700
4700
1750
500
550
180
4.50
ф8д-1
ф8д-1
ф8д-1

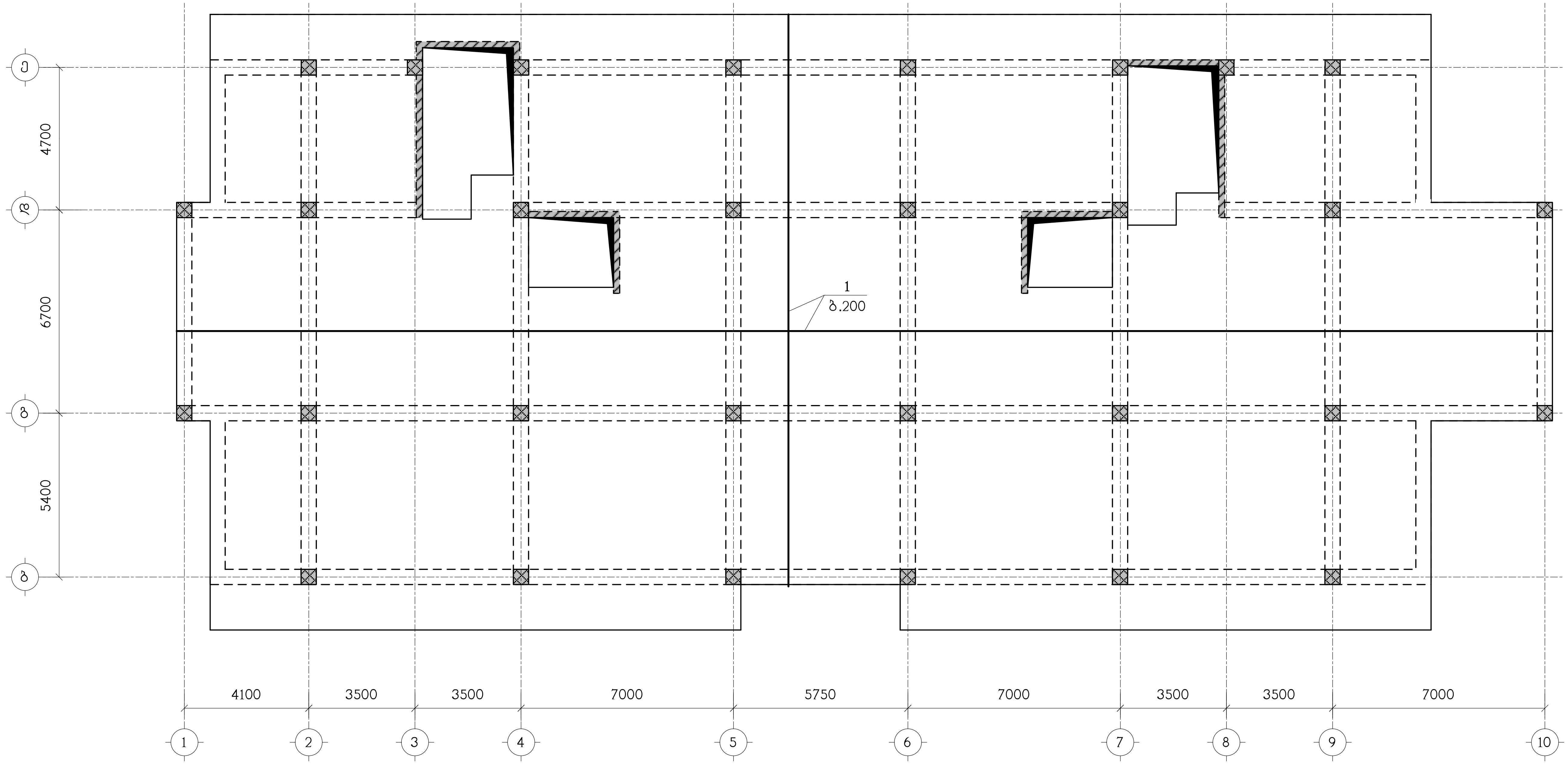

ნახაზი განიხილეთ კ-25 ნახაზთან ერთად
სპეციფიკაცია იხილეთ ნახ. კ-26

თანამდებობა	გვარი	ხელმოწერა	ქ.თბილისი, ჩარჩავას ქ.№2, ს/კ 01.13.02.004.062, მრავალბინიანი საცხოვრებელი სახლი				შ.პ.ს. "ააქ კონსალტინგ"
დირექტორი	გ.ჯანიაშვილი						
არქიტექტ.	გ.ჯანიაშვილი		კონსტრუქციული ნაწილი				
			ბფ-3, ქვედა ზონის არმირება				
კონსტრუქტ.	ლ.ჯაიანი	[signature]					
შეამოწმა	ა.არჩილია	[signature]	სტადია მ	ფურც. კ-14	ფ-ბი	დაკვ.№	

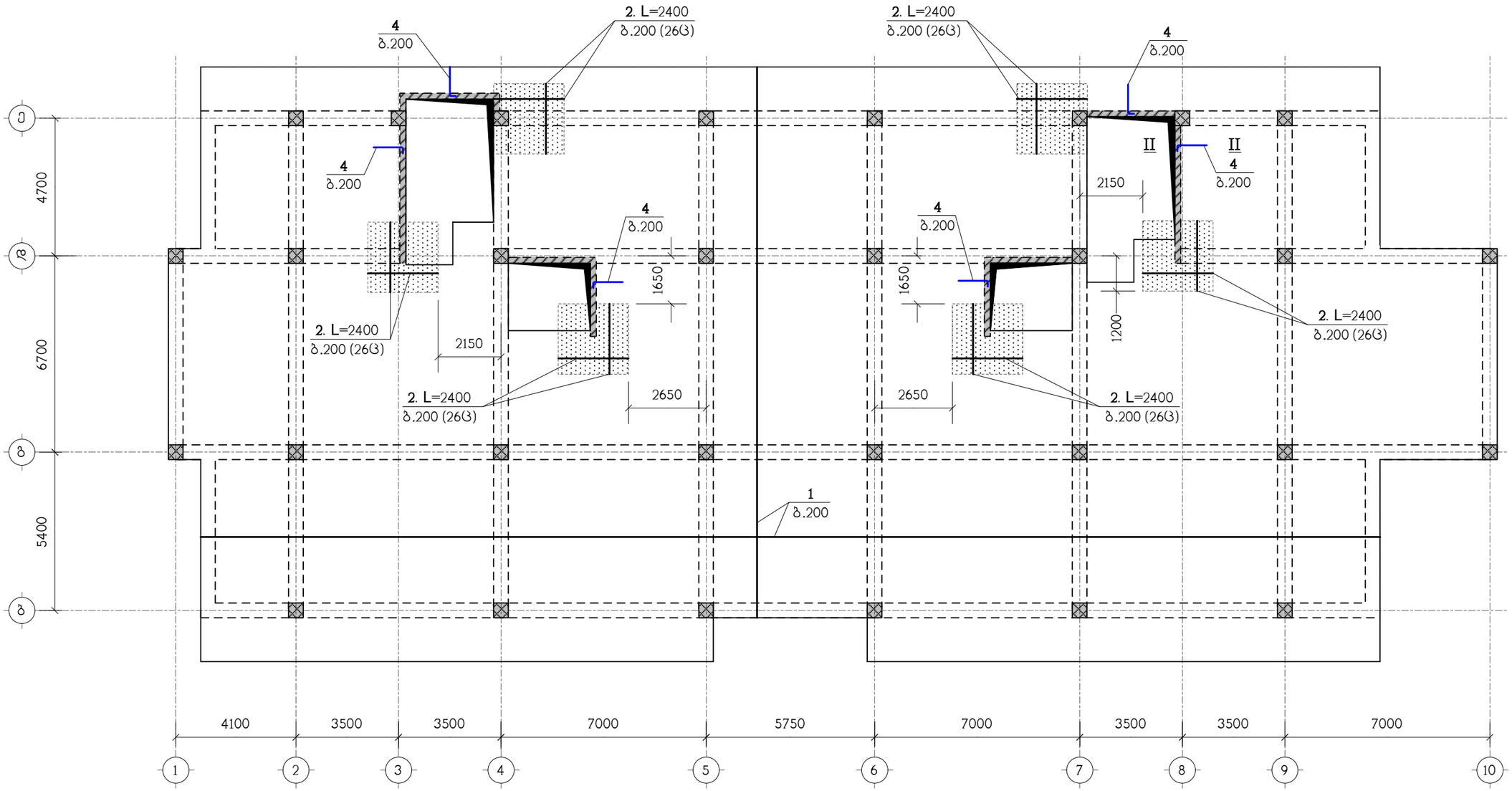

ნახაზი განიხილეთ კ-25 ნახაზთან ერთად
სპეციფიკაცია იხილეთ ნახ. კ-26
▒▒▒▒▒▒▒▒▒▒▒▒ – დამატებითი არმირების ზონა

თანამდებობა	გვარი	ხელმოწერა	ქ.თბილისი, ჩაჩავას ქ.№2, ს/კ 01.13.02.004.062, მრავალბინიანი საცხოვრებელი სახლი				შ.პ.ს. "უეკ კონსალტინგ"
დირექტორი	გ.ჯანიაშვილი						
არქიტექტ.	გ.ჯანიაშვილი		კონსტრუქციული ნაწილი				
			გფ-3, ზედა ზონის არმირება				
კონსტრუქტ.	ლ.ჯაიანი						
შემამოწმა	ა.არჩილია		სტადია მ	ფურც. კ-15	ფ-ბი	დაკვ.№	

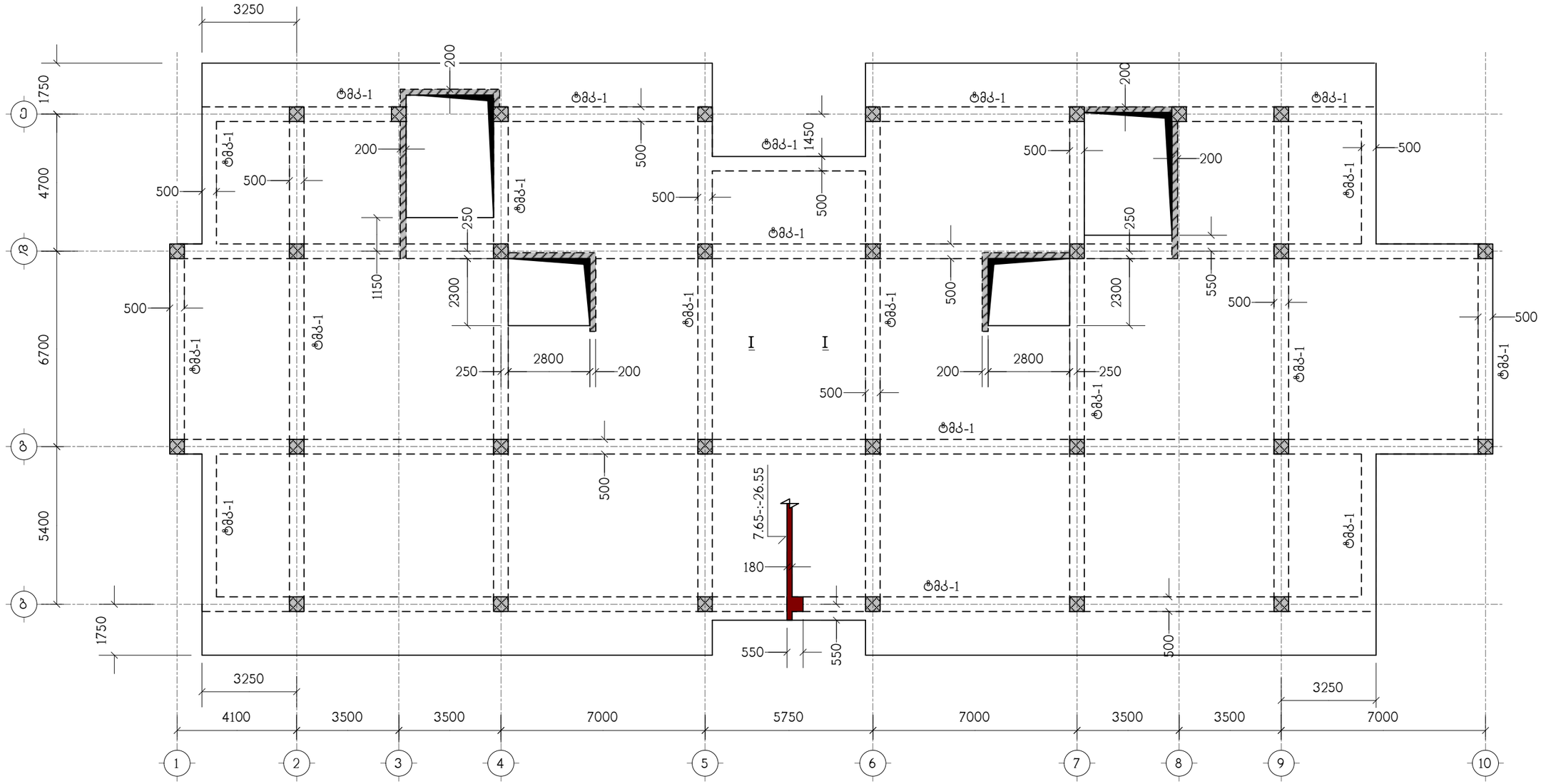

ნახაზი განიხილეთ კ-25 ნახაზთან ერთად

თანამდებობა	გვარი	ხელმოწერა	ქ.თბილისი, ჩაჩავას ქ.№2, ს/კ 01.13.02.004.062, მრავალბინიანი საცხოვრებელი სახლი				შ.პ.ს. "ᲡᲔᲙ ᲙᲝᲜᲡᲐᲚᲢᲘᲜᲒ"
დირექტორი	გ.ჯანიაშვილი						
არქიტექტ.	გ.ჯანიაშვილი		კონსტრუქციული ნაწილი				
			გადახურვის ფილა გფ-4, ნიშნულებზე 7.65-:-26.55, საყალიბო ნახაზი				
კონსტრუქტ.	ლ.ჯაიანი						
შემოწმ.	ა.არჩილია		სტადია მ	ფურც. კ-16	ფ-ბი	დაკვ.№	

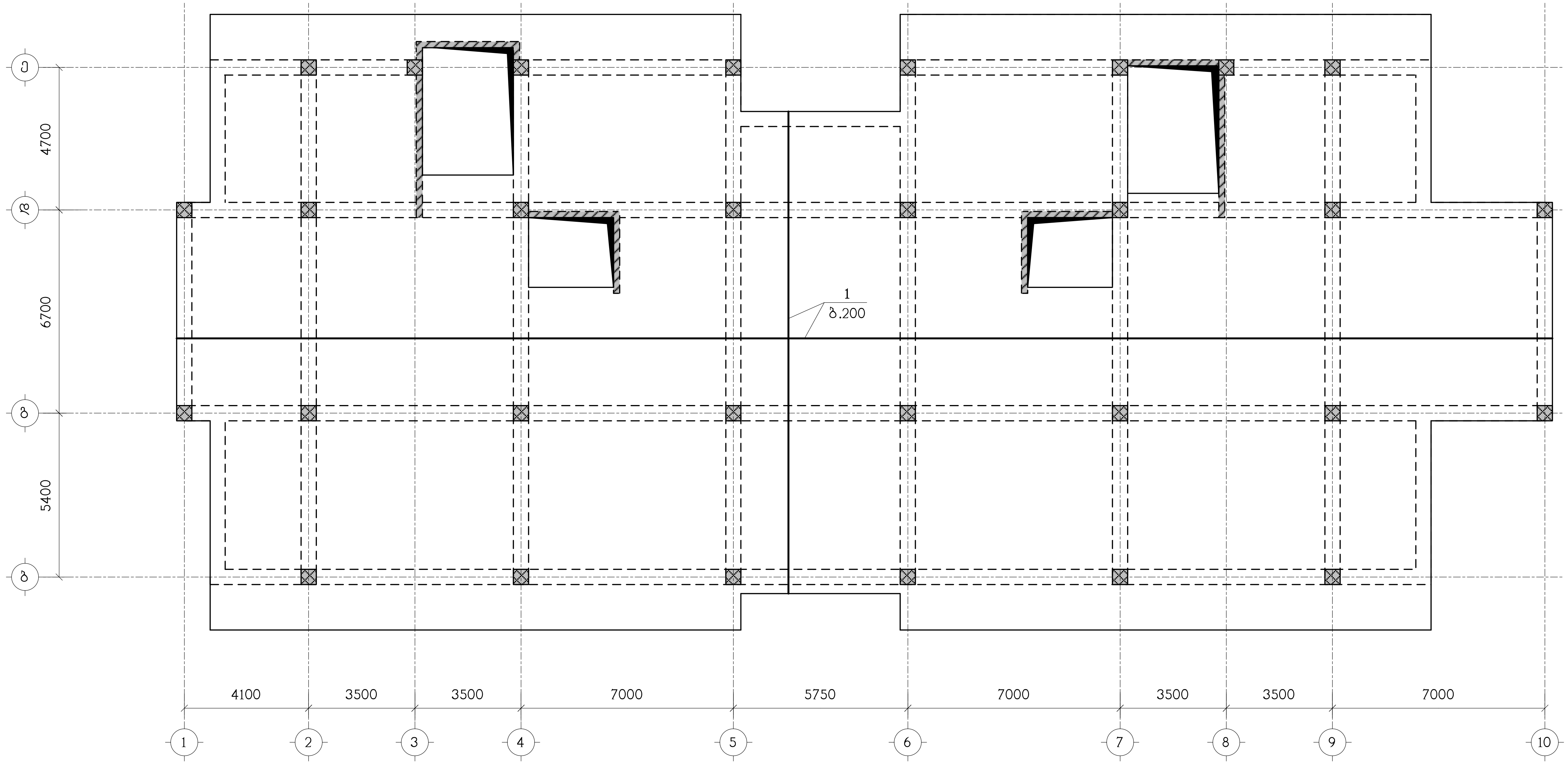

ნახაზი განიხილეთ კ-25 ნახაზთან ერთად
სპეციფიკაცია იხილეთ ნახ. კ-26

თანამდებობა	გვარი	ხელმოწერა	ქ.თბილისი, ჩაჩავას ქ.№2, ს/კ 01.13.02.004.062, მრავალბინიანი საცხოვრებელი სახლი				შ.პ.ს. "აპერ ქონსალტინგ"
დირექტორი	გ.ჯანიაშვილი						
არქიტექტ.	გ.ჯანიაშვილი		კონსტრუქციული ნაწილი				
			ბფ-4, ქვედა ზონის არმირება				
კონსტრუქტ.	ლ.ჯაიანი						
შეამოწმა	ა.არჩილია		სტადია მ	ფურც. კ-17	ფ-ბი	დაკვ.№	

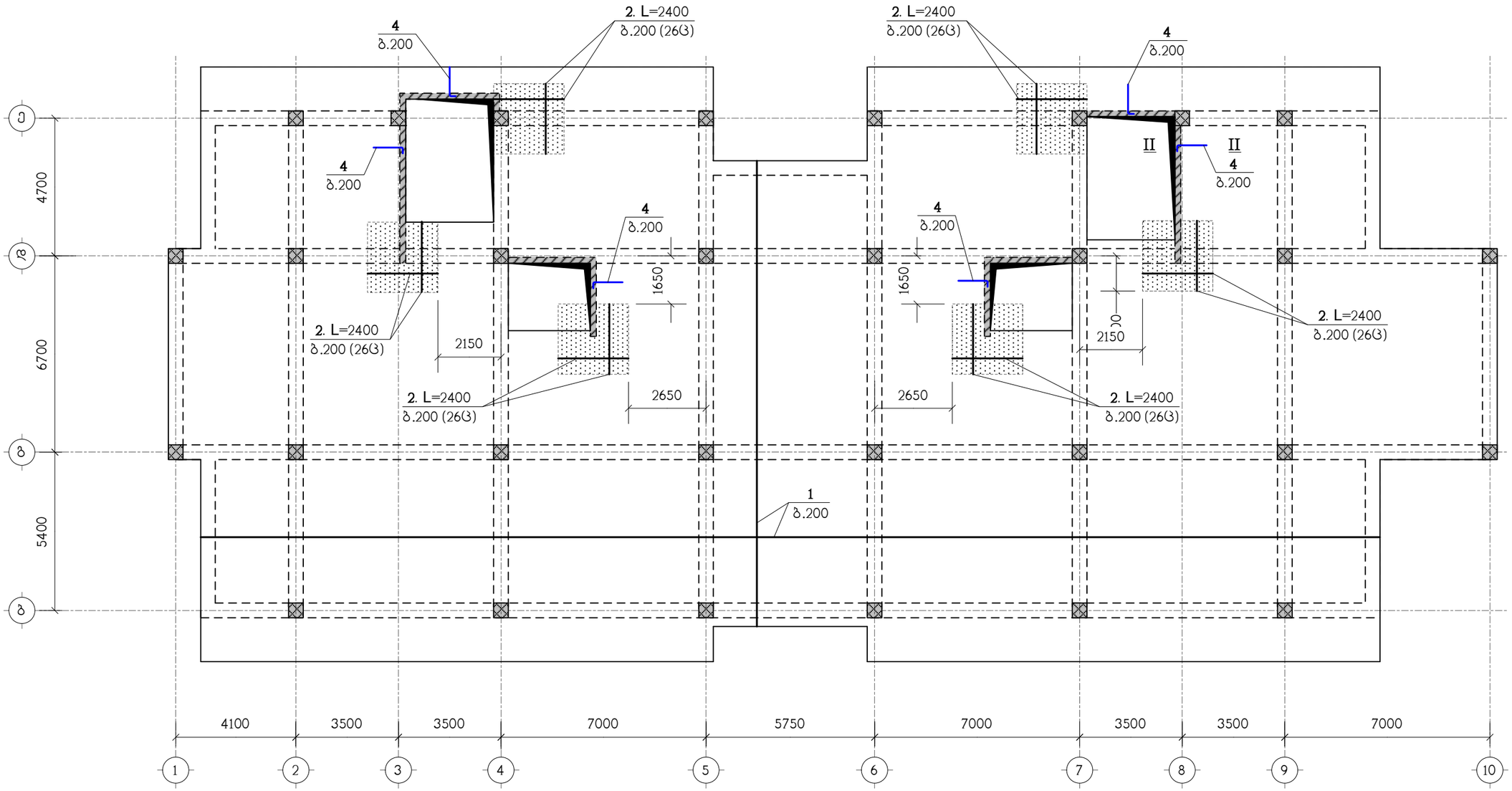

ნახაზი განიხილეთ კ-25 ნახაზთან ერთად
სპეციფიკაცია იხილეთ ნახ. კ-26
– დამატებითი არმირების ზონა

თანამდებობა	გვარი	ხელმოწერა	ქ.თბილისი, ჩაჩავას ქ.№2, ს/კ 01.13.02.004.062, მრავალბინიანი საცხოვრებელი სახლი				შ.პ.ს. "უეკ კონსალტინგ"
დირექტორი	გ.ჯანიაშვილი						
არქიტექტ.	გ.ჯანიაშვილი		კონსტრუქციული ნაწილი				
			გფ-4, ზედა ზონის არმირება				
კონსტრუქტ.	ლ.ჯაიანი						
შემოწმება	ა.არჩილია		სტადია მ	ფურც. კ-18	ფ-ბი	დაკვ.№	

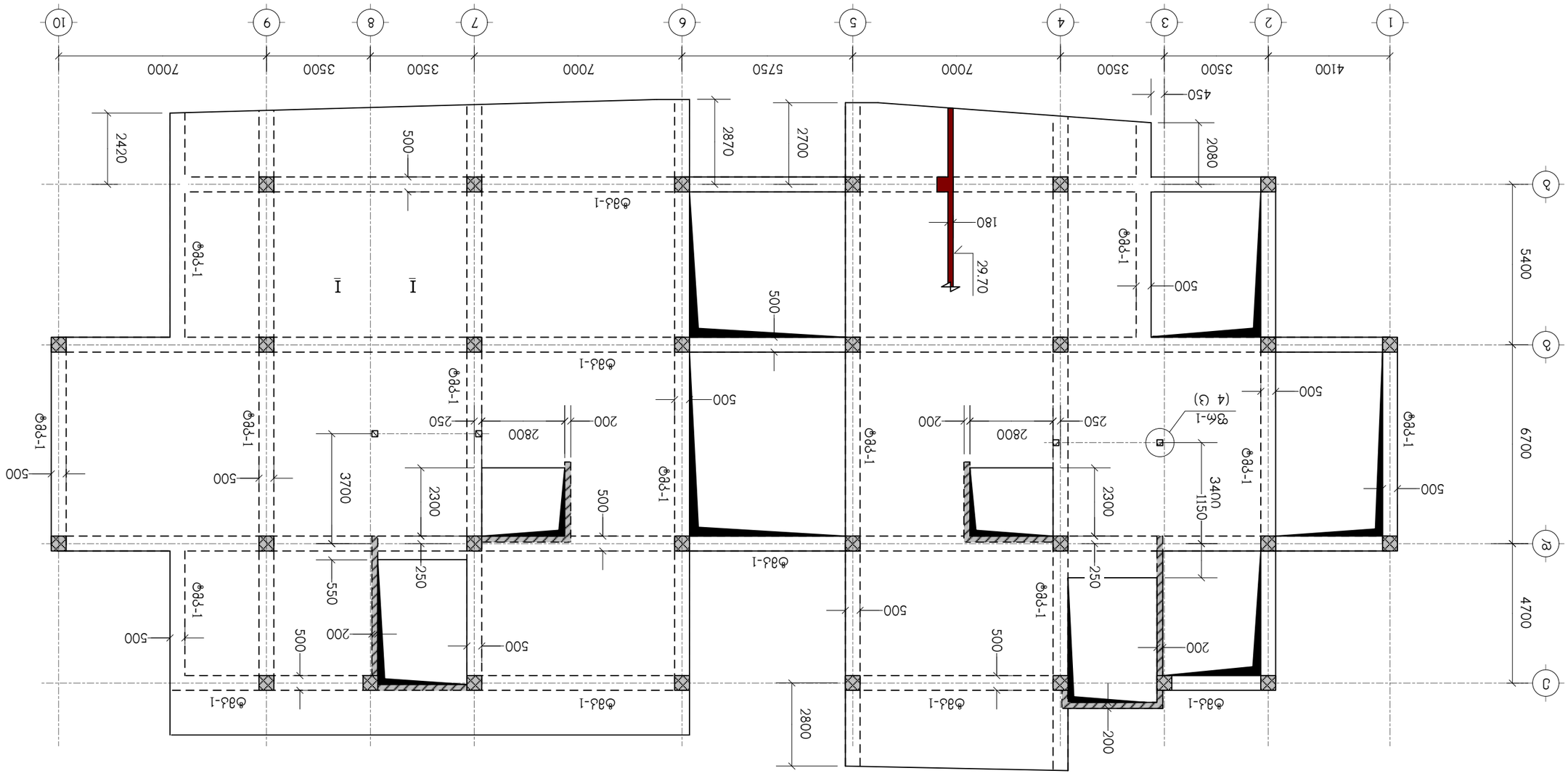

ЕЗЬЬЧЭ ӨЗЬӨӉӨҰЭӨ Д-25 ЕЗЬЬЧӨӨҰЭ ДӨӨЧЭЕ
ЭӨЧЬӨЭЗЕФӉ ЭӨЧ-1 ОЬӉЭҰЭӨ ЕЗЬ. Д-26

ОЧЬЕЬЭҰЭЬӨЧ	ЬЭҰЭӨЧЭЬЧ	Д.ӨЬЭЕЧ, ЬЧЬЧЗЬЬ Д.№2, Ь/Д 01.13.02.004.062, ЭӨЧЗЗЭҰЭӨЧЭЕЧЭЬЧ ЬЧЭЬӨЧӨЭӨЭҰЭӨЧ ЬЧЭЬӨЧ ЬЧЬЬӨЧ	
ЧӨЬЧӨЭЬӨ.	Ө.ЭЧЬЕЧЭЭӨЧӨЧ		
ЭӨЧЬЧӨЭЬӨ.	Ө.ЭЧЬЕЧЭЭӨЧӨЧ	ӨЧЭЬЧӨЭЬӨ ЭӨЧЭЬЧӨЭЬӨЧ ЕЗЬЭӨЧ	
ЭӨЧЬЧӨЭЬӨ.	ЕЧ.ЭЧЬЧЗЕЧ		ӨЗЗЭЬЧӨЭЬӨЧ ЭЧЬЧЗЬЬ ЗЧЭЬЧӨЭЬӨ ЕЗЬЭӨЧ 29.70, ЬЭЧЭЬЧӨЭЬӨ ЕЗЬЭӨЧ
ЗӨЭЬЧӨЭЬӨ	Э.ЭЧЬЧЗЕЧ		

ЧӨЭЬЧӨЭЬӨ	ЗЧ-19	ЗЗЧӨЧЭ.	8	ЬӨЭЧӨЧ	ЧЭЧЭЧӨ

"ЭЧЭЬ ЭЧЭЬЧӨЭЬӨ"
ЭЗ.Э.Ь. "ЭЧЭЬ"

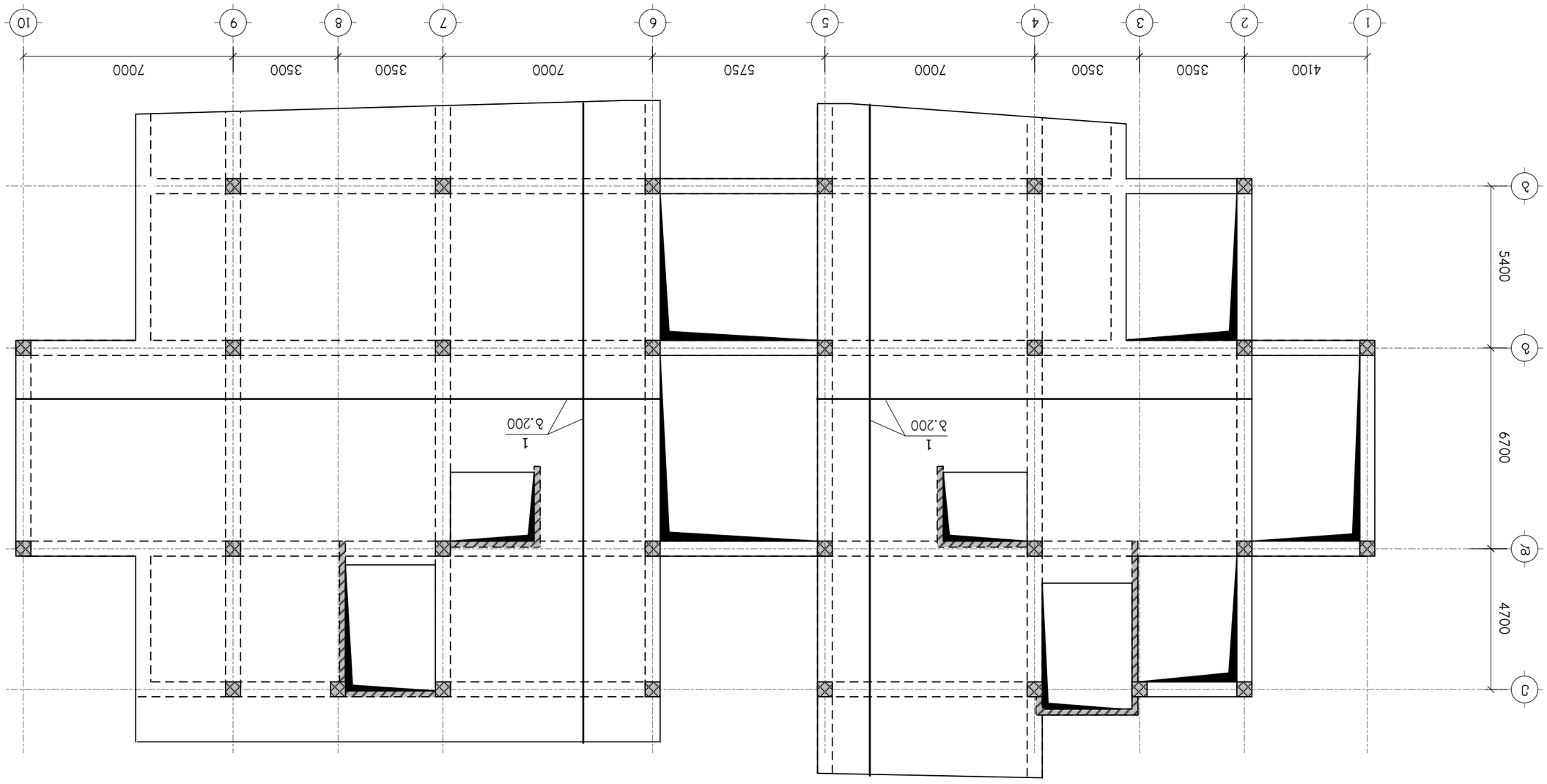

Б.Ъ6ъ9ъ ЪЪЪЪЪЪЪЪ Ъ-25 Ъ.Ъ6ъ9ъ.Ъ6 ЪЪЪЪЪЪЪЪЪ
Ъ.Ъ.Ъ.ЪЪЪЪЪЪЪЪЪ

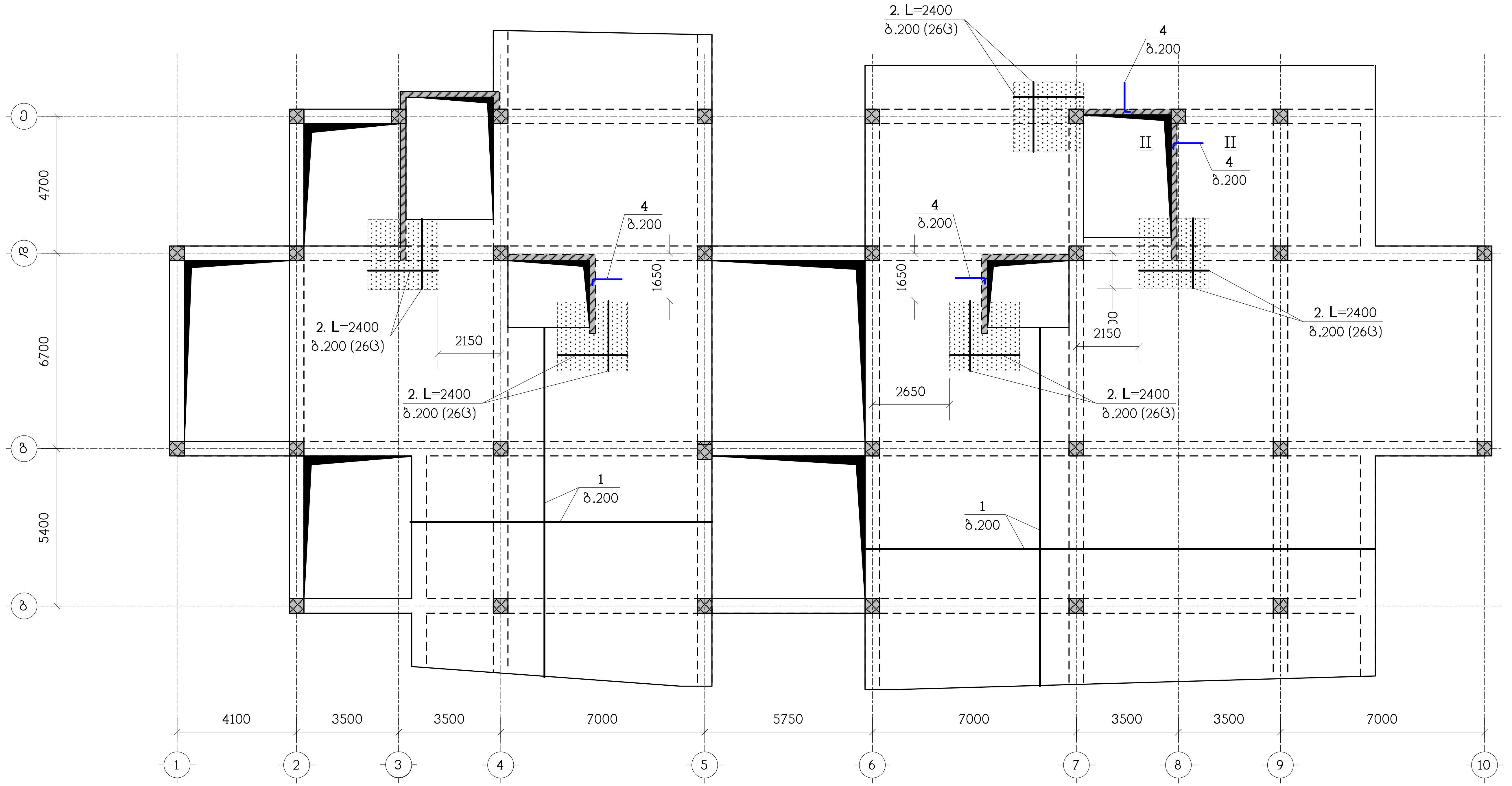

ნახაზი განიხილეთ კ-25 ნახაზთან ერთად
სპეციფიკაცია იხილეთ ნახ. კ-26
— დამატებითი არმირების ზონა

თანამდებობა	გვარი	ხელმოწერა	
დირექტორი	გ.ჯანიაშვილი		ქ.თბილისი, ჩარავას ქ.№2, ს/კ 01.13.02.004.062, მრავალბინიანი საცხოვრებელი სახლი
არქიტექტ.	გ.ჯანიაშვილი		კონსტრუქციული ნაწილი
			ბფ-5, ზედა ზონის არმირება
კონსტრუქტ.	ლ.ჯაიანი		
შეამოწმა	ა.არჩილია		სტადია მ; ფურც. კ-21; ფ-ბი; დაკვ.№

შ.პ.ს. "აპქ კონსალტინგ"

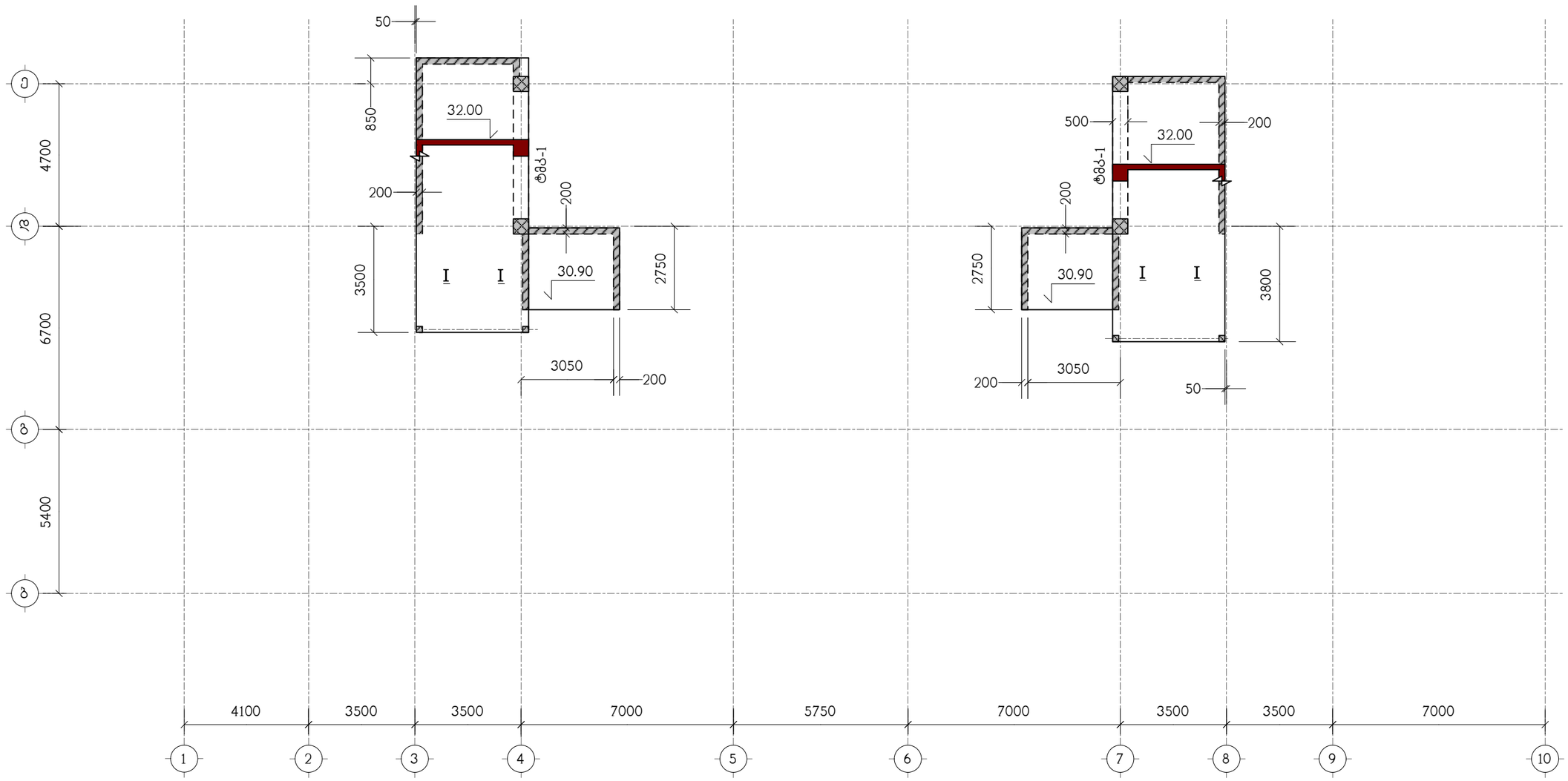

ნახაზი განიხილეთ კ-25 ნახაზთან ერთად

თანამდებობა	გვარი	ხელმოწერა	ქ.თბილისი, ჩაჩავას ქ.№2, ს/კ 01.13.02.004.062, მრავალბინიანი საცხოვრებელი სახლი				შ.პ.ს. "უერ კონსალტინგ"
დირექტორი	გ.ჯანიაშვილი						
არქიტექტ.	გ.ჯანიაშვილი		კონსტრუქციული ნაწილი				
			გადახურვის ფილა გფ-6, ნიშნულებზე 30.90, 32.00, საყალიბო ნახაზი				
კონსტრუქტ.	ლ.ჯაიანი						
შემამოწმა	ა.არჩილია		სტადია მ	ფურც. კ-22	ფ-ბი	დაკვ.№	

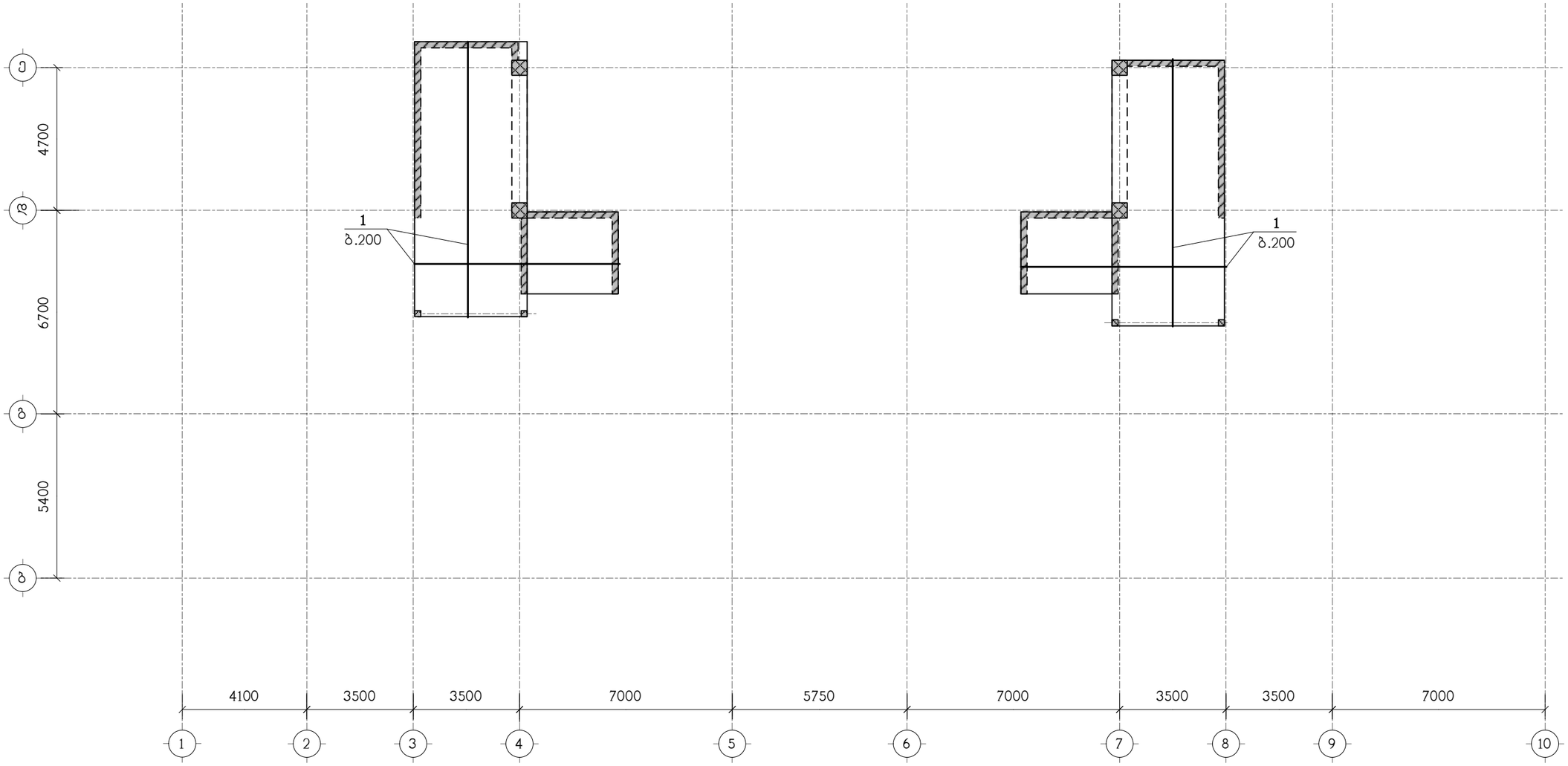

ნახაზი განიხილეთ კ-25 ნახაზთან ერთად
სპეციფიკაცია იხილეთ ნახ. კ-26

თანამდებობა	გვარი	ხელმოწერა	ქ.თბილისი, ჩაჩავას ქ.№2, ს/კ 01.13.02.004.062, მრავალბინიანი საცხოვრებელი სახლი	შ.პ.ს. "უერ კონსალტინგ"
დირექტორი	გ.ჯანიაშვილი			
არქიტექტ.	გ.ჯანიაშვილი		კონსტრუქციული ნაწილი	
			გფ-6, ქვედა ზონის არმირება	
კონსტრუქტ.	ლ.ჯაიანი			
შემამოწმა	ა.არჩილია		სტადია მ ფურც. კ-23 ფ-ბი დაკვ.№	



ნახაზი განიხილეთ კ-25 ნახაზთან ერთად
სპეციფიკაცია იხილეთ ნახ. კ-26
▒▒▒▒▒▒▒▒▒▒▒▒ – დამატებითი არმირების ზონა

თანამდებობა	გვარი	ხელმოწერა	ქ.თბილისი, ჩაჩავას ქ.№2, ს/კ 01.13.02.004.062, მრავალბინიანი საცხოვრებელი სახლი				შ.პ.ს. "უერ კონსალტინგ"
დირექტორი	გ.ჯანიაშვილი						
არქიტექტ.	გ.ჯანიაშვილი		კონსტრუქციული ნაწილი				
			გფ-6, ზედა ზონის არმირება				
კონსტრუქტ.	ლ.ჯაიანი						
შეამოწმა	ა.არჩილია		სტადია მ	ფურც. კ-24	ფ-ბი	დაკვ.№	

I – I

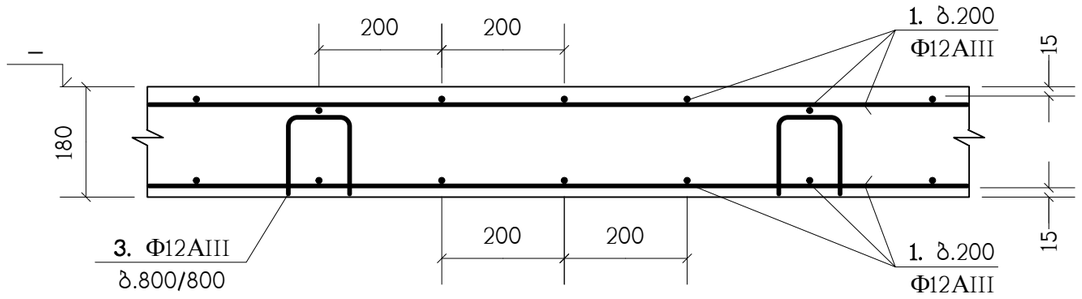

II – II

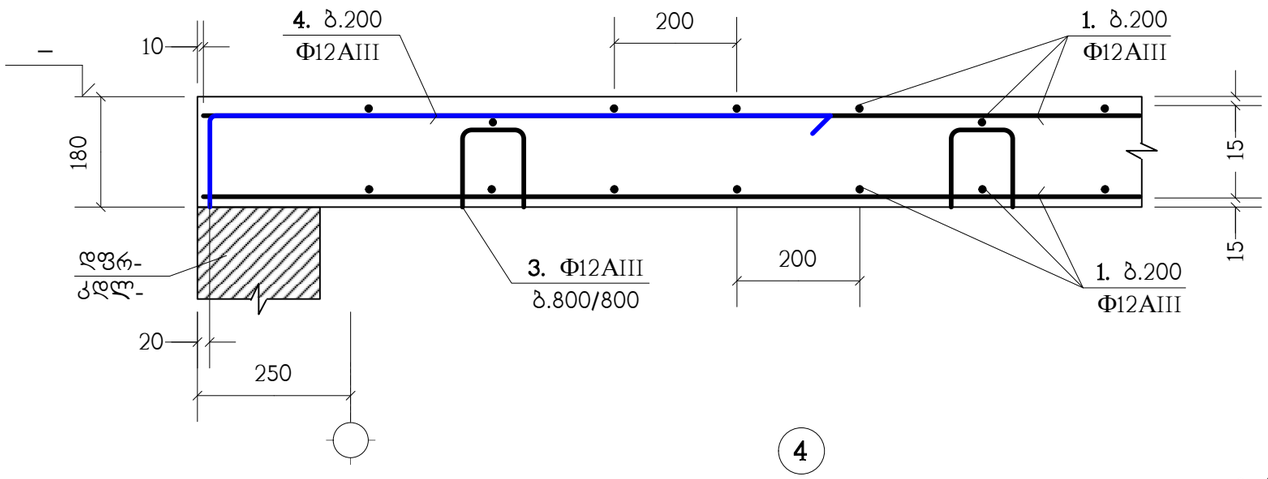

ბ – ბ

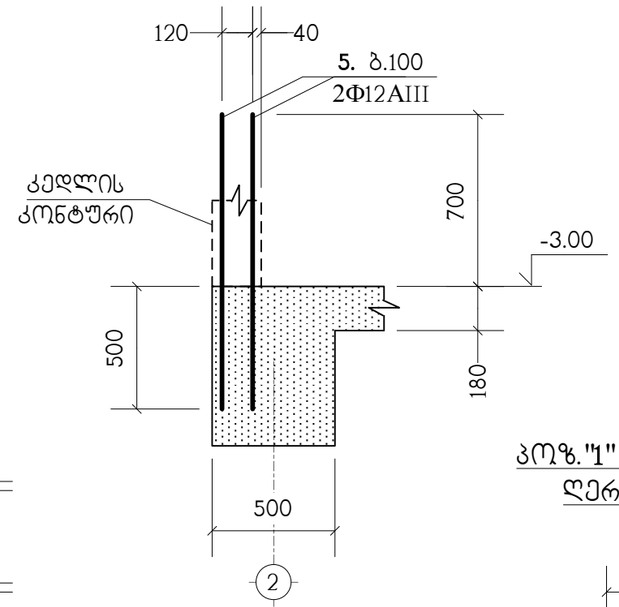

3

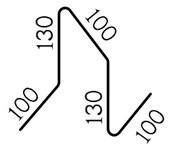

პოზ."1" გრძელი არმატურული ღეროების შეპირაპირება

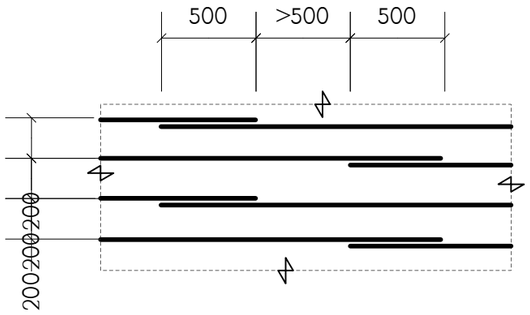

4

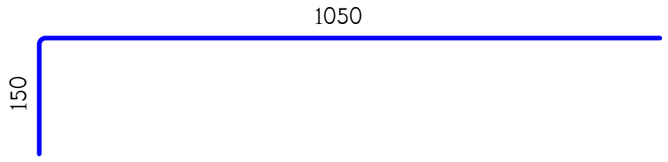

ბ – ბ

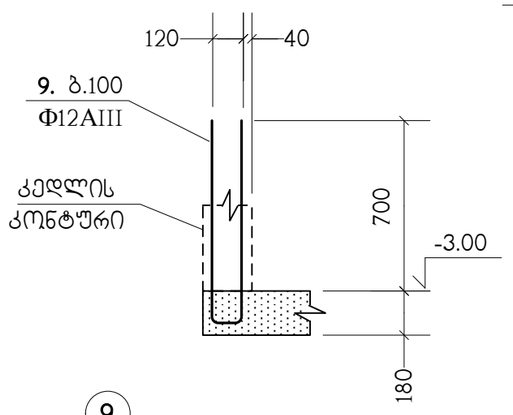

ბ.200 დამატებითი არმირების მოწყობა

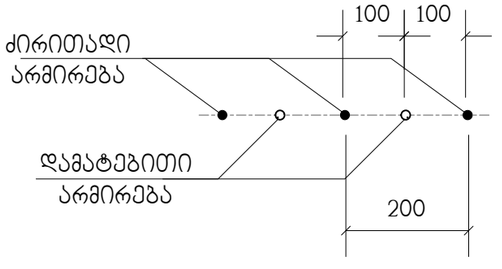

ა – ა

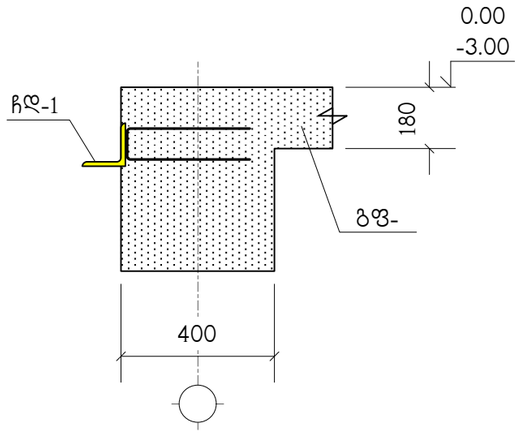

ჩდ–1

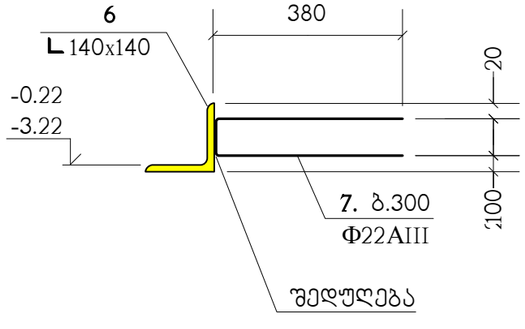

9

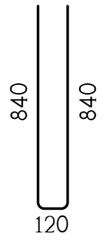

თანამდებობა	გვარი	ხელმოწერა	ქ.თბილისი, ჩაჩავას ქ.№2, ს/კ 01.13.02.004.062, მრავალბინიანი საცხოვრებელი სახლი				შ.პ.ს. "უერ კონსალტინგ"
დირექტორი	ბ.ჯანიაშვილი						
არქიტექტ.	ბ.ჯანიაშვილი		კონსტრუქციული ნაწილი				
			გადახურვის ფილების არმირების დეტალები				
კონსტრუქტ.	ლ.ჯაიანი						
შემამოწმა	ა.არჩილია		სტადია მ	ფურც. კ-25	ფ-ბი	დაკვ.№	

პოზიცია	აღნიშვნა	დასახელება	რაოდ. ც.	
		გფ-1	1	
1	დაიჭრას ადგილზე	Ф12AIII სახსტ. 5781-82* L=15.1 კმ.	–	13408 კგ.
2		Ф12AIII სახსტ. 5781-82* L=2400	287	2.13 კგ.
3		Ф12AIII სახსტ. 5781-82* L=560	1100	0.49 კგ.
4		Ф12AIII სახსტ. 5781-82* L=1200	330	1.06 კგ.
5		Ф12AIII სახსტ. 5781-82* L=1200	184	1.06 კგ.
6	დაიჭრას ადგილზე C255	∟ 140x10 სახსტ. 8209-72 L=68.4 გრძ.მ.	–	1470 კგ.
7		Ф22AIII სახსტ. 5781-82* L=860	228	2.56 კგ.
9		Ф12AIII სახსტ. 5781-82* L=1800	32	1.59 კგ.
		B25 კლასის ბეტონი		126.9 მ^3
		გფ-2	1	
1	დაიჭრას ადგილზე	Ф12AIII სახსტ. 5781-82* L=15.35 კმ.	–	13631 კგ.
2		Ф12AIII სახსტ. 5781-82* L=2400	287	2.13 კგ.
3		Ф12AIII სახსტ. 5781-82* L=560	1122	0.49 კგ.
4		Ф12AIII სახსტ. 5781-82* L=1200	332	1.06 კგ.
6	დაიჭრას ადგილზე C255	∟ 140x10 სახსტ. 8209-72 L=72.4 გრძ.მ.	–	1557 კგ.
7		Ф22AIII სახსტ. 5781-82* L=860	242	2.56 კგ.
		B25 კლასის ბეტონი		129.3 მ^3
		გფ-3	1	
1	დაიჭრას ადგილზე	Ф12AIII სახსტ. 5781-82* L=17.35 კმ.	–	15407 კგ.
2		Ф12AIII სახსტ. 5781-82* L=2400	156	2.13 კგ.
3		Ф12AIII სახსტ. 5781-82* L=560	1270	0.49 კგ.
4		Ф12AIII სახსტ. 5781-82* L=1200	116	1.06 კგ.
		B25 კლასის ბეტონი		146.1 მ^3
		გფ-4	7	
1	დაიჭრას ადგილზე	Ф12AIII სახსტ. 5781-82* L=17 კმ.	–	15096 კგ.
2		Ф12AIII სახსტ. 5781-82* L=2400	156	2.13 კგ.
3		Ф12AIII სახსტ. 5781-82* L=560	1242	0.49 კგ.
4		Ф12AIII სახსტ. 5781-82* L=1200	116	1.06 კგ.
		B25 კლასის ბეტონი		143.1 მ^3

პოზიცია	აღნიშვნა	დასახელება	რაოდ. ც.	
		გფ-5	1	
1	დაიჭრას ადგილზე	Ф12AIII სახსტ. 5781-82* L=13.25 კმ.	–	11766 კგ.
2		Ф12AIII სახსტ. 5781-82* L=2400	130	2.13 კგ.
3		Ф12AIII სახსტ. 5781-82* L=560	968	0.49 კგ.
4		Ф12AIII სახსტ. 5781-82* L=1200	60	1.06 კგ.
8		Ф22AIII სახსტ. 5781-82* L=1500	16	4.47 კგ.
		B25 კლასის ბეტონი		111.6 მ^3
		გფ-6	1	
1	დაიჭრას ადგილზე	Ф12AIII სახსტ. 5781-82* L=1.65 კმ.	–	1465 კგ.
2		Ф12AIII სახსტ. 5781-82* L=2400	38	2.13 კგ.
3		Ф12AIII სახსტ. 5781-82* L=560	122	0.49 კგ.
		B25 კლასის ბეტონი		14 მ^3

ფრაგმენტი ფრ-1

(4 ც)

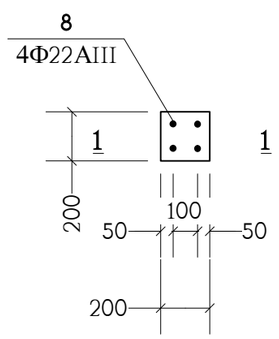

1 – 1

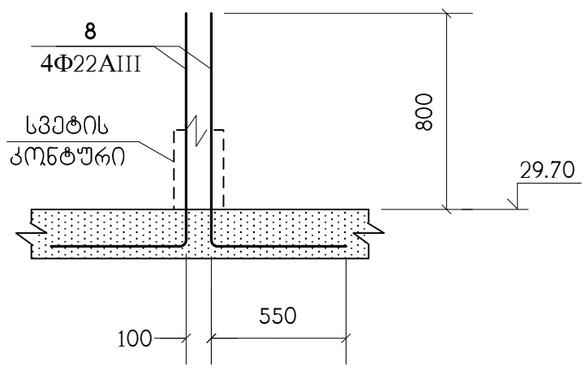

თანამდებობა	გვარი	ხელმოწერა	ქ.თბილისი, ჩაჩავას ქ.№2, ს/კ 01.13.02.004.062, მრავალბინიანი საცხოვრებელი სახლი			შ.პ.ს. "ᲡᲐᲙ ᲙᲝᲜᲡᲣᲚᲢᲘᲜᲒ"
დირექტორი	გ.ჯანიაშვილი					
არქიტექტ.	გ.ჯანიაშვილი		კონსტრუქციული ნაწილი			
			ფრაგმენტი ფრ-1, სპეციფიკაცია			
კონსტრუქტ.	ლ.ჯაიანი					
შეამოწმა	ა.არჩილია		სტადია მ	ფურც. კ-26	ფ-ბი	დაკვ.№

ტიპური მონოლითური კოჭი (ტმკ-1) ; არმირება

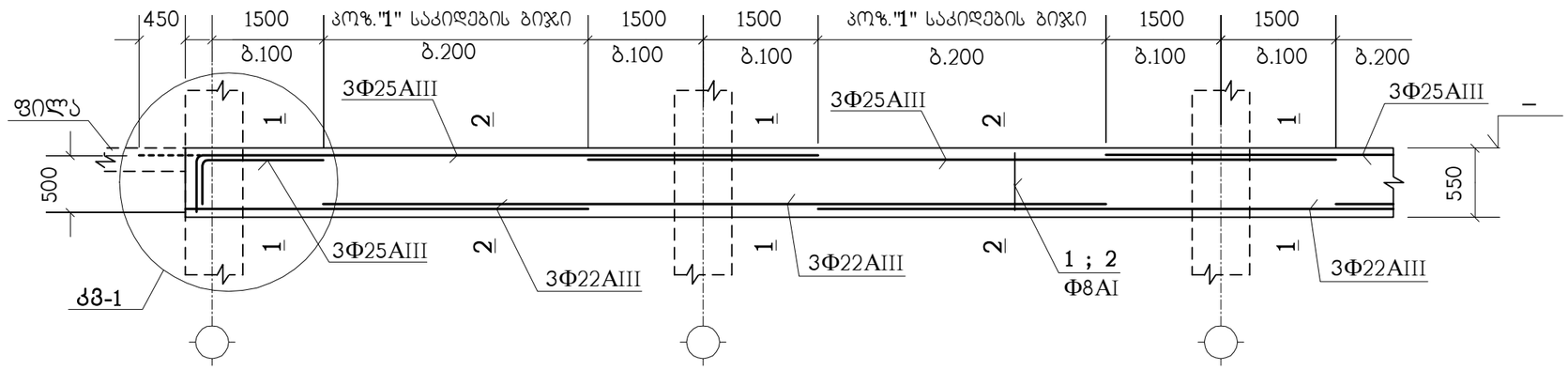

1 – 1

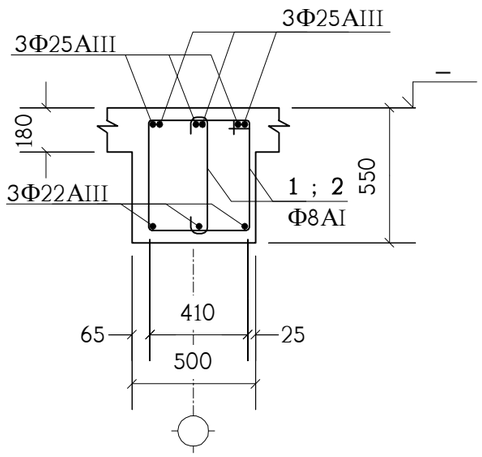

2 – 2

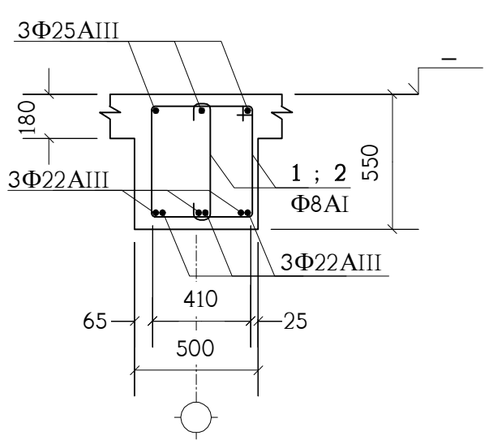

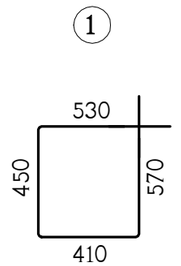



კოზიცია	აღნიშვნა	დასახელება	სულ რაოდ. ც.	შენიშვნა
	ერთ გრძივ მეტრზე	ტმკ-1	3080 მ.	
1		Φ8AI სახსტ. 5781-82* L=1960	7.5	0.77 კგ.
2		Φ8AI სახსტ. 5781-82* L=740	7.5	0.29 კგ.
	დაიჭრას ადგილზე	Φ25AIII სახსტ. 5781-82* L=4.5 გრძ.მ.	–	17.33 კგ.
	დაიჭრას ადგილზე	Φ22AIII სახსტ. 5781-82* L=4.3 გრძ.მ.	–	12.83 კგ.
		B25 კლასის ბეტონი		0.185 მ³

იქ, სადაც შესაძლებელია, კოჭის ზედა გრძივი არმატურის ღერები გაგრძელდეს მომდევნო კონსტრუქციაში (ალარ გადაიღუნოს) - იხ. **კმ-1** (წყვეტილი ხაზი).

თანამდებობა	გვარი	ხელმოწერა	ქ.თბილისი, ჩაჩავას ქ.№2, ს/კ 01.13.02.004.062, მრავალბინიანი საცხოვრებელი სახლი			შ.პ.ს. "ეპრ კონსალტინგ"
დირექტორი	გ.ჯანიაშვილი					
არქიტექტ.	გ.ჯანიაშვილი		კონსტრუქციული ნაწილი			
			ტიპური მონოლითური კოჭი ტმკ-1			
კონსტრუქტ.	ლ.ჯაიანი					
შესამოწმა	ა.არჩილია		სტადია მ	ფურც. კ-27	ფ-ბი	დაკვ.№

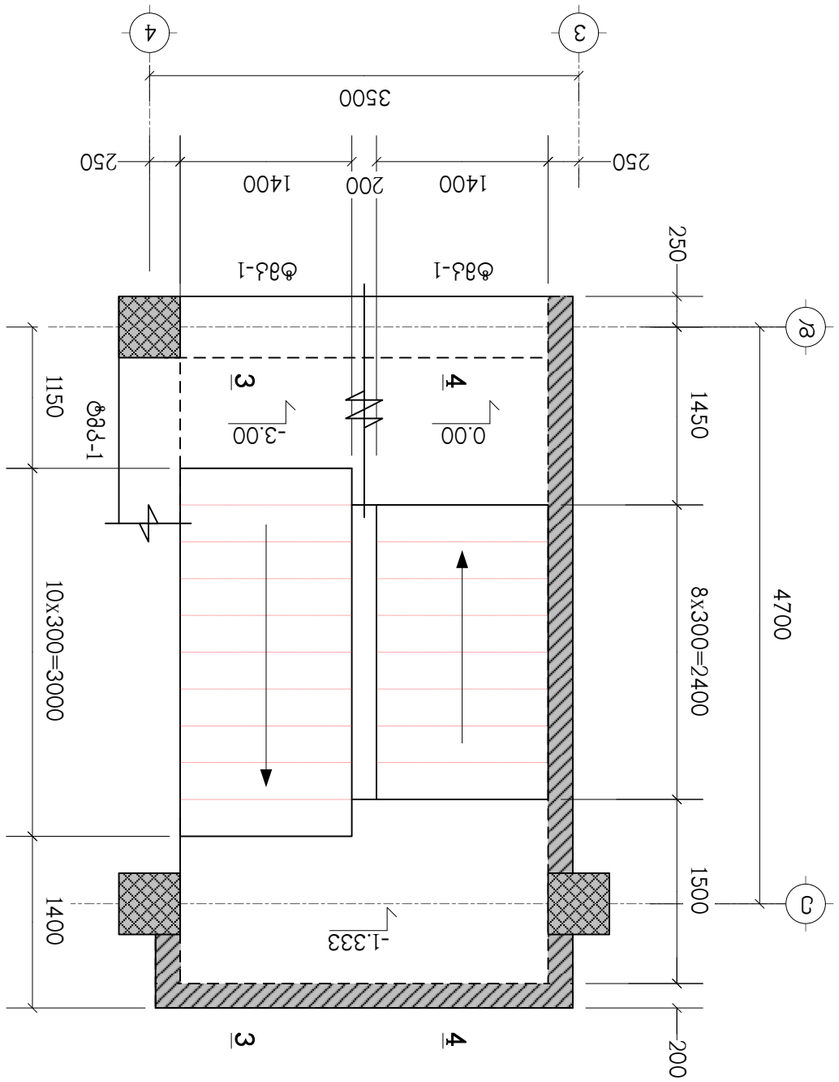

Ø8Ø3-1-ՕԼ ձշձձև -6.00 ճՈՅճցՊԿՈՔև5ճ
-3.00 ճՈՅճցՊԿ3ձԲՁ

Ø8Ø3-1-ՕԼ ձշձձև -3.00 ճՈՅճցՊԿՈՔև5ճ
0.00 ճՈՅճցՊԿ3ձԲՁ

ՈՂՅճՁՔշճՄձ	ձՁձՃՈ	ხეფიციალური ნომერი	პროექტის დასახელება
ՔԳՈՃՃՄՃՃՈ	ნ.ჯსნაუშიფრი		ვ.ო.ს.ი. "ეკონ ქოლეჯ ჯორჯიან" ბაკალავრიატის ახალი შენობა ქ.თბილისში, ჩასანიშნავის ქ.№2, ს/კ 01.13.02.004.062, ვ.ო.ს.ი. "ეკონ ქოლეჯ ჯორჯიან" ბაკალავრიატის ახალი შენობა ქ.თბილისში, ჩასანიშნავის ქ.№2, ს/კ 01.13.02.004.062,
ՀՃՈՃՃՄՃՃՈ.	ნ.ჯსნაუშიფრი		
ՃՄՃԼՃՀՃՄՐՃՃՈ.	ნ.ჯსნაუშიფრი		
			ՃՈՅճ-1 ՕԼ ՁշՁՁՁՃՈ
ՁՃՁՈՂՃՄՐՁՁ	ა.ნაკაშიძე		
			ფასადის ნაწილი
			ფურც. 3 ფურცლების რაოდენობა
			ფორმატი A-2Ø
			ფარდ.
			ფარდ.

კიბე-2-ის გეგმა 0.00 ნიშნულიდან 4.50 ნიშნულამდე

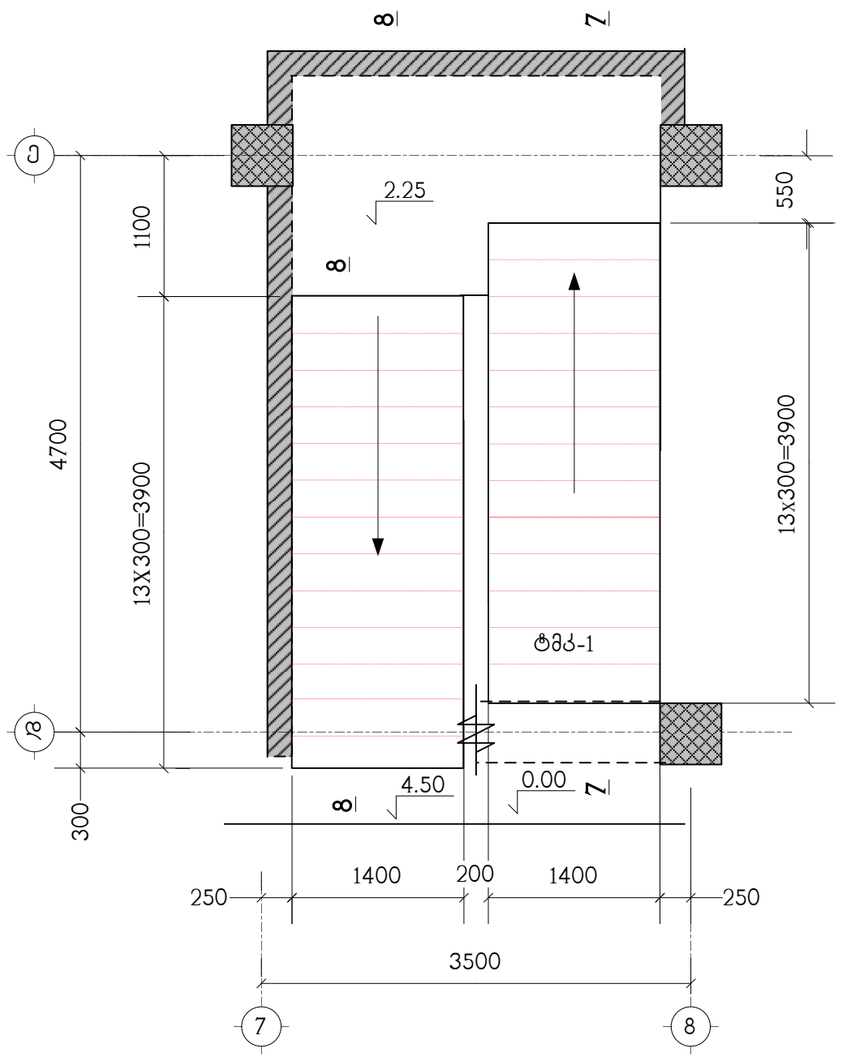

თანამდებობა	გვარი	ხელმოწერა	ქ.თბილისი, ჩაჩავას ქ.№2, ს/კ 01.13.02.004.062, მრავალბინიანი საცხოვრებელი სახლი				შ.პ.ს. "უეკ კონსალტინგ"
დირექტორი	გ.ჯანიაშვილი						
არქიტექტ.	გ.ჯანიაშვილი		კონსტრუქციული ნაწილი				
			კიბე-1 ის გეგმა				
კონსტრუქტ.	ლ.ჯაიანი						
შემამოწმა	ა.არჩილია		სტადია მ	ფურც. კ-29	ფ-ბი	დაკვ.№	

კიბე-1-ის ტიპიური მარშის გეგმა

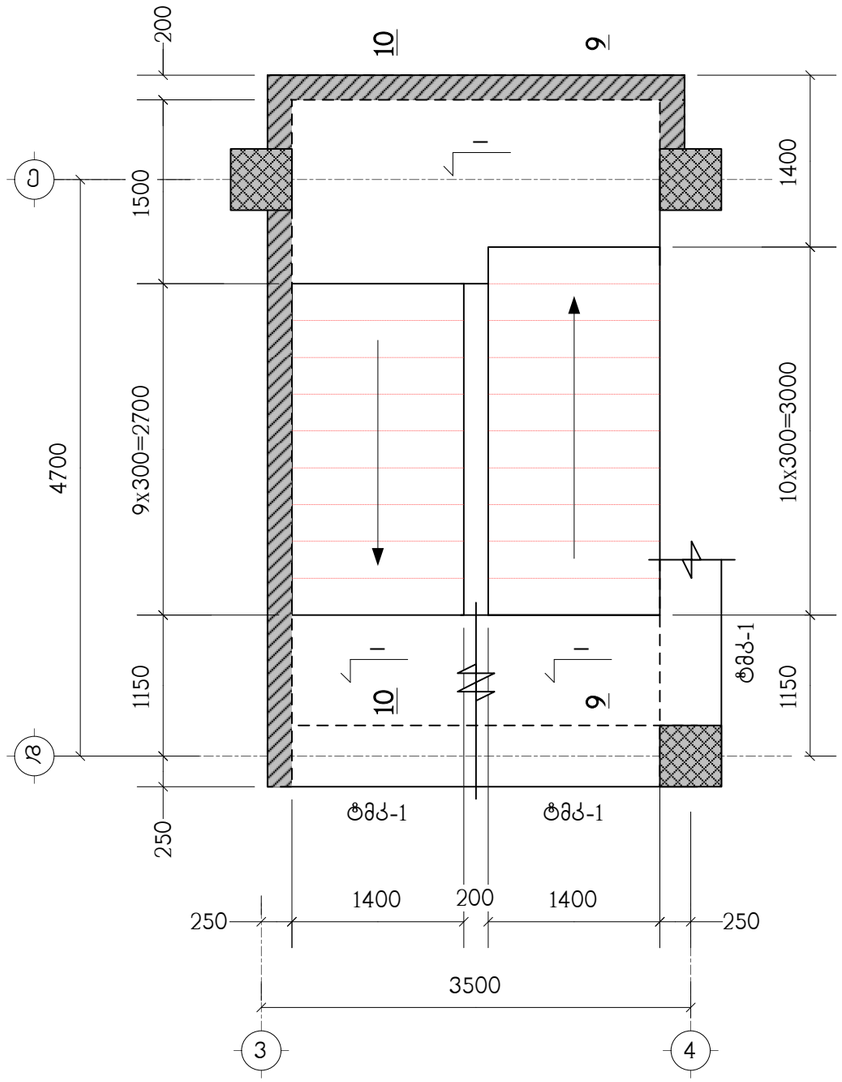

პოზიცია	აღნიშვნა	დასახელება	რაოდ. ც.	შენიშვნა
		კიბე-1		
	დაიჭრას ადგილზე	Ф12AIII საბსტ. 5781-82* L=4 კმ.	–	3552 კგ.
		B25 კლასის ბეტონი		39.4 მ^3

თანამდებობა	გვარი	ხელმოწერა	ქ.თბილისი, ჩაჩავას ქ.№2, ს/კ 01.13.02.004.062, მრავალბინიანი საცხოვრებელი სახლი			შ.პ.ს. "უნარ კონსალტინგ"
დირექტორი	გ.ჯანიაშვილი					
არქიტექტ.	გ.ჯანიაშვილი		კონსტრუქციული ნაწილი			
			კიბე-1 ის ტიპიური მარშის გეგმა, სპეციფიკაცია			
კონსტრუქტ.	ლ.ჯაიანი					
შეამოწმა	ა.არჩილია		სტადია მ	ფურც. კ-30	ფ-ბი	დაკვ.№

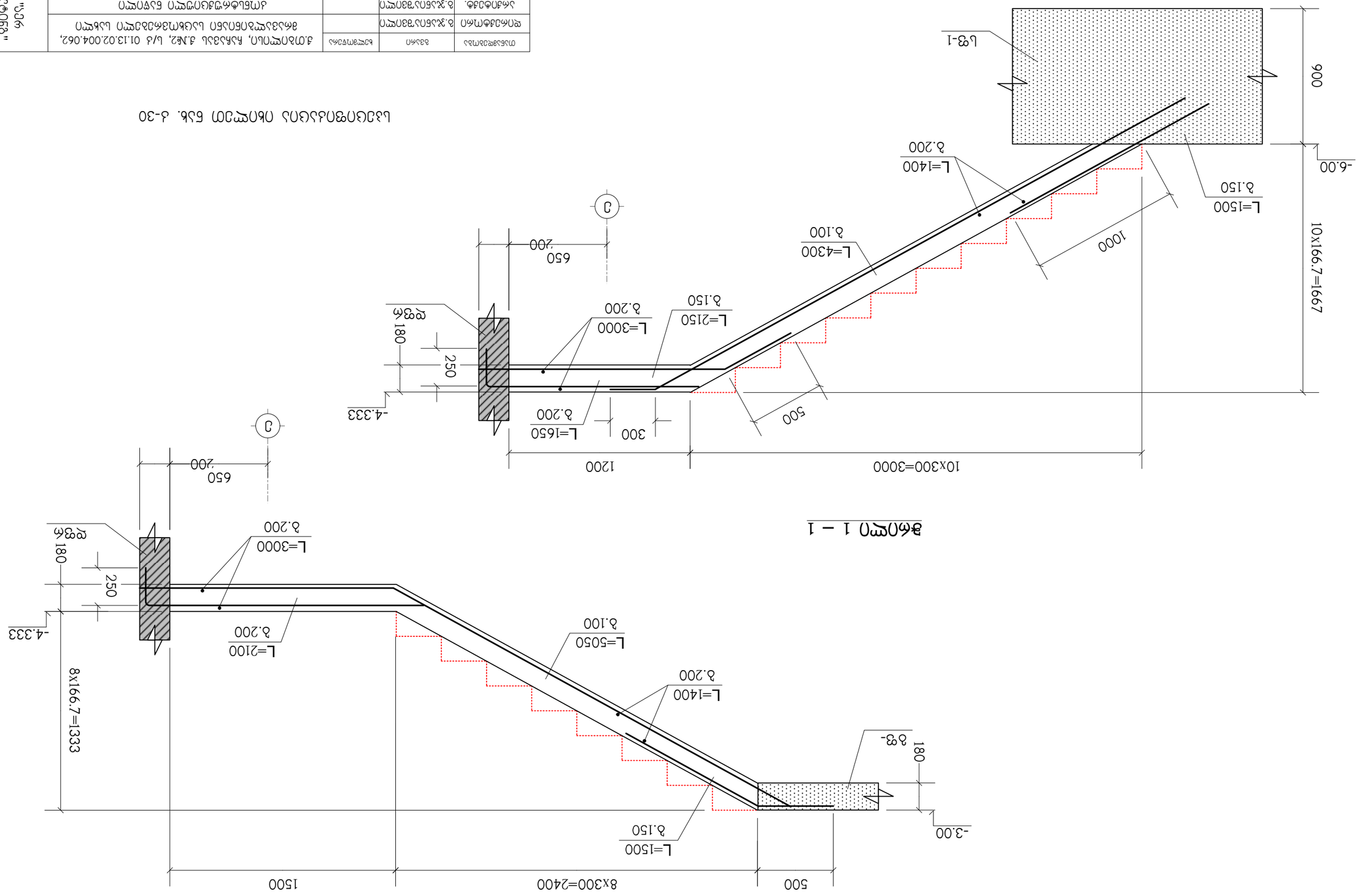

חתך 1 – 1

חתך 2 – 2

לוח מידות לעמודי תמך ת"ב מס' 4-30

מהנדס הגשר				
מתכנן שלד				
מתכנן תנועה				
מתכנן תשתיות				
מתכנן נוף				
מתכנן תאורה				
מתכנן ניקוז				
מתכנן ביסוס				
מתכנן קונסטרוקציה				
מתכנן בטיחות בדרכים				
מתכנן בטיחות בעבודה				
מתכנן אקוסטי				
מתכנן נגישות				
מתכנן אדריכלי				
יועץ				
יועץ				
יועץ

ჭრილი 4 – 4

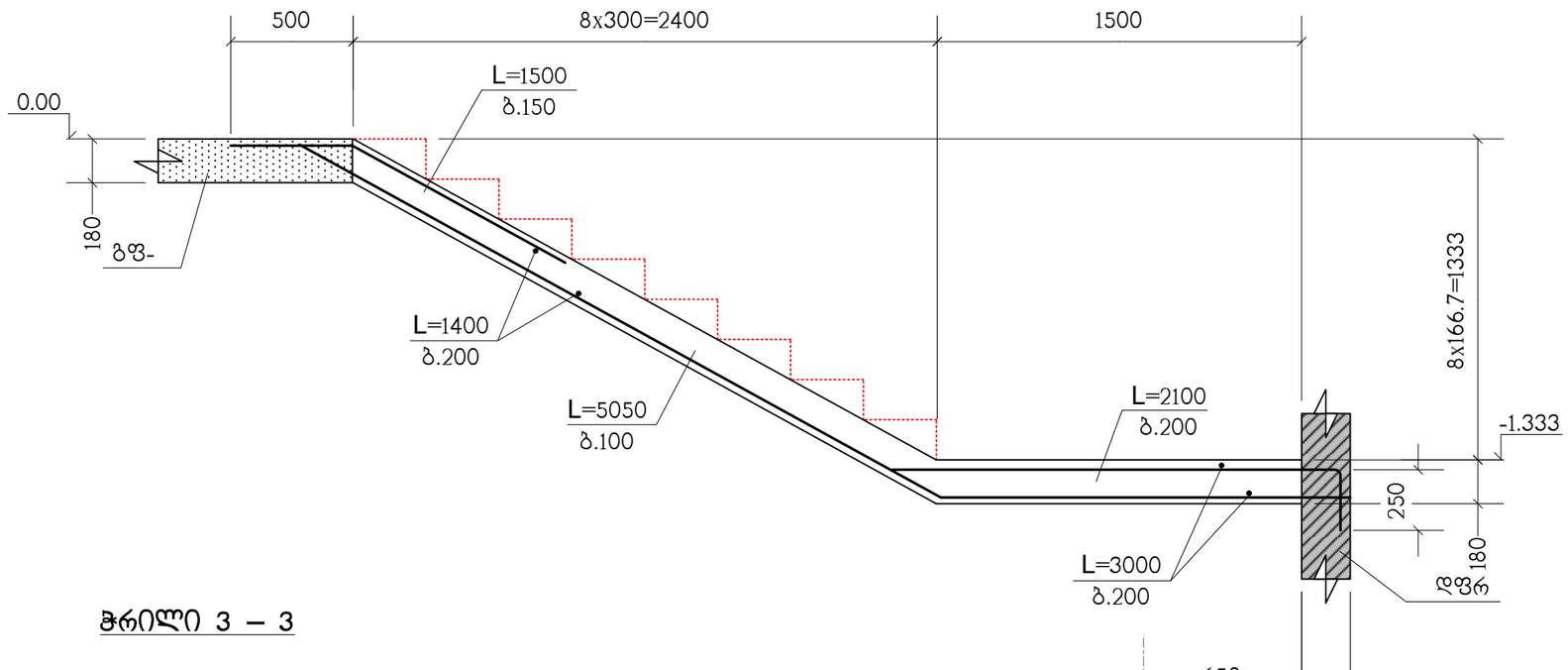

ჭრილი 3 – 3

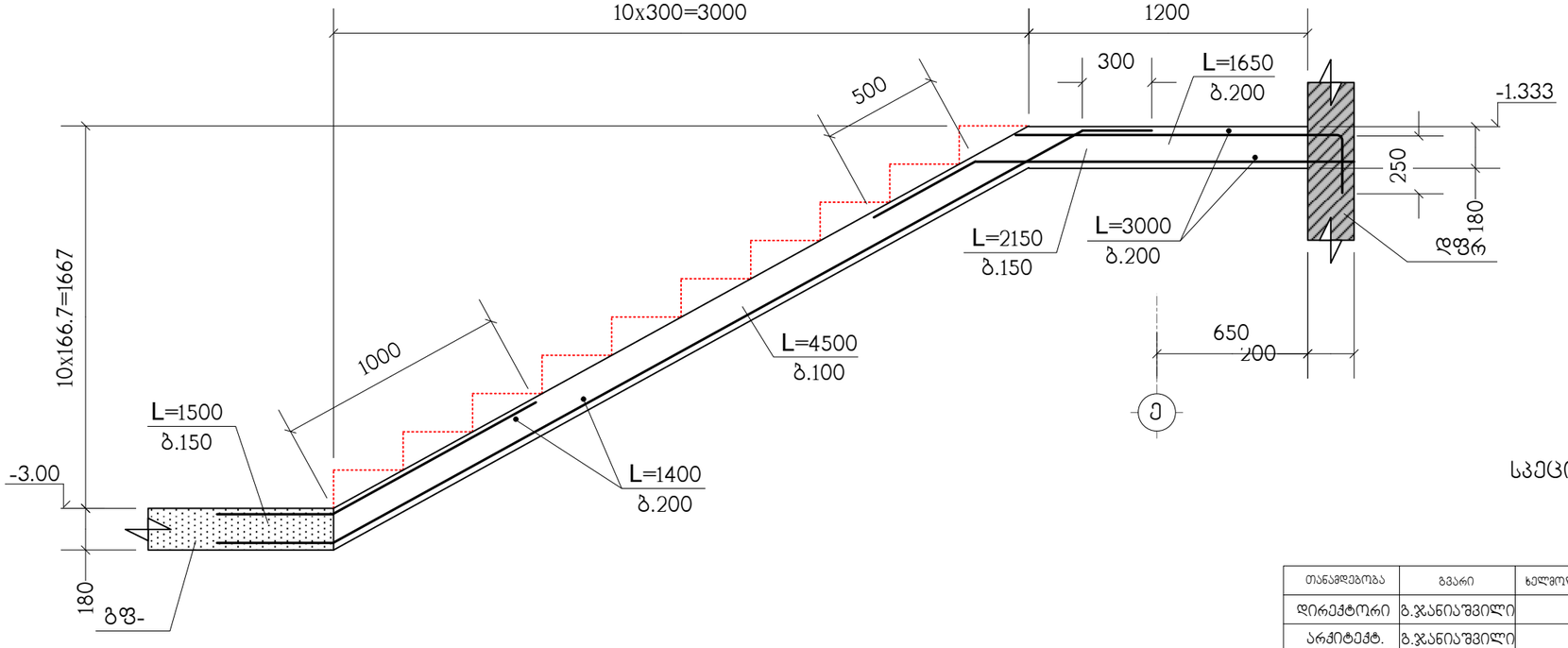

სპეციფიკაცია იხილეთ ნახ. ქ-30

თანამდებობა	გვარი	ხელმოწერა	ქ.თბილისი, ჩაჩავას ქ.№2, ს/კ 01.13.02.004.062, მრავალბინიანი საცხოვრებელი სახლი				შ.პ.ს. "უეკ კონსალტინგ"
დირექტორი	ბ.ჯანიაშვილი						
არქიტექტ.	ბ.ჯანიაშვილი		კონსტრუქციული ნაწილი				
			ჭრილები 3–3 ; 4–4				
კონსტრუქტ.	ლ.ჯაიანი						
შემოწმება	ა.არჩილია		სტადია მ	ფურც. ქ-32	ფ-ბი	დაკვ.№	

ჭრილი 6 – 6

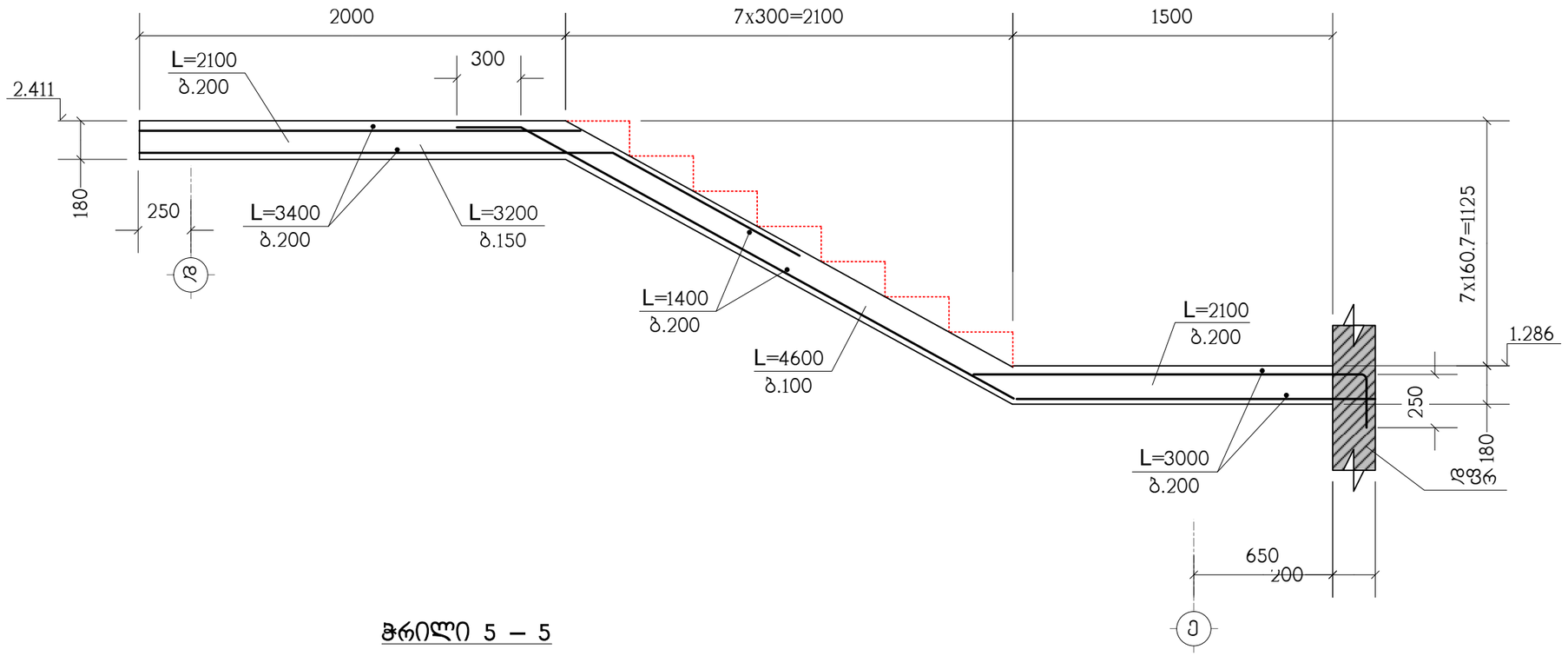

ჭრილი 5 – 5

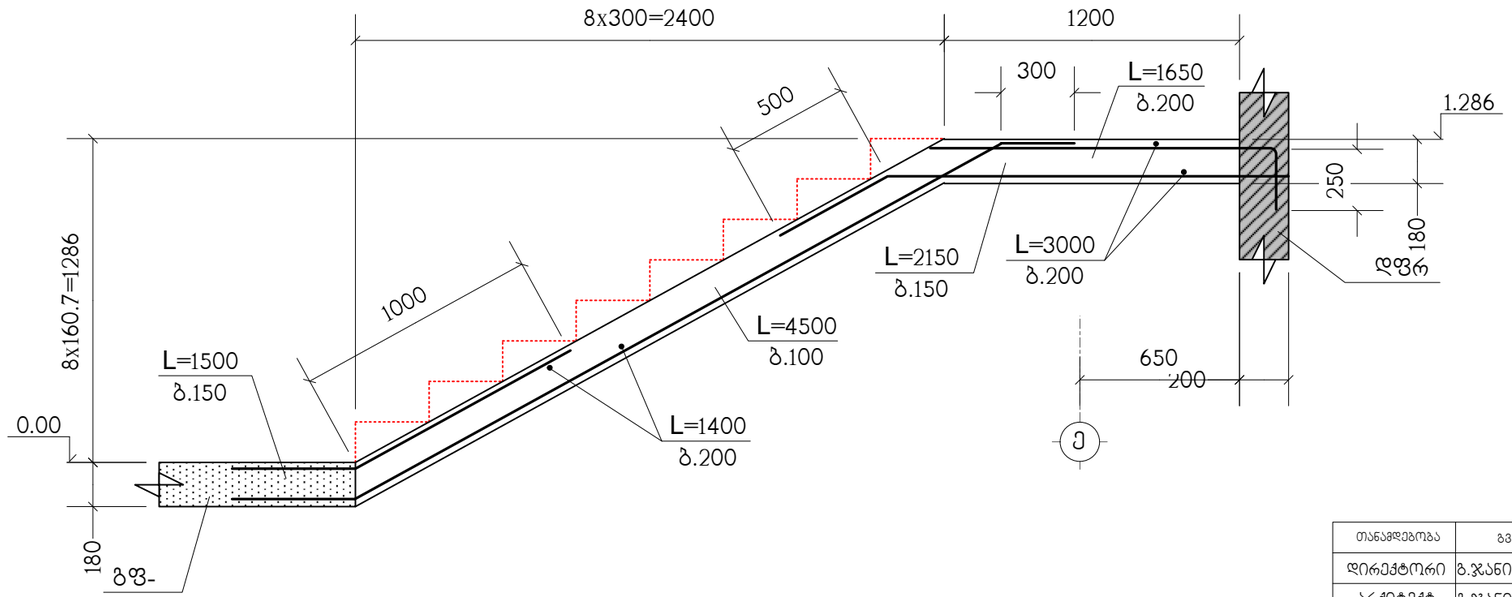

სპეციფიკაცია იხილეთ ნახ. კ-30

თანამდებობა	გვარი	ხელმოწერა	ქ.თბილისი, ჩაჩავას ქ.№2, ს/კ 01.13.02.004.062, მრავალბინიანი საცხოვრებელი სახლი				შ.პ.ს. "უერ კონსალტინგ"
დირექტორი	ბ.ჯანიაშვილი						
არქიტექტ.	ბ.ჯანიაშვილი		კონსტრუქციული ნაწილი				
			ჭრილები 5–5 ; 6–6				
კონსტრუქტ.	ლ.ჯაიანი						
შემამოწმა	ა.არჩილია		სტადია მ	ფურც. კ-33	ფ-ბი	დაკვ.№	

ჭრილი 8 – 8

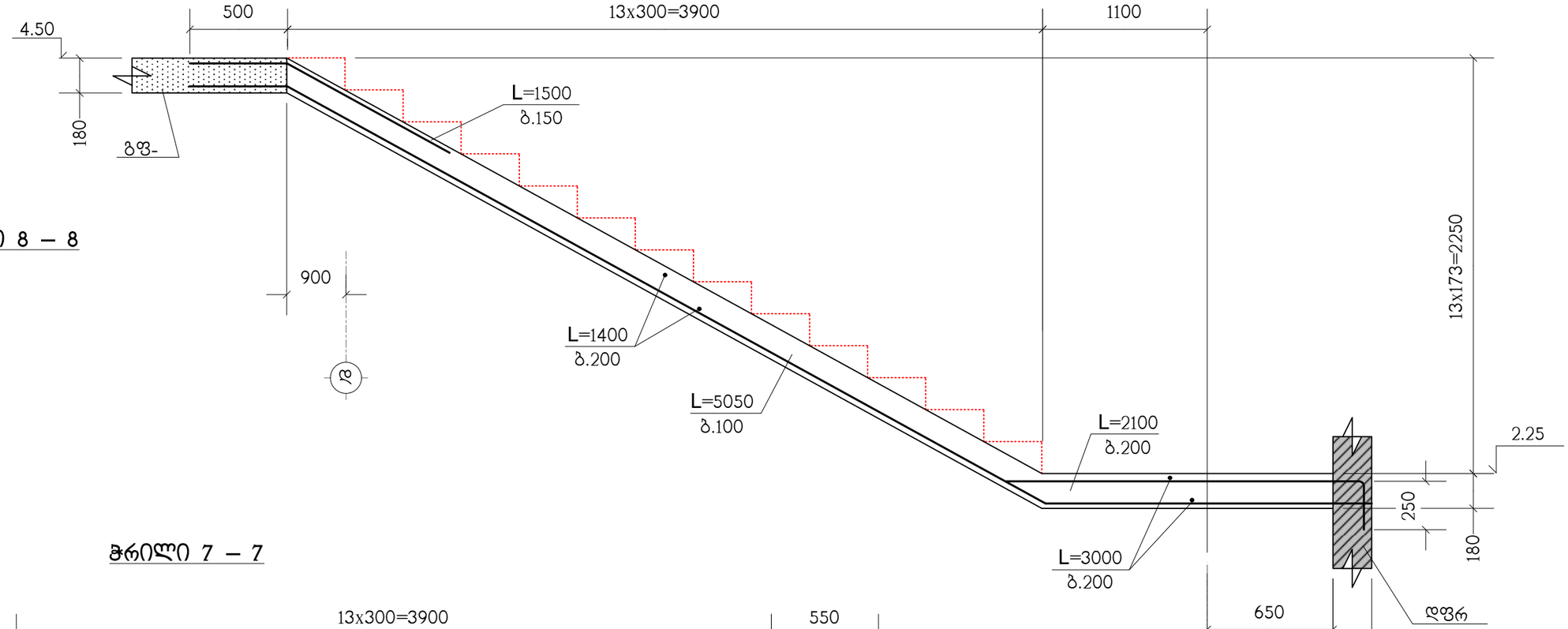

ჭრილი 7 – 7

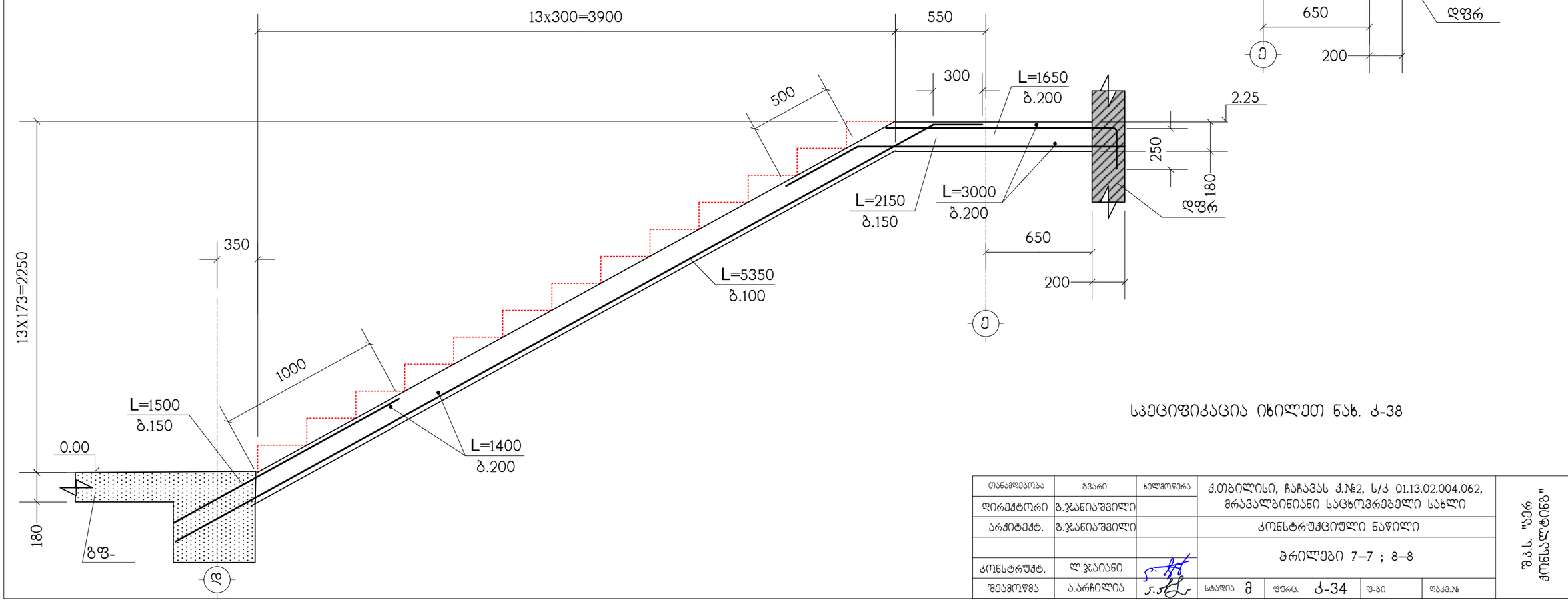

სპეციფიკაცია იხილეთ ნახ. ა-38

თანამდებობა	გვარი	ხელმოწერა	ქ.თბილისი, ჩაჩავას ქ.№2, ს/კ 01.13.02.004.062, მრავალბინიანი საცხოვრებელი სახლი				შ.პ.ს. "ეერ ქონსალტინგ"
დირექტორი	გ.ჯანიაშვილი						
არქიტექტ.	გ.ჯანიაშვილი		კონსტრუქციული ნაწილი				
			ჭრილები 7–7 ; 8–8				
კონსტრუქტ.	ლ.ჯაიანი						
შემოწმება	ა.არჩილია		სტადია მ	ფურც. ა-34	ფ-ბი	დაკვ.№	

ჭრილი 10 – 10

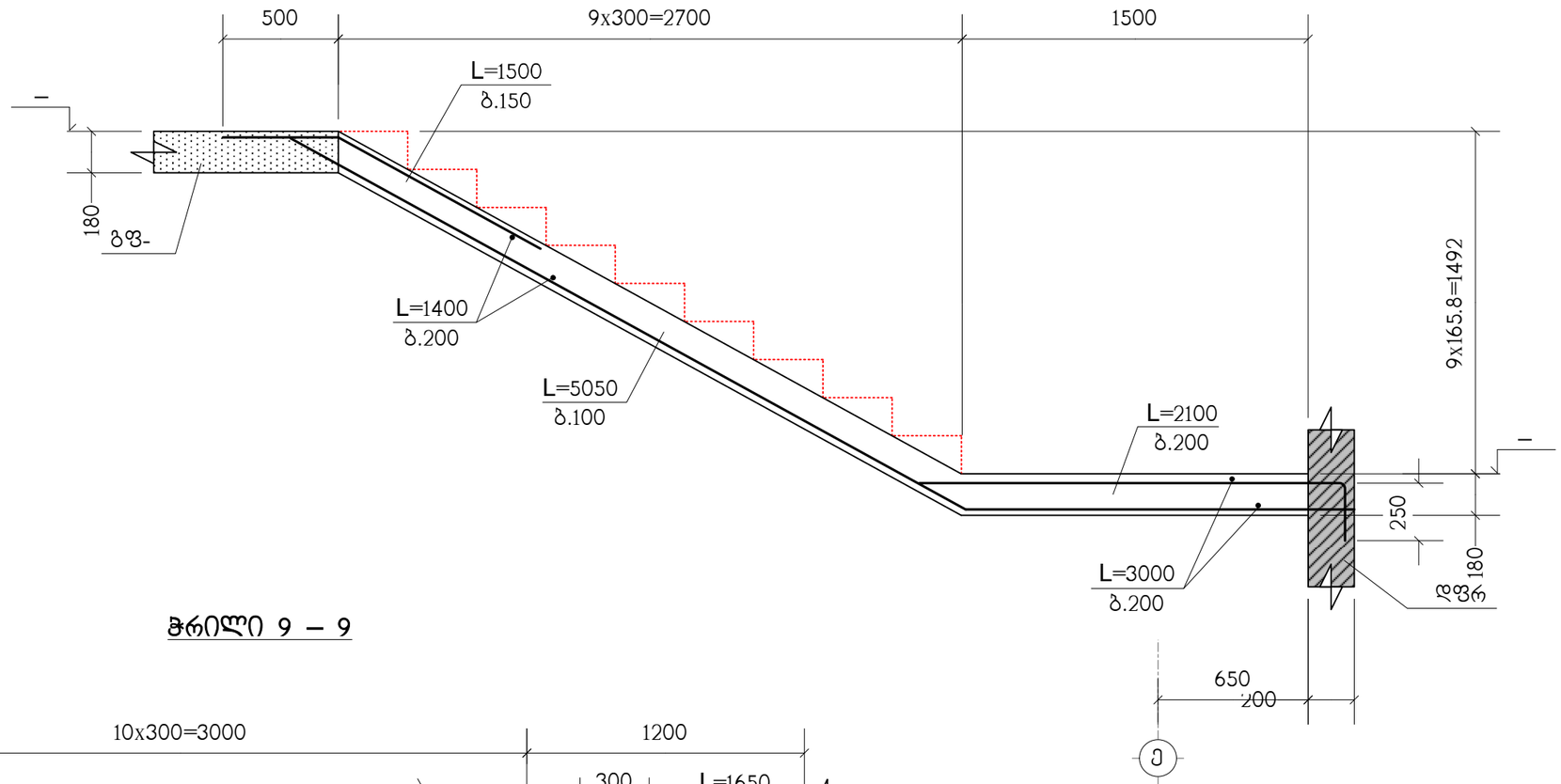

ჭრილი 9 – 9

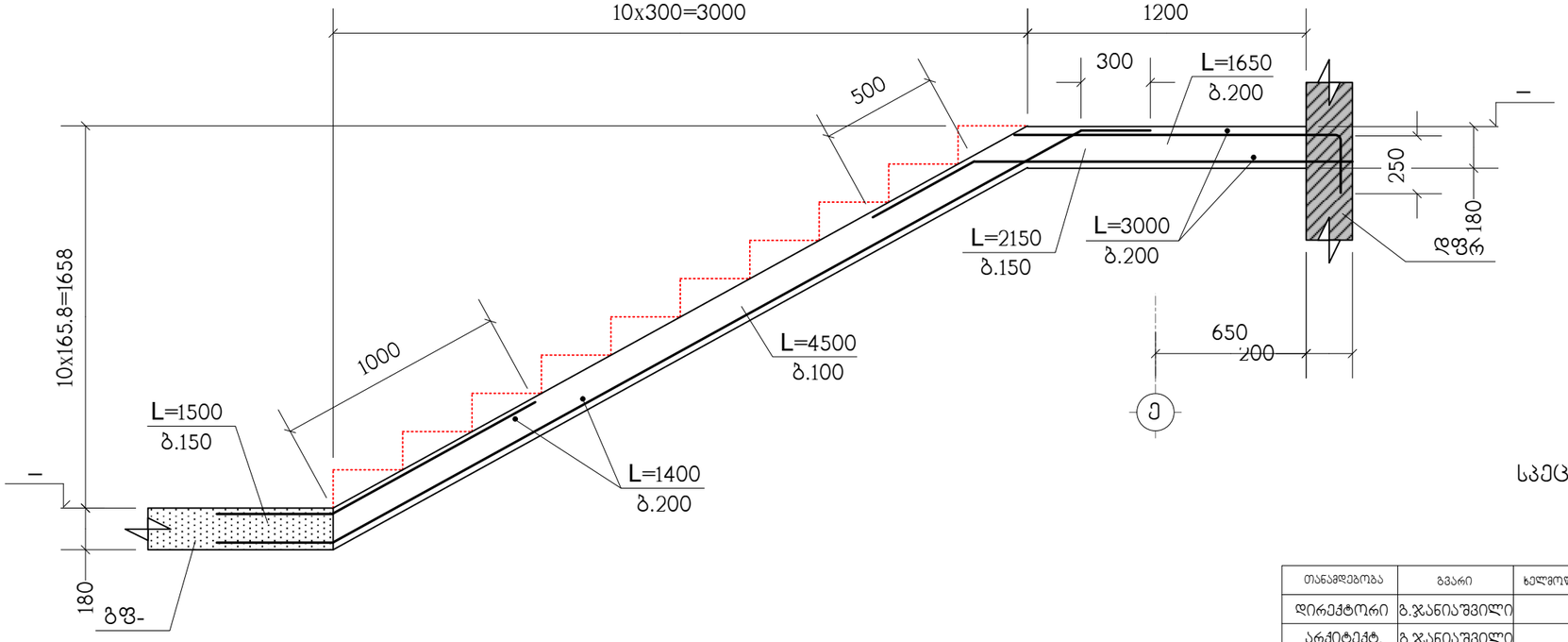

სპეციფიკაცია იხილეთ ნახ. კ-30

თანამდებობა	გვარი	ხელმოწერა	ქ.თბილისი, ჩაჩავას ქ.№2, ს/კ 01.13.02.004.062, მრავალბინიანი საცხოვრებელი სახლი					შ.პ.ს. "უეკ კონსალტინგ"
დირექტორი	ბ.ჯანიაშვილი							
არქიტექტ.	ბ.ჯანიაშვილი		კონსტრუქციული ნაწილი					
			ჭრილები 9–9 ; 10–10					
კონსტრუქტ.	ლ.ჯაიანი							
შემოწმა	ა.არჩილია		სტადია მ	ფურც. კ-35	ფ-ბი	დაკვ.№		

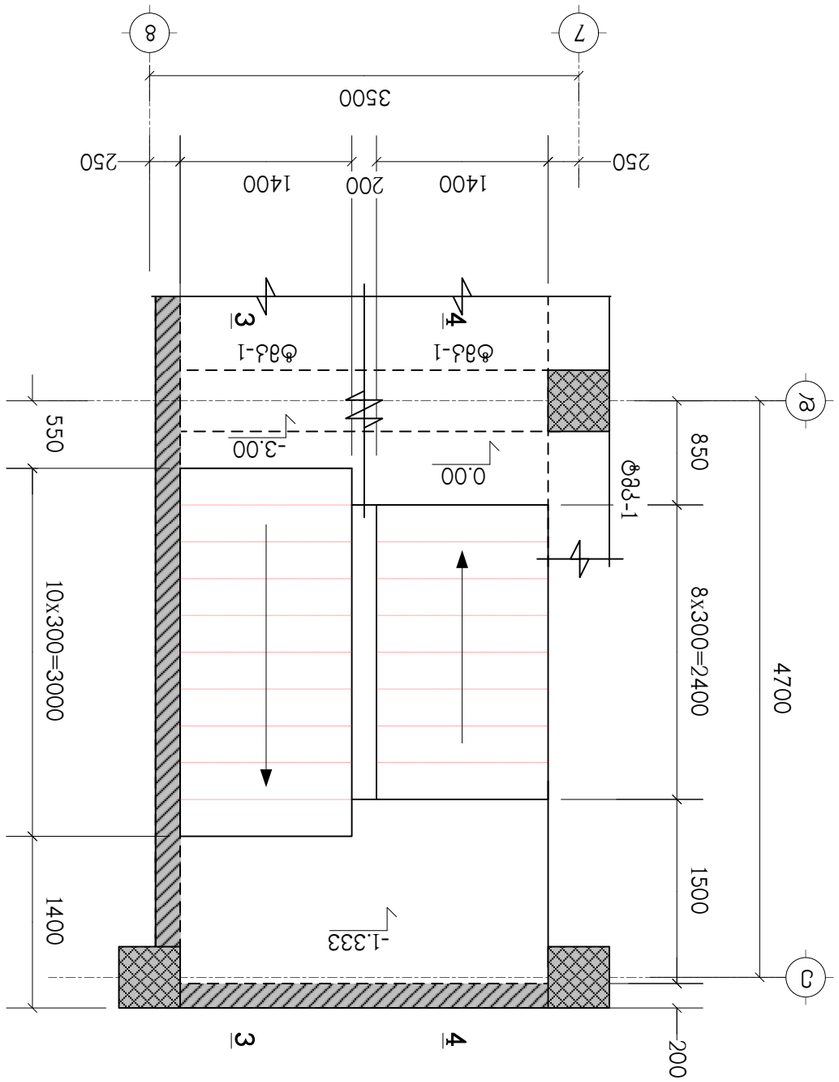

ДЛ8.2-2 ОЛ ВЗВ8Ж -3.00 ЕЛ78Ъ9ЖЛ9Ж2
0.00 ЕЛ78Ъ9ЖЛ9Ж2

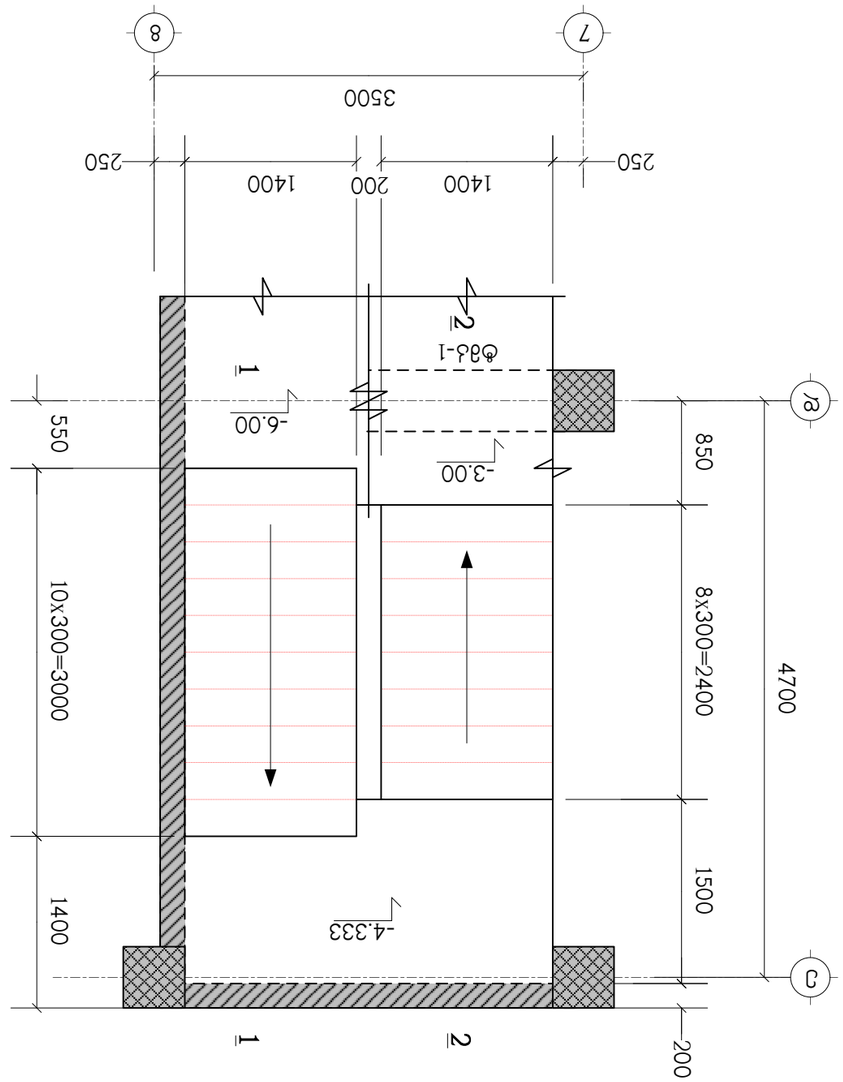

ДЛ8.2-2 ОЛ ВЗВ8Ж -6.00 ЕЛ78Ъ9ЖЛ9Ж2
-3.00 ЕЛ78Ъ9ЖЛ9Ж2

ЛЛ78Ъ9ЖЛ9Ж2	ВЗВЛЛ	ЪЖ9ЖЛ9ЖЛ	Д.ЛЛ8Ъ.ЖЛ.ЖЛ, Ъ/Д 01.13.02.004.062, ЖЛЗЗЗЖЛЛЗЖЛЗЖЛЗЖЛЛ ЪЗЖЛЗЖЛЗЖЛЗЖЛЛ ЪЗЖЛЛ
ЖЛЗЛЗЖЛЗЖЛЗЖЛЗЖЛЛ ЪЗЖЛЗЖЛЗЖЛЗЖЛЛ ЪЗЖЛЛ			
ЗЛЗЛЗЖЛЗЖЛЗЖЛЗЖЛЛ ЪЗЖЛЗЖЛЗЖЛЗЖЛЛ ЪЗЖЛЛ			
ДЛ8.2-2 ОЛ ВЗВ8Ж			
ЗЛЗЛЗЖЛЗЖЛЗЖЛЗЖЛЛ ЪЗЖЛЗЖЛЗЖЛЗЖЛЛ ЪЗЖЛЛ			
ЛЛ78Ъ9ЖЛ9Ж2	ВЗВЛЛ	ЪЖ9ЖЛ9ЖЛ	Д.ЛЛ8Ъ.ЖЛ.ЖЛ, Ъ/Д 01.13.02.004.062, ЖЛЗЗЗЖЛЛЗЖЛЗЖЛЗЖЛЛ ЪЗЖЛЗЖЛЗЖЛЗЖЛЛ ЪЗЖЛЛ

ЗЛЗЛЗЖЛЗЖЛЗЖЛЗЖЛЛ ЪЗЖЛЗЖЛЗЖЛЗЖЛЛ ЪЗЖЛЛ						

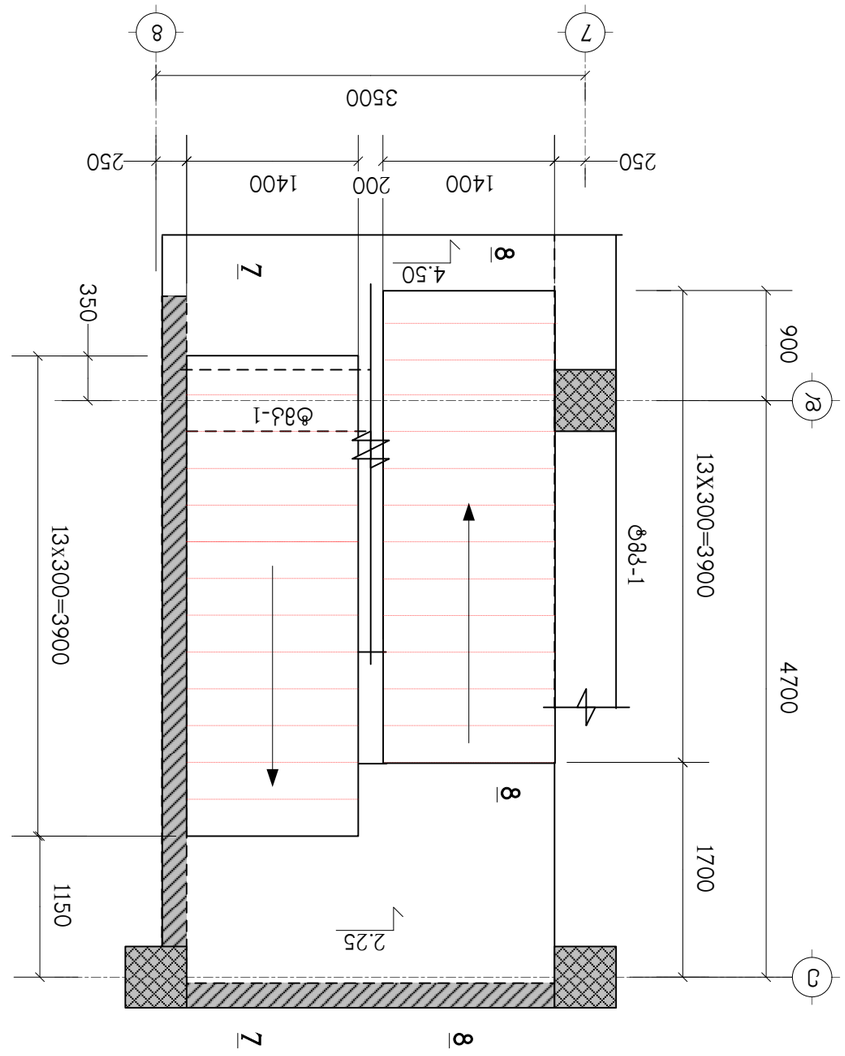

ა108ა-2-ᲝᲚ ბ3ბბა 0.00 ნᲝ3ნ9ᲣᲛᲔᲡᲔ
4.50 ნᲝ3ნ9ᲣᲛᲔᲡᲔᲡ

ᲛᲝᲓᲣᲚᲘᲡ ᲢᲘᲞᲘ	ბ3ბაი	ᲓᲐᲛᲙᲕᲔᲗᲘᲚᲘ ᲮᲔᲓᲘ		ᲐᲠᲥᲘᲢᲔᲥᲢᲣᲠᲣᲚᲘ ᲜᲐᲬᲘᲚᲘ
ᲛᲝᲓᲣᲚᲘᲡ ᲜᲝᲛᲔᲠᲘ	ბ.ᲮᲐᲚᲘᲜᲘᲨᲕᲘᲚᲘ			ᲐᲠᲥᲘᲢᲔᲥᲢᲣᲠᲣᲚᲘ ᲜᲐᲬᲘᲚᲘ
ᲡᲐᲛᲣᲨᲐᲝ ᲯᲒᲣᲤᲘ	ბ.ᲮᲐᲚᲘᲜᲘᲨᲕᲘᲚᲘ			ᲐᲠᲥᲘᲢᲔᲥᲢᲣᲠᲘᲡ ᲮᲔᲚᲛᲫᲦᲕᲐᲜᲔᲚᲘ
				ᲐᲛᲝᲪᲐᲜᲘᲡ ᲜᲝᲛᲔᲠᲘ
ᲐᲛᲝᲪᲐᲜᲘᲡ ᲮᲔᲚᲛᲫᲦᲕᲐᲜᲔᲚᲘᲡ ᲮᲔᲓᲘ	ᲔᲙ.ᲮᲐᲚᲘᲜᲘᲨᲕᲘᲚᲘ			ᲐᲛᲝᲪᲐᲜᲘᲡ ᲮᲔᲚᲛᲫᲦᲕᲐᲜᲔᲚᲘᲡ ᲮᲔᲓᲘ
ᲓᲐᲛᲙᲕᲔᲗᲘᲚᲘᲡ ᲜᲐᲬᲘᲚᲘ	ᲐᲠᲥ.ᲐᲚᲔᲥᲡᲐᲜᲓᲠᲘᲐ			ᲓᲐᲛᲙᲕᲔᲗᲘᲚᲘᲡ ᲜᲐᲬᲘᲚᲘ

ᲓᲐᲛᲙᲕᲔᲗᲘᲚᲘᲡ ᲜᲝᲛᲔᲠᲘ	ᲐᲠᲥ.ᲐᲚᲔᲥᲡᲐᲜᲓᲠᲘᲐ	ᲓᲐᲛᲙᲕᲔᲗᲘᲚᲘᲡ ᲮᲔᲚᲛᲫᲦᲕᲐᲜᲔᲚᲘ				
ᲓᲐᲛᲙᲕᲔᲗᲘᲚᲘᲡ ᲓᲐᲡᲐᲮᲔᲚᲔᲑᲐ	ᲐᲠᲥᲘᲢᲔᲥᲢᲣᲠᲣᲚᲘ ᲜᲐᲬᲘᲚᲘ					
ᲓᲐᲛᲙᲕᲔᲗᲘᲚᲘᲡ ᲛᲘᲡᲐᲛᲐᲠᲗᲘ	ᲐᲠᲥᲘᲢᲔᲥᲢᲣᲠᲘᲡ ᲮᲔᲚᲛᲫᲦᲕᲐᲜᲔᲚᲘ					
ᲓᲐᲛᲙᲕᲔᲗᲘᲚᲘᲡ ᲜᲝᲛᲔᲠᲘ	ᲐᲠᲥᲘᲢᲔᲥᲢᲣᲠᲘᲡ ᲮᲔᲚᲛᲫᲦᲕᲐᲜᲔᲚᲘᲡ ᲮᲔᲓᲘ					
ᲓᲐᲛᲙᲕᲔᲗᲘᲚᲘᲡ ᲓᲐᲡᲐᲮᲔᲚᲔᲑᲐ	ᲐᲛᲝᲪᲐᲜᲘᲡ ᲮᲔᲚᲛᲫᲦᲕᲐᲜᲔᲚᲘᲡ ᲮᲔᲓᲘ					
ᲓᲐᲛᲙᲕᲔᲗᲘᲚᲘᲡ ᲛᲘᲡᲐᲛᲐᲠᲗᲘ	ᲓᲐᲛᲙᲕᲔᲗᲘᲚᲘᲡ ᲜᲐᲬᲘᲚᲘ				

კიბე-2-ის ტიპიური მარშის გეგმა

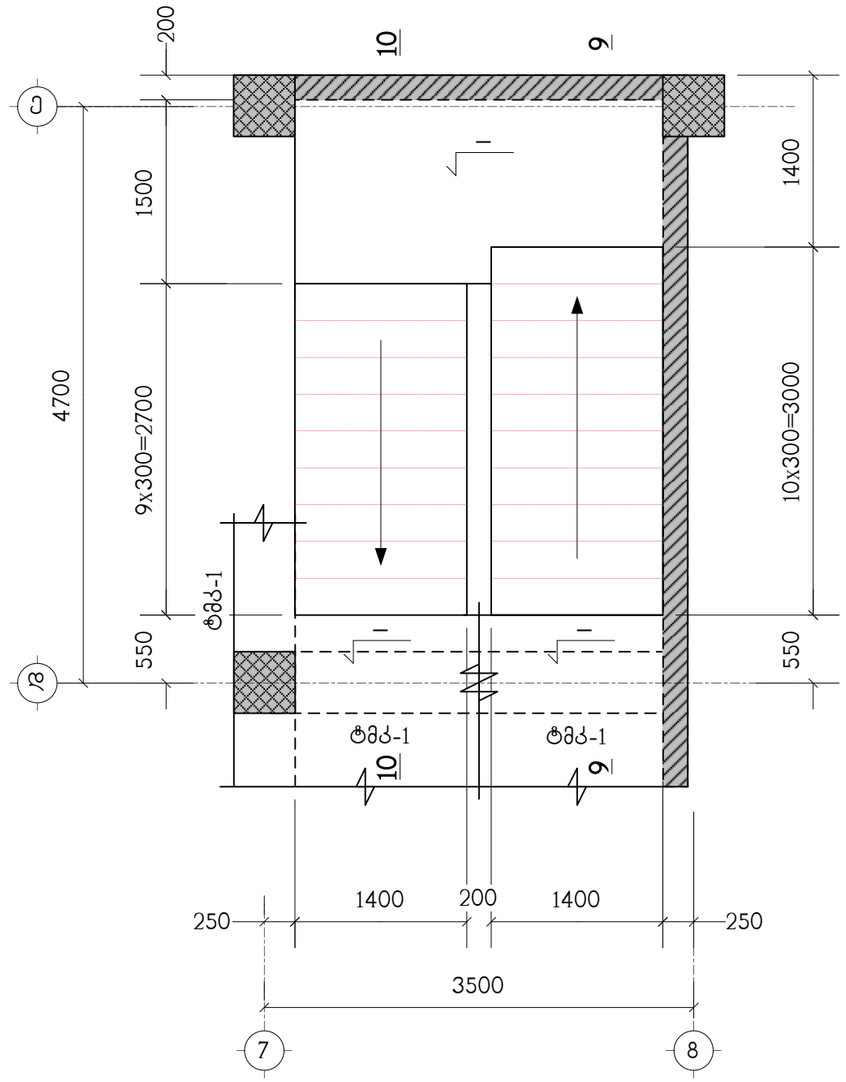

პოზიცია	აღნიშვნა	დასახელება	რაოდ. ც.	შენიშვნა
		კიბე-2		
	დაიჭრას ადგილზე	Ф12AIII სახსტ. 5781-82* L=4 კმ.	–	3552 კგ.
		B25 კლასის ბეტონი		39.4 მ^3

თანამდებობა	გვარი	ხელმოწერა	ქ.თბილისი, ჩაჩავას ქ.№2, ს/ქ 01.13.02.004.062, მრავალბინიანი საცხოვრებელი სახლი			შპს. "უერ კონსალტინგ"
დირექტორი	გ.ჯანიაშვილი					
არქიტექტ.	გ.ჯანიაშვილი		კონსტრუქციული ნაწილი			
			კიბე-2 ის ტიპიური მარშის გეგმა, სპეციფიკაცია			
კონსტრუქტ.	ლ.ჯაიანი					
შემამოწმა	ა.არჩილია		სტადია მ	ფურც. კ-38	ფ-ბი	დაკვ.№

ჭრილი 2 – 2

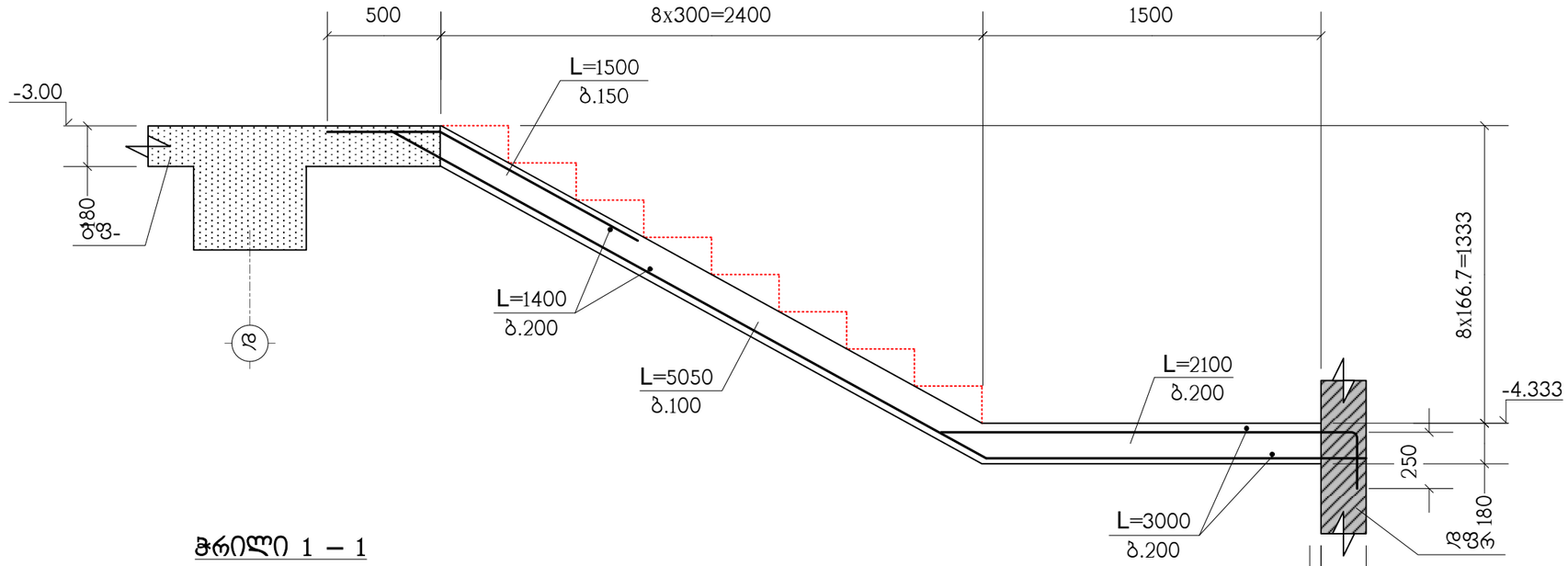

ჭრილი 1 – 1

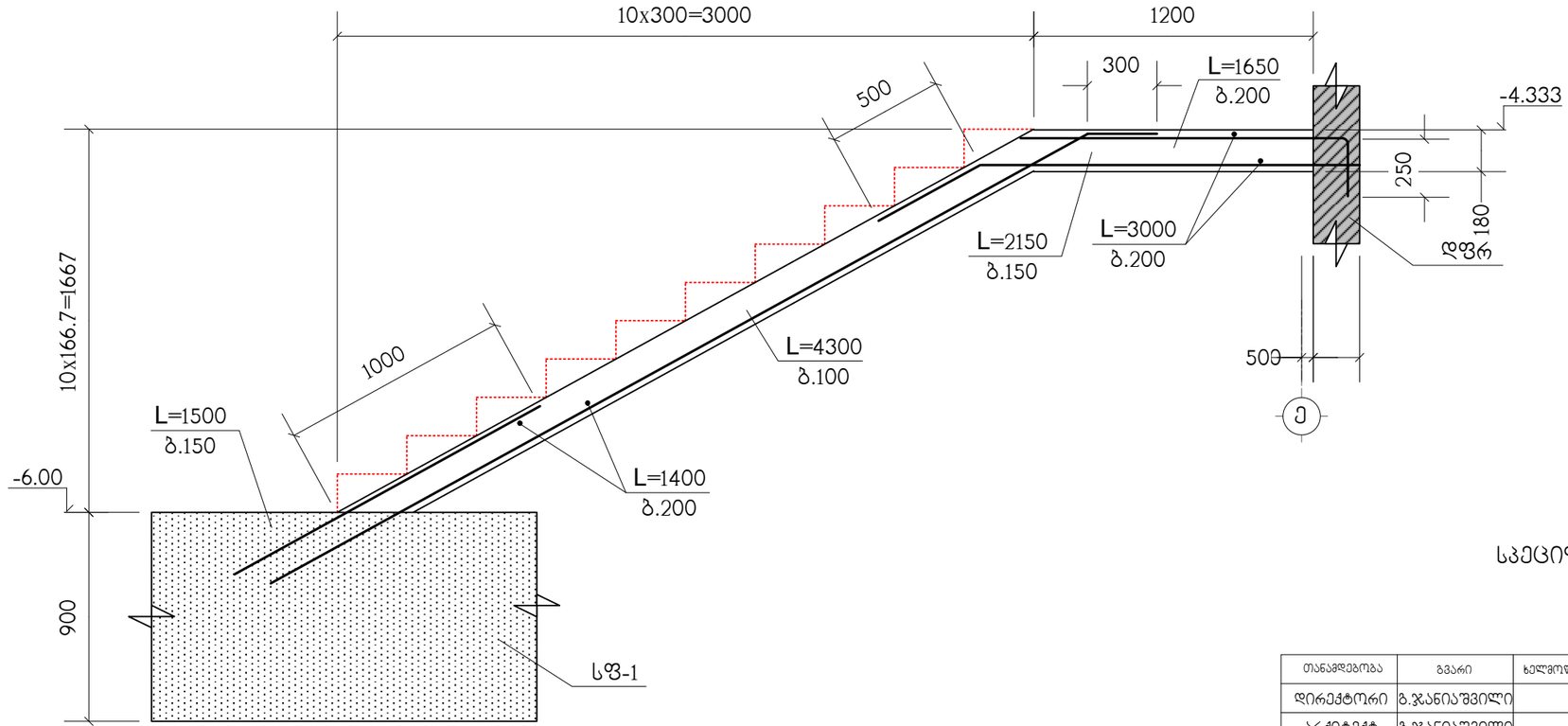

სპეციფიკაცია იხილეთ ნახ. კ-38

თანამდებობა	გვარი	ხელმოწერა	ქ.თბილისი, ჩაჩავას ქ.№2, ს/კ 01.13.02.004.062, მრავალბინიანი საცხოვრებელი სახლი				შ.პ.ს. "უეკ კონსალტინგ"
დირექტორი	გ.ჯანიაშვილი						
არქიტექტ.	გ.ჯანიაშვილი		კონსტრუქციული ნაწილი				
			ჭრილები 1–1 ; 2–2				
კონსტრუქტ.	ლ.ჯაიანი						
შემამოწმა	ა.არჩილია		სტადია მ	ფურც. კ-39	ფ-ბი	დაკვ.№	

ჭრილი 4 – 4

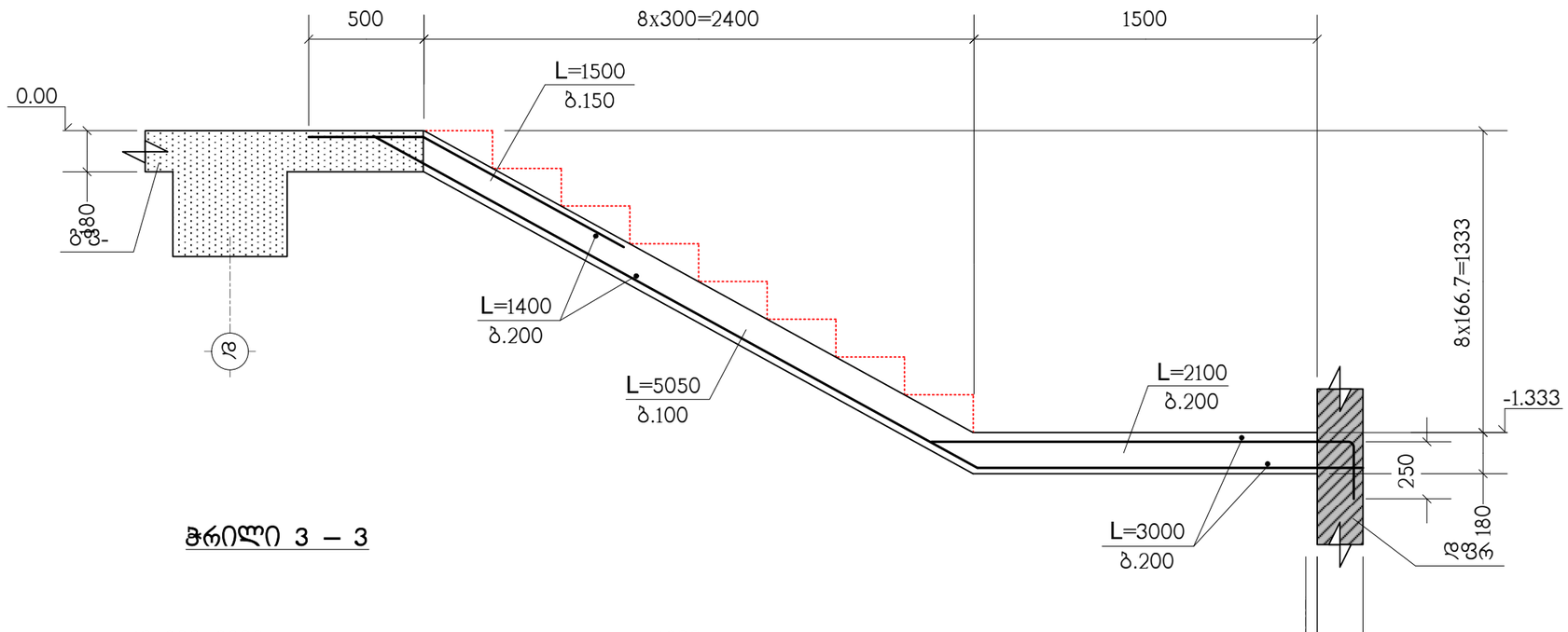

ჭრილი 3 – 3

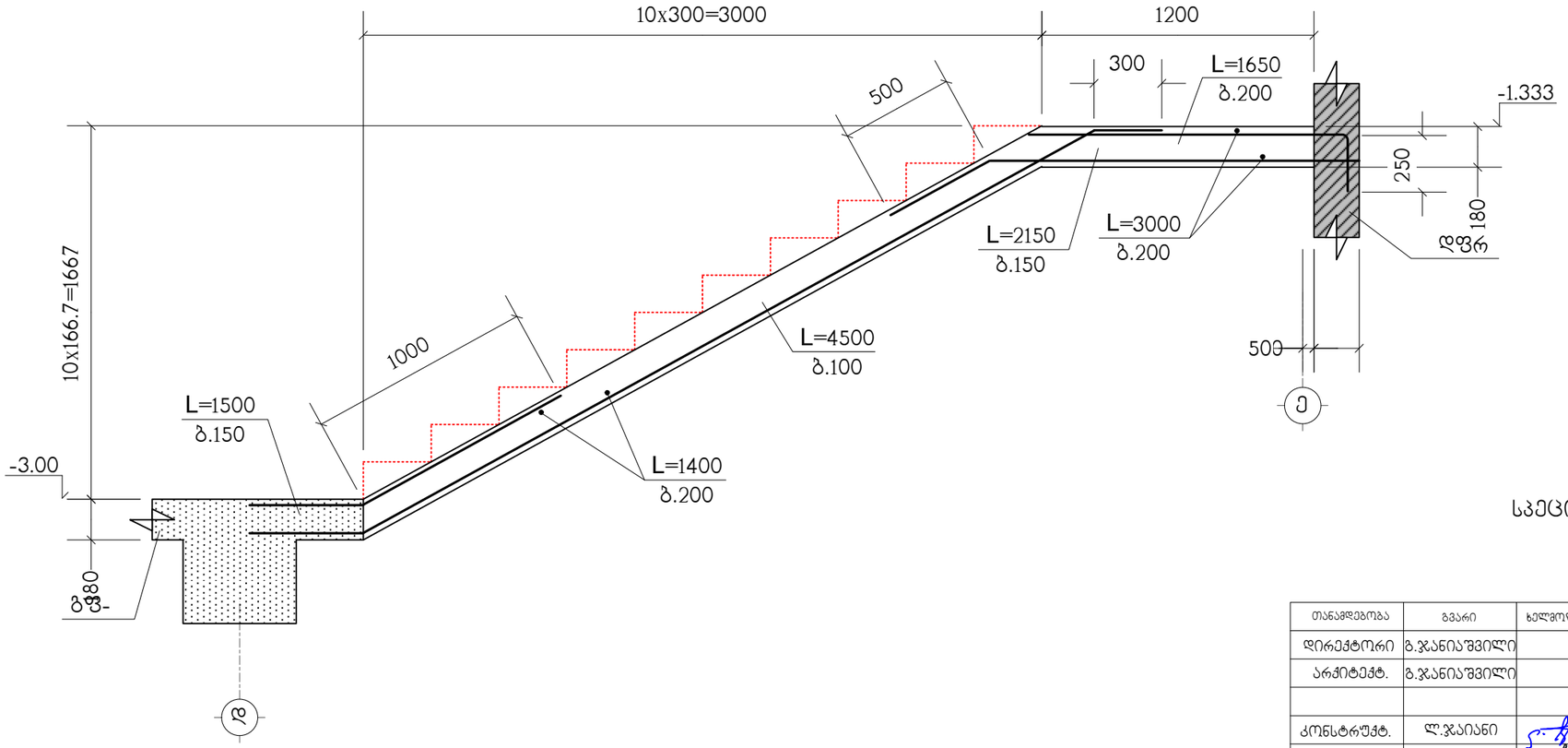

სპეციფიკაცია იხილეთ ნახ. ა-38

თანამდებობა	გვარი	ხელმოწერა	ქ.თბილისი, ჩაჩავას ქ.№2, ს/ქ 01.13.02.004.062, მრავალბინიანი საცხოვრებელი სახლი				შ.პ.ს. "უენ კონსალტინგ"
დირექტორი	გ.ჯანიაშვილი						
არქიტექტ.	გ.ჯანიაშვილი		კონსტრუქციული ნაწილი				
			ჭრილები 3–3 ; 4–4				
კონსტრუქტ.	ლ.ჯაიანი						
შეამოწმა	ა.არჩილია		სტადია მ	ფურც. ა-40	ფ-ბი	დაკვ.№	

ჭრილი 6 – 6

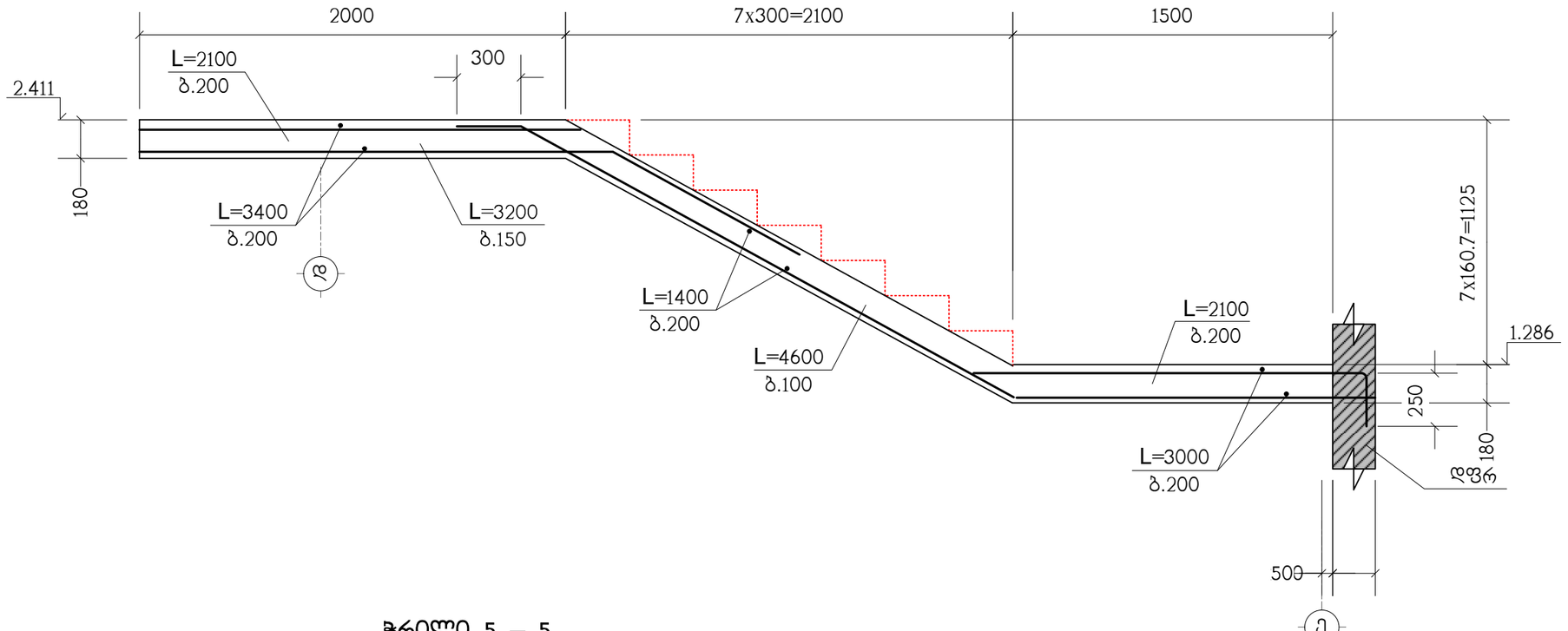

ჭრილი 5 – 5

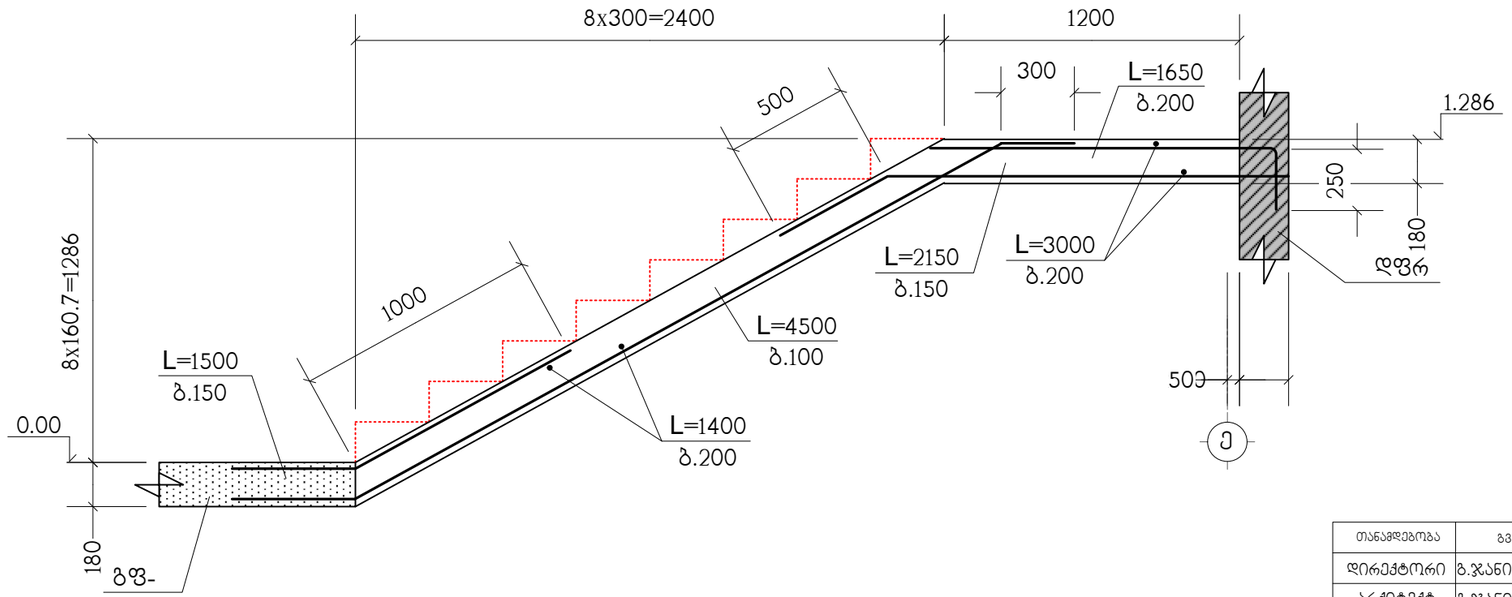

სპეციფიკაცია იხილეთ ნახ. კ-38

თანამდებობა	გვარი	ხელმოწერა	ქ.თბილისი, ჩაჩავას ქ.№2, ს/კ 01.13.02.004.062, მრავალბინიანი საცხოვრებელი სახლი			შ.პ.ს. "უერ კონსალტინგ"
დირექტორი	ბ.ჯანიაშვილი					
არქიტექტ.	ბ.ჯანიაშვილი		კონსტრუქციული ნაწილი			
			ჭრილები 5–5 ; 6–6			
კონსტრუქტ.	ლ.ჯაიანი					
შეამოწმა	ა.არჩილია		სტადია მ	ფურც. კ-41	ფ-ბი	დაკვ.№

ჭრილი 8 – 8

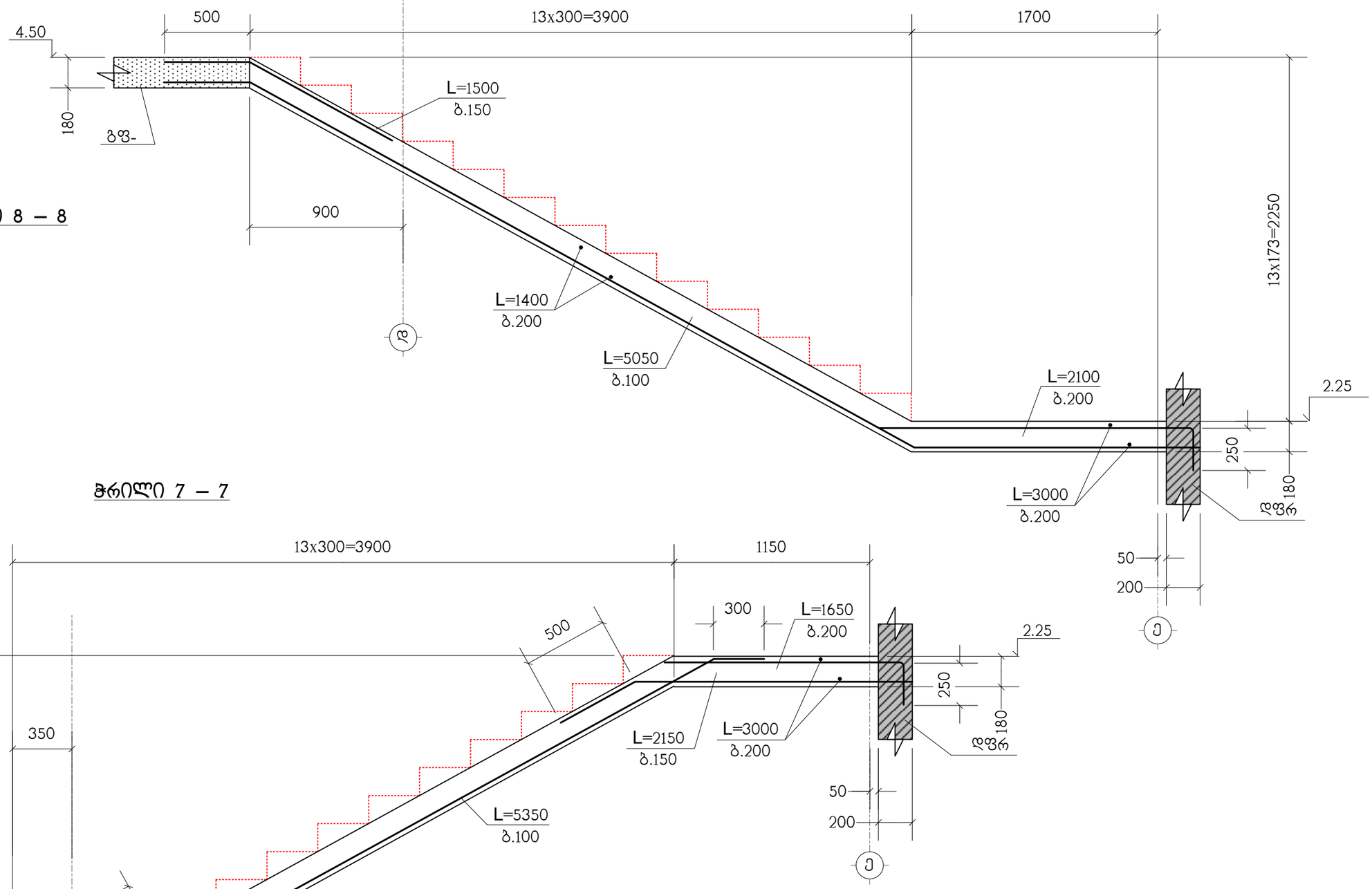

ჭრილი 7 – 7

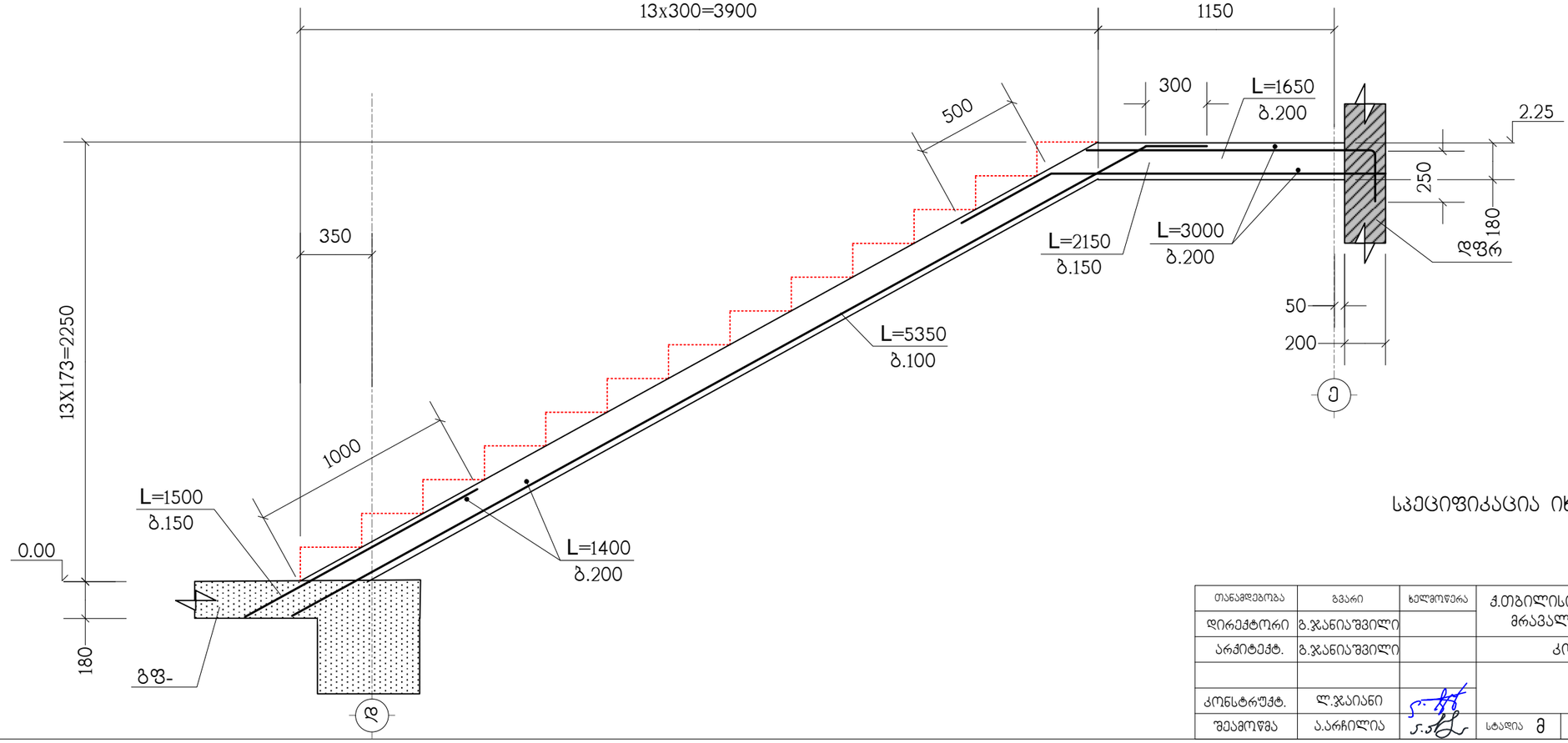

სპეციფიკაცია იხილეთ ნახ. ა-38

თანამდებობა	გვარი	ხელმოწერა	ქ.თბილისი, ჩაჩავას ქ.№2, ს/ქ 01.13.02.004.062, მრავალბინიანი საცხოვრებელი სახლი			შ.პ.ს. "უერ კონსალტინგ"
დირექტორი	ბ.ჯანიაშვილი					
არქიტექტ.	ბ.ჯანიაშვილი		კონსტრუქციული ნაწილი			
			ჭრილები 7–7 ; 8–8			
კონსტრუქტ.	ლ.ჯაიანი					
შემამოწმა	ა.არჩილია		სტადია მ	ფურც. ა-42	ფ-ბი	დაკვ.№

ჭრილი 10 – 10

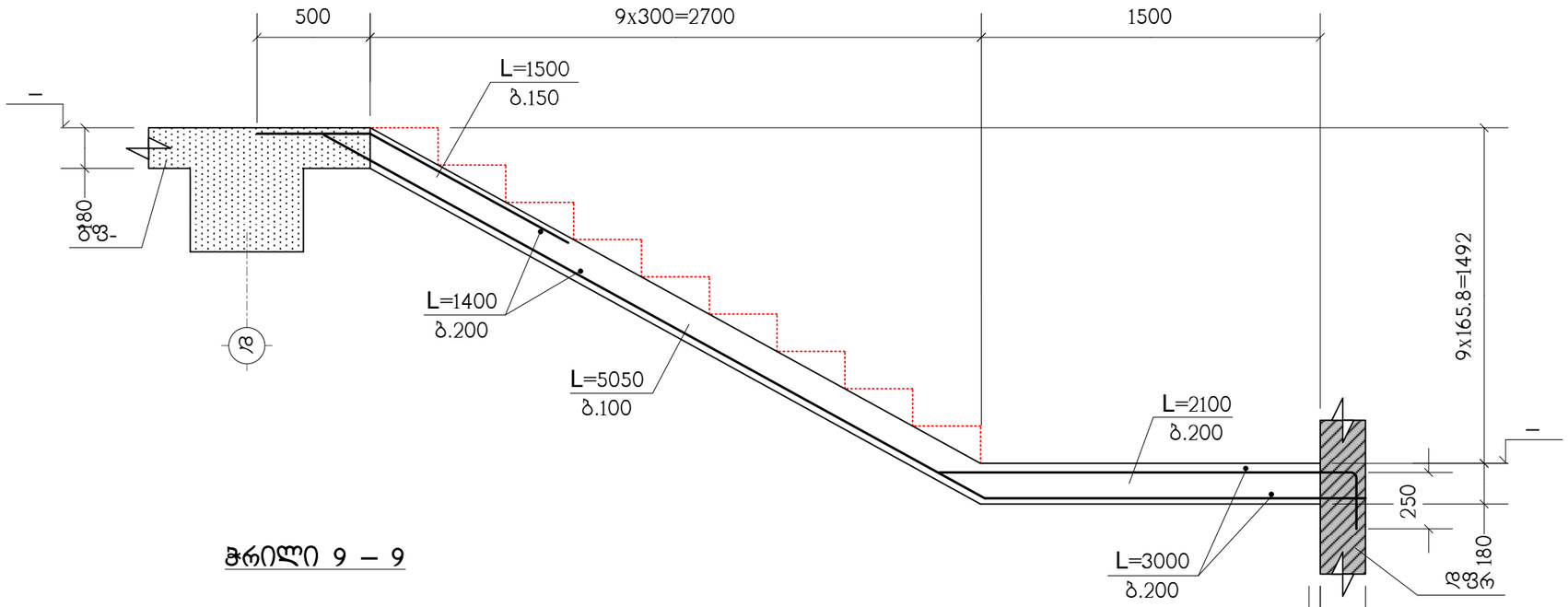

ჭრილი 9 – 9

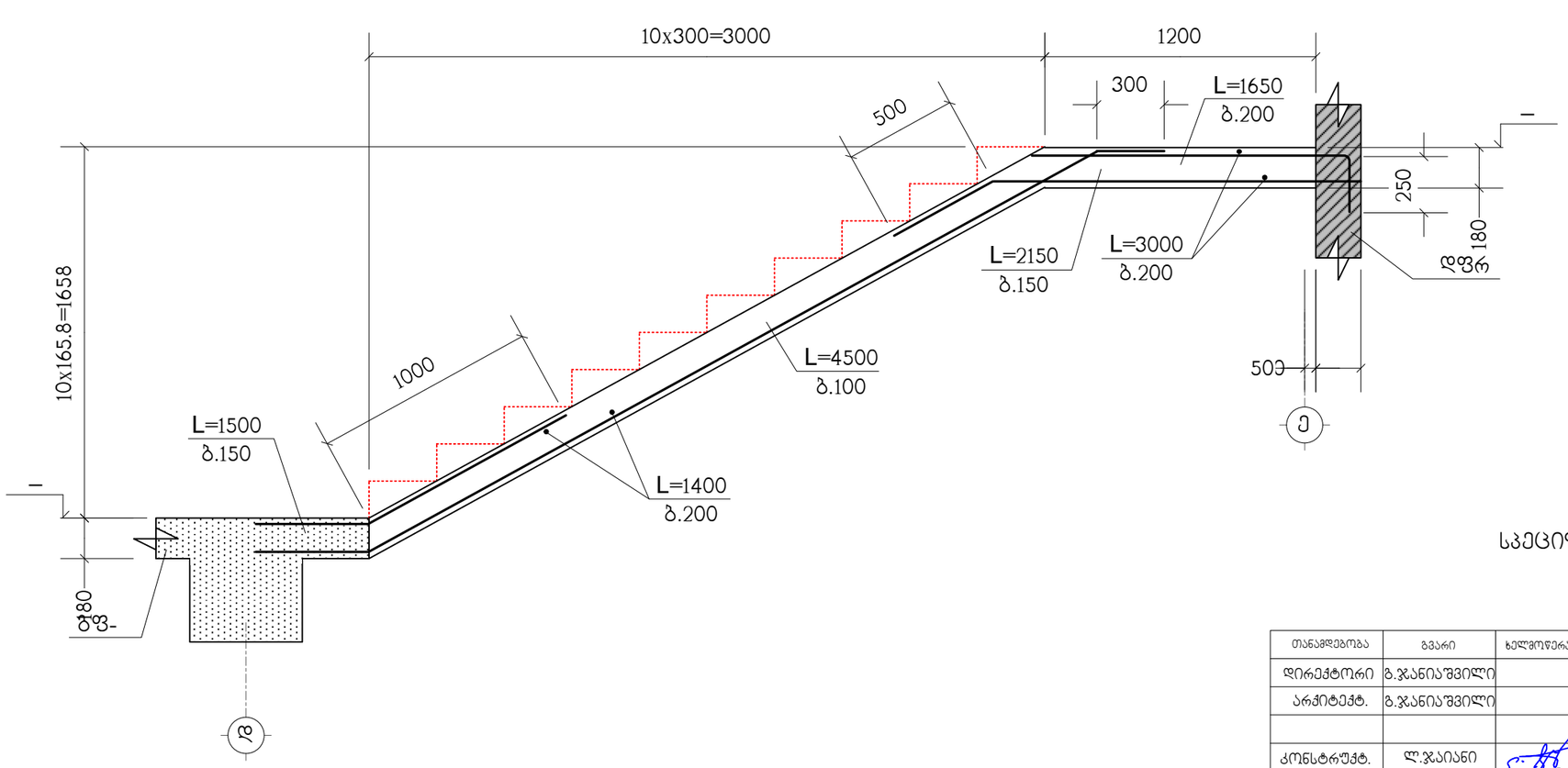

სპეციფიკაცია იხილეთ ნახ. ა-38

თანამდებობა	გვარი	ხელმოწერა	ქ.თბილისი, ჩაჩავას ქ.№2, ს/ქ 01.13.02.004.062, მრავალბინიანი საცხოვრებელი სახლი					შ.პ.ს. "უერ კონსალტინგ"
დირექტორი	გ.ჯანიაშვილი							
არქიტექტ.	გ.ჯანიაშვილი		კონსტრუქციული ნაწილი					
			ჭრილები 9–9 ; 10–10					
კონსტრუქტ.	ლ.ჯაიანი							
შეამოწმა	ა.არჩილია		სტადია მ	ფურც. ა-43	ფ-ბი	დაკვ.№		

პანდუსი-1 ის გეგმა

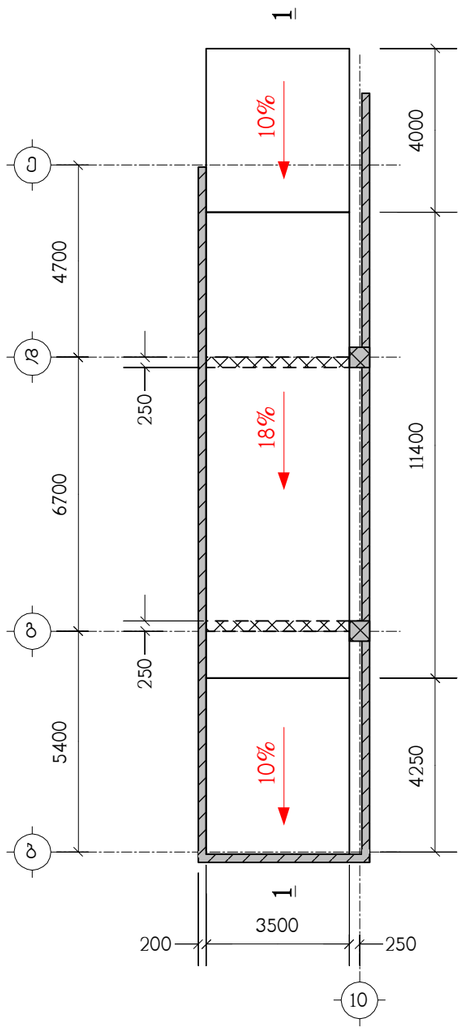

1 – 1

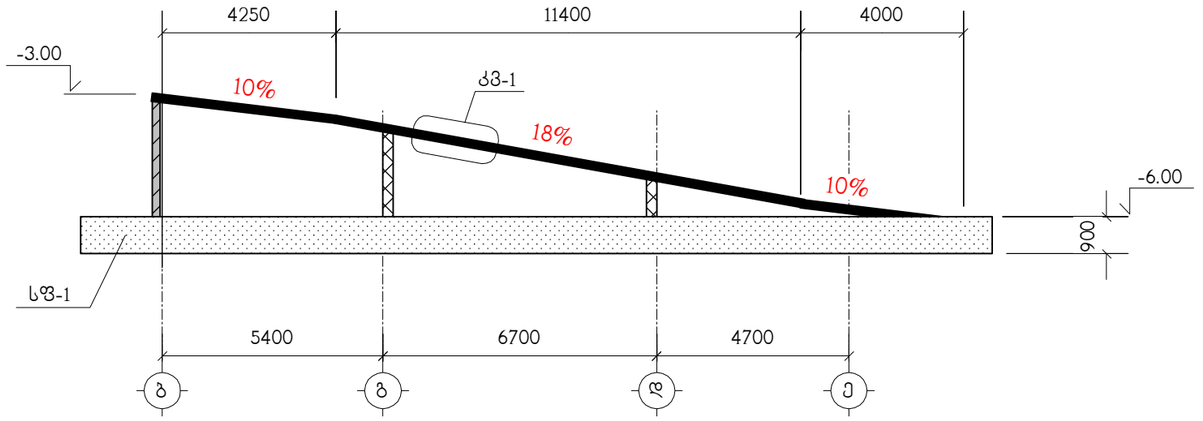

კვ-1
(პანდუსი-1 ის არმირება)

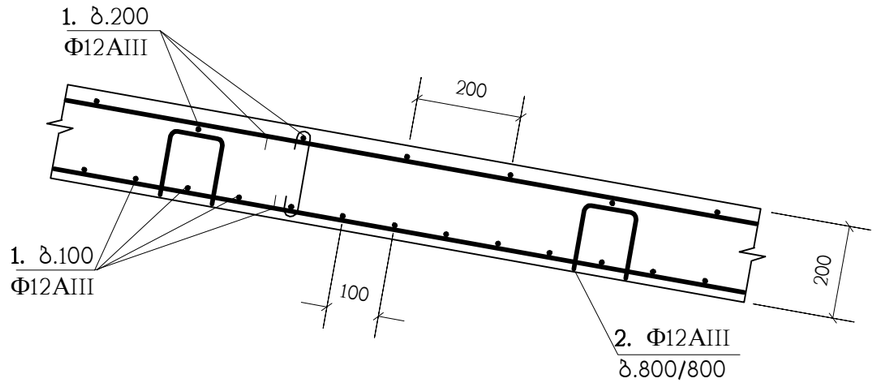

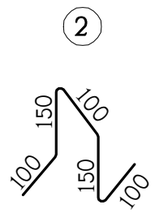

პოზიცია	აღნიშვნა	დასახელება	რაოდ. ც.	შენიშვნა
		პანდუსი-1		
1	დაიჭრას ადგილზე	Φ12AIII საბსტ. 5781-82* L=2 კმ.	–	1776 კგ.
2		Φ12AIII საბსტ. 5781-82* L=600	110	0.53 კგ.
		B25 კლასის ბეტონი		14.2 მ^3

თანამდებობა	გვარი	ხელმოწერა	ქ.თბილისი, ჩაჩავას ქ.№2, ს/კ 01.13.02.004.062, მრავალბინიანი საცხოვრებელი სახლი			შ.პ.ს. "უეკ კონსალტინგ"
დირექტორი	გ.ჯანიაშვილი					
არქიტექტ.	გ.ჯანიაშვილი		კონსტრუქციული ნაწილი			
			პანდუსი-1			
კონსტრუქტ.	ლ.ჯაიანი					
შემოწმა	ა.არჩილია		სტადია მ	ფურც. კ-44	ფ-ბი	დაკვ.№

პანდუსი-2 ის გეგმა

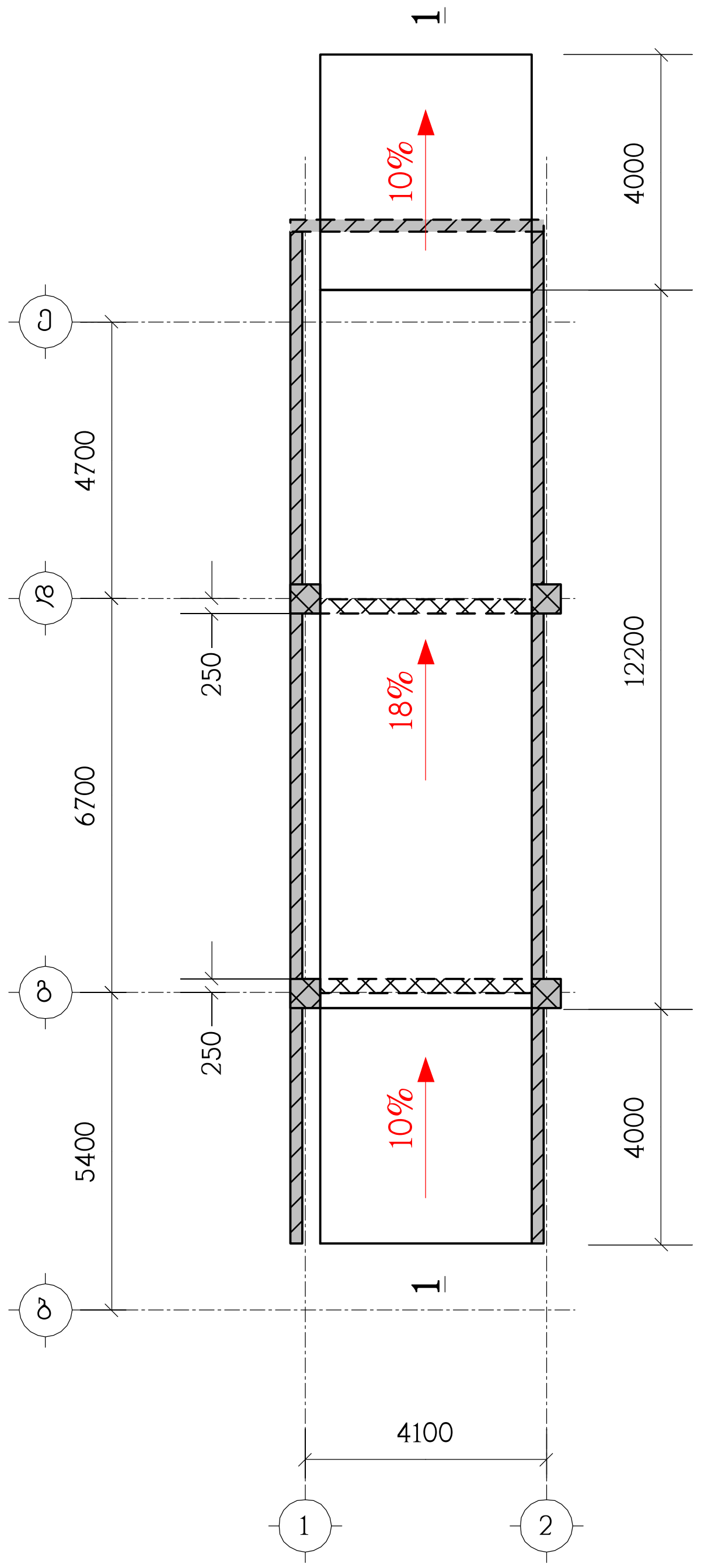

1 — 1

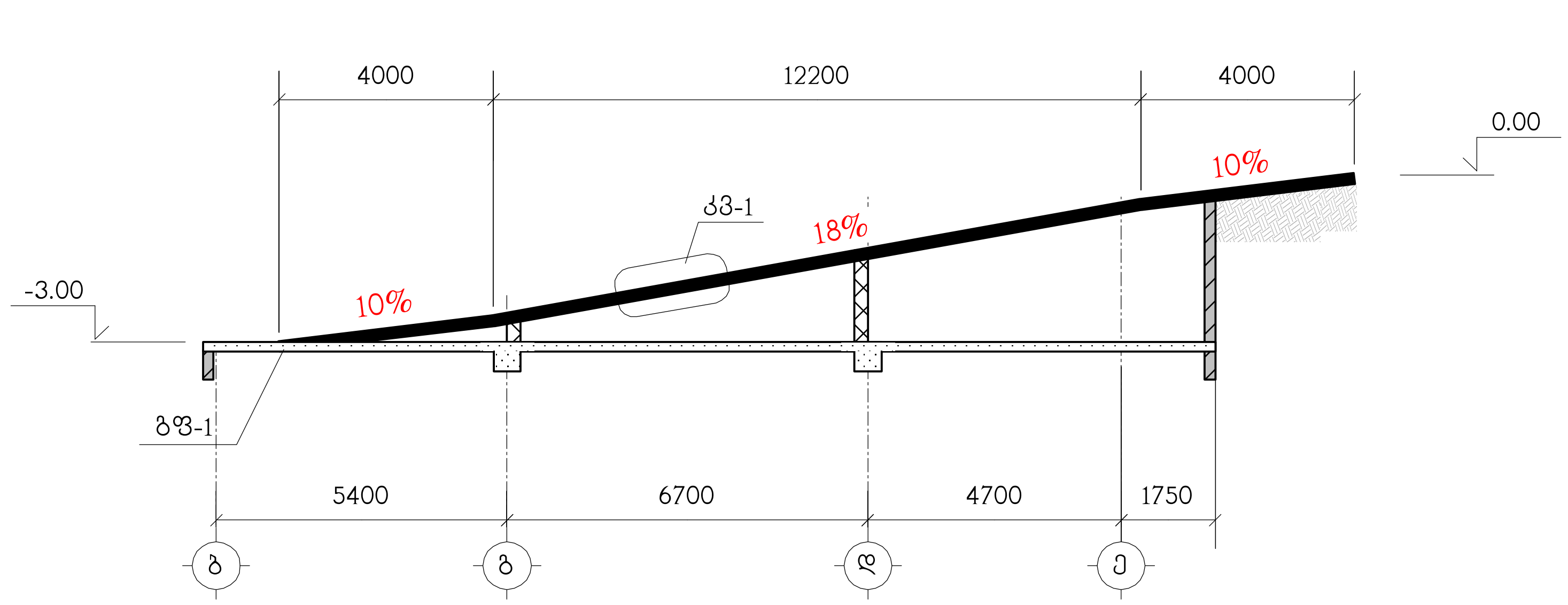

კვ-1
(პანდუსი-2 ის არმირება)

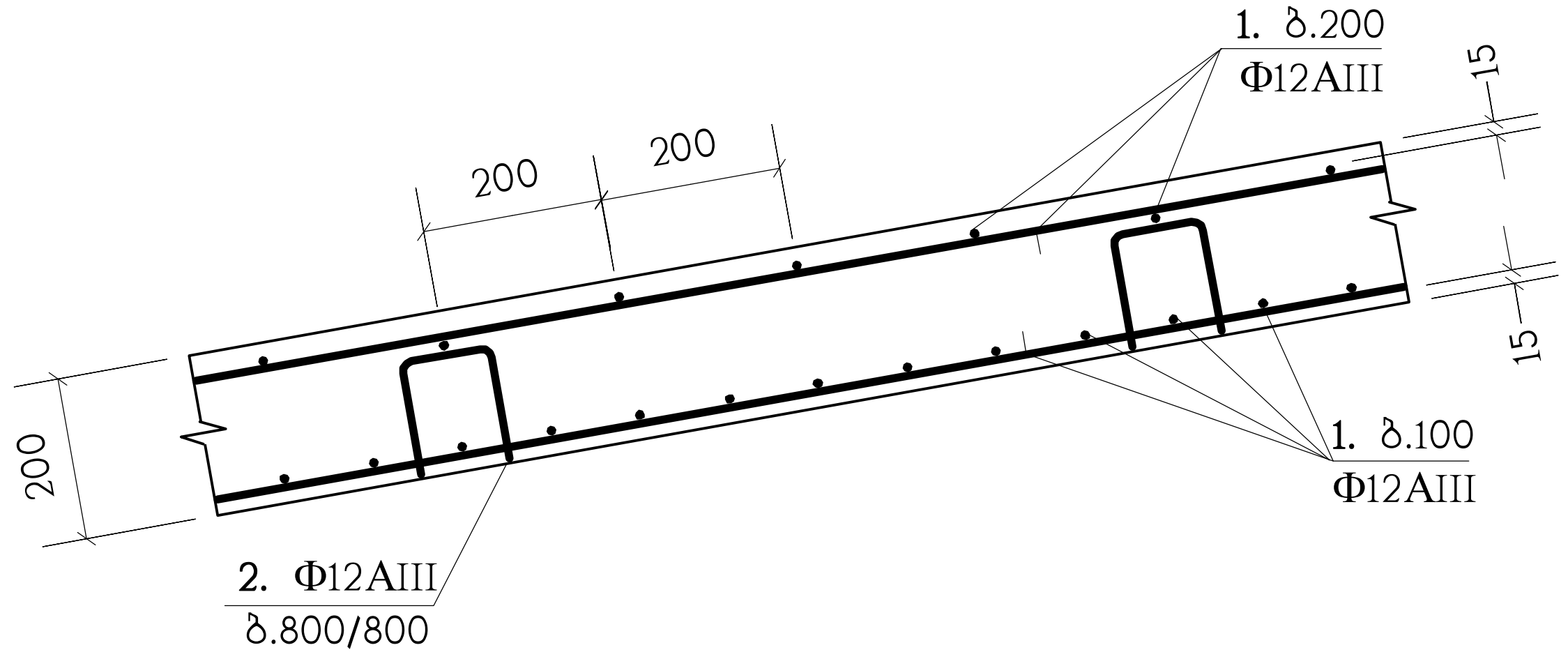

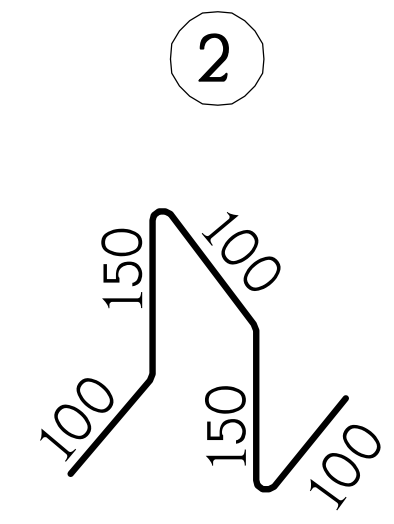

პოზიცია	აღნიშვნა	დასახელება	რაოდ. ც.	შენიშვნა
		პანდუსი-2		
1	დაიჭრას ადგილზე	Φ12AIII სახსტ. 5781-82* L=2.05 კმ.	–	1820 კგ.
2		Φ12AIII სახსტ. 5781-82* L=600	114	0.53 კგ.
		B25 კლასის ბეტონი		14.6 მ³

თანამდებობა	გვარი	ხელმოწერა	ქ.თბილისი, ჩაჩავას ქ.№2, ს/კ 01.13.02.004.062, მრავალბინიანი საცხოვრებელი სახლი	
დირექტორი	გ.ჯანიაშვილი			
არქიტექტ.	გ.ჯანიაშვილი		კონსტრუქციული ნაწილი	
			პანდუსი-2	
კონსტრუქტ.	ლ.ჯაიანი			
შეამოწმა	ა.არჩილია		სტადია მ, ფურც. კ-45, ფ-ბი, დაკვ.№	

შ.პ.ს. "აქრ კონსალტინგ"

მონოლითური სვეტების და კედლების გეგმა -6.00 ნიშნულიდან -3.00 ნიშნულამდე

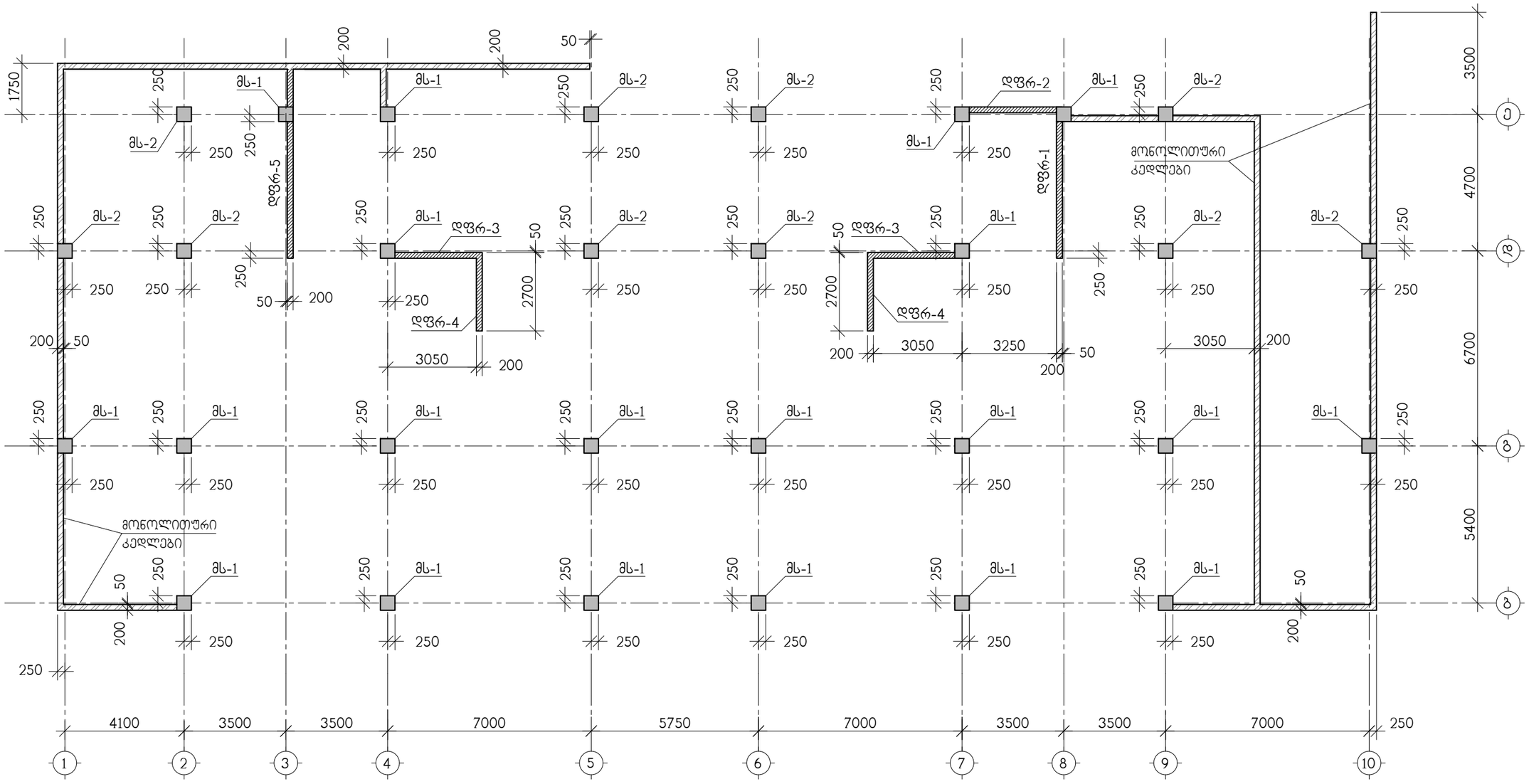

მონოლითური კედლების არმირება იხ. კ-77 ნახაზზე
მონოლითურ კედლებში კარის ღიობის მოწყობა
შესაძლებელია დამატებითი არმირების გარეშე

თანამდებობა	გვარი	ხელმოწერა	ქ.თბილისი, ჩაჩავას ქ.№2, ს/კ 01.13.02.004.062, მრავალბინიანი საცხოვრებელი სახლი			შ.პ.ს. "ულერ ქონსალტინგ"
დირექტორი	გ.ჯანიაშვილი					
არქიტექტ.	გ.ჯანიაშვილი		კონსტრუქციული ნაწილი			
			მონოლითური სვეტების და კედლების გეგმა -6.00 ნიშნულიდან -3.00 ნიშნულამდე			
კონსტრუქტ.	ა.არჩილია					
შემოწმება	ლ.ჯაიანი		სტადია მ	ფურც. კ-46	ფ-ბი	დაკვ. №

מהנדס הקונסטרוקציה	משרד	תפקיד	שם
קונסטרוקטור	ס.אלבז-שמיר		
אדריכל הפרויקט	ס.אלבז-שמיר		
יועצים נוספים			

მონოლითური სვეტი მს-1

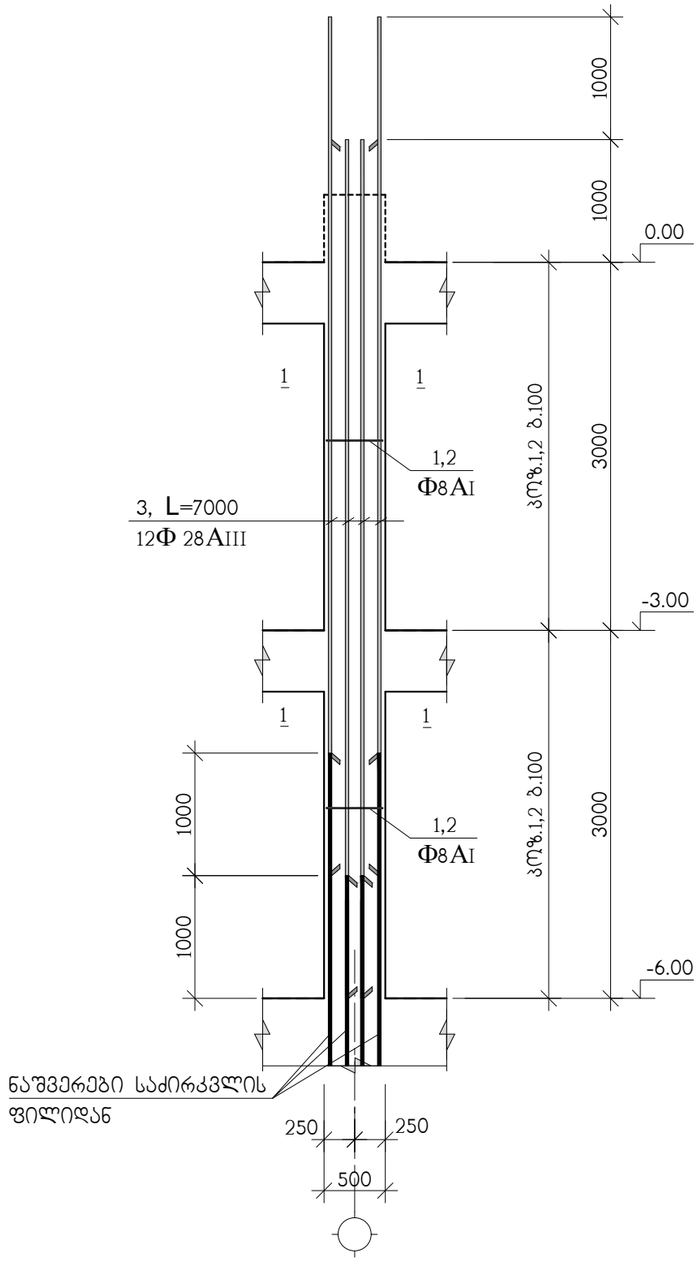

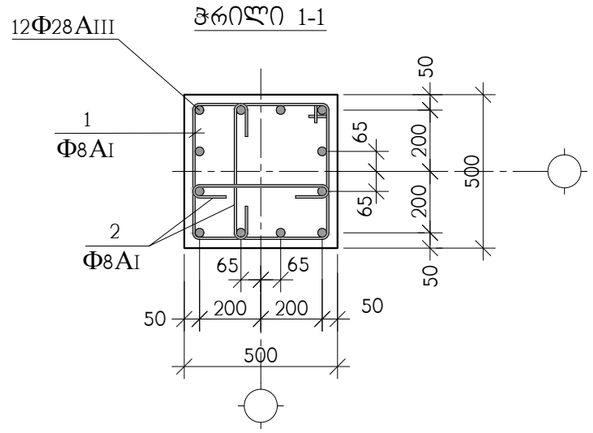

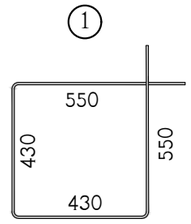

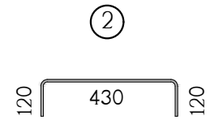

სპ№	აღნიშვნა	დასახელება	რაოდ. ც.	ერთ-ეული
		მს-1 -6.00 ნიშნულიდან 0.00 ნიშნულამდე	20	
1		Φ8AI სახსტ. 5781-828* L=1960	60	0.78 კგ.
2		Φ8AI სახსტ. 5781-828* L=670	60	0.27 კგ.
3		Φ28AIII სახსტ. 5781-828* L=7000	12	33.84 კგ.
		B 25 კლასის ბეტონი		1.5 მ³

თანამდებობა	გვარი	ხელმოწერა	ქ.თბილისი, ჩაჩავას ქ.№2, ს/კ 01.13.02.004.062, მრავალბინიანი საცხოვრებელი სახლი			შ.პ.ს. "ეერ ქონსალტინგ"
დირექტორი	გ.ჯანიაშვილი					
არქიტექტ.	გ.ჯანიაშვილი		კონსტრუქციული ნაწილი			
			მონოლითური სვეტი მს-1			
კონსტრუქტ.	ა.არჩილია					
შემოწმა	ლ.ჯაიანი		სტადია მ	ფურც. კ-48	ფ-ბი	დაკვ. №

მონოლითური სვეტი მს-2

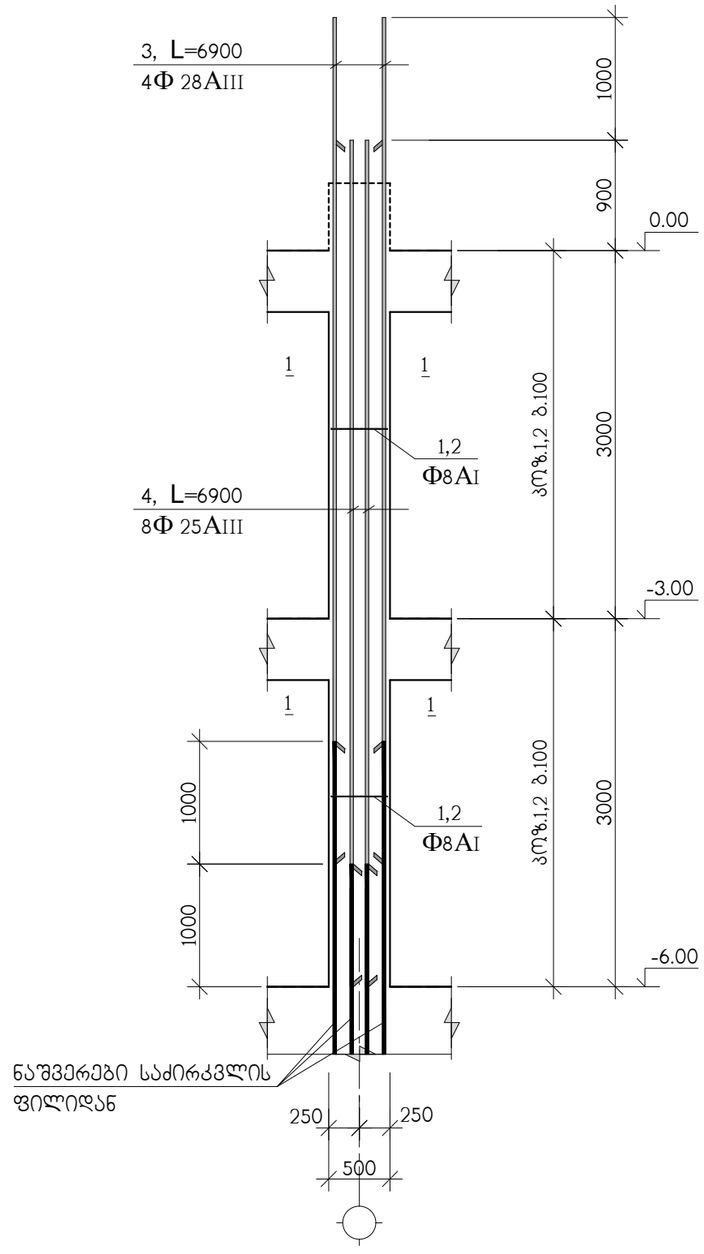

ჭრილი 1-1

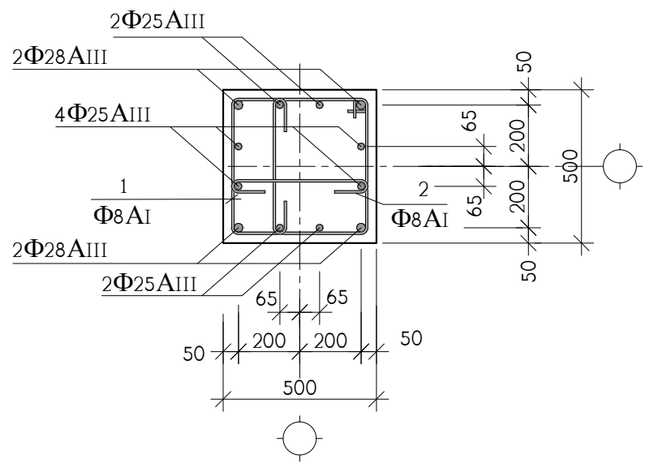

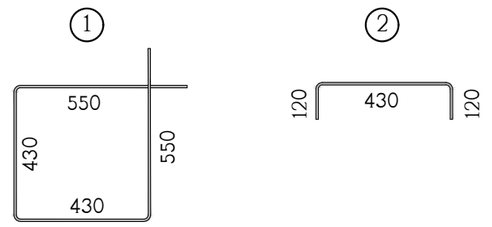

კოჭ.	აღნიშვნა	დასახელება	რაოდ. ც.	ერთ-ეული
		მს-2 -6.00 ნიშნულიდან 0.00 ნიშნულამდე	10	
1		Ф8AI სახსტ. 5781-828* L=1960	60	0.78 კგ.
2		Ф8AI სახსტ. 5781-828* L=670	60	0.27 კგ.
3		Ф28AIII სახსტ. 5781-828* L=6900	4	33.35 კგ.
4		Ф25AIII სახსტ. 5781-828* L=6900	8	26.59 კგ.
		B 25 კლასის ბეტონი		1.5 მ^3

თანამდებობა	გვარი	ხელმოწერა	ქ.თბილისი, ჩაჩავას ქ.№2, ს/კ 01.13.02.004.062, მრავალბინიანი საცხოვრებელი სახლი			
დირექტორი	გ.ჯანიაშვილი					
არქიტექტ.	გ.ჯანიაშვილი		კონსტრუქციული ნაწილი			
			მონოლითური სვეტი მს-2			
კონსტრუქტ.	ა.არჩილია					
შემოწმება	ლ.ჯაიანი		სტადია მ	ფურც. კ-49	ფ-ბი	დაკვ. №

შ.პ.ს. "ულერ ქონსალტინგ"

მონოლითური სვეტების და კედლების გეგმა 0.00 ნიშნულიდან 7.65 ნიშნულამდე

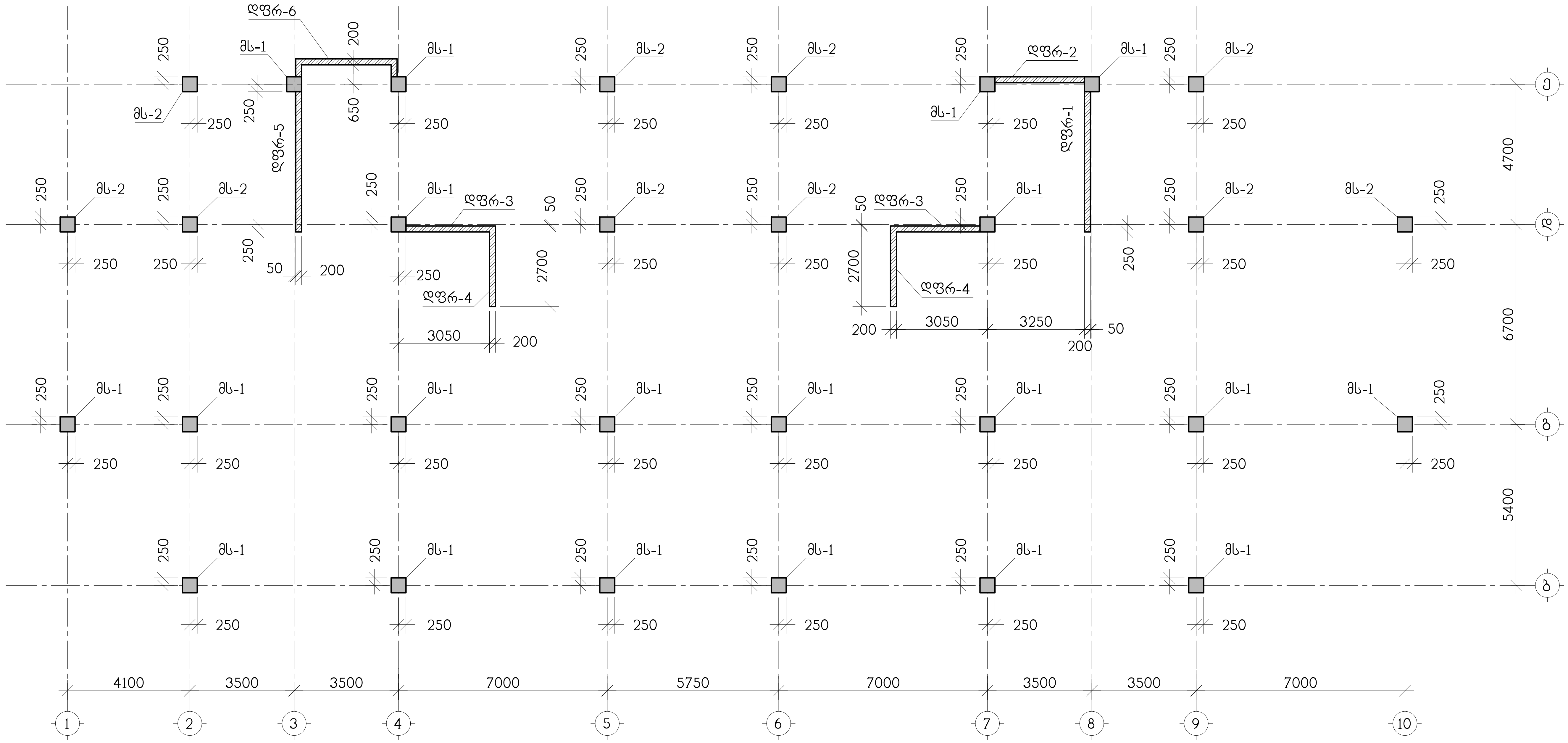

თანამდებობა	გვარი	ხელმოწერა	ქ.თბილისი, ჩაჩავას ქ.№2, ს/კ 01.13.02.004.062, მრავალბინიანი საცხოვრებელი სახლი				შ.პ.ს. "სერ კონსალტინგ"
დირექტორი	გ.ჯანიაშვილი						
არქიტექტ.	გ.ჯანიაშვილი		კონსტრუქციული ნაწილი				
			მონოლითური სვეტების და კედლების გეგმა 0.00 ნიშნულიდან 7.65 ნიშნულამდე				
კონსტრუქტ.	ა.არჩილია						
შეამოწმა	ლ.ჯაიანი		სტადია მ	ფურც. კ-50	ფ-ბი	დაკვ. №	

მონოლითური სვეტი მს-1

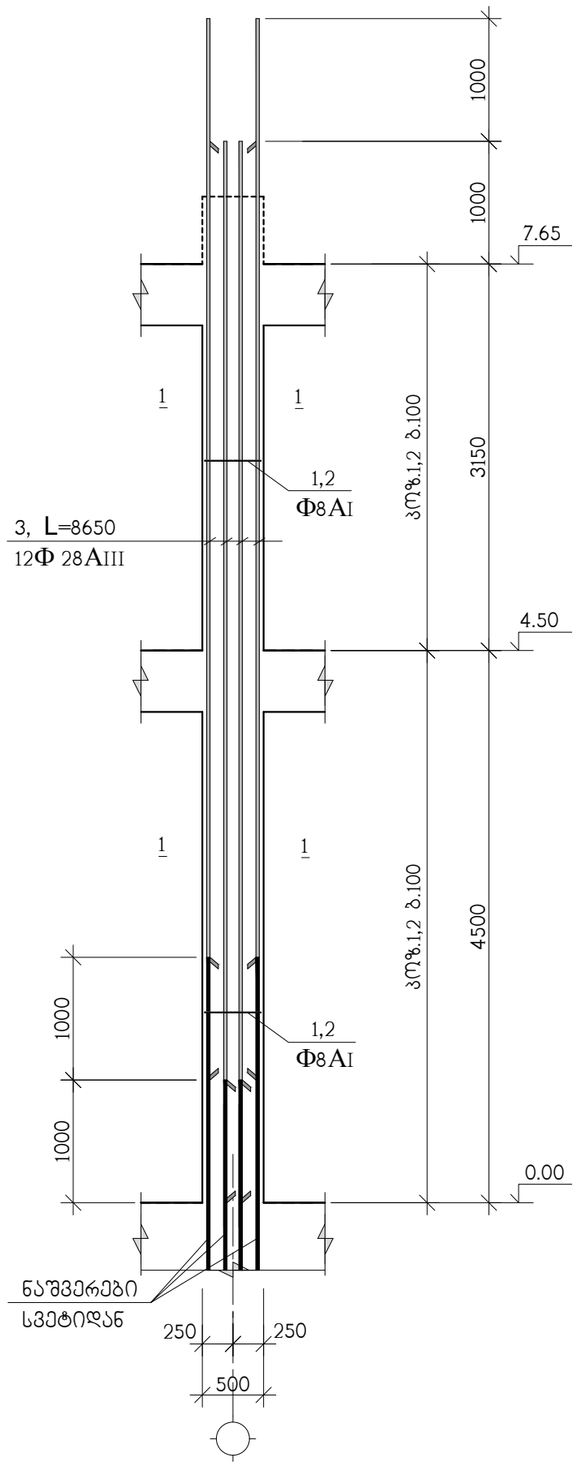

ჭრილი 1-1

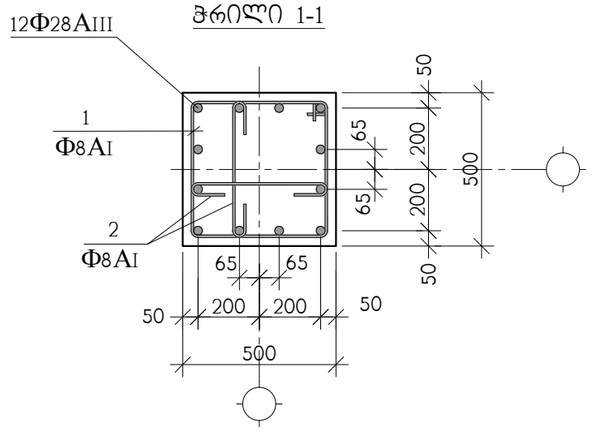

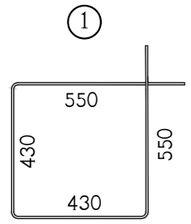

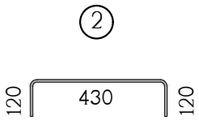

კოზ.	აღნიშვნა	დასახელება	რაოდ. ც.	ერთ-ეული
		მს-1 0.00 ნიშნულიდან 7.65 ნიშნულამდე	20	
1		Ф8AI საბსტ. 5781-828* L=1960	70	0.78 კგ.
2		Ф8AI საბსტ. 5781-828* L=670	70	0.27 კგ.
3		Ф28AIII საბსტ. 5781-828* L=8650	12	41.82 კგ.
		B 25 კლასის ბეტონი		1.9 მ^3

თანამდებობა	გვარი	ხელმოწერა	ქ.თბილისი, ჩაჩავას ქ.№2, ს/კ 01.13.02.004.062, მრავალბინიანი საცხოვრებელი სახლი			შ.პ.ს. "ეარ ქონსალტინგ"
დირექტორი	გ.ჯანიაშვილი					
არქიტექტ.	გ.ჯანიაშვილი		კონსტრუქციული ნაწილი			
			მონოლითური სვეტი მს-1			
კონსტრუქტ.	ა.არჩილია					
შემოწმება	ლ.ჯაიანი		სტადია მ	ფურც. კ-51	ფ-ბი	დაკვ. №

მონოლითური სვეტი მს-2

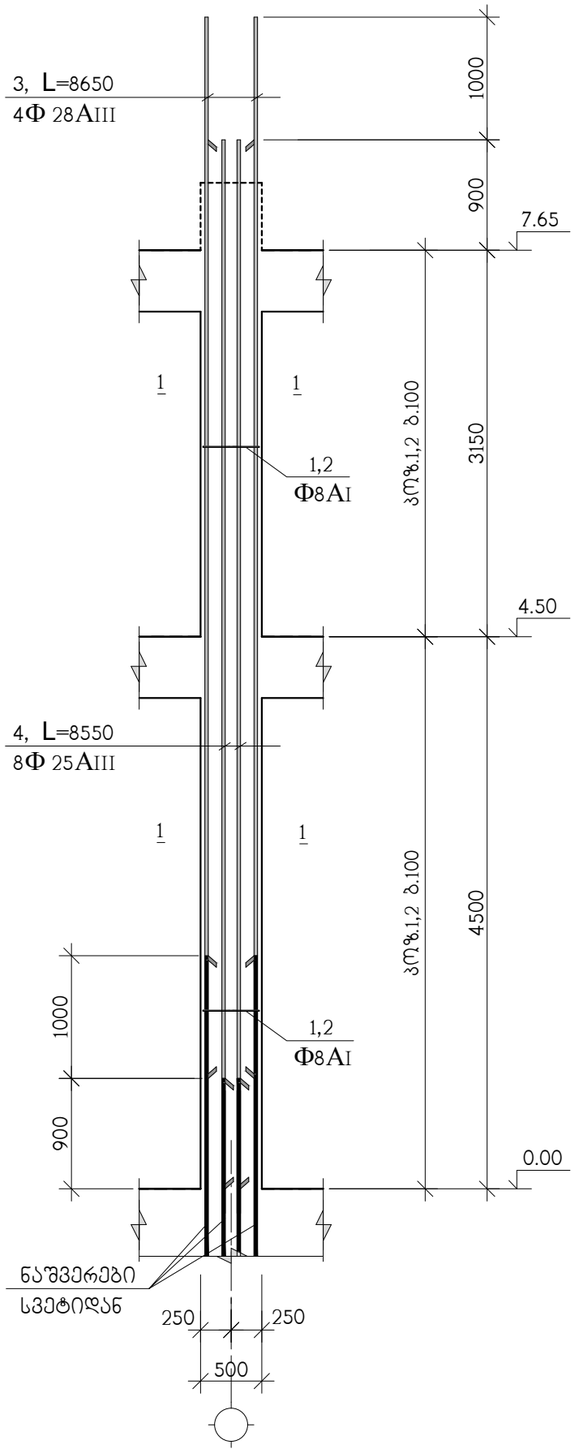

ჭრილი 1-1

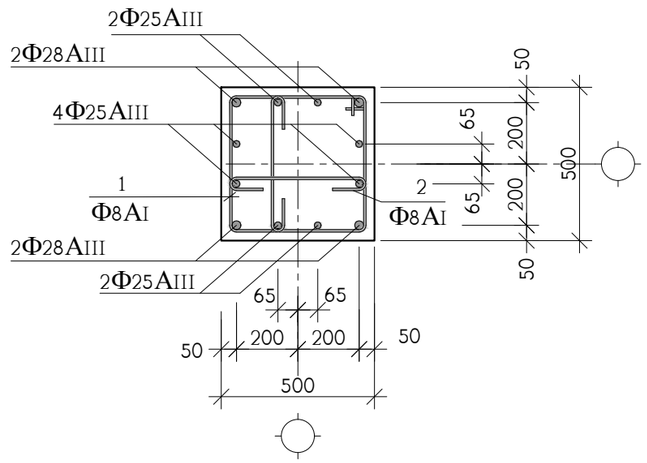

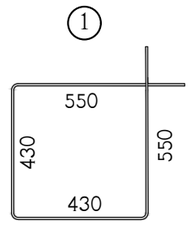

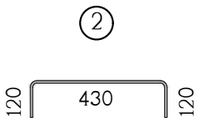

პოზ.	აღნიშვნა	დასახელება	რაოდ. ც.	ერთ-ეული
		მს-2 0.00 ნიშნულიდან 7.65 ნიშნულამდე	10	
1		Φ8AI სახსტ. 5781-828* L=1960	70	0.78 კგ.
2		Φ8AI სახსტ. 5781-828* L=670	70	0.27 კგ.
3		Φ28AIII სახსტ. 5781-828* L=8650	4	41.82 კგ.
4		Φ25AIII სახსტ. 5781-828* L=8550	8	32.95 კგ.
		B 25 კლასის ბეტონი		1.9 მ^3

თანამდებობა	გვარი	ხელმოწერა	ქ.თბილისი, ჩაჩავას ქ.№2, ს/კ 01.13.02.004.062, მრავალბინიანი საცხოვრებელი სახლი			შ.პ.ს. "ეკო ქონსალტინგ"
დირექტორი	გ.ჯანიაშვილი					
.არქიტექტ.	გ.ჯანიაშვილი		კონსტრუქციული ნაწილი			
			მონოლითური სვეტი მს-2			
კონსტრუქტ.	ა.არჩილია					
შემოწმა	ლ.ჯაიანი		სტადია მ	ფურც. კ-52	ფ-ბი	დაკვ. №

მონოლითური სვეტების და კედლების გეგმა 7.65 ნიშნულიდან 13.95 ნიშნულამდე

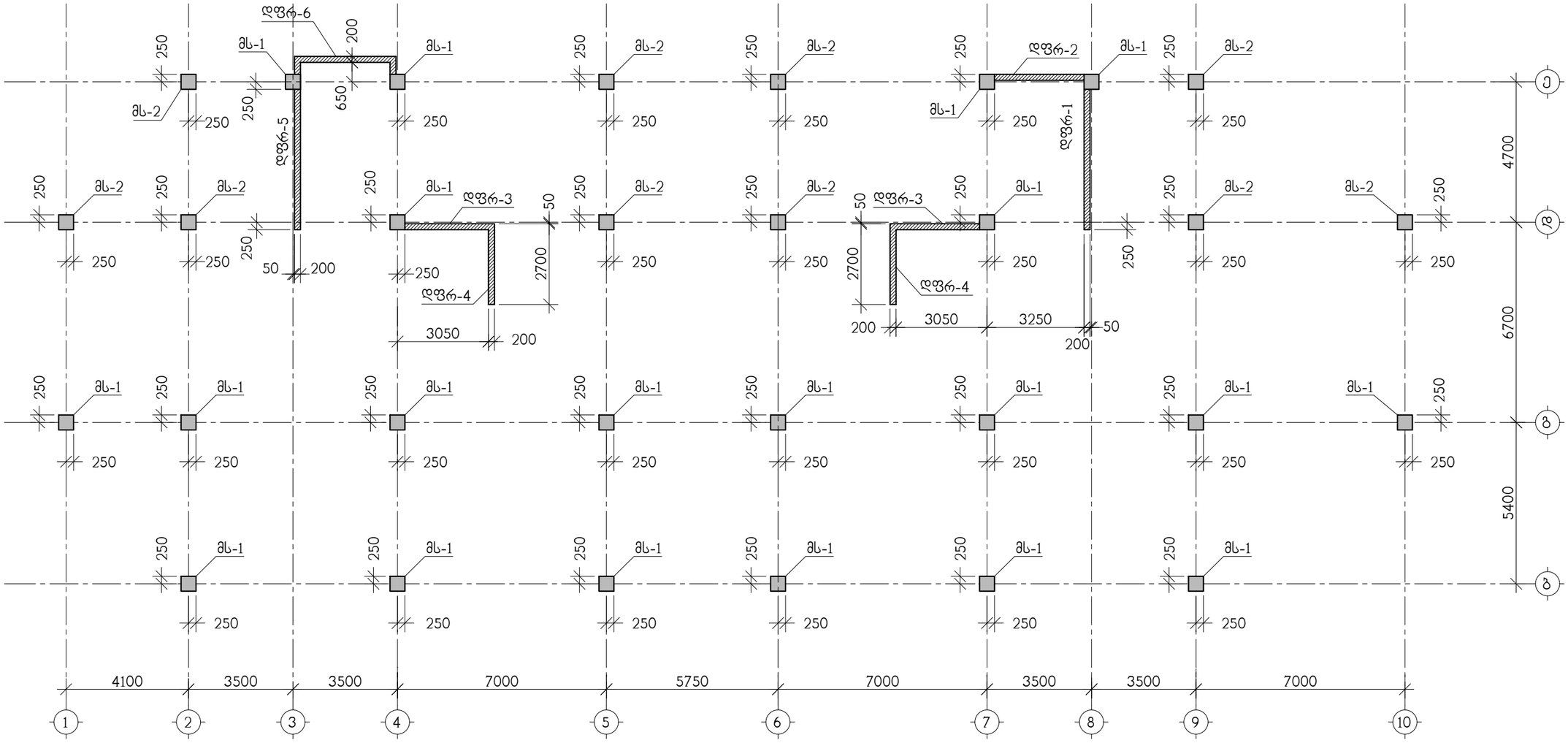

თანამდებობა	გვარი	ხელმოწერა	ქ.თბილისი, ჩაჩავას ქ.№2, ს/კ 01.13.02.004.062, მრავალბინიანი საცხოვრებელი სახლი			შ.პ.ს. "ესერ ქონსალტინგ"
დირექტორი	გ.ჯანიაშვილი					
არქიტექტ.	გ.ჯანიაშვილი		კონსტრუქციული ნაწილი			
			მონოლითური სვეტების და კედლების გეგმა 7.65 ნიშნულიდან 13.95 ნიშნულამდე			
კონსტრუქტ.	ა.არჩილია		სტადია მ	ფურც. კ-53	ფ-ბი	დაკვ. №
შემამოწმა	ლ.ჯაიანი					

მონოლითური სვეტი მს-1

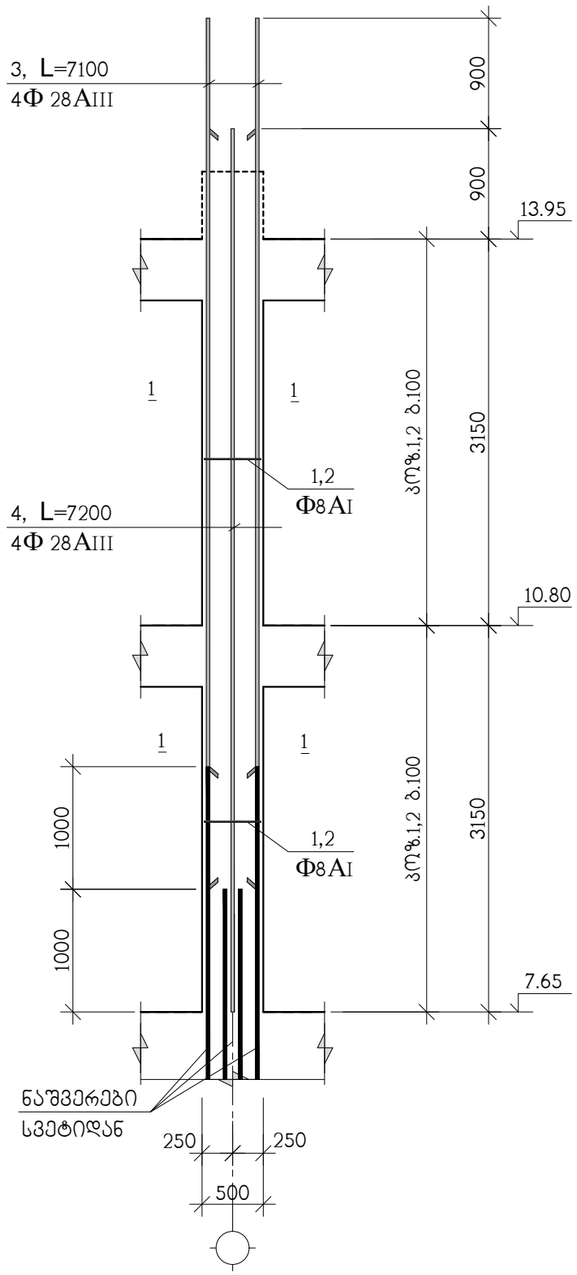

ჭრილი 1-1

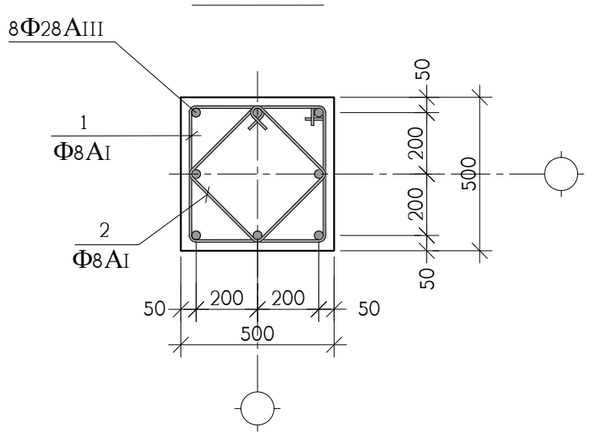

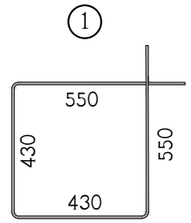

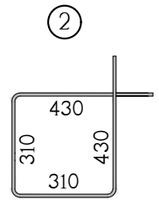

პოზ.	აღნიშვნა	დასახელება	რაოდ. ც.	ერთ-ეული
		მს-1 7.65 ნიშნულიდან 13.95 ნიშნულამდე	20	
1		Φ8AI სახსტ. 5781-828* L=1960	60	0.78 კგ.
2		Φ8AI სახსტ. 5781-828* L=1480	60	0.60 კგ.
3		Φ28AIII სახსტ. 5781-828* L=7100	4	34.32 კგ.
4		Φ28AIII სახსტ. 5781-828* L=7200	4	34.80 კგ.
		B 25 კლასის ბეტონი		1.5 მ^3

თანამდებობა	გვარი	ხელმოწერა	ქ.თბილისი, ჩაჩავას ქ.№2, ს/კ 01.13.02.004.062, მრავალბინიანი საცხოვრებელი სახლი			შ.პ.ს. "უერ ქონსალტინგ"
დირექტორი	გ.ჯანიაშვილი					
არქიტექტ.	გ.ჯანიაშვილი		კონსტრუქციული ნაწილი			
			მონოლითური სვეტი მს-1			
კონსტრუქტ.	ა.არჩილია					
შემამოწმა	ლ.ჯაიანი		სტადია მ	ფურც. კ-54	ფ-ბი	დაკვ. №

ՀՀ ՇԻՆԱՐԱՐՈՒԹՅԱՆ ԵՎ ՏԱՐԱԾԱԿԱՆ ԶԱՐԳԱՑՄԱՆ ՆԱԽԱՐԱՐՈՒԹՅԱՆ ՊԵՏԱԿԱՆ ՎԱՐՉԱԿԱՆ ՀԻՄՆԱՐԿԻ "ՀՀՇՆԱԽԱՐԱՐ" ՊԵՏԱԿԱՆ ՈՉ ԱՌԵՎՏՐԱՅԻՆ ԿԱԶՄԱԿԵՐՊՈՒԹՅՈՒՆ				
ՀՀ ՏԱՐԱԾՔԱՅԻՆ ԿԱՌԱՎԱՐՄԱՆ ԵՎ ՔԱՂԱՔԱՇԻՆՈՒԹՅԱՆ ՊԵՏԱԿԱՆ ԿՈՄԻՏԵ	ՀՀՇՆ 20.13.02.004.0621, Ա.Մ2, Ա.Ռհ3.Ա3Ե, Ա.Ռհ3.Ա3Ե, Ա.Ռհ3.Ա3Ե			
ՊԵՏԱԿԱՆ ՀԻՄՆԱՐԿԻ "ՀՀՇՆԱԽԱՐԱՐ" ՊԵՏԱԿԱՆ ՈՉ ԱՌԵՎՏՐԱՅԻՆ ԿԱԶՄԱԿԵՐՊՈՒԹՅՈՒՆ				
ՀՀՇՆ 20.13.02.004.0621, Ա.Մ2, Ա.Ռհ3.Ա3Ե, Ա.Ռհ3.Ա3Ե

მონოლითური სვეტების და კედლების ბეტონის 13.95 ნიშნულიდან 20.25 ნიშნულამდე

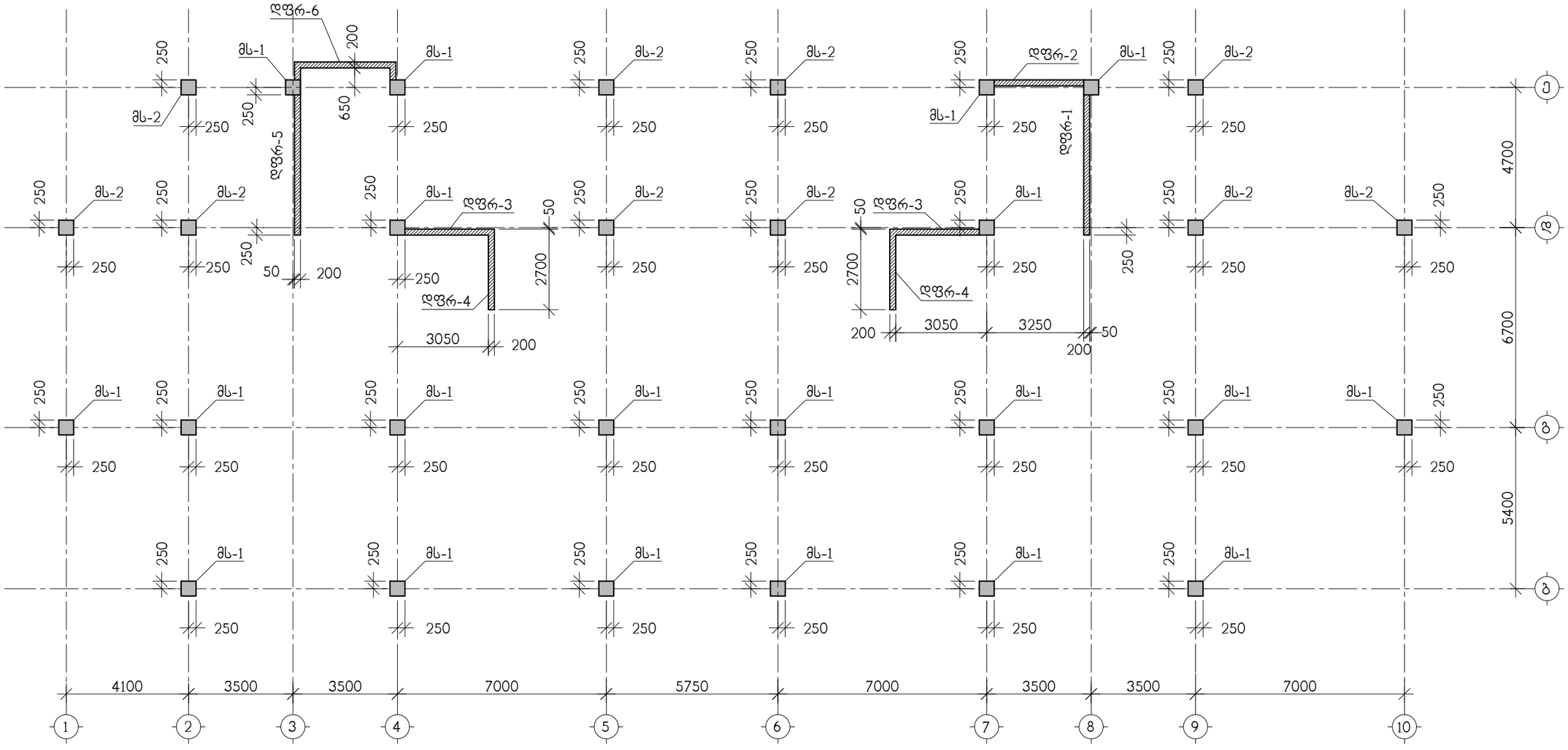

თანამდებობა	გვარი	ხელმოწერა	ქ.თბილისი, ჩაჩავას ქ.№2, ს/ქ 01.13.02.004.062, მრავალბინიანი საცხოვრებელი სახლი			შ.პ.ს. "ცერ ქონსალტინგ"
დირექტორი	გ.ჯანიაშვილი					
არქიტექტ.	გ.ჯანიაშვილი		კონსტრუქციული ნაწილი			
			მონოლითური სვეტების და კედლების ბეტონის 13.95 ნიშნულიდან 20.25 ნიშნულამდე			
კონსტრუქტ.	ა.არჩილია					
შეამოწმა	ლ.ჯაიანი		სტადია მ	ფურც. კ-56	ფ-ბი	დაკვ. №

მონოლითური სვეტი მს-1

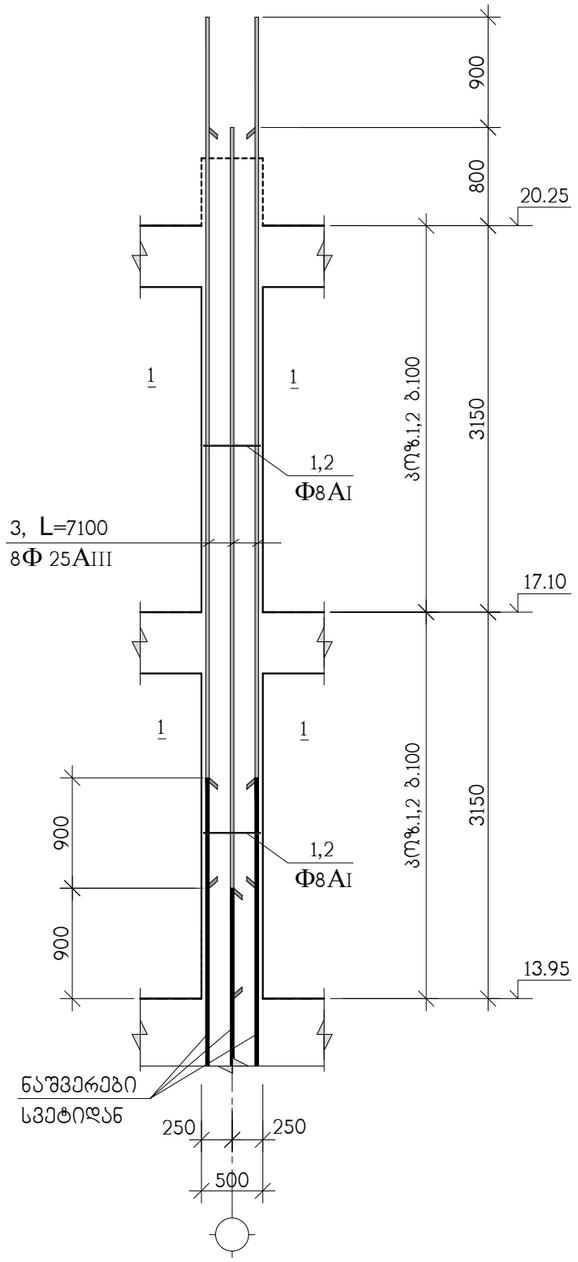

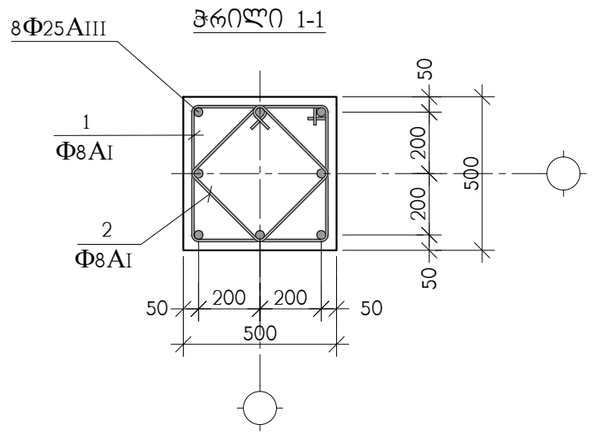

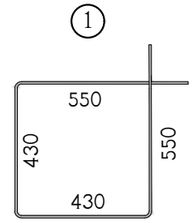

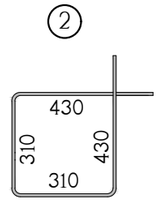

კარკ.	აღნიშვნა	დასახელება	რაოდ. ც.	ერთ-ეული
		მს-1 13.95 ნიშნულიდან 20.25 ნიშნულამდე	20	
1		Ф8AI სახსტ. 5781-828* L=1960	60	0.78 კგ.
2		Ф8AI სახსტ. 5781-828* L=1480	60	0.60 კგ.
3		Ф25AIII სახსტ. 5781-828* L=7100	8	27.36 კგ.
		B 25 კლასის ბეტონი		1.5 მ^3

თანამდებობა	გვარი	ხელმოწერა	ქ.თბილისი, ჩაჩავას ქ.№2, ს/კ 01.13.02.004.062, მრავალბინიანი საცხოვრებელი სახლი				შ.პ.ს. "ულერ ქონსალტინგ"
დირექტორი	გ.ჯანიაშვილი						
არქიტექტ.	გ.ჯანიაშვილი		კონსტრუქციული ნაწილი				
			მონოლითური სვეტი მს-1				
კონსტრუქტ.	ა.არჩილია						
შემოწმება	ლ.ჯაიანი		სტადია მ	ფურც. კ-57	ფ-ბი	დაკვ. №	

მონოლითური სვეტი მს-2

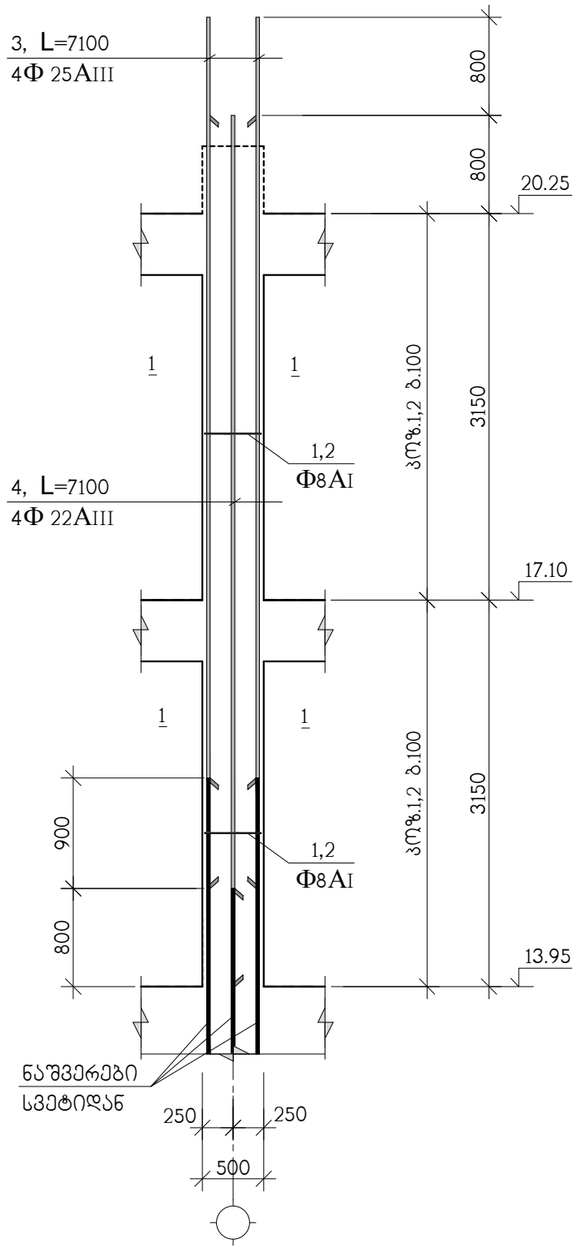

ჭრილი 1-1

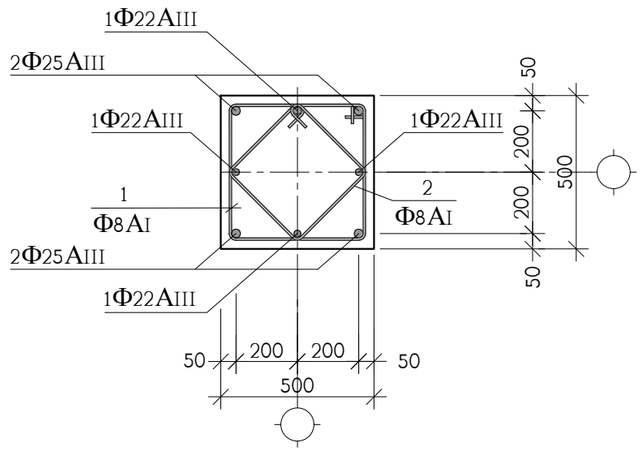

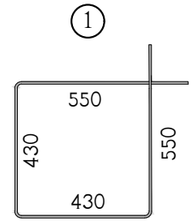

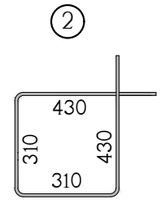

პოზ.	აღნიშვნა	დასახელება	რაოდ. ც.	ერთ-ეული
		მს-2 13.95 ნიშნულიდან 20.25 ნიშნულამდე	10	
1		Φ8AI სახსტ. 5781-828* L=1960	60	0.78 კგ.
2		Φ8AI სახსტ. 5781-828* L=1480	60	0.60 კგ.
3		Φ25AIII სახსტ. 5781-828* L=7100	4	27.35 კგ.
4		Φ22AIII სახსტ. 5781-828* L=7100	4	21.19 კგ.
		B 25 კლასის ბეტონი		1.5 მ^3

თანამდებობა	გვარი	ხელმოწერა	ქ.თბილისი, ჩაჩავას ქ.№2, ს/კ 01.13.02.004.062, მრავალბინიანი საცხოვრებელი სახლი			შ.პ.ს. "ესერ ქონსალტინგ"
დირექტორი	გ.ჯანიაშვილი					
არქიტექტ.	გ.ჯანიაშვილი		კონსტრუქციული ნაწილი			
			მონოლითური სვეტი მს-2			
კონსტრუქტ.	ა.არჩილია					
შემოწმა	ლ.ჯაიანი		სტადია მ	ფურც. კ-58	ფ-ბი	დაკვ. №

მონოლითური სვეტების და კედლების ბეტონის 20.25 ნიშნულიდან 26.55 ნიშნულამდე

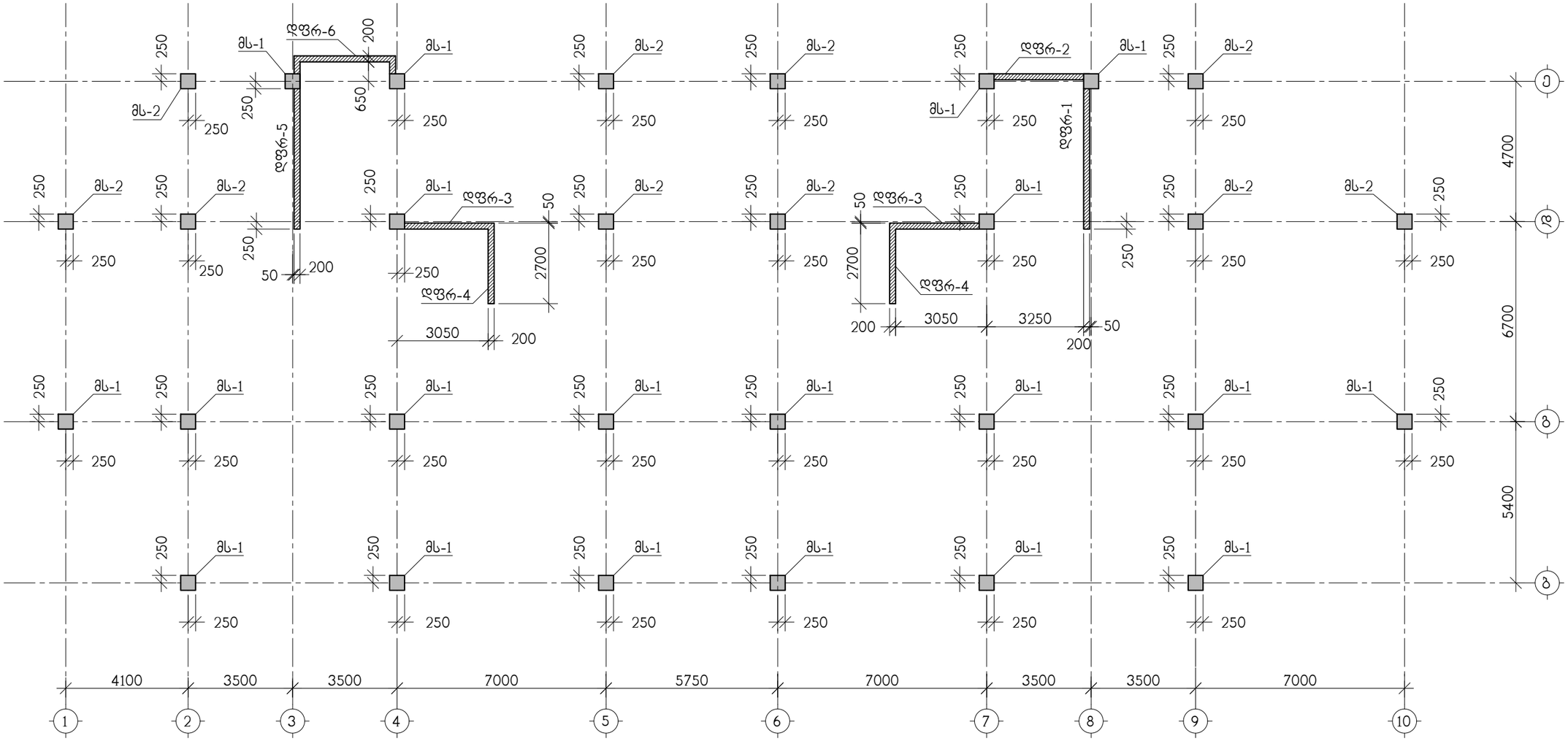

თანამდებობა	გვარი	ხელმოწერა	ქ.თბილისი, ჩაჩავას ქ.№2, ს/კ 01.13.02.004.062, მრავალბინიანი საცხოვრებელი სახლი			შ.პ.ს. "უერ ქონსალტინგ"
დირექტორი	გ.ჯანიაშვილი					
არქიტექტ.	გ.ჯანიაშვილი		კონსტრუქციული ნაწილი			
			მონოლითური სვეტების და კედლების ბეტონის 20.25 ნიშნულიდან 26.55 ნიშნულამდე			
კონსტრუქტ.	ა.არჩილია					
შემოწმება	ლ.ჯაიანი		სტადია მ	ფურც. კ-59	ფ-ბი	დაკვ. №

მონოლითური სვეტი მს-1

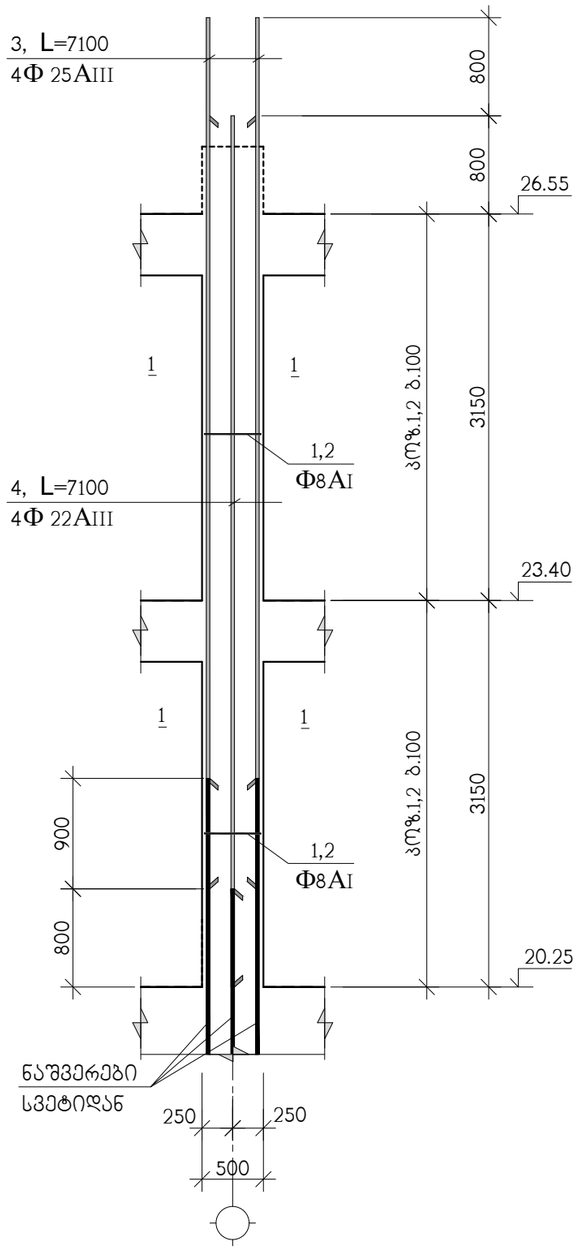

ჭრილი 1-1

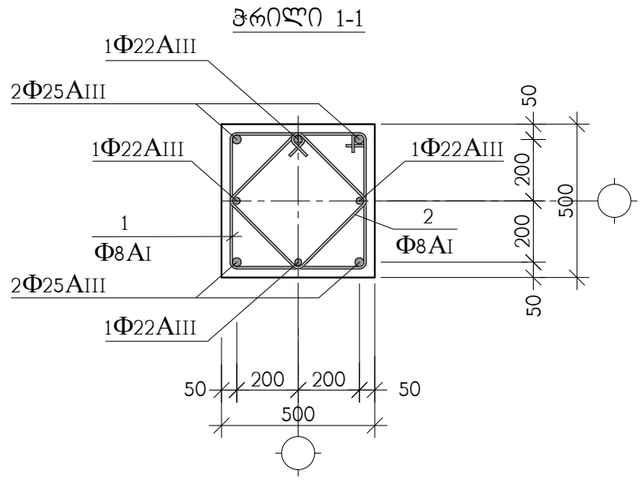

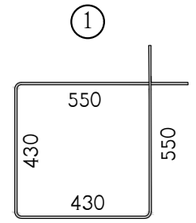

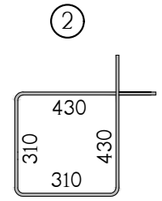

პოზ.	აღნიშვნა	დასახელება	რაოდ. ც.	ერთ-ეული
		მს-1 20.25 ნიშნულიდან 26.55 ნიშნულამდე	20	
1		Φ8AI სახსტ. 5781-828* L=1960	60	0.78 კგ.
2		Φ8AI სახსტ. 5781-828* L=1480	60	0.60 კგ.
3		Φ25AIII სახსტ. 5781-828* L=7100	4	27.36 კგ.
4		Φ22AIII სახსტ. 5781-828* L=7100	4	21.19 კგ.
		B 25 კლასის ბეტონი		1.5 მ³

თანამდებობა	გვარი	ხელმოწერა	ქ.თბილისი, ჩაჩავას ქ.№2, ს/ქ 01.13.02.004.062, მრავალბინიანი საცხოვრებელი სახლი			შ.პ.ს. "სერ ქონსალტინგ"
დირექტორი	გ.ჯანიაშვილი					
არქიტექტ.	გ.ჯანიაშვილი		კონსტრუქციული ნაწილი			
			მონოლითური სვეტი მს-1			
კონსტრუქტ.	ა.არჩილია					
შემოწმება	ლ.ჯაიანი		სტადია მ	ფურც. კ-60	ფ-ბი	დაკვ. №

მონოლითური სვეტი მს-2

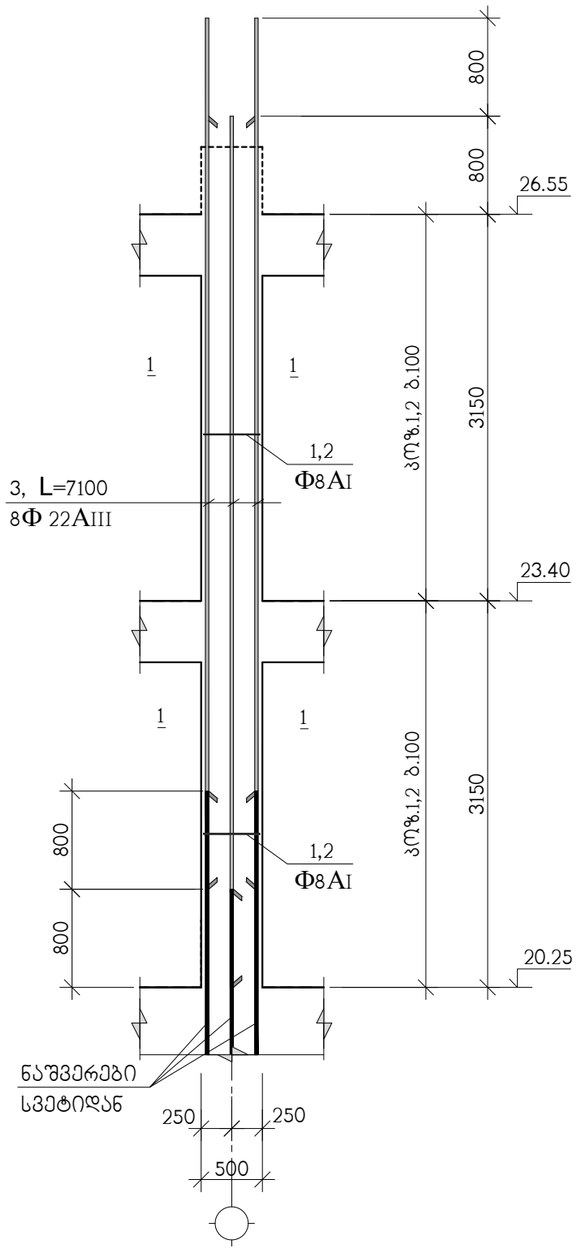

ჭრილი 1-1

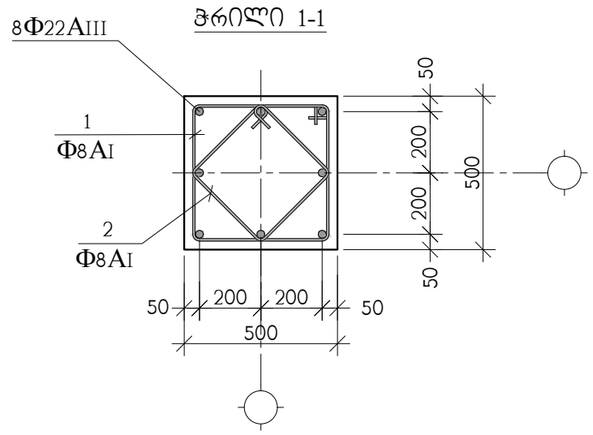

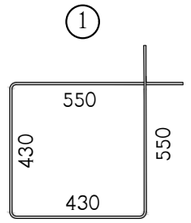

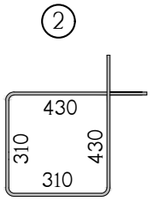

კოშ.	აღნიშვნა	დასახელება	რაოდ. ც.	ერთ-ეული
		მს-2 20.25 ნიშნულიდან 26.55 ნიშნულამდე	10	
1		Φ8AI სახსტ. 5781-828* L=1960	60	0.78 კგ.
2		Φ8AI სახსტ. 5781-828* L=1480	60	0.60 კგ.
3		Φ22AIII სახსტ. 5781-828* L=7100	8	21.19 კგ.
		B 25 კლასის ბეტონი		1.5 მ^3

თანამდებობა	გვარი	ხელმოწერა	ქ.თბილისი, ჩაჩავას ქ.№2, ს/კ 01.13.02.004.062, მრავალბინიანი საცხოვრებელი სახლი			შ.პ.ს. "ესტ ქონსალტინგ"
დირექტორი	გ.ჯანიაშვილი					
არქიტექტ.	გ.ჯანიაშვილი		კონსტრუქციული ნაწილი			
			მონოლითური სვეტი მს-2			
კონსტრუქტ.	ა.არჩილია					
შემოწმა	ლ.ჯაიანი		სტადია მ	ფურც. კ-61	ფ-ბი	დაკვ. №

მონოლითური სვეტების და კედლების ბეტონის 26.55 ნიშნულიდან 29.70 ნიშნულამდე

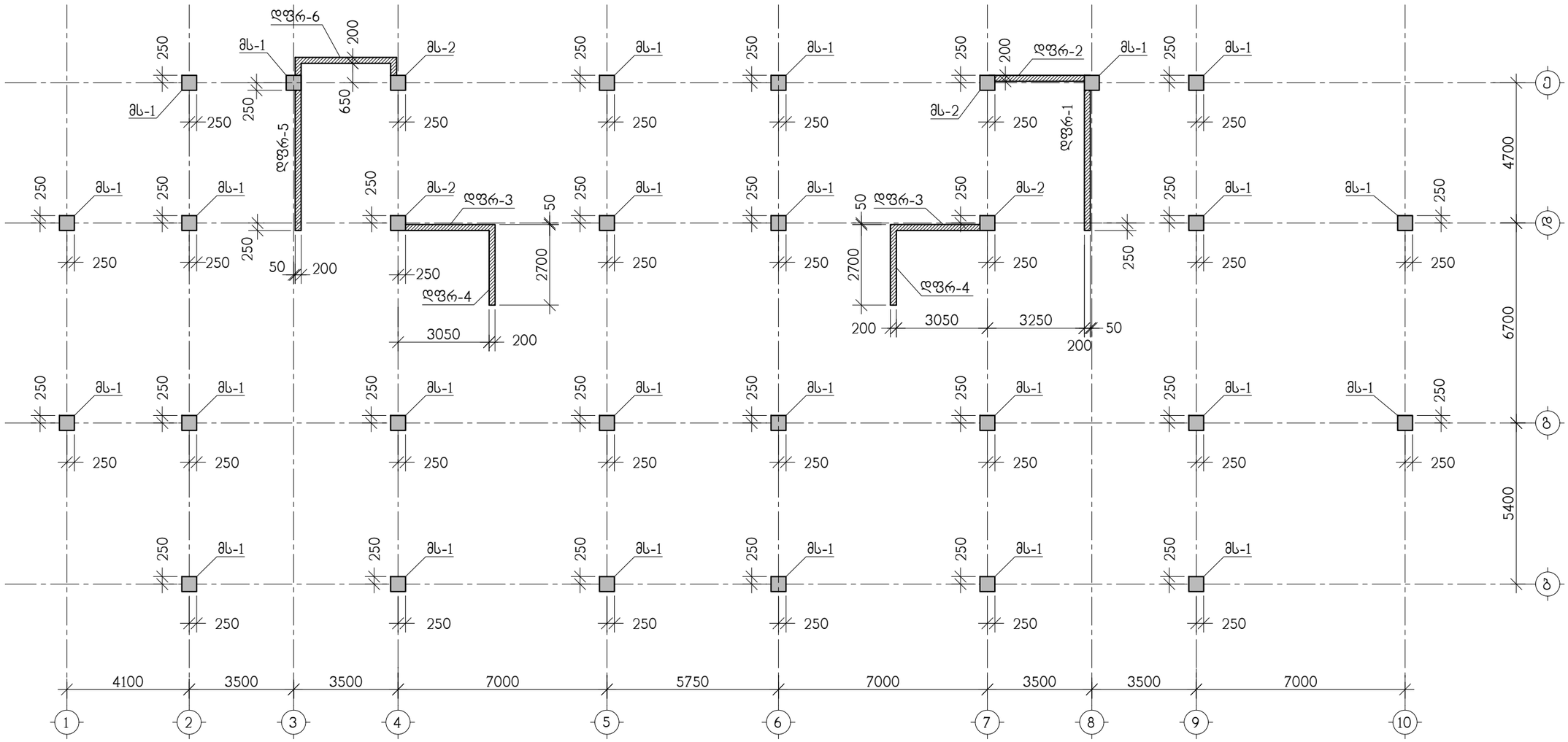

თანამდებობა	გვარი	ხელმოწერა	ქ.თბილისი, ჩაჩავას ქ.№2, ს/კ 01.13.02.004.062, მრავალბინიანი საცხოვრებელი სახლი			შ.პ.ს. "ესრ ქონსალტინგ"
დირექტორი	გ.ჯანიაშვილი					
არქიტექტ.	გ.ჯანიაშვილი		კონსტრუქციული ნაწილი			
			მონოლითური სვეტების და კედლების ბეტონის 26.55 ნიშნულიდან 29.70 ნიშნულამდე			
კონსტრუქტ.	ა.არჩილია					
შემამოწმა	ლ.ჯაიანი		სტადია მ	ფურც. კ-62	შ-ბი	დაკვ. №

მონოლითური სვეტი მს-1

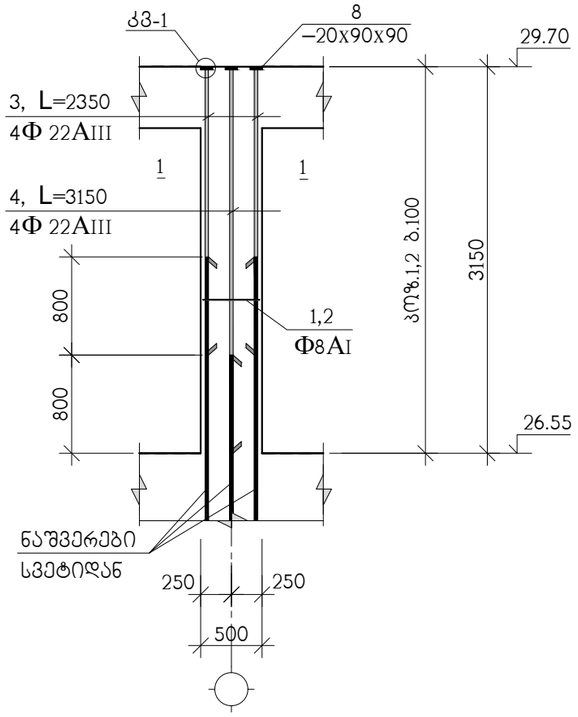

ჭრილი 1-1

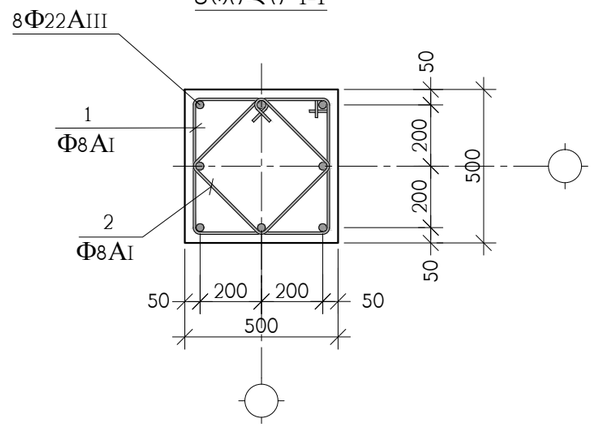

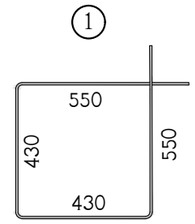

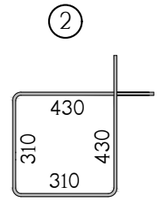

პოზ.	აღნიშვნა	დასახელება	რაოდ. ც.	ერთ-ეული
		მს-1 26.55 ნიშნულიდან 29.70 ნიშნულამდე	26	
1		Φ8AI სახსტ. 5781-828* L=1960	30	0.78 კგ.
2		Φ8AI სახსტ. 5781-828* L=1480	30	0.60 კგ.
3		Φ22AIII სახსტ. 5781-828* L=2350	4	7.01 კგ.
4		Φ22AIII სახსტ. 5781-828* L=3150	4	9.39 კგ.
8		ფურც. −20x90x90 სახსტ. 380-71*	8	1.3 კგ.
		B 25 კლასის ბეტონი		0.7 მ³

თანამდებობა	გვარი	ხელმოწერა	ქ.თბილისი, ჩაჩავას ქ.№2, ს/კ 01.13.02.004.062, მრავალბინიანი საცხოვრებელი სახლი			შ.პ.ს. "ეარ ქონსალტინგ"
დირექტორი	გ.ჯანიაშვილი					
არქიტექტ.	გ.ჯანიაშვილი		კონსტრუქციული ნაწილი			
			მონოლითური სვეტი მს-1			
კონსტრუქტ.	ა.არჩილია					
შეამოწმა	ლ.ჯაიანი		სტადია მ	ფურც. კ-63	ფ-ბი	დაკვ. №

მონოლითური სვეტი მს-2

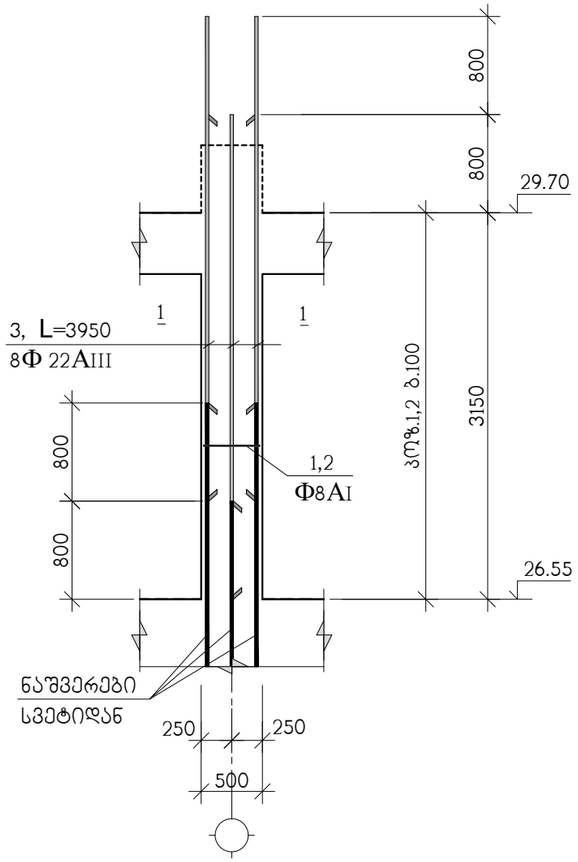

ჭრილი 1-1

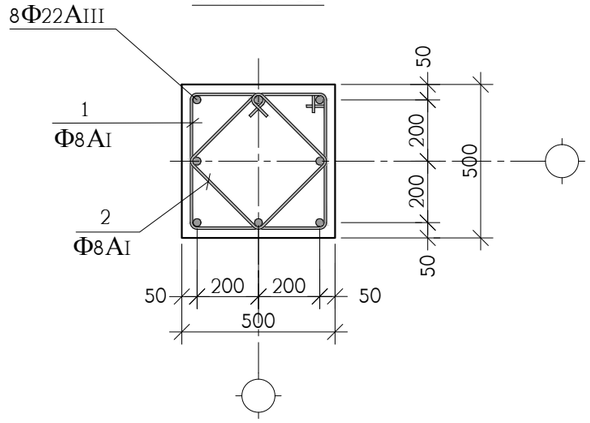

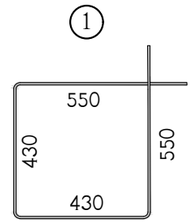

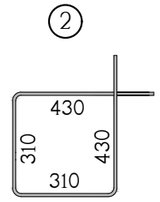

პოზ.	აღნიშვნა	დასახელება	რაოდ. ც.	ერთ-ეული
		მს-2 26.55 ნიშნულიდან 29.70 ნიშნულამდე	4	
1		Φ8AI სახსტ. 5781-828* L=1960	30	0.78 კგ.
2		Φ8AI სახსტ. 5781-828* L=1480	30	0.60 კგ.
3		Φ22AIII სახსტ. 5781-828* L=3950	8	11.79 კგ.
		B 25 კლასის ბეტონი		0.7 მ^3

თანამდებობა	გვარი	ხელმოწერა	ქ.თბილისი, ჩაჩავას ქ.№2, ს/კ 01.13.02.004.062, მრავალბინიანი საცხოვრებელი სახლი			შ.პ.ს. "ეერ ქონსალტინგ"
დირექტორი	გ.ჯანიაშვილი					
არქიტექტ.	გ.ჯანიაშვილი		კონსტრუქციული ნაწილი			
			მონოლითური სვეტი მს-2			
კონსტრუქტ.	ა.არჩილია					
შეამოწმა	ლ.ჯაიანი		სტადია მ	ფურც. კ-64	ფ-ბი	დაკვ. №

მონოლითური სვეტების და კედლების ბეტონის 29.70 ნიშნულიდან 30.90 ნიშნულამდე

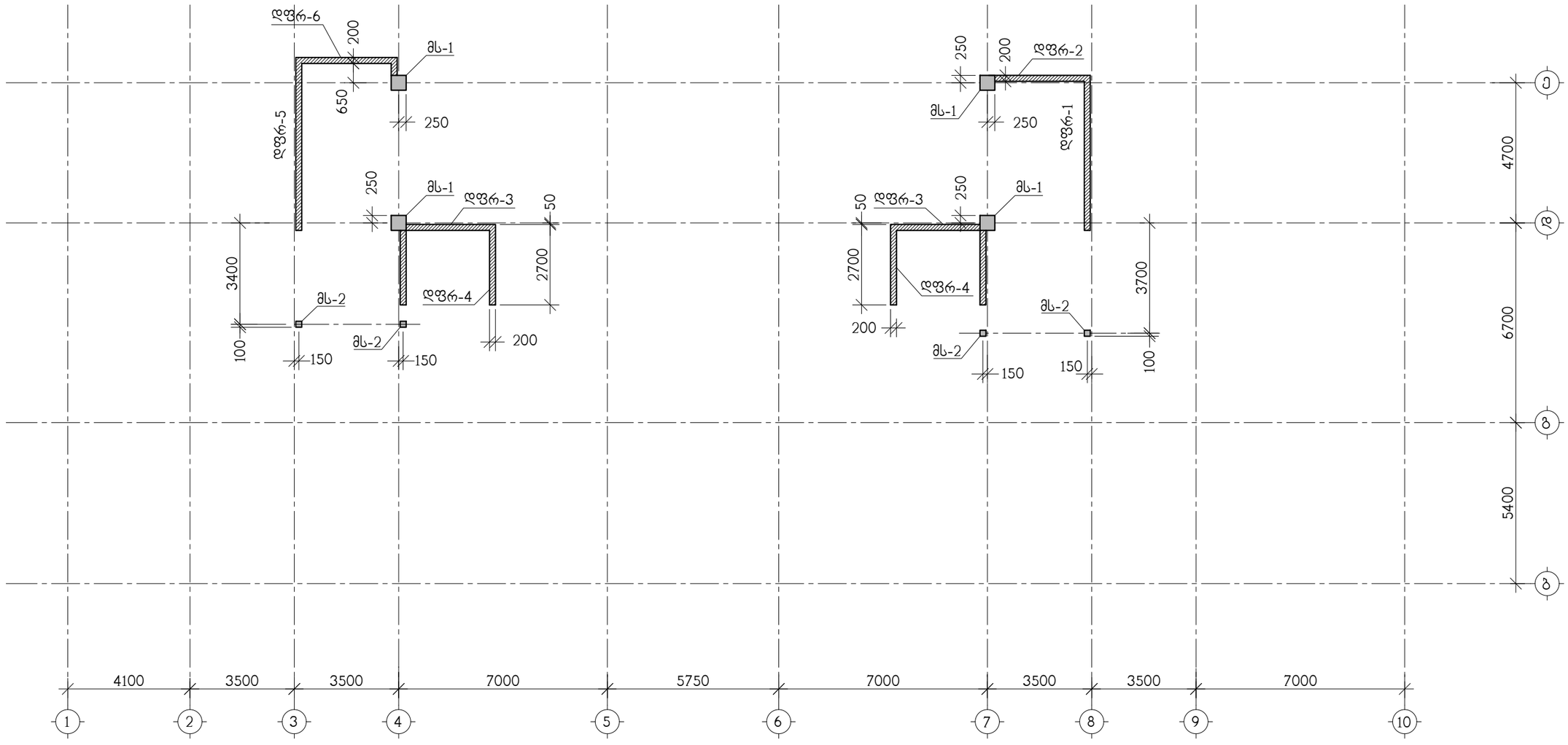

თანამდებობა	გვარი	ხელმოწერა	ქ.თბილისი, ჩაჩავას ქ.№2, ს/კ 01.13.02.004.062, მრავალბინიანი საცხოვრებელი სახლი				შ.პ.ს. "ეერ ქონსალტინგ"
დირექტორი	გ.ჯაიანაშვილი						
არქიტექტ.	გ.ჯაიანაშვილი		კონსტრუქციული ნაწილი				
			მონოლითური სვეტების და კედლების ბეტონმა 29.70 ნიშნულიდან 30.90 ნიშნულამდე				
კონსტრუქტ.	ა.არჩილია						
შემოწმა	ლ.ჯაიანი		სტადია მ	ფურც. კ-65	ფ-ბი	დაკვ. №	

מתכנן השלד	משרד	חתימה	תאריך
שם המתכנן	ס.קטלבוב ת"ד 3050		
שם המהנדס.	ס.קטלבוב ת"ד 3050		
מהנדס אחראי	ס.קטלבוב ת"ד 3050		

ג.המלכה, אלונית 3, ת.ד. 01.13.02.004.062,
אלעזר ס.קטלבוב ת"ד 3050

מגדל משרדים ומסחר "בזק"

קנ.אב	1:50	3-66	03-301	3 מהדורה	4.מ.

מגדל משרדים ומסחר בן 10 קומות מעל 2 קומות חניון תת קרקעי
גוש 30.90 חלקה 32.00 רחוב אבן גבירול פינת הארבעה

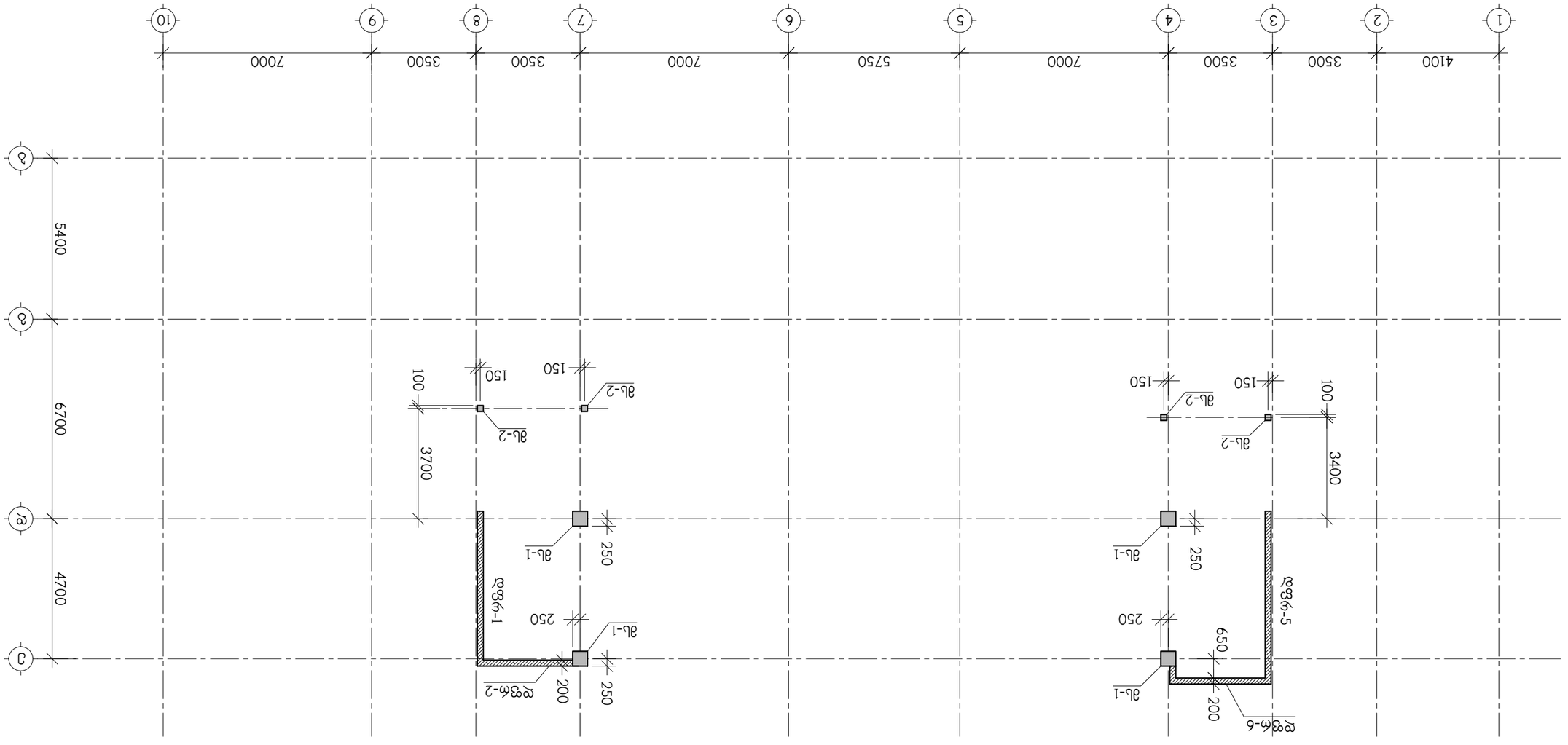

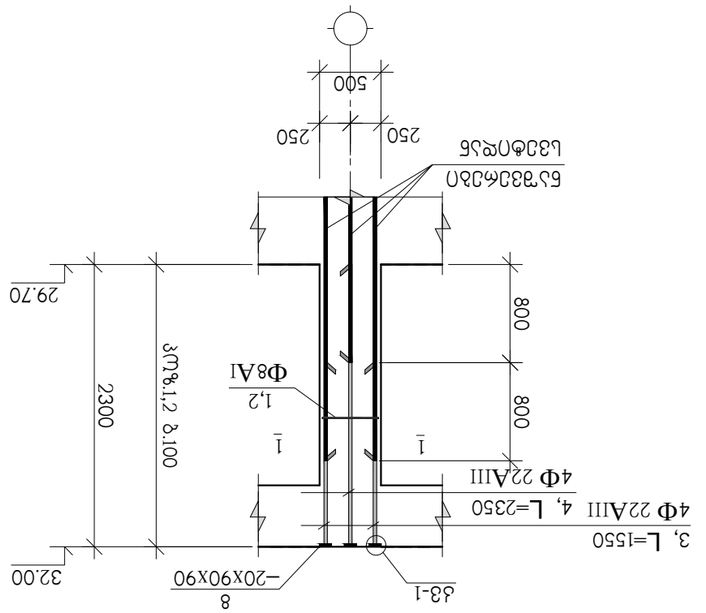

Фундамент Ф-1 под колонну К-1

Сечение 1-1

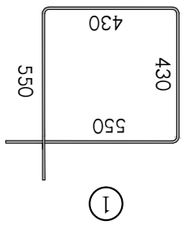

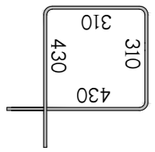

№ поз.	Обозначение	Наименование	Кол.	Масса ед., кг	Примечание
		Фундамент Ф-1 29.70 бетона 32.00 бетона	4		
1		Ф8AI ГОСТ 5781-82* L=1960	23	0.78	
2		Ф8AI ГОСТ 5781-82* L=1480	23	0.60	
3		Ф22AIII ГОСТ 5781-82* L=1550	4	4.63	
4		Ф22AIII ГОСТ 5781-82* L=2350	4	7.01	
8		Полоса -20x90x90 ГОСТ 380-71*	8	1.3	
		Бетон тяжелый класса В 25		0.5 м³	

Изм.	Кол.уч.	Лист	№ док.	Подп.	Дата
Разраб.	Иванов				
Пров.	Петрова				
Н.контр.	Сидоров				
ГИП	Кузнецов				

Фундамент Ф-1 под колонну К-1

Стадия: Р | Лист: 1 | Листов: 2

"Проектстальконструкция"
г. Тула, ул. Оружейная, 14



ჯამ%	სპეციფიკაცია	ერთ. ზომა	ერთ-ობ. ეკვ.
	ბლ-2 29.70 ნივთიერება 32.00 ნივთიერება	4	
1	Φ8AI ს.ხ.ტ. 5781-828* L=840	23	0.33 კგ.
2	Φ22AIII ს.ხ.ტ. 5781-828* L=2350	4	7.01 კგ.
8	ფურცელი –20x90x90 ს.ხ.ტ. 380-71*	4	1.3 კგ.
	B 25 კლასის ბეტონი		0.1 მ³

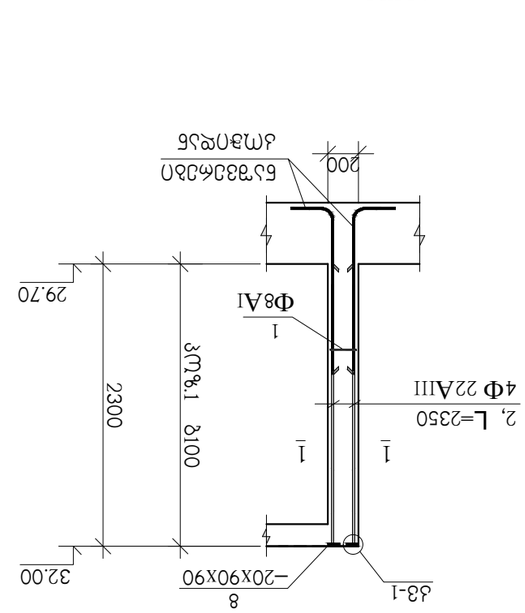

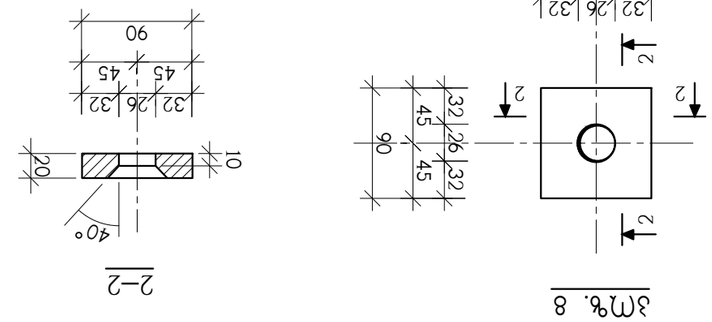

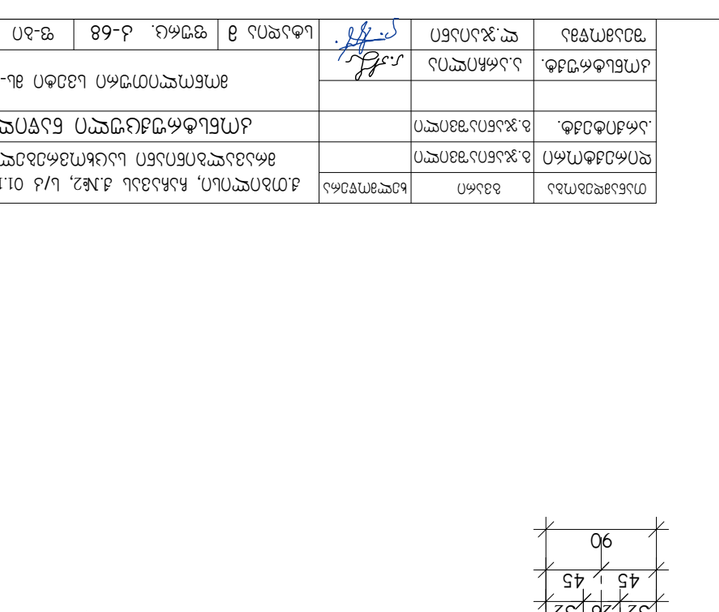

ტექნიკური ზედამხედველი	ბ.ჯანჯალია				
შემსრულებელი	ბ.ჯანჯალია				
.ანძის ტიპი	ბ.ჯანჯალია				
ანძების ფუნდამენტი	ა.ნანიაშვილი				
ფიზიკური პირის ან ორგანიზაციის სახელწოდება					
დამკვეთის ან მისი უფლებამოსილი წარმომადგენელი					

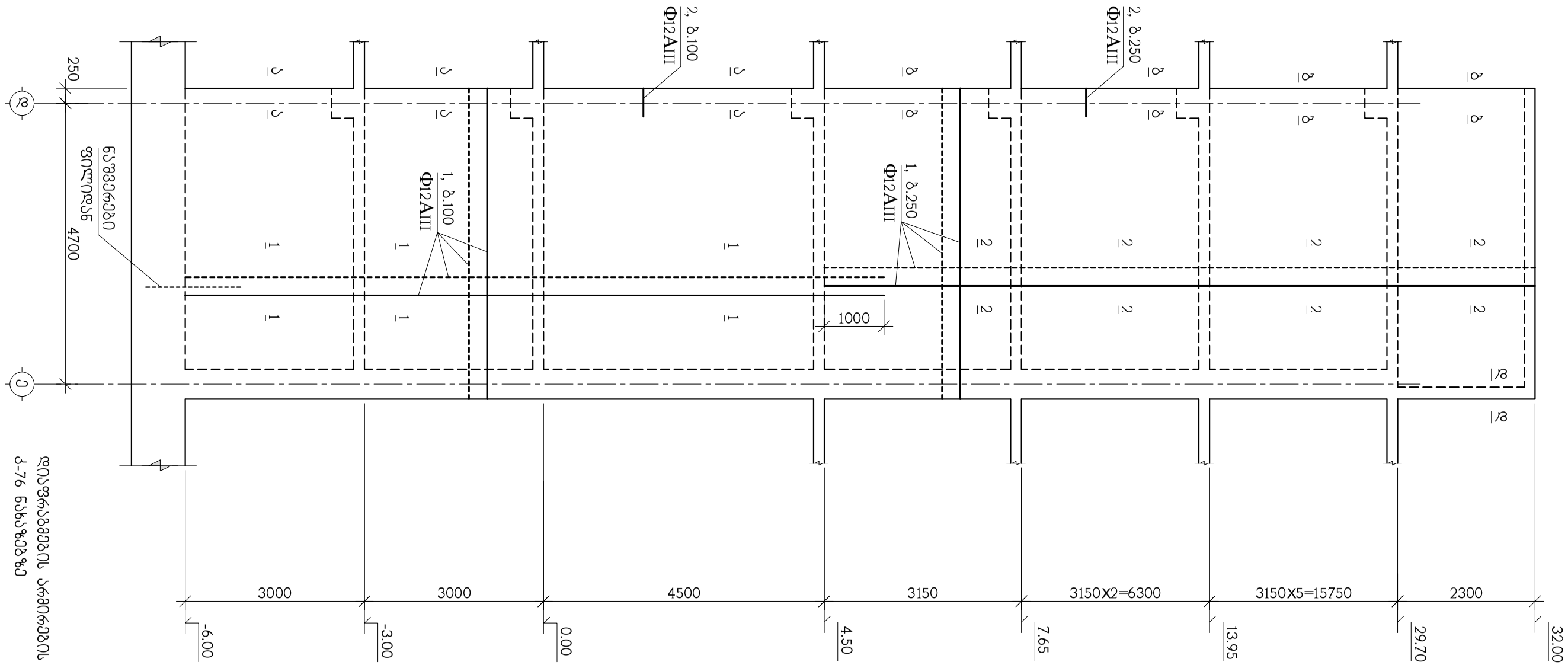

ელექტროსადგურის ძალოვანი ტრანსფორმატორების ღია განაწილების დანადგარის ნაგებობის ფილტრების ბეტონირების სამუშაოების შესრულების პროექტი

ნაგებობა ქ-76 ნახაზების ბლოკის ნახ. ქ-75,

დამკვეთის წარმომადგენელი	ბ.ჯანჯალავა		
ზედამხედველი	ბ.ჯანჯალავა		
მთავარი ინჟინერი	ბ.ჯანჯალავა		
მთავარი არქიტექტორი	ბ.ანთაძე		
პროექტის ხელმძღვანელი	ლ.ანთაძე		
მთავარი ინჟინერი	ლ.ანთაძე		
პროექტირების ჯგუფის ხელმძღვანელი	ლ.ანთაძე		

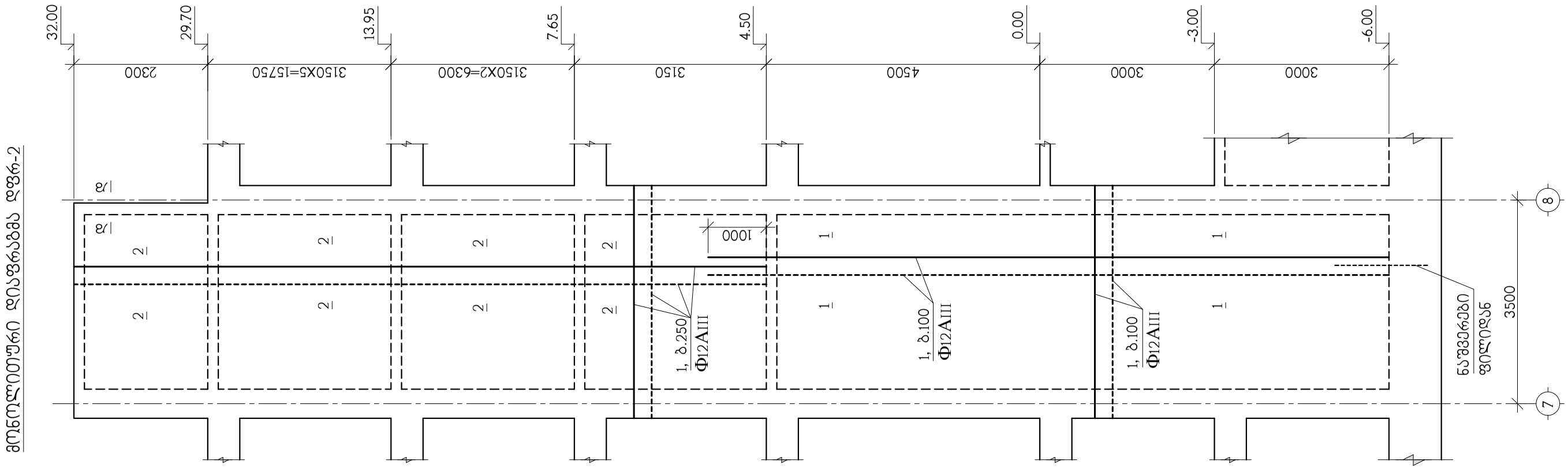

თანამდებობა	გვარი	ხელმოწერა	ქ.თბილისი, ჩაჩავას ქ.№2, ს/კ 01.13.02.004.062, მრავალბინიანი საცხოვრებელი სახლი				შ.პ.ს. "უკრ ჯონსალტინგ"
დირექტორი	გ.ჯანიაშვილი						
არქიტექტ.	გ.ჯანიაშვილი		კონსტრუქციული ნაწილი				
			მონოლითური დიაფრაგმა დფრ-2				
კონსტრუქტ.	ა.არჩილია						
შეამოწმა	ლ.ჯაიანი		სტადია მ	ფურც. კ-70	ფ-ბი	დაკვ. №	

მონოლითური დიაფრაგმა დფრ-3

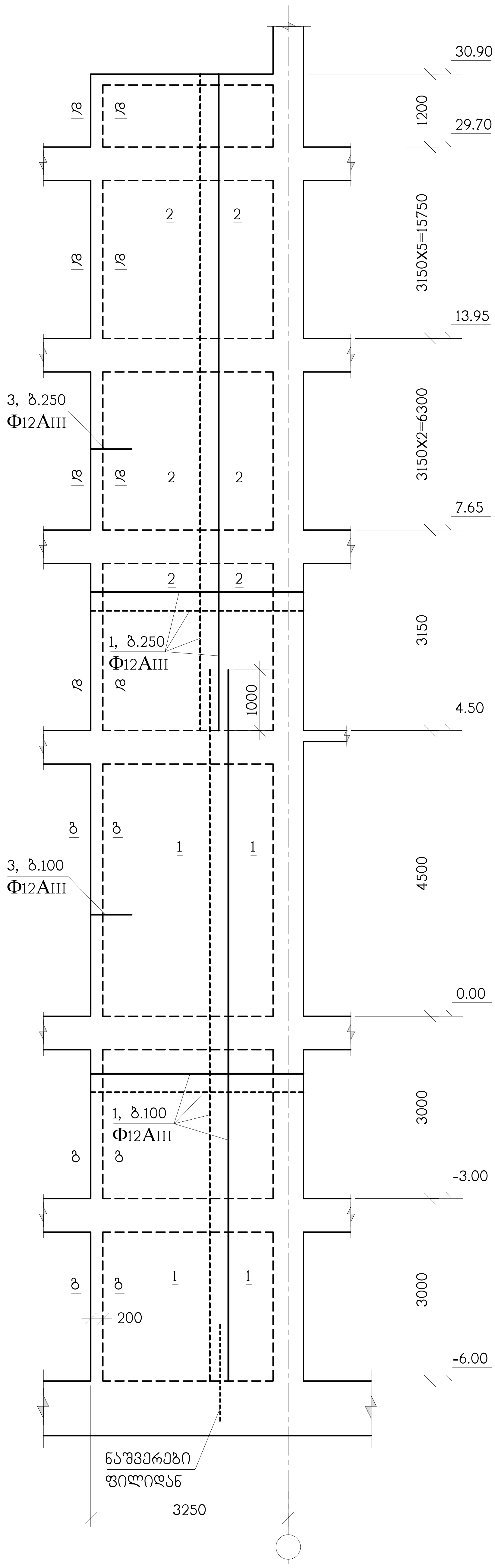

თანამდებობა	გვარი	ხელმოწერა
დირექტორი	გ.ჯანიაშვილი	
არქიტექტ.	გ.ჯანიაშვილი	
კონსტრუქტ.	ა.არჩილია	
შეასრულა	ლ.ჯაიანი	

ქ.თბილისი, ჩარგლის ქ.№2, ს/კ 01.13.02.004.062, მრავალბინიანი საცხოვრებელი სახლი

კონსტრუქციული ნაწილი

მონოლითური დიაფრაგმა დფრ-3

სტადია მ	ფურც. კ-71	ფ-ბი	დაკვ. №

შ.პ.ს. "აერ კონსალტინგ"

მონოლითური დიაფრაგმა დფრ-4

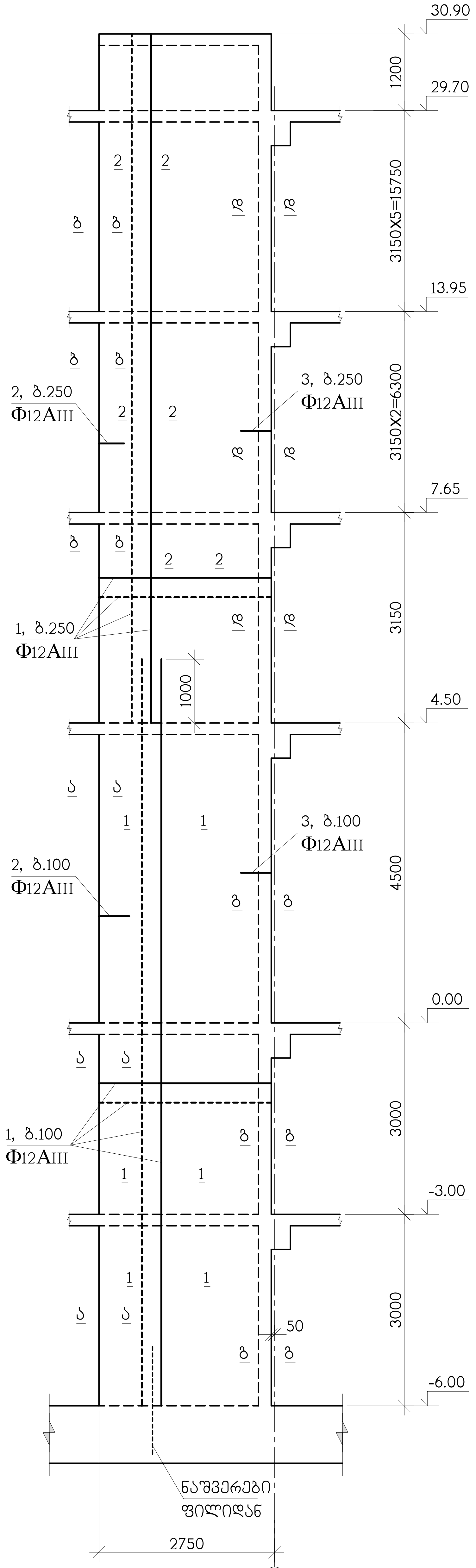

თანამდებობა	გვარი	ხელმოწერა
დირექტორი	ბ.ჯაჯანიაშვილი	
არქიტექტ.	ბ.ჯაჯანიაშვილი	
კონსტრუქტ.	ა.ასრიელი	
შეამოწმა	ლ.ჯაშიანი	

ქ.თბილისი, ჩარვას ქ.№2, ს/კ 01.13.02.004.062, მრავალბინიანი საცხოვრებელი სახლი

კონსტრუქციული ნაწილი

მონოლითური დიაფრაგმა დფრ-4

სტადია მ	ფურც. კ-72	ფ-ბი	დაკვ. №

შ.პ.ს. "აერ კონსალტინგ"

მონოლითური დიაფრაგმა დფრ-5

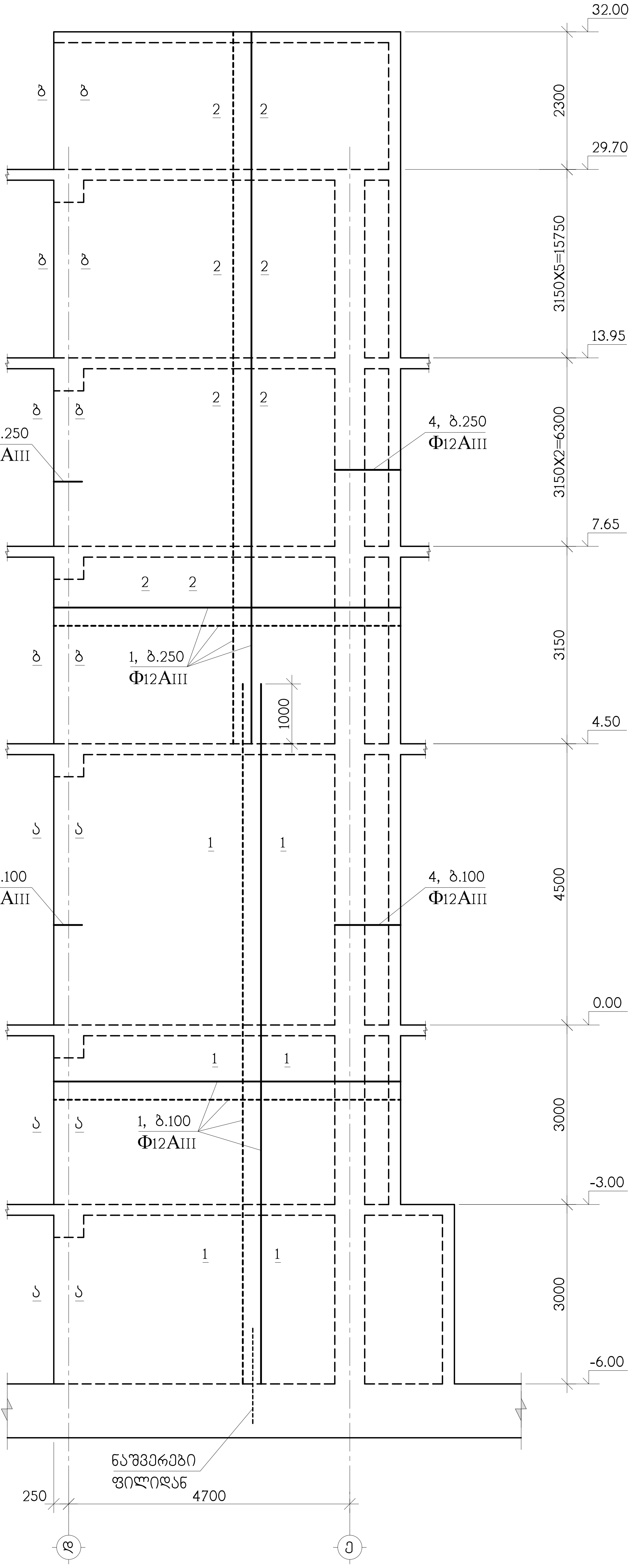

თანამდებობა	გვარი	ხელმოწერა	ქ.თბილისი, ჩარგალის ქ.№2, ს/კ 01.13.02.004.062, მრავალფუნქციური საცხოვრებელი სახლი
დირექტორი	ბ.ჯანიაშვილი		
არქიტექტ.	ბ.ჯანიაშვილი		კონსტრუქციული ნაწილი
კონსტრუქტ.	ა.ასრილია		მონოლითური დიაფრაგმა დფრ-5
შეამოწმა	ლ.ჯაიანი		სტადია მ / ფურც. კ-73 / ფ-ბი / ფაკ. №

შ.პ.ს. "აერ კონსალტინგ"

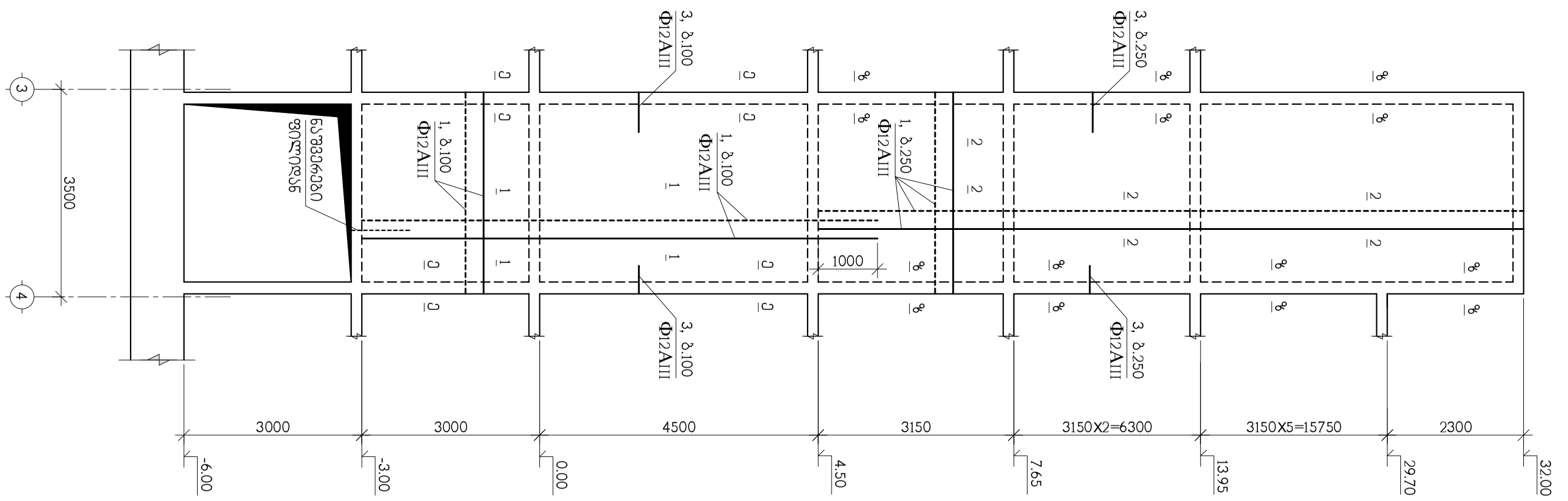

მონოლითური დისკი მ-6

დამკვეთი	შპს „ენერგო-პრო ჯორჯია“		
დირექტორის მოადგილე	ზ.ჯანაშია		
მთავარი ინჟინერი	ზ.ჯანაშია		
ჯგუფის ხელმძღვანელი	ნ.ბერიძე		
პროექტის ხელმძღვანელი	ნ.ბერიძე		
პროექტის ავტორი	ნ.ბერიძე		

ქ.თბილისი, ჩანჩახის ქ.№2, ს/კ 01.13.02.004.062,
მონოლითური ნაგებობების ნაწილის სამუშაო ნახატები

ელექტრონული ვერსია

ГИПРОСЕЛЬХОЗ	Инв.№	Изм. Кол.уч. Лист № док. Подп. Дата	3.ПЗ, ВК, ТХ, ВОВ, ЭМ, ЭОМ, ЭС, ОВ, ТМ, ПОС, ПОД, ОДИ, ТБЭ, ТБЭ, ТБЭ

ჭრილი დ-დ

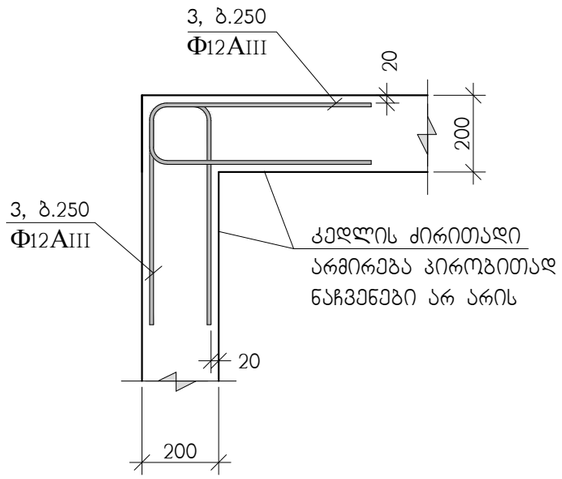

ჭრილი ე-ე

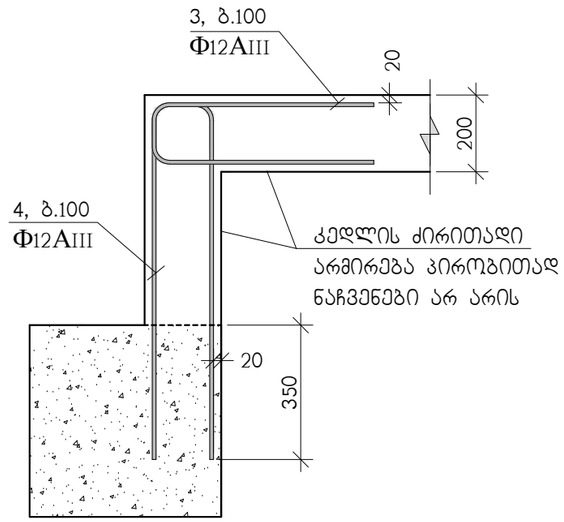

ჭრილი ზ-ზ

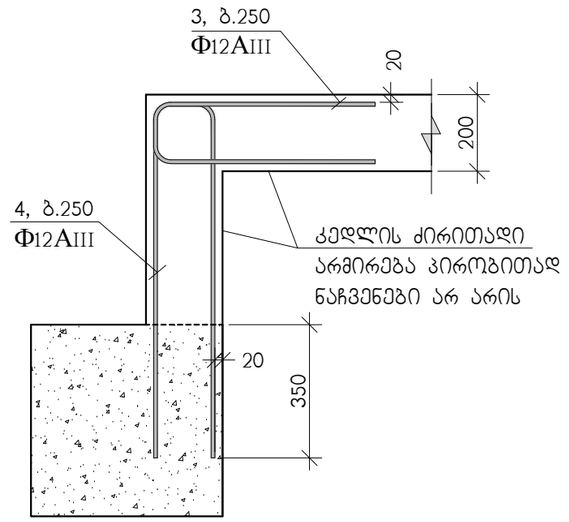

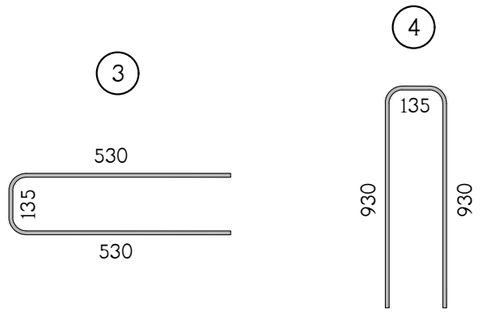

თანამდებობა	გვარი	ხელმოწერა	ქ.თბილისი, ჩაჩავას ქ.№2, ს/კ 01.13.02.004.062, მრავალბინიანი საცხოვრებელი სახლი			შ.პ.ს. "ეარ ქონსალტინგ"
დირექტორი	გ.ჯანიაშვილი					
არქიტექტ.	გ.ჯანიაშვილი		კონსტრუქციული ნაწილი			
			მონოლითური დიაფრაგმის არმირების დეტალები			
კონსტრუქტ.	ა.არჩილია					
შემოწმება	ლ.ჯაიანი		სტადია მ	ფურც. კ-76	ფ-ბი	დაკვ. №

მონოლითური კედლების არმირება -6.00 ნიშნულიდან 0.00 ნიშნულამდე

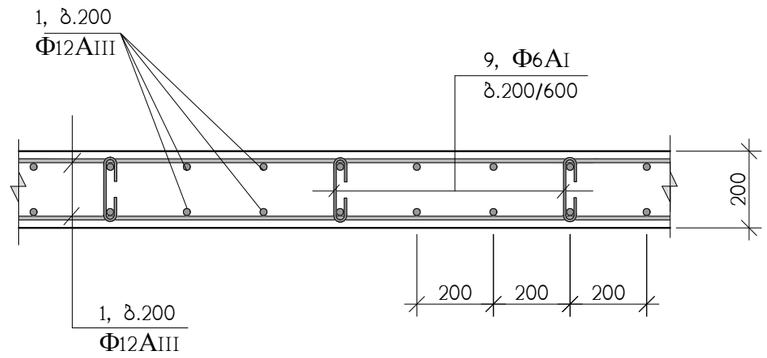

კედლების შეუღლების კვანძი

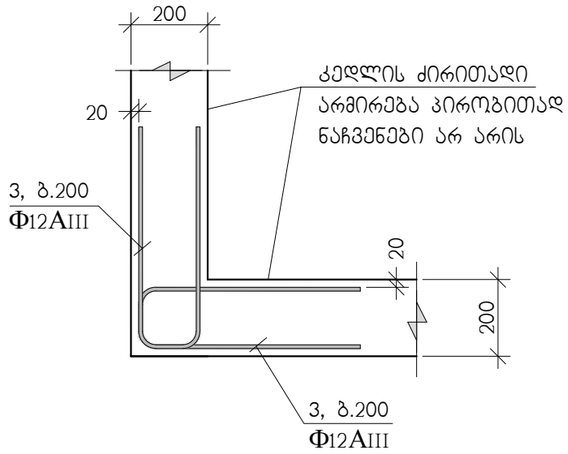

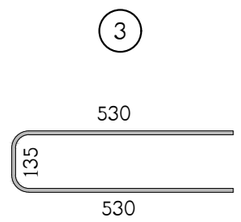

გრძივი არმირების შეპირაპირება Φ12AIII დიაფრაგმებში

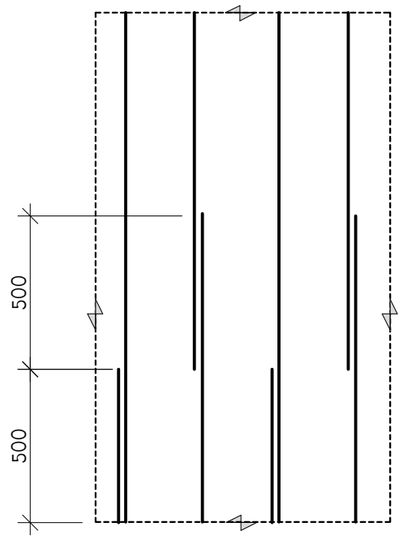

"პოზ" 1-ის არმირების შეპირაპირება

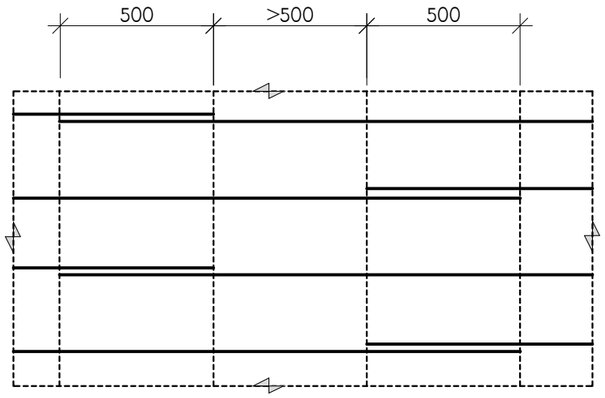

თანამდებობა	გვარი	ხელმოწერა	ქ.თბილისი, ჩაჩავას ქ.№2, ს/კ 01.13.02.004.062, მრავალბინიანი საცხოვრებელი სახლი			შ.პ.ს. "ეკერ ქონსალტინგ"
დირექტორი	გ.ჯანიაშვილი					
არქიტექტ.	გ.ჯანიაშვილი		კონსტრუქციული ნაწილი			
			მონოლითური კედლების არმირების დეტალები			
კონსტრუქტ.	ა.არჩილია					
შემამოწმა	ლ.ჯაიანი		სტადია მ	ფურც. კ-77	ფ-ბი	დაკვ. №

პოზ.	აღნიშვნა	დასახელება	რაოდ. ც.	ერთ-ეული
		მონოლითური დიაფრაგმა დფრ-1	1	
1	დაიჭრას ადგილზე	Ф12AIII სახსტ. 5781-828* L=3870 გრძ.მ	–	3440 კგ.
2		Ф12AIII სახსტ. 5781-828* L=800	210	0.71 კგ.
9		Ф6AI სახსტ. 5781-828* L=360	1580	0.08 კგ.
		B 25 კლასის ბეტონი		35 მ^3

პოზ.	აღნიშვნა	დასახელება	რაოდ. ც.	ერთ-ეული
		მონოლითური დიაფრაგმა დფრ-2	1	
1	დაიჭრას ადგილზე	Ф12AIII სახსტ. 5781-828* L=2540 გრძ.მ	–	2260 კგ.
3		Ф12AIII სახსტ. 5781-828* L=1200	10	1.07 კგ.
9		Ф6AI სახსტ. 5781-828* L=360	1030	0.08 კგ.
		B 25 კლასის ბეტონი		23 მ^3

პოზ.	აღნიშვნა	დასახელება	რაოდ. ც.	ერთ-ეული
		მონოლითური დიაფრაგმა დფრ-3	2	
1	დაიჭრას ადგილზე	Ф12AIII სახსტ. 5781-828* L=2210 გრძ.მ	–	1960 კგ.
3		Ф12AIII სახსტ. 5781-828* L=1200	200	1.07 კგ.
9		Ф6AI სახსტ. 5781-828* L=360	910	0.08 კგ.
		B 25 კლასის ბეტონი		20 მ^3

პოზ.	აღნიშვნა	დასახელება	რაოდ. ც.	ერთ-ეული
		მონოლითური დიაფრაგმა დფრ-4	2	
1	დაიჭრას ადგილზე	Ф12AIII სახსტ. 5781-828* L=2210 გრძ.მ	–	1960 კგ.
2		Ф12AIII სახსტ. 5781-828* L=800	200	0.71 კგ.
3		Ф12AIII სახსტ. 5781-828* L=1200	200	1.07 კგ.
9		Ф6AI სახსტ. 5781-828* L=360	910	0.08 კგ.
		B 25 კლასის ბეტონი		20 მ^3

პოზ.	აღნიშვნა	დასახელება	რაოდ. ც.	ერთ-ეული
		მონოლითური დიაფრაგმა დფრ-5	1	
1	დაიჭრას ადგილზე	Ф12AIII სახსტ. 5781-828* L=4190 გრძ.მ	–	3720 კგ.
2		Ф12AIII სახსტ. 5781-828* L=800	210	0.71 კგ.
4		Ф12AIII სახსტ. 5781-828* L=2000	210	1.78 კგ.
9		Ф6AI სახსტ. 5781-828* L=360	1700	0.08 კგ.
		B 25 კლასის ბეტონი		38 მ^3

პოზ.	აღნიშვნა	დასახელება	რაოდ. ც.	ერთ-ეული
		მონოლითური დიაფრაგმა დფრ-6	1	
1	დაიჭრას ადგილზე	Ф12AIII სახსტ. 5781-828* L=2650 გრძ.მ	–	2350 კგ.
3		Ф12AIII სახსტ. 5781-828* L=1200	370	1.07 კგ.
9		Ф6AI სახსტ. 5781-828* L=360	1070	0.08 კგ.
		B 25 კლასის ბეტონი		24 მ^3

პოზ.	აღნიშვნა	დასახელება	რაოდ. ც.	ერთ-ეული
		კედლები -6.00 ნიშნულიდან 0.00 ნიშნულამდე	–	
1	დაიჭრას ადგილზე	Ф12AIII სახსტ. 5781-828* L=10370 გრძ.მ	–	9210 კგ.
3		Ф12AIII სახსტ. 5781-828* L=1200	200	1.07 კგ.
9		Ф6AI სახსტ. 5781-828* L=360	4230	0.08 კგ.
		B 25 კლასის ბეტონი		94 მ^3

თანამდებობა	გვარი	ხელმოწერა	ქ.თბილისი, ჩაჩავას ქ.№2, ს/კ 01.13.02.004.062, მრავალბინიანი საცხოვრებელი სახლი			შ.პ.ს. "ეარ ქონსალტინგ"
დირექტორი	გ.ჯანიაშვილი					
არქიტექტ.	გ.ჯანიაშვილი		კონსტრუქციული ნაწილი			
კონსტრუქტ.	ა.არჩილია		დიაფრაგმების სპეციფიკაცია			
შემოწმა	ლ.ჯაიანი		სტადია მ	ფურც. კ-78	ფ-ბი	დაკვ. №

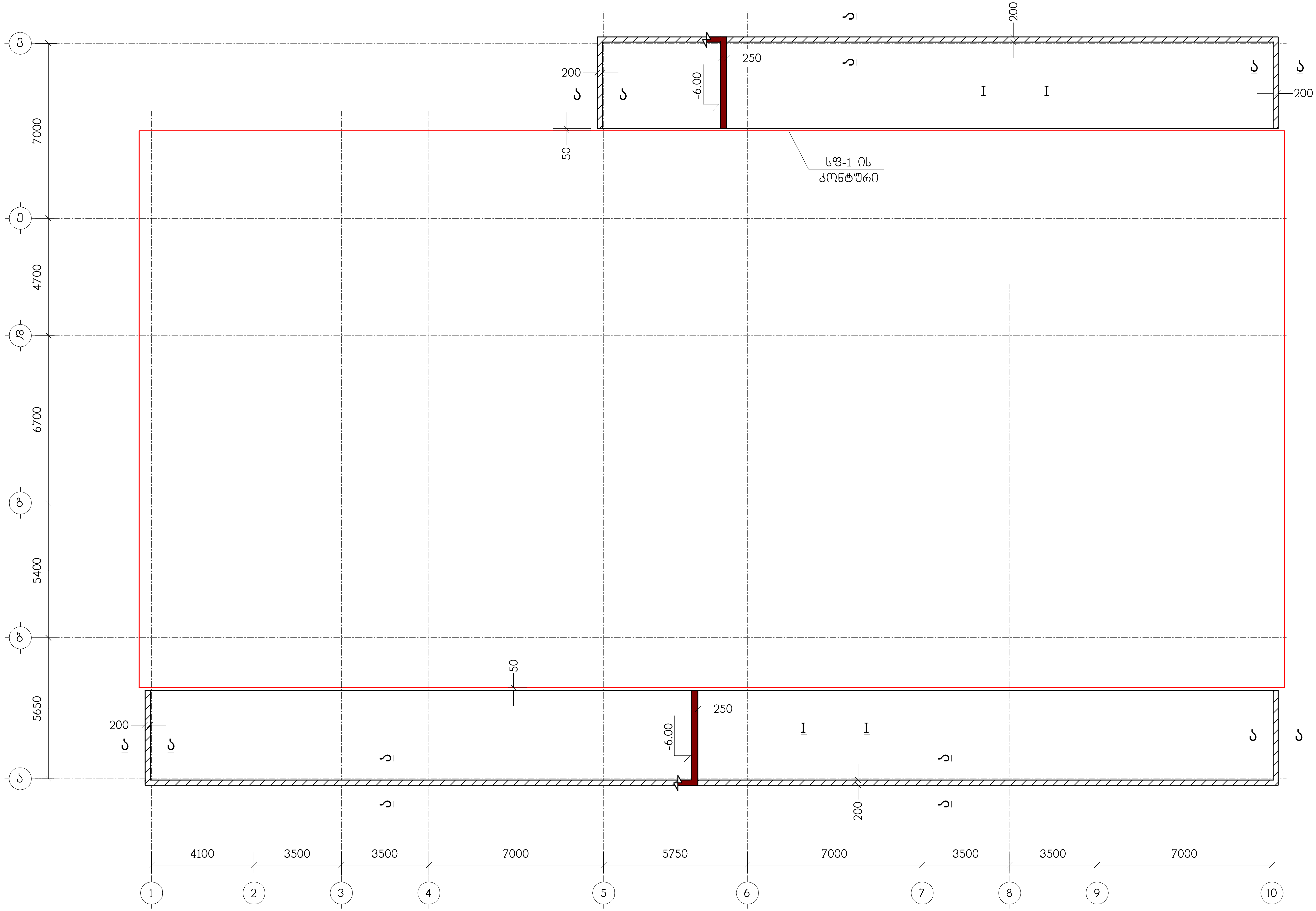

ნახაზი განიხილეთ კ-81 ნახაზთან ერთად

თანამდებობა	გვარი	ხელმოწერა	ქ.თბილისი, ჩაჩავას ქ.№2, ს/კ 01.13.02.004.062, მრავალბინიანი საცხოვრებელი სახლი			შ.პ.ს. "აეკ კონსალტინგ"
დირექტორი	გ.ჯანიაშვილი					
არქიტექტ.	გ.ჯანიაშვილი		კონსტრუქციული ნაწილი			
			მიშენების საძირკვლის ფილა მსფ-1, ნიშნულზე -6.00, საყალიბო ნახაზი			
კონსტრუქტ.	ლ.ჯაიანი					
შეამოწმა	ა.არჩილია		სტადია მ	ფურც. კ-79	ფ-ბი	დაკვ.№

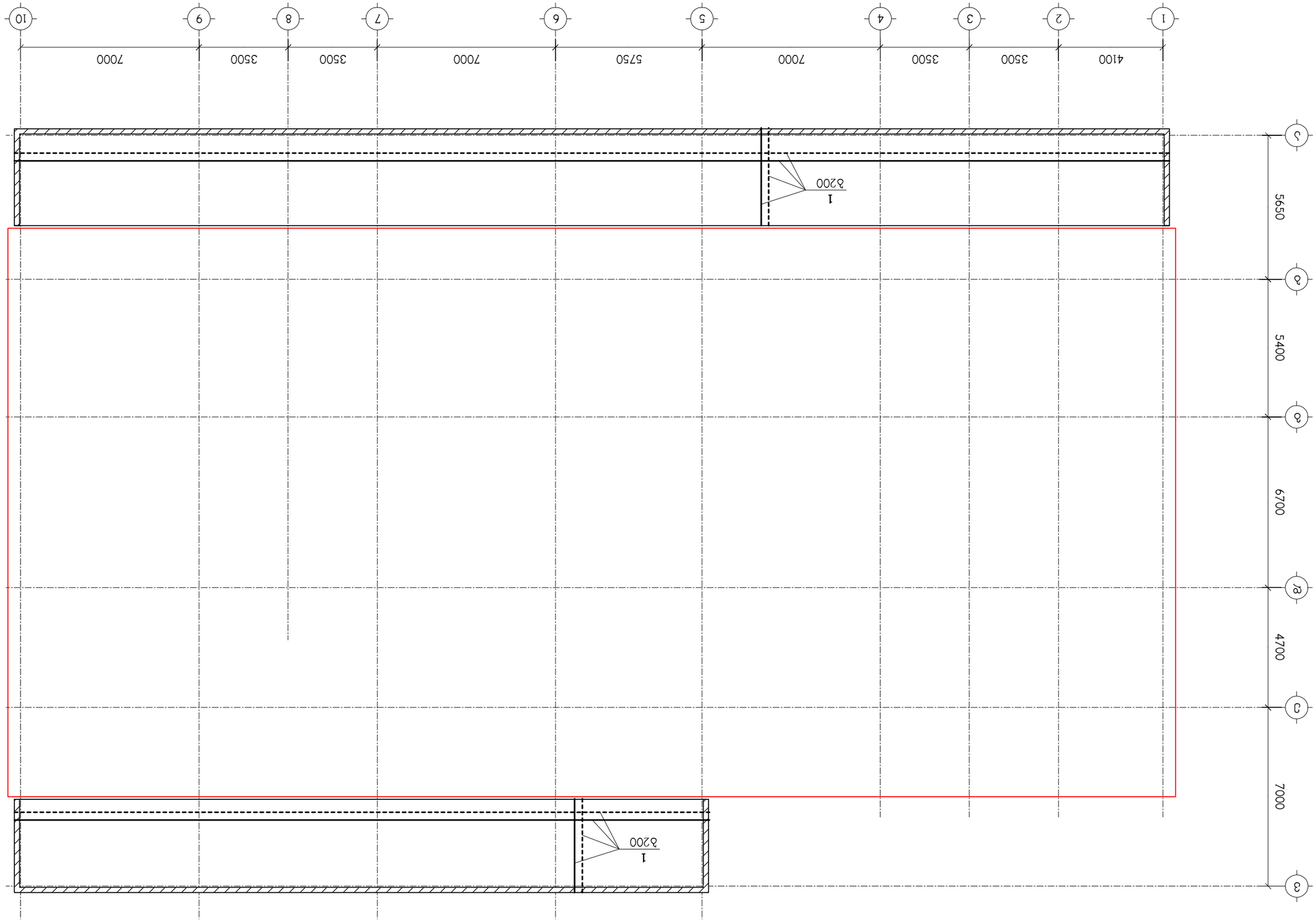

ნახაზი 8.1 ნაკადური ბეტონის პანელის ჭერის

დამკვეთის ხელმოწერა				
ზედამხედველის				
ხელმძღვანელის				
ტექნიკური ზედამხედველის				

I – I

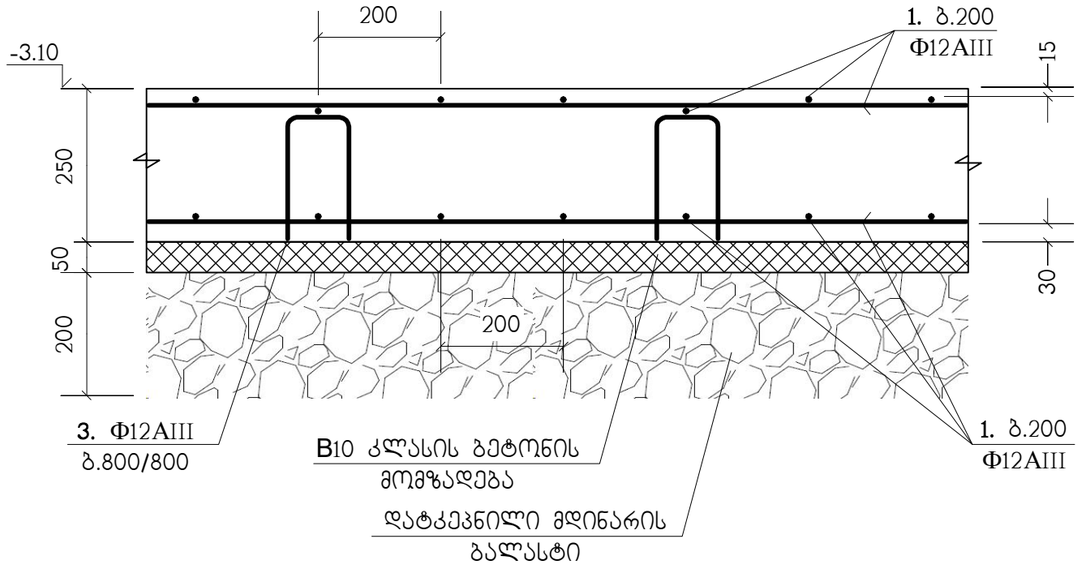

ა – ა

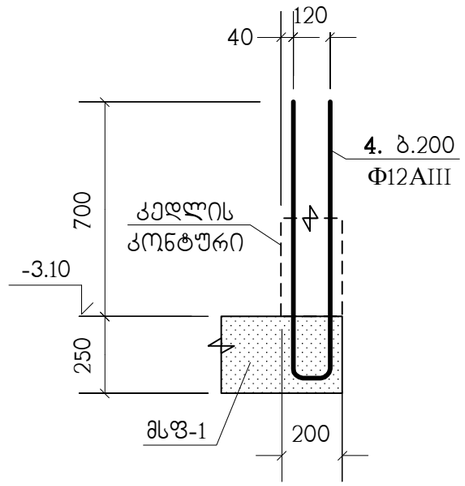

პოზიცია	აღნიშვნა	დასახელება	რაოდ. ც.	შენიშვნა
		მსფ-1		
1	დაიჭრას ადგილზე	Φ12AIII სახსტ. 5781-82* L=5.9 კმ.	–	5239 კგ.
3		Φ12AIII სახსტ. 5781-82* L=700	764	0.62 კგ.
4		Φ12AIII სახსტ. 5781-82* L=1920	434	1.7 კგ.
		B25 კლასის ბეტონი		69 მ³
		B10 კლასის ბეტონი		13.8 მ³

(4)

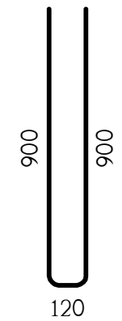

(3)

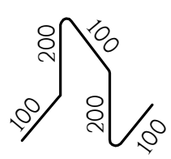

თანამდებობა	გვარი	ხელმოწერა	ქ.თბილისი, ჩაჩავას ქ.№2, ს/კ 01.13.02.004.062, მრავალბინიანი საცხოვრებელი სახლი		შ.პ.ს. "უმ კონსალტინგ"
დირექტორი	გ.ჯანიაშვილი				
არქიტექტ.	გ.ჯანიაშვილი		კონსტრუქციული ნაწილი		
კონსტრუქტ.	ლ.ჯაიანი		მსფ-1, არმირების დეტალები		
შემამოწმა	ა.არჩილია		სტადია მ	ფურც. კ-81	ფ-ბი	დაკვ.№

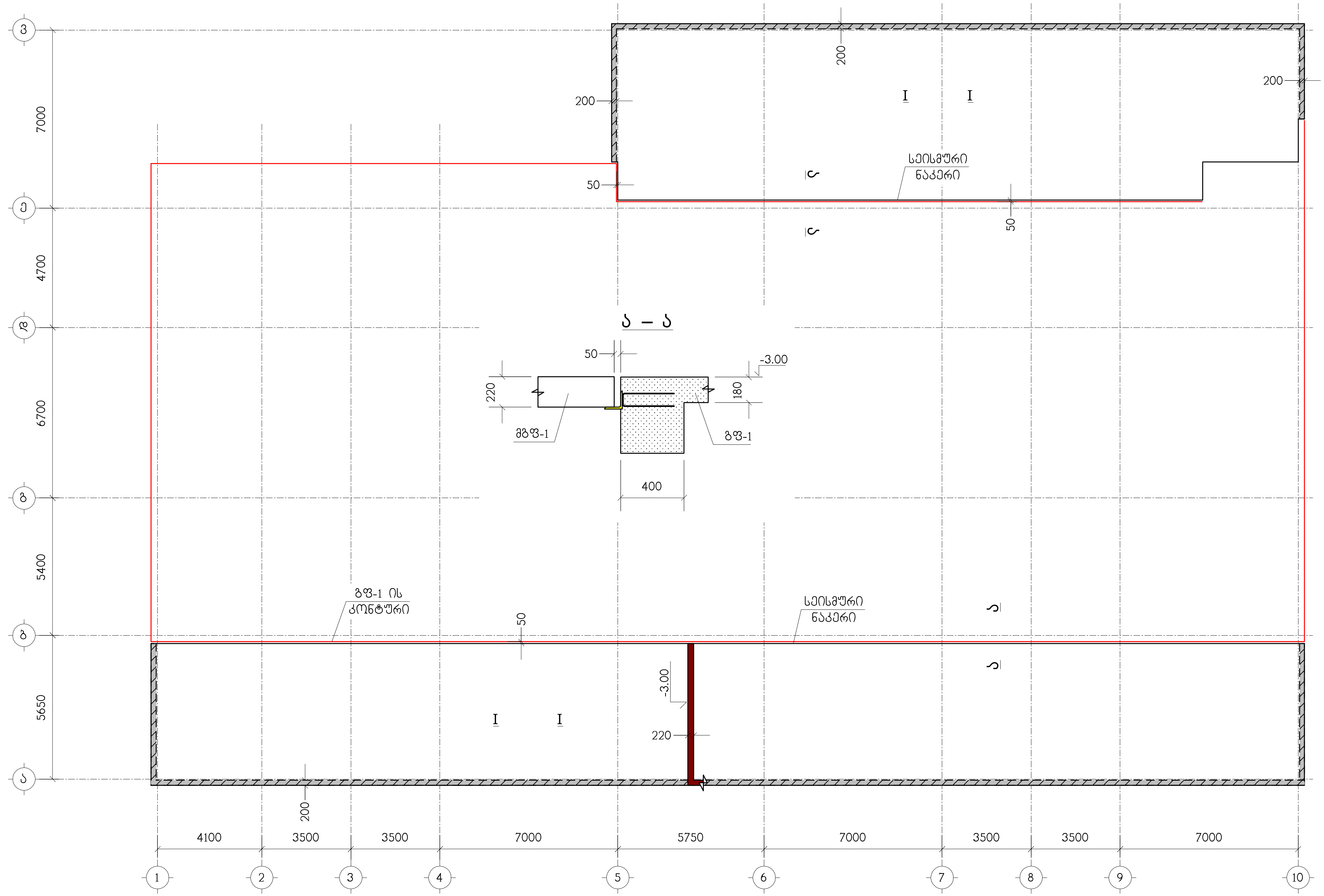

ნახაზი განიხილეთ კ-86 ნახაზთან ერთად

თანამდებობა	გვარი	ხელმოწერა	
დირექტორი	გ.ჯანიაშვილი		ქ.თბილისი, ჩაჩავას ქ.№2, ს/კ 01.13.02.004.062, მრავალბინიანი საცხოვრებელი სახლი
არქიტექტ.	გ.ჯანიაშვილი		კონსტრუქციული ნაწილი
			მიშენების გადახურვის ფილა მბფ-1, ნიშნულზე -3.00, საყალიბო ნახაზი
კონსტრუქტ.	ლ.ჯაიანი		
შეამოწმა	ა.არჩილია		სტადია მ / ფურც. კ-82 / ფ-ბი / დაკვ.№

შ.პ.ს. "აპქ კონსალტინგ"

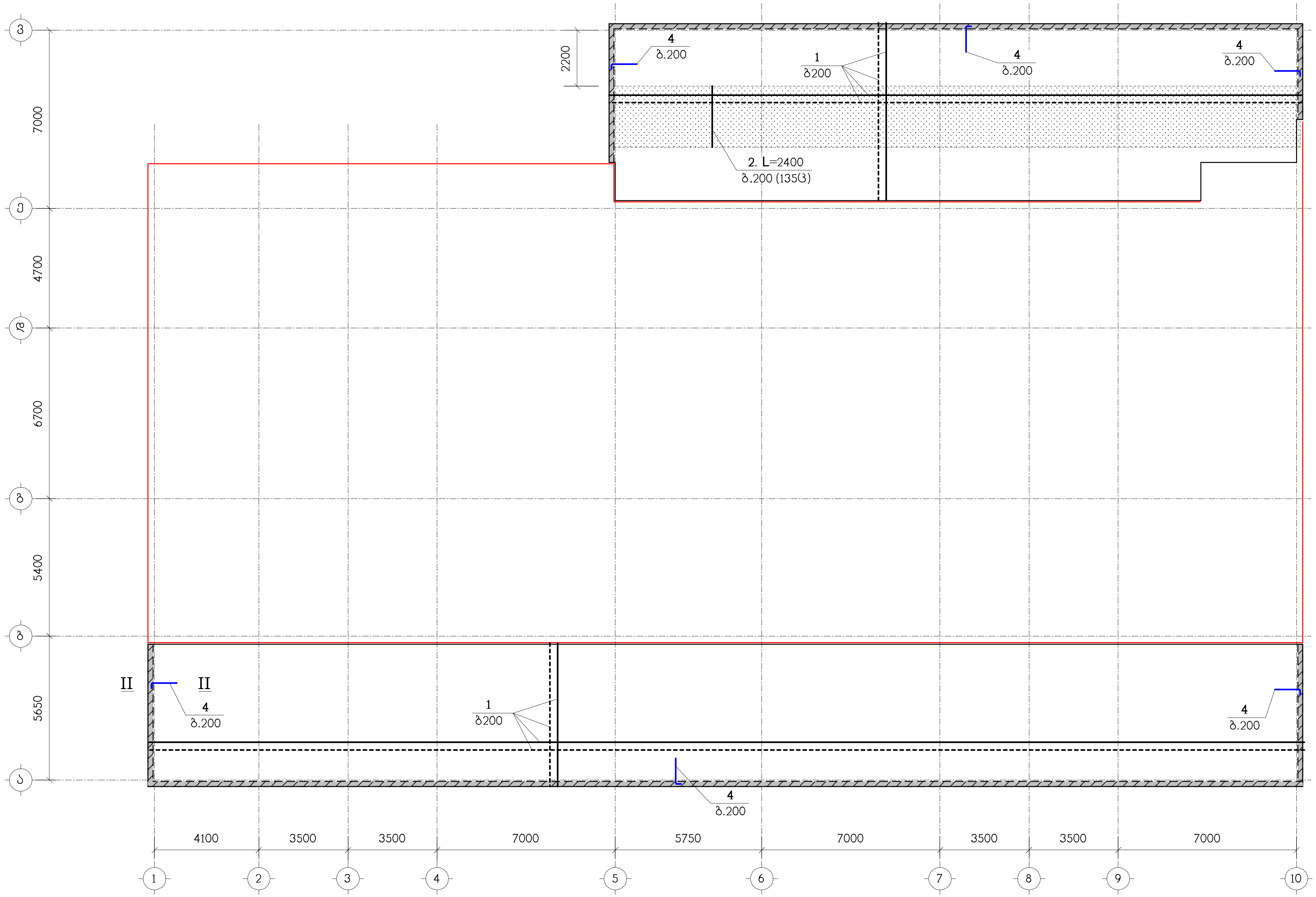

ნახაზი განიხილეთ კ-86 ნახაზთან ერთად

– დამატებითი არმირების ზონა

- - - - - - ზედა ზონის არმირება

——— ქვედა ზონის არმირება

თანამდებობა	გვარი	ხელმოწერა	ქ.თბილისი, ჩაჩავას ქ.№2, ს/კ 01.13.02.004.062, მრავალბინიანი საცხოვრებელი სახლი
დირექტორი	გ.ჯანიაშვილი		
არქიტექტ.	გ.ჯანიაშვილი		კონსტრუქციული ნაწილი
			მბფ-1, არმირება
კონსტრუქტ.	ლ.ჯაიანი		
შეამოწმა	ა.არჩილია		სტადია მ / ფურც. კ-83 / ფ-ბი / დაკვ.№

შ.პ.ს. "აქრ კონსალტინგ"

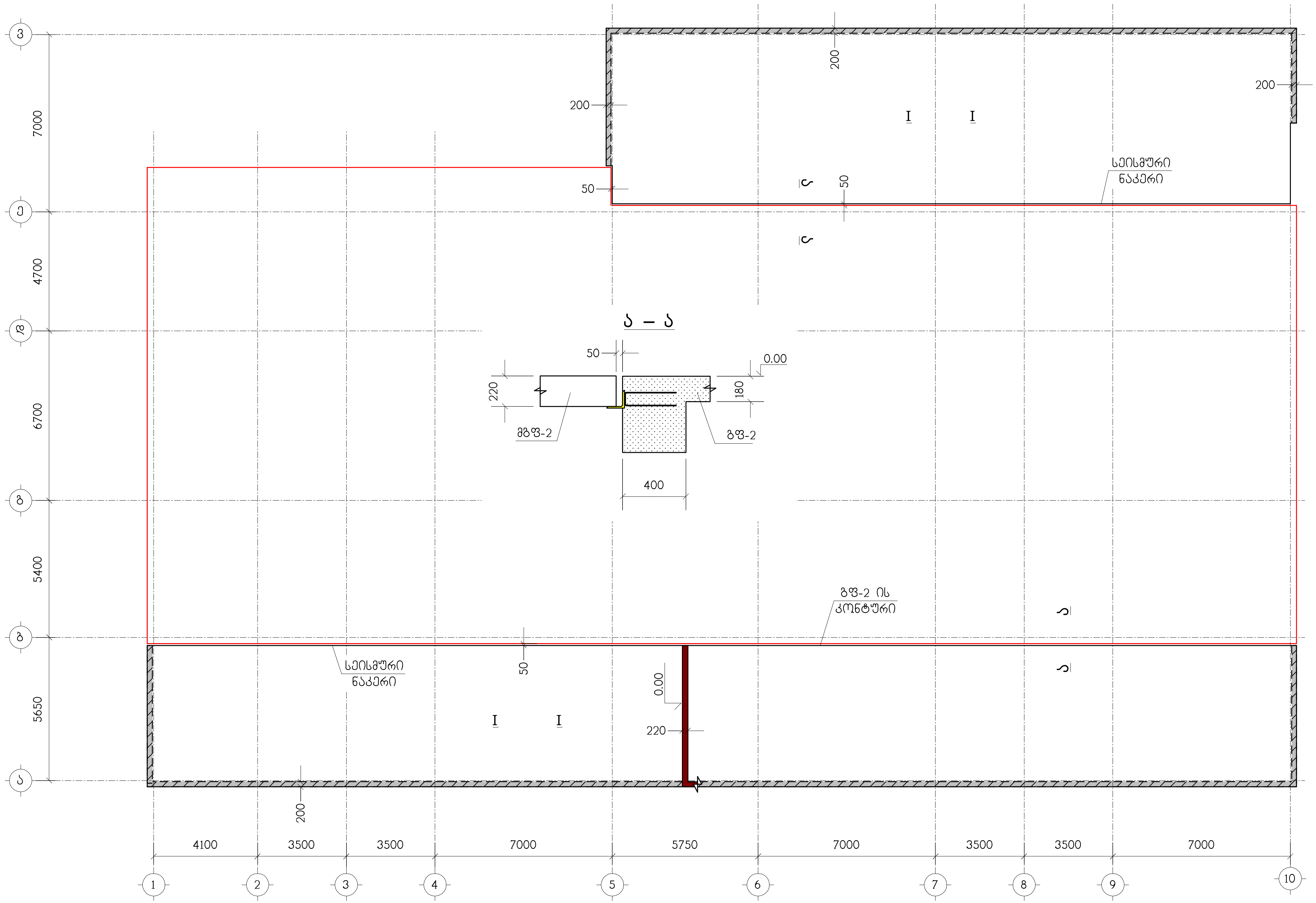

ნახაზი განიხილეთ კ-86 ნახაზთან ერთად

თანამდებობა	გვარი	ხელმოწერა	ქ.თბილისი, ჩარჩავას ქ.№2, ს/კ 01.13.02.004.062, მრავალბინიანი საცხოვრებელი სახლი				შ.პ.ს. "აერ კონსალტინგ"
დირექტორი	გ.ჯანიაშვილი						
არქიტექტ.	გ.ჯანიაშვილი		კონსტრუქციული ნაწილი				
			მიშენების გადახურვის ფილა მბფ-2, ნიშნულზე 0.00, საყალიბო ნახაზი				
კონსტრუქტ.	ლ.ჯაიანი						
შეამოწმა	ა.არჩილია		სტადია მ	ფურც. კ-84	ფ-ბი	დაკვ.№	

ნახაზის ბაზებიდან ა-86 ნახაზზე ეკლესიის

---------- ზედა ფილის არმირების

——————— ქვედა ფილის არმირების

▒▒▒▒▒▒ – ღუმელების არმირების ფილა

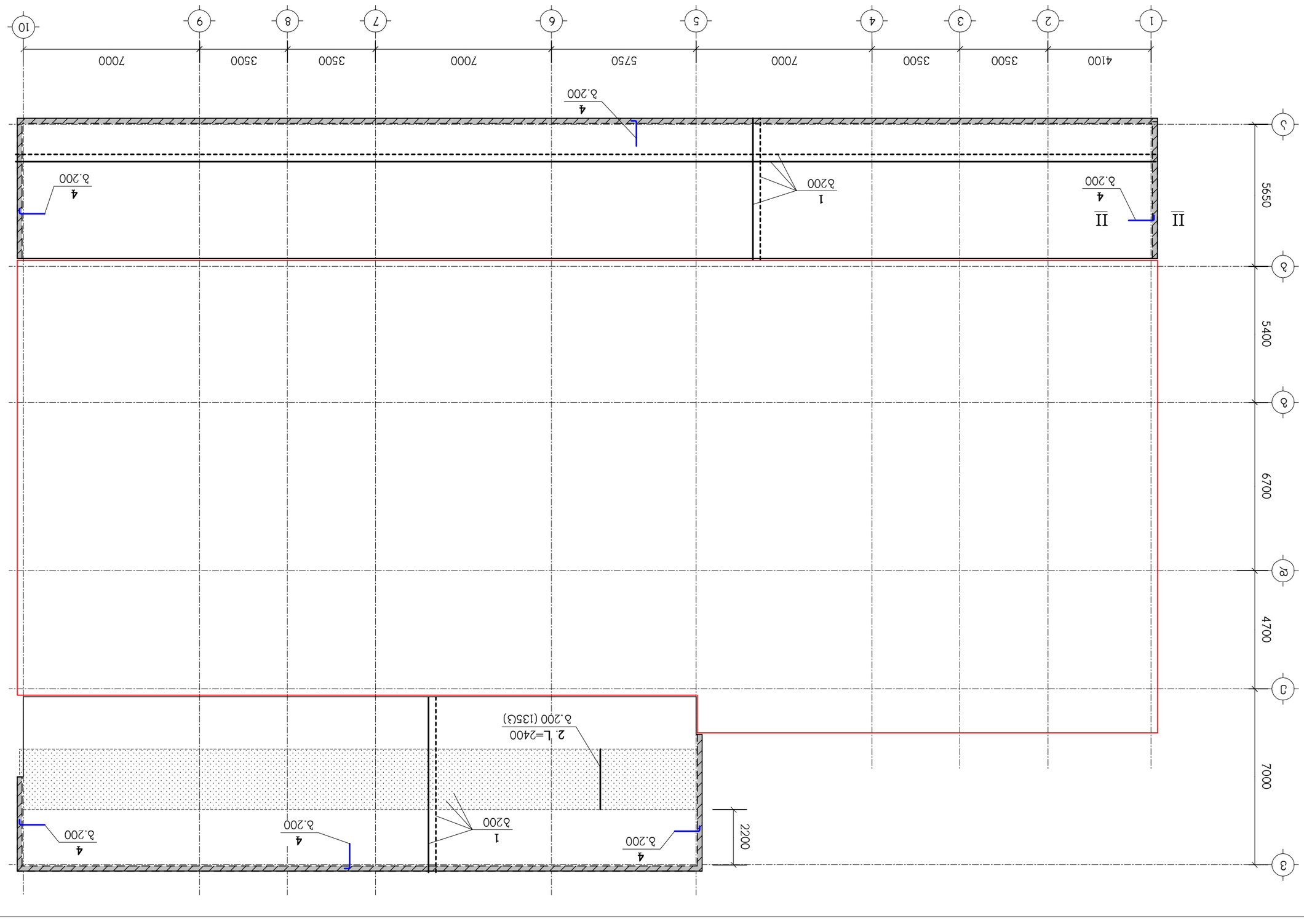

დამკვეთი	ბპპ			
ზედამხედველი	ბ.ჯანჯღავა			
ხელმძღვანელი	ბ.ჯანჯღავა			ქ.თბილისი, ჩუბინაშვილის ქუჩა №13, ტ.(+995 32) 2 00 44 06
არქიტექტორი	ბ.ჯანჯღავა			შპს "ბაგრატიონის ეკლესიის ტაძრის მუზეუმ-ნაკრძალი"
				ეკლესიის ნაგებობის ფილების არმირების დეტალები
				მ 1:50 ფურც. 3 ფურც. 3

I – I

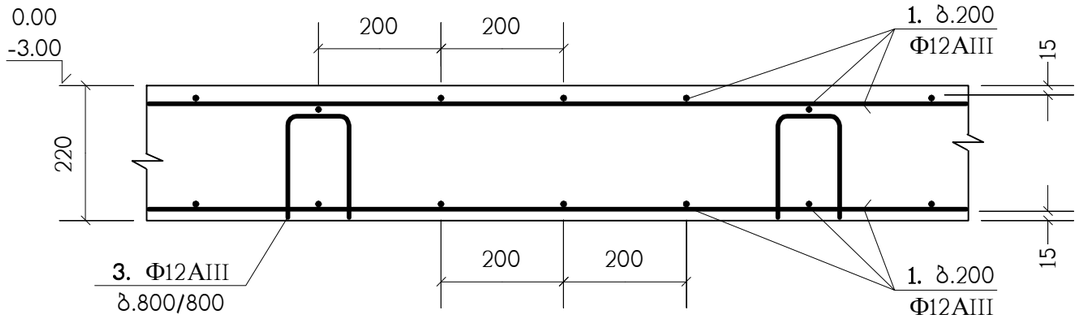

II – II

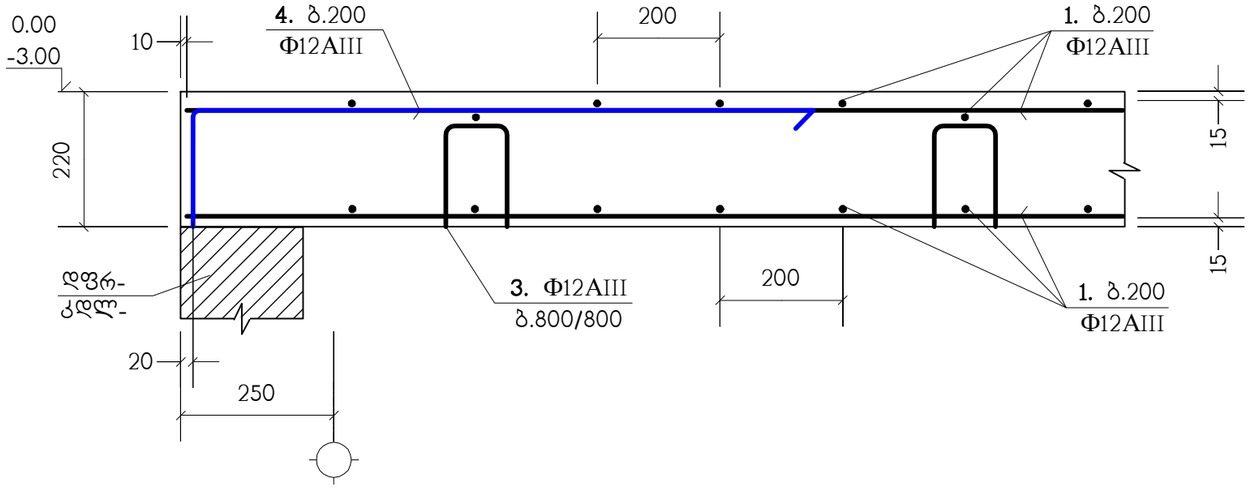

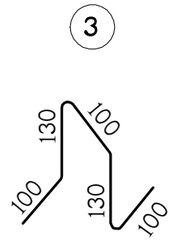

ბ.200 დამატებითი არმირების მოწყობა

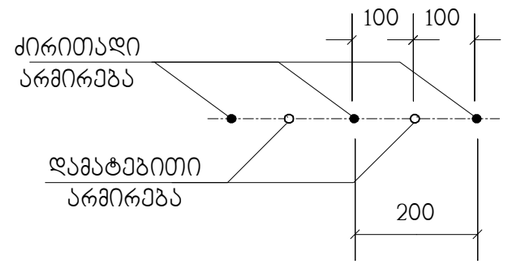

პოზ."1" გრძელი არმატურული ღერების შეპირაპირება

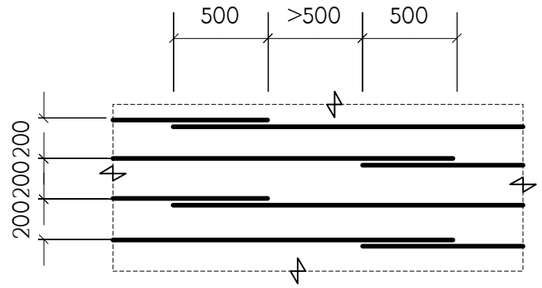

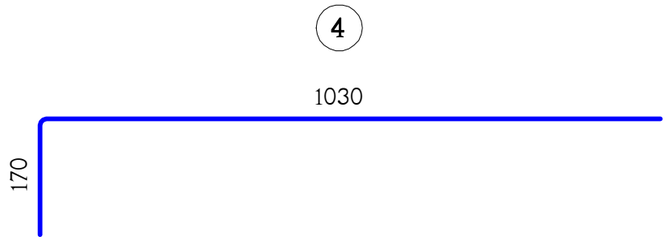

პოზიცია	აღნიშვნა	დასახელება	რაოდ. ც.	შენიშვნა
		მგფ-1	1	
1	დაიჭრას ადგილზე	Φ12AIII სახსტ. 5781-82* L=9.35 კმ.	–	8302 კგ.
2		Φ12AIII სახსტ. 5781-82* L=2400	135	2.13 კგ.
3		Φ12AIII სახსტ. 5781-82* L=700	682	0.62 კგ.
4		Φ12AIII სახსტ. 5781-82* L=1200	472	1.06 კგ.
		B25 კლასის ბეტონი		96.2 მ³
		მგფ-2	1	
1	დაიჭრას ადგილზე	Φ12AIII სახსტ. 5781-82* L=9.5 კმ.	–	8436 კგ.
2		Φ12AIII სახსტ. 5781-82* L=2400	135	2.13 კგ.
3		Φ12AIII სახსტ. 5781-82* L=700	692	0.62 კგ.
4		Φ12AIII სახსტ. 5781-82* L=1200	480	1.06 კგ.
		B25 კლასის ბეტონი		97.5 მ³

თანამდებობა	გვარი	ხელმოწერა	ქ.თბილისი, ჩაჩავას ქ.№2, ს/კ 01.13.02.004.062, მრავალბინიანი საცხოვრებელი სახლი				შ.პ.ს. "უერ ქონსალტინგ"
დირექტორი	გ.ჯანიაშვილი						
არქიტექტ.	გ.ჯანიაშვილი		კონსტრუქციული ნაწილი				
			მიწშენების გადახურვის ფილების არმირების დეტალები				
კონსტრუქტ.	ლ.ჯაიანი						
შემოწმება	ა.არჩილია		სტადია მ	ფურც. კ-86	ფ-ბი	დაკვ.№	

მიშენების მონოლითური კედლების გეგმა

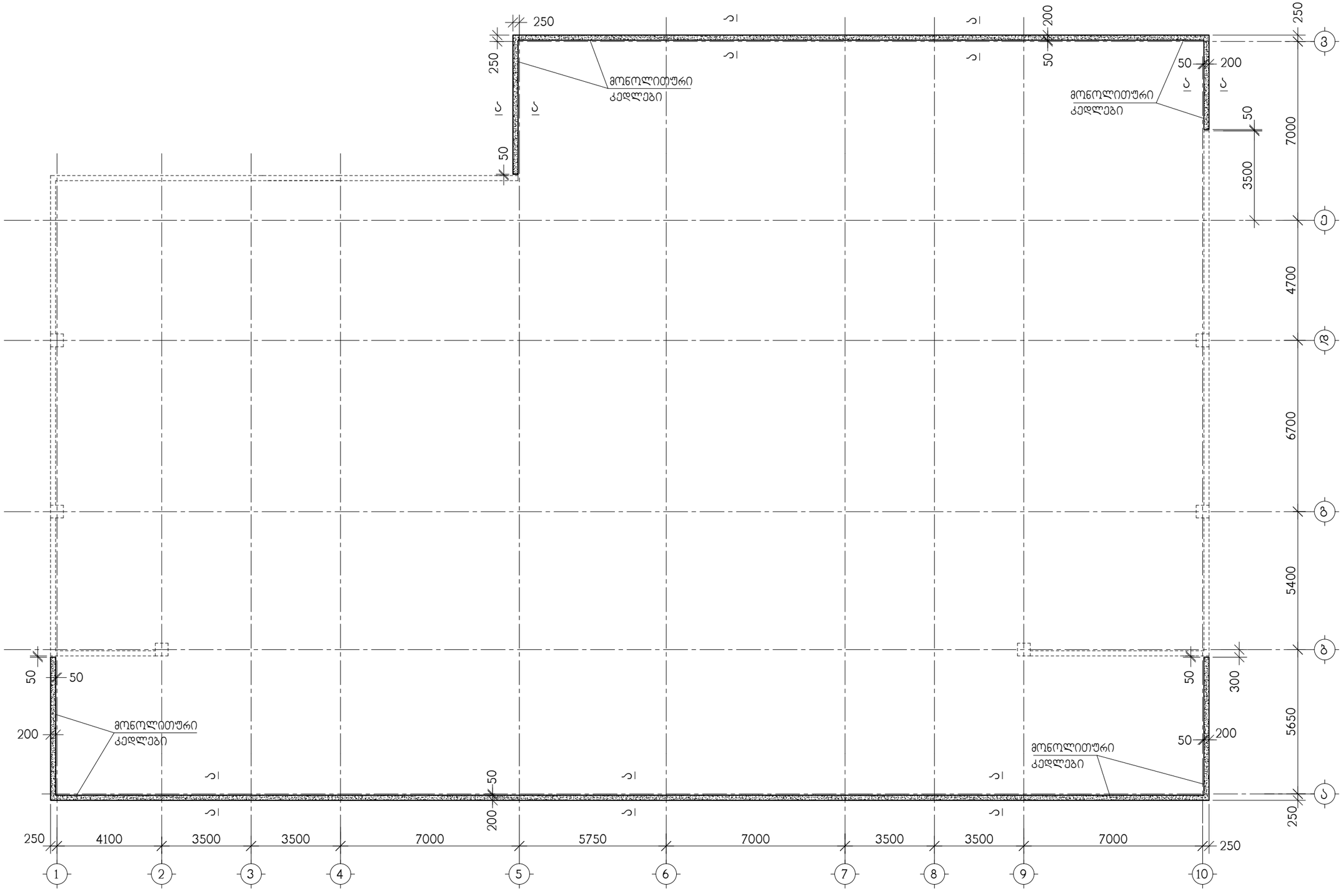

თანამდებობა	გვარი	ხელმოწერა	ქ.თბილისი, ჩაჩავას ქ.№2, ს/კ 01.13.02.004.062, მრავალბინიანი საცხოვრებელი სახლი				შ.პ.ს. "უერ ქონსალტინგ"
დირექტორი	გ.ჯანიაშვილი						
არქიტექტ.	გ.ჯანიაშვილი		კონსტრუქციული ნაწილი				
			მიშენების მონოლითური კედლების გეგმა				
კონსტრუქტ.	ა.არჩილია						
შემოწმება	ლ.ჯაიანი		სტადია მ	ფურც. კ-87	ფ-ბი	დაკვ. №	

მონოლითური კედლის არმირება

ა–ა

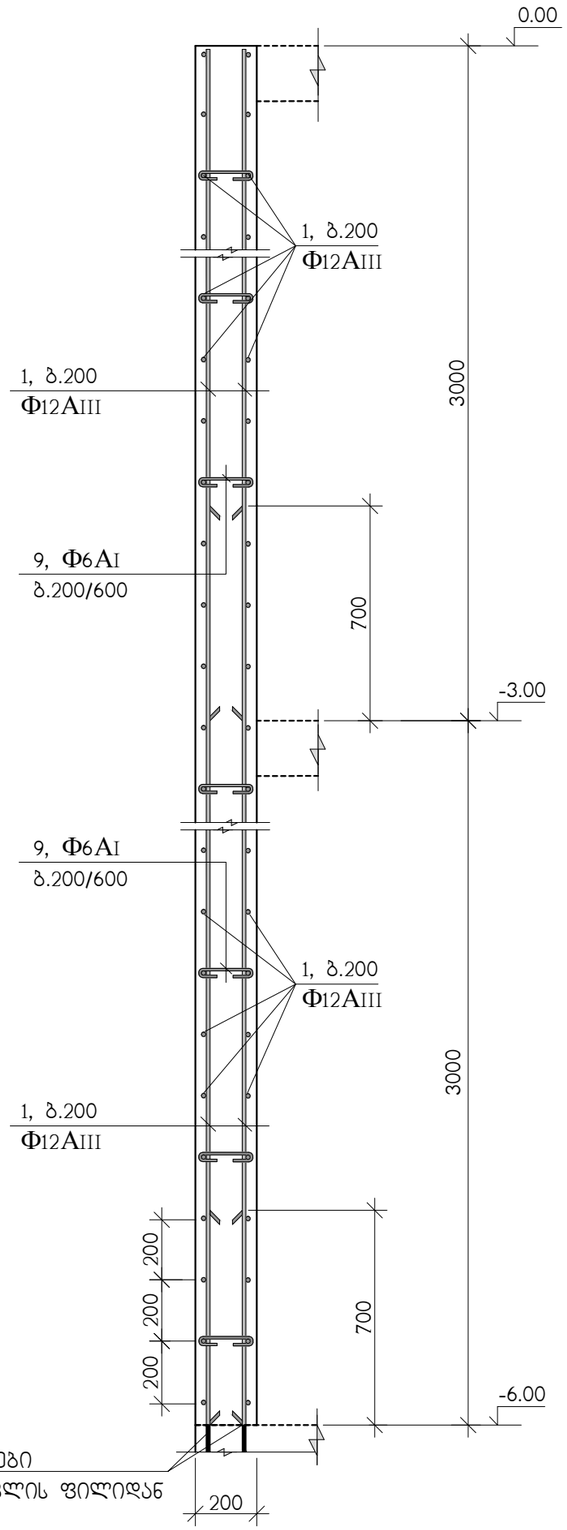

კედლების შეუღლების კვანძი

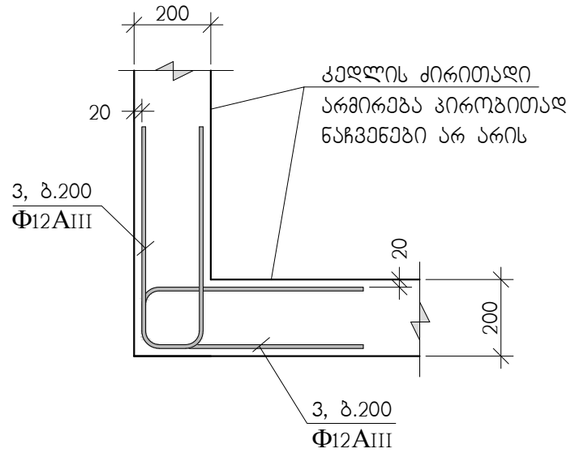

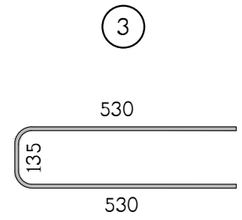

პოზ.	აღნიშვნა	დასახელება	რაოდ. ც.	ერთ-ეული
		მიშენების მონოლითური კედლები	–	
1	დაიჭრას ადგილზე	Φ12AIII სახსტ. 5781-828* L=12470 ბრძ.მ	–	11070 კგ.
3		Φ12AIII სახსტ. 5781-828* L=1200	330	1.07 კგ.
9		Φ6AI სახსტ. 5781-828* L=360	5080	0.08 კგ.
		B 25 კლასის ბეტონი		113 მ³

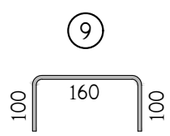

თანამდებობა	გვარი	ხელმოწერა	ქ.თბილისი, ჩაჩავას ქ.№2, ს/კ 01.13.02.004.062, მრავალბინიანი საცხოვრებელი სახლი			შ.პ.ს. "უერ ქონსალტინგ"
დირექტორი	გ.ჯანიაშვილი					
არქიტექტ.	გ.ჯანიაშვილი		კონსტრუქციული ნაწილი			
			მიშენების მონოლითური კედლების არმირება			
კონსტრუქტ.	ა.არჩილია					
შემოწმა	ლ.ჯაიანი		სტადია მ	ფურც. კ-88	ფ-ბი	დაკვ. №

№ პოზ.	ელემენტის დასახელება	რაოდენობა. ც	არმატურის ნაკეთობანი კგ სახსტ. 5781-82*							ჩასატანებელი ნაკეთობანი		ბეტონი მ^3	ლითონი ტ
			AI		AIII					C255			
			Ф6	Ф8	Ф12	Ф16	Ф22	Ф25	Ф28	L	ფურც.		
	საძირკვლები												
	სფ-1	–	–	–	1537	3453	–	75849	4061	–	–	913+51	84.9
	სულ				**1537**	**3453**		**75849**	**4061**			**913+51**	**84.9**
	ფილები												
	ბფ-1	1	–	–	15154	–	583	–	–	1470	–	126.9	17.21
	ბფ-2	1	–	–	15143	–	619	–	–	1557	–	129.3	17.32
	ბფ-3	1	–	–	16484	–	–	–	–	–	–	146.1	16.48
	ბფ-4	7	–	–	113113	–	–	–	–	–	–	1001.7	113.11
	ბფ-5	1	–	–	12581	–	72	–	–	–	–	111.6	12.65
	ბფ-6	1	–	–	1606	–	–	–	–	–	–	14	1.61
	სულ				**174081**		**1274**			**3027**		**1529.6**	**178.38**
	კოჭები												
	ტმკ-1	–	–	24486	–	–	39516	53376	–	–	–	569.8	117.38
	სულ			**24486**			**39516**	**53376**				**569.8**	**117.38**
	კიბეები												
	კიბე-1	1	–	–	3552	–	–	–	–	–	–	39.4	3.55
	კიბე-2	1	–	–	3552	–	–	–	–	–	–	39.4	3.55
	სულ				**7104**							**78.8**	**7.1**
	პანდუსები												
	პანდუსი-1	1	–	–	1834	–	–	–	–	–	–	14.2	1.83
	პანდუსი-2	1	–	–	1880	–	–	–	–	–	–	14.6	1.88
	სულ				**3714**							**28.8**	**3.71**
	კედლები												
	დფრ-1		130	–	3590	–	–	–	–	–	–	35	3.72
	დფრ-2		80	–	2270	–	–	–	–	–	–	23	2.35
	დფრ-3		150	–	4350	–	–	–	–	–	–	40	4.50
	დფრ-4		150	–	4630	–	–	–	–	–	–	40	4.78
	დფრ-5		130	–	4240	–	–	–	–	–	–	38	4.37
	დფრ-6		80	–	2750	–	–	–	–	–	–	24	2.83
	მონ .კედლები		340	–	9430	–	–	–	–	–	–	94	9.77
			1060		**31260**							**294**	**32.32**

თანამდებობა	გვარი	ხელმოწერა	ქ.თბილისი, ჩაჩავას ქ.№2, ს/კ 01.13.02.004.062, მრავალბინიანი საცხოვრებელი სახლი	შპს. "უენ ქონსალტინგ"
დირექტორი	გ.ჯანიაშვილი			
არქიტექტ.	გ.ჯანიაშვილი		კონსტრუქციული ნაწილი	
			მასალების ამოკრება (დასაწყისი)	
კონსტრუქტ.	ლ.ჯაიანი			
შემამოწმა	ა.არჩილია		სტადია მ ფურც. კ-89 ფ-ბი დაკვ.№	

№ პოზ.	ელემენტის დასახელება	რაოდენობა. ც	არმატურის ნაკეთობანი კგ სახსტ. 5781-82*							ჩასატანებელი ნაკეთობანი		ბეტონი მ^3	ლითონი ტ
			AI		AIII					c255			
			Ф6	Ф8	Ф12	Ф16	Ф22	Ф25	Ф28	–	ფურც.		
	სვეტები												
	-6.00 დან 0.00		–	1890	–	–	–	2130	9450	–	–	45	13.47
	0.00 დან 7.65		–	2200	–	–	–	2640	11710	–	–	57	16.55
	7.65 დან 13.95		–	2490	–	–	–	1090	6900	–	–	45	10.48
	13.95 დან 20.25		–	2490	–	–	850	5470	–	–	–	45	8.81
	20.25 დან 26.55		–	2490	–	–	3390	2190	–	–	–	45	8.07
	26.55 დან 29.70		–	1240	–	–	2080	–	–	–	270	21	3.59
	29.70 დან 32.00		–	160	–	–	300	–	–	–	60	2.4	0.52
				12960			**6620**	**13520**	**28060**		**330**	**260.4**	**61.49**
	მიშენება												
	მსფ-1	1	–	–	6450	–	–	–	–	–	–	69+13.8	6.45
	მბფ-1	1	–	–	9510	–	–	–	–	–	–	96.2	9.51
	მბფ-2	1	–	–	9660	–	–	–	–	–	–	97.5	9.66
	მკდკ	–	400	–	11420	–	–	–	–	–	–	113	11.82
	სულ		**400**		**37040**							**389.5**	**37.44**

თანამდებობა	გვარი	ხელმოწერა	ქ.თბილისი, ჩაჩავას ქ.№2, ს/კ 01.13.02.004.062, მრავალბინიანი საცხოვრებელი სახლი			შ.პ.ს. "ეპკ კონსალტინგ"
დირექტორი	გ.ჯანიაშვილი					
არქიტექტ.	გ.ჯანიაშვილი		კონსტრუქციული ნაწილი			
			მასალების ამოკრება (დასასრული)			
კონსტრუქტ.	ლ.ჯაიანი					
შემამოწმა	ა.არჩილია		სტადია მ	ფურც. კ-90	ფ-ბი	დაკვ.№

სამონტაჟო გეგმა

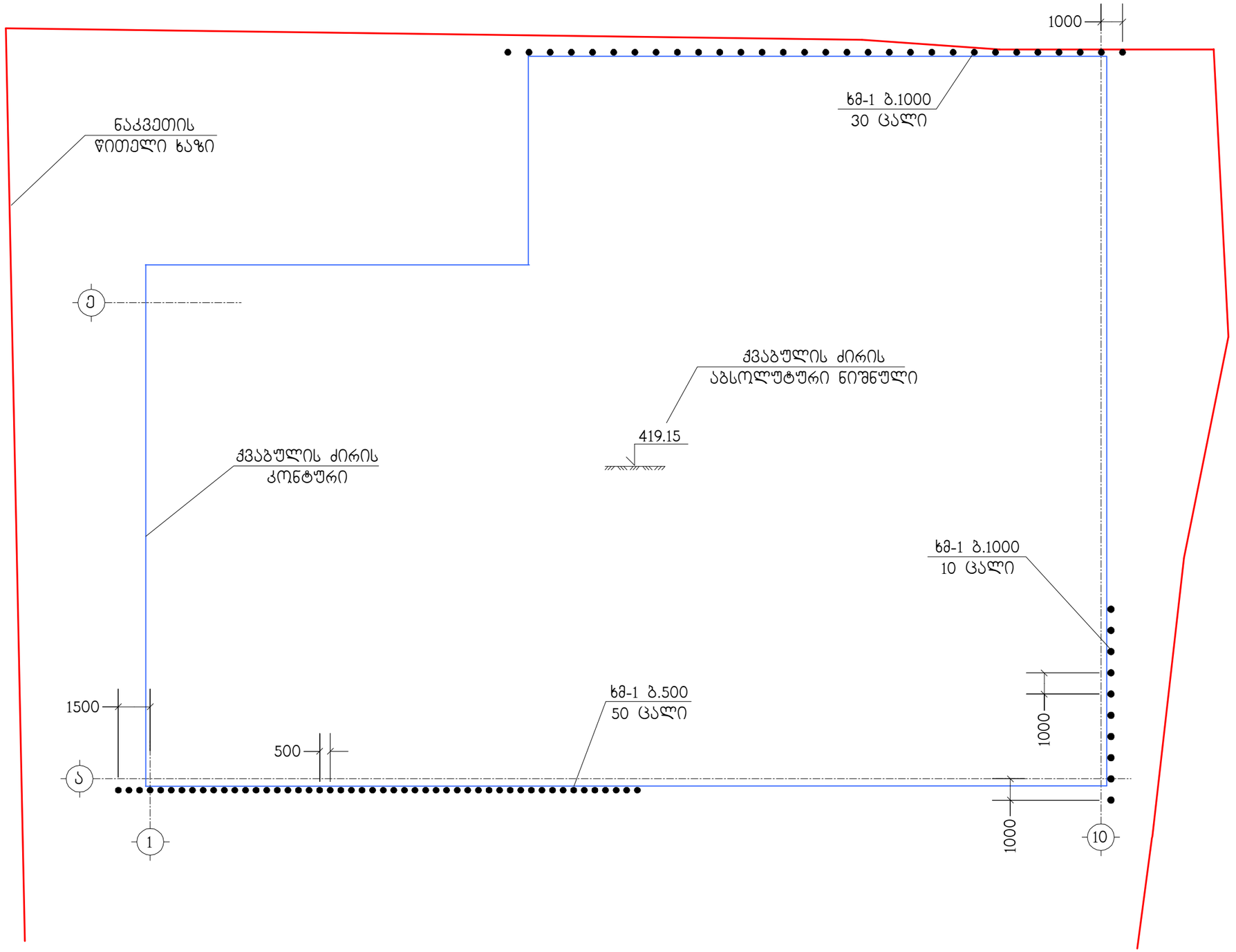

ხმ-1

90 ც

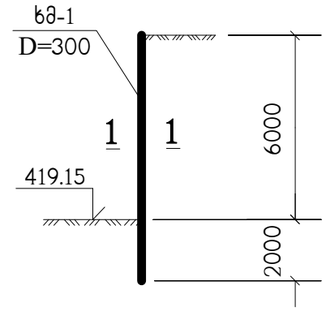

1–1

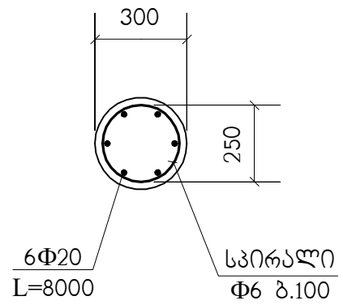

ხმ-1 გამაგრების ხიმინჯების გარეშე მონაკვეთებში ქვაბული მოეწყოს ქანობიანი ფერდოებით III-4-80 თ.9 ცხრ.4 ნორმების დაცვით

თანამდებობა	გვარი	ხელმოწერა	ქ.თბილისი, ჩაჩავას ქ.№2, ს/კ 01.13.02.004.062, მრავალბინიანი საცხოვრებელი სახლი				შ.პ.ს. "უერ ქონსალტინგ"
დირექტორი	გ.ჯანიაშვილი						
არქიტექტ.	გ.ჯანიაშვილი		კონსტრუქციული ნაწილი				
			ქვაბულის გამაგრება				
კონსტრუქტ.	ლ.ჯაიანი						
შემოწმა	ა.არჩილია		სტადია მ	ფურც. კ-1	ფ-ბი	დაკვ.№	



Изополя перемещений по X, см

ПЕРВОЕ СЕЙСМИЧЕСКОЕ ЗАГРУЖЕНИЕ, Форма N1 (25.1%)

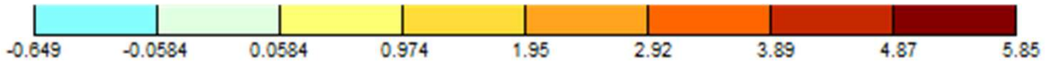

Изополя перемещений по Y, см

ВТОРОЕ СЕЙСМИЧЕСКОЕ ЗАГРУЖЕНИЕ, Форма N1 (28.7%

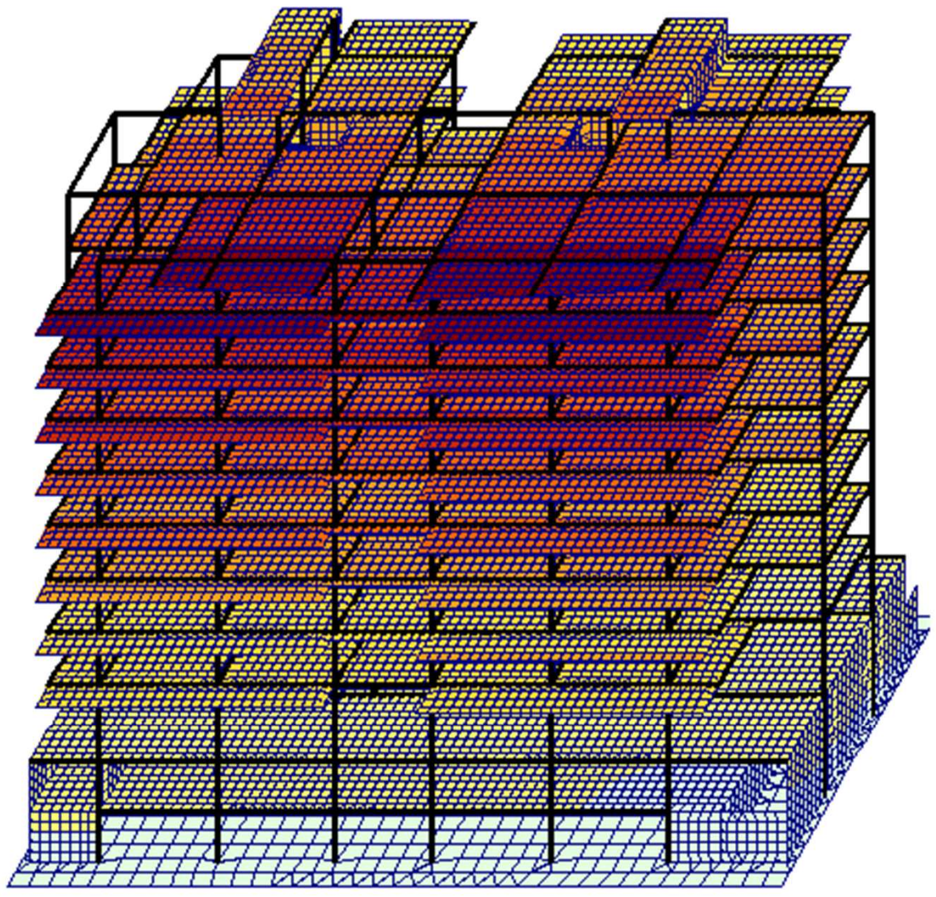

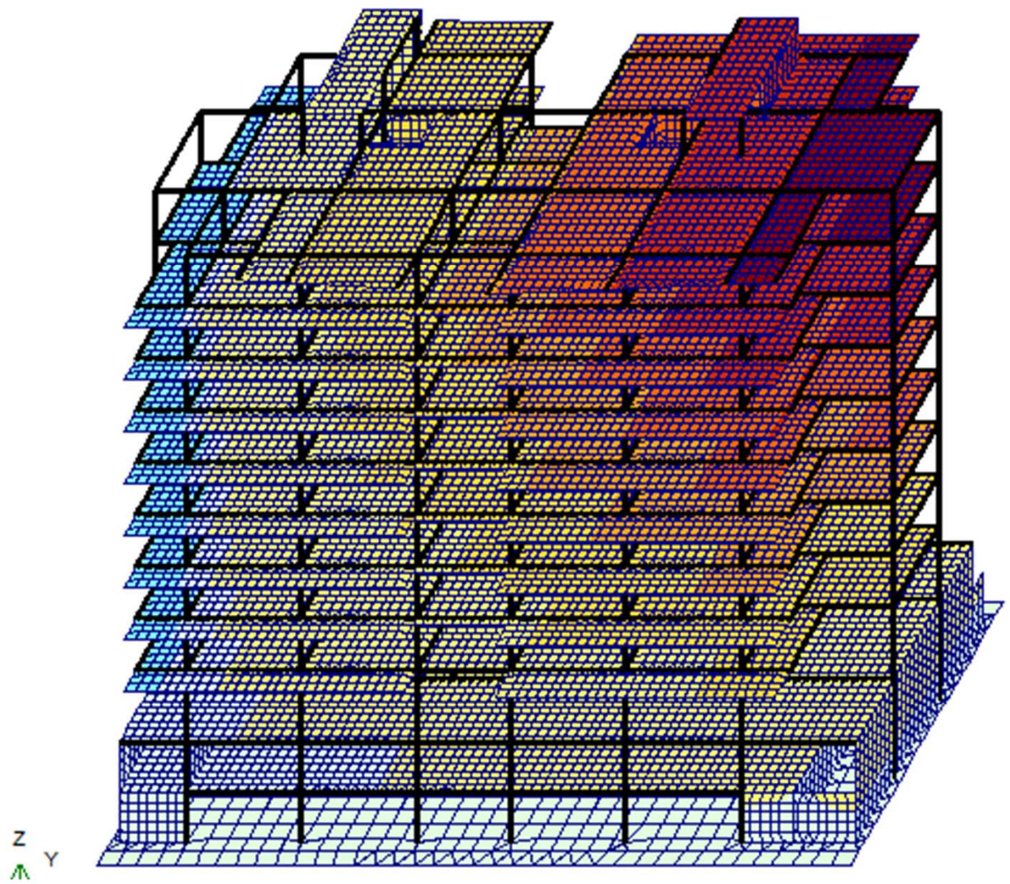

Суммарные нагрузки на стены и колонны, тс, тс*см

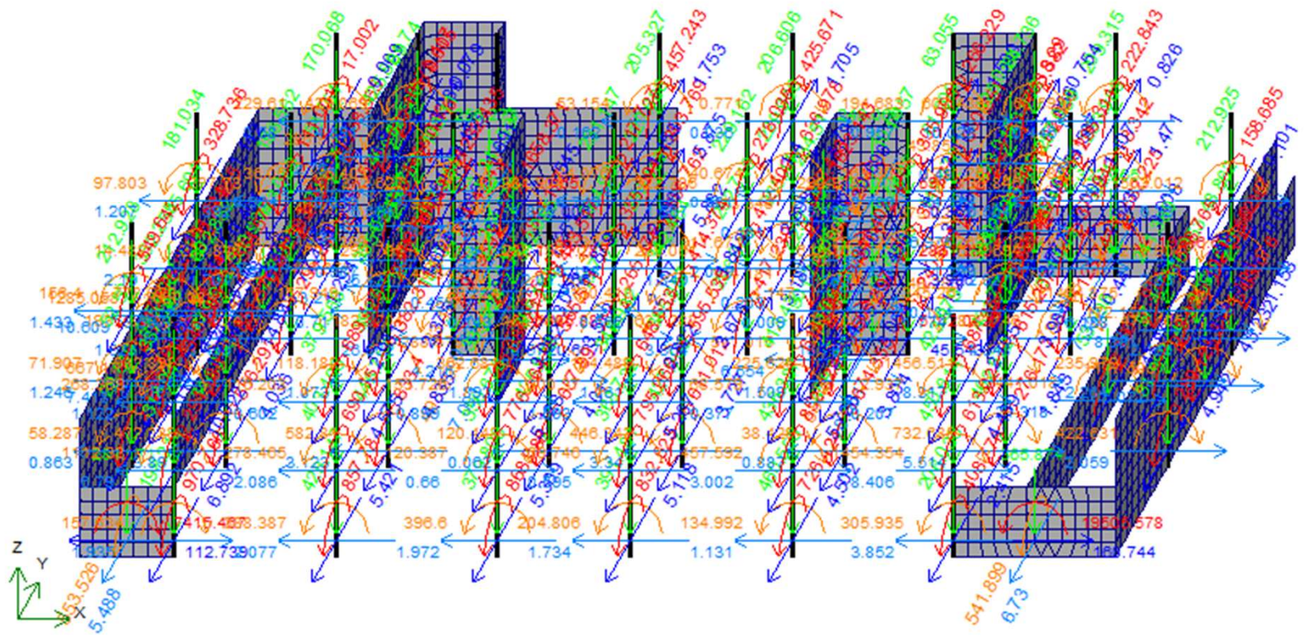

Таблица частот и периодов колебаний

Форма	Частота, Гц	Период, с	Сейсмика 1,ма...	Сейсмика 2,м
1	0.71	1.4028	25.1	28.7
2	0.76	1.3077	28.1	41.0
3	1.00	1.0014	21.1	2.4
4	2.70	0.3697	5.8	1.1
5	3.18	0.3147	1.7	11.4
6	3.83	0.2608	0.0	0.0
7	4.09	0.2448	2.6	0.5
8	4.21	0.2373	1.8	0.2
9	4.78	0.2092	0.0	0.0
10	4.93	0.2029	0.0	0.0
11	5.18	0.1929	1.0	0.0
Сумма			87.3	85.4

კონსტრუქტორი ლ.ჯაიანი