საკადასტრო საზღვარი

საკადასტრო საზღვარი

102.398

102.406

17.201

121.623

17.417

119.463

28.543

27.994

2-2

2-2

1-1

1-1

1 2 3 4

A B C D

15.000

10.500

3.650

3.250

3.400

28.600 m²

14.875 m²

18.110 m²

5.780 m²

3.570 m²

10.710 m²

14.700 m²

17.675 m²

±0.000

-0.150

-0.050

სიტუაციური გეგმა:



ექსპლიკაცია :

ქ.თბილისი, დავით აღმაშენებლის ხეივანი N6

დამკვეთი: შპს. "სმართ ვეარჰაუს"

	გვარი	ხელმოწერა
დირექტორი	გ.ახალაძე	
არქიტექტორი	თ.ლაბუჩიძე	

მასშტაბი A3-ზე 1:100

სტატუსი

ნახაზის დასახელება : გეგმა

სტადია :

ნომერი :

საკადასტრო საზღვარი

102.398

102.406

17.201

121.623

17.417

119.463

28.543

27.994

2-2

1-1

1

2

3

4

A

B

C

D

15.000

6.050

3.600

5.150

14.600

1.500

1.500

2.000

+3.400

+3.400

+3.000

+3.000

3.650

3.650

10.500

3.250

10.100

10.100

3.250

10.500

3.400

3.400

საკადასტრო საზღვარი

სიტუაციური გეგმა:



ექსპლიკაცია :

ქ.თბილისი, დავით აღმაშენებლის ხეივანი N6

დამკვეთი: შპს. "სმართ ვეარჰაუს"

	გვარი	ხელმოწერა
დირექტორი	გ.ახალაძე	
არქიტექტორი	თ.ლაბუჩიძე	

მასშტაბი A3-ზე 1:100

სტატუსი

ნახაზის დასახელება : სახურავის გეგმა

სტადია :

ნომერი :

მისაწვდომობის ეროვნული სტანდარტის შესაბამისი დოკუმენტაცია

ობიექტი: საოფისე შენობა

მისამართი: ქალაქი თბილისი, ხეივანი დავით აღმაშენებლის №6.

მიწის (უძრავი ქონების) საკადასტრო კოდი №ს/კ 01.72.14.032.599

"ტექნიკური რეგლამენტის მისაწვდომობის ეროვნული სტანდარტები"-ს საქართველოს მთავრობის 2020 წლის 4 დეკემბრის №732 დადგენილების შესაბამისობის ანალიზი.

თ.ჯინჭარაძე
tatiajincharadze27@gmail.com
მობ:599 730364

07.08.2024წ

მისაწვდომობის მოთხოვნებს არეგულირებს “ტექნიკური რეგლამენტის მისაწვდომობის ეროვნული სტანდარტები“-ს საქართველოს მთავრობის 2020 წლის 4 დეკემბრის #732 დადგენილება.

102.1 ზოგადი. ამ ტექნიკური რეგლამენტის 3-10 თავებსა და 1002, 1003 და 1006 ქვეთავებში წარმოდგენილი ტექნიკური კრიტერიუმები ადგილებს, საშუალებებს, შენობებსა და ელემენტებს იმ ადამიანებისთვის მისაწვდომსა და გამოყენებადს ხდის, რომელთაც ფიზიკური შეზღუდული შესაძლებლობის გამო არ შეუძლიათ გადაადგილება, სიარულისას დამოკიდებულნი არიან დამხმარე საშუალებებზე, არიან უსინათლონი და მცირემხედველნი, ყრუ და სმენადაქვეითებულნი, არ შეუძლიათ კოორდინაცია, არ შეუძლიათ რამესთან მიღწევა და მანიპულაცია/ხელის მტევნისა და თითების მოძრაობა, ნაკლებ ამტანები არიან, უჭირთ გრძნობიერი ინფორმაციის გადმოცემა და მასზე რეაგირება და ახასიათებთ ფიზიკური ზომის უკიდურესობები. ამ ქვეთავების მიზანია, შეზღუდული შესაძლებლობის მქონე პირს შესაძლებლობა მისცეს, დამოუკიდებლად მიუახლოვდეს, შევიდეს და გამოიყენოს ადგილი, საშუალება, შენობა ან ელემენტი.

ობიექტი:	საოფისე შენობა
მისამართი:	ქ.თბილისი, დავით აღმაშენებლის ხეივანი N6
საკადასტრო კოდი:	01.72.14.032.599
არქიტექტორ(ებ)ი:	თ. ლაბუჩიძ
ექსპერტი(ებ)ი:	თ. ჯინჭარაძე

შ ე ნ ი შ ვ ნ ე ბ ი

▪ საპროექტო დასკვნა წარმოადგენს სანებართვო არქიტექტურული პროექტისა საქართველოს მთავრობის 2020 წლის 4 დეკემბერის დადგენილება №732, ტექნიკური რეგლამენტის – „მისაწვდომობის ეროვნული სტანდარტების“ დამტკიცების თაობაზე შესაბამისობის შეფასებას და არ მოიცავს საქართველოს ტერიტორიაზე მოქმედ, სამშენებლო სფეროში გამოყენებულ სხვა რაიმე დადგენილებასთან შესაბამისობის ანალიზს.

▪ საექსპერტო დასკვნისთვის მოწოდებული დოკუმენტაციის სისწორეზე და რეალობასთან შესაბამისობაზე პასუხისმგებელია მომწოდებელი მხარე.

▪ დამკვეთი ვალდებულია შენობა-ნაგებობის მშენებლობა და შემდგომი ექსპლუატაციის პროცესი განახორციელოს წინამდებარე დასკვნის შესაბამისად და დასკვნაში აღნიშნული შენიშვნა-რეკომენდაციების გათვალისწინებით.

▪ პროექტის რაიმე სახის ცვლილებას მშენებლობის დროს ან ექსპლუატაციის მიღების შემდგომ ავტომატურად გამოიწვევს გაცემული საექსპერტო დასკვნის გაუქმებას.

▪ საპროექტო შენობის არქიტექტურული დოკუმენტაციის ისეთი კორექტირება, რომელიც შეუსაბამობაში მოდის წინამდებარე დასკვნის ნაწილებთან, შეთანხმებული უნდა იყოს ექსპერტთან.

▪ ექსპერტი პასუხს აგებს მხოლოდ არქიტექტურული პროექტის რეგლამენტთან შესაბამისობაზე და არა მის განხორციელებაზე მშენებლობის პროცესში.

დაგეგმარების საფუძველი და მიზნის აღწერა:

საპროექტო მიწის ნაკვეთი მდებარეობს შემდეგ მისამართზე: ქალაქი თბილისი, ხეივანი დავით აღმაშენებელი, N6.

ნაკვეთის საკადასტრო კოდის ნომერია -01.72.14.032.599,

ნაკვეთის ფართობია - 16469 კვ.მ.

ნაკვეთს ჩრდილოეთით, სამხრეთით და აღმოსავლეთით ესაზღვრება რეგისტრირებული კერძო ნაკვეთები, ხოლო დასავლეთით - სამანქანო გზა (ლუარსაბ ანდრონიკაშვილის - ასფალტირებული - ძირითადი მოსასვლელი გზა). მიწის ნაკვეთი ხასიათდება წყნარი რელიეფით. ნიშნულების სხვაობით -1,0 მეტრამდე, ქანობით ჩრდილოეთიდან სამხრეთისკენ, ხოლო -2,0 მეტრამდე, ქანობით დასავლეთიდან აღმოსავლეთისკენ.

საპროექტო ნაკვეთი დადგენილი ზონირების მიხედვით მდებარეობს სამრეწველო ზონა-1 (ს-1). ნაკვეთს განსაზღვრული აქვს შემდეგი კოეფიციენტი: კ3-0,1;

ნაკვეთზე განთავსებულია დასრულებული სასაწყობე ობიექტი განაშენიანების ფართობით - 3528 კვ.მ. და ასევე მშენებარე სასაწყობე ობიექტი განაშენიანების ფართობით- 4805.69

წარმოდგენილი პროექტით გათვალისწინებულია აღნიშნულ ტერიტორიაზე საოფისე შენობის განთავსება. ობიექტი წარმოადგენს რკინის კონსტრუქციის ერთსართულიან ანგარს, რომელიც შემოსილია ბეტოპანის მასალით და გადახურულია თუნუქით. ობიექტი ხასიათდება საოფისე დანიშნულების შენობებისთვის დამახასიათებელი თანამედროვე არქიტექტურით.

ექნიკური რეგლამენტი „მისაწვდომობის ეროვნული სტანდარტები“ -ის შესაბამისობის ანალიზი მოიცავს შემდეგი პარამეტრების შეფასებას:

1. მისაწვდომი სვლაგეზი:
- მისაწვდომი სვლაგეზის სავალი ზედაპირები;
- თითოეული კარი და კართან მანევრირებისთვის საჭირო სივრცეები;
- პანდუსები;

2. ადგილისა და შენობის ზოგადი ელემენტები:
- მისაწვდომი ავტოსადგომი სივრცეები;
- მისაწვდომი გზაკიბეები;
- ფანჯრები;

3. წყალსადენის ელემენტები და მოწყობილობები”
- ტუალეტების ოთახები:
- უნიტაზები;
- ხელსაბანები;

4. საკომუნიკაციო ელემენტები და ფუნქციები:
- ნიშნები;

1. მისაწვდომი სვლა გეზი:

საპროექტო მიწის ნაკვეთსა და საპროექტო შენობაში მისაწვდომი სვლაგეზები შეესაბამება ტექნიკური რეგლამენტი - „მისაწვდომობის ეროვნული სტანდარტები“-ს მე-4 თავის დებულებებს. მისაწვდომი სვლაგეზი მოიცავს არაუმეტეს 1:20 დახრილ სავალ ზედაპირებს, კარებსა და პანდუსს , რაც შეესაბამება 402.2 ქვეთავის მოთხოვნებს.

მისაწვდომი სვლაგეზის სავალი ზედაპირები შეესაბამება 403 ქვეთავის მოთხოვნებს:

▪ იატაკის ზედაპირები არის მდგრადი, მყარი და არასრიალა, რაც შეესაბამება 302 ქვეთავის მოთხოვნას.
▪ საზოგადოებრივი სივრციდან საპროექტო მიწის ნაკვეთის გავლით მოწყობილი სავალი ზედაპირის დახრილი სვლა არ არის 1:20-ზე მეტად დახრილი, ხოლო სავალი ზედაპირის განივი დახრა არ აღემატება 1:48-ს, თანახმად 403.3 ქვეთავისა.
▪ იატაკის ზედაპირებზე დონე არ იცვლება, შესაბამისად დაკმაყოფილებულია 303-ე ქვეთავის მოთხოვნა.
▪ მისაწვდომი სვლაგეზის მინიმალური თავისუფალი სიგანე შენობაში უტოლდება 900 მმ-ს, ხოლო შენობის გარეთ - 1200 მმ-ს, რაც შეესაბამება 403.5.1 ქვეთავის მოთხოვნას.
▪ სადაც მისაწვდომი სვლაგეზი აკეთებს 180 გრადუსიან ბრუნს (სავაჭრო ფართში, თაროებს შორის), თავისუფალი სიგანე მოსატრიალებელთან მიახლოებისას და მოსატრიალებლიდან მოშორებისას აკმაყოფილებს 403.5.2.1 ქვეთავით განსაზღვრულ ყველა კრიტერიუმს.
▪ სადაც მისაწვდომი სვლაგეზი აკეთებს 90 გრადუსიან ბრუნს, თავისუფალი სიგანე მოსატრიალებელთან მიახლოებისას და მოსატრიალებლიდან მოშორებისას აკმაყოფილებს 403.5.3.1 ქვეთავით განსაზღვრულ ყველა კრიტერიუმს.
▪ საპროექტო შენობაში მისაწვდომი სვლაგეზები მოიცავს გვერდასავლელ სივრცეებს, რაც შეესაბამება 403.5.4.1 ქვეთავის მოთხოვნას.

კარები და გზა-კარები, რომლებიც მისაწვდომი სვლაგეზის ნაწილია შეესაბამება 404 ქვეთავის მოთხოვნებს:

▪ მისაწვდომ სვლაგეზზე არსებული ყველა გზა-კარების თავისუფალი სიგანე არ არის 820 მმ-ზე ნაკლები, რაც შეესაბამება 404.2.2 ქვეთავის მოთხოვნას.
▪ მისაწვდომ სვლაგეზზე არსებულ ყველა კართან და გზა-კართან უზრუნველყოფილია მანევრირებისათვის თავისუფალი სივრცე 404.2.3.2 ცხრილის შესაბამისად. მანევრირებისთვის აუცილებელ თავისუფალ სივრცეში, იატაკის ზედაპირი შეესაბამება 302-ე ქვეთავს და მათი ზედაპირი არ არის 1:48-ზე მეტად დახრილი. ყოველივე აღნიშნული შეესაბამება 404.2.3 და 404.2.3.1 ქვეთავების მოთხოვნებს.
▪ გზა-კარების ზღურბლების სიმაღლე არაუმეტეს 13 მმ-ია, რაც შეესაბამება 404.2.4 ქვეთავის მოთხოვნას. რაც შეეხება ამავე ქვეთავით განსაზღვრულ იატაკის დონეებს შორის ცვლილების საკითხს, კარებთან იატაკის დონეები უცვლელია. ტექნიკური რეგლამენტი „მისაწვდომობის ეროვნული სტანდარტები“
▪ კარების კავეულის სიმაღლე მდებარეობს არაუმცირეს 860 მმ და არაუმეტეს 1200 მმ სიმაღლეზე, რაც შეესაბამება 404.2.6.1 ქვეთავის მოთხოვნას.
▪ იატაკიდან 250 მმ-ის საზღვრებში, შვეულად გაზომვისას, კარების ზედაპირები

გლუვია მიწოლის მხარეს და ასეთი გლუვი ზედაპირები კარის მთელ სიგანეზე გრძელდება. კარის კავეული და ნებისმიერი სხვა შემაფერხებელი ან გამოშვერილი ნაწილი, არ არის მოწყობილი იატაკიდან 250 მმ- ის საზღვრებში. ყოველივე აღნიშნული აკმაყოფილებს 404.2.9 ქვეთავის მოთხოვნებს.

2. ადგილის და შენობის ელემენტები:

საპროექტო მიწის ნაკვეთზე მისაწვდომი ავტოსადგომი სივრცეების რაოდენობა და ტიპი დარეგულირებულია საქართველოს მთავრობის 28.01.2016 წლის #41-ე დადგენილების საფუძველზე. ასეთი მისაწვდომი ავტოსადგომებისადმი მოთხოვნები კი შეესაბამება ტექნიკური რეგლამენტი - „მისაწვდომობის ეროვნული სტანდარტები“-ს მე-5 თავის დებულებებს:

▪ მისაწვდომი მსუბუქი ავტომობილის გასაჩერებელი სივრცის სიგანე უტოლდება 2500 მმ-ს, ხოლო მიკროავტობუსის - 3500 მმ-ს, რაც პასუხობს 502.2 ქვეთავის მოთხოვნას.
▪ მსუბუქი ავტომობილის და მიკროავტობუსის გასაჩერებელი სივრცე დახაზულია, თანახმად 502.3 ქვეთავისა.
▪ -მსუბუქი ავტომობილის და მიკროავტობუსის გასაჩერებელ სივრცეს ესაზღვრება მისაწვდომი გასავლელი. მისაწვდომი გასავლელი ესაზღვრება მისაწვდომ სვლაგეზს. მისაწვდომი გასავლელი არ ფარავს საავტომობილო გზას. მისაწვდომი ავტოსადგომების გასაჩერებელი სივრცის მისაწვდომი გასავლელის სიგანე უტოლდება 1500 მმ-ს, ხოლო მათი სიგრძე გრძელდება იმ ავტოსადგომი სივრცის მთელ სიგრძეზე, რომელსაც ის ემსახურება. მისაწვდომი გასავლელები აღნიშნულია გრაფიკულად, გასავლელებში პარკინგის თავიდან ასაცილებლად. ყოველივე აღნიშნული აკმაყოფილებს 502.4 – 502.4.4 ქვეთავის მოთხოვნებს.
▪ ავტოსადგომი სივრცეები და მისაწვდომი გასავლელები შეესაბამება 302 ქვეთავს და მათი ზედაპირებები არ არის 1:48-ზე მეტად დახრილი. მისაწვდომი გასავლელები იმ ავტოსადგომი სივრცის დონეზე მდებარეობდეს, რომლისთვისაც ის განკუთვნილია, რაც შეესაბამება 502.5 ქვეთავის მოთხოვნას.
▪ მისაწვდომი მსუბუქი ავტომობილის და მიკროავტობუსის ავტოსადგომ სივრცეებს ემსახურება ნიშანი, რომელიც შეიცავს 703.6.3.1 ქვეთავის შესაბამის მისაწვდომობის საერთაშორისო სიმბოლოს და მიკროავტობუსის ავტოსადგომისათვის ასეთი ნიშანი დამატებით შეიცავს წარწერას - ტექნიკური რეგლამენტი „მისაწვდომობის ეროვნული სტანდარტები“
▪ „მისაწვდომია მიკროავტობუსებისთვის“/“VAN ACCESSIBLE”. ასეთი ნიშნების ქვედაპირი მდებარეობს ავტოსადგომი სივრცეებს იატაკიდან არაუმცირეს, 1500 მმ სიმაღლეზე. ყოველივე აღნიშნული შეესაბამება 502.7 ქვეთავის მოთხოვნას.
▪ მისაწვდომი ავტოსადგომებისათვის განკუთვნილი გასაჩერებელი სივრცეები და ამ სივრცეების მომსახურე მისაწვდომი გასასვლელები არ ხერგავს მომიჯნავე მისაწვდომი სვლაგეზებისათვის განკუთვნილ აუცილებელ თავისუფალ სიგანეს, რაც აკმაყოფილებს 502.8 ქვეთავის მოთხოვნას.

3. წყალსადენის ელემენტები და მოწყობილობები:

საპროექტო ფართში განთავსებული ტუალეტები შეესაბამება 603 ქვეთავის მოთხოვნებს:
ტექნიკური რეგლამენტი „მისაწვდომობის ეროვნული სტანდარტები“
▪ ტუალეტის ოთახებში უზრუნველყოფილია საპროექტო შენობებისათვის განკუთვნილი T-ს ფორმის მოსატრიალებელი სივრცე, რაც შეესაბამება 603.2.1 ქვეთავის მოთხოვნას.
▪ ტუალეტის ოთახების კარის გაღებისას, ისინი არ იჭრებიან მოწყობილობებისათვის განკუთვნილ იატაკის თავისუფალ სივრცეებში, რაც შეესაბამება 603.2.2 ქვეთავს.ტუალეტის ოთახებში განთავსებული უნიტაზები შეესაბამება 604 ქვეთავის მოთხოვნებს:
▪ უნიტაზის განთავსებულია კედელთან ახლოს და უნიტაზის ცენტრიდან კედლის ზედაპირამდე მანძილი განსაზღვრულია 450 მმ-ით, რაც შეესაბამება 604.2 ქვეთავის მოთხოვნას.
▪ უნიტაზთან მოწყობილია იატაკის თავისუფალი სივრცე 1400 მმ სიღრმისა და 1500 მმ სიგანის სახით, სადაც არ იჭრება რაიმე სახის დეტალი, რაც აკმაყოფილებს 604.3 ქვეთავის მოთხოვნას.
▪ უნიტაზის დასაჯდომის სიმაღლე განთავსებულია 450 მმ-ზე იატაკის ზედაპირიდან, რაც შეესაბამება 604.4 ქვეთავს.
▪ უნიტაზთან მოწყობილია ხელჩასაჭიდი ძელები 604.5 ქვეთავის მოთხოვნების დაცვით.
▪ უნიტაზთან მოწყობილი ძელები შეესაბამება 609 ქვეთავის მოთხოვნებს.
ტუალეტის ოთახებში განთავსებული ხელსაბანები შეესაბამება 606 ქვეთავის მოთხოვნებს:
▪ ხელსაბანთან მოწყობილია იატაკის თავისუფალი სივრცე, 606.2 ქვეთავის შესაბამისად.
▪ ხელსაბანის განთავსების სიმაღლე შესაბამისობაშია 606.3 ქვეთავის მოთხოვნასთან. ტექნიკური რეგლამენტი „მისაწვდომობის ეროვნული სტანდარტები“

4. საკომუნიკაციო ელემენტები და ფუნქციები:

▪ მისაწვდომობის საერთაშორისო სიმბოლო მოწყობილია საზოგადოებრივ სივრცეებში განთავსებულ ყველა მისაწვდომ ერთადგილიან ტუალეტის ოთახთან. ნიშანი შეესაბამება 703.6.3 და 703.2 ქვეთავებს.
▪ მისაწვდომობის საერთაშორისო სიმბოლო მოწყობილია მისაწვდომი მსუბუქი ავტომობილის და მიკროავტობუსის ავტოსადგომ სივრცეებში. ნიშანი შეესაბამება 703.6.3 და 703.2 ქვეთავებს.
ტექნიკური რეგლამენტი „მისაწვდომობის ეროვნული სტანდარტები“
ზემოაღნიშნულ ნიშნებში გამოყენებული ვიზუალური სიმბოლოები შეესაბამება 703.2 ქვეთავის მოთხოვნებს:
▪ სიმბოლოებს ტრადიციული ფორმა აქვთ. სიმბოლოები არ არის დაწერილი იტალიკით, დახრილად, გაკრული შრიფტით, მეტისმეტად დეკორატიულად ან სხვა უჩვეულო ფორმით.
▪ სიმბოლოების ზომა, სიგანე, შტრიხის სიგანე, სიმბოლოებს და სტრიქონებს შორის დაშორება შეესაბამება 703.2.4 – 703.2.8 ქვეთავების მოთხოვნებს.

▪ ვიზუალური სიმბოლოების იატაკიდან განთავსების სიმაღლე შეესაბამება 703.2.4 ცხრილს.
▪ სიმბოლოებისა და მათი ფონის ზედაპირი არ კაშკაშებს. სიმბოლოები ფონისგან განირჩევა, ანუ სიმბოლო სიმბოლო მუქი ფერისაა, ფონი კი ღია ფერის, რაც შეესაბამება 703.2.10 ქვეთავის მოთხოვნას.
ზემოაღნიშნულ ნიშნებში გამოყენებული ამობურცული სიმბოლოები შეესაბამება 703.3 ქვეთავის მოთხოვნებს:
▪ ამობურცული სიმბოლოები უკანა სიბრტყიდან ამობურცულია 703.3.2 ქვეთავის შესაბამისად.
▪ ლათინური სიმბოლოები ასახულია დიდი ასობგერებით, თანახმად 703.3.3 ქვეთავისა.
▪ ლათინური სიმბოლოებისთვის გამოყენებულია „SANS SERIF“-ის ტიპის შრიფტი. სიმბოლოები არ არის შესრულებული იტალიკით, დახრილად, ხელნაწერის სახით, მეტისმეტად დეკორატიულად ან სხვა უჩვეულო ფორმით, თანახმად 703.3.4 ქვეთავისა.
▪ შრიფტის ყველა სიმბოლოს დასაშვები სიმაღლე, სიგანე, სიმბოლოებს შორის დაშორება, სტრიქონებს შორის დაშორება განსაზღვრულია 703.3.5 – 703.3.9 ქვეთავების შესაბამისად.
▪ სიმბოლოების იატაკის დონიდან განთავსების სიმაღლე შეესაბამება 703.3.10 ქვეთავის მოთხოვნას.
▪ ამობურცული სიმბოლოების და ბრაილის შემცველი ნიშანების განთავსების არეალები შეესაბამება 703.3.11 ქვეთავის მოთხოვნებს.
▪ სიმბოლოები ფონისგან განირჩევა (მუქი ფერის სიმბოლოებს ღია ფერის ფონი აქვთ), თანახმად 703.3.12 ქვეთავისა.
ზემოაღნიშნულ ნიშნებში გამოყენებული ბრაილი შეესაბამება 703.4 ქვეთავის მოთხოვნებს:
▪ ნიშნებზე გამოყენებულია მე-2 ხარისხის ბრაილი, თანახმად 703.4.1 ქვეთავისა.
▪ ბრაილის წერტილებს აქვს გუმბათისებური ფორმა და ისინი უნდა შეესაბამება 703.4.3 ცხრილს.
▪ ბრაილის განთავსების პოზიცია შეესაბამება 703.4.4 ქვეთავს.
▪ ბრაილის იატაკიდან განთავსების სიმაღლე შეესაბამება 703.4.5 ქვეთავს.
ტექნიკური რეგლამენტი „მისაწვდომობის ეროვნული სტანდარტები“
ზემოაღნიშნულ ნიშნებში გამოყენებული მისაწვდომობის სიმბოლო შეესაბამება 703.6 ქვეთავის მოთხოვნებს:
▪ მისაწვდომობის სიმბოლოები მკვეთრად განირჩევა ფონისგან, ანუ მუქი ფერის სიმბოლო მოწყობილია ღია ფერის ფონზე, თანახმად 703.6.2 ქვეთავისა.
▪ მისაწვდომობის საერთაშორისო სიმბოლო შეესაბამება 703.6.3.1 სურათს.
▪ მისაწვდომობის სიმბოლოები და მათი ფონები არ არის ამრეკლ

დ ა ს კ ვ ნ ა

ქ.თბილისი, დავით აღმაშენებლის ხეივანი N6
მიწის (უძრავი ქონების) საკადასტრო კოდია # 01.72.14.032.599.
საპროექტო ტერიტორიის დაზუსტებული ფართი 16469.00 კვ.მ.
დაპროექტებული საოფისე შენობა-ნაგებობა, სრულად შესაბამისობაშია საქართველოს მთავრობის 2020 წლის 4 დეკემბერის №732 დადგენილებასთან. ტექნიკური რეგლამენტის – „მისაწვდომობის ეროვნული სტანდარტების“ დამტკიცების თაობაზე. ასევე ვადასტურებ დოკუმენტაცია შედგენილია კარგ ტექნიკურ დონეზე და მოიცავს სტანდარტებთან შესაბამისობისთვის ყველა საჭირო ინფორმაციას. საექსპერტო დასკვნის საფუძველზე პროექტს ეძლევა დადებითი შეფასება

ექსპერტი: 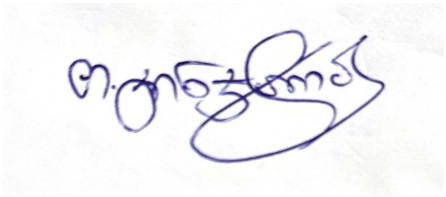 თამარ ჯინჭარაძე

07.08.2024 წელი

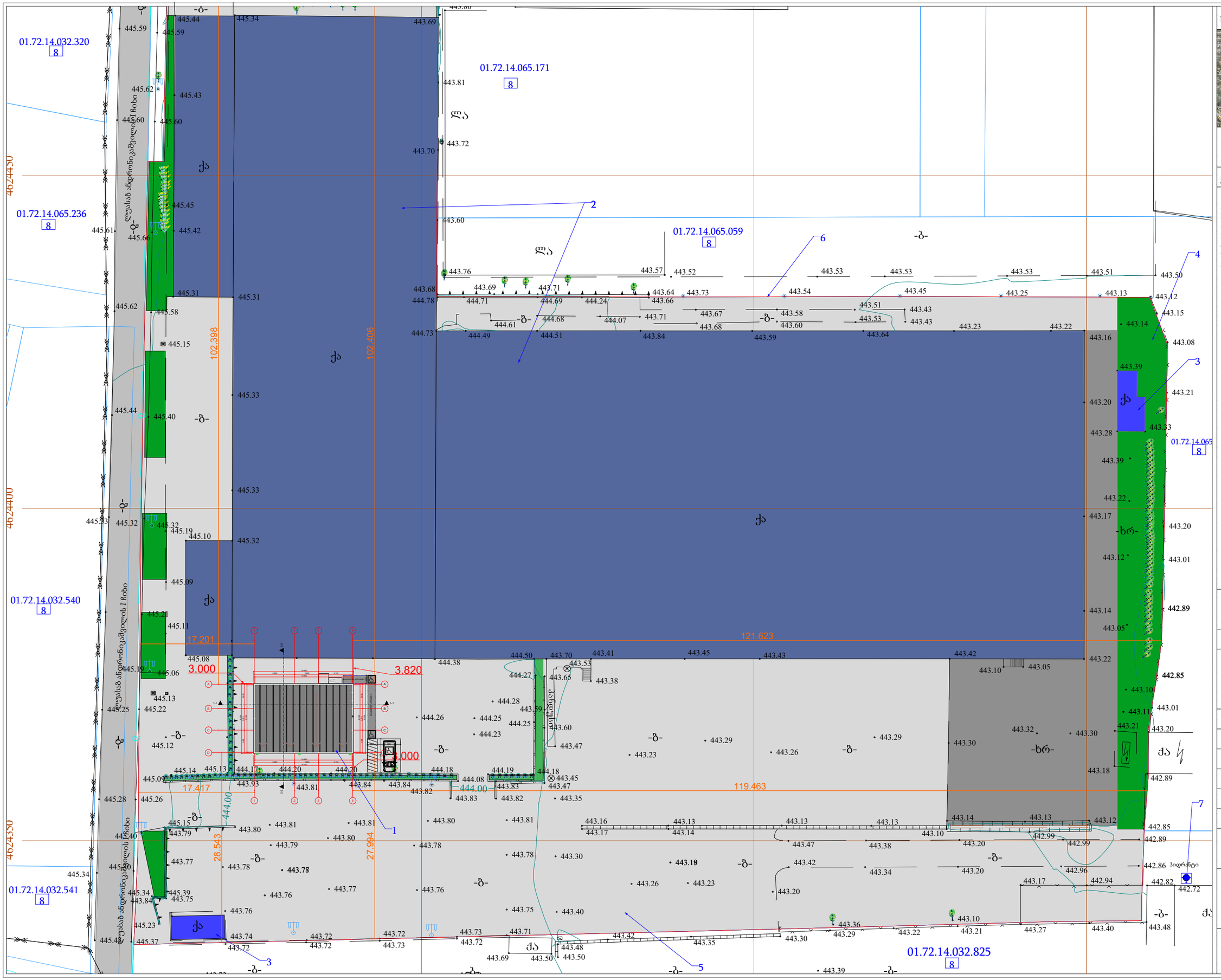
01.72.14.032.320
8
01.72.14.065.171
8
01.72.14.065.236
8
01.72.14.065.059
8
01.72.14.032.540
8
01.72.14.032.541
8
01.72.14.065
8
01.72.14.032.825
8
ლია
ქა
-ბ-
-ხრ-
ელექტროგადამცემი ანძა
ელექტროგადამცემი ანძა
ელექტროგადამცემი ანძა

გეგმა +0,000 ნიშნულზე მ 1:100
მისაწვდომი სვლა გეზი

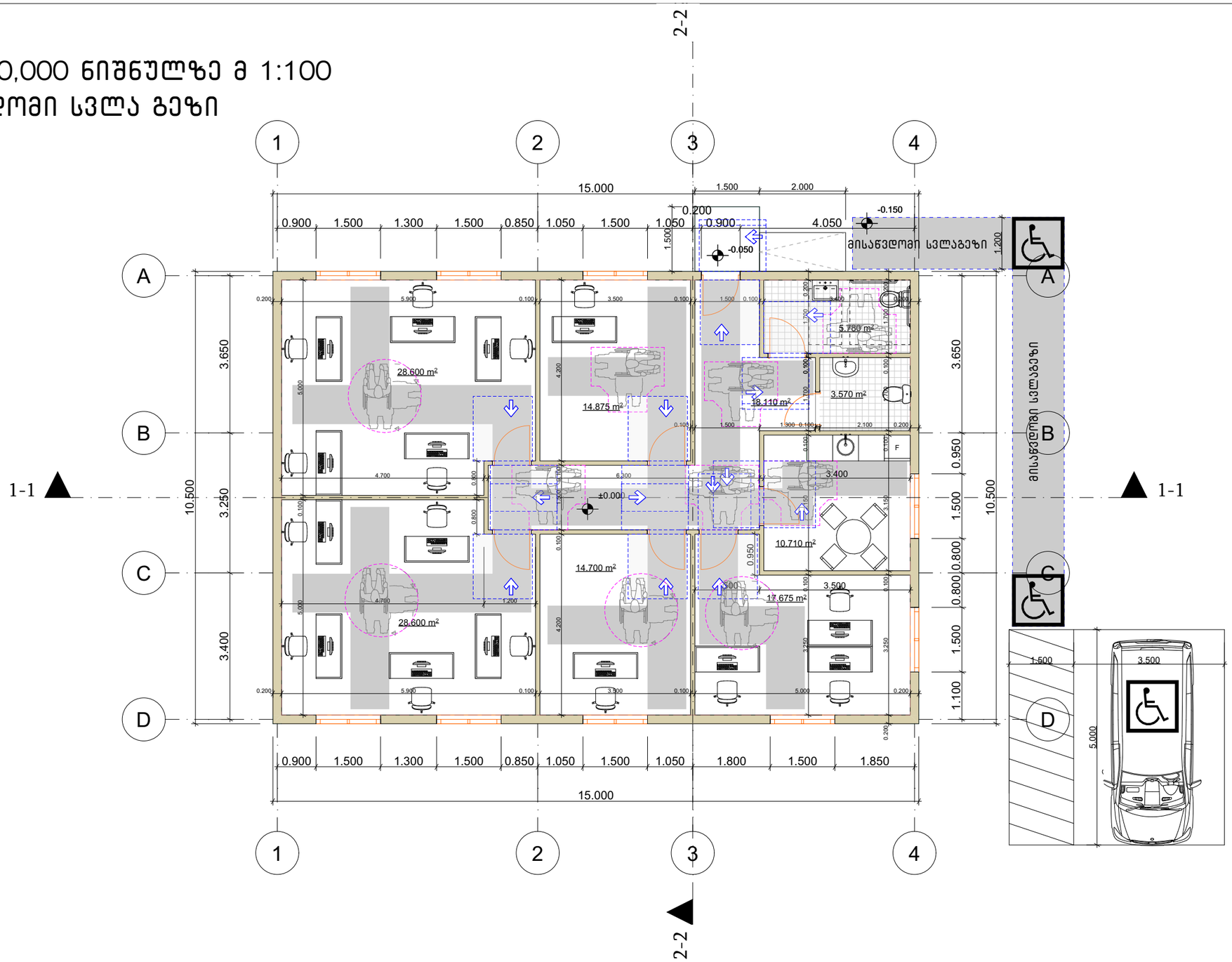

საპროექტო შენობაში გამოყენებული თავისუფალი სივრცეები კართან მანევრირებისთვის

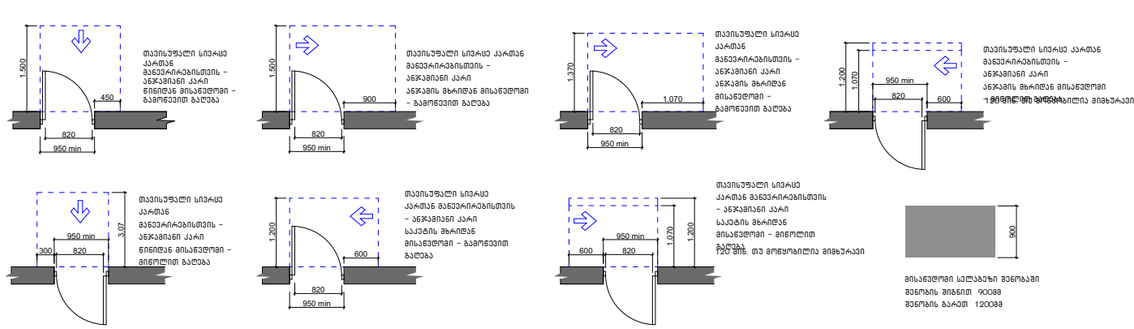

შენობაში გამოყენებული ბლოკები

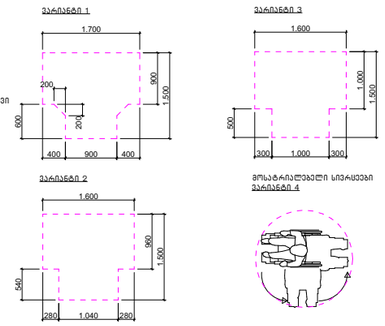

შენიშვნა

. იატაკის ზედაპირები უნდა იყოს მდგრადი, მყარი, და არასასრიალო და უნდა შეესაბამებოდეს 302-ქვეთავს, იატაკის ზედაპირებზე დონის ცვლილება უნდა შეესაბამებოდეს 303-ე ქვეთავს

. ავტომატურად მოძრავი კარი უნდა შეესაბამებოდეს 404.3 ქვეთავის მოთხოვნებს

. საპროექტო დოკუმენტაციის ცვლილება ან მშენებლობის დროს განხორციელებული რაიმე სახის ცვლილება,რომელიც იქნება აღნიშნულ არქიტექტურულ პროექტთან შეუსაბამო, ავტომატურად გამოიწვევს წარმოდგენილი შეფასების გაუქმებას, ასევე გახდის არქიტექტურული პროექტის კორექტებას და ახალი სამშენებლო ნებართვის მიღების აუცილებლობას.

სიტუაციური გეგმა:



ექსპლიკაცია :

ქ.თბილისი, დავით აღმაშენებლის ხეივანი N6

დამკვეთი: შპს. "სმართ ვეარჰაუს"

	გვარი	ხელმოწერა
დირექტორი	გ.ახალაძე	
არქიტექტორი	თ.ლაბუჩიძე	

მასშტაბი A3-ზე 1:100	სტატუსი
ნახაზის დასახელება : გეგმა	
სტადია :	ნომერი :

მისაწვდომი ტუალეტი +0.000 ნიშნულზე

საპროექტო ერთეულში გამოყენებული ბლოკი

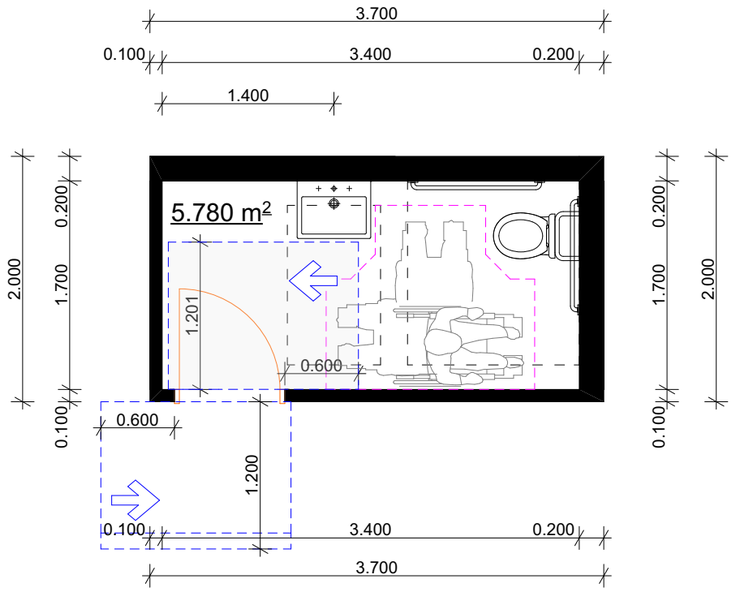

მოსატრიალებელი სივრცეები
ვარიანტი 1

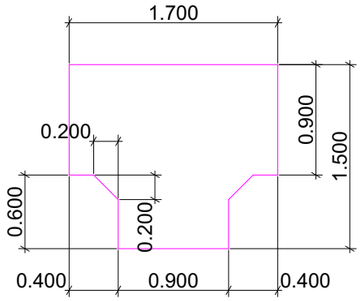



ხელსაბანის მდებარეობა

თავისუფალი სივრცე კართან

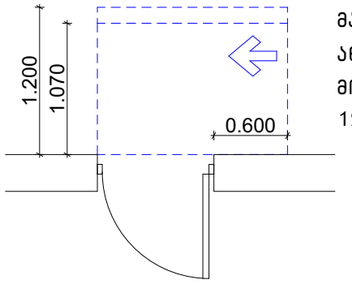

მანევრირებისთვის – ანჯამიანი კარი
ანჯამის მხრიდან მისაწვდომი –
მიწოლით გაღება
120 მინ. თუ მოწყობილია მიმბურავი

თავისუფალი სივრცე კართან

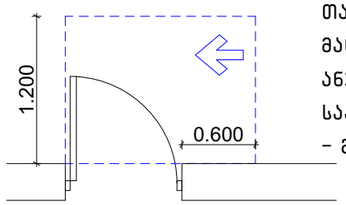

მანევრირებისთვის –
ანჯამიანი კარი
საკეტის მხრიდან მისაწვდომი
– გამოწევით გაღება

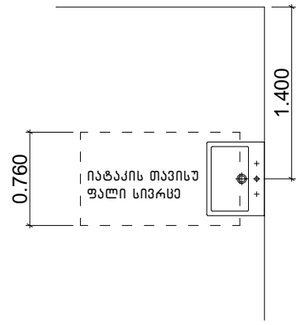

604.7.1 (ა) დისპენსერის მდებარეობა
გამოშვერილი დისპენსერი

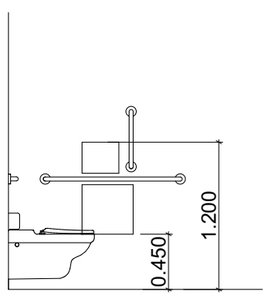

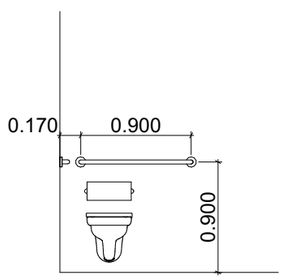

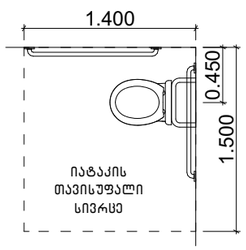

604.11.7 დისპენსერის მდებარეობა
გამოშვერილი დისპენსერი

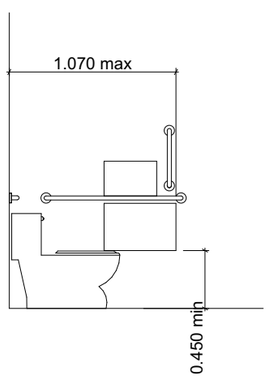

აბაზანის კაბინაზე მიწვდომა

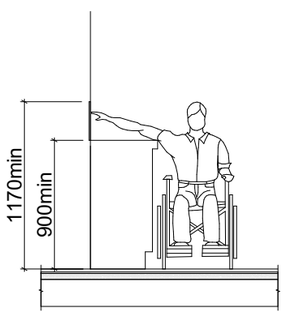

სიტუაციური გეგმა:

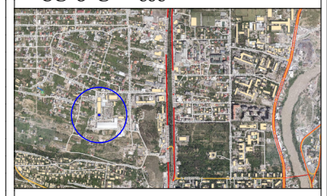

ექსპლიკაცია :

ქ.თბილისი, დავით აღმაშენებლის ხეივანი N6

დამკვეთი: შპს. "სმართ ვეარჰაუს"

	გვარი	ხელმოწერა
დირექტორი	ბ.ახალაძე	
არქიტექტორი	თ.ლაბუჩიძე	

მასშტაბი A3-ზე 1:50	სტატუსი

ნახაზის დასახელება : მისაწვდომი ტუალეტის დეტალიზაცია

სტადია :	ნომერი :

მისაწვდომი ნიშნები მ. 1:50

ნიშანი, ამობურცული ნიშნებით და ბრაილით განთავსდება მისაწვდომ ტუალეტებთან კარის მომიჯნავედ.

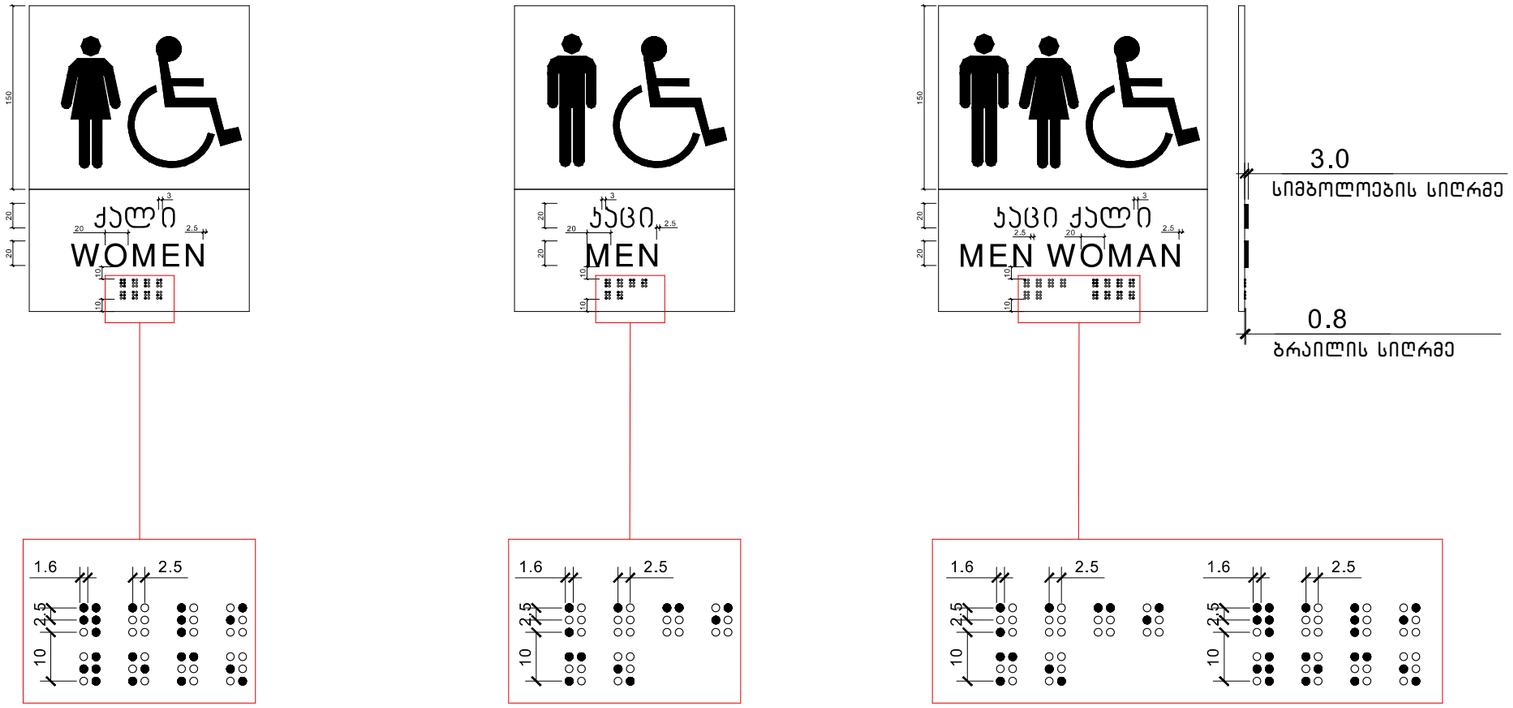

სიტუაციური გეგმა:

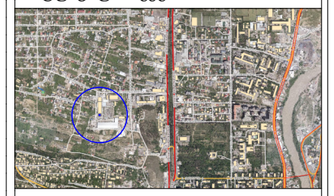

ექსპლიკაცია :

ქ.თბილისი, დავით აღმაშენებლის ხეივანი N6

დამკვეთი: შპს. "სმართ ვეარჰაუს"

	გვარი	ხელმოწერა
დირექტორი	გ.ახალაძე	
არქიტექტორი	თ.ლაბუჩიძე	

მასშტაბი A3-ზე	სტატუსი
1:50	

ნახაზის დასახელება :
ნიშნები და მათი განთავსების ადგილები

სტადია :	ნომერი :

საპროექტო შენობაში გამოყენებული თავისუფალი სივრცეები კართან მანევრირებისთვის მ1:50

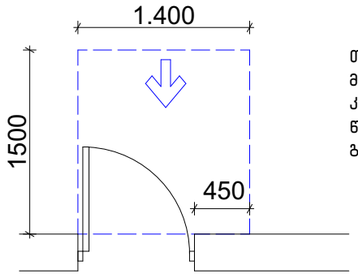

თავისუფალი სივრცე კართან მანევრირებისთვის – ანჯამიანი კარი
წინიდან მისაწვდომი – გამოწევით გაღება

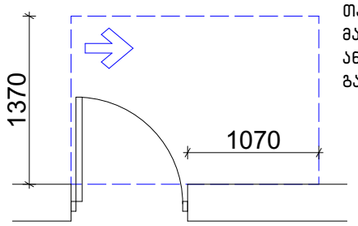

თავისუფალი სივრცე კართან მანევრირებისთვის – ანჯამიანი კარი ანჯამის მხრიდან მისაწვდომი – გამოწევით გაღება

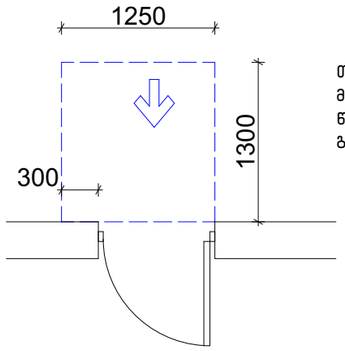

თავისუფალი სივრცე კართან მანევრირებისთვის – ანჯამიანი კარი წინიდან მისაწვდომი – მიწოლით გაღება

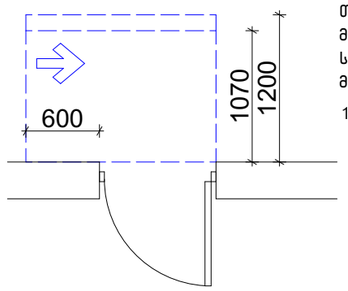

თავისუფალი სივრცე კართან მანევრირებისთვის – ანჯამიანი კარი საკეტის მხრიდან მისაწვდომი – მიწოლით გაღება

120 მინ. თუ მოწყობილია მიმახურავი

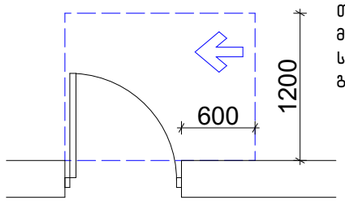

თავისუფალი სივრცე კართან მანევრირებისთვის – ანჯამიანი კარი საკეტის მხრიდან მისაწვდომი – გამოწევით გაღება

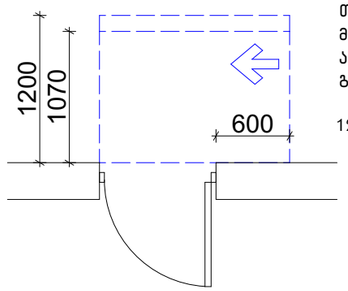

თავისუფალი სივრცე კართან მანევრირებისთვის – ანჯამიანი კარი ანჯამის მხრიდან მისაწვდომი – მიწოლით გაღება

120 მინ. თუ მოწყობილია მიმახურავი

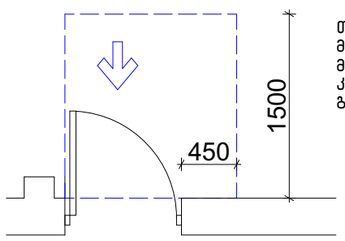

თავისუფალი სივრცე კართან მანევრირებისთვის-ნიშებში მოწყობილი
კარი და ჭიშკარი-გამოწევით გაღება

იატაკის თავისუფალი სივრცე

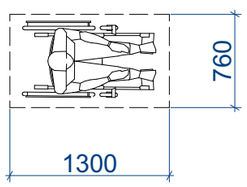

მოსატრიალებელი სივრცეები

ვარიანტი 4

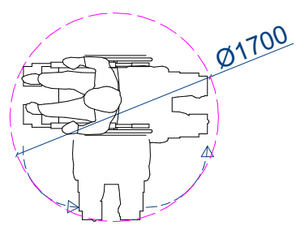

შენობაში გამოყენებული ბლოკები

ვარიანტი 1

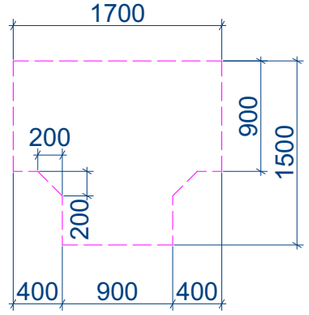

ვარიანტი 2

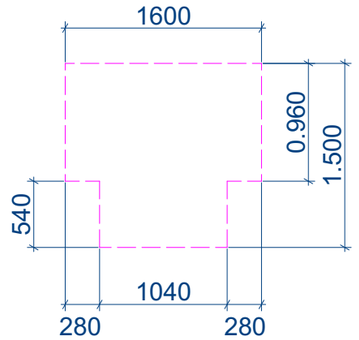

ვარიანტი 3

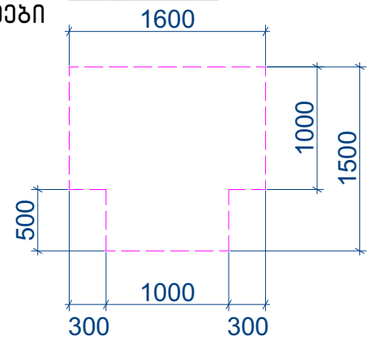

სიტუაციური გეგმა :

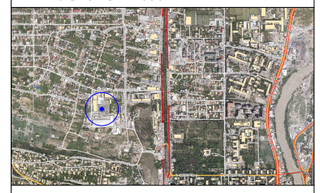

პირობითი აღნიშვნები:

ქ.თბილისი, დავით აღმაშენებლის ხეივანი N6

დამკვეთი: შპს. "სმართ ვეარჰაუს"

	გვარი	ხელმოწერა
დირექტორი	ბ.ახალაძე	
არქიტექტორი	თ.ლაბუჩიძე	

მასშტაბი A3-ზე 1:50	სტატუსი	გამოცემა

ნახაზის დასახელება :

თავისუფალი სივრცეები

სტადია : არქიტექტურული პროექტი	ნომერი:

კ–1 კარი ზღურბლის გარეშე მიმხურავით

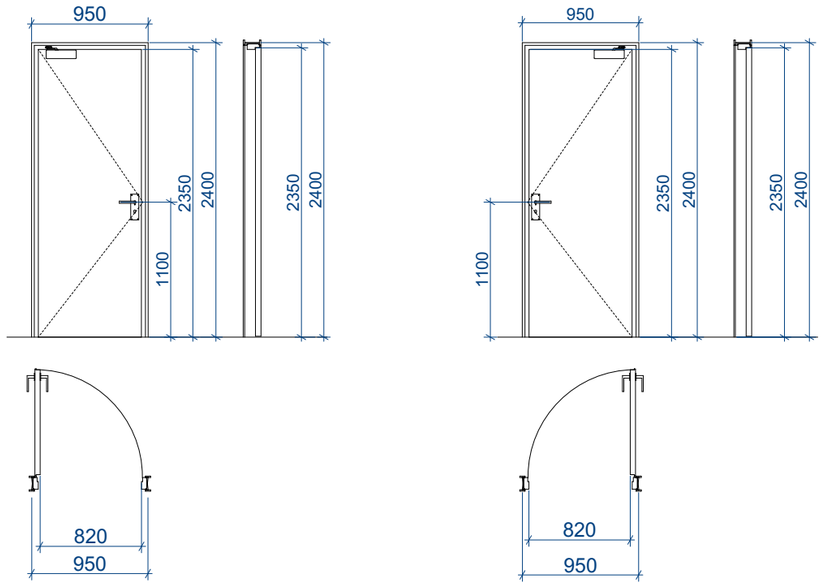

კ–2 კარი ზღურბლით მიმხურავის გარეშე

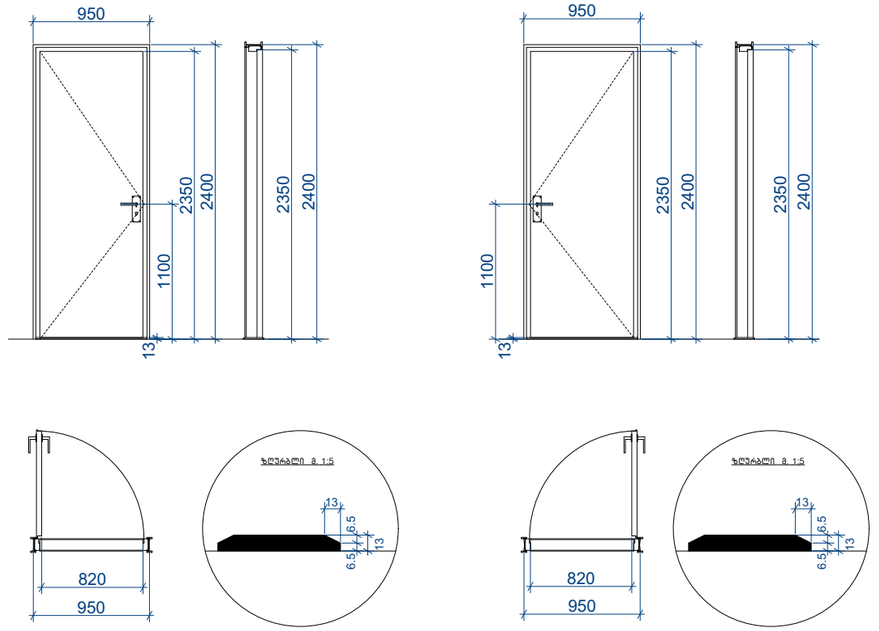

კ–3 კარი ზღურბლის და მიმხურავის გარეშე

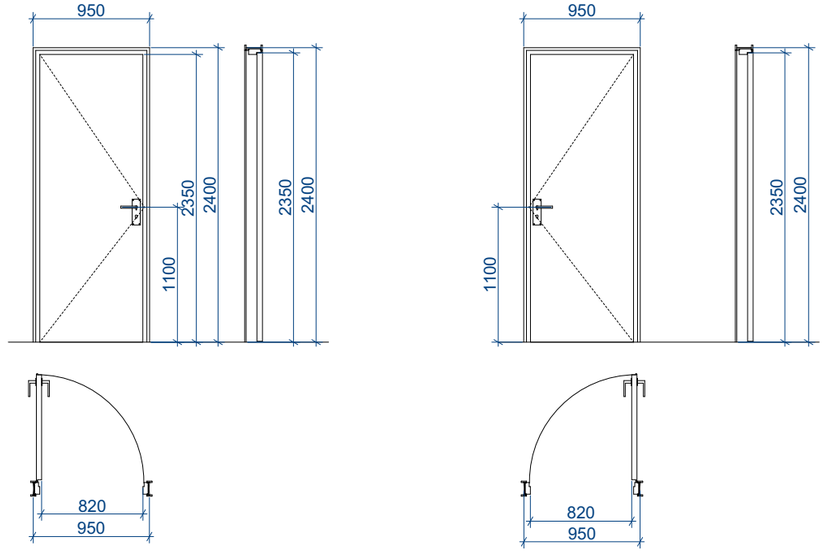

შენიშვნები:

• კარის ზედაპირი უნდა იყოს გლუვი იატაკიდან მინიმუმ 250 მმ-ის საზღვრებში.

• სახელურები, ჩამოსაწევი სახელურები, საკეტები, რაზები და მისაწვდომი კარის სხვა სამართავები ისეთი ფორმის იქნება, რომ ადვილად შეიძლებოდეს ერთი ხელით მოჭიდება და მის ასამუშავებლად საჭირო არ იქნება მაგრად მოჭიდება, წვალება ან მაჯის ტრიალი.

• დახურული კარის კავეულის გასაღები ნაწილები და გაღებისათვის განკუთვნილი ძალა შესაბამისობაში იქნება

შემდეგთან:

1. წინიდან მისაწვდომობისას, გამოწევით ან მიწოლით გაღებადი, არაუმეტეს 66.7 ნიუტონი.
2. ბრუნვითი მოძრაობით გასაღები, არაუმეტეს 315 ნიუტონი სმ.

• გასასვლელის კომპონენტებს (გზა-კიბე და ვესტიბიული) ემსახურება მიმხურავით აღჭურვილი კარებები.

• კარის მიმხურავები ისე მოეწყობა, რომ 90 გრადუსით, ღია მდგომარეობიდან 12 გრადუსით გაღებულ მდგომარეობამდე კარის მისახურად საჭირო დრო არაუმცირეს 5 წამი იქნება.

• კარის ზამბარიანი ანჯამები ისე მოეწყობა, რომ 70 გრადუსით ღია მდგომარეობიდან დახურულ
მდგომარეობამდე კარი არაუმცირეს 1.5 წამში გადავა.

• ცეცხლმედეგი კარისგან განსხვავებული კარის მიწოლით ან გამოწევით გაღებისათვის საჭირო ძალა შესაბამისობაში

იქნება შემდეგთან:

1. შენობაში განთავსებული ანჯამიანი კარი: არაუმეტეს 22.2 ნიუტონი.

• კარებების ცეცხლმედეგობა მითითებულია ხანძარსაწინააღმდეგო გეგმებზე.

• კარებების გაღების მიმართულება მითითებულია გეგმებზე.

• კერის ზღურბლი მითითბულია გეგმებზე

• არცერთი კარის სუფთა სიმაღლე არ იქნება 2,05 მეტრზე

სიტუაციური გეგმა :

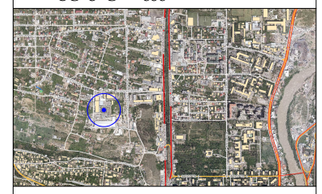

პირობითი აღნიშვნები:

ქ.თბილისი, დავით აღმაშენებლის ხეივანი N6

დამკვეთი: შპს. "სმართ ვეარჰაუს"

	გვარი	ხელმოწერა
დირექტორი	ბ.ახალაძე	
არქიტექტორი	თ.ლაბუჩიძე	

მასშტაბი A3-ზე 1:50	სტატუსი	გამოცემა

ნახაზის დასახელება :

კარ–ფანჯარა

სტადია : არქიტექტურული პროექტი	ნომერი:

EXIT

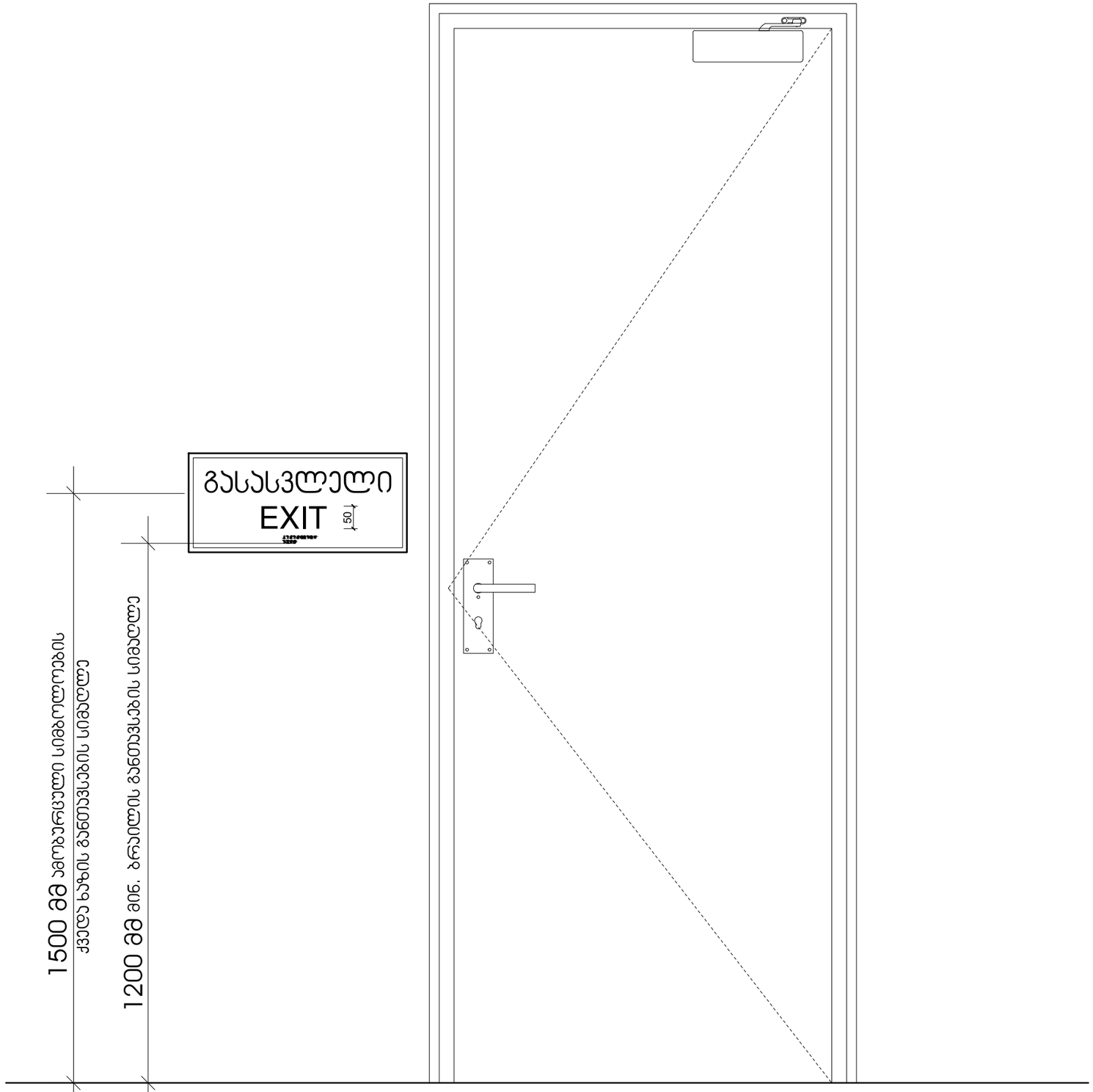

სიტუაციური გეგმა :

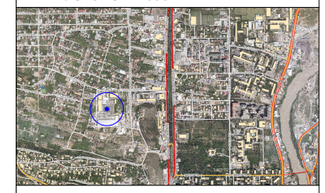

პირობითი აღნიშვნები:

ქ.თბილისი, დავით აღმაშენებლის ხეივანი N6

დამკვეთი: შპს. "სმართ ვეარჰაუს"

	გვარი	ხელმოწერა
დირექტორი	გ.ახალაძე	
არქიტექტორი	თ.ლაბუჩიძე	

მასშტაბი A3-ზე	სტატუსი	გამოცემა
1:10		

ნახაზის დასახელება :

ნიშნები და მათი განთავსების ადგილები

სტადია :	ნომერი:
არქიტექტურული პროექტი	

ნიშანი ამობურცული სიმბოლოებით და ბრაილით გზა-ჯიბის შესასვლელთან და გარეთ გამავალ ყველა კართან

გასასვლელის განათებული ნიშანი

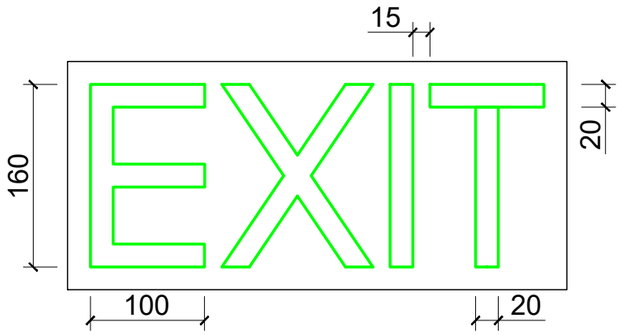

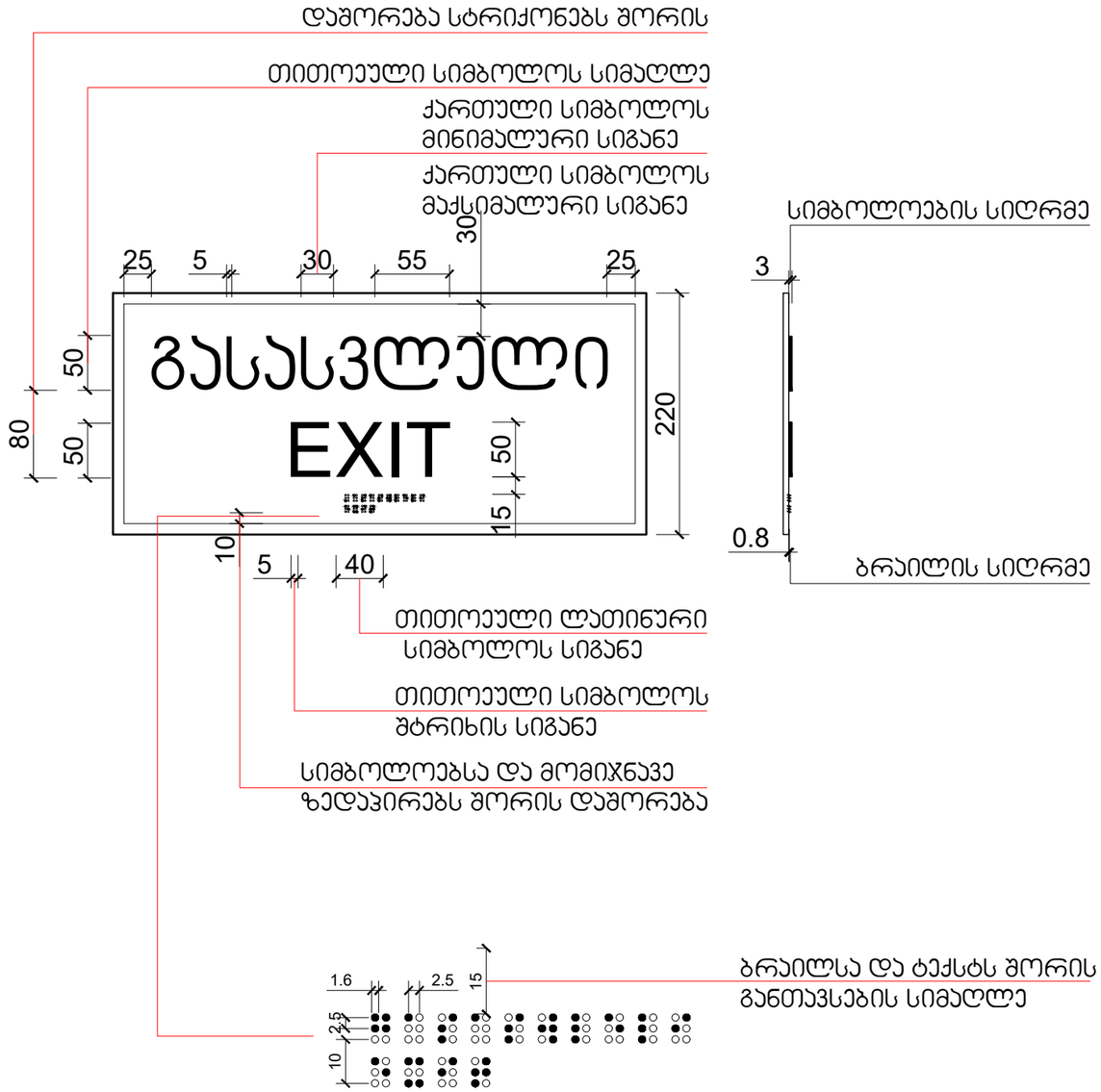

სიტუაციური გეგმა :

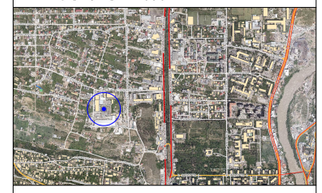

პირობითი აღნიშვნები:

ქ.თბილისი, დავით აღმაშენებლის ხეივანი N6

დამკვეთი: შპს. "სმართ ვეარჰაუს"

	გვარი	ხელმოწერა
დირექტორი	გ.ახალაძე	
არქიტექტორი	თ.ლაბუჩიძე	

მასშტაბი A3-ზე 1:10	სტატუსი	გამოცემა

ნახაზის დასახელება :

ნიშნები და მათი განთავსების ადგილები

სტადია : არქიტექტურული პროექტი	ნომერი:

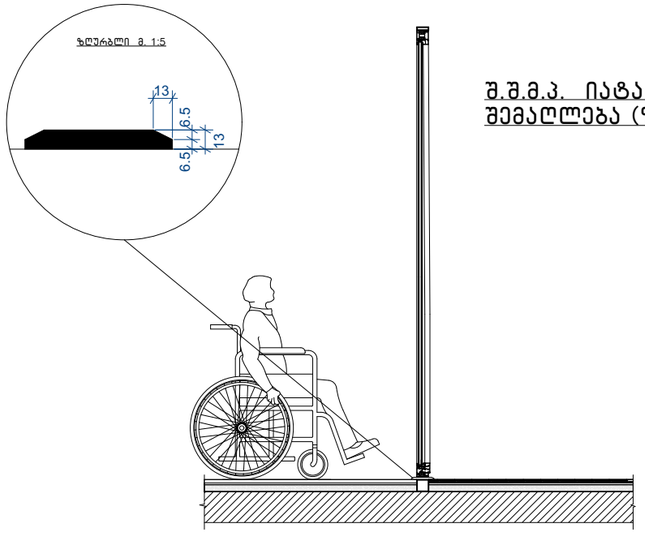

შ.შ.მ.პ. იატაკის შვეული შემაღლება (ზღურბლი)



შ.შ.მ.პ. ვიტრაჟის სახელურის სიმაღლე

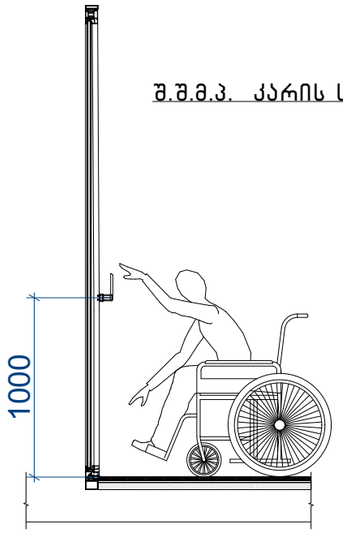

შ.შ.მ.პ. კარის სახელურის სიმაღლე

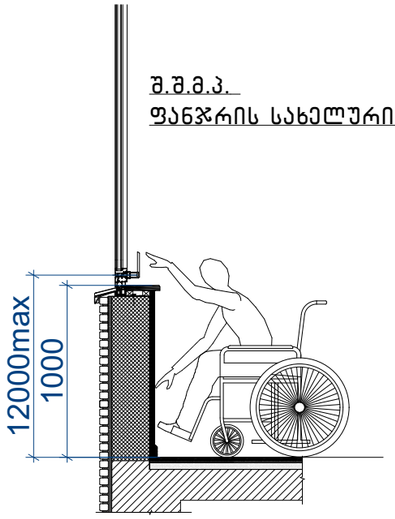

შ.შ.მ.პ.
ფანჯრის სახელურის სიმაღლე

შენიშვნა:

- იტაკის ზედაპირები მოეწყობა ისე, რომ იქნება მდგრადი, მყარი და არასრიალა 302 ქვეთავის შესაბამისად
- იატაკის ზედაპიზე დონის შეცვა უნდა მოხდეს 303-ე ქვეთავის შესაბამისად.
- როდესაც ელემენტის ქვემოთ არსებული სივრცე მიჩნეულია ელემენტთან მდებარე იატაკის თავისუფალი სივრცის, ელემენტთან არსებული თავისუფალი სივრცის ან მოსატრიალებელი სივრცის ნაწილად, სივრცე უნდა შეესაბამებოდეს 306-ე ქვეთავს. ელემენტის ქვემოთ დასაშვებია დამატებითი სივრცე მუხლის სიმაღლემდე და ფეხის ფალანგისთვის.
- მიწვდომის დიაპაზონი უნდა შეესაბამებოდეს 308-ე ქვეთავს.

სიტუაციური გეგმა:

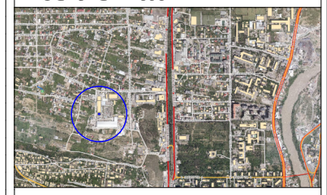

ექსპლიკაცია :

ქ.თბილისი, დავით აღმაშენებლის ხეივანი N6

დამკვეთი: შპს. "სმართ ვეარჰაუს"

	გვარი	ხელმოწერა
დირექტორი	ბ.ახალაძე	
არქიტექტორი	თ.ლაბუჩიძე	

მასშტაბი A3-ზე 1:---	სტატუსი

ნახაზის დასახელება :
შ.შ.მ.პ სივრცეები

სტადია :	ნომერი :

ნიშანი განთავსდება
გარე მისაწვდომ ავტოსადგომთან

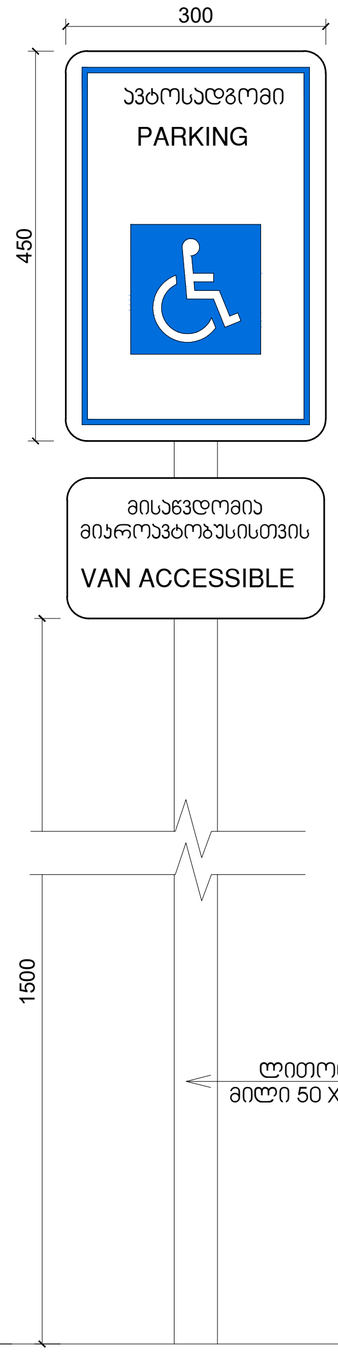

ნიშანი განთავსდება
შიგა მისაწვდომ ავტოსადგომთან

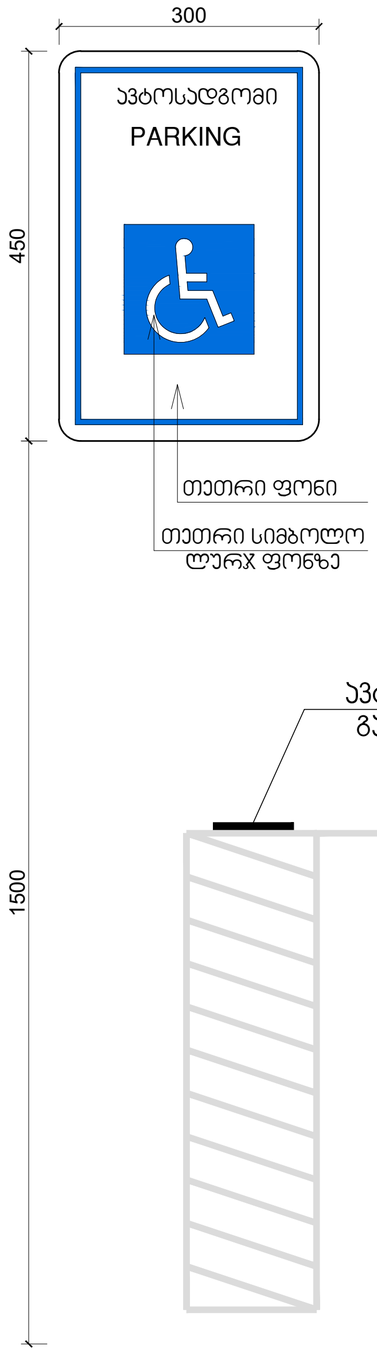

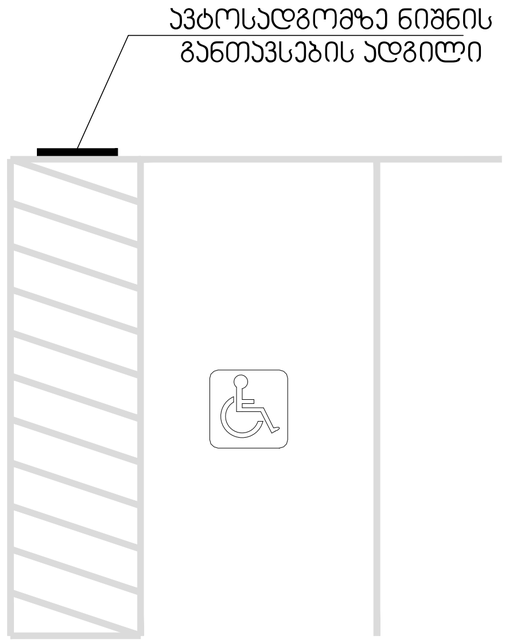

სიტუაციური გეგმა:



ექსპლიკაცია :

ქ.თბილისი, დავით აღმაშენებლის ხეივანი N6

დამკვეთი: შპს. "სმართ ვეარჰაუს"

	გვარი	ხელმოწერა
დირექტორი	ბ.ახალაძე	
არქიტექტორი	თ.ლაბუჩიძე	

მასშტაბი A3-ზე	სტატუსი
1:10	

ნახაზის დასახელება :
ნიშნები და მათი
განთავსების ადგილები

სტადია :	ნომერი :

GEORGIAN TECHNICAL UNIVERSITY

DIPLOMA

STU № 000511

This is to certify that Mr./Ms. Tamar Jincharadze

was enrolled in 2000 and in 2005 completed Georgian Technical University the full study programme of the Faculty of Architecture with a major in Architecture

By the decision of the Qualification Commission 11.30. 2005 (Month, Day, Year)

was awarded an Academic Degree of Certified Specialist and the qualification of Architect

Seal

Rector R. Khurodze

Dean

City Tbilisi

Registration No 00601

საქართველოს ტექნიკური უნივერსიტეტი

დიპლომი

STU № 000511

ეძლევა თამარ ჯინჭარაძეს

მასზედ, რომ იგი 2000 წელს შევიდა და 2005 წელს დაამთავრა

საქართველოს ტექნიკური უნივერსიტეტის არქიტექტურის ფაკულტეტის

დიპლომირებული სპეციალისტის სრული კურსი არქიტექტურის სპეციალობით

სახელმწიფო საკვალიფიკაციო კომისიის 2005 30. 11 (წელი, რიცხვი, თვე) გადაწყვეტილებით

თამარ ჯინჭარაძეს მიენიჭა

დიპლომირებული სპეციალისტის აკადემიური ხარისხი და

არქიტექტორის კვალიფიკაცია

ბ.ა.

რექტორი

დეკანი

ქ. თბილისი

სარეგისტრაციო N 00601


Georgia
IDENTITY CARD
მოქალაქის პირადობის მოწმობა
საქართველო
GEO
სახელი / FIRST NAME
თამარ
TAMAR
გვარი / LAST NAME
ჯინჭარაძე
JINCHARADZE
მოქ. / CIT
GEO
სქესი / SEX
მდ / F
პირადი No / PERSONAL No
01003009688
დაბადების თარიღი
DATE OF BIRTH
27.01.1982
მოქმედების ვადა
DATE OF EXPIRY
04.09.2024
ხელმოწერა
SIGNATURE

თბ. ზ.საკანდელიძის ქ.3
ტ- (99532) 2915257
Email: info@artstudio.ge

არტსტუდიო პროექტი

3. Z.Sakandelidze st, Tbilisi
Tel (99532) 2915257
Email: <info@artstudio.ge>

02.02.2022

ც ნ ო ბ ა

ეძლევა მოქალაქე თამარ ჯინჭარაძეს (პირადი №01003009688) მასზედ, რომ 2005-2009 წლებში ის მუშაობდა შპს "არტსტუდიო-პროექტში" (ს/ნ 204489393) არქიტექტორის თანამდებობაზე.

ცნობა ეძლევა დანიშნულების ადგილზე წარსადგენად.

ირენე სკალვინი

შპს "არტსტუდიო-პროექტი"-ს დირექტორი

Industrial
Construction
Engineering
Solutions

08.02.2022 წ.

ც ნ ო ბ ა

ცნობა ეძლევა ჯინჭარაძე თამარს (პირადი #01003009688), რომ იგი ნამდვილად მუშაობდა შპს "აი-სი-ი-ეს" ICES -ში (ს/ნ 236 094 677) არქიტექტორის თანამდებობაზე 2009 წლის 11 ნოემბრიდან 2017 წლის 1 აპრილამდე.

შპს აი-სი-ი-ეს ICES-ის
დირექტორი: /ლევან მეხრიშვილი/

Phone/Fax (995 32) 240 00 60
E-mail: info@ices.ge
www.ices.ge

03.02.2022

ცნობა

ეძლევა თამარ ჯინჭარაძეს (პ.ნ. 01003009688) მასზედ, რომ იგი 2016-2018 წლებში მუშაობდა შპს ,,ეკოჰაუსში“ (ს.კ.**400154104**) არქიტექტორის თანამდებობაზე.

ცნობა ეძლევა დანიშნულების ადგილზე წარსადგენად.

დირექტორი დავით მორჩილაძე

კ1 კოეფიციენტის ფართობის საანგარიშო კროკი

არსებული სასაწყობე შენობა - 3528.201 კვ.მ ; მშენებარე შენობა - 4805.69 კვ.მ ; მშენებარე სატუმბო/სახანძრო წყლის ავზი- 32.219 კვ.მ; (კ1-0,5)
საპროექტო შენობა 157.5 (157.5კვ.მ; კ1-0,01)
სრული - 8523.61 კვ.მ (კ1-0.5)



სიტუაციური გეგმა:

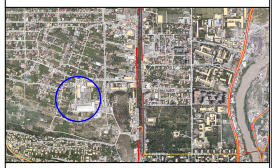

ექსპლიკაცია :

	გვარი	ხელმოწერა
დირექტორი	ბ.ახალაძე	
არქიტექტორი	თ.ლაბუჩიძე	

მასშტაბი A3-ზე 1:500	სტატუსი

ნახაზის დასახელება : კ2 კოეფიციენტის ფართობის საანგარიშო კროკი

სტადია :	ნომერი :

კ2 კოეფიციენტის ფართობის საანგარიშო კროკი

არსებული სასაწყობე შენობა - 4288 მ2 ; მშენებარე შენობა - 4805.690 კვ.მ ; მშენებარე სატუმბო/სახანძრო წყლის ავზი 32.219 კვ.მ; (კ2-0.6)
საპროექტო შენობა 157,5 (157.5კვ.მ ; კ2-0.01)
სრული - 9283.909 კვ.მ (კ2-0.6)

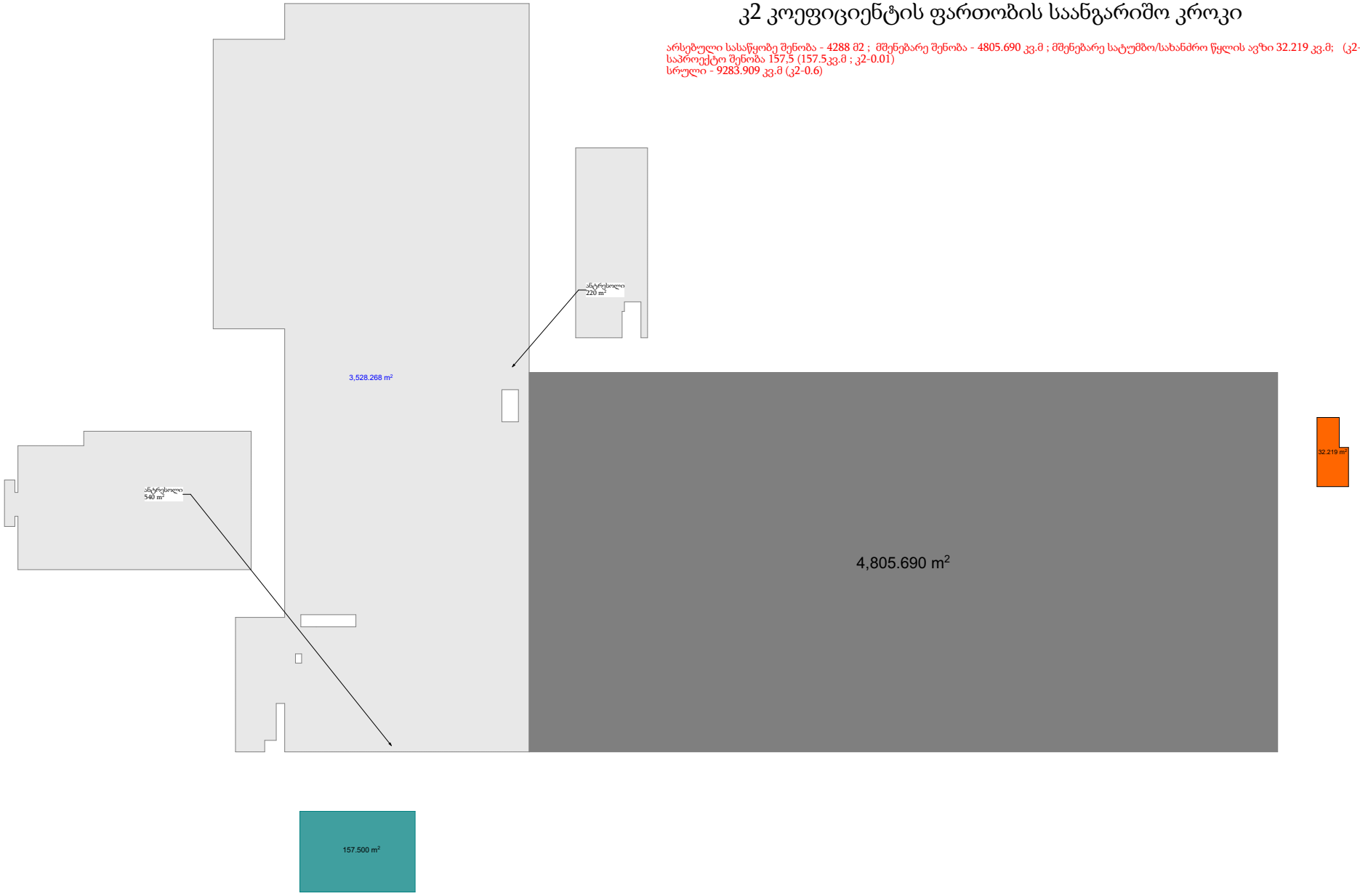

სიტუაციური გეგმა:

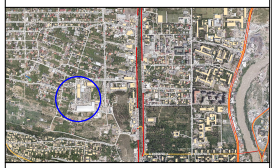

ექსპლიკაცია :

	გვარი	ხელმოწერა
დირექტორი	ბ.ახალაძე	
არქიტექტორი	თ.ლაბუჩიძე	

მასშტაბი A3-ზე	სტატუსი
1:500	

ნახაზის დასახელება : კ2 კოეფიციენტის ფართობის საანგარიშო კროკი

სტადია :	ნომერი :

კ3 კოეფიციენტის ფართობის საანგარიშო კროკი

109.917მ²+48.766მ²+36.311მ²+36.311მ²+76.913მ²+28.473+44.851+510.555მ²= 892.097მ²
კ3=0.1

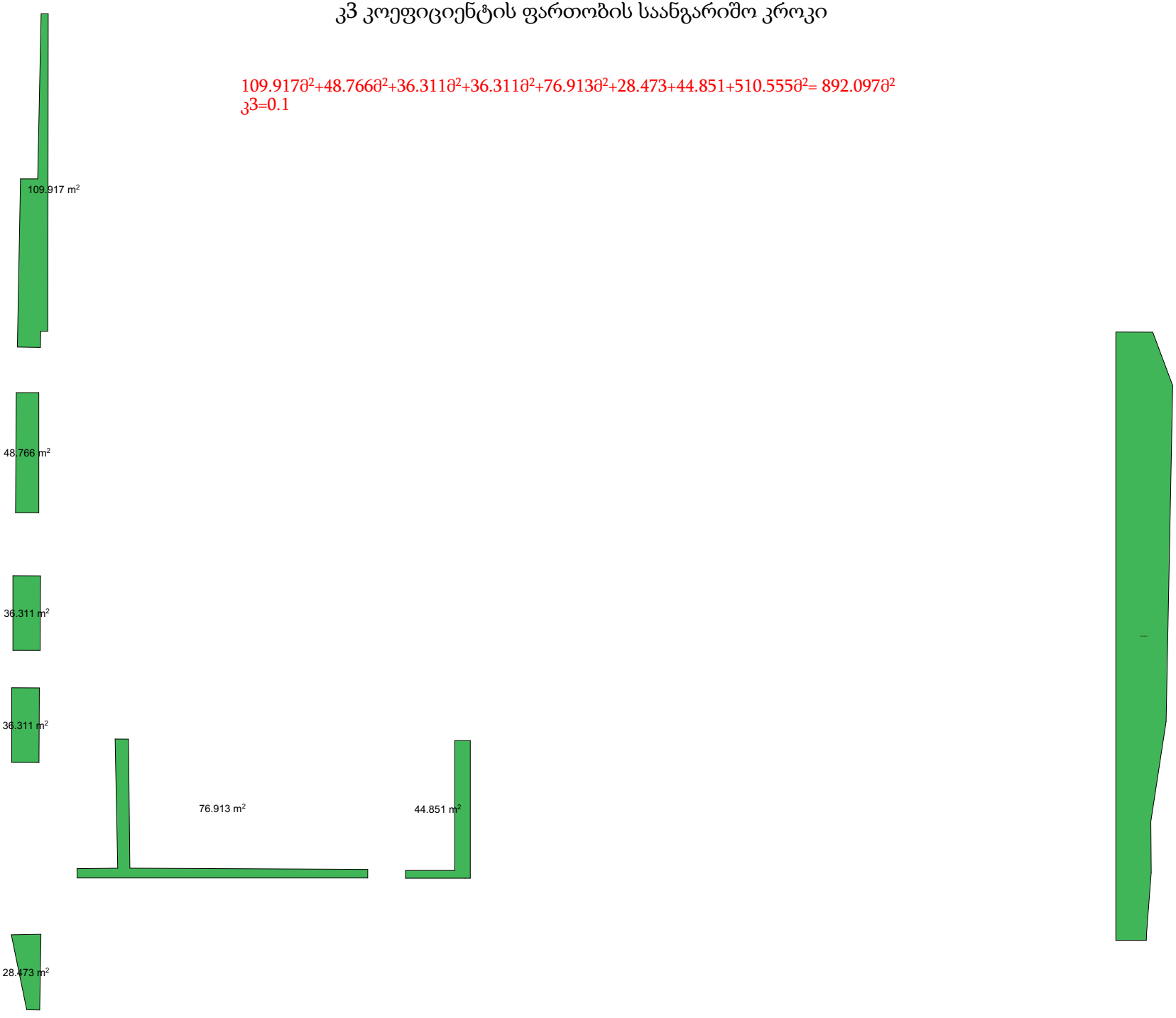

სიტუაციური გეგმა:

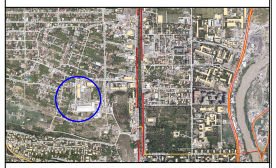

ექსპლიკაცია :

	გვარი	ხელმოწერა
დირექტორი	ბ.ახალაძე	
არქიტექტორი	თ.ლაბუჩიძე	

მასშტაბი A3-ზე	სტატუსი
1:500	

ნახაზის დასახელება : კ3 კოეფიციენტის ფართობის საანგარიშო კროკი

სტადია :	ნომერი :