ქ. თბილისი, დავით აღმაშენებლის ხეივანი №151 (01.7214.013.896)

BMW & MINI SHOWROOM TBILISI

კონსტრუქციული ნაწილი

2024 წ.

CAPITELI GROUP

კაპიტელი ჯგუფი
სახელოვნება კომპანია
Capiteli group
ENGINEERING COMPANY

კონსტრუქციული ნაწილის განმარტებითი ბარათი

ქ. თბილისი, დავით აღმაშენებლის ხეივანი № 151 (01.7214.013.896) "BMW & MINI SHOWROOM TBILISI" შენობის პროექტის კონსტრუქციული ნაწილი მარკით "კ" მოცემულია ალბომში, რომელიც დამუშავდა ტექნიკური დოკუმენტაციის საფუძველზე, არქიტექტურული ნახაზების მიხედვით მარკით "ა".

კომპლექსი შედგება 3 ერთმანეთისგან დამოუკიდებელი ნაგებობისგან: A ბლოკი – ძირითადი შენობა 2 სართულიანია, 1 მიწისქვეშა სართულით, B ბლოკი – პარკინგის შენობა 5 სართულიანია, 1 მიწისქვეშა სართულით და 1 სართულიანი ავტოსამრეცხაო ბლოკისგან;

პირობით ნიშნულად 0.00 მ. მიღებულია შენობის I სართულის იატაკის დონე რომელიც შეესაბამება აბსოლუტურ ნიშნულს 433.500 - ს.

სეისმური დარაიონების მიხედვით სამშენებლო ტერიტორია იმყოფება 8 ბალიან ზონაში. გაანგარიშება ჩატარებულია 8 (0.17g) ბალზე.

საინჟინრო-გეოლოგიური გამოკვლევის მიხედვით, სამშენებლო ტერიტორია იმყოფება დამაკმაყოფილებელ საინჟინრო-გეოლოგიურ პირობებში - უარყოფითი ფიზიკურ-გეოლოგიური პროცესები არ არის გავრცელებული. საძირკვლის ფუძედ მიღებულია A ბლოკისთვის კენჭნარი:
სიმკვრივე ρ=2.30 გ/სმ^3, საანგარიშო წინაღობა R_0=4.50 კგძ/სმ^2, დეფორმაციის მოდული E=400 კგძ/სმ^2;
B ბლოკისთვის და ავტოსამრეცხოსთვის თიხნარი:
სიმკვრივე ρ=1.81 გ/სმ^3, საანგარიშო წინაღობა R_0=2.80 კგძ/სმ^2, დეფორმაციის მოდული E=179 კგძ/სმ^2;

კლიმატური პირობები:
თოვლის ნორმატიული დატვირთვა 0.5 კპა,
ქარის ნორმატიული დატვირთვა 15 წელიწადში ერთხელ 0.85 კპა

მზიდ კონსტრუქციას წარმოადგენს მონოლითური რკინაბეტონის სივრცითი კარკასი ხისტი კვანძებით:
საძირკველი – ფილა H=60 (სმ) და სხვადასხვა განივკვეთის წერტილოვანი საძირკვლები ბეტონი B30;
სვეტები - მონოლითური რკინაბეტონის 50x50,60X60 (სმ) ბეტონი B30;
მონოლითური რ/ბ კედლები და ლიფტის შახტები H=20, 25 და 30 (სმ) ბეტონი B30;
რიგელები და რანდკოჭები - მონოლითური რკინაბეტონის 60x60, 60x70,60x61.5, (სმ) ბეტონი B30;
სართულშუა გადახურვის ფილები - H=20, 25 და 30 (სმ) ბეტონი B30;
კიბეები - H=20 (სმ) ბეტონი B30;

კარკასის შევსება - წვრილი მსუბუქი ბეტონის ბლოკით, რომელიც უნდა ჩამაგრდეს კარკასთან სათანადო დეტალებით; ბლოკის მარკა მ-75, ხსნარის მარკა მ-50;

ტიხრები - წვრილი მსუმბუქი ბეტონის ბლოკების წყობა ჩამაგრდეს მზიდ კონსტრუქციებთან შესაბამისი დეტალების საშუალებით.

მიწასთან შეხებაში მყოფი კონსტრუქციები დამუშავდეს ჰიდროიზოლაციით.

წინამდებარე პროექტი გაანგარიშებულია და დამუშავებულია საქართველოში მოქმედი სამშენებლო ნორმებისა და წესების დაცვით:

1) პნ 01.05-08 "სამშენებლო კლიმატოლოგია"
2) პნ 01.01-09 "სეისმოდეგები მშენებლობა"
3) პნ 03.01-09 "ბეტონისა და რკინაბეტონის კონსტრუქციები"
4) პნ 02.01-08 "შენობისა და ნაგებობის ფუძეები"
5) СНиП 2.01.07-85* "Нагрузки и воздействия"

რკინაბეტონის ელემენტების ბეტონირებამდე ყველა ელემენტი საჭიროა გადამოწმდეს კონსტრუქციულ, არქიტექტურულ და საინჟინრო სისტემის ნახაზებთან შესაბამისობის კუთხით. პროექტის მიხედვით შენობის გეომეტრიის დაცვის მიზნით მშენებლობის პროცესი უნდა მიმდინარეობდეს გეოდეზიური მეთვალყურეობის თანხლებით.

მშენებლობის პროცესში წარმოქმნილი პრობლემები, რომლებიც შეხებაში არიან წარმოდგენილი პროექტის ან ცალკეული დეტალების ცვლილებასთან, როგორც წესი, შეთანხმდეს საპროექტო ორგანიზაციასთან.

ზოგადი მითითებები

1. ქვაბული მიღებულ იქნას ინჟინერ-გეოლოგის მიერ, შედგეს შესაბამისი აქტი სამშენებლო ნორმებისა და წესების მიხედვით.

2. მშენებლობის ორგანიზაციამ უზრუნველყოს მონოლითური რ/ბ-ის ჰორიზონტალურ კონსტრუქციებში: საძირკველსა და გადახურვის ფილებში ბეტონის ჩაწყობა უწყვეტად, ჰორიზონტალური მიმართულებით.

3. რ/ბ-ის კონსტრუქციების დაბეტონებისას უნდა გაეწიოს კონტროლი ბეტონის კლასს, ვიბრირებას, დაბეტონების ხარისხს და შრობის პროცესს თანახმად ГОСТ 10180-78, ГОСТ 18105.0-80, ГОСТ 18105.1-80, ГОСТ 18105.2-80.

4. რ/ბ-ის კონსტრუქციებში გამოყენებულია A500C და A240 კლასის არმატურა ТСН 102-00-ის მიხედვით. შემოწმებულ იქნას შემოტანილი არმატურის ხარისხი აკრედიტირებული ლაბორატორიის მიერ და შედგეს შესაბამისი აქტი.

5. ანკერებისა და ჩასატანებელი დეტალებისთვის გამოყენებულ იქნას ლითონის ფურცელი ГОСТ 380-71-ის მიხედვით.

6. ანკერები დამზადდეს ხელის რკალური შედუღებით განღრუებულ ნახვრეტში ГОСТ 19292-73-ის მიხედვით.

7. რ/ბ-ის კონსტრუქციებში გრძივი არმატურების დაკავშირება შესრულდეს გადადებით - წინამდებარე პროექტის და სამშენებლო ნორმების და წესების მიხედვით.

8. არმატურების გადაღუნვა მოხდეს ცივად, შესაბამისი მექანიზმების მეშვეობით.

9. კარკასის ღეროვან ელემენტებში განივი არმირება შესრულდეს შეკრული არმატურის საკიდების მეშვეობით, რომელთა ბოლოები გადაიღუნოს და ჩაანკერდეს კონსტრუქციის ტანში.

10. კონსტრუქციებში ბეტონის ჩაწყობა შესრულდეს ვიბრატორის გამოყენებით.
მშენებლობის პროცესში განხორციელდეს ბეტონის კლასის სისტემატიური კონტროლი, მოწოდებული პარტიიდან აღებულ იქნას ნიმუშები და შემოწმებულ იქნას ლაბორატორიულად, თანახმად სამშენებლო ნორმებისა.

ბეტონის დამზადებისას განსაკუთრებული ყურადღება მიექცეს ცემენტის შემადგენლობას და ხარისხს - დანიშნულების მიხედვით.

11. კონსტრუქციულ ნახაზებზე მუშა არმატურები მიბმულია ღერძულად, ზომები მმ-შია ნაჩვენები.

12. ლითონის ელემენტებისათვის მასალად გამოყენებულ იქნას ჩვეულებრივი ხარისხის ნახშირბადოვანი ფოლადი ГОСТ 380-71-ის (СНиП-II-23-81*) მიხედვით:*

13. ლითონის კონსტრუქციების ელექტროშედუღებისათვის ქარხანაში გამოყენებულ იქნას ნახევრადავტომატური ელექტროშედუღება; მშენებარე ობიექტზე ხელით ელექტროშედუღების შესრულებისას გამოყენებულ იქნას ელექტროდები ხელით რკალური შედუღებისათვის ГОСТ 9467-75-ის მიხედვით; შესადუღი მავთული ГОСТ 2246-70-ის მიხედვით; ფლუსი-ГОСТ 9087-81-ის მიხედვით; ნახშირორჟანგის აირი ГОСТ 8050-76-ის მიხედვით.

14. ლითონის ელემენტების შედუღება განხორციელდეს (თუ მითითებული არ არის კონსკრეტულად) მათი შეხების მთელ პერიმეტრზე (კონტურზე). შედუღების ნაკერის სიმაღლედ მიიღება 1.2h სადაც h არის შესადუღებელი ელემენტების სისქეებს შორის უმცირესი, არანაკლები 6 მმ-ისა

15. ლითონკონსტრუქციების კვანძებში გამოყენებული იქნას ჭანჭიკი ГОСТ 7798-70-ის მიხედვით, ფოლადის მარკა ВСт.5, ქანჩი ГОСТ 5915-70-ის მიხედვით, საყელური ГОСТ 11371-98-ის მიხედვით;

16. ლითონის კონსტრუქციების ელემენტები შეიღებოს СНиП-2.03.11-85-ის, სამშენებლო კონსტრუქციების დაცვა კოროზიისაგან" მიხედვით;

პროექტში შეიძლება გამოყენებულ იქნას A500C, B500B, B500C და სხვა იდენტური კლასის არმატურები.
გამოყენებული არმატურის მინიმალური მოთხოვნები:
დენადობის მღვარი არანაკლებ 500 მპა;
საანგარიშო წინაღობა არანაკლებ 500 მპა;

ნაგებობის პასუხისმგებლობის კლასი

თანახმად საქართველოს პროექტირების ნორმებისა პნ 03.01-09 დანართი 3, განსახილველი შენობა მიეკუთვნება I კლასის ნაგებობას. ამ შემთხვევაში საიმედობის კოეფიციენტი ნაგებობის პასუხისმგებლობის კლასის მიხედვით $\gamma_n=1$.

თანახმად საქართველოში მოქმედი პროექტირების ნორმებისა НАГРУЗКИ И ВОЗДЕЙСТВИЯ СНиП 2.01.07-85*, განსახილველ შენობის კონსტრუქციებზე მოსული დატვირთების საიმედობის კოეფიციენტი

. მუდმივი დატვირთვებისთვის:

1. ნაყარი გრუნტი 1,15;
2. რ/ბ-ის კონსტრუქციები 1,1;
3. ლითონის კონსტრუქციები.....1,05;
4. იატაკები.....1,2;
5. სტაციონარული დანადგარები 1,05;

. დროებითი დატვირთვებისთვის:

1. თანაბრად განაწილებული დატვირთა < 200 კგ/მ2/.....1,3;
2. თანაბრად განაწილებული დატვირთა > 200 კგ/მ2/.....1,2
3. თოვლის დატვირთვისთვის.....1,4;
4. ქარის დატვირთვისთვის.....1,4;

დროებითი ნორმატიული დატვირთვები, შესაბამისად - 200 კგ/მ2/,
თოვლის ნორმატიული დატვირთვა - 70 კგ/მ2/;
ქარის ნორმატიული დატვირთვა - 70 კგ/მ2/;
გრუნტის კატეგორია სეისმური თვისებების მიხედვით არის მეორე.
გაანგარიშება ჩატარებულია I და II ჯგუფის მდგრული მდგომარეობის მიხედვით.

შენობის მზიდი კონსტრუქციების გაანგარიშება ჩატარებულია გამოთვლითი კომპლექს "LIRA SAPR 2024"-ის მიხედვით (ლიცენზიის №1064324232). საანგარიშო სქემა სივრცითია. დრეკადი ფუძე მოდელირებულია საგების ორი კოეფიციენტით (პასტერნაკის მოდელი).

წინამდებარე ალბომში დამუშავებულია შენობის კონსტრუქციები, მარკით "კ", რომელშიც მოცემულია კონსტრუქციების მუშა ნახაზები:

1. კონსტრუქციების სქემები;
2. მონ. რ/ბ-ის საძირკვლის კონსტრუქცია;
3. მონ. რ/ბ-ის სვეტების კონსტრუქციები;
4. მონ. რ/ბ-ის კედლების და დიაფრაგმების კონსტრუქციები;
5. მონ. რ/ბ-ის რიგელების კონსტრუქციები;
6. მონ. რ/ბ-ის გადახურვის ფილების კონსტრუქციები;
7. მონ. რ/ბ-ის კიბეების კონსტრუქციები;
8. ლითონის კონსტრუქციები;

BMW REV1.l3d

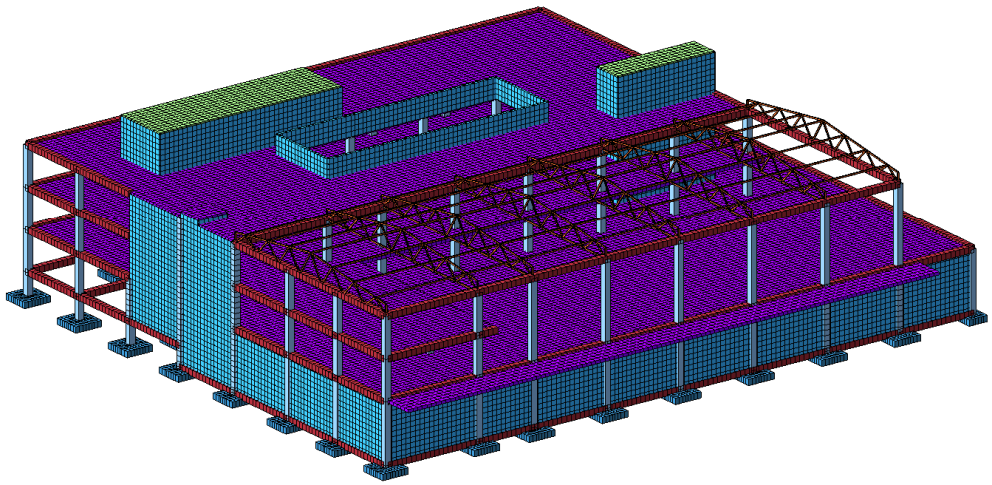

ძირითადი შენობის საანგარიშო სქემა

1.D

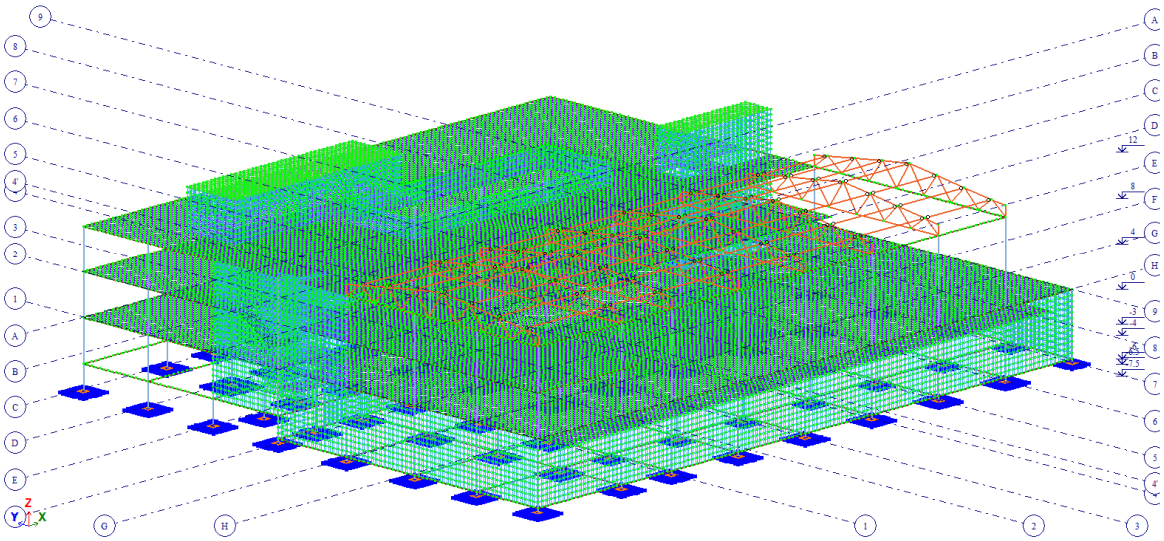

ძირითადი შენობის საანგარიშო სქემა

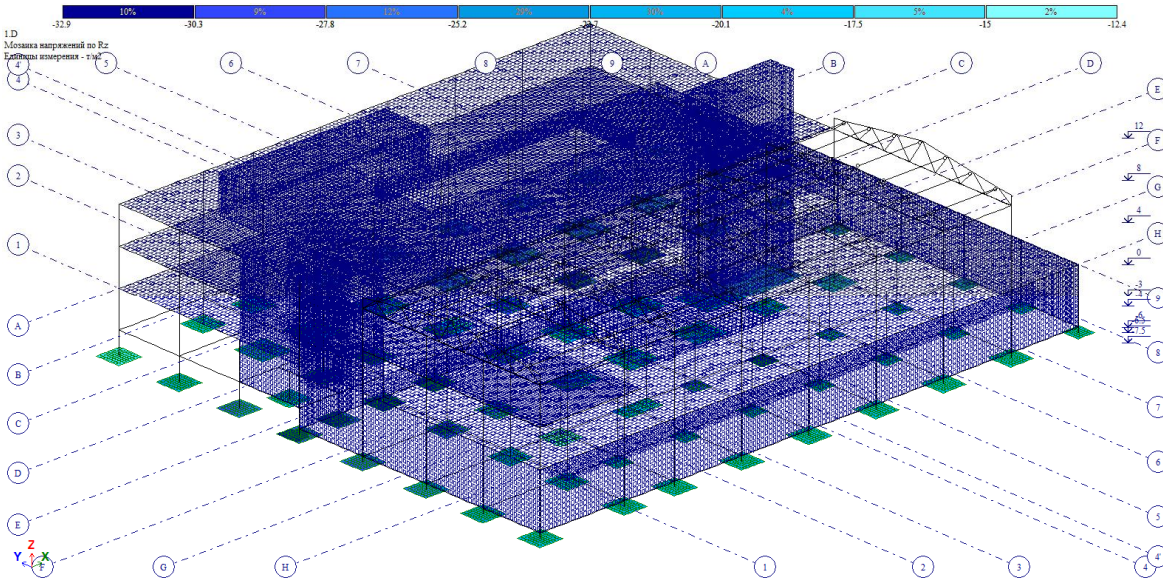

ძაბვა ფუძეში

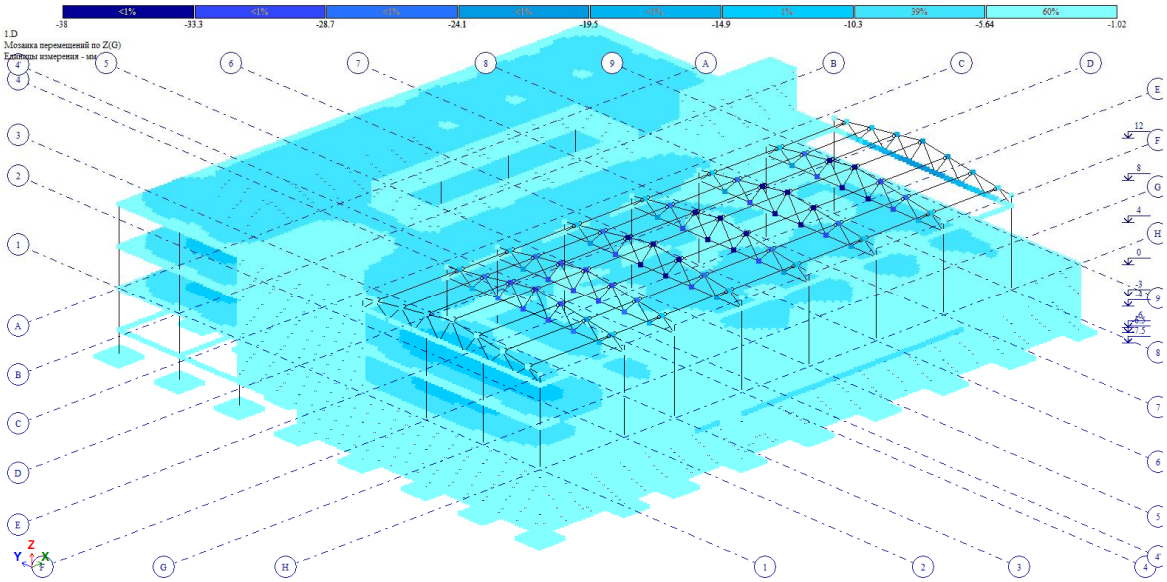

დეფორმაციები „Z” ღერძის მიმართულებით

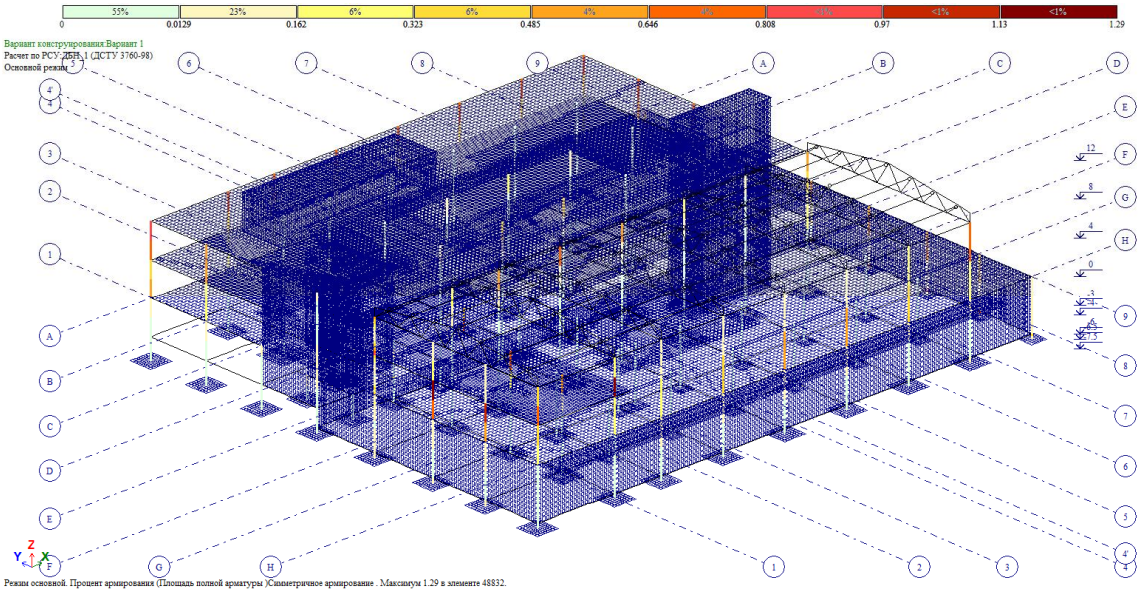

სვეტების არმირება

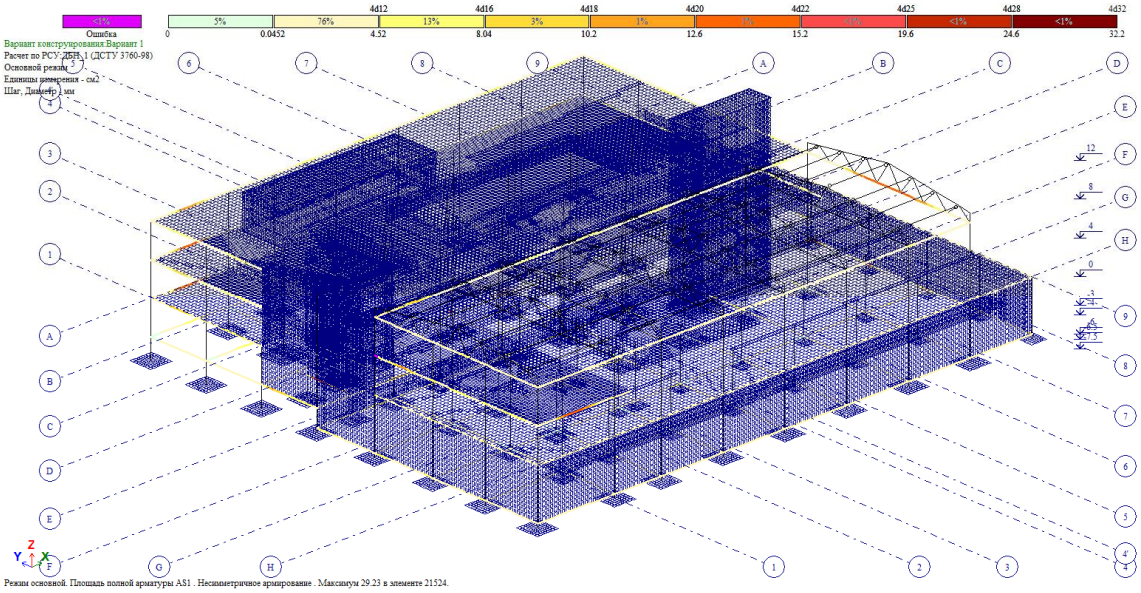

რიგელების არმირება

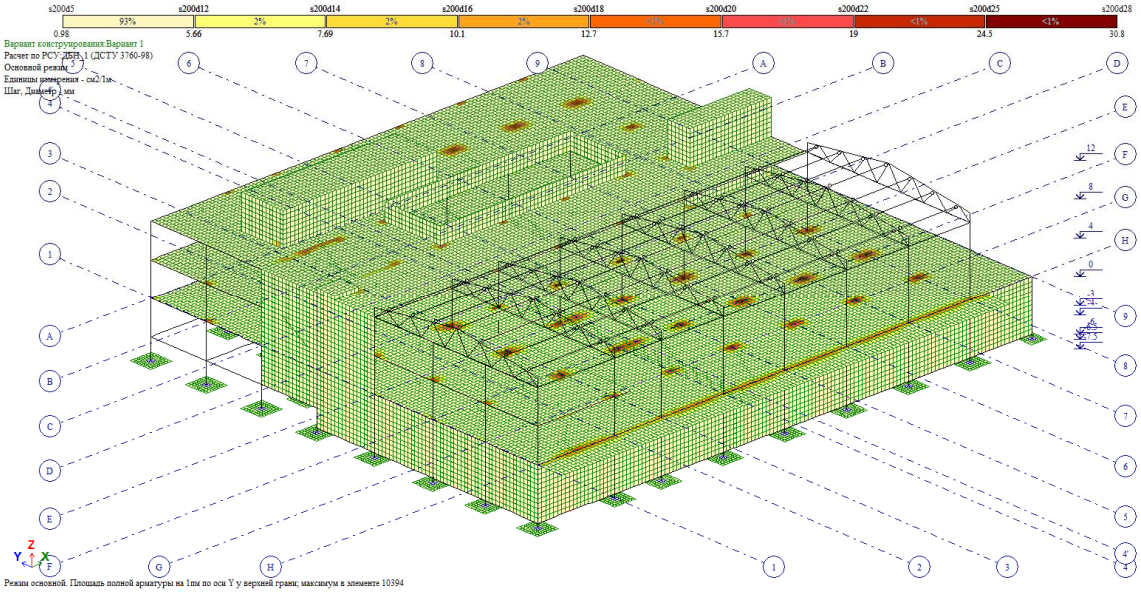

ფილების და კედლების არმირება

№ загруж	№ формы	Собст.значения	Частоты		Период	Коэф.распред.	Мод.масса	Сумма мод.масс
			Круг.частота	Частота				
3	1	0.238	4.195	0.668	1.498	1.440	0.753	0.753
3	2	0.133	7.496	1.193	0.838	0.208	0.017	0.771
3	3	0.086	11.585	1.844	0.542	0.975	0.316	1.086
3	4	0.062	16.209	2.580	0.388	-1.338	35.002	36.088
3	5	0.058	17.104	2.722	0.367	-0.658	0.190	36.278
3	6	0.054	18.423	2.932	0.341	-6.728	13.547	49.825
3	7	0.053	18.870	3.003	0.333	1.838	0.083	49.907
3	8	0.052	19.230	3.060	0.327	-2.066	0.820	50.728
3	9	0.052	19.333	3.077	0.325	-9.880	12.187	62.915
3	10	0.049	20.255	3.224	0.310	1.830	0.759	63.674
3	11	0.048	20.638	3.285	0.304	0.238	0.000	63.675
3	12	0.048	20.776	3.307	0.302	0.131	0.000	63.675
3	13	0.048	20.908	3.328	0.301	0.138	0.000	63.675
3	14	0.048	21.038	3.348	0.299	0.450	0.032	63.707
3	15	0.047	21.098	3.358	0.298	0.103	0.000	63.707
3	16	0.047	21.239	3.380	0.296	-0.031	0.000	63.707
3	17	0.046	21.735	3.459	0.289	-0.396	0.036	63.743
3	18	0.043	23.066	3.671	0.272	-0.014	0.000	63.743
3	19	0.043	23.299	3.708	0.270	-1.611	0.044	63.787
3	20	0.042	23.856	3.797	0.263	-0.581	0.035	63.821
3	21	0.038	26.231	4.175	0.240	0.401	0.039	63.860
3	22	0.037	27.316	4.348	0.230	-0.031	0.000	63.860
3	23	0.036	27.658	4.402	0.227	-0.131	0.003	63.863
4	1	0.238	4.195	0.668	1.498	0.016	0.000	0.000
4	2	0.133	7.496	1.193	0.838	0.024	0.000	0.000
4	3	0.086	11.585	1.844	0.542	0.042	0.001	0.001
4	4	0.062	16.209	2.580	0.388	1.045	21.344	21.345
4	5	0.058	17.104	2.722	0.367	0.485	0.103	21.448
4	6	0.054	18.423	2.932	0.341	-6.322	11.961	33.409
4	7	0.053	18.870	3.003	0.333	6.217	0.945	34.354
4	8	0.052	19.230	3.060	0.327	-1.874	0.676	35.029
4	9	0.052	19.333	3.077	0.325	-13.377	22.345	57.374
4	10	0.049	20.255	3.224	0.310	2.733	1.695	59.069
4	11	0.048	20.638	3.285	0.304	0.277	0.000	59.069
4	12	0.048	20.776	3.307	0.302	0.170	0.000	59.070
4	13	0.048	20.908	3.328	0.301	-0.133	0.000	59.070
4	14	0.048	21.038	3.348	0.299	0.141	0.003	59.073
4	15	0.047	21.098	3.358	0.298	0.264	0.000	59.073
4	16	0.047	21.239	3.380	0.296	-0.182	0.000	59.073
4	17	0.046	21.735	3.459	0.289	-0.665	0.102	59.175
4	18	0.043	23.066	3.671	0.272	-0.016	0.000	59.175
4	19	0.043	23.299	3.708	0.270	-5.114	0.438	59.614
4	20	0.042	23.856	3.797	0.263	-3.156	1.020	60.633
4	21	0.038	26.231	4.175	0.240	-0.972	0.230	60.863
4	22	0.037	27.316	4.348	0.230	-0.344	0.011	60.874
4	23	0.036	27.658	4.402	0.227	1.611	0.414	61.288

მოდალური ანალიზის შედეგები

BMW parking1 REV1.l3d

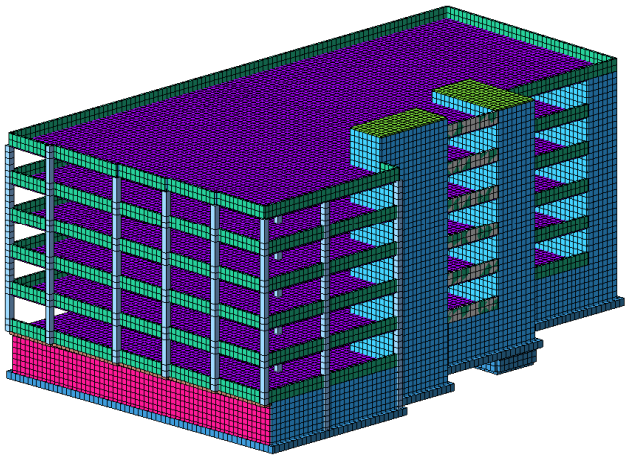

პარკინგის შენობის საანგარიშო სქემა

1.D

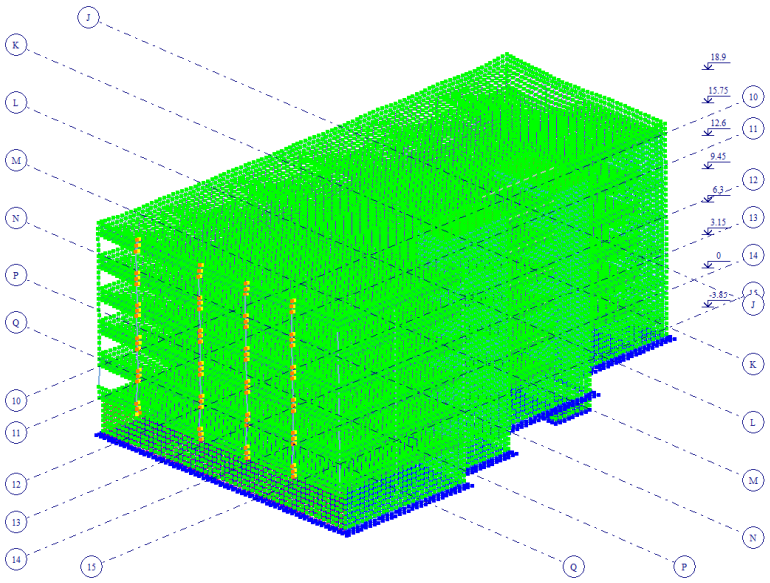

პარკინგის შენობის საანგარიშო სქემა

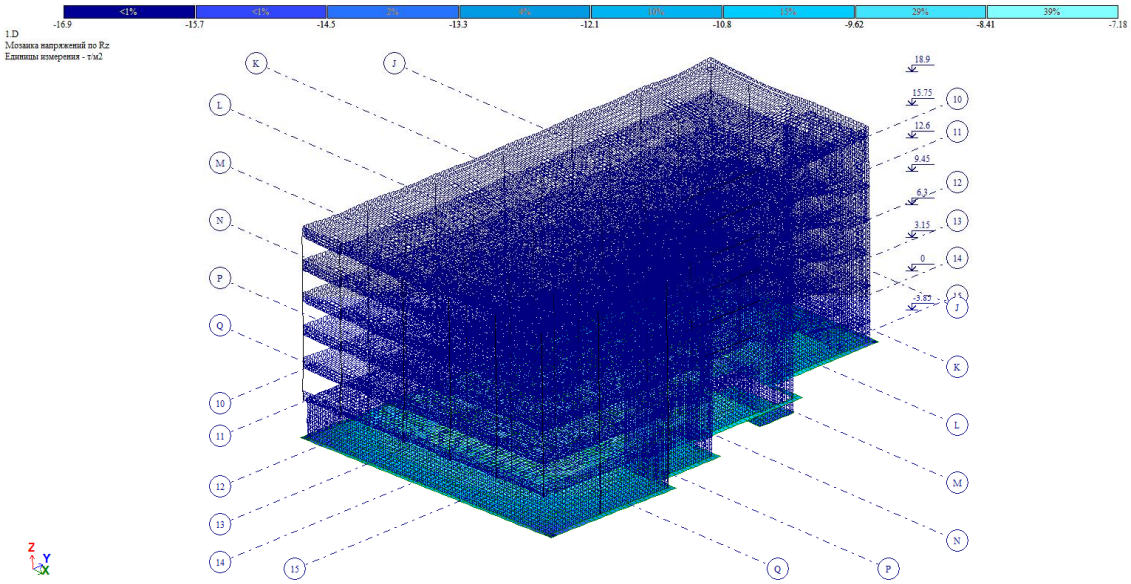

ძაბვა ფუძეში

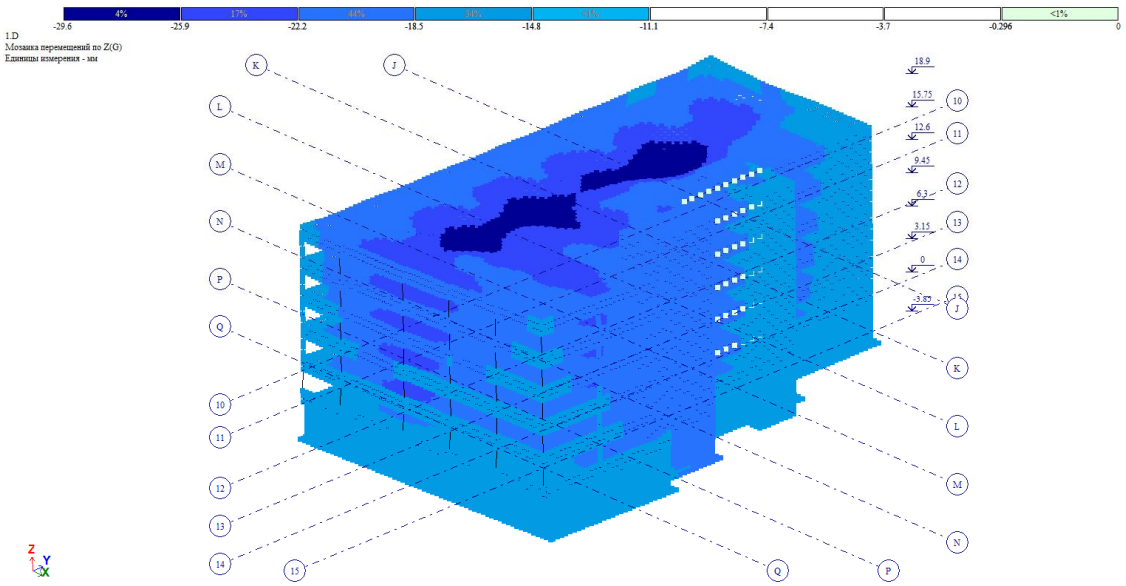

დეფორმაციები „Z” ღერძის მიმართულებით

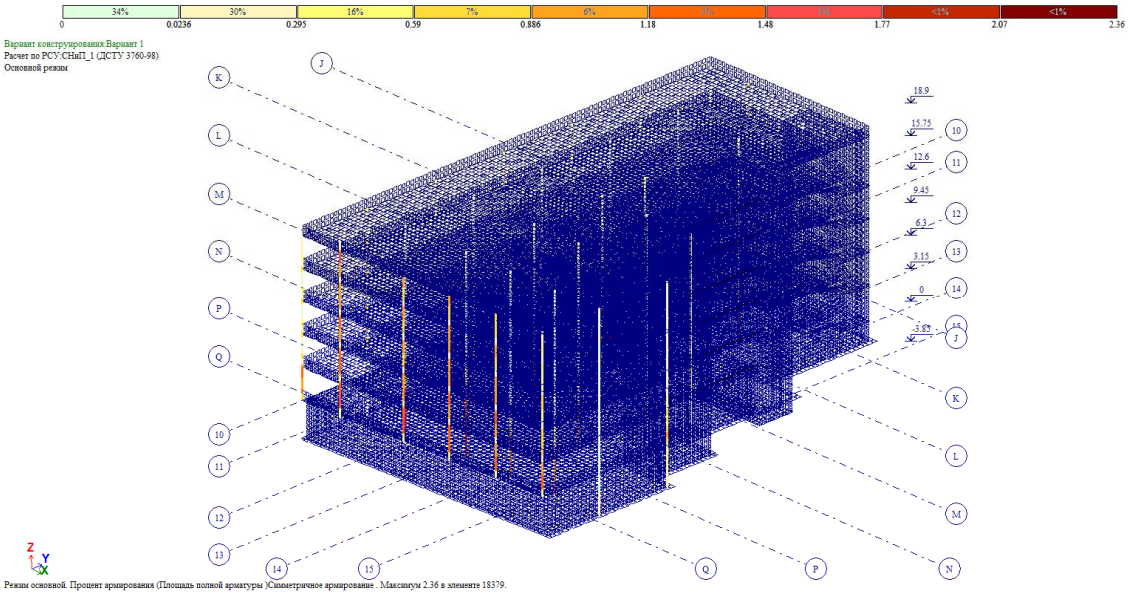

სვეტების არმირება

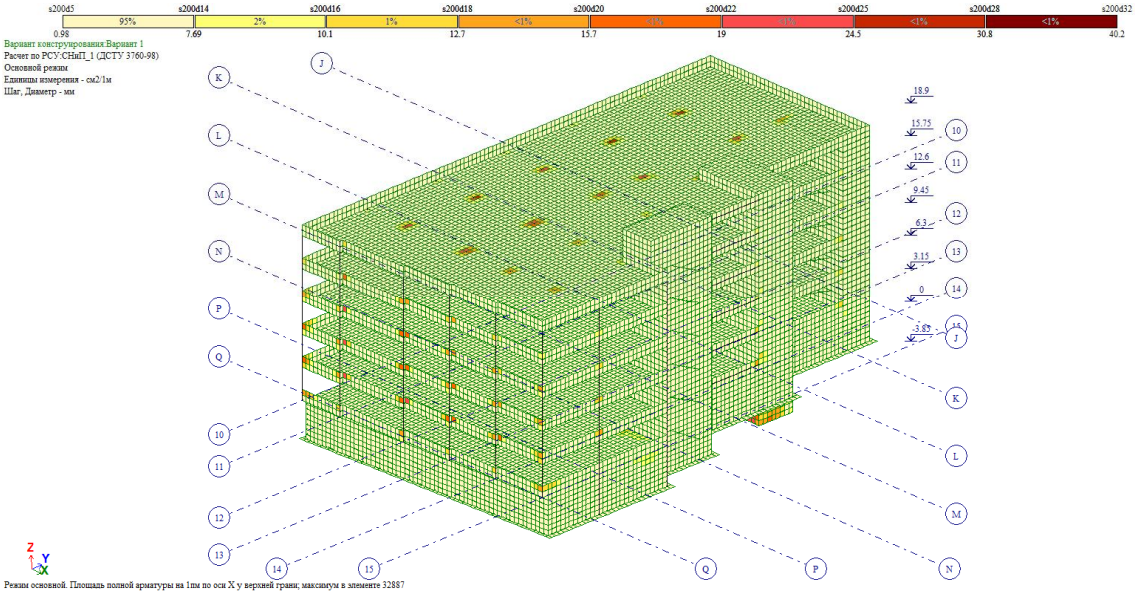

ფილების და კედლების არმირება

№ загруж	№ формы	Собст.значения	Частоты		Период	Коэф.распред.	Мод.масса	Сумма мод.масс
			Круг.частота	Частота				
3	1	0.098	10.192	1.622	0.616	1.760	56.761	56.761
3	2	0.085	11.787	1.876	0.533	-0.524	8.789	65.550
3	3	0.051	19.766	3.146	0.318	0.546	5.111	70.661
3	4	0.048	20.877	3.323	0.301	0.043	0.069	70.730
3	5	0.040	24.796	3.946	0.253	-0.106	0.199	70.928
3	6	0.036	27.518	4.380	0.228	0.320	1.434	72.363
3	7	0.035	28.844	4.591	0.218	0.239	0.592	72.955
3	8	0.031	31.885	5.075	0.197	0.086	0.076	73.031
3	9	0.029	33.912	5.397	0.185	0.069	0.021	73.052
3	10	0.028	35.642	5.673	0.176	0.051	0.032	73.084
3	11	0.027	37.474	5.964	0.168	0.056	0.002	73.086
3	12	0.027	37.715	6.003	0.167	-0.048	0.002	73.088
3	13	0.026	37.877	6.028	0.166	0.016	0.000	73.088
3	14	0.026	38.037	6.054	0.165	-0.039	0.001	73.089
3	15	0.026	38.106	6.065	0.165	0.020	0.000	73.090
3	16	0.026	38.243	6.087	0.164	0.084	0.007	73.096
3	17	0.026	39.175	6.235	0.160	0.230	0.245	73.342
3	18	0.025	39.774	6.330	0.158	-0.068	0.007	73.349
3	19	0.025	40.191	6.397	0.156	-0.233	0.478	73.827
3	20	0.025	40.465	6.440	0.155	0.070	0.011	73.838
3	21	0.025	40.755	6.486	0.154	-0.628	3.445	77.284
3	22	0.024	41.376	6.585	0.152	-0.031	0.001	77.285
4	1	0.098	10.192	1.622	0.616	-0.424	3.296	3.296
4	2	0.085	11.787	1.876	0.533	-1.321	55.905	59.201
4	3	0.051	19.766	3.146	0.318	-0.514	4.533	63.735
4	4	0.048	20.877	3.323	0.301	0.012	0.005	63.740
4	5	0.040	24.796	3.946	0.253	0.378	2.542	66.282
4	6	0.036	27.518	4.380	0.228	-0.285	1.133	67.416
4	7	0.035	28.844	4.591	0.218	-0.164	0.278	67.694
4	8	0.031	31.885	5.075	0.197	-0.201	0.414	68.108
4	9	0.029	33.912	5.397	0.185	0.008	0.000	68.109
4	10	0.028	35.642	5.673	0.176	0.081	0.081	68.190
4	11	0.027	37.474	5.964	0.168	-0.015	0.000	68.190
4	12	0.027	37.715	6.003	0.167	0.027	0.001	68.190
4	13	0.026	37.877	6.028	0.166	-0.005	0.000	68.191
4	14	0.026	38.037	6.054	0.165	0.030	0.001	68.191
4	15	0.026	38.106	6.065	0.165	-0.017	0.000	68.191
4	16	0.026	38.243	6.087	0.164	-0.046	0.002	68.193
4	17	0.026	39.175	6.235	0.160	-0.161	0.121	68.315
4	18	0.025	39.774	6.330	0.158	0.063	0.006	68.321
4	19	0.025	40.191	6.397	0.156	0.260	0.598	68.919
4	20	0.025	40.465	6.440	0.155	-0.070	0.011	68.930
4	21	0.025	40.755	6.486	0.154	0.523	2.395	71.325
4	22	0.024	41.376	6.585	0.152	0.043	0.002	71.327

მოდალური ანალიზის შედეგები

კონსტრუქციების საყალიბე გეგმა -6.000 და -4.000 ნიშნულზე

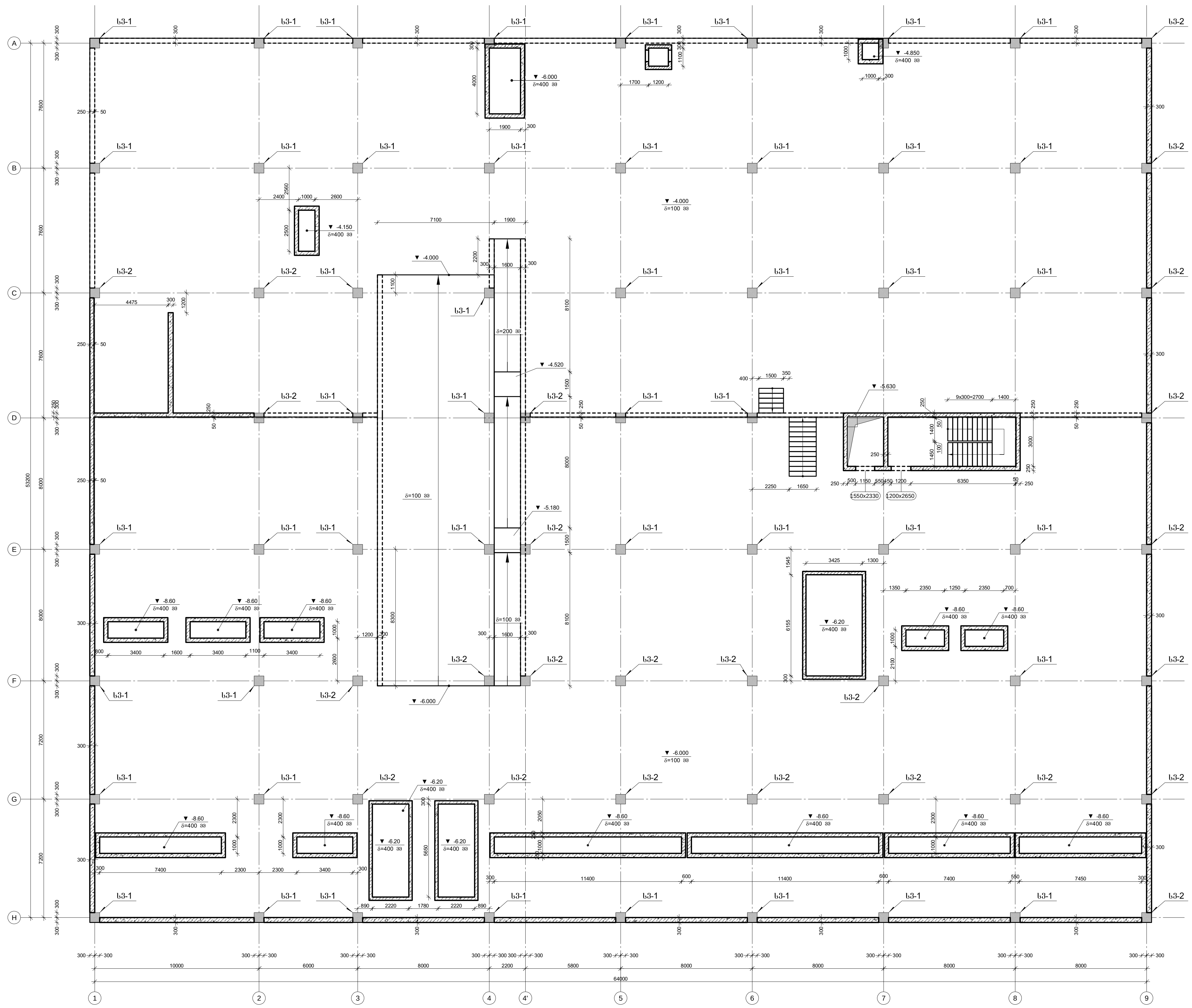

კაპიტელი ჯგუფი
საპროექტო კომპანია
Capiteli group
ENGINEERING COMPANY

პროექტის დასახელება
BMW & MINI SHOWROOM TBILISI

პროექტის მისამართი
ქ. თბილისი, დავით აღმაშენებლის ხეივანი №151 (ს/კ 01.72.14.013.896)

დამკვეთი

B ბლოკი

სტადია	თარიღი	განმარტება
მპ	2024.05.31 წ.	

დაკვეთის №

CAD DWG ფაილი 01.bmw sqemebi rev5.dwg

დირექტორი:	ა. კორტავა
მთ. კონსტრუქტორი:	ა. კორტავა
შეასრულა	ლ. ჩოფიკაშვილი
შეამოწმა	ზ. ვაშაკიძე
საავტორო უფლებები	კაპიტელი ჯგუფი

ნახაზის დასახელება
კონსტრუქციების საყალიბე გეგმა -6.000 და -4.000 ნიშნულზე

კ-1.02

A2

კონსტრუქციების საყალიბე გეგმა -2.950 ნიშნულზე

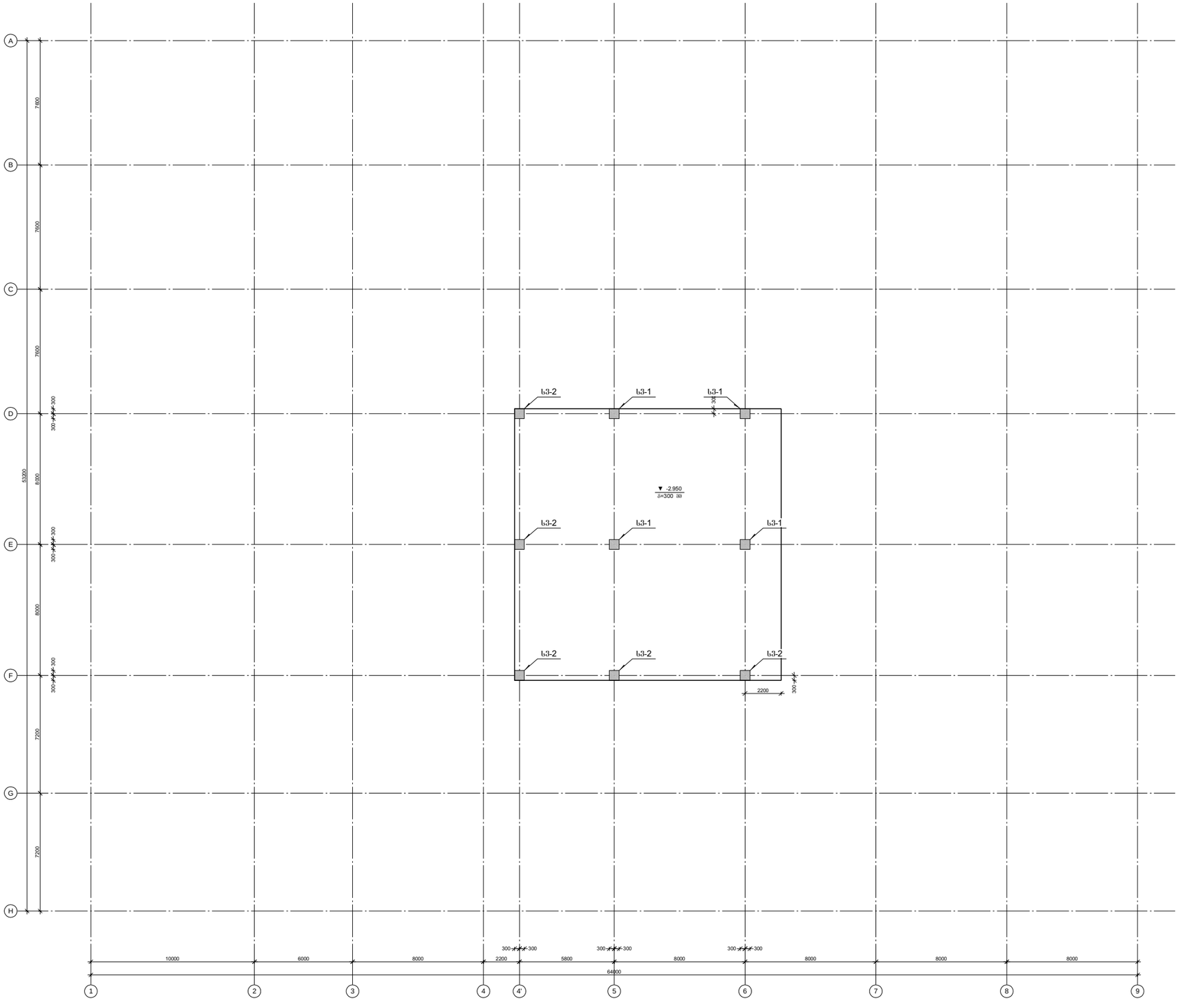

კაპიტელი ჯგუფი
საპროექტო კომპანია
Capiteli group
ENGINEERING COMPANY
CAPITELI GROUP

პროექტის დასახელება
BMW & MINI SHOWROOM TBILISI

პროექტის მისამართი
ქ. თბილისი, დავით აღმაშენებლის ხეივანი №151 (ს/კ 01.72.14.013.896)

დამკვეთი

B ბლოკი

სტადია	მარტივი	განმარტება
გვ	2024.05.31 წ.	

დამკვეთის №

CAD DWG ფაილი 01.bmw sqemebi rev5.dwg

დირექტორი:	ა. კორტავა
მთ. კონსტრუქტორი:	ა. კორტავა
შესრულა	ლ. ჩოფიაშვილი
შეამოწმა	გ. ვაშაკიძე
საავტორო უფლებები	კაპიტელი ჯგუფი

ნახაზის დასახელება

კონსტრუქციების საყალიბე გეგმა -2.950 ნიშნულზე

კ-1.03

A2



ავტომობილების გამყიდველი სალონი BMW & MINI SHOWROOM TBILISI

Capitell group
ENGINEERING COMPANY
CAPITELL GROUP
კაპიტელ ჯგუფი
სახელოსნო, კომპანია

შპს „კაპიტელ ჯგუფი“
ქ. თბილისი, ვაჟა-ფშაველას გამზ. №151 (ს/კ 01.72.14013.896)
ტელ.: +995 322 00 00 00

პროექტის ეტაპი	ტექნიკური პროექტი
ნახაზის დასახელება	ქვედა სართულის სველი წერტილების ფილა -0.235 ს/ა -0.150 მეორე სართულის ფილა
ნახაზის №	
CAD DWG ფაილი	01.bmw уровень rev5.dwg
თარიღი	2024.05.31 წ.

ხელმძღვანელი	ა. კიკნაძე	
მთავარი ინჟინერ-კონსტრუქტორი	ა. კიკნაძე	
პროექტის ხელმძღვანელი	ლ. ჩიქოვანი	
მთავარი არქიტექტორი	ე. ბერიძე	
კონსტრუქციული ნაწილის მთავარი ინჟინერი	ა. ჯაშიაშვილი	

ნახაზის ნომერი

ბ ალბომი

ქართული ალფაბეთით შესრულებული ტექსტის სიმაღლე 2.5 მმ

	ა-1.04
	A2

კონსტრუქციების საყალიბე გეგმა 3.900 ნიშნულზე

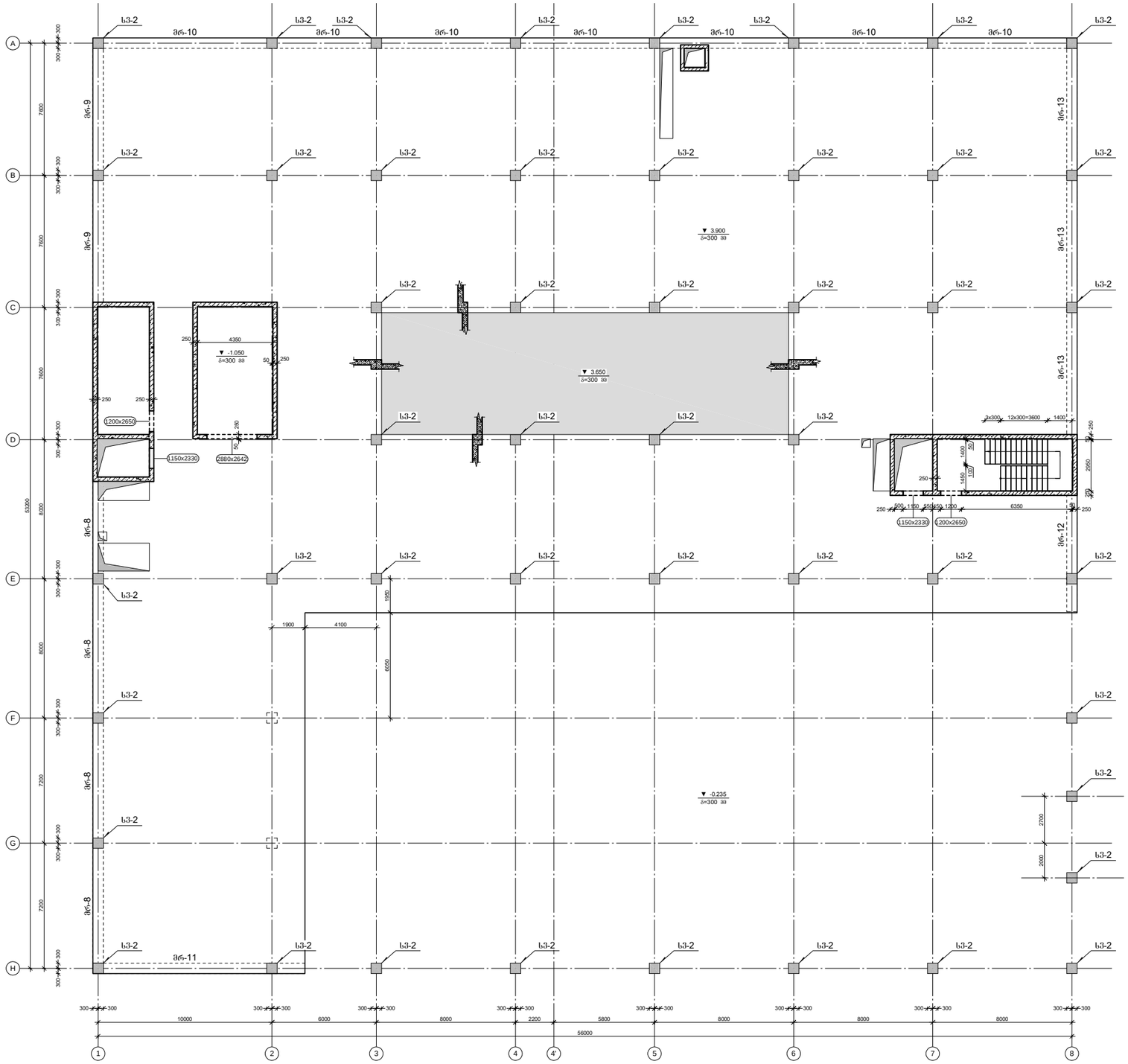

CAPITELI GROUP

კაპიტელი ჯგუფი
საკონსტრ. კომპანია
Capiteli group
ENGINEERING COMPANY

პროექტის დასახელება
BMW & MINI SHOWROOM TBILISI

პროექტის მისამართი
ქ. თბილისი, დავით აღმაშენებლის ხეივანი №151 (ს/კ 01.72.14.013.896)

დამკვეთი

B ბლოკი

სტადია	ეტაპი	განმარტება
გკ	2024.05.31 წ.	

დამკვეთის №

CAD DWG ფაილი 01.bmw sqemebi rev5.dwg

დირექტორი:		ა. კორტავა
მთ. კონსტრუქტორი:		ა. კორტავა
შესრულა		ლ. ჩოფიაშვილი
შეამოწმა		გ. ვაშაკიძე
საავტორო უფლებები		კაპიტელი ჯგუფი

ნახაზის დასახელება

კონსტრუქციების საყალიბე გეგმა 3.900 ნიშნულზე

კ-1.05

A2

კონსტრუქციების საყალიბე გეგმა 7.950 ნიშნულზე

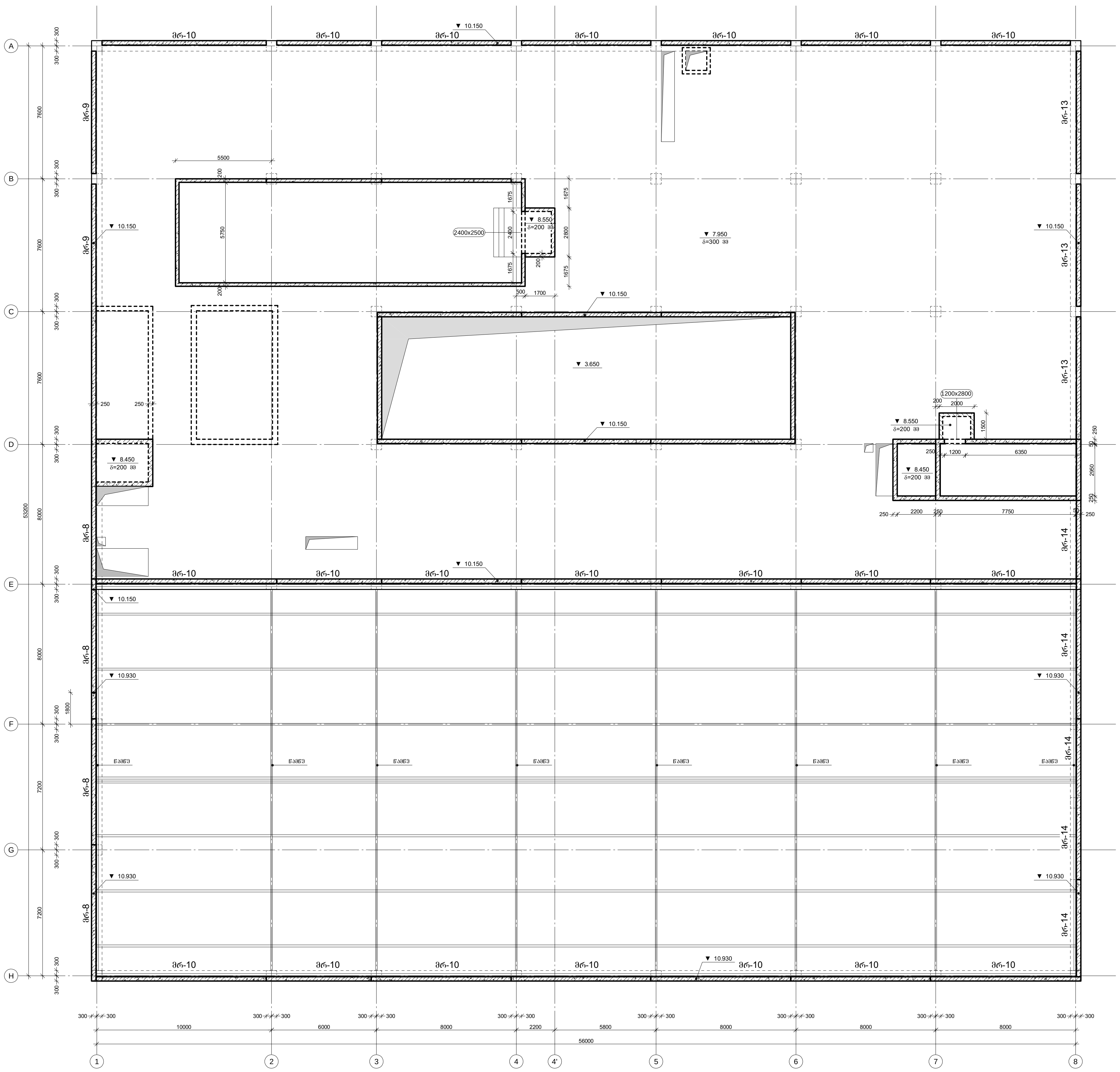

კაპიტელი ჯგუფი
საპროექტო კომპანია
Capiteli group
ENGINEERING COMPANY

პროექტის დასახელება
BMW & MINI SHOWROOM TBILISI

პროექტის მისამართი
ქ. თბილისი, დავით აღმაშენებლის ხეივანი №151 (ს/კ 01.72.14.013.896)

დამკვეთი

B ბლოკი

სტადია	თარიღი	განმარტება
მპ	2024.05.31 წ.	

დაკვეთის №

CAD DWG ფაილი 01.bmw sqemebi rev5.dwg

დირექტორი:	ა. კორტავა
მთ. კონსტრუქტორი:	ა. კორტავა
შეასრულა	ლ. ჩოფიკაშვილი
შეამოწმა	გ. ვაშაკიძე
საავტორო უფლებები	კაპიტელი ჯგუფი

ნახაზის დასახელება
კონსტრუქციების საყალიბე გეგმა 7.950 ნიშნულზე

კ-1.06

A2

კონსტრუქციების საყალიბე გეგმა 11.800 ნიშნულზე

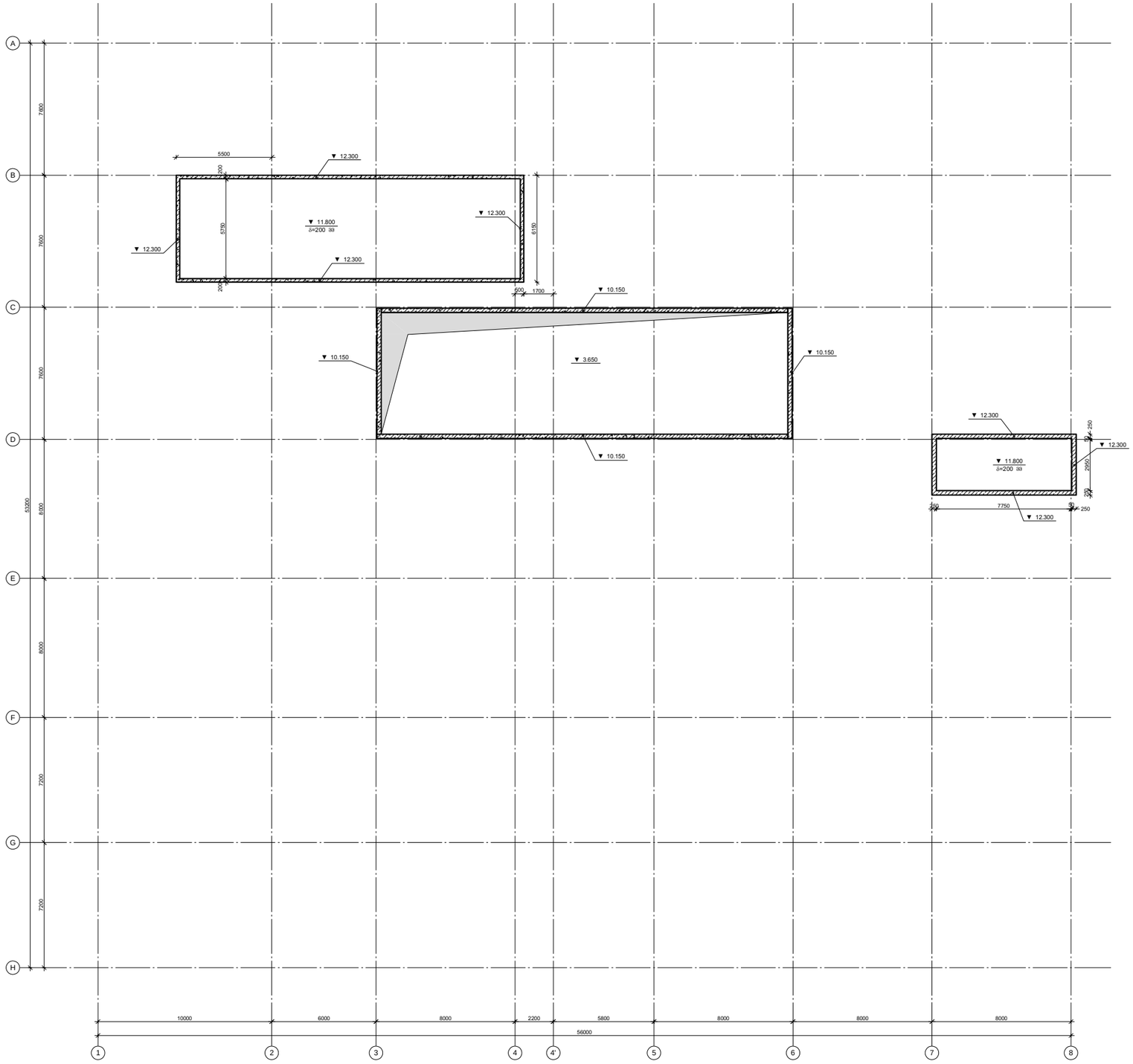

კაპიტელი ჯგუფი
საპროექტო კომპანია
Capiteli group
ENGINEERING COMPANY

პროექტის დასახელება
BMW & MINI SHOWROOM TBILISI

პროექტის მისამართი
ქ. თბილისი, დავით აღმაშენებლის ხეივანი №151 (ს/კ 01.72.14.013.896)

დამკვეთი

B ბლოკი

სტადია	მარტი	განმარტება
გვ	2024.05.31 წ.	

დამკვეთის №

CAD DWG ფაილი 01.bmw sqemebi rev5.dwg

დირექტორი:	ა. კორტავა
მთ. კონსტრუქტორი:	ა. კორტავა
შესრულა	ლ. ჩოფიაშვილი
შეამოწმა	გ. ვაშაძე
საავტორო უფლებები	კაპიტელი ჯგუფი

ნახაზის დასახელება

კონსტრუქციების საყალიბე გეგმა 11.800 ნიშნულზე

კ-1.07

A2

БЛ-1 БЛ-1 БЛ-1 БЛ-1 БЛ-1 БЛ-1 БЛ-1 БЛ-1 БЛ-1

БЛ-2 БЛ-2 БЛ-2 БЛ-2 БЛ-2 БЛ-2 БЛ-2 БЛ-2 БЛ-2

БЛ-3 БЛ-1 БЛ-1 БЛ-1 БЛ-1 БЛ-1 БЛ-1 БЛ-1 БЛ-3

БЛ-3 БЛ-2 БЛ-2 БЛ-2 БЛ-2 БЛ-2 БЛ-2 БЛ-2 БЛ-3

БЛ-3 БЛ-1 БЛ-1 БЛ-1 БЛ-1 БЛ-1 БЛ-1 БЛ-1 БЛ-3

БЛ-3 БЛ-1 БЛ-1 БЛ-1 БЛ-1 БЛ-1 БЛ-1 БЛ-1 БЛ-3

БЛ-3 БЛ-1 БЛ-1 БЛ-1 БЛ-1 БЛ-1 БЛ-1 БЛ-1 БЛ-3

БЛ-3 БЛ-1 БЛ-1 БЛ-1 БЛ-1 БЛ-1 БЛ-1 БЛ-1 БЛ-3

БЛ-4 БЛ-1 БЛ-1 БЛ-1 БЛ-1 БЛ-1 БЛ-1 БЛ-1 БЛ-1

ЭЭ-1

6400

4625

300 6000 6000 8000 5800 2200 300 8000 8000 300

10000

64000

300 300 300 300 300 300 300 300 300

1 2 3 4 4 5 6 7 8 9

А Б В Г Д Е Ж З И К

7800 7800 8000 8000 7200 7200 300

45300

Генеральный план -7.200 отм. Схема расположения плит перекрытия

Изм.	Кол.уч.	Лист	№ док.
Разраб.			03.24
Пров.			03.24
Н.контр.			03.24
ГИП			03.24

Capitell group
ENGINEERING COMPANY

BMW & MINI SHOWROOM TBILISI

Генеральный план -7.200 отм. Схема расположения плит перекрытия

г. Тбилиси, Сагурамский район, 9 км, Земельный участок 31.10.01.172 (уч.3 01.72.14.013.896)

Стадия | Лист | Листов

Р

Ж-2.01

Инв.№ подл. | Подпись и дата | Взам.инв.№

А2

წერტილოვანი საძირკველი წს-1-ის არმირება მ-1:20

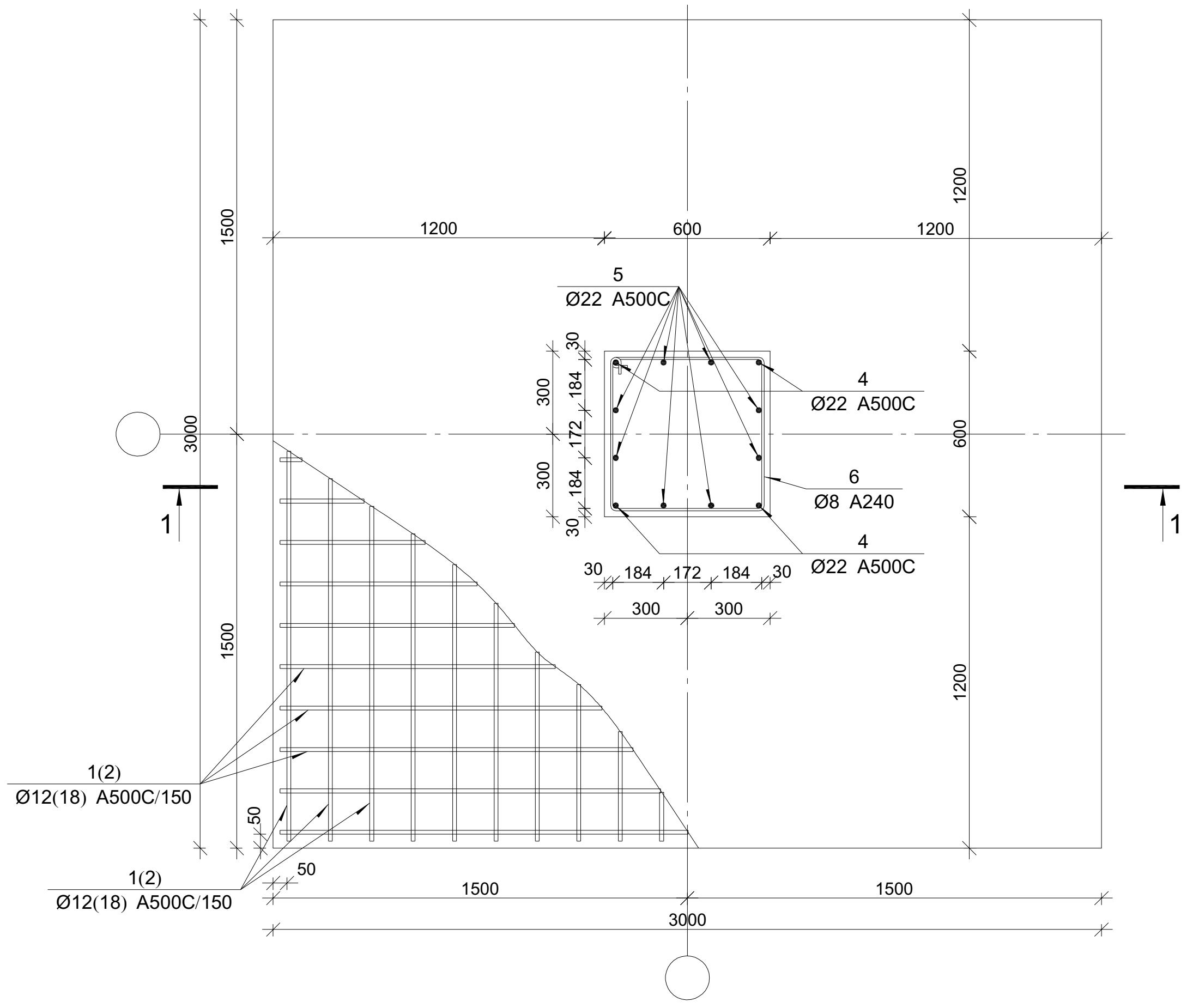

კვეთი 1-1

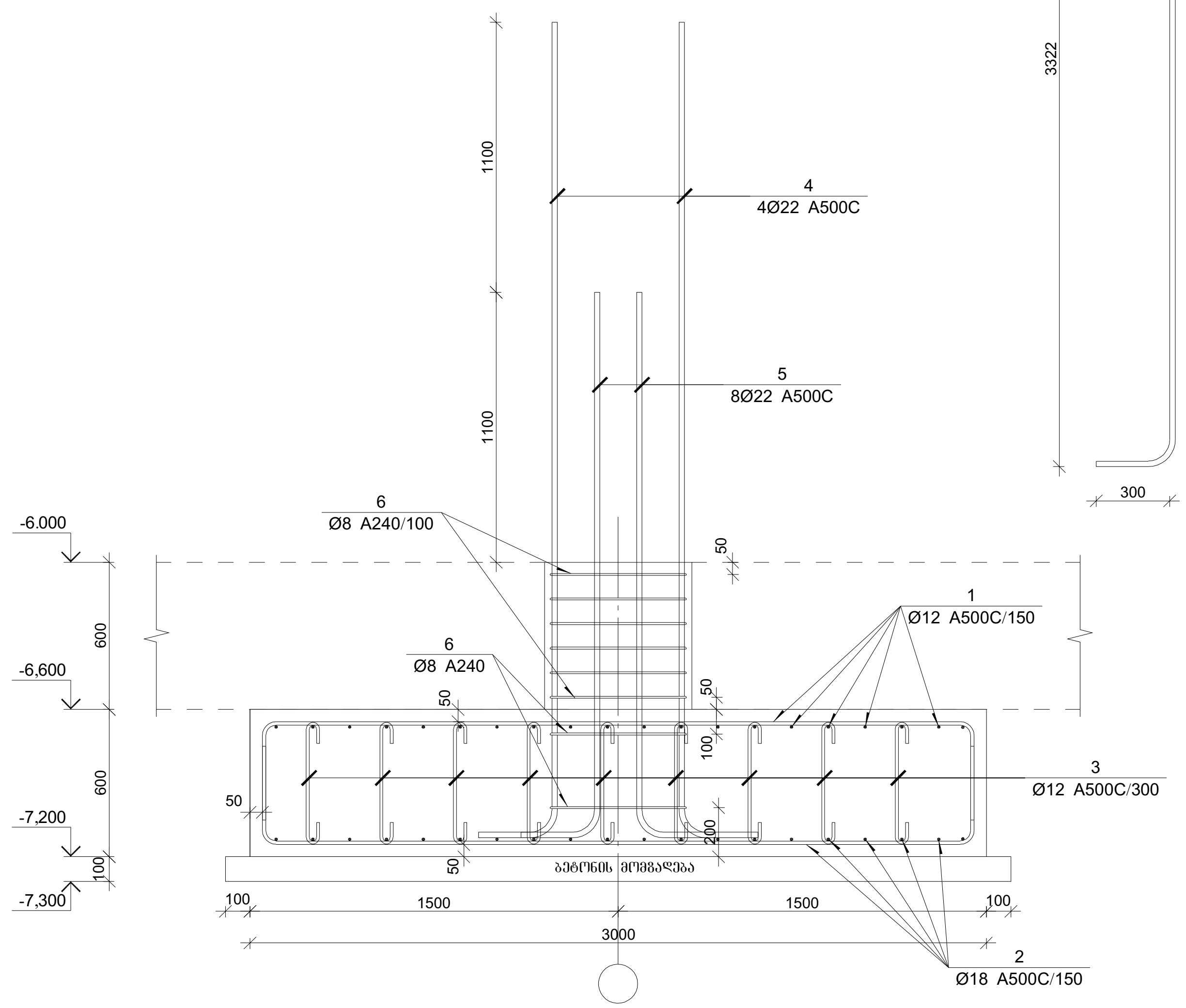

პოზ. 1

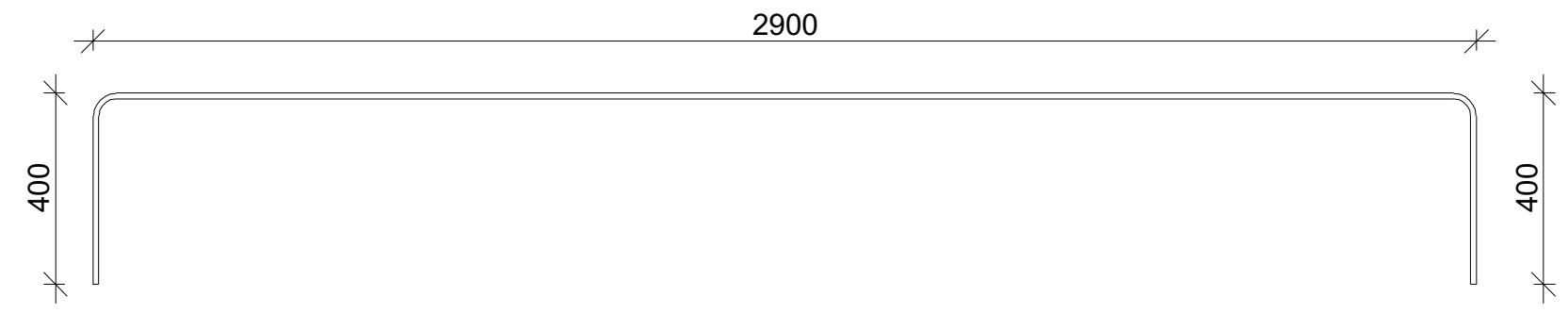

პოზ. 2

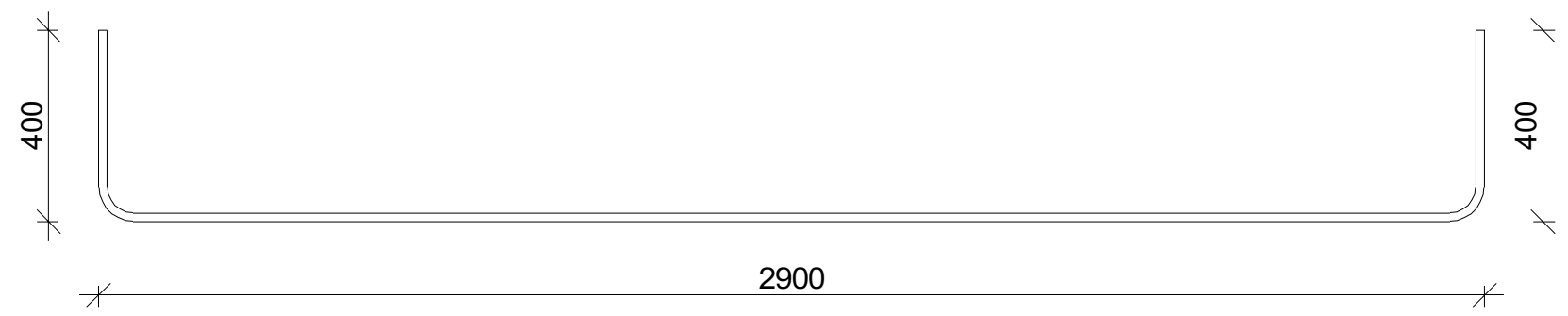

პოზ. 4

პოზ. 5

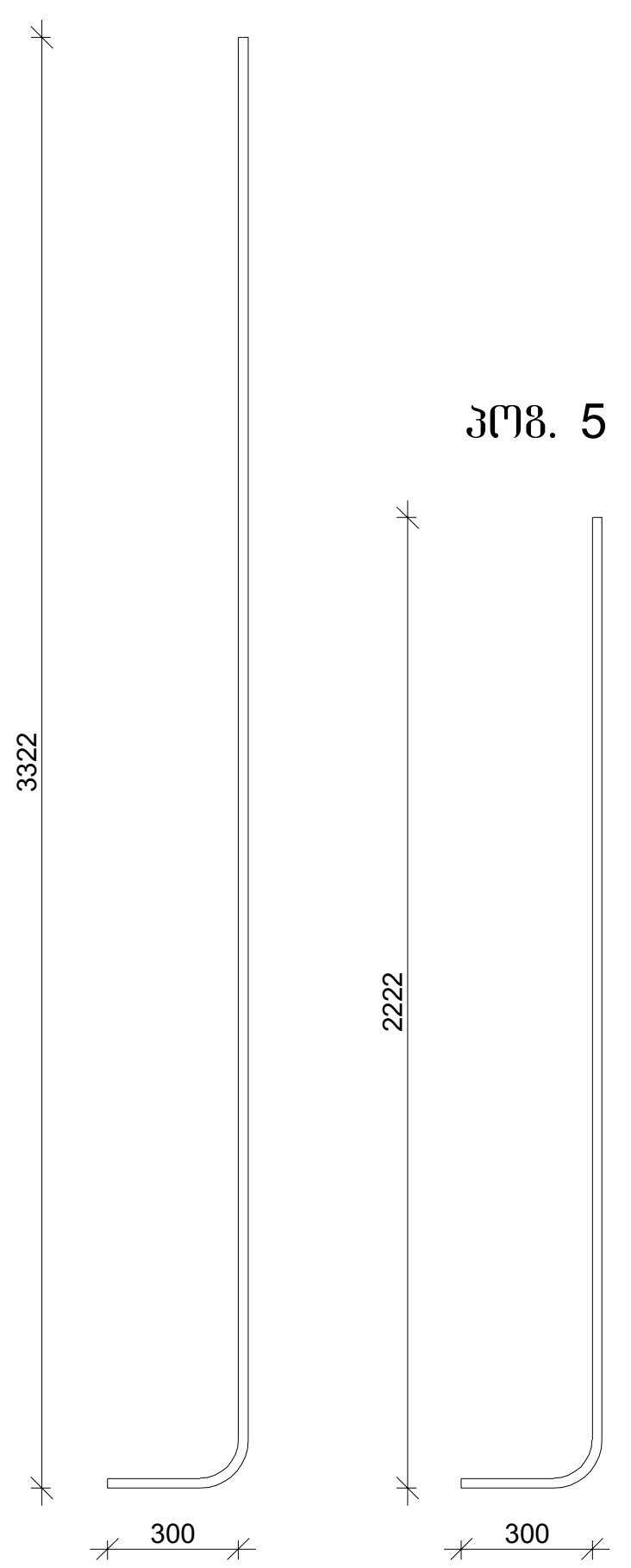

პოზ. 3

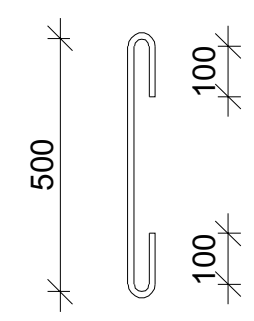

პოზ. 6

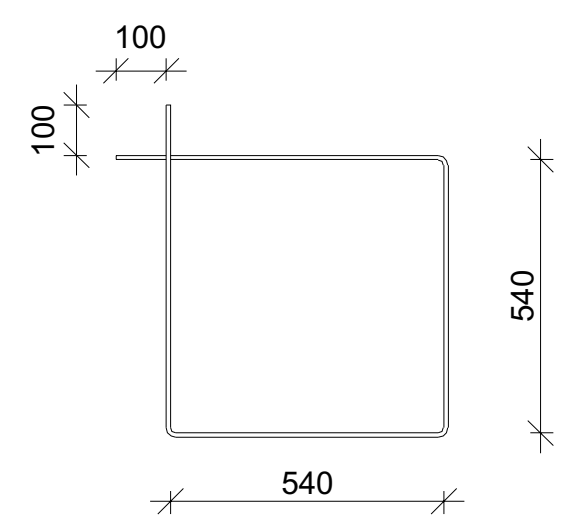

წერტილოვანი საძირკვლის წს-1-ის სპეციფიკაცია

არმატურის სპეციფიკაცია					არმატურის ამოკრეფა					ბეტონი B 25
პოზ. №	Ø	L მმ.	n ცალი	Ln მ.	Ø	∑ Ln მ.	გრძივი მეტრის წონა კგ.	წონა კგ. A240	წონა კგ. A500C	V; მ³
1	2	3	4	5	6	7	8	9	10	11
1	12 A500C	3640	40	145.60	8 A240	19.20	0.39	7.58		5.62
2	18 A500C	3610	40	144.40	12 A500C	215.60	0.89		191.41	
3	12 A500C	700	100	70.00	18 A500C	144.40	2.00		288.45	
4	22 A500C	3580	4	14.32	22 A500C	34.16	2.98		101.94	
5	22 A500C	2480	8	19.84						
6	8 A240	2400	8	19.20						
							∑	7.58	581.80	5.62
						n= 4		30.30	2327.20	22.46
ბეტონის მომზადება B12.5 $V_{ბეტ}$=4.20 მ³									104.95	კგ/მ³

კაპიტელი ჯგუფი
საპროექტო კომპანია
Capiteli group
ENGINEERING COMPANY
CAPITELI GROUP

პროექტის დასახელება
BMW & MINI SHOWROOM TBILISI

პროექტის მისამართი
ქ. თბილისი, დავით აღმაშენებლის ხეივანი №151 (ს/კ 01.72.14.013.896)

დამკვეთი

B ბლოკი

სტადია	თარიღი	განმარტება
მპ	2024.05.31 წ.	

დაკვეთის №

CAD DWG ფაილი 01.bmw sqemebi rev5.dwg

დირექტორი: ა. კორტავა
მთ. კონსტრუქტორი: ა. კორტავა
შეასრულა ლ. ჩოფიკაშვილი
შეამოწმა გ. ვაშაკიძე
საავტორო უფლებები კაპიტელი ჯგუფი

ნახაზის დასახელება
წერტილოვანი საძირკველი წს-1-ის არმირება მ-1:20

კ-2.02

A2

წერტილოვანი საძირკველი წს-2-ის არმირება მ-1:20

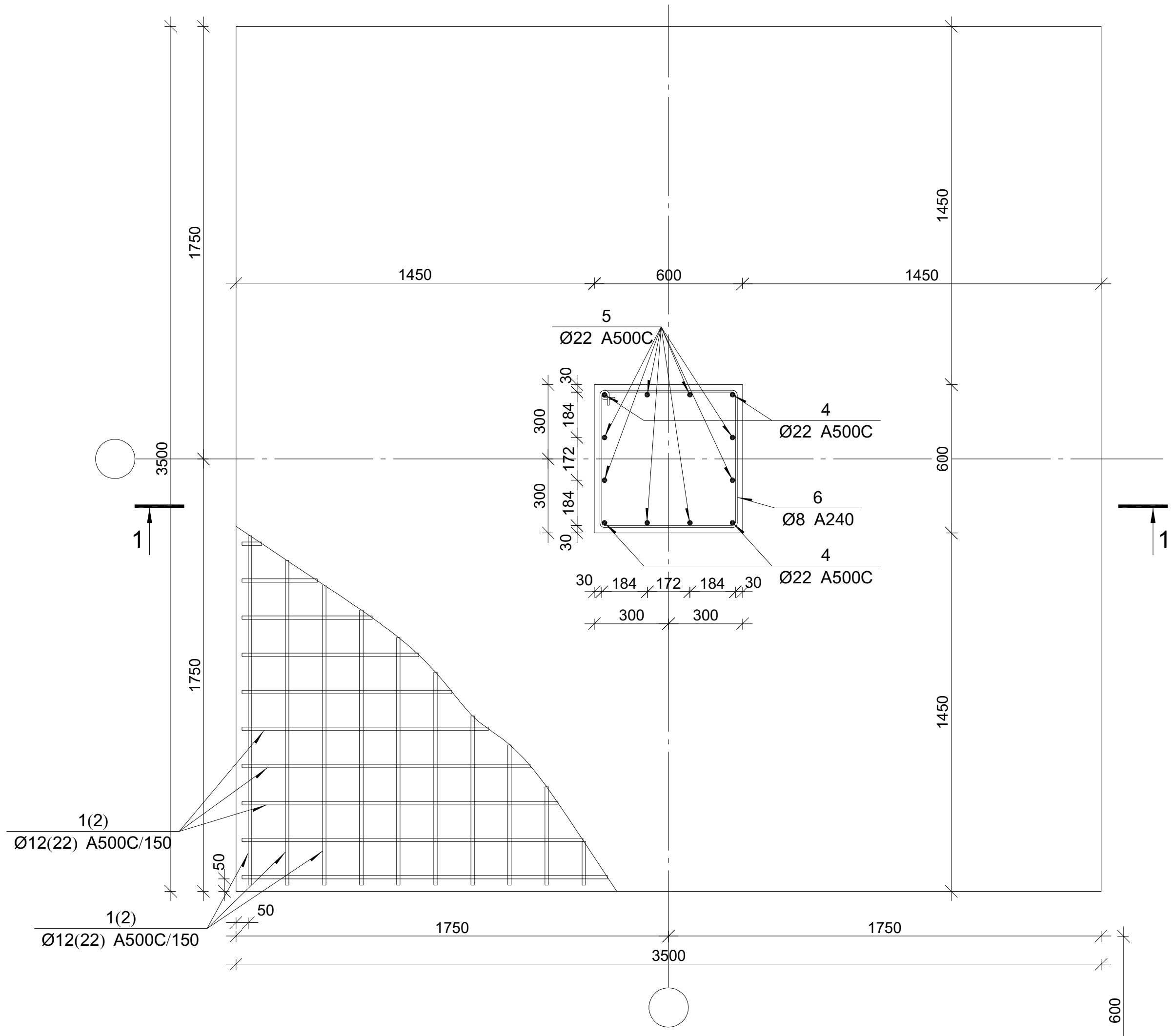

პოზ. 1

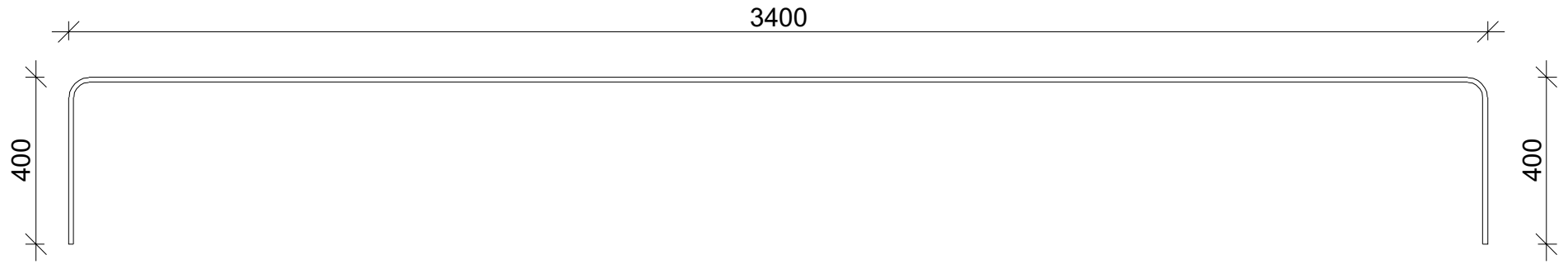

პოზ. 2

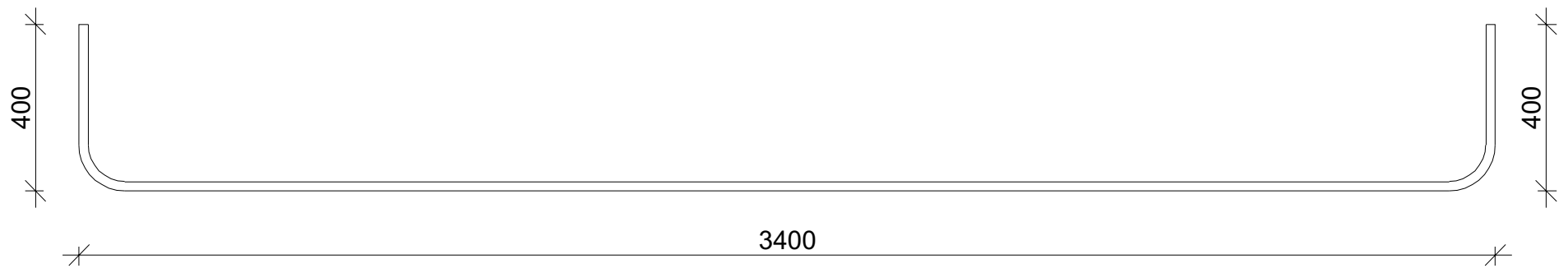

პოზ. 3

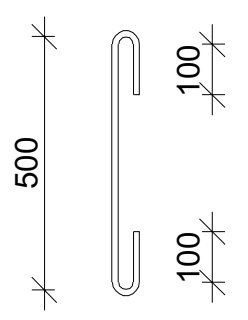

პოზ. 6

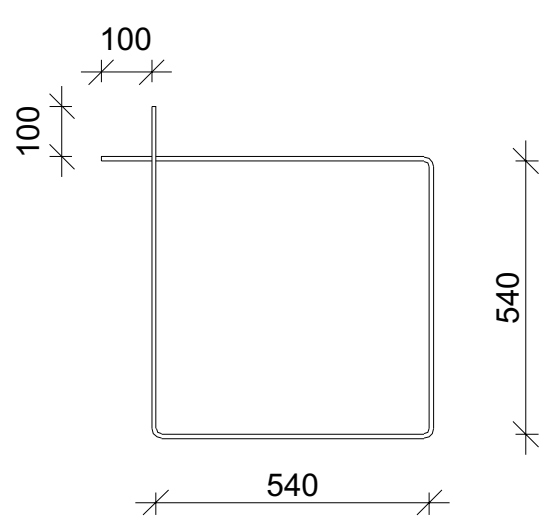

კვეთი 1-1

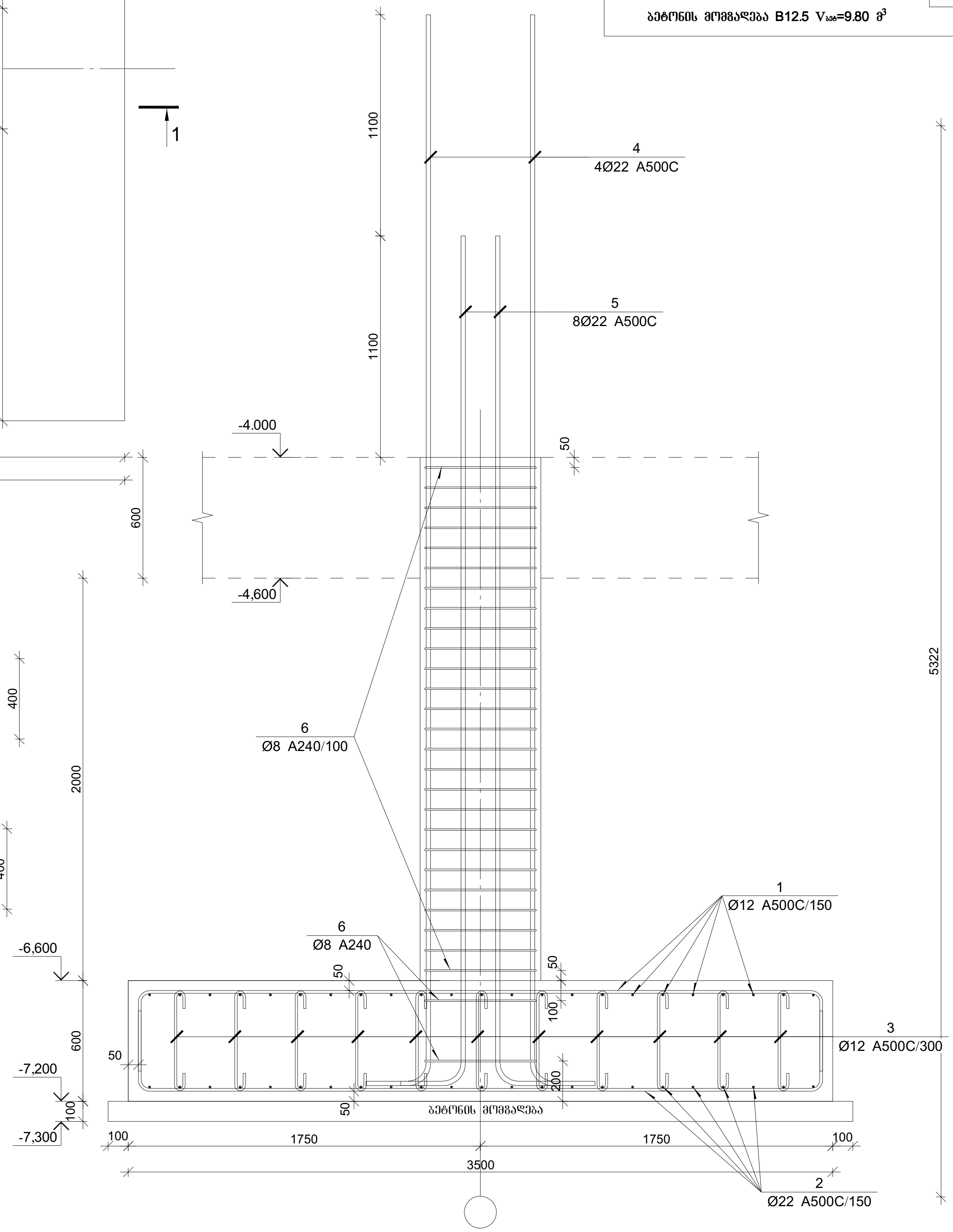

პოზ. 4

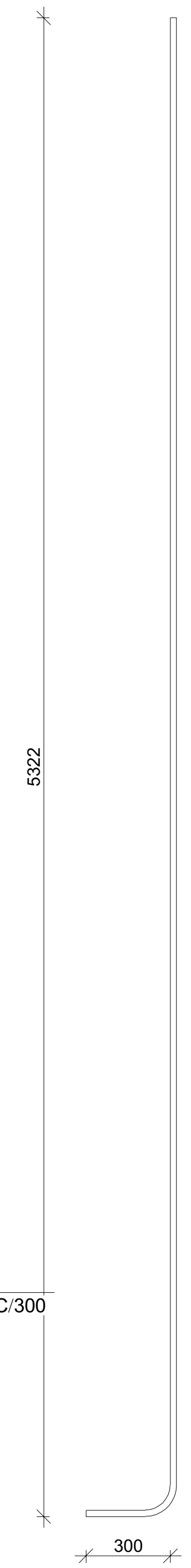

პოზ. 5

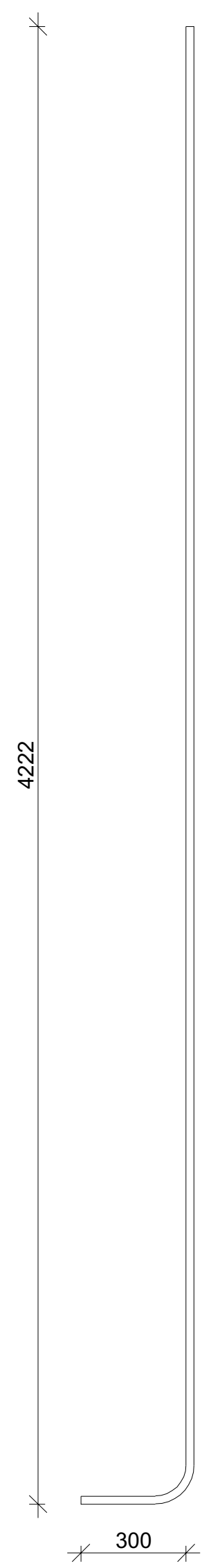

წერტილოვანი საძირკველის წს-2-ის სპეციფიკაცია

არმატურის სპეციფიკაცია					არმატურის ამოკრეფა					ბეტონი B 25
პოზ. №	Ø	L მმ.	n ცალი	Ln მ.	Ø	∑ Ln მ.	გრძივი მეტრის წონა კგ.	წონა კგ. A240	წონა კგ. A500C	V; მ³
1	2	3	4	5	6	7	8	9	10	11
1	12 A500C	4140	46	190.44	8 A240	67.20	0.39	26.52		
2	22 A500C	4070	46	187.22	12 A500C	285.64	0.89		253.60	
3	12 A500C	700	136	95.20	22 A500C	245.38	2.98		732.23	8.29
4	22 A500C	5580	4	22.32						
5	22 A500C	4480	8	35.84						
6	8 A240	2400	28	67.20						
							∑	26.52	985.82	8.29
						n= 7		185.61	6900.75	58.00
ბეტონის მომზადება B12.5 $V_{ბეტ}$=9.80 მ³									122.17	კგ/მ³

კაპიტელი ჯგუფი
საპროექტო კომპანია
Capiteli group
ENGINEERING COMPANY
CAPITELI GROUP

პროექტის დასახელება
BMW & MINI SHOWROOM TBILISI

პროექტის მისამართი
ქ. თბილისი, დავით აღმაშენებლის ხეივანი №151 (ს/კ 01.72.14.013.896)

დამკვეთი

B ბლოკი

სტადია	თარიღი	განმარტება
მპ	2024.05.31 წ.	

დაკვეთის №

CAD DWG ფაილი 01.bmw sqemebi rev5.dwg

დირექტორი: ა. კორტავა

მთ. კონსტრუქტორი: ა. კორტავა

შეასრულა ლ. ჩოფიკაშვილი

შეამოწმა ზ. ვაშაკიძე

საავტორო უფლებები კაპიტელი ჯგუფი

ნახაზის დასახელება

წერტილოვანი საძირკველი წს-2-ის არმირება მ-1:20

კ-2.12

A2

წერტლოვანი საძირკველი წს-3-ის არმირება მ-1:20

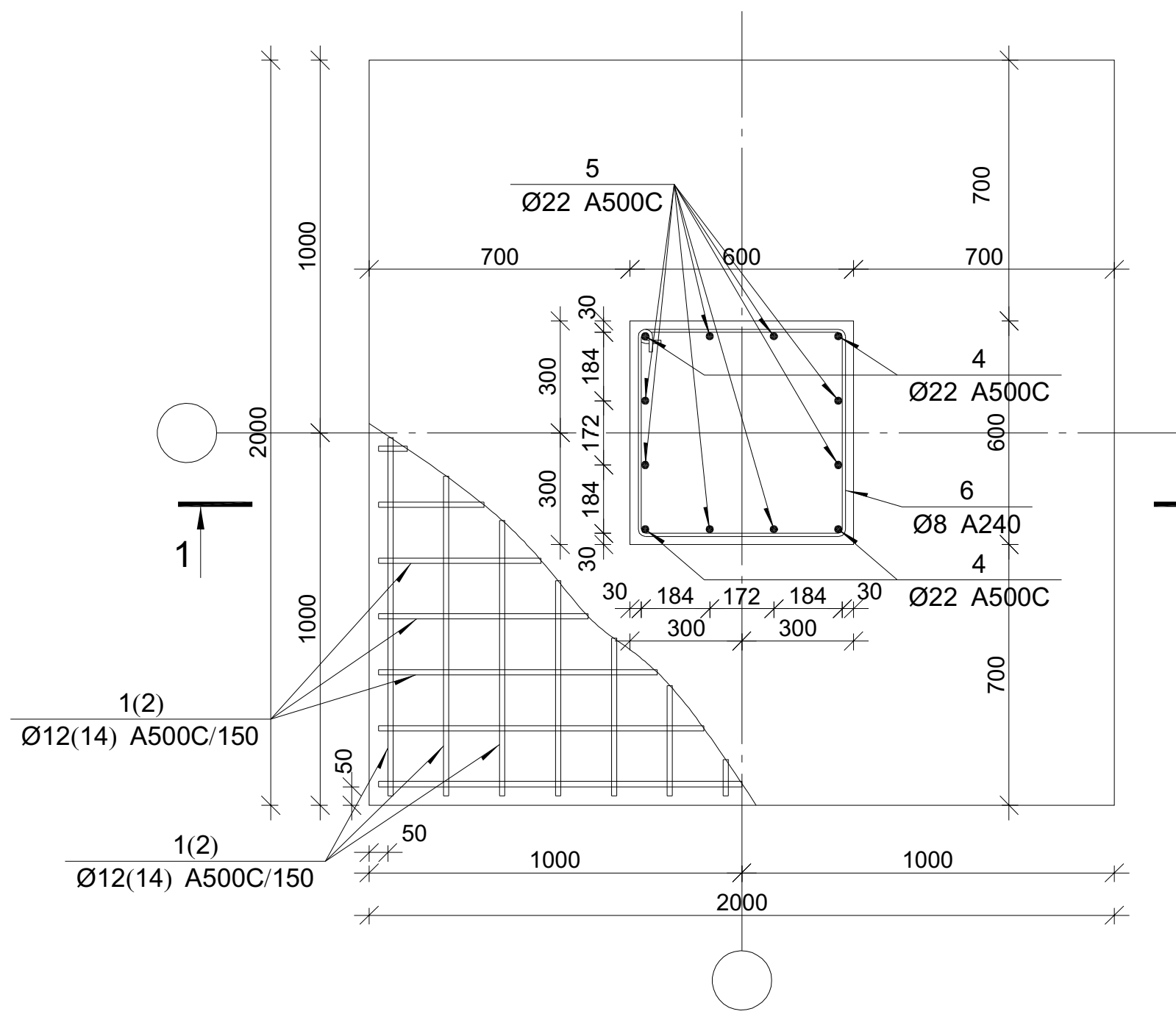

კვეთი 1-1

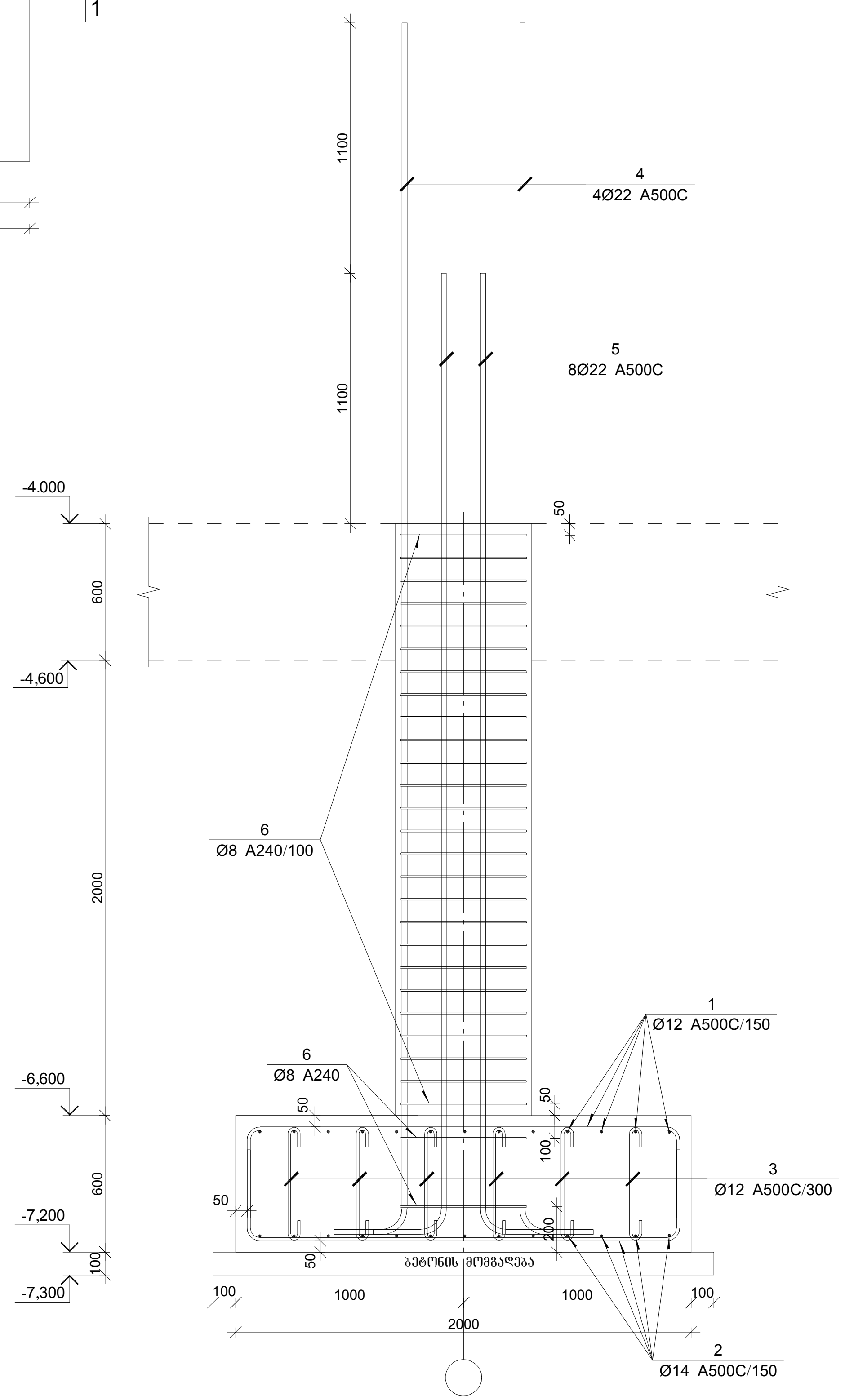

პოზ. 1

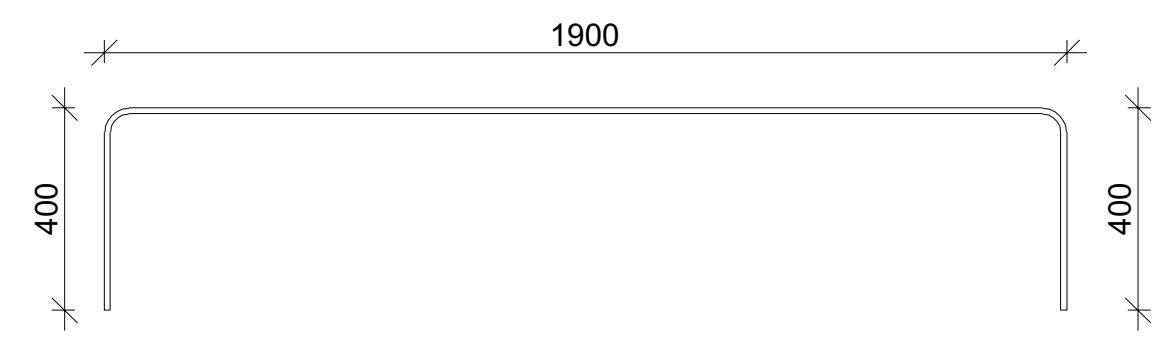

პოზ. 2

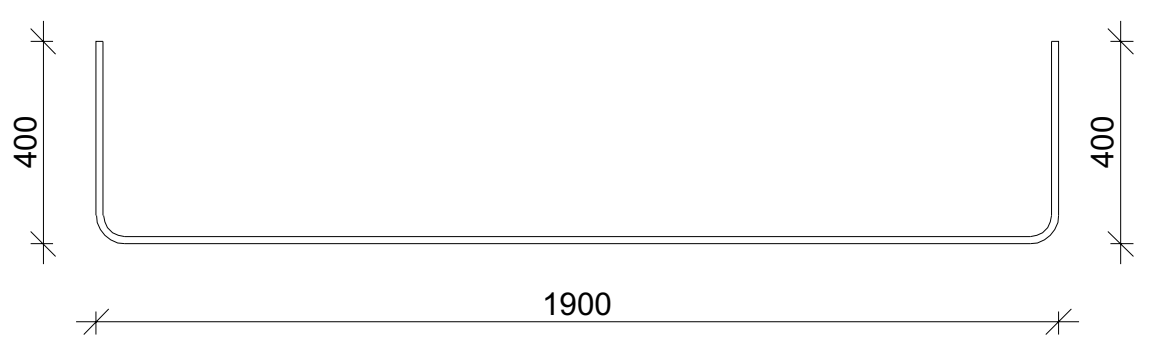

პოზ. 3

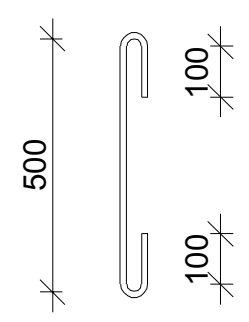

პოზ. 6

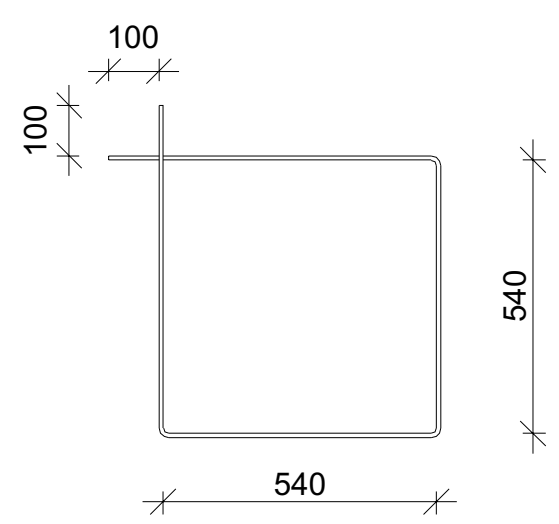

წერტილოვანი საძირკვლის წს-3-ის სპეციფიკაცია

არმატურის სპეციფიკაცია					არმატურის ამოკრეფა					ბეტონი B 25
პოზ. №	Ø	L მმ.	n ცალი	Ln მ.	Ø	∑Ln მ.	გრძივი მეტრის წონა კგ.	წონა კგ. A240	წონა კგ. A500C	V; მ³
1	2	3	4	5	6	7	8	9	10	11
1	12 A500C	2640	26	68.64	8 A240	67.20	0.39	26.52		3.34
2	14 A500C	2630	26	68.38	12 A500C	99.44	0.89		88.28	
3	12 A500C	700	44	30.80	14 A500C	68.38	1.21		82.63	
4	22 A500C	5580	4	22.32	22 A500C	58.16	2.98		173.55	
5	22 A500C	4480	8	35.84						
6	8 A240	2400	28	67.20						
							∑	26.52	344.47	3.34
						n= 3		79.55	1033.40	10.01
ბეტონის მომზადება B12.5 $V_{ბეტ}$=1.50 მ³									111.21	კგ/მ³

პოზ. 4

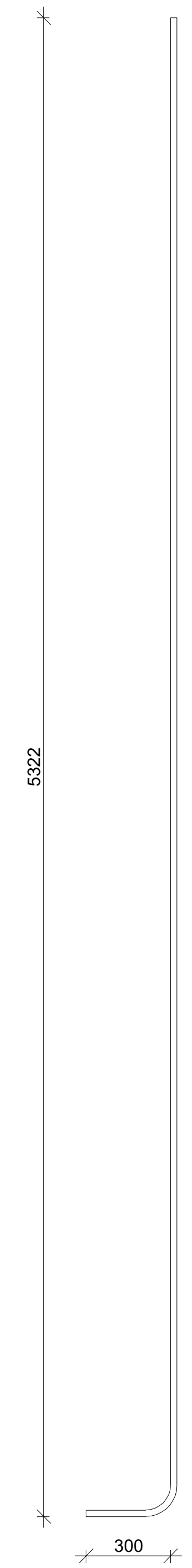

პოზ. 5

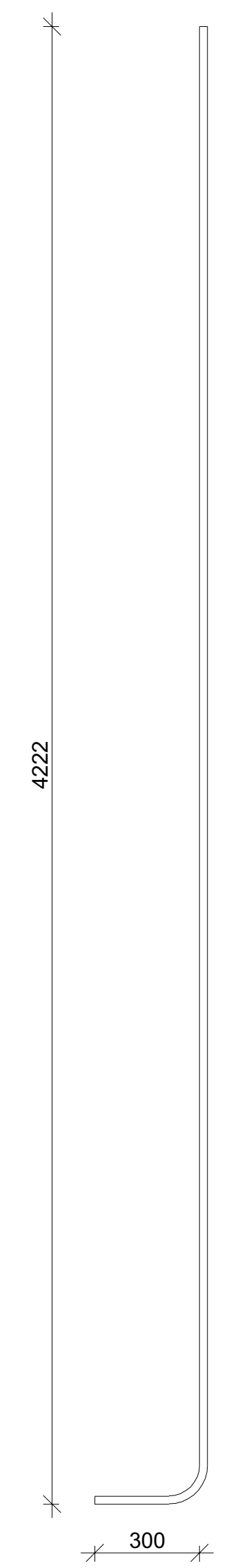

კაპიტელი ჯგუფი
საპროექტო კომპანია
Capiteli group
ENGINEERING COMPANY
CAPITELI GROUP

პროექტის დასახელება
BMW & MINI SHOWROOM TBILISI

პროექტის მისამართი
ქ. თბილისი, დავით აღმაშენებლის ხეივანი №151 (ს/კ 01.72.14.013.896)

დამკვეთი

B ბლოკი

სტადია	თარიღი	განმარტება
მპ	2024.05.31 წ.	

დაკვეთის №

CAD DWG ფაილი 01.bmw sqemebi rev5.dwg

დირექტორი:	ა. კორტავა
მთ. კონსტრუქტორი:	ა. კორტავა
შეასრულა	ლ. ჩოფიკაშვილი
შეამოწმა	გ. ვაშაკიძე
საავტორო უფლებები	კაპიტელი ჯგუფი

ნახაზის დასახელება
წერტლოვანი საძირკველი წს-3-ის არმირება მ-1:20

კ-2.15

A2

წერტლოვანი საძირკველი წს-4-ის არმირება მ-1:20

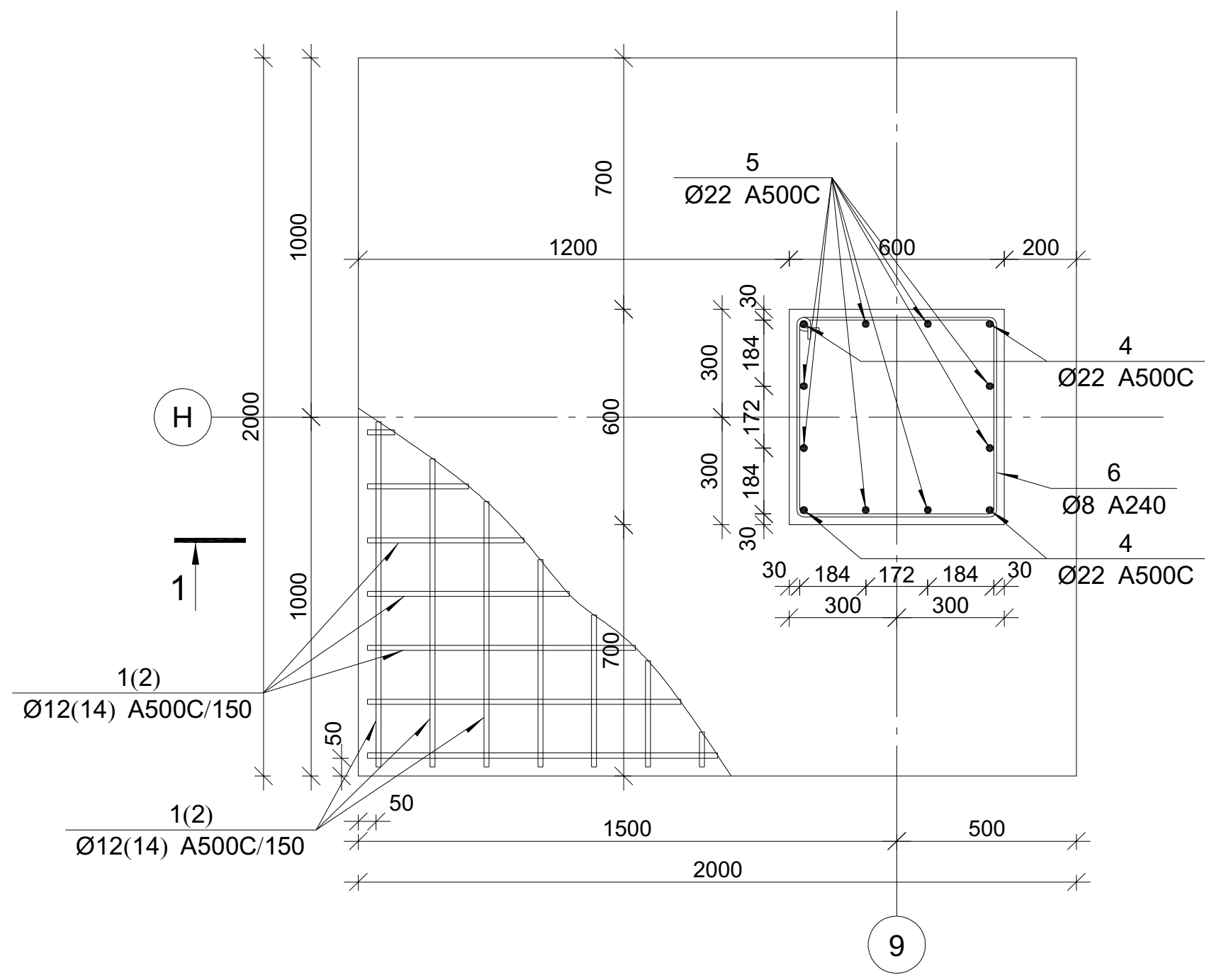

პოზ. 1

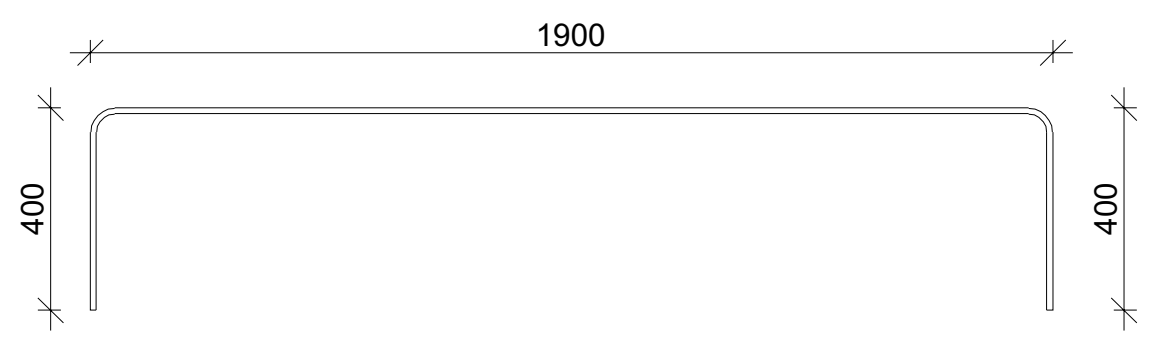

პოზ. 2

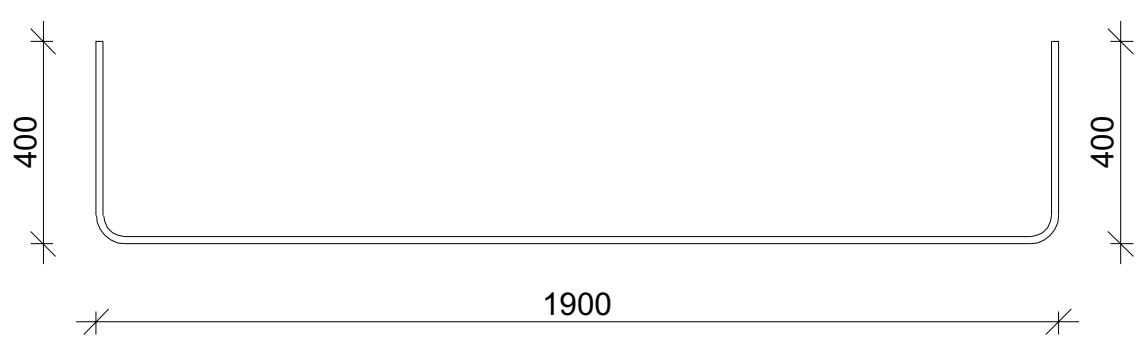

პოზ. 3

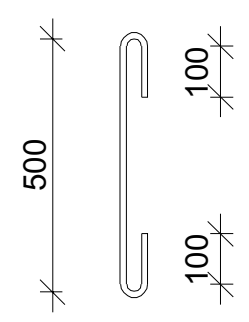

პოზ. 6

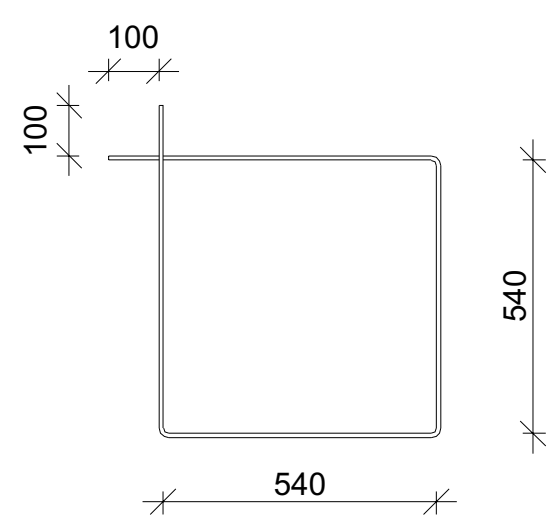

კვეთი 1-1

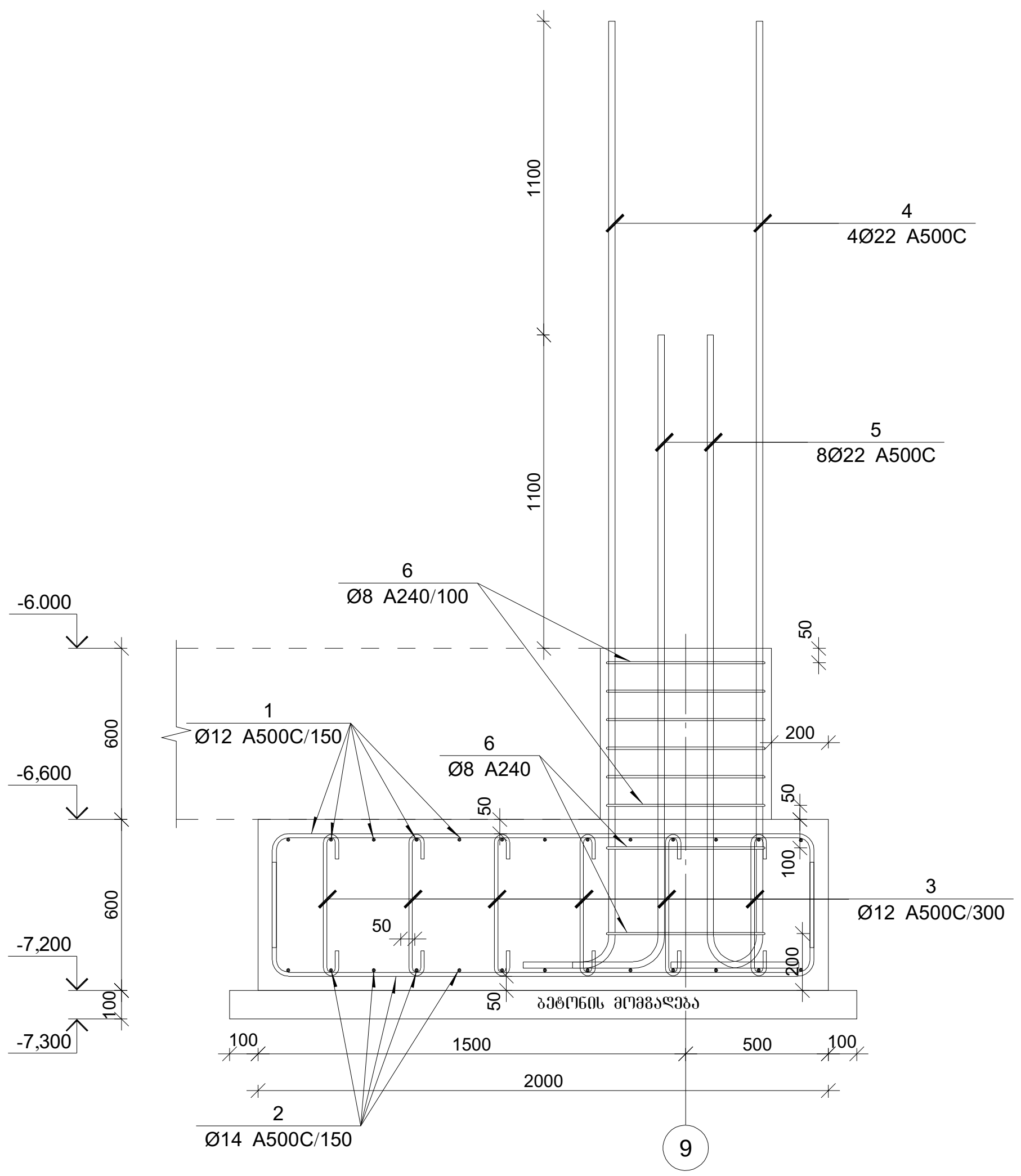

პოზ. 4

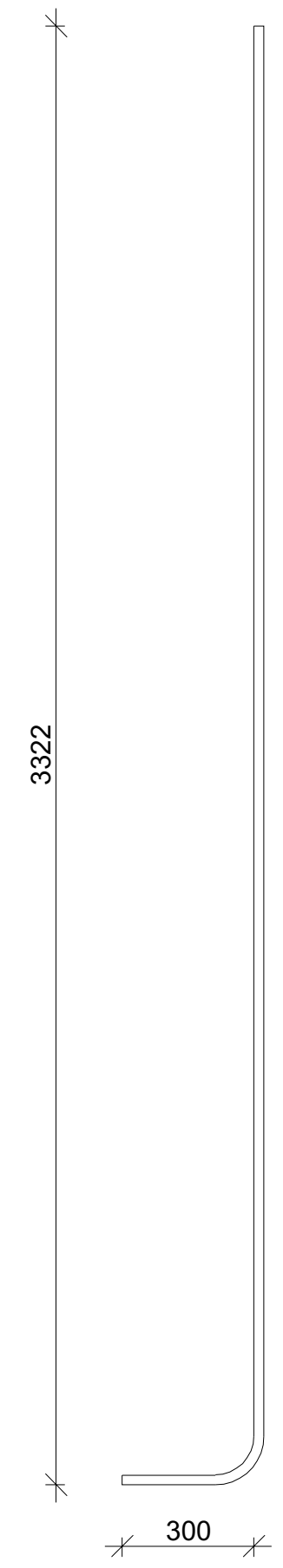

პოზ. 5

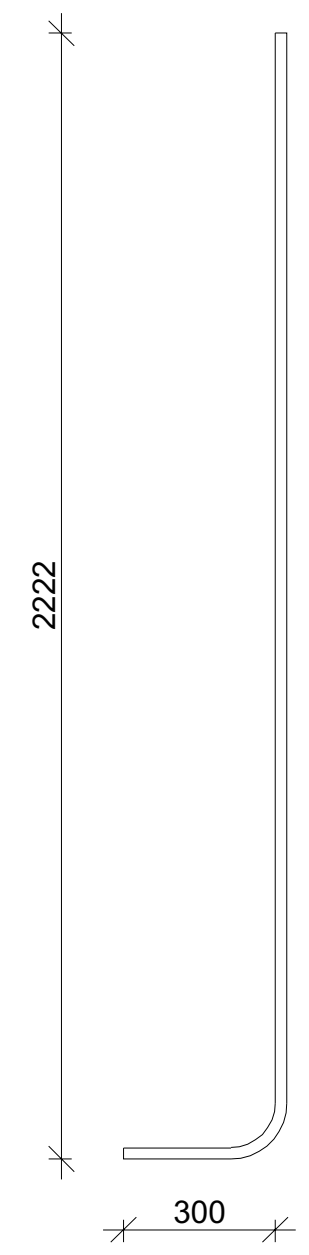

წერტილოვანი საძირკველის წს-4-ის სპეციფიკაცია

არმატურის სპეციფიკაცია					არმატურის ამოკრეფა					ბეტონი B 25
პოზ. №	Ø	L მმ.	n ცალი	Ln მ.	Ø	∑ Ln მ.	გრძივი მეტრის წონა კგ.	წონა კგ. A240	წონა კგ. A500C	V; მ³
1	2	3	4	5	6	7	8	9	10	11
1	12 A500C	2640	26	68.64	8 A240	19.20	0.39	7.58		
2	14 A500C	2630	26	68.38	12 A500C	99.44	0.89		88.28	
3	12 A500C	700	44	30.80	14 A500C	68.38	1.21		82.63	2.62
4	22 A500C	3580	4	14.32	22 A500C	34.16	2.98		101.94	
5	22 A500C	2480	8	19.84						
6	8 A240	2400	8	19.20						
							∑	7.58	272.85	2.62
						n= 1		7.58	272.85	2.62
ბეტონის მომზადება B12.5 $V_{ბეტ}$=0.50 მ³									107.20	კგ/მ³

კაპიტელი ჯგუფი

საპროექტო კომპანია

Capiteli group

ENGINEERING COMPANY

პროექტის დასახელება

BMW & MINI SHOWROOM TBILISI

პროექტის მისამართი

ქ. თბილისი, დავით აღმაშენებლის ხეივანი №151 (ს/კ 01.72.14.013.896)

დამკვეთი

B ბლოკი

სტადია	თარიღი	განმარტება
მპ	2024.05.31 წ.	

დაკვეთის №

CAD DWG ფაილი 01.bmw sqemebi rev5.dwg

დირექტორი: ა. კორტავა

მთ. კონსტრუქტორი: ა. კორტავა

შეასრულა ლ. ჩოფიკაშვილი

შეამოწმა გ. ვაშაკიძე

საავტორო უფლებები კაპიტელი ჯგუფი

ნახაზის დასახელება

წერტლოვანი საძირკველი წს-4-ის არმირება მ-1:20

კ-2.20

A2

წერტლოვანი საძირკველი წს-5-ის არმირება მ-1:20

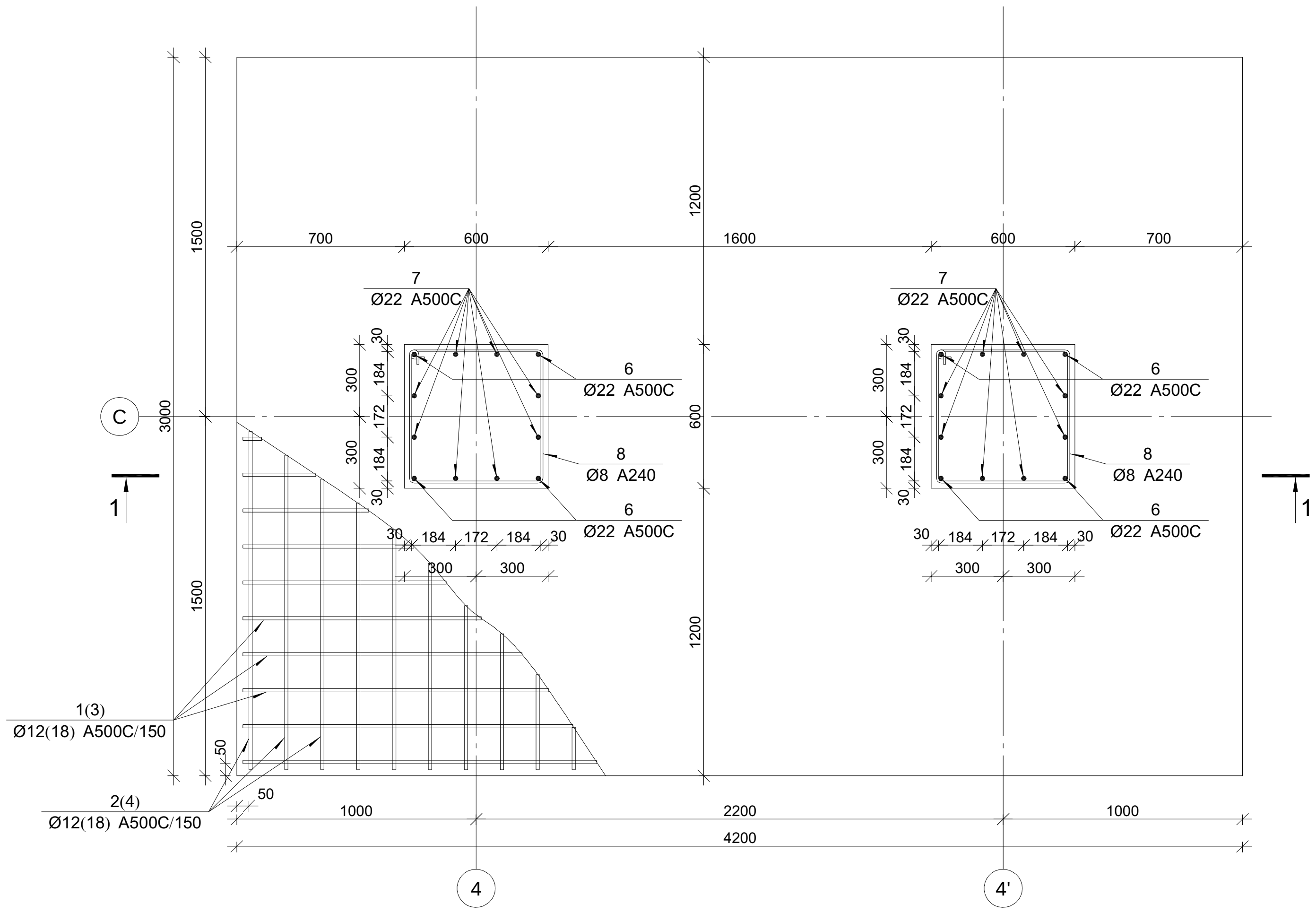

წერტილოვანი საძირკვლის წს-5-ის სპეციფიკაცია

არმატურის სპეციფიკაცია					არმატურის ამოკრეფა					ბეტონი B 25
პოზ. №	Ø	L მმ.	n ცალი	Ln მ.	Ø	∑ Ln მ.	გრძივი მეტრის წონა კგ.	წონა კგ. A240	წონა კგ. A500C	V; მ³
1	2	3	4	5	6	7	8	9	10	11
1	12 A500C	4840	20	96.80	8 A240	134.40	0.39	53.03		9.43
2	12 A500C	3640	28	101.92	12 A500C	296.72	0.89		263.43	
3	18 A500C	4810	20	96.20	18 A500C	197.28	2.00		394.08	
4	18 A500C	3610	28	101.08	22 A500C	116.32	2.98		347.10	
5	12 A500C	700	140	98.00						
6	22 A500C	5580	8	44.64						
7	22 A500C	4480	16	71.68						
8	8 A240	2400	56	134.40						
							∑	53.03	1004.62	9.43
						n= 1		53.03	1004.62	9.43
ბეტონის მომზადება B12.5 $V_{ბეტ}$=1.40 მ³									112.13	კგ/მ³

პოზ. 1

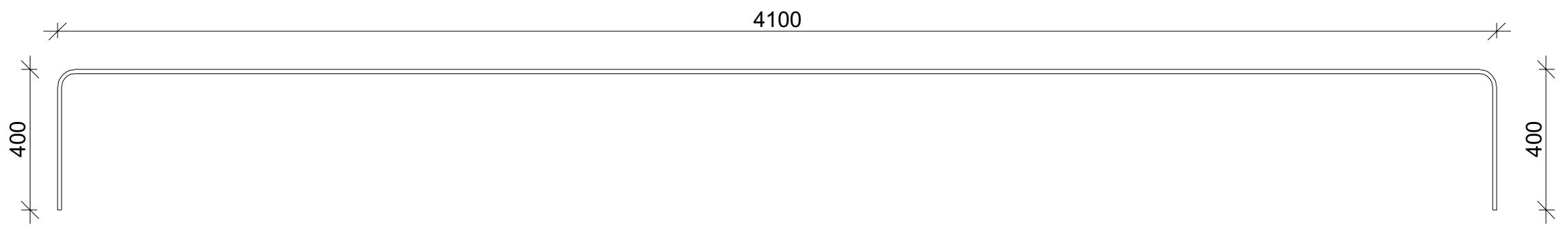

პოზ. 2

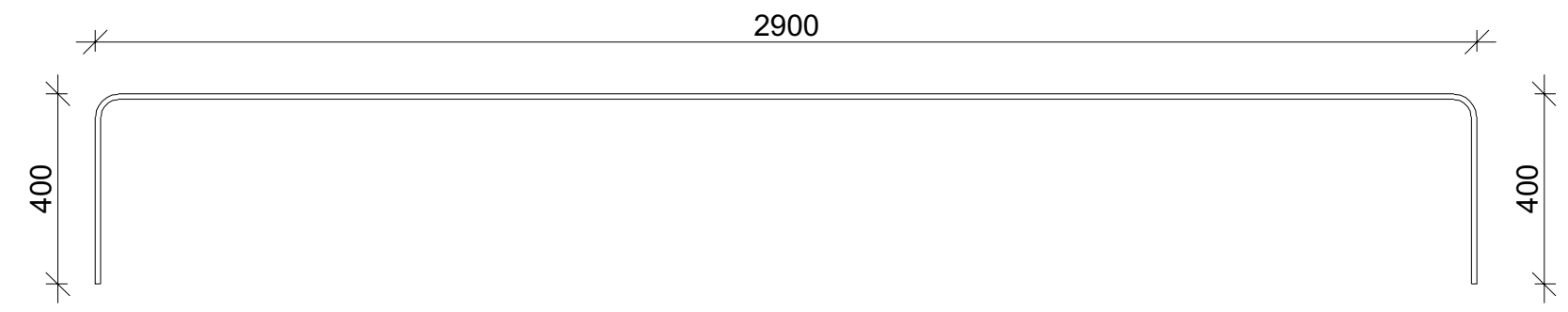

პოზ. 3

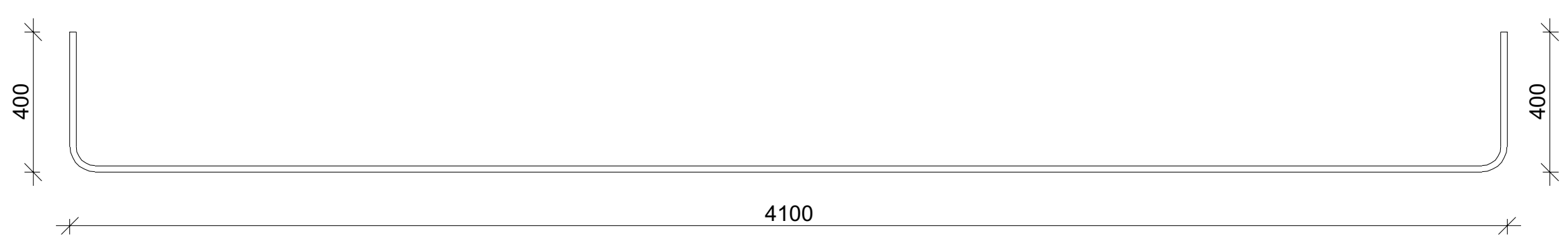

პოზ. 4

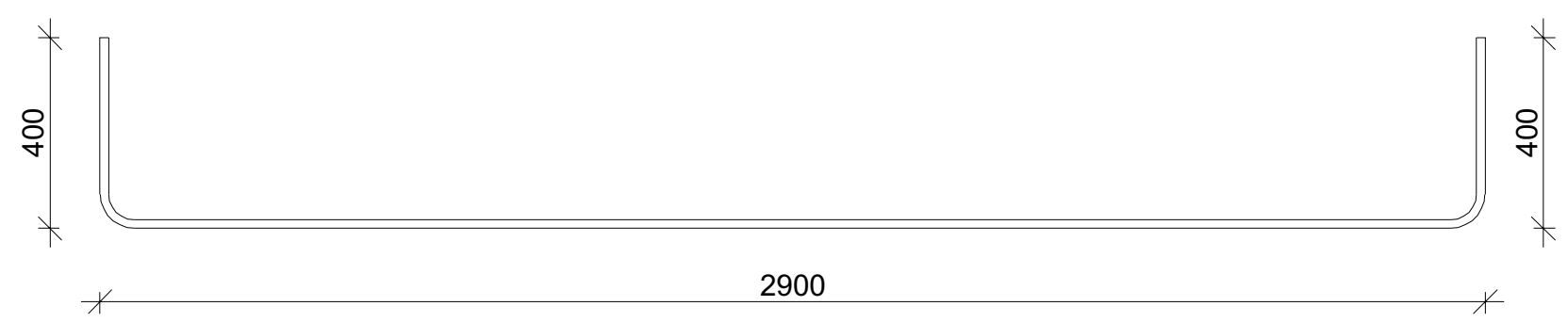

პოზ. 5

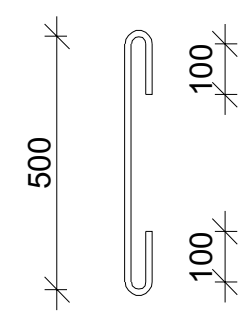

პოზ. 8

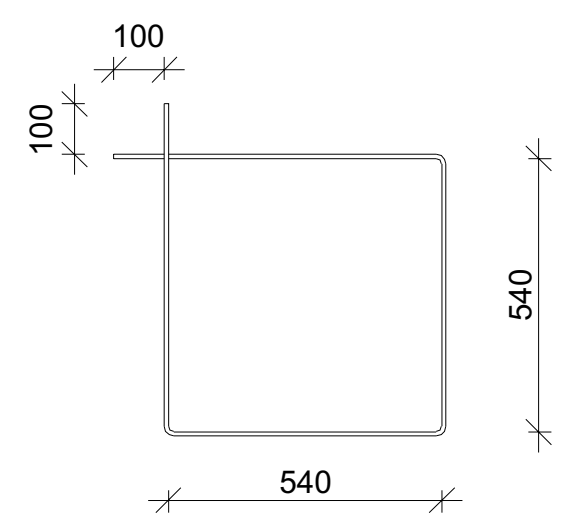

კაპიტელი ჯგუფი
საპროექტო კომპანია
Capiteli group
ENGINEERING COMPANY

პროექტის დასახელება
BMW & MINI SHOWROOM TBILISI

პროექტის მისამართი
ქ. თბილისი, დავით აღმაშენებლის ხეივანი №151 (ს/კ 01.72.14.013.896)

დამკვეთი

B ბლოკი

სტადია	თარიღი	განმარტება
მპ	2024.05.31 წ.	

დაკვეთის №

CAD DWG ფაილი 01.bmw sqemebi rev5.dwg

დირექტორი:	ა. კორტავა
მთ. კონსტრუქტორი:	ა. კორტავა
შეასრულა	ლ. ჩოფიკაშვილი
შეამოწმა	გ. ვაშაკიძე
საავტორო უფლებები	კაპიტელი ჯგუფი

ნახაზის დასახელება

წერტლოვანი საძირკველი წს-5-ის არმირება მ-1:20

კ-2.21

A2

წერტილოვანი საძირკველი წს-5-ის კვეთი 1-1 მ-1:20

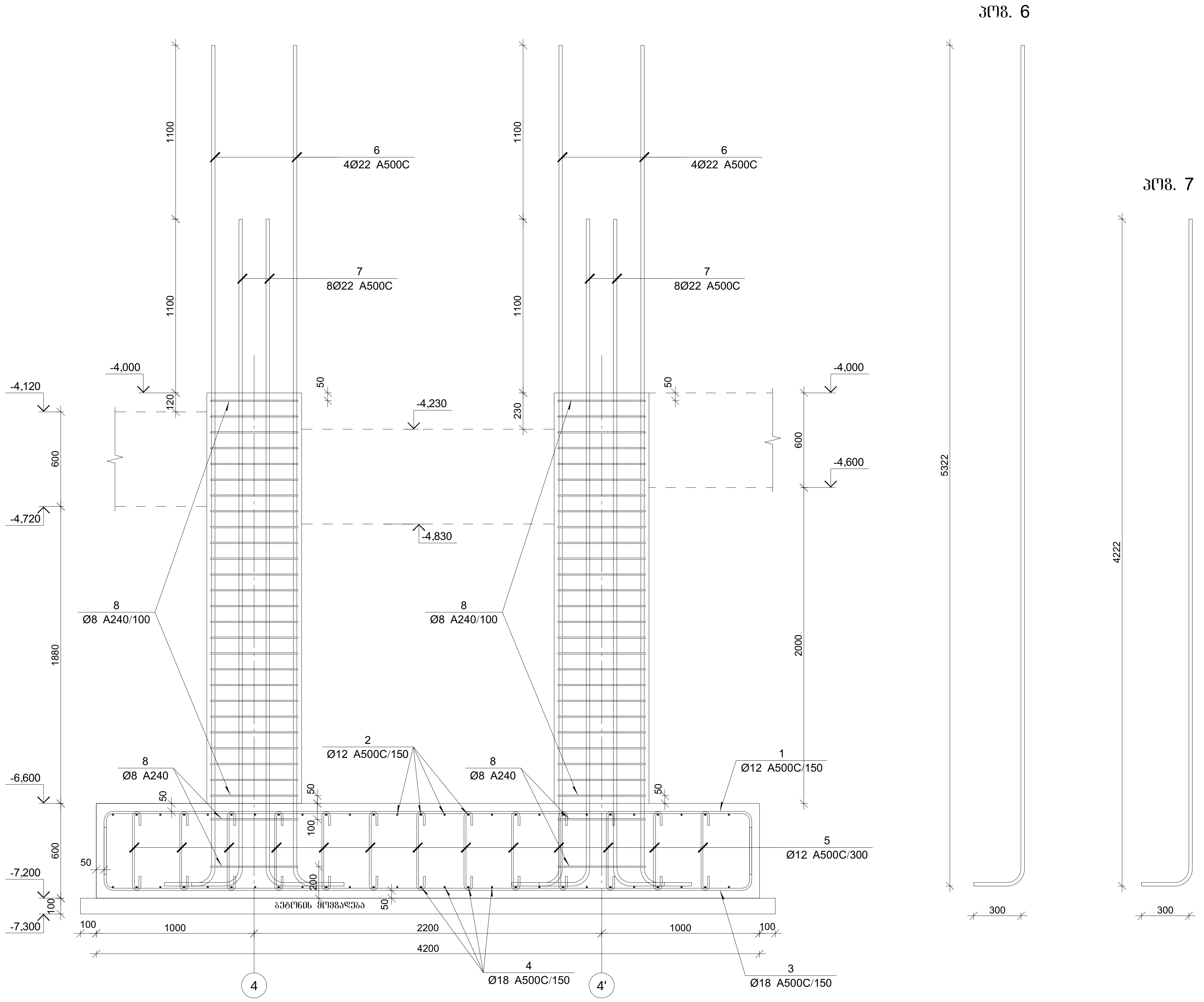

კაპიტელი ჯგუფი

CAPITELI GROUP

Capiteli group

ENGINEERING COMPANY

პროექტის დასახელება

BMW & MINI SHOWROOM TBILISI

პროექტის მისამართი

ქ. თბილისი, დავით აღმაშენებლის ხეივანი №151 (ს/კ 01.72.14.013.896)

დამკვეთი

B ბლოკი

სტადია	თარიღი	განმარტება
მპ	2024.05.31 წ.	

დაკვეთის №

CAD DWG ფაილი 01.bmw sqemebi rev5.dwg

დირექტორი:	ა. კორტავა
მთ. კონსტრუქტორი:	ა. კორტავა
შეასრულა	ლ. წოწკალაშვილი
შეამოწმა	გ. ვაშაძე
საავტორო უფლებები	კაპიტელი ჯგუფი

ნახაზის დასახელება

წერტილოვანი საძირკველი წს-5-ის კვეთი 1-1 მ-1:20

კ-2.22

A2

წერტილოვანი საძირკველი წს-6-ის არმირება მ-1:20

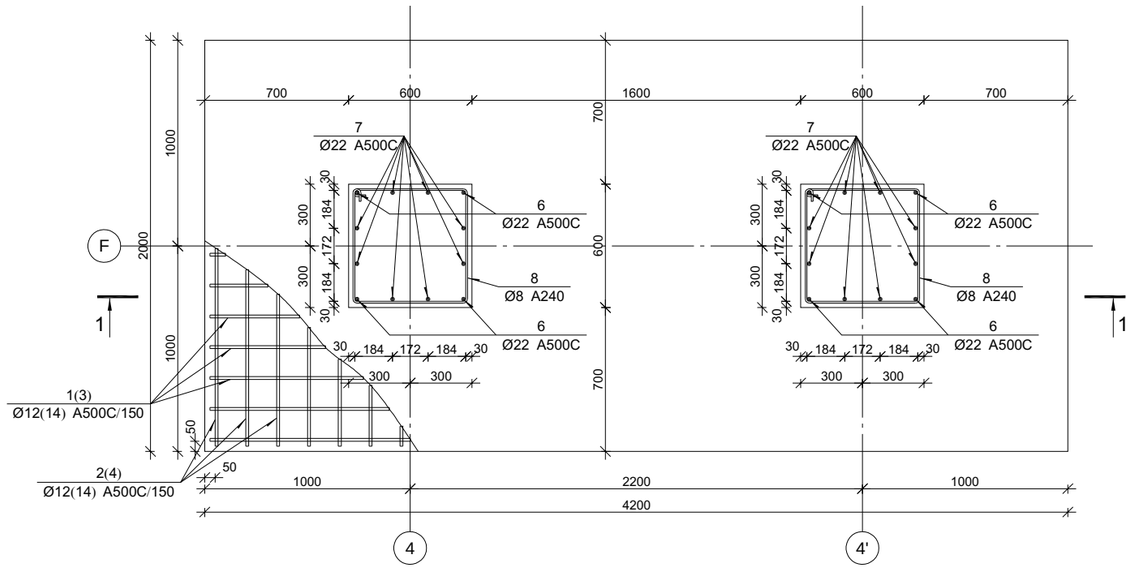

წერტილოვანი საძირკვლის წს-23-ის სპეციფიკაცია

არმატურის სპეციფიკაცია					არმატურის ამოკრეფა					ბეტონი B 25
პოზ. №	Ø	L მმ.	n ცალი	Ln მ.	Ø	∑Ln მ.	ერთეული წონა კგ.	წონა კგ.		V; მ³
								A240	A500C	
1	2	3	4	5	6	7	8	9	10	11
1	12 A500C	4840	13	62.92	8 A240	38.40	0.39	15.15		
2	12 A500C	2640	28	73.92	12 A500C	202.64	0.89		179.91	
3	14 A500C	4830	13	62.79	14 A500C	136.43	1.21		164.86	
4	14 A500C	2630	28	73.64	22 A500C	68.32	2.98		203.87	5.47
5	12 A500C	700	94	65.80						
6	22 A500C	3580	8	28.64						
7	22 A500C	2480	16	39.68						
8	8 A240	2400	16	38.40						
							∑	15.15	548.64	5.47
						n= 1		15.15	548.64	5.47
ბეტონის მოცულობა B12.5 $V_{სან}$=1.00 მ³									103.03	კნ/მ³

პოზ. 1

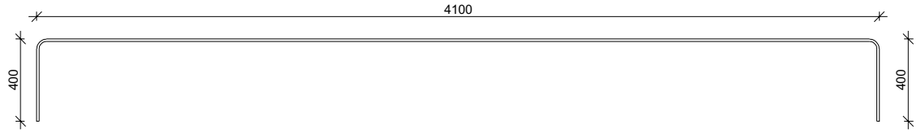

პოზ. 2

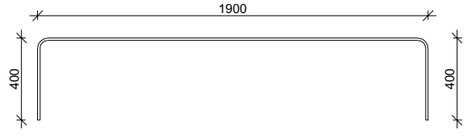

პოზ. 3

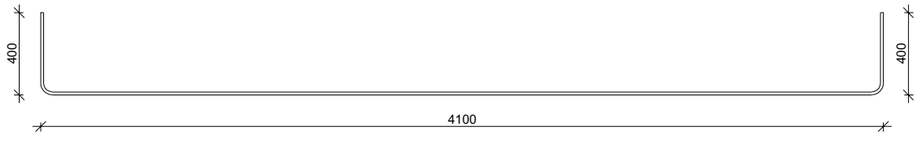

პოზ. 4

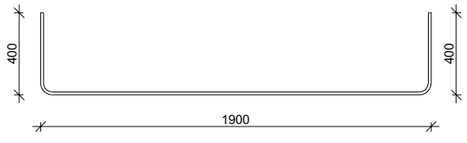

პოზ. 5

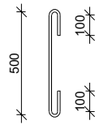

პოზ. 8

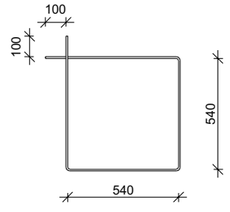

CAPITELI GROUP

კაპიტელი ჯგუფი
საინჟინრო კომპანია
Capiteli group
ENGINEERING COMPANY

პროექტის დასახელება
BMW & MINI SHOWROOM TBILISI

პროექტის მისამართი
ქ. თბილისი, დავით აღმაშენებლის ხეივანი №151 (ს/კ 01.72.14.013.896)

დამკვეთი

B ბლოკი

სტადია მარცხი განმარტება

მპ 2024.05.31 წ.

დამკვეთის №

CAD DWG ფაილი 01.bmw sqemebi rev5.dwg

დირექტორი:	ა. კორტავა
მთ. კონსტრუქტორი:	ა. კორტავა
შესრულა	ლ. ჩოფიაშვილი
შეამოწმა	გ. ვაშაძე
საავტორო უფლებები	კაპიტელი ჯგუფი

ნახაზის დასახელება

წერტილოვანი საძირკველი წს-6-ის არმირება მ-1:20

კ-2.27

A2

წერტლოვანი საძირკველი წს-6-ის კვეთი 1-1 მ-1:20

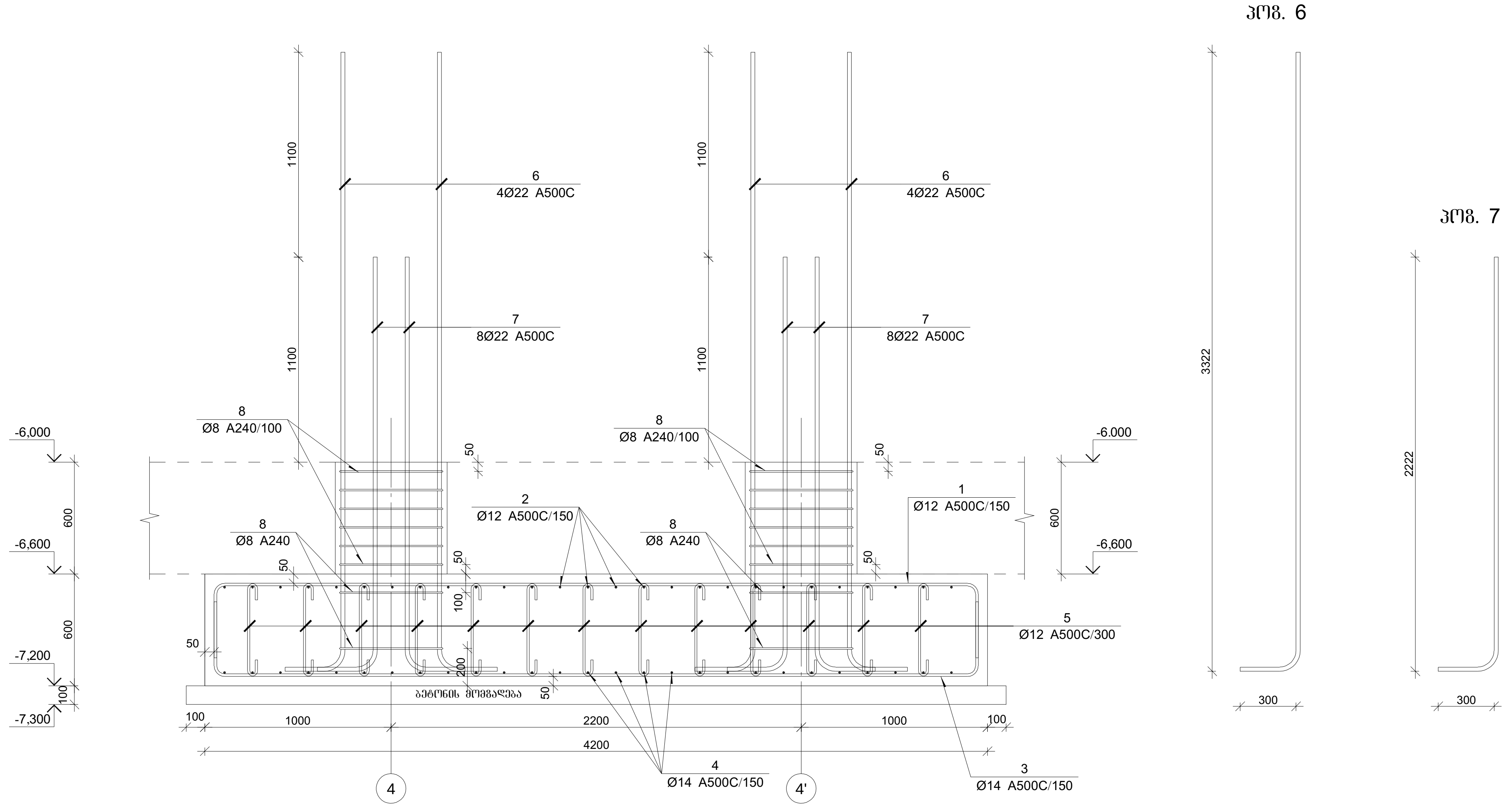

კაპიტელი ჯგუფი

Capiteli group

ENGINEERING COMPANY

CAPITELI GROUP

პროექტის დასახელება

BMW & MINI SHOWROOM TBILISI

პროექტის მისამართი

ქ. თბილისი, დავით აღმაშენებლის ხეივანი №151 (ს/კ 01.72.14.013.896)

დამკვეთი

B ბლოკი

სტადია	თარიღი	განმარტება
მპ	2024.05.31 წ.	

დაკვეთის №

CAD DWG ფაილი 01.bmw sqemebi rev5.dwg

დირექტორი:	ა. კორტავა
მთ. კონსტრუქტორი:	ა. კორტავა
შეასრულა	ლ. წოწიკაშვილი
შეამოწმა	ბ. ვაშაკიძე
საავტორო უფლებები	კაპიტელი ჯგუფი

ნახაზის დასახელება

წერტლოვანი საძირკველი წს-6-ის კვეთი 1-1 მ-1:20

კ-2.28

A2

მონოლითური ფილა მფ-1-ის საყალიბო გეგმა მ-1:50

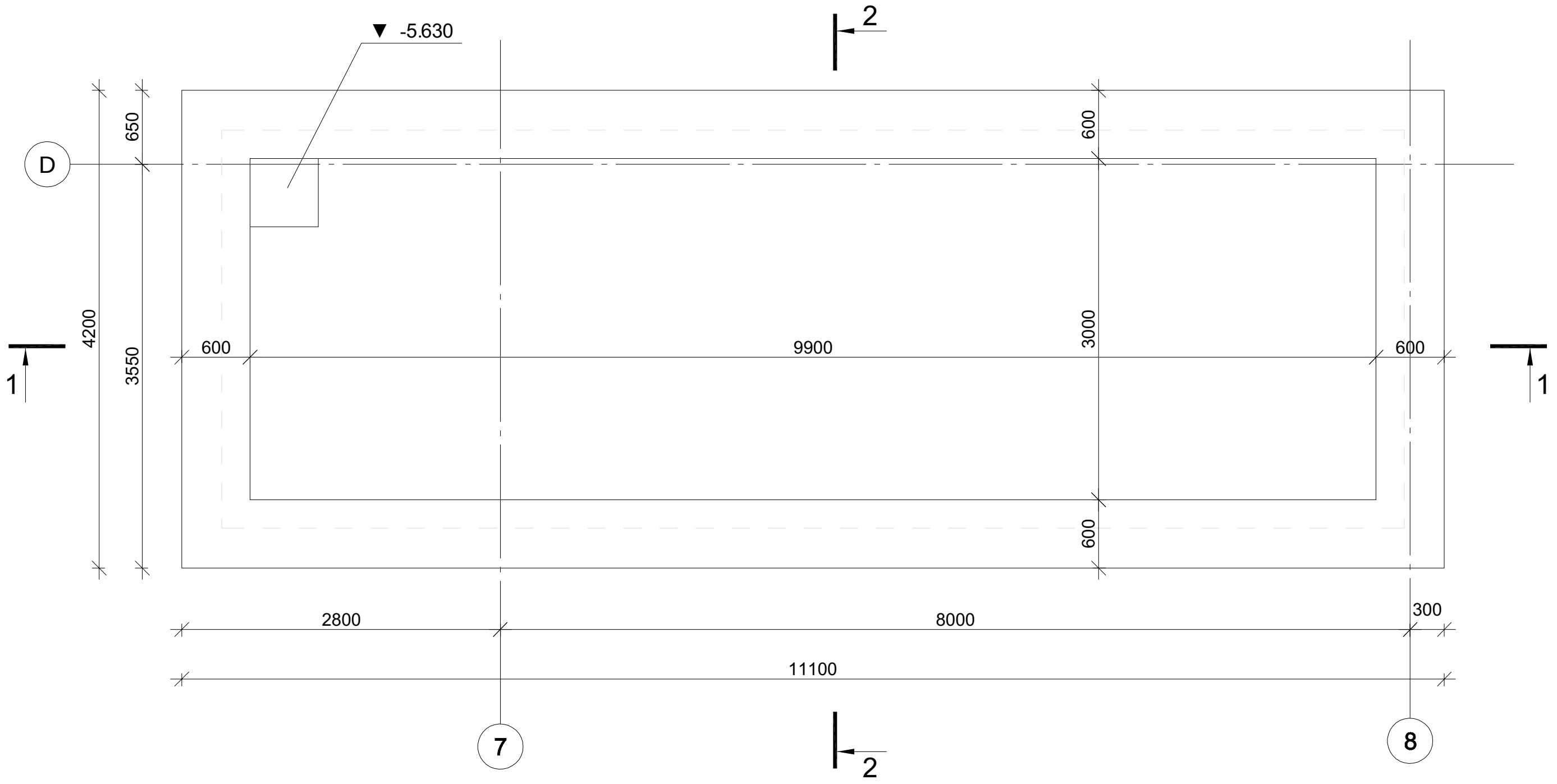

1-1 მ-1:50

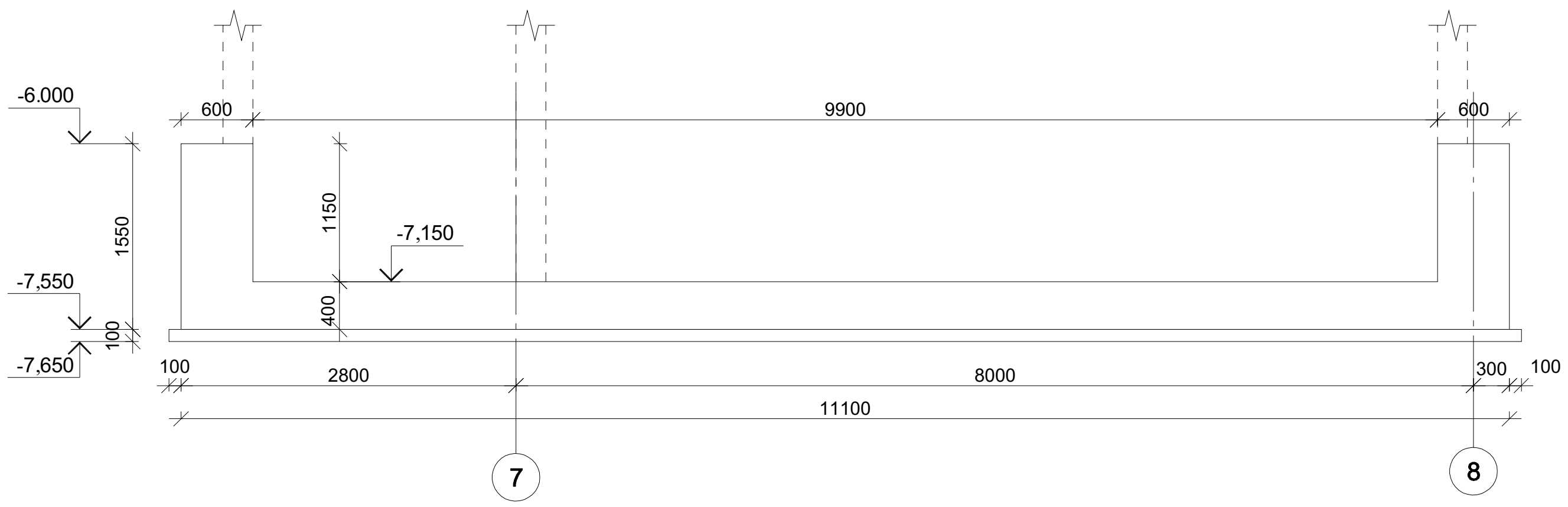

2-2 მ-1:50

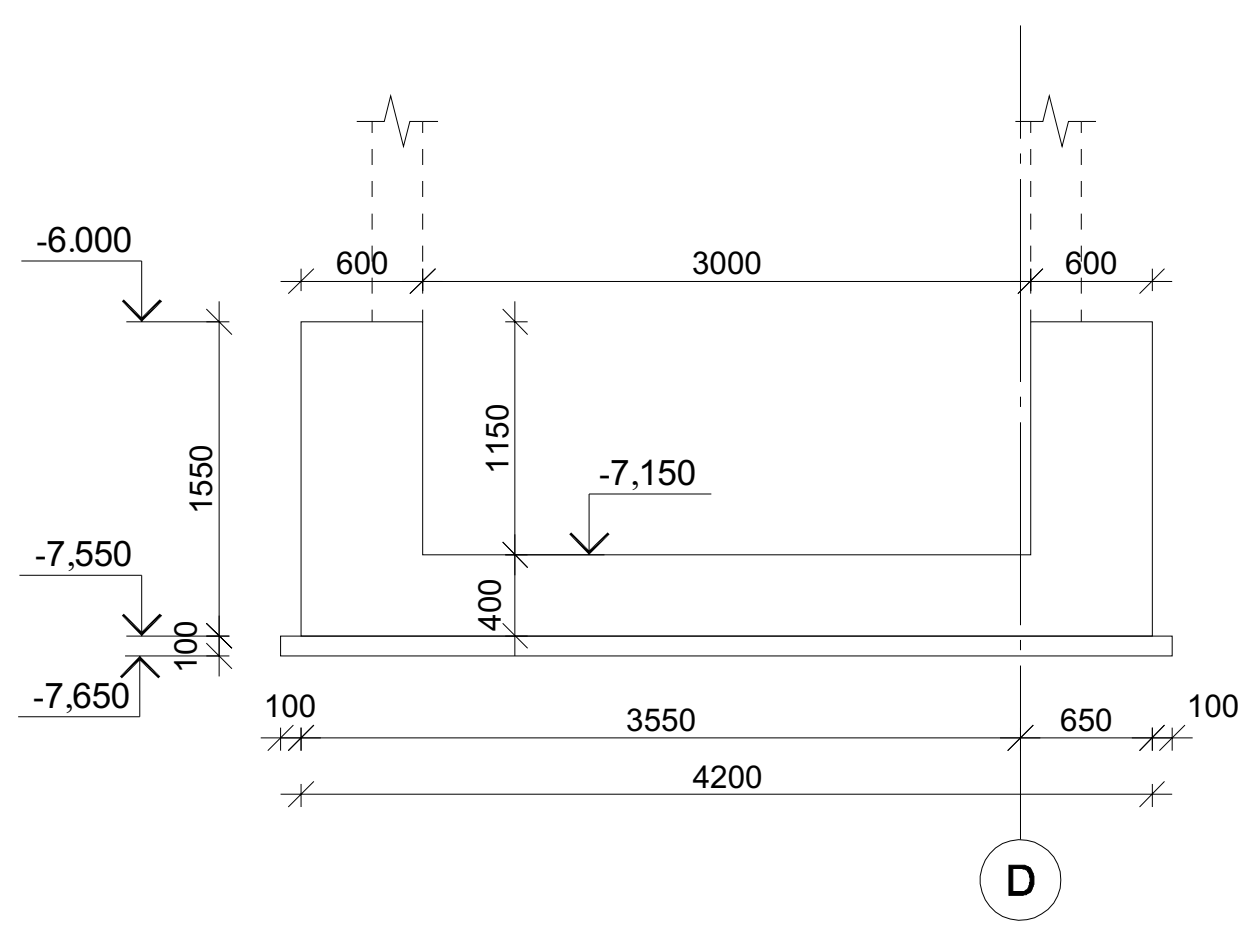

კაპითელი ჯგუფი
საპროექტო კომპანია
Capiteli group
ENGINEERING COMPANY

პროექტის დასახელება
BMW & MINI SHOWROOM TBILISI

პროექტის მისამართი
ქ. თბილისი, დავით აღმაშენებლის ხეივანი №151 (ს/კ 01.72.14.013.896)

დამკვეთი

B ბლოკი

სტადია	თარიღი	განმარტება
მპ	2024.05.31 წ.	

დაკვეთის №

CAD DWG ფაილი 01.bmw sqemebi rev5.dwg

დირექტორი:	ა. კორტავა
მთ. კონსტრუქტორი:	ა. კორტავა
შეასრულა	ლ. ჩოფიკაშვილი
შეამოწმა	გ. ვაშაკიძე
საავტორო უფლებები	კაპითელი ჯგუფი

ნახაზის დასახელება

მონოლითური ფილა მფ-1-ის საყალიბო გეგმა მ-1:50

კ-2.30

A2

მონოლითური ფილა მფ-1-ის არმირება. კვეთი 1-1 მ-1:25

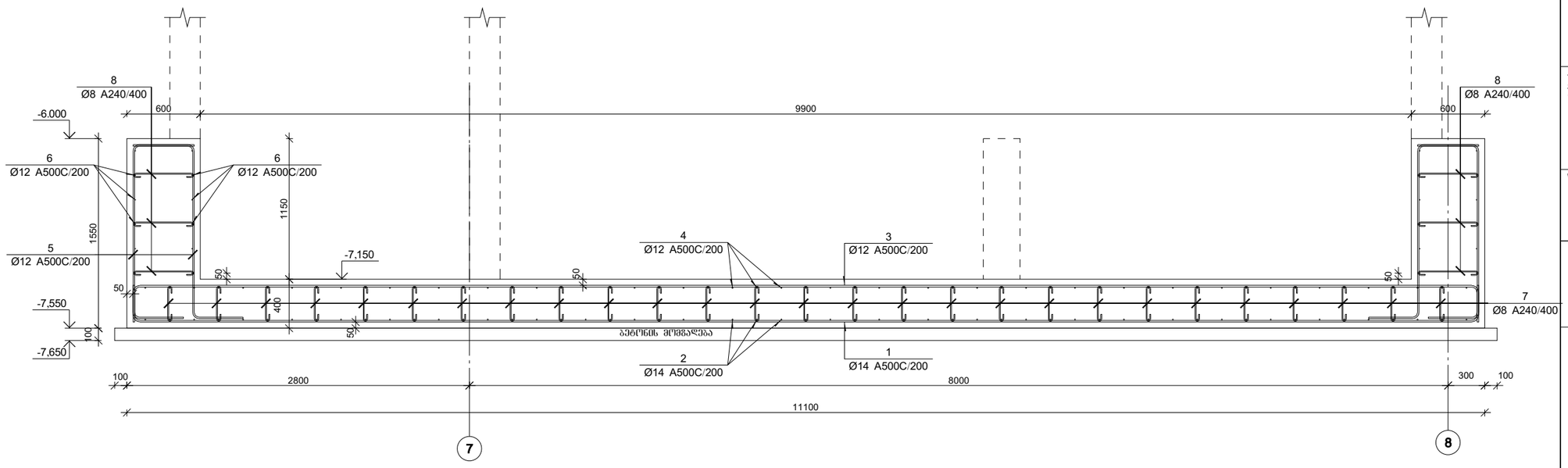

მონოლითური ფილა მფ-1-ის არმირება. კვეთი 2-2 მ-1:25

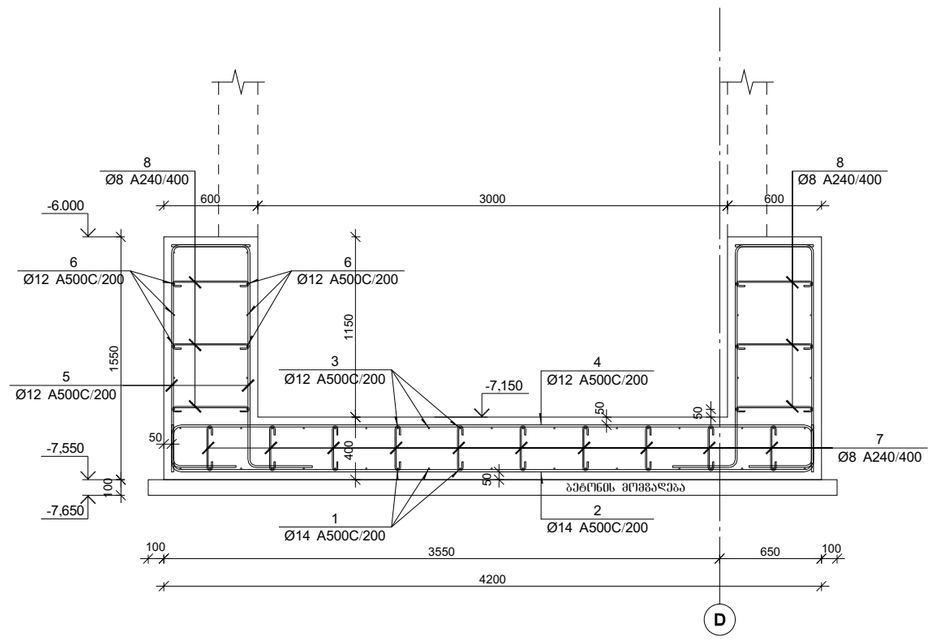

CAPITELI GROUP

კაპიტელი ჯგუფი
საინჟინრო კომპანია
Capiteli group
ENGINEERING COMPANY

პროექტის დასახელება
BMW & MINI SHOWROOM TBILISI

პროექტის მისამართი
ქ. თბილისი, დავით აღმაშენებლის ხეივანი №151 (ს/კ 01.72.14.013.896)

დამკვეთი

B ბლოკი

სტადია	მარცხი	განმარტება
მპ	2024.05.31 წ.	

დამკვეთის №

CAD DWG ფაილი 01.bmw sqemebi rev5.dwg

დირექტორი:		ა. კორტავა
მთ. კონსტრუქტორი:		ა. კორტავა
შემსრულა		ლ. ჩოფიაშვილი
შემოწმა		გ. პაპაიძე

საავტორო უფლებები კაპიტელი ჯგუფი

ნახაზის დასახელება

მონოლითური ფილა მფ-1-ის არმირება. კვეთი 1-1 მ-1:25

კ-2.31

A2

მონოლითური ფილა მფ-1-ის არმატურის ესკიზები მ-1:25

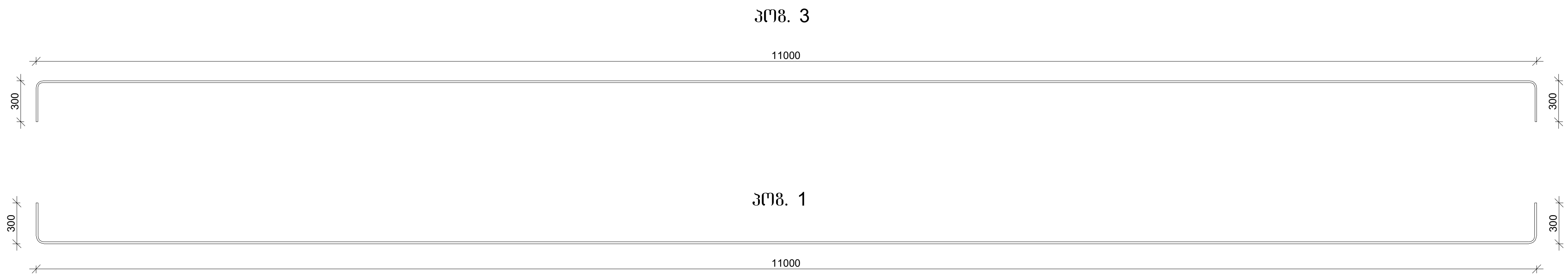

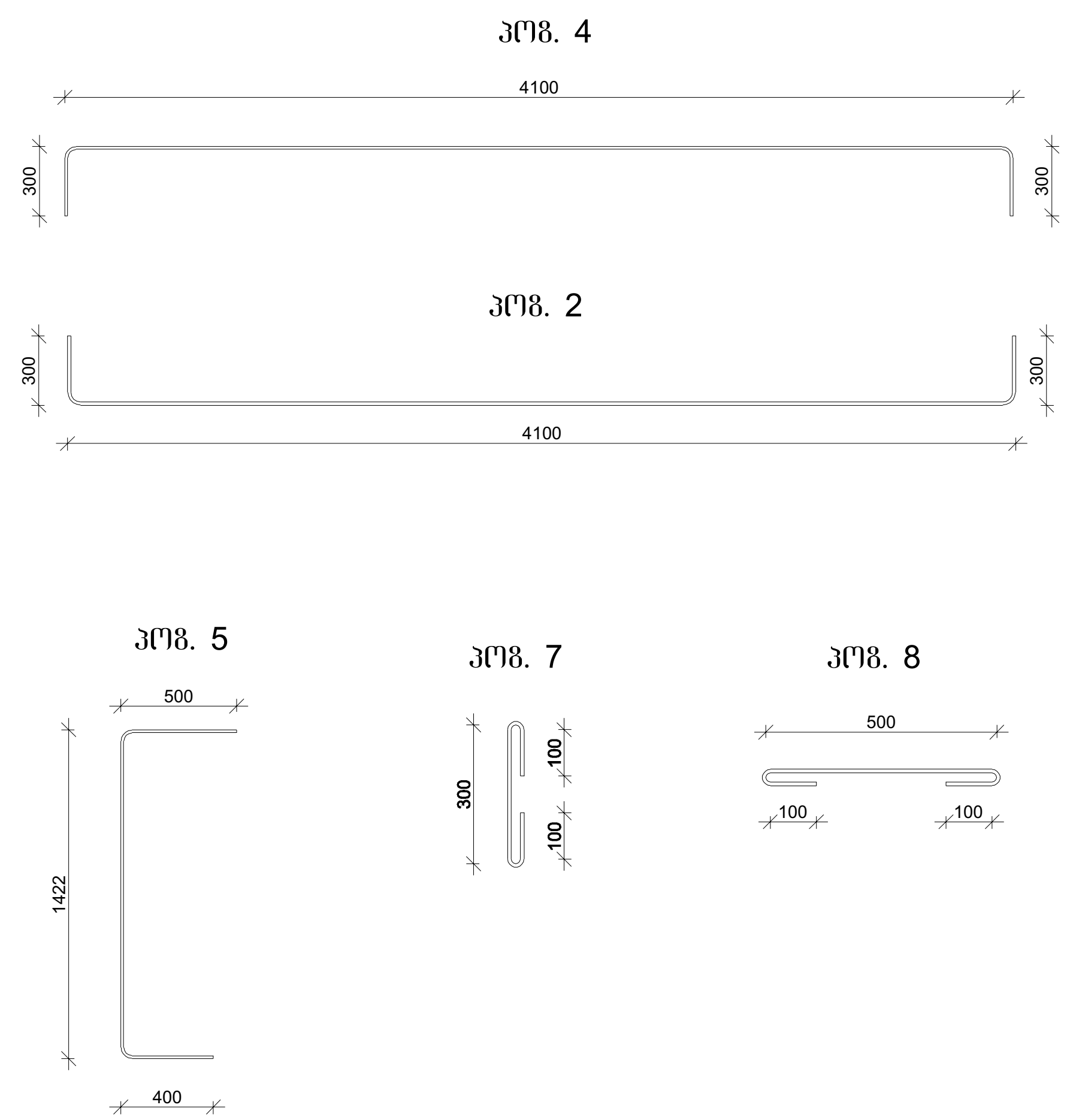

მონოლითური ფილა მფ-1-ის სპეციფიკაცია

არმატურის სპეციფიკაცია					არმატურის ამოკრეფა					ბეტონი B 25
პოზ. №	Ø	L მმ.	n ცალი	Ln მ.	Ø	∑ Ln მ.	გრძივი მეტრის წონა კგ.	წონა კგ. A240	წონა კგ. A500C	V; მ³
1	2	3	4	5	6	7	8	9	10	11
1	14 A500C	11530	21	242.13	8 A240	372.00	0.39	146.79		38.11
2	14 A500C	4630	55	254.65	12 A500C	1629.74	0.89		1446.91	
3	12 A500C	11540	21	242.34	14 A500C	496.78	1.21		600.32	
4	12 A500C	4640	55	255.20						
5	12 A500C	2260	306	691.56						
6	12 A500C	440640	1	440.64						
7	8 A240	600	300	180.00						
8	8 A240	800	240	192.00						
							∑	146.79	2047.23	38.11
						n= 1		146.79	2047.23	38.11
ბეტონის მომზადება B12.5 $V_{სამ}$=5.00 მ³									57.58	კგ/მ³

კაპიტელი ჯგუფი
საპროექტო კომპანია
Capiteli group
ENGINEERING COMPANY
CAPITELI GROUP

პროექტის დასახელება
BMW & MINI SHOWROOM TBILISI

პროექტის მისამართი
ქ. თბილისი, დავით აღმაშენებლის ხეივანი №151 (ს/კ 01.72.14.013.896)

დამკვეთი

B ბლოკი

სტადია	თარიღი	განმარტება
მპ	2024.05.31 წ.	

დაკვეთის №

CAD DWG ფაილი 01.bmw sqemebi rev5.dwg

დირექტორი: ა. კორტავა

მთ. კონსტრუქტორი: ა. კორტავა

შეასრულა ლ. ჩოფიკაშვილი

შეამოწმა გ. ვაშაკიძე

საავტორო უფლებები კაპიტელი ჯგუფი

ნახაზის დასახელება
მონოლითური ფილა მფ-1-ის არმატურის ესკიზები მ-1:25

კ-2.32

A2

საძირკვლის რიგელების საყალიბე გეგმა -6.000 და -4.000 ნიშნულზე

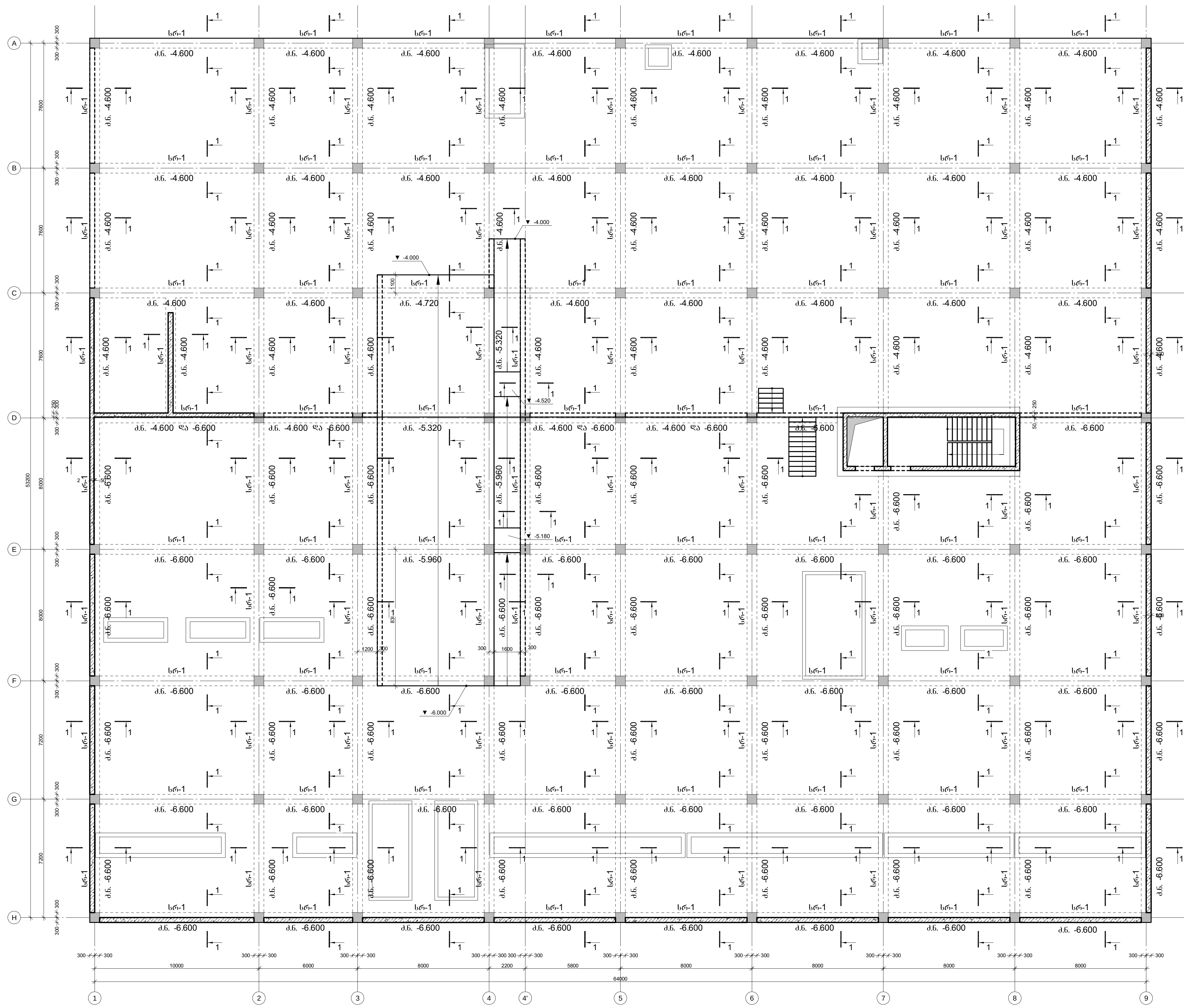

კაპიტელი ჯგუფი
საპროექტო კომპანია
Capiteli group
ENGINEERING COMPANY

პროექტის დასახელება	BMW & MINI SHOWROOM TBILISI
პროექტის მისამართი	ქ. თბილისი, დავით აღმაშენებლის ხეივანი №151 (ს/კ 01.72.14.013.896)
დამკვეთი	
	B ბლოკი

სტადია	თარიღი	განმარტება
მპ	2024.05.31 წ.	

დაკვეთის №		
CAD DWG ფაილი	01.bmw sqemebi rev5.dwg	
დირექტორი:		ა. კორტავა
მთ. კონსტრუქტორი:		ა. კორტავა
შეასრულა		ლ. ჩოფიკაშვილი
შეამოწმა		გ. ვაშაკიძე
საავტორო უფლებები		კაპიტელი ჯგუფი

ნახაზის დასახელება

საძირკვლის რიგელების საყალიბე გეგმა -6.000 და -4.000 ნიშნულზე

კ-2.33

A2

საძირკვლის რიგელების ქვეშა შრეში დამატებითი არმატურის გეგმა -6.000 და -4.000 ნიშნულზე

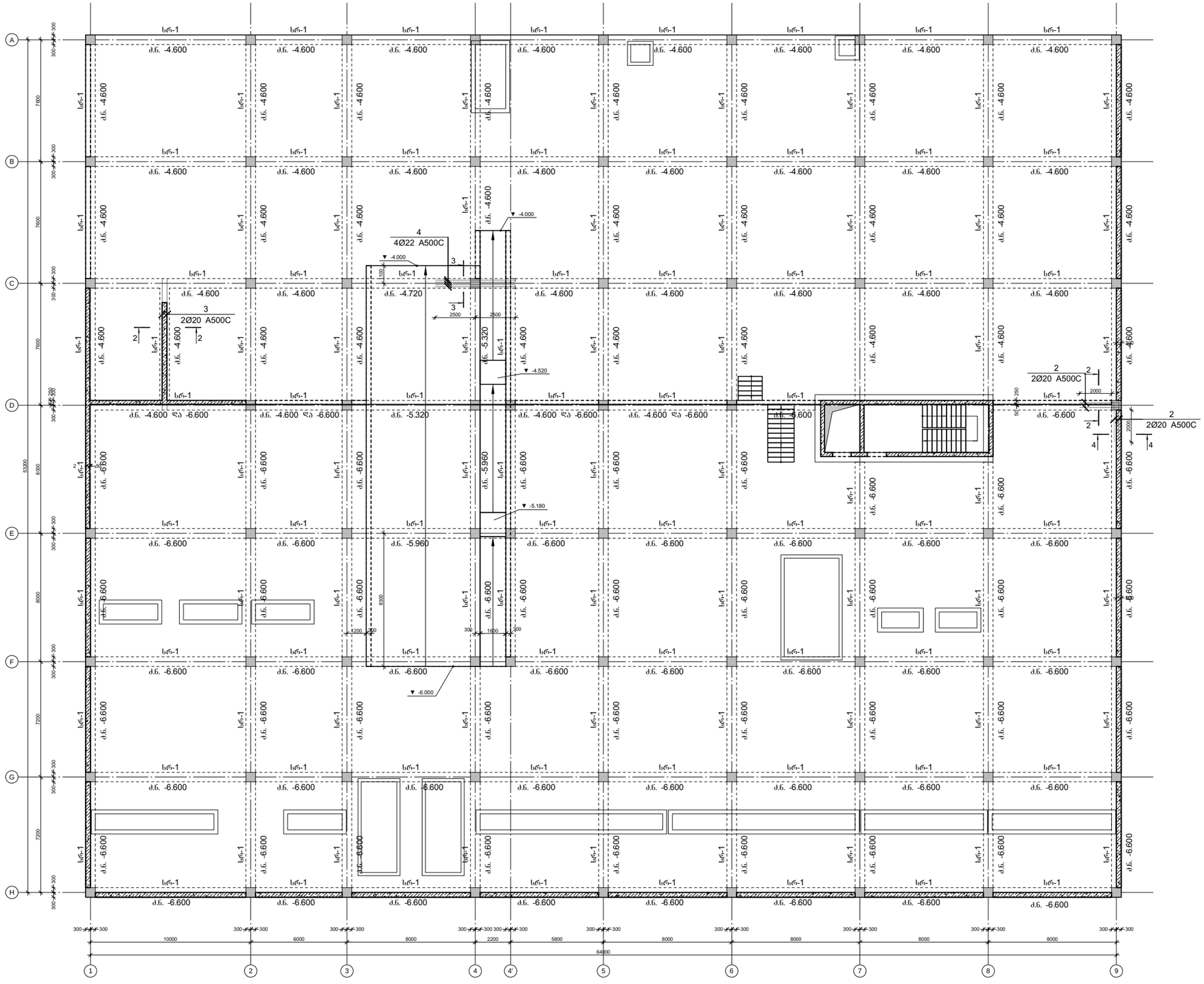

CAPITELI GROUP

კაპიტელი ჯგუფი
საპროექტო კომპანია
Capiteli group
ENGINEERING COMPANY

პროექტის დასახელება
BMW & MINI SHOWROOM TBILISI

პროექტის მისამართი
ქ. თბილისი, დავით აღმაშენებლის ხეივანი №151 (ს/კ 01.72.14.013.896)

დამკვეთი

B ბლოკი

სტადია	მარილი	განმარტება
მკ	2024.05.31 წ.	

დამკვეთის №

CAD DWG ფაილი 01.bmw sqemebi rev5.dwg

დირექტორი:	ა. კორტავა
მთ. კონსტრუქტორი:	ა. კორტავა
შესრულა	ლ. ჩოფიაშვილი
შეამოწმა	გ. ვაშაძე
საავტორო უფლებები	კაპიტელი ჯგუფი

ნახაზის დასახელება

საძირკვლის რიგელების ქვეშა შრეში დამატებითი არმატურის გეგმა -6.000 და -4.000 ნიშნულზე

კ-2.34

A2

საძირკვლის რიგელების გეღა შრეში დამატებითი არმატურის გეგმა -6.000 და -4.000 ნიშნულზე

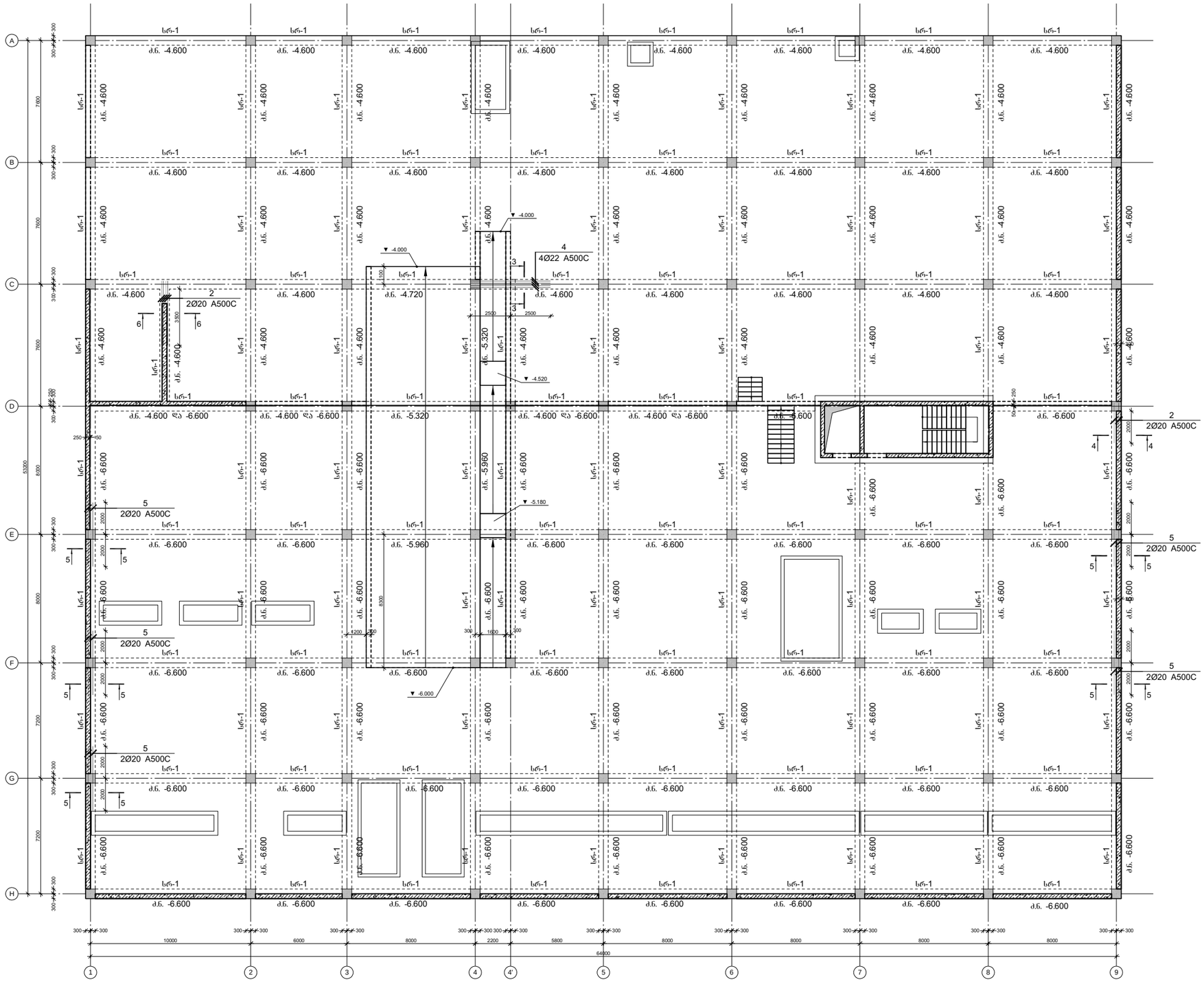

CAPITELI GROUP

კაპიტელი ჯგუფი
საინჟინრო კომპანია
Capiteli group
ENGINEERING COMPANY

პროექტის დასახელება
BMW & MINI SHOWROOM TBILISI

პროექტის მისამართი
ქ. თბილისი, დავით აღმაშენებლის ხეივანი №151 (ს/კ 01.72.14.013.896)

დამკვეთი

B ბლოკი

სტადია	მარტივი	განმარტება
ზა	2024.05.31 წ.	

დამკვეთის №

CAD DWG ფაილი 01.bmw sqemebi rev5.dwg

დირექტორი:		ა. კორტავა
მთ. კონსტრუქტორი:		ა. კორტავა
შემსრულა		ლ. ჩოფიაშვილი
შემოწმა		გ. ვაშაკიძე
საკონტროლო შემლებები		კაპიტელი ჯგუფი

ნახაზის დასახელება

საძირკვლის რიგელების გეღა შრეში დამატებითი არმატურის გეგმა -6.000 და -4.000 ნიშნულზე

კ-2.35

A2

საძირკვლის რიგელების კვეთები მ-1:20

კვეთი 1-1

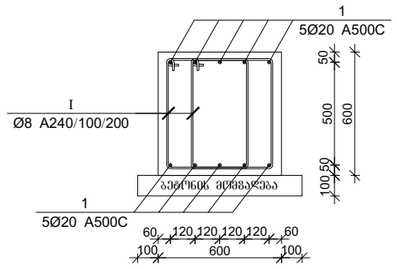

კვეთი 2-2

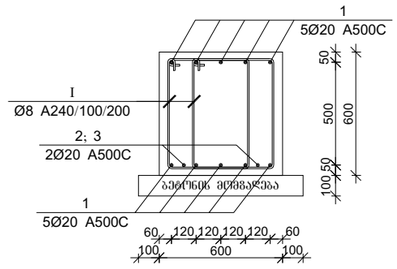

კვეთი 3-3

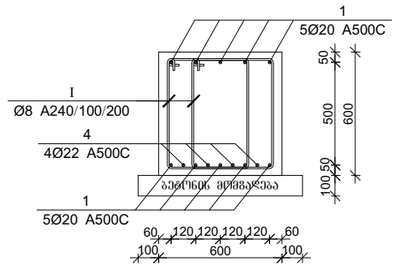

კვეთი 4-4

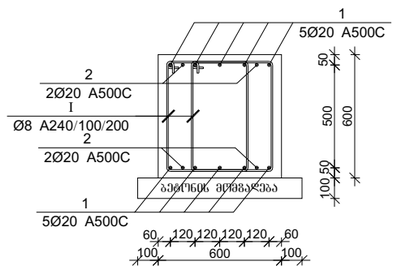

კვეთი 5-5

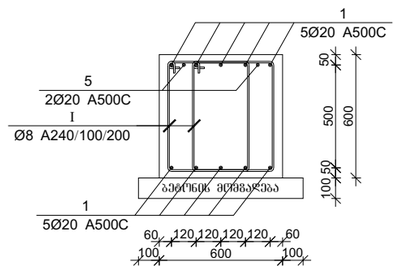

კვეთი 6-6

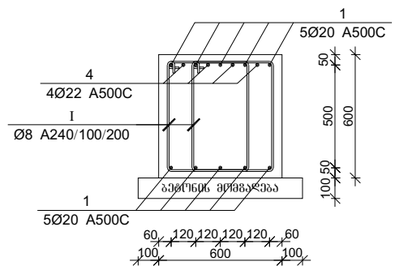

პოზ. I

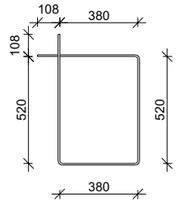

საძირკვლის რიგელების სპეციფიკაცია

არმატურის სპეციფიკაცია					არმატურის ამოკრეფა					ბეტონი B 25
პოზ. №	Ø	L მმ.	n ცალი	Ln მ.	Ø	∑Ln მ.	არმატ. წონის წონა კგ.	წონა კგ. A240	წონა კგ. A500C	V; მ³
1	2	3	4	5	6	7	8	9	10	11
1	20 A500C	11823600	1	11823.60	8 A240	27720.70	0.39	10938.17		354.71
2	20 A500C	2500	6	15.00	20 A500C	11911.00	2.47		29374.38	
3	20 A500C	8200	2	16.40	22 A500C	40.00	2.98		119.36	
4	22 A500C	5000	8	40.00						
5	20 A500C	4000	14	56.00						
I	8 A240	2100	13200	27720.70						
							∑	10938.17	29493.75	354.71
						n= 1		10938.17	29493.75	354.71
ბეტონის მოცვალება B12.5 $V_{ბეტ}$=78.90 მ³									113.99	კგ/მ³

CAPITELI GROUP

კაპიტელი ჯგუფი
სამოქალაქო კომპანია
Capiteli group
ENGINEERING COMPANY

პროექტის დასახელება
BMW & MINI SHOWROOM TBILISI

პროექტის მისამართი
ქ. თბილისი, დავით აღმაშენებლის ხეივანი №151 (ს/კ 01.72.14.013.896)

დამკვეთი

B ბლოკი

სტადია	მარილი	განმარტება
მპ	2024.05.31 წ.	

დამკვეთის №

CAD DWG ფაილი 01.bmw sqemebi rev5.dwg

დირექტორი:	ა. კორტავა
მთ. კონსტრუქტორი:	ა. კორტავა
შემსრულა	ლ. ჩოფიკაშვილი
შემოწმება	გ. ვაშაკიძე
საავტორო უფლებები	კაპიტელი ჯგუფი

ნახაზის დასახელება

საძირკვლის რიგელების კვეთები მ-1:20

კ-2.36

A2

მონ. რ/ბ სვეტის ტიპიური არმირება ჭრილში სვ-1

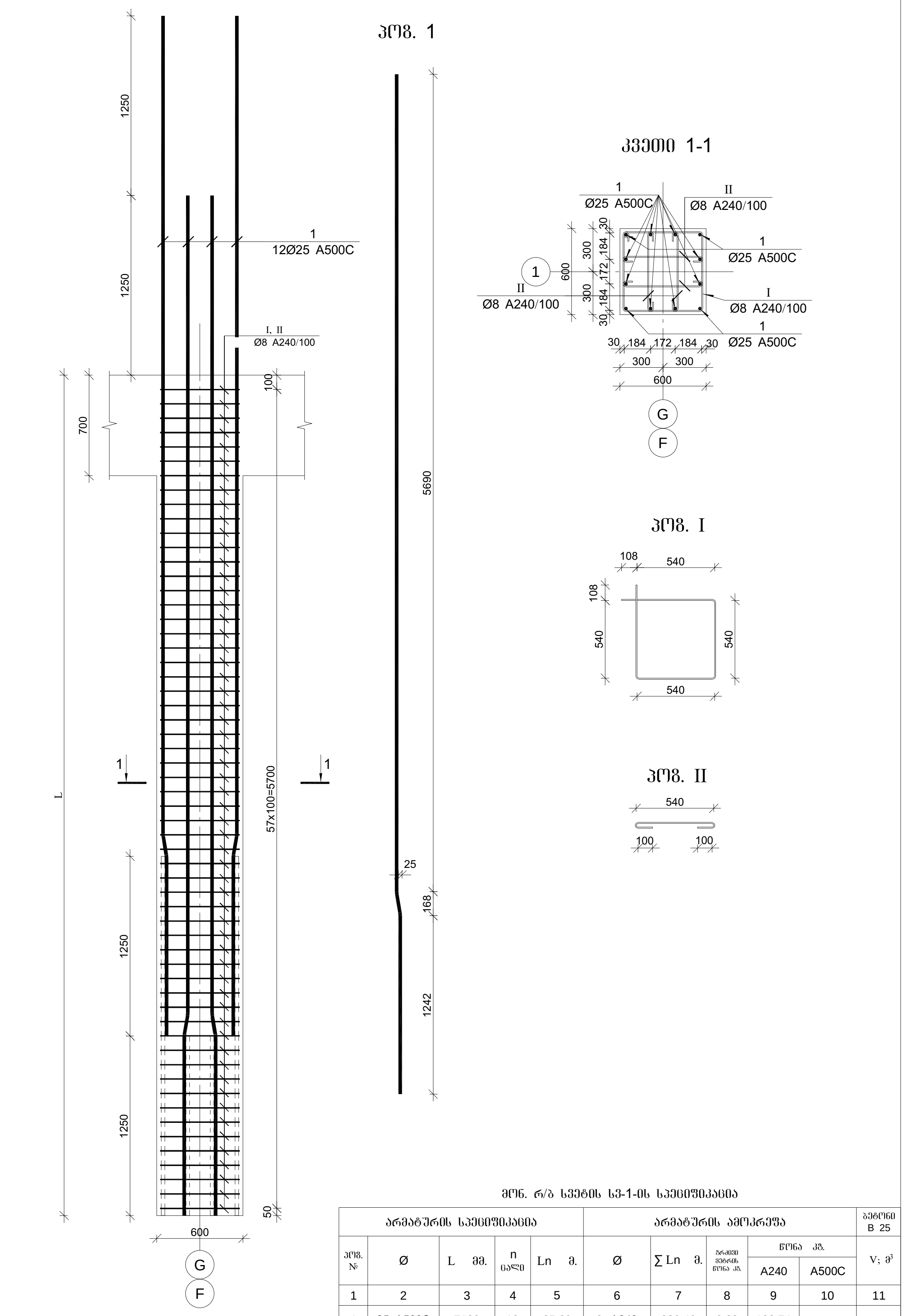

მონ. რ/ბ სვეტის სვ-1-ის სპეციფიკაცია

არმატურის სპეციფიკაცია					არმატურის ამოკრეფა					ბეტონი B 25
პოზ. №	Ø	L მმ.	n ცალი	Ln მ.	Ø	∑ Ln მ.	გრძივი მეტრის წონა კგ.	წონა კგ. A240	წონა კგ. A500C	V; მ³
1	2	3	4	5	6	7	8	9	10	11
1	25 A500C	7100	12	85.20	8 A240	336.40	0.39	132.74		####
I	8 A240	2400	58	139.20	25 A500C	85.20	3.85		328.31	
II	8 A240	850	232	197.20						
							∑	132.74	328.31	####
						n= 2		265.48	656.61	####
									######	კგ/მ³

მონ. რ/ბ სვეტის დამთავრების არმირება ჭრილში სვ-2

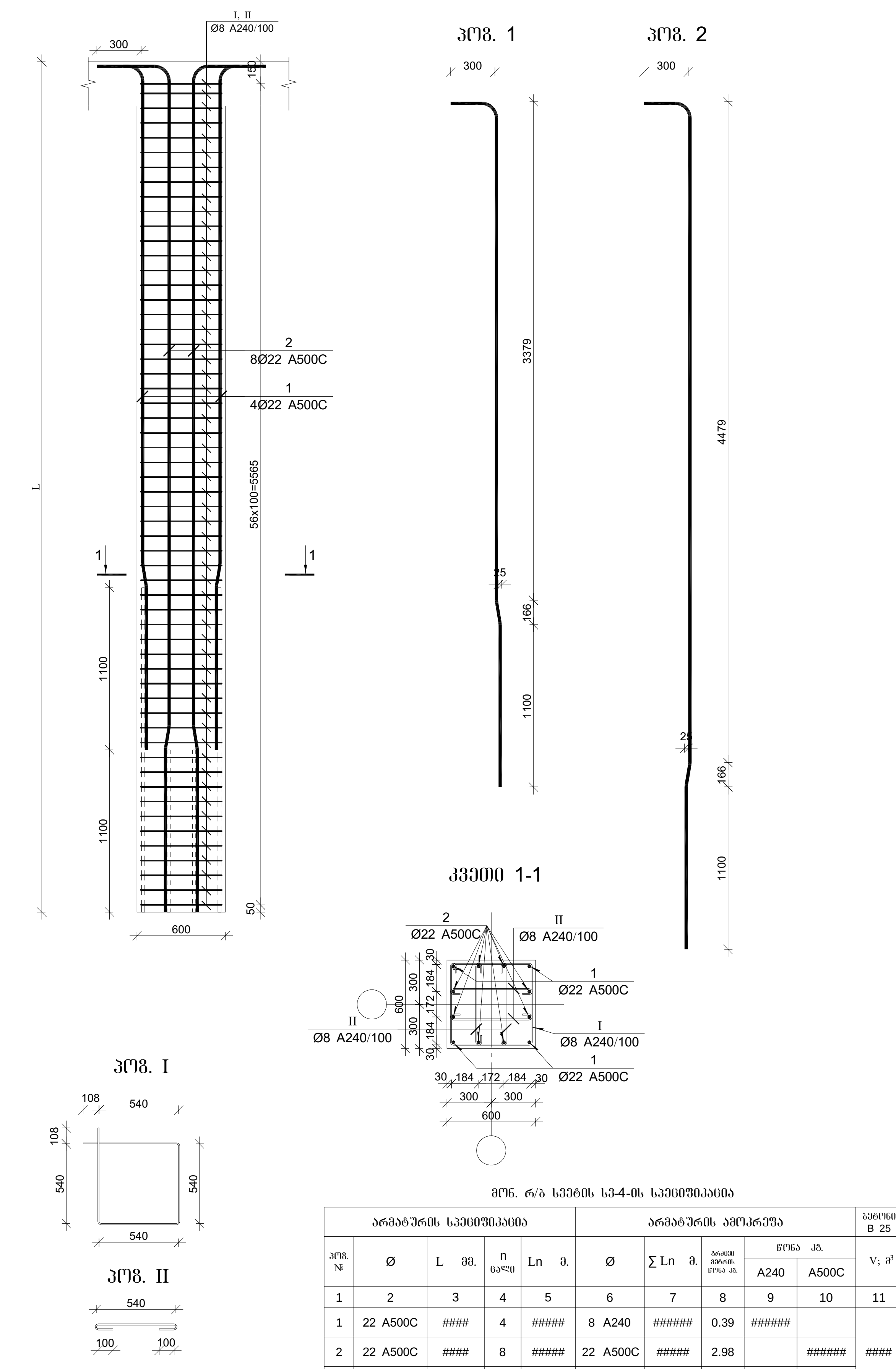

მონ. რ/ბ სვეტის სვ-4-ის სპეციფიკაცია

არმატურის სპეციფიკაცია					არმატურის ამოკრეფა					ბეტონი B 25
პოზ. №	Ø	L მმ.	n ცალი	Ln მ.	Ø	∑ Ln მ.	გრძივი მეტრის წონა კგ.	წონა კგ. A240	წონა კგ. A500C	V; მ³
1	2	3	4	5	6	7	8	9	10	11
1	22 A500C	####	4	#####	8 A240	######	0.39	######		####
2	22 A500C	####	8	#####	22 A500C	#####	2.98		######	
I	8 A240	2400	##	######						
II	8 A240	850	###	######						
							∑	######	######	####
						n= 4		######	######	####
									######	კგ/მ³

კაპიტელი ჯგუფი
საპროექტო კომპანია
Capiteli group
ENGINEERING COMPANY

პროექტის დასახელება
BMW & MINI SHOWROOM TBILISI

პროექტის მისამართი
ქ. თბილისი, დავით აღმაშენებლის ხეივანი №151 (ს/კ 01.72.14.013.896)

დამკვეთი

B ბლოკი

სტადია	თარიღი	განმარტება
მპ	2024.05.31 წ.	

დაკვეთის №

CAD DWG ფაილი 01.bmw sqemebi rev5.dwg

დირექტორი: ა. კორტავა
მთ. კონსტრუქტორი: ა. კორტავა
შეასრულა ლ. ჩოფიკაშვილი
შეამოწმა გ. ვაშაკიძე
საავტორო უფლებები კაპიტელი ჯგუფი

ნახაზის დასახელება
მონ. რ/ბ სვეტის ტიპიური არმირება ჭრილში სვ-1
მონ. რ/ბ სვეტის დამთავრების არმირება ჭრილში სვ-2

კ-3.01

A2

კედლების არმირების გეგმა -6.000 და -4.000 ნიშნულზე

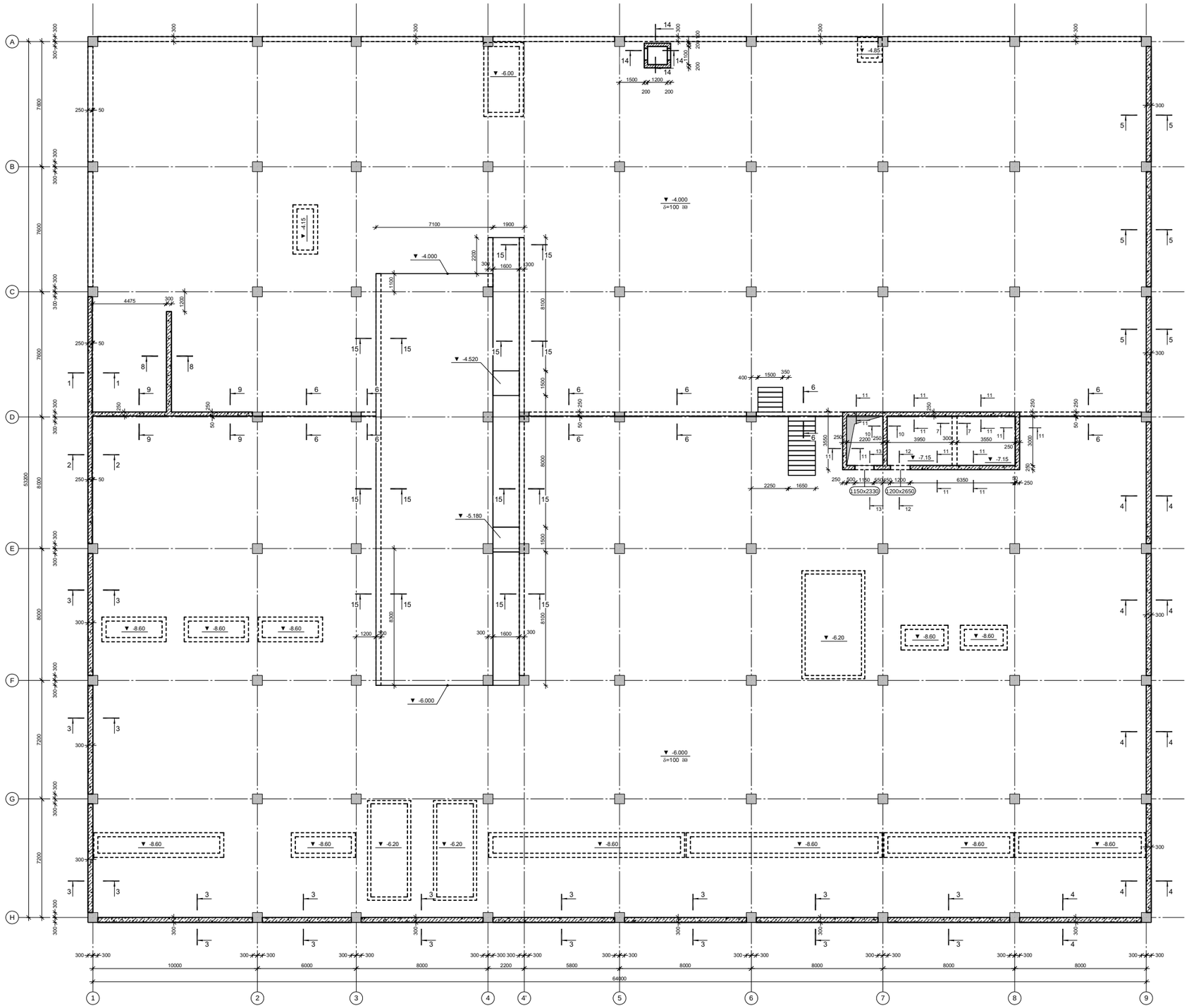

CAPITELI GROUP

კაპიტელი ჯგუფი
საკონსტრ. კომპანია
Capiteli group
ENGINEERING COMPANY

პროექტის დასახელება
BMW & MINI SHOWROOM TBILISI

პროექტის მისამართი
ქ. თბილისი, დავით აღმაშენებლის ხეივანი №151 (ს/კ 01.72.14.013.896)

დამკვეთი

B ბლოკი

სტადია	მთარული	განმარტება
გც	2024.05.31 წ.	

დამკვეთის №

CAD DWG ფაილი 04.kedlebi.dwg

დირექტორი:	ა. კორტავა
მთ. კონსტრუქტორი:	ა. კორტავა
შესრულა	ლ. ბოფიაშვილი
შეამოწმა	გ. ჯაფარიძე
საავტორო უფლებები	კაპიტელი ჯგუფი

ნახაზის დასახელება

კედლების არმირების გეგმა -6.000 და -4.000 ნიშნულზე

კ-4.01

A2

კვეთი 1-1

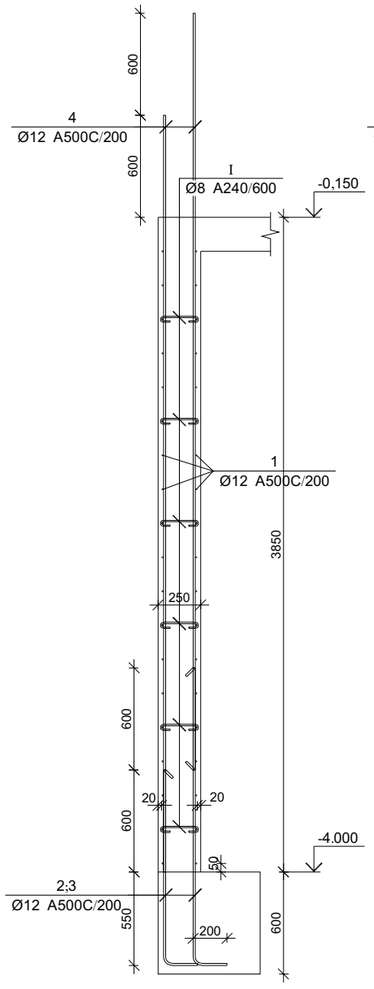

კვეთი 2-2

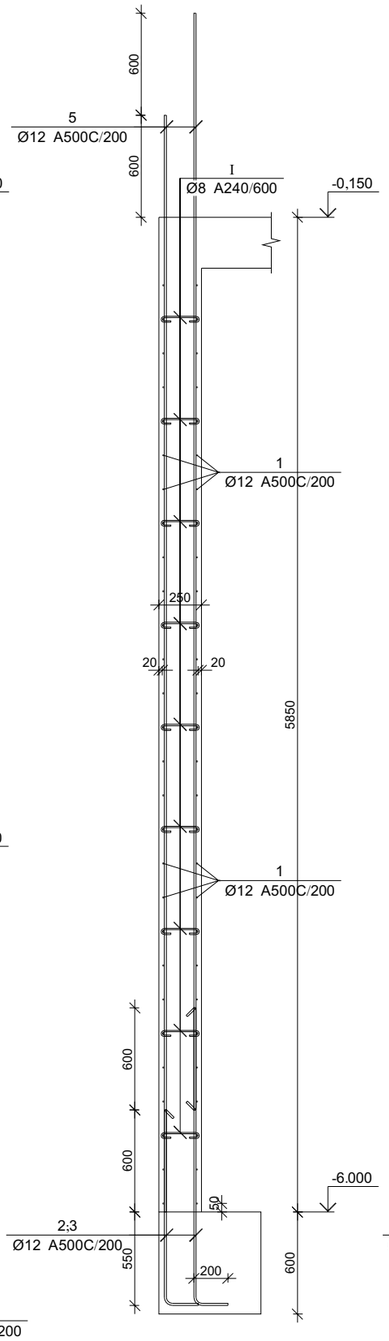

კვეთი 3-3

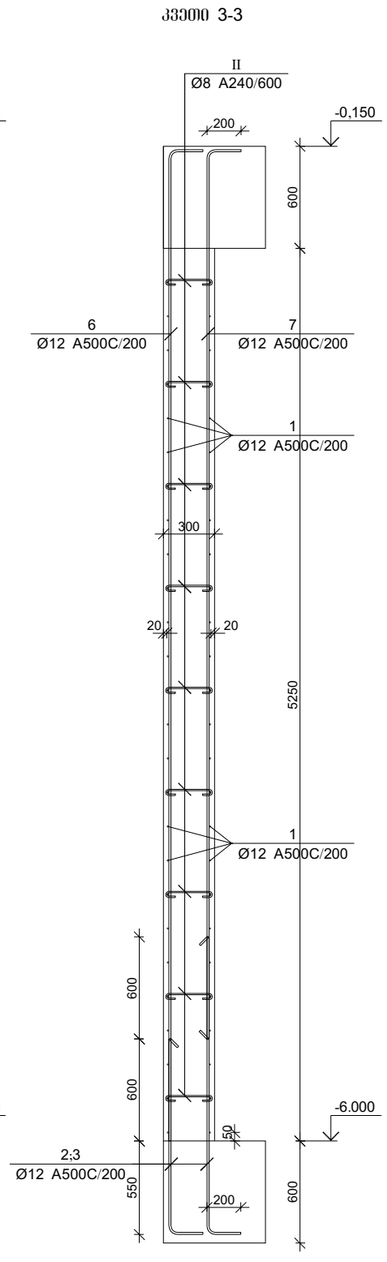

კვეთი 4-4

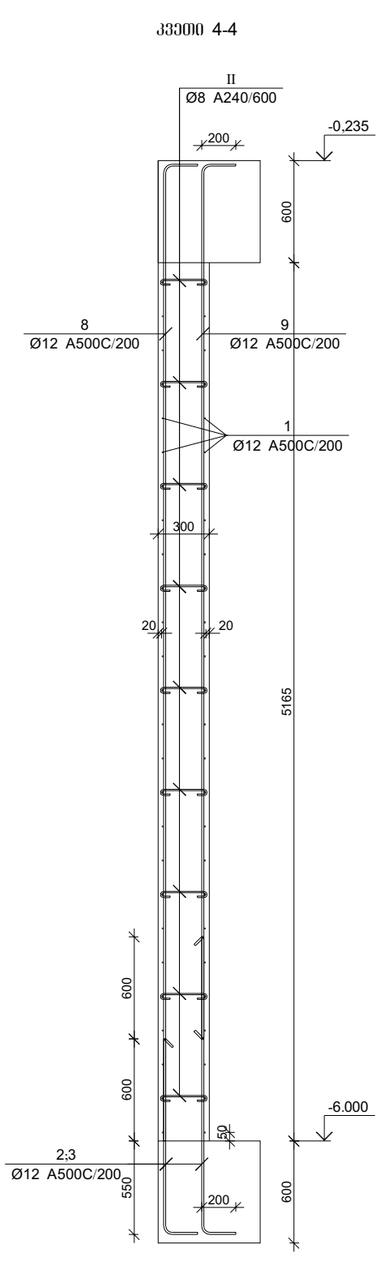

კვეთი 5-5

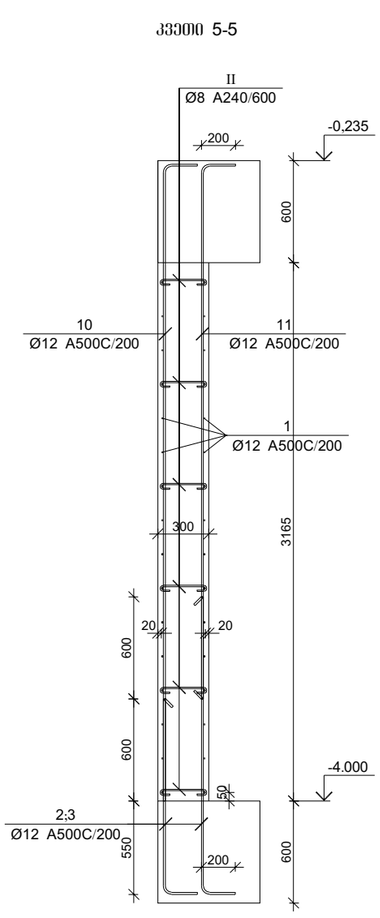

კვეთი 6-6

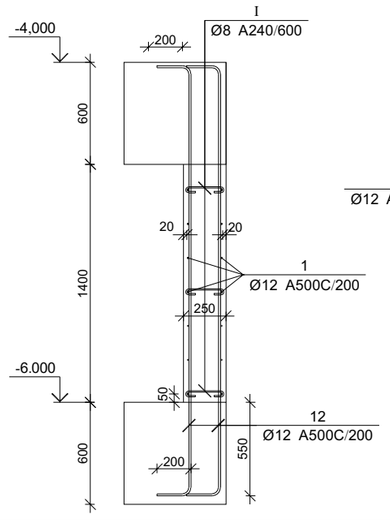

კვეთი 7-7

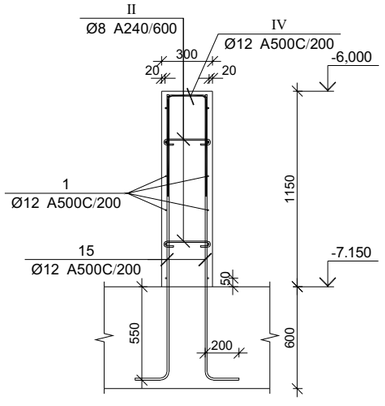

CAPITELI GROUP

კაპიტელი ჯგუფი
საინჟინრო კომპანია
Capiteli group
ENGINEERING COMPANY

პროექტის დასახელება
BMW & MINI SHOWROOM TBILISI

პროექტის მისამართი
ქ. თბილისი, დავით აღმაშენებლის ხეივანი №151 (ს/კ 01.72.14.013.896)

დამკვეთი

B ბლოკი

სტადია	მარტი	განმარტება
გვ	2024.05.31 წ.	

დამკვეთის №

CAD DWG ფაილი 04.kedlebi.dwg

დირექტორი:	ა. კორტავა
მთ. კონსტრუქტორი:	ა. კორტავა
შესრულა	ლ. ჩოფიაშვილი
შეამოწმა	გ. ვაშაძე
საავტორო უფლებები	კაპიტელი ჯგუფი

ნახაზის დასახელება

მრნ. რ/ბ კედლის არმირების კვეთები -6.000 და -4.000 ნიშნულზე

Კ-4.02

A2

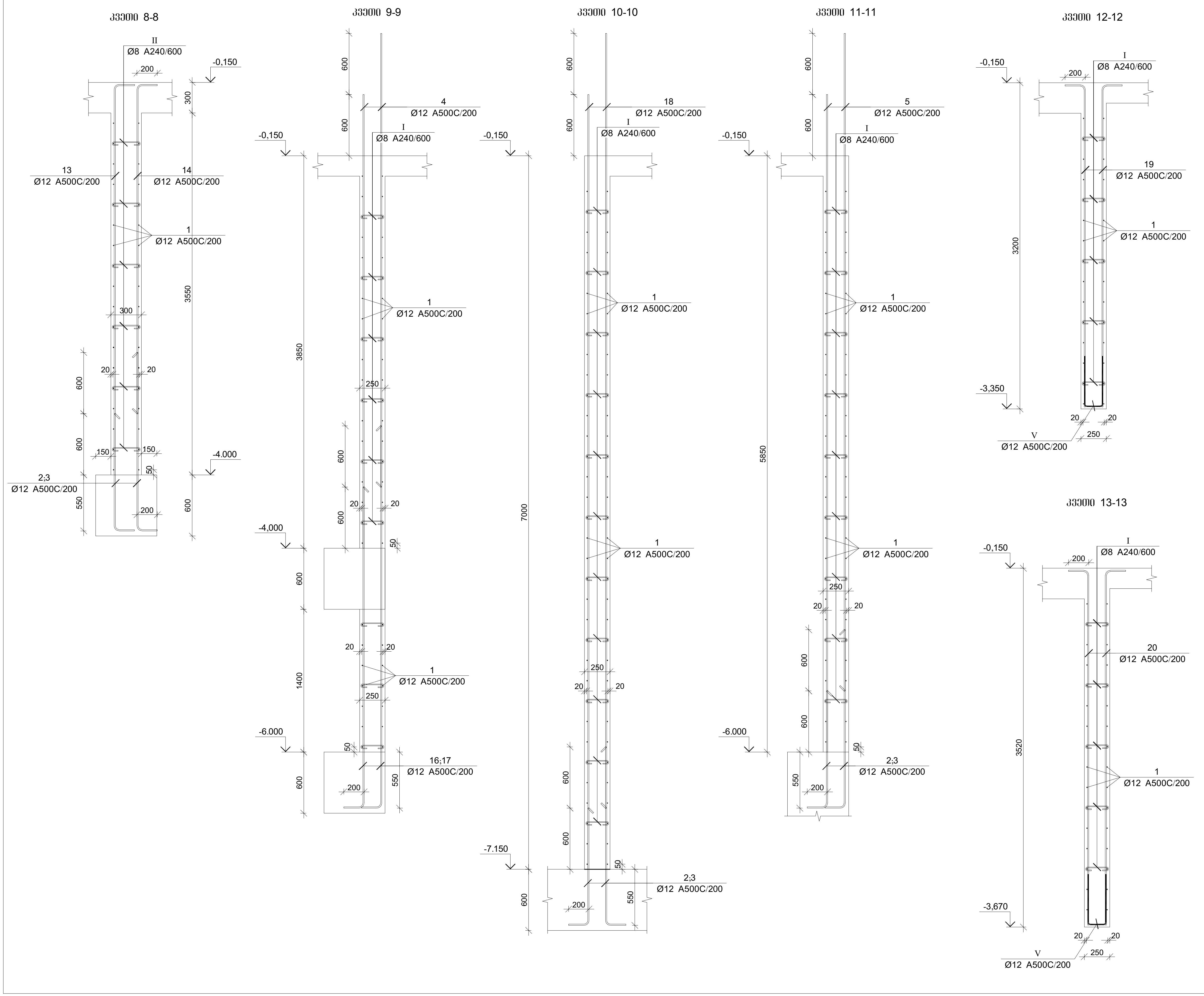

კაპიტელი ჯგუფი
საპროექტო კომპანია
Capiteli group
ENGINEERING COMPANY

პროექტის დასახელება
BMW & MINI SHOWROOM TBILISI

პროექტის მისამართი
ქ. თბილისი, დავით აღმაშენებლის ხეივანი №151 (ს/კ 01.72.14.013.896)

დამკვეთი

B ბლოკი

სტადია	თარიღი	განმარტება
მპ	2024.05.31 წ.	

დაკვეთის №

CAD DWG ფაილი 04.kedlebi.dwg

დირექტორი:	ა. კორტავა
მთ. კონსტრუქტორი:	ა. კორტავა
შეასრულა	ლ. ჩოფიკაშვილი
შეამოწმა	ზ. ვაშაკიძე
საავტორო უფლებები	კაპიტელი ჯგუფი

ნახაზის დასახელება

მონ. რ/ბ კედლის არმირების კვეთები -6.000 და -4.000 ნიშნულზე

კ-4.03

A2

კვეთი 14-14

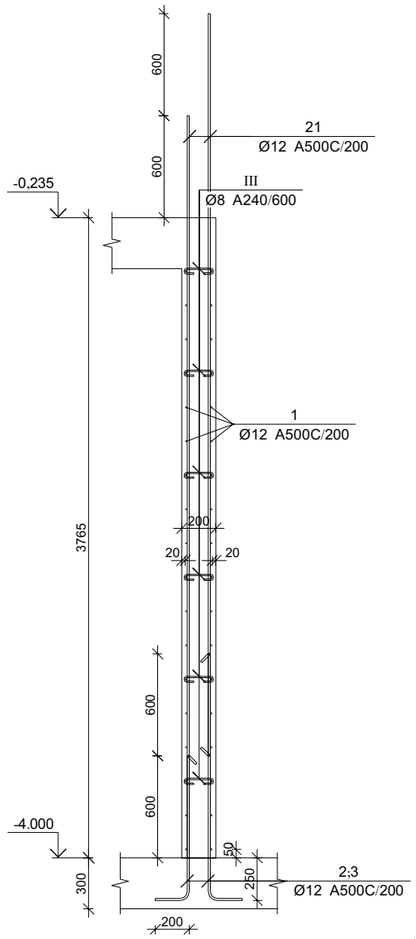

კვეთი 15-15

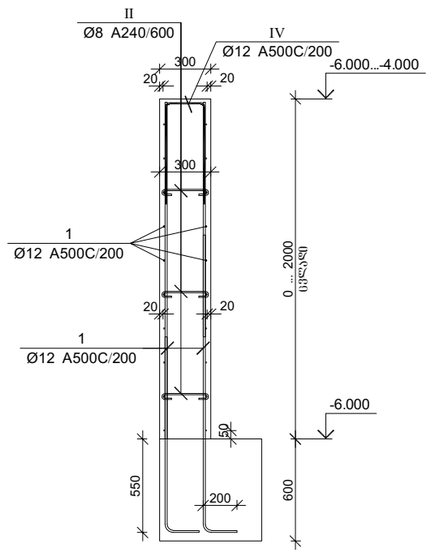

პოზ. 2

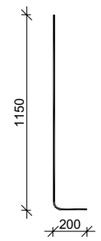

პოზ. 3



პოზ. I

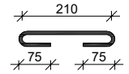

პოზ. II

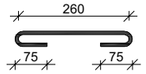

პოზ. III

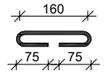

პოზ. IV

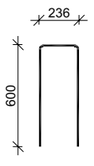

პოზ. V

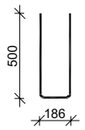

ღიობის არმირების დეტალი დიაფრაგმაში

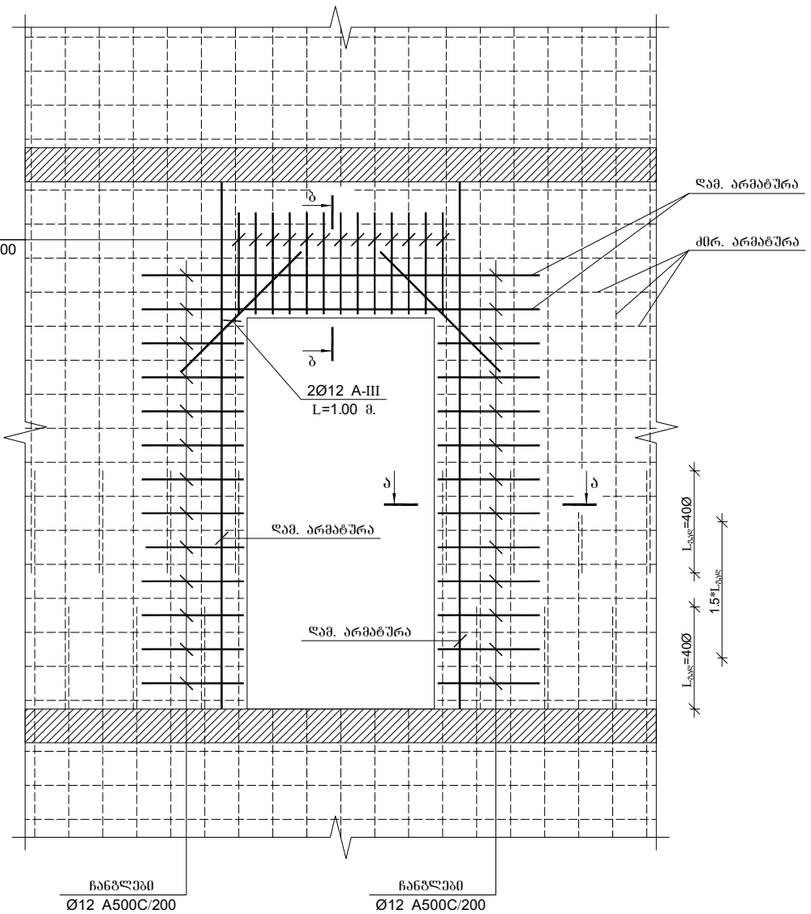

ჭრილი ა-ა

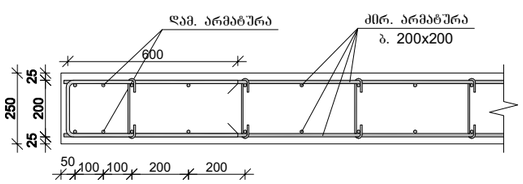

ჭრილი ბ-ბ

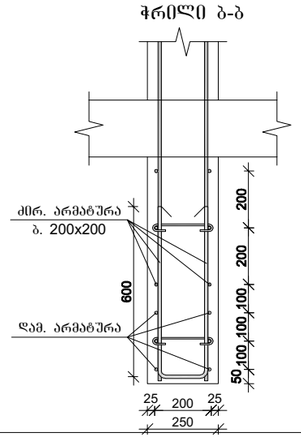

მონ. რ/ბ კედლის არმირების სპეციფიკაცია -6.000 და -4.000 ნიშნულზე

არმატურის სპეციფიკაცია					არმატურის ამოკრეფა					ბეტონი B 25
პოზ. №	Ø	L მმ.	n ცალი	Ln მ.	Ø	∑ Ln მ.	არმის მასის წრფივი წონა კგ.	წონა კგ. A240	წონა კგ. A500C	V; მ³
1	2	3	4	5	6	7	8	9	10	11
1	12 A500C	14090300	1	14090.30	8 A240	1183.88	0.39	467.14		258.29
2	12 A500C	1320	950	1254.00	12 A500C	29992.54	0.89		26627.86	
3	12 A500C	1920	950	1824.00						
4	12 A500C	4450	180	801.00						
5	12 A500C	6450	364	2347.80						
6	12 A500C	6000	370	2220.00						
7	12 A500C	5400	370	1998.00						
8	12 A500C	5910	182	1075.62						
9	12 A500C	5310	182	966.42						
10	12 A500C	3910	110	430.10						
11	12 A500C	3310	110	364.10						
12	12 A500C	2870	328	941.36						
13	12 A500C	4000	32	128.00						
14	12 A500C	3400	32	108.80						
15	12 A500C	1850	32	59.20						
16	12 A500C	3320	50	166.00						
17	12 A500C	3920	50	196.00						
18	12 A500C	7600	32	243.20						
19	12 A500C	3330	12	39.96						
20	12 A500C	3650	12	43.80						
21	12 A500C	4370	64	279.68						
I	8 A240	400	2800	1120.05						
II	8 A240	450	80	35.88						
III	8 A240	350	80	27.94						
IV	12 A500C	1400	240	336.00						
V	12 A500C	1200	66	79.20						
						∑	467.14	26627.86		258.29
						n= 1	467.14	26627.86		258.29
									104.90	კგ/მ³

CAPITELI GROUP

კაპიტელი ჯგუფი
საინჟინრო კომპანია
Capiteli group
ENGINEERING COMPANY

პროექტის დასახელება
BMW & MINI SHOWROOM TBILISI

პროექტის მისამართი
ქ. თბილისი, დავით აღმაშენებლის ხეივანი №151 (ს/კ 01.72.14.013.896)

დანკვეთი

B ბლოკი

სტადია	მარცხ.	განმარტება
ემ	2024.05.31 წ.	

დანკვეთის №

CAD DWG ფაილი 04.kedlebi.dwg

დირექტორი:		ა. კორტავა
მთ. კონსტრუქტორი:		ა. კორტავა
შემსრულა		ლ. ჩიღოშვილი
შემოწმა		გ. ვაშაკიძე

საავტორო უფლებები კაპიტელი ჯგუფი

ნახაზის დასახელება

მონ. რ/ბ კედლის არმირების კვეთები და სპეციფიკაცია -6.000 და -4.000 ნიშნულზე

კ-4.04

A2

კედლების არმირების გეგმა -0.235 და -0.150 ნიშნულზე

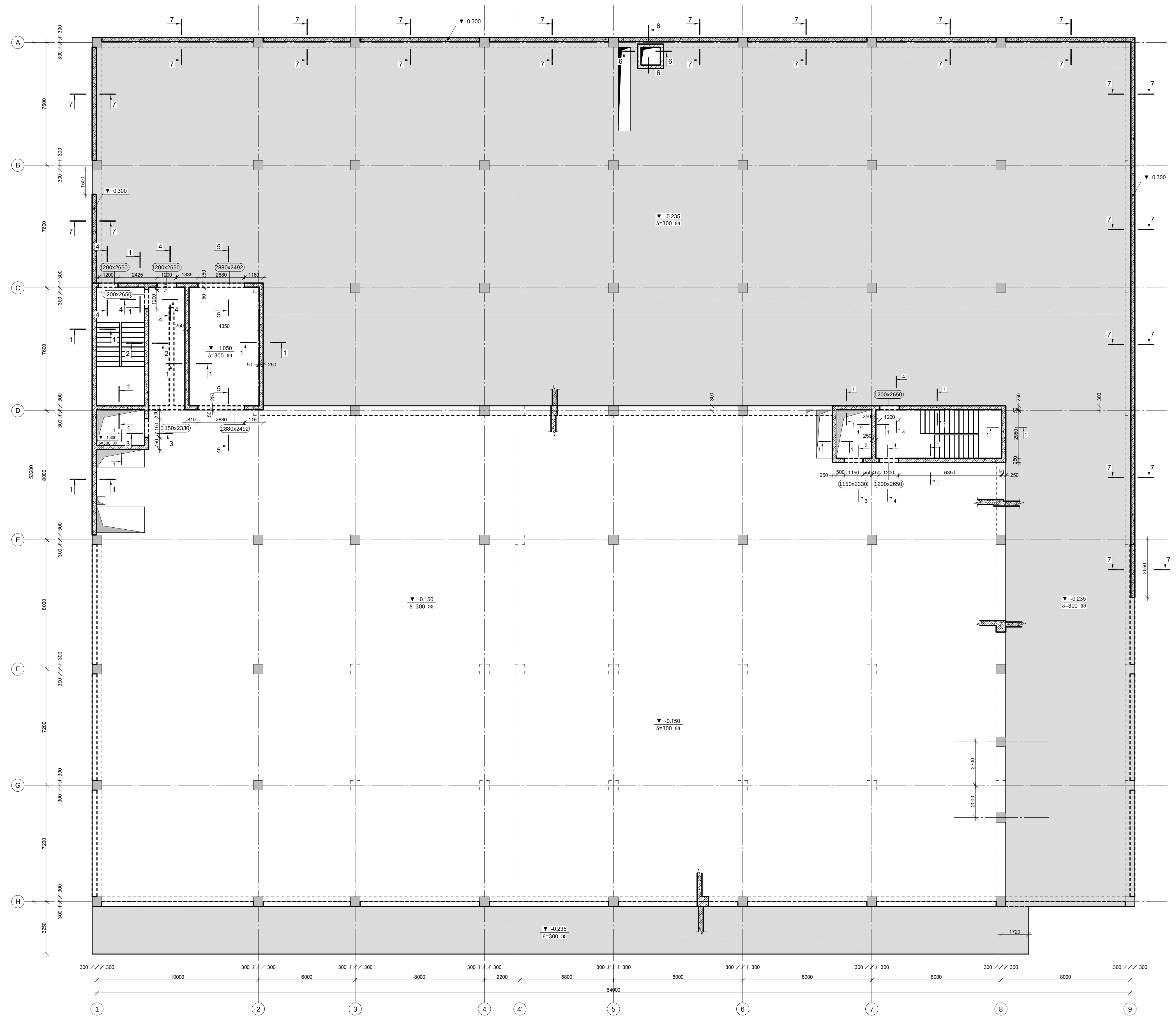

კაპიტელი ჯგუფი
საპროექტო კომპანია
Capiteli group
ENGINEERING COMPANY
CAPITELI GROUP

პროექტის დასახელება	BMW & MINI SHOWROOM TBILISI
პროექტის მისამართი	ქ. თბილისი, დავით აღმაშენებლის ხეივანი №151 (ს/კ 01.72.14.013.896)
დამკვეთი	

B ბლოკი

სტადია	თარიღი	განმარტება
მპ	2024.05.31 წ.	

დაკვეთის №	
CAD DWG ფაილი	04.kedlebi.dwg
დირექტორი:	ა. კორტავა
მთ. კონსტრუქტორი:	ა. კორტავა
შეასრულა	ლ. ჩოფიკაშვილი
შეამოწმა	გ. ვაშაკიძე
საავტორო უფლებები	კაპიტელი ჯგუფი

ნახაზის დასახელება

კედლების არმირების გეგმა -0.235 და -0.150 ნიშნულზე

კ-4.05

A2

კვეთი 1-1

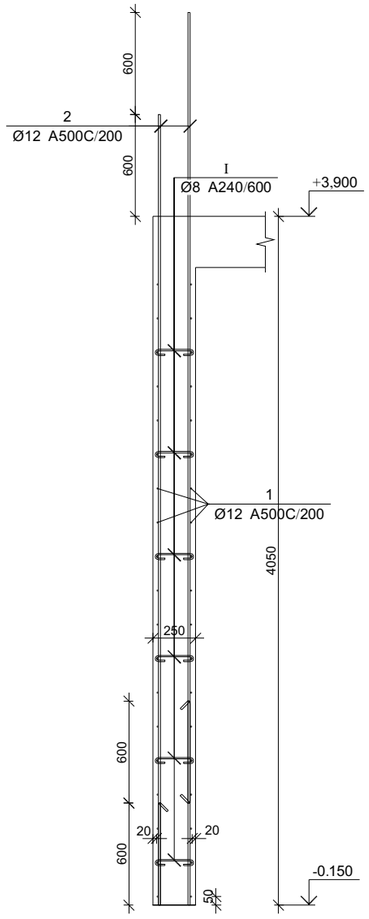

კვეთი 2-2

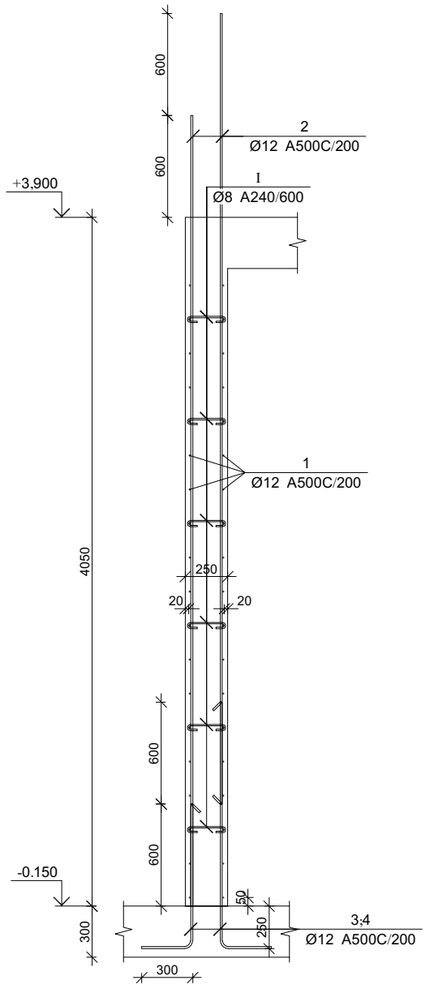

კვეთი 6-6

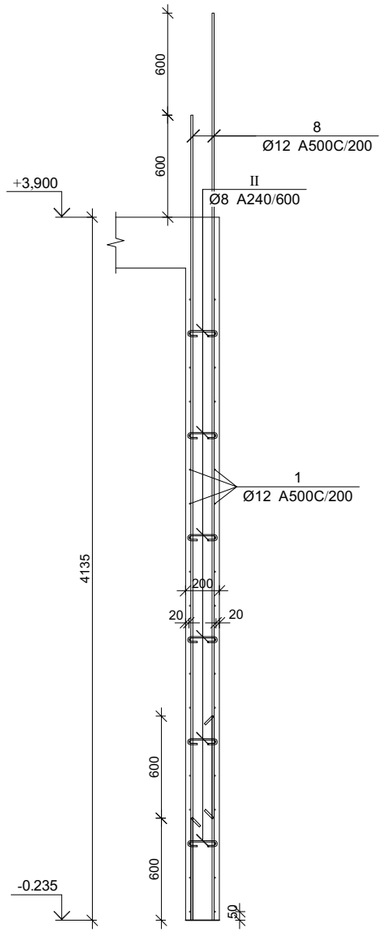

კვეთი 3-3

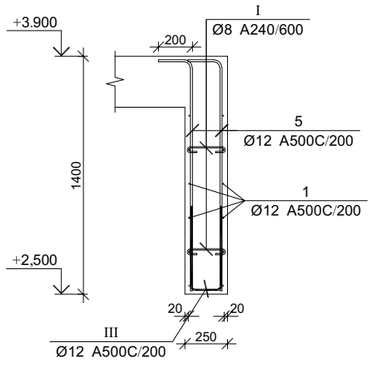

კვეთი 4-4

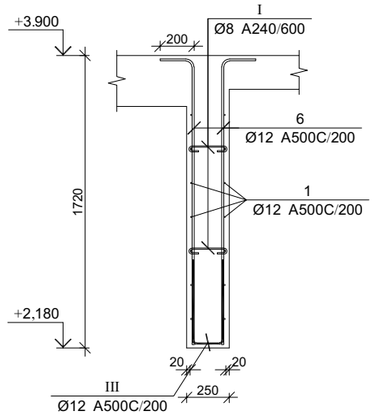

კვეთი 5-5

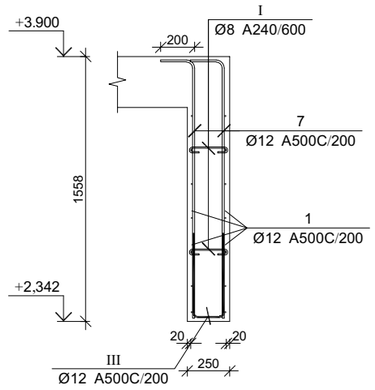

კვეთი 7-7

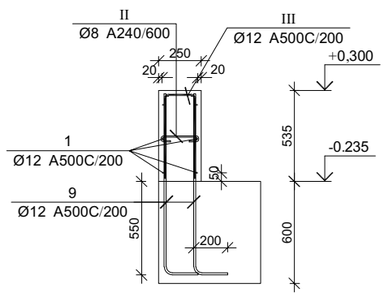

CAPITELI GROUP

კაპიტელი ჯგუფი
საპროექტო კომპანია
Capiteli group
ENGINEERING COMPANY

პროექტის დასახელება
BMW & MINI SHOWROOM TBILISI

პროექტის მისამართი
ქ. თბილისი, დავით აღმაშენებლის ხეივანი №151 (ს/კ 01.72.14.013.896)

დამკვეთი

B ბლოკი

სტადია	მარცხი	განმარტება
გკ	2024.05.31 წ.	

დამკვეთის №

CAD DWG ფაილი 04.kedlebi.dwg

დირექტორი:	ა. კორტავა
მთ. კონსტრუქტორი:	ა. კორტავა
შესრულა	ლ. ჩოფიაშვილი
შეამოწმა	გ. ვაშაძე
საავტორო უფლებები	კაპიტელი ჯგუფი

ნახაზის დასახელება

მონ. რ/ბ კედლის არმირების კვეთები -0.235 და -0.150 ნიშნულზე

კ-4.06

A2

ღიობის არმირების დეტალი დიაფრაგმაში

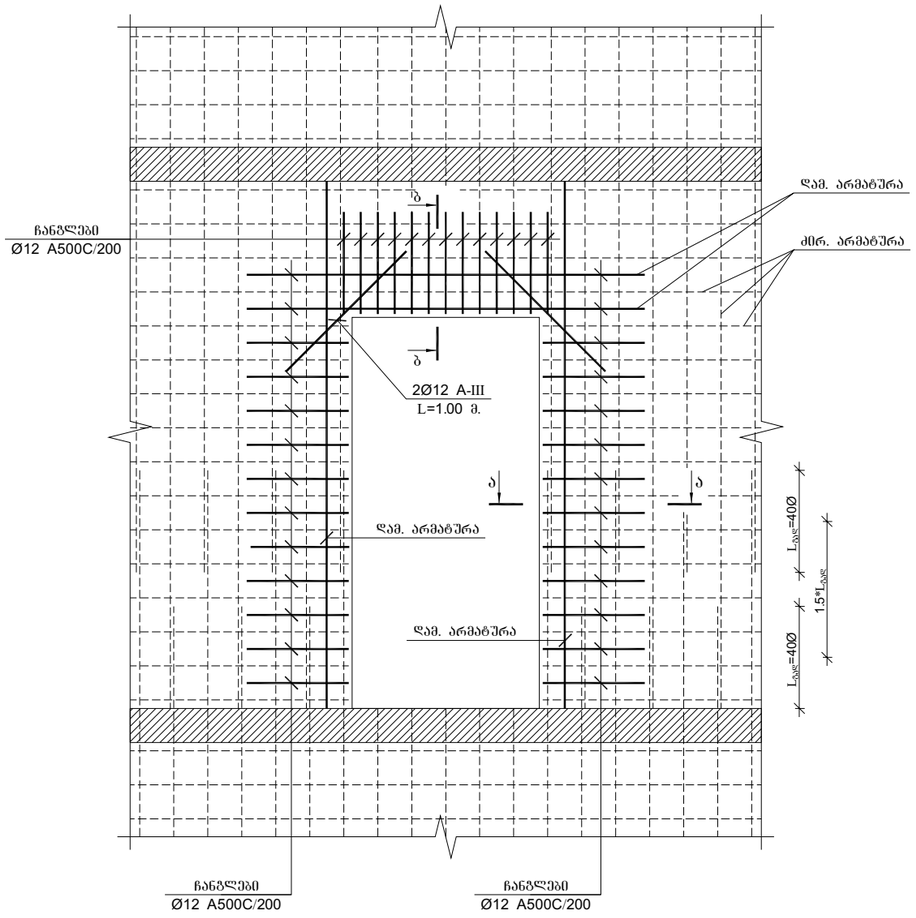

პოზ. 3

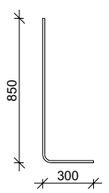

პოზ. 4

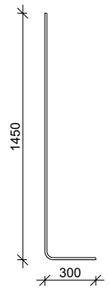

პოზ. 5

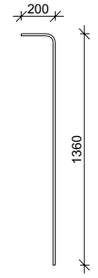

პოზ. 6

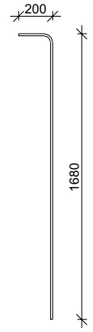

პოზ. 7

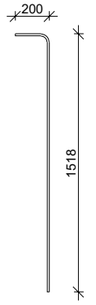

პოზ. 9

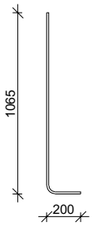

პოზ. I

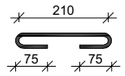

პოზ. II

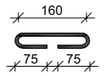

პოზ. III

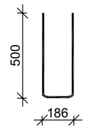

ჭრილი ა-ა

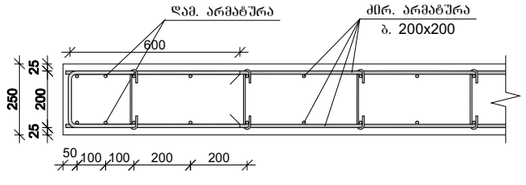

ჭრილი ბ-ბ

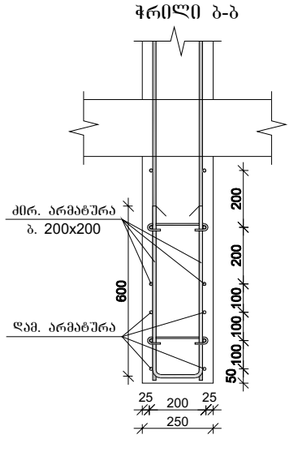

მრწ. რ/ბ კედლის არმირების სპეციფიკაცია -0.235 და -0.150 ნიშნულზე

არმატურის სპეციფიკაცია					არმატურის ამოკრეფა					ბეტონი B 25
პოზ. №	Ø	L მმ.	n ცალი	Ln მ.	Ø	∑ Ln მ.	პარამეტრის წონა კგ.	წონა კგ. A240	წონა კგ. A500C	V; მ³
1	2	3	4	5	6	7	8	9	10	11
1	12 A500C	5215500	1	5215.50	8 A240	484.50	0.39	191.18		107.49
2	12 A500C	4650	950	4417.50	12 A500C	12658.48	0.89		11238.40	
3	12 A500C	1120	38	42.56						
4	12 A500C	1720	38	65.36						
5	12 A500C	1530	24	36.72						
6	12 A500C	1850	70	129.50						
7	12 A500C	1690	60	101.40						
8	12 A500C	4740	64	303.36						
9	12 A500C	1240	1080	1338.58						
I	8 A240	400	1150	460.00						
II	8 A240	350	70	24.50						
III	12 A500C	1200	840	1008.00						
						∑		191.18	11238.40	107.49
						n= 1		191.18	11238.40	107.49
									106.34	კგ/მ³

CAPITELI GROUP
კაპიტელი ჯგუფი
საინჟინრო კომპანია
Capiteli group
ENGINEERING COMPANY

პროექტის დასახელება
BMW & MINI SHOWROOM TBILISI

პროექტის მისამართი
ქ. თბილისი, დავით აღმაშენებლის ხეივანი №151 (ს/კ 01.72.14.013.896)

დამკვეთი

B ბლოკი

სტადია	მარტივი	განმარტება
ფა	2024.05.31 წ.	

დამკვეთის №

CAD DWG ფაილი 04.kedlebi.dwg

დირექტორი:	ა. კორტავა
მთ. კონსტრუქტორი:	ა. კორტავა
შესრულა	ლ. ჩოფიაშვილი
შეამოწმა	გ. ვამაშიძე

საავტორო უფლებები კაპიტელი ჯგუფი

ნახაზის დასახელება

მრწ. რ/ბ კედლის არმირების კვეთები და სპეციფიკაცია -0.235 და -0.150 ნიშნულზე

კ-4.07

A2

კედლების არმირების გეგმა 3.900 ნიშნულზე

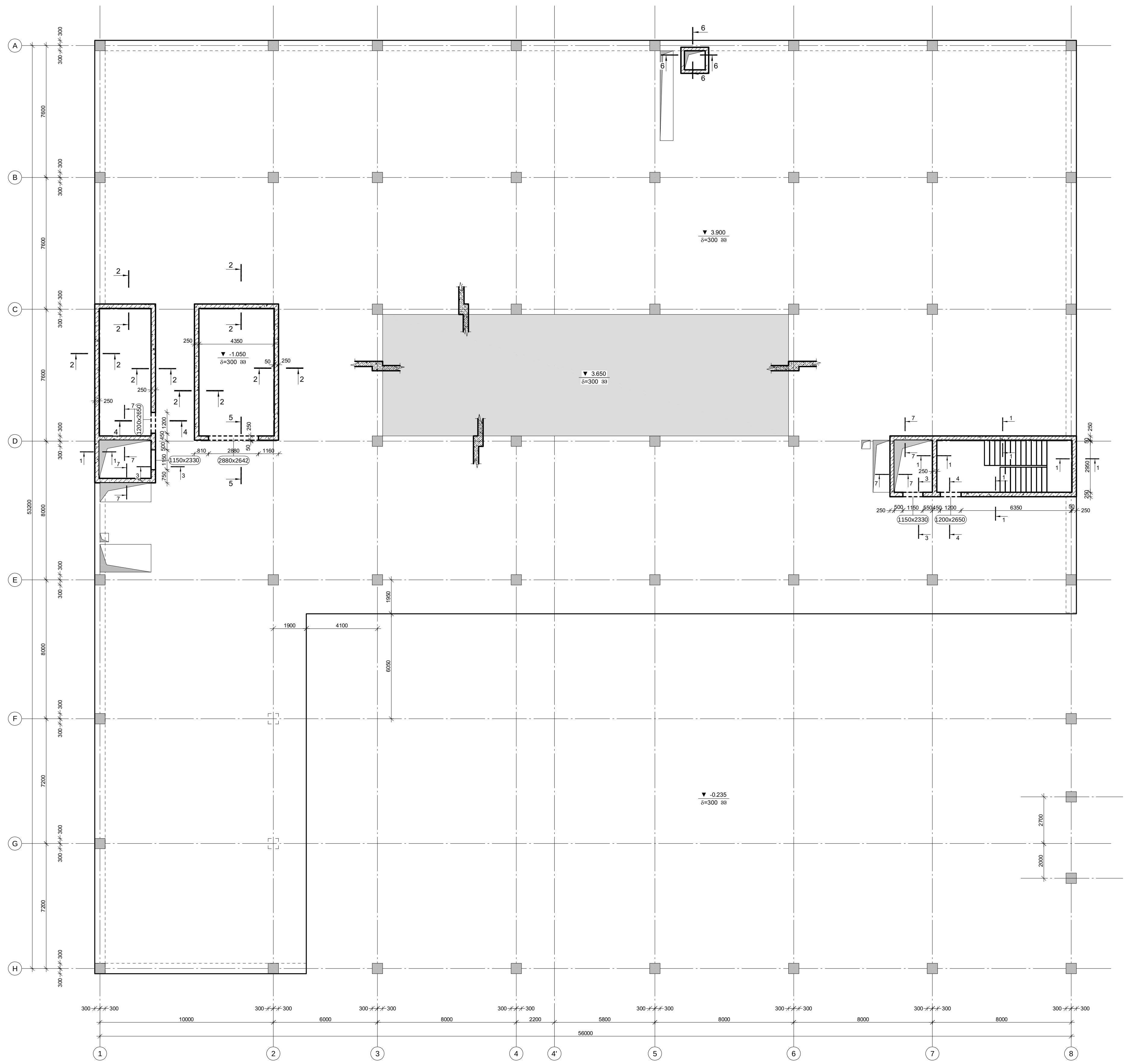

კაპიტელი ჯგუფი
საპროექტო კომპანია
Capiteli group
ENGINEERING COMPANY

პროექტის დასახელება
BMW & MINI SHOWROOM TBILISI

პროექტის მისამართი
ქ. თბილისი, დავით აღმაშენებლის ხეივანი №151 (ს/კ 01.72.14.013.896)

დამკვეთი

B ბლოკი

სტადია	თარიღი	განმარტება
მპ	2024.05.31 წ.	

დაკვეთის №

CAD DWG ფაილი 04.kedlebi.dwg

დირექტორი:	ა. კორტავა
მთ. კონსტრუქტორი:	ა. კორტავა
შეასრულა	ლ. ჩოფიკაშვილი
შეამოწმა	ზ. ვაშაკიძე
საავტორო უფლებები	კაპიტელი ჯგუფი

ნახაზის დასახელება

კედლების არმირების გეგმა 3.900 ნიშნულზე

კ-4.08

A2

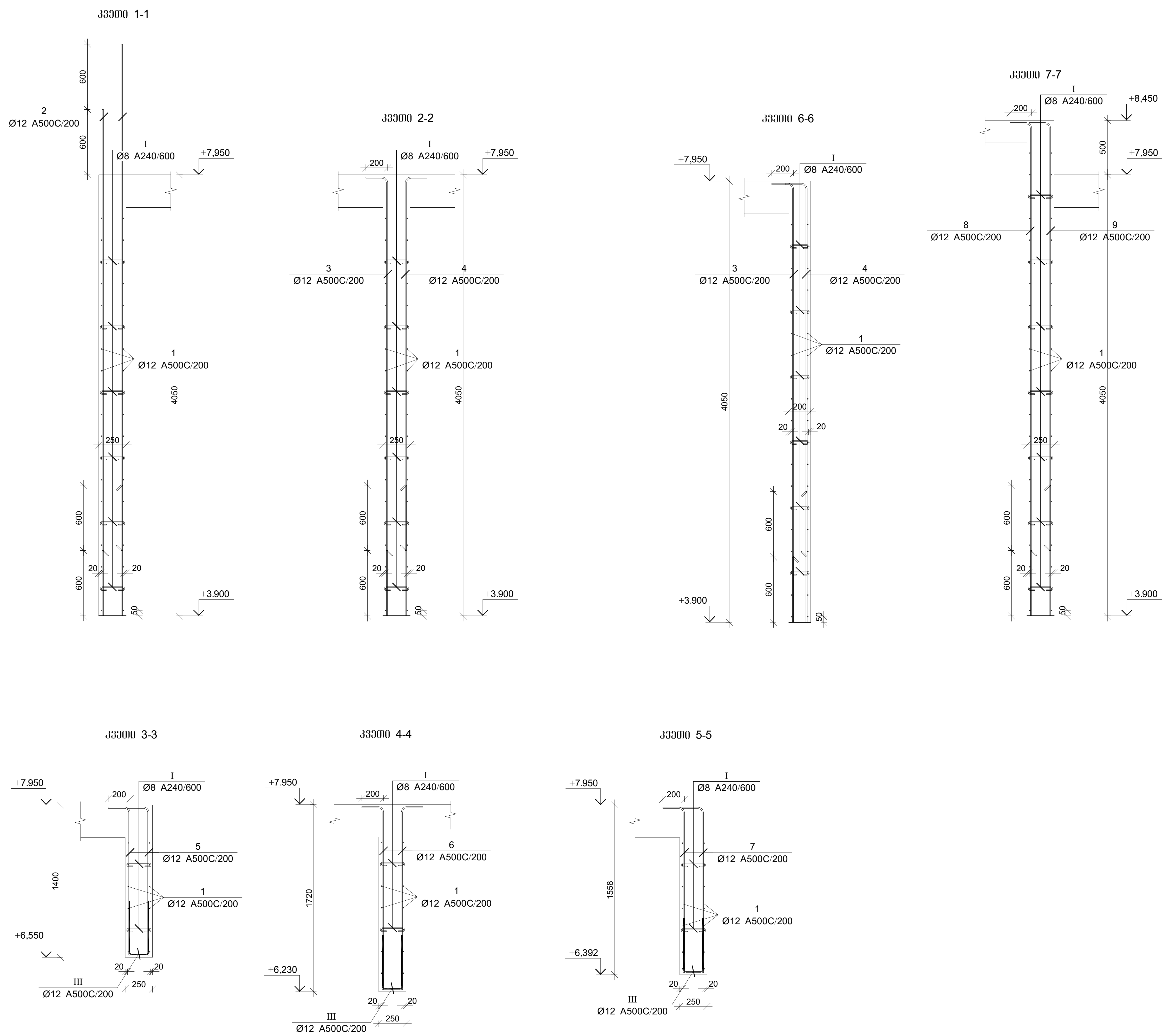

კაპიტელი ჯგუფი

Capiteli group

ENGINEERING COMPANY

CAPITELI GROUP

პროექტის დასახელება

BMW & MINI SHOWROOM TBILISI

პროექტის მისამართი

ქ. თბილისი, დავით აღმაშენებლის ხეივანი №151 (ს/კ 01.72.14.013.896)

დამკვეთი

B ბლოკი

სტადია	თარიღი	განმარტება
მპ	2024.05.31 წ.	

დაკვეთის №

CAD DWG ფაილი 04.kedlebi.dwg

დირექტორი:	ა. კორტავა
მთ. კონსტრუქტორი:	ა. კორტავა
შეასრულა	ლ. ჩოფიკაშვილი
შეამოწმა	გ. ვაშაკიძე
საავტორო უფლებები	კაპიტელი ჯგუფი

ნახაზის დასახელება

მონ. რ/ბ კედლის არმირების კვეთები 3.900 ნიშნულზე

კ-4.09

A2

ღიობის არმირების დეტალი დიაფრაგმაში

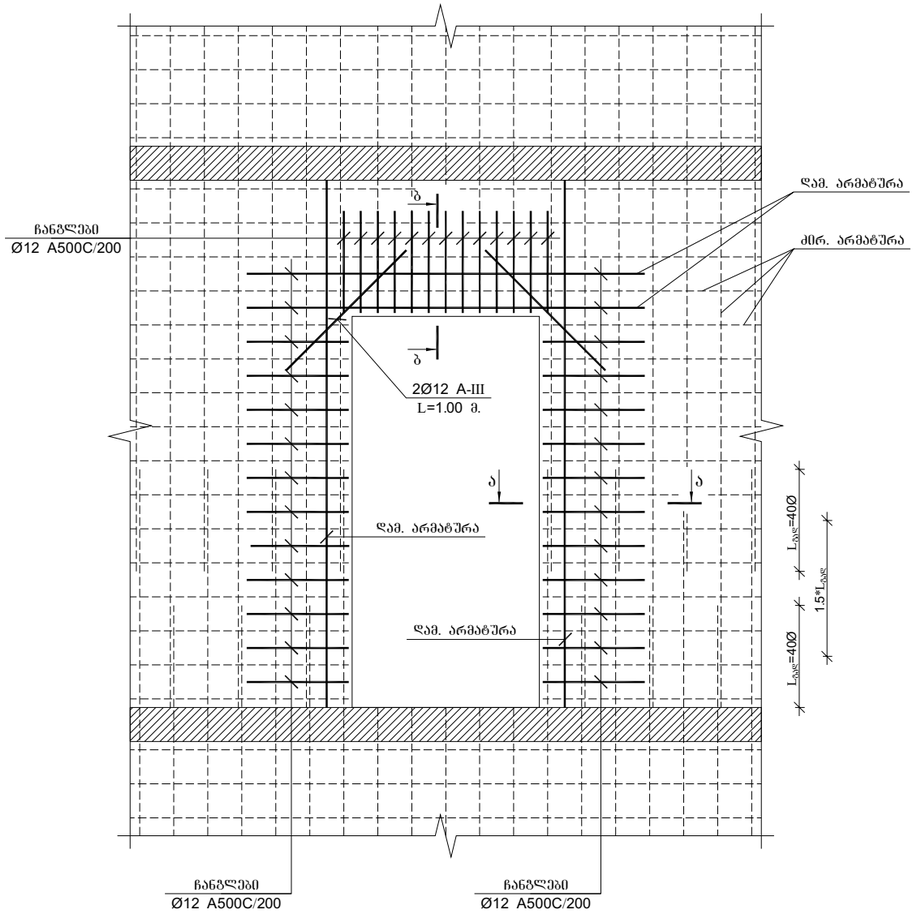

პოზ. 3 პოზ. 4 პოზ. 5 პოზ. 6 პოზ. 7 პოზ. 8 პოზ. 9

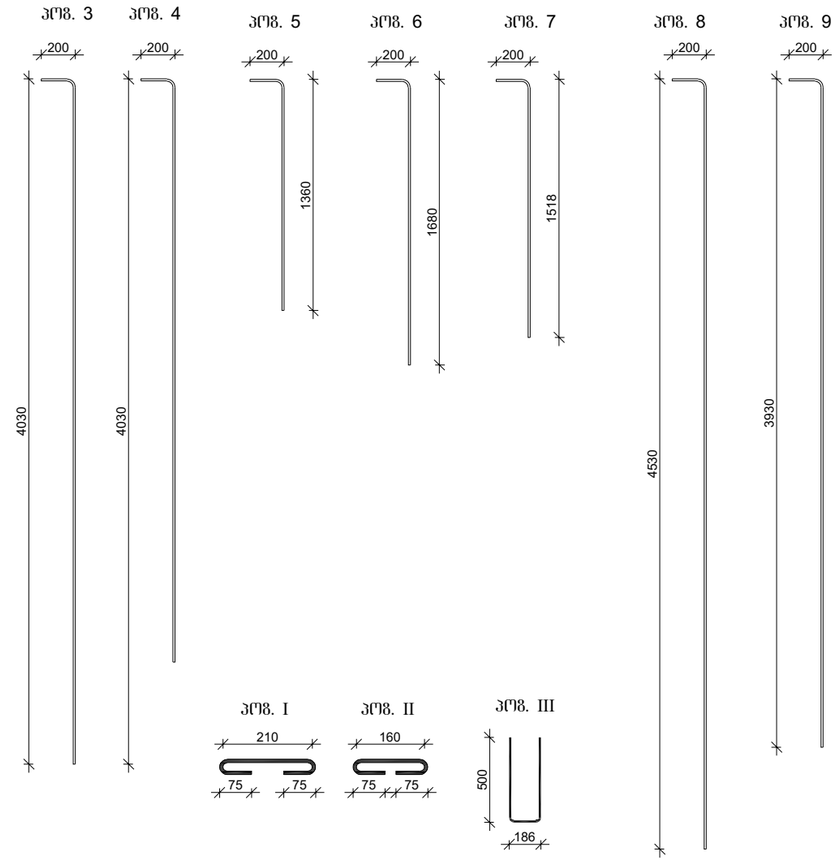

პოზ. I პოზ. II პოზ. III

ჭრილი ა-ა

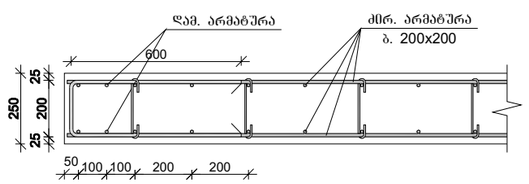

ჭრილი ბ-ბ

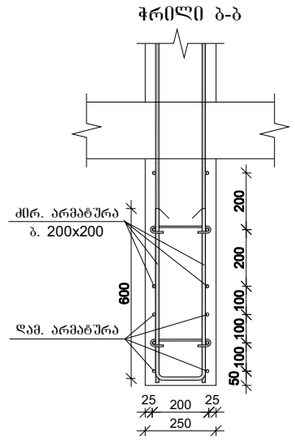

მრნ. რ/ბ კედლის არმირების სპეციფიკაცია 3.900 ნიშნულზე

არმატურის სპეციფიკაცია					არმატურის ამოჭრეული					ბეტონი B 25
პოზ. №	Ø	L მმ.	n ცალი	Ln მ.	Ø	∑ Ln მ.	პრ-ობა შეხარ. წონა კგ.	წონა კგ. A240	წონა კგ. A500C	V; მ³
1	2	3	4	5	6	7	8	9	10	11
1	12 A500C	4416800	1	4416.80	8 A240	412.50	0.39	162.77		90.84
2	12 A500C	4650	266	1236.90	12 A500C	8890.12	0.89		7892.79	
3	12 A500C	4200	270	1134.00						
4	12 A500C	3600	270	972.00						
5	12 A500C	1530	24	36.72						
6	12 A500C	1850	28	51.80						
7	12 A500C	1690	30	50.70						
8	12 A500C	4700	90	423.00						
9	12 A500C	4100	90	369.00						
I	8 A240	400	970	388.00						
II	8 A240	350	70	24.50						
III	12 A500C	1200	166	199.20						
						∑		162.77	7892.79	90.83
						n= 1		162.77	7892.79	90.83
									88.68	კგ/მ³

CAPITELI GROUP

კაპიტელი ჯგუფი
საინჟინრო კომპანია
Capiteli group
ENGINEERING COMPANY

პროექტის დასახელება
BMW & MINI SHOWROOM TBILISI

პროექტის მისამართი
ქ. თბილისი, დავით აღმაშენებლის ხეივანი №151 (ს/კ 01.72.14.013.896)

დამკვეთი

B ბლოკი

სტადია	მთარგმნელი	ზანდარტეხია
ვე	2024.05.31 წ.	

დამკვეთის №

CAD DWG ფაილი 04.kedlebi.dwg

დირექტორი:		ა. კორტავა
მთ. კონსტრუქტორი:		ა. კორტავა
შემსრულა		ლ. ჩოფიკაშვილი
შემოწმება		გ. ვაშაძე
საავტორო უფლებები		კაპიტელი ჯგუფი

ნახაზის დასახელება

მრნ. რ/ბ კედლის არმირების კვეთები და სპეციფიკაცია 3.900 ნიშნულზე

კ-4.10

A2

კედლების არმირების გეგმა 7.950 ნიშნულზე

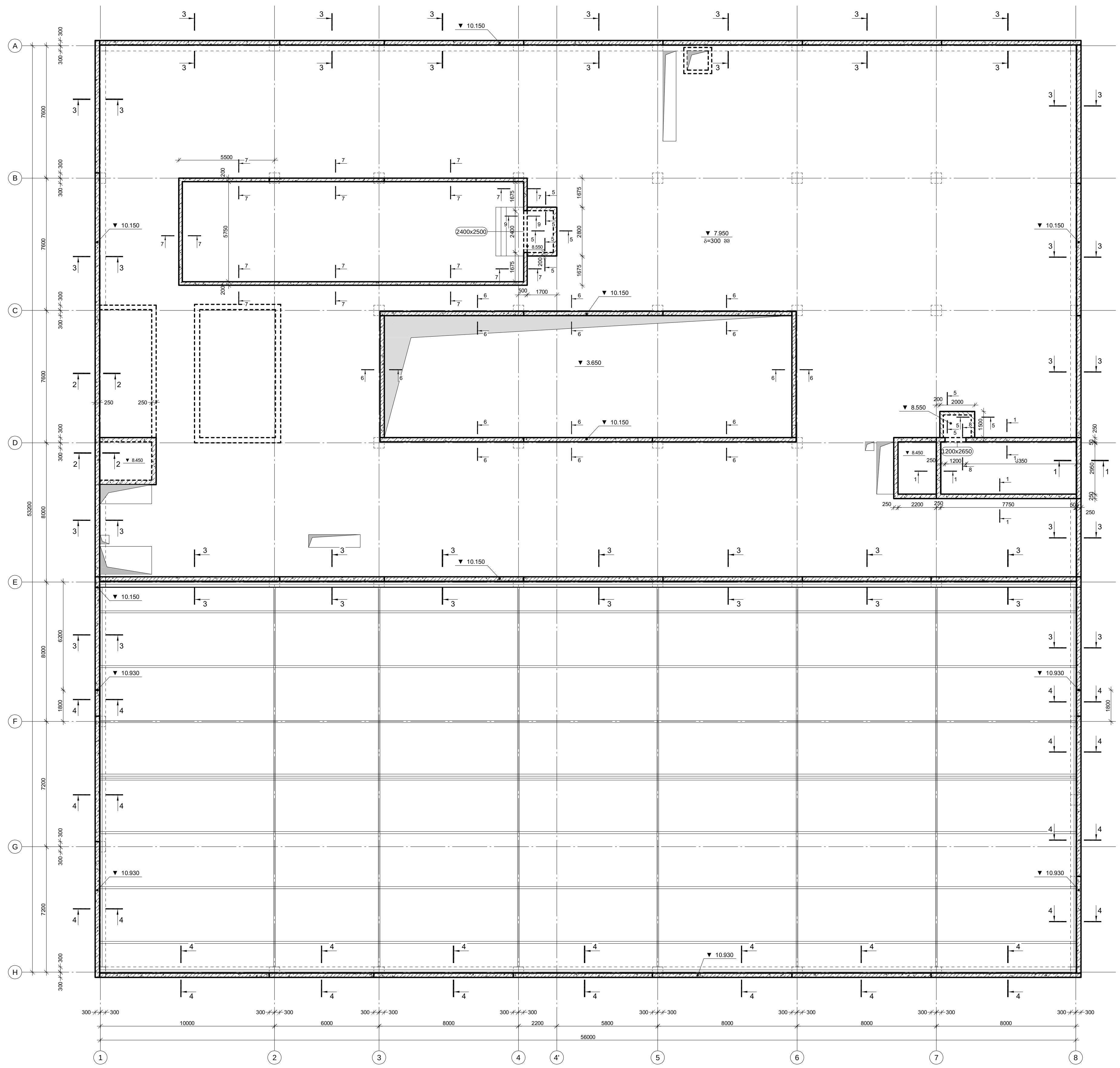

კაპიტელი ჯგუფი
საპროექტო კომპანია
Capiteli group
ENGINEERING COMPANY

პროექტის დასახელება
BMW & MINI SHOWROOM TBILISI

პროექტის მისამართი
ქ. თბილისი, დავით აღმაშენებლის ხეივანი №151 (ს/კ 01.72.14.013.896)

დამკვეთი

B ბლოკი

სტადია	თარიღი	განმარტება
მპ	2024.05.31 წ.	

დაკვეთის №

CAD DWG ფაილი 04.kedlebi.dwg

დირექტორი: ა. კორტავა
მთ. კონსტრუქტორი: ა. კორტავა
შეასრულა ლ. ჩოფიკაშვილი
შეამოწმა გ. ვაშაკიძე
საავტორო უფლებები კაპიტელი ჯგუფი

ნახაზის დასახელება

კედლების არმირების გეგმა 7.950 ნიშნულზე

კ-4.11

A2

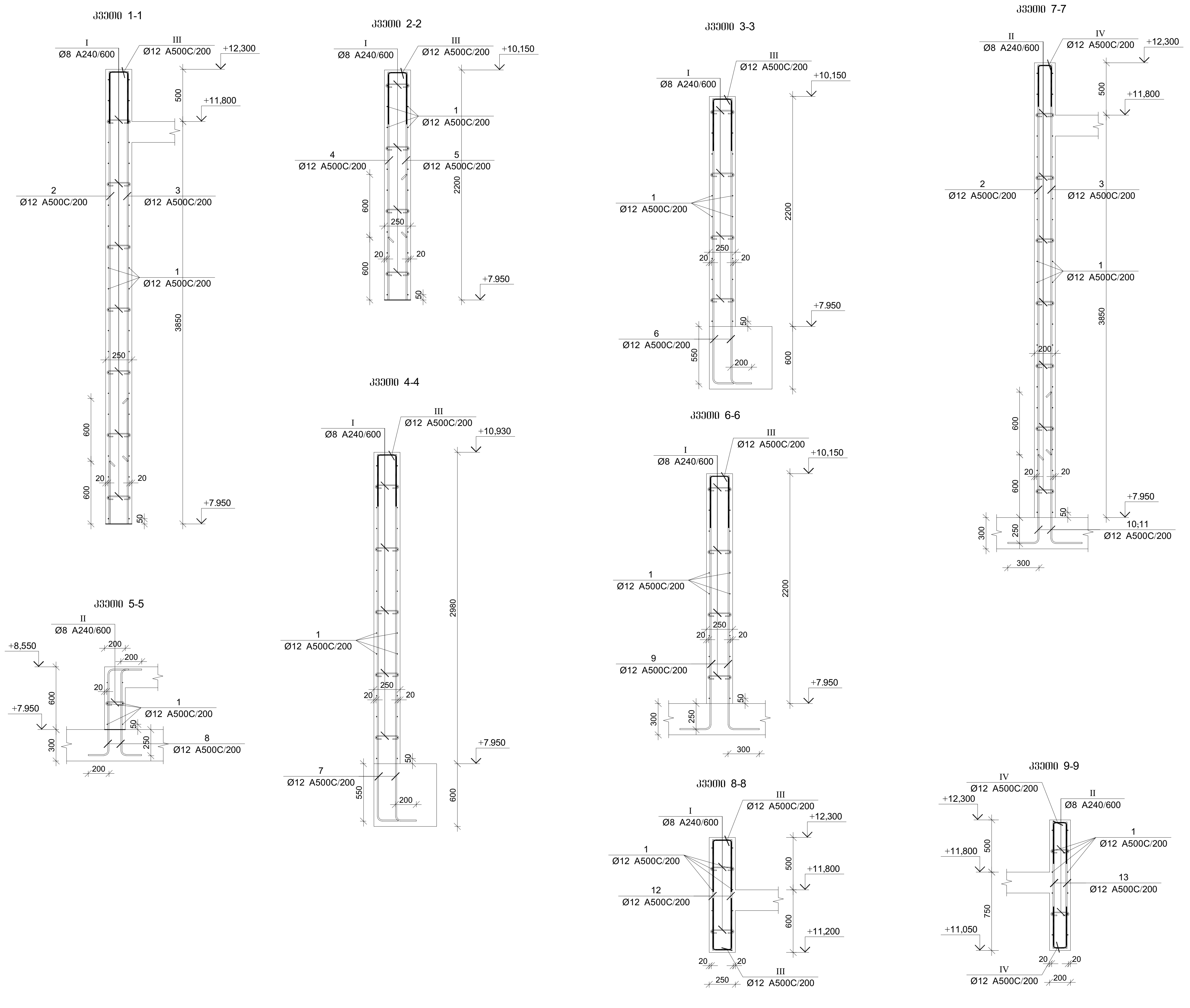

კაპიტელი ჯგუფი
საპროექტო კომპანია
Capiteli group
ENGINEERING COMPANY

პროექტის დასახელება
BMW & MINI SHOWROOM TBILISI

პროექტის მისამართი
ქ. თბილისი, დავით აღმაშენებლის ხეივანი №151 (ს/კ 01.72.14.013.896)

დამკვეთი

B ბლოკი

სტადია	თარიღი	განმარტება
მპ	2024.05.31 წ.	

დაკვეთის №

CAD DWG ფაილი 04.kedlebi.dwg

დირექტორი:	ა. კორტავა
მთ. კონსტრუქტორი:	ა. კორტავა
შეასრულა	ლ. ჩოფიკაშვილი
შეამოწმა	გ. ვაშაკიძე
საავტორო უფლებები	კაპიტელი ჯგუფი

ნახაზის დასახელება

მონ. რ/ბ კედლის არმირების კვეთები 7.950 ნიშნულზე

კ-4.12

A2

ღიობის არმირების დეტალი დიაფრაგმაში

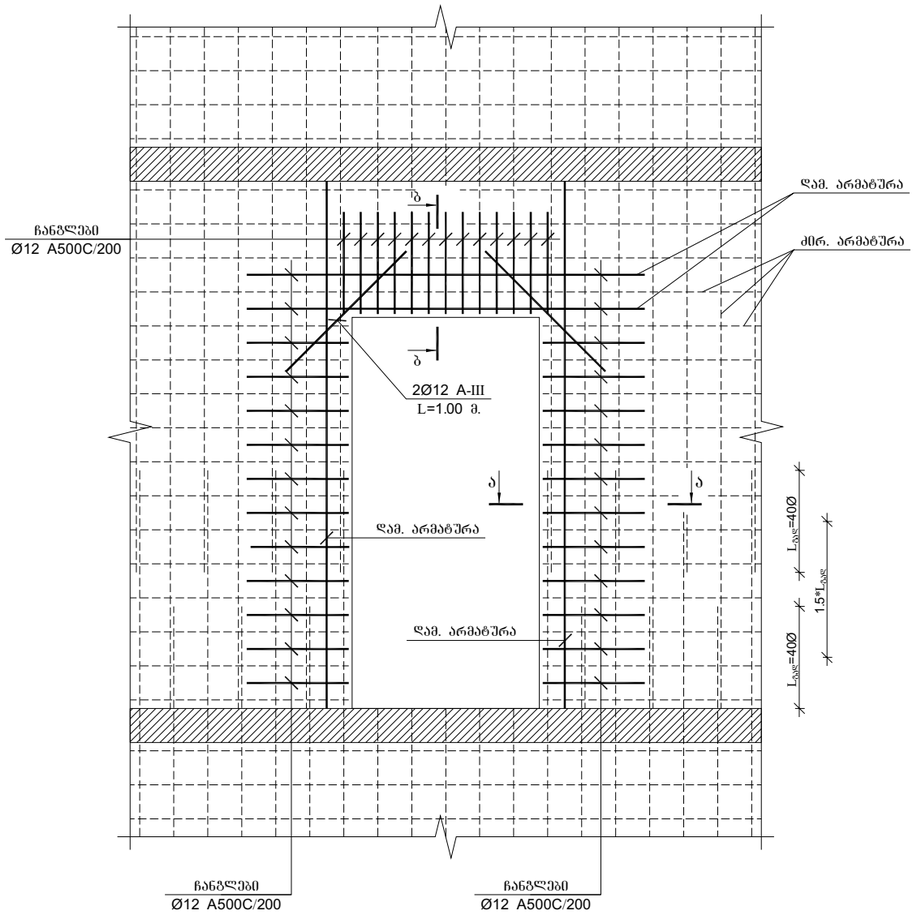

პოზ. 6

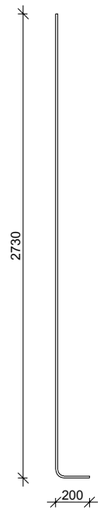

პოზ. 7

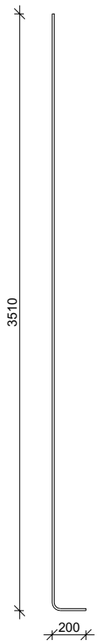

პოზ. 8

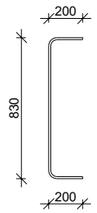

პოზ. 9

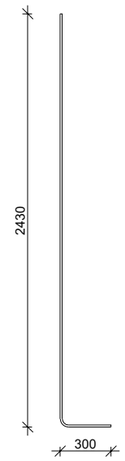

პოზ. 10

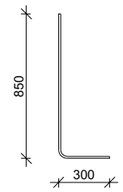

პოზ. 11

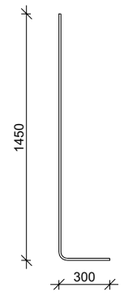

პოზ. I

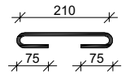

პოზ. II

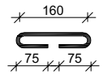

პოზ. III

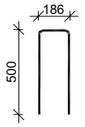

პოზ. IV

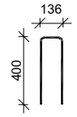

მონ. რ/ბ კედლის არმირების სპეციფიკაცია 7.950 ნიშნულზე

არმატურის სპეციფიკაცია					არმატურის ამოკრეფა					ბეტონი B 25
პოზ. №	Ø	L მმ.	n ცალი	Ln მ.	Ø	∑ Ln მ.	პარამეტრი წონა კგ.	წონა კგ. A240	წონა კგ. A500C	V; მ³
1	2	3	4	5	6	7	8	9	10	11
1	12 A500C	13783000	1	13783.00	8 A240	1254.50	0.39	495.01		275.33
2	12 A500C	4330	380	1645.40	12 A500C	30437.92	0.89		27023.28	
3	12 A500C	3730	380	1417.40						
4	12 A500C	2180	52	113.36						
5	12 A500C	1580	52	82.16						
6	12 A500C	2900	1740	5046.00						
7	12 A500C	3680	896	3297.28						
8	12 A500C	1170	112	131.04						
9	12 A500C	2700	628	1695.60						
10	12 A500C	1120	262	293.44						
11	12 A500C	1720	262	450.64						
12	12 A500C	1100	14	15.40						
13	12 A500C	1200	26	31.20						
I	8 A240	400	2550	1020.00						
II	8 A240	350	670	234.50						
III	12 A500C	1200	1814	2176.80						
IV	12 A500C	900	288	259.20						
						∑		495.01	27023.28	275.33
							n= 1	495.01	27023.28	275.33
									99.95	კგ/მ³

ჭრილი ა-ა

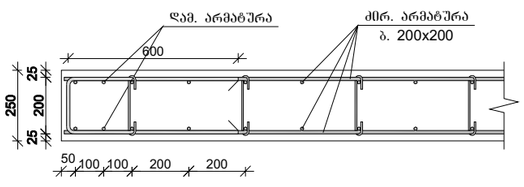

ჭრილი ბ-ბ

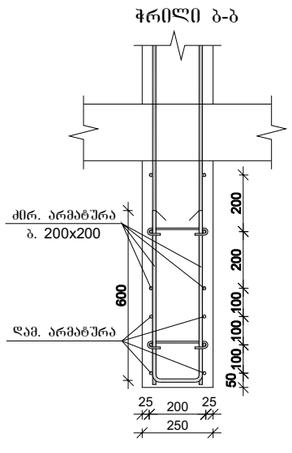

კაპიტელი ჯგუფი
საკონსტრ. კომპანია
Capiteli group
ENGINEERING COMPANY
CAPITELI GROUP

პროექტის დასახელება
BMW & MINI SHOWROOM TBILISI

პროექტის მისამართი
ქ. თბილისი, დავით აღმაშენებლის ხეივანი №151 (ს/კ 01.72.14.013.896)

დამკვეთი

B ბლოკი

სტადია	მარცხ	განმარტება
მპ	2024.05.31 წ.	

დაკვეთის №

CAD DWG ფაილი 04.kedlebi.dwg

დირექტორი: ა. კორტავა
მთ. კონსტრუქტორი: ა. კორტავა
შესრულა: ლ. ჩოფიაშვილი
შეამოწმა: გ. ვაშაძე
საკონტრო შეღებები კაპიტელი ჯგუფი

ნახაზის დასახელება

მონ. რ/ბ კედლის არმირების კვეთები და სპეციფიკაცია 7.950 ნიშნულზე

კ-4.13

A2

მონ. რ/ბ რიგელის მრ-1-ის არმირება

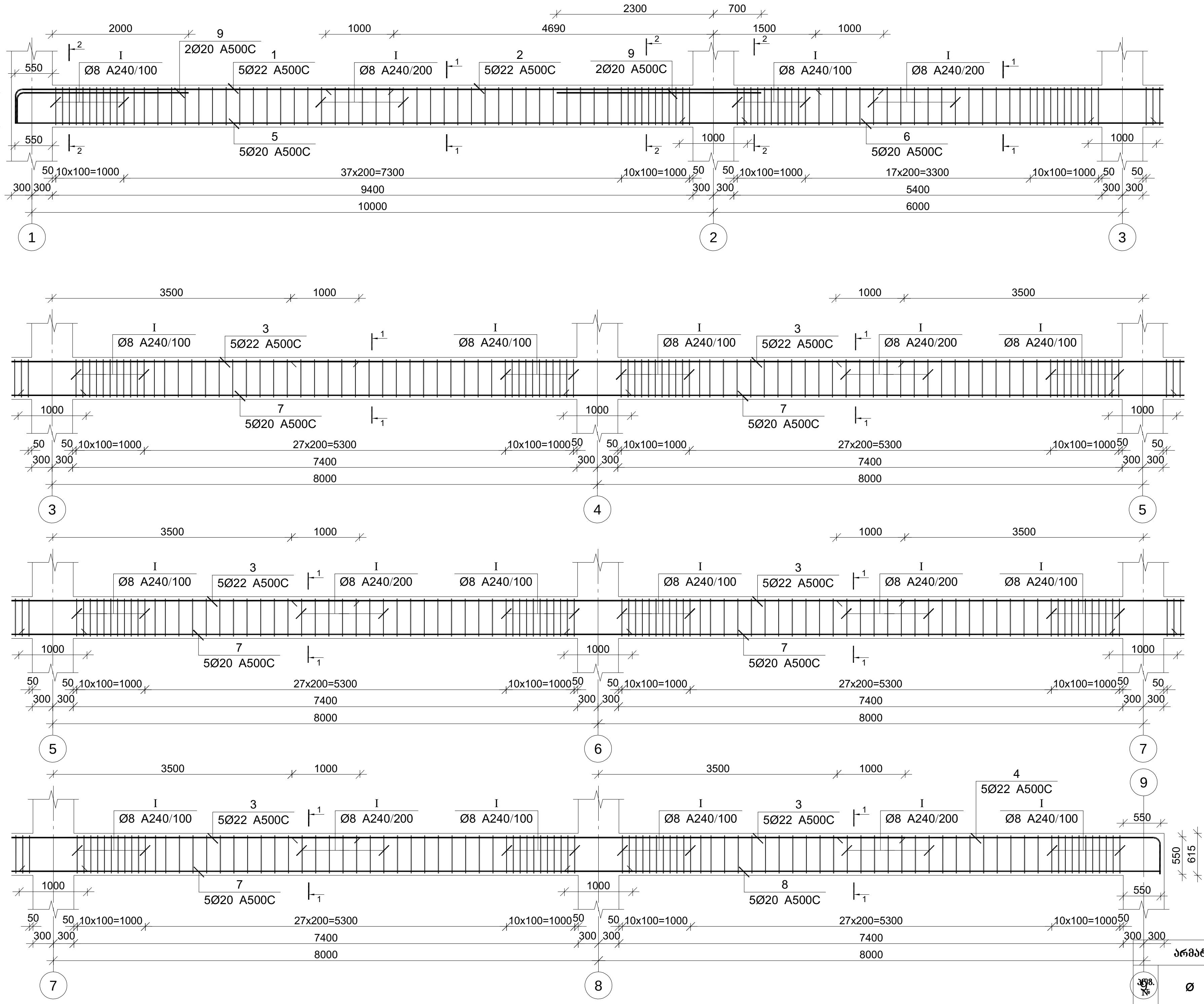

კვეთი 1-1

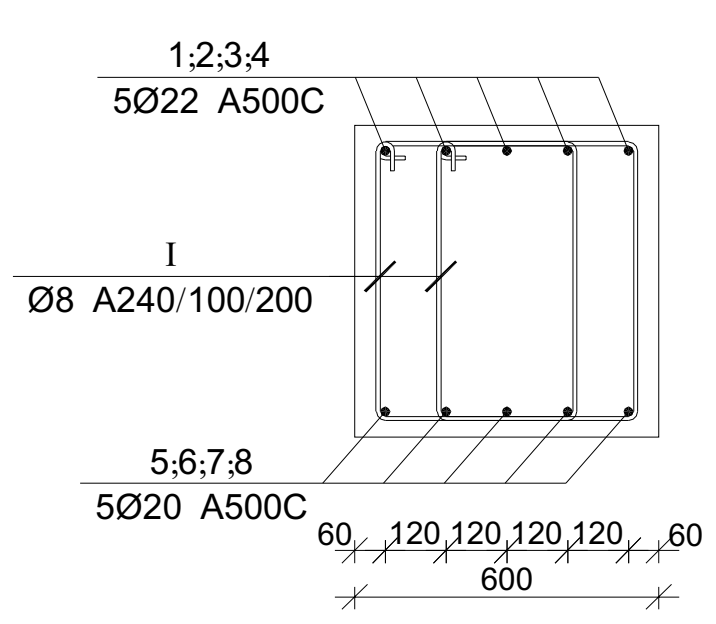

კვეთი 2-2

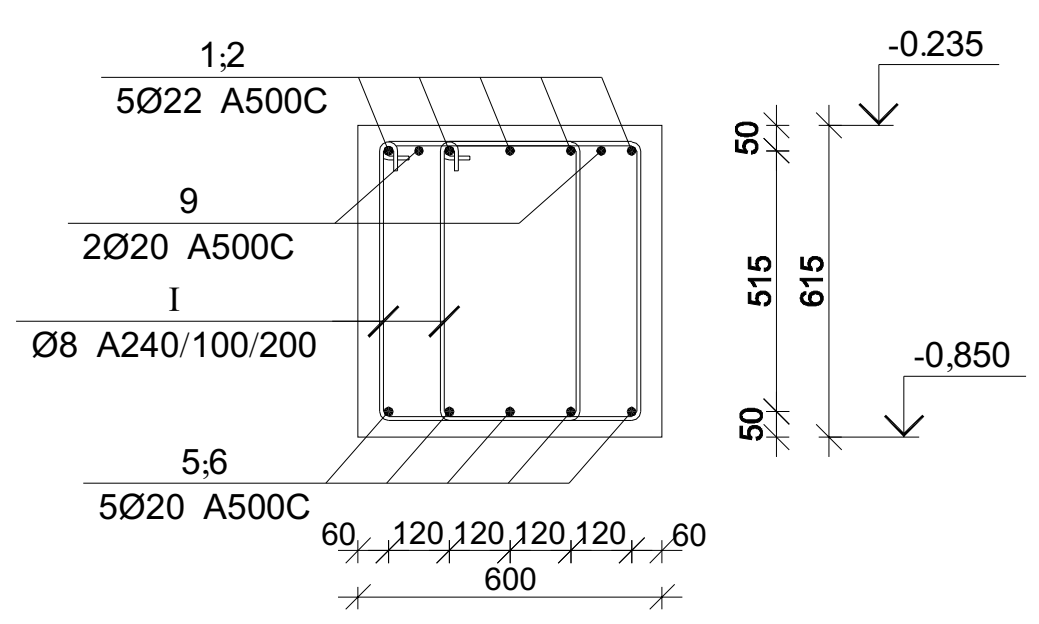

პოზ. I

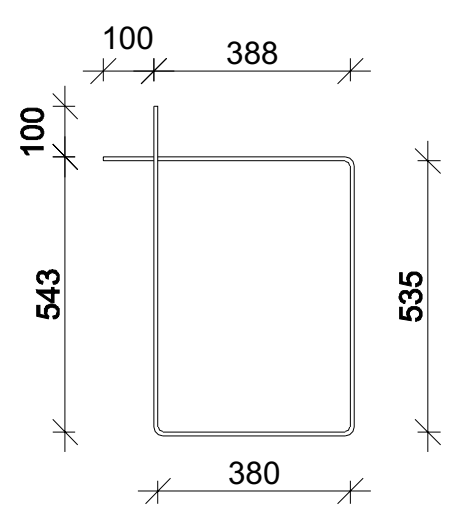

მონ. რ/ბ რიგელის მრ-1-ის სპეციფიკაცია

არმატურის სპეციფიკაცია					არმატურის ამოკრეფა					ბეტონი B 25
პოზ. №	Ø	L მმ.	n ცალი	Ln მ.	Ø	∑Ln მ.	გრძივი მეტრის წონა კგ.	წონა კგ. A240	წონა კგ. A500C	V; მ³
1	2	3	4	5	6	7	8	9	10	11
1	22 A500C	6000	5	30.00	8 A240	1562.40	0.39	616.50		
2	22 A500C	8190	5	40.95	20 A500C	372.40	2.47		918.40	
3	22 A500C	9000	30	270.00	22 A500C	367.15	2.98		1095.59	21.84
4	22 A500C	5240	5	26.20						
5	20 A500C	11040	5	55.20						
6	20 A500C	7000	5	35.00						
7	20 A500C	9000	25	225.00						
8	20 A500C	9040	5	45.20						
9	20 A500C	3000	4	12.00						
I	8 A240	2100	744	1562.40						
							∑	616.50	2013.99	21.84
						n= 1		616.50	2013.99	21.84
									120.42	კგ/მ³

კაპიტელი ჯგუფი
საპროექტო კომპანია
Capiteli group
ENGINEERING COMPANY

პროექტის დასახელება
BMW & MINI SHOWROOM TBILISI

პროექტის მისამართი
ქ. თბილისი, დავით აღმაშენებლის ხეივანი №151 (ს/კ 01.72.14.013.896)

დამკვეთი

B ბლოკი

სტადია	თარიღი	განმარტება
მპ	2024.05.31 წ.	

დაკვეთის №

CAD DWG ფაილი 05.rigelebi.dwg

დირექტორი: ა. კორტავა
მთ. კონსტრუქტორი: ა. კორტავა
შეასრულა ლ. ჩოფიკაშვილი
შეამოწმა გ. ვაშაკიძე
საავტორო უფლებები კაპიტელი ჯგუფი

ნახაზის დასახელება
მონ. რ/ბ რიგელის მრ-1-ის არმირება

კ-5.01

A2

მონ. რ/ბ რიგელის მრ-2-ის არმირება

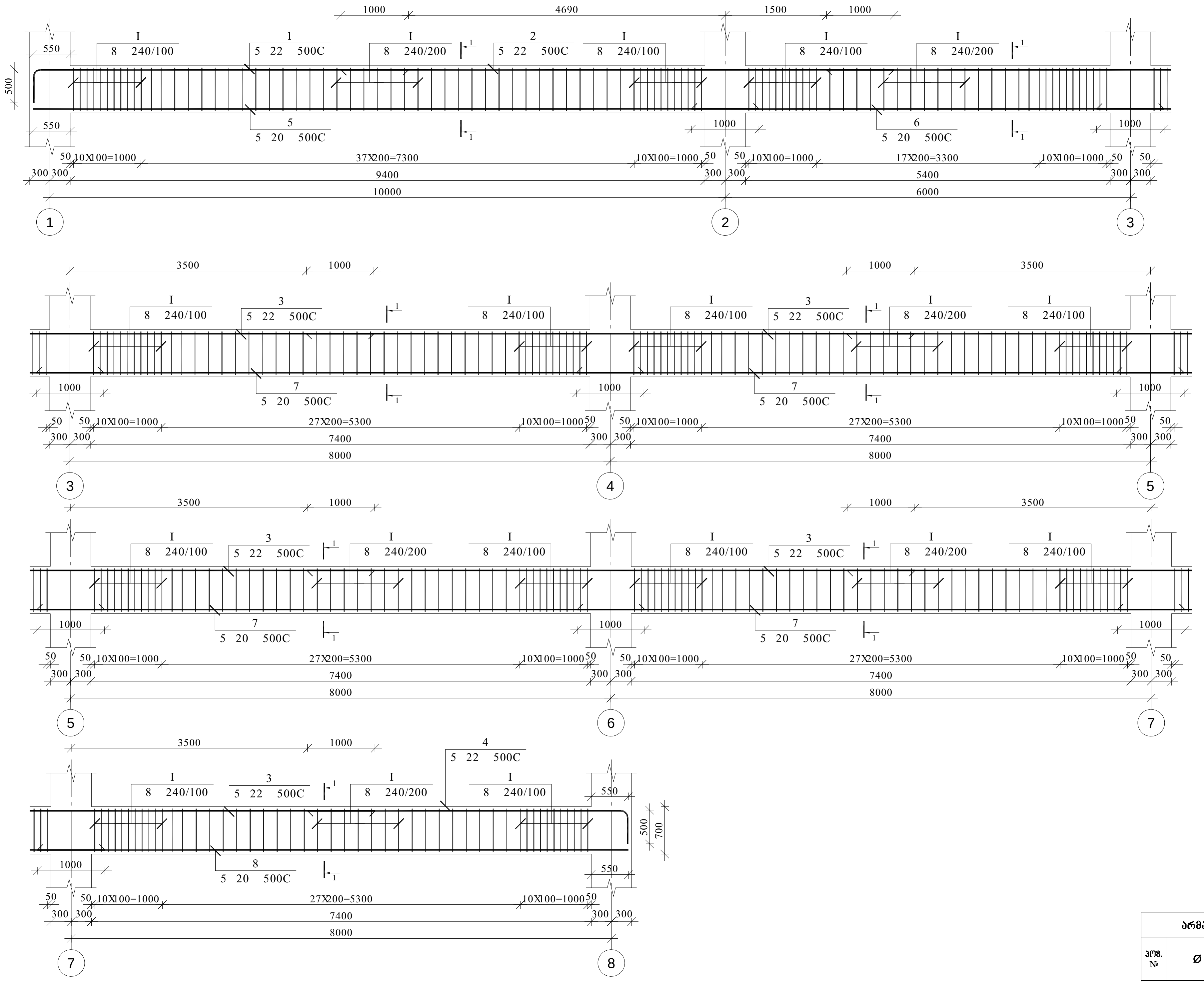

ჭრილი 1-1

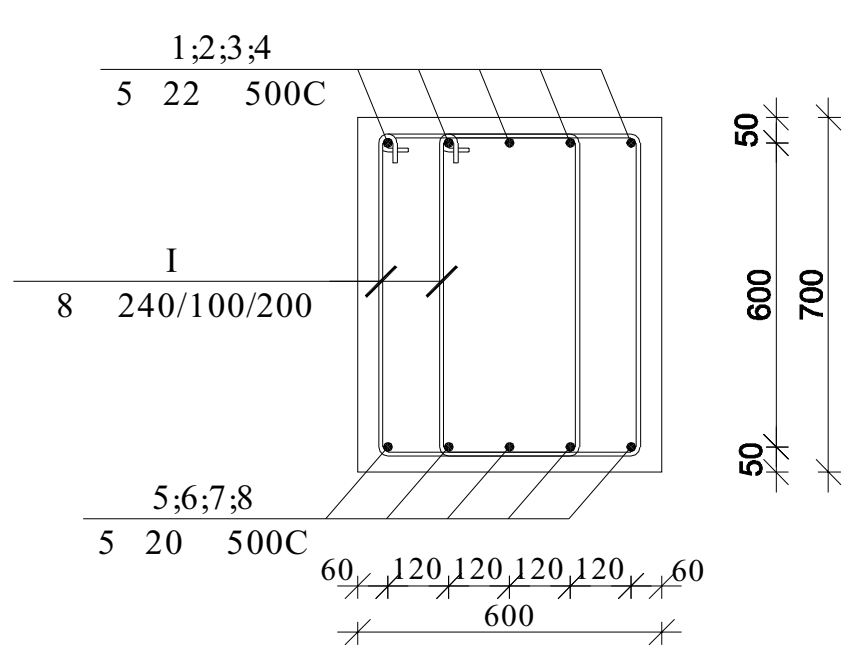

პოზ. I

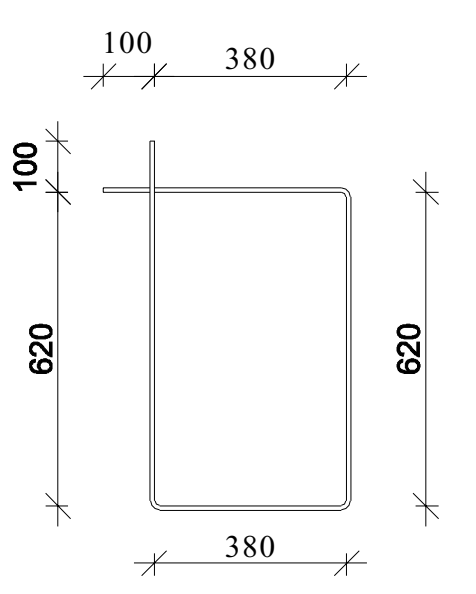

მონ. რ/ბ რიგელის მრ-2-ის სპეციფიკაცია

არმატურის სპეციფიკაცია					არმატურის ამოკრეფა					ბეტონი B 25
პოზ. №	Ø	L მმ.	n ცალი	Ln მ.	Ø	∑ Ln მ.	გრძივი მეტრის წონა კგ.	წონა კგ. A240	წონა კგ. A500C	V; მ³
1	2	3	4	5	6	7	8	9	10	11
1	22 A500C	6000	5	30.00	8 A240	1499.60	0.39	591.72		21.76
2	22 A500C	8190	5	40.95	20 A500C	315.40	2.47		777.83	
3	22 A500C	9000	25	225.00	22 A500C	321.90	2.98		960.57	
4	22 A500C	5190	5	25.95						
5	20 A500C	11040	5	55.20						
6	20 A500C	7000	5	35.00						
7	20 A500C	9000	20	180.00						
8	20 A500C	9040	5	45.20						
I	8 A240	2300	652	1499.60						
							∑	591.72	1738.39	21.76
						n= 1		591.72	1738.39	21.76
									107.10	კგ/მ³

კაპიტელი ჯგუფი
საპროექტო კომპანია
Capiteli group
ENGINEERING COMPANY

პროექტის დასახელება
BMW & MINI SHOWROOM TBILISI

პროექტის მისამართი
ქ. თბილისი, დავით აღმაშენებლის ხეივანი №151 (ს/კ 01.72.14.013.896)

დამკვეთი

B ბლოკი

სტადია	თარიღი	განმარტება
მპ	2024.05.31 წ.	

დაკვეთის №

CAD DWG ფაილი 05.rigelebi.dwg

დირექტორი: ა. კორტავა

მთ. კონსტრუქტორი: ა. კორტავა

შეასრულა ლ. ჩოფიკაშვილი

შეამოწმა გ. ვაშაკიძე

საავტორო უფლებები კაპიტელი ჯგუფი

ნახაზის დასახელება
მონ. რ/ბ რიგელის მრ-2-ის არმირება

კ-5.02

A2

მონ. რ/ბ რიგელის მრ-3-ის არმირება

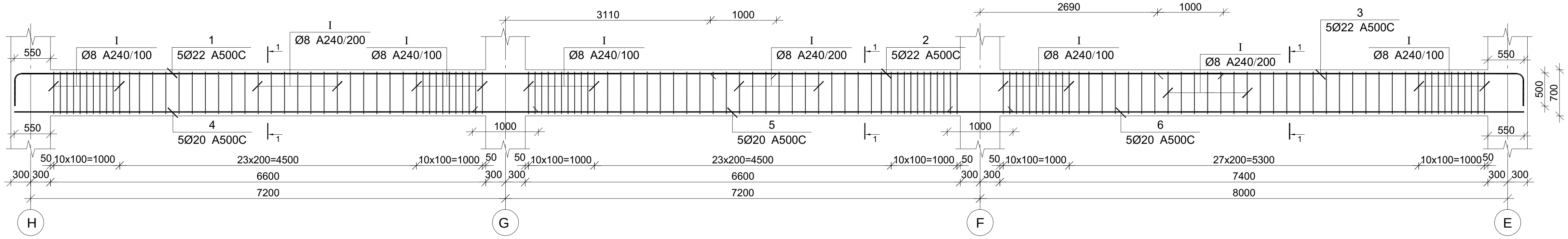

კვეთი 1-1

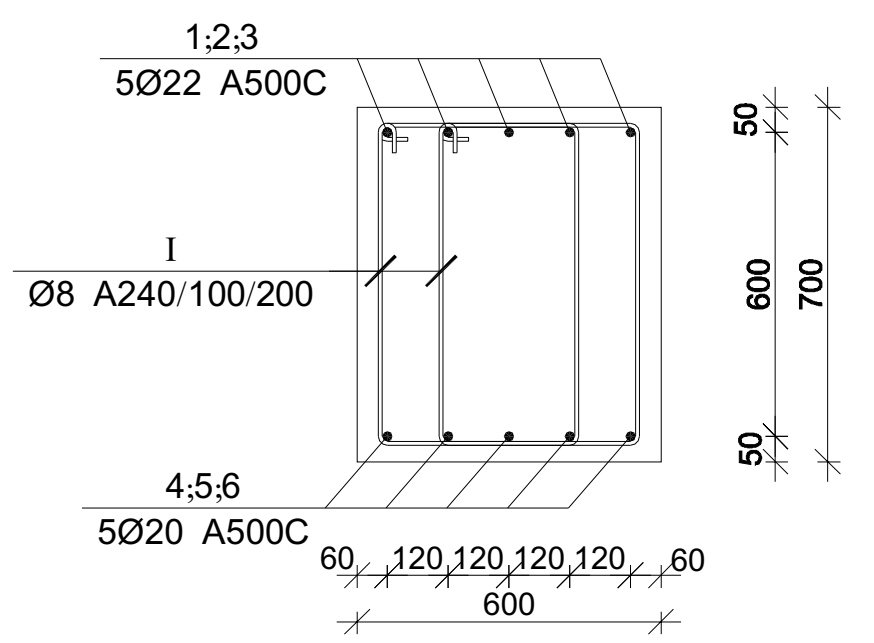

პოზ. I

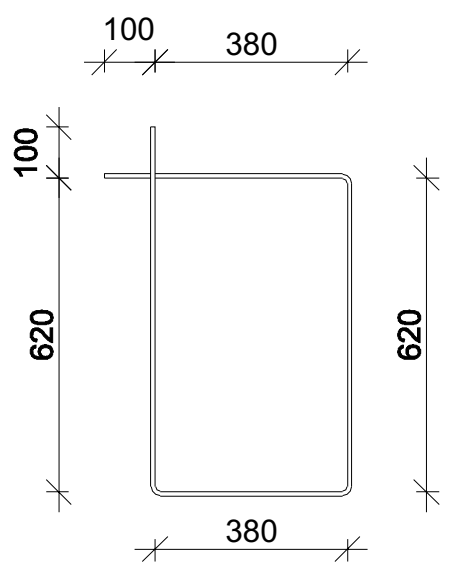

მონ. რ/ბ რიგელის მრ-3-ის სპეციფიკაცია

არმატურის სპეციფიკაცია					არმატურის ამოკრეფა					ბეტონი B 25
პოზ. №	Ø	L მმ.	n ცალი	Ln მ.	Ø	∑Ln მ.	გრძივი მეტრის წონა კგ.	წონა კგ. A240	წონა კგ. A500C	V; მ³
1	2	3	4	5	6	7	8	9	10	11
1	22 A500C	12000	5	60.00	8 A240	607.20	0.39	239.59		8.65
2	22 A500C	7780	5	38.90	20 A500C	124.50	2.47		307.04	
3	22 A500C	6000	5	30.00	22 A500C	128.90	2.98		384.64	
4	20 A500C	7950	5	39.75						
5	20 A500C	8200	5	41.00						
6	20 A500C	8750	5	43.75						
I	8 A240	2300	264	607.20						
							∑	239.59	691.68	8.65
						n= 1		239.59	691.68	8.65
									107.64	კგ/მ³

მონ. რ/ბ რიგელის მრ-4-ის არმირება

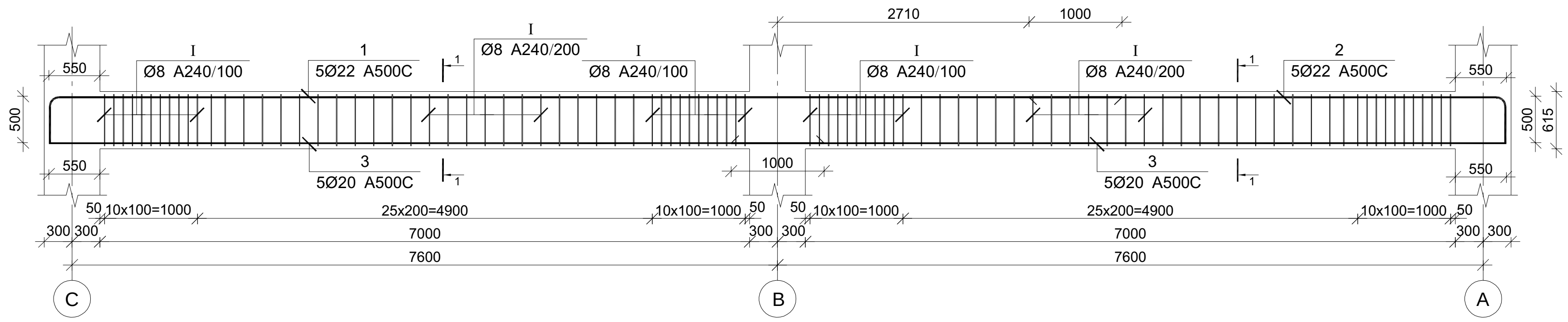

კვეთი 1-1

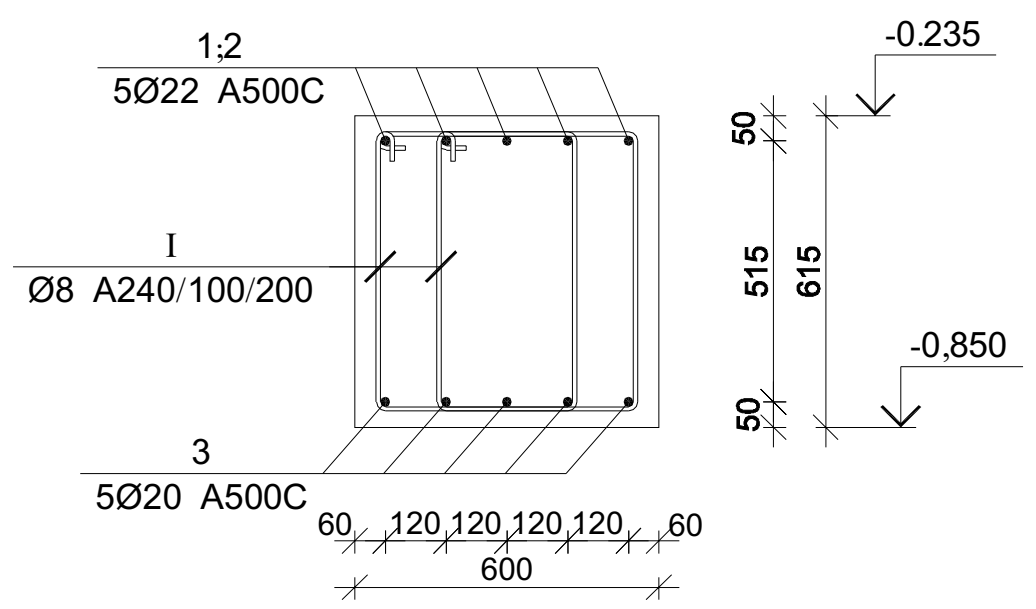

პოზ. I

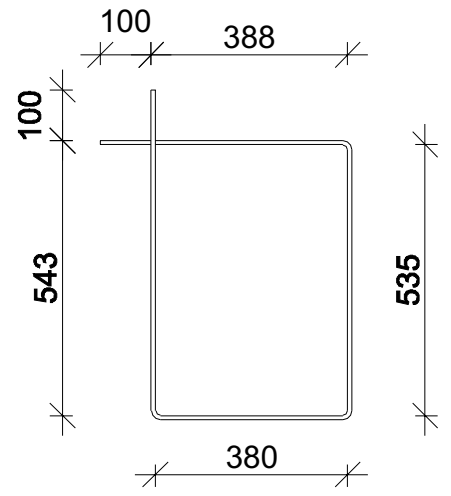

მონ. რ/ბ რიგელის მრ-4-ის სპეციფიკაცია

არმატურის სპეციფიკაცია					არმატურის ამოკრეფა					ბეტონი B 25
პოზ. №	Ø	L მმ.	n ცალი	Ln მ.	Ø	∑Ln მ.	გრძივი მეტრის წონა კგ.	წონა კგ. A240	წონა კგ. A500C	V; მ³
1	2	3	4	5	6	7	8	9	10	11
1	22 A500C	12000	5	60.00	8 A240	373.80	0.39	147.50		5.17
2	22 A500C	5580	5	27.90	20 A500C	83.50	2.47		205.92	
3	20 A500C	8350	10	83.50	22 A500C	87.90	2.98		262.30	
I	8 A240	2100	178	373.80						
							∑	147.50	468.22	5.17
						n= 1		147.50	468.22	5.17
									119.19	კგ/მ³

კაპიტელი ჯგუფი
საპროექტო კომპანია
Capiteli group
ENGINEERING COMPANY

პროექტის დასახელება
BMW & MINI SHOWROOM TBILISI

პროექტის მისამართი
ქ. თბილისი, დავით აღმაშენებლის ხეივანი №151 (ს/კ 01.72.14.013.896)

დამკვეთი

B ბლოკი

სტადია	თარიღი	განმარტება
მპ	2024.05.31 წ.	

დაკვეთის №

CAD DWG ფაილი 05.rigelebi.dwg

დირექტორი: ა. კორტავა

მთ. კონსტრუქტორი: ა. კორტავა

შეასრულა ლ. ჩოფიკაშვილი

შეამოწმა გ. ვაშაკიძე

საავტორო უფლებები კაპიტელი ჯგუფი

ნახაზის დასახელება
მონ. რ/ბ რიგელის მრ-3-ის არმირება
მონ. რ/ბ რიგელის მრ-4-ის არმირება

კ-5.03

A2

მონ. რ/ბ რიგელის მრ-5-ის არმირება

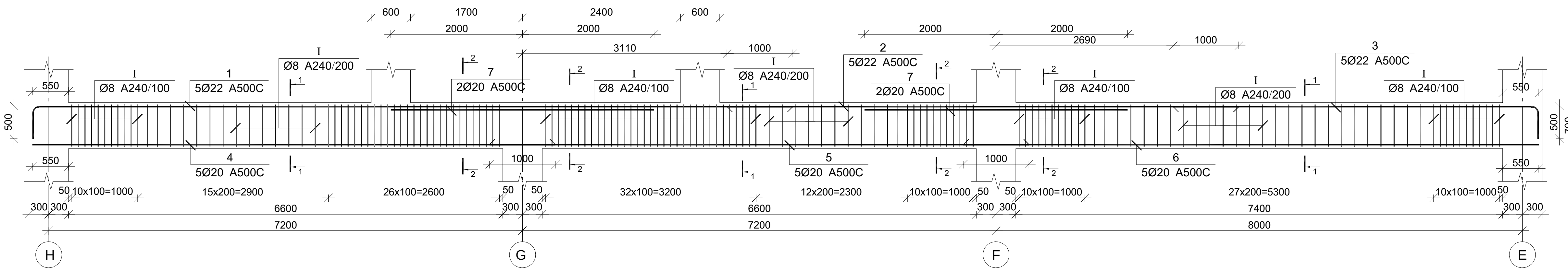

კვეთი 1-1

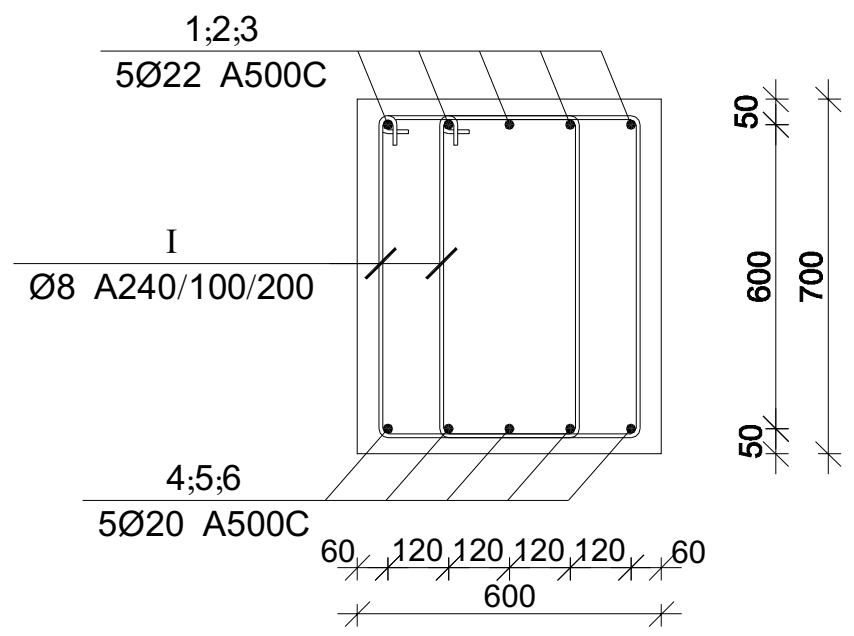

კვეთი 2-2

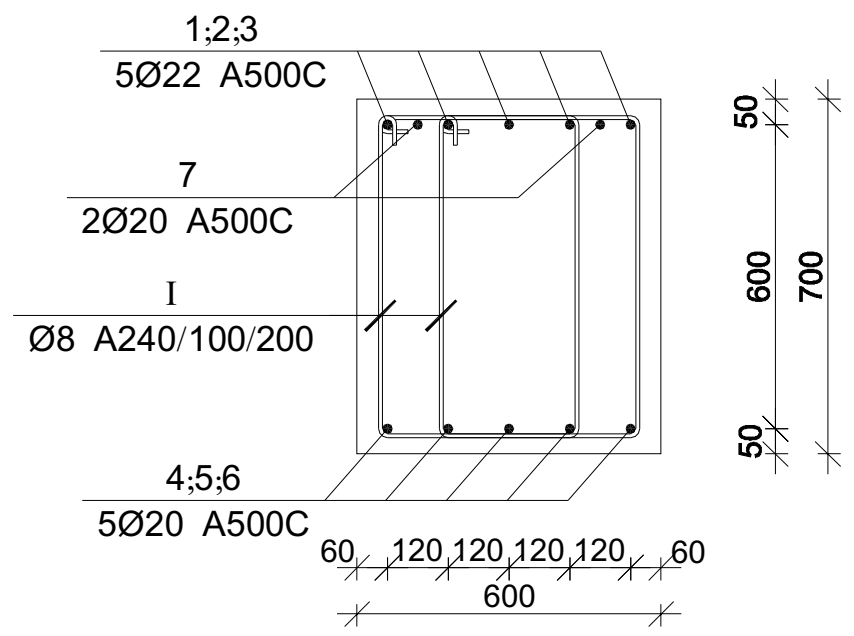

პოზ. I

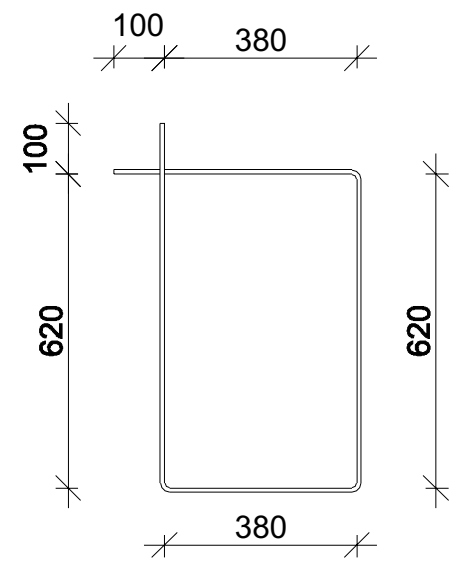

მონ. რ/ბ რიგელის მრ-5-ის სპეციფიკაცია

არმატურის სპეციფიკაცია					არმატურის ამოკრეფა					ბეტონი B 25
პოზ. №	Ø	L მმ.	n ცალი	Ln მ.	Ø	∑Ln მ.	გრძივი მეტრის წონა კგ.	წონა კგ. A240	წონა კგ. A500C	V; მ³
1	2	3	4	5	6	7	8	9	10	11
1	22 A500C	12000	5	60.00	8 A240	694.60	0.39	274.08		8.65
2	22 A500C	7780	5	38.90	20 A500C	140.50	2.47		346.49	
3	22 A500C	6000	5	30.00	22 A500C	128.90	2.98		384.64	
4	20 A500C	7950	5	39.75						
5	20 A500C	8200	5	41.00						
6	20 A500C	8750	5	43.75						
7	20 A500C	4000	4	16.00						
I	8 A240	2300	302	694.60						
							∑	274.08	731.14	8.65
						n= 1		274.08	731.14	8.65
									116.18	კგ/მ³

მონ. რ/ბ რიგელის მრ-6-ის არმირება

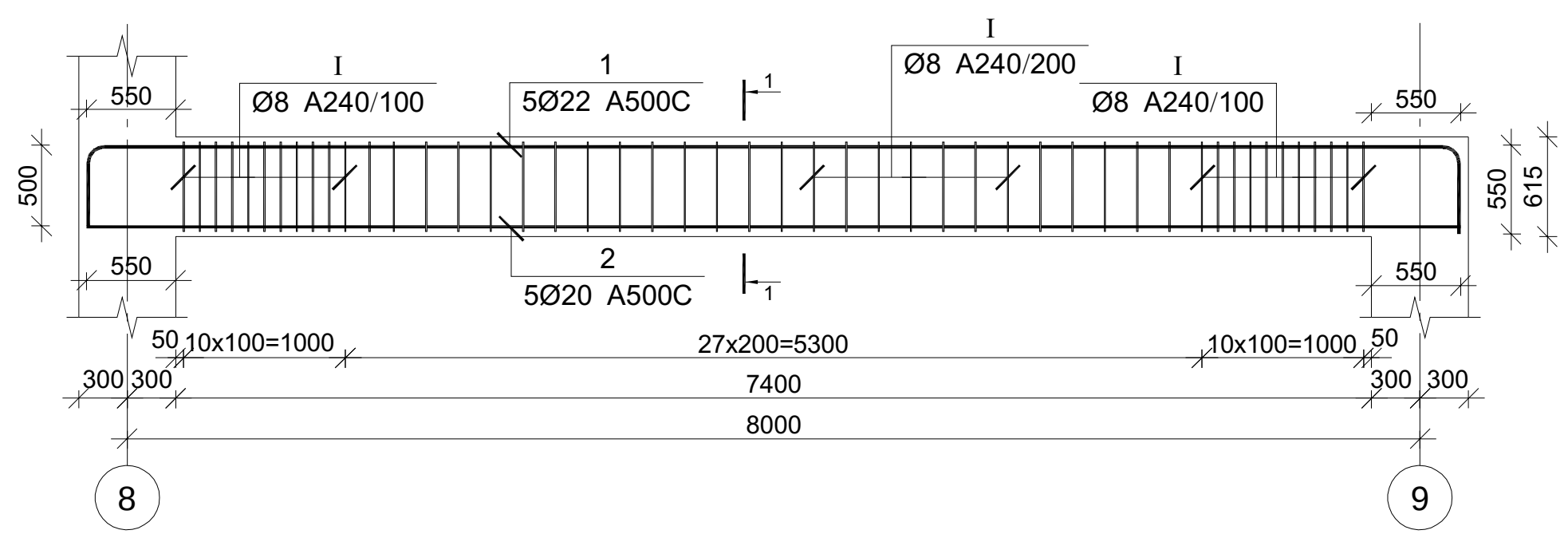

კვეთი 1-1

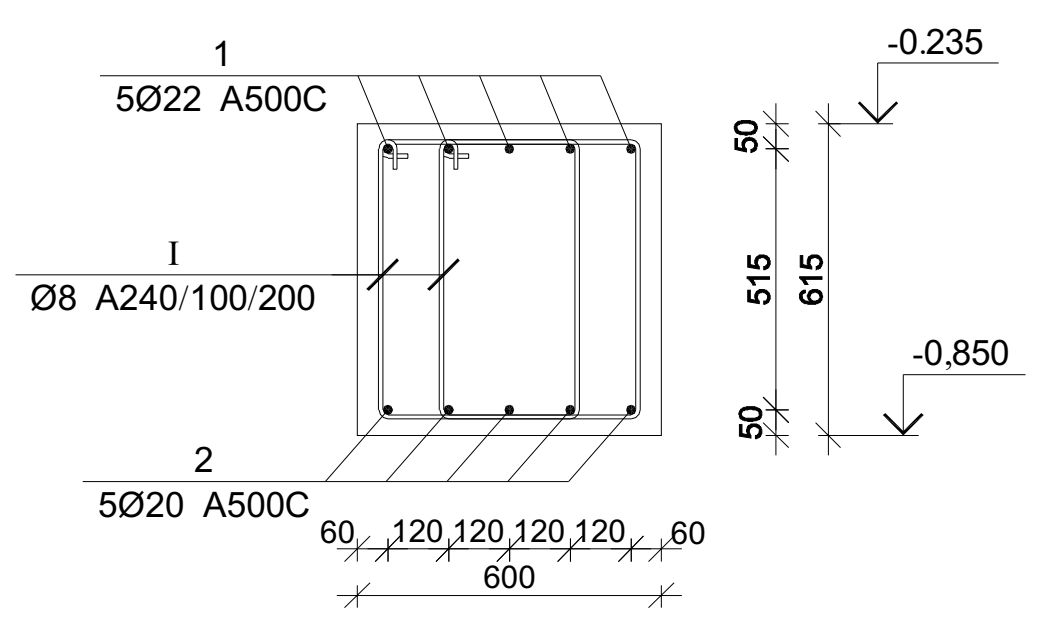

პოზ. I

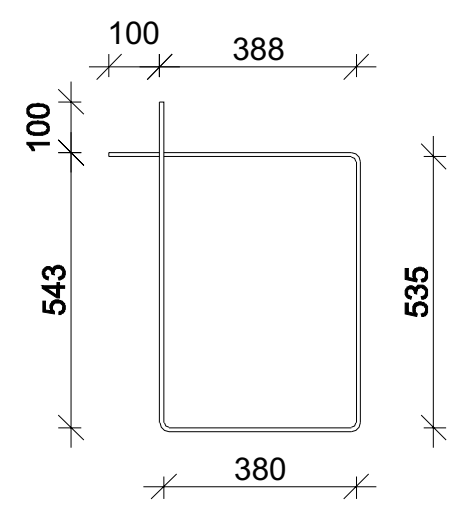

მონ. რ/ბ რიგელის მრ-6-ის სპეციფიკაცია

არმატურის სპეციფიკაცია					არმატურის ამოკრეფა					ბეტონი B 25
პოზ. №	Ø	L მმ.	n ცალი	Ln მ.	Ø	∑Ln მ.	გრძივი მეტრის წონა კგ.	წონა კგ. A240	წონა კგ. A500C	V; მ³
1	2	3	4	5	6	7	8	9	10	11
1	22 A500C	9420	5	47.10	8 A240	197.40	0.39	77.89		2.73
2	20 A500C	8500	5	42.50	20 A500C	42.50	2.47		104.81	
I	8 A240	2100	94	197.40	22 A500C	47.10	2.98		140.55	
							∑	77.89	104.81	2.73
						n= 1		77.89	104.81	2.73
									66.91	კგ/მ³

კაპიტელი ჯგუფი
Capiteli group
ENGINEERING COMPANY

პროექტის დასახელება
BMW & MINI SHOWROOM TBILISI

პროექტის მისამართი
ქ. თბილისი, დავით აღმაშენებლის ხეივანი №151 (ს/კ 01.72.14.013.896)

დამკვეთი

B ბლოკი

სტადია	თარიღი	განმარტება
მპ	2024.05.31 წ.	

დაკვეთის №

CAD DWG ფაილი 05.rigelebi.dwg

დირექტორი: ა. კორტავა
მთ. კონსტრუქტორი: ა. კორტავა
შეასრულა ლ. ჩოფიკაშვილი
შეამოწმა გ. ვაშაკიძე
საავტორო უფლებები კაპიტელი ჯგუფი

ნახაზის დასახელება
მონ. რ/ბ რიგელის მრ-5-ის არმირება
მონ. რ/ბ რიგელის მრ-6-ის არმირება

კ-5.04

A2

მონ. რ/ბ რიგელის მრ-7-ის არმირება

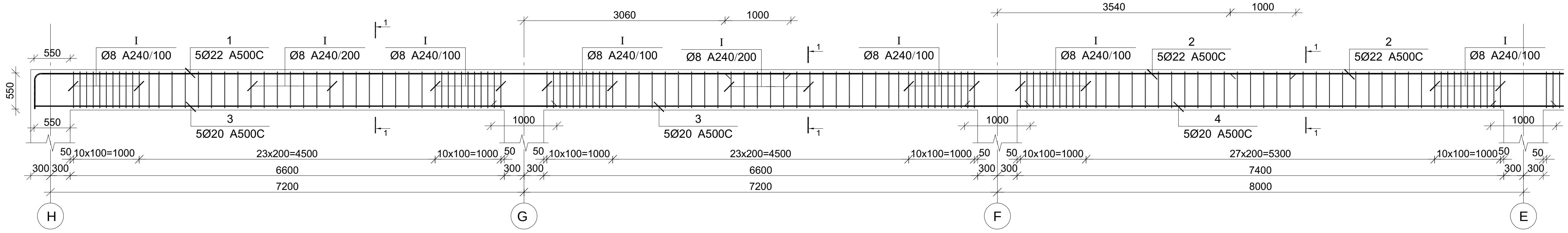

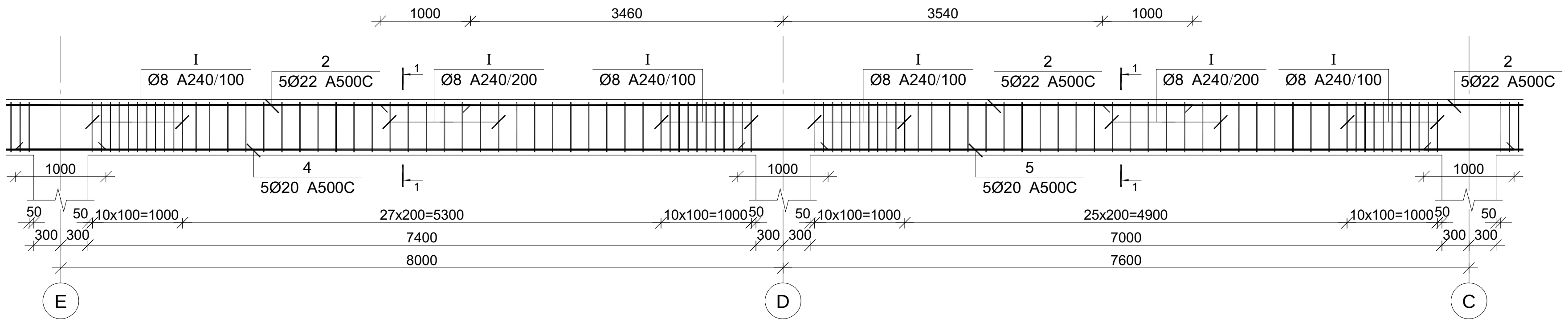

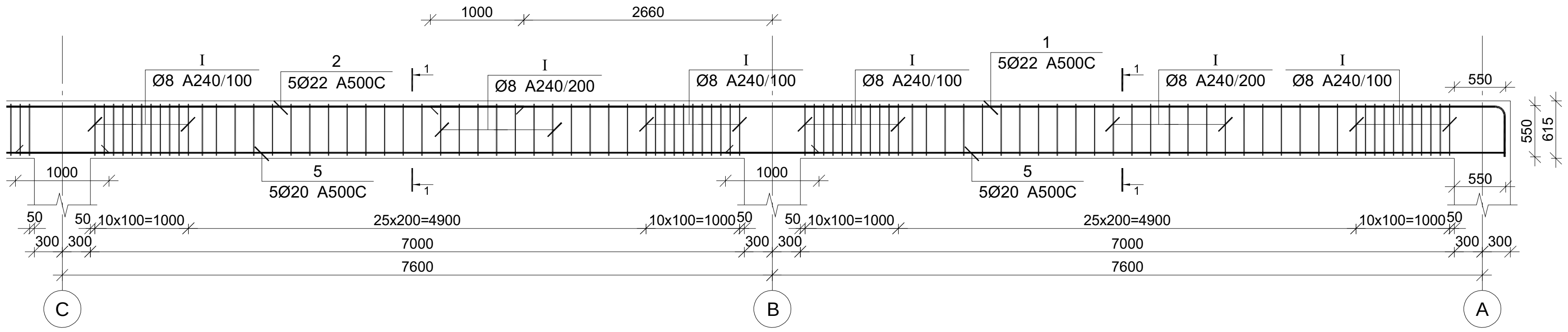

კვეთი 1-1

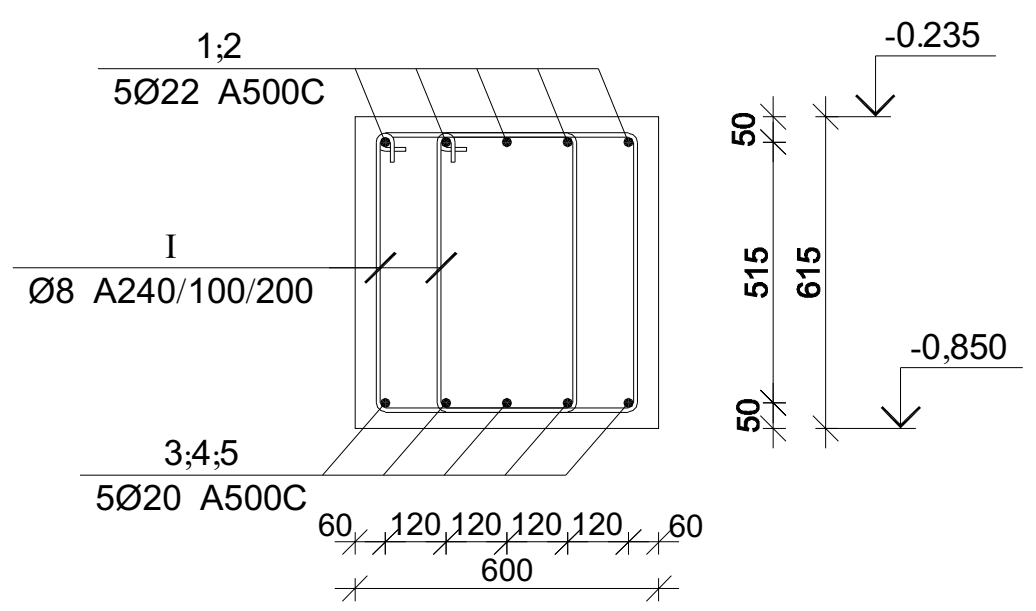

პოზ. I

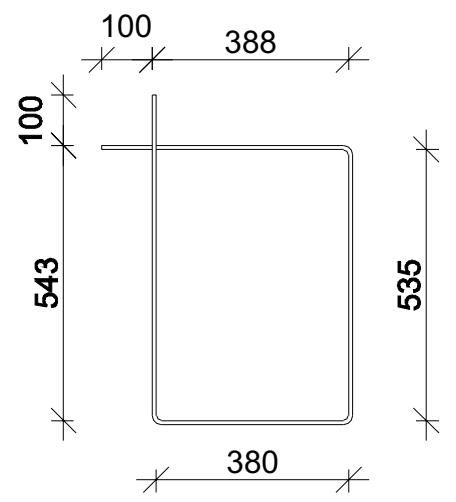

მონ. რ/ბ რიგელის მრ-7-ის სპეციფიკაცია

არმატურის სპეციფიკაცია					არმატურის ამოკრეფა					ბეტონი B 25
პოზ. №	Ø	L მმ.	n ცალი	Ln მ.	Ø	∑Ln მ.	გრძივი მეტრის წონა კგ.	წონა კგ. A240	წონა კგ. A500C	V; მ³
1	2	3	4	5	6	7	8	9	10	11
1	22 A500C	12000	10	120.00	8 A240	1310.40	0.39	517.06		18.08
2	22 A500C	9000	20	180.00	20 A500C	301.00	2.47		742.31	
3	20 A500C	8200	10	82.00	22 A500C	300.00	2.98		895.21	
4	20 A500C	9000	10	90.00						
5	20 A500C	8600	15	129.00						
I	8 A240	2100	624	1310.40						
							∑	517.06	1637.53	18.08
						n= 1		517.06	1637.53	18.08
									119.16	კგ/მ³

კაპიტელი ჯგუფი
საპროექტო კომპანია
Capiteli group
ENGINEERING COMPANY

პროექტის დასახელება
BMW & MINI SHOWROOM TBILISI

პროექტის მისამართი
ქ. თბილისი, დავით აღმაშენებლის ხეივანი №151 (ს/კ 01.72.14.013.896)

დამკვეთი

B ბლოკი

სტადია	თარიღი	განმარტება
მპ	2024.05.31 წ.	

დაკვეთის №

CAD DWG ფაილი 05.rigelebi.dwg

დირექტორი: ა. კორტავა

მთ. კონსტრუქტორი: ა. კორტავა

შეასრულა ლ. ჩოფიკაშვილი

შეამოწმა ბ. ვაშაკიძე

საავტორო უფლებები კაპიტელი ჯგუფი

ნახაზის დასახელება
მონ. რ/ბ რიგელის მრ-7-ის არმირება

კ-5.05

A2

მონ. რ/ბ რიგელის მრ-8-ის არმირება

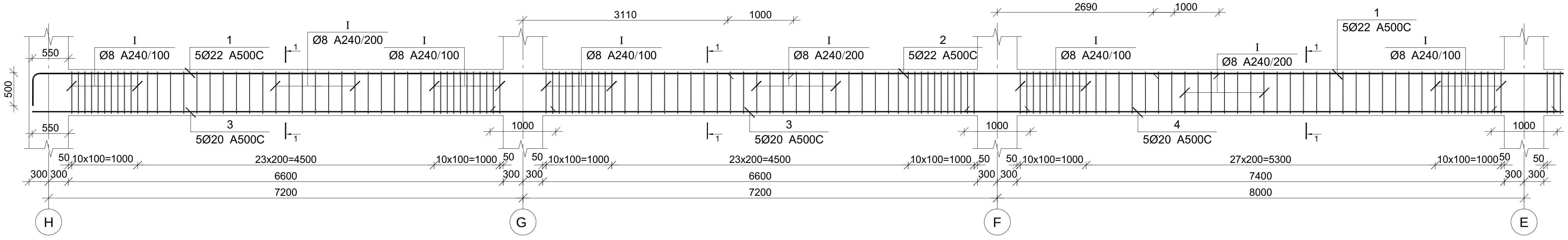

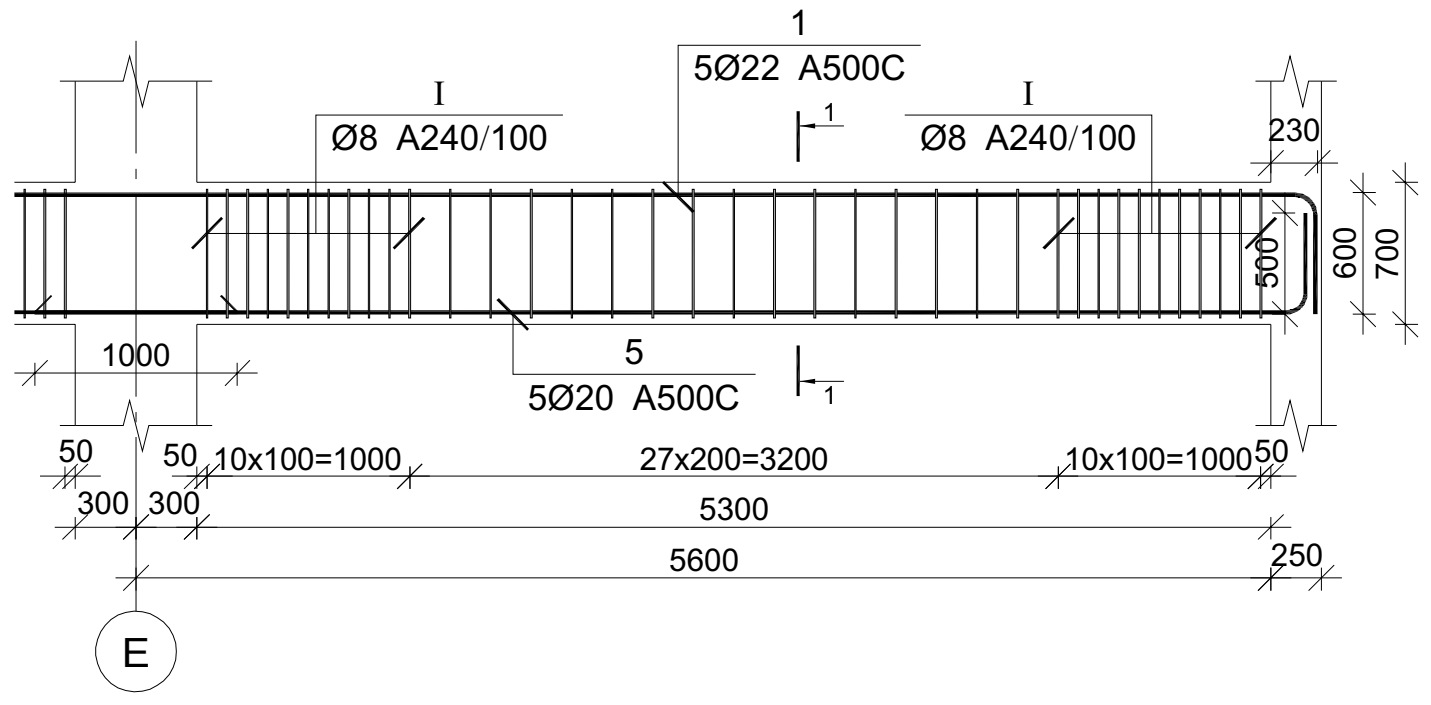

კვეთი 1-1

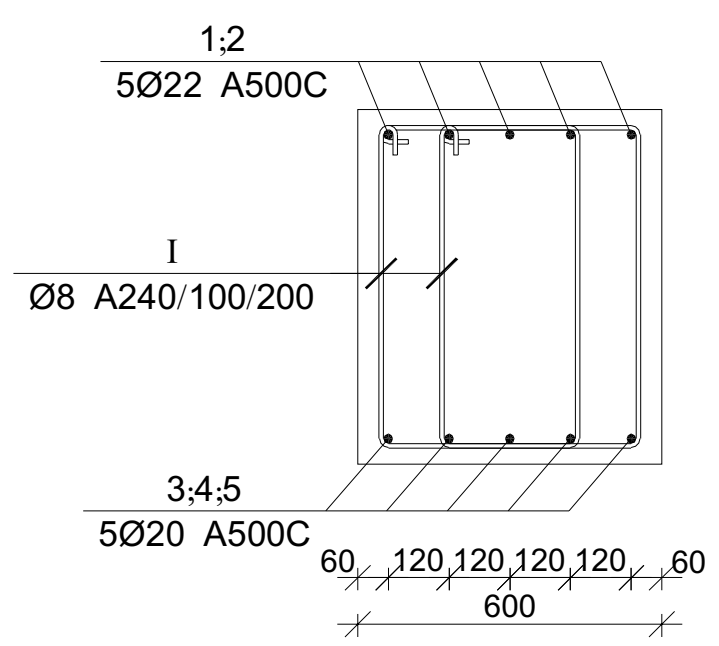

პოზ. I

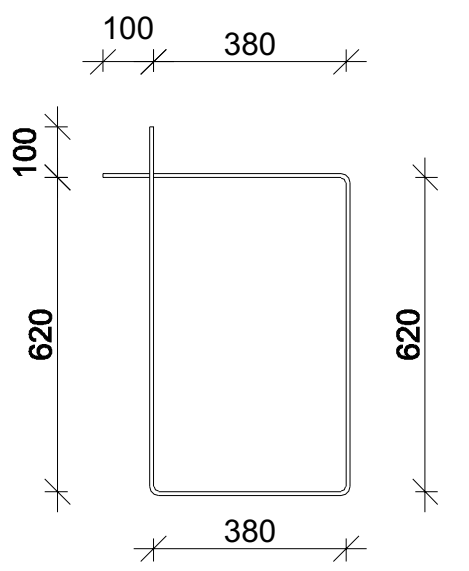

მონ. რ/ბ რიგელის მრ-8-ის სპეციფიკაცია

არმატურის სპეციფიკაცია					არმატურის ამოკრეფა					ბეტონი B 25
პოზ. №	Ø	L მმ.	n ცალი	Ln მ.	Ø	∑Ln მ.	გრძივი მეტრის წონა კგ.	წონა კგ. A240	წონა კგ. A500C	V; მ³
1	2	3	4	5	6	7	8	9	10	11
1	22 A500C	12000	10	120.00	8 A240	772.80	0.39	304.94		10.88
2	22 A500C	7460	5	37.30	20 A500C	205.60	2.47		507.04	
3	20 A500C	8200	10	82.00	22 A500C	157.30	2.98		469.39	
4	20 A500C	9000	10	90.00						
5	20 A500C	6720	5	33.60						
I	8 A240	2300	336	772.80						
							∑	304.94	976.43	10.88
						n= 2		609.87	1952.87	21.76
									117.79	კგ/მ³

მონ. რ/ბ რიგელის მრ-9-ის არმირება

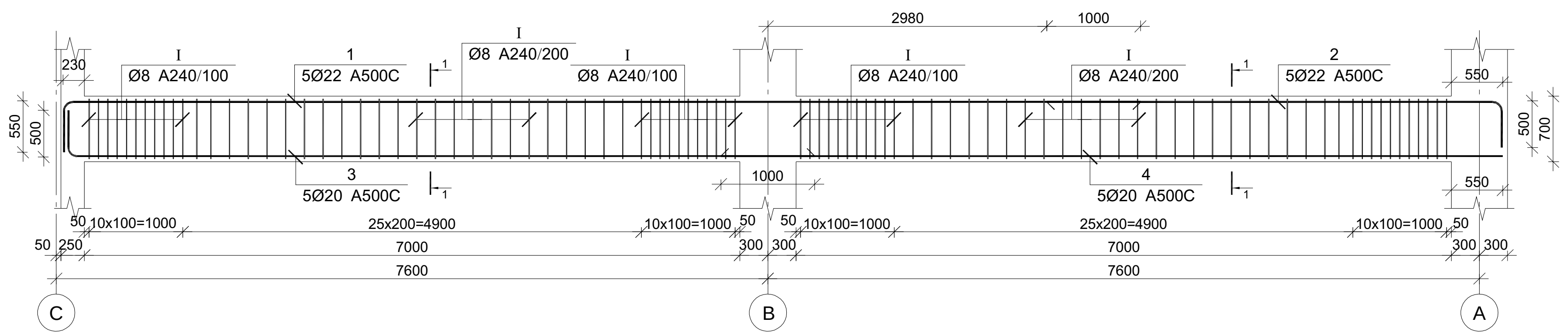

კვეთი 1-1

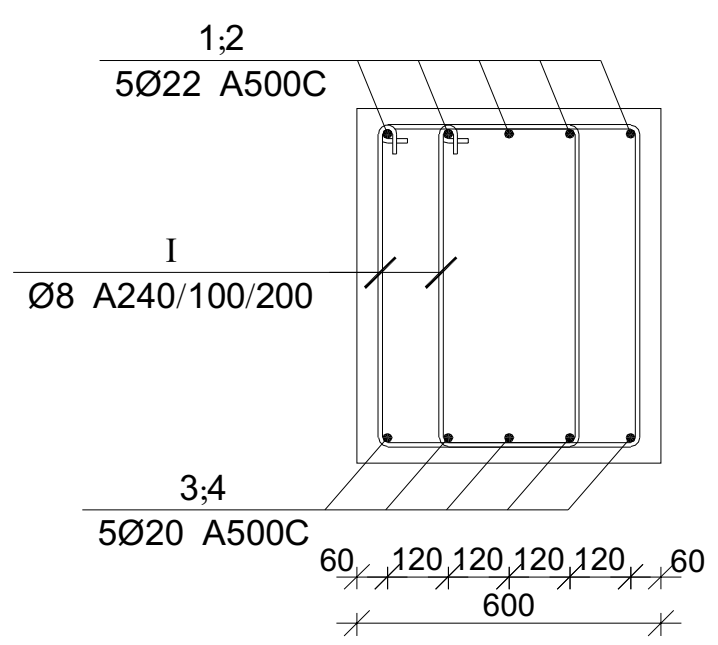

პოზ. I

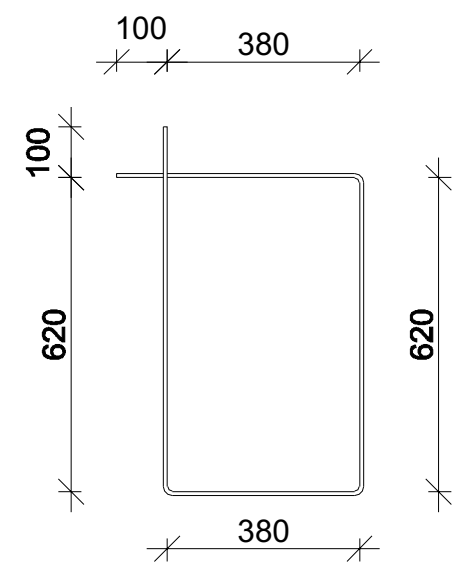

მონ. რ/ბ რიგელის მრ-9-ის სპეციფიკაცია

არმატურის სპეციფიკაცია					არმატურის ამოკრეფა					ბეტონი B 25
პოზ. №	Ø	L მმ.	n ცალი	Ln მ.	Ø	∑Ln მ.	გრძივი მეტრის წონა კგ.	წონა კგ. A240	წონა კგ. A500C	V; მ³
1	2	3	4	5	6	7	8	9	10	11
1	22 A500C	12000	5	60.00	8 A240	409.40	0.39	161.54		5.88
2	22 A500C	5310	5	26.55	20 A500C	83.85	2.47		206.79	
3	20 A500C	8420	5	42.10	22 A500C	86.55	2.98		258.27	
4	20 A500C	8350	5	41.75						
I	8 A240	2300	178	409.40						
							∑	161.54	465.06	5.88
						n= 2		323.09	930.11	11.76
									106.56	კგ/მ³

კაპიტელი ჯგუფი
CAPITELI GROUP
Capiteli group
ENGINEERING COMPANY

პროექტის დასახელება
BMW & MINI SHOWROOM TBILISI

პროექტის მისამართი
ქ. თბილისი, დავით აღმაშენებლის ხეივანი №151 (ს/კ 01.72.14.013.896)

დამკვეთი

B ბლოკი

სტადია	თარიღი	განმარტება
მპ	2024.05.31 წ.	

დაკვეთის №

CAD DWG ფაილი 05.rigelebi.dwg

დირექტორი: ა. კორტავა
მთ. კონსტრუქტორი: ა. კორტავა
შეასრულა ლ. ჩოფიკაშვილი
შეამოწმა გ. ვაშაკიძე
საავტორო უფლებები კაპიტელი ჯგუფი

ნახაზის დასახელება
მონ. რ/ბ რიგელის მრ-8-ის არმირება
მონ. რ/ბ რიგელის მრ-9-ის არმირება

კ-5.06

A2

მრუნ. რ/ბ რიგელის მრ-10-ის არმირება

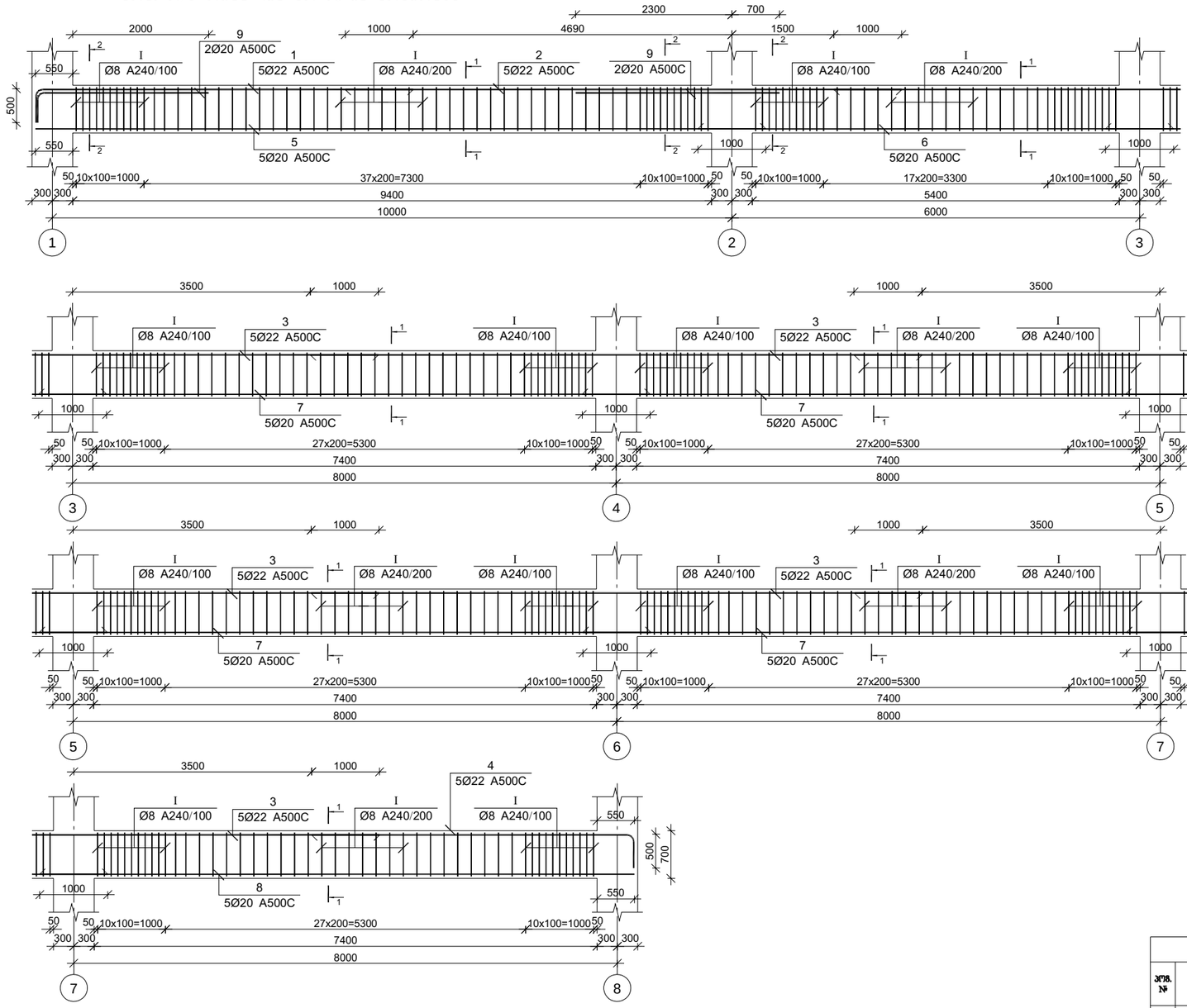

კვეთი 1-1

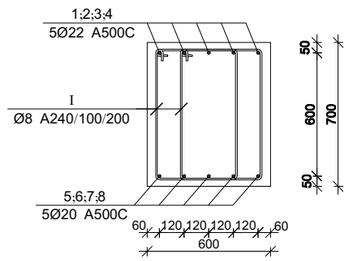

კვეთი 2-2

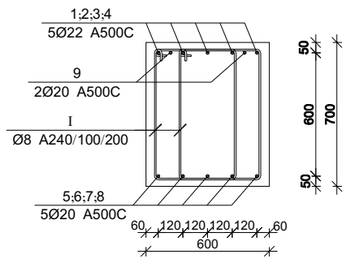

პრო. I

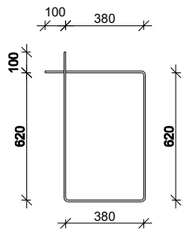

მრუნ. რ/ბ რიგელის მრ-2-ის სპეციფიკაცია

არმატურის სპეციფიკაცია					არმატურის ამოკრეფა					ბეტონი B 25
პრო. №	Ø	L მმ.	n ცალი	Ln მ.	Ø	∑Ln მ.	ბრაგის მასის ფორმ კგ.	ფორმა კგ.		V; მ³
								A240	A500C	
1	2	3	4	5	6	7	8	9	10	11
1	22 A500C	6000	5	30.00	8 A240	1499.60	0.39	591.72		
2	22 A500C	8190	5	40.95	20 A500C	318.36	2.47		785.13	
3	22 A500C	9000	25	225.00	22 A500C	321.90	2.98		960.57	21.76
4	22 A500C	5190	5	25.95						
5	20 A500C	11040	5	55.20						
6	20 A500C	7000	5	35.00						
7	20 A500C	9000	20	180.00						
8	20 A500C	9040	4	36.16						
9	20 A500C	3000	4	12.00						
I	8 A240	2300	652	1499.60						
						∑		591.72	1745.69	21.76
						n= 4		2366.88	6982.76	87.02
									107.44	კნ/მ³

CAPITELI GROUP

კაპიტელი ჯგუფი
საკონსულტო კომპანია
Capiteli group
ENGINEERING COMPANY

პროექტის დასახელება
BMW & MINI SHOWROOM TBILISI

პროექტის მისამართი
ქ. თბილისი, დავით აღმაშენებლის ხეივანი №151 (ს/კ 01.72.14.013.896)

დამკვეთი

B ბლოკი

სტადია | ოპერტი | განმარტება

ეკ | 2024.05.31 წ.

დამკვეთის №

CAD DWG ფაილი: 05.rigelebi.dwg

დირექტორი: ა. კორძაია

გიპ. კონსტრუქტორი: ა. კორძაია

შეასრულა: ლ. ჩოფიკაშვილი

შეამოწმა: გ. ვაშაკიძე

სააგენტრო უწყლებები: კაპიტელი ჯგუფი

ნახაზის დასახელება

მრუნ. რ/ბ რიგელის მრ-10-ის არმირება

კ-5.07

A2

მრნ. რ/ბ რიგელის მრ-11-ის არმირება

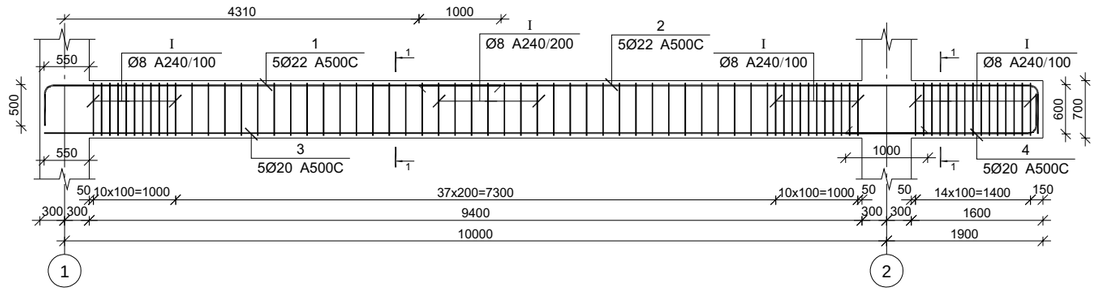

კვეთი 1-1

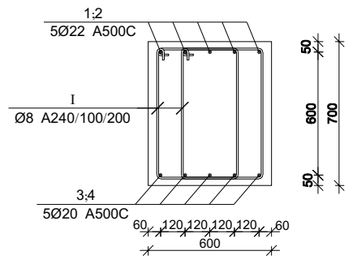

პოზ. I

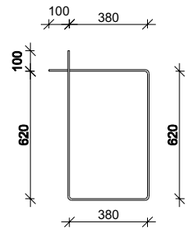

მრნ. რ/ბ რიგელის მრ-11-ის სპეციფიკაცია

არმატურის სპეციფიკაცია					არმატურის ამოკრეფა					ბეტონი B 25
პოზ. №	Ø	L მმ.	n ცალი	Ln მ.	Ø	∑Ln მ.	არათვი წონის წონა კგ.	წონა კგ. A240	წონა კგ. A500C	V; მ³
1	2	3	4	5	6	7	8	9	10	11
1	22 A500C	6000	5	30.00	8 A240	326.60	0.39	128.87		4.62
2	22 A500C	8080	5	40.40	20 A500C	67.55	2.47		166.59	
3	20 A500C	10750	5	53.75	22 A500C	70.40	2.98		210.08	
4	20 A500C	2760	5	13.80						
I	8 A240	2300	142	326.60						
							∑	128.87	376.67	4.62
						n= 1		128.87	376.67	4.62
									109.42	კბ/მ³

მრნ. რ/ბ რიგელის მრ-12-ის არმირება

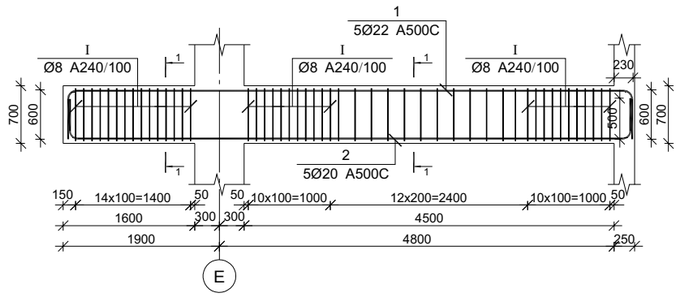

კვეთი 1-1

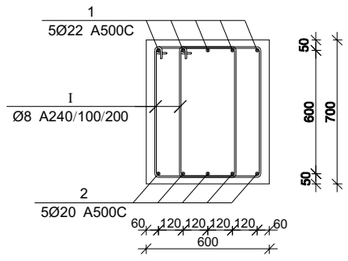

პოზ. I

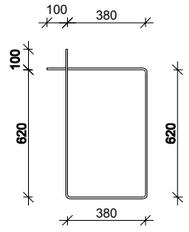

მრნ. რ/ბ რიგელის მრ-12-ის სპეციფიკაცია

არმატურის სპეციფიკაცია					არმატურის ამოკრეფა					ბეტონი B 25
პოზ. №	Ø	L მმ.	n ცალი	Ln მ.	Ø	∑Ln მ.	არათვი წონის წონა კგ.	წონა კგ. A240	წონა კგ. A500C	V; მ³
1	2	3	4	5	6	7	8	9	10	11
1	22 A500C	7950	5	39.75	8 A240	211.60	0.39	83.49		2.56
2	20 A500C	7710	5	38.55	20 A500C	38.55	2.47		95.07	
I	8 A240	2300	92	211.60	22 A500C	39.75	2.98		118.62	
							∑	83.49	213.69	2.56
						n= 1		83.49	213.69	2.56
									116.00	კბ/მ³

CAPITELI GROUP

კაპიტელი ჯგუფი
საკონსულტო კომპანია
Capiteli group
ENGINEERING COMPANY

პროექტის დასახელება
BMW & MINI SHOWROOM TBILISI

პროექტის მისამართი
ქ. თბილისი, დავით აღმაშენებლის ხეივანი №151 (ს/კ 01.72.14.013.896)

დამკვეთი

B ბლოკი

სტადია | მარცლი | ზანგარტება

ჩ3 2024.05.31 წ.

დამკვეთის №

CAD DWG ფაილი 05.rigelebi.dwg

დირექტორი: ა. კორტავა

მთ. კონსტრუქტორი: ა. კორტავა

შესრულა ლ. ჩოფიკაშვილი

შეამოწმა გ. ვაშაკიძე

საავტორო უფლებები კაპიტელი ჯგუფი

ნახაზის დასახელება

მრნ. რ/ბ რიგელის მრ-11-ის არმირება

მრნ. რ/ბ რიგელის მრ-12-ის არმირება

კ-5.08

A2

მრნ. რ/ბ რიგელის მრ-13-ის არმირება

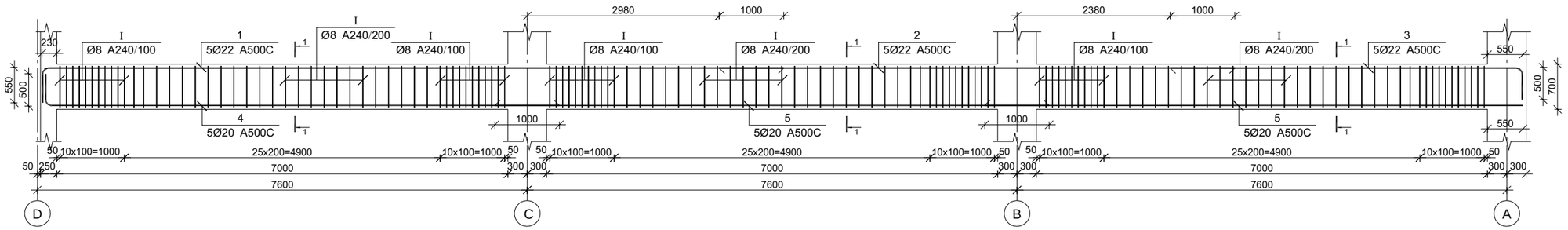

მრნ. რ/ბ რიგელის მრ-13-ის სპეციფიკაცია

არმატურის სპეციფიკაცია					არმატურის ამოკრეფა					ბეტონი B 25
პოზ. №	Ø	L მმ.	n ცალი	Ln მ.	Ø	∑Ln მ.	არმის წონის წონა კგ.	წონა კგ. A240	წონა კგ. A500C	V; მ³
1	2	3	4	5	6	7	8	9	10	11
1	22 A500C	12000	5	60.00	8 A240	616.40	0.39	243.22		8.82
2	22 A500C	8000	5	40.00	20 A500C	128.10	2.47		315.91	
3	22 A500C	5910	5	29.55	22 A500C	129.55	2.98		386.58	
4	20 A500C	8420	5	42.10						
5	20 A500C	8600	10	86.00						
I	8 A240	2300	268	616.40						
							∑	243.22	702.50	8.82
						n= 2		486.44	1405.00	17.64
									107.22	კგ/მ³

მრნ. რ/ბ რიგელის მრ-14-ის არმირება

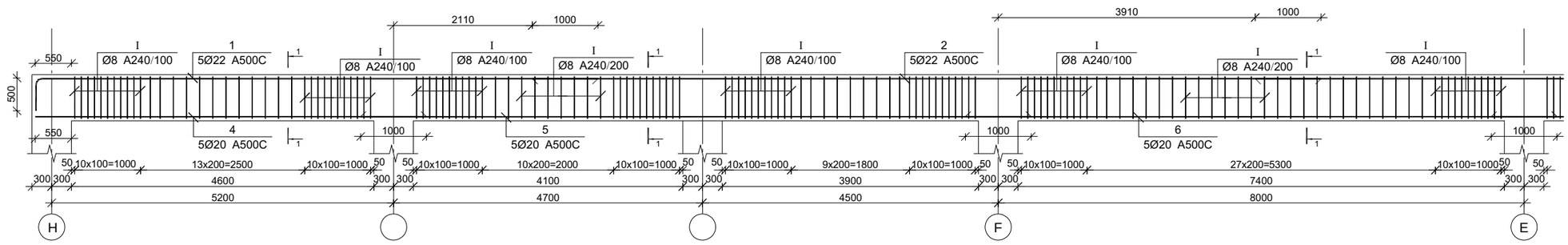

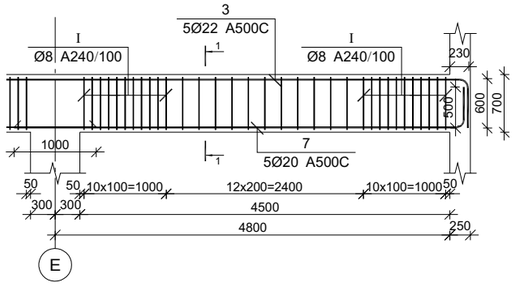

კვეთი 1-1

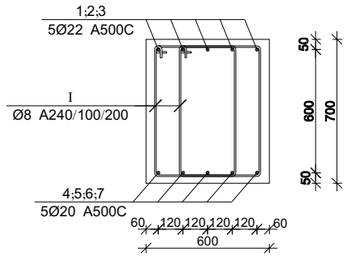

პოზ. I

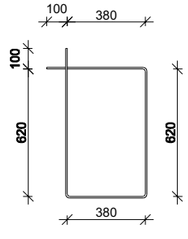

მრნ. რ/ბ რიგელის მრ-14-ის სპეციფიკაცია

არმატურის სპეციფიკაცია					არმატურის ამოკრეფა					ბეტონი B 25
პოზ. №	Ø	L მმ.	n ცალი	Ln მ.	Ø	∑Ln მ.	არმის წონის წონა კგ.	წონა კგ. A240	წონა კგ. A500C	V; მ³
1	2	3	4	5	6	7	8	9	10	11
1	22 A500C	9000	5	45.00	8 A240	782.00	0.39	308.57		10.29
2	22 A500C	12000	5	60.00	20 A500C	155.35	2.47		383.12	
3	22 A500C	9660	5	48.30	22 A500C	153.30	2.98		457.45	
4	20 A500C	5950	5	29.75						
5	20 A500C	10200	5	51.00						
6	20 A500C	9000	5	45.00						
7	20 A500C	5920	5	29.60						
I	8 A240	2300	340	782.00						
							∑	308.57	840.57	10.29
						n= 1		308.57	840.57	10.29
									111.68	კგ/მ³

CAPITELI GROUP
კაპიტელი ჯგუფი
საინჟინრო კომპანია
Capiteli group
ENGINEERING COMPANY

პროექტის დასახელება
BMW & MINI SHOWROOM TBILISI

პროექტის მისამართი
ქ. თბილისი, დავით აღმაშენებლის ხეივანი №151 (ს/კ 01.72.14.013.896)

დამკვეთი

B ბლოკი

სტადია მარილი განმარტება
მპ 2024.05.31 წ.

დაკვეთის №

CAD DWG ფაილი 05.rigelebi.dwg

დირექტორი:		ა. კორტავა
მთ. კონსტრუქტორი:		ა. კორტავა
შესრულა		ლ. ჩოფიკაშვილი
შეამოწმა		გ. ვაშაკიძე
საავტორო უფლებები		კაპიტელი ჯგუფი

ნახაზის დასახელება
მრნ. რ/ბ რიგელის მრ-13-ის არმირება
მრნ. რ/ბ რიგელის მრ-14-ის არმირება

კ-5.09

A2

ფილის არმირების გეგმა -6.000 და -4.000 ნიშნულზე

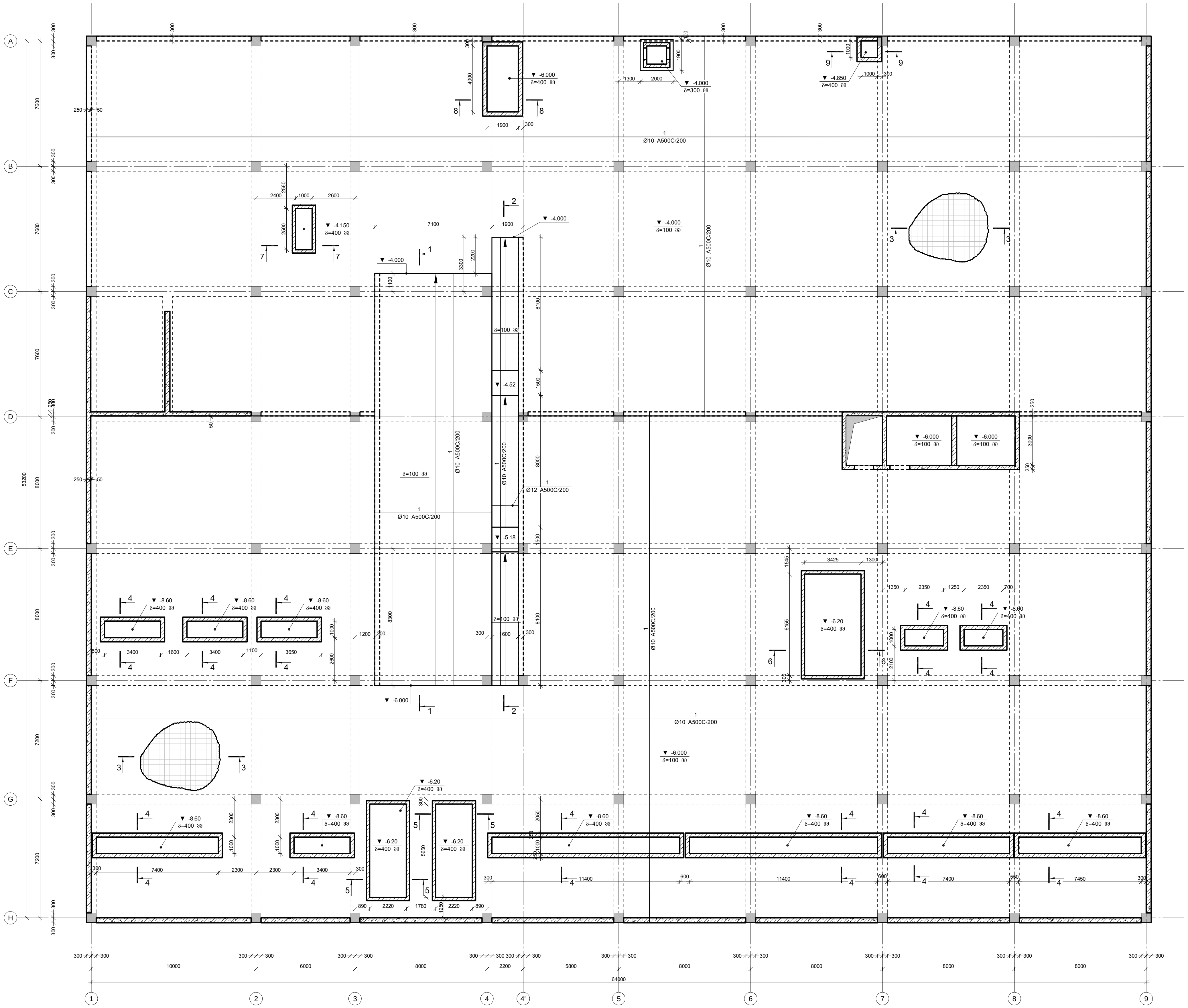

კაპიტელი ჯგუფი
საპროექტო კომპანია
Capiteli group
ENGINEERING COMPANY

პროექტის დასახელება
BMW & MINI SHOWROOM TBILISI

პროექტის მისამართი
ქ. თბილისი, დავით აღმაშენებლის ხეივანი №151 (ს/კ 01.72.14.013.896)

დამკვეთი

B ბლოკი

სტადია	თარიღი	განმარტება
მპ	2024.05.31 წ.	

დაკვეთის №

CAD DWG ფაილი 06.filebi.dwg

დირექტორი:	ა. კორტავა
მთ. კონსტრუქტორი:	ა. კორტავა
შეასრულა	ლ. ჩოფიკაშვილი
შეამოწმა	გ. ვაშაკიძე
საავტორო უფლებები	კაპიტელი ჯგუფი

ნახაზის დასახელება

ფილის არმირების გეგმა -6.000 და -4.000 ნიშნულზე

კ-6.01

A2

კვეთი 1-1

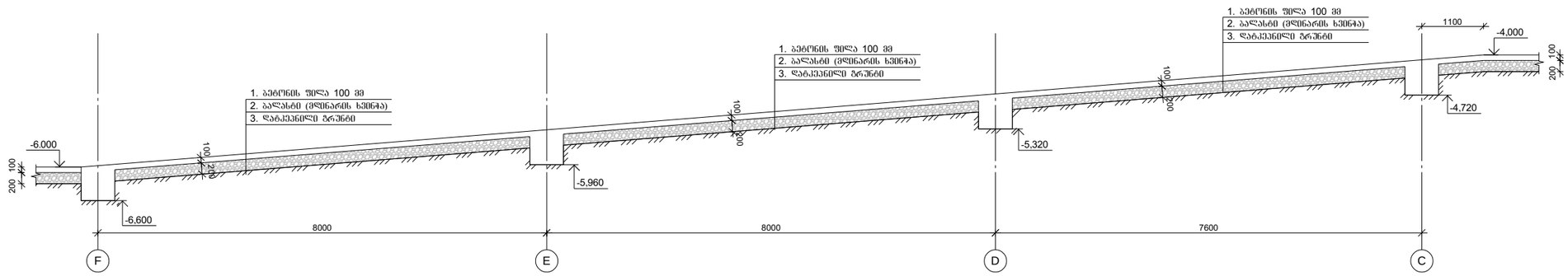

კვეთი 1-1

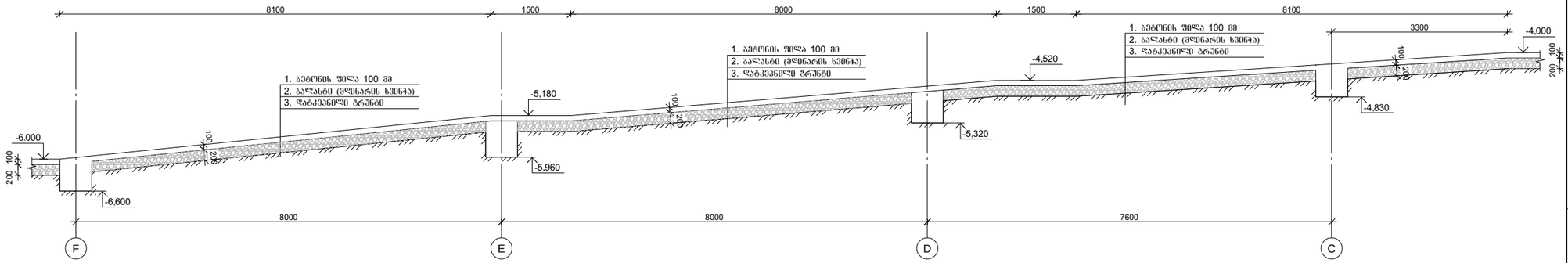

CAPITELI GROUP

კაპიტელი ჯგუფი
საკონსულტო კომპანია

Capiteli group
ENGINEERING COMPANY

პროექტის დასახელება
BMW & MINI SHOWROOM TBILISI

პროექტის მისამართი
ქ. თბილისი, დავით აღმაშენებლის ხეივანი №151 (ს/კ 01.72.14.013.896)

დამკვეთი

B ბლოკი

სტადია	მარცხი	განმარტება
მპ	2024.05.31 წ.	

დამკვეთის №

CAD DWG ფაილი 06.filebi.dwg

დირექტორი:	ა. კორტავა
მთ. კონსტრუქტორი:	ა. კორტავა
შესრულა	ლ. ჩოფიკაშვილი
შეამოწმა	გ. ვაშაკიძე

საავტორო უფლებები კაპიტელი ჯგუფი

ნახაზის დასახელება

ფილის არმირების კვეთები

კ-6.02

A2

კვეთი 3-3

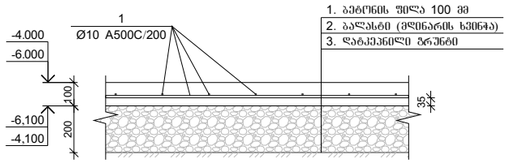

კვეთი 7-7

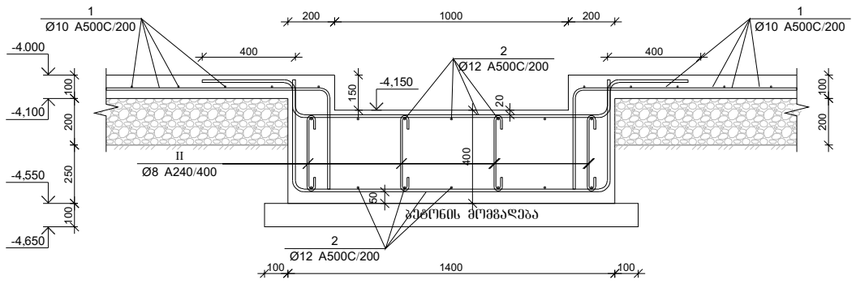

კვეთი 5-5

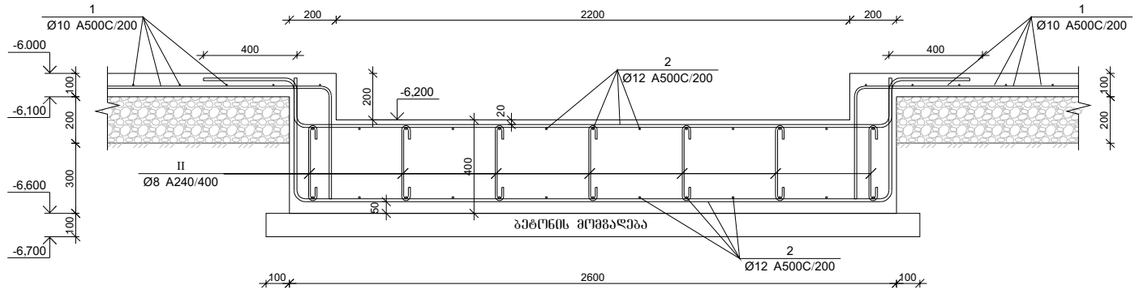

კვეთი 6-6

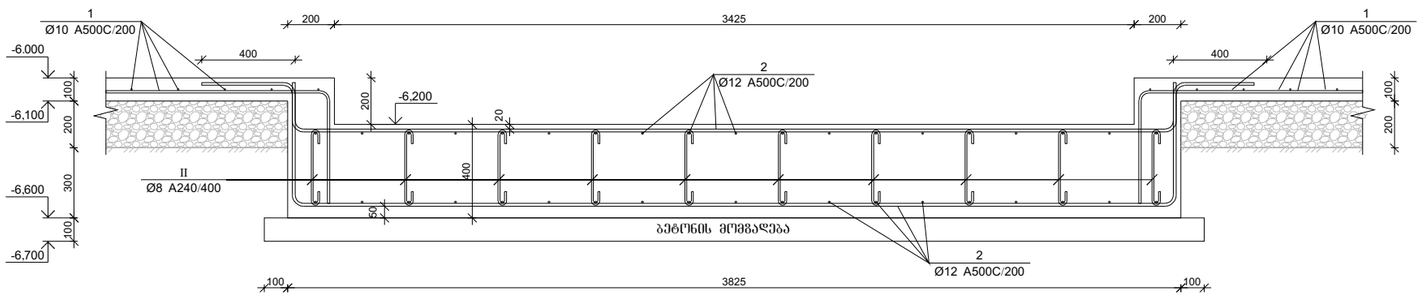

კვეთი 4-4

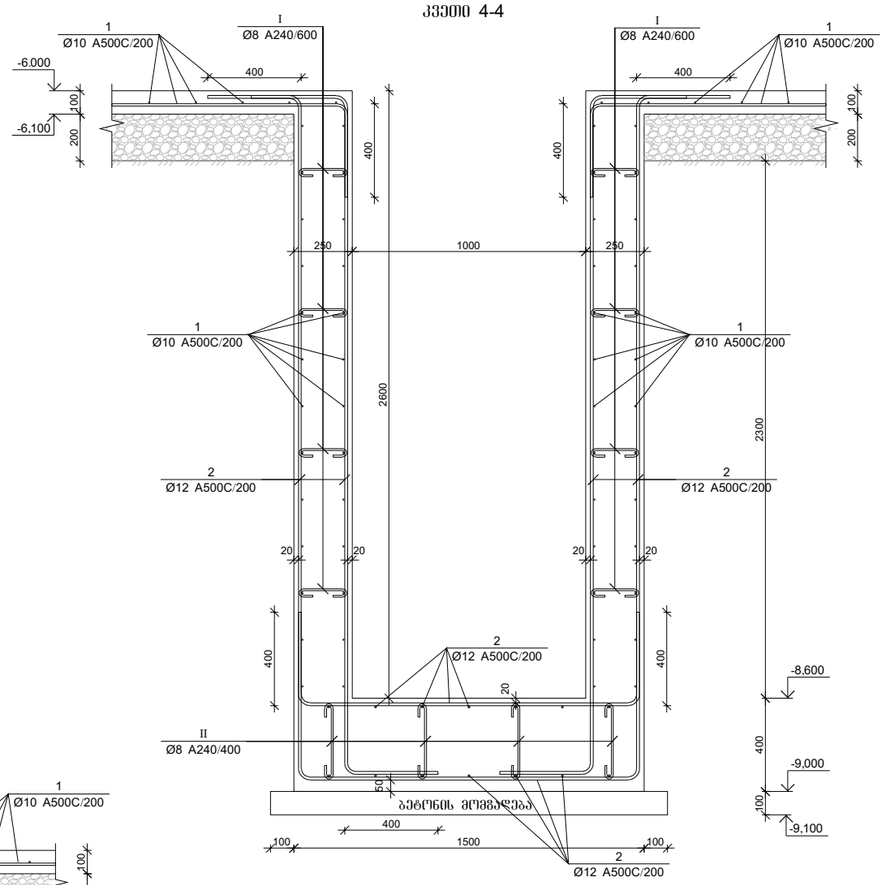

კაპიტელი ჯგუფი
საკონსულტო კომპანია
Capiteli group
ENGINEERING COMPANY

პროექტის დასახელება
BMW & MINI SHOWROOM TBILISI

პროექტის მისამართი
ქ. თბილისი, დავით აღმაშენებლის ხეივანი №151 (ს/კ 01.72.14.013.896)

დამკვეთი

B ბლოკი

სტადია	მარცხი	განმარტება
მპ	2024.05.31 წ.	

დამკვეთის №

CAD DWG ფაილი 06.filebi.dwg

დირექტორი:	ა. კორტავა
მთ. კონსტრუქტორი:	ა. კორტავა
შემსრულა	ლ. ბოლქვაძე
შემოწმება	გ. ვაშაკიძე
საკონტროლო შემლებები	კაპიტელი ჯგუფი

ნახაზის დასახელება

წილის არმირების კვეთები

კ-6.03

A2

კვეთი 8-8

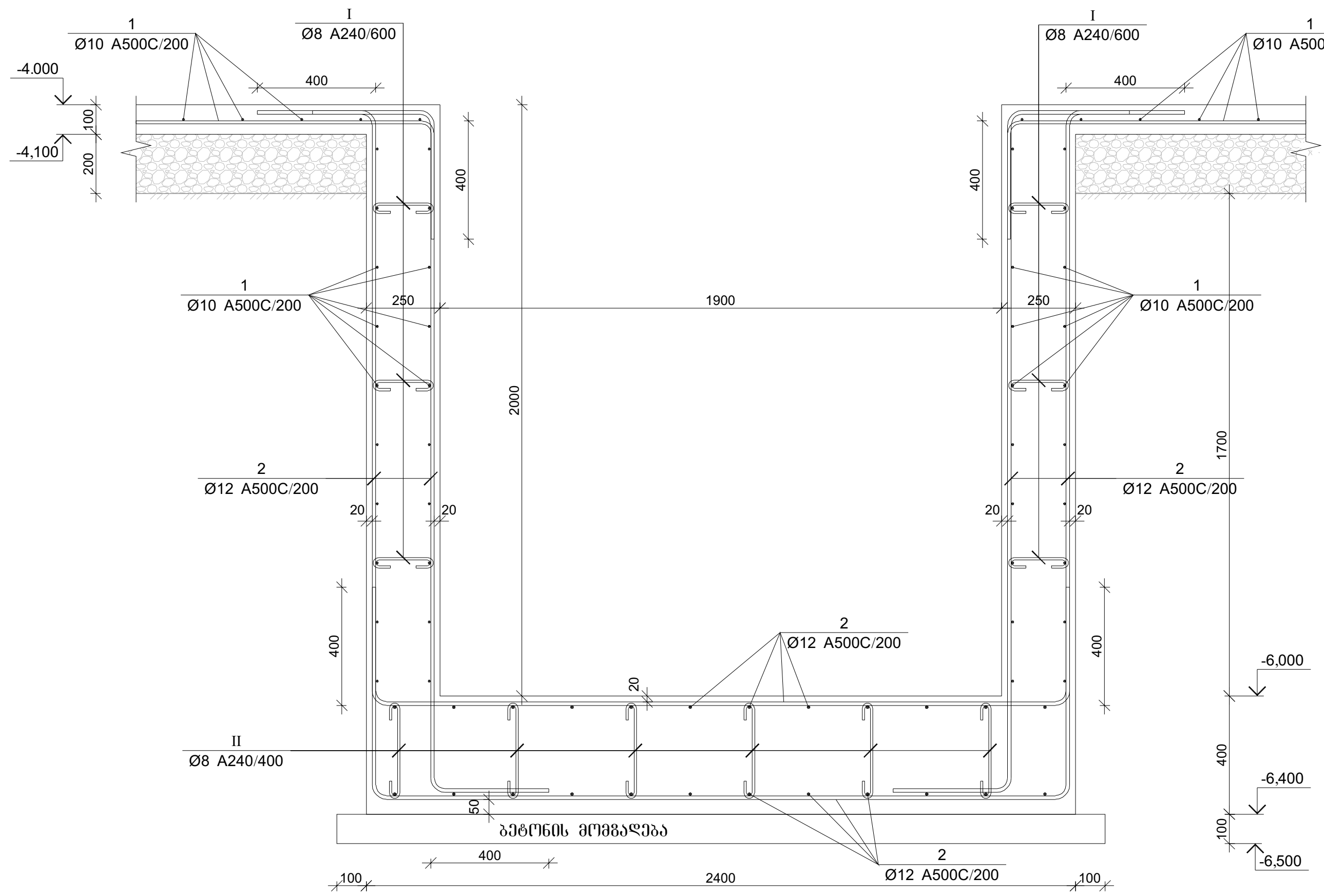

კვეთი 9-9

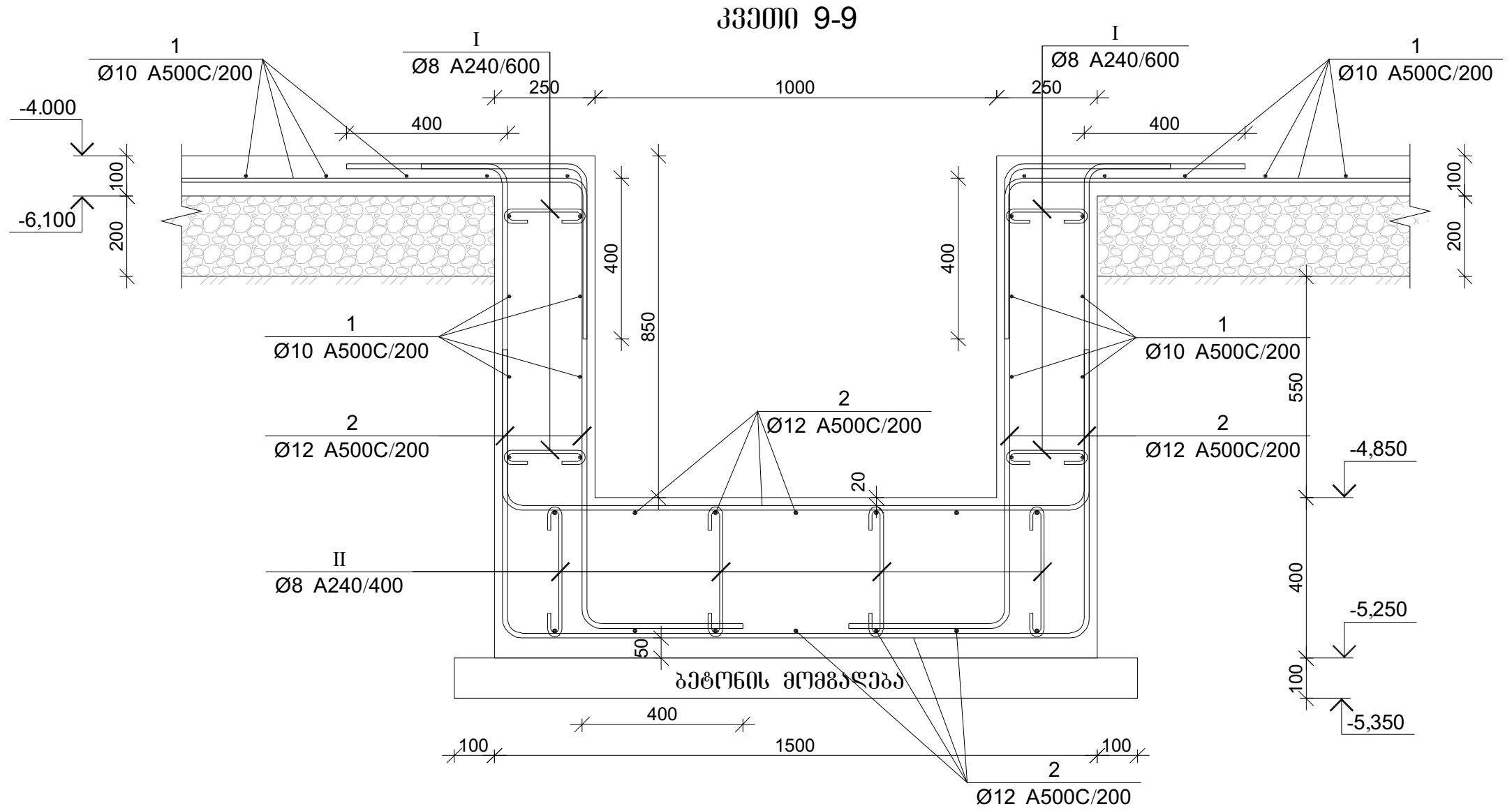

პოზ. I

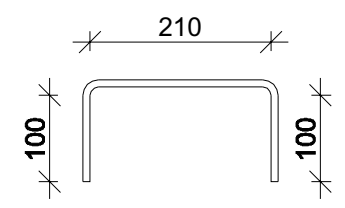

პოზ. II

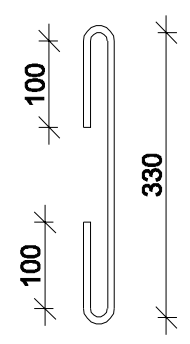

პოზ. III

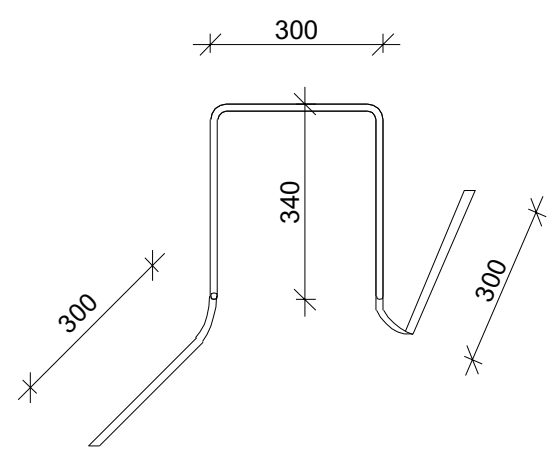

შენიშვნა:

1. ბალასტის ტკეპნა უნდა განხორციელდეს ვიბროსატკეპნის მეშვეობით. ტკეპნის საჭირო კოეფიციენტი 0.98. დატკეპნილი ხრეშის დეფორმაციის მოდული არაუმცირეს 40 მპა.

2. დეფორმაციული ნაკერები უნდა მოეწყოს ფილის ჩახერხვით არანაკლებ სისქის 1/3 სიღრმეზე, სიგანით 5 მმ და შეივსოს პოლიურეთანის ზონარით და ცვეთამედეგი სილიკონით. დეფორმაციული ნაკერები ასევე ეწყობა სვეტების ირგვლივ.

ფილის სპეციფიკაცია -6.00 და -4.00 ნიშნულზე

არმატურის სპეციფიკაცია					არმატურის ამოკრეფა					ბეტონი B 25
პოზ. №	Ø	L მმ.	n ცალი	Ln მ.	Ø	∑ Ln მ.	გრძივი მეტრის წონა კგ.	წონა კგ. A240	წონა კგ. A500C	V; $მ^3$
1	2	3	4	5	6	7	8	9	10	11
1	10 A500C	45841560	1	45841.56	8 A240	1422.50	0.39	561.30		524.77
2	12 A500C	9970080	1	9970.08	10 A500C	45841.56	0.62		28263.11	
I	8 A240	500	1350	675.00	12 A500C	10770.08	0.89		9561.85	
II	8 A240	650	1150	747.50						
III	12 A500C	1600	500	800.00						
							∑	561.30	37824.96	524.77
						n= 1		561.30	37824.96	524.77
ბეტონის მომზადება B12.5 $V_{ბეტ}$=20.30 $მ^3$									73.15	კგ/$მ^3$

კაპიტელი ჯგუფი
საპროექტო კომპანია
Capiteli group
ENGINEERING COMPANY
CAPITELI GROUP

პროექტის დასახელება
BMW & MINI SHOWROOM TBILISI

პროექტის მისამართი
ქ. თბილისი, დავით აღმაშენებლის ხეივანი №151 (ს/კ 01.72.14.013.896)

დამკვეთი

B ბლოკი

სტადია	თარიღი	განმარტება
მპ	2024.05.31 წ.	

დაკვეთის №

CAD DWG ფაილი 06.filebi.dwg

დირექტორი: ა. კორტავა
მთ. კონსტრუქტორი: ა. კორტავა
შეასრულა ლ. ჩოფიკაშვილი
შეამოწმა გ. ვაშაკიძე
საავტორო უფლებები კაპიტელი ჯგუფი

ნახაზის დასახელება
ფილის არმირების კვეთები და სპეციფიკაცია -6.000 და -4.000 ნიშნულზე

კ-6.04

A2

გადახურვის ფილის ქვედა შრის არმირების გეგმა ჰორიზონტალური მიმართულებით -2.950 ნიშნულზე

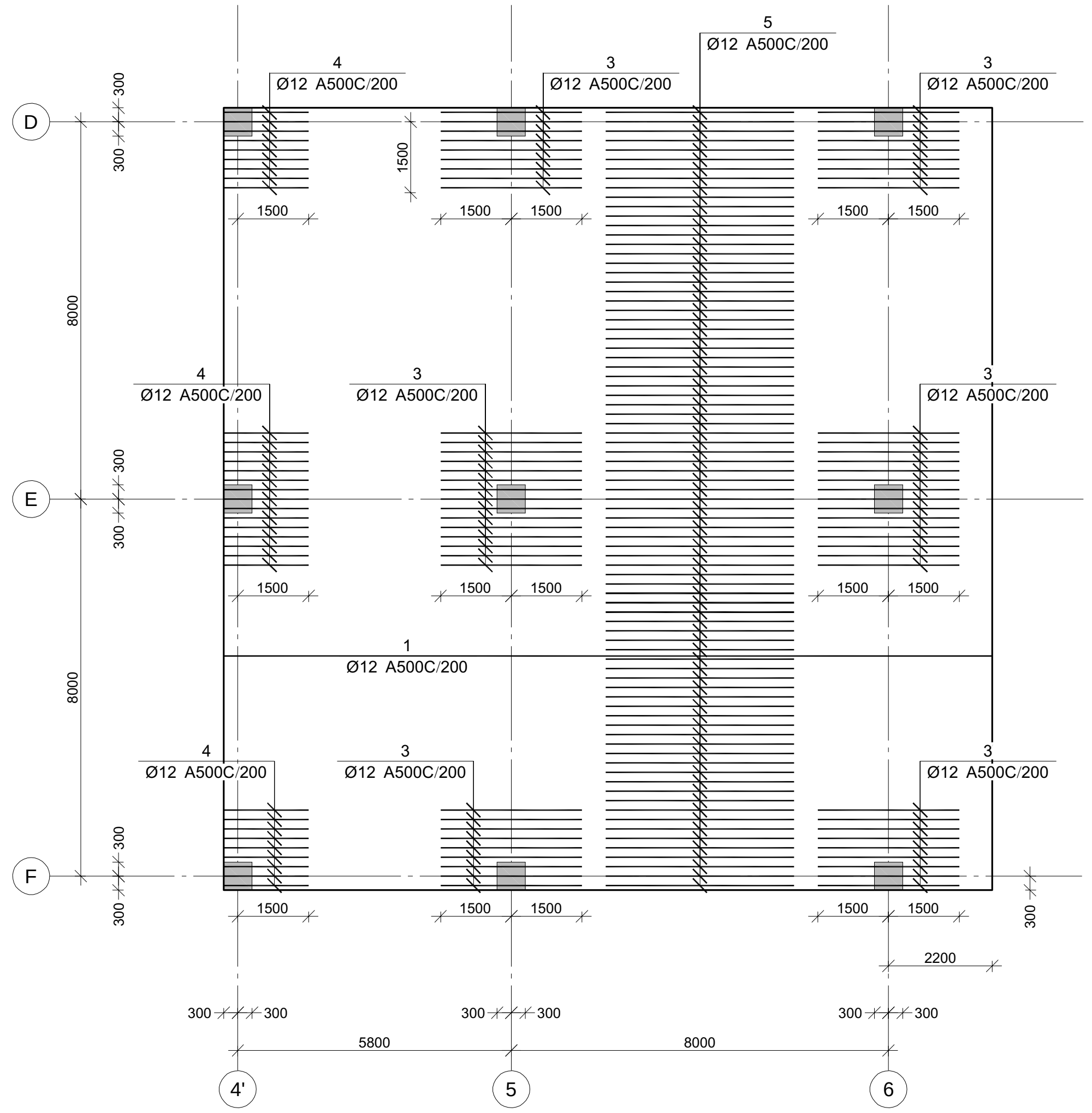

გადახურვის ფილის ქვედა შრის არმირების გეგმა ვერტიკალური მიმართულებით -2.950 ნიშნულზე

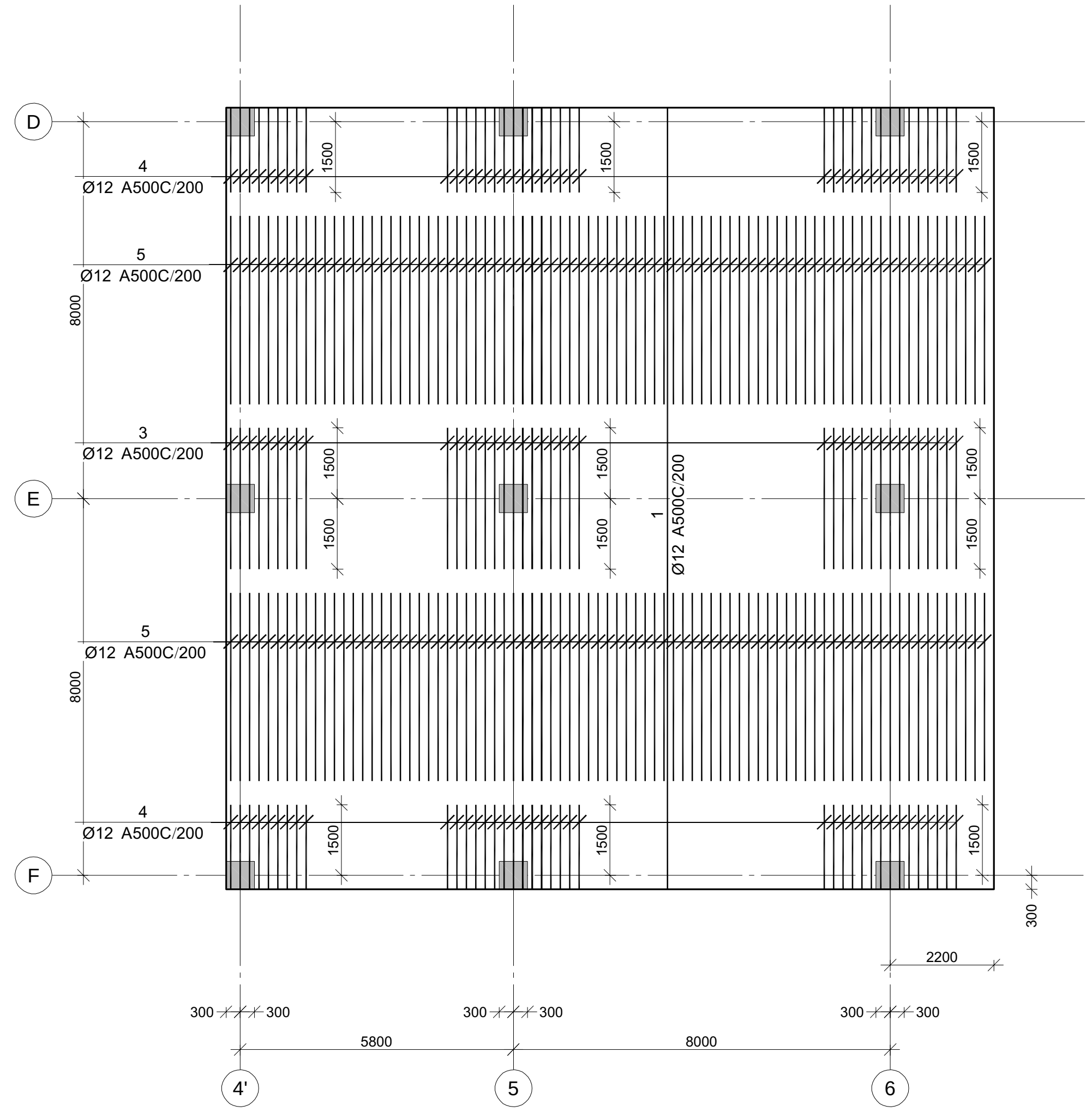

კაპიტელი ჯგუფი
საპროექტო კომპანია
Capiteli group
ENGINEERING COMPANY
CAPITELI GROUP

პროექტის დასახელება
BMW & MINI SHOWROOM TBILISI

პროექტის მისამართი
ქ. თბილისი, დავით აღმაშენებლის ხეივანი №151 (ს/კ 01.72.14.013.896)

დამკვეთი

B ბლოკი

სტადია	თარიღი	განმარტება
მპ	2024.05.31 წ.	

დაკვეთის №

CAD DWG ფაილი 06.filebi.dwg

დირექტორი:	ა. კორტავა
მთ. კონსტრუქტორი:	ა. კორტავა
შეასრულა	ლ. ჩოფიკაშვილი
შეამოწმა	გ. ვაშაკიძე
საავტორო უფლებები	კაპიტელი ჯგუფი

ნახაზის დასახელება

გადახურვის ფილის ქვედა შრის არმირების გეგმა -2.950 ნიშნულზე

კ-6.05

A2

გადახურვის ფილის ზედა შრის არმირების სქემა ჰორიზონტალური მიმართულებით -2.950 ნიშნულზე

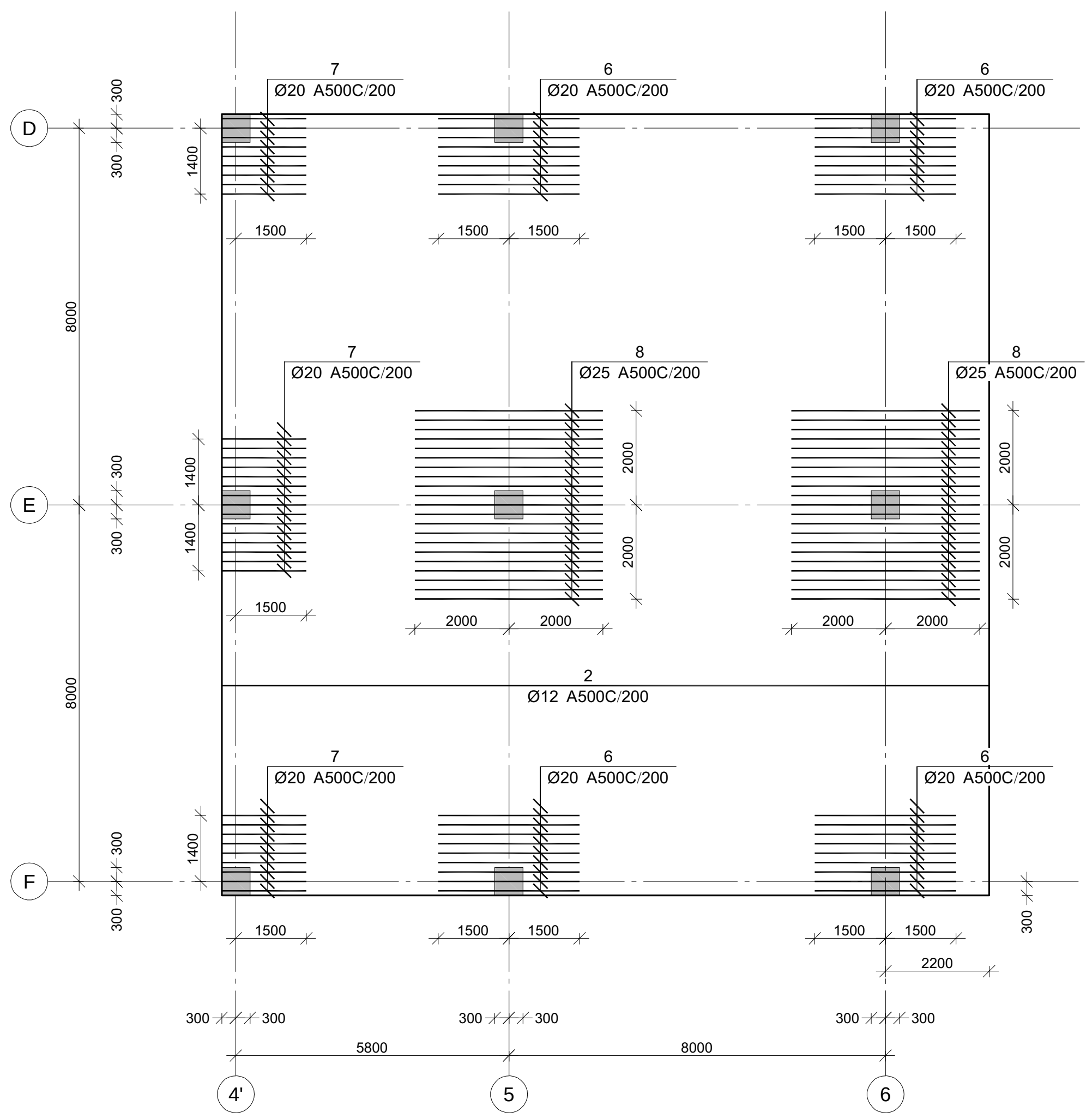

გადახურვის ფილის ზედა შრის არმირების სქემა ვერტიკალური მიმართულებით -2.950 ნიშნულზე

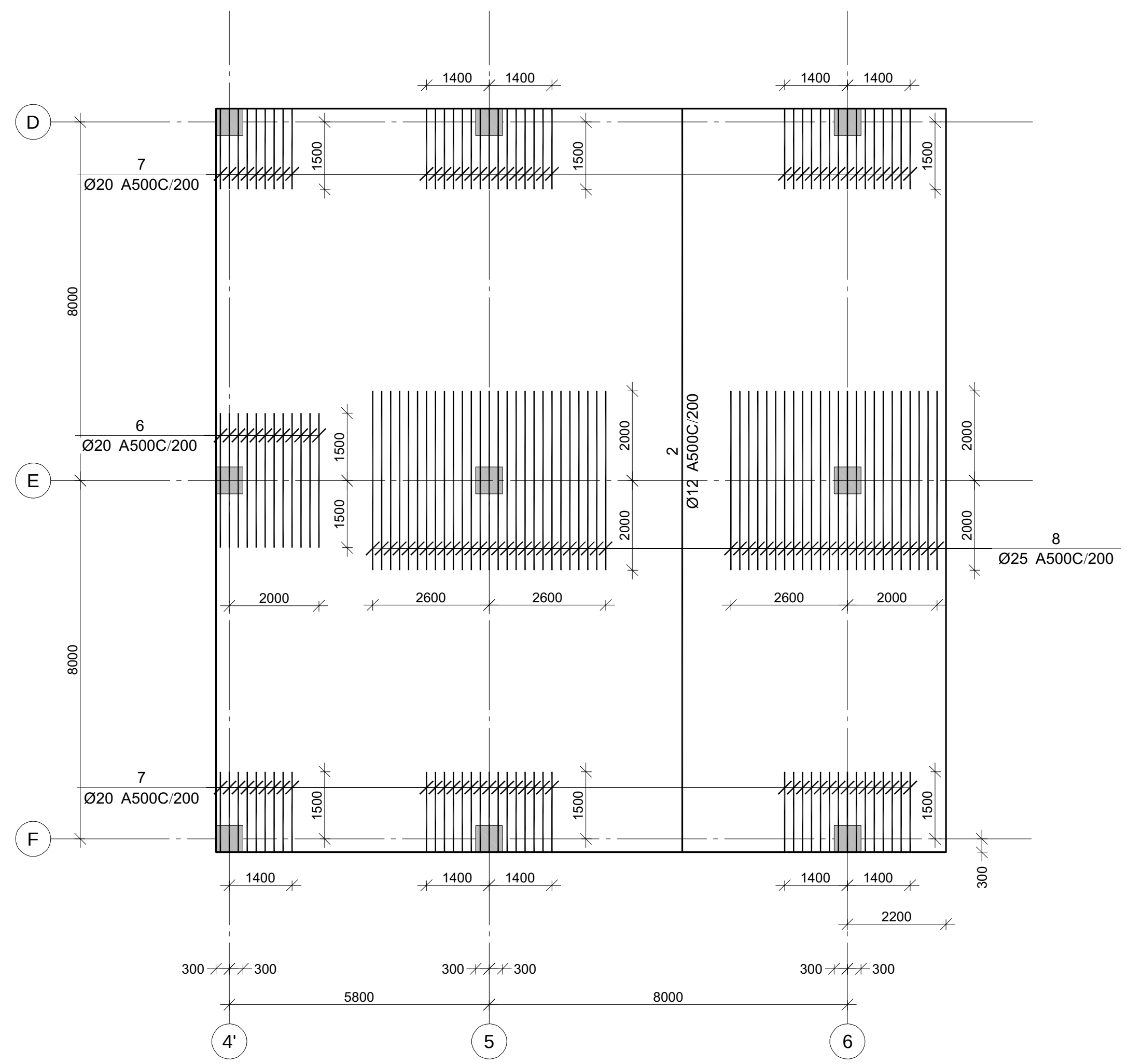

კაპიტელი ჯგუფი
საპროექტო კომპანია
CAPITELI GROUP
Capiteli group
ENGINEERING COMPANY

პროექტის დასახელება
BMW & MINI SHOWROOM TBILISI

პროექტის მისამართი
ქ. თბილისი, დავით აღმაშენებლის ხეივანი №151 (ს/კ 01.72.14.013.896)

დამკვეთი

B ბლოკი

სტადია	თარიღი	განმარტება
მპ	2024.05.31 წ.	

დაკვეთის №

CAD DWG ფაილი 06.filebi.dwg

დირექტორი:	ა. კორტავა
მთ. კონსტრუქტორი:	ა. კორტავა
შეასრულა	ლ. ჩოფიკაშვილი
შეამოწმა	გ. ვაშაკიძე
საავტორო უფლებები	კაპიტელი ჯგუფი

ნახაზის დასახელება

გადახურვის ფილის ზედა შრის არმირების სქემა -2.950 ნიშნულზე

კ-6.06

A2

გადახურვის ფილაში დამატებითი კარკასების გეგმა -2.950 ნიშნულზე

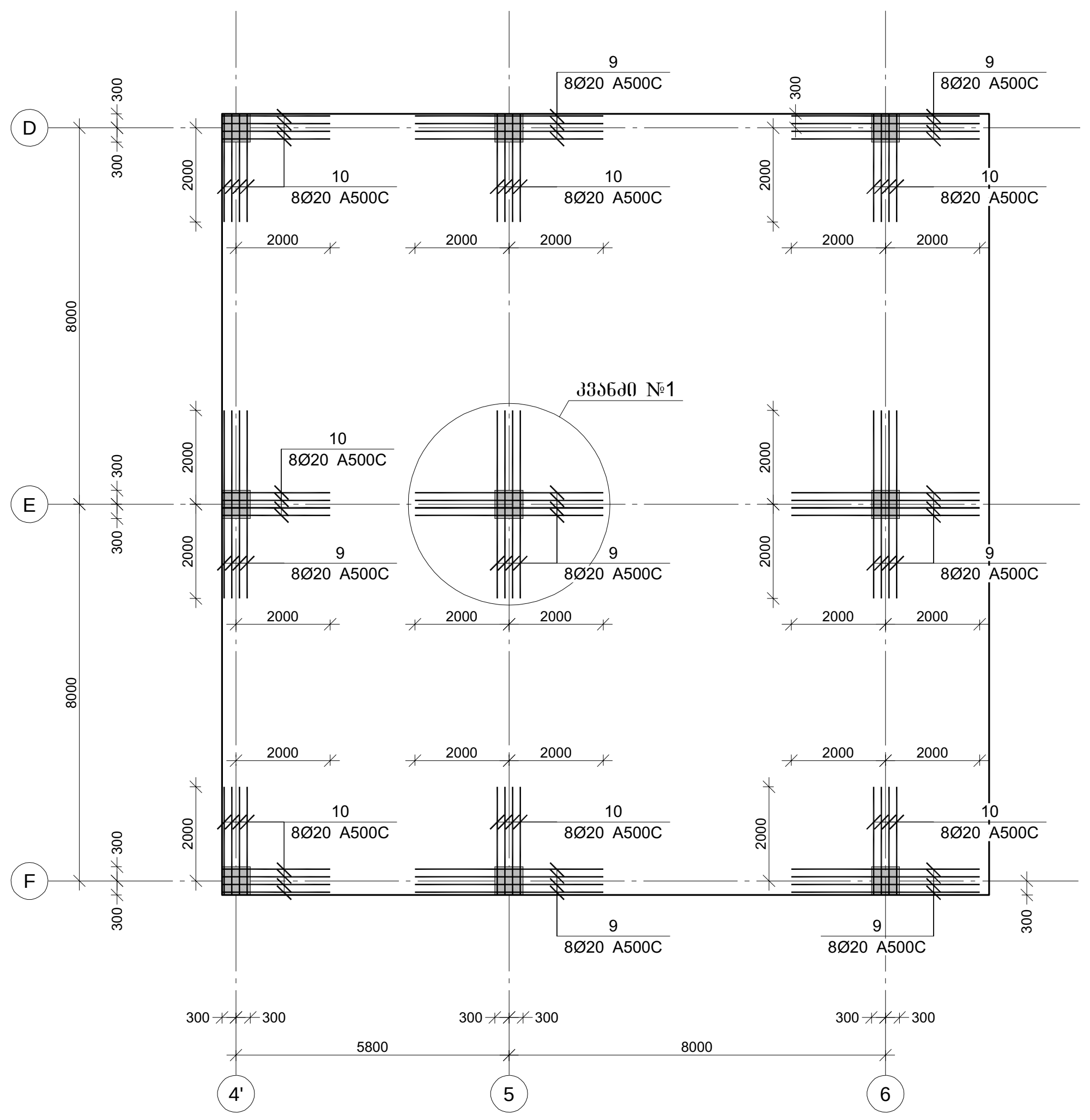

გადახურვის ფილის განივი არმირების მოწყობის გეგმა -2.950 ნიშნულზე

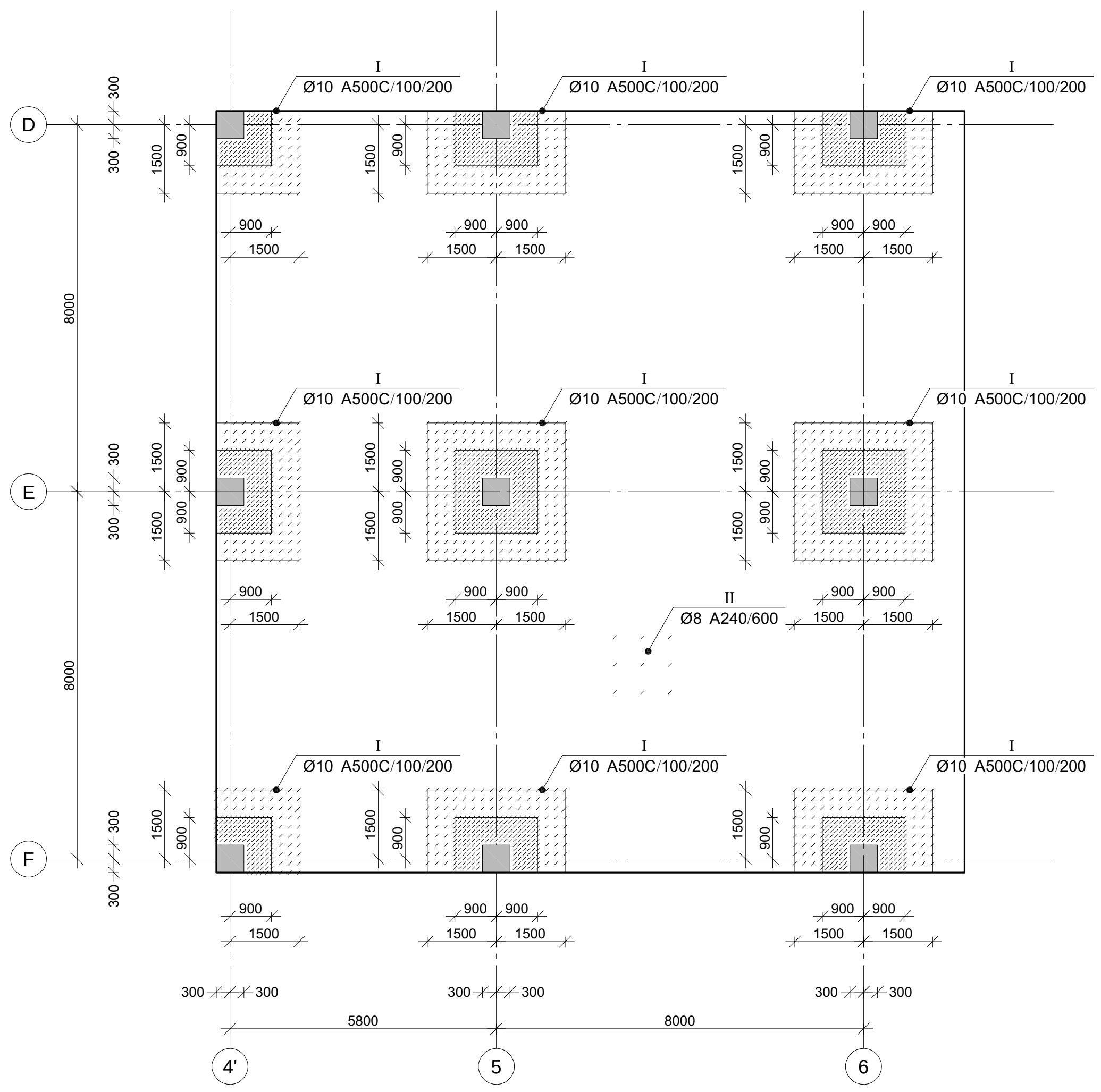

კაპიტელი ჯგუფი
საპროექტო კომპანია
Capiteli group
ENGINEERING COMPANY
CAPITELI GROUP

პროექტის დასახელება
BMW & MINI SHOWROOM TBILISI

პროექტის მისამართი
ქ. თბილისი, დავით აღმაშენებლის ხეივანი №151 (ს/კ 01.72.14.013.896)

დამკვეთი

B ბლოკი

სტადია	თარიღი	განმარტება
მპ	2024.05.31 წ.	

დაკვეთის №

CAD DWG ფაილი 06.filebi.dwg

დირექტორი:	ა. კორტავა
მთ. კონსტრუქტორი:	ა. კორტავა
შეასრულა	ლ. ჩოფიკაშვილი
შეამოწმა	გ. ვაშაკიძე
საავტორო უფლებები	კაპიტელი ჯგუფი

ნახაზის დასახელება
გადახურვის ფილაში დამატებითი კარკასების გეგმა და გადახურვის ფილის განივი არმირების მოწყობის გეგმა -2.950 ნიშნულზე

კ-6.07

A2

კვანძი №1

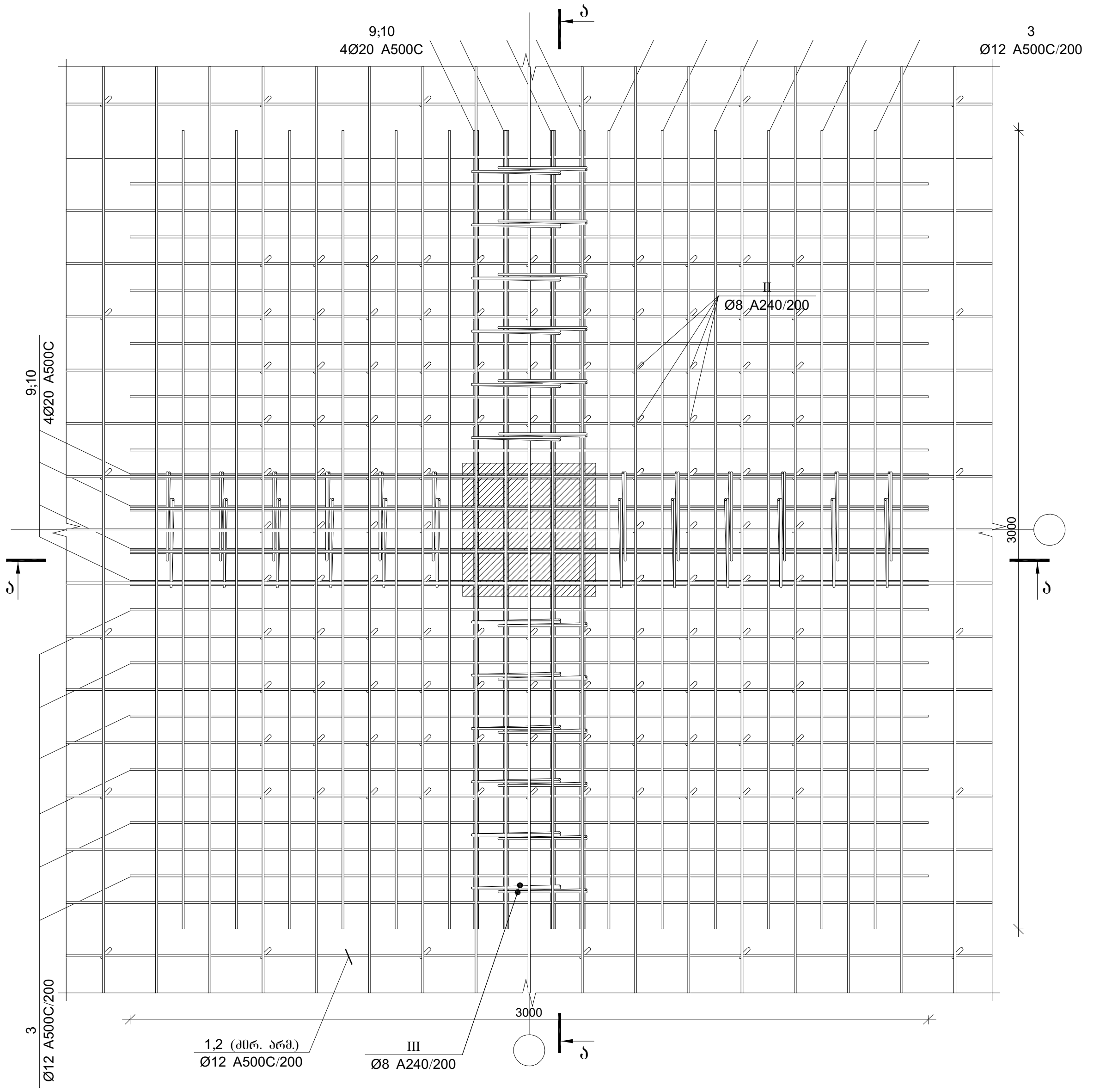

კვეთი ა-ა

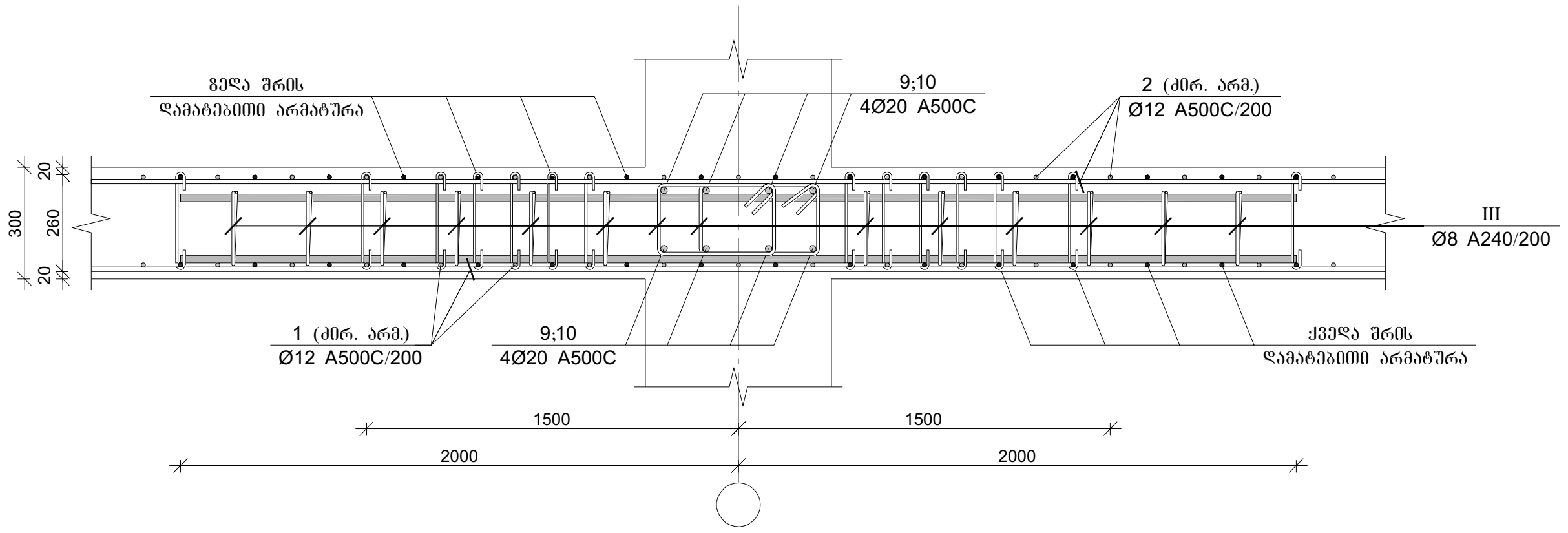

ფილის არმირების ფრაგმენტი

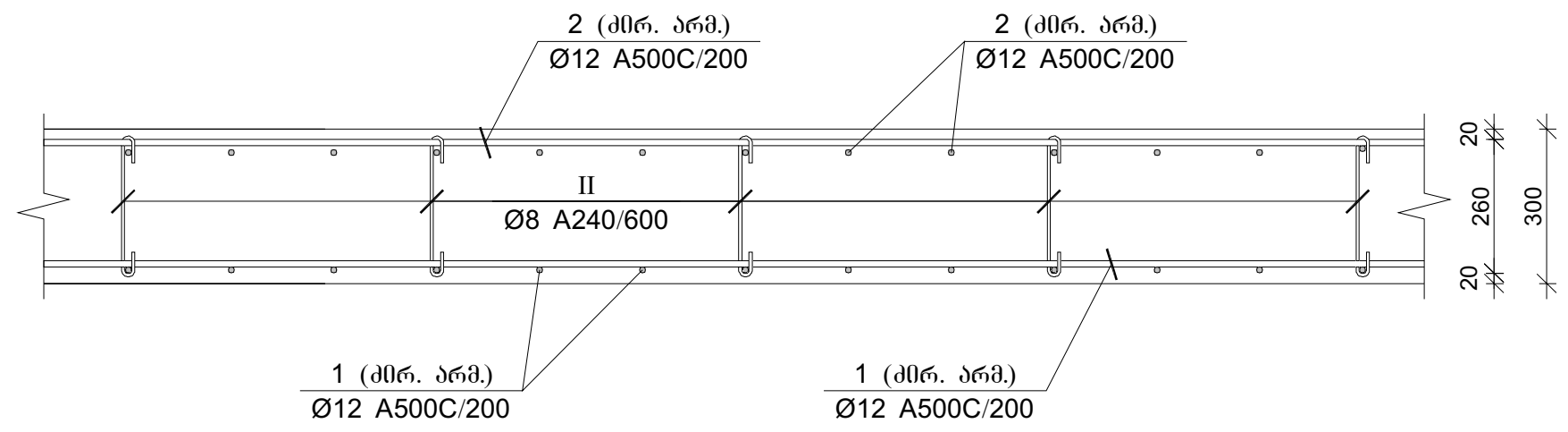

ფილის არმირების კვეთი კიდესთან

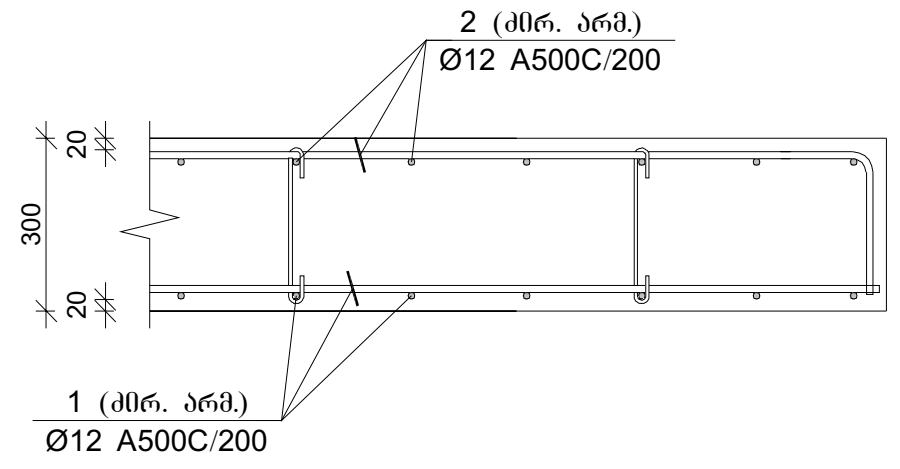

პოზ. I

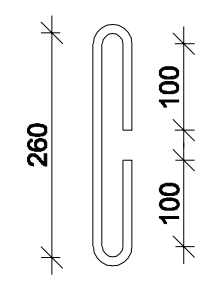

პოზ. II

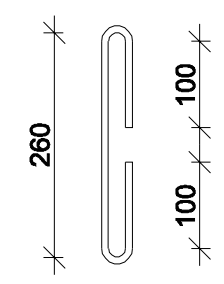

პოზ. III

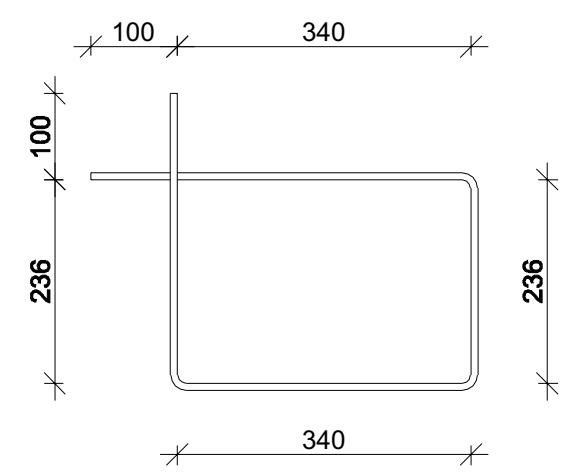

გადახურვის ფილის სპეციფიკაცია -2.950 ნიშნულზე

არმატურის სპეციფიკაცია					არმატურის ამოკრეფა					ბეტონი B 25
პოზ. №	Ø	L მმ.	n ცალი	Ln მ.	Ø	∑Ln მ.	გრძივი მეტრის წონა კგ.	წონა კგ. A240	წონა კგ. A500C	V; მ³
1	2	3	4	5	6	7	8	9	10	11
1	12 A500C	2976380	1	2976.38	8 A240	1108.00	0.39	437.20		81.17
2	12 A500C	3246960	1	3246.96	10 A500C	1545.50	0.62		952.86	
3	12 A500C	3000	105	315.00	12 A500C	7740.34	0.89		6872.00	
4	12 A500C	2000	111	222.00	20 A500C	834.00	2.47		2056.77	
5	12 A500C	4000	245	980.00	25 A500C	372.00	3.85		1433.45	
6	20 A500C	3000	48	144.00						
7	20 A500C	2000	111	222.00						
8	25 A500C	4000	93	372.00						
9	20 A500C	4000	72	288.00						
10	20 A500C	2500	72	180.00						
I	10 A500C	550	2810	1545.50						
II	8 A240	500	620	310.00						
III	8 A240	1400	570	798.00						
							∑	437.20	11315.09	81.17
						n= 1		437.20	11315.09	81.17
									144.78	კგ/მ³

კაპიტელი ჯგუფი
საპროექტო კომპანია
Capiteli group
ENGINEERING COMPANY
CAPITELI GROUP

პროექტის დასახელება
BMW & MINI SHOWROOM TBILISI

პროექტის მისამართი
ქ. თბილისი, დავით აღმაშენებლის ხეივანი №151 (ს/კ 01.72.14.013.896)

დამკვეთი

B ბლოკი

სტადია	თარიღი	განმარტება
მპ	2024.05.31 წ.	

დაკვეთის №

CAD DWG ფაილი 06.filebi.dwg

დირექტორი: ა. კორტავა
მთ. კონსტრუქტორი: ა. კორტავა
შეასრულა ლ. ჩოფიკაშვილი
შეამოწმა გ. ვაშაკიძე
საავტორო უფლებები კაპიტელი ჯგუფი

ნახაზის დასახელება

ფილის არმირება, კვანძი №1;
გადახურვის ფილის არმირების კვეთები და სპეციფიკაცია -2.950 ნიშნულზე

კ-6.08

A2

გადახურვის ფილის ქვედა შრის არმირების გეგმა ჰორიზონტალური მიმართულებით -0.235 და -0.150 ნიშნულზე

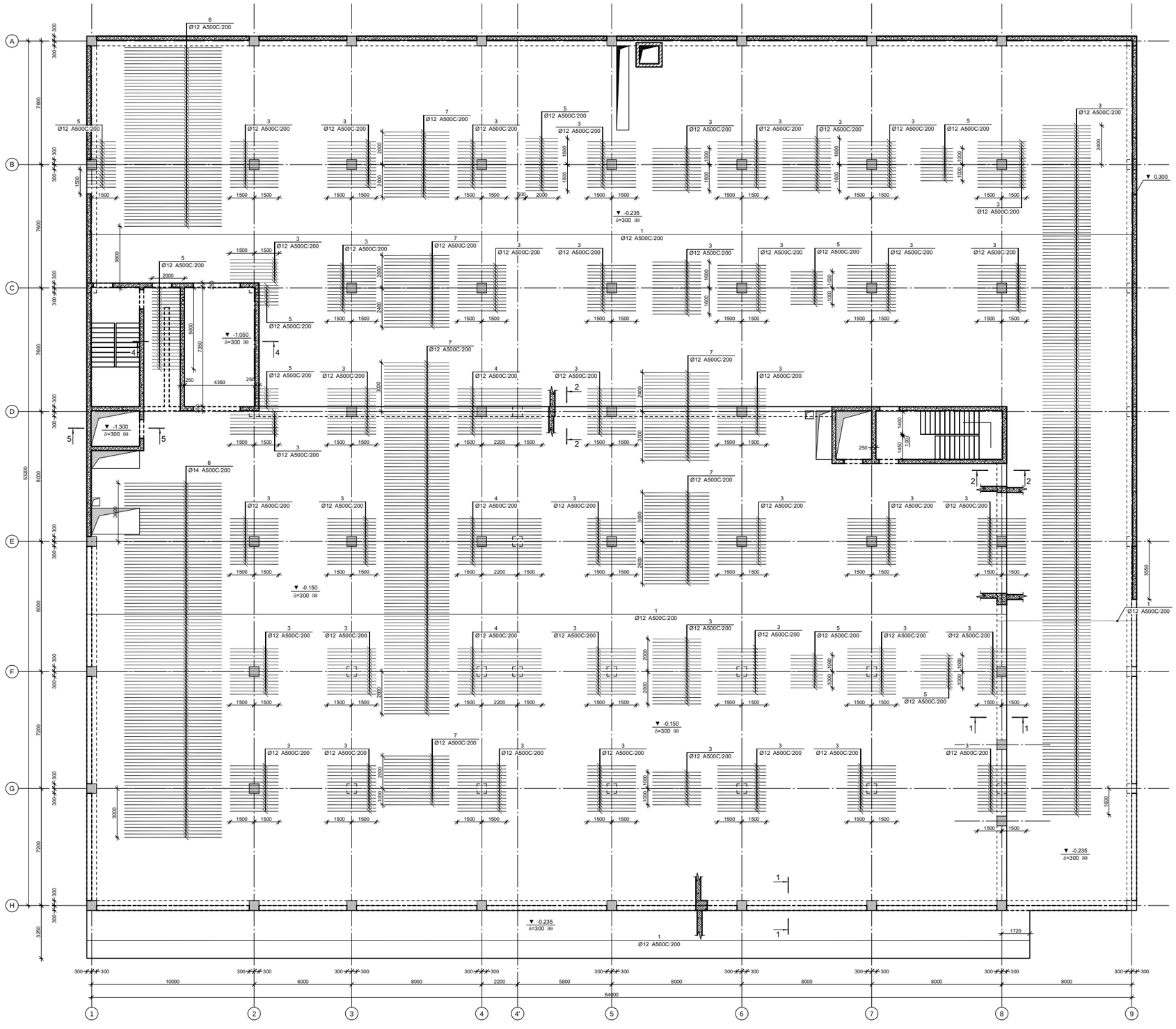

CAPITELI GROUP

კაპიტელი ჯგუფი
საქართველო კომპანია
Capiteli group
ENGINEERING COMPANY

პროექტის დასახელება
BMW & MINI SHOWROOM TBILISI

პროექტის მისამართი
ქ. თბილისი, დავით აღმაშენებლის ხეივანი №151 (ს/კ 01.72.14.013.896)

დამკვეთი

B ბლოკი

სტადია	მთარული	განმარტება
შკ	2024.05.31 წ.	

დამკვეთის №

CAD DWG ფაილი 06.filebi.dwg

დირექტორი:	ა. კორტავა
მთ. კონსტრუქტორი:	ა. კორტავა
შესრულა	ლ. ჩოფიკაშვილი
შეამოწმა	გ. ვაშაკიძე
საავტორო უფლებები	კაპიტელი ჯგუფი

ნახაზის დასახელება
გადახურვის ფილის ქვედა შრის არმირების გეგმა ჰორიზონტალური მიმართულებით -0.235 და -0.150 ნიშნულზე

კ-6.09

A2

გადახურვის ფილის ქვედა შრის არმირების გეგმა ვერტიკალური მიმართულებით -0.235 და -0.150 ნიშნულზე

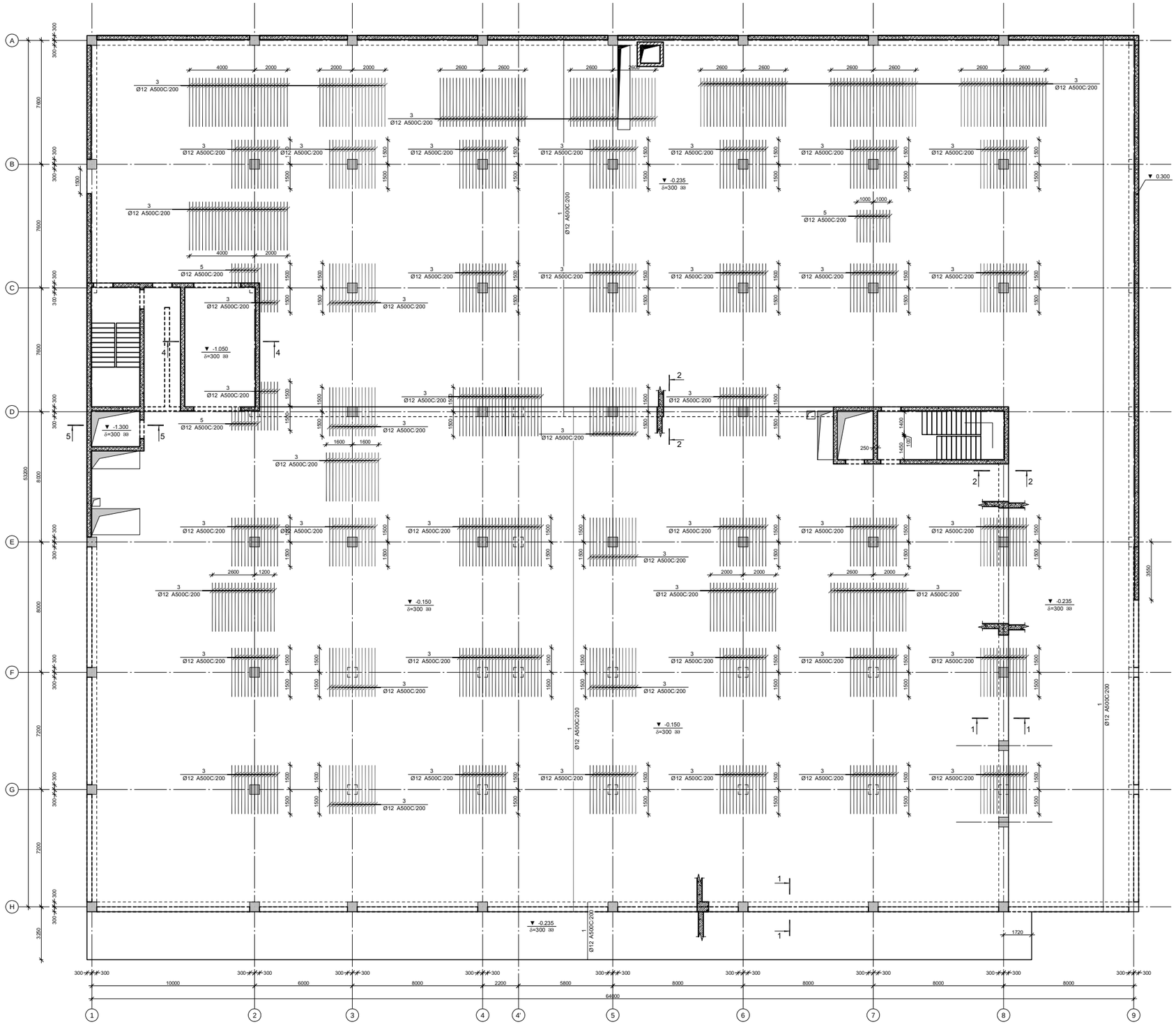

CAPITELI GROUP

კაპიტელი ჯგუფი
საინჟინრო კომპანია
Capiteli group
ENGINEERING COMPANY

პროექტის დასახელება
BMW & MINI SHOWROOM TBILISI

პროექტის მისამართი
ქ. თბილისი, დავით აღმაშენებლის ხეივანი №151 (ს/კ 01.72.14.013.896)

დამკვეთი

B ბლოკი

სტადია	მთარიდი	განმარტება
შპ	2024.05.31 წ.	

დამკვეთის №

CAD DWG ფაილი 06.filebi.dwg

დირექტორი:		ა. კორტავა
მთ. კონსტრუქტორი:		ა. კორტავა
შესრულა		ლ. ჩოფიკაშვილი
შეამოწმა		გ. ვაშაკიძე
საავტორო უფლებები		კაპიტელი ჯგუფი

ნახაზის დასახელება

გადახურვის ფილის ქვედა შრის არმირების გეგმა ვერტიკალური მიმართულებით -0.235 და -0.150 ნიშნულზე

კ-6.10

A2

გადახურვის ფილის ზედა შრის არმირების გეგმა ჰორიზონტალური მიმართულებით -0.235 და -0.150 ნიშნულზე

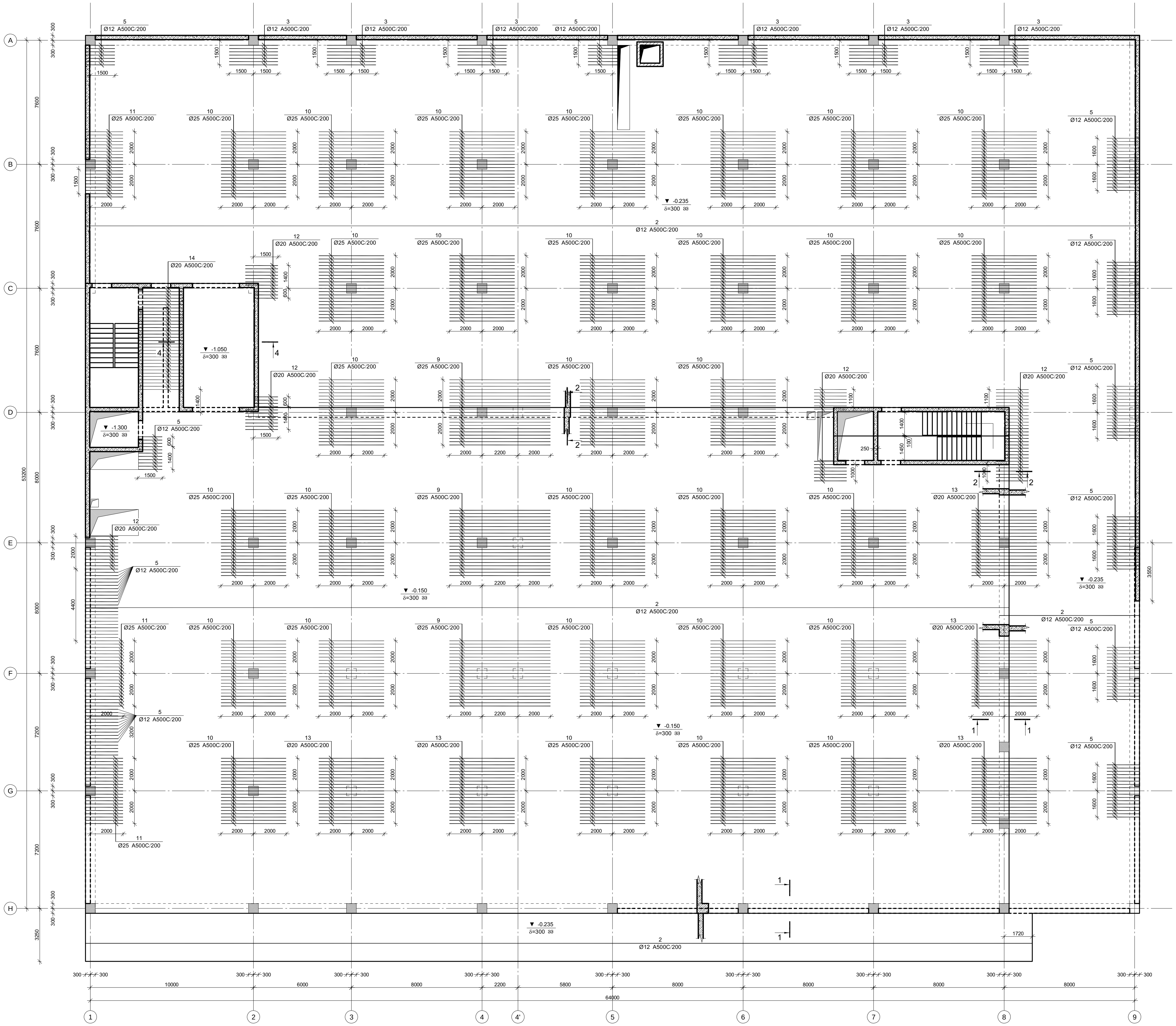

კაპიტელი ჯგუფი
საპროექტო კომპანია
Capiteli group
ENGINEERING COMPANY

პროექტის დასახელება
BMW & MINI SHOWROOM TBILISI

პროექტის მისამართი
ქ. თბილისი, დავით აღმაშენებლის ხეივანი №151 (ს/კ 01.72.14.013.896)

დამკვეთი

B ბლოკი

სტადია	თარიღი	განმარტება
მპ	2024.05.31 წ.	

დაკვეთის №

CAD DWG ფაილი 06.filebi.dwg

დირექტორი:	ა. კორტავა
მთ. კონსტრუქტორი:	ა. კორტავა
შეასრულა	ლ. ჩოფიკაშვილი
შეამოწმა	ზ. ვაშაკიძე
საავტორო უფლებები	კაპიტელი ჯგუფი

ნახაზის დასახელება
გადახურვის ფილის ზედა შრის არმირების გეგმა ჰორიზონტალური მიმართულებით -0.235 და -0.150 ნიშნულზე

კ-6.11

A2

გაღახურვის ფილის გეღა შრის არმირების გეგმა ვერტიკალური მიმართულებით -0.235 და -0.150 ნიშნულზე


▼ -0.235
δ=300
▼ -1.050
δ=300
▼ -1.300
δ=300
▼ -0.150
δ=300
▼ 0.300
Ø12 A500C/200
Ø20 A500C/200
Ø25 A500C/200
Ø20 A500C/200
Ø12 A500C/200
Ø12 A500C/200
Ø12 A500C/200
Ø20 A500C/200
Ø12 A500C/200
Ø12 A500C/200
Ø12

გადახურვის ფილაში დამატებითი კარკასების გეგმა -0.235 და -0.150 ნიშნულზე

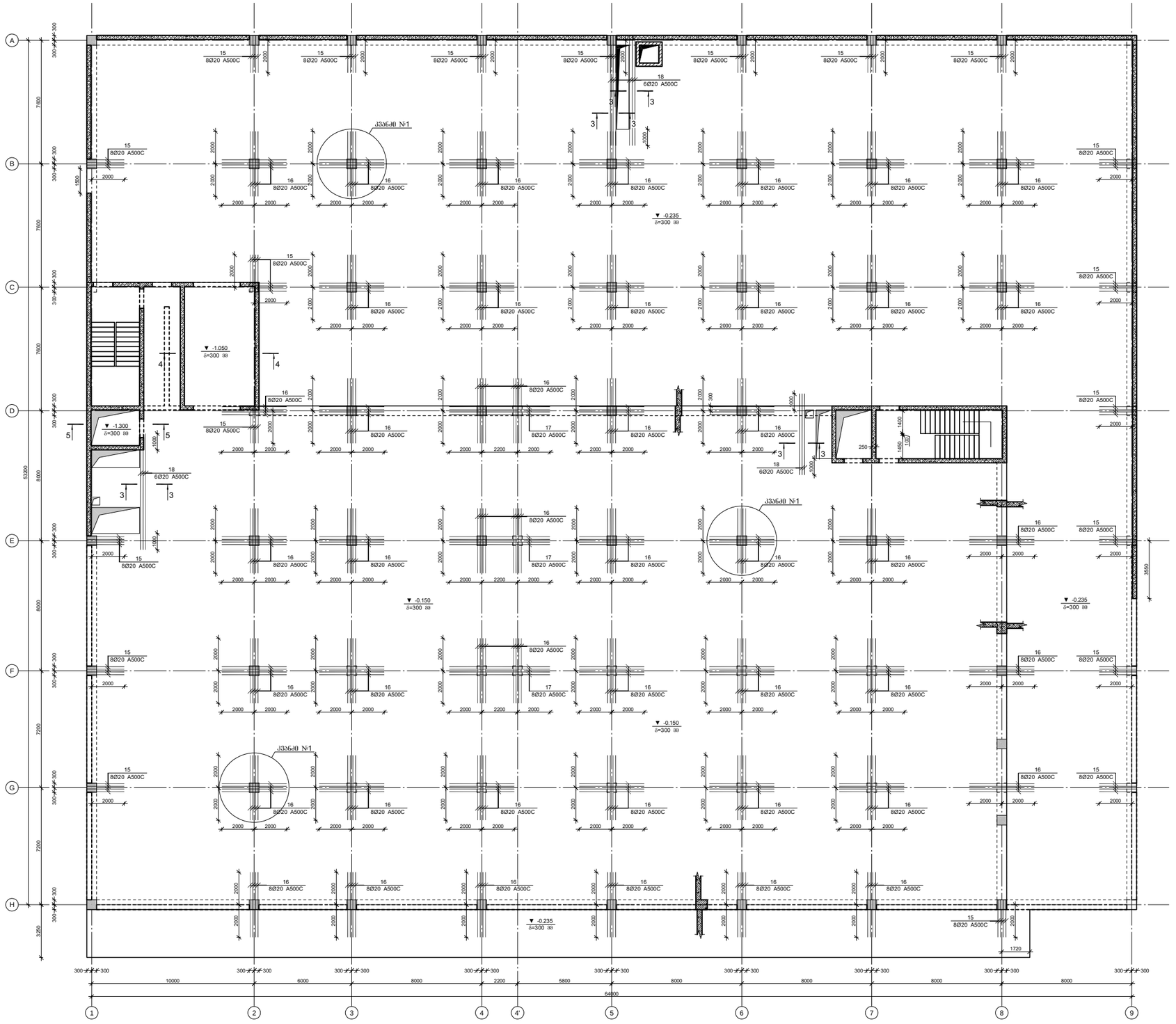

CAPITELI GROUP

კაპიტელი ჯგუფი
საკონსულტო კომპანია

Capiteli group
ENGINEERING COMPANY

პროექტის დასახელება
BMW & MINI SHOWROOM TBILISI

პროექტის მისამართი
ქ. თბილისი, დავით აღმაშენებლის ხეივანი №151 (ს/კ 01.72.14.013.896)

დამკვეთი

B ბლოკი

სტადია	მარცხი	განმარტება
ვე	2024.05.31 წ.	

დამკვეთის №

CAD DWG ფაილი 06.filebi.dwg

დირექტორი:	ა. კორტავა
მთ. კონსტრუქტორი:	ა. კორტავა
შესრულა	ლ. ჩოფიაშვილი
შეამოწმა	გ. ვაშაძე
საავტორო უფლებები	კაპიტელი ჯგუფი

ნახაზის დასახელება

გადახურვის ფილაში დამატებითი კარკასების გეგმა -0.235 და -0.150 ნიშნულზე

კ-6.13

A2

გადახურვის ფილის განივი არმირების მოწყობის გეგმა -0.235 და -0.150 ნიშნულზე

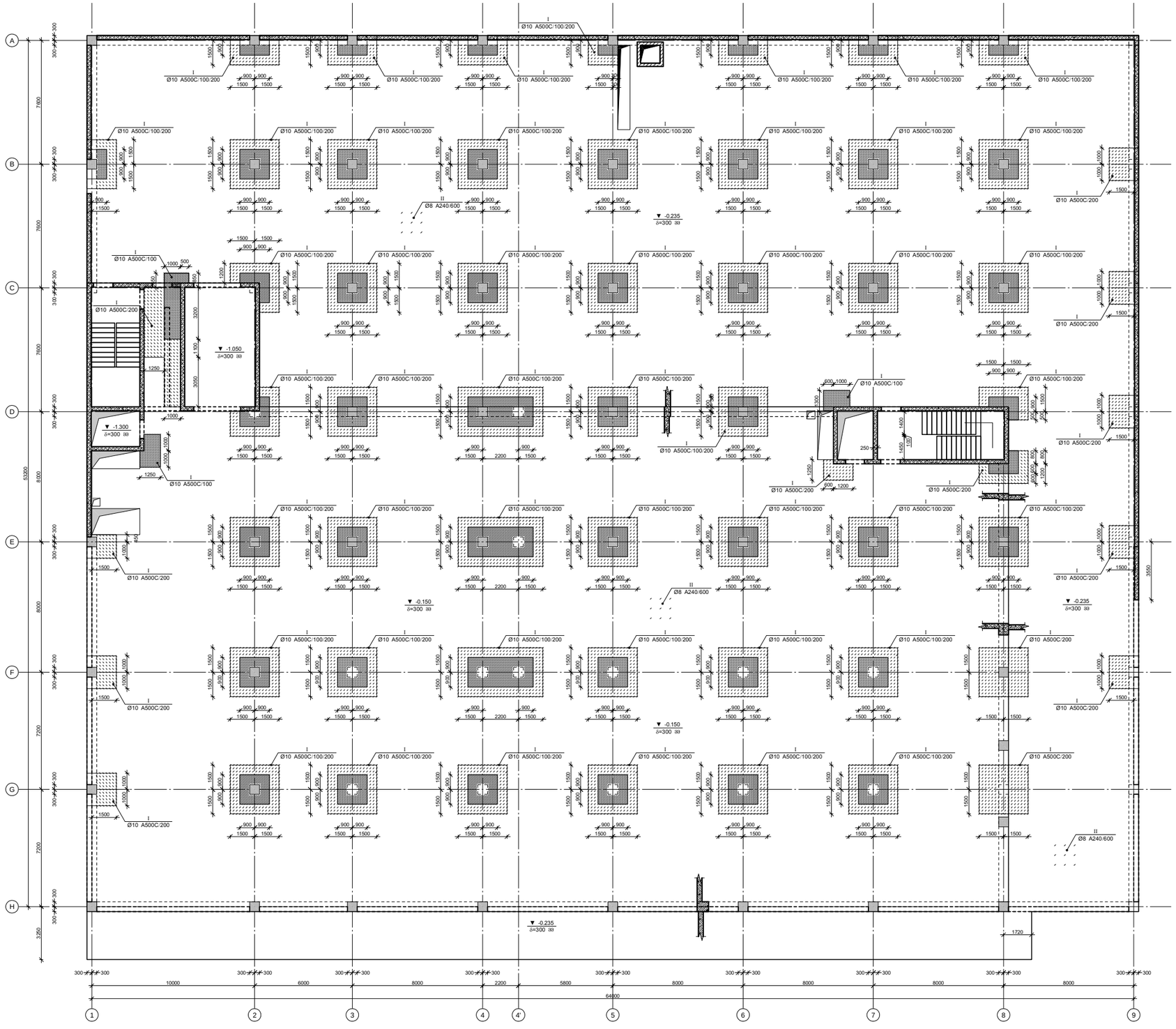

CAPITELI GROUP

კაპიტელი ჯგუფი
საკონსტრუქტორო კომპანია
Capiteli group
ENGINEERING COMPANY

პროექტის დასახელება
BMW & MINI SHOWROOM TBILISI

პროექტის მისამართი
ქ. თბილისი, დავით აღმაშენებლის ხეივანი №151 (ს/კ 01.72.14.013.896)

დამკვეთი

B ბლოკი

სტადია	მარტივი	განმარტება
შკ	2024.05.31 წ.	

დამკვეთის №

CAD DWG ფაილი 06.filebi.dwg

დირექტორი:		ა. კორტავა
მთ. კონსტრუქტორი:		ა. კორტავა
შესრულა		ლ. ბოლქვაძე
შეამოწმა		გ. ვაშაკიძე

საკონტრო შეღებები კაპიტელი ჯგუფი

ნახაზის დასახელება

გადახურვის ფილის განივი არმირების მოწყობის გეგმა -0.235 და -0.150 ნიშნულზე

ნახაზის №

კ-6.14

A2

ფილის არმირების ფრაგმენტი

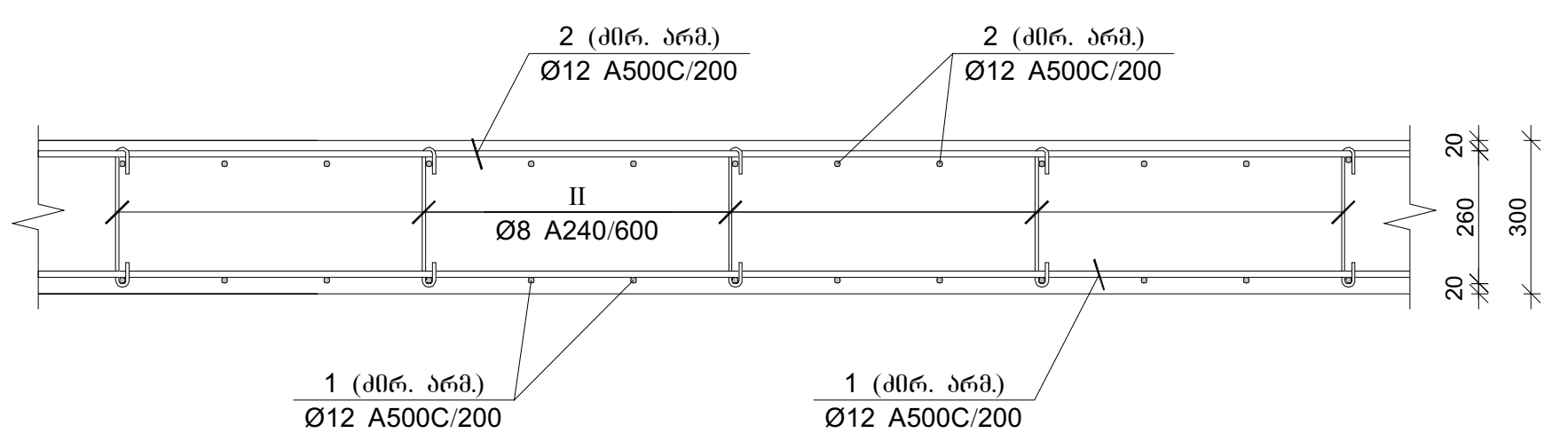

ფილის არმირების კვეთი კიდესთან

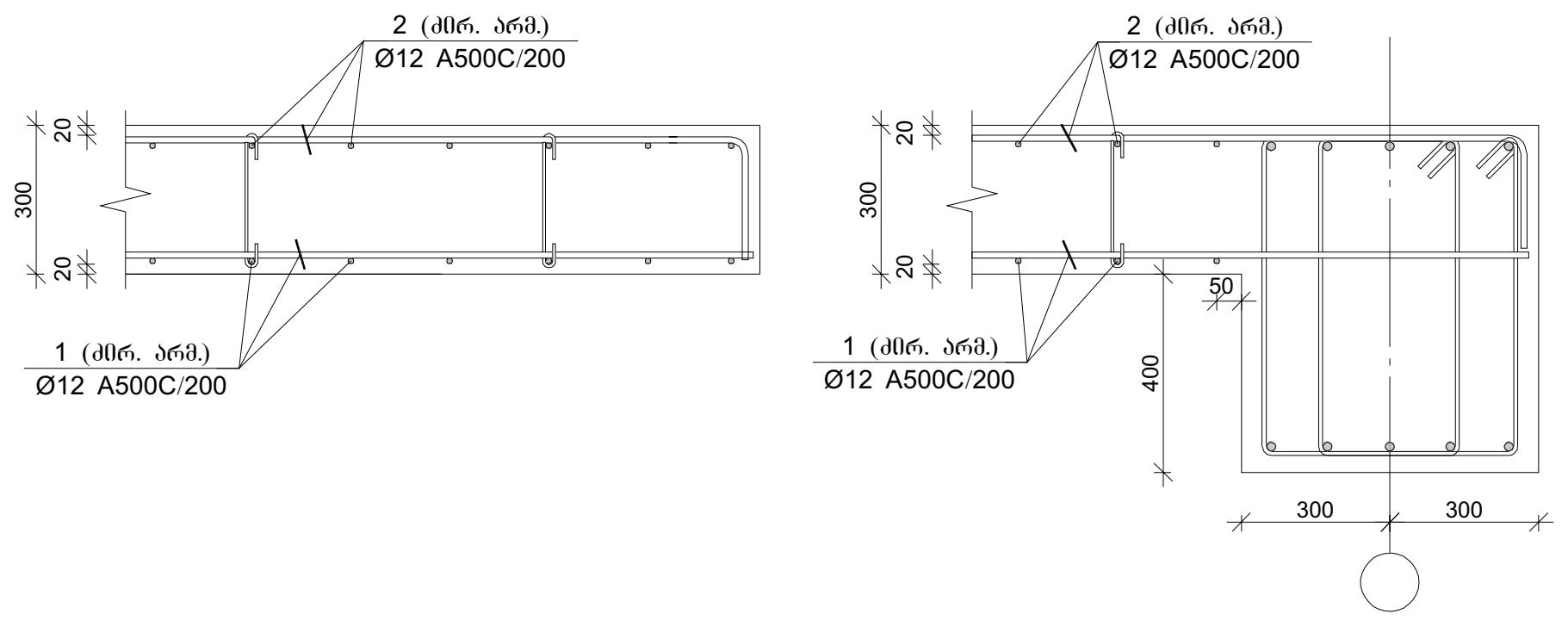

ფილის არმირების კვეთი კედელთან

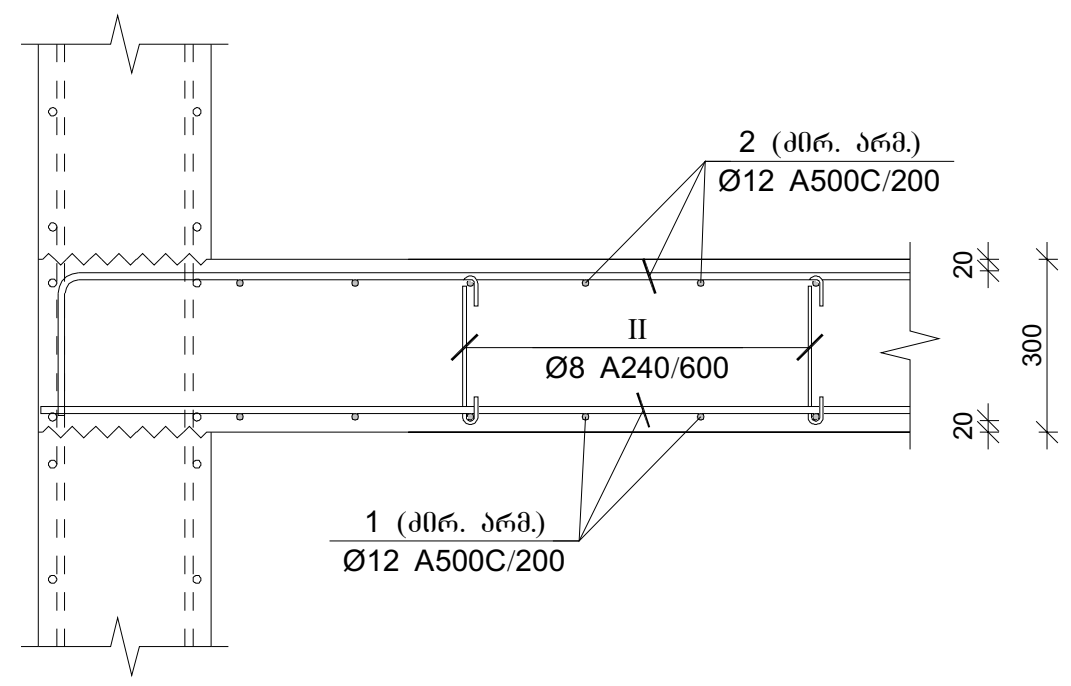

კვეთი 1-1

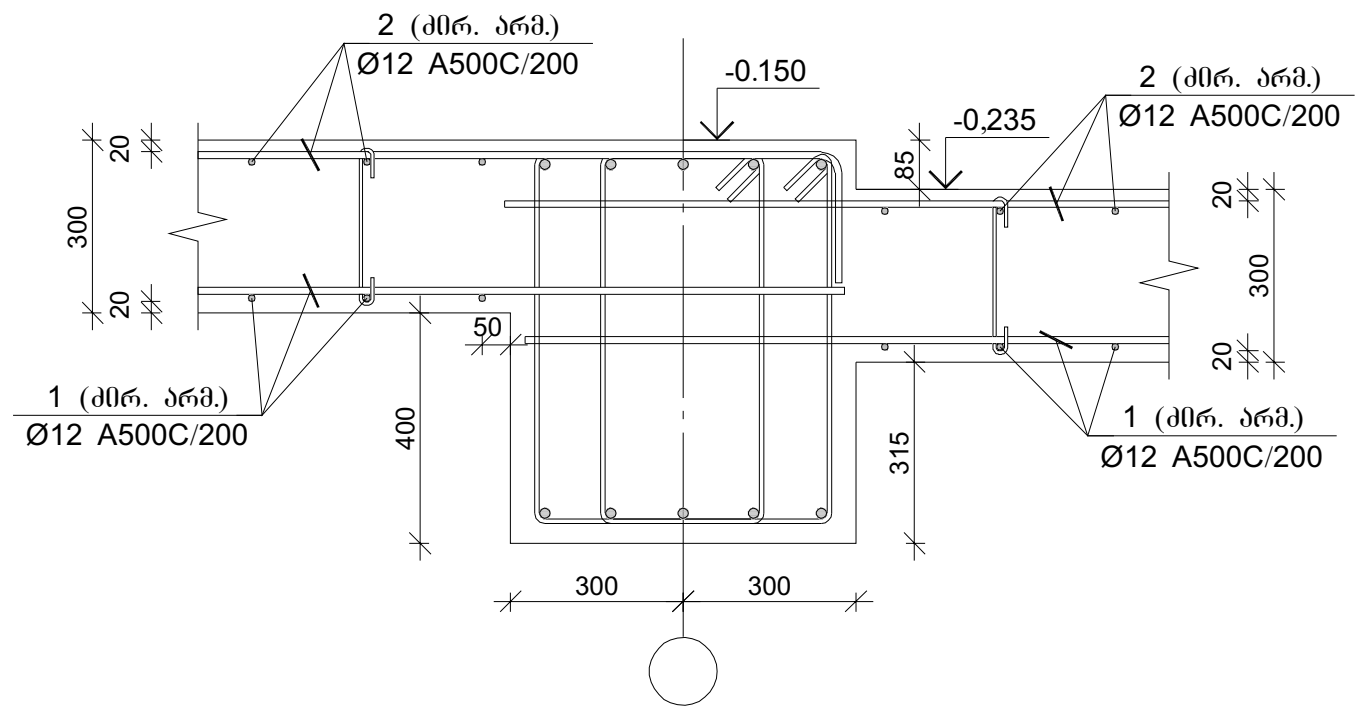

კვეთი 2-2

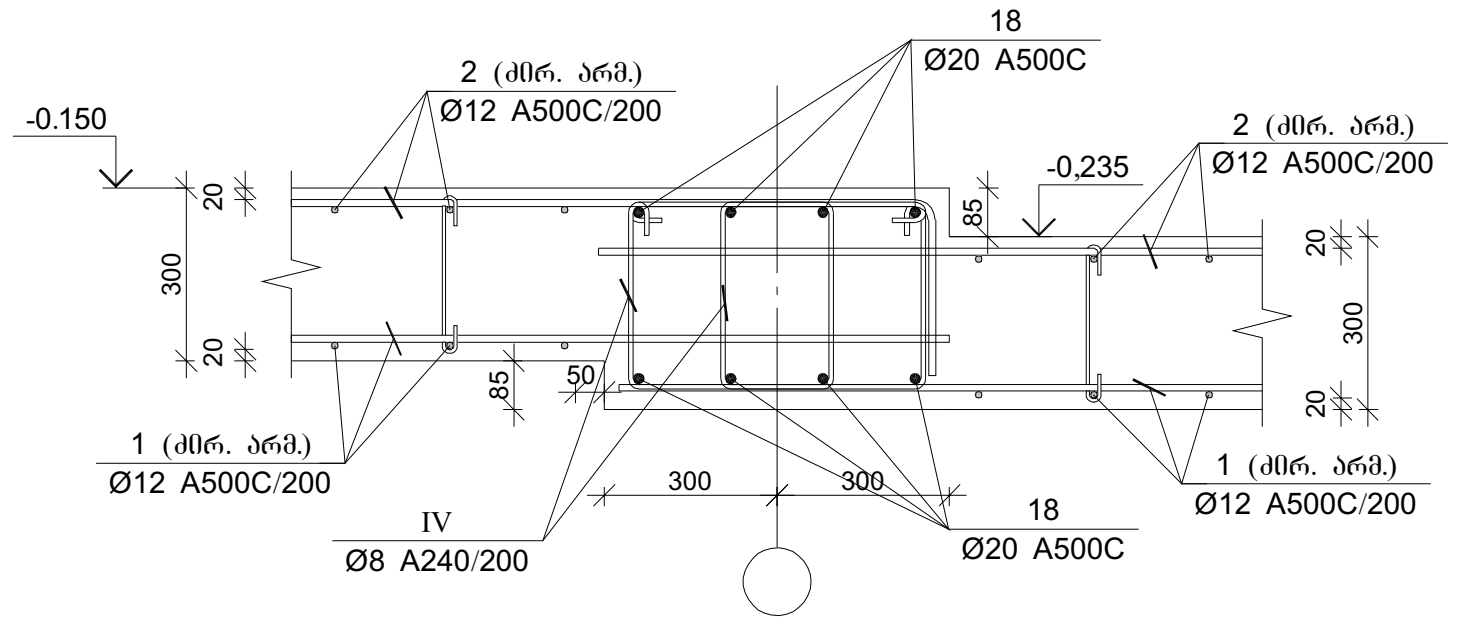

კვეთი 3-3

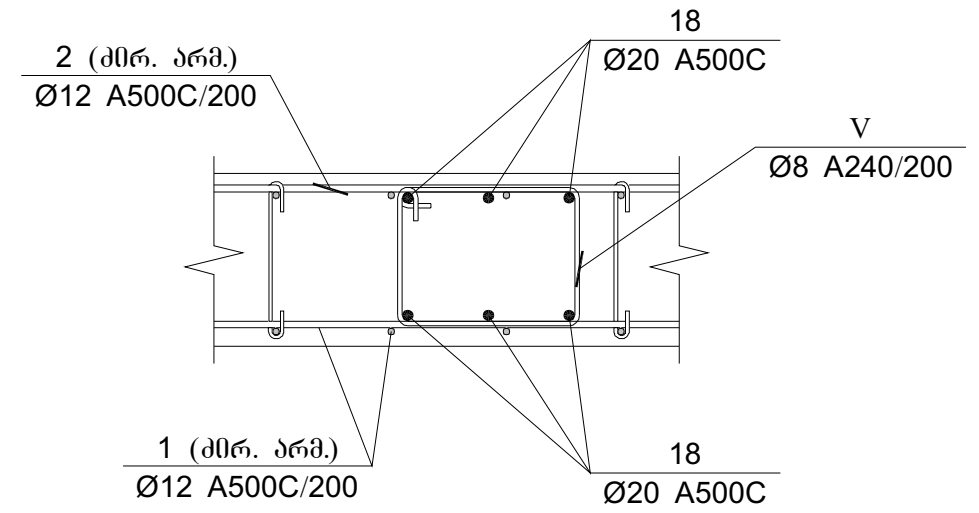

პოზ. I

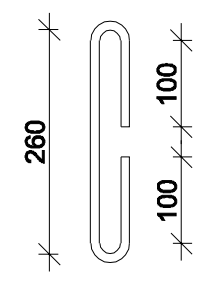

პოზ. II

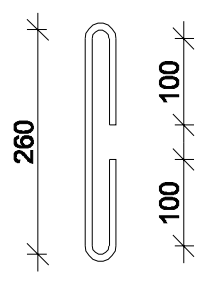

პოზ. III

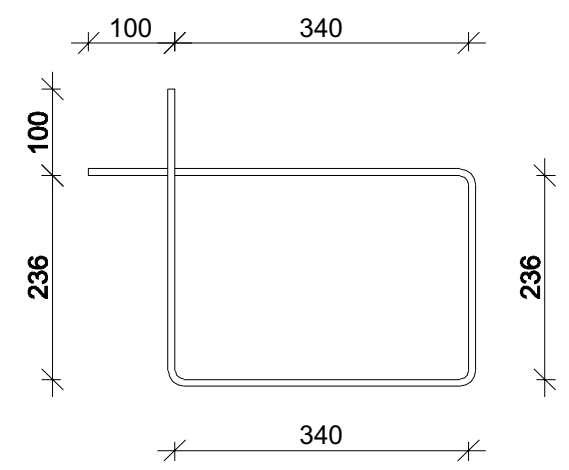

პოზ. IV

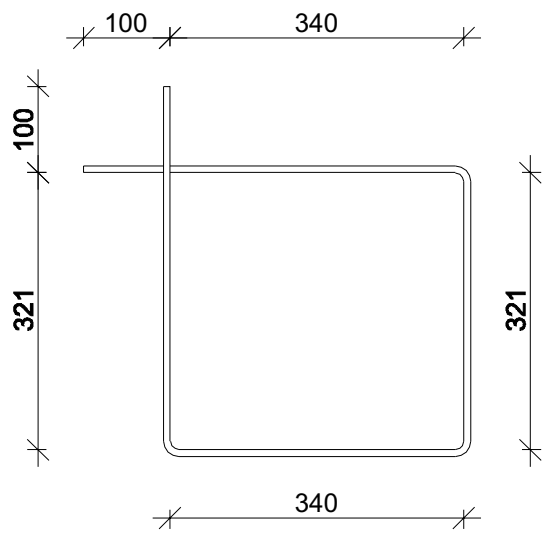

პოზ. V

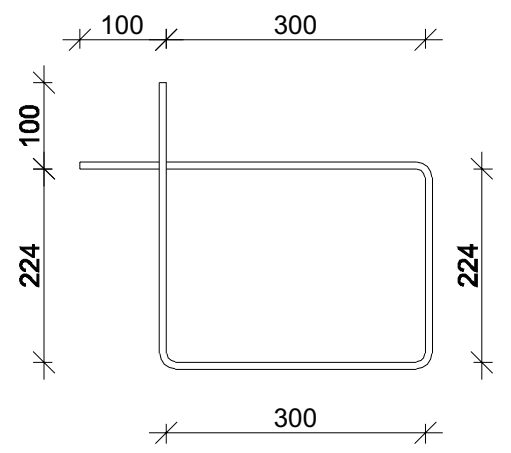

პოზ. VI

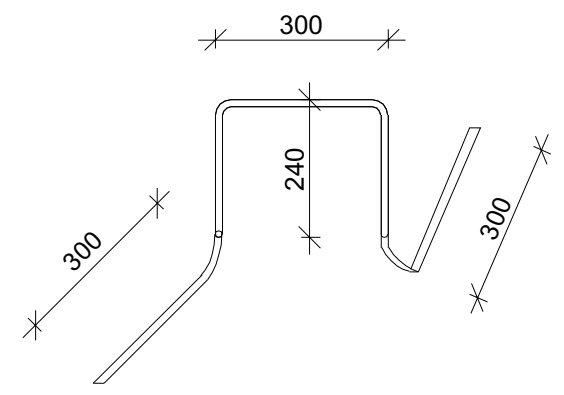

კვეთი 5-5

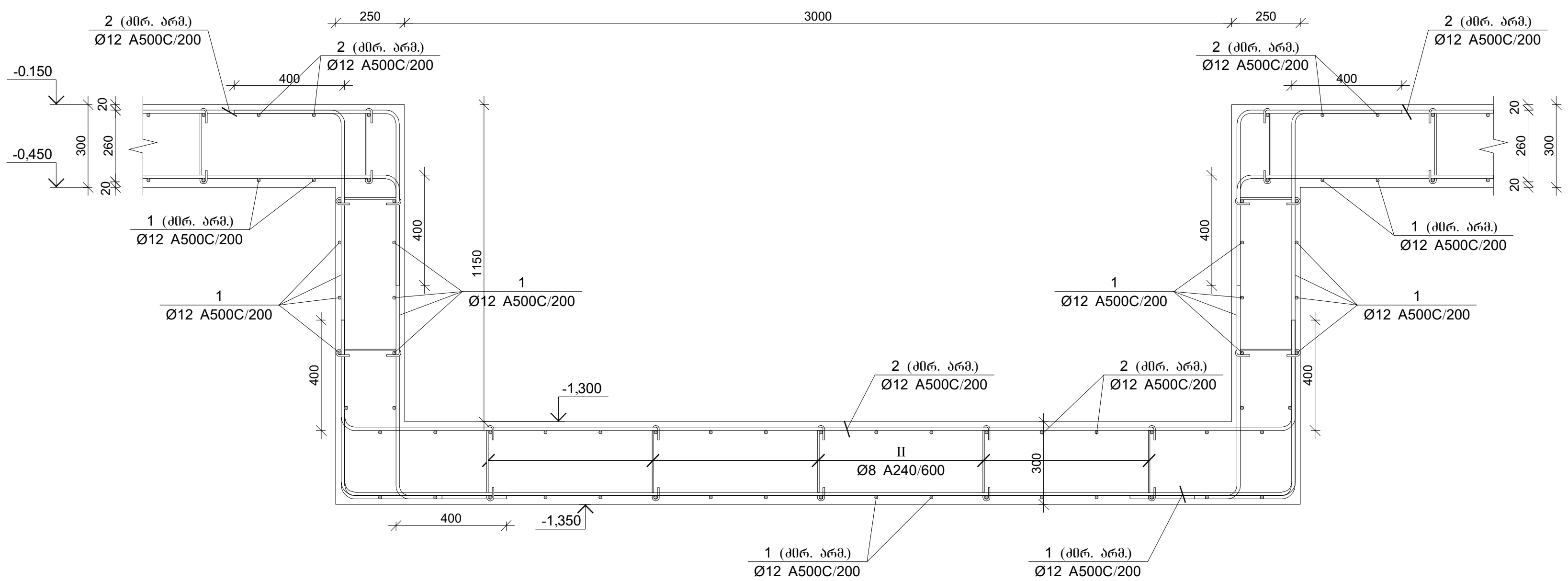

გადახურვის ფილის სპეციფიკაცია -0.235 და -0.150 ნიშნულზე

არმატურის სპეციფიკაცია					არმატურის ამოკრეფა					ბეტონი B 25
პოზ. №	Ø	L მმ.	n ცალი	Ln მ.	Ø	∑ Ln მ.	გრძივი მეტრის წონა კგ.	წონა კგ. A240	წონა კგ. A500C	V; მ³
1	2	3	4	5	6	7	8	9	10	11
1	12 A500C	41872000	1	41872.00	8 A240	10454.40	0.39	4125.15		1045.52
2	12 A500C	43759739	1	43759.74	10 A500C	12540.00	0.62		7731.40	
3	12 A500C	3000	2080	6240.00	12 A500C	108511.74	0.89		96338.48	
4	12 A500C	5200	45	234.00	14 A500C	440.00	1.21		531.70	
5	12 A500C	2000	430	860.00	20 A500C	5970.26	2.47		14723.59	
6	12 A500C	6000	56	336.00	25 A500C	4903.50	3.85		18894.99	
7	12 A500C	4000	240	960.00						
8	14 A500C	4000	110	440.00						
9	25 A500C	6000	63	378.00						
10	25 A500C	4000	1092	4368.00						
11	25 A500C	2500	63	157.50						
12	20 A500C	2000	190	380.00						
13	20 A500C	4000	474	1896.00						
14	20 A500C	3000	32	96.00						
15	20 A500C	2500	168	420.00						
16	20 A500C	4000	632	2528.00						
17	20 A500C	6000	24	144.00						
18	20 A500C	506260	1	506.26						
I	10 A500C	550	22800	12540.00						
II	8 A240	500	8500	4250.00						
III	8 A240	1400	3870	5418.00						
IV	8 A240	1550	400	620.00						
V	8 A240	1300	128	166.40						
VI	12 A500C	1500	9500	14250.00						
							∑	4125.15	138220.16	1045.52
						n= 1		4125.15	138220.16	1045.52
									136.15	კგ/მ³

კაპიტელი ჯგუფი
საპროექტო კომპანია
CAPITELI GROUP
Capiteli group
ENGINEERING COMPANY

პროექტის დასახელება
BMW & MINI SHOWROOM TBILISI

პროექტის მისამართი
ქ. თბილისი, დავით აღმაშენებლის ხეივანი №151 (ს/კ 01.72.14.013.896)

დამკვეთი

B ბლოკი

სტადია	თარიღი	განმარტება
მპ	2024.05.31 წ.	

დაკვეთის №

CAD DWG ფაილი 06.filebi.dwg

დირექტორი: ა. კორტავა
მთ. კონსტრუქტორი: ა. კორტავა
შეასრულა ლ. ჩოფიკაშვილი
შეამოწმა ზ. ვაშაკიძე
საავტორო უფლებები კაპიტელი ჯგუფი

ნახაზის დასახელება
გადახურვის ფილის არმირების კვეთები და სპეციფიკაცია -0.235 და -0.150 ნიშნულზე

კ-6.16

A2

კვანძი №1

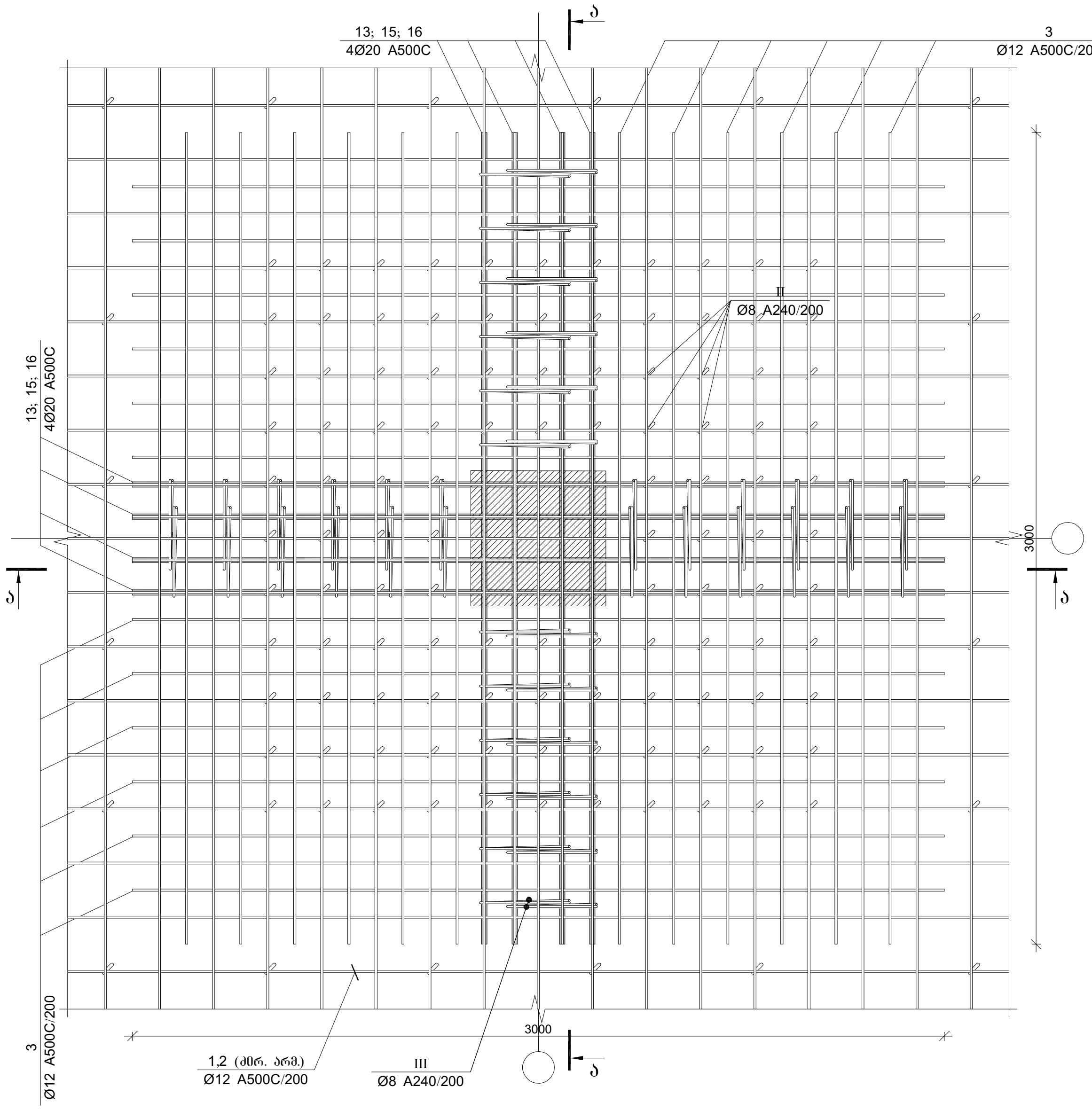

კვეთი ა-ა

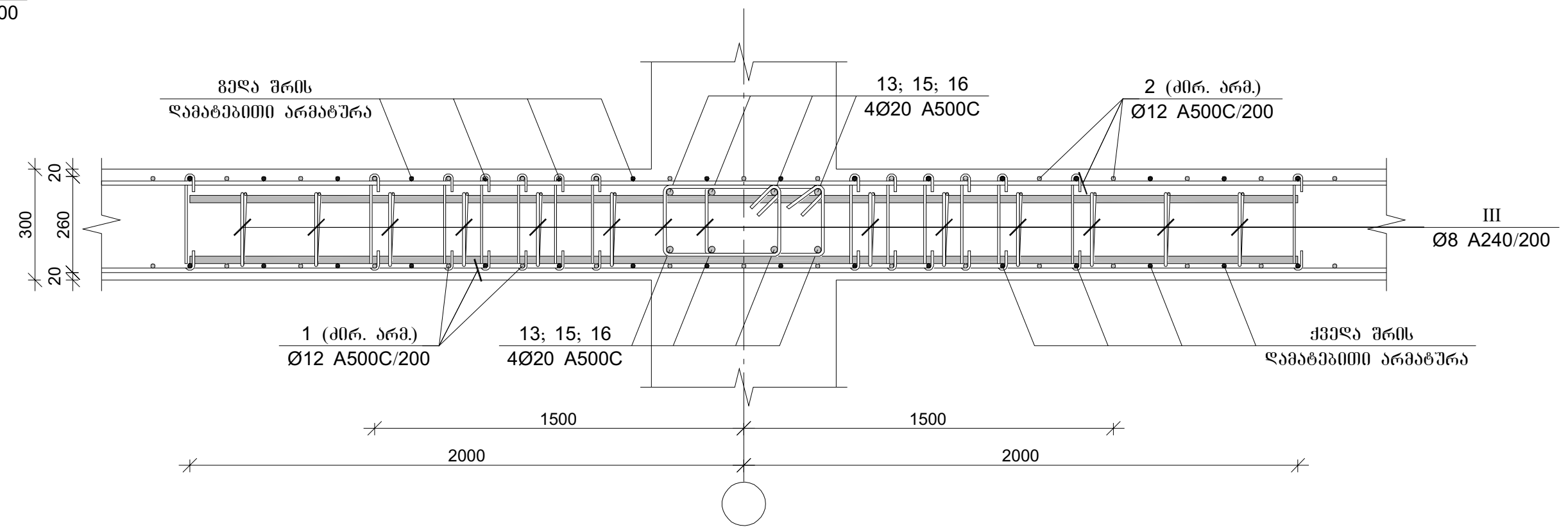

გადასურვის ფილაში ღიობის მოწყობის დეტალი

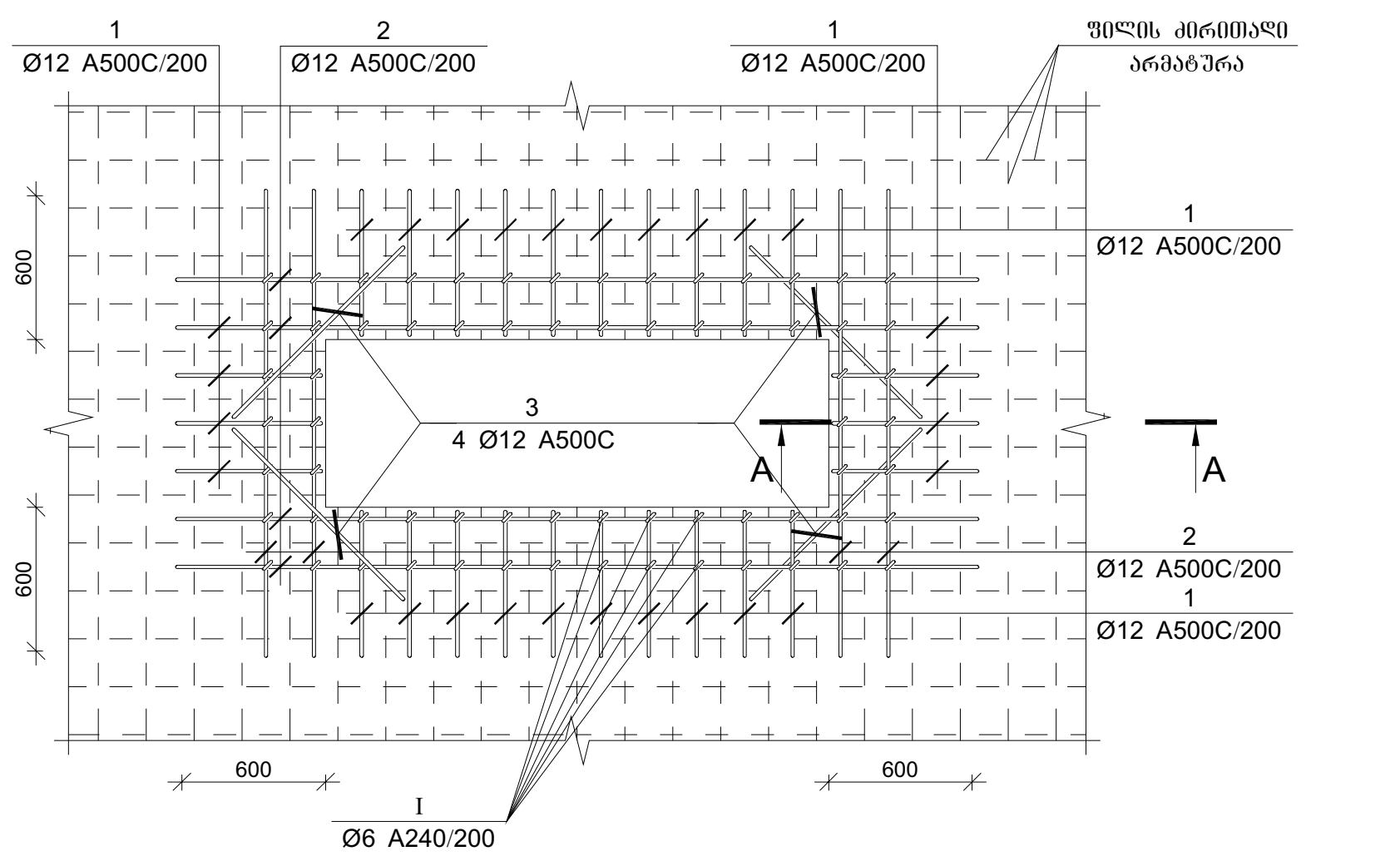

ჭრილი A-A

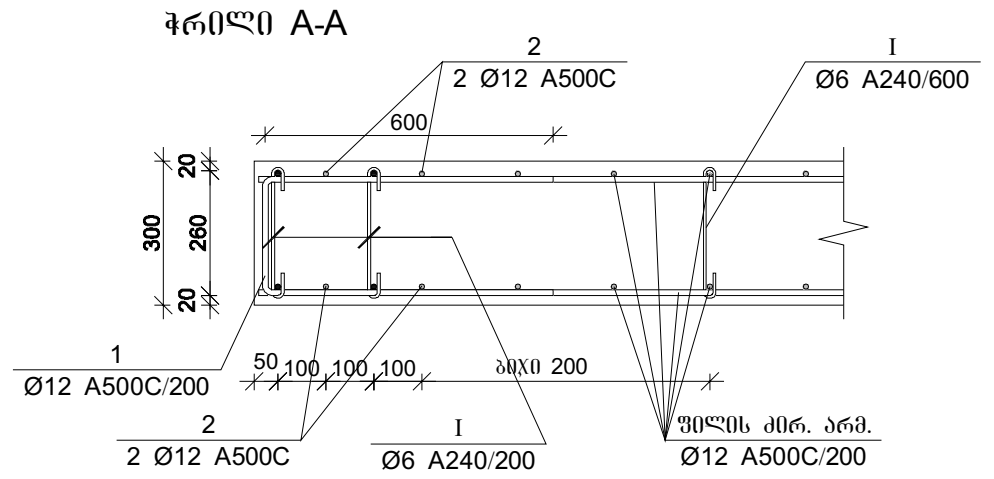

კვეთი 4-4

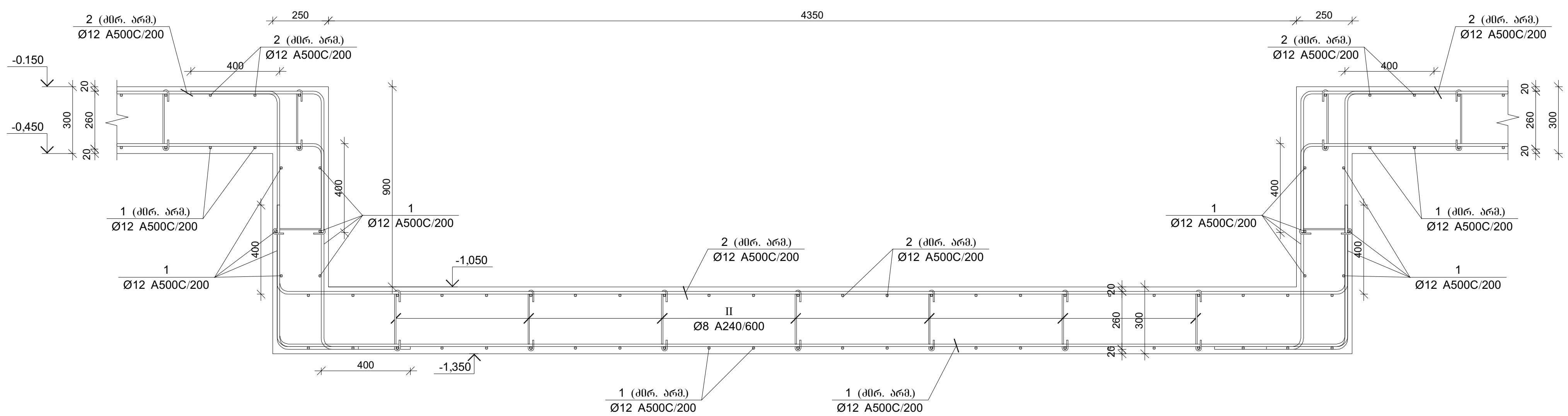

კაპიტელი ჯგუფი Capiteli group ENGINEERING COMPANY	
პროექტის დასახელება	BMW & MINI SHOWROOM TBILISI
პროექტის მისამართი	ქ. თბილისი, დავით აღმაშენებლის ხეივანი №151 (ს/კ 01.72.14.013.896)
დამკვეთი	
	B ბლოკი
სტადია / თარიღი / ვანმარტება	ჩპ / 2024.05.31 წ.
დამკვეთის №	
CAD DWG ფაილი	06.filebi.dwg
დირექტორი:	ა. კორტავა
მთ. კონსტრუქტორი:	ა. კორტავა
შეასრულა	ლ. წოწკოლაური
შეამოწმა	ბ. ვაჟაძე
საავტორო უფლებით	კაპიტელი ჯგუფი
ნახაზის დასახელება	ფილის არმირება, კვანძი №1; კვეთი 4-4
	კ-6.15
	A2

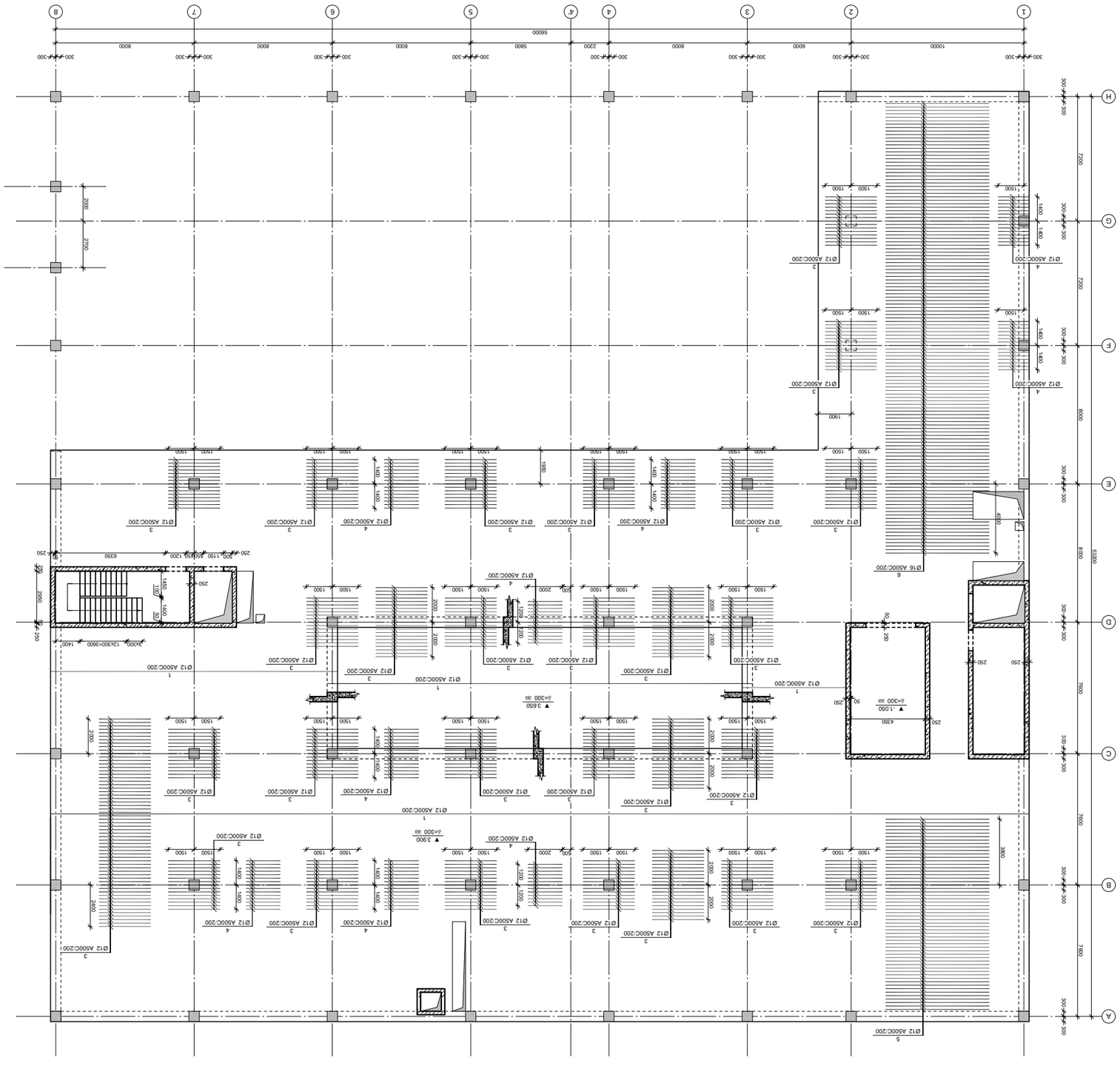
1
2
3
4
4
5
6
7
8
A
B
C
D
E
F
G
H
56000
10000
6000
8000
2200
5800
8000
8000
8000
8000
300
53300
7600
7800
7600
8000
8000
2700
2200
2700
2200
1500
1400
1960
2000
2400
2000
2000
2000
2000
1900
1400
1400
1400

გადახურვის ფილის ქვედა შრის არმირების გეგმა ვერტიკალური მიმართულებით 3.900 ნიშნულზე



კაპიტელი ჯგუფი
საპროექტო კომპანია
Capiteli group
ENGINEERING COMPANY

პროექტის დასახელება
BMW & MINI SHOWROOM TBILISI

პროექტის მისამართი
ქ. თბილისი, დავით აღმაშენებლის ხეივანი №151 (ს/კ 01.72.14.013.896)

დამკვეთი

B ბლოკი

სტადია	თარიღი	განმარტება
მპ	2024.05.31 წ.	

დაკვეთის №

CAD DWG ფაილი 06.filebi.dwg

დირექტორი: ა. კორტავა

მთ. კონსტრუქტორი: ა. კორტავა

შეასრულა ლ. ჩოფიკაშვილი

შეამოწმა ზ. ვაშაკიძე

საავტორო უფლებები კაპიტელი ჯგუფი

ნახაზის დასახელება

გადახურვის ფილის ქვედა შრის არმირების გეგმა ვერტიკალური მიმართულებით 3.900 ნიშნულზე

კ-6.18

A2

გაღახურვის ფილის გეღა შრის არმირების გეგმა ჰორიზონტალური მიმართულებით 3.900 ნიშნულზე

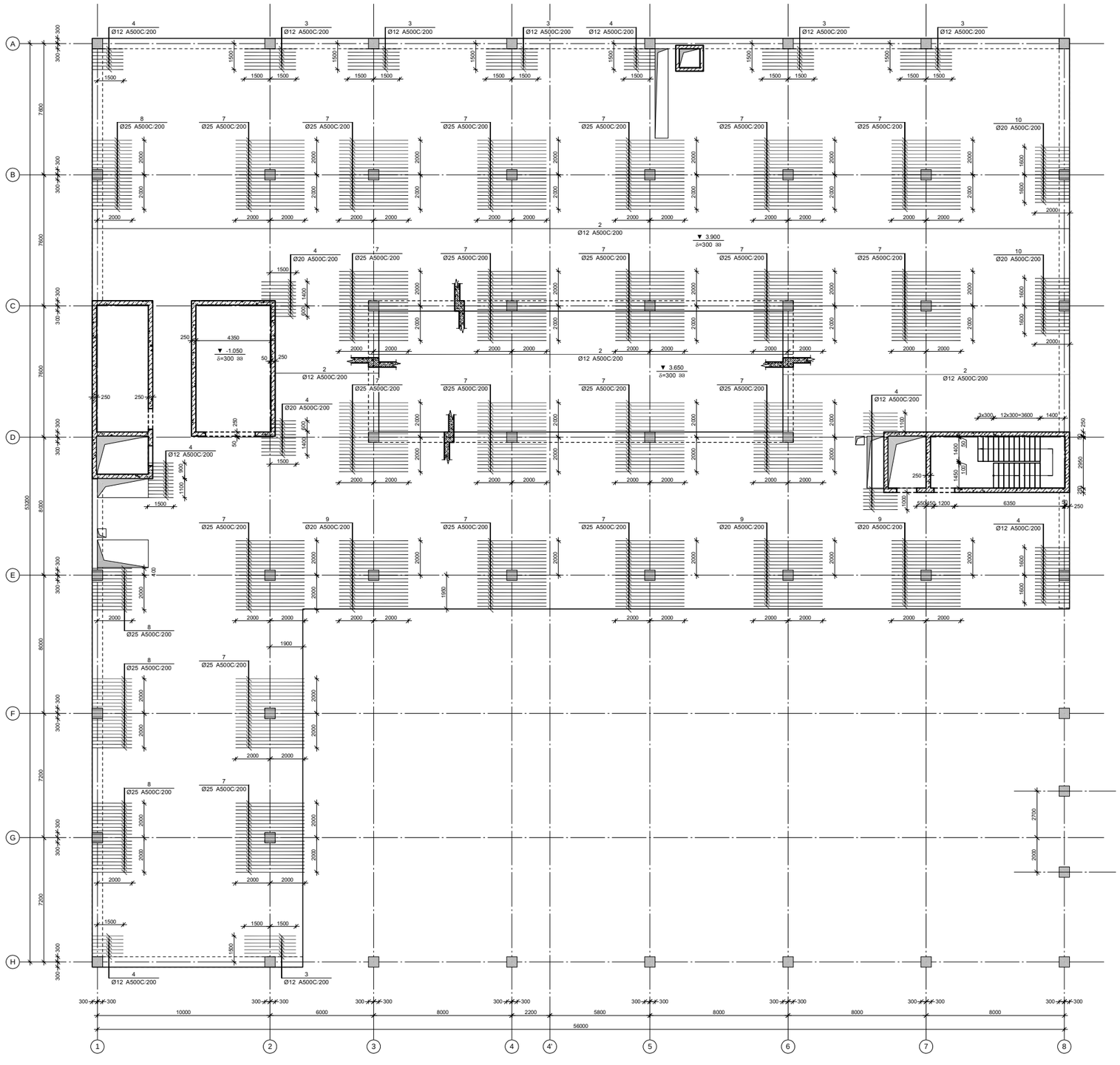

CAPITELI GROUP

კაპიტელი ჯგუფი
საქართველო კომპანია

Capiteli group
ENGINEERING COMPANY

პროექტის დასახელება
BMW & MINI SHOWROOM TBILISI

პროექტის მისამართი
ქ. თბილისი, დავით აღმაშენებლის ხეივანი №151 (ს/კ 01.72.14.013.896)

დამკვეთი

B ბლოკი

სტადია	ფარული	განმარტება
გკ	2024.05.31 წ.	

დაკვეთის №

CAD DWG ფაილი 06.filebi.dwg

დირექტორი:		ა. კორტავა
მთ. კონსტრუქტორი:		ა. კორტავა
შესრულა		ლ. ჩოფიკაშვილი
შეამოწმა		გ. ვაშაკიძე
საავტორო უფლებები		კაპიტელი ჯგუფი

ნახაზის დასახელება

გაღახურვის ფილის გეღა შრის არმირების გეგმა ჰორიზონტალური მიმართულებით 3.900 ნიშნულზე

კ-6.19

A2

გადახურვის ფილის ზედა შრის არმირების სქემა ვერტიკალური მიმართულებით 3.900 ნიშნულზე



კაპიტელი ჯგუფი
საპროექტო კომპანია
Capiteli group
ENGINEERING COMPANY

პროექტის დასახელება
BMW & MINI SHOWROOM TBILISI

პროექტის მისამართი
ქ. თბილისი, დავით აღმაშენებლის ხეივანი №151 (ს/კ 01.72.14.013.896)

დამკვეთი

B ბლოკი

სტადია	თარიღი	განმარტება
მპ	2024.05.31 წ.	

დაკვეთის №

CAD DWG ფაილი 06.filebi.dwg

დირექტორი:	ა. კორტავა
მთ. კონსტრუქტორი:	ა. კორტავა
შეასრულა	ლ. ჩოფიკაშვილი
შეამოწმა	ზ. ვაშაკიძე
საავტორო უფლებები	კაპიტელი ჯგუფი

ნახაზის დასახელება

გადახურვის ფილის ზედა შრის არმირების სქემა ვერტიკალური მიმართულებით 3.900 ნიშნულზე

კ-6.20

A2

გადახურვის ფილაში დამატებითი კარკასების გეგმა 3.900 ნიშნულზე

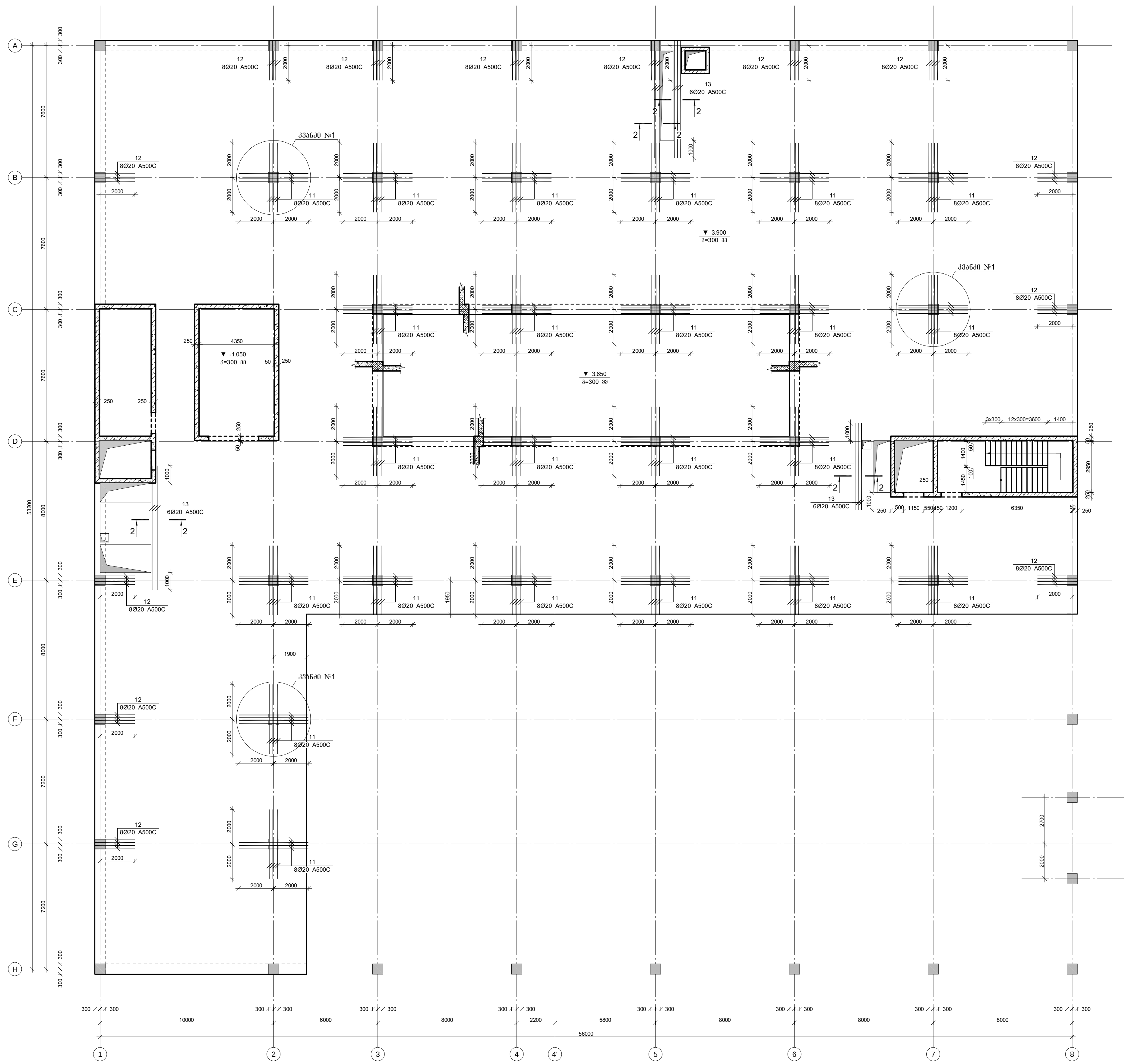

კაპიტელი ჯგუფი
საპროექტო კომპანია
Capiteli group
ENGINEERING COMPANY

CAPITELI GROUP

პროექტის დასახელება
BMW & MINI SHOWROOM TBILISI

პროექტის მისამართი
ქ. თბილისი, დავით აღმაშენებლის ხეივანი №151 (ს/კ 01.72.14.013.896)

დამკვეთი

B ბლოკი

სტადია	თარიღი	განმარტება
მპ	2024.05.31 წ.	

დაკვეთის №

CAD DWG ფაილი 06.filebi.dwg

დირექტორი:	ა. კორტავა
მთ. კონსტრუქტორი:	ა. კორტავა
შეასრულა	ლ. ჩოფიკაშვილი
შეამოწმა	გ. ვაშაკიძე
საავტორო უფლებები	კაპიტელი ჯგუფი

ნახაზის დასახელება

გადახურვის ფილაში დამატებითი კარკასების გეგმა 3.900 ნიშნულზე

კ-6.21

A2

გადახურვის ფილის განივი არმირების მოწყობის გეგმა 3.900 ნიშნულზე

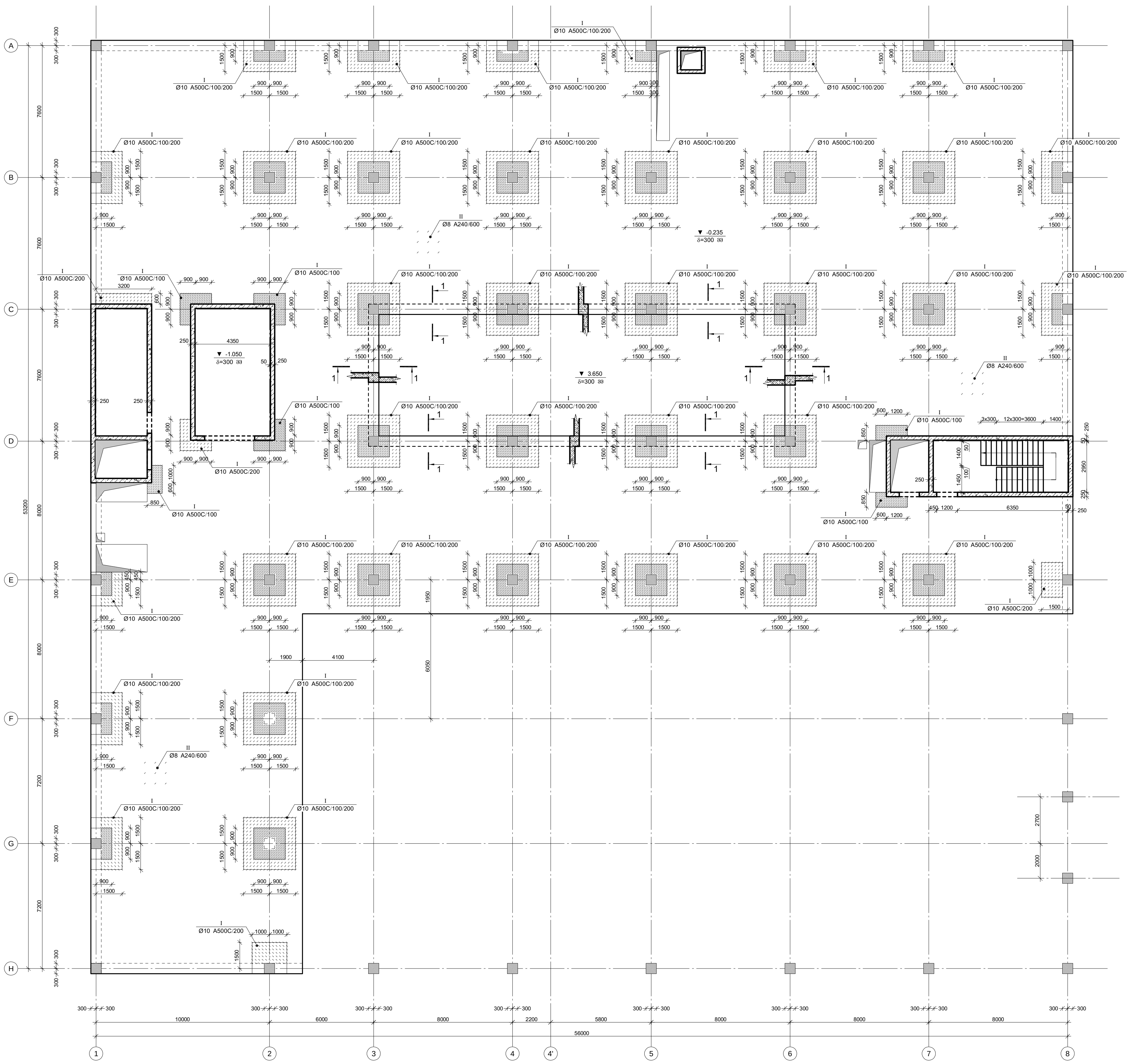

კაპიტელი ჯგუფი
საპროექტო კომპანია
Capiteli group
ENGINEERING COMPANY

პროექტის დასახელება
BMW & MINI SHOWROOM TBILISI

პროექტის მისამართი
ქ. თბილისი, დავით აღმაშენებლის ხეივანი №151 (ს/კ 01.72.14.013.896)

დამკვეთი

B ბლოკი

სტადია	თარიღი	განმარტება
მპ	2024.05.31 წ.	

დაკვეთის №

CAD DWG ფაილი 06.filebi.dwg

დირექტორი:		ა. კორტავა
მთ. კონსტრუქტორი:		ა. კორტავა
შეასრულა		ლ. ჩოფიკაშვილი
შეამოწმა		გ. ვაშაკიძე
საავტორო უფლებები		კაპიტელი ჯგუფი

ნახაზის დასახელება

გადახურვის ფილის განივი არმირების მოწყობის გეგმა 3.900 ნიშნულზე

კ-6.22

A2

კვანძი №1

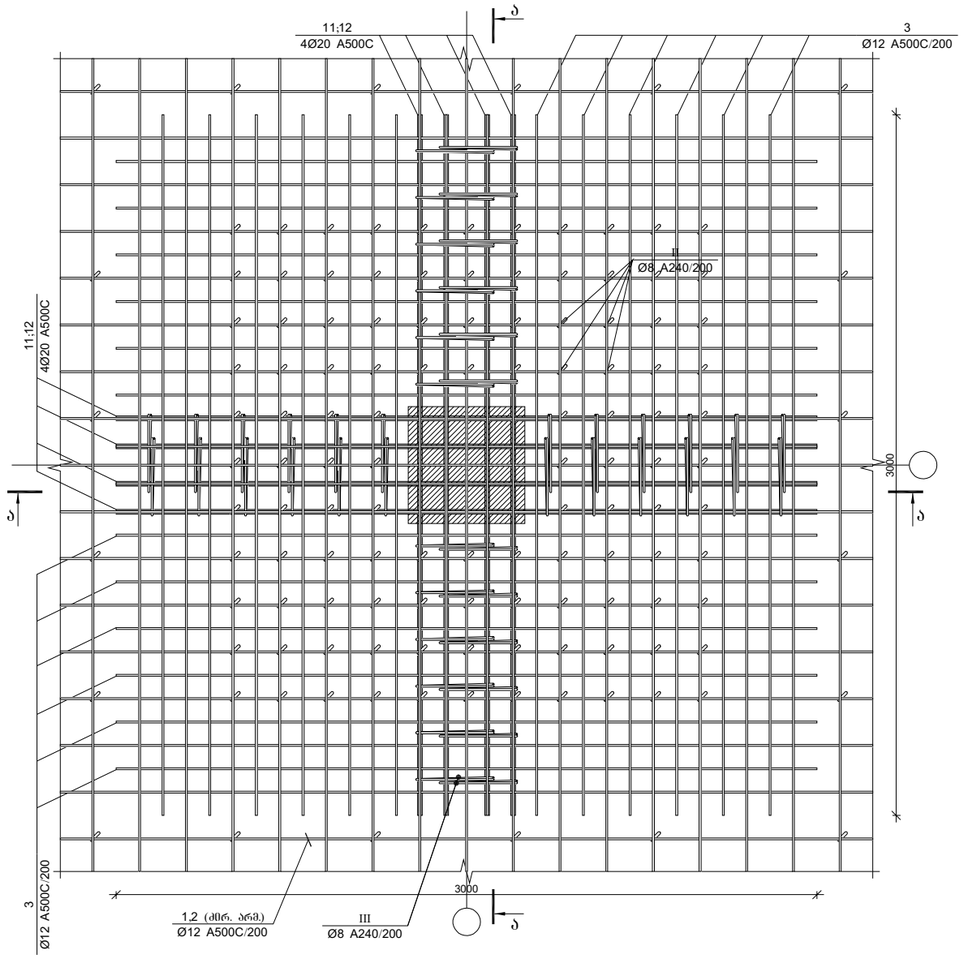

კვეთი ა-ა

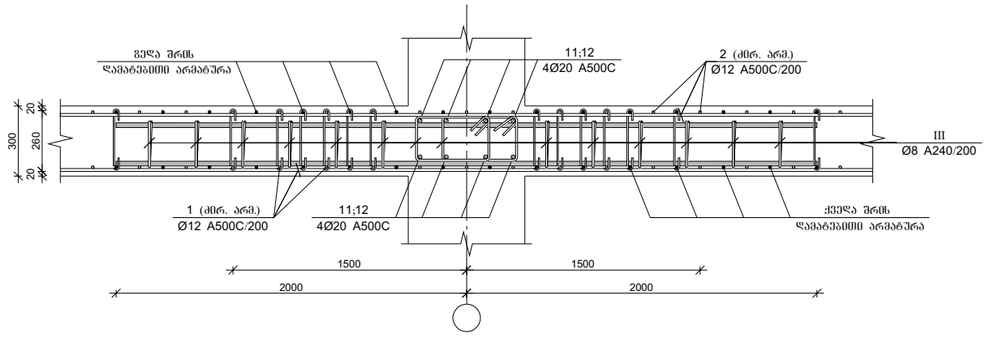

CAPITELI GROUP

კაპიტელი ჯგუფი
საკონსულტო კომპანია
Capiteli group
ENGINEERING COMPANY

პროექტის დასახელება
BMW & MINI SHOWROOM TBILISI

პროექტის მისამართი
ქ. თბილისი, დავით აღმაშენებლის ხეივანი №151 (ს/კ 01.72.14.013.896)

დამკვეთი

B ბლოკი

სტადია	მარილი	განმარტება
მკ	2024.05.31 წ.	

დამკვეთის №

CAD DWG ფაილი 06.filebi.dwg

დირექტორი:	ა. კორტავა
მთ. კონსტრუქტორი:	ა. კორტავა
შესრულა	ლ. ჩოფიკაშვილი
შეამოწმა	გ. ვაშაკიძე
საავტორო უფლებები	კაპიტელი ჯგუფი

ნახაზის დასახელება

ფილის არმირება, კვანძი №1

კ-6.23

A2

ფილის არმირების ჭრაგმენტი

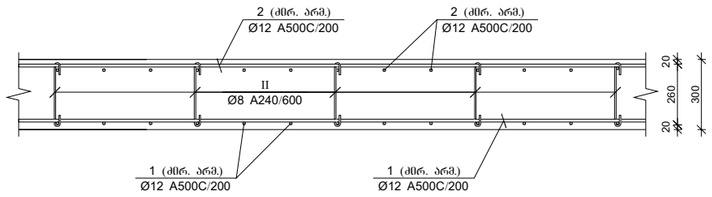

ფილის არმირების კვეთი კიდესთან

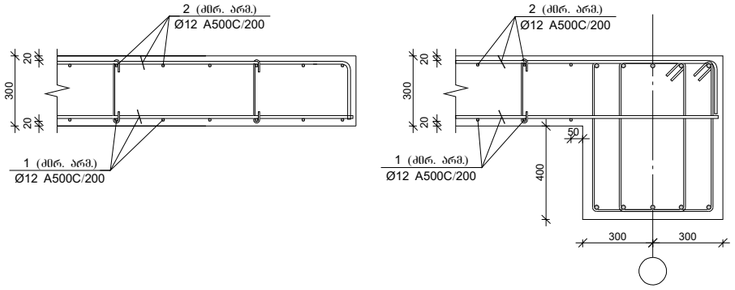

ფილის არმირების კვეთი კედლთან

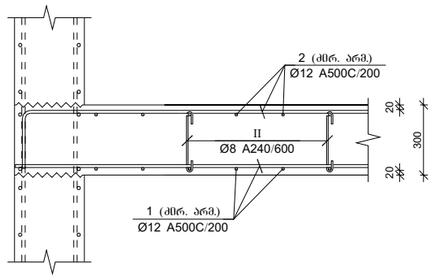

კვეთი 1-1

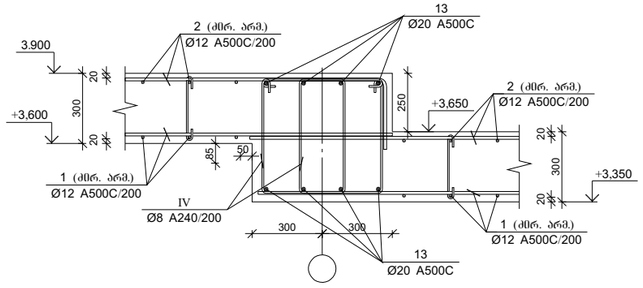

კვეთი 2-2

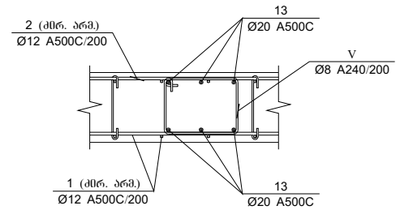

პოზ. I

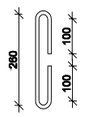

პოზ. II

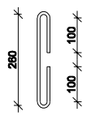

პოზ. III

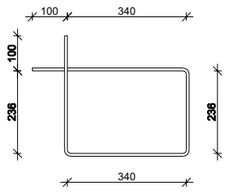

პოზ. IV

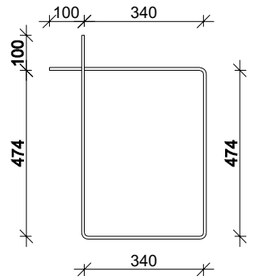

პოზ. V

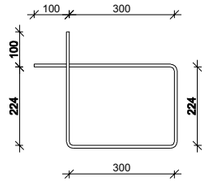

პოზ. VI

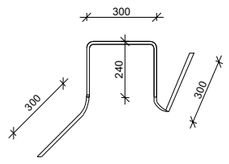

გაძლიერების ფილაში ღიობის მოწყობის დეტალი

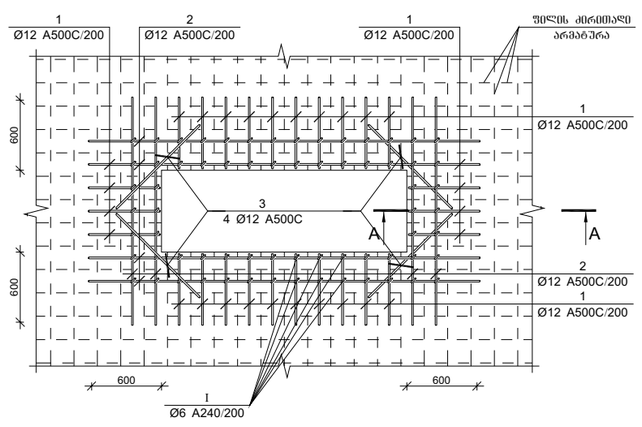

ჭრილი A-A

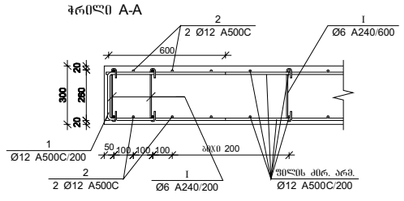

გაძლიერების ფილის სპეციფიკაცია 3.900 ნიშნულზე

არმატურის სპეციფიკაცია					არმატურის ამოკრეფა					ბეტონი B 25
პოზ. №	Ø	L მმ.	n ცალი	Ln მ.	Ø	∑ Ln მ.	პარამეტრის წონა კგ.	წონა კგ. A240	წონა კგ. A500C	V; მ³
1	2	3	4	5	6	7	8	9	10	11
1	12 A500C	23361580	1	23361.58	8 A240	6702.40	0.39	2644.67		511.35
2	12 A500C	25485360	1	25485.36	10 A500C	7594.40	0.62		4682.24	
3	12 A500C	3000	1252	3756.00	12 A500C	60948.94	0.89		54111.45	
4	12 A500C	2000	450	900.00	16 A500C	786.00	1.58		1240.58	
5	12 A500C	6000	56	336.00	20 A500C	3643.54	2.47		8985.54	
6	16 A500C	6000	131	786.00	25 A500C	3198.00	3.85		12323.07	
7	25 A500C	4000	752	3008.00						
8	25 A500C	2500	76	190.00						
9	20 A500C	4000	210	840.00						
10	20 A500C	2500	130	325.00						
11	20 A500C	4000	368	1472.00						
12	20 A500C	2500	110	275.00						
13	20 A500C	731540	1	731.54						
I	10 A500C	550	13808	7594.40						
II	8 A240	500	4580	2290.00						
III	8 A240	1400	2166	3032.40						
IV	8 A240	1850	656	1213.60						
V	8 A240	1300	128	166.40						
VI	12 A500C	1500	4740	7110.00						
							∑	2644.67	81342.88	511.35
						n= 1		2644.67	81342.88	511.35
									164.25	კგ/მ³

CAPITELI GROUP

კაპიტელი ჯგუფი
საკონსულტო კომპანია
Capiteli group
ENGINEERING COMPANY

პროექტის დასახელება
BMW & MINI SHOWROOM TBILISI

პროექტის მისამართი
ქ. თბილისი, დავით აღმაშენებლის ხეივანი №151 (ს/კ 01.72.14.013.896)

დამკვეთი

B ბლოკი

სტადია	ოპერდი	განმარტება
ფა	2024.05.31 წ.	

დამკვეთის №

CAD DWG ფაილი 06.filebi.dwg

დირექტორი:	ა. კორტავა
მთ. კონსტრუქტორი:	ა. კორტავა
შესრულა	ლ. ჩოფიკაშვილი
შეამოწმა	გ. ვაშაკიძე
საავტორო უფლებები	კაპიტელი ჯგუფი

ნახაზის დასახელება

გაძლიერების ფილის არმირების კვეთები და სპეციფიკაცია 3.900 ნიშნულზე

ჯ-6.24

A2

გადახურვის ფილის ქვედა შრის არმირების გეგმა ჰორიზონტალური მიმართულებით 7.950 ნიშნულზე

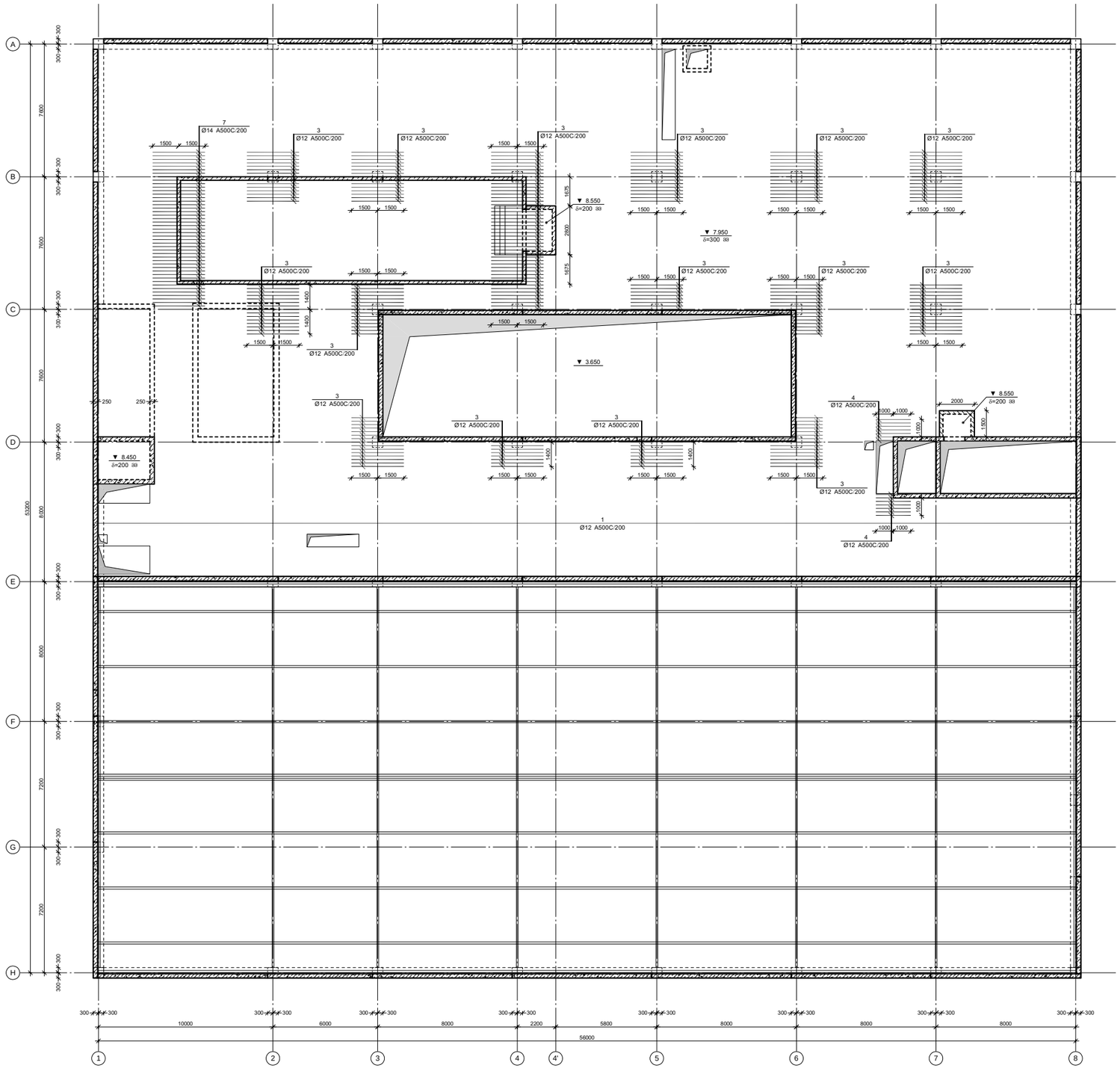

CAPITELI GROUP

კაპიტელი ჯგუფი
საკონსულტო კომპანია
Capiteli group
ENGINEERING COMPANY

პროექტის დასახელება
BMW & MINI SHOWROOM TBILISI

პროექტის მისამართი
ქ. თბილისი, დავით აღმაშენებლის ხეივანი №151 (ს/კ 01.72.14.013.896)

დამკვეთი

B ბლოკი

სტადია	მარილი	განმარტება
გკ	2024.05.31 წ.	

დამკვეთის №

CAD DWG ფაილი 06.filebi.dwg

დირექტორი:	ა. კორტავა
მთ. კონსტრუქტორი:	ა. კორტავა
შესრულა	ლ. ჩოფიკაშვილი
შეამოწმა	გ. ვაშაკიძე
საავტორო უფლებები	კაპიტელი ჯგუფი

ნახაზის დასახელება

გადახურვის ფილის ქვედა შრის არმირების გეგმა ჰორიზონტალური მიმართულებით 7.950 ნიშნულზე

კ-6.25

A2

გადახურვის ფილის ქვედა შრის არმირების გეგმა ვერტიკალური მიმართულებით 7.950 ნიშნულზე

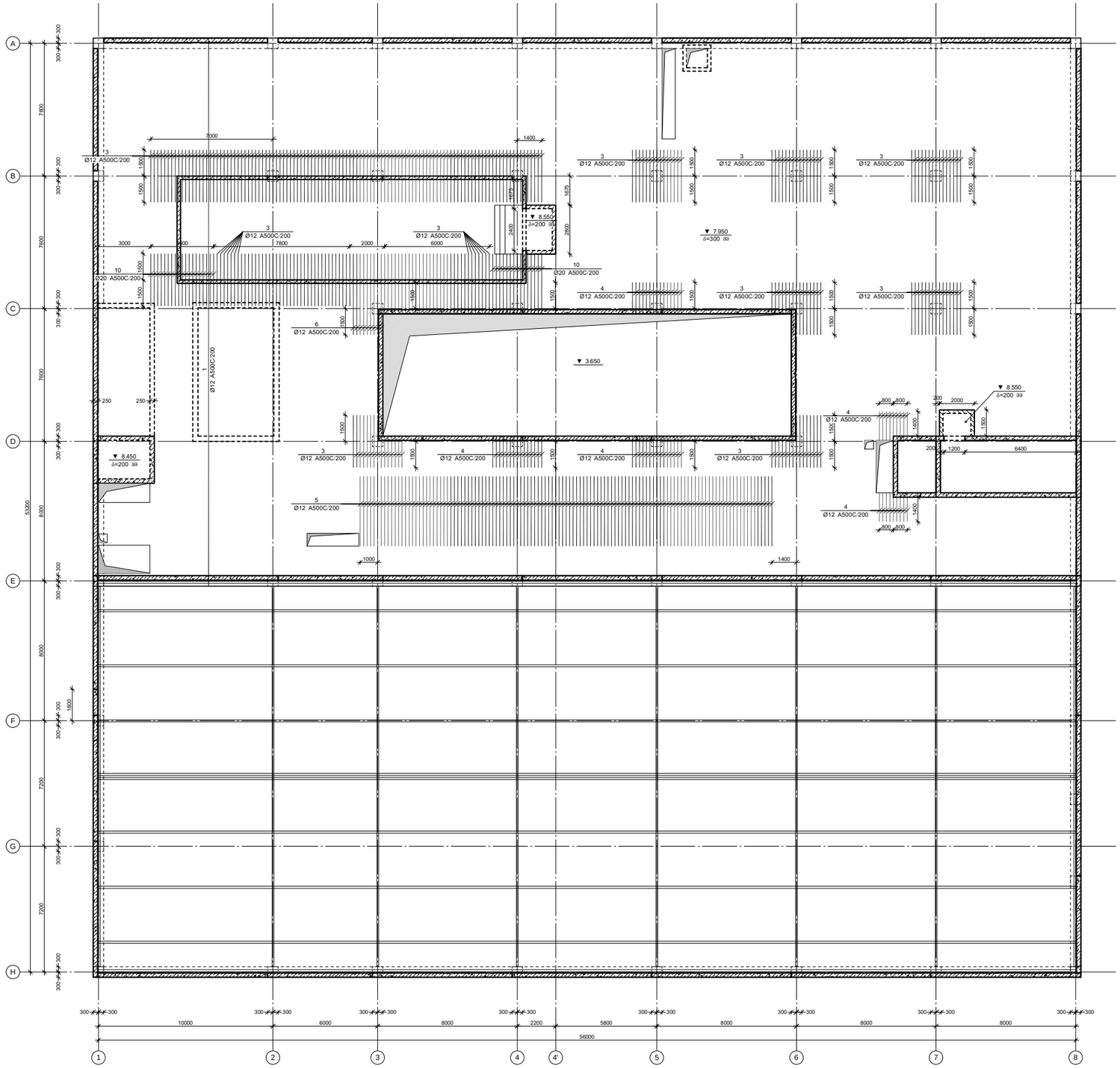

CAPITELI GROUP

კაპიტელი ჯგუფი
საქართველო კომპანია

Capiteli group
ENGINEERING COMPANY

პროექტის დასახელება
BMW & MINI SHOWROOM TBILISI

პროექტის მისამართი
ქ. თბილისი, დავით აღმაშენებლის ხეივანი №151 (ს/კ 01.72.14.013.896)

დამკვეთი

B ბლოკი

სტადია	მარილი	განმარტება
ზე	2024.05.31 წ.	

დაკვეთის №

CAD DWG ფაილი 06.filebi.dwg

დირექტორი:	ა. კორტავა
მთ. კონსტრუქტორი:	ა. კორტავა
შესრულა	ლ. ჩოფიკაშვილი
შეამოწმა	გ. ვარაკაძე
საავტორო უფლებები	კაპიტელი ჯგუფი

ნახაზის დასახელება

გადახურვის ფილის ქვედა შრის არმირების გეგმა ვერტიკალური მიმართულებით 7.950 ნიშნულზე

კ-6.26

A2

გადახურვის ფილის გეღა შრის არმირების გეგმა ჰორიზონტალური მიმართულებით 7.950 ნიშნულზე

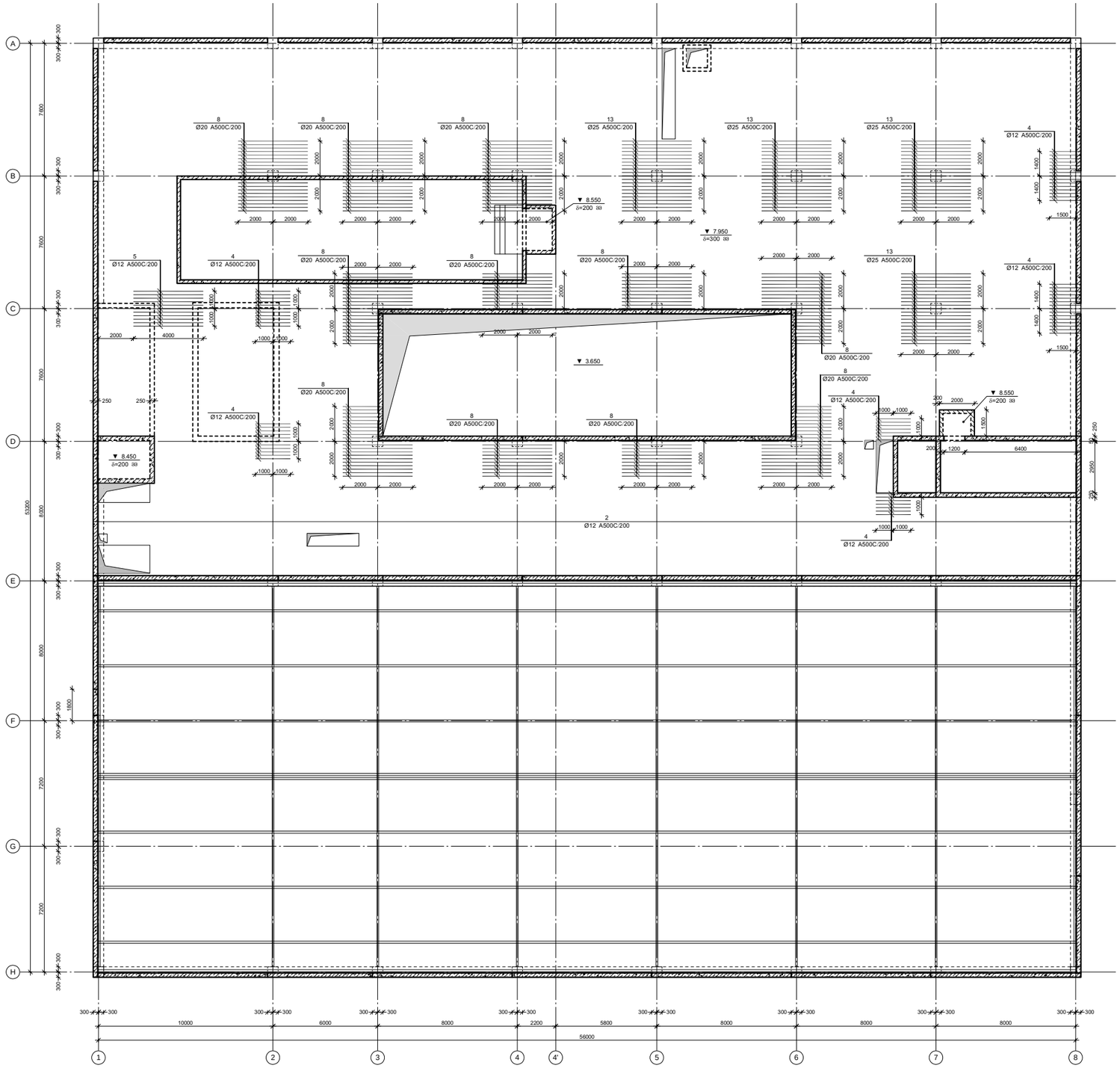

CAPITELI GROUP

კაპიტელი ჯგუფი
საკონსულტო კომპანია

Capiteli group
ENGINEERING COMPANY

პროექტის დასახელება
BMW & MINI SHOWROOM TBILISI

პროექტის მისამართი
ქ. თბილისი, დავით აღმაშენებლის ხეივანი №151 (ს/კ 01.72.14.013.896)

დამკვეთი

B ბლოკი

სტადია	მთარტი	განმარტება
გკ	2024.05.31 წ.	

დაკვეთის №

CAD DWG ფაილი 06.filebi.dwg

დირექტორი:	ა. კორტავა
მთ. კონსტრუქტორი:	ა. კორტავა
შესრულა	ლ. ჩოფიკაშვილი
შეამოწმა	გ. ვაშაკიძე
საავტორო უფლებები	კაპიტელი ჯგუფი

ნახაზის დასახელება

გადახურვის ფილის გეღა შრის არმირების გეგმა ჰორიზონტალური მიმართულებით 7.950 ნიშნულზე

კ-6.27

A2

გადახურვის ფილის ზედა შრის არმირების გეგმა ვერტიკალური მიმართულებით 7.950 ნიშნულზე

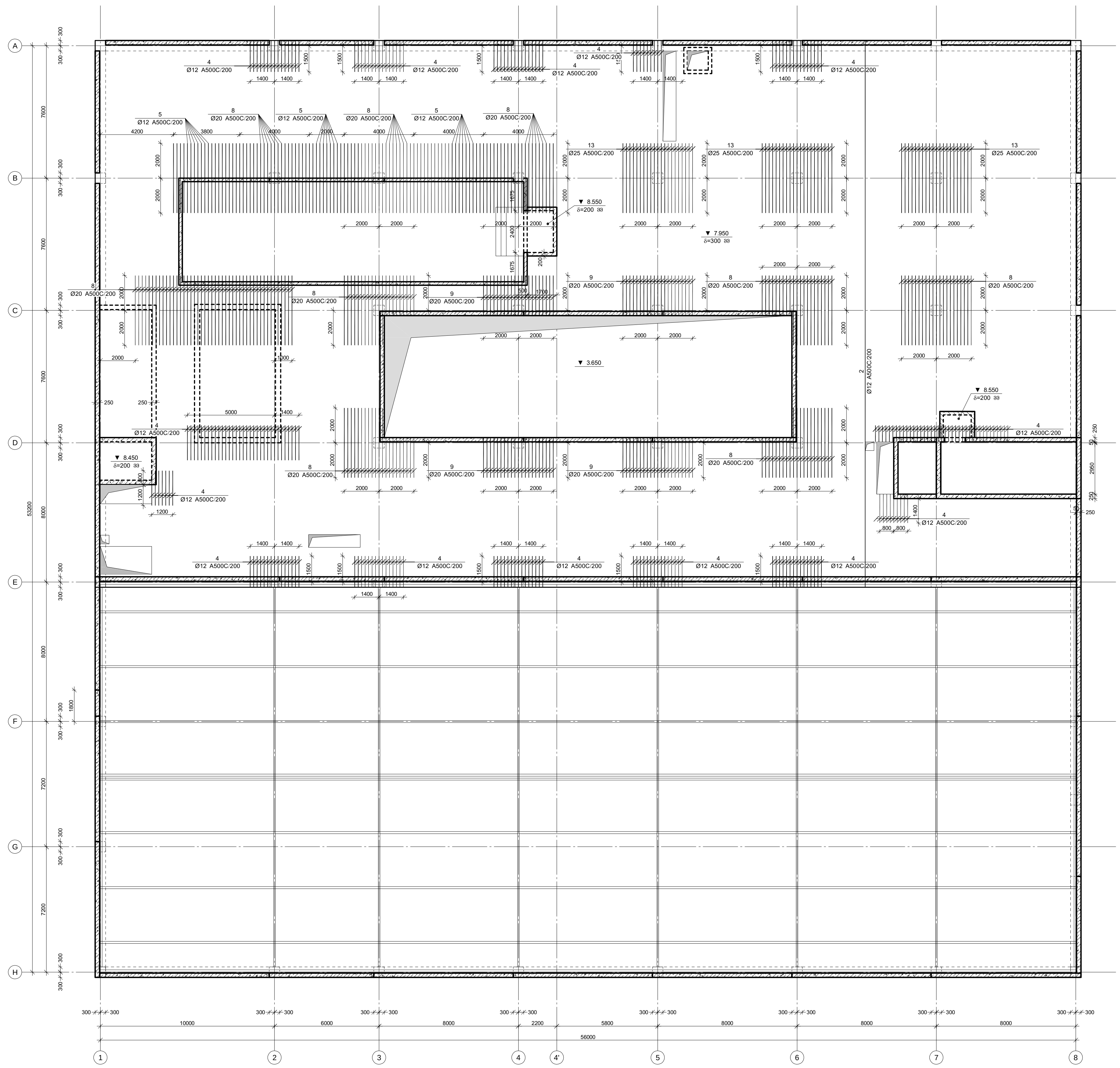

კაპიტელი ჯგუფი
საპროექტო კომპანია
Capiteli group
ENGINEERING COMPANY

პროექტის დასახელება
BMW & MINI SHOWROOM TBILISI

პროექტის მისამართი
ქ. თბილისი, დავით აღმაშენებლის ხეივანი №151 (ს/კ 01.72.14.013.896)

დამკვეთი

B ბლოკი

სტადია	თარიღი	განმარტება
მპ	2024.05.31 წ.	

დაკვეთის №

CAD DWG ფაილი 06.filebi.dwg

დირექტორი:	ა. კორტავა
მთ. კონსტრუქტორი:	ა. კორტავა
შეასრულა	ლ. ჩოფიკაშვილი
შეამოწმა	გ. ვაშაკიძე
საავტორო უფლებები	კაპიტელი ჯგუფი

ნახაზის დასახელება
გადახურვის ფილის ზედა შრის არმირების გეგმა ვერტიკალური მიმართულებით 7.950 ნიშნულზე

კ-6.28

A2

გადახურვის ფილაში დამატებითი კარკასების გეგმა 7.950 ნიშნულზე

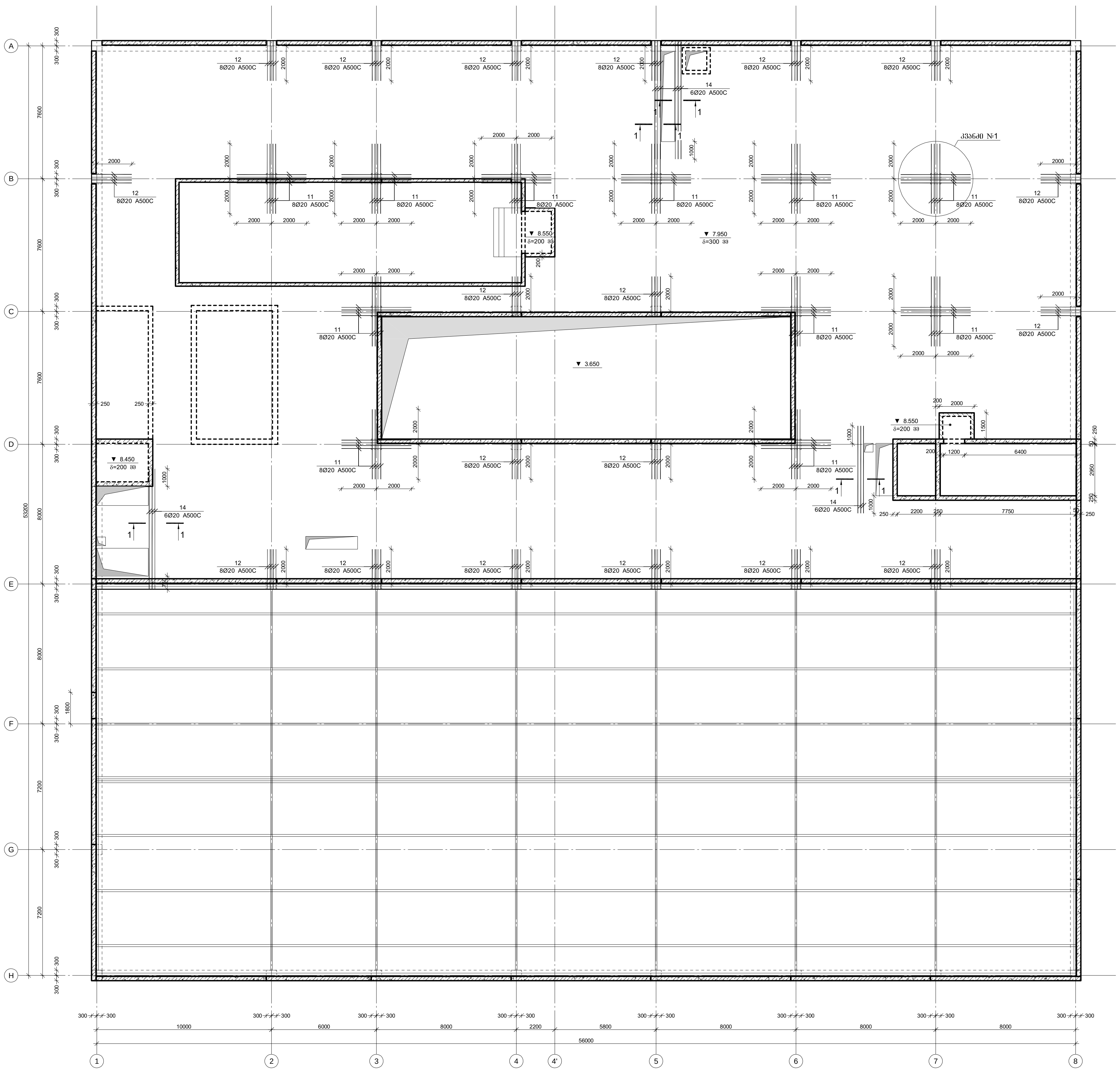

კაპიტელი ჯგუფი საპროექტო კომპანია Capiteli group ENGINEERING COMPANY	CAPITELI GROUP

პროექტის დასახელება
BMW & MINI SHOWROOM TBILISI

პროექტის მისამართი
ქ. თბილისი, დავით აღმაშენებლის ხეივანი №151 (ს/კ 01.72.14.013.896)

დამკვეთი

B ბლოკი

სტადია	თარიღი	განმარტება
მპ	2024.05.31 წ.	

დაკვეთის №

CAD DWG ფაილი 06.filebi.dwg

დირექტორი:		ა. კორტავა
მთ. კონსტრუქტორი:		ა. კორტავა
შეასრულა		ლ. ჩოფიკაშვილი
შეამოწმა		გ. ვაშაკიძე
საავტორო უფლებები		კაპიტელი ჯგუფი

ნახაზის დასახელება

გადახურვის ფილაში დამატებითი კარკასების გეგმა 7.950 ნიშნულზე

კ-6.29

A2

გადახურვის ფილის განივი არმირების მოწყობის გეგმა 7.950 ნიშნულზე

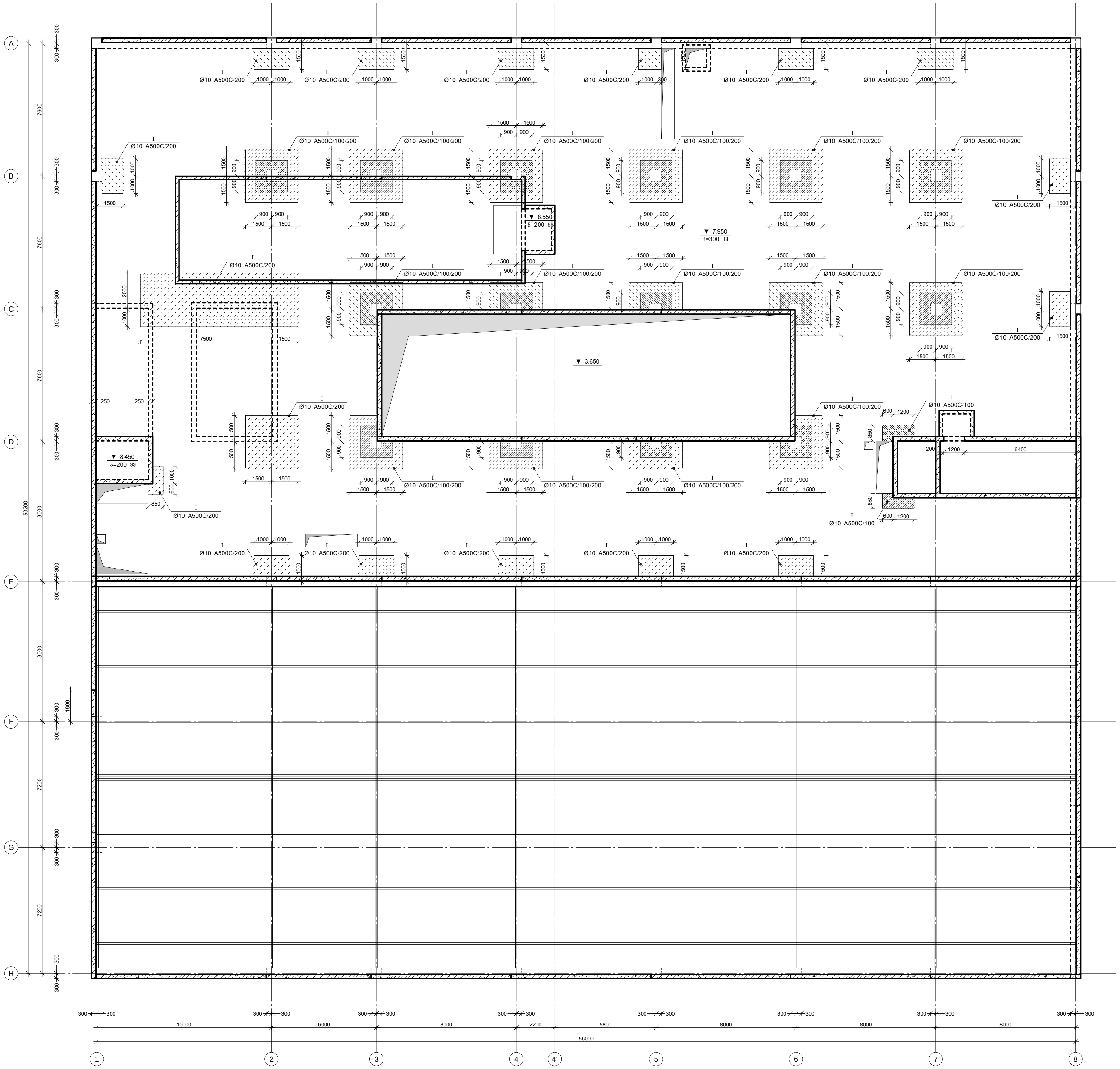

კაპიტელი ჯგუფი
საპროექტო კომპანია
Capiteli group
ENGINEERING COMPANY

პროექტის დასახელება
BMW & MINI SHOWROOM TBILISI

პროექტის მისამართი
ქ. თბილისი, დავით აღმაშენებლის ხეივანი №151 (ს/კ 01.72.14.013.896)

დამკვეთი

B ბლოკი

სტადია	თარიღი	განმარტება
მპ	2024.05.31 წ.	

დაკვეთის №

CAD DWG ფაილი 06.filebi.dwg

დირექტორი:	ა. კორტავა
მთ. კონსტრუქტორი:	ა. კორტავა
შეასრულა	ლ. ჩოფიკაშვილი
შეამოწმა	გ. ვაშაკიძე
საავტორო უფლებები	კაპიტელი ჯგუფი

ნახაზის დასახელება

გადახურვის ფილის განივი არმირების მოწყობის გეგმა 7.950 ნიშნულზე

კ-6.30

A2

კვანძი №1

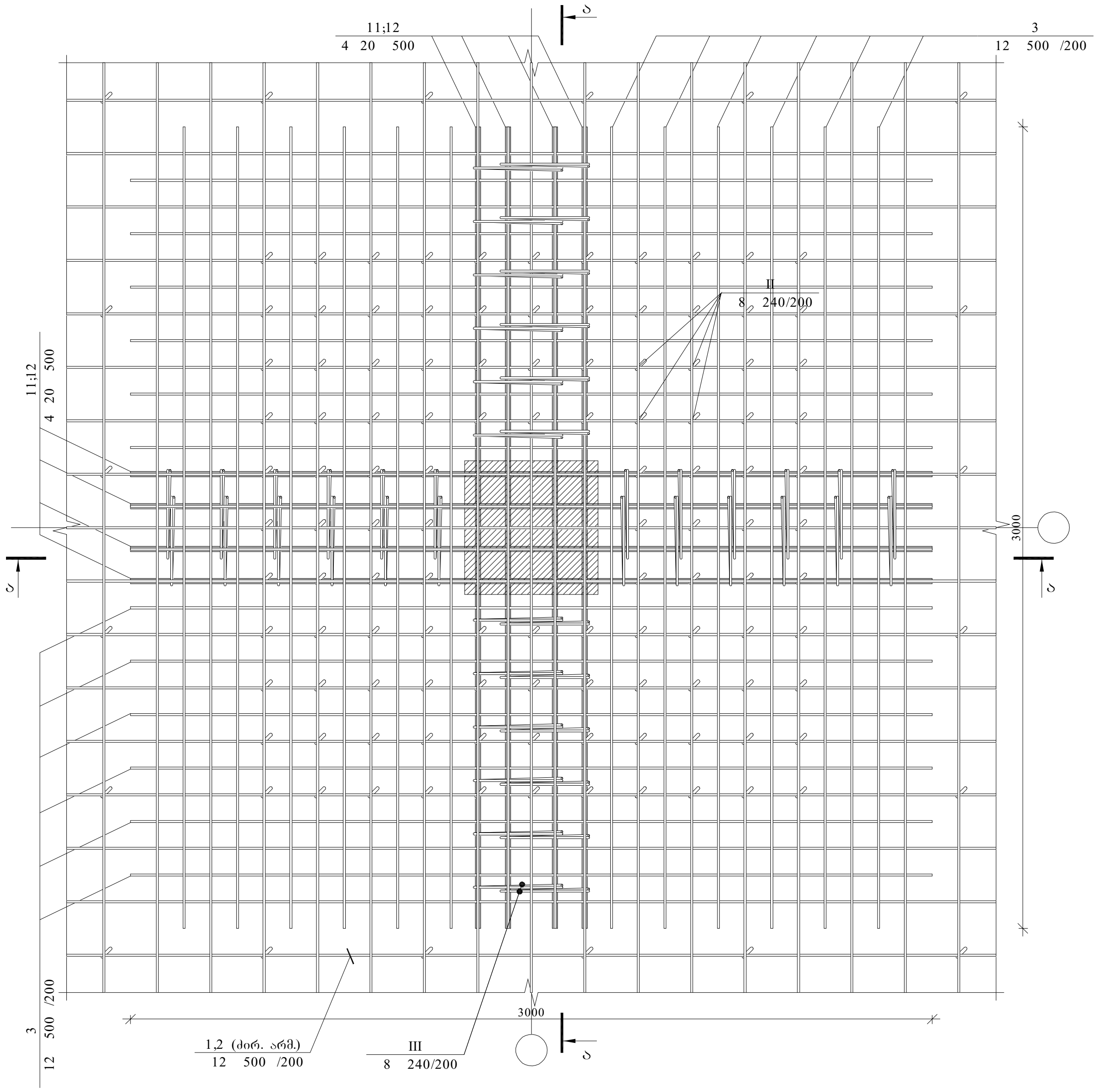

კვეთი ა-ა

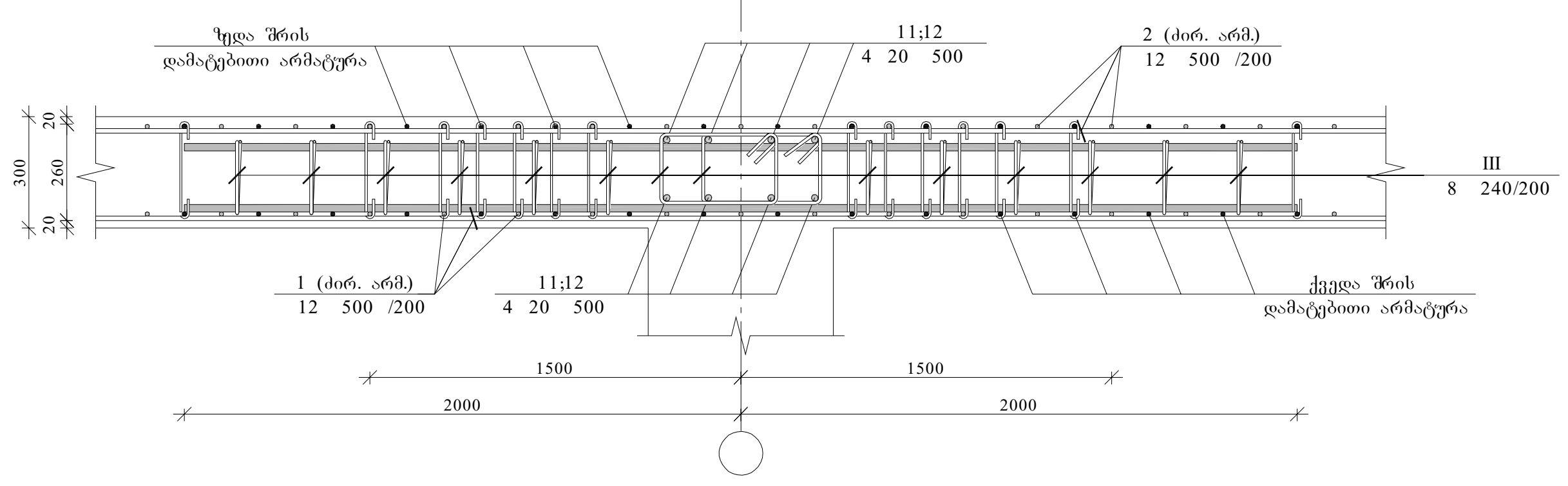

კაპიტელი ჯგუფი
საპროექტო კომპანია
Capiteli group
ENGINEERING COMPANY
CAPITELI GROUP

პროექტის დასახელება
BMW & MINI SHOWROOM TBILISI

პროექტის მისამართი
ქ. თბილისი, დავით აღმაშენებლის ხეივანი №151 (ს/კ 01.72.14.013.896)

დამკვეთი

B ბლოკი

სტადია	თარიღი	განმარტება
მპ	2024.05.31 წ.	

დაკვეთის №

CAD DWG ფაილი 06.filebi.dwg

დირექტორი:	ა. კორტავა
მთ. კონსტრუქტორი:	ა. კორტავა
შეასრულა	ლ. ჩოფიკაშვილი
შეამოწმა	გ. ვაშაკიძე
საავტორო უფლებები	კაპიტელი ჯგუფი

ნახაზის დასახელება

ფილის არმირება, კვანძი №1

კ-6.31

A2

გადახურვის ფილის არმირების სქემა 8.550 და 11.800 ნიშნულზე

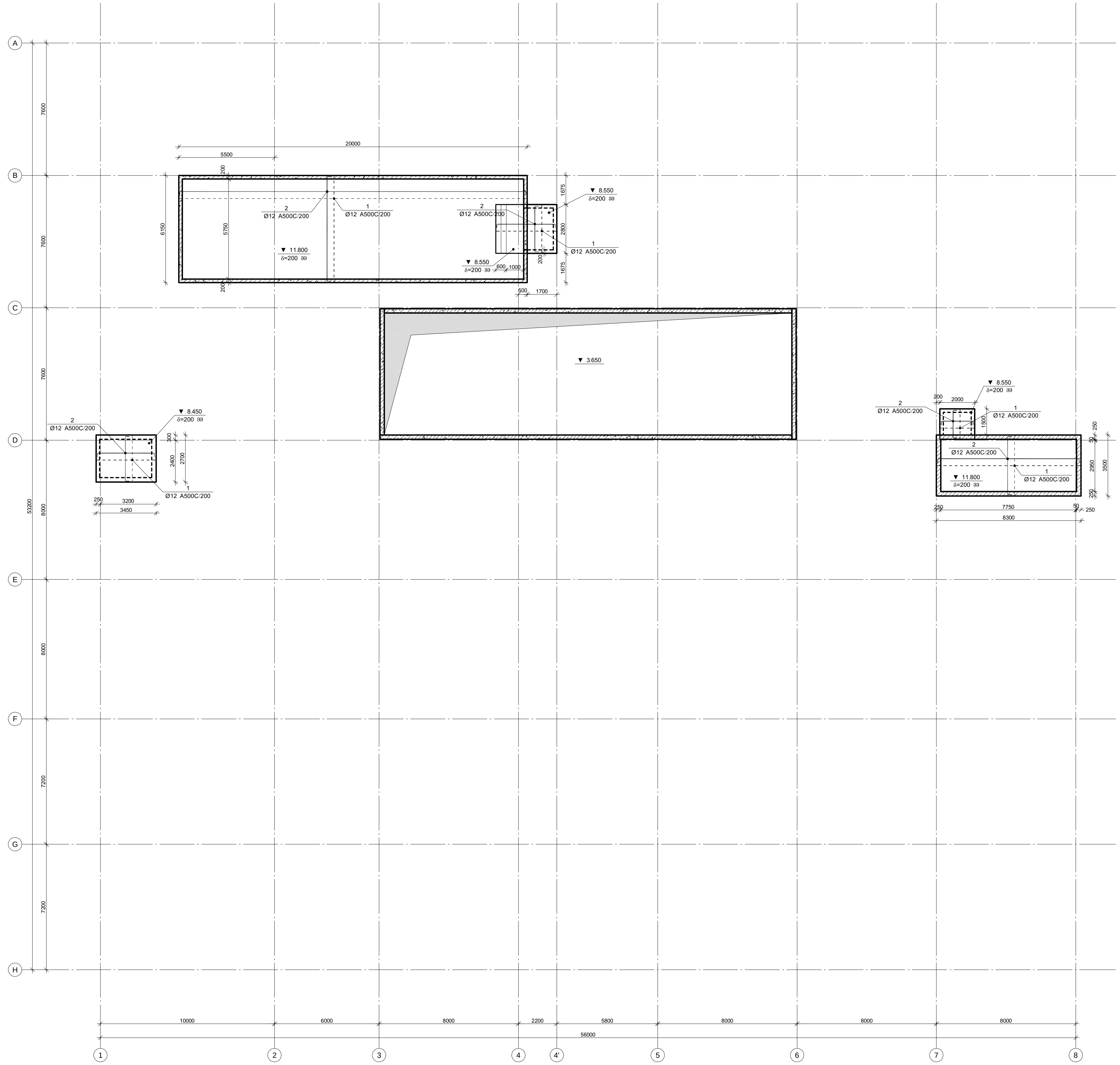

კაპიტელი ჯგუფი
საპროექტო კომპანია
CAPITELI GROUP
Capiteli group
ENGINEERING COMPANY

პროექტის დასახელება
BMW & MINI SHOWROOM TBILISI

პროექტის მისამართი
ქ. თბილისი, დავით აღმაშენებლის ხეივანი №151 (ს/კ 01.72.14.013.896)

დამკვეთი

B ბლოკი

სტადია	თარიღი	განმარტება
მპ	2024.05.31 წ.	

დაკვეთის №

CAD DWG ფაილი 06.filebi.dwg

დირექტორი:	ა. კორტავა
მთ. კონსტრუქტორი:	ა. კორტავა
შეასრულა	ლ. ჩოფიკაშვილი
შეამოწმა	ზ. ვაშაკიძე
საავტორო უფლებები	კაპიტელი ჯგუფი

ნახაზის დასახელება

გადახურვის ფილის არმირების სქემა 8.550 და 11.800 ნიშნულზე

კ-6.33

A2

ფილის არმირების ფრაგმენტი

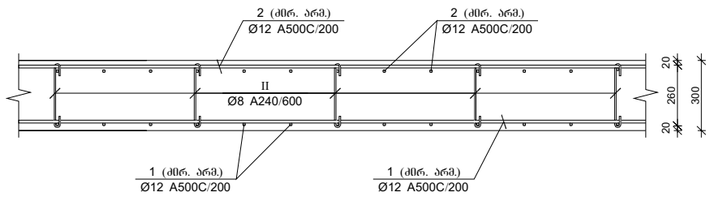

ფილის არმირების კვეთი კიდესთან

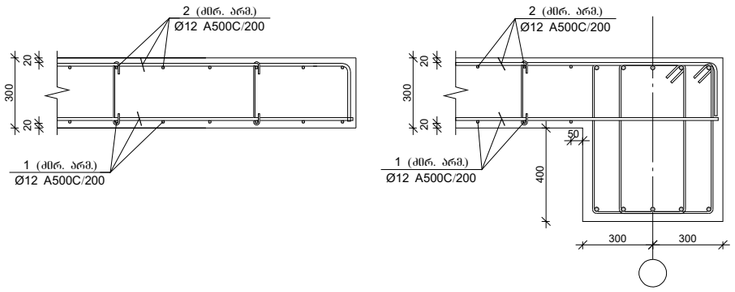

ფილის არმირების კვეთი კედლთან

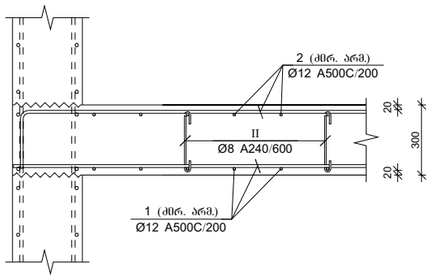

კვეთი 1-1

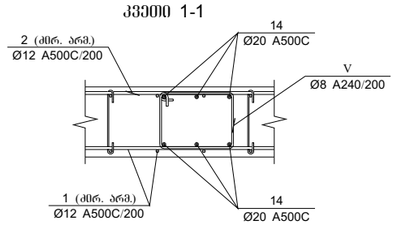

პოზ. I

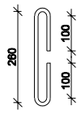

პოზ. II

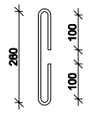

პოზ. III

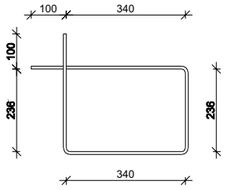

პოზ. IV

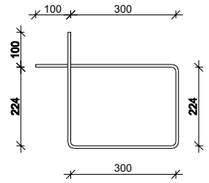

პოზ. V

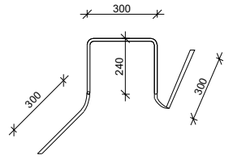

გადახურვის ფილაში ღიობის მოწყობის დეტალი

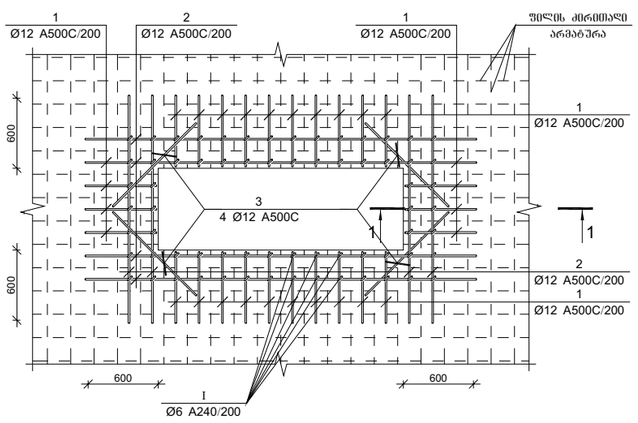

ჭრილი A-A

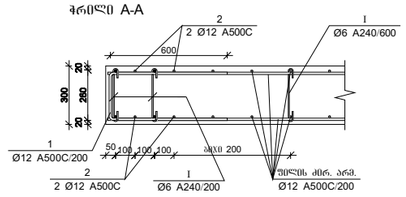

გადახურვის ფილის სპეციფიკაცია 7.950 ნიშნულზე

არმატურის სპეციფიკაცია					არმატურის ამოკრეფა					ბეტონი B 25
პოზ. №	Ø	L მმ.	n ცალი	Ln მ.	Ø	∑ Ln მ.	არ.ფლ. წონა, კგ/მ	წონა კგ. A240	წონა კგ. A500C	V; მ³
1	2	3	4	5	6	7	8	9	10	11
1	12 A500C	16584540	1	16584.54	8 A240	3820.40	0.39	1507.47		416.49
2	12 A500C	17374280	1	17374.28	10 A500C	3036.00	0.62		1871.81	
3	12 A500C	3000	530	1590.00	12 A500C	42868.82	0.89		38059.63	
4	12 A500C	2000	380	760.00	14 A500C	135.00	1.21		163.14	
5	12 A500C	4000	180	720.00	20 A500C	3174.26	2.47		7828.22	
6	12 A500C	5000	10	50.00	25 A500C	592.00	3.85		2281.19	
7	14 A500C	3000	45	135.00						
8	20 A500C	4000	406	1624.00						
9	20 A500C	2500	84	210.00						
10	20 A500C	3000	34	102.00						
11	20 A500C	4000	176	704.00						
12	20 A500C	2500	152	380.00						
13	25 A500C	4000	148	592.00						
14	20 A500C	154260	1	154.26						
I	10 A500C	550	5520	3036.00						
II	8 A240	500	3500	1750.00						
III	8 A240	1400	1360	1904.00						
IV	8 A240	1300	128	166.40						
V	12 A500C	1500	3860	5790.00						
							∑	1507.47	50203.99	416.49
						n= 1		1507.47	50203.99	416.49
									124.16	კგ/მ³

CAPITELI GROUP

კაპიტელი ჯგუფი
საკონსტრუქციო კომპანია
Capiteli group
ENGINEERING COMPANY

პროექტის დასახელება
BMW & MINI SHOWROOM TBILISI

პროექტის მისამართი
ქ. თბილისი, დავით აღმაშენებლის ხეივანი №151 (ს/კ 01.72.14.013.896)

დამკვეთი

B ბლოკი

სტადია მარცხ. განმარტება

მკ 2024.05.31 წ.

დამკვეთის №

CAD DWG ფაილი 06.filebi.dwg

დირექტორი: ა. კორტავა

მთ. კონსტრუქტორი: ა. კორტავა

შესრულა ლ. ჩოფიკაშვილი

შემოწმა გ. ვაშაკიძე

საავტორო უფლებები კაპიტელი ჯგუფი

ნახაზის დასახელება

გადახურვის ფილის არმირების კვეთები და სპეციფიკაცია 3.900 ნიშნულზე

კ-6.32

A2

ფილის არმირების ფრაგმენტი

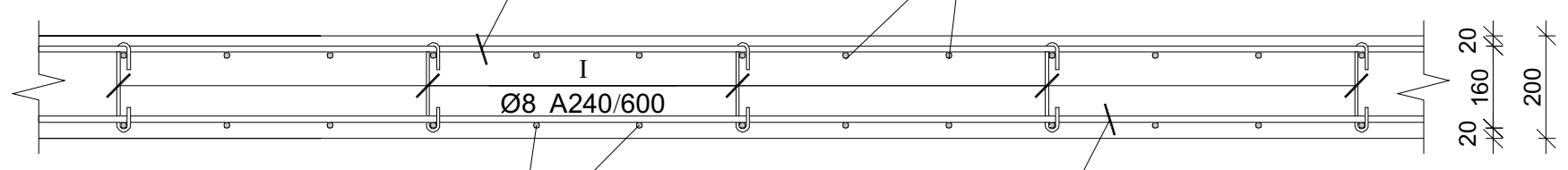

ფილის არმირების კვეთი კედელთან

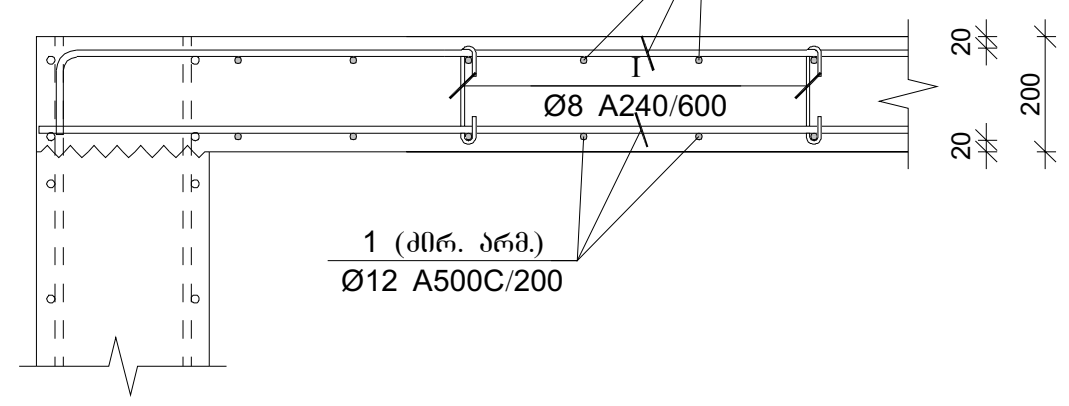

ფილის არმირების კვეთი კიდესთან

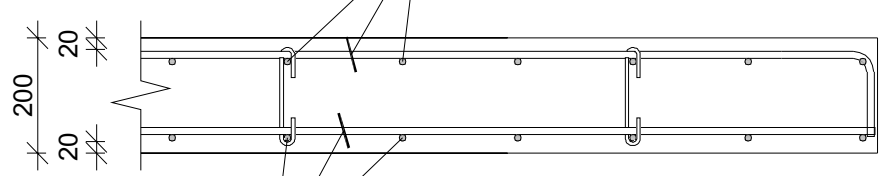

პოზ. I

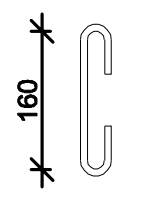

პოზ. II

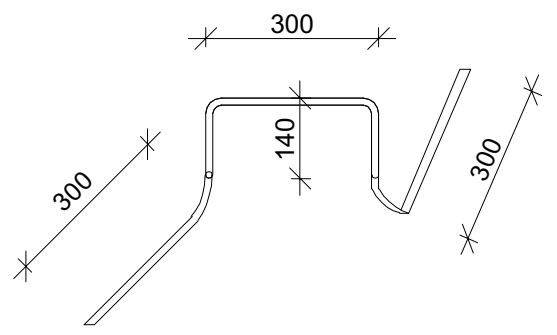

გადახურვის ფილის სპეციფიკაცია 8.550 და 11.800 ნიშნულზე

არმატურის სპეციფიკაცია					არმატურის ამოკრეფა					ბეტონი B 25
პოზ. №	Ø	L მმ.	n ცალი	Ln მ.	Ø	∑ Ln მ.	გრძივი მეტრის წონა კგ.	წონა კგ. A240	წონა კგ. A500C	V; მ³
1	2	3	4	5	6	7	8	9	10	11
1	12 A500C	568480	1	568.48	8 A240	60.00	0.39	23.68		10.34
2	12 A500C	620160	1	620.16	12 A500C	1368.64	0.89		1215.10	
I	8 A240	400	150	60.00						
II	12 A500C	1200	150	180.00						
							∑	23.68	1215.10	10.34
						n= 1		23.68	1215.10	10.34
									119.80	კგ/მ³

კაპიტელი ჯგუფი
საპროექტო კომპანია
Capiteli group
ENGINEERING COMPANY
CAPITELI GROUP

პროექტის დასახელება
BMW & MINI SHOWROOM TBILISI

პროექტის მისამართი
ქ. თბილისი, დავით აღმაშენებლის ხეივანი №151 (ს/კ 01.72.14.013.896)

დამკვეთი

B ბლოკი

სტადია	თარიღი	განმარტება
მკ	2024.05.31 წ.	

დაკვეთის №

CAD DWG ფაილი 06.filebi.dwg

დირექტორი: ა. კორტავა

მთ. კონსტრუქტორი: ა. კორტავა

შეასრულა ლ. ჩოფიკაშვილი

შეამოწმა გ. ვაშაკიძე

საავტორო უფლებები კაპიტელი ჯგუფი

ნახაზის დასახელება

გადახურვის ფილის არმირების კვეთები და სპეციფიკაცია 8.550 და 11.800 ნიშნულზე

კ-6.34

A2

მონ. რ/ბ კიბე №1-ის საყალიბე გეგმა
-0.150 ნიშნულიდან 1.350 ნიშნულამდე

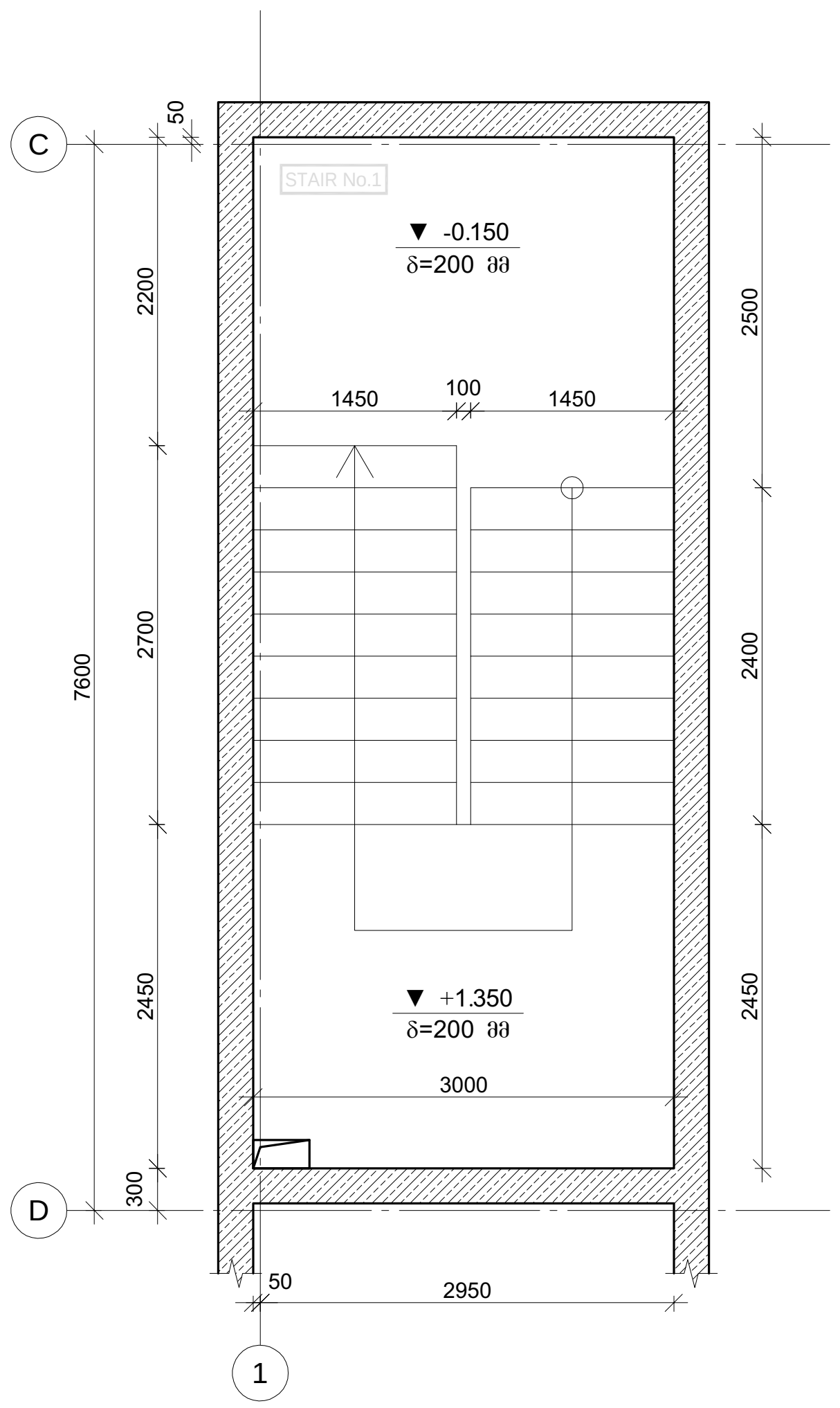

მონ. რ/ბ კიბე №1-ის საყალიბე გეგმა
1.350 ნიშნულიდან 2.850 ნიშნულამდე

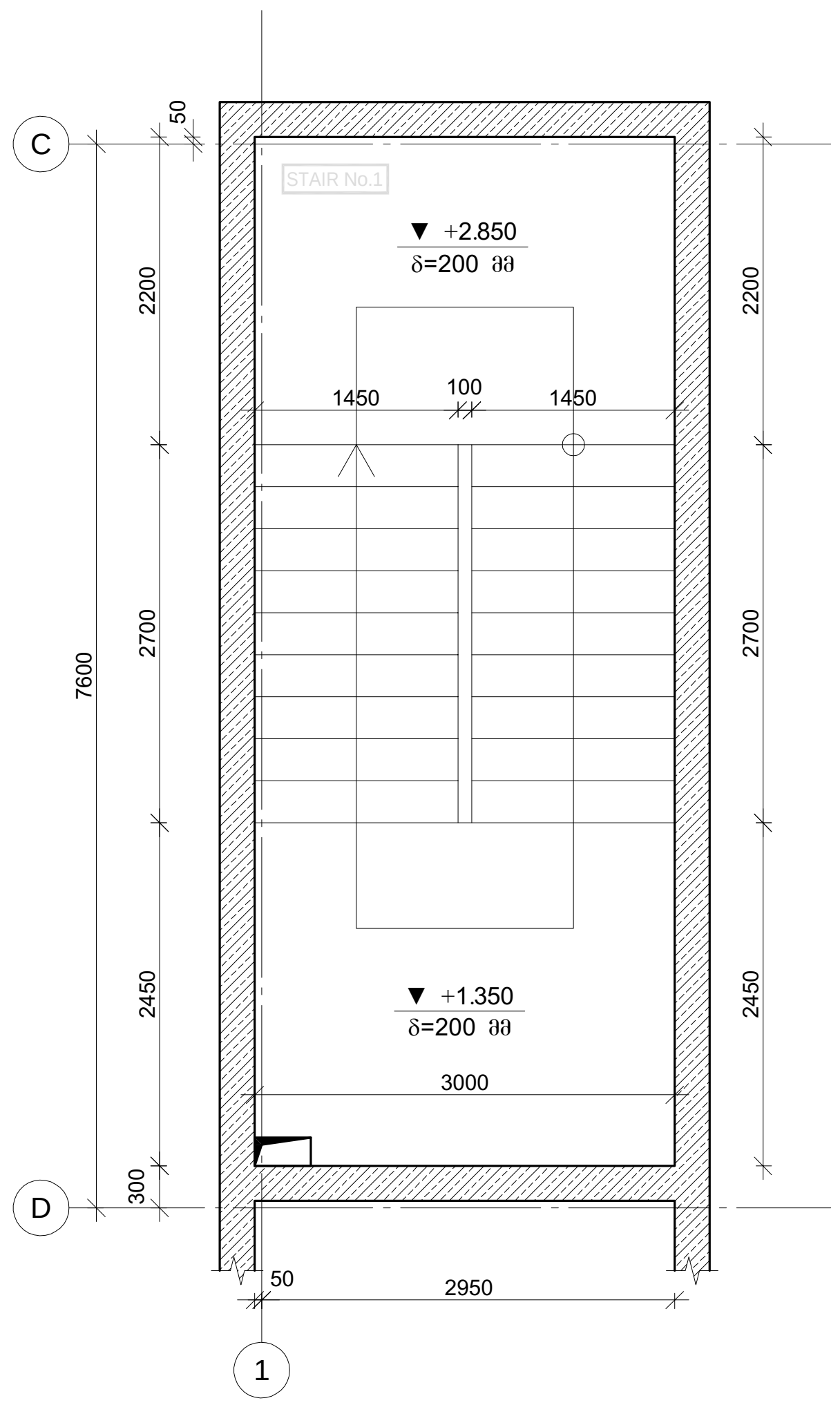

მონ. რ/ბ კიბე №1-ის საყალიბე გეგმა
-0.150 ნიშნულიდან 1.350 ნიშნულამდე

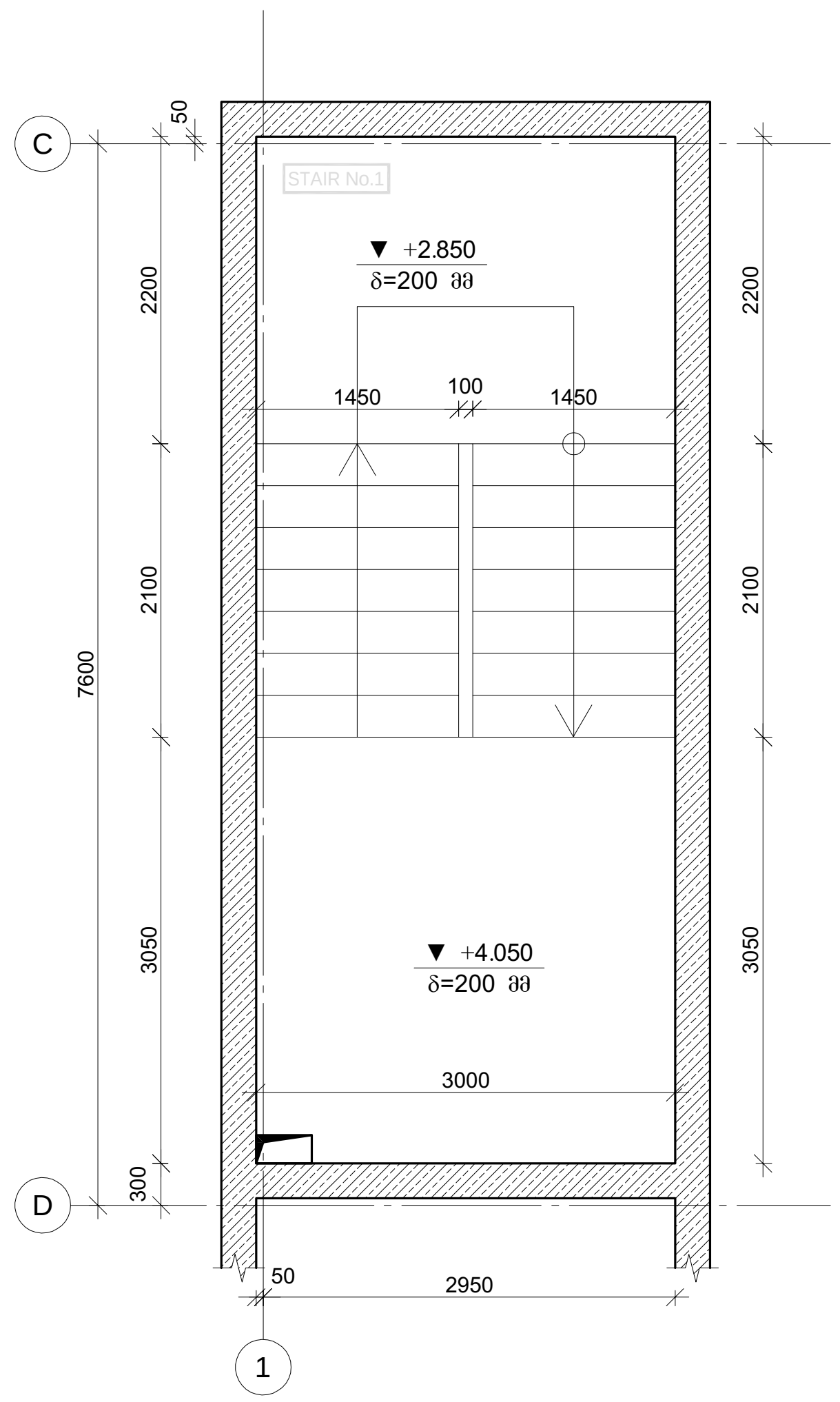

მონ. რ/ბ კიბე №1-ის საყალიბე ჭრილი

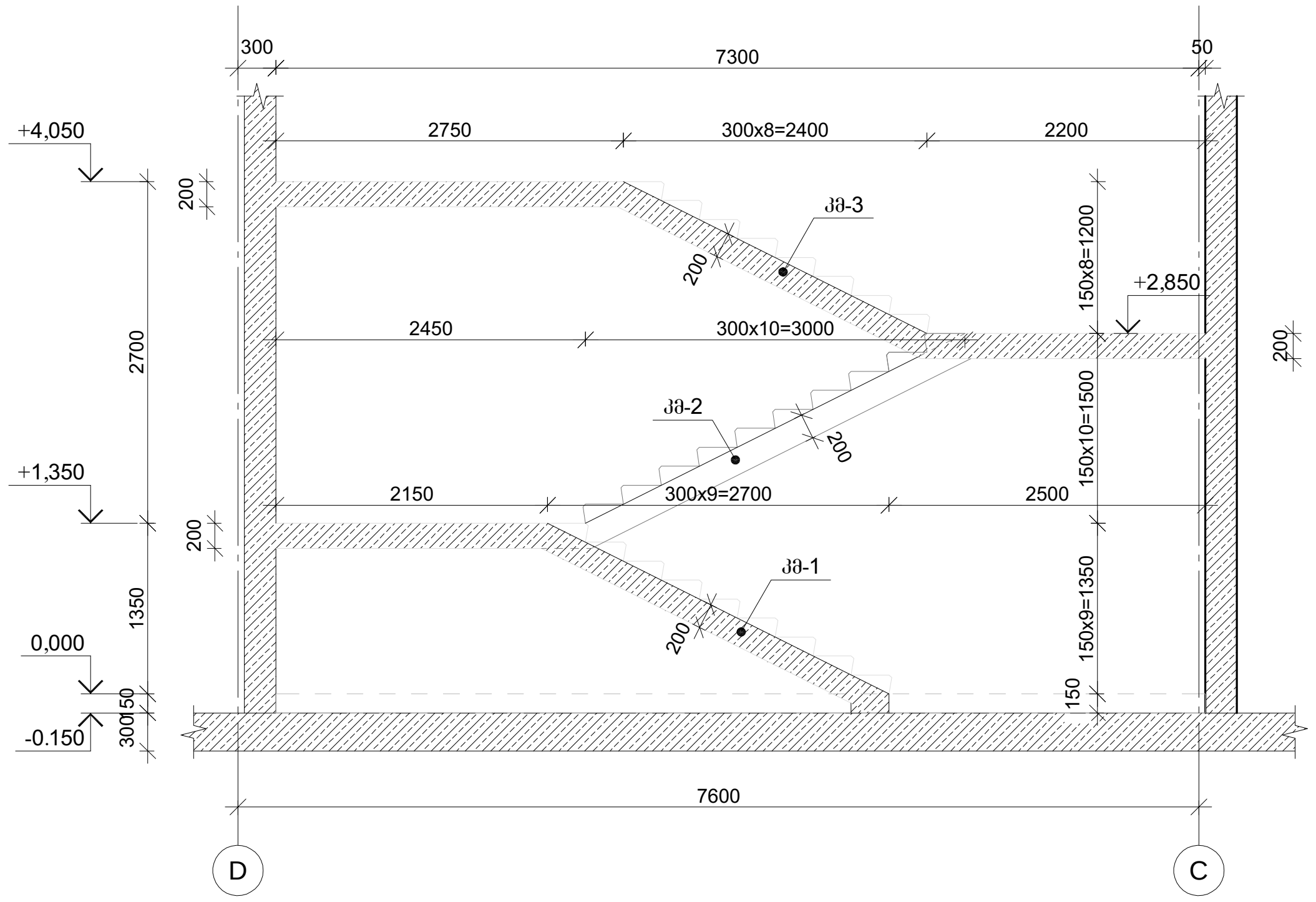

კაპიტელი ჯგუფი
CAPITELI GROUP
Capiteli group
ENGINEERING COMPANY

პროექტის დასახელება
BMW & MINI SHOWROOM TBILISI

პროექტის მისამართი
ქ. თბილისი, დავით აღმაშენებლის ხეივანი №151 (ს/კ 01.72.14.013.896)

დამკვეთი

B ბლოკი

სტადია	თარიღი	განმარტება
მპ	2024.05.31 წ.	

დავალების №

CAD DWG ფაილი 07.kibe.dwg

დირექტორი:	ა. კორტავა
მთ. კონსტრუქტორი:	ა. კორტავა
შეასრულა	ლ. ჩოფიკაშვილი
შეამოწმა	გ. ვაშაკიძე
საავტორო უფლებები	კაპიტელი ჯგუფი

ნახაზის დასახელება

მონ. რ/ბ კიბე №1-ის საყალიბე ნახაზები

კ-7.01

A2

მონ. რ/ბ კიბე №1-ის კიბის მარშის კმ-1-ის არმირება

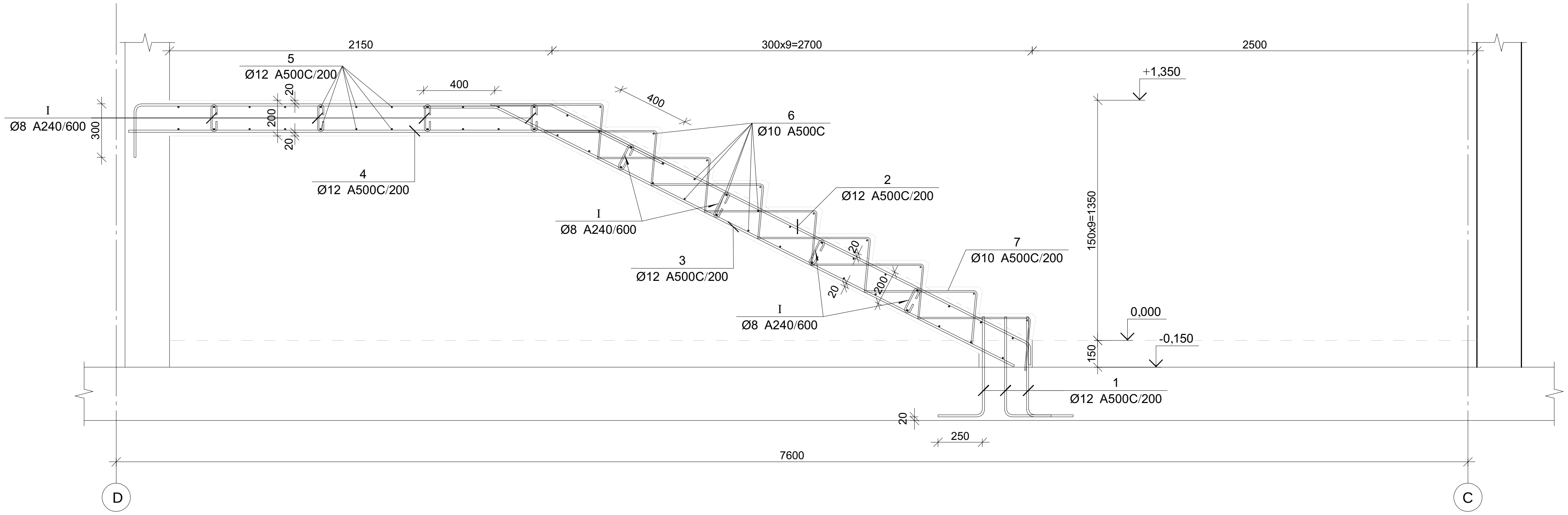

პოზ. 5

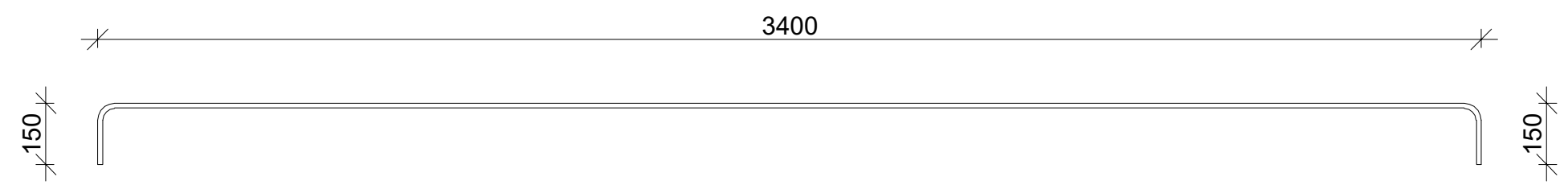

პოზ. 7

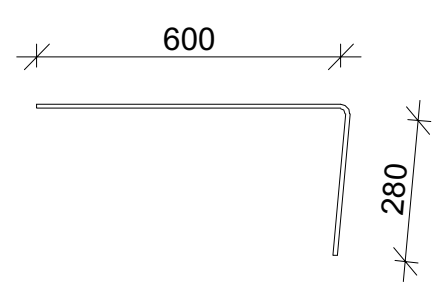

პოზ. I

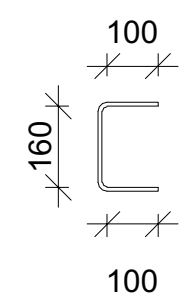

მონ. რ/ბ კიბე №1-ის კიბის მარშის კმ-1-ის სპეციფიკაცია

არმატურის სპეციფიკაცია					არმატურის ამოკრეფა						ბეტონი B 25
პოზ. №	Ø	L მმ.	n ცალი	Ln მ.	Ø		∑ Ln მ.	გრძივი მეტრის წონა კგ.	წონა კგ. A240	წონა კგ. A500C	V; მ³
1	2	3	4	5	6		7	8	9	10	11
1	12 A500C	800	24	19.20	8	A240	14.00	0.39	5.52		1.81
2	12 A500C	5800	8	46.40	10	A500C	119.40	0.62		73.61	
3	12 A500C	3700	8	29.60	12	A500C	214.90	0.89		190.79	
4	12 A500C	3100	8	24.80							
5	12 A500C	3650	26	94.90							
6	10 A500C	1400	39	54.60							
7	10 A500C	900	72	64.80							
I	8 A240	400	35	14.00							
								∑	5.52	264.41	1.81
							n= 1		5.52	264.41	1.81
										148.93	კგ/მ³

კაპიტელი ჯგუფი
CAPITELI GROUP
Capiteli group
ENGINEERING COMPANY

პროექტის დასახელება
BMW & MINI SHOWROOM TBILISI

პროექტის მისამართი
ქ. თბილისი, დავით აღმაშენებლის ხეივანი №151 (ს/კ 01.72.14.013.896)

დამკვეთი

B ბლოკი

სტადია	თარიღი	განმარტება
მპ	2024.05.31 წ.	

დაკვეთის №

CAD DWG ფაილი 07.kibe.dwg

დირექტორი: ა. კორტავა
მთ. კონსტრუქტორი: ა. კორტავა
შეასრულა ლ. ჩოფიკაშვილი
შეამოწმა გ. ვაშაკიძე
საავტორო უფლებები კაპიტელი ჯგუფი

ნახაზის დასახელება
მონ. რ/ბ კიბე №1-ის კიბის მარშის კმ-1-ის არმირება

კ-7.02

A2

მონ. რ/ბ კიბე №1-ის კიბის მარშის კმ-2-ის არმირება

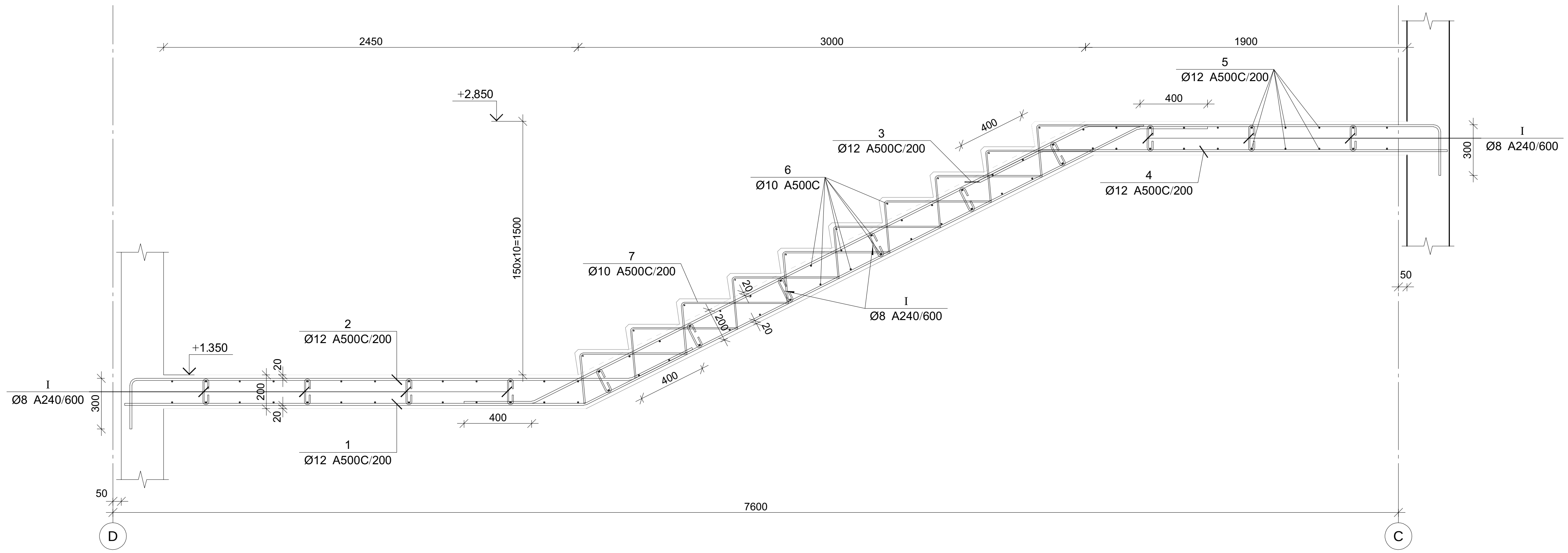

პოზ. 5

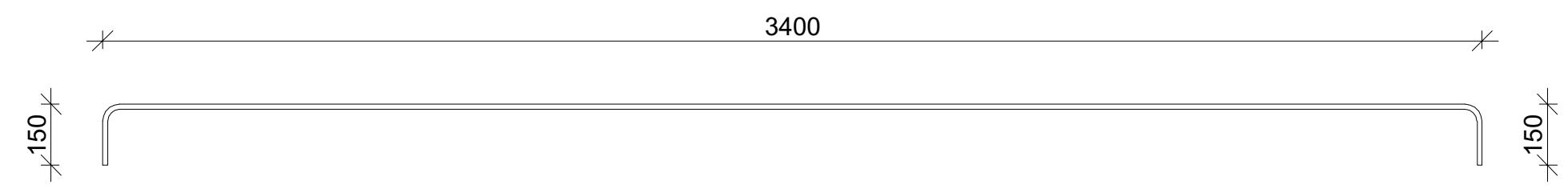

პოზ. 7

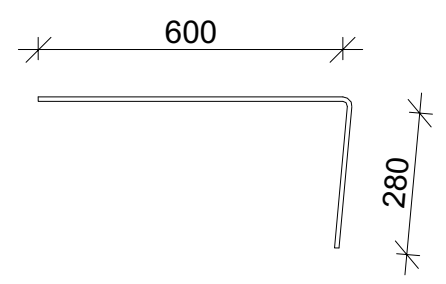

პოზ. I

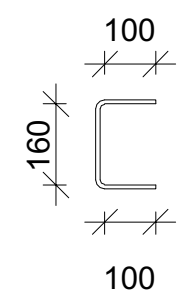

მონ. რ/ბ კიბე №1-ის კიბის მარშის კმ-2-ის სპეციფიკაცია

არმატურის სპეციფიკაცია					არმატურის ამოკრეფა					ბეტონი B 25
პოზ. №	Ø	L მმ.	n ცალი	Ln მ.	Ø	∑ Ln მ.	ერთი მეტრის წონა კგ.	წონა კგ. A240	წონა კგ. A500C	V; მ³
1	2	3	4	5	6	7	8	9	10	11
1	12 A500C	6800	8	54.40	8 A240	15.20	0.39	6.00		2.61
2	12 A500C	3700	8	29.60	10 A500C	133.60	0.62		82.37	
3	12 A500C	6450	8	51.60	12 A500C	254.00	0.89		225.51	
4	12 A500C	3850	8	30.80						
5	12 A500C	3650	24	87.60						
6	10 A500C	1400	44	61.60						
7	10 A500C	900	80	72.00						
I	8 A240	400	38	15.20						
							∑	6.00	307.87	2.61
						n= 1		6.00	307.87	2.61
									120.26	კგ/მ³

კაპიტელი ჯგუფი

CAPITELI GROUP

Capiteli group

ENGINEERING COMPANY

პროექტის დასახელება
BMW & MINI SHOWROOM TBILISI

პროექტის მისამართი
ქ. თბილისი, დავით აღმაშენებლის ხეივანი №151 (ს/კ 01.72.14.013.896)

დამკვეთი

B ბლოკი

სტადია	თარიღი	განმარტება
მპ	2024.05.31 წ.	

დაკვეთის №

CAD DWG ფაილი 07.kibe.dwg

დირექტორი: ა. კორტავა

მთ. კონსტრუქტორი: ა. კორტავა

შეასრულა ლ. ჩოფიკაშვილი

შეამოწმა ზ. ვაშაკიძე

საავტორო უფლებები კაპიტელი ჯგუფი

ნახაზის დასახელება

მონ. რ/ბ კიბე №1-ის კიბის მარშის კმ-2-ის არმირება

კ-7.03

A2

მონ. რ/ბ კიბე №1-ის კიბის მარშის კმ-3-ის არმირება

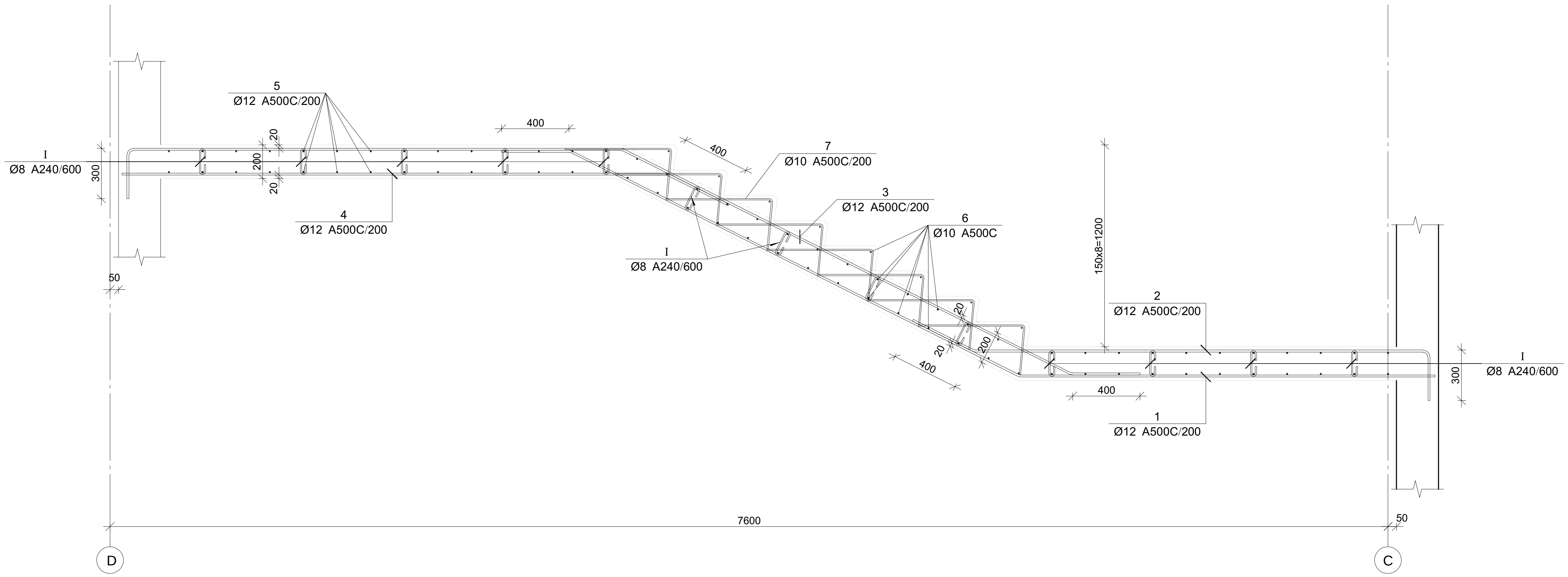

პოზ. 5

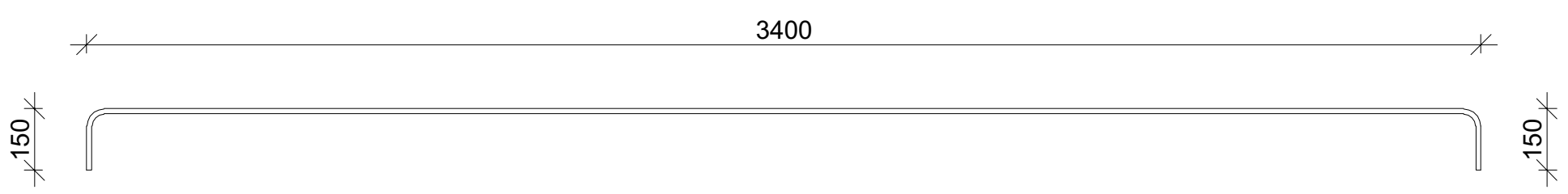

პოზ. 7

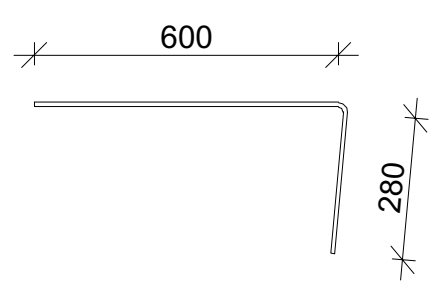

პოზ. I

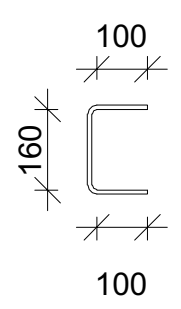

მონ. რ/ბ კიბე №1-ის კიბის მარშის კმ-3-ის სპეციფიკაცია

არმატურის სპეციფიკაცია					არმატურის ამოკრეფა						ბეტონი B 25
პოზ. №	Ø	L მმ.	n ცალი	Ln მ.	Ø		∑ Ln მ.	გრძივი მეტრის წონა კგ.	წონა კგ. A240	წონა კგ. A500C	V; მ³
1	2	3	4	5	6		7	8	9	10	11
1	12 A500C	5900	8	47.20	8	A240	20.00	0.39	7.89		3.54
2	12 A500C	3400	8	27.20	10	A500C	108.00	0.62		66.59	
3	12 A500C	6700	8	53.60	12	A500C	318.20	0.89		282.50	
4	12 A500C	3700	8	29.60							
5	12 A500C	3650	44	160.60							
6	10 A500C	1400	36	50.40							
7	10 A500C	900	64	57.60							
I	8 A240	400	50	20.00							
								∑	7.89	349.09	3.54
								n= 1	7.89	349.09	3.54
										100.81	კგ/მ³

კაპიტელი ჯგუფი
საპროექტო კომპანია
CAPITELI GROUP
Capiteli group
ENGINEERING COMPANY

პროექტის დასახელება
BMW & MINI SHOWROOM TBILISI

პროექტის მისამართი
ქ. თბილისი, დავით აღმაშენებლის ხეივანი №151 (ს/კ 01.72.14.013.896)

დამკვეთი

B ბლოკი

სტადია	თარიღი	განმარტება
მპ	2024.05.31 წ.	

დაკვეთის №

CAD DWG ფაილი 07.kibe.dwg

დირექტორი: ა. კორტავა
მთ. კონსტრუქტორი: ა. კორტავა
შეასრულა ლ. ჩოფიკაშვილი
შეამოწმა გ. ვაშაკიძე

საავტორო უფლებები კაპიტელი ჯგუფი

ნახაზის დასახელება
მონ. რ/ბ კიბე №1-ის კიბის მარშის კმ-3-ის არმირება

კ-7.04

A2

მონ. რ/ბ კიბე №2-ის საყალიბე გეგმა -6.000 ნიშნულიდან -4.500 ნიშნულამდე

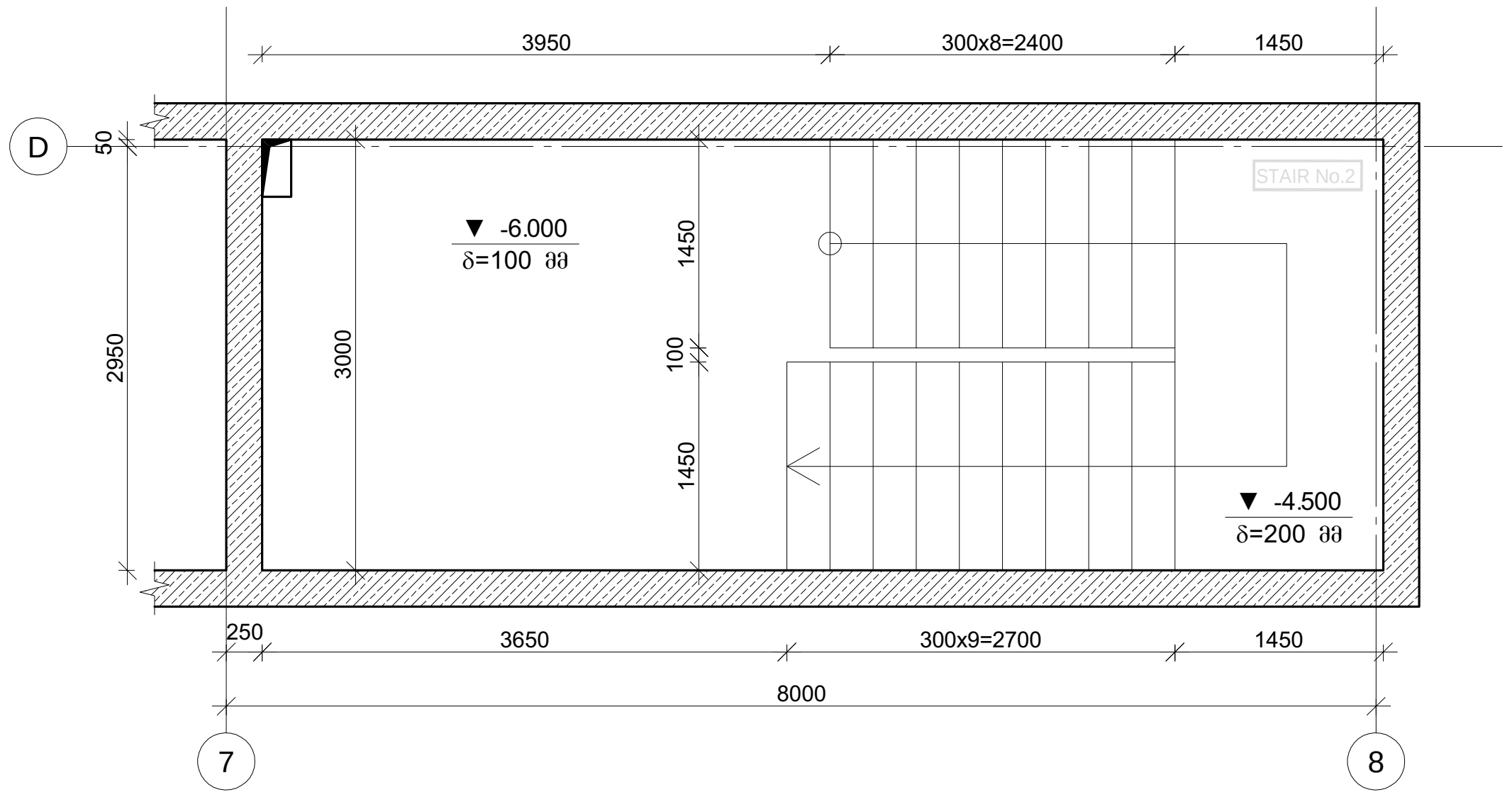

მონ. რ/ბ კიბე №2-ის საყალიბე გეგმა -1.500 ნიშნულიდან 0.000 ნიშნულამდე

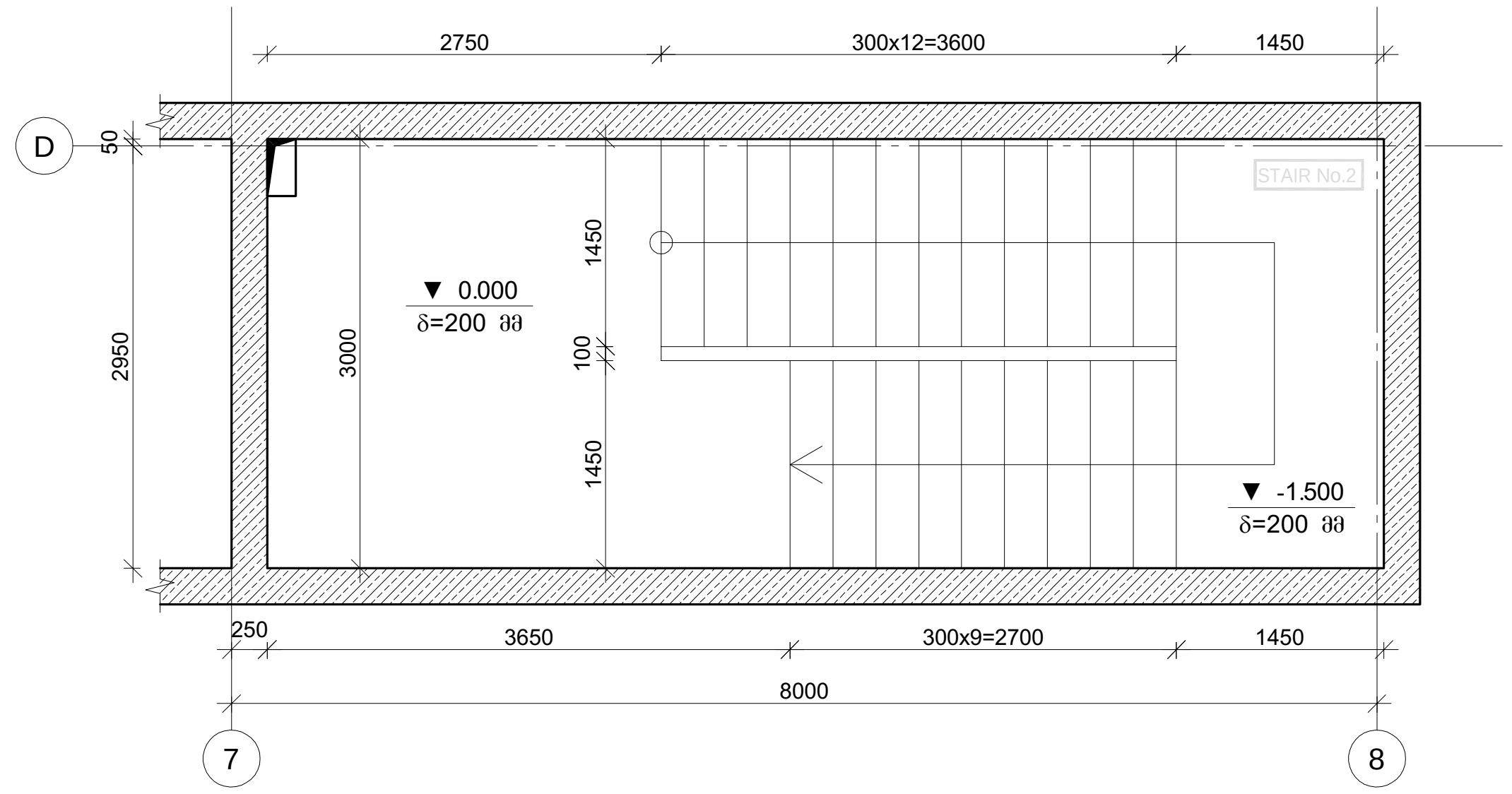

მონ. რ/ბ კიბე №2-ის საყალიბე გეგმა -4.500 ნიშნულიდან -3.000 ნიშნულამდე

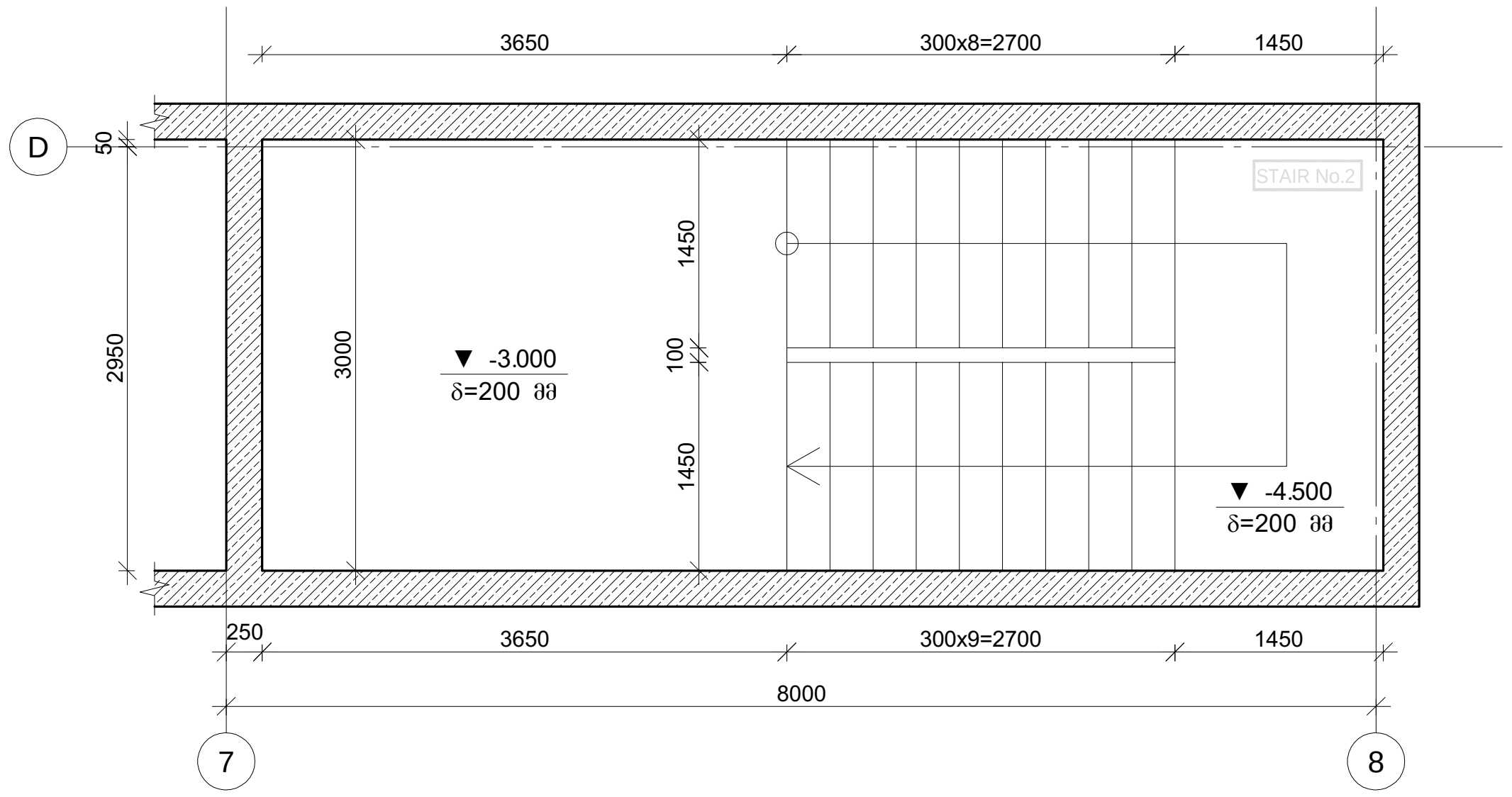

მონ. რ/ბ კიბე №2-ის საყალიბე გეგმა 1.950 ნიშნულიდან 4.050 ნიშნულამდე

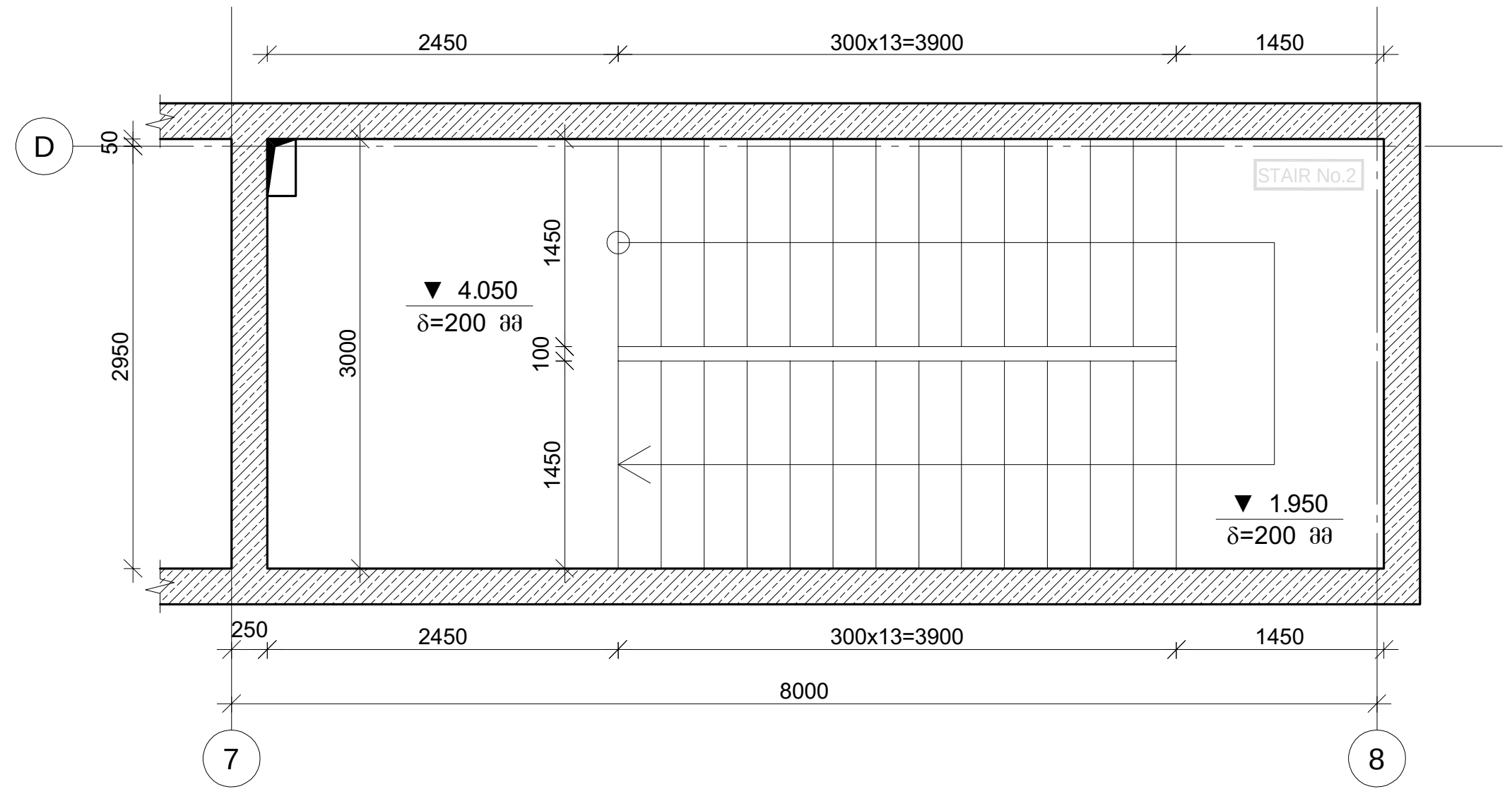

კაპიტელი ჯგუფი
CAPITELI GROUP
Capiteli group
ENGINEERING COMPANY

პროექტის დასახელება
BMW & MINI SHOWROOM TBILISI

პროექტის მისამართი
ქ. თბილისი, დავით აღმაშენებლის ხეივანი №151 (ს/კ 01.72.14.013.896)

დამკვეთი

B ბლოკი

სტადია	თარიღი	განმარტება
მპ	2024.05.31 წ.	

დაკვეთის №

CAD DWG ფაილი 07.kibe.dwg

დირექტორი: ა. კორტავა
მთ. კონსტრუქტორი: ა. კორტავა
შეასრულა ლ. ჩოფიკაშვილი
შეამოწმა გ. ვაშაკიძე
საავტორო უფლებები კაპიტელი ჯგუფი

ნახაზის დასახელება
მონ. რ/ბ კიბე №2-ის საყალიბე ნახაზები

კ-7.05

A2

მონ. რ/ბ კიბე №2-ის საყალიბე გეგმა
6.300 ნიშნულიდან 8.550 ნიშნულამდე

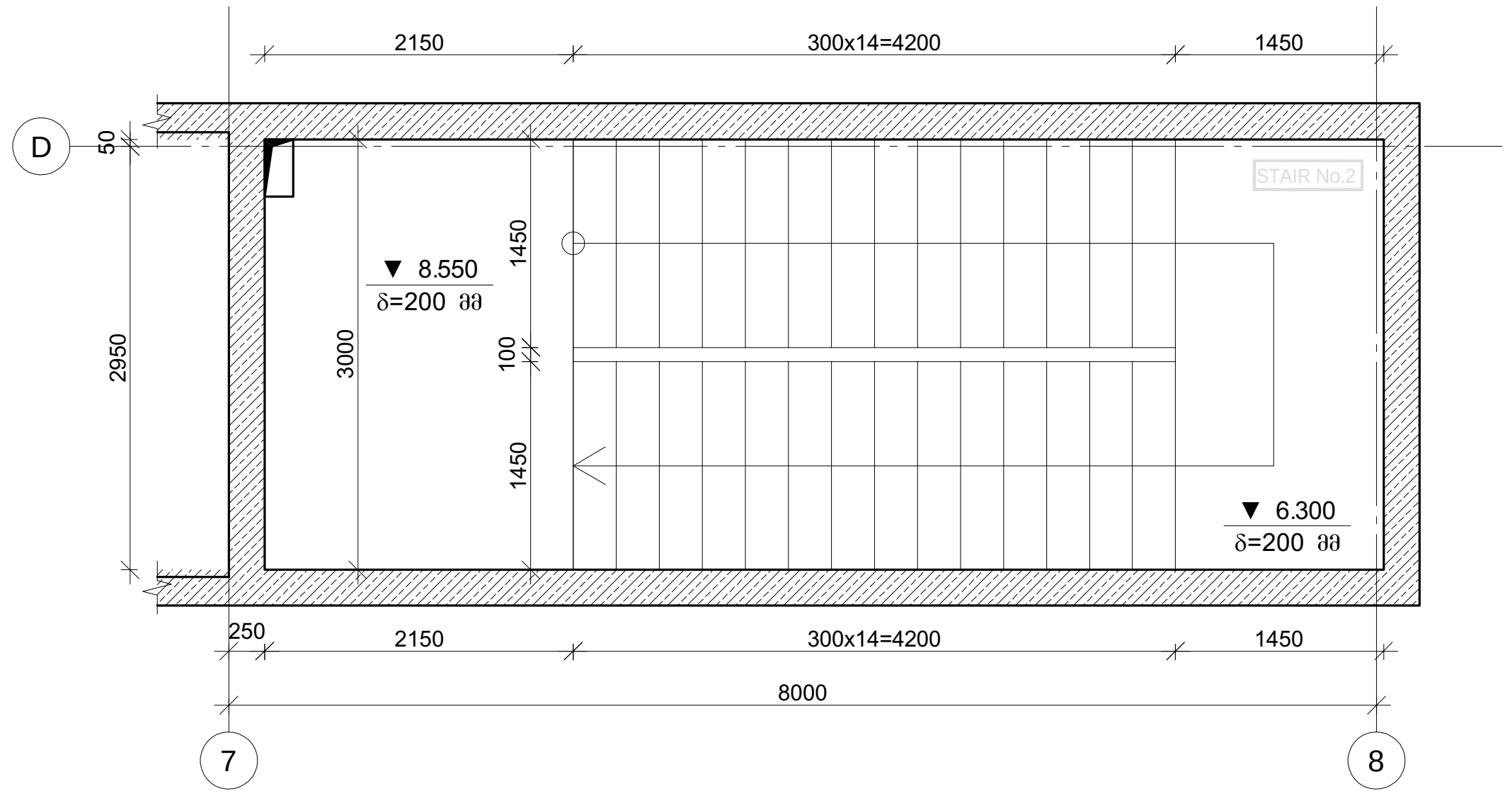

მონ. რ/ბ კიბე №2-ის საყალიბე ჭრილი

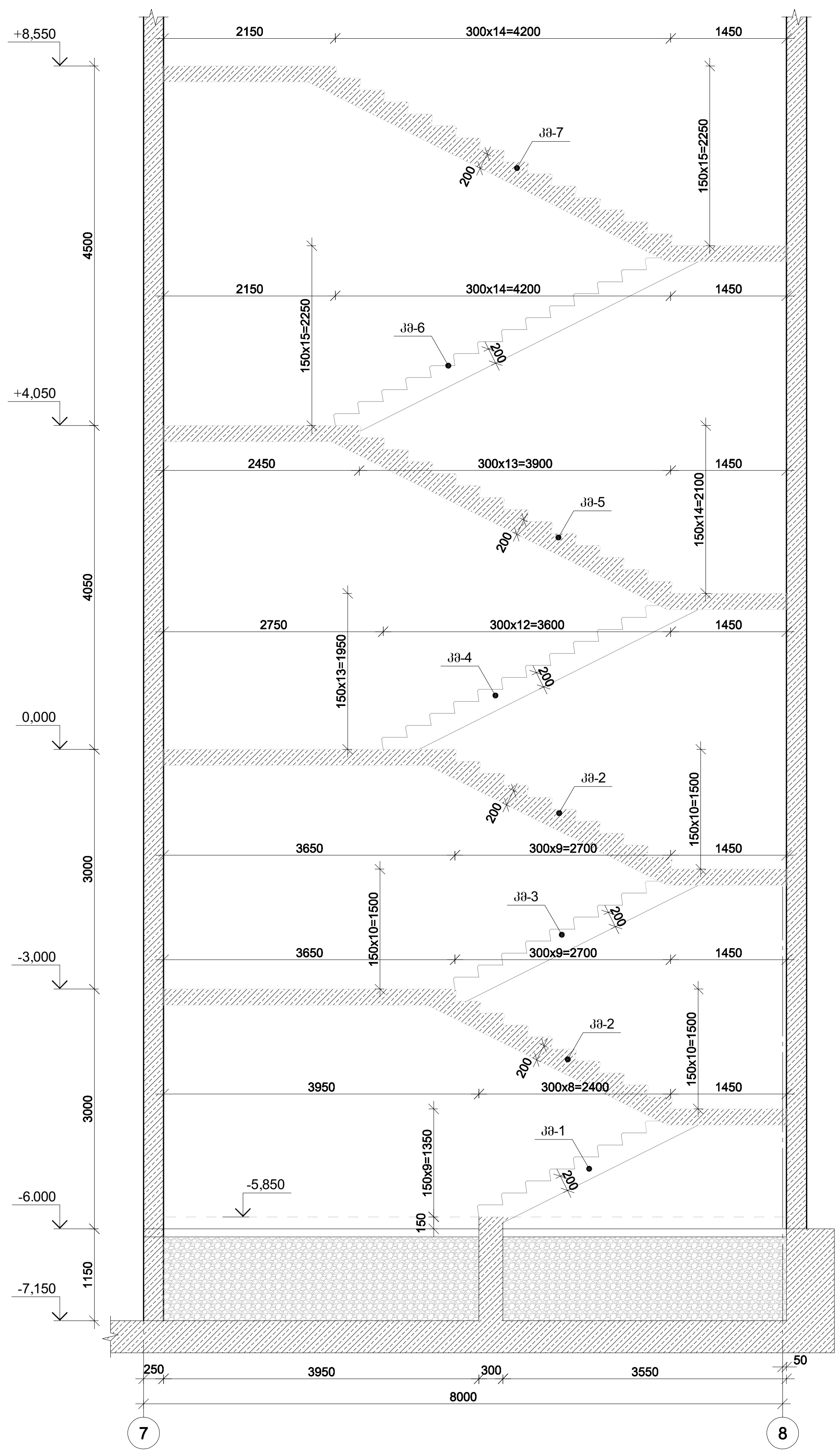

კაპიტელი ჯგუფი
საპროექტო კომპანია
CAPITELI GROUP
Capiteli group
ENGINEERING COMPANY

პროექტის დასახელება
BMW & MINI SHOWROOM TBILISI

პროექტის მისამართი
ქ. თბილისი, დავით აღმაშენებლის ხეივანი №151 (ს/კ 01.72.14.013.896)

დამკვეთი

B ბლოკი

სტადია	თარიღი	განმარტება
მპ	2024.05.31 წ.	

დაკვეთის №

CAD DWG ფაილი 07.kibe.dwg

დირექტორი:	ა. კორტავა
მთ. კონსტრუქტორი:	ა. კორტავა
შეასრულა	ლ. ჩოფიკაშვილი
შეამოწმა	გ. ვაშაკიძე
საავტორო უფლებები	კაპიტელი ჯგუფი

ნახაზის დასახელება

მონ. რ/ბ კიბე №2-ის საყალიბე ნახაზები

კ-7.06

A2

მრწ. რ/ბ კიბე №2-ის კიბის მარშის კმ-1-ის არმირება

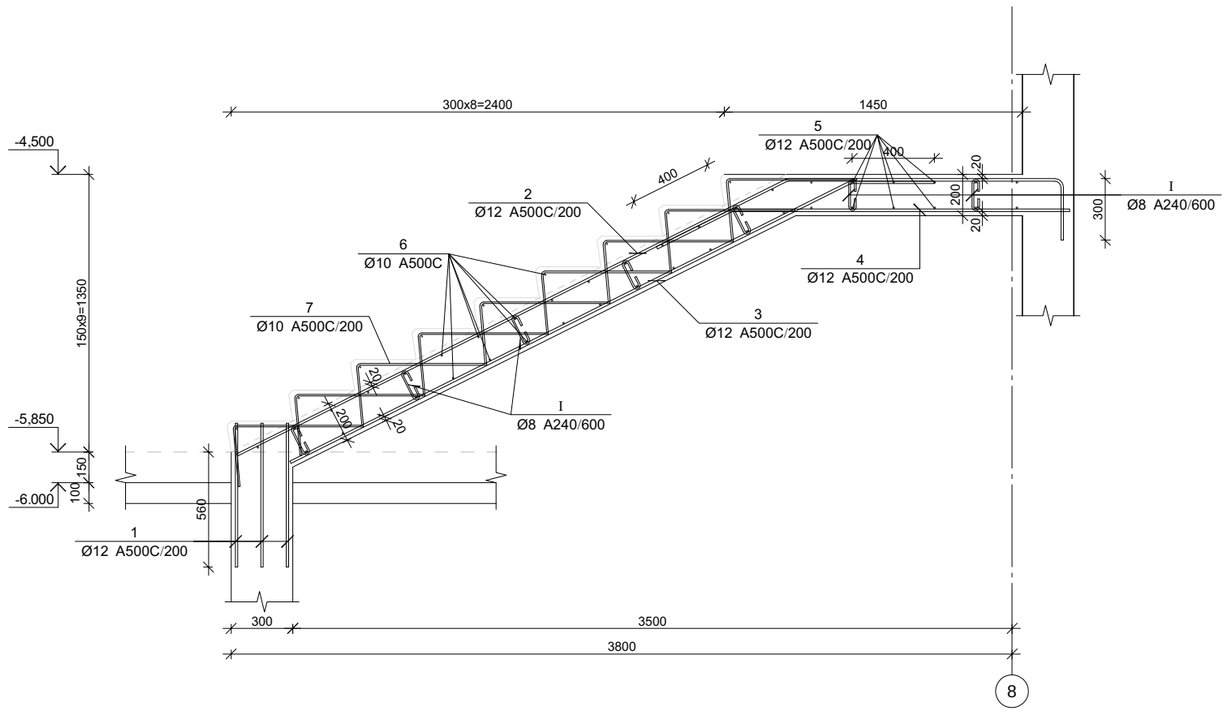

მრწ. რ/ბ კიბე №2-ის კიბის მარშის კმ-1-ის სპეციფიკაცია

არმატურის სპეციფიკაცია					არმატურის ამოკრეფა						ბეტონი B 25
პოზ. №	Ø	L მმ.	n ცალი	Ln მ.	Ø		∑ Ln მ.	ერთეული მეტრის წონა კგ.	წონა კგ. A240	წონა კგ. A500C	V; მ³
1	2	3	4	5	6		7	8	9	10	11
1	12 A500C	700	24	16.80	8	A240	11.20	0.39	4.42		1.48
2	12 A500C	4700	8	37.60	10	A500C	119.40	0.62		73.61	
3	12 A500C	3500	8	28.00	12	A500C	157.60	0.89		139.92	
4	12 A500C	2100	8	16.80							
5	12 A500C	3650	16	58.40							
6	10 A500C	1400	39	54.60							
7	10 A500C	900	72	64.80							
I	8 A240	400	28	11.20							
								∑	4.42	213.53	1.48
							n= 1		4.42	213.53	1.48
										147.37	კგ/მ³

პოზ. 5

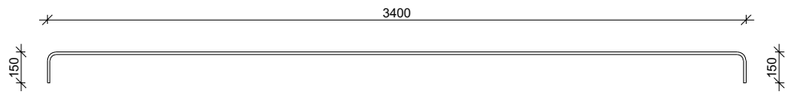

პოზ. 7

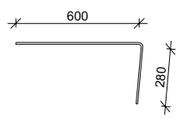

პოზ. I

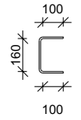

CAPITELI GROUP
კაპიტელი ჯგუფი
საპროექტო კომპანია
Capiteli group
ENGINEERING COMPANY

პროექტის დასახელება
BMW & MINI SHOWROOM TBILISI

პროექტის მისამართი
ქ. თბილისი, დავით აღმაშენებლის ხეივანი №151 (ს/კ 01.72.14.013.896)

დაკვეთა

B ბლოკი

სტადია	მარტივი	განმარტება
ვა	2024.05.31 წ.	

დაკვეთის №

CAD DWG ფაილი 07.kibe.dwg

დირექტორი:		ა. კორტავა
მთ. კონსტრუქტორი:		ა. კორტავა
შესრულა		ლ. ჩოფიაშვილი
შეამოწმა		გ. ვაშაკიძე
საავტორო უფლებები		კაპიტელი ჯგუფი

ნახაზის დასახელება

მრწ. რ/ბ კიბე №2-ის კიბის მარშის კმ-1-ის არმირება

კ-7.07

A2

მრწ. რ/ბ კიბე №2-ის კიბის მარშის კმ-2-ის არმირება

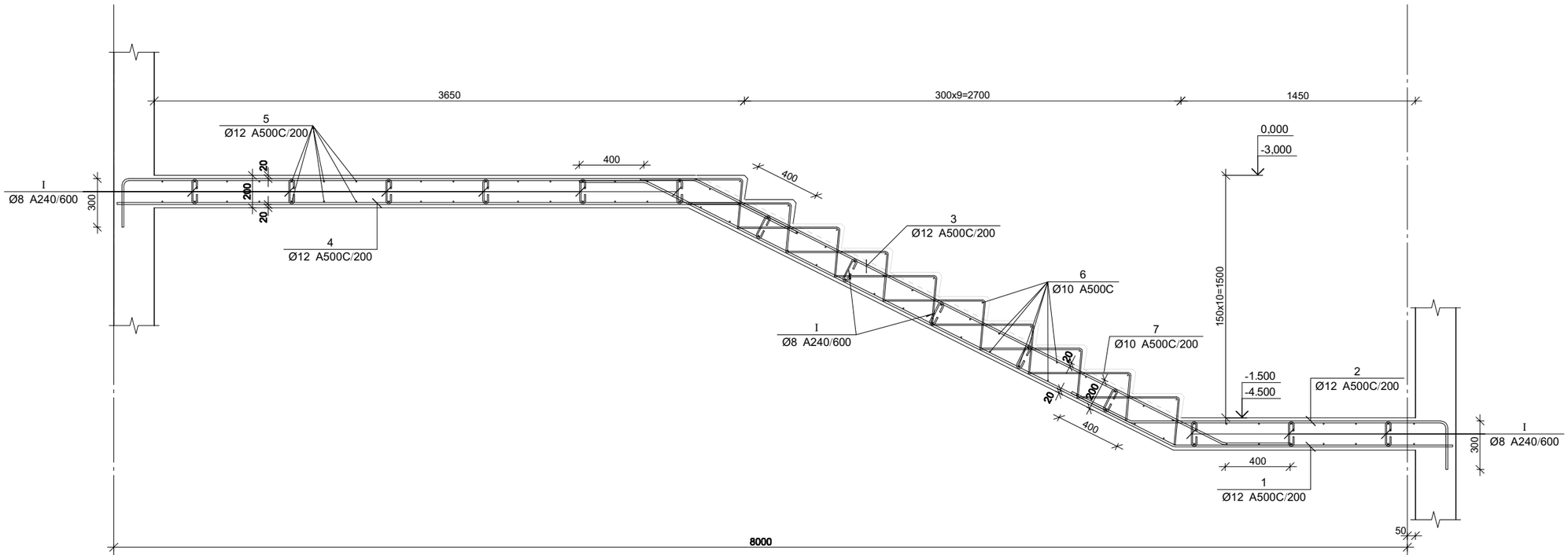

პოზ. 5

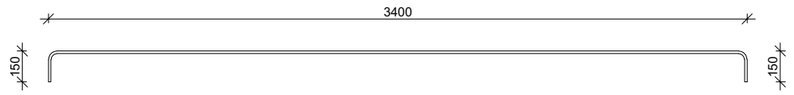

პოზ. 7

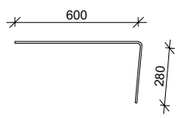

პოზ. I

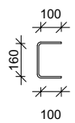

მრწ. რ/ბ კიბე №2-ის კიბის მარშის კმ-2-ის სპეციფიკაცია

არმატურის სპეციფიკაცია					არმატურის ამოკრეფა						ბეტონი B 25
პოზ. №	Ø	L მმ.	n ცალი	Ln მ.	Ø		∑ Ln მ.	პარამეტრის წონა კგ.	წონა კგ. A240	წონა კგ. A500C	V; მ³
1	2	3	4	5	6		7	8	9	10	11
1	12 A500C	5800	8	46.40	8	A240	16.80	0.39	6.63		2.71
2	12 A500C	2700	8	21.60	10	A500C	133.60	0.62		82.37	
3	12 A500C	7900	8	63.20	12	A500C	304.30	0.89		270.16	
4	12 A500C	4300	8	34.40							
5	12 A500C	3650	38	138.70							
6	10 A500C	1400	44	61.60							
7	10 A500C	900	80	72.00							
I	8 A240	400	42	16.80							
								∑	6.63	352.53	2.71
							n= 2		13.26	705.06	5.42
										132.46	კგ/მ³

CAPITELI GROUP

კაპიტელი ჯგუფი
საინჟინრო კომპანია
Capiteli group
ENGINEERING COMPANY

პროექტის დასახელება
BMW & MINI SHOWROOM TBILISI

პროექტის მისამართი
ქ. თბილისი, დავით აღმაშენებლის ხეივანი №151 (ს/კ 01.72.14.013.896)

დამკვეთი

B ბლოკი

სტადია	მარცხი	განმარტება
მპ	2024.05.31 წ.	

დამკვეთის №

CAD DWG ფაილი 07.kibe.dwg

დირექტორი:		ა. კორტავა
მთ. კონსტრუქტორი:		ა. კორტავა
შესრულა		ლ. ჩოფიაშვილი
შეამოწმა		გ. ვაშაკიძე
საავტორო უფლებები		კაპიტელი ჯგუფი

ნახაზის დასახელება

მრწ. რ/ბ კიბე №2-ის კიბის მარშის კმ-2-ის არმირება

კ-7.08

A2

მრნ. რ/ბ კიბე №2-ის კიბის მარშის კმ-3-ის არმირება

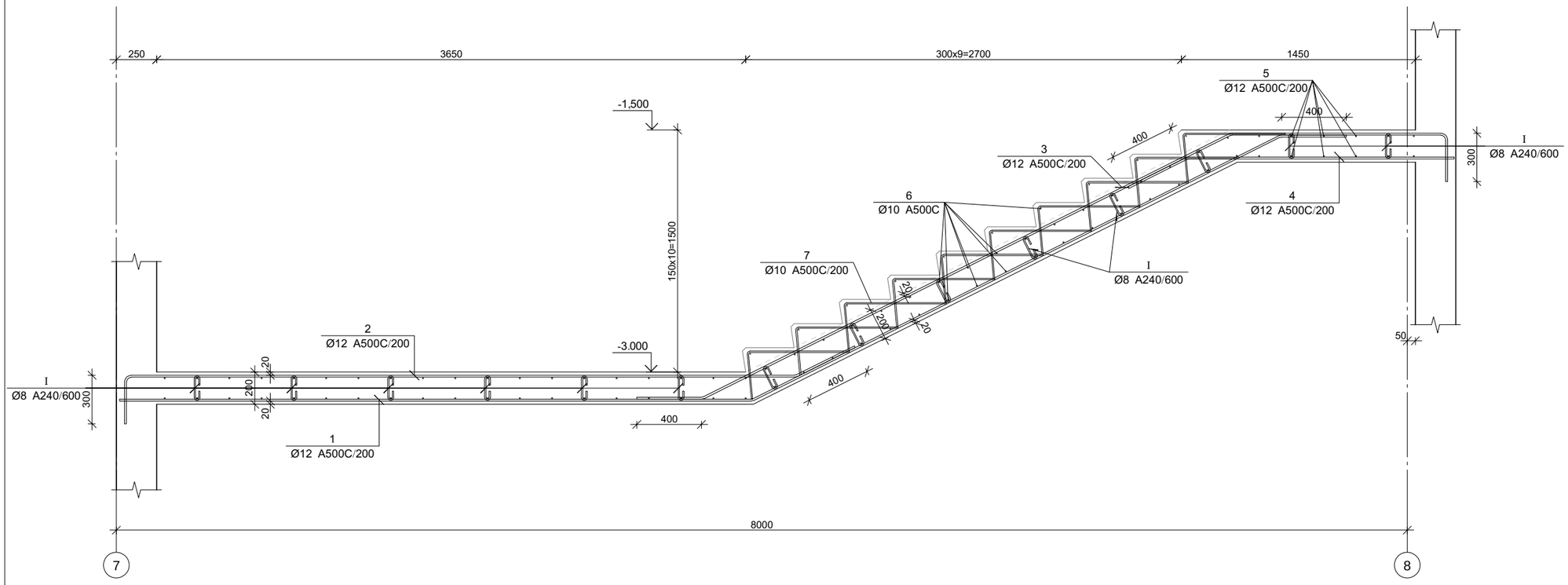

მრნ. რ/ბ კიბე №2-ის კიბის მარშის კმ-3-ის სპეციფიკაცია

არმატურის სპეციფიკაცია					არმატურის ამოკრეფა						ბეტონი B 25
პოზ. №	Ø	L მმ.	n ცალი	Ln მ.	Ø	∑ Ln მ.	არმირების მეტრული წონა კგ.	წონა კგ. A240	წონა კგ. A500C	V; მ³	
1	2	3	4	5	6	7	8	9	10	11	
1	12 A500C	8000	8	64.00	8 A240	16.80	0.39	6.63			
2	12 A500C	4900	8	39.20	10 A500C	133.60	0.62		82.37	2.71	
3	12 A500C	5700	8	45.60	12 A500C	216.70	0.89		192.39		
4	12 A500C	2100	8	16.80							
5	12 A500C	3650	14	51.10							
6	10 A500C	1400	44	61.60							
7	10 A500C	900	80	72.00							
I	8 A240	400	42	16.80							
							∑	6.63	274.76	2.71	
						n= 1		6.63	274.76	2.71	
									103.78	კგ/მ³	

პოზ. 5

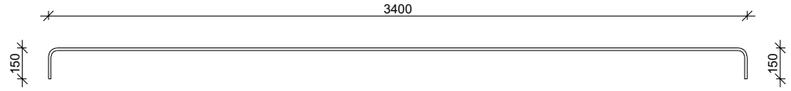

პოზ. 7

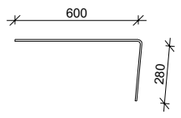

პოზ. I

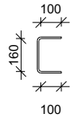

CAPITELI GROUP

კაპიტელი ჯგუფი
საინჟინრო კომპანია
Capiteli group
ENGINEERING COMPANY

პროექტის დასახელება
BMW & MINI SHOWROOM TBILISI

პროექტის მისამართი
ქ. თბილისი, დავით აღმაშენებლის ხეივანი №151 (ს/კ 01.72.14.013.896)

დამკვეთი

B ბლოკი

სტადია	მარცხი	ზანმარტება
მპ	2024.05.31 წ.	

დამკვეთის №

CAD DWG ფაილი 07.kibe.dwg

დირექტორი:		ა. კორტავა
მთ. კონსტრუქტორი:		ა. კორტავა
შემსრულა		ლ. ჩოფიკაშვილი
შეამოწმა		გ. ვაშაკიძე
საავტორო უფლებები		კაპიტელი ჯგუფი

ნახაზის დასახელება

მრნ. რ/ბ კიბე №2-ის კიბის მარშის კმ-3-ის არმირება

კ-7.09

A2

მონ. რ/ბ კიბე №2-ის კიბის მარშის კმ-4-ის არმირება

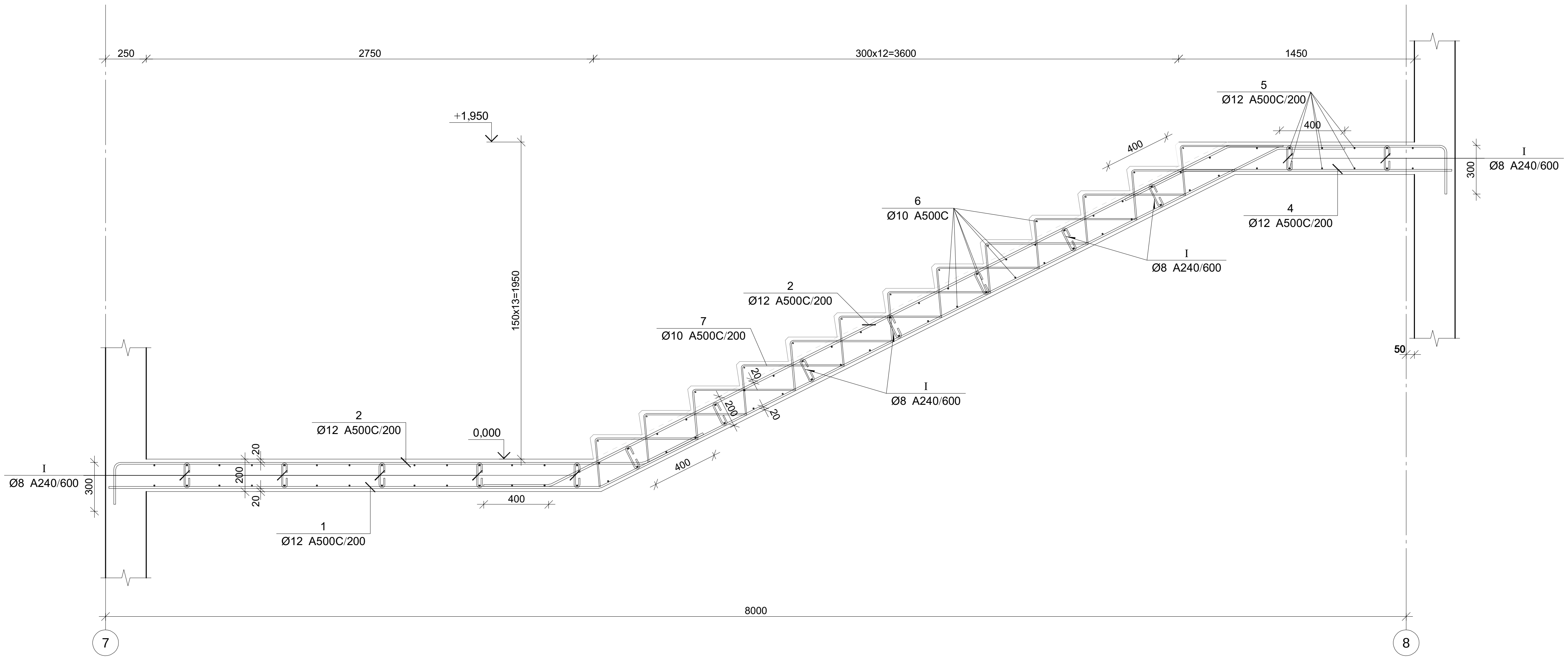

პოზ. 5

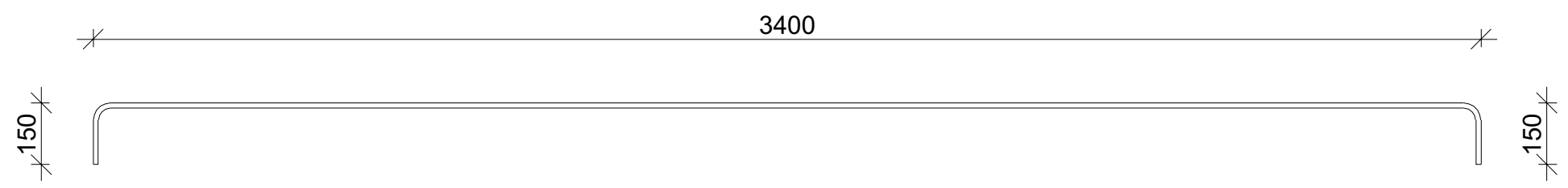

პოზ. 7

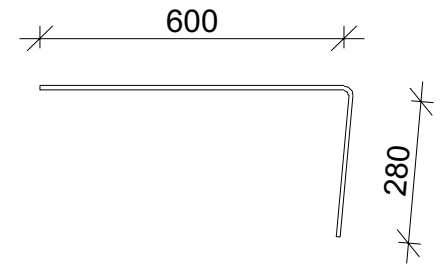

პოზ. I

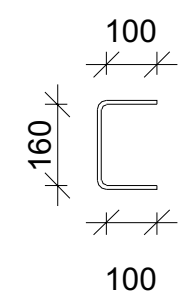

მონ. რ/ბ კიბე №2-ის კიბის მარშის კმ-4-ის სპეციფიკაცია

არმატურის სპეციფიკაცია					არმატურის ამოკრეფა						ბეტონი B 25
პოზ. №	Ø	L მმ.	n ცალი	Ln მ.	Ø		∑ Ln მ.	გრძივი მეტრის წონა კგ.	წონა კგ. A240	წონა კგ. A500C	V; მ³
1	2	3	4	5	6		7	8	9	10	11
1	12 A500C	8100	8	64.80	8	A240	16.80	0.39	6.63		2.84
2	12 A500C	3900	8	31.20	10	A500C	173.40	0.62		106.91	
3	12 A500C	6700	8	53.60	12	A500C	217.50	0.89		193.10	
4	12 A500C	2100	8	16.80							
5	12 A500C	3650	14	51.10							
6	10 A500C	1400	57	79.80							
7	10 A500C	900	104	93.60							
I	8 A240	400	42	16.80							
								∑	6.63	300.01	2.84
							n= 1		6.63	300.01	2.84
										107.89	კგ/მ³

კაპიტელი ჯგუფი
საინჟინრო კომპანია
CAPITELI GROUP
Capiteli group
ENGINEERING COMPANY

პროექტის დასახელება
BMW & MINI SHOWROOM TBILISI

პროექტის მისამართი
ქ. თბილისი, დავით აღმაშენებლის ხეივანი №151 (ს/კ 01.72.14.013.896)

დამკვეთი

B ბლოკი

სტადია	თარიღი	განმარტება
მპ	2024.05.31 წ.	

დამკვეთის №

CAD DWG ფაილი 07.kibe.dwg

დირექტორი: ა. კორტავა
მთ. კონსტრუქტორი: ა. კორტავა
შეასრულა ლ. ჩოფიკაშვილი
შეამოწმა ბ. ვაშაკიძე
საავტორო უფლებები კაპიტელი ჯგუფი

ნახაზის დასახელება
მონ. რ/ბ კიბე №2-ის კიბის მარშის კმ-4-ის არმირება

კ-7.10

A2

მრწ. რ/ბ კიბე №2-ის კიბის მარშის კმ-5-ის არმირება

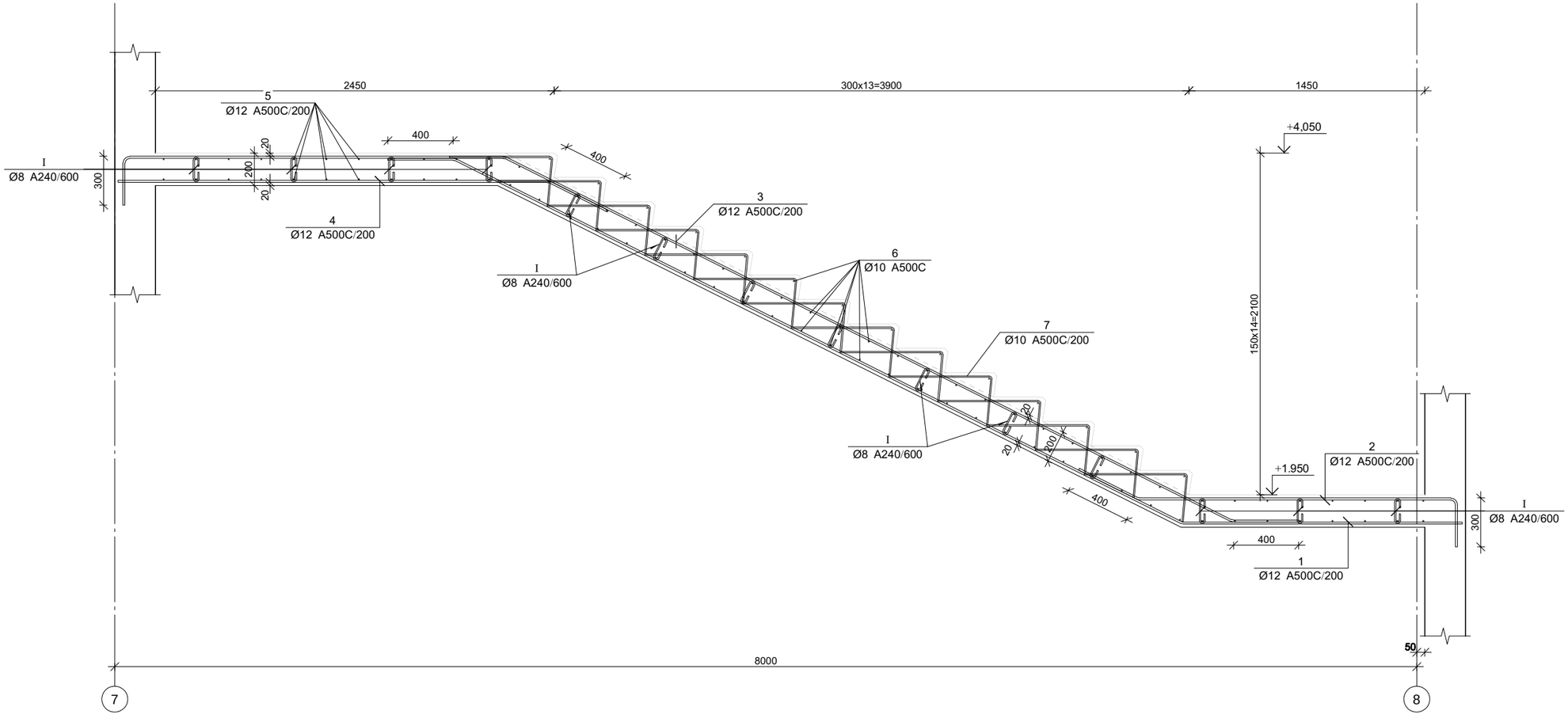

პოზ. 5

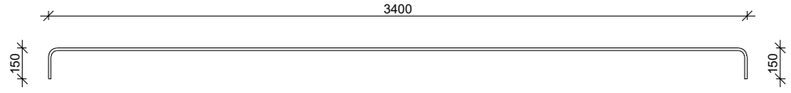

პოზ. 7

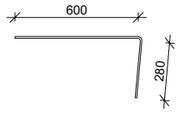

პოზ. I

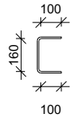

მრწ. რ/ბ კიბე №2-ის კიბის მარშის კმ-5-ის სპეციფიკაცია

არმატურის სპეციფიკაცია					არმატურის ამოკრეფა						ბეტონი B 25
პოზ. №	Ø	L მმ.	n ცალი	Ln მ.	Ø		∑ Ln მ.	პარამეტრი წონა კგ.	წონა კგ. A240	წონა კგ. A500C	V; მ³
1	2	3	4	5	6		7	8	9	10	11
1	12 A500C	7200	8	57.60	8	A240	16.80	0.39	6.63		2.90
2	12 A500C	2700	8	21.60	10	A500C	187.60	0.62		115.66	
3	12 A500C	8100	8	64.80	12	A500C	256.40	0.89		227.64	
4	12 A500C	3100	8	24.80							
5	12 A500C	3650	24	87.60							
6	10 A500C	1400	62	86.80							
7	10 A500C	900	112	100.80							
I	8 A240	400	42	16.80							
							∑		6.63	343.30	2.90
							n= 1		6.63	343.30	2.90
										120.66	კგ/მ³

CAPITELI GROUP

კაპიტელი ჯგუფი
საინჟინრო კომპანია
Capiteli group
ENGINEERING COMPANY

პროექტის დასახელება
BMW & MINI SHOWROOM TBILISI

პროექტის მისამართი
ქ. თბილისი, დავით აღმაშენებლის ხეივანი №151 (ს/კ 01.72.14.013.896)

დამკვეთი

B ბლოკი

სტადია | მარცხი | განმარტება
მპ | 2024.05.31 წ.

დაკვეთის №

CAD DWG ფაილი: 07.kibe.dwg

დირექტორი: ა. კორტავა
მთ. კონსტრუქტორი: ა. კორტავა
შესრულა: ლ. ჩოფიაშვილი
შეამოწმა: გ. ვაშაკიძე
საავტორო უფლებები: კაპიტელი ჯგუფი

ნახაზის დასახელება

მრწ. რ/ბ კიბე №2-ის კიბის მარშის კმ-5-ის არმირება

კ-7.11

A2

მონ. რ/ბ კიბე №2-ის კიბის მარშის კმ-6-ის არმირება

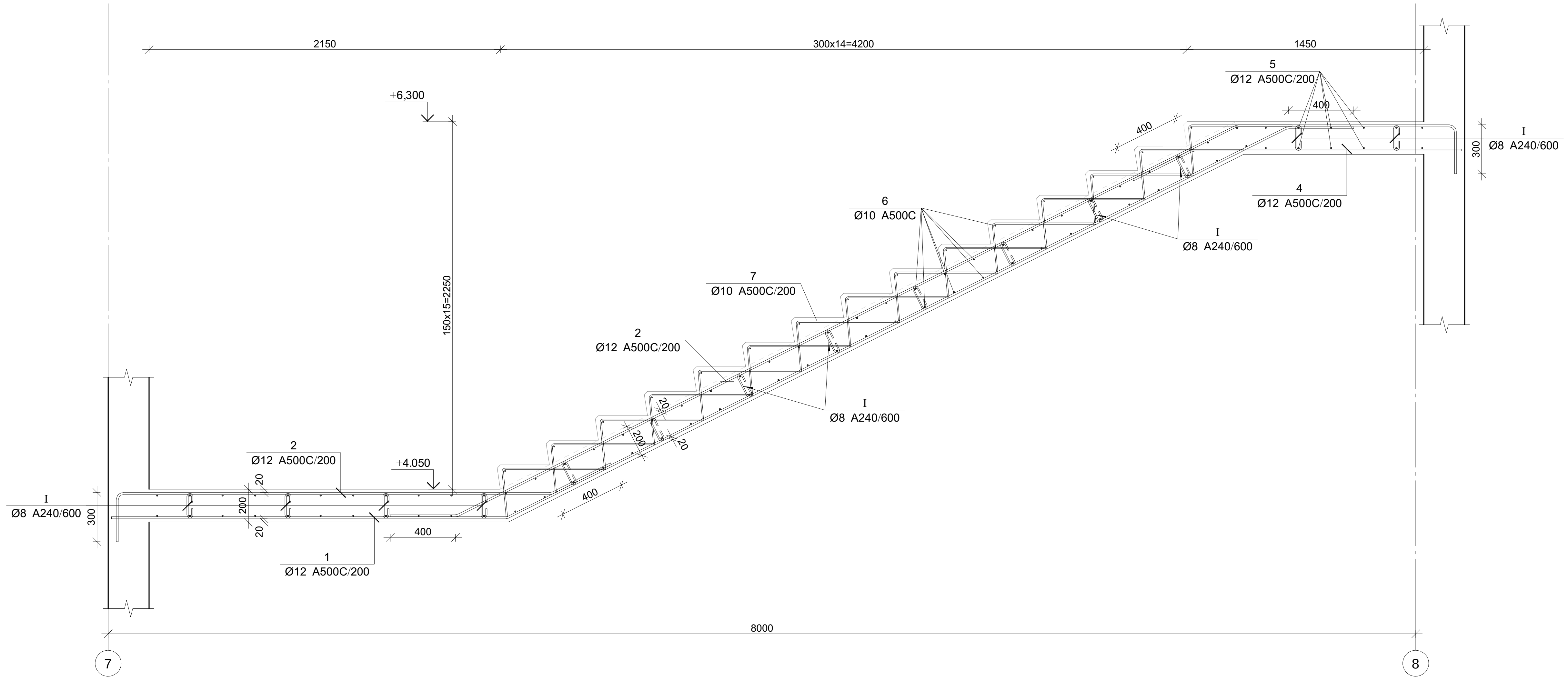

პოზ. 5

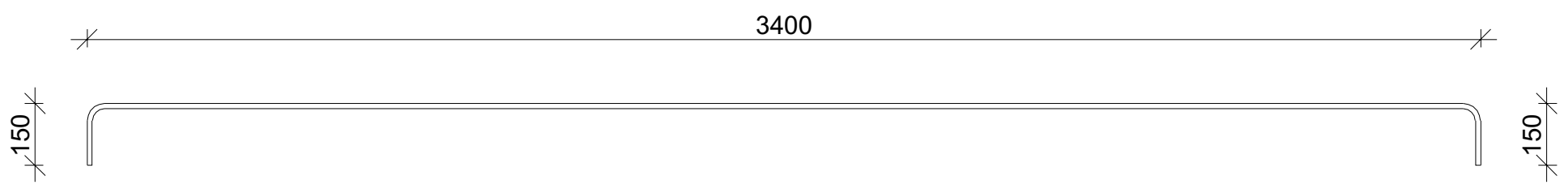

პოზ. 7

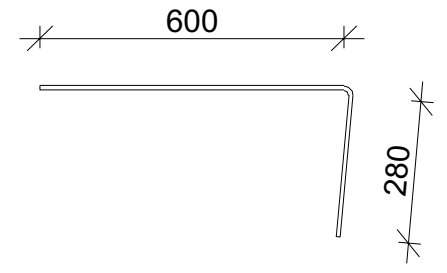

პოზ. I

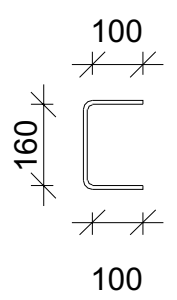

მონ. რ/ბ კიბე №2-ის კიბის მარშის კმ-6-ის სპეციფიკაცია

არმატურის სპეციფიკაცია					არმატურის ამოკრება					ბეტონი B 25
პოზ. №	Ø	L მმ.	n ცალი	Ln მ.	Ø	∑ Ln მ.	ერთი მეტრის წონა კგ.	წონა კგ. A240	წონა კგ. A500C	V; მ³
1	2	3	4	5	6	7	8	9	10	11
1	12 A500C	8200	8	65.60	8 A240	16.80	0.39	6.63		2.94
2	12 A500C	3400	8	27.20	10 A500C	201.80	0.62		124.42	
3	12 A500C	7400	8	59.20	12 A500C	219.90	0.89		195.23	
4	12 A500C	2100	8	16.80						
5	12 A500C	3650	14	51.10						
6	10 A500C	1400	67	93.80						
7	10 A500C	900	120	108.00						
I	8 A240	400	42	16.80						
							∑	6.63	319.65	2.94
						n= 1		6.63	319.65	2.94
									110.85	კგ/მ³

კაპიტელი ჯგუფი

Capiteli group

ENGINEERING COMPANY

CAPITELI GROUP

პროექტის დასახელება
BMW & MINI SHOWROOM TBILISI

პროექტის მისამართი
ქ. თბილისი, დავით აღმაშენებლის ხეივანი №151 (ს/კ 01.72.14.013.896)

დამკვეთი

B ბლოკი

სტადია	თარიღი	განმარტება
მპ	2024.05.31 წ.	

დამკვეთის №

CAD DWG ფაილი 07.kibe.dwg

დირექტორი: ა. კორტავა

მთ. კონსტრუქტორი: ა. კორტავა

შეასრულა ლ. ჩოლოყაშვილი

შეამოწმა გ. ვაშაკიძე

საავტორო უფლებები კაპიტელი ჯგუფი

ნახაზის დასახელება

მონ. რ/ბ კიბე №2-ის კიბის მარშის კმ-6-ის არმირება

კ-7.12

A2

მონ. რ/ბ კიბე №2-ის კიბის მარშის კმ-7-ის არმირება

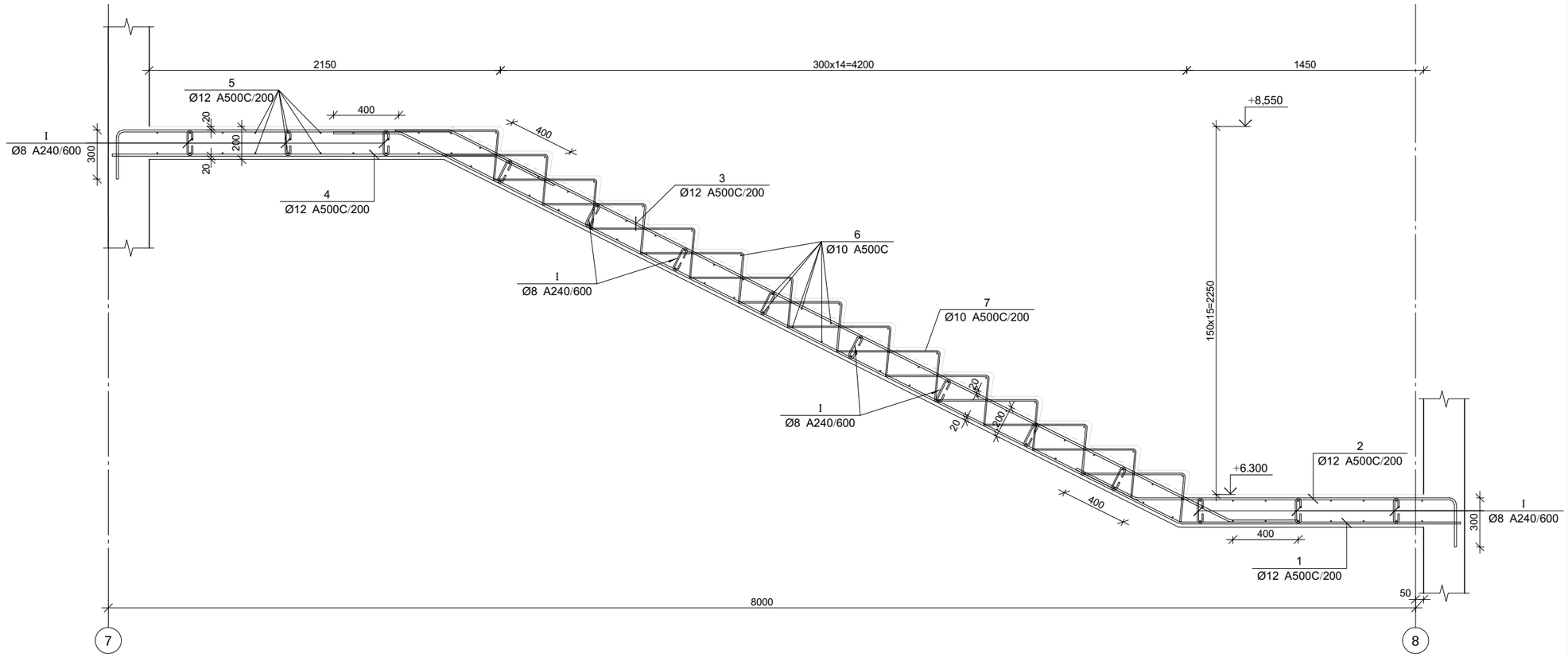

პოზ. 5

მონ. რ/ბ კიბე №2-ის კიბის მარშის კმ-7-ის სპეციფიკაცია

არმატურის სპეციფიკაცია					არმატურის ამოკრეფა						ბეტონი B 25
პოზ. №	Ø	L მმ.	n ცალი	Ln მ.	Ø		∑ Ln მ.	1მ.-ის მასა, წონა კგ.	წონა კგ. A240	წონა კგ. A500C	V; მ³
1	2	3	4	5	6		7	8	9	10	11
1	12 A500C	7500	8	60.00	8	A240	20.80	0.39	8.21		3.71
2	12 A500C	2700	8	21.60	10	A500C	199.00	0.62		122.69	
3	12 A500C	8100	8	64.80	12	A500C	300.20	0.89		266.52	
4	12 A500C	2800	8	22.40							
5	12 A500C	3650	36	131.40							
6	10 A500C	1400	65	91.00							
7	10 A500C	900	120	108.00							
I	8 A240	400	52	20.80							
							∑		8.21	389.21	3.71
							n= 1		8.21	389.21	3.71
										107.08	კგ/მ³

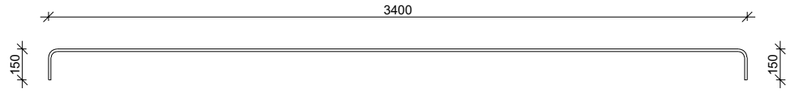

პოზ. 7

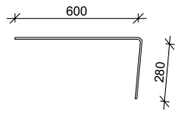

პოზ. I

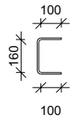

კაპიტელი ჯგუფი
საკონსულტო კომპანია
Capiteli group
ENGINEERING COMPANY
CAPITELI GROUP

პროექტის დასახელება
BMW & MINI SHOWROOM TBILISI

პროექტის მისამართი
ქ. თბილისი, დავით აღმაშენებლის ხეივანი №151 (ს/კ 01.72.14.013.896)

დამკვეთი

B ბლოკი

სტადია	თარიღი	განმარტება
მპ	2024.05.31 წ.	

დამკვეთის №

CAD DWG ფაილი 07.kibe.dwg

დირექტორი: ა. კორტავა
მთ. კონსტრუქტორი: ა. კორტავა
შესრულა ლ. ჩოფიკაშვილი
შეამოწმა გ. ვაშაკიძე
საავტორო უფლებები კაპიტელი ჯგუფი

ნახაზის დასახელება

მონ. რ/ბ კიბე №2-ის კიბის მარშის კმ-7-ის არმირება

კ-7.13

A2

ლითონის წამწეების განლაგების სქემა

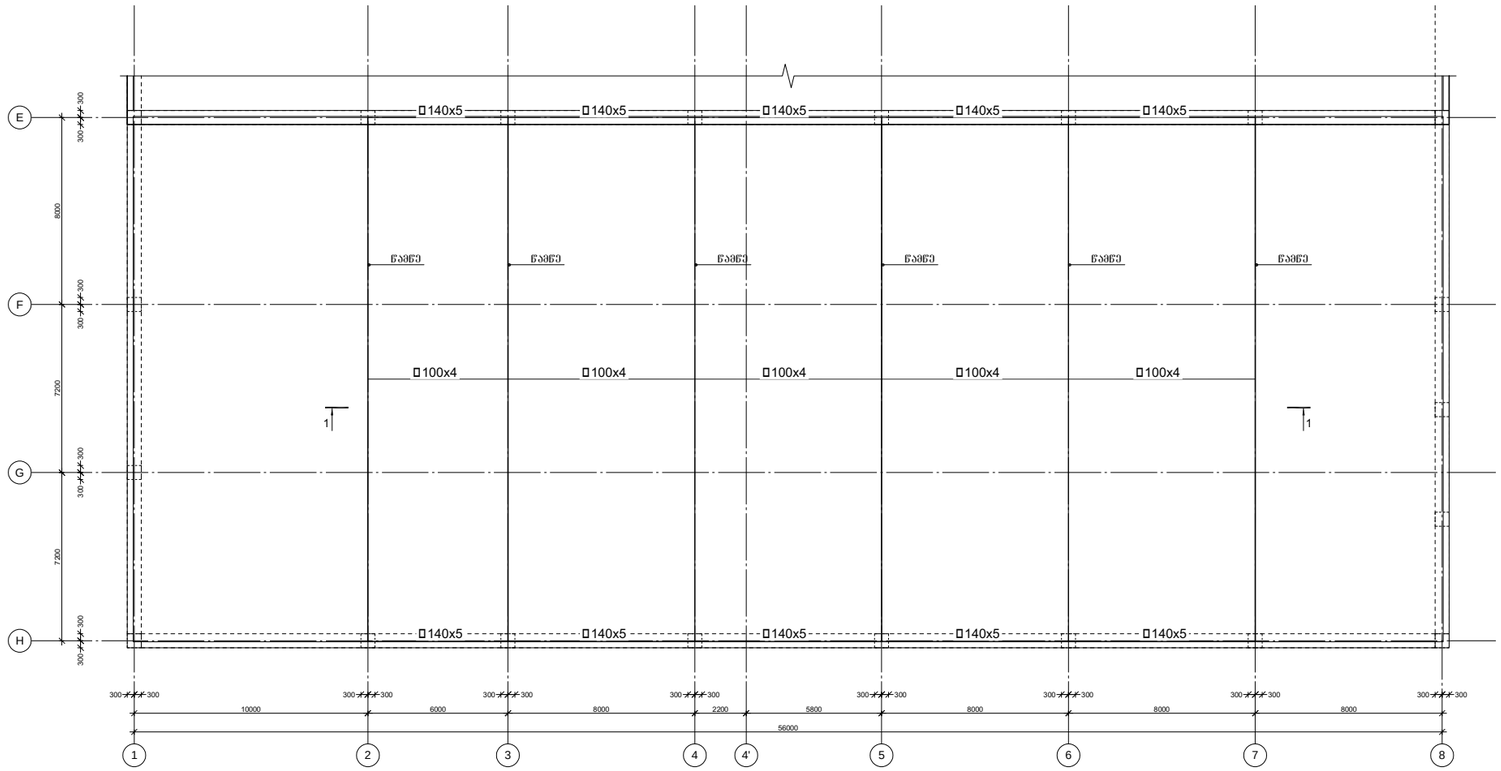

ჭრილი 1-1

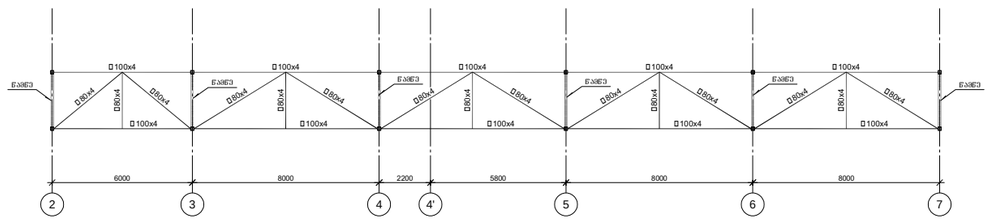

CAPITELI GROUP

კაპიტელი ჯგუფი
საინჟინრო კომპანია
Capiteli group
ENGINEERING COMPANY

პროექტის დასახელება
BMW & MINI SHOWROOM TBILISI

პროექტის მისამართი
ქ. თბილისი, დავით აღმაშენებლის ხეივანი №151 (ს/კ 01.72.14.013.896)

დამკვეთი

B ბლოკი

სტადია	ეტაპი	განმარტება
ფა	2024.05.31 წ.	

დამკვეთის №

CAD DWG ფაილი 08.litonebi.dwg

დირექტორი:	ა. კორტავა
მთ. კონსტრუქტორი:	ა. კორტავა
შესრულა	ლ. ჩოფიკაშვილი
შეამოწმა	გ. ვაშაკიძე
საავტორო უფლებები	კაპიტელი ჯგუფი

ნახაზის დასახელება

ლითონის წამწეების განლაგების სქემა

კ-8.01

A2

ლითონის წამწე

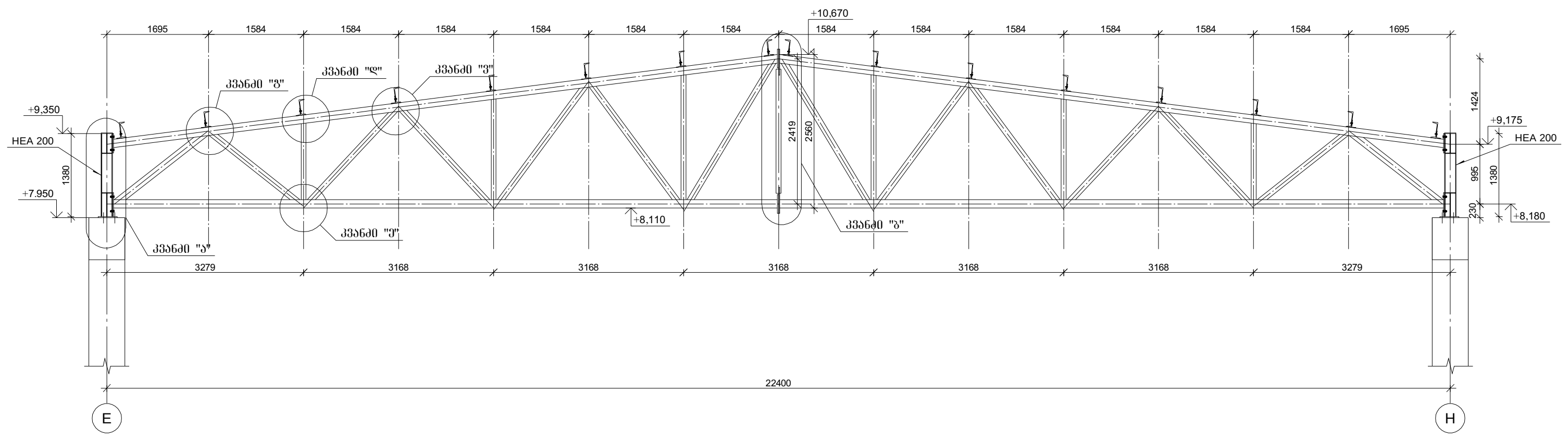

წამწეს ელემენტების პროფილები

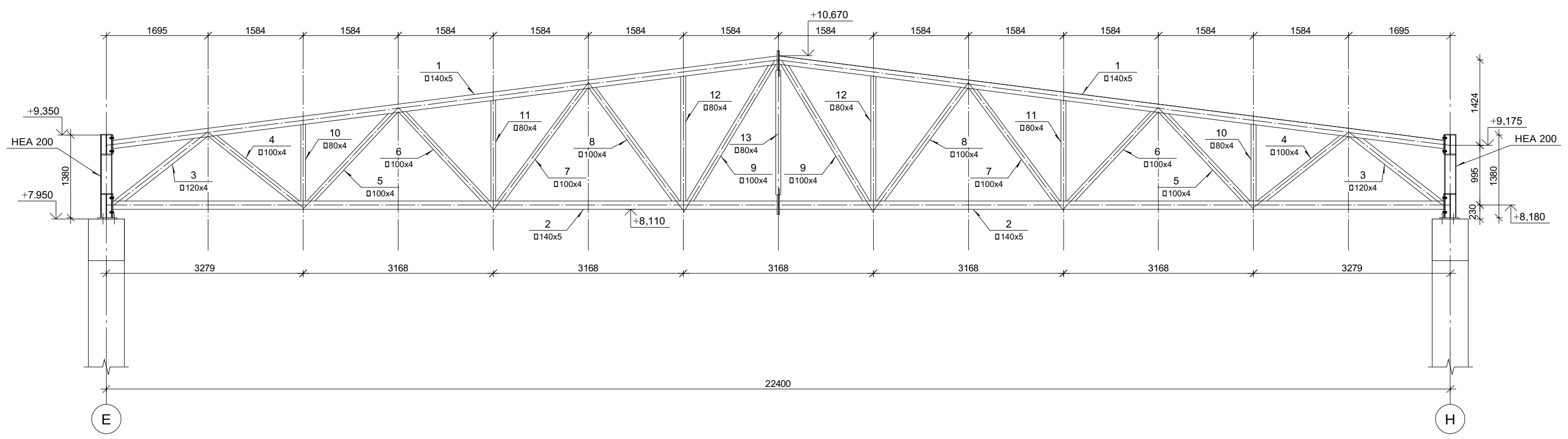

ლითონის წამწე

პოზ. №	მასალის დასახელება	სტანდარტი	მასალის კვეთი	L მმ.	n ცალი	Ln მ.	ერთეულის წონა; კგ	ჯამური წონა; კგ
1	2	3	4	5	6	7	8	9
1	მილკვადრატი	EN10024:1995	◻140x140x5	11160	2	22.32	20.69	461.80
2	მილკვადრატი	EN10024:1995	◻140x140x5	11070	2	22.14	20.69	458.08
3	მილკვადრატი	EN10024:1995	◻120x120x5	1890	2	3.78	17.55	66.34
4	მილკვადრატი	EN10024:1995	◻100x100x4	1850	2	3.70	11.73	43.40
5	მილკვადრატი	EN10024:1995	◻100x100x4	2110	2	4.22	11.73	49.50
6	მილკვადრატი	EN10024:1995	◻100x100x4	2110	2	4.22	11.73	49.50
7	მილკვადრატი	EN10024:1995	◻100x100x4	2410	2	4.82	11.73	56.54
8	მილკვადრატი	EN10024:1995	◻100x100x4	2410	2	4.82	11.73	56.54
9	მილკვადრატი	EN10024:1995	◻100x100x4	2715	2	5.43	11.73	63.69
10	მილკვადრატი	EN10024:1995	◻80x80x4	1280	2	2.56	9.22	23.60
11	მილკვადრატი	EN10024:1995	◻80x80x4	1680	2	3.36	9.22	30.98
12	მილკვადრატი	EN10024:1995	◻80x80x4	2085	2	4.17	9.22	38.45
13	მილკვადრატი	EN10024:1995	◻80x80x4	2070	1	2.07	9.22	19.09
14	ორტესებრი	EN10024:1995	HEA 200	1380	2	2.76	42.30	116.75
15	ლითონის ფურცელი	EN10024:1995	20 x 350	350	2	0.70	54.95	38.47
16	ლითონის ფურცელი	EN10024:1995	16 x 200	400	2	0.80	25.12	20.10
17	ლითონის ფურცელი	EN10024:1995	16 x 200	320	2	0.64	25.12	16.08
18	ლითონის ფურცელი	EN10024:1995	12 x 140	180	2	0.36	13.19	4.75
19	ლითონის ფურცელი	EN10024:1995	12 x 95	380	4	1.52	8.95	13.60
20	ლითონის ფურცელი	EN10024:1995	12 x 95	310	4	1.24	8.95	11.10
21	ლითონის ფურცელი	EN10024:1995	12 x 95	170	8	1.36	8.95	12.17
22	ლითონის ფურცელი	EN10024:1995	12 x 190	200	2	0.40	17.90	7.16
23	ლითონის ფურცელი	EN10024:1995	12 x 110	151	2	0.30	10.36	3.13
24	ლითონის ფურცელი	EN10024:1995	20 x 250	310	1	0.31	39.25	12.17
25	ლითონის ფურცელი	EN10024:1995	20 x 250	430	1	0.43	39.25	16.88
26	ლითონის ფურცელი	EN10024:1995	20 x 310	310	1	0.31	48.67	15.09
27	ლითონის ფურცელი	EN10024:1995	20 x 310	430	1	0.43	48.67	20.93
28	ლითონის ფურცელი	EN10024:1995	12 x 118	150	4	0.60	11.12	6.67
							სულ:	1732.53
							2% შედუღებაზე	34.65
							Σ	1767.18
						6	n=6	10603.06

კაპიტელი ჯგუფი
Capiteli group
ENGINEERING COMPANY

პროექტის დასახელება
BMW & MINI SHOWROOM TBILISI

პროექტის მისამართი
ქ. თბილისი, დავით აღმაშენებლის ხეივანი №151 (ს/კ 01.72.14.013.896)

დამკვეთი

B ბლოკი

სტადია	თარიღი	განმარტება
მკ	2024.05.31 წ.	

დაკვეთის №

CAD DWG ფაილი 08.litonebi.dwg

დირექტორი: ა. კორტავა
მთ. კონსტრუქტორი: ა. კორტავა
შეასრულა ლ. ჩოფიკაშვილი
შეამოწმა ზ. ვაშაკიძე
საავტორო უფლებები კაპიტელი ჯგუფი

ნახაზის დასახელება

ლითონის წამწე

კ-8.02

A2

კვანძი "ა"

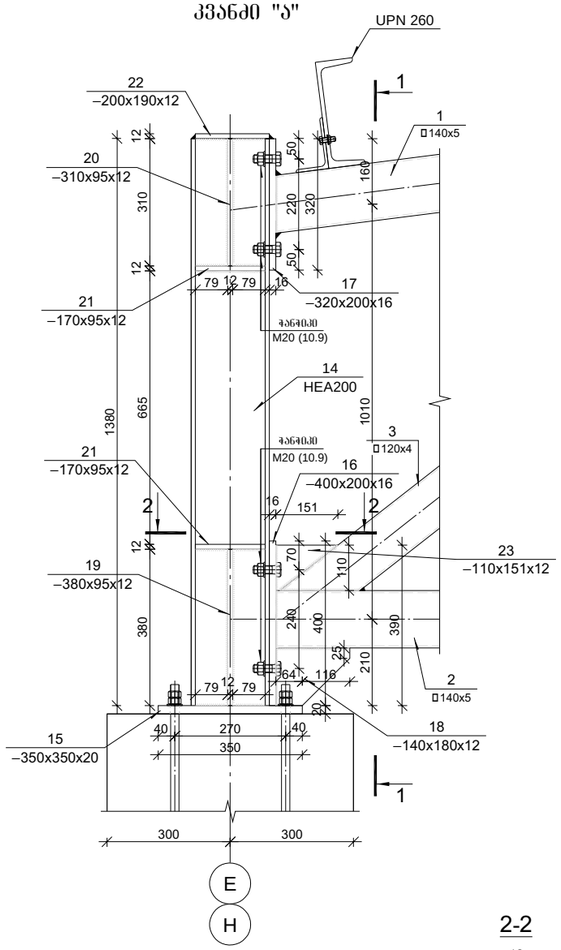

1–1

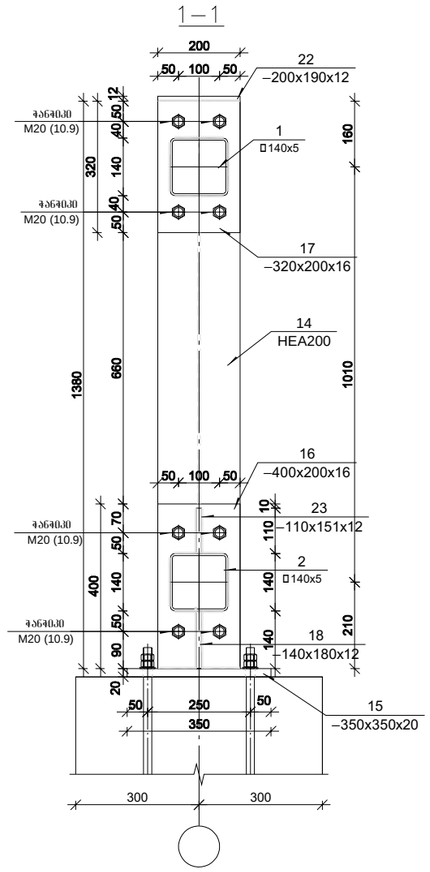

2-2

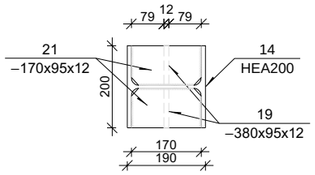

კვ.21

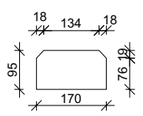

კვ.17

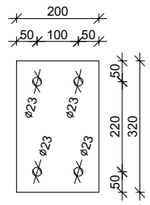

კვ.18

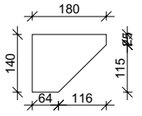

კვ.16

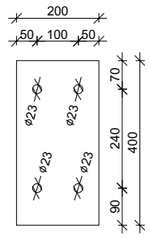

კვ.15

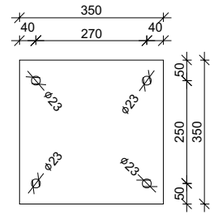

კვ.19

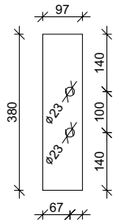

კვ.20

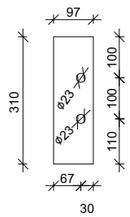

კვ.23

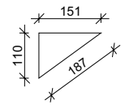

შენიშვნა:

ბოლტებით შეერთებული ლითონის დეტალები საჭიროა წინასწარ დამუშავდეს ქვიშის ნაკადით ან ლითონის ჯაგრისით. ბოლტების მოჭერა უნდა მოხდეს ბოლტების მწარმოებლის შეაბამისი სახსტანდარტის მიხედვით (ბოლტების მინიმალური სიმტკიცე 10.9). ბოლტების მოჭერის კოტროლი განხორციელდეს დინამომეტრით.

CAPITELI GROUP

კაპიტელი ჯგუფი
საპროექტო კომპანია
Capiteli group
ENGINEERING COMPANY

პროექტის დასახელება
BMW & MINI SHOWROOM TBILISI

პროექტის მისამართი
ქ. თბილისი, დავით აღმაშენებლის ხეივანი №151 (ს/კ 01.72.14.013.896)

დამკვეთი

B ბლოკი

სტადია	მარილი	განმარტება
ვა	2024.05.31 წ.	

დაკვეთის №

CAD DWG ფაილი 08.litonebi.dwg

დირექტორი:	ა. კორტავა
მთ. კონსტრუქტორი:	ა. კორტავა
შესრულა	ლ. ჩოფიკაშვილი
შეამოწმა	გ. ვაშაძე
საავტორო უფლებები	კაპიტელი ჯგუფი

ნახაზის დასახელება

კვანძი "ა"

კ-8.03

A2

კვანძი "ბ"

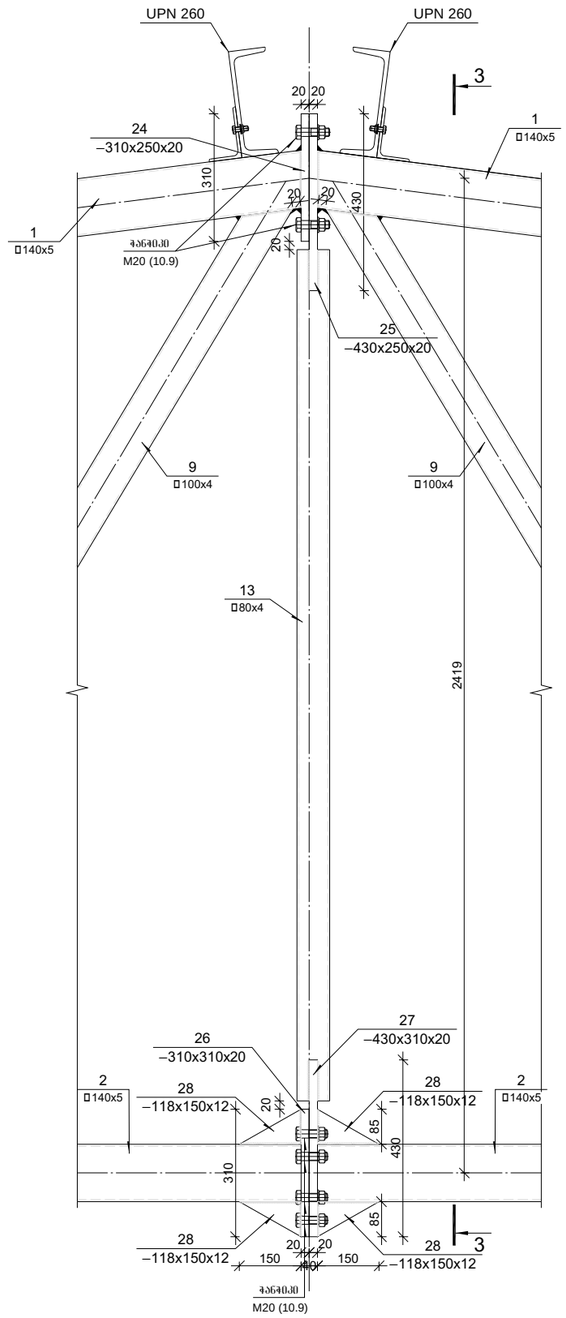

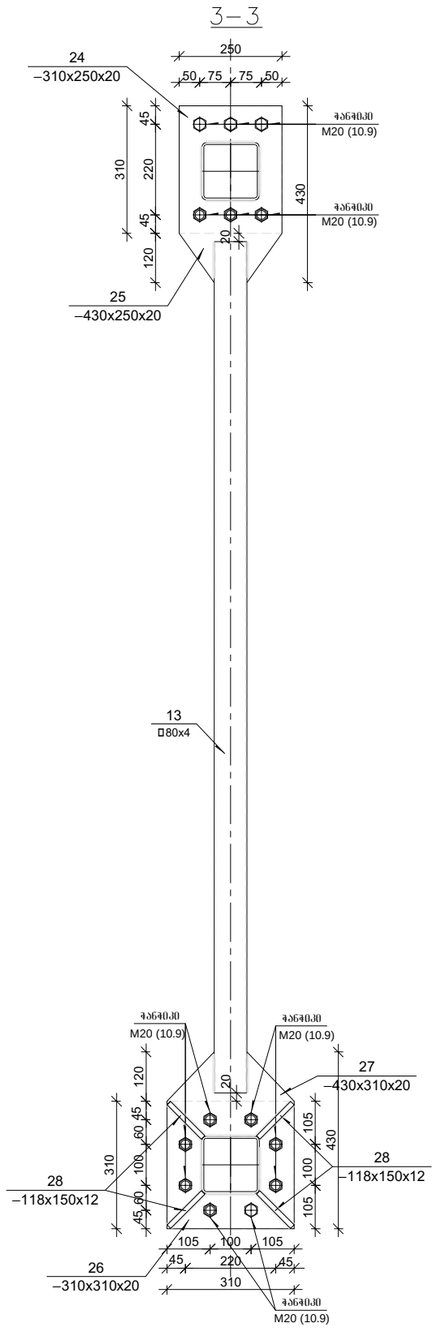

კოზ.24

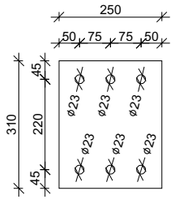

კოზ.25

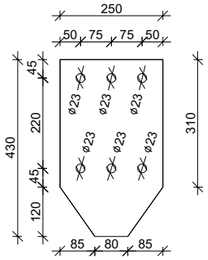

კოზ.27

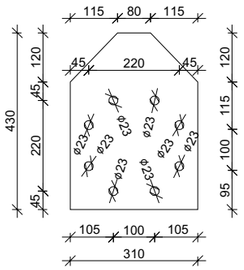

კოზ.26

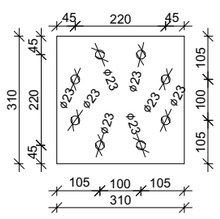

კოზ.28

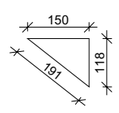

შენიშვნა:

ბოლტებით შეერთებული ლითონის დეტალები საჭიროა წინასწარ დამუშავდეს ქვიშის ნაკადით ან ლითონის ჯაგრისით. ბოლტების მოჭერა უნდა მოხდეს ბოლტების მწარმოებლის შეაბამისი სახსტანდარტის მიხედვით (ბოლტების მინიმალური სიმტკიცე 10.9). ბოლტების მოჭერის კოტროლი განხორციელდეს დინამომეტრით.

CAPITELI GROUP
კაპიტელი ჯგუფი
საკონსულტო კომპანია
Capiteli group
ENGINEERING COMPANY

პროექტის დასახელება
BMW & MINI SHOWROOM TBILISI

პროექტის მისამართი
ქ. თბილისი, დავით აღმაშენებლის ხეივანი №151 (ს/კ 01.72.14.013.896)

დამკვეთი

B ბლოკი

სტადია	მარილი	განმარტება
მპ	2024.05.31 წ.	

დამკვეთის №

CAD DWG ფაილი: 08.litonebi.dwg

დირექტორი:	ა. კორტავა
მთ. კონსტრუქტორი:	ა. კორტავა
შესრულა	ლ. ჩოფიაშვილი
შეამოწმა	გ. ვაშაკიძე
საავტორო უფლებები	კაპიტელი ჯგუფი

ნახაზის დასახელება

კვანძი "ბ"

კ-8.04

A2

კვანძი "ბ"

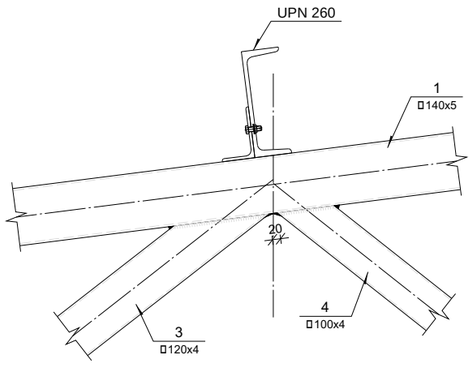

კვანძი "დ"

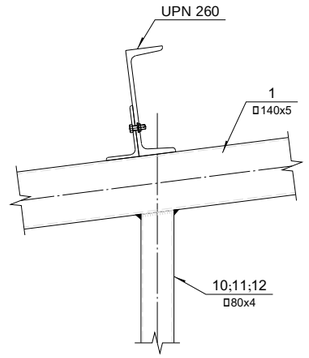

კვანძი "ე"

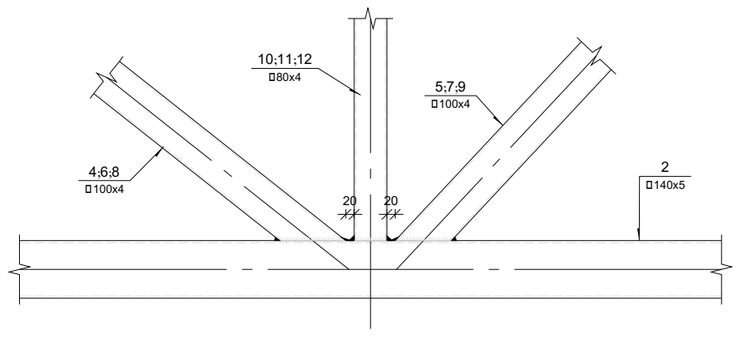

კვანძი "ვ"

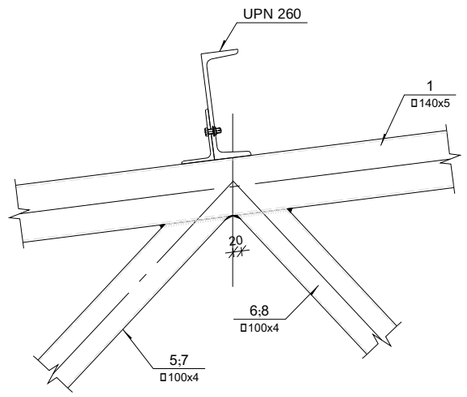

CAPITELI GROUP

კაპიტელი ჯგუფი
საკონსტრუქტორო კომპანია
Capiteli group
ENGINEERING COMPANY

პროექტის დასახელება
BMW & MINI SHOWROOM TBILISI

პროექტის მისამართი
ქ. თბილისი, დავით აღმაშენებლის ხეივანი №151 (ს/კ 01.72.14.013.896)

დამკვეთი

B ბლოკი

სტადია	მარცხი	განმარტება
მპ	2024.05.31 წ.	

დამკვეთის №

CAD DWG ფაილი 08.litonebi.dwg

დირექტორი:	ა. კორტავა
მთ. კონსტრუქტორი:	ა. კორტავა
შესრულა	ლ. ჩოფიკაშვილი
შეამოწმა	გ. ვაშაკიძე

საავტორო უფლებები: კაპიტელი ჯგუფი

ნახაზის დასახელება

კვანძი "ბ", "დ", "ე" და "ვ"

კ-8.05

A2

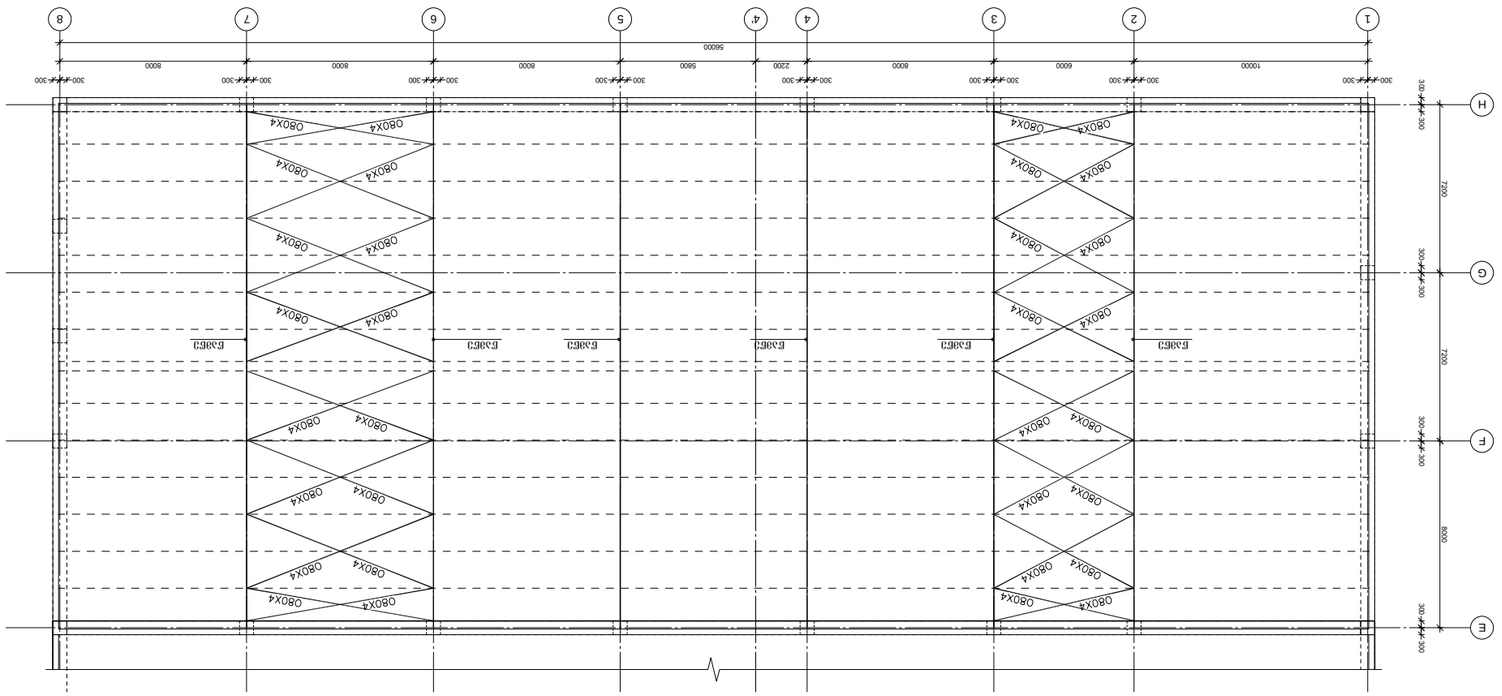

ფოლადის ჩარჩოვანი სახურავის ფარდული კაპიტელის ჯგუფის ტერიტორიაზე

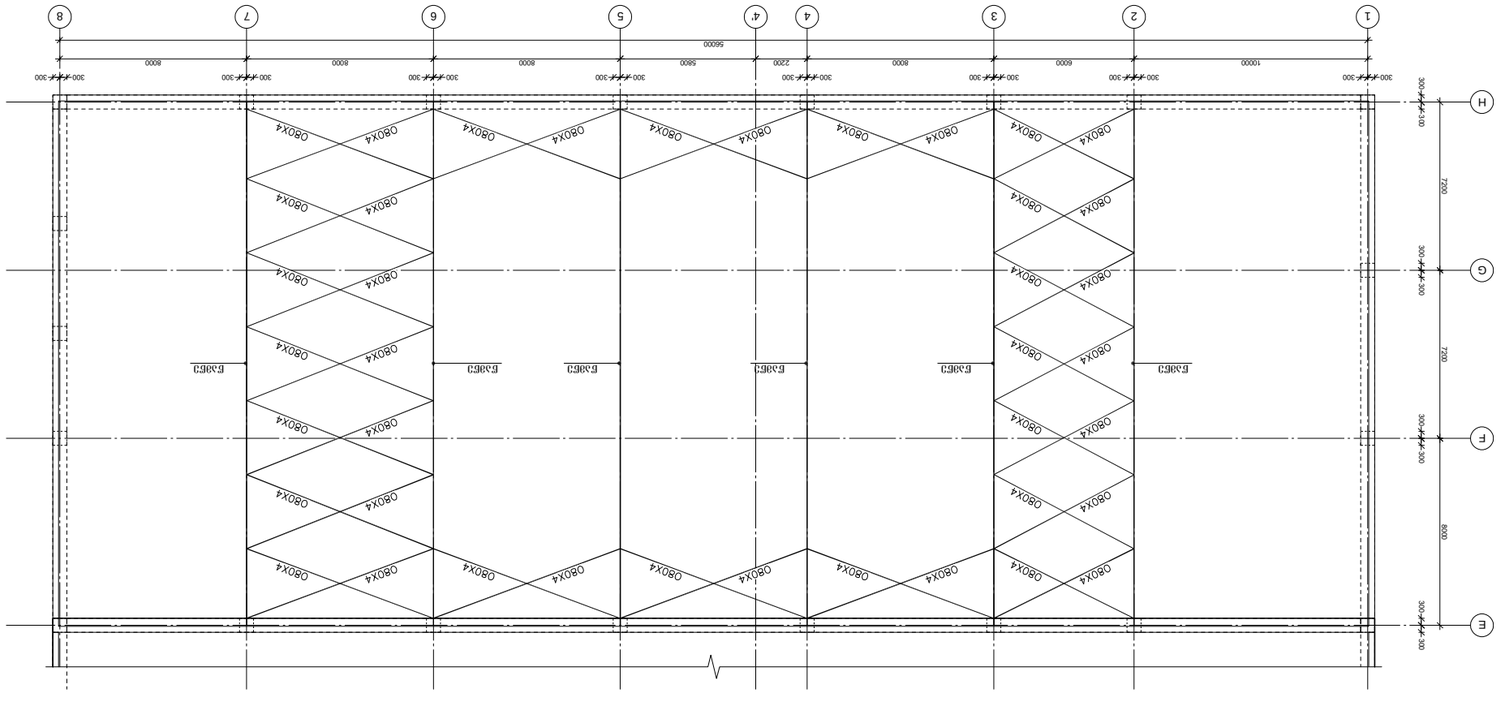

ფოლადის ჩარჩოვანი სახურავის ფარდული კაპიტელის ჯგუფის ტერიტორიაზე

ფოლადის ელემენტების სპეციფიკაცია

პოზ. №	ფასონური დასახელება	ნახაზის №	ხარისხი	ერთ. წონა კგ	რაოდ. ც.	სულ წონა კგ
1	80X4	2		8.38	1	8.38
2	80X4	2		8.38	1	8.38
3	80X4	2		8.38	1	8.38
1	F.38E3	3	EN10024:1995	96.60	1	96.60
2	F.38E3	3	EN10024:1995	96.60	1	96.60
3	F.38E3	3	EN10024:1995	96.60	1	96.60
1	O80X4	4	□80x80x4	615.00	1	615.00
2	O100X4	4	□100x100x4	760.00	1	760.00
3	O140X5	4	□140x140x5	760.00	1	760.00
1	O80X4	2	EN10024:1995	615.00	1	615.00
2	O100X4	2	EN10024:1995	760.00	1	760.00
3	O140X5	2	EN10024:1995	760.00	1	760.00
1	L 88.	5		615000	1	615.00
2	L 88.	5		760000	1	760.00
3	L 88.	5		760000	1	760.00
1	L 88.	6		615000	1	615.00
2	L 88.	6		760000	1	760.00
3	L 88.	6		760000	1	760.00
1	L 88.	7		615000	1	615.00
2	L 88.	7		760000	1	760.00
3	L 88.	7		760000	1	760.00
1	L 88.	8		615000	1	615.00
2	L 88.	8		760000	1	760.00
3	L 88.	8		760000	1	760.00
1	O80X4	9		1572.44	1	1572.44
2	O100X4	9		891.48	1	891.48
3	O140X5	9		5670.30	1	5670.30
				8134.22		
			2% ზედნადები	162.68		
			Σ	8296.90		

შემსრულებელი:	ე.ტაბატაძე		
შეამოწმა:	ე.ჩიტიშვილი		
ხელმძღვანელი:	ე.ჩიტიშვილი		

სახურავის გრძივების განლაგების სქემა

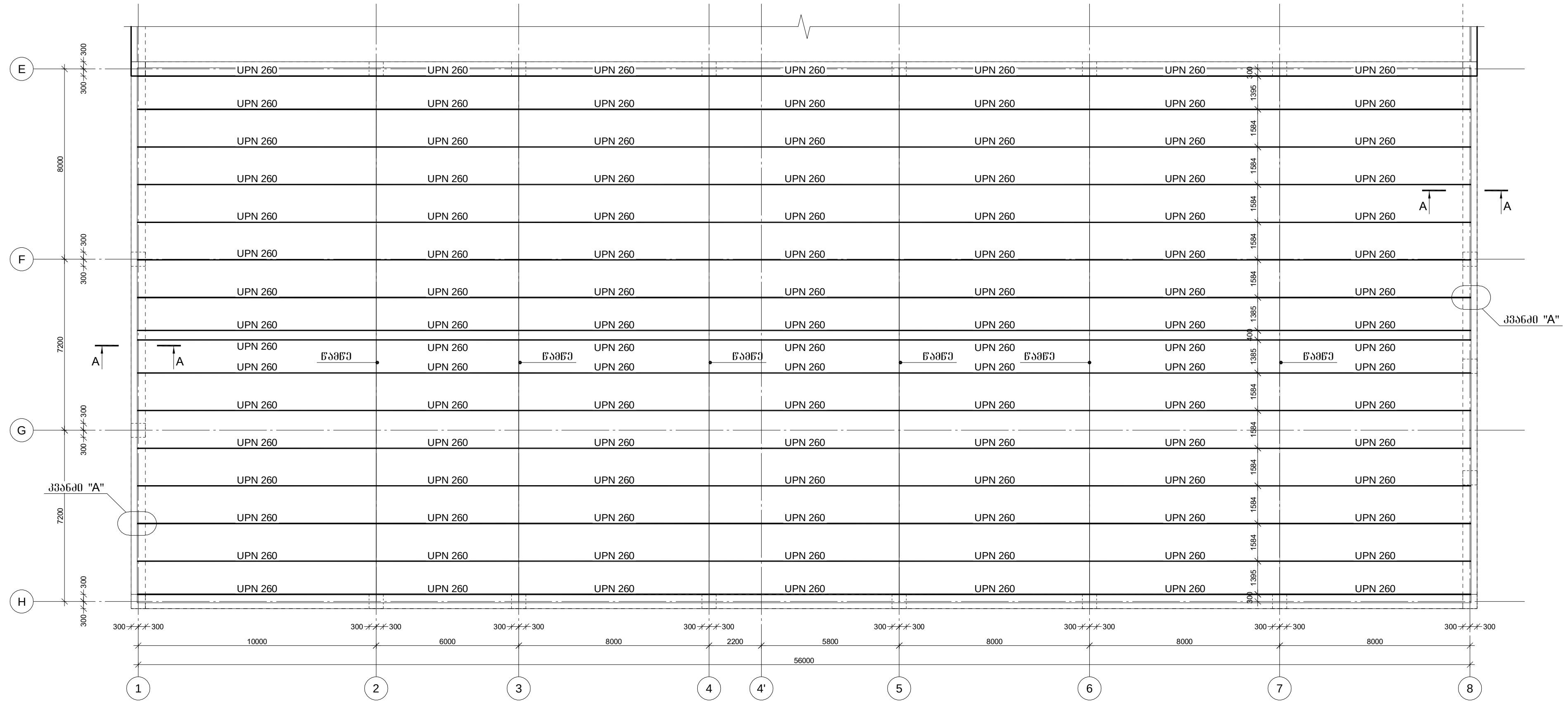

სახურავის გრძივას დამაგრების კვანძი

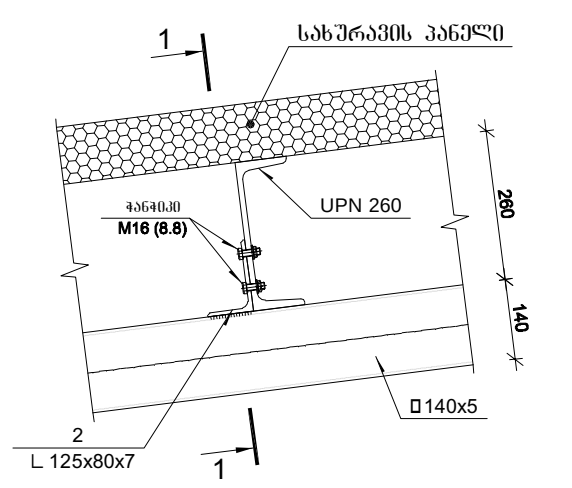

1-1

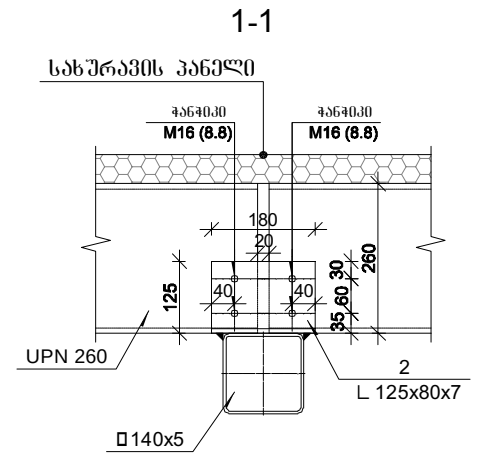

სახურავის გრძივას მონ. რკ/ბ კედელთან დამაგრების კვანძი "A"

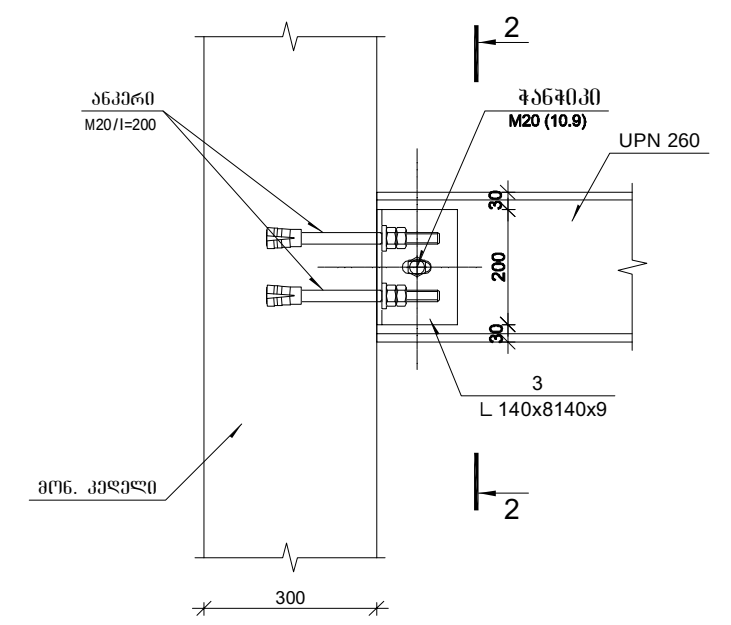

2-2

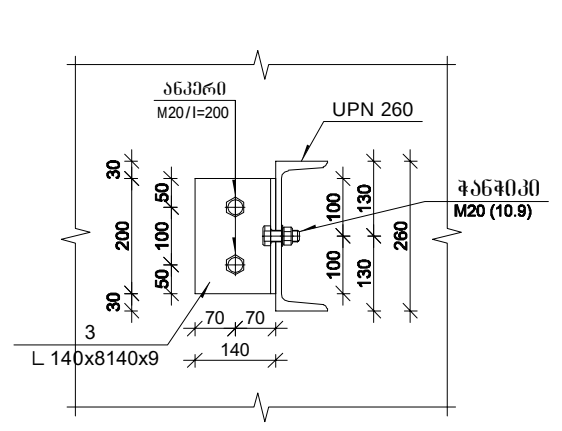

კვანძი "A"

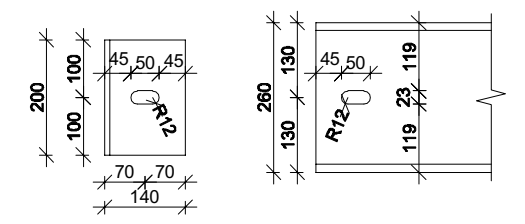

სახურავის გრძივები და სამაგრი ელემენტები

პოზ. №	მასალის დასახელება	სტანდარტი	მასალის კვეთი	L მმ.	n ცალი	Ln მ.	ერთეულის წონა; კგ	ჯამური წონა; კგ
1	2	3	4	5	6	7	8	9
1	შველერი	EN10024:1995	UPN 260	897600	1	897.60	37.90	34019.04
2	კუთხოვანა	EN10024:1995	L 125x80x7	180	96	17.28	11.04	190.77
3	კუთხოვანა	EN10024:1995	L 140x140x9	200	32	6.40	19.41	124.22
							სულ:	34334.04
							2% შედუღებაზე	686.68
							∑	35020.72
						1	n=1	35020.72

კაპიტელი ჯგუფი
საპროექტო კომპანია
Capiteli group
ENGINEERING COMPANY

პროექტის დასახელება
BMW & MINI SHOWROOM TBILISI

პროექტის მისამართი
ქ. თბილისი, დავით აღმაშენებლის ხეივანი №151 (ს/კ 01.72.14.013.896)

დამკვეთი

B ბლოკი

სტადია	თარიღი	განმარტება
მპ	2024.05.31 წ.	

დაკვეთის №

CAD DWG ფაილი 08.litonebi.dwg

დირექტორი: ა. კორტავა

მთ. კონსტრუქტორი: ა. კორტავა

შეასრულა ლ. ჩოფიკაშვილი

შეამოწმა გ. ვაშაკიძე

საავტორო უფლებები კაპიტელი ჯგუფი

ნახაზის დასახელება

სახურავის გრძივების განლაგების სქემა

კ-8.07

A2

კონსტრუქციების საყალიბე გეგმა -3.850 ნიშნულზე

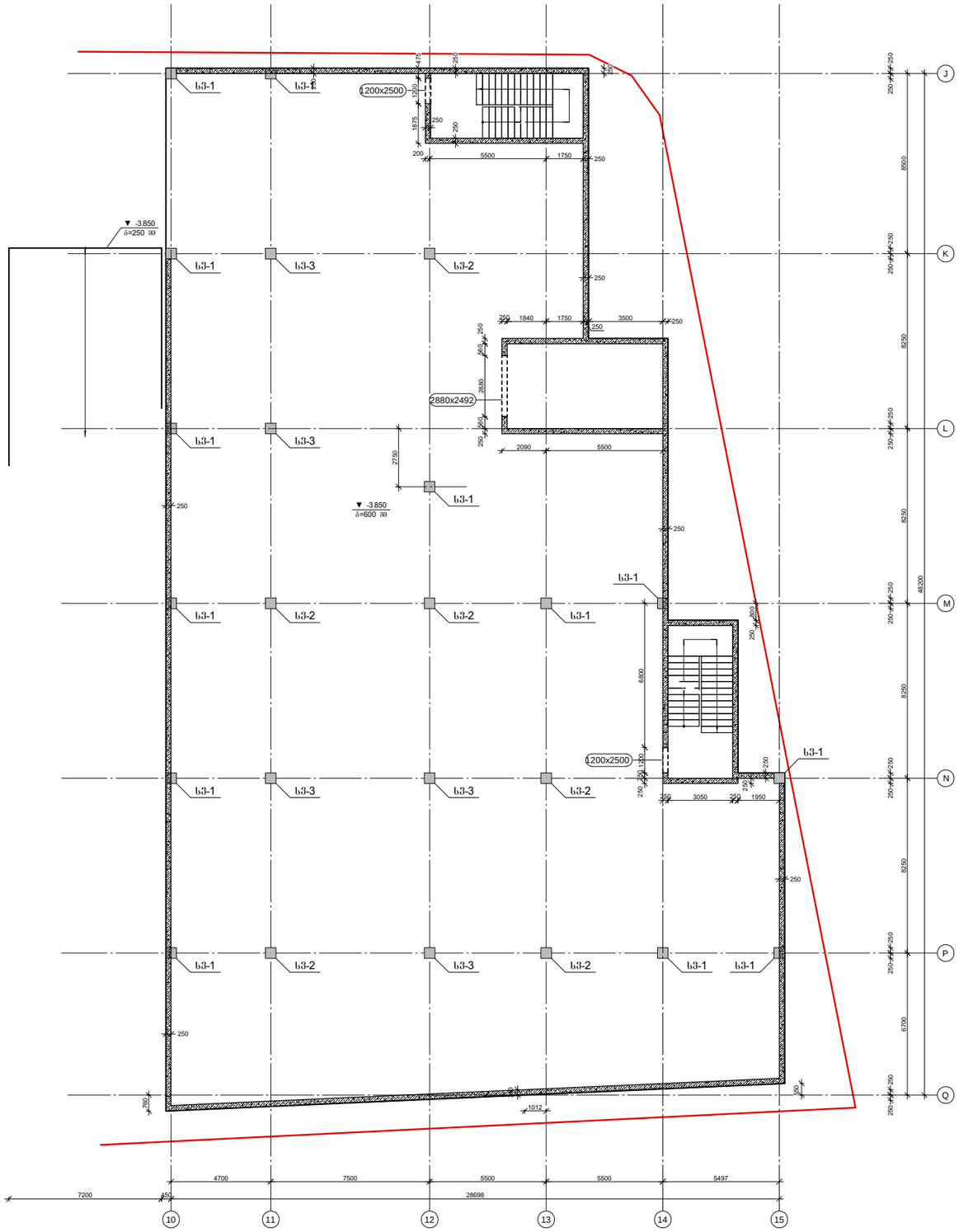

კაპიტელი ჯგუფი
საკონსულტო კომპანია
Capiteli group
ENGINEERING COMPANY
CAPITELI GROUP

პროექტის დასახელება
BMW & MINI SHOWROOM TBILISI

პროექტის მისამართი
ქ. თბილისი, დავით აღმაშენებლის ხეივანი №151 (ს/კ 01.72.14.013.896)

დამკვეთი

B ბლოკი

სტადია	მარტლი	განმარტება
გც	2024.05.31 წ.	

დამკვეთის №

CAD DWG ფაილი 01.bmw-sqemebi-rev5.dwg

დირექტორი:	ა. კორტავა
მთ. კონსტრუქტორი:	ა. კორტავა
შესრულა	ლ. ბოლქვაძე
შეამოწმა	გ. ჯაფარიძე
საავტორო უფლებები	კაპიტელი ჯგუფი

ნახაზის დასახელება

კონსტრუქციების საყალიბე გეგმა -3.870 ნიშნულზე

კ-1.08

A2

კონსტრუქციების საყალიბე გეგმა 0.000 ნიშნულზე

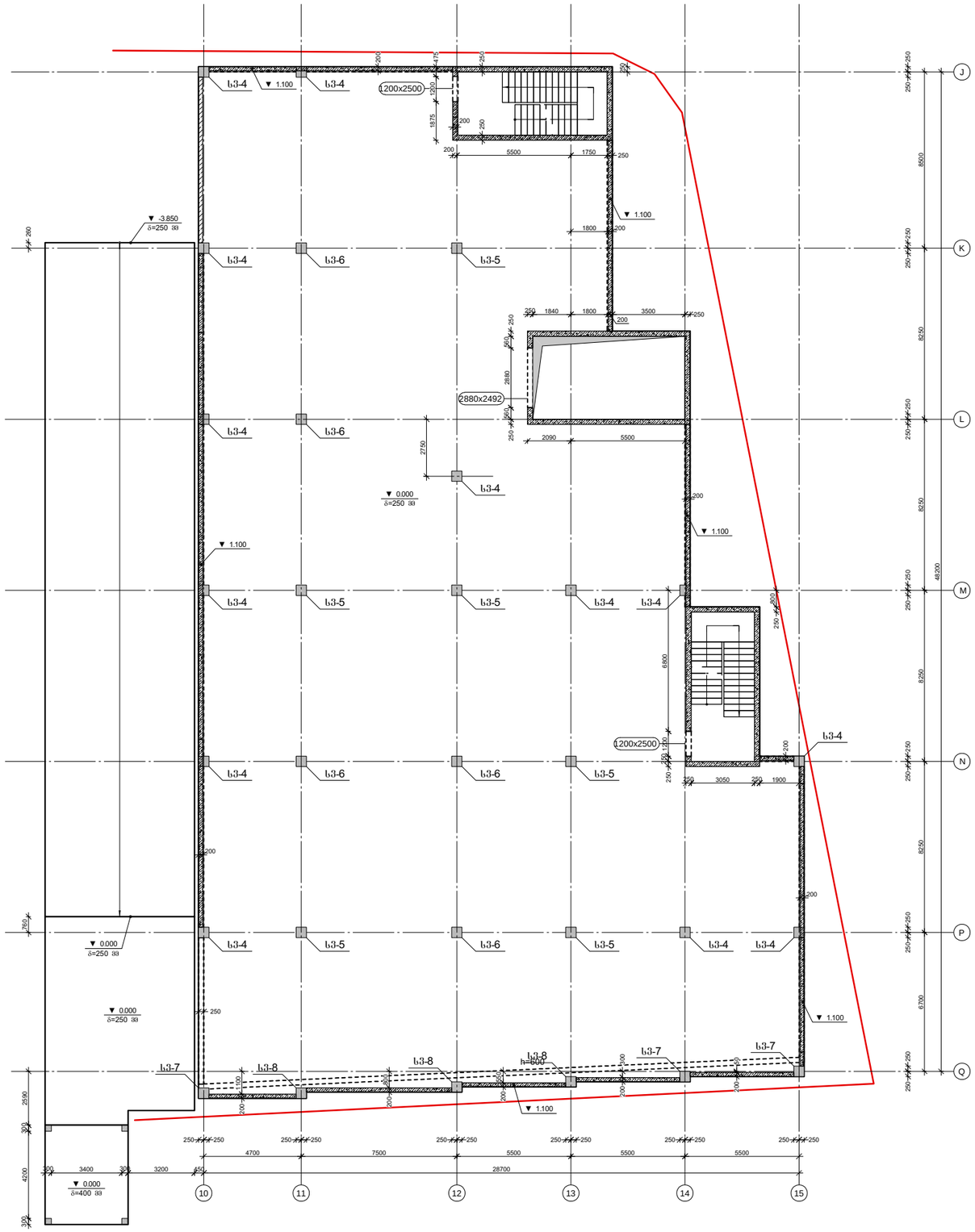

CAPITELI GROUP

კაპიტელი ჯგუფი
საპროექტო კომპანია
Capiteli group
ENGINEERING COMPANY

პროექტის დასახელება
BMW & MINI SHOWROOM TBILISI

პროექტის მისამართი
ქ. თბილისი, დავით აღმაშენებლის ხეივანი №151 (ს/კ 01.72.14.013.896)

დამკვეთი

B ბლოკი

სტადია	მარტივი	განმარტება
გვ	2024.05.31 წ.	

დამკვეთის №

CAD DWG ფაილი 01.bmw-sqemebi-rev5.dwg

დირექტორი:	ა. კორტავა
მთ. კონსტრუქტორი:	ა. კორტავა
შეასრულა	ლ. ბოფიაშვილი
შეამოწმა	გ. ვაშაძე
საავტორო უფლებები	კაპიტელი ჯგუფი

ნახაზის დასახელება

კონსტრუქციების საყალიბე გეგმა 0.000 ნიშნულზე

კ-1.09

A2

კონსტრუქციების საყალიბე გეგმა 3.150 ნიშნულზე

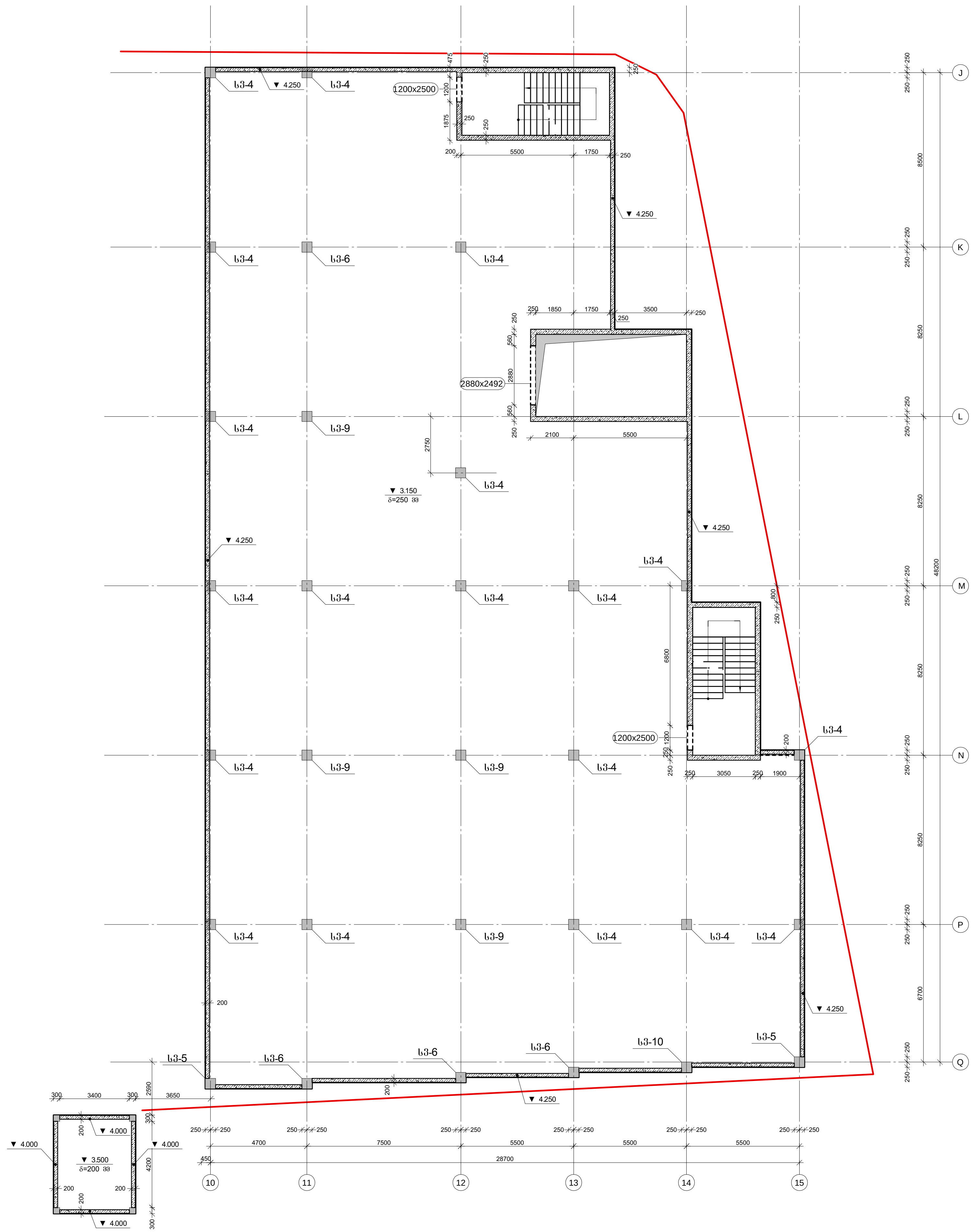

კაპიტელი ჯგუფი
საპროექტო კომპანია
CAPITELI GROUP
Capiteli group
ENGINEERING COMPANY

პროექტის დასახელება
BMW & MINI SHOWROOM TBILISI

პროექტის მისამართი
ქ. თბილისი, დავით აღმაშენებლის ხეივანი №151 (ს/კ 01.72.14.013.896)

დამკვეთი

B ბლოკი

სტადია	თარიღი	განმარტება
მპ	2024.05.31 წ.	

დაკვეთის №

CAD DWG ფაილი 01.bmw-sqemebi-rev5.dwg

დირექტორი: ა. კორტავა
მთ. კონსტრუქტორი: ა. კორტავა
შეასრულა ლ. ჩოფიკაშვილი
შეამოწმა გ. ვაშაკიძე
საავტორო უფლებები კაპიტელი ჯგუფი

ნახაზის დასახელება
კონსტრუქციების საყალიბე გეგმა 3.150 ნიშნულზე

კ-1.10

A2

კონსტრუქციების საყალიბე გეგმა 6.300 ნიშნულზე

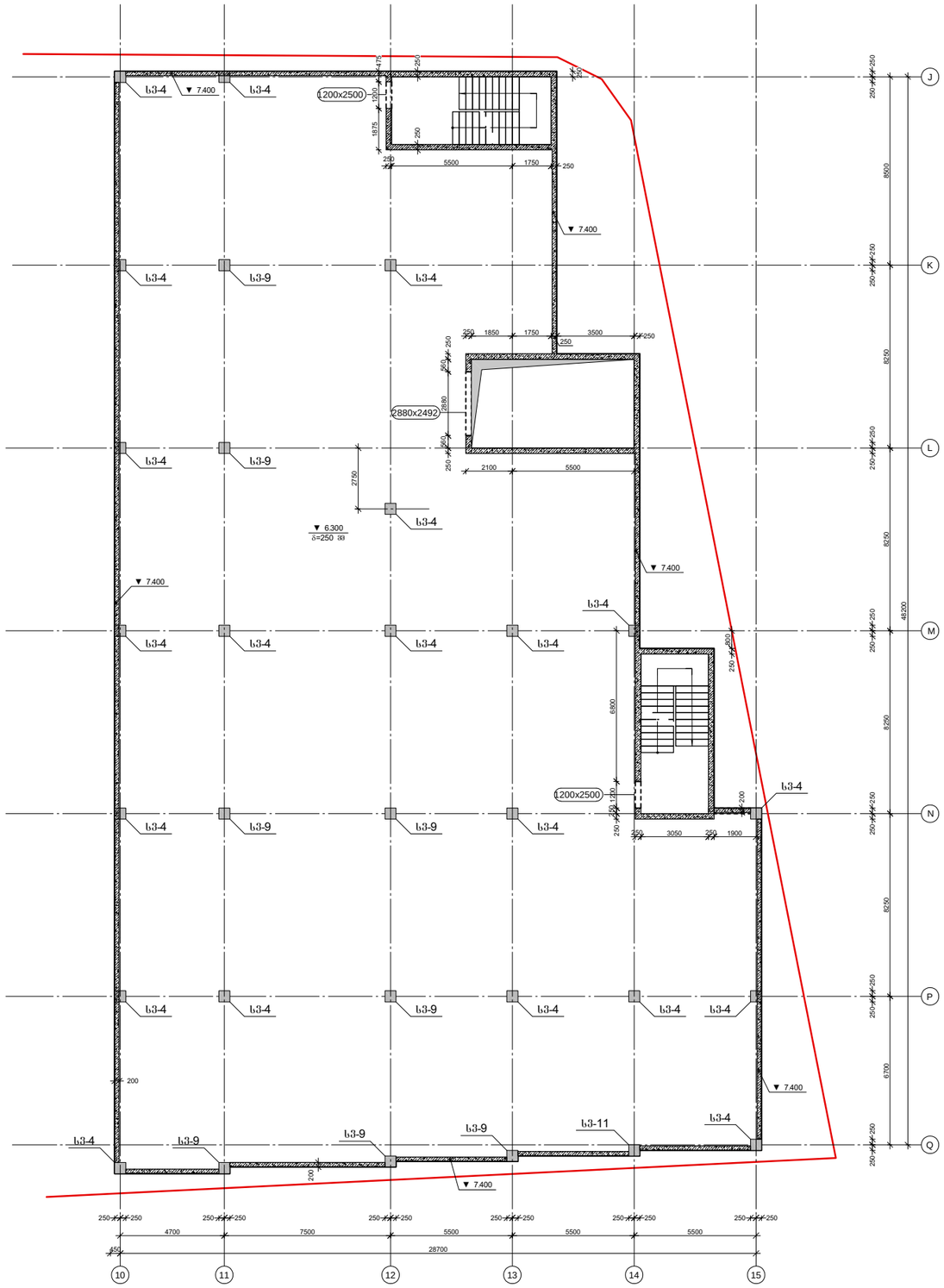

CAPITELI GROUP

კაპიტელი ჯგუფი
საკონსტრ. კომპანია
Capiteli group
ENGINEERING COMPANY

პროექტის დასახელება
BMW & MINI SHOWROOM TBILISI

პროექტის მისამართი
ქ. თბილისი, დავით აღმაშენებლის ხეივანი №151 (ს/კ 01.72.14.013.896)

დამკვეთი

B ბლოკი

სტადია	მთარული	განმარტება
გვ	2024.05.31 წ.	

დამკვეთის №

CAD DWG ფაილი 01.bmw-sqemebi-rev5.dwg

დირექტორი:	ა. კორტავა
მთ. კონსტრუქტორი:	ა. კორტავა
შესრულა	ლ. ბოფიაშვილი
შეამოწმა	გ. ვაშაკიძე
საავტორო უფლებები	კაპიტელი ჯგუფი

ნახაზის დასახელება

კონსტრუქციების საყალიბე გეგმა 6.300 ნიშნულზე

კ-1.11

A2

კონსტრუქციების საყალიბე გეგმა 9.450 ნიშნულზე

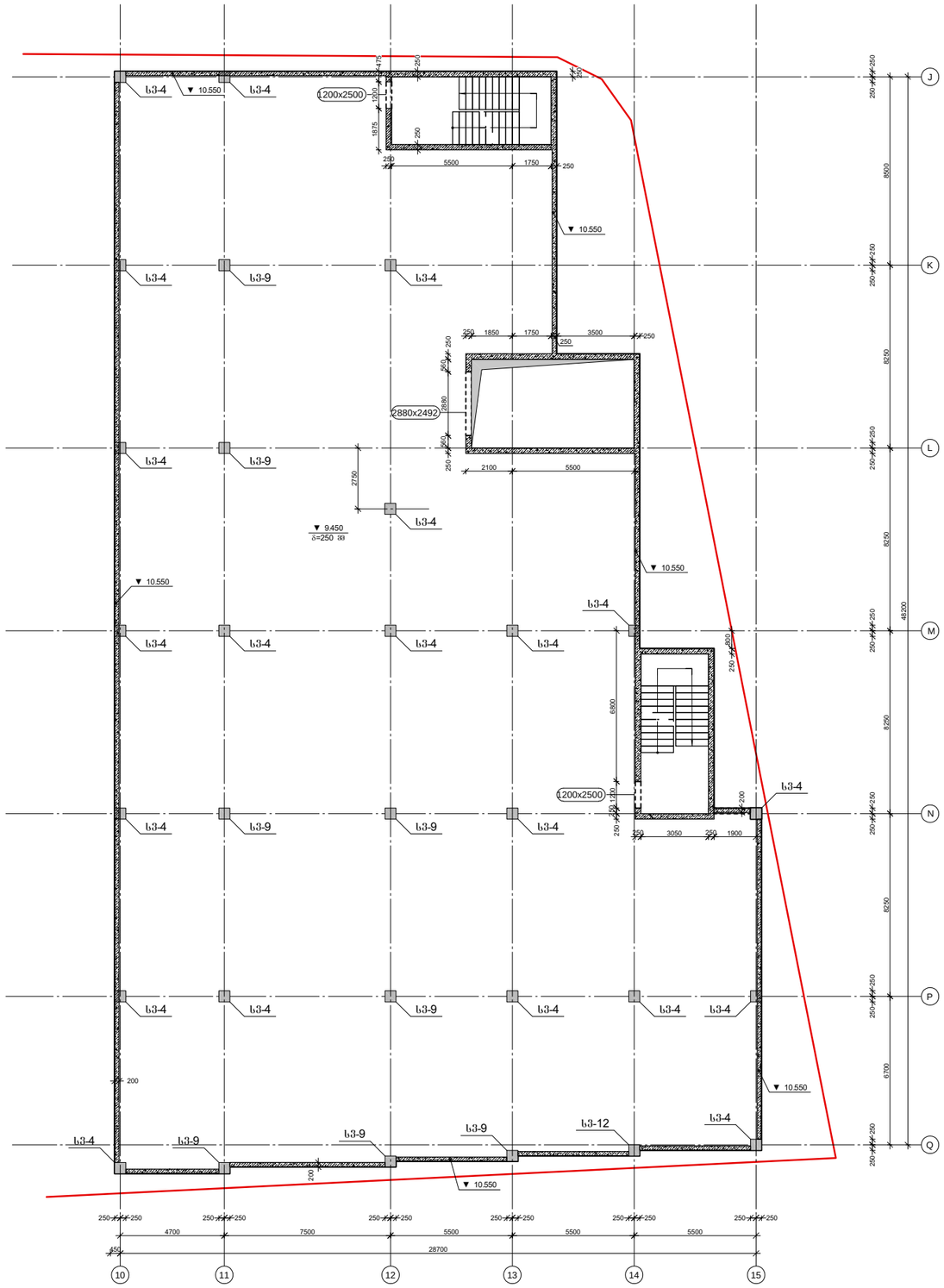

CAPITELI GROUP

კაპიტელი ჯგუფი
საკონსულტო კომპანია
Capiteli group
ENGINEERING COMPANY

პროექტის დასახელება
BMW & MINI SHOWROOM TBILISI

პროექტის მისამართი
ქ. თბილისი, დავით აღმაშენებლის ხეივანი №151 (ს/კ 01.72.14.013.896)

დამკვეთი

B ბლოკი

სტადია	მთარიღი	განმარტება
გკ	2024.05.31 წ.	

დამკვეთის №

CAD DWG ფაილი 01.bmw-sqemebi-rev5.dwg

დირექტორი:	ა. კორტავა
მთ. კონსტრუქტორი:	ა. კორტავა
შესრულა	ლ. ბოფიაშვილი
შეამოწმა	გ. ვაშაკიძე
საავტორო უფლებები	კაპიტელი ჯგუფი

ნახაზის დასახელება

კონსტრუქციების საყალიბე გეგმა 9.450 ნიშნულზე

კ-1.12

A2

კონსტრუქციების საყალიბე გეგმა 12.600 ნიშნულზე

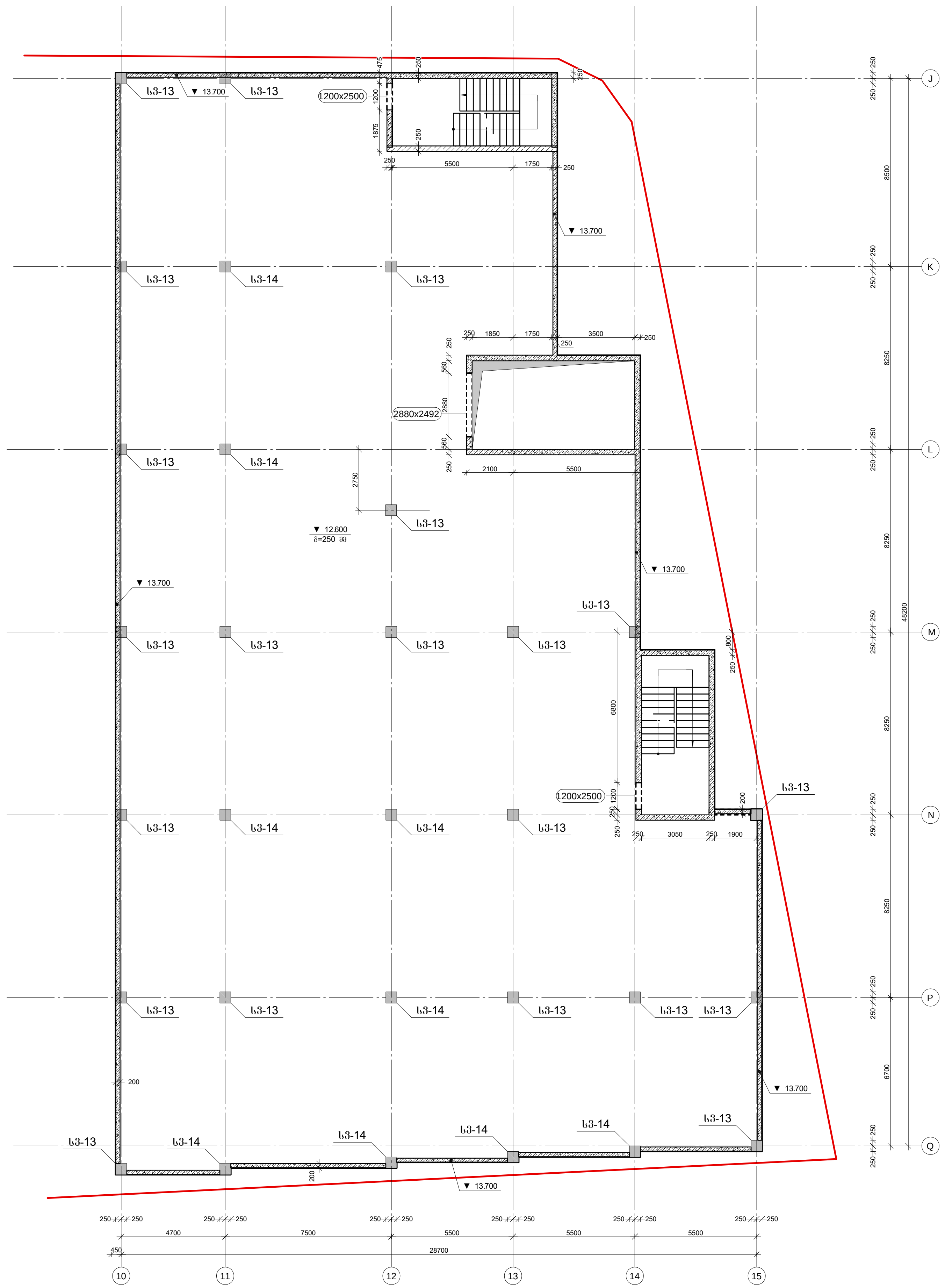

კაპიტელი ჯგუფი
საპროექტო კომპანია
Capiteli group
ENGINEERING COMPANY

პროექტის დასახელება
BMW & MINI SHOWROOM TBILISI

პროექტის მისამართი
ქ. თბილისი, დავით აღმაშენებლის ხეივანი №151 (ს/კ 01.72.14.013.896)

დამკვეთი

B ბლოკი

სტადია	თარიღი	განმარტება
მპ	2024.05.31 წ.	

დაკვეთის №

CAD DWG ფაილი 01.bmw-sqemebi-rev5.dwg

დირექტორი: ა. კორტავა

მთ. კონსტრუქტორი: ა. კორტავა

შეასრულა ლ. ჩოფიკაშვილი

შეამოწმა გ. ვაშაკიძე

საავტორო უფლებები კაპიტელი ჯგუფი

ნახაზის დასახელება

კონსტრუქციების საყალიბე გეგმა 12.600 ნიშნულზე

კ-1.13

A2

კონსტრუქციების საყალიბე გეგმა 15.750 ნიშნულზე

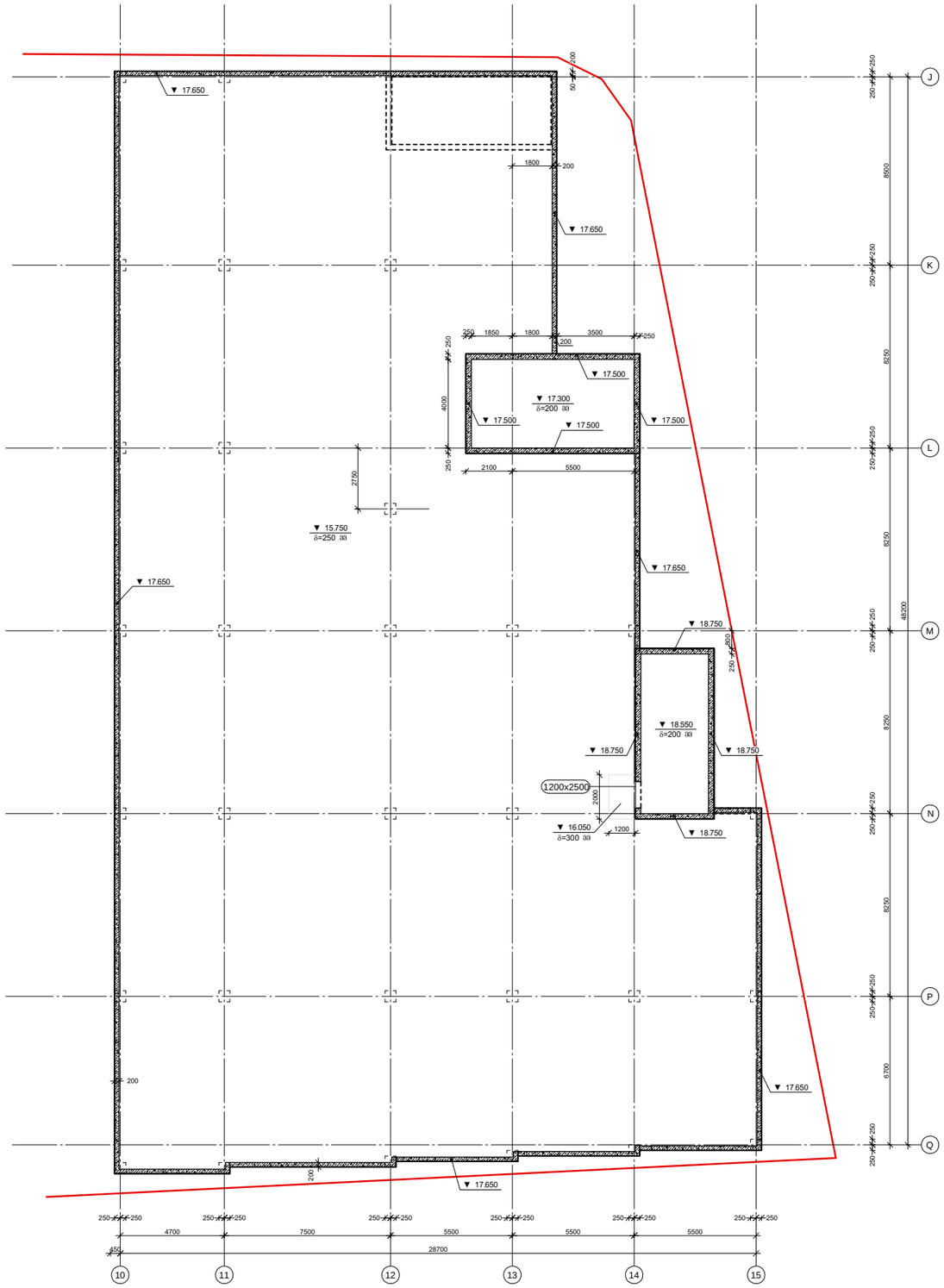

CAPITELI GROUP

კაპიტელი ჯგუფი
Capiteli group
ENGINEERING COMPANY

პროექტის დასახელება
BMW & MINI SHOWROOM TBILISI

პროექტის მისამართი
ქ. თბილისი, დავით აღმაშენებლის ხეივანი №151 (ს/კ 01.72.14.013.896)

დამკვეთი

B ბლოკი

სტადია	მთარული	განმარტება
გე	2024.05.31 წ.	

დამკვეთის №

CAD DWG ფაილი 01.bmw-sqemebi-rev5.dwg

დირექტორი:	ა. კორტავა
მთ. კონსტრუქტორი:	ა. კორტავა
შესრულა	ლ. ჩოფიაშვილი
შეამოწმა	გ. ვაშაძე
საპროექტო უწყებები	კაპიტელი ჯგუფი

ნახაზის დასახელება

კონსტრუქციების საყალიბე გეგმა 15.750 ნიშნულზე

კ-1.14

A2

საძირკვლის ფილის ქვედა შრის არმირება (ბადე 1)

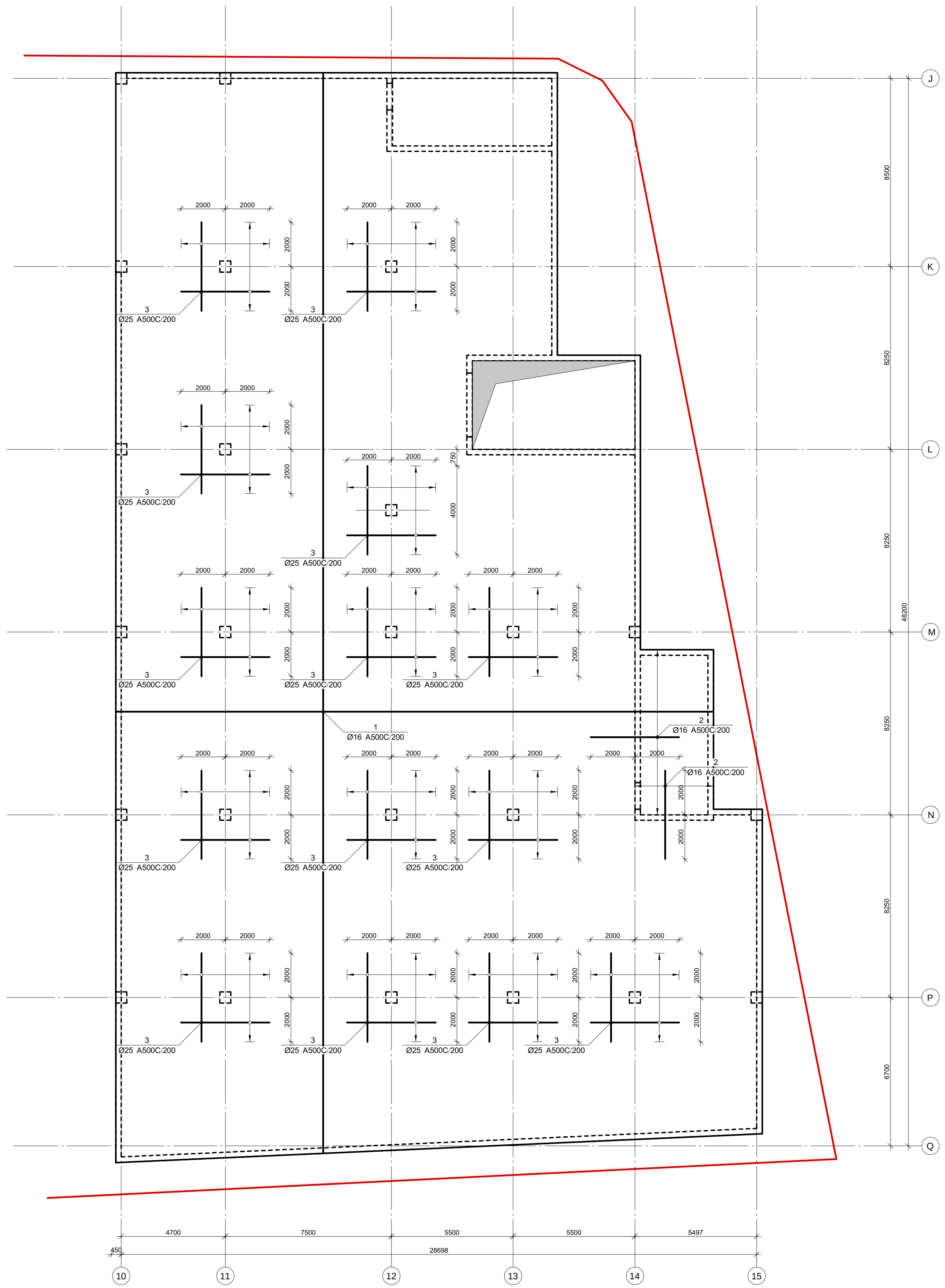

CAPITELI GROUP

კაპიტელი ჯგუფი

Capiteli group

ENGINEERING COMPANY

პროექტის დასახელება

BMW & MINI SHOWROOM TBILISI

პროექტის მისამართი

ქ. თბილისი, დავით აღმაშენებლის ხეივანი №151 (ს/კ 01.72.14.013.896)

დამკვეთი

B ბლოკი

სტადია	თარიღი	განმარტება
მპ	2024.05.31 წ.	

დაკვეთის №

CAD DWG ფაილი 02.sadzirkveli.dwg

დირექტორი:	ა. კორტავა
მთ. კონსტრუქტორი:	ა. კორტავა
შეასრულა	ლ. ჩოფიკაშვილი
შეამოწმა	ბ. ვაშაკიძე

საავტორო უფლებები კაპიტელი ჯგუფი

ნახაზის დასახელება

საძირკვლის ფილის ქვედა შრის არმირება (ბადე 1)

კ-2.01

A2

საძირკვლის ფილის ქვედა შრის არმირება (ბაღე 2)

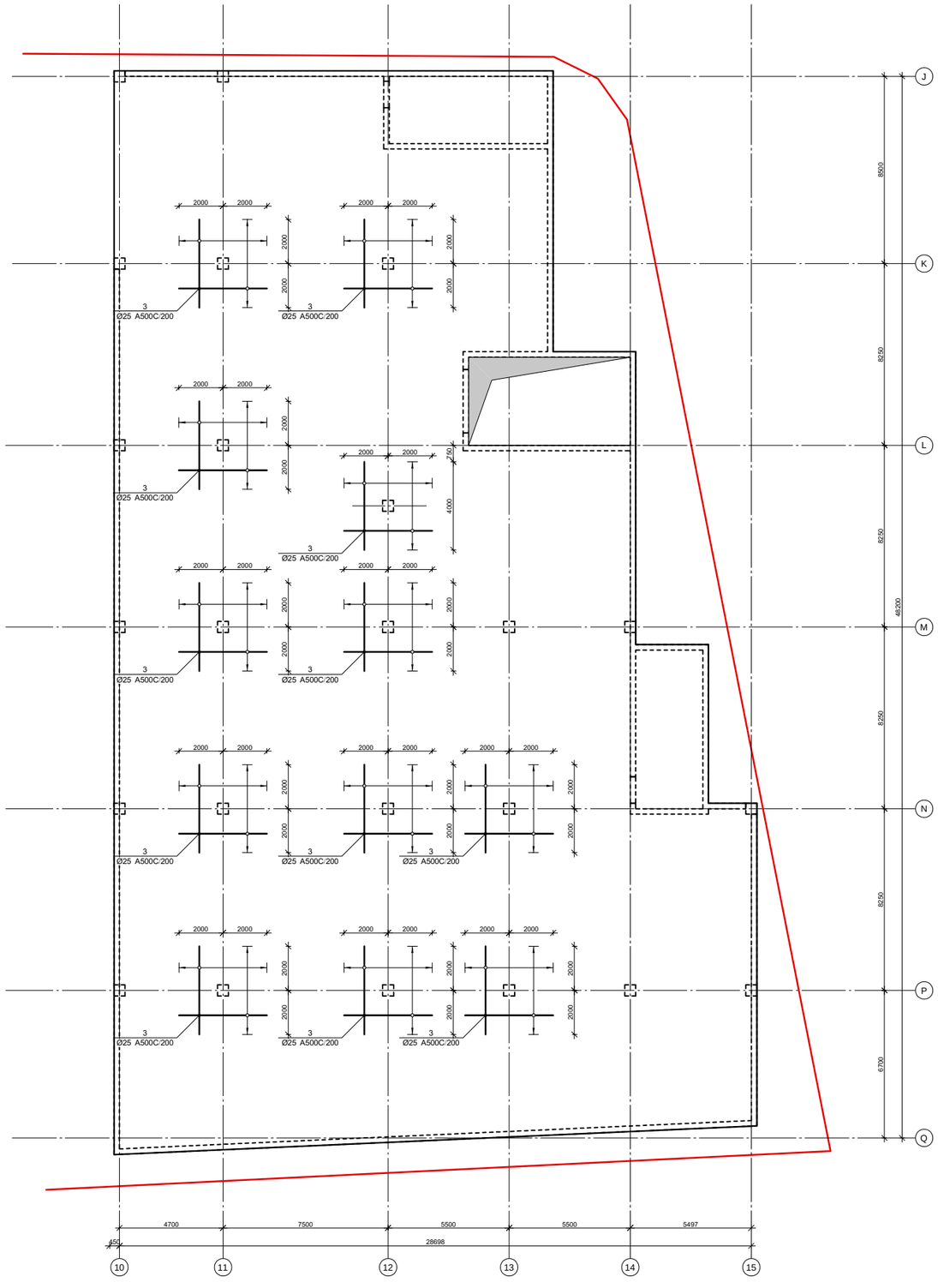

CAPITELI GROUP

კაპიტელი ჯგუფი
საპროექტო კომპანია
Capiteli group
ENGINEERING COMPANY

პროექტის დასახელება
BMW & MINI SHOWROOM TBILISI

პროექტის მისამართი
ქ. თბილისი, დავით აღმაშენებლის ხეივანი №151 (ს/კ 01.72.14.013.896)

დამკვეთი

B ბლოკი

სტადია	მარტივი	განმარტება
ეტ	2024.05.31 წ.	

დამკვეთის №

CAD DWG ფაილი 02.sadzirkveli.dwg

დირექტორი:	ა. კორტავა
მთ. კონსტრუქტორი:	ა. კორტავა
შესრულა	ლ. ბოფიაშვილი
შეამოწმა	გ. ვაშაკიძე
საავტორო უფლებები	კაპიტელი ჯგუფი

ნახაზის დასახელება

საძირკვლის ფილის ქვედა შრის არმირება (ბაღე 2)

კ-2.02

A2

საძირკვლის ფილის გეღა შრის არმირება

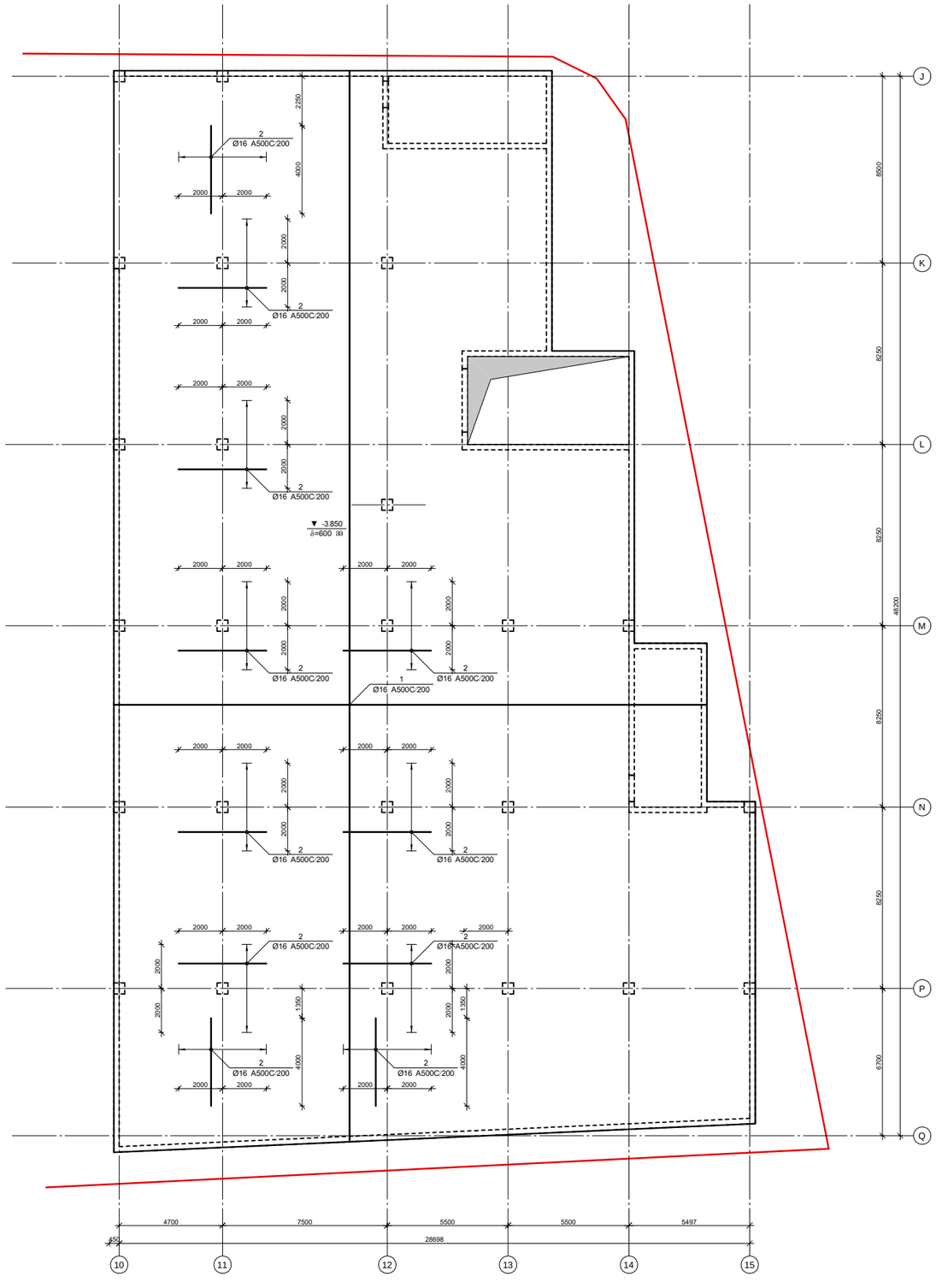

CAPITELI GROUP

კაპიტელი ჯგუფი
საქართველო კომპანია
Capiteli group
ENGINEERING COMPANY

პროექტის დასახელება
BMW & MINI SHOWROOM TBILISI

პროექტის მისამართი
ქ. თბილისი, დავით აღმაშენებლის ხეივანი №151 (ს/კ 01.72.14.013.896)

დამკვეთი

B ბლოკი

სტადია	ფარული	განმარტება
ფა	2024.05.31 წ.	

დამკვეთის №

CAD DWG ფაილი 02.sadzirkveli.dwg

დირექტორი: ა. კორტავა

მთ. კონსტრუქტორი: ა. კორტავა

შესრულა ლ. ბოფიაშვილი

შეამოწმა გ. ვაშაკიძე

სააგტორო უფლებები კაპიტელი ჯგუფი

ნახაზის დასახელება

საძირკვლის ფილის გეღა შრის არმირება

კ-2.03

A2

საძირკვლის ფილაში საკიდების განაწილების გეგმა

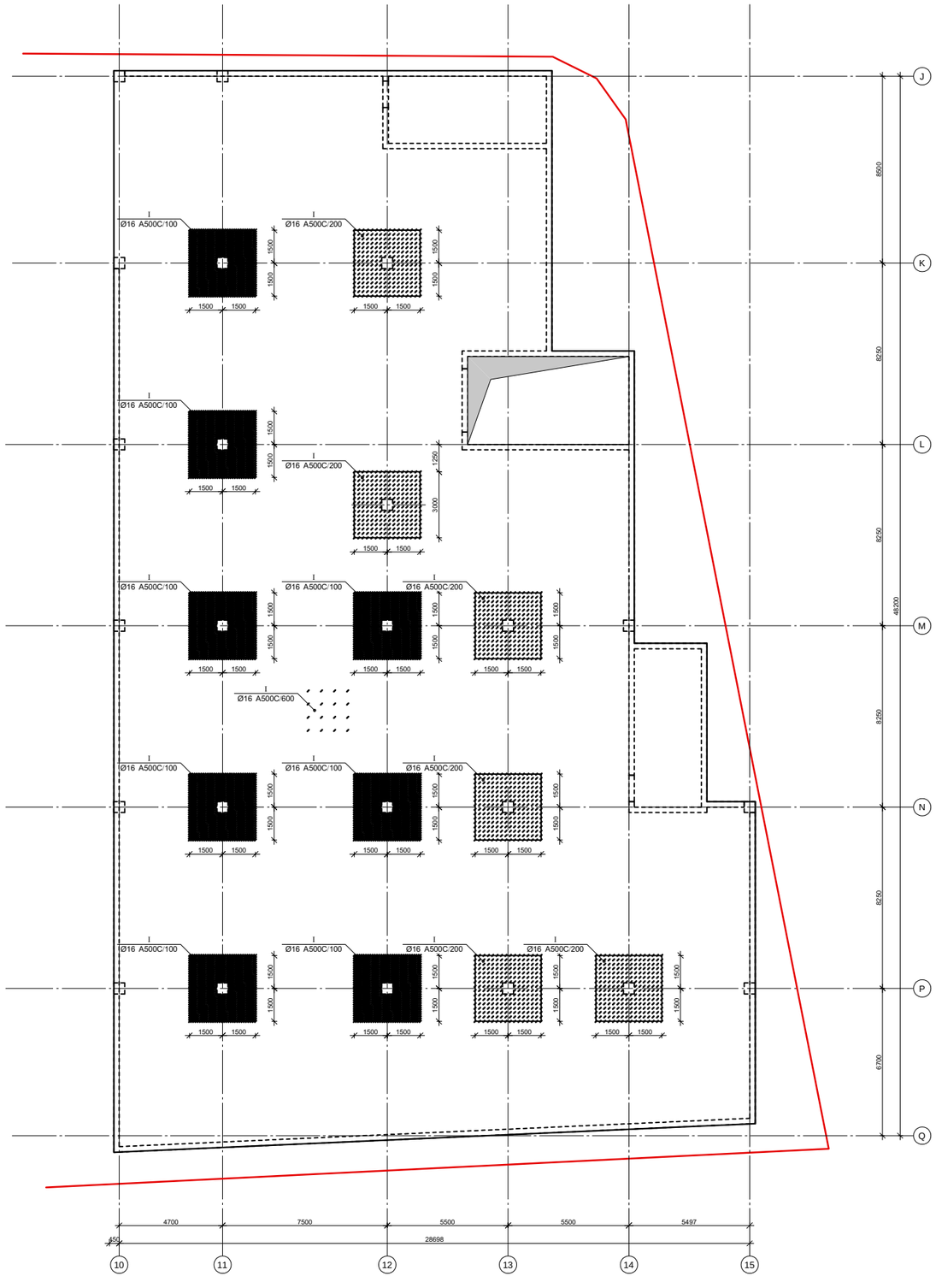

CAPITELI GROUP

კაპიტელი ჯგუფი
საქართველო კომპანია
Capiteli group
ENGINEERING COMPANY

პროექტის დასახელება
BMW & MINI SHOWROOM TBILISI

პროექტის მისამართი
ქ. თბილისი, დავით აღმაშენებლის ხეივანი №151 (ს/კ 01.72.14.013.896)

დამკვეთი

B ბლოკი

სტადია	მარილი	განმარტება
ეტ	2024.05.31 წ.	

დამკვეთის №

CAD DWG ფაილი 02.sadzirkveli.dwg

დირექტორი:	ა. კორტავა
მთ. კონსტრუქტორი:	ა. კორტავა
შესრულა	ლ. ბოლქვაძე
შეამოწმა	გ. ვაშაკიძე
საავტორო უფლებები	კაპიტელი ჯგუფი

ნახაზის დასახელება

საძირკვლის ფილაში საკიდების განაწილების გეგმა

კ-2.04

A2

საძირკვლის ფილის კიდესთან და სვეტთან არმირების შრაბგმენტი ჭრილში

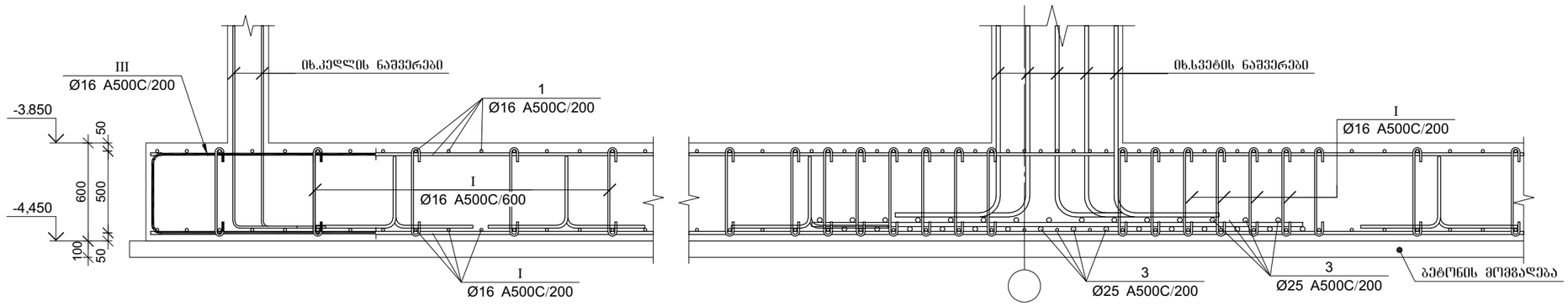

საძირკვლის კვეთი ლიფტის შახტასთან

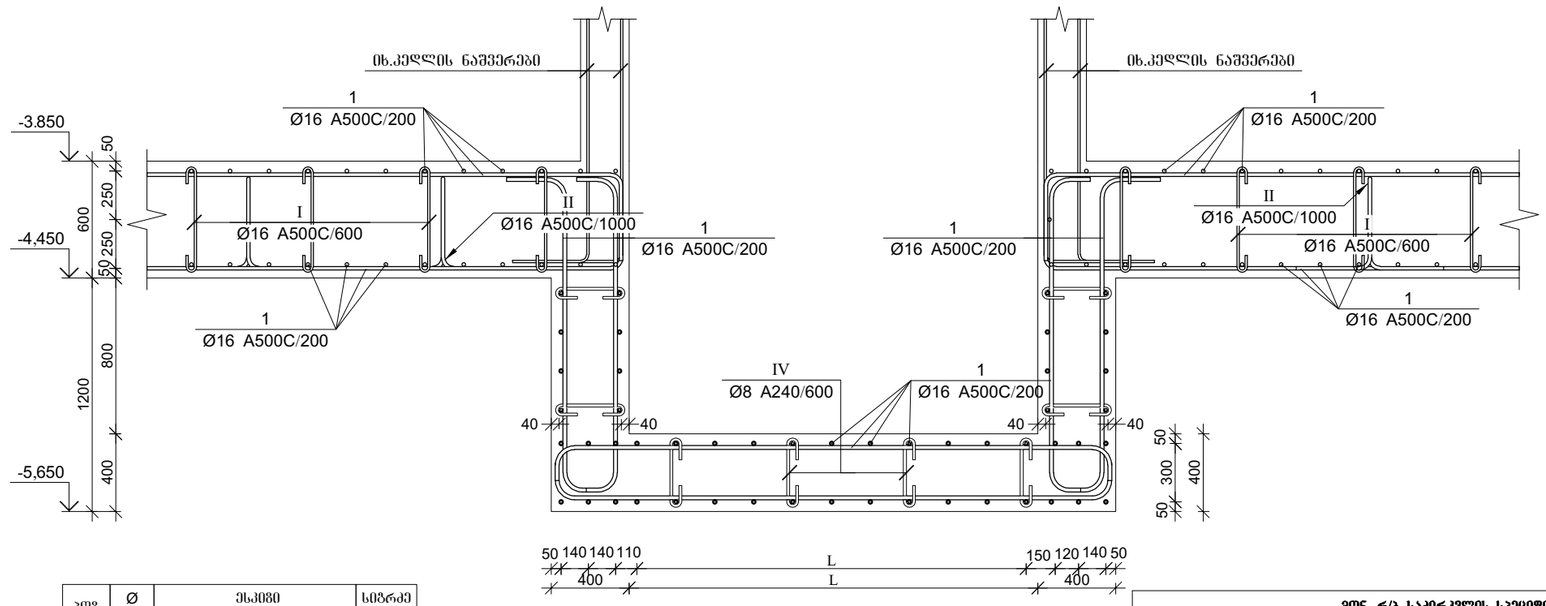

პოზ.	Ø [მმ.]	ესკიზი [მმ.]	სიგრძე [მმ.]
Ⅰ	Ø16	540, 200, 200	940
Ⅱ	Ø16	600, 600, 500, 500	2430
Ⅲ	Ø16	900, 900, 500	2300
Ⅳ	Ø8	350, 75, 75	500

მრნ. რ/ბ საძირკვლის სპეციფიკაცია

არმატურის სპეციფიკაცია					არმატურის ამოკრეფა					ბეტონი B 25
პოზ. №	Ø	L მმ.	n ცალი	Ln მ.	Ø	∑Ln მ.	პოზიციის მასის წონა კგ.	წონა კგ. A240	წონა კგ. A500C	V; მ³
1	2	3	4	5	6	7	8	9	10	11
1	16 A500C	-	-	26642.00	8 A240	50.00	0.39	19.73		726.60
2	16 A500C	4000	275	1100.00	16 A500C	43690.50	1.58		68958.46	
3	25 A500C	4000	1040	4160.00	25 A500C	4160.00	3.85		16030.01	
I	16 A500C	940	11930	11214.20						
II	16 A500C	2430	1210	2940.30						
III	16 A500C	2300	780	1794.00						
IV	8 A240C	500	100	50.00		∑		19.73	84988.47	726.60
						n= 1		19.73	84988.47	726.60
									116.99	კბ/მ³

CAPITELI GROUP

კაპიტელი ჯგუფი
საკონსტრ. კომპანია
Capiteli group
ENGINEERING COMPANY

პროექტის დასახელება
BMW & MINI SHOWROOM TBILISI

პროექტის მისამართი
ქ. თბილისი, დავით აღმაშენებლის ხეივანი №151 (ს/კ 01.72.14.013.896)

დამკვეთი

B ბლოკი

სტადია	ფარული	განმარტება
მპ	2024.05.31 წ.	

დამკვეთის №

CAD DWG ფაილი 02.sadzirkveli.dwg

დირექტორი:		ა. კორტავა
მთ. კონსტრუქტორი:		ა. კორტავა
შესრულა		ლ. ჩოფიაშვილი
შეამოწმა		გ. ვამბაძე
საავტორო უფლებები		კაპიტელი ჯგუფი

ნახაზის დასახელება

საძირკვლის ფილის არმირების შრაბგმენტები

კ-2.05

A2

კონსტრუქციების საყალიბე გეგმა -3.850 ნიშნულზე

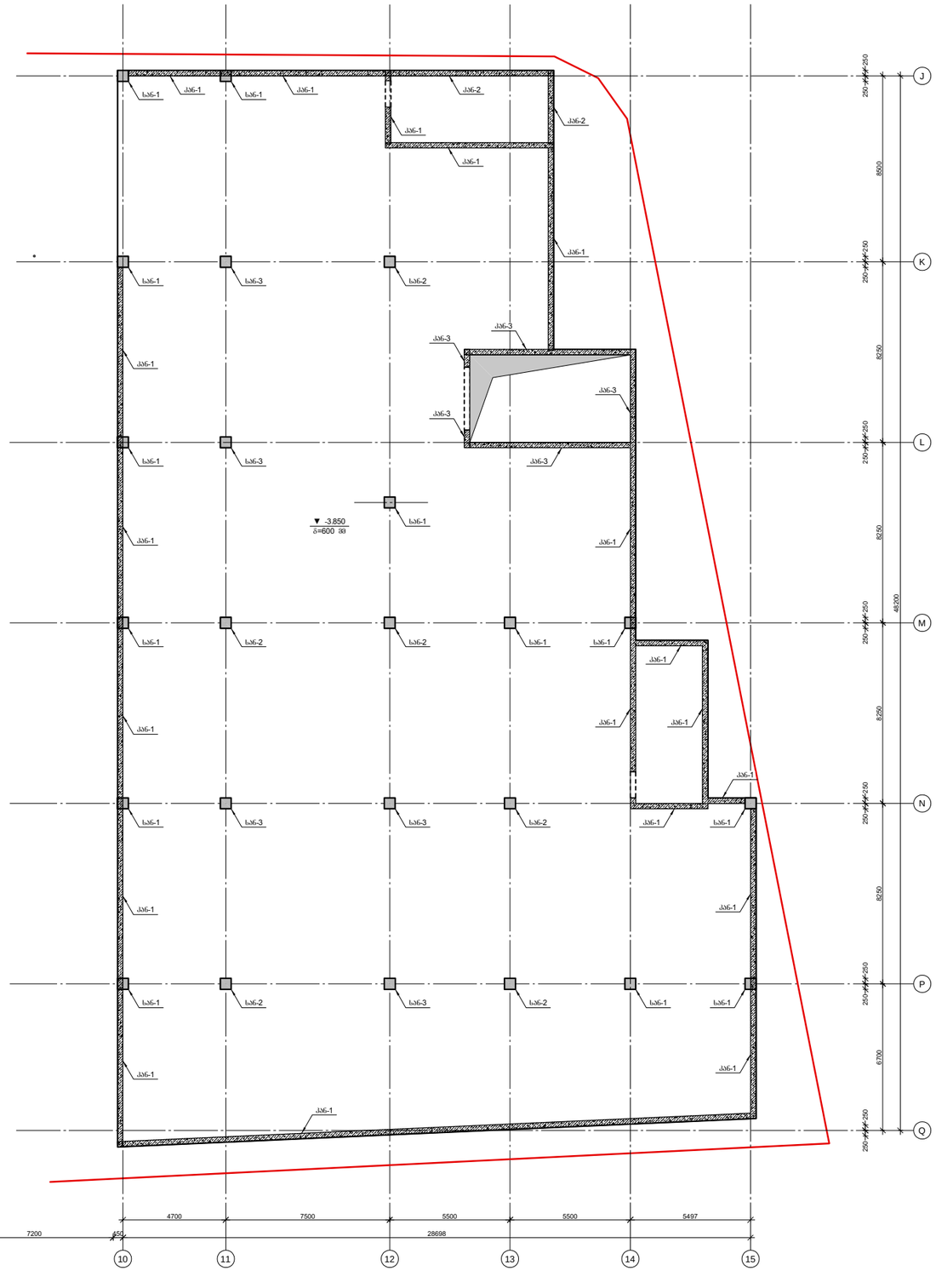

CAPITELI GROUP

კაპიტელი ჯგუფი
საკონსტრ. კომპანია
Capiteli group
ENGINEERING COMPANY

პროექტის დასახელება
BMW & MINI SHOWROOM TBILISI

პროექტის მისამართი
ქ. თბილისი, დავით აღმაშენებლის ხეივანი №151 (ს/კ 01.72.14.013.896)

დამკვეთი

B ბლოკი

სტადია	მარილი	განმარტება
ემ	2024.05.31 წ.	

დამკვეთის №

CAD DWG ფაილი 02.sadzirkveli.dwg

დირექტორი:	ა. კორტავა
მთ. კონსტრუქტორი:	ა. კორტავა
შესრულა	ლ. ბოლქვაძე
შეამოწმა	გ. ვაშაყმაძე
საავტორო უფლებები	კაპიტელი ჯგუფი

ნახაზის დასახელება

კონსტრუქციების საყალიბე გეგმა -3.870 ნიშნულზე

К-2.06

A2

სვეტის არმატურის ნაშვერი სან-1
n=13 ცალი

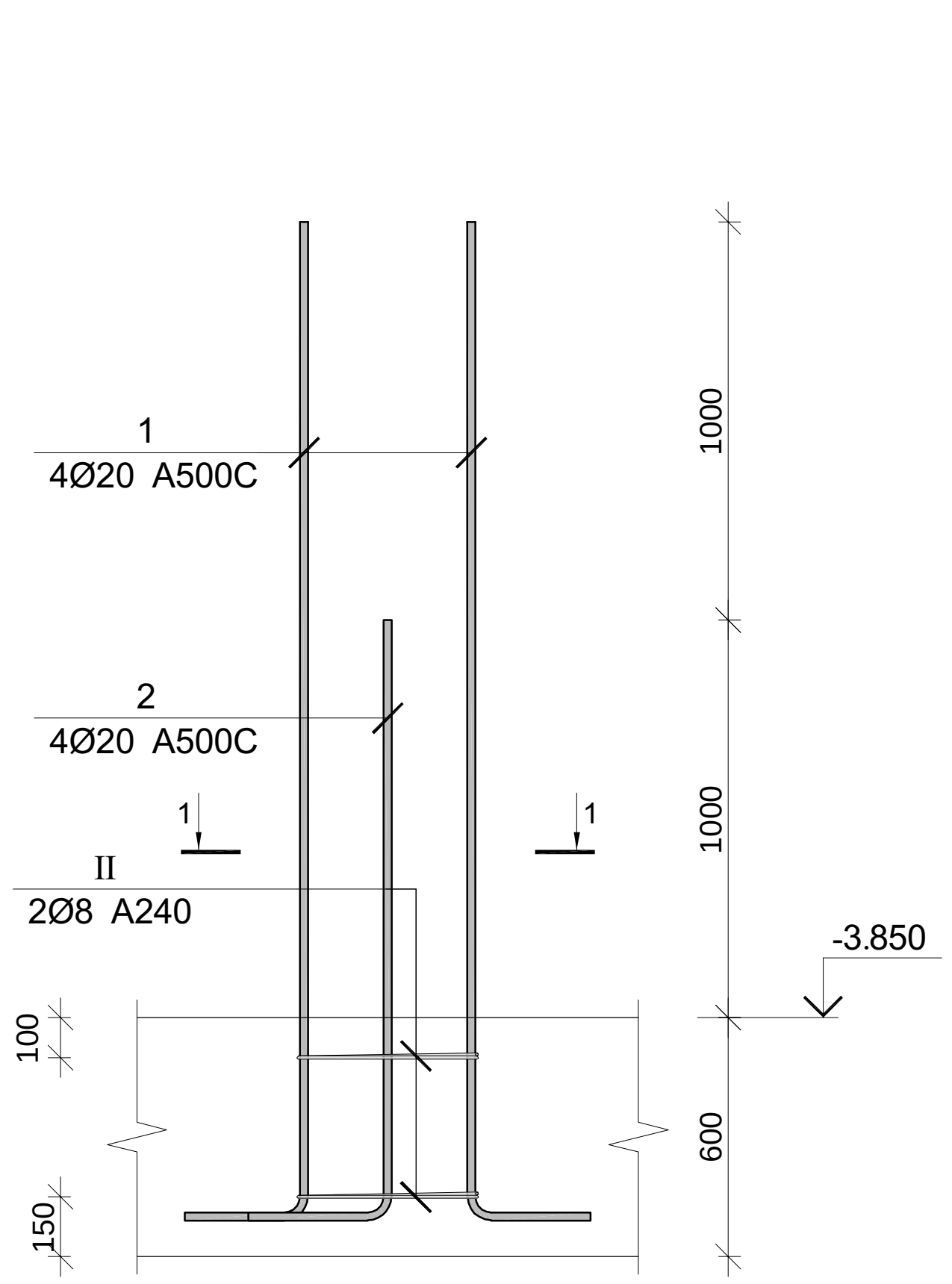

კვეთი 1-1

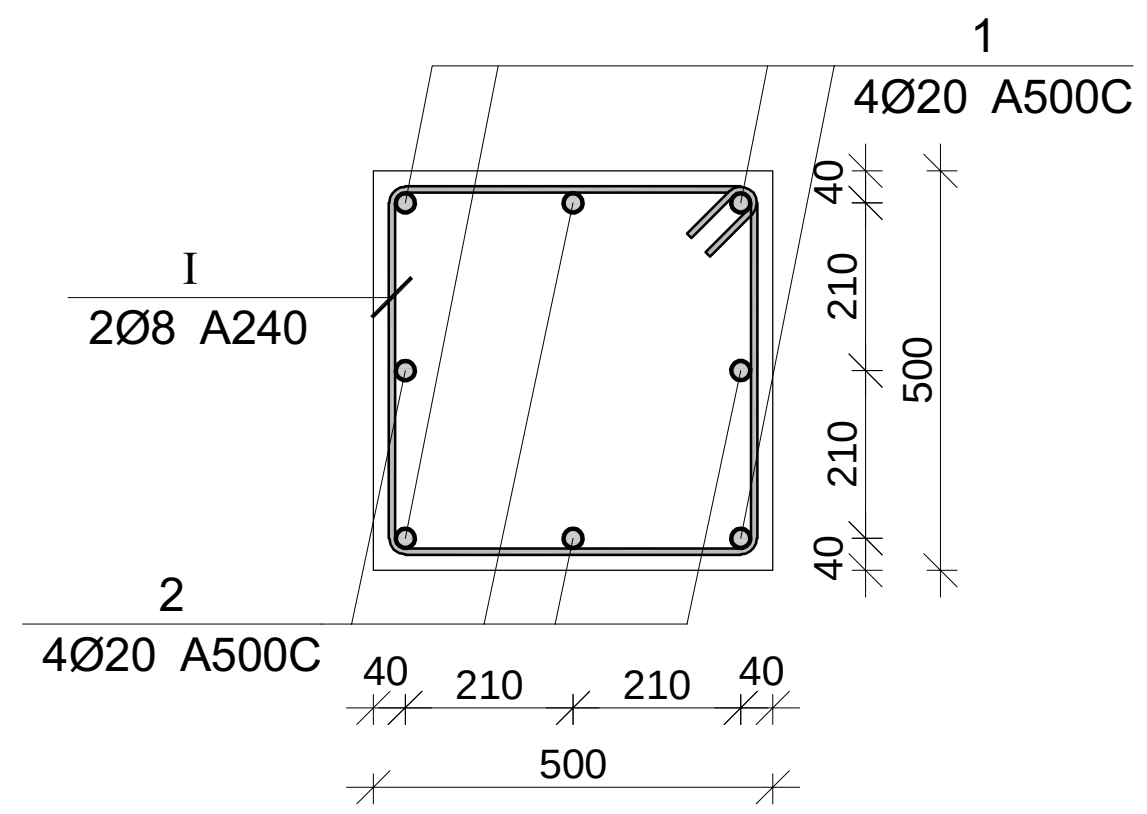

სვეტის არმატურის ნაშვერი სან-2
n=6 ცალი

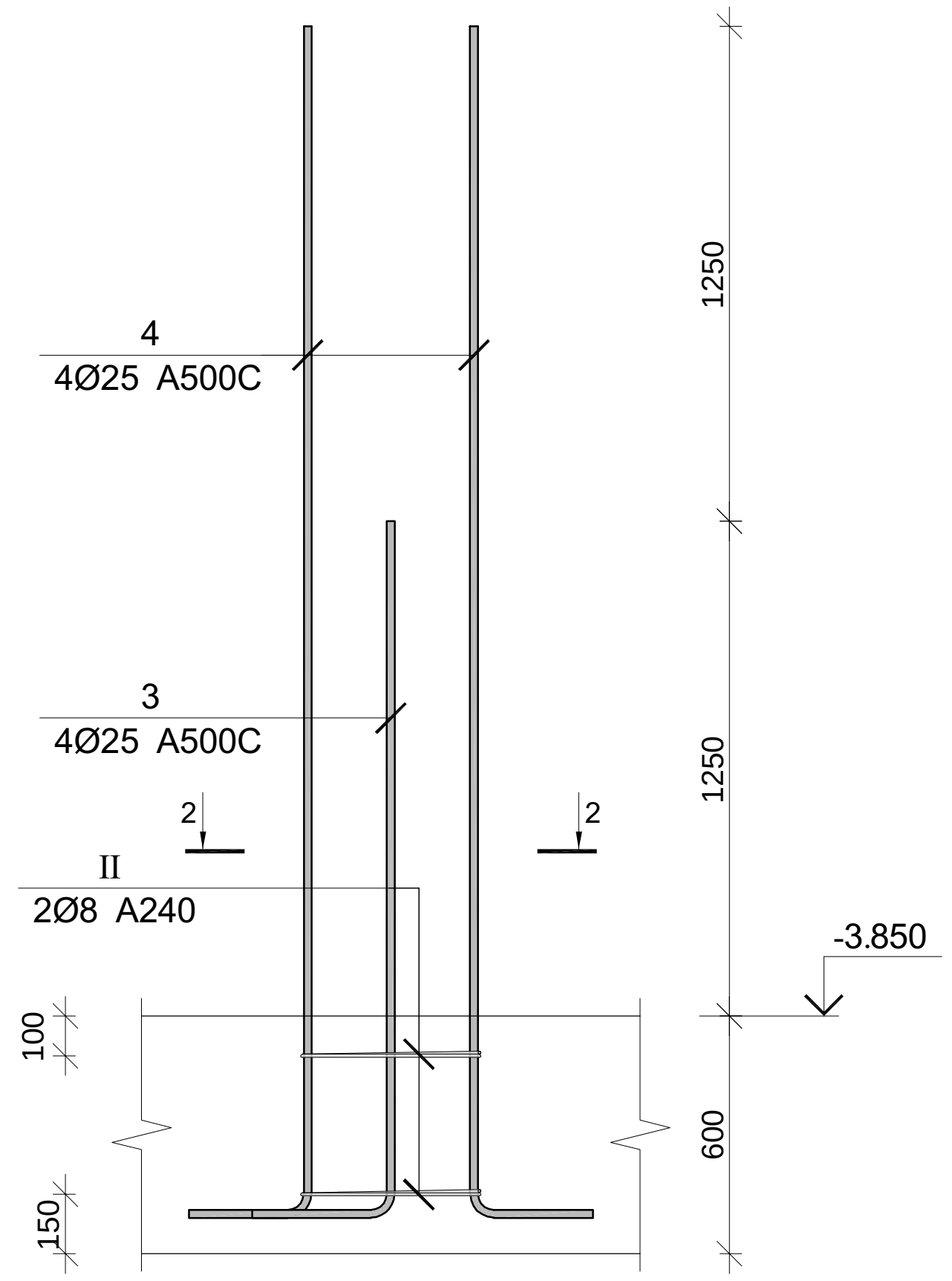

კვეთი 2-2

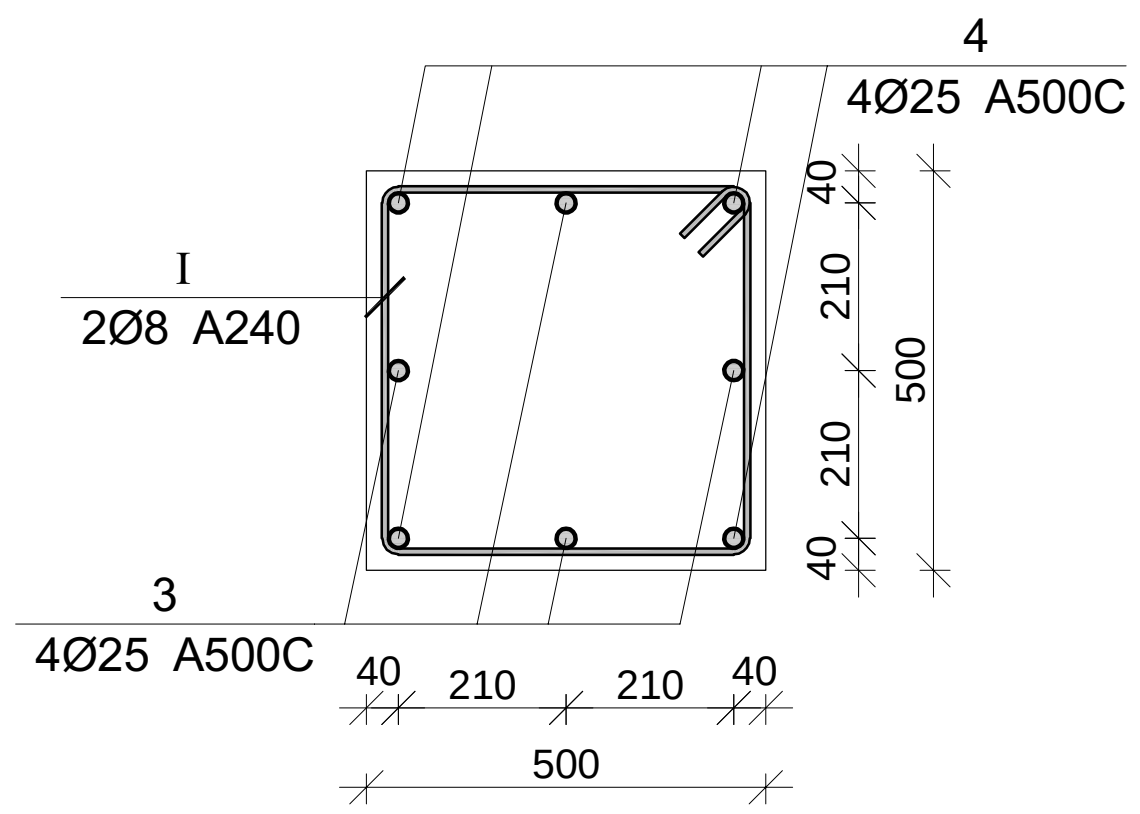

სვეტის არმატურის ნაშვერი სან-3
n=5 ცალი

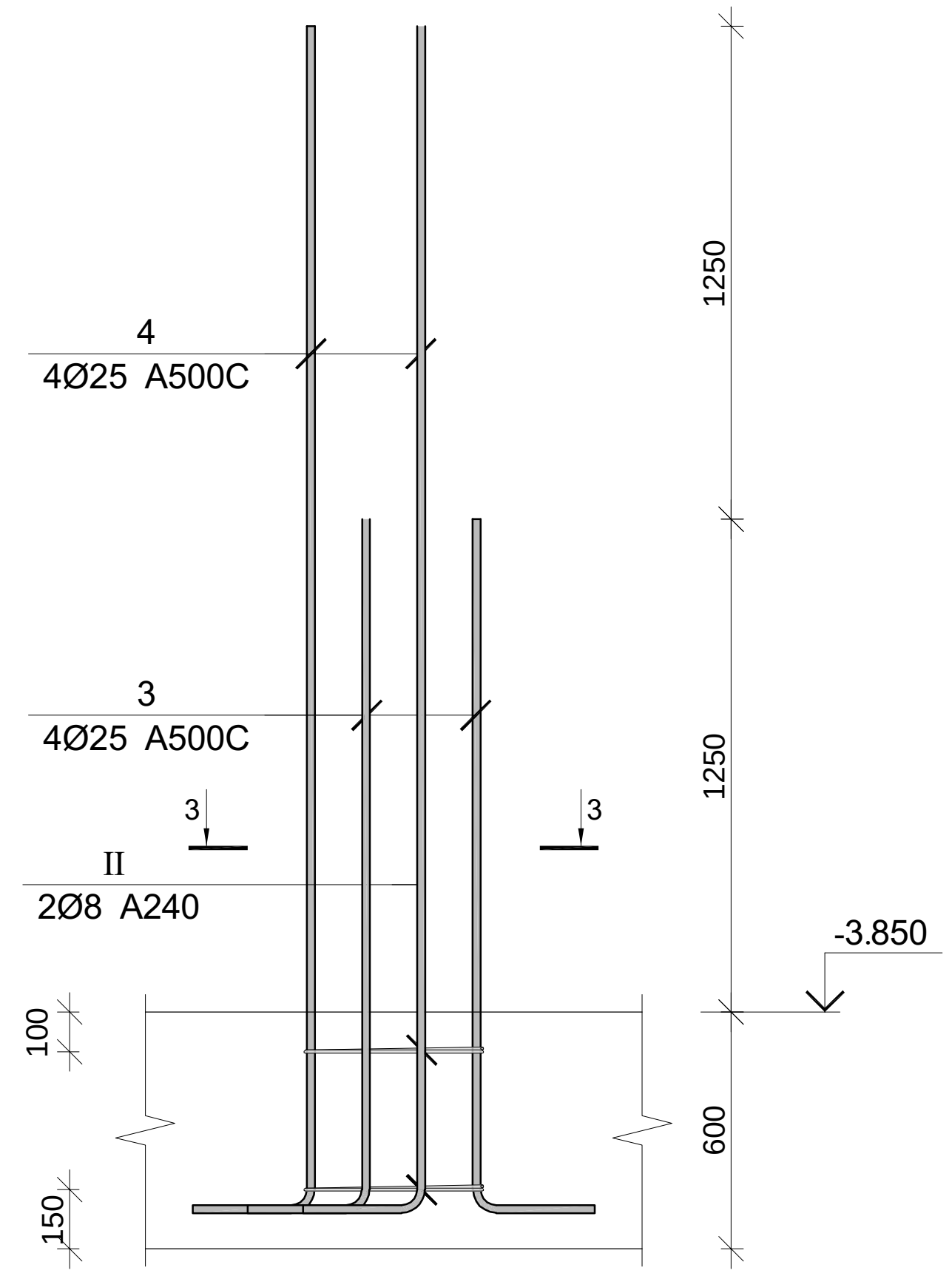

კვეთი 3-3

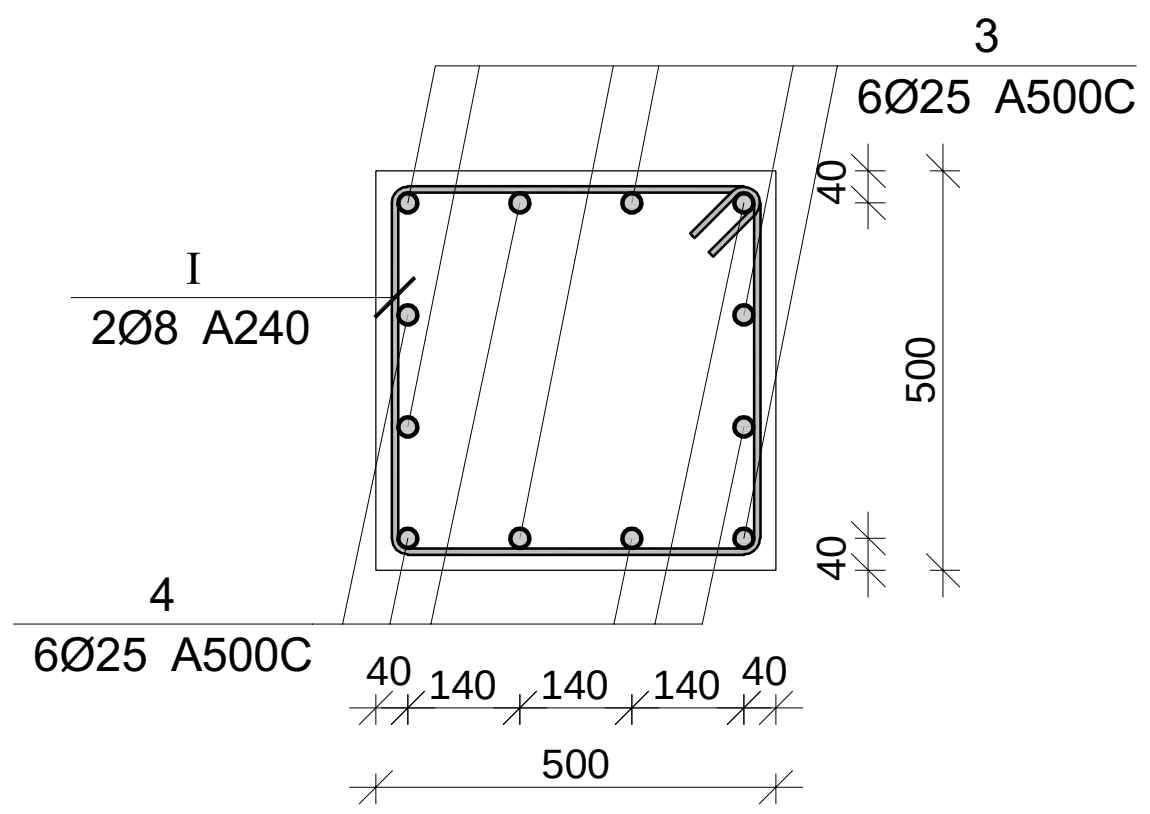

კაპიტელი ჯგუფი
Capiteli group
ENGINEERING COMPANY

პროექტის დასახელება
BMW & MINI SHOWROOM TBILISI

პროექტის მისამართი
ქ. თბილისი, დავით აღმაშენებლის ხეივანი №151 (ს/კ 01.72.14.013.896)

დამკვეთი

B ბლოკი

სტადია	თარიღი	განმარტება
მპ	2024.05.31 წ.	

დაკვეთის №

CAD DWG ფაილი 02.sadzirkveli.dwg

დირექტორი:	ა. კორტავა
მთ. კონსტრუქტორი:	ა. კორტავა
შეასრულა	ლ. ჩოფიკაშვილი
შეამოწმა	ბ. ვაშაკიძე
საავტორო უფლებები	კაპიტელი ჯგუფი

ნახაზის დასახელება

სვეტისა და კედლის არმატურის ნაშვერები

კ-2.07

A2

კედლის არმატურის ნაშვერი კან-1

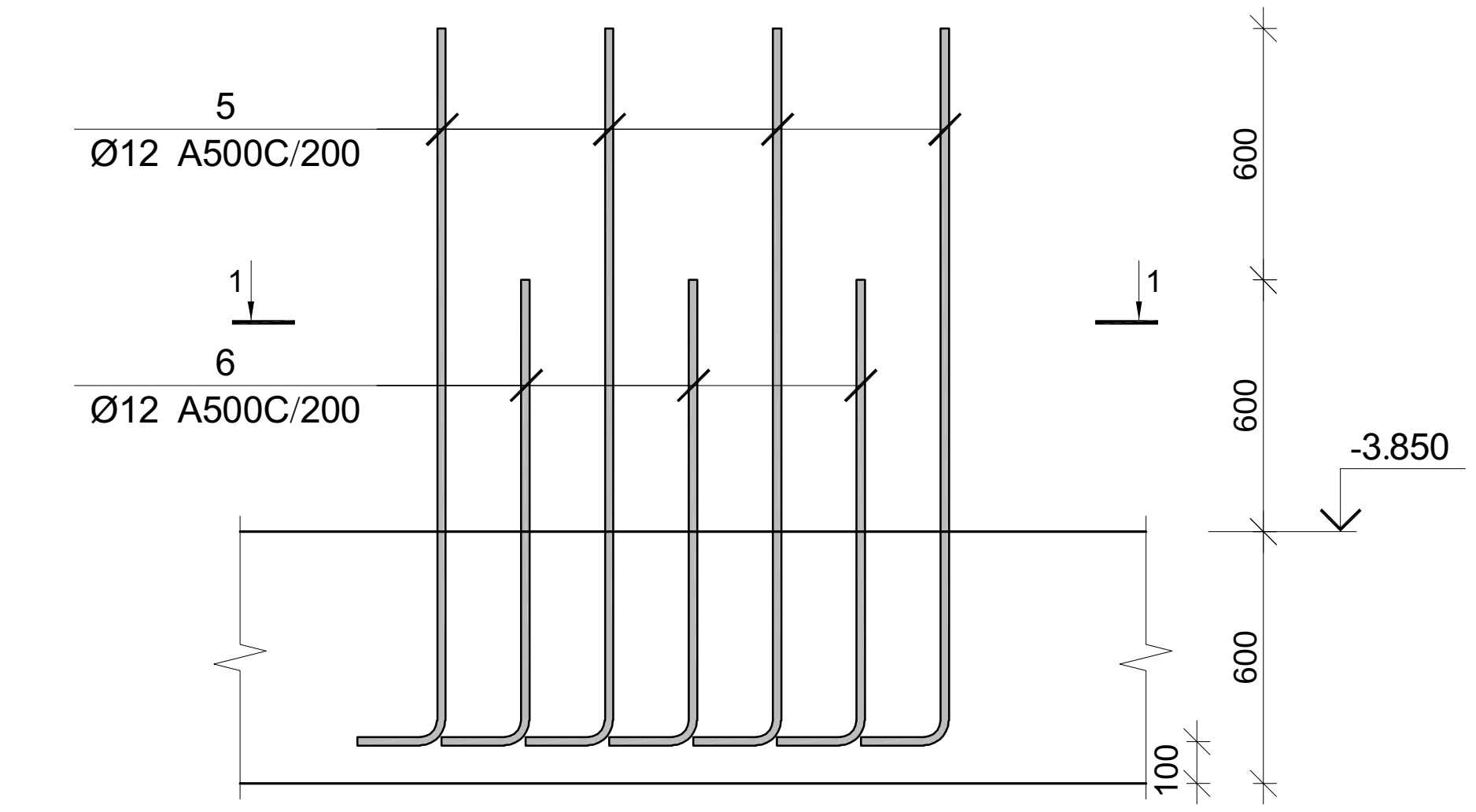

კვეთი 1-1

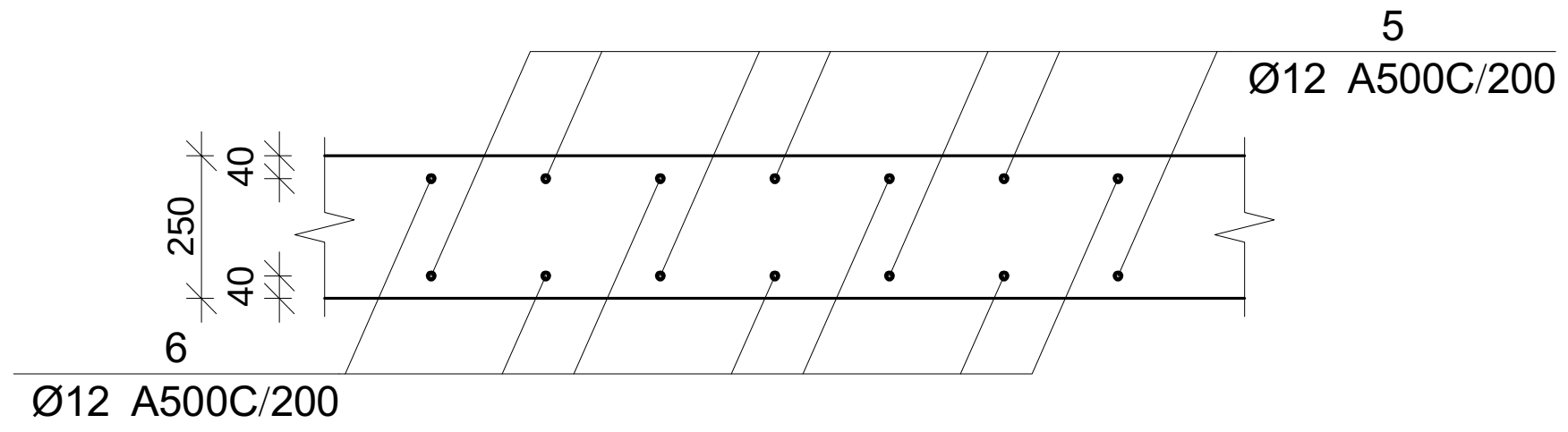

კედლის არმატურის ნაშვერი კან-2

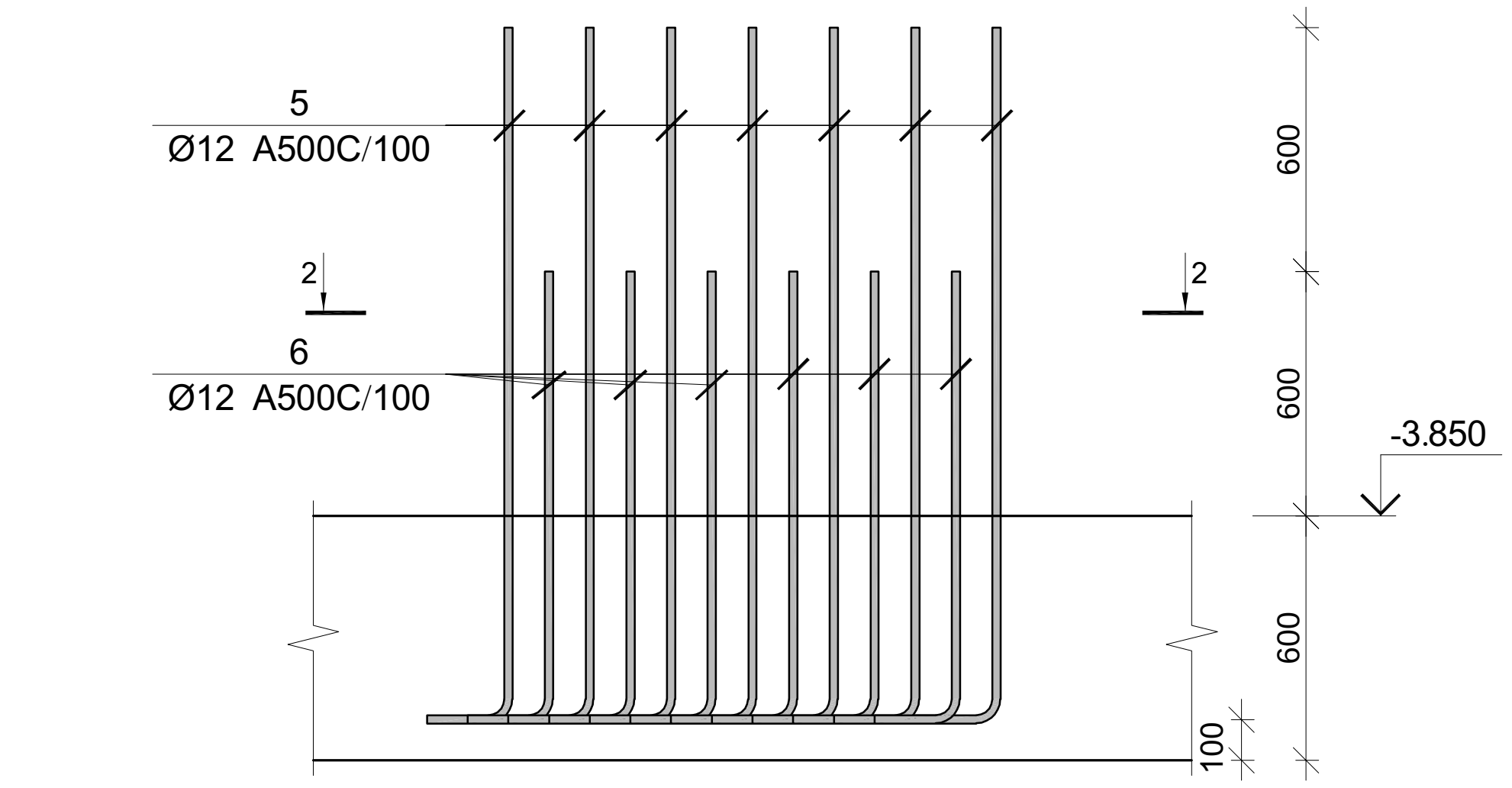

კვეთი 2-2

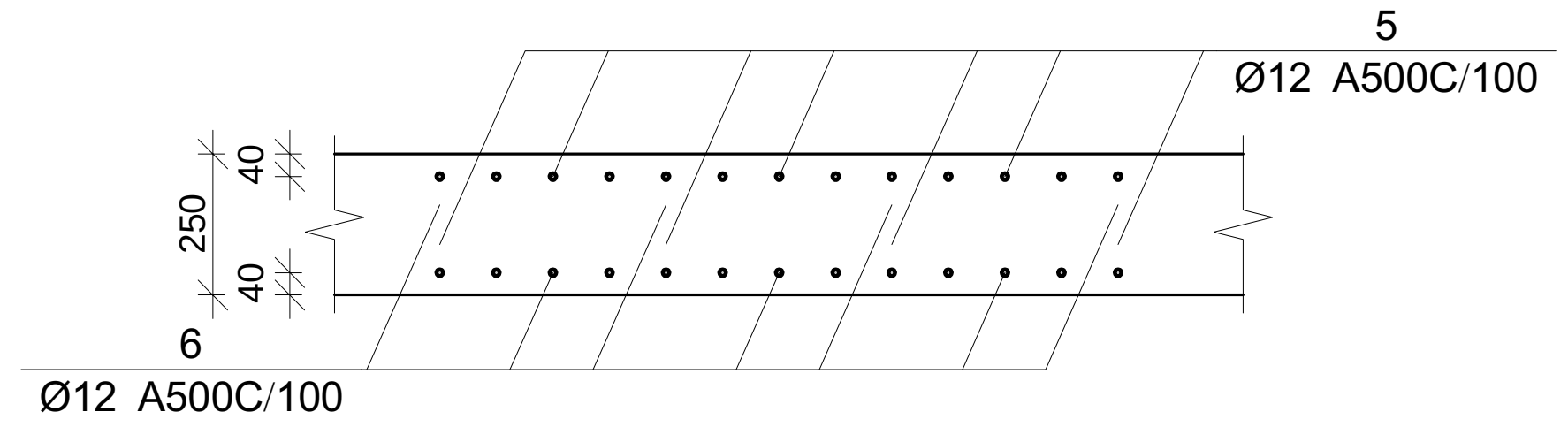

კედლის არმატურის ნაშვერი კან-3

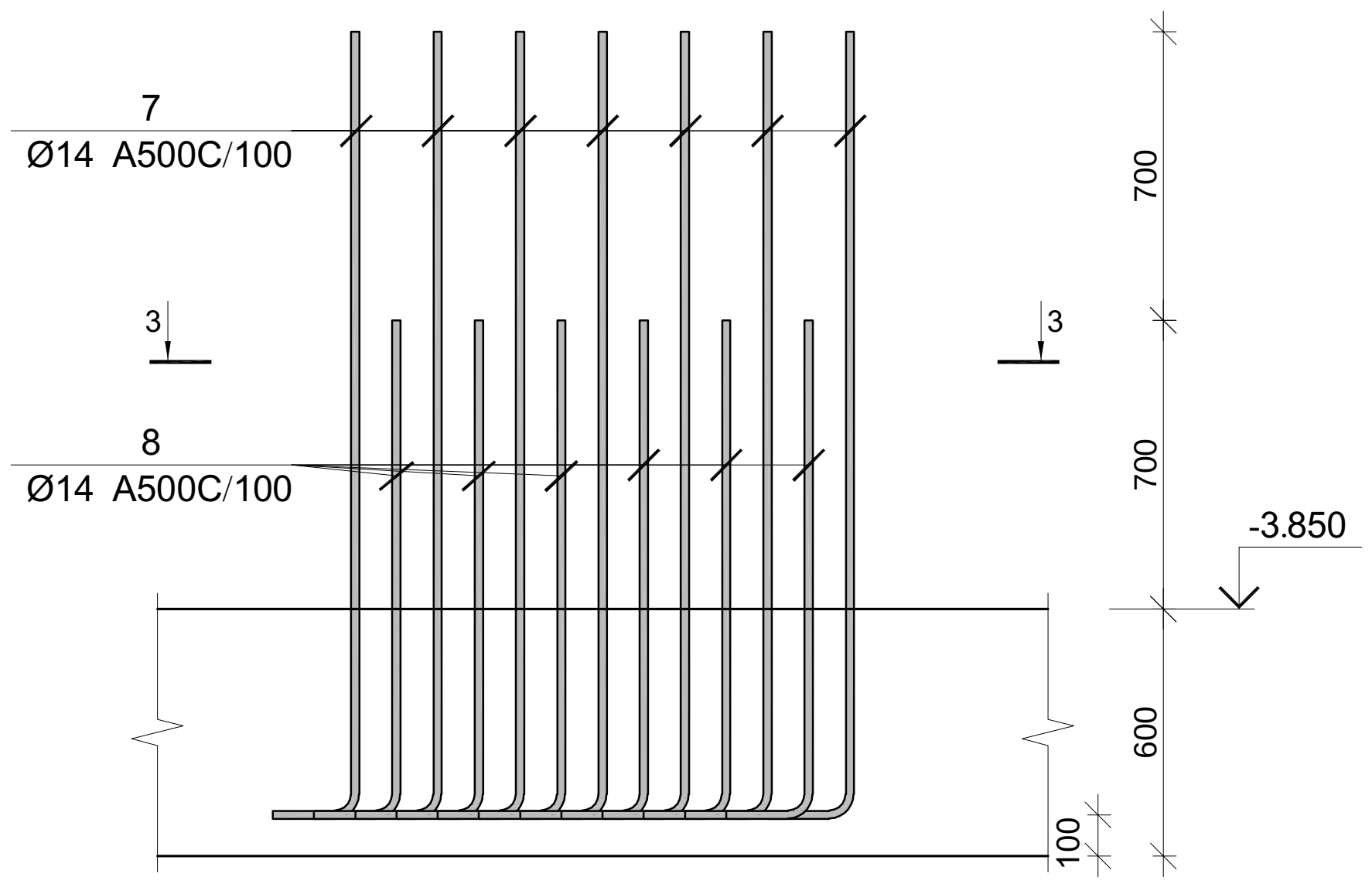

კვეთი 4-4

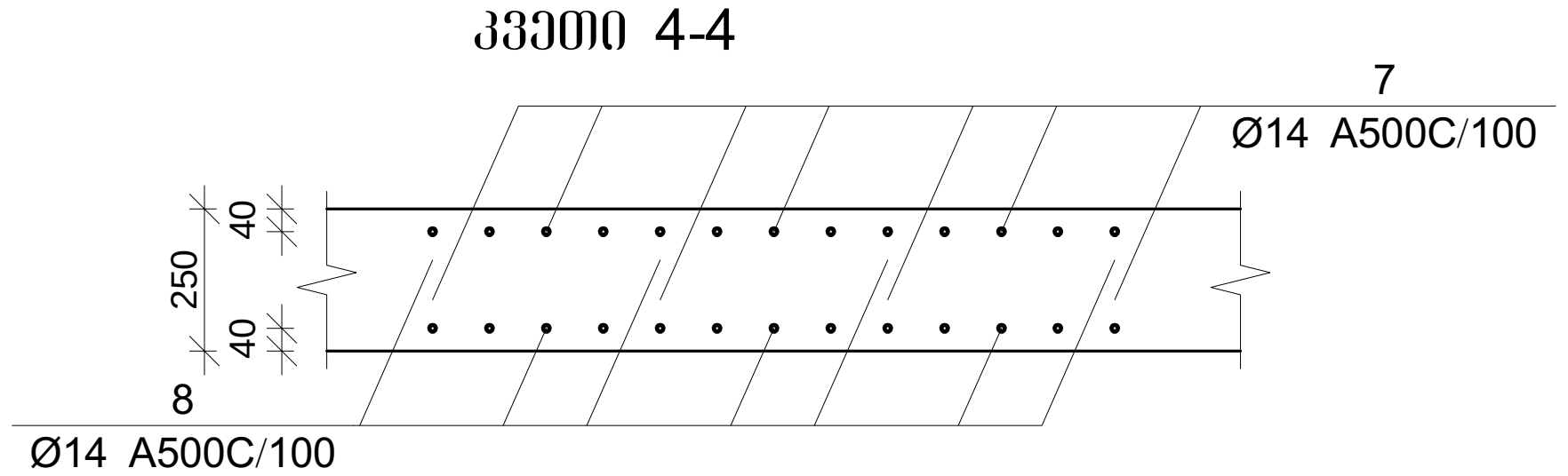

კაპიტელი ჯგუფი
Capiteli group
ENGINEERING COMPANY

პროექტის დასახელება
BMW & MINI SHOWROOM TBILISI

პროექტის მისამართი
ქ. თბილისი, დავით აღმაშენებლის ხეივანი №151 (ს/კ 01.72.14.013.896)

დამკვეთი

B ბლოკი

სტადია	თარიღი	განმარტება
მპ	2024.05.31 წ.	

დაკვეთის №

CAD DWG ფაილი 02.sadzirkveli.dwg

დირექტორი: ა. კორტავა

მთ. კონსტრუქტორი: ა. კორტავა

შეასრულა ლ. ჩოფიკაშვილი

შეამოწმა გ. ვაშაკიძე

საავტორო უფლებები კაპიტელი ჯგუფი

ნახაზის დასახელება

სვეტისა და კედლის არმატურის ნაშვერები

კ-2.09

A2

პოზ.	Ø [მმ.]	ესკიზი [მმ.]	სიგრძე [მმ.]
①	Ø20	2500, 250	2750
②	Ø20	1500, 250	1750
③	Ø12	3000, 250	3250
④	Ø12	1700, 250	1950
⑤	Ø12	1100, 250	1350
⑥	Ø12	1000, 250	1250
⑦	Ø12	1900, 250	2150
⑧	Ø12	1200, 250	1450
Ⓘ	Ø8	450, 450, 450, 450, 100, 100	2000

სვეტების და კედლების არმატურის ნაშვერების სპეციფიკაცია

არმატურის სპეციფიკაცია					არმატურის ამოკრეფა					ბეტონი B 25
პოზ. №	Ø	L მმ.	n ცალი	Ln მ.	Ø	∑ Ln მ.	გრძივი მეტრის წონა კგ.	წონა კგ. A240	წონა კგ. A500C	V; მ³
1	2	3	4	5	6	7	8	9	10	11
1	20 A500C	2750	52	143.00	8 A240	96.00	0.39	37.88		
2	20 A500C	1750	52	91.00	12 A500C	2158.00	0.89		1915.91	
3	25 A500C	3250	54	175.50	14 A500C	864.00	1.21		1044.07	
4	25 A500C	1950	54	105.30	20 A500C	234.00	2.47		577.08	
5	12 A500C	1350	830	1120.50	25 A500C	280.80	3.85		1082.03	
6	12 A500C	1250	830	1037.50						
7	14 A500C	2150	240	516.00						
8	14 A500C	1450	240	348.00						
I	8 A240	2000	48	96.00			∑	37.88	4619.09	
						n= 1		37.88	4619.09	
										კგ/მ³

კაპიტელი ჯგუფი
საპროექტო კომპანია
Capiteli group
ENGINEERING COMPANY
CAPITELI GROUP

პროექტის დასახელება
BMW & MINI SHOWROOM TBILISI

პროექტის მისამართი
ქ. თბილისი, დავით აღმაშენებლის ხეივანი №151 (ს/კ 01.72.14.013.896)

დამკვეთი

B ბლოკი

სტადია	თარიღი	განმარტება
მპ	2024.05.31 წ.	

დაკვეთის №

CAD DWG ფაილი 02.sadzirkveli.dwg

დირექტორი:	ა. კორტავა
მთ. კონსტრუქტორი:	ა. კორტავა
შეასრულა	ლ. ჩოფიკაშვილი
შეამოწმა	გ. ვაშაკიძე
საავტორო უფლებები	კაპიტელი ჯგუფი

ნახაზის დასახელება
სვეტისა და კედლის არმატურის ნაშვერები

კ-2.10

A2

მონ. რ/ბ სვეტის სვ-1-ის არმირება

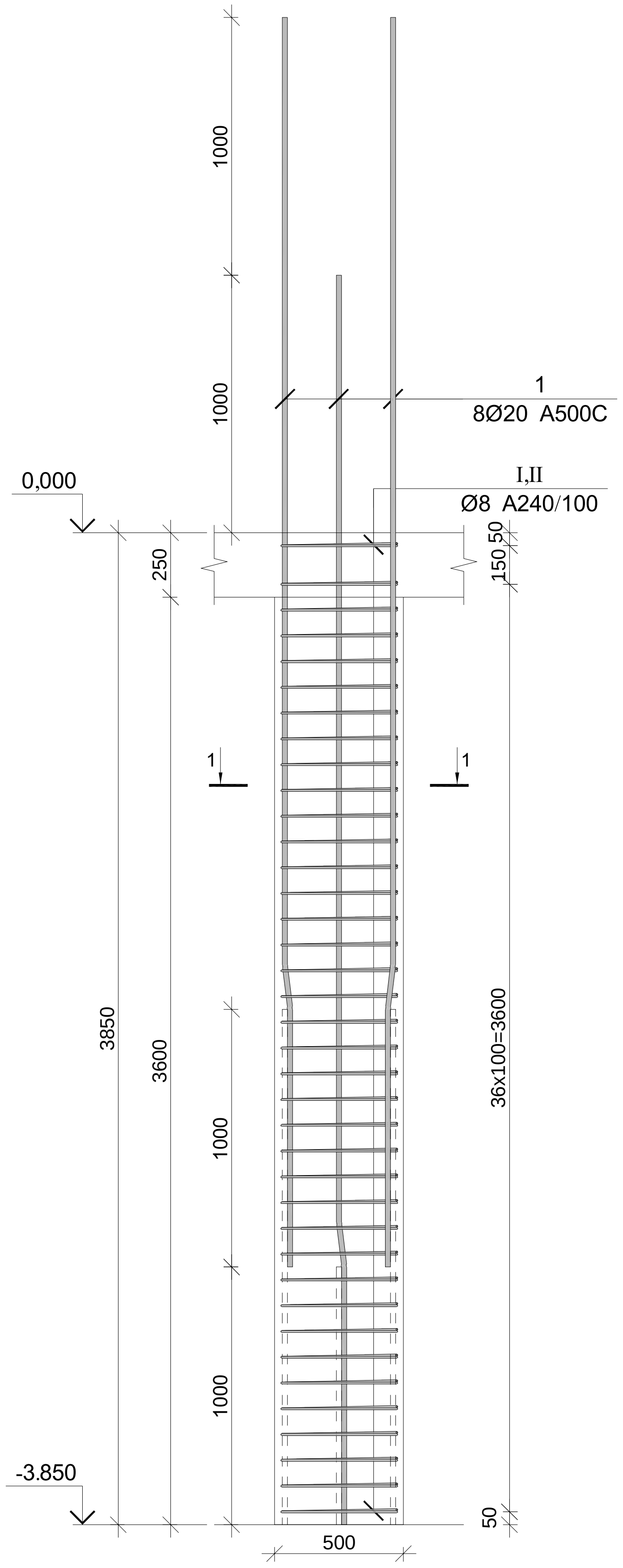

კვეთი 1-1

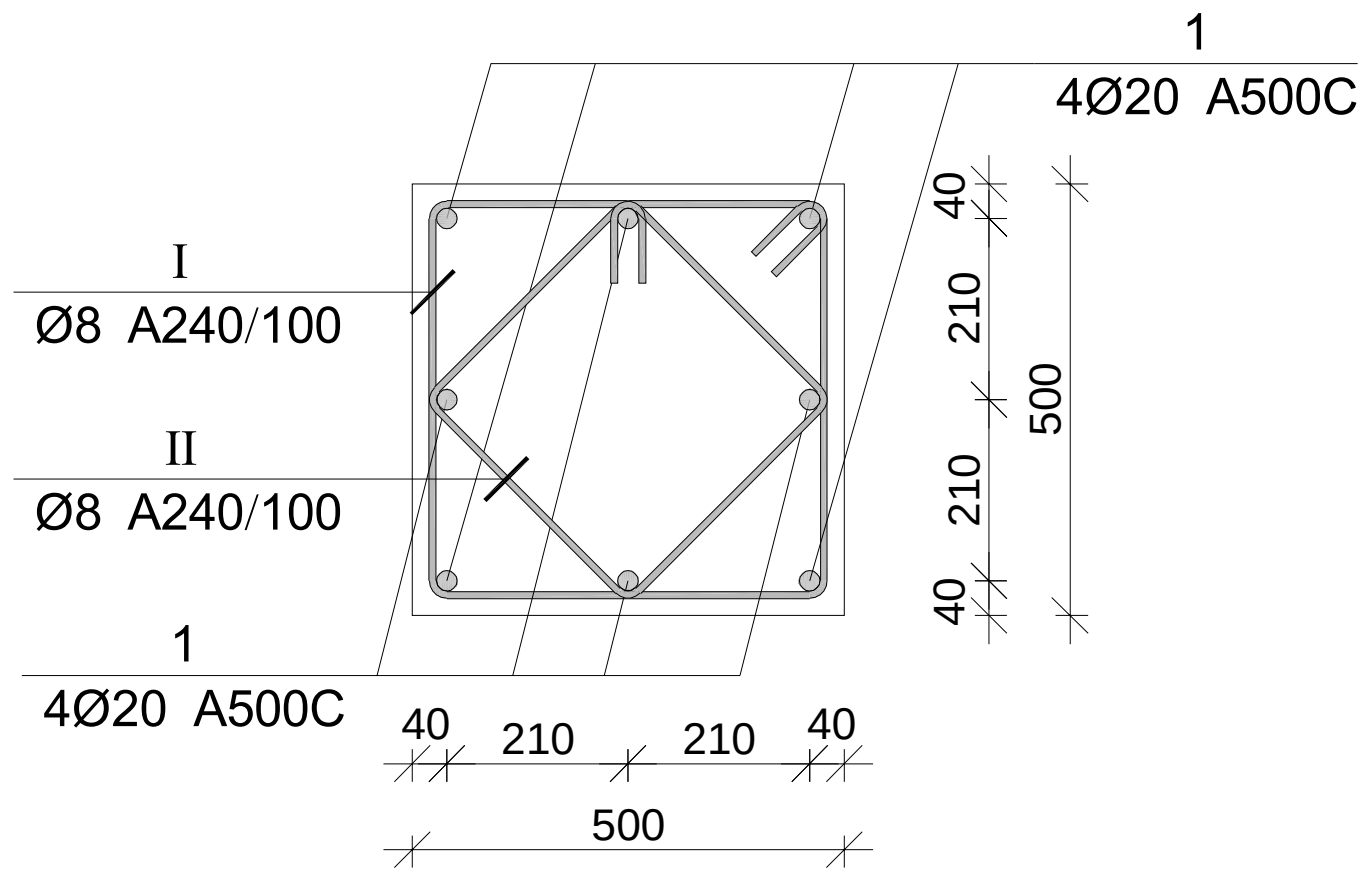

პოზ.	Ø [მმ.]	ესკიზი [მმ.]	სიგრძე [მმ.]
1	Ø20	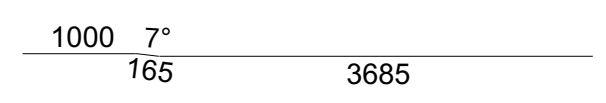	4850
I	Ø8	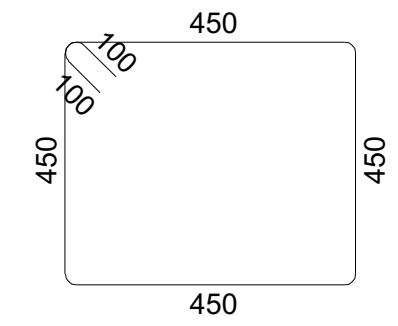	2000
II	Ø8	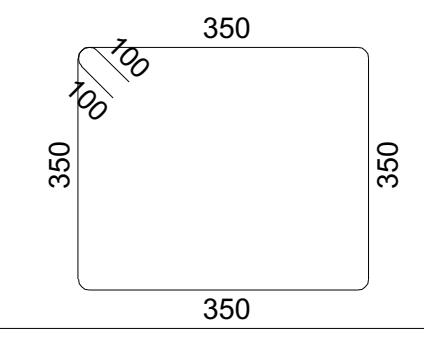	1600

კაპიტელი ჯგუფი
საპროექტო კომპანია
Capiteli group
ENGINEERING COMPANY

პროექტის დასახელება
BMW & MINI SHOWROOM TBILISI

პროექტის მისამართი
ქ. თბილისი, დავით აღმაშენებლის ხეივანი №151 (ს/კ 01.72.14.013.896)

დამკვეთი

B ბლოკი

მონ. რ/ბ სვეტის სვ-1-ის სპეციფიკაცია

არმატურის სპეციფიკაცია					არმატურის ამოკრეფა					ბეტონი B 25
პოზ. №	Ø	L მმ.	n ცალი	Ln მ.	Ø	∑ Ln მ.	გრძივი მეტრის წონა კგ.	წონა კგ. A240	წონა კგ. A500C	V; $მ^3$
1	2	3	4	5	6	7	8	9	10	11
1	20 A500C	4850	8	38.80	8 A240	136.80	0.39	53.98		0.90
I	8 A240	2000	38	76.00	20 A500C	38.80	2.47		95.69	
II	8 A240	1600	38	60.80						
							∑	53.98	95.69	0.90
						n= 13		701.73	1243.93	11.70
									166.30	კგ/$მ^3$

სტადია	თარიღი	განმარტება
მპ	2024.05.31 წ.	

დაკვეთის №

CAD DWG ფაილი 03.svetebi.dwg

დირექტორი: ა. კორტავა

მთ. კონსტრუქტორი: ა. კორტავა

შეასრულა ლ. ჩოფიკაშვილი

შეამოწმა ბ. ვაშაკიძე

საავტორო უფლებები კაპიტელი ჯგუფი

ნახაზის დასახელება

მონ. რ/ბ სვეტის სვ-1-ის არმირება

კ-3.01

A2

მონ. რ/ბ სვეტის სვ-2-ის არმირება

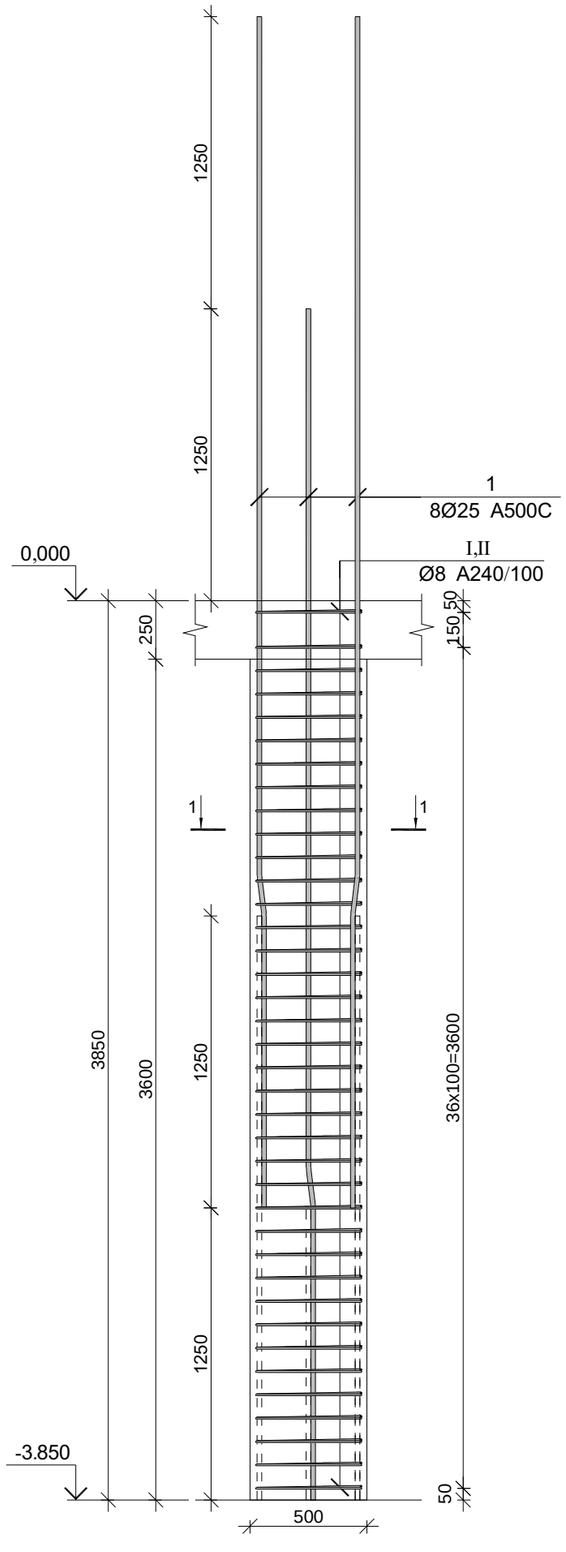

კვეთი 1-1

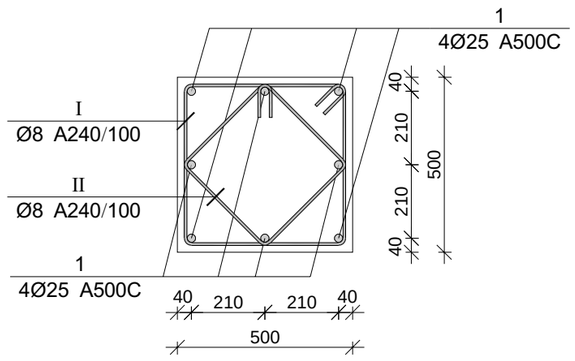

პოზ.	Ø [მმ.]	ესკიზი [მმ.]	სიგრძე [მმ.]
1	Ø25	1250 7° 205 3645	5100
I	Ø8	450 100 100 450 450 450	2000
II	Ø8	350 100 100 350 350 350	1600

მონ. რ/ბ სვეტის სვ-2-ის სპეციფიკაცია

არმატურის სპეციფიკაცია					არმატურის ამოკრეფა					ბეტონი B 25
პოზ. №	Ø	L მმ.	n ცალი	Ln მ.	Ø	∑ Ln მ.	ბრაკის ფაქტის წონა კგ.	წონა კგ.		V; მ³
								A240	A500C	
1	2	3	4	5	6	7	8	9	10	11
1	25 A500C	5100	8	40.80	8 A240	136.80	0.39	53.98		0.90
I	8 A240	2000	38	76.00	25 A500C	40.80	3.85		157.22	
II	8 A240	1600	38	60.80						
						∑		53.98	157.22	0.90
						n= 6		323.88	943.30	5.40
									234.66	კგ/მ³

CAPITELI GROUP

კაპიტელი ჯგუფი
საინჟინრო კომპანია
Capiteli group
ENGINEERING COMPANY

პროექტის დასახელება
BMW & MINI SHOWROOM TBILISI

პროექტის მისამართი
ქ. თბილისი, დავით აღმაშენებლის ხეივანი №151 (ს/კ 01.72.14.013.896)

დანაყოფი

B ბლოკი

სტადია | მარცხი | განმარტება

მპ | 2024.05.31 წ.

დაკვეთის №

CAD DWG ფაილი 03.svetebi.dwg

დირექტორი:		ა. კორძაია
მთ. კონსტრუქტორი:		ა. კორძაია
შესრულა		ლ. ჩოფიკაშვილი
შეამოწმა		გ. ვაშაკიძე

საავტორო უფლებები კაპიტელი ჯგუფი

ნახაზის დასახელება

მონ. რ/ბ სვეტის სვ-2-ის არმირება

კ-3.02

A2

მრნ. რ/ბ სვეტის სვ-3-ის არმირება

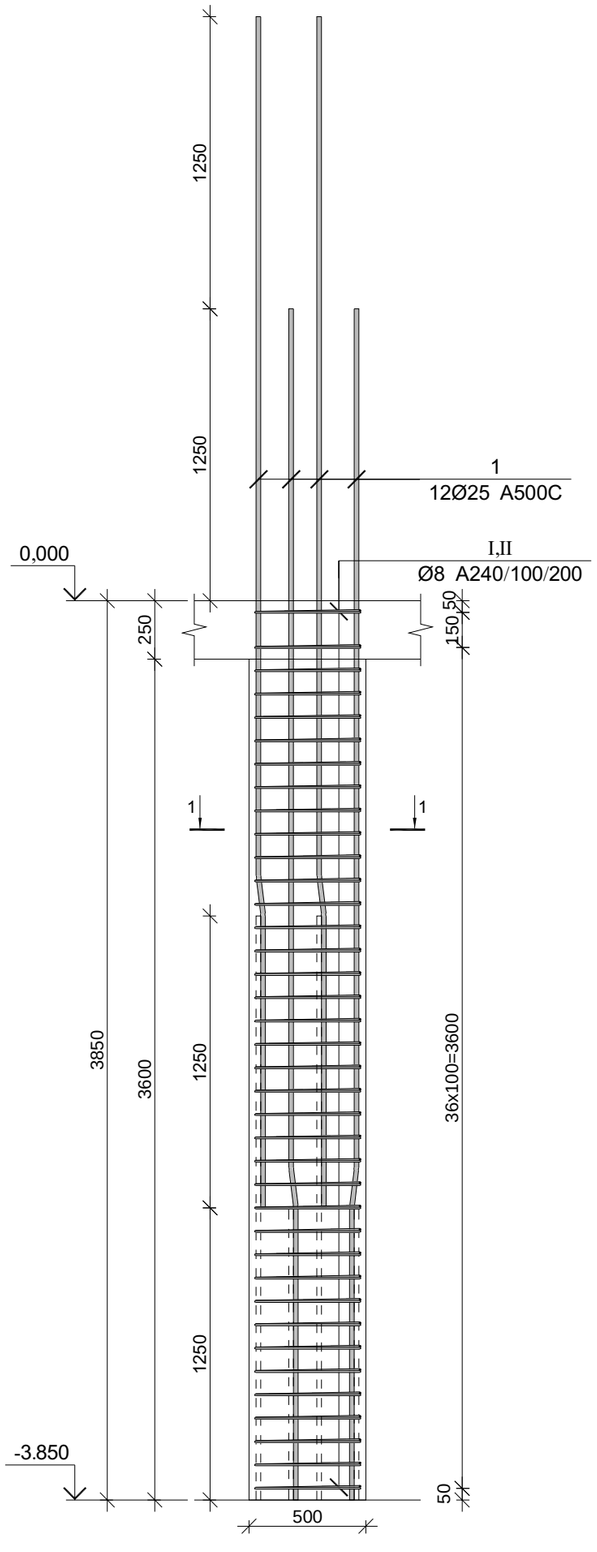

კვეთი 1-1

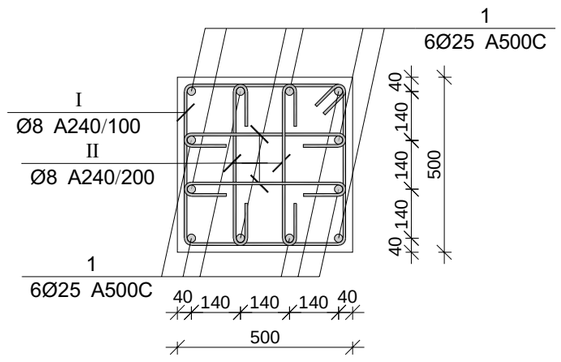

პოზ.	Ø [მმ.]	ესკიზი [მმ.]	სიგრძე [მმ.]
1	Ø25	1250 7° 205 3645	5100
I	Ø8	450 450 450 450	2000
II	Ø8	100 100 450	650

მრნ. რ/ბ სვეტის სვ-3-ის სპეციფიკაცია

არმატურის სპეციფიკაცია					არმატურის ამოკრეფა					ბეტონი B 25
პოზ. №	Ø	L მმ.	n ცალი	Ln მ.	Ø	∑ Ln მ.	ბრაკის ფაქტის წონა კგ.	წონა კგ.		V; მ³
								A240	A500C	
1	2	3	4	5	6	7	8	9	10	11
1	25 A500C	5100	12	61.20	8 A240	125.40	0.39	49.48		0.90
I	8 A240	2000	38	76.00	25 A500C	61.20	3.85		235.83	
II	8 A240	650	76	49.40						
							∑	49.48	235.83	0.90
						n= 5		247.40	1179.13	4.50
									317.01	კგ/მ³

CAPITELI GROUP

კაპიტელი ჯგუფი
საინჟინრო კომპანია
Capiteli group
ENGINEERING COMPANY

პროექტის დასახელება
BMW & MINI SHOWROOM TBILISI

პროექტის მისამართი
ქ. თბილისი, დავით აღმაშენებლის ხეივანი №151 (ს/კ 01.72.14.013.896)

დამკვეთი

B ბლოკი

სტადია | ობიექტი | განმარტება

მე 2024.05.31 წ.

დაკვეთის №

CAD DWG ფაილი 03.svetebi.dwg

დირექტორი:	ა. კორტავა
მთ. კონსტრუქტორი:	ა. კორტავა
შესრულა	ლ. ბოუშიაშვილი
შეამოწმა	გ. ვაშაკიძე
საავტორო უფლებები	კაპიტელი ჯგუფი

ნახაზის დასახელება

მრნ. რ/ბ სვეტის სვ-3-ის არმირება

კ-3.03

A2

მონ. რ/ბ სვეტის სვ-4-ის არმირება

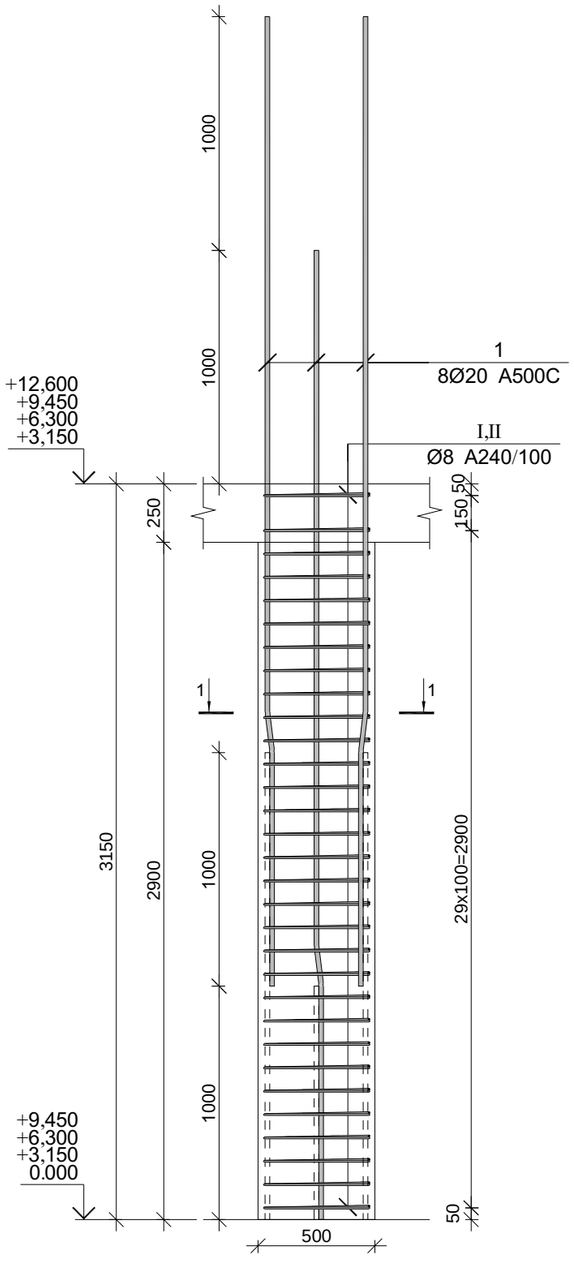

კვეთი 1-1

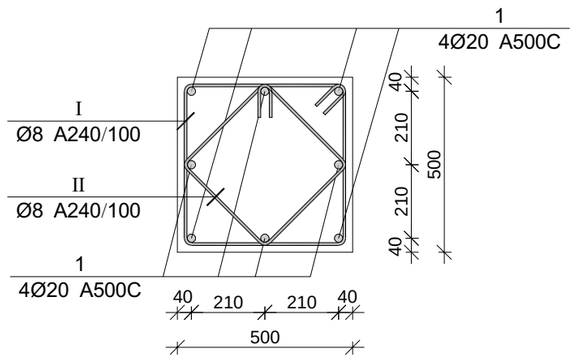

პოზ.	Ø [მმ.]	ესკიზი [მმ.]	სიგრძე [მმ.]
1	Ø20	1000 7° 165 2985	4150
I	Ø8	450 100 100 450 450 450	2000
II	Ø8	350 100 100 350 350 350	1600

მონ. რ/ბ სვეტის სვ-4-ის სპეციფიკაცია

არმატურის სპეციფიკაცია					არმატურის ამოკრეფა					ბეტონი B 25
პოზ. №	Ø	L მმ.	n ცალი	Ln მ.	Ø	∑ Ln მ.	ბრაკის ფაქტის წონა კგ.	წონა კგ.		V; მ³
								A240	A500C	
1	2	3	4	5	6	7	8	9	10	11
1	20 A500C	4150	8	33.20	8 A240	111.60	0.39	44.04		0.79
I	8 A240	2000	31	62.00	20 A500C	33.20	2.47		81.88	
II	8 A240	1600	31	49.60						
					∑			44.04	81.88	0.79
					n= 74			3258.64	6058.85	58.28
									159.89	კგ/მ³

CAPITELI GROUP

კაპიტელი ჯგუფი
საინჟინრო კომპანია
Capiteli group
ENGINEERING COMPANY

პროექტის დასახელება
BMW & MINI SHOWROOM TBILISI

პროექტის მისამართი
ქ. თბილისი, დავით აღმაშენებლის ხეივანი №151 (ს/კ 01.72.14.013.896)

დაკვეთი

B ბლოკი

სტადია | მარცხი | განმარტება

მე | 2024.05.31 წ.

დაკვეთის №

CAD DWG ფაილი 03.svetebi.dwg

დირექტორი: ა. კორძაია

მთ. კონსტრუქტორი: ა. კორძაია

შესრულა: ლ. ბოუშიაშვილი

შეამოწმა: გ. ვაშაძე

საავტორო უფლებები: კაპიტელი ჯგუფი

ნახაზის დასახელება

მონ. რ/ბ სვეტის სვ-4-ის არმირება

კ-3.04

A2

მონ. რ/ბ სვეტის სვ-5-ის არმირება

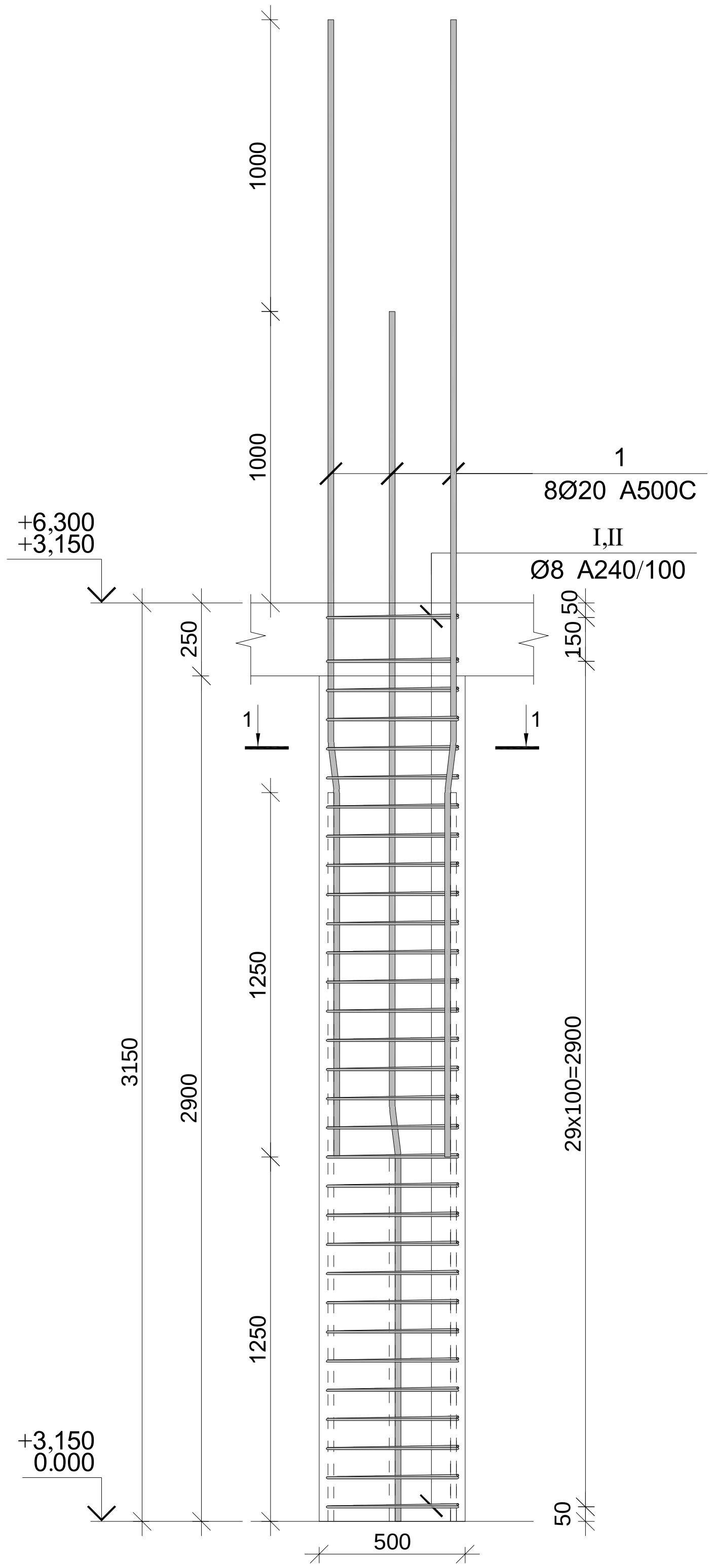

კვეთი 1-1

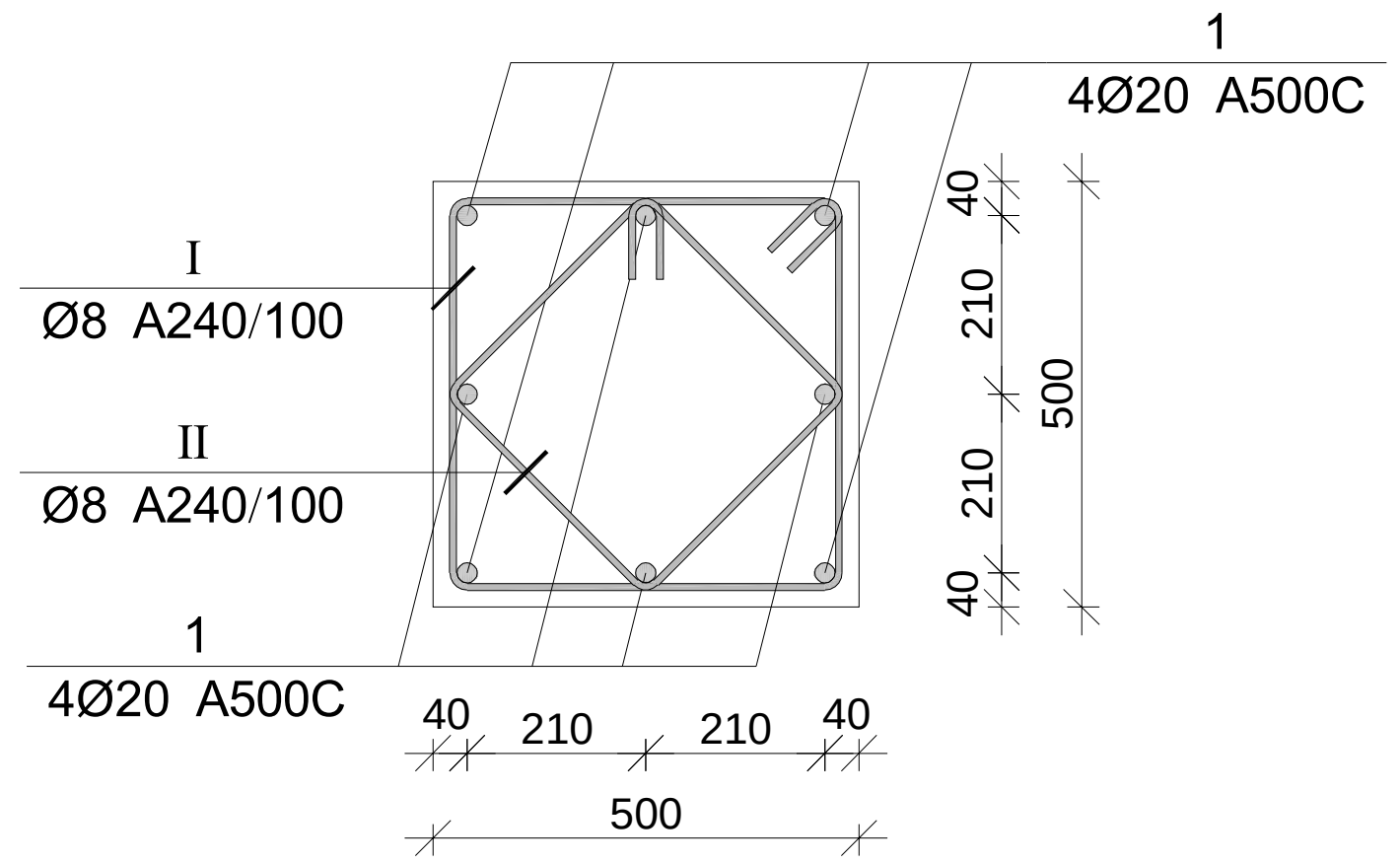

პოზ.	Ø [მმ.]	ესკიზი [მმ.]	სიგრძე [მმ.]
1	Ø20	1250 7° 165 2485	3900
I	Ø8	100 100 450 450 450 450	2000
II	Ø8	100 100 350 350 350 350	1600

მონ. რ/ბ სვეტის სვ-5-ის სპეციფიკაცია

არმატურის სპეციფიკაცია					არმატურის ამოკრეფა					ბეტონი B 25
პოზ. №	Ø	L მმ.	n ცალი	Ln მ.	Ø	∑ Ln მ.	გრძივი მეტრის წონა კგ.	წონა კგ. A240	წონა კგ. A500C	V; $მ^3$
1	2	3	4	5	6	7	8	9	10	11
1	20 A500C	3900	8	31.20	8 A240	111.60	0.39	44.04		0.79
I	8 A240	2000	31	62.00	20 A500C	31.20	2.47		76.94	
II	8 A240	1600	31	49.60						
							∑	44.04	76.94	0.79
						n= 8		352.29	615.55	6.30
									153.63	კგ/$მ^3$

კაპიტელი ჯგუფი
საპროექტო კომპანია
Capiteli group
ENGINEERING COMPANY
CAPITELI GROUP

პროექტის დასახელება
BMW & MINI SHOWROOM TBILISI

პროექტის მისამართი
ქ. თბილისი, დავით აღმაშენებლის ხეივანი №151 (ს/კ 01.72.14.013.896)

დამკვეთი

B ბლოკი

სტადია	თარიღი	განმარტება
მპ	2024.05.31 წ.	

დაკვეთის №

CAD DWG ფაილი 03.svetebi.dwg

დირექტორი:	ა. კორტავა
მთ. კონსტრუქტორი:	ა. კორტავა
შეასრულა	ლ. ჩოფიკაშვილი
შეამოწმა	გ. ვაშაკიძე
საავტორო უფლებები	კაპიტელი ჯგუფი

ნახაზის დასახელება
მონ. რ/ბ სვეტის სვ-5-ის არმირება

კ-3.05

A2

მონ. რ/ბ სვეტის სვ-6-ის არმირება

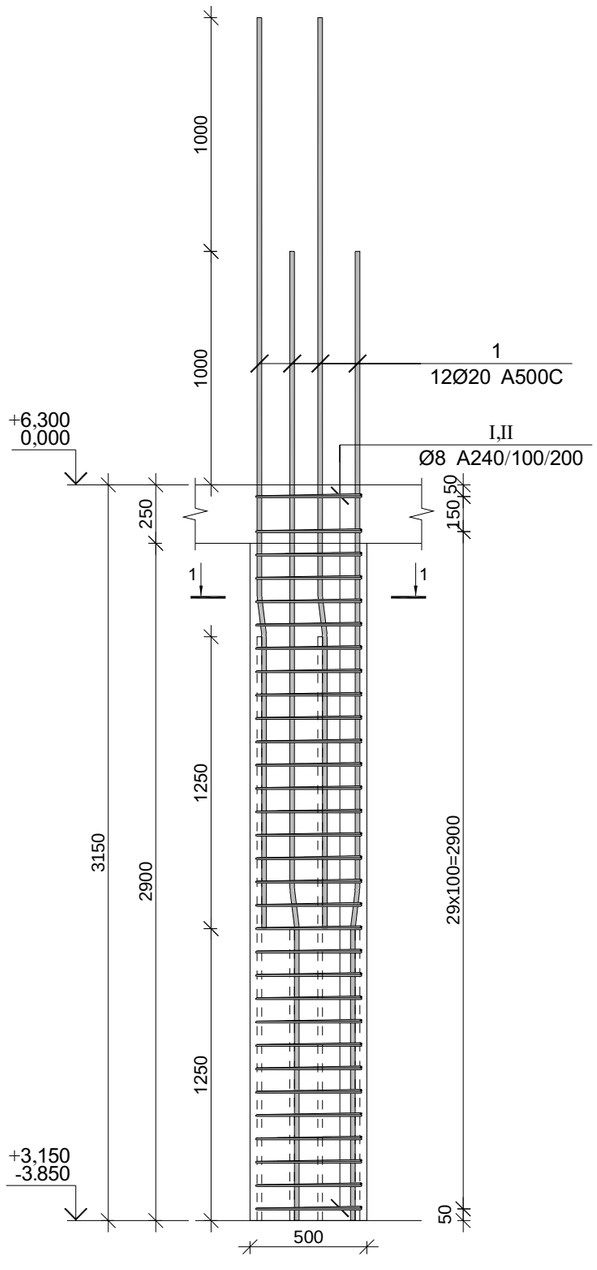

კვეთი 1-1

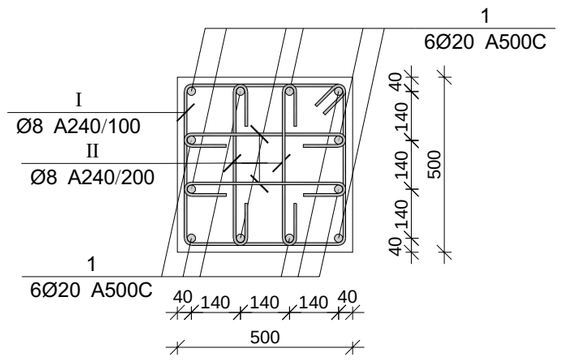

პოზ.	Ø [მმ.]	ესკიზი [მმ.]	სიგრძე [მმ.]
1	Ø20	1250 7° 165 2485	3900
I	Ø8	450 150 450 450 450	2000
II	Ø8	100 100 450	650

მონ. რ/ბ სვეტის სვ-6-ის სპეციფიკაცია

არმატურის სპეციფიკაცია					არმატურის ამოკრეფა					ბეტონი B 25
პოზ. №	Ø	L მმ.	n ცალი	Ln მ.	Ø	∑ Ln მ.	ბრაკის შეტრის წონა კგ.	წონა კგ.		V; მ³
								A240	A500C	
1	2	3	4	5	6	7	8	9	10	11
1	20 A500C	3900	12	46.80	8 A240	102.30	0.39	40.37		0.79
I	8 A240	2000	31	62.00	20 A500C	46.80	2.47		115.42	
II	8 A240	650	62	40.30						
							∑	40.37	115.42	0.79
						n= 9		363.29	1038.74	7.09
									197.82	კგ/მ³

CAPITELI GROUP

კაპიტელი ჯგუფი
საინჟინრო კომპანია
Capiteli group
ENGINEERING COMPANY

პროექტის დასახელება
BMW & MINI SHOWROOM TBILISI

პროექტის მისამართი
ქ. თბილისი, დავით აღმაშენებლის ხეივანი №151 (ს/კ 01.72.14.013.896)

დამკვეთი

B ბლოკი

სტადია	მარცხი	განმარტება
მპ	2024.05.31 წ.	

დაკვეთის №

CAD DWG ფაილი 03.svetebi.dwg

დირექტორი:	ა. კორტავა
მთ. კონსტრუქტორი:	ა. კორტავა
შესრულა	ლ. ჩოფიაშვილი
შეამოწმა	გ. ვაშაძე
საავტორო უფლებები	კაპიტელი ჯგუფი

ნახაზის დასახელება

მონ. რ/ბ სვეტის სვ-6-ის არმირება

კ-3.06

A2

მონ. რ/ბ სვეტის სვ-7-ის არმირება

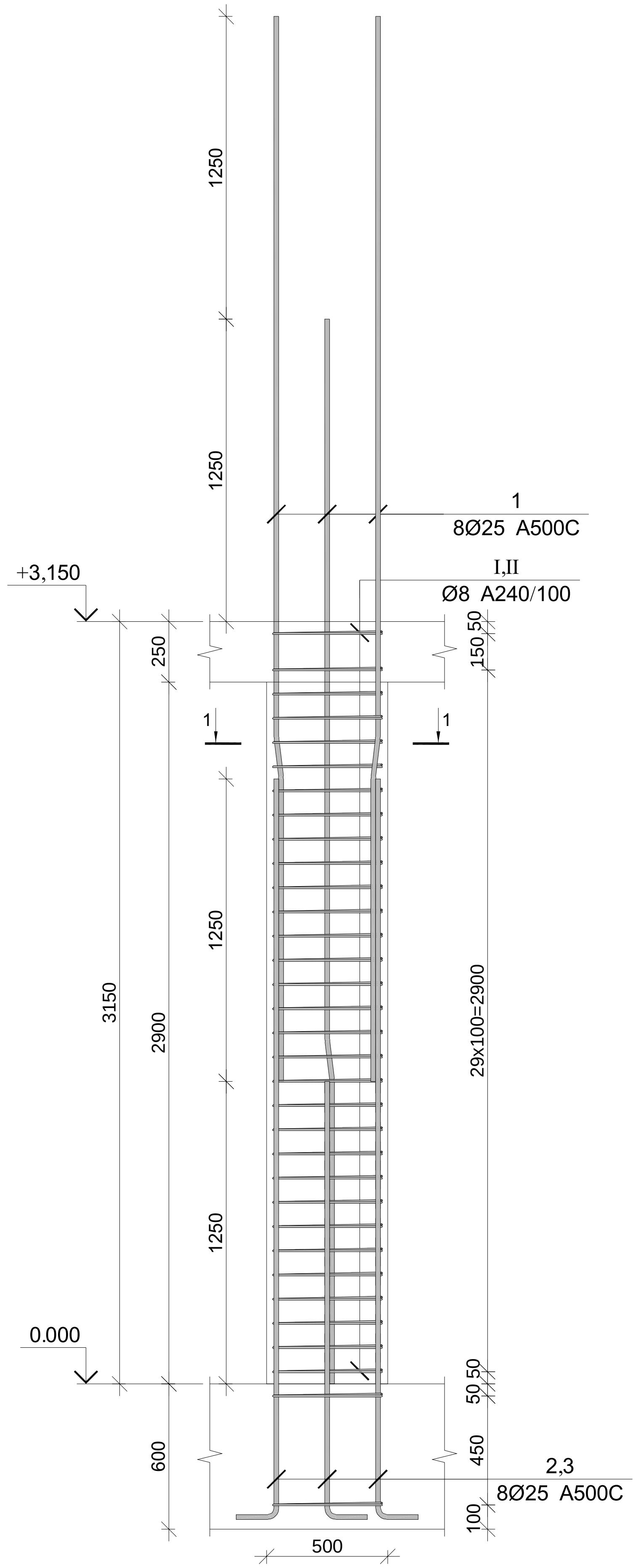

კვეთი 1-1

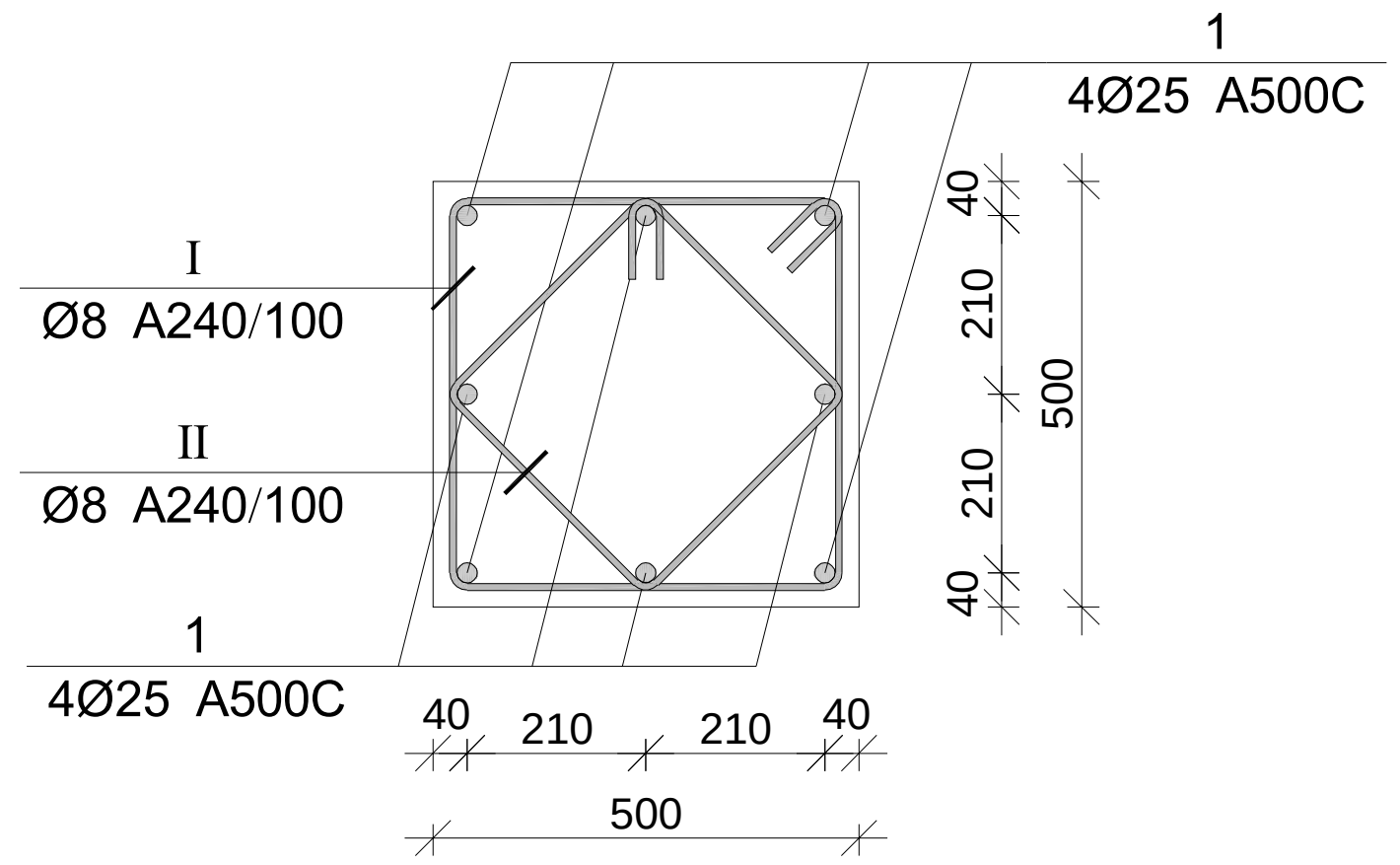

პოზ.	Ø [მმ.]	ესკიზი [მმ.]	სიგრძე [მმ.]
1	Ø25	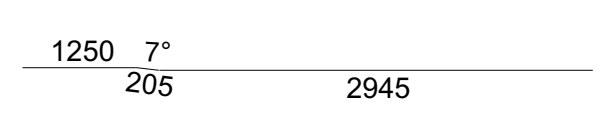	4400
2	Ø25	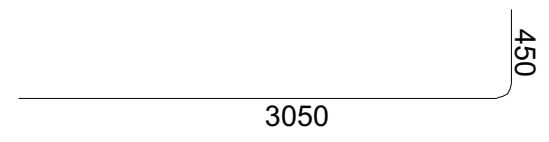	3500
3	Ø25	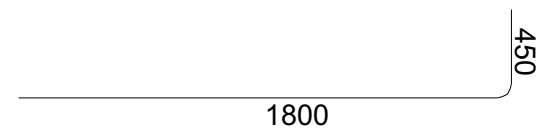	2250
I	Ø8	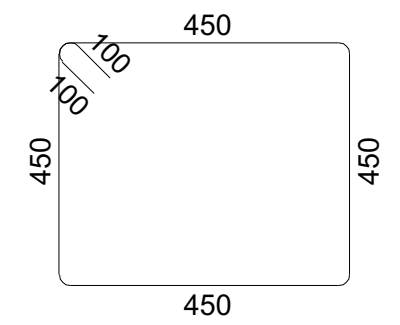	2000
II	Ø8	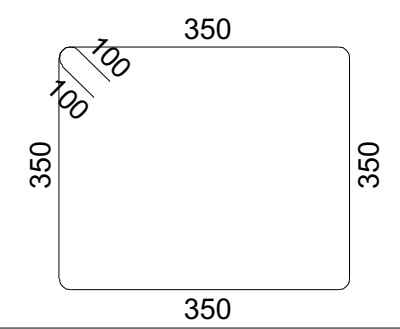	1600

მონ. რ/ბ სვეტის სვ-7-ის სპეციფიკაცია

არმატურის სპეციფიკაცია					არმატურის ამოკრეფა					ბეტონი B 25
პოზ. №	Ø	L მმ.	n ცალი	Ln მ.	Ø	∑ Ln მ.	გრძივი მეტრის წონა კგ.	წონა კგ. A240	წონა კგ. A500C	V; $მ^3$
1	2	3	4	5	6	7	8	9	10	11
1	25 A500C	4400	8	35.20	8 A240	115.60	0.39	45.61		0.79
1	25 A500C	3500	4	14.00	25 A500C	58.20	3.85		224.27	
1	25 A500C	2250	4	9.00						
I	8 A240	2000	33	66.00						
II	8 A240	1600	31	49.60						
							∑	45.61	224.27	0.79
						n= 1		45.61	224.27	0.79
									342.70	კგ/$მ^3$

კაპიტელი ჯგუფი
საპროექტო კომპანია
Capiteli group
ENGINEERING COMPANY

პროექტის დასახელება
BMW & MINI SHOWROOM TBILISI

პროექტის მისამართი
ქ. თბილისი, დავით აღმაშენებლის ხეივანი №151 (ს/კ 01.72.14.013.896)

დამკვეთი

B ბლოკი

სტადია	თარიღი	განმარტება
მპ	2024.05.31 წ.	

დაკვეთის №

CAD DWG ფაილი 03.svetebi.dwg

დირექტორი: ა. კორტავა
მთ. კონსტრუქტორი: ა. კორტავა
შეასრულა ლ. ჩოფიკაშვილი
შეამოწმა გ. ვაშაკიძე
საავტორო უფლებები კაპიტელი ჯგუფი

ნახაზის დასახელება
მონ. რ/ბ სვეტის სვ-7-ის არმირება

კ-3.07

A2

მონ. რ/ბ სვეტის სვ-8-ის არმირება

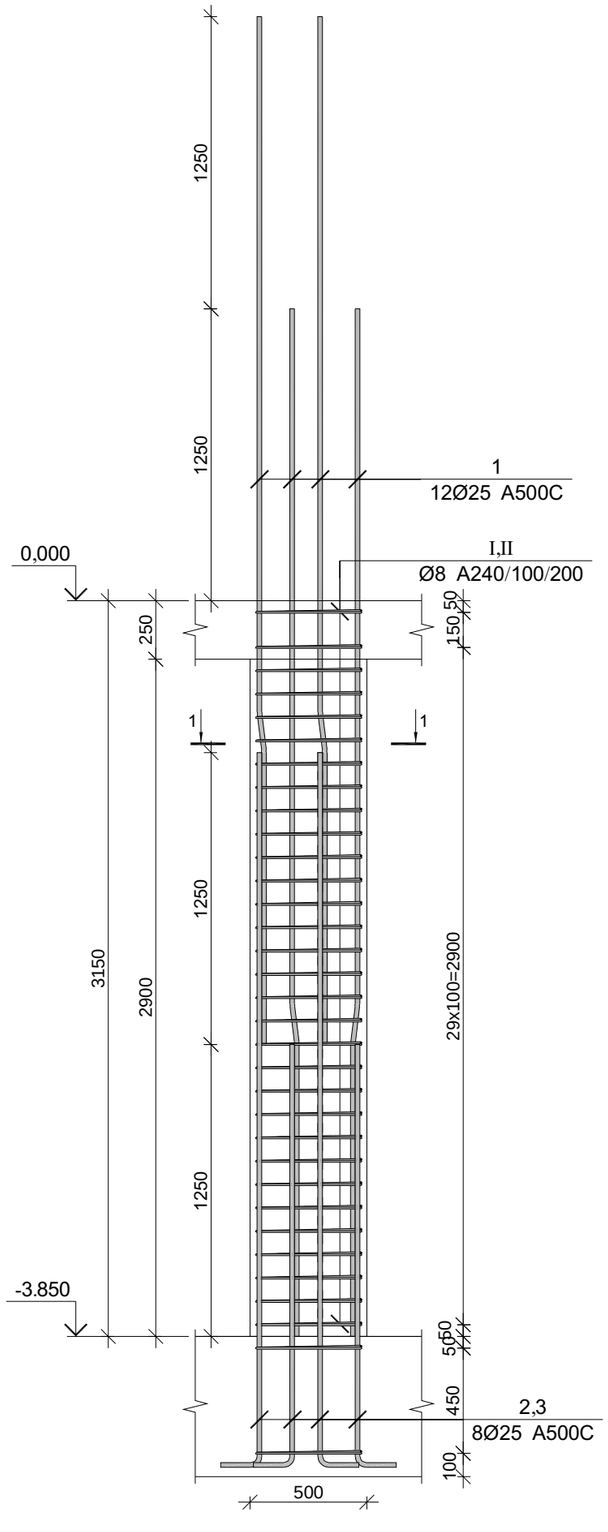

კვეთი 1-1

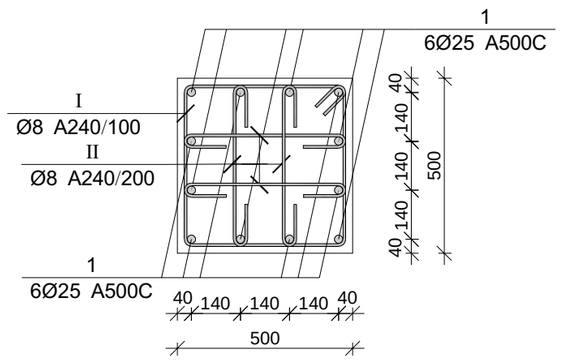

პოზ.	Ø [მმ.]	ესკიზი [მმ.]	სიგრძე [მმ.]
①	Ø25	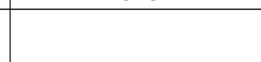	4400
②	Ø25	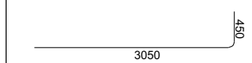	3500
③	Ø25	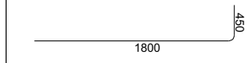	2250
Ⅰ	Ø8	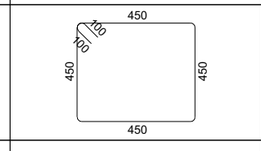	2000
Ⅱ	Ø8	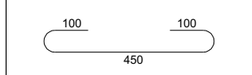	650

მონ. რ/ბ სვეტის სვ-8-ის სპეციფიკაცია

არმატურის სპეციფიკაცია					არმატურის ამოკრეფა					ბეტონი B 25
პოზ. №	Ø	L მმ.	n ცალი	Ln მ.	Ø	∑ Ln მ.	ერთეულ მეტრის წონა კგ.	წონა კგ.		V; მ³
								A240	A500C	
1	2	3	4	5	6	7	8	9	10	11
1	20 A500C	4400	12	52.80	8 A240	106.30	0.39	41.94		0.79
2	20 A500C	3500	6	21.00	20 A500C	87.30	2.47		215.30	
3	20 A500C	2250	6	13.50						
Ⅰ	8 A240	2000	33	66.00						
Ⅱ	8 A240	650	62	40.30						
						∑		41.94	215.30	0.79
						n= 3		125.83	645.89	2.36
									326.65	კგ/მ³

CAPITELI GROUP

კაპიტელი ჯგუფი
საინჟინრო კომპანია
Capiteli group
ENGINEERING COMPANY

პროექტის დასახელება
BMW & MINI SHOWROOM TBILISI

პროექტის მისამართი
ქ. თბილისი, დავით აღმაშენებლის ხეივანი №151 (ს/კ 01.72.14.013.896)

დამკვეთი

B ბლოკი

სტადია	ეტაპი	განმარტება
ფა	2024.05.31 წ.	

დამკვეთის №

CAD DWG ფაილი 03.svetebi.dwg

დირექტორი:	ა. კორტავა
მთ. კონსტრუქტორი:	ა. კორტავა
შესრულა	ლ. ჩოფიკაშვილი
შეამოწმა	გ. ვაშაკიძე
საავტორო უფლებები	კაპიტელი ჯგუფი

ნახაზის დასახელება

მონ. რ/ბ სვეტის სვ-8-ის არმირება

კ-3.08

A2

მონ. რ/ბ სვეტის სვ-9-ის არმირება

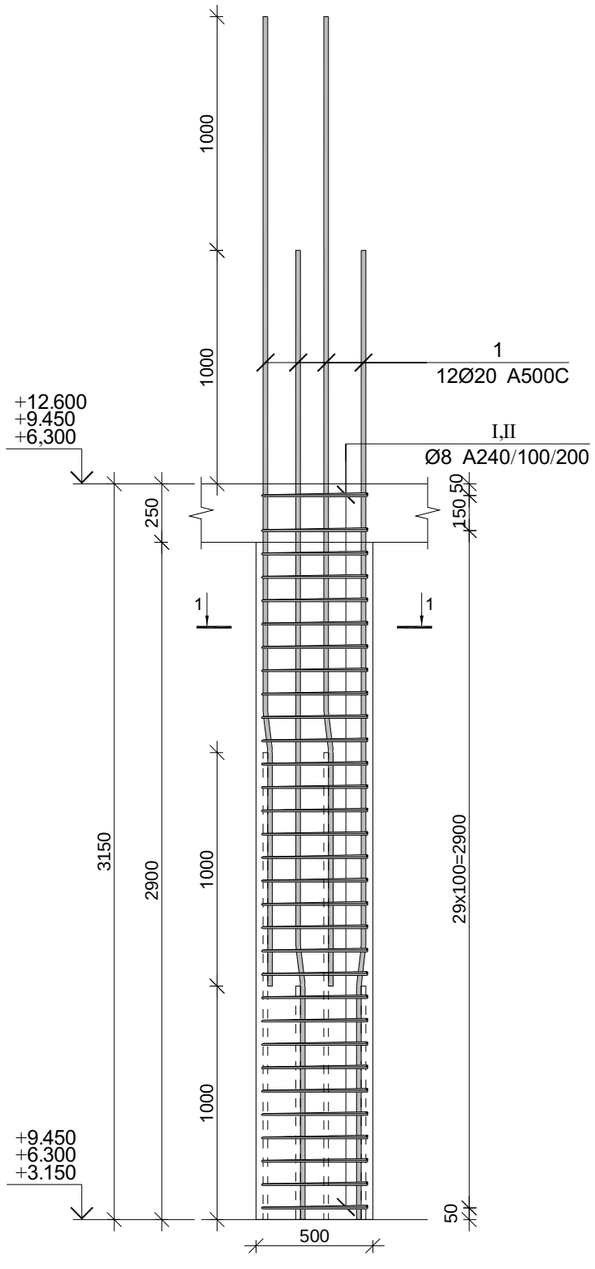

კვეთი 1-1

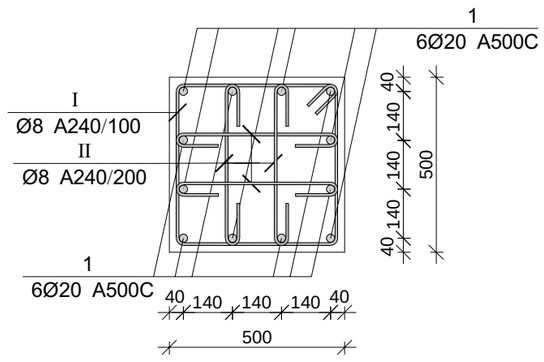

პოზ.	Ø [მმ.]	ესკიზი [მმ.]	სიგრძე [მმ.]
1	Ø20	1000 7° 165 2985	4150
I	Ø8	450 150 450 450 450	2000
II	Ø8	100 100 450	650

მონ. რ/ბ სვეტის სვ-9-ის სპეციფიკაცია

არმატურის სპეციფიკაცია					არმატურის ამოკრეფა					ბეტონი B 25
პოზ. №	Ø	L მმ.	n ცალი	Ln მ.	Ø	∑ Ln მ.	ბრაკის ფაქტის წონა კგ.	წონა კგ.		V; მ³
								A240	A500C	
1	2	3	4	5	6	7	8	9	10	11
1	20 A500C	4150	12	49.80	8 A240	102.30	0.39	40.37		0.79
I	8 A240	2000	31	62.00	20 A500C	49.80	2.47		122.81	
II	8 A240	650	62	40.30						
						∑		40.37	122.81	0.79
						n= 20		807.32	2456.29	15.75
									207.21	კგ/მ³

CAPITELI GROUP

კაპიტელი ჯგუფი
საინჟინრო კომპანია
Capiteli group
ENGINEERING COMPANY

პროექტის დასახელება
BMW & MINI SHOWROOM TBILISI

პროექტის მისამართი
ქ. თბილისი, დავით აღმაშენებლის ხეივანი №151 (ს/კ 01.72.14.013.896)

დამკვეთი

B ბლოკი

სტადია	მარცხი	განმარტება
მპ	2024.05.31 წ.	

დაკვეთის №

CAD DWG ფაილი 03.svetebi.dwg

დირექტორი:	ა. კორტავა
მთ. კონსტრუქტორი:	ა. კორტავა
შესრულა	ლ. ბოუშიაშვილი
შეამოწმა	გ. ვაშაძე
საავტორო უფლებები	კაპიტელი ჯგუფი

ნახაზის დასახელება

მონ. რ/ბ სვეტის სვ-9-ის არმირება

კ-3.09

A2

მონ. რ/ბ სვეტის სვ-10-ის არმირება

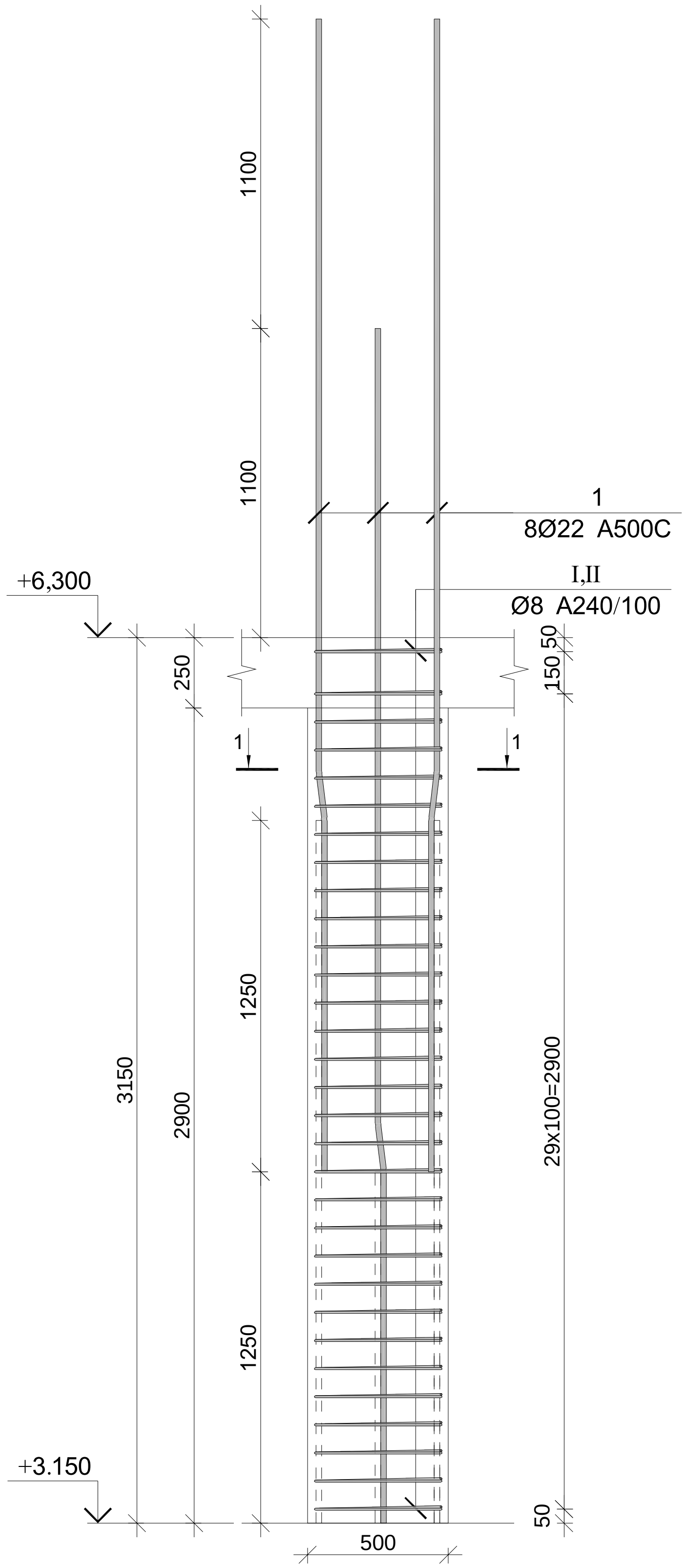

კვეთი 1-1

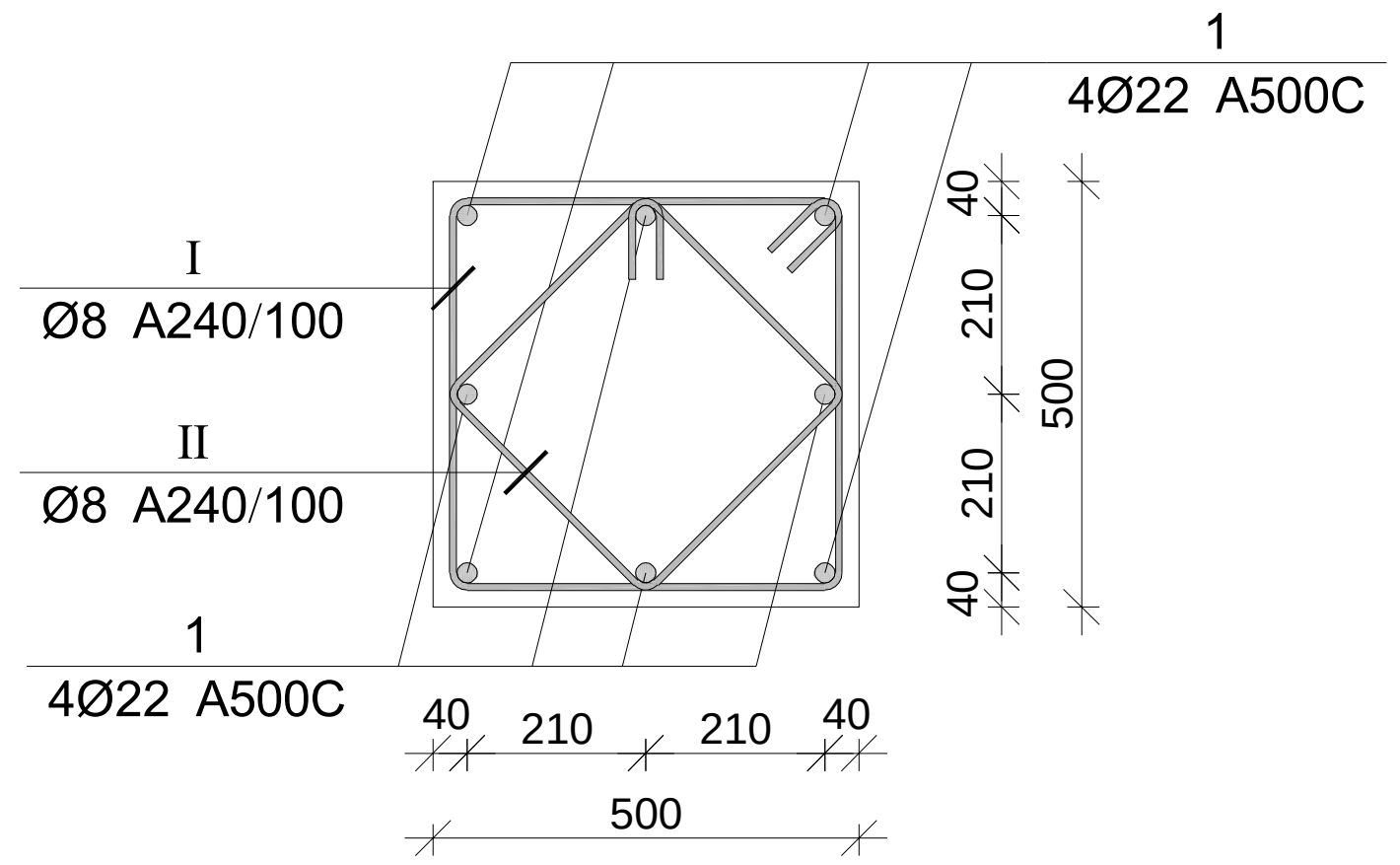

პოზ.	Ø [მმ.]	ესკიზი [მმ.]	სიგრძე [მმ.]
1	Ø22	1250 7° 185 2665	4100
I	Ø8	450 100 100 450 450 450	2000
II	Ø8	350 100 100 350 350 350	1600

მონ. რ/ბ სვეტის სვ-10-ის სპეციფიკაცია

არმატურის სპეციფიკაცია					არმატურის ამოკრეფა					ბეტონი B 25
პოზ. №	Ø	L მმ.	n ცალი	Ln მ.	Ø	∑ Ln მ.	გრძივი მეტრის წონა კგ.	წონა კგ. A240	წონა კგ. A500C	V; $მ^3$
1	2	3	4	5	6	7	8	9	10	11
1	22 A500C	4100	8	32.80	8 A240	111.60	0.39	44.04		0.79
I	8 A240	2000	31	62.00	22 A500C	32.80	2.98		97.88	
II	8 A240	1600	31	49.60						
							∑	44.04	97.88	0.79
						n= 1		44.04	97.88	0.79
									180.21	კგ/$მ^3$

კაპიტელი ჯგუფი
CAPITELI GROUP
Capiteli group
ENGINEERING COMPANY

პროექტის დასახელება
BMW & MINI SHOWROOM TBILISI

პროექტის მისამართი
ქ. თბილისი, დავით აღმაშენებლის ხეივანი №151 (ს/კ 01.72.14.013.896)

დამკვეთი

B ბლოკი

სტადია	თარიღი	განმარტება
მპ	2024.05.31 წ.	

დაკვეთის №

CAD DWG ფაილი 03.svetebi.dwg

დირექტორი: ა. კორტავა
მთ. კონსტრუქტორი: ა. კორტავა
შეასრულა ლ. ჩოფიკაშვილი
შეამოწმა ზ. ვაშაკიძე
საავტორო უფლებები კაპიტელი ჯგუფი

ნახაზის დასახელება
მონ. რ/ბ სვეტის სვ-10-ის არმირება

კ-3.10

A2

მონ. რ/ბ სვეტის სვ-11-ის არმირება

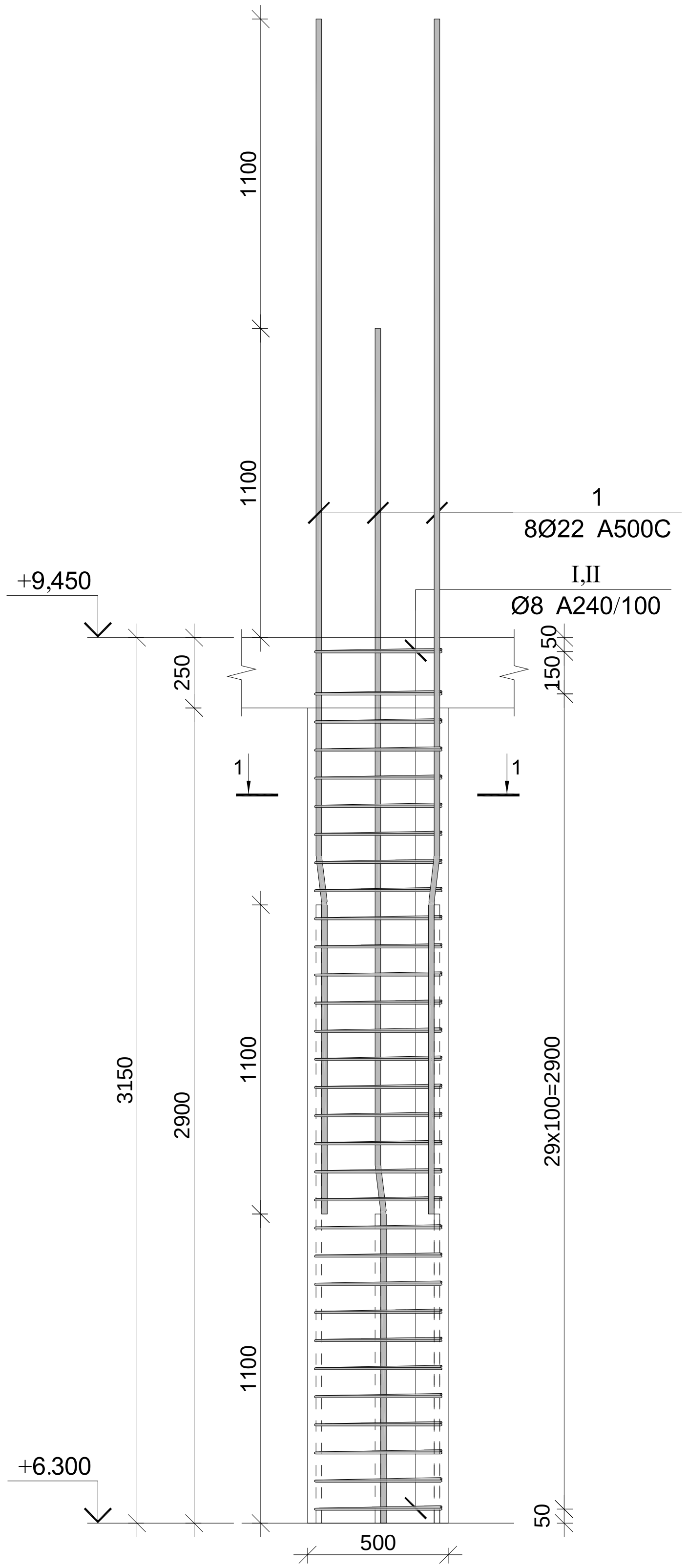

კვეთი 1-1

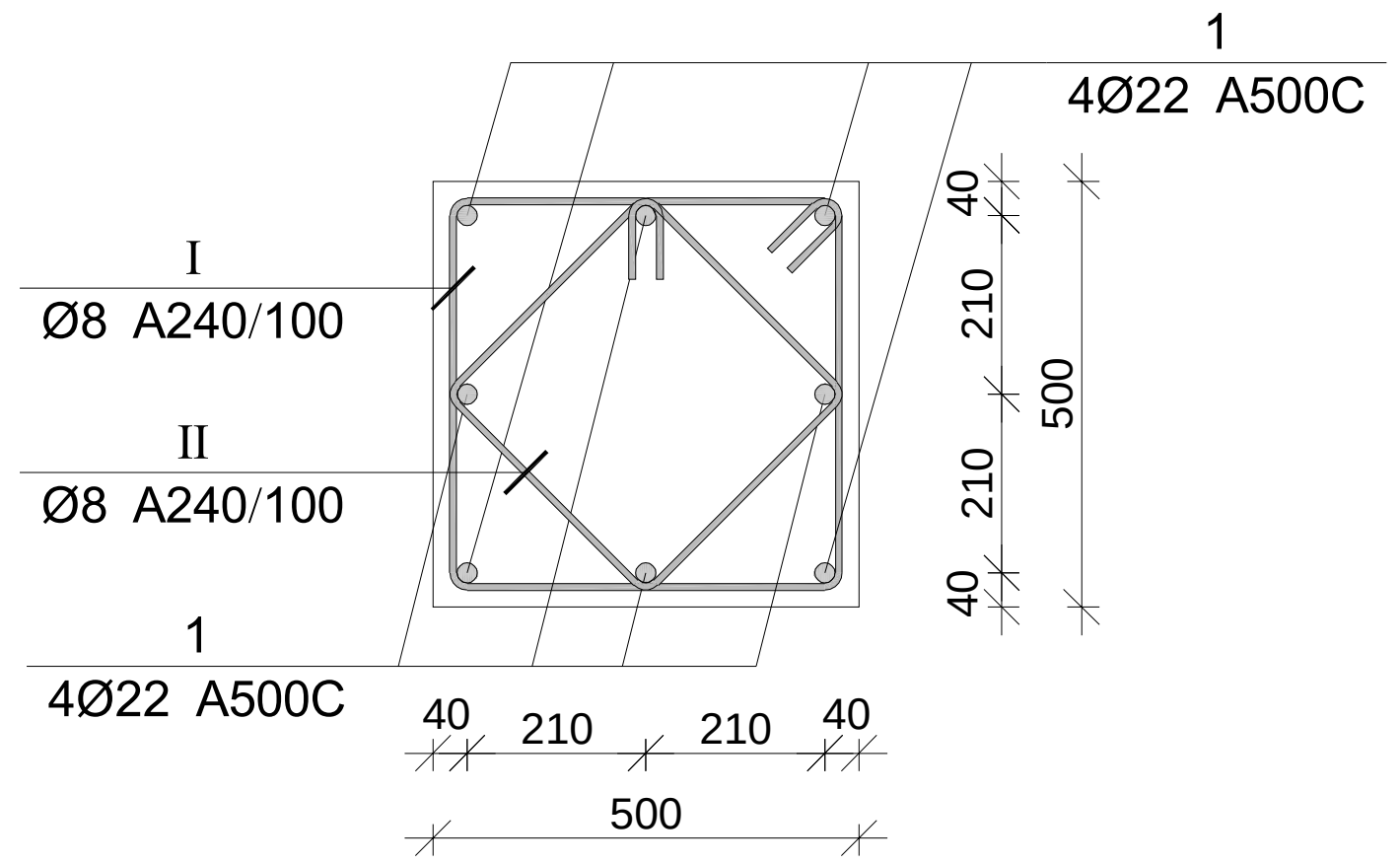

პოზ.	Ø [მმ.]	ესკიზი [მმ.]	სიგრძე [მმ.]
1	Ø22	1100 7° 185 2965	4250
I	Ø8	450 100 100 450 450 450	2000
II	Ø8	350 100 100 350 350 350	1600

მონ. რ/ბ სვეტის სვ-11-ის სპეციფიკაცია

არმატურის სპეციფიკაცია					არმატურის ამოკრეფა					ბეტონი B 25
პოზ. №	Ø	L მმ.	n ცალი	Ln მ.	Ø	∑ Ln მ.	გრძივი მეტრის წონა კგ.	წონა კგ. A240	წონა კგ. A500C	V; მ³
1	2	3	4	5	6	7	8	9	10	11
1	22 A500C	4250	8	34.00	8 A240	111.60	0.39	44.04		0.79
I	8 A240	2000	31	62.00	22 A500C	34.00	2.98		101.46	
II	8 A240	1600	31	49.60						
							∑	44.04	101.46	0.79
						n= 1		44.04	101.46	0.79
									184.75	კგ/მ³

კაპიტელი ჯგუფი
საპროექტო კომპანია
Capiteli group
ENGINEERING COMPANY
CAPITELI GROUP

პროექტის დასახელება
BMW & MINI SHOWROOM TBILISI

პროექტის მისამართი
ქ. თბილისი, დავით აღმაშენებლის ხეივანი №151 (ს/კ 01.72.14.013.896)

დამკვეთი

B ბლოკი

სტადია	თარიღი	განმარტება
მპ	2024.05.31 წ.	

დაკვეთის №

CAD DWG ფაილი 03.svetebi.dwg

დირექტორი: ა. კორტავა

მთ. კონსტრუქტორი: ა. კორტავა

შეასრულა ლ. ჩოფიკაშვილი

შეამოწმა გ. ვაშაკიძე

საავტორო უფლებები კაპიტელი ჯგუფი

ნახაზის დასახელება
მონ. რ/ბ სვეტის სვ-11-ის არმირება

კ-3.11

A2

მონ. რ/ბ სვეტის სვ-12-ის არმირება

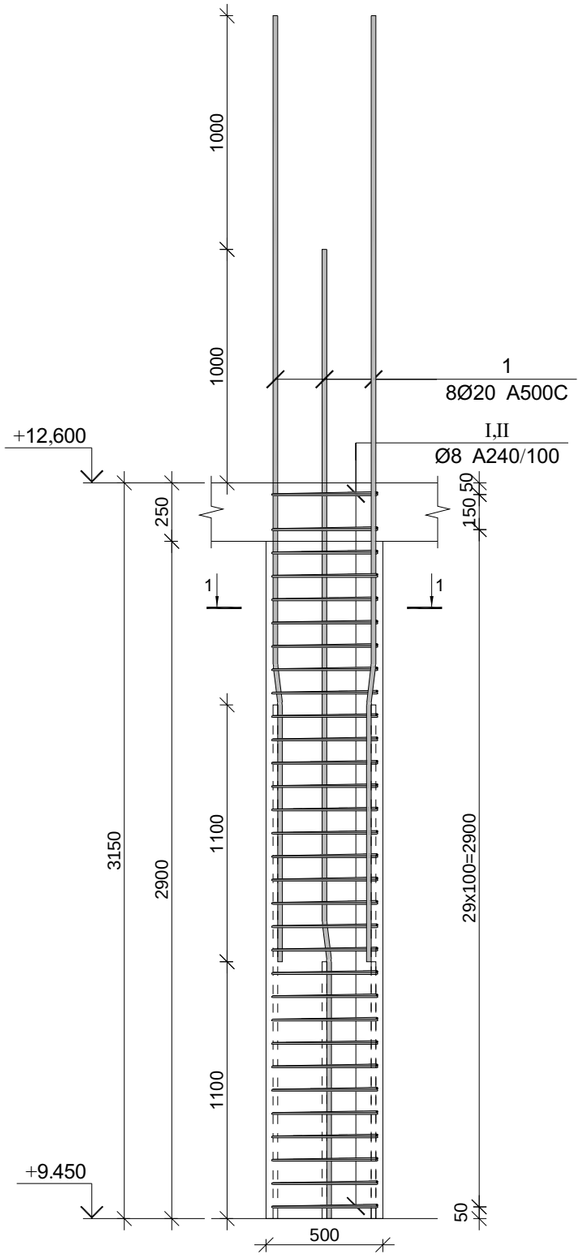

კვეთი 1-1

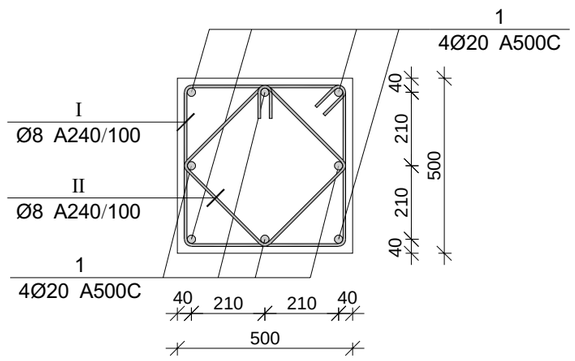

პოზ.	Ø [მმ.]	ესკიზი [მმ.]	სიგრძე [მმ.]
1	Ø20	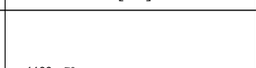	4050
I	Ø8	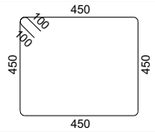	2000
II	Ø8	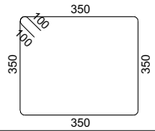	1600

მონ. რ/ბ სვეტის სვ-12-ის სპეციფიკაცია

არმატურის სპეციფიკაცია					არმატურის ამოკრეფა					ბეტონი B 25
პოზ. №	Ø	L მმ.	n ცალი	Ln მ.	Ø	∑ Ln მ.	ერთეულ მეტრის წონა კგ.	წონა კგ. A240	წონა კგ. A500C	V; მ³
1	2	3	4	5	6	7	8	9	10	11
1	20 A500C	4050	8	32.40	8 A240	111.60	0.39	44.04		0.79
I	8 A240	2000	31	62.00	20 A500C	32.40	2.47		79.90	
II	8 A240	1600	31	49.60						
							∑	44.04	79.90	0.79
							n= 1	44.04	79.90	0.79
									157.38	კგ/მ³

CAPITELI GROUP

კაპიტელი ჯგუფი
საინჟინრო კომპანია
Capiteli group
ENGINEERING COMPANY

პროექტის დასახელება
BMW & MINI SHOWROOM TBILISI

პროექტის მისამართი
ქ. თბილისი, დავით აღმაშენებლის ხეივანი №151 (ს/კ 01.72.14.013.896)

დაკვეთი

B ბლოკი

სტადია მარცხი განმარტება

მკ 2024.05.31 წ.

დაკვეთის №

CAD DWG ფაილი 03.svetebi.dwg

დირექტორი: ა. კორტავა

მთ. კონსტრუქტორი: ა. კორტავა

შესრულა ლ. ჩოფიაშვილი

შეამოწმა გ. ვაშაძე

საავტორო უფლებები კაპიტელი ჯგუფი

ნახაზის დასახელება

მონ. რ/ბ სვეტის სვ-12-ის არმირება

კ-3.12

A2

მონ. რ/ბ სვეტის სვ-13-ის არმირება

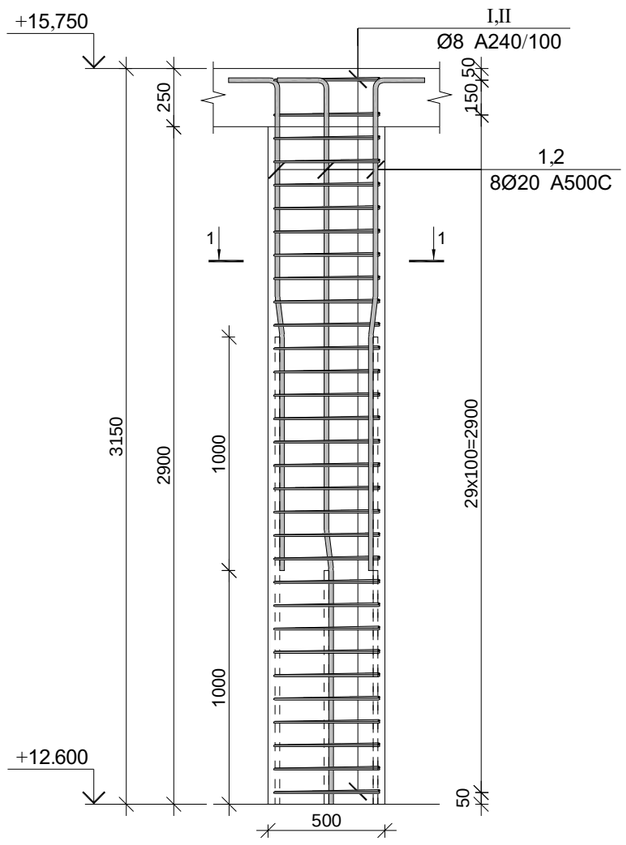

კვეთი 1-1

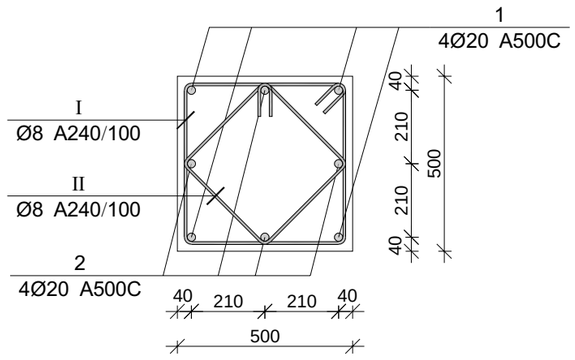

პოზ.	Ø [მმ.]	ესკიზი [მმ.]	სიგრძე [მმ.]
①	Ø20		4870
②	Ø20	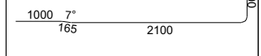	3870
Ⅰ	Ø8	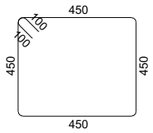	2000
Ⅱ	Ø8	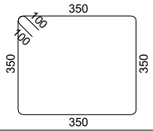	1600

მონ. რ/ბ სვეტის სვ-13-ის სპეციფიკაცია

არმატურის სპეციფიკაცია					არმატურის ამოკრეფა					ბეტონი B 25
პოზ. №	Ø	L მმ.	n ცალი	Ln მ.	Ø	∑ Ln მ.	გრძივი მეტრის წონა კგ.	წონა კგ. A240	წონა კგ. A500C	V; მ³
1	2	3	4	5	6	7	8	9	10	11
1	20 A500C	4870	4	19.48	8 A240	111.60	0.39	44.04		0.79
2	20 A500C	3870	4	15.48	20 A500C	34.96	2.47		86.22	
Ⅰ	8 A240	2000	31	62.00						
Ⅱ	8 A240	1600	31	49.60						
							∑	44.04	86.22	0.79
						n= 21		924.75	1810.55	16.54
									165.40	კგ/მ³

CAPITELI GROUP

კაპიტელი ჯგუფი
საინჟინრო კომპანია
Capiteli group
ENGINEERING COMPANY

პროექტის დასახელება
BMW & MINI SHOWROOM TBILISI

პროექტის მისამართი
ქ. თბილისი, დავით აღმაშენებლის ხეივანი №151 (ს/კ 01.72.14.013.896)

დამკვეთი

B ბლოკი

სტადია	მარცხი	განმარტება
მპ	2024.05.31 წ.	

დამკვეთის №

CAD DWG ფაილი 03.svetebi.dwg

დირექტორი:		ა. კორტავა
მთ. კონსტრუქტორი:		ა. კორტავა
შესრულა		ლ. ჩიფუსაშვილი
შეამოწმა		გ. ვაშაძე
საავტორო უფლებები		კაპიტელი ჯგუფი

ნახაზის დასახელება

მონ. რ/ბ სვეტის სვ-13-ის არმირება

კ-3.13

A2

მონ. რ/ბ სვეტის სვ-14-ის არმირება

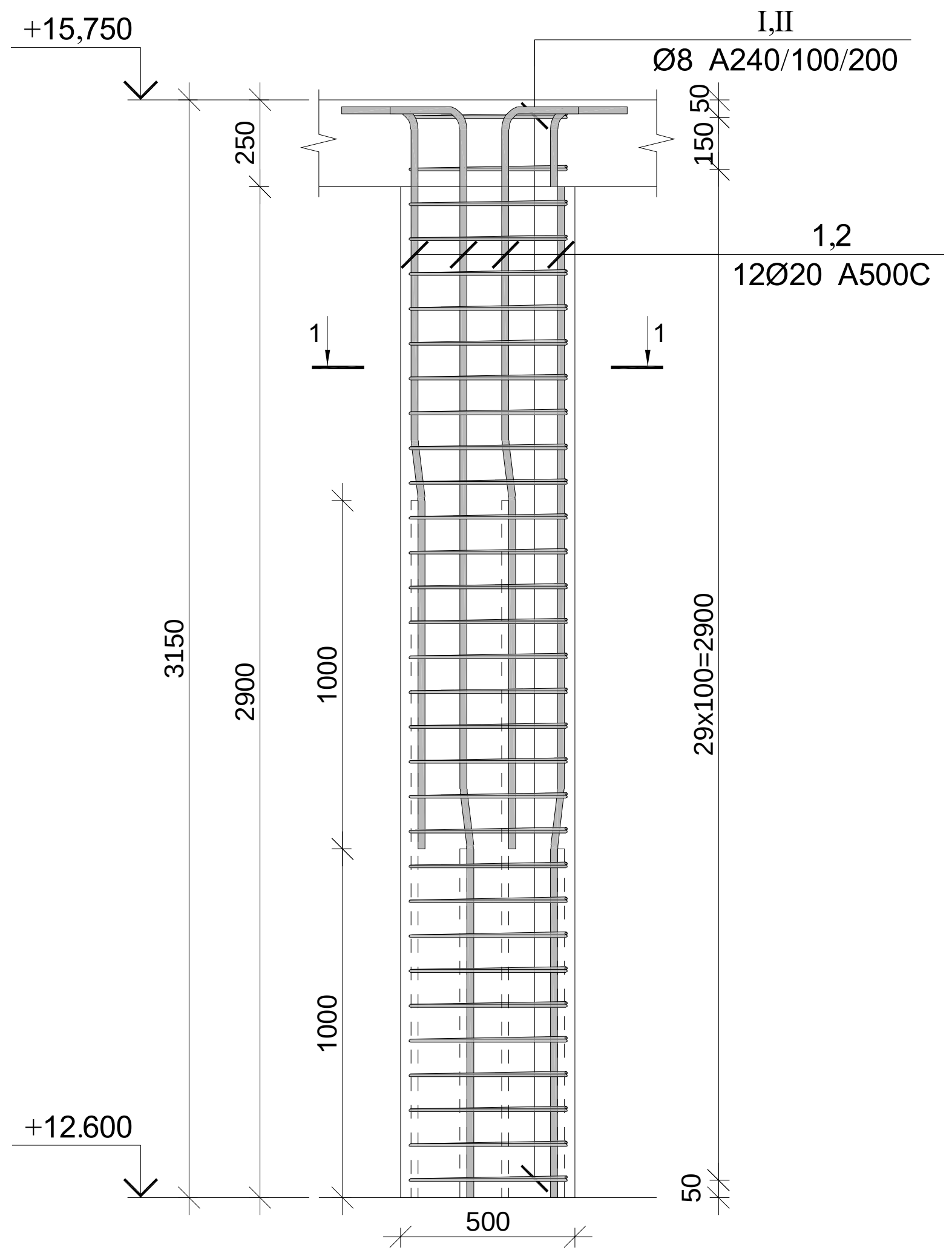

კვეთი 1-1

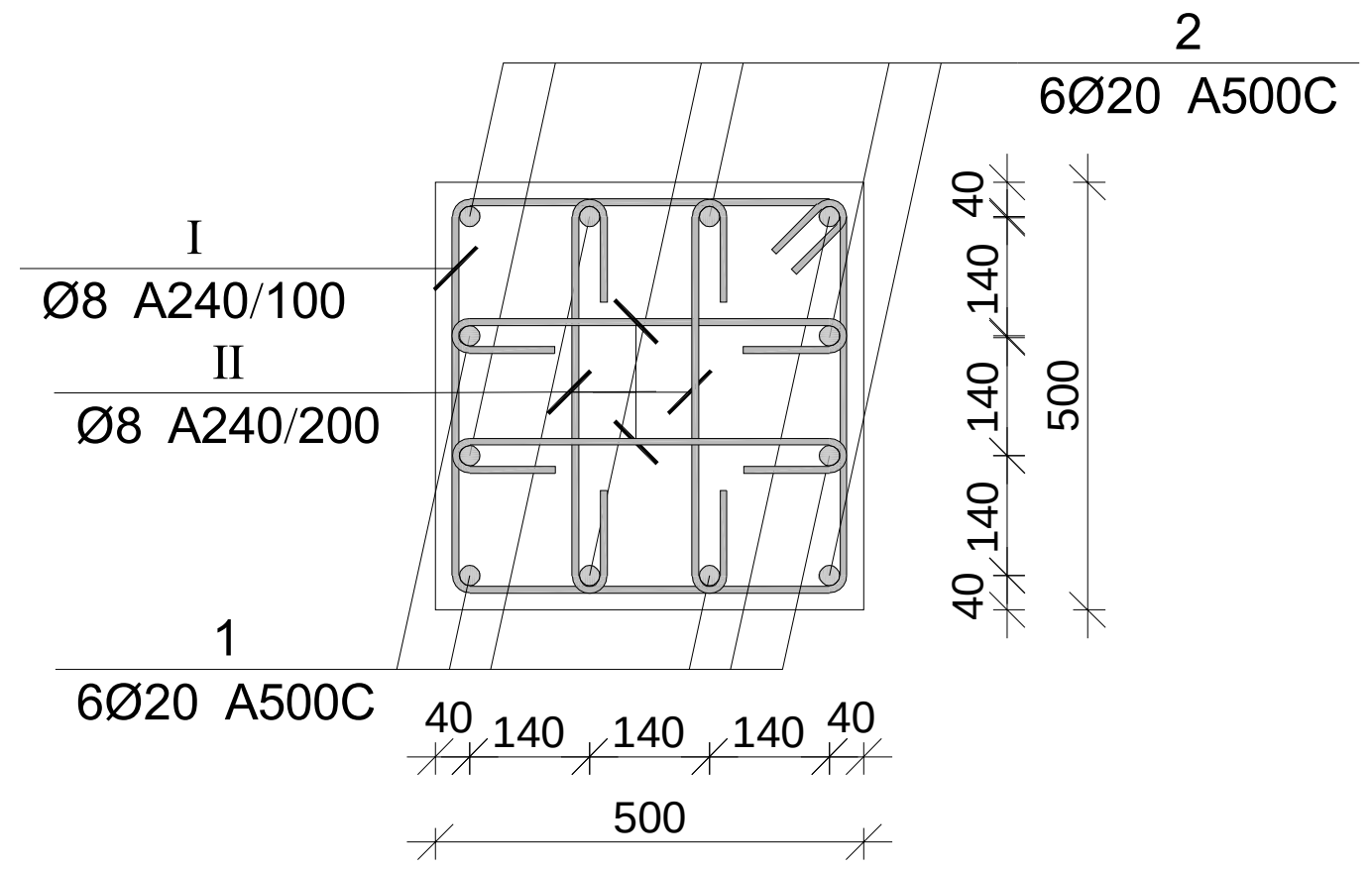

პოზ.	Ø [მმ.]	ესკიზი [მმ.]	სიგრძე [მმ.]
1	Ø20	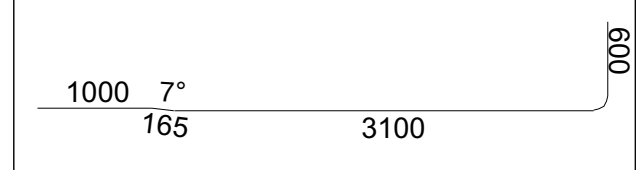	4870
2	Ø20	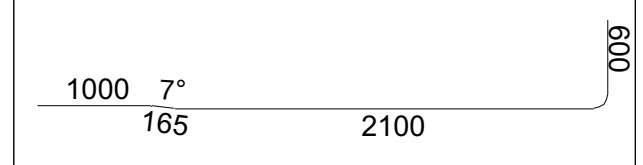	3870
I	Ø8	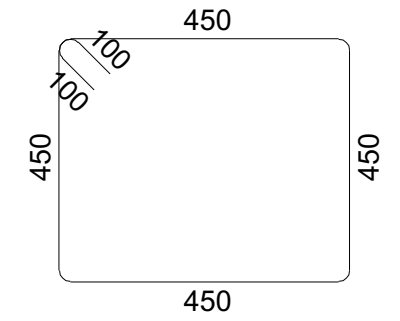	2000
II	Ø8	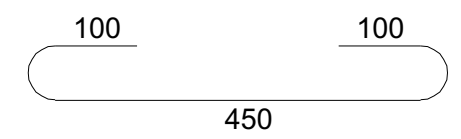	650

მონ. რ/ბ სვეტის სვ-14-ის სპეციფიკაცია

არმატურის სპეციფიკაცია					არმატურის ამოკრეფა					ბეტონი B 25
პოზ. №	Ø	L მმ.	n ცალი	Ln მ.	Ø	∑ Ln მ.	გრძივი მეტრის წონა კგ.	წონა კგ. A240	წონა კგ. A500C	V; მ³
1	2	3	4	5	6	7	8	9	10	11
1	20 A500C	4870	6	29.22	8 A240	102.30	0.39	40.37		0.79
2	20 A500C	3870	6	23.22	20 A500C	52.44	2.47		129.33	
I	8 A240	2000	31	62.00						
II	8 A240	650	62	40.30						
							∑	40.37	129.33	0.79
						n= 9		363.29	1163.93	7.09
									215.48	კგ/მ³

კაპიტელი ჯგუფი

CAPITELI GROUP

Capiteli group

ENGINEERING COMPANY

პროექტის დასახელება
BMW & MINI SHOWROOM TBILISI

პროექტის მისამართი
ქ. თბილისი, დავით აღმაშენებლის ხეივანი №151 (ს/კ 01.72.14.013.896)

დამკვეთი

B ბლოკი

სტადია	თარიღი	განმარტება
მპ	2024.05.31 წ.	

დაკვეთის №

CAD DWG ფაილი 03.svetebi.dwg

დირექტორი: ა. კორტავა

მთ. კონსტრუქტორი: ა. კორტავა

შეასრულა ლ. წოწკოლაური

შეამოწმა გ. ვეშაპიძე

საავტორო უფლებები კაპიტელი ჯგუფი

ნახაზის დასახელება
მონ. რ/ბ სვეტის სვ-14-ის არმირება

კ-3.14

A2

კედლის არმირების გეგმა -3.850 ნიშნულზე

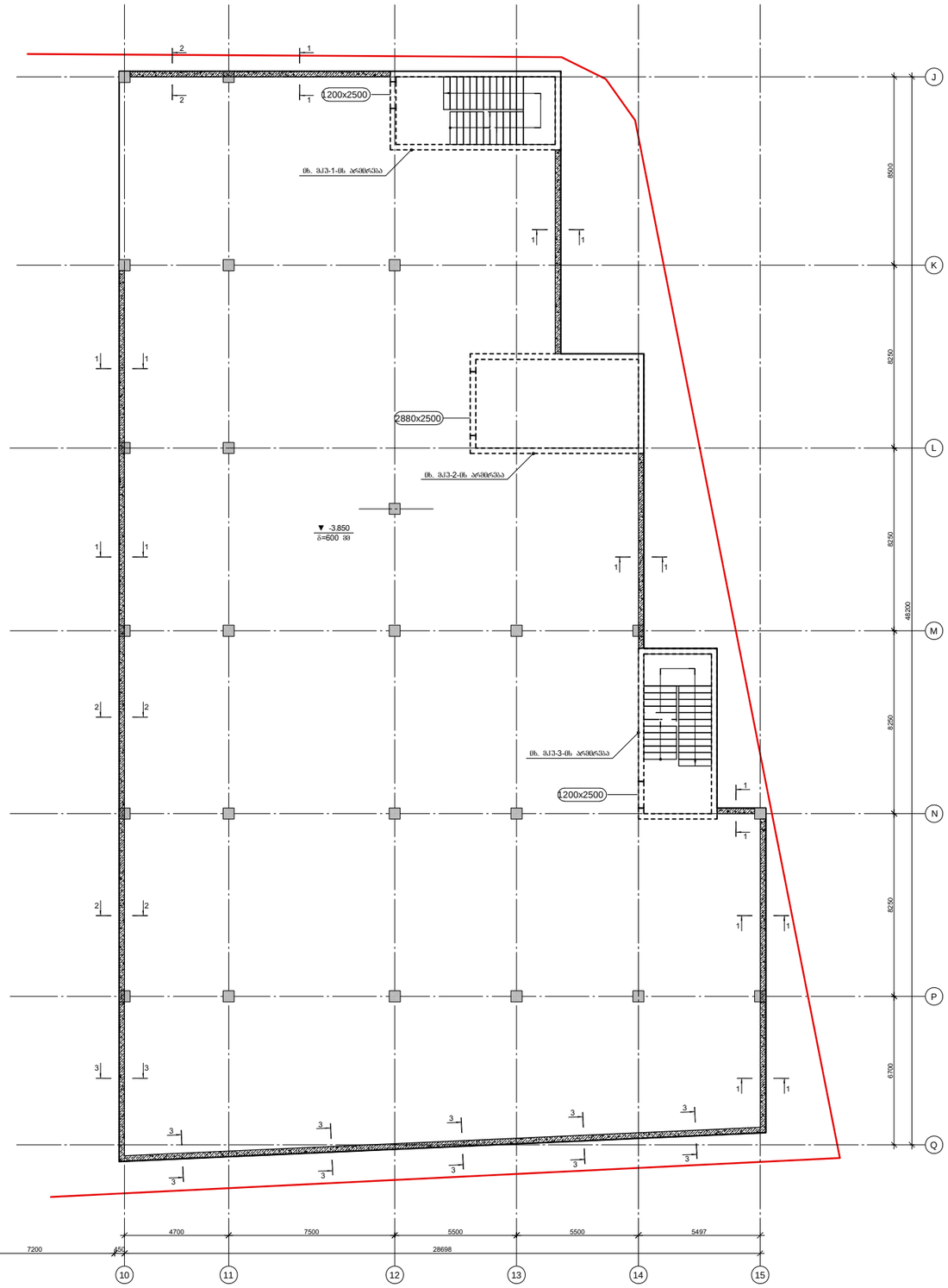

CAPITELI GROUP

კაპიტელი ჯგუფი
საკონსულტო კომპანია
Capiteli group
ENGINEERING COMPANY

პროექტის დასახელება
BMW & MINI SHOWROOM TBILISI

პროექტის მისამართი
ქ. თბილისი, დავით აღმაშენებლის ხეივანი №151 (ს/კ 01.72.14.013.896)

დამკვეთი

B ბლოკი

სტადია	მარტივი	განმარტება
გც	2024.05.31 წ.	

დამკვეთის №

CAD DWG ფაილი 04.kedlebi.dwg

დირექტორი:	ა. კორტავა
მთ. კონსტრუქტორი:	ა. კორტავა
შესრულა	ლ. ბოლქვაძე
შეამოწმა	გ. ჯაფარიძე
საავტორო უფლებები	კაპიტელი ჯგუფი

ნახაზის დასახელება

კედლის არმირების გეგმა -3.850 ნიშნულზე

კ-4.01

A2

კვეთი 1-1

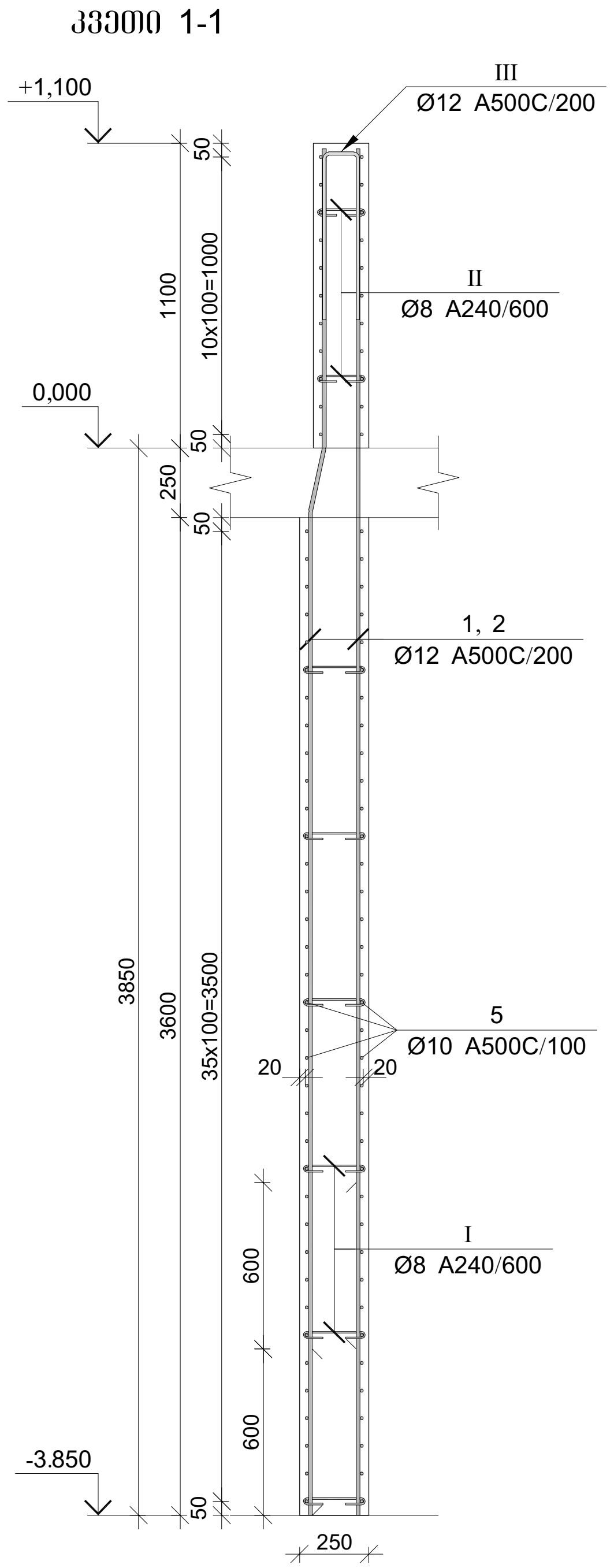

კვეთი 2-2

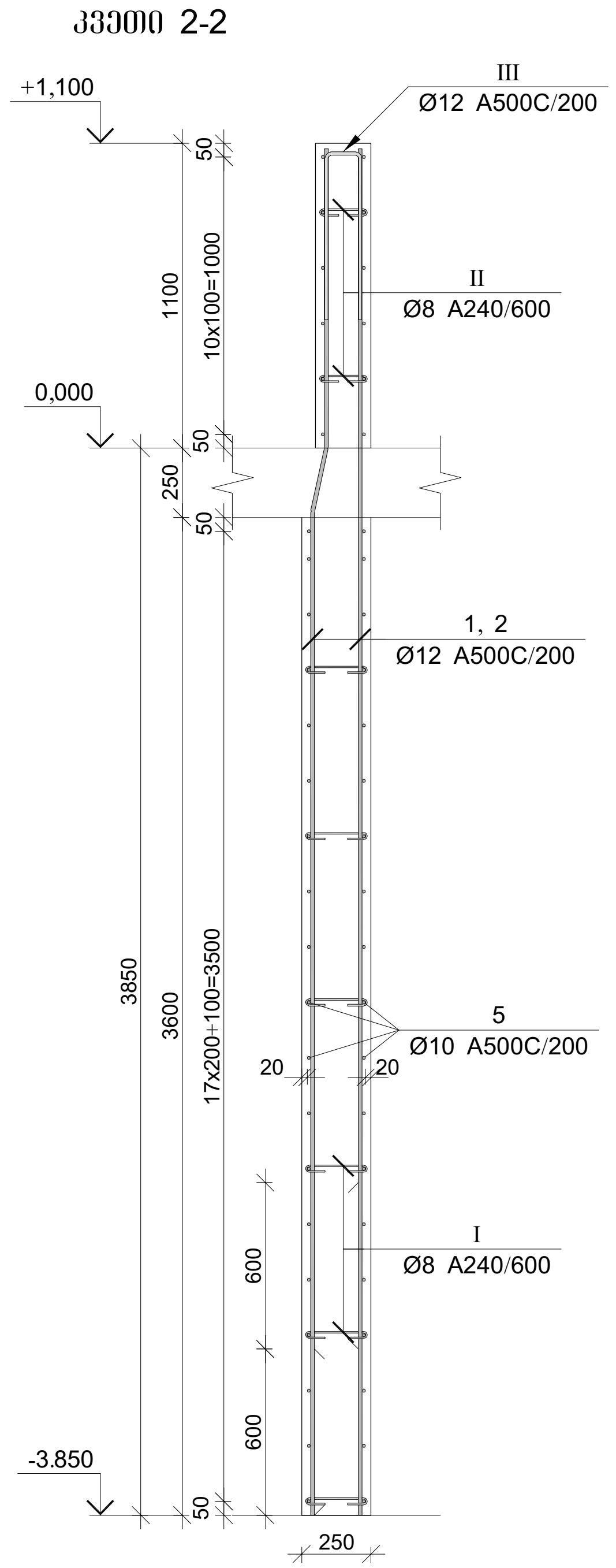

კვეთი 3-3

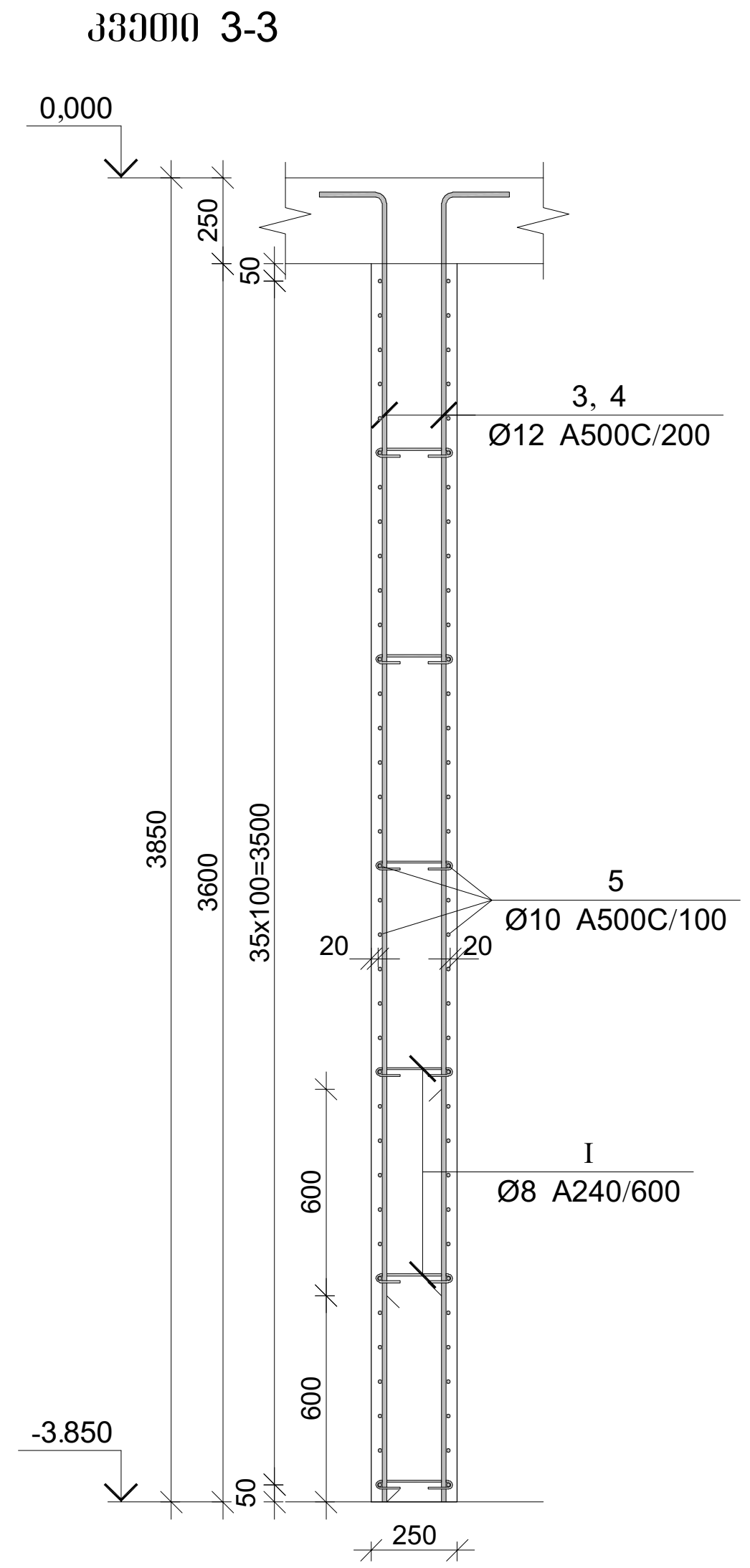

პოზ.	Ø [მმ.]	ესკიზი [მმ.]	სიგრძე [მმ.]
①	Ø12	4950	4950
②	Ø12	4350	4350
③	Ø12	3800; 250	4050
④	Ø12	3200; 250	3450
⑤	Ø10	---	---
Ⅰ	Ø8	75; 75; 225; 180°	375
Ⅱ	Ø8	75; 75; 175; 180°	325
Ⅲ	Ø12	600; 135; 600	1335
Ⅳ	Ø12	600; 210; 600	1410

მონ. რ/ბ კედლის არმირების სპეციფიკაცია -3.850 ნიშნულზე

არმატურის სპეციფიკაცია					არმატურის ამოკრეფა					ბეტონი B 25
პოზ. №	Ø	L მმ.	n ცალი	Ln მ.	Ø	∑ Ln მ.	გრძივი მეტრის წონა კგ.	წონა კგ. A240	წონა კგ. A500C	V; მ³
1	2	3	4	5	6	7	8	9	10	11
1	12 A500C	4950	380	1881.00	8 A240	501.25	0.39	197.79		117.30
2	12 A500C	4350	380	1653.00	10 A500C	9808.90	0.62		6047.57	
3	12 A500C	4050	180	729.00	12 A500C	5391.30	0.89		4786.48	
4	12 A500C	3450	180	621.00						
5	10 A500C	---	---	9400.00						
I	8 A240	375	1120	420.00						
II	8 A240	325	250	81.25						
III	12 A500C	1335	380	507.30						
IV	10 A500C	1410	290	408.90			∑	197.79	10834.05	117.30
						n= 1		197.79	10834.05	117.30
									94.05	კგ/მ³

კაპიტელი ჯგუფი
საპროექტო კომპანია
Capiteli group
ENGINEERING COMPANY
CAPITELI GROUP

პროექტის დასახელება	BMW & MINI SHOWROOM TBILISI
პროექტის მისამართი	ქ. თბილისი, დავით აღმაშენებლის ხეივანი №151 (ს/კ 01.72.14.013.896)
დამკვეთი	
	B ბლოკი

სტადია	თარიღი	განმარტება
მპ	2024.05.31 წ.	

დაკვეთის №	
CAD DWG ფაილი	04.kedlebi.dwg
დირექტორი:	ა. კორტავა
მთ. კონსტრუქტორი:	ა. კორტავა
შეასრულა	ლ. ჩოფიკაშვილი
შეამოწმა	გ. ვაშაკიძე
საავტორო უფლებები	კაპიტელი ჯგუფი

ნახაზის დასახელება

მონ. რ/ბ კედლის არმირების კვეთები -3.850 ნიშნულზე

კ-4.02

A2

მონ რ/ბ კედლის შანის მკუ-1-ის არმირება -3.850 ნიშნულიდან 0.000 ნიშნულამდე

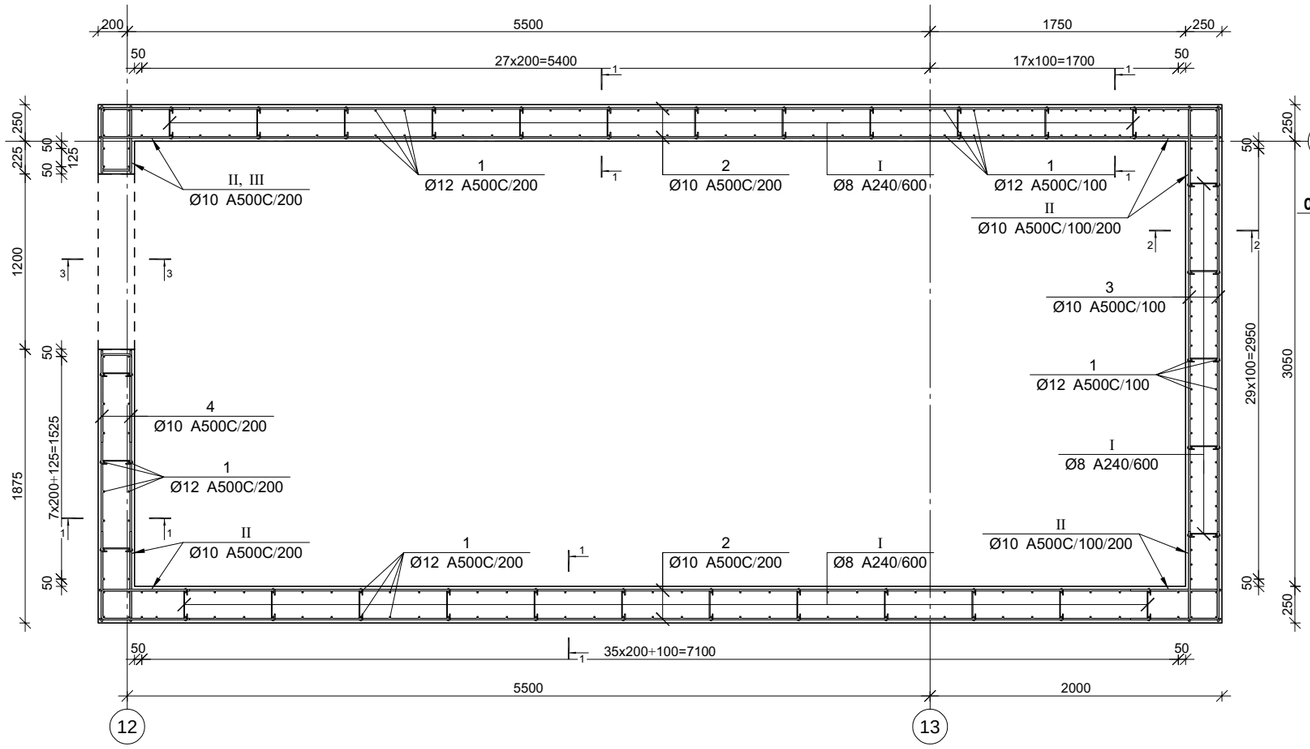

კვეთი 1-1

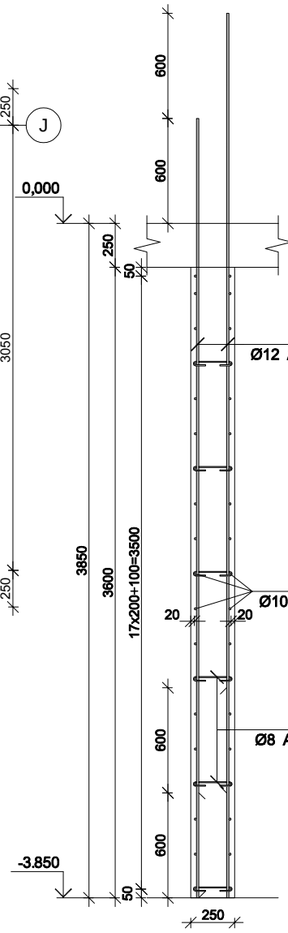

კვეთი 2-2

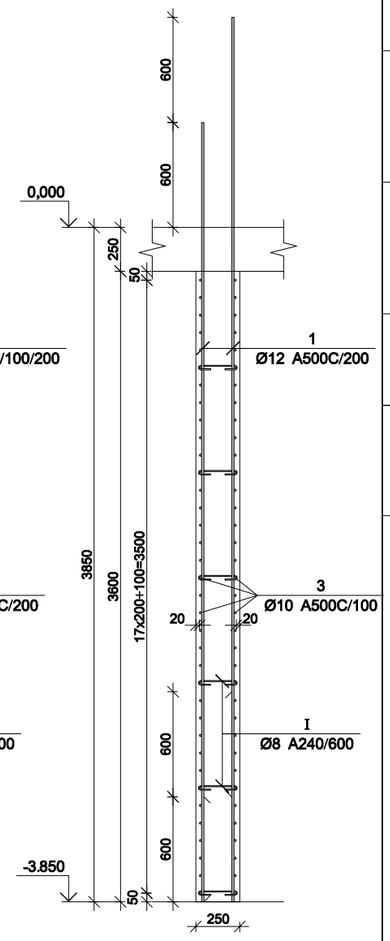

კვეთი 3-3

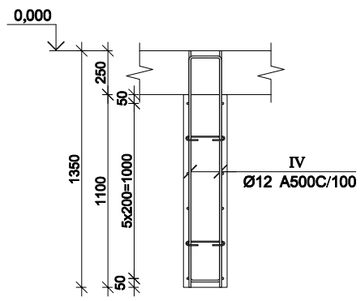

მონ. რ/ბ კედლის შანის მკუ-1-ის არმირების სპეციფიკაცია -3.850 ნიშნულზე

არმატურის სპეციფიკაცია					არმატურის ამოკრეფა					ბეტონი B 25
პოზ. №	Ø	L მმ.	n ცალი	Ln მ.	Ø	∑ Ln მ.	ბრტყ. ვენტის წონა კგ.	წონა კგ. A240	წონა კგ. A500C	V; მ³
1	2	3	4	5	6	7	8	9	10	11
1	12 A500C	4450	262	1165.90	8 A240	75.00	0.39	29.59		19.00
2	10 A500C	7700	76	585.20	10 A500C	1205.70	0.62		743.36	
3	10 A500C	3550	84	298.20	12 A500C	1232.74	0.89		1094.45	
4	10 A500C	1850	26	48.10						
I	8 A240	375	200	75.00						
II	10 A500C	1410	174	245.34						
III	10 A500C	1110	26	28.86						
IV	12 A500C	2785	24	66.84			∑	29.59	1837.81	19.00
						n= 1		29.59	1837.81	19.00
									98.28	კგ/მ³

პოზ.	Ø [მმ.]	ესკიზი [მმ.]	სიგრძე [მმ.]
①	Ø12	4450	4450
②	Ø10	7700	7700
③	Ø10	3550	3550
④	Ø10	1850	1850

პოზ.	Ø [მმ.]	ესკიზი [მმ.]	სიგრძე [მმ.]
Ⅰ	Ø8	75, 75, 180°, 180°, 225	375
Ⅱ	Ø10	600, 210, 600	1410
Ⅲ	Ø10	450, 210, 450	1110
Ⅳ	Ø12	1300, 185, 1300	2785

CAPITELI GROUP
კაპიტელი ჯგუფი
საპროექტო კომპანია
Capiteli group
ENGINEERING COMPANY

პროექტის დასახელება
BMW & MINI SHOWROOM TBILISI

პროექტის მისამართი
ქ. თბილისი, დავით აღმაშენებლის ხეივანი №151 (ს/კ 01.72.14.013.896)

დამკვეთი

B ბლოკი

სტადია	მთარიდი	განმარტება
შპ	2024.05.31 წ.	
დამკვეთის №		
CAD DWG ფაილი		04.kedlebi.dwg
დირექტორი:		ა. კორტავა
მთ. კონსტრუქტორი:		ა. კორტავა
შესრულა		ლ. ჩოფიაშვილი
შეამოწმა		გ. ვაშაკიძე
სააგენტრო უწყლებები		კაპიტელი ჯგუფი

ნახაზის დასახელება

მონ რ/ბ კედლის შანის მკუ-1-ის არმირება -3.850 ნიშნულიდან 0.000 ნიშნულამდე

კ-4.03

A2

მონ რ/ბ კედლის უბნის მკუ-1-ის არმირება 0.000 ნიშნულიდან +3.150 ნიშნულამდე

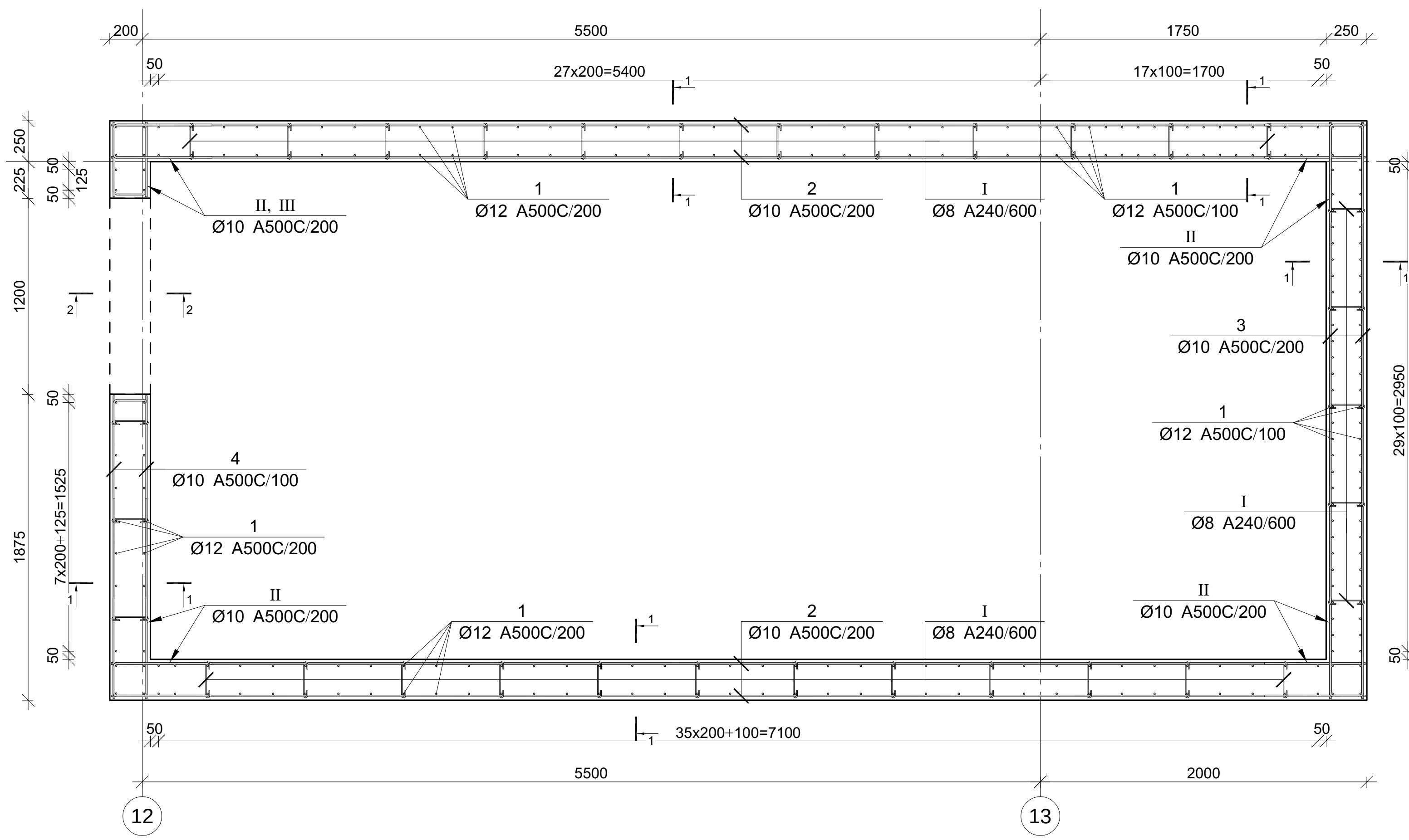

კვეთი 1-1

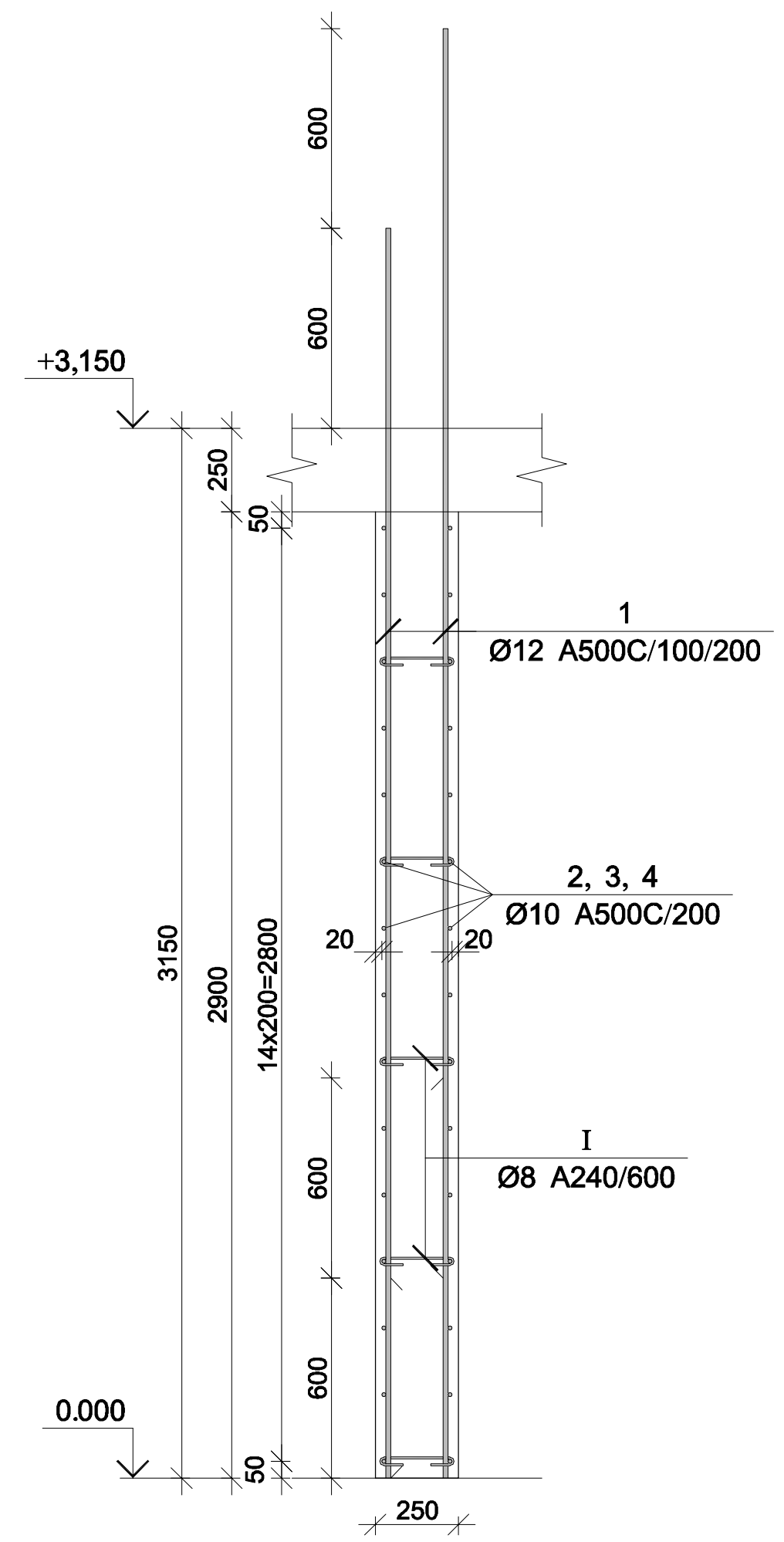

კვეთი 2-2

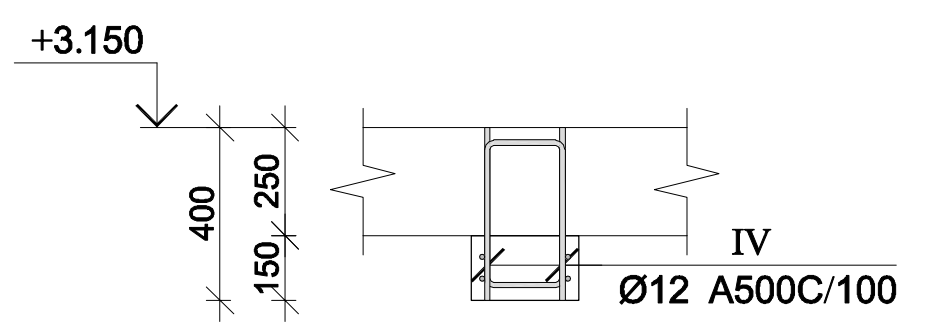

მონ. რ/ბ კედლის უბნის მკუ-1-ის არმირების სპეციფიკაცია 0.000 ნიშნულზე

არმატურის სპეციფიკაცია					არმატურის ამოკრეფა					ბეტონი B 25
პოზ. №	Ø	L მმ.	n ცალი	Ln მ.	Ø	∑ Ln მ.	გრძივი მეტრის წონა კგ.	წონა კგ. A240	წონა კგ. A500C	V; მ³
1	2	3	4	5	6	7	8	9	10	11
1	12 A500C	3750	262	982.50	8 A240	60.00	0.39	23.68		15.23
2	10 A500C	7700	60	462.00	10 A500C	823.22	0.62		507.55	
3	10 A500C	3550	34	120.70	12 A500C	1004.70	0.89		891.99	
4	10 A500C	1850	26	48.10						
I	8 A240	375	160	60.00						
II	10 A500C	1410	116	163.56						
III	10 A500C	1110	26	28.86						
IV	12 A500C	925	24	22.20			∑	23.68	1399.54	15.23
						n= 1		23.68	1399.54	15.23
									93.48	კგ/მ³

პოზ.	Ø [მმ.]	ესკიზი [მმ.]	სიგრძე [მმ.]
1	Ø12	3750	3750
2	Ø10	7700	7700
3	Ø10	3550	3550
4	Ø10	1850	1850

პოზ.	Ø [მმ.]	ესკიზი [მმ.]	სიგრძე [მმ.]
I	Ø8	75 75 225	375
II	Ø10	600 210 600	1410
III	Ø10	450 210 450	1110
IV	Ø12	370 185 370	925

კაპიტელი ჯგუფი
საპროექტო კომპანია
Capiteli group
ENGINEERING COMPANY
CAPITELI GROUP

პროექტის დასახელება
BMW & MINI SHOWROOM TBILISI

პროექტის მისამართი
ქ. თბილისი, დავით აღმაშენებლის ხეივანი №151 (ს/კ 01.72.14.013.896)

დამკვეთი

B ბლოკი

სტადია	თარიღი	განმარტება
მპ	2024.05.31 წ.	

დაკვეთის №

CAD DWG ფაილი 04.kedlebi.dwg

დირექტორი: ა. კორტავა
მთ. კონსტრუქტორი: ა. კორტავა
შეასრულა ლ. ჩოფიკაშვილი
შეამოწმა გ. ვაშაკიძე
საავტორო უფლებები კაპიტელი ჯგუფი

ნახაზის დასახელება
მონ რ/ბ კედლის უბნის მკუ-1-ის არმირება 0.000 ნიშნულიდან +3.150 ნიშნულამდე

კ-4.04

A2

მონ რ/ბ კედლის უბნის მკუ-1-ის არმირება +3.150 ნიშნულიდან +12.600 ნიშნულამდე

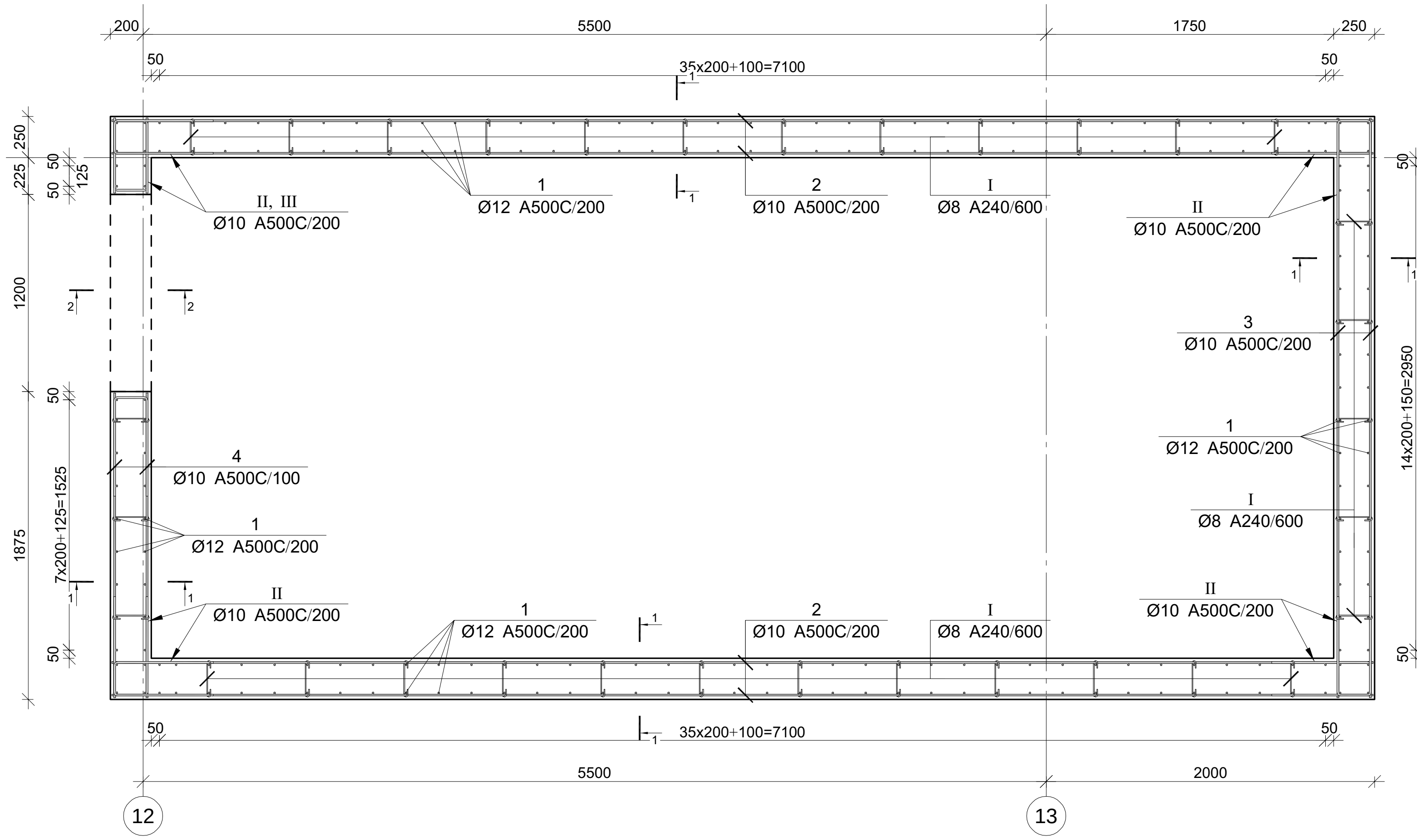

კვეთი 1-1

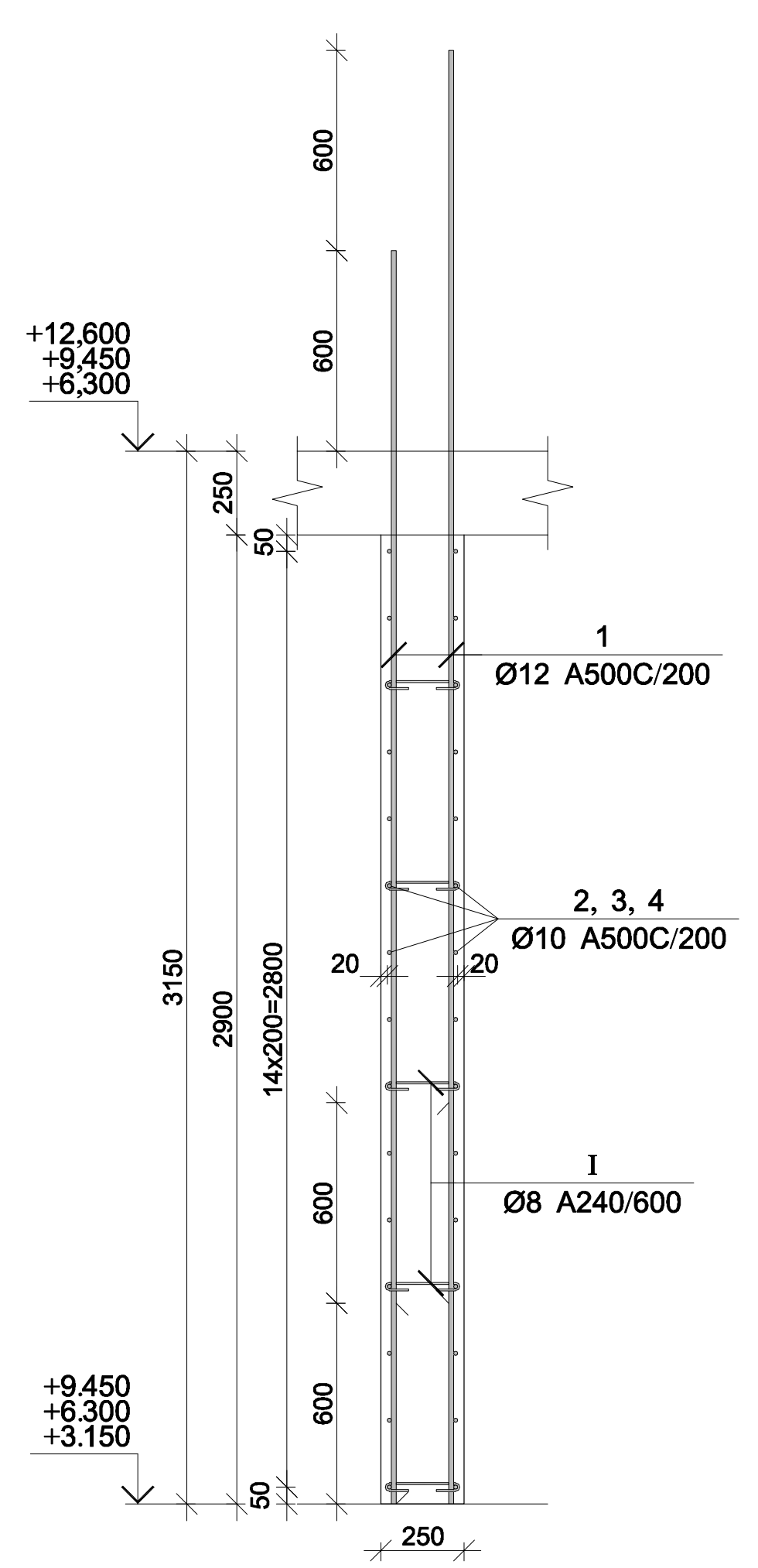

კვეთი 2-2

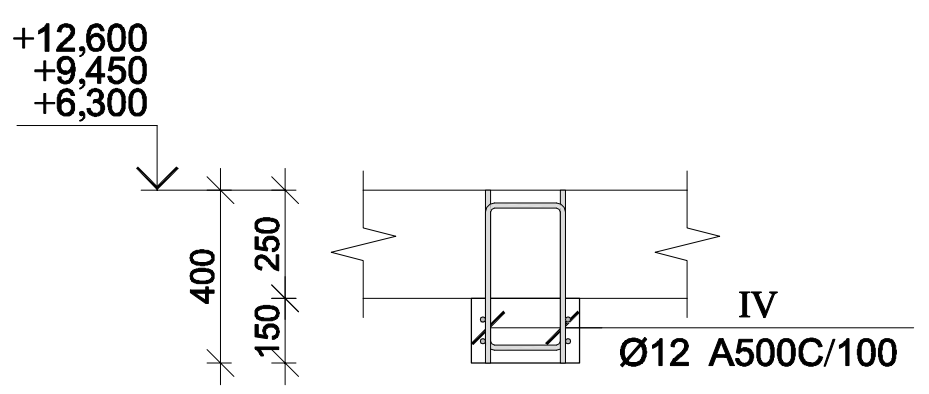

მონ. რ/ბ კედლის უბნის მკუ-1-ის არმირების სპეციფიკაცია +3.150 ნიშნულიდან +12.600 ნიშნულამდე

არმატურის სპეციფიკაცია					არმატურის ამოკრეფა					ბეტონი B 25
პოზ. №	Ø	L მმ.	n ცალი	Ln მ.	Ø	∑ Ln მ.	გრძივი მეტრის წონა კგ.	წონა კგ. A240	წონა კგ. A500C	V; $მ^3$
1	2	3	4	5	6	7	8	9	10	11
1	12 A500C	3750	218	817.50	8 A240	60.00	0.39	23.68		15.23
2	10 A500C	7700	60	462.00	10 A500C	823.22	0.62		507.55	
3	10 A500C	3550	34	120.70	12 A500C	839.70	0.89		745.50	
4	10 A500C	1850	26	48.10						
I	8 A240	375	160	60.00						
II	10 A500C	1410	116	163.56						
III	10 A500C	1110	26	28.86						
IV	12 A500C	925	24	22.20				∑ 23.68	1253.05	15.23
						n= 3		71.03	3759.14	45.68
									83.86	კგ/$მ^3$

პოზ.	Ø [მმ.]	ესკიზი [მმ.]	სიგრძე [მმ.]
①	Ø12	3750	3750
②	Ø10	7700	7700
③	Ø10	3550	3550
④	Ø10	1850	1850

პოზ.	Ø [მმ.]	ესკიზი [მმ.]	სიგრძე [მმ.]
Ⅰ	Ø8	75, 75, 225	375
Ⅱ	Ø10	600, 210, 600	1410
Ⅲ	Ø10	450, 210, 450	1110
Ⅳ	Ø12	370, 185, 370	925

კაპიტელი ჯგუფი
საპროექტო კომპანია
CAPITELI GROUP
Capiteli group
ENGINEERING COMPANY

პროექტის დასახელება
BMW & MINI SHOWROOM TBILISI

პროექტის მისამართი
ქ. თბილისი, დავით აღმაშენებლის ხეივანი №151 (ს/კ 01.72.14.013.896)

დამკვეთი

B ბლოკი

სტადია	თარიღი	განმარტება
მპ	2024.05.31 წ.	

დაკვეთის №

CAD DWG ფაილი 04.kedlebi.dwg

დირექტორი: ა. კორტავა

მთ. კონსტრუქტორი: ა. კორტავა

შეასრულა ლ. ჩოფიკაშვილი

შეამოწმა ზ. ვაშაკიძე

საავტორო უფლებები კაპიტელი ჯგუფი

ნახაზის დასახელება
მონ რ/ბ კედლის უბნის მკუ-1-ის არმირება +3.150 ნიშნულიდან +12.600 ნიშნულამდე

კ-4.05

A2

მონ რ/ბ კედლის უბნის მკუ-1-ის არმირება +12.600 ნიშნულიდან +15.750 ნიშნულამდე

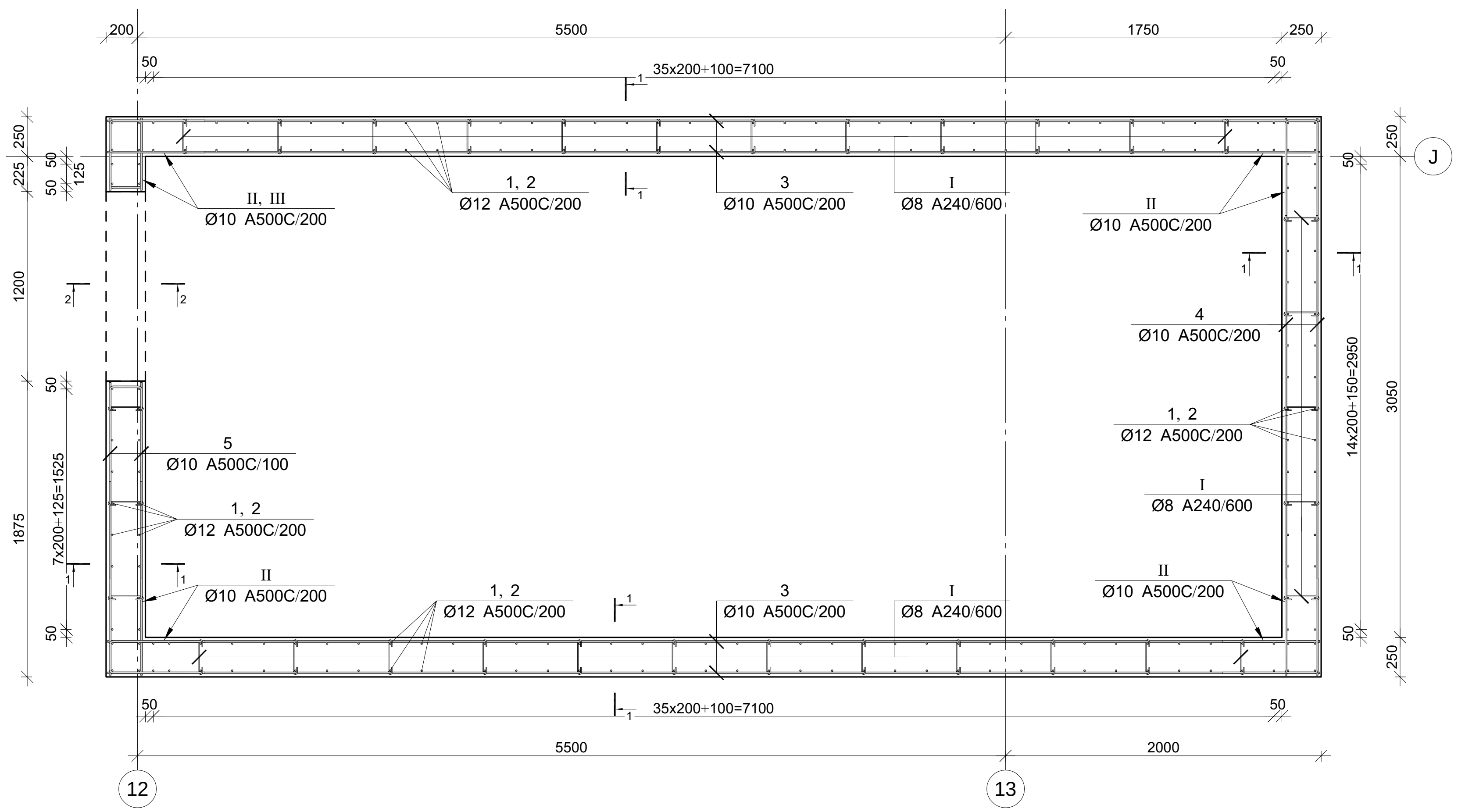

კვეთი 1-1

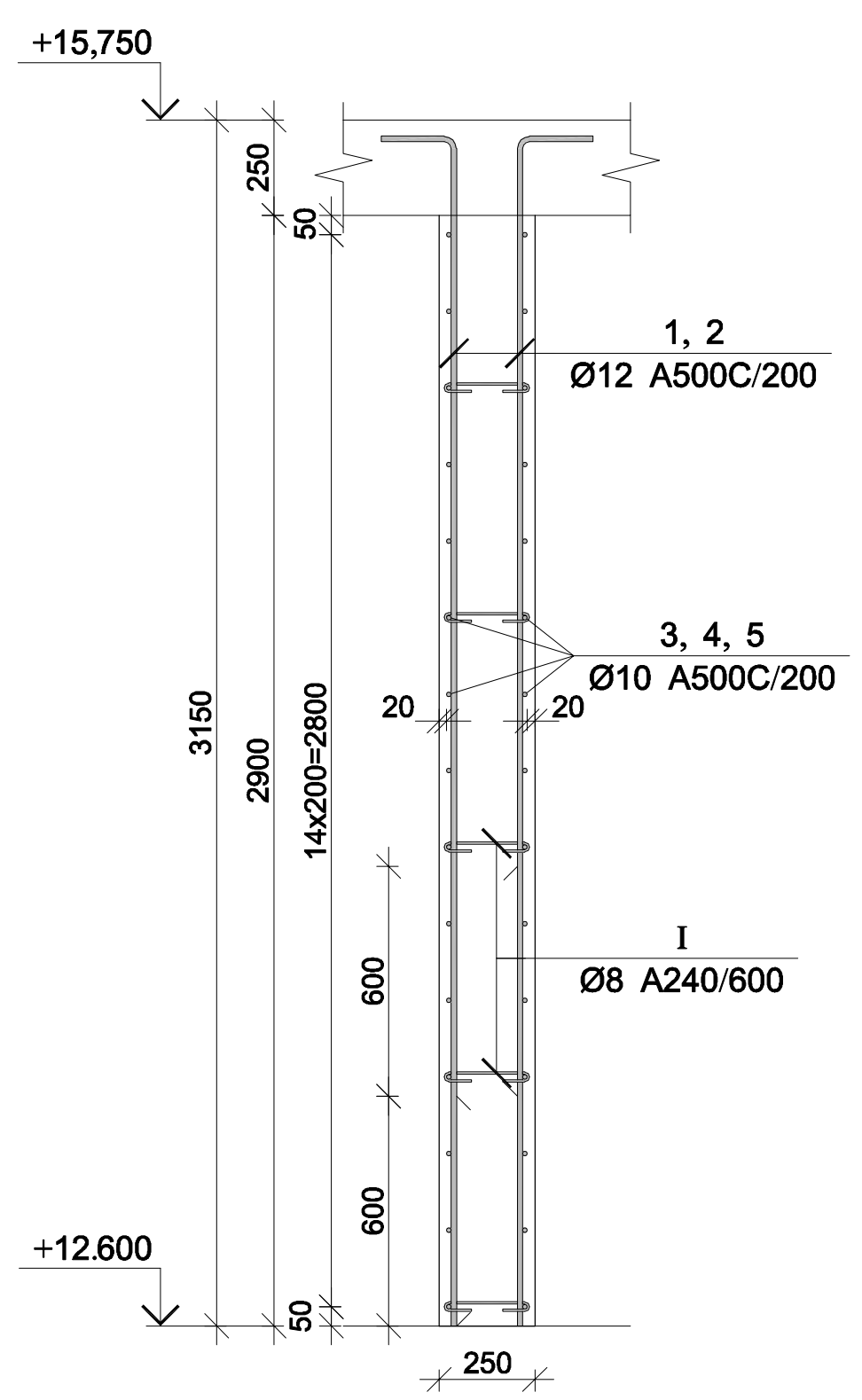

კვეთი 2-2

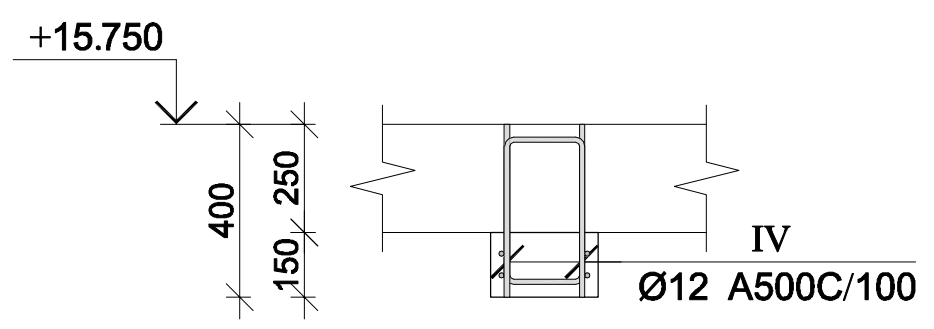

მონ. რ/ბ კედლის უბნის მკუ-1-ის არმირების სპეციფიკაცია +12.600 ნიშნულიდან +15.750 ნიშნულამდე

არმატურის სპეციფიკაცია					არმატურის ამოკრეფა					ბეტონი B 25
პოზ. №	Ø	L მმ.	n ცალი	Ln მ.	Ø	∑ Ln მ.	გრძივი მეტრის წონა კგ.	წონა კგ. A240	წონა კგ. A500C	V; მ³
1	2	3	4	5	6	7	8	9	10	11
1	12 A500C	3350	109	365.15	8 A240	60.00	0.39	23.68		15.23
2	12 A500C	2750	109	299.75	10 A500C	823.22	0.62		507.55	
3	10 A500C	7700	60	462.00	12 A500C	687.10	0.89		610.02	
4	10 A500C	3550	34	120.70						
5	10 A500C	1850	26	48.10						
I	8 A240	375	160	60.00						
II	10 A500C	1410	116	163.56						
III	10 A500C	1110	26	28.86						
IV	12 A500C	925	24	22.20			∑	23.68	1117.57	15.23
						n= 1		23.68	1117.57	15.23
									74.96	კგ/მ³

პოზ.	Ø [მმ.]	ესკიზი [მმ.]	სიგრძე [მმ.]
①	Ø12	3100; 250	3350
②	Ø12	2500; 250	2750
③	Ø10	7700	7700
④	Ø10	3550	3550
⑤	Ø10	1850	1850

პოზ.	Ø [მმ.]	ესკიზი [მმ.]	სიგრძე [მმ.]
Ⓘ	Ø8	75; 75; 225	375
Ⓘⓘ	Ø10	600; 210; 600	1410
Ⓘⓘⓘ	Ø10	450; 210; 450	1110
ⒾⓋ	Ø12	370; 185; 370	925

კაპიტელი ჯგუფი
საპროექტო კომპანია
CAPITELI GROUP
Capiteli group
ENGINEERING COMPANY

პროექტის დასახელება
BMW & MINI SHOWROOM TBILISI

პროექტის მისამართი
ქ. თბილისი, დავით აღმაშენებლის ხეივანი №151 (ს/კ 01.72.14.013.896)

დამკვეთი

B ბლოკი

სტადია	თარიღი	განმარტება
მპ	2024.05.31 წ.	

დაკვეთის №

CAD DWG ფაილი 04.kedlebi.dwg

დირექტორი: ა. კორტავა
მთ. კონსტრუქტორი: ა. კორტავა
შეასრულა ლ. ჩოფიკაშვილი
შეამოწმა გ. ვაშაკიძე

საავტორო უფლებები კაპიტელი ჯგუფი

ნახაზის დასახელება
მონ რ/ბ კედლის უბნის მკუ-1-ის არმირება +3.150 ნიშნულიდან +12.600 ნიშნულამდე

კ-4.06

A2

მონ რ/ბ კედლის უბნის მკუ-2-ის არმირება -3.850 ნიშნულიდან 0.000 ნიშნულამდე

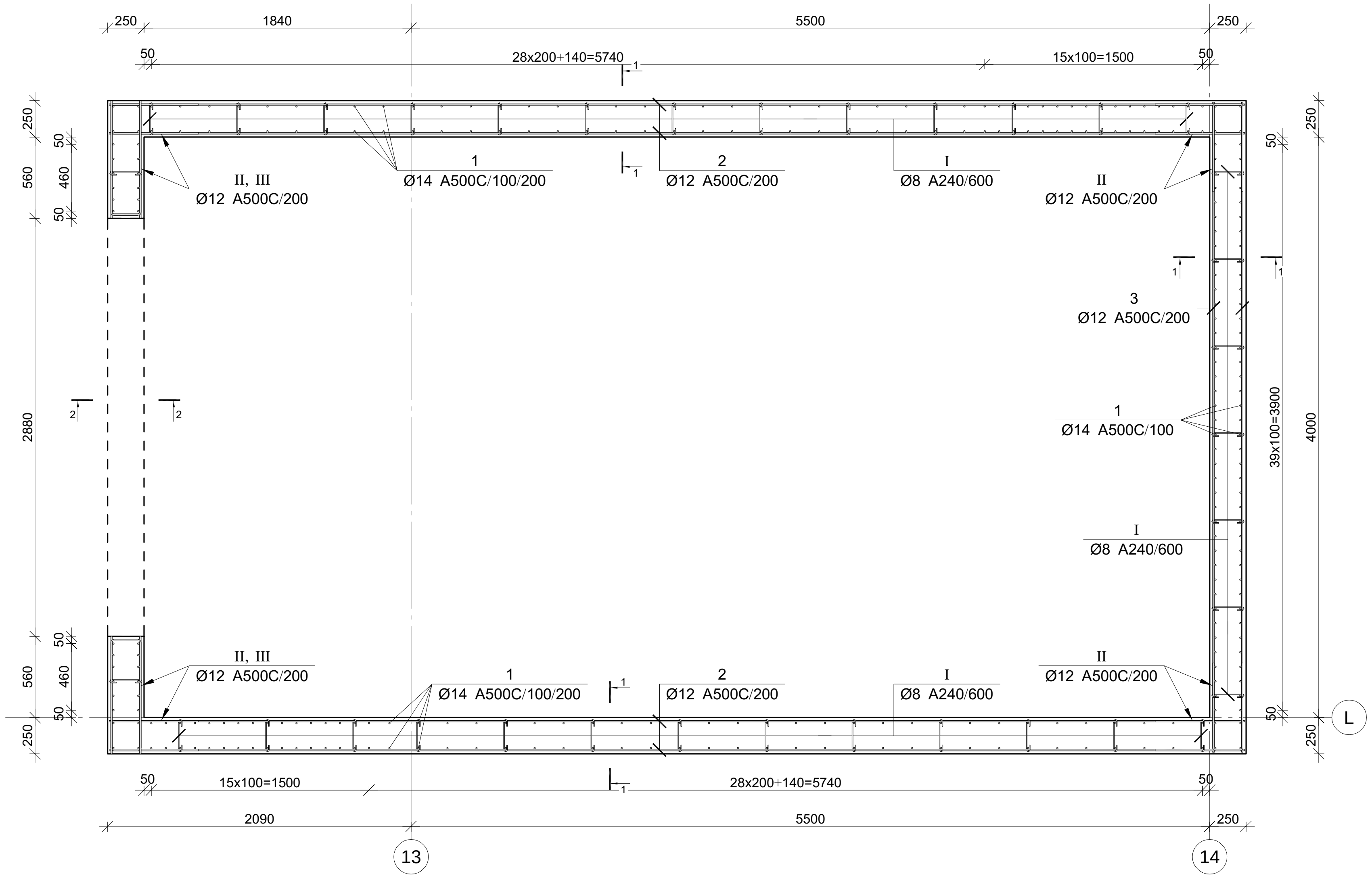

კვეთი 1-1

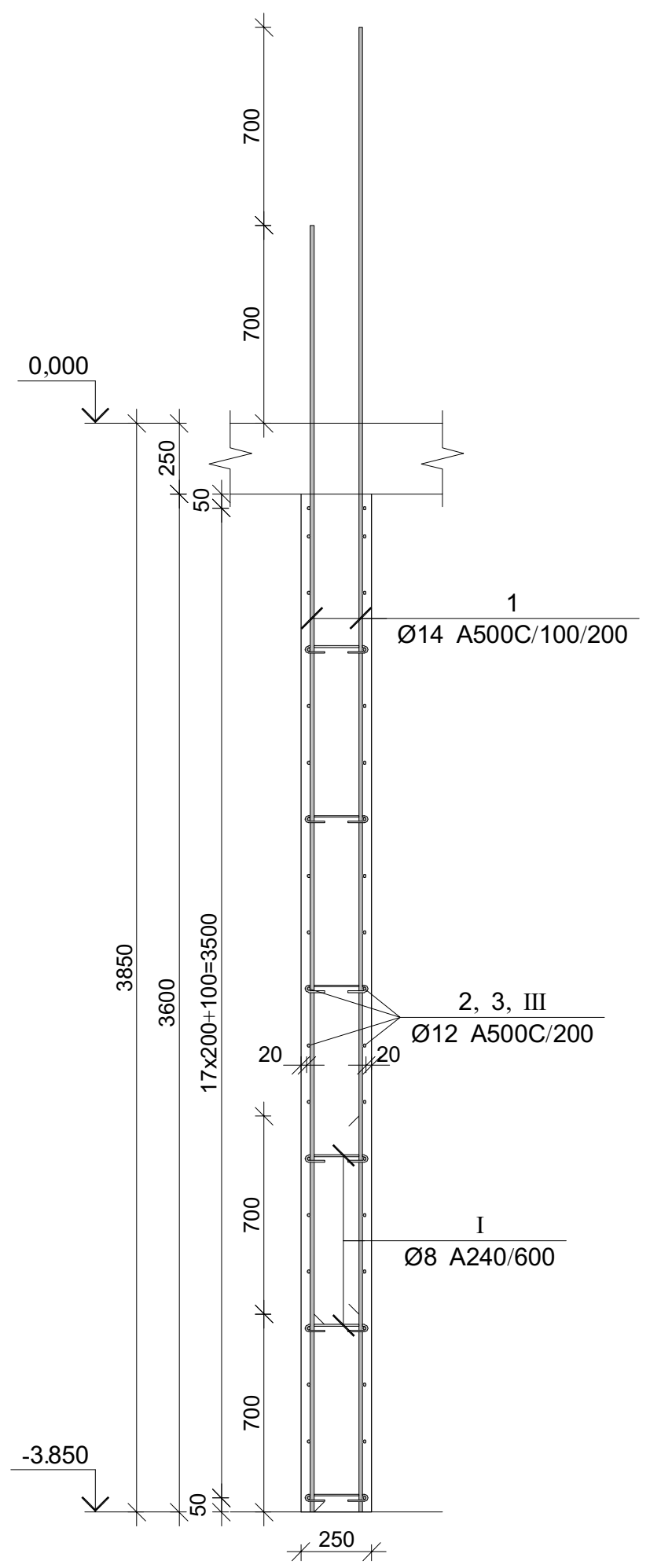

კვეთი 2-2

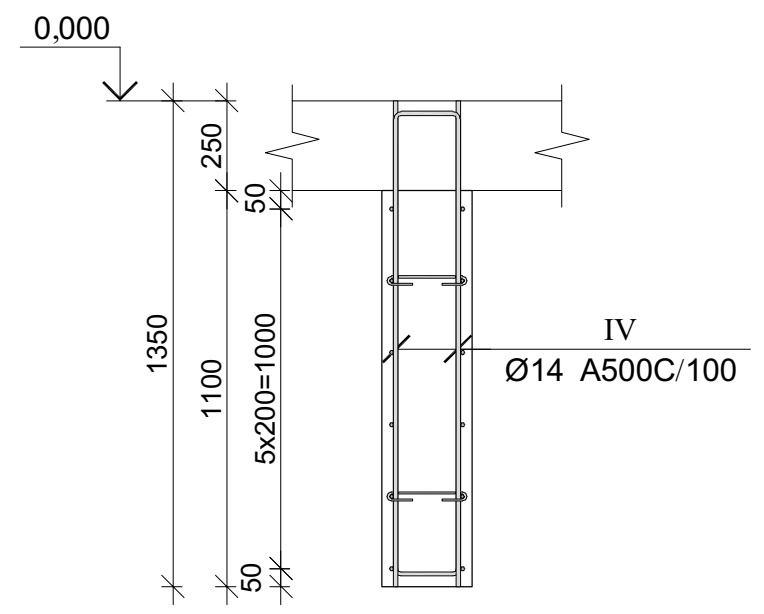

მონ. რ/ბ კედლის უბნის მკუ-2-ის არმირების სპეციფიკაცია -3.850 ნიშნულზე

არმატურის სპეციფიკაცია					არმატურის ამოკრეფა					ბეტონი B 25
პოზ. №	Ø	L მმ.	n ცალი	Ln მ.	Ø	∑ Ln მ.	ერთეული მეტრის წონა კგ.	წონა კგ. A240	წონა კგ. A500C	V; მ³
1	2	3	4	5	6	7	8	9	10	11
1	14 A500C	4550	300	1365.00	8 A240	90.00	0.39	35.51		20.63
2	12 A500C	7800	76	592.80	12 A500C	1017.62	0.89		903.46	
3	12 A500C	4500	38	171.00	14 A500C	1520.96	1.21		1837.95	
I	8 A240	375	240	90.00						
II	12 A500C	1410	114	160.74						
III	12 A500C	1790	52	93.08						
IV	14 A500C	2785	56	155.96			∑	35.51	2741.41	20.63
						n= 1		35.51	2741.41	20.63
									134.64	კგ/მ³

პოზ.	Ø [მმ.]	ესკიზი [მმ.]	სიგრძე [მმ.]
①	Ø14	4550	4550
②	Ø12	7800	7800
③	Ø12	4500	4500

პოზ.	Ø [მმ.]	ესკიზი [მმ.]	სიგრძე [მმ.]
Ⅰ	Ø8	75, 75, 225, 180°, 180°	375
Ⅱ	Ø12	600, 210, 600	1410
Ⅲ	Ø12	790, 210, 790	1790
Ⅳ	Ø14	1300, 185, 1300	2785

კაპიტელი ჯგუფი
საპროექტო კომპანია
CAPITELI GROUP
Capiteli group
ENGINEERING COMPANY

პროექტის დასახელება
BMW & MINI SHOWROOM TBILISI

პროექტის მისამართი
ქ. თბილისი, დავით აღმაშენებლის ხეივანი №151 (ს/კ 01.72.14.013.896)

დამკვეთი

B ბლოკი

სტადია	თარიღი	განმარტება
მპ	2024.05.31 წ.	

დამკვეთის №

CAD DWG ფაილი 04.kedlebi.dwg

დირექტორი: ა. კორტავა
მთ. კონსტრუქტორი: ა. კორტავა
შეასრულა ლ. ჩოფიკაშვილი
შეამოწმა გ. ვაშაკიძე
საავტორო უფლებები კაპიტელი ჯგუფი

ნახაზის დასახელება
მონ რ/ბ კედლის უბნის მკუ-2-ის არმირება -3.850 ნიშნულიდან 0.000 ნიშნულამდე

კ-4.07

A2

მონ რ/ბ კედლის უბნის მკუ-2-ის არმირება 0.000 ნიშნულიდან +6.300 ნიშნულამდე

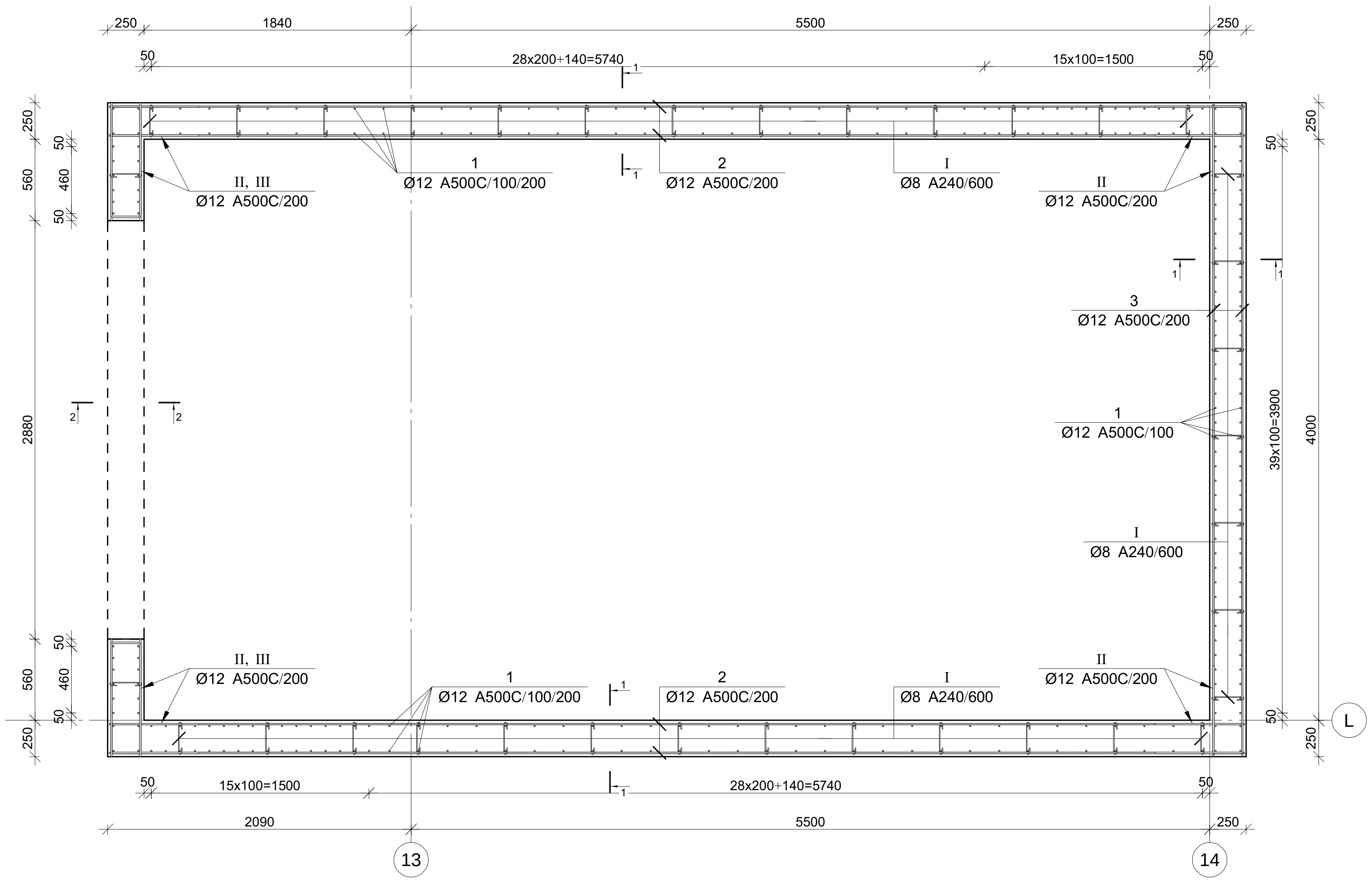

კვეთი 1-1

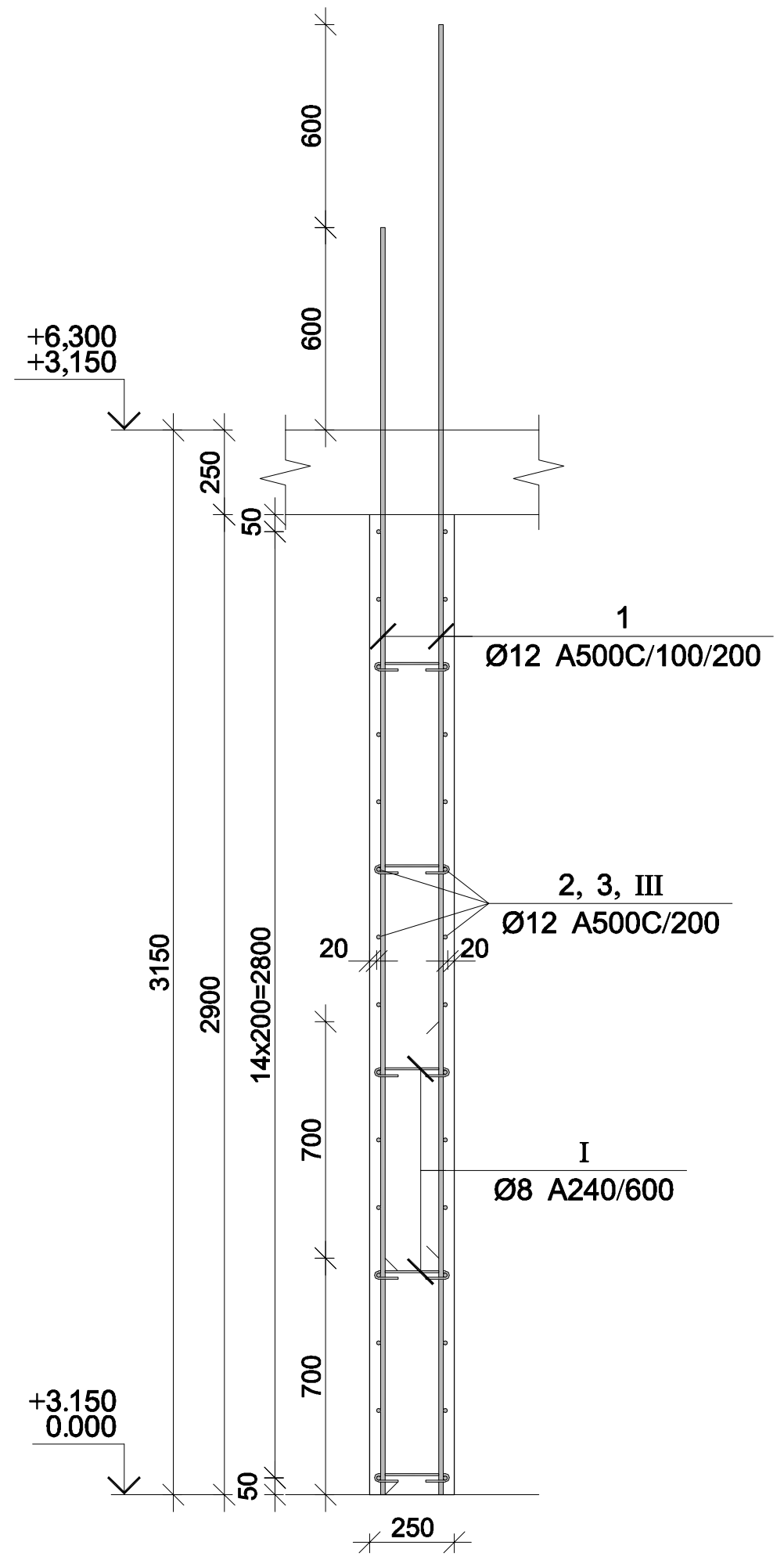

კვეთი 2-2

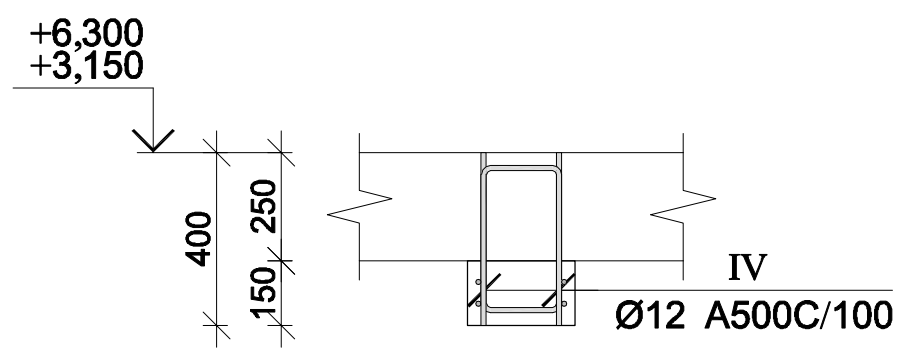

მონ. რ/ბ კედლის უბნის მკუ-2-ის არმირების სპეციფიკაცია 0.000 ნიშნულიდან +6.300 ნიშნულამდე

არმატურის სპეციფიკაცია					არმატურის ამოკრეფა					ბეტონი B 25
პოზ. №	Ø	L მმ.	n ცალი	Ln მ.	Ø	∑ Ln მ.	გრძივი მეტრის წონა კგ.	წონა კგ. A240	წონა კგ. A500C	V; მ³
1	2	3	4	5	6	7	8	9	10	11
1	12 A500C	3750	300	1125.00	8 A240	65.63	0.39	25.89		16.00
2	12 A500C	7800	60	468.00	12 A500C	1999.78	0.89		1775.44	
3	12 A500C	4500	30	135.00						
I	8 A240	375	175	65.63						
II	12 A500C	1410	90	126.90						
III	12 A500C	1790	52	93.08						
IV	12 A500C	925	56	51.80			∑	25.89	1775.44	16.00
						n= 2		51.79	3550.87	32.00
									112.58	კგ/მ³

პოზ.	Ø [მმ.]	ესკიზი [მმ.]	სიგრძე [მმ.]
①	Ø12	3750	3750
②	Ø12	7800	7800
③	Ø12	4500	4500

პოზ.	Ø [მმ.]	ესკიზი [მმ.]	სიგრძე [მმ.]
Ⅰ	Ø8	75, 75, 225, 180, 180	375
Ⅱ	Ø12	600, 210, 600	1410
Ⅲ	Ø12	790, 210, 790	1790
Ⅳ	Ø12	370, 185, 370	925

კაპიტელი ჯგუფი
საპროექტო კომპანია
Capiteli group
ENGINEERING COMPANY
CAPITELI GROUP

პროექტის დასახელება
BMW & MINI SHOWROOM TBILISI

პროექტის მისამართი
ქ. თბილისი, დავით აღმაშენებლის ხეივანი №151 (ს/კ 01.72.14.013.896)

დამკვეთი

B ბლოკი

სტადია	თარიღი	განმარტება
მპ	2024.05.31 წ.	

დაკვეთის №

CAD DWG ფაილი 04.kedlebi.dwg

დირექტორი: ა. კორტავა
მთ. კონსტრუქტორი: ა. კორტავა
შეასრულა ლ. ჩოფიკაშვილი
შეამოწმა გ. ვაშაკიძე

საავტორო უფლებები კაპიტელი ჯგუფი

ნახაზის დასახელება
მონ რ/ბ კედლის უბნის მკუ-2-ის არმირება 0.000 ნიშნულიდან +6.300 ნიშნულამდე

კ-4.08

A2

მონ რ/ბ კედლის უბნის მკუ-2-ის არმირება +6.300 ნიშნულიდან +15.750 ნიშნულამდე

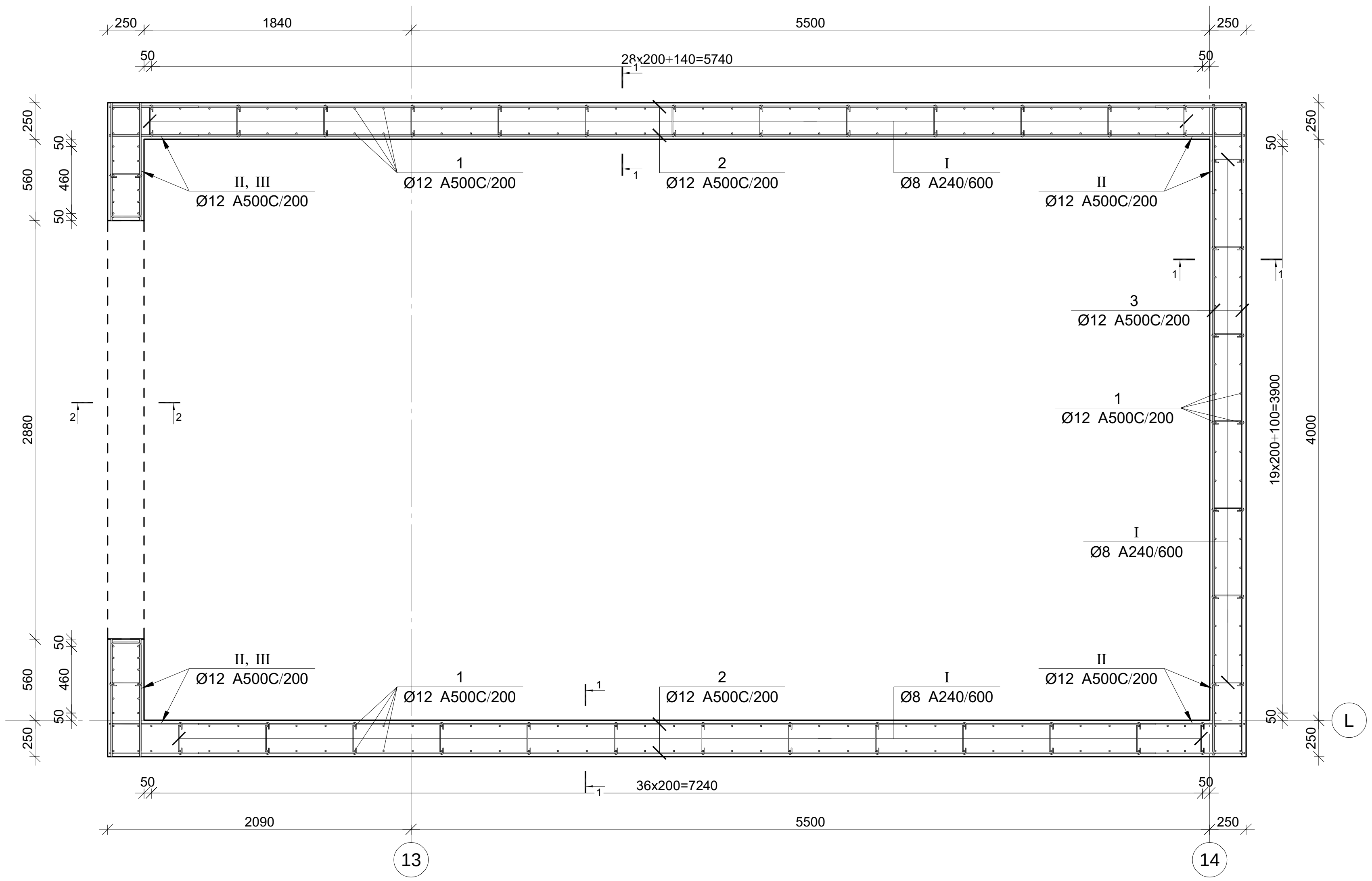

კვეთი 1-1

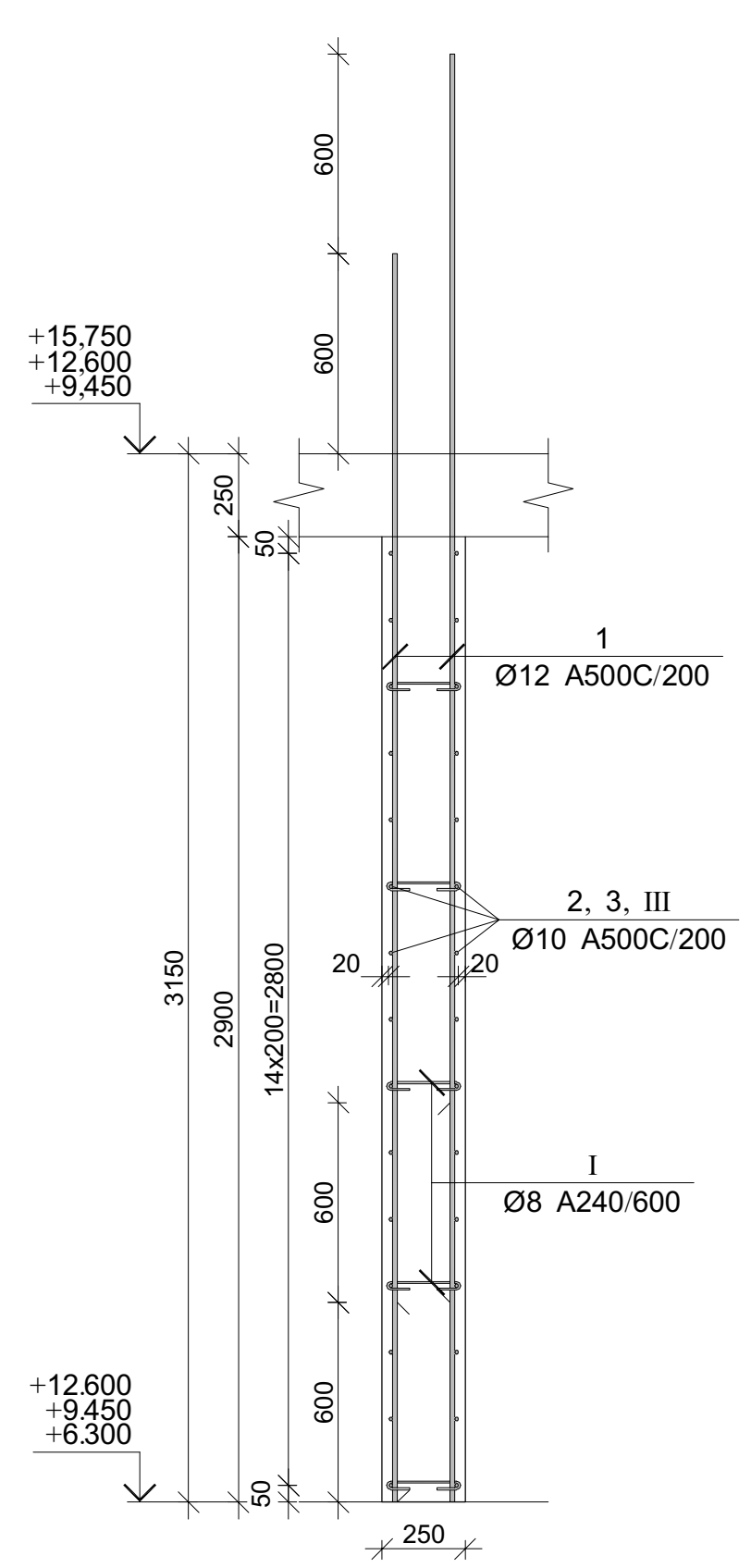

კვეთი 2-2

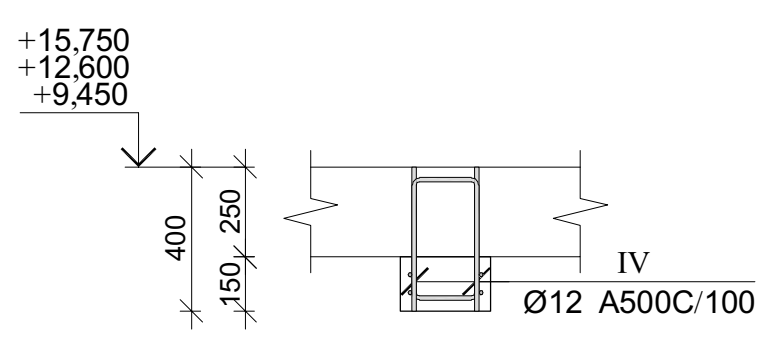

მონ. რ/ბ კედლის უბნის მკუ-2-ის არმირების სპეციფიკაცია +6.300 ნიშნულიდან +15.750 ნიშნულამდე

არმატურის სპეციფიკაცია					არმატურის ამოკრეფა					ბეტონი B 25
პოზ. №	Ø	L მმ.	n ცალი	Ln მ.	Ø	∑ Ln მ.	გრძივი მეტრის წონა კგ.	წონა კგ. A240	წონა კგ. A500C	V; მ³
1	2	3	4	5	6	7	8	9	10	11
1	12 A500C	3750	234	877.50	8 A240	65.63	0.39	25.89		16.00
2	12 A500C	7800	60	468.00	12 A500C	1752.28	0.89		1555.70	
3	12 A500C	4500	30	135.00						
I	8 A240	375	175	65.63						
II	12 A500C	1410	90	126.90						
III	12 A500C	1790	52	93.08						
IV	12 A500C	925	56	51.80			∑	25.89	1555.70	16.00
						n= 3		77.68	4667.11	48.00
									98.85	კგ/მ³

პოზ.	Ø [მმ.]	ესკიზი [მმ.]	სიგრძე [მმ.]
①	Ø12	3750	3750
②	Ø12	7800	7800
③	Ø12	4500	4500

პოზ.	Ø [მმ.]	ესკიზი [მმ.]	სიგრძე [მმ.]
Ⓘ	Ø8	75, 75, 225, 180°	375
Ⓘ Ⓘ	Ø12	600, 210, 600	1410
Ⓘ Ⓘ Ⓘ	Ø12	790, 210, 790	1790
Ⓘ Ⓥ	Ø12	370, 185, 370	925

კაპიტელი ჯგუფი
საპროექტო კომპანია
Capiteli group
ENGINEERING COMPANY
CAPITELI GROUP

პროექტის დასახელება
BMW & MINI SHOWROOM TBILISI

პროექტის მისამართი
ქ. თბილისი, დავით აღმაშენებლის ხეივანი №151 (ს/კ 01.72.14.013.896)

დამკვეთი

B ბლოკი

სტადია	თარიღი	განმარტება
მპ	2024.05.31 წ.	

დაკვეთის №

CAD DWG ფაილი 04.kedlebi.dwg

დირექტორი: ა. კორტავა
მთ. კონსტრუქტორი: ა. კორტავა
შეასრულა ლ. ჩოფიკაშვილი
შეამოწმა გ. ვაშაკიძე
საავტორო უფლებები კაპიტელი ჯგუფი

ნახაზის დასახელება
მონ რ/ბ კედლის უბნის მკუ-2-ის არმირება +6.300 ნიშნულიდან +15.750 ნიშნულამდე

კ-4.09

A2

მონ რ/ბ კედლის უბნის მკუ-2-ის არმირება +15.750 ნიშნულიდან +17.500 ნიშნულამდე

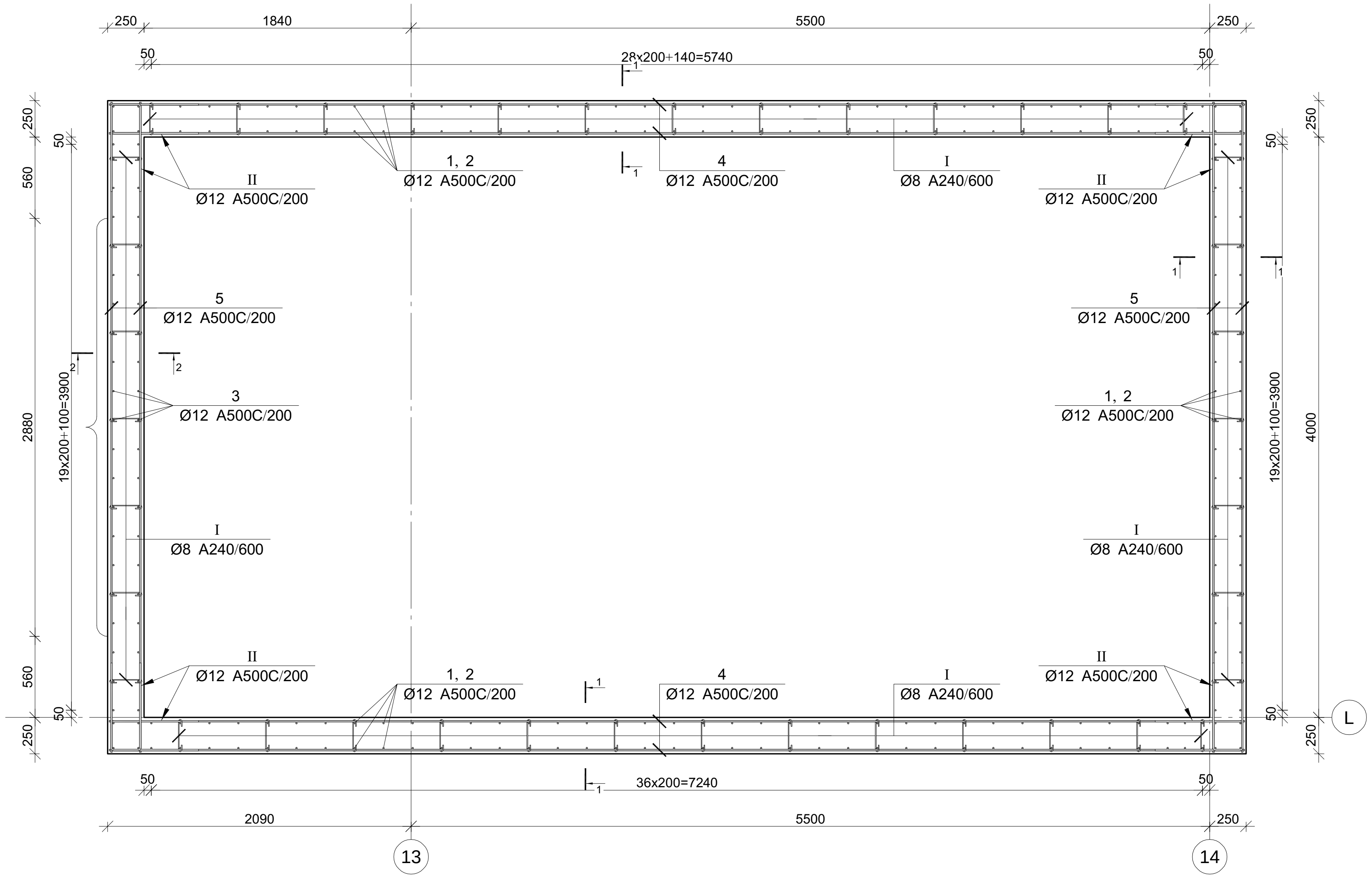

პოზ.	Ø [მმ.]	ესკიზი [მმ.]	სიგრძე [მმ.]
1	Ø12	1700; 250	1950
2	Ø12	1100; 250	1350
3	Ø12	250; 1900; 250	2400
4	Ø12	7800	7800
5	Ø12	4500	4500
I	Ø8	75; 75; 225; 180°	375
II	Ø12	600; 210; 600	1410

კვეთი 1-1

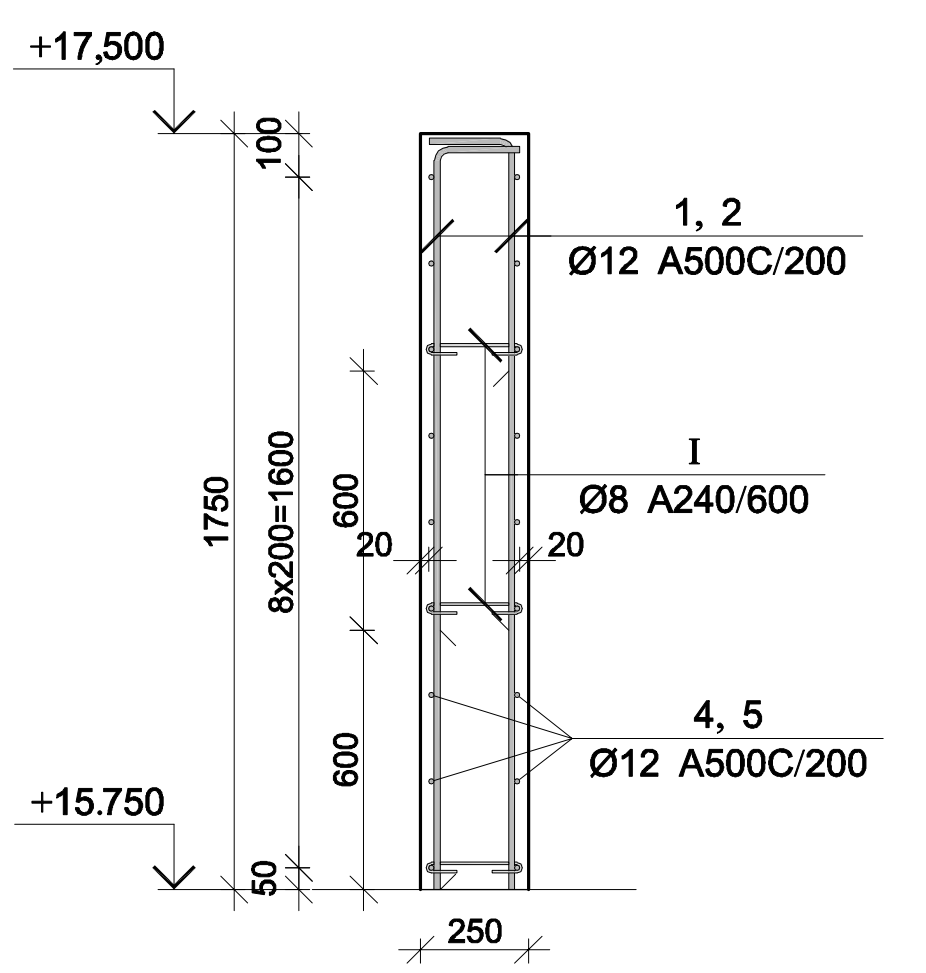

კვეთი 2-2

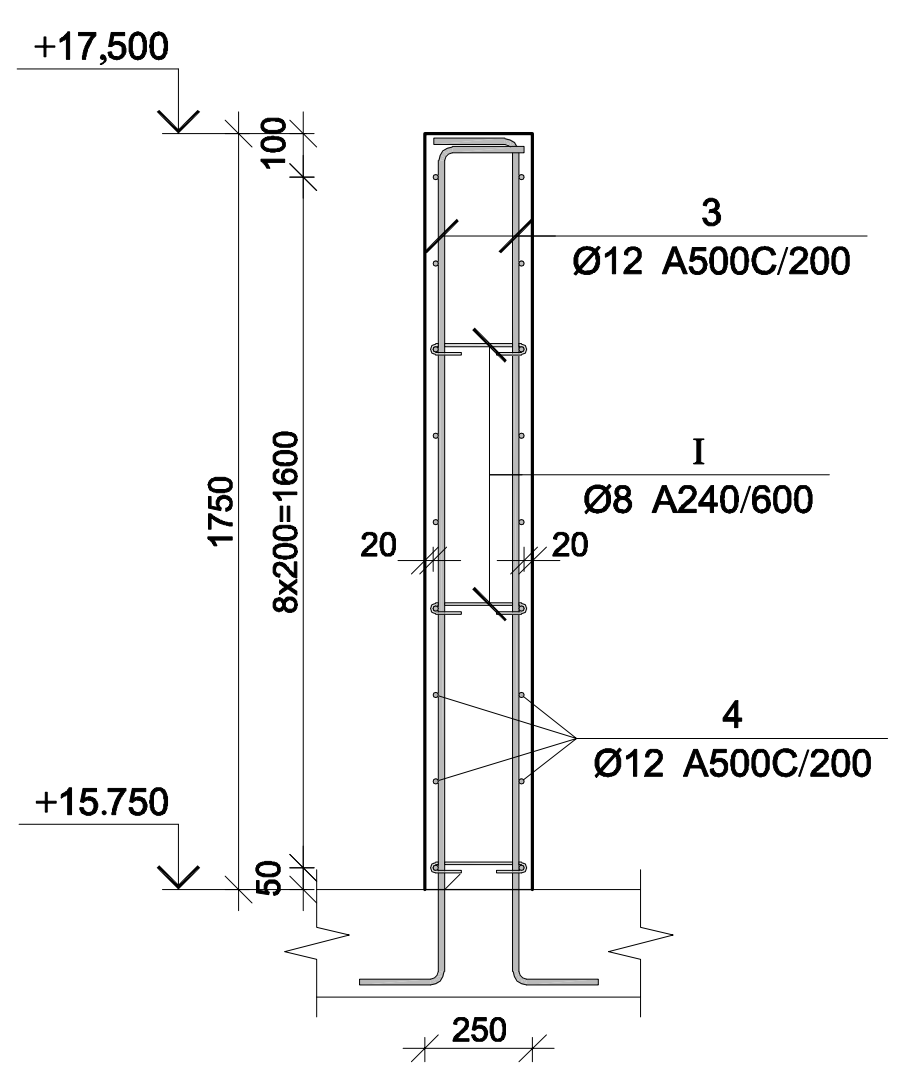

მონ. რ/ბ კედლის უბნის მკუ-2-ის არმირების სპეციფიკაცია +15.750 ნიშნულიდან +17.500 ნიშნულამდე

არმატურის სპეციფიკაცია					არმატურის ამოკრეფა					ბეტონი B 25
პოზ. №	Ø	L მმ.	n ცალი	Ln მ.	Ø	∑ Ln მ.	გრძივი მეტრის წონა კგ.	წონა კგ. A240	წონა კგ. A500C	V; $მ^3$
1	2	3	4	5	6	7	8	9	10	11
1	12 A500C	1950	117	228.15	8 A240	45.00	0.39	17.76		10.94
2	12 A500C	1350	117	157.95	12 A500C	1002.42	0.89		889.96	
3	12 A500C	2400	30	72.00						
4	12 A500C	7800	36	280.80						
5	12 A500C	4500	36	162.00						
I	8 A240	375	120	45.00						
II	12 A500C	1410	72	101.52			∑	17.76	889.96	10.94
						n= 1		17.76	889.96	10.94
									82.99	კგ/$მ^3$

კაპიტელი ჯგუფი
საპროექტო კომპანია
CAPITELI GROUP
Capiteli group
ENGINEERING COMPANY

პროექტის დასახელება
BMW & MINI SHOWROOM TBILISI

პროექტის მისამართი
ქ. თბილისი, დავით აღმაშენებლის ხეივანი №151 (ს/კ 01.72.14.013.896)

დამკვეთი

B ბლოკი

სტადია	თარიღი	განმარტება
მპ	2024.05.31 წ.	

დაკვეთის №

CAD DWG ფაილი 04.kedlebi.dwg

დირექტორი: ა. კორტავა

მთ. კონსტრუქტორი: ა. კორტავა

შეასრულა ლ. ჩოფიკაშვილი

შეამოწმა გ. ვაშაკიძე

საავტორო უფლებები კაპიტელი ჯგუფი

ნახაზის დასახელება
მონ რ/ბ კედლის უბნის მკუ-2-ის არმირება +15.750 ნიშნულიდან +17.500 ნიშნულამდე

კ-4.10

A2

მონ რ/ბ კედლის შანის მკშ-3-ის არმირება -3.850 ნიშნულიდან 0.000 ნიშნულამდე

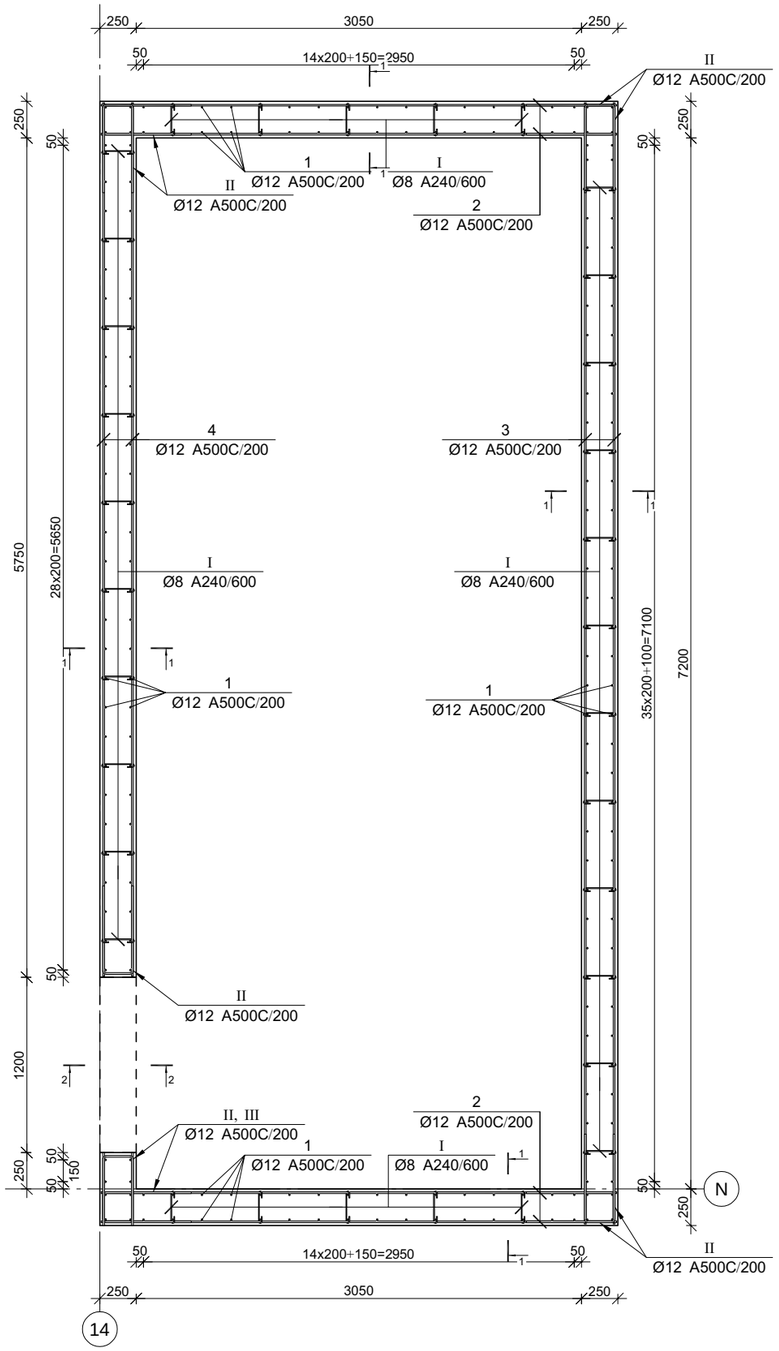

კვეთი 1-1

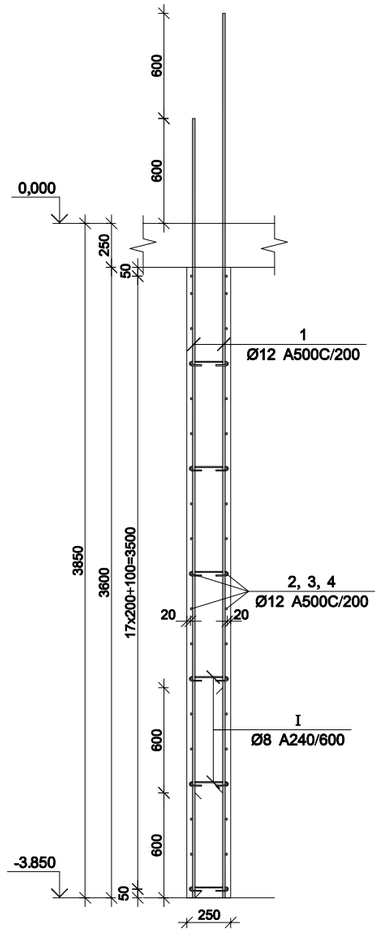

კვეთი 2-2

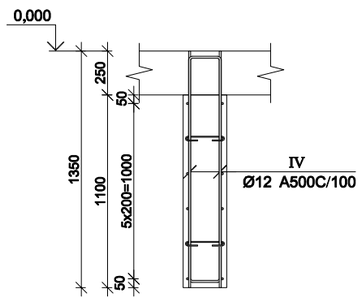

პოზ.	Ø [მმ.]	ესკიზი [მმ.]	სიგრძე [მმ.]
①	Ø12	4450	4450
②	Ø12	3550	3550
③	Ø12	7700	7700
④	Ø12	6000	6000

პოზ.	Ø [მმ.]	ესკიზი [მმ.]	სიგრძე [მმ.]
Ⓘ	Ø8	75, 75, 180°, 180°, 225	375
Ⓘ	Ø12	600, 210, 600	1410
Ⓘ	Ø12	480, 210, 480	1170
Ⓘ	Ø12	1300, 185, 1300	2785

მონ. რ/ბ კედლის შანის მკშ-3-ის არმირების სპეციფიკაცია -3.850 ნიშნულზე

არმატურის სპეციფიკაცია					არმატურის ამოკრეფა					ბეტონი B 25
პოზ. №	Ø	L მმ.	n ცალი	Ln მ.	Ø	∑ Ln მ.	ბრაკის პროცენტი	წონა კგ. A240	წონა კგ. A500C	V; მ³
1	2	3	4	5	6	7	8	9	10	11
1	12 A500C	4450	218	970.10	8 A240	75.00	0.39	29.59		19.00
2	12 A500C	3550	76	269.80	12 A500C	1997.26	0.89		1773.20	
3	12 A500C	7700	38	292.60						
4	12 A500C	6000	26	156.00						
I	8 A240	375	200	75.00						
II	12 A500C	1410	150	211.50						
III	12 A500C	1170	26	30.42						
IV	12 A500C	2785	24	66.84		∑		29.59	1773.20	19.00
						n= 1		29.59	1773.20	19.00
									94.88	კგ/მ³

CAPITELI GROUP
კაპიტელი ჯგუფი
საკონსტრუქტორო კომპანია
Capiteli group
ENGINEERING COMPANY

პროექტის დასახელება
BMW & MINI SHOWROOM TBILISI

პროექტის მისამართი
ქ. თბილისი, დავით აღმაშენებლის ხეივანი №151 (ს/კ 01.72.14.013.896)

დამკვეთი

B ბლოკი

სტადია	მარცხ	განმარტება
მპ	2024.05.31 წ.	

დაკვეთის №

CAD DWG ფაილი 04.kedlebi.dwg

დირექტორი:		ა. კორტავა
მთ. კონსტრუქტორი:		ა. კორტავა
შესრულა		ლ. ჩოფიკაშვილი
შეამოწმა		გ. ვაშაკიძე

საავტორო უფლებები კაპიტელი ჯგუფი

ნახაზის დასახელება

მონ რ/ბ კედლის შანის მკშ-3-ის არმირება -3.850 ნიშნულიდან 0.000 ნიშნულამდე

კ-4.11

A2

მონ რ/ბ კედლის შენის მკუ-3-ის არმირება 0.000 ნიშნულიდან +15.750 ნიშნულამდე

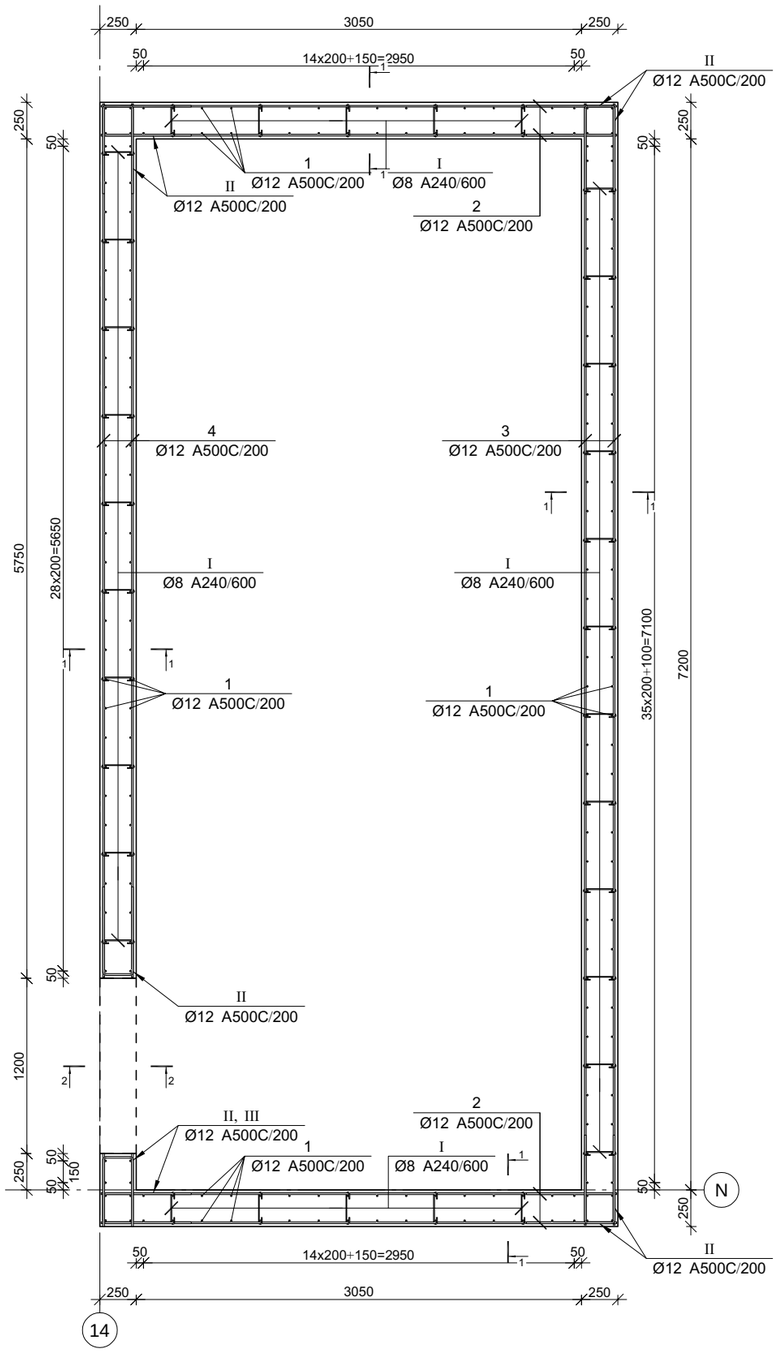

კვეთი 1-1

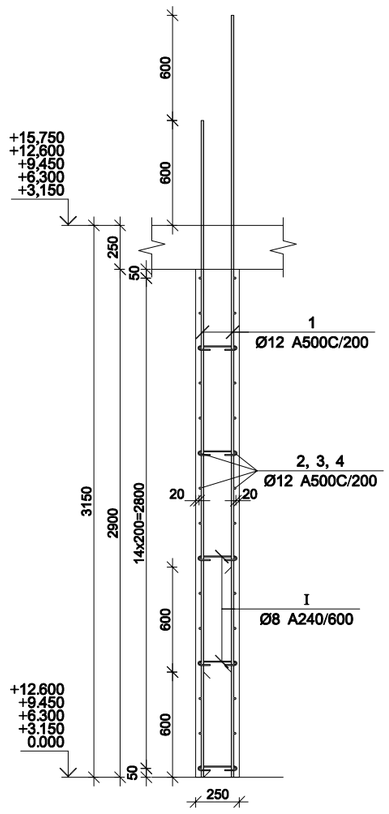

კვეთი 2-2

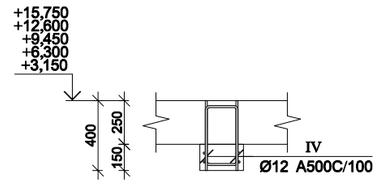

პოზ.	Ø [მმ.]	ესკიზი [მმ.]	სიგრძე [მმ.]
①	Ø12	3750	3750
②	Ø12	3550	3550
③	Ø12	7700	7700
④	Ø12	6000	6000

პოზ.	Ø [მმ.]	ესკიზი [მმ.]	სიგრძე [მმ.]
Ⅰ	Ø8	75, 75, 180°, 180°, 225	375
Ⅱ	Ø12	600, 210, 600	1410
Ⅲ	Ø12	480, 210, 480	1170
Ⅳ	Ø12	1300, 185, 1300	2785

მონ. რ/ბ კედლის შენის მკუ-3-ის არმირების სპეციფიკაცია 0.000 ნიშნულიდან +15.750 ნიშნულამდე

არმატურის სპეციფიკაცია					არმატურის ამოკრეფა					ბეტონი B 25
პოზ. №	Ø	L მმ.	n ცალი	Ln მ.	Ø	∑ Ln მ.	ბრაკის ფაქტორის წონა კგ.	წონა კგ. A240	წონა კგ. A500C	V; მ³
1	2	3	4	5	6	7	8	9	10	11
1	12 A500C	3750	218	817.50	8 A240	60.00	0.39	23.68		15.23
2	12 A500C	3550	60	213.00	12 A500C	1683.96	0.89		1495.05	
3	12 A500C	7700	30	231.00						
4	12 A500C	6000	26	156.00						
I	8 A240	375	160	60.00						
II	12 A500C	1410	120	169.20						
III	12 A500C	1170	26	30.42						
IV	12 A500C	2785	24	66.84		∑		23.68	1495.05	15.23
						n= 5		118.38	7475.23	76.13
									99.75	კგ/მ³

CAPITELI GROUP
კაპიტელი ჯგუფი
საპროექტო კომპანია
Capiteli group
ENGINEERING COMPANY

პროექტის დასახელება
BMW & MINI SHOWROOM TBILISI

პროექტის მისამართი
ქ. თბილისი, დავით აღმაშენებლის ხეივანი №151 (ს/კ 01.72.14.013.896)

დამკვეთი

B ბლოკი

სტადია	მარტივი	განმარტება
მა	2024.05.31 წ.	

დამკვეთის №

CAD DWG ფაილი 04.kedlebi.dwg

დირექტორი:		ა. კორტავა
მთ. კონსტრუქტორი:		ა. კორტავა
შემსრულა		ლ. ბერუაშვილი
შემოწმა		გ. ვაშაკიძე
საავტორო უფლებები		კაპიტელი ჯგუფი

ნახაზის დასახელება

მონ რ/ბ კედლის შენის მკუ-3-ის არმირება 0.000 ნიშნულიდან +15.750 ნიშნულამდე

კ-4.12

A2

მონ რ/ბ კედლის უბნის მკუ-3-ის არმირება +15.750 ნიშნულიდან +18.750 ნიშნულამდე

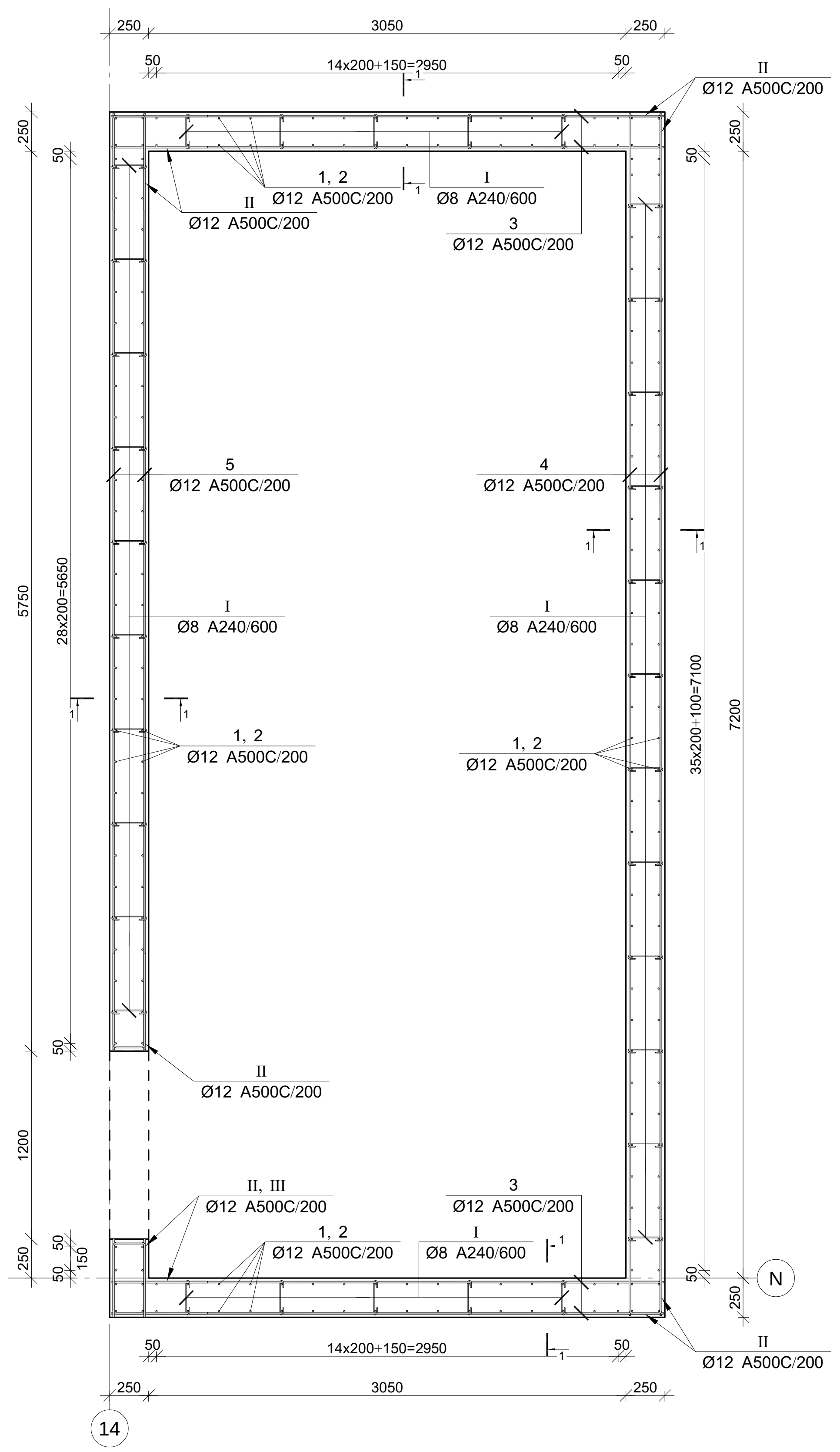

კვეთი 1-1

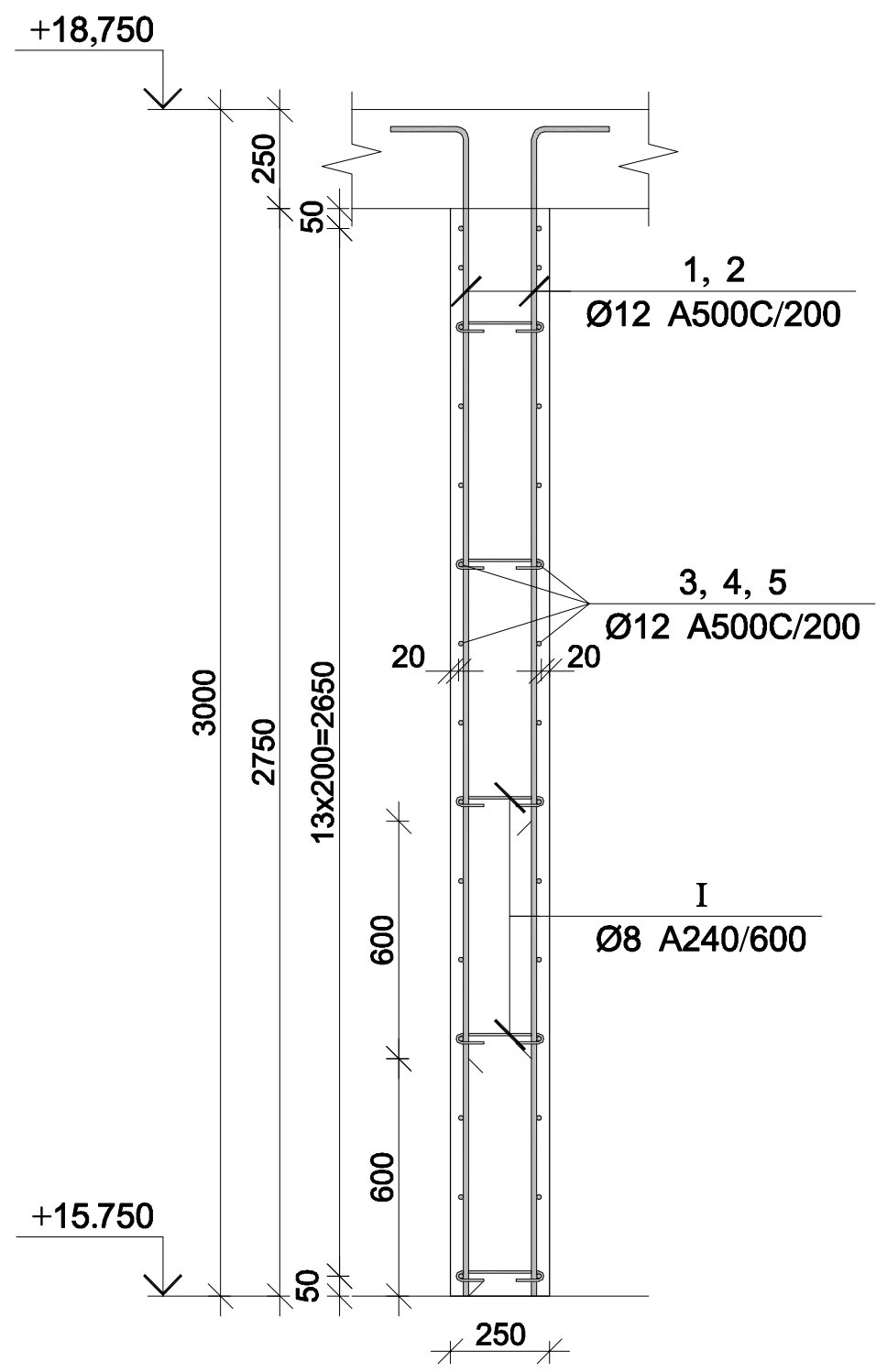

პოზ.	Ø [მმ.]	ესკიზი [მმ.]	სიგრძე [მმ.]
①	Ø12	2950; 250	3200
②	Ø12	2350; 250	2600
③	Ø12	3550	3550
④	Ø12	7700	7700
⑤	Ø12	6000	6000
Ⓘ	Ø8	75; 75; 225	375
Ⓘⓘ	Ø12	600; 210; 600	1410
ⓘⓘⓘ	Ø12	480; 210; 480	1170

მონ. რ/ბ კედლის უბნის მკუ-3-ის არმირების სპეციფიკაცია +15.750 ნიშნულიდან +18.750 ნიშნულამდე

არმატურის სპეციფიკაცია					არმატურის ამოკრეფა					ბეტონი B 25
პოზ. №	Ø	L მმ.	n ცალი	Ln მ.	Ø	∑ Ln მ.	გრძივი მეტრის წონა კგ.	წონა კგ. A240	წონა კგ. A500C	V; $მ^3$
1	2	3	4	5	6	7	8	9	10	11
1	12 A500C	3200	109	348.80	8 A240	60.00	0.39	23.68		15.23
2	12 A500C	2600	109	283.40	12 A500C	1460.50	0.89		1296.66	
3	12 A500C	3550	60	213.00						
4	12 A500C	7700	30	231.00						
5	12 A500C	6000	30	180.00						
I	8 A240	375	160	60.00						
II	12 A500C	1410	120	169.20						
III	12 A500C	1170	30	35.10						
							∑	23.68	1296.66	15.23
						n= 1		23.68	1296.66	15.23
									86.72	კგ/$მ^3$

კაპიტელი ჯგუფი
საპროექტო კომპანია
Capiteli group
ENGINEERING COMPANY

პროექტის დასახელება
BMW & MINI SHOWROOM TBILISI

პროექტის მისამართი
ქ. თბილისი, დავით აღმაშენებლის ხეივანი №151 (ს/კ 01.72.14.013.896)

დამკვეთი

B ბლოკი

სტადია	თარიღი	განმარტება
მპ	2024.05.31 წ.	

დაკვეთის №

CAD DWG ფაილი 04.kedlebi.dwg

დირექტორი: ა. კორტავა
მთ. კონსტრუქტორი: ა. კორტავა
შეასრულა ლ. ჩოფიკაშვილი
შეამოწმა გ. ვაშაკიძე
საავტორო უფლებები კაპიტელი ჯგუფი

ნახაზის დასახელება
მონ რ/ბ კედლის უბნის მკუ-3-ის არმირება +15.750 ნიშნულიდან +18.750 ნიშნულამდე

კ-4.13

A2

გადახურვის ფილის ქვედა შრის არმირება პორიზონტალური მიმართულებით
0.000 ნიშნულზე



CAPITELI GROUP

კაპიტელი ჯგუფი
საკონსულტო კომპანია
Capiteli group
ENGINEERING COMPANY

პროექტის დასახელება
BMW & MINI SHOWROOM TBILISI

პროექტის მისამართი
ქ. თბილისი, დავით აღმაშენებლის ხეივანი №151 (ს/კ 01.72.14.013.896)

დამკვეთი

სტადია	მარილი	განმარტება
შკ	2024.05.31 წ.	

დამკვეთის №

CAD DWG ფაილი: new - projekt.dwg

დირექტორი:	ა. კორტავა
მთ. კონსტრუქტორი:	ა. კორტავა
შესრულა	ლ. ბოფიაშვილი
შეამოწმა	გ. ვაშაკიძე
საავტორო უფლებები	კაპიტელი ჯგუფი

ნახაზის დასახელება

გადახურვის ფილის ქვედა შრის არმირება პორიზონტალური მიმართულებით 0.000 ნიშნულზე

კ-5.01

A2

ᲒᲐᲓᲐᲮᲣᲠᲕᲘᲡ ᲤᲘᲚᲘᲡ ᲥᲕᲔᲓᲐ ᲨᲠᲘᲡ ᲐᲠᲛᲘᲠᲔᲑᲐ ᲕᲔᲠᲢᲘᲙᲐᲚᲣᲠᲘ ᲛᲘᲛᲐᲠᲗᲣᲚᲔᲑᲘᲗ
0.000 ᲜᲘᲨᲜᲣᲚᲖᲔ

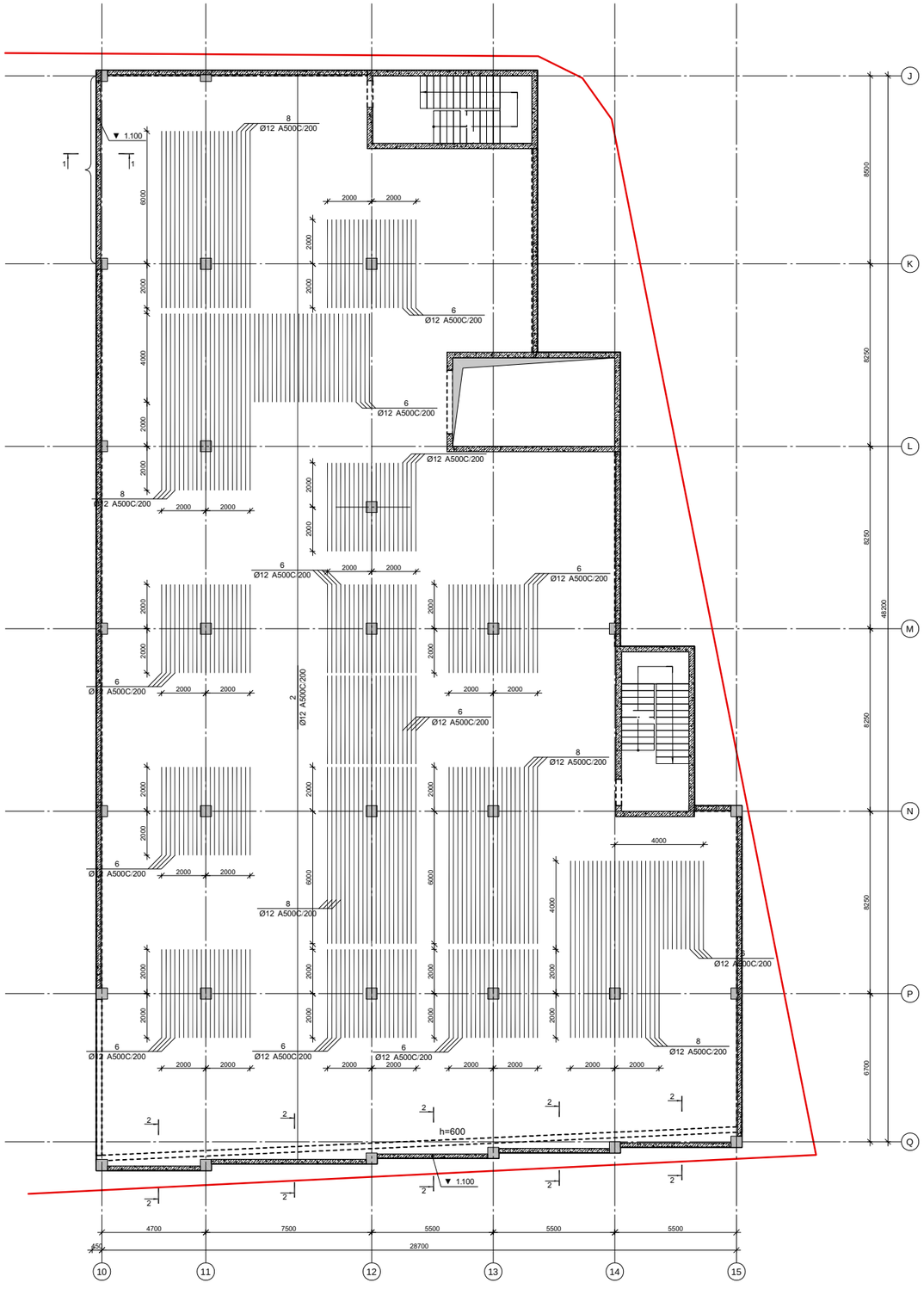

CAPITELI GROUP

კაპიტელი ჯგუფი
საინჟინრო კომპანია
Capiteli group
ENGINEERING COMPANY

პროექტის დასახელება
BMW & MINI SHOWROOM TBILISI

პროექტის მისამართი
ქ. თბილისი, დავით აღმაშენებლის ხეივანი №151 (ს/კ 01.72.14.013.896)

დამკვეთი

სტადია	მთარული	განმარტება
გვ	2024.05.31 წ.	

დამკვეთის №

CAD DWG ფაილი: new - projekt.dwg

დირექტორი:	ა. კორძაია
მთ. კონსტრუქტორი:	ა. კორძაია
შესრულა	ლ. ჩოფიაშვილი
შეამოწმა	გ. ვაშაძე
საავტორო უფლებები	კაპიტელი ჯგუფი

ნახაზის დასახელება

ᲒᲐᲓᲐᲮᲣᲠᲕᲘᲡ ᲤᲘᲚᲘᲡ ᲥᲕᲔᲓᲐ ᲨᲠᲘᲡ ᲐᲠᲛᲘᲠᲔᲑᲐ ᲕᲔᲠᲢᲘᲙᲐᲚᲣᲠᲘ ᲛᲘᲛᲐᲠᲗᲣᲚᲔᲑᲘᲗ 0.000 ᲜᲘᲨᲜᲣᲚᲖᲔ

კ-5.02

A2

გადახურვის ფილის გეგმა შრის არმირება 0.000 ნიშნულზე

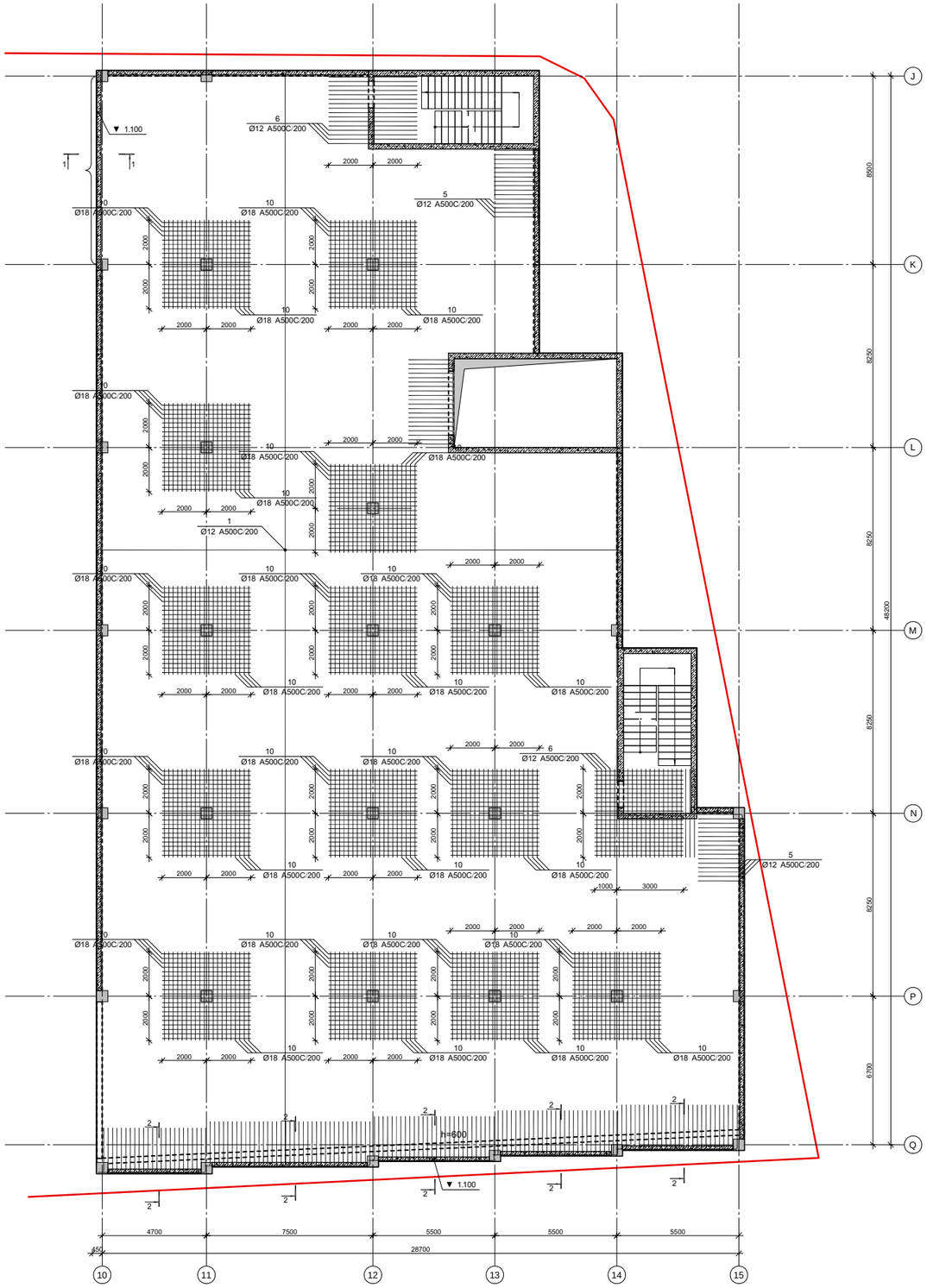

CAPITELI GROUP

კაპიტელი ჯგუფი
საინჟინრო კომპანია
Capiteli group
ENGINEERING COMPANY

პროექტის დასახელება
BMW & MINI SHOWROOM TBILISI

პროექტის მისამართი
ქ. თბილისი, დავით აღმაშენებლის ხეივანი №151 (ს/კ 01.72.14.013.896)

დამკვეთი

სტადია	მარცხ	განმარტება
ვე	2024.05.31 წ.	

დამკვეთის №

CAD DWG ფაილი: new - projekt.dwg

დირექტორი:	ა. კორტავა
მთ. კონსტრუქტორი:	ა. კორტავა
შესრულა	ლ. ბურჭულაძე
შეამოწმა	გ. ვაშაკიძე
საავტორო უფლებები	კაპიტელი ჯგუფი

ნახაზის დასახელება

გადახურვის ფილის გეგმა შრის არმირება 0.000 ნიშნულზე

კ-5.03

A2

გადახურვის ფილაში ფარული რიგელების მოწყობის გეგმა 0.000 ნიშნულზე

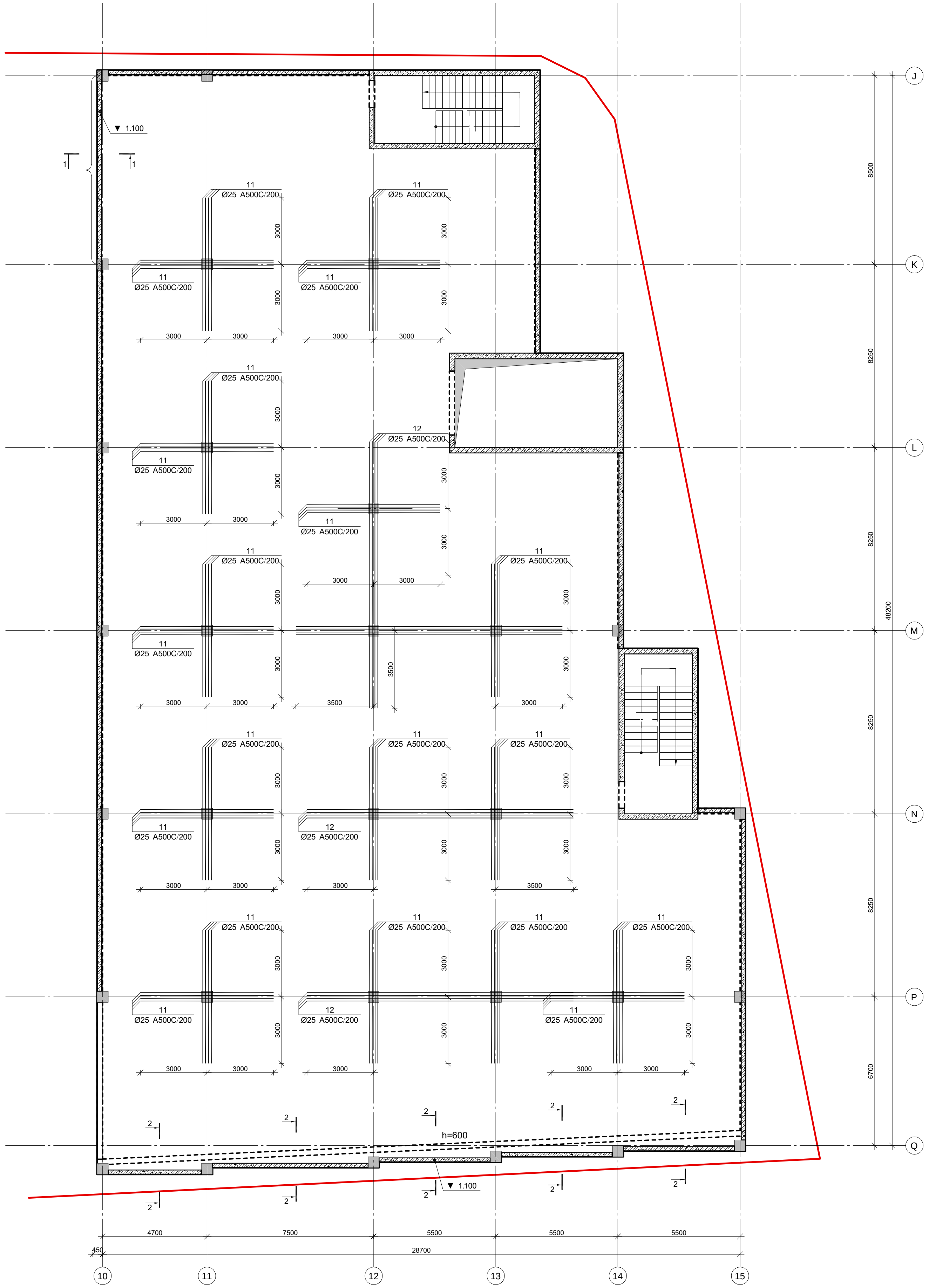

კაპიტელი ჯგუფი
საპროექტო კომპანია
CAPITELI GROUP
Capiteli group
ENGINEERING COMPANY

პროექტის დასახელება
BMW & MINI SHOWROOM TBILISI

პროექტის მისამართი
ქ. თბილისი, დავით აღმაშენებლის ხეივანი №151 (ს/კ 01.72.14.013.896)

დამკვეთი

სტადია	თარიღი	განმარტება
მპ	2024.05.31 წ.	

დაკვეთის №

CAD DWG ფაილი new - projekt.dwg

დირექტორი:	ა. კორტავა
მთ. კონსტრუქტორი:	ა. კორტავა
შეასრულა	ლ. ჩოფიკაშვილი
შეამოწმა	გ. ვაშაკიძე
საავტორო უფლებები	კაპიტელი ჯგუფი

ნახაზის დასახელება
გადახურვის ფილაში ფარული რიგელების მოწყობის გეგმა 0.000 ნიშნულზე

კ-5.04

A2

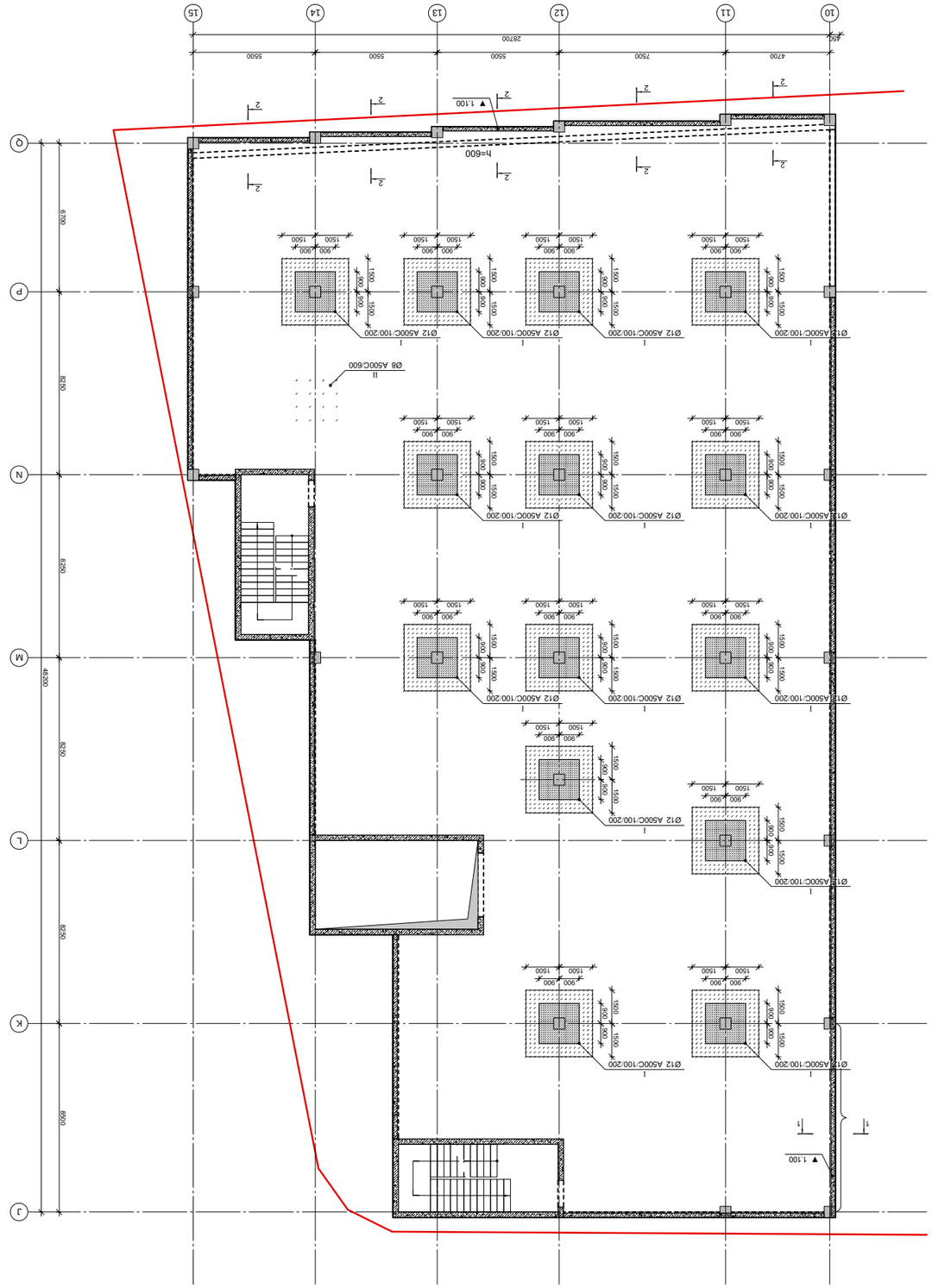
h=600
▼ 1.100
Ø12 A500C/100/200
Ø8 A500C/600
1500
900
1500
1500
900
1500
1500
900
1500

ფილის არმირების ფრაგმენტი

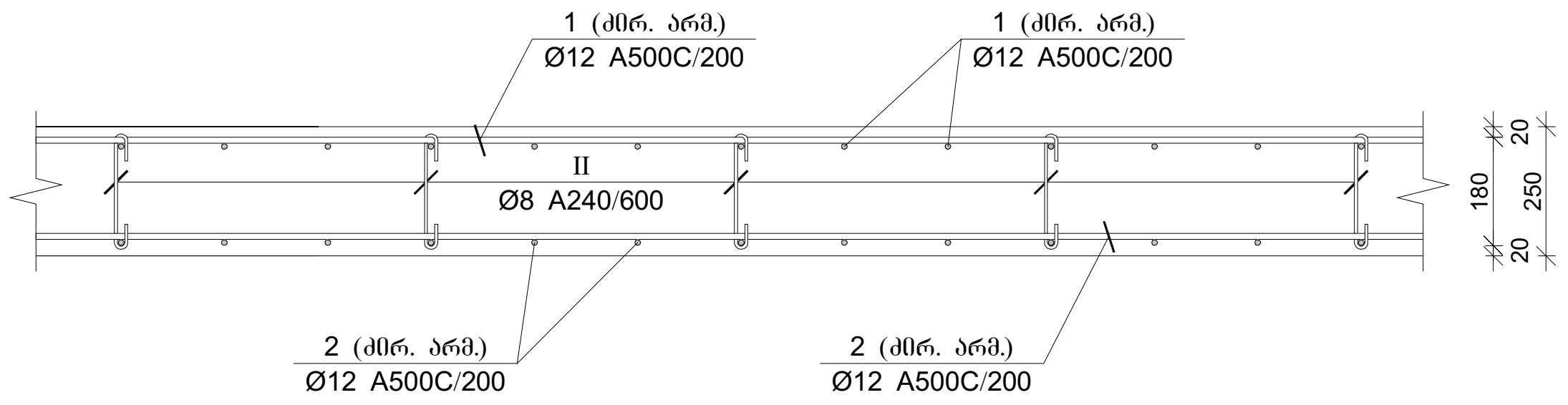

ფილის არმირების კვეთი კიდესთან

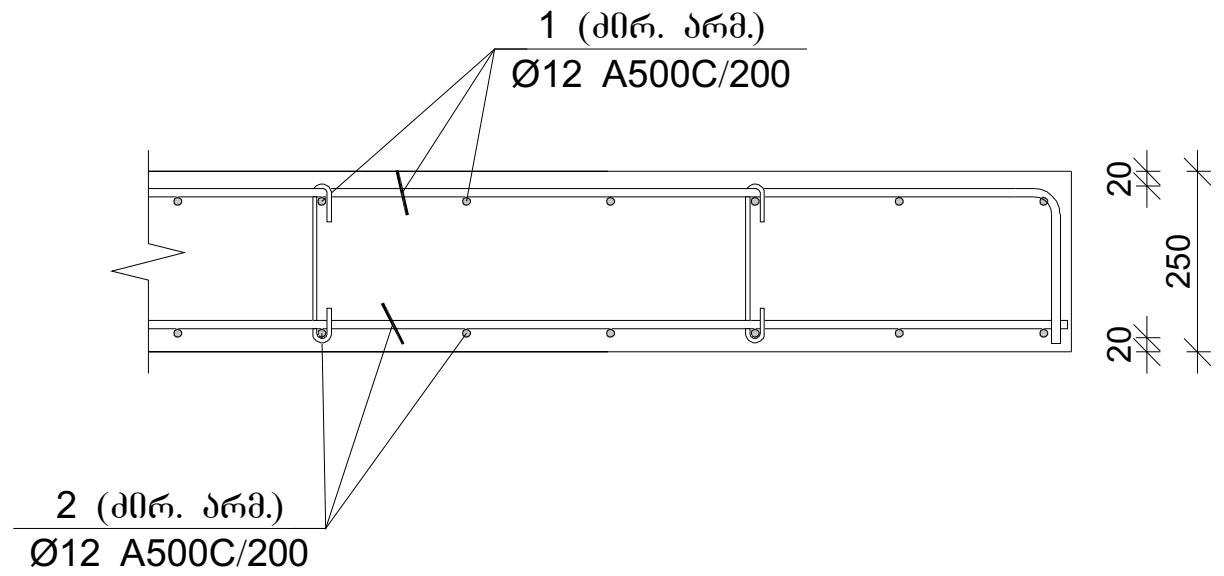

ფილის არმირების კვეთი კედელთან

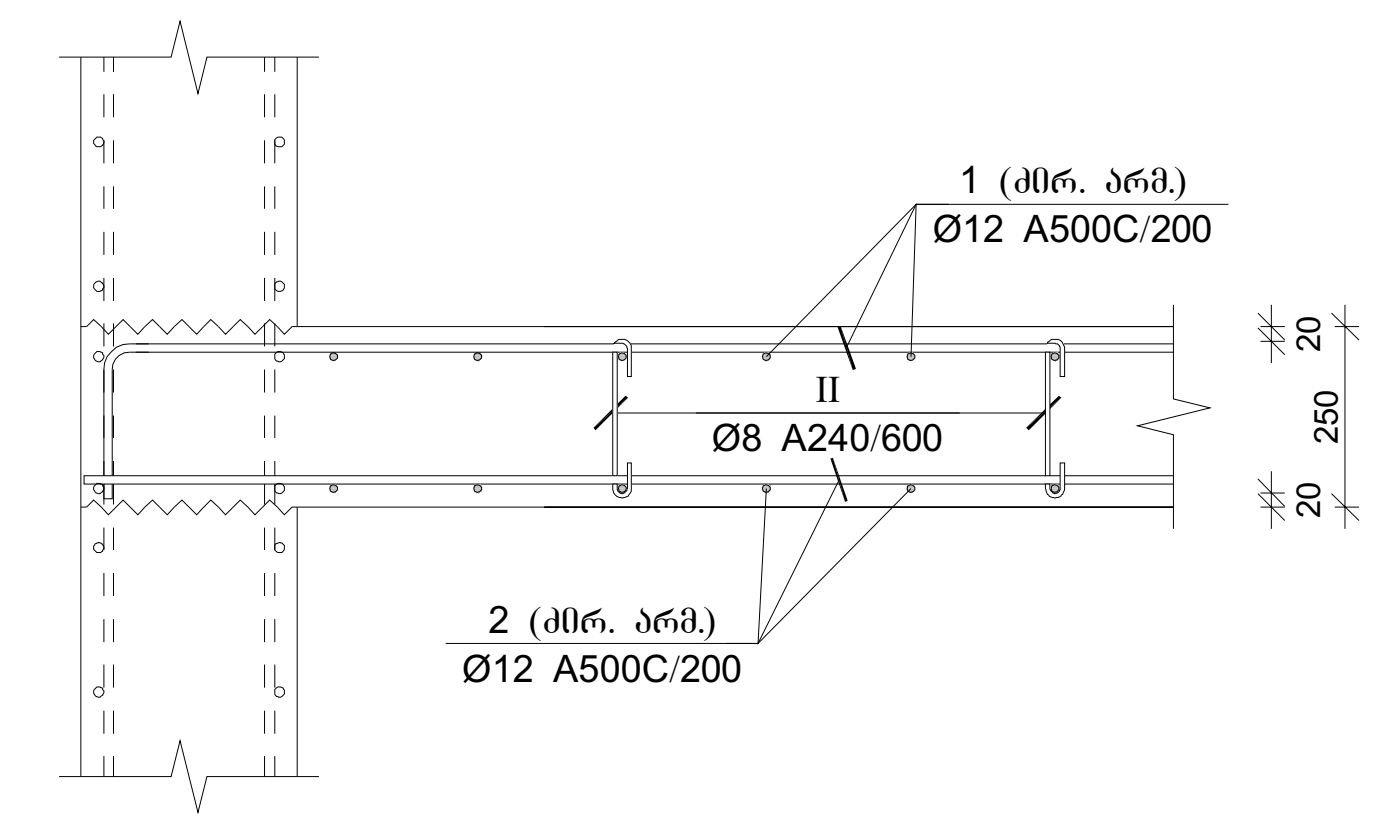

კვეთი 1-1

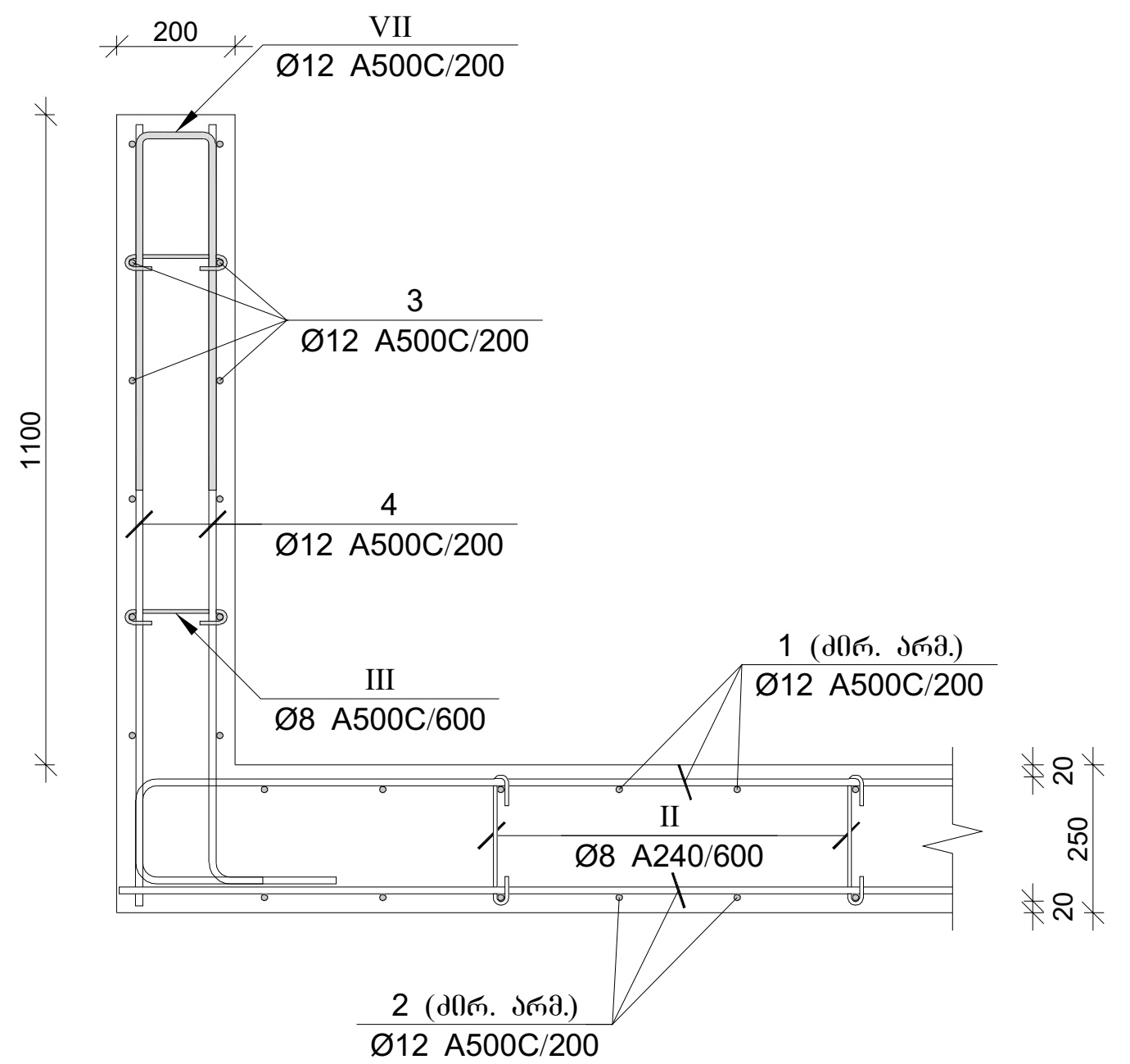

ფილის არმირების კვეთი კიბესთან

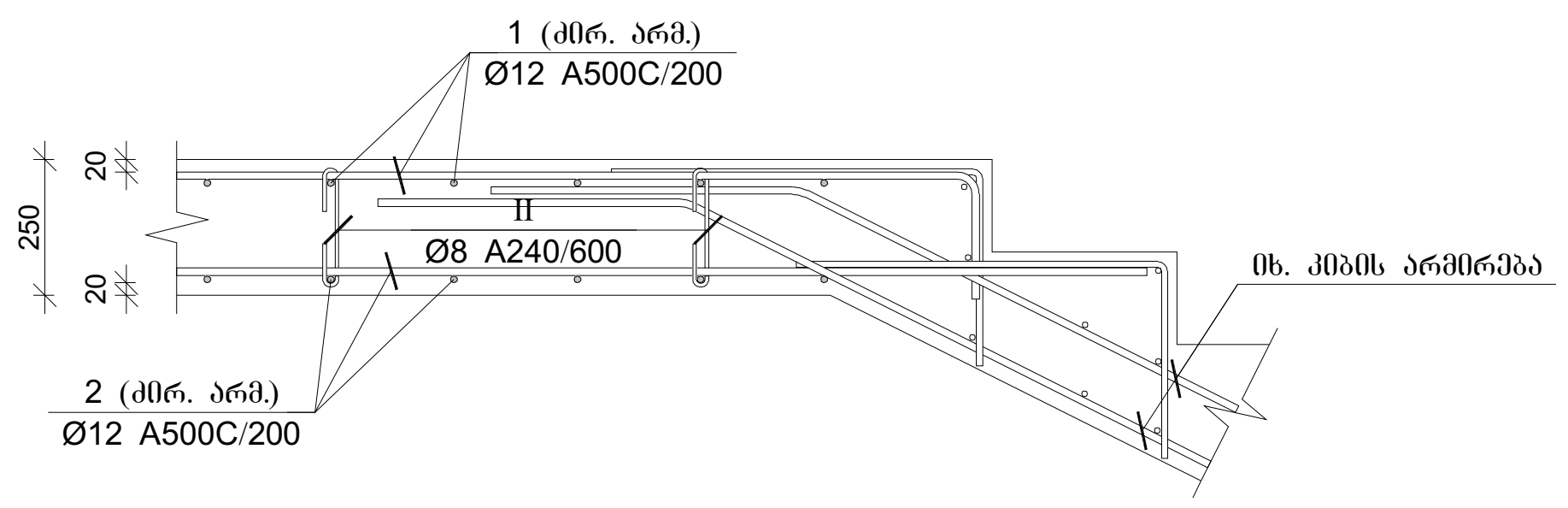

კვეთი 2-2

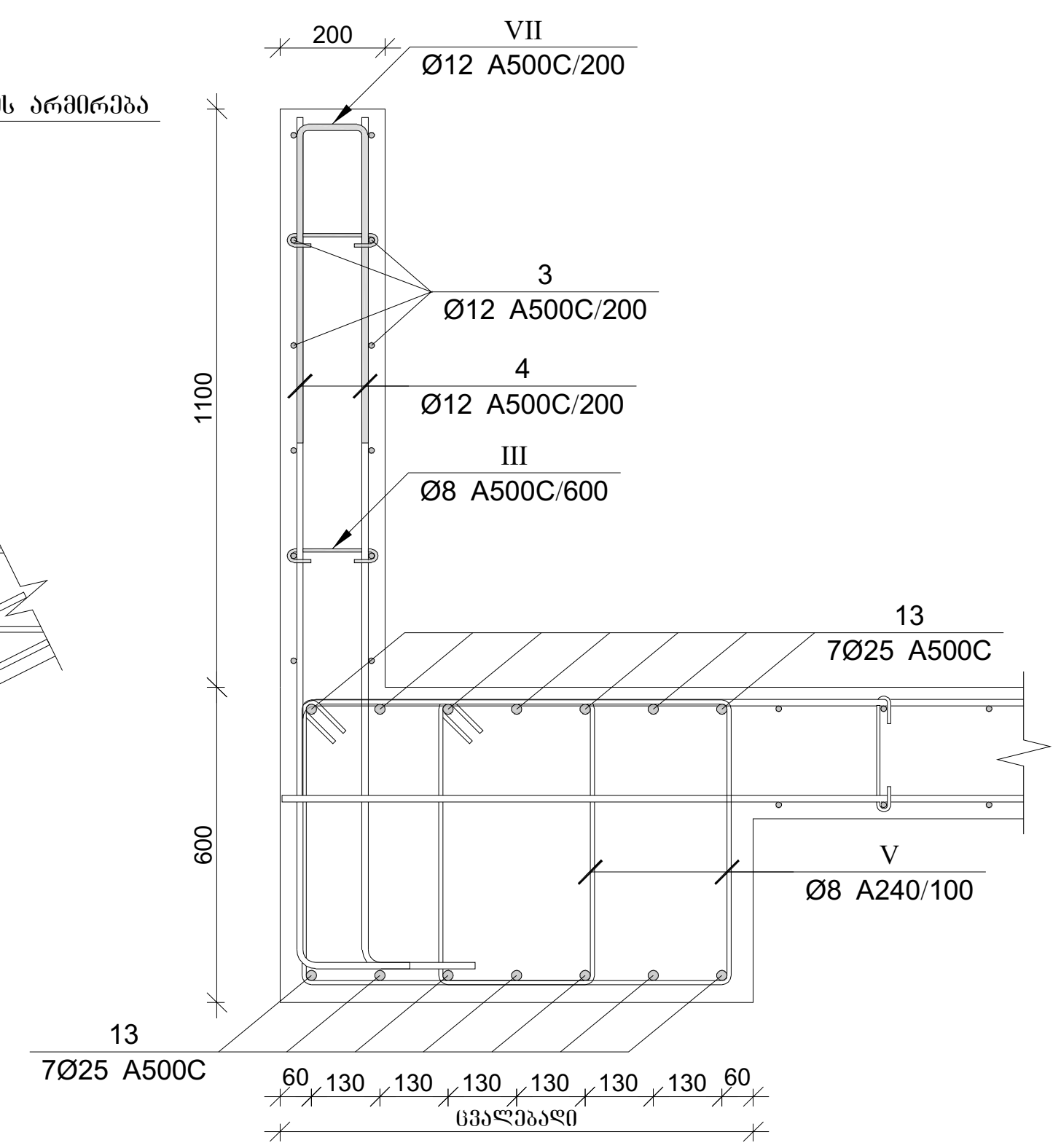

ფილის არმირების კვეთი კიბესთან

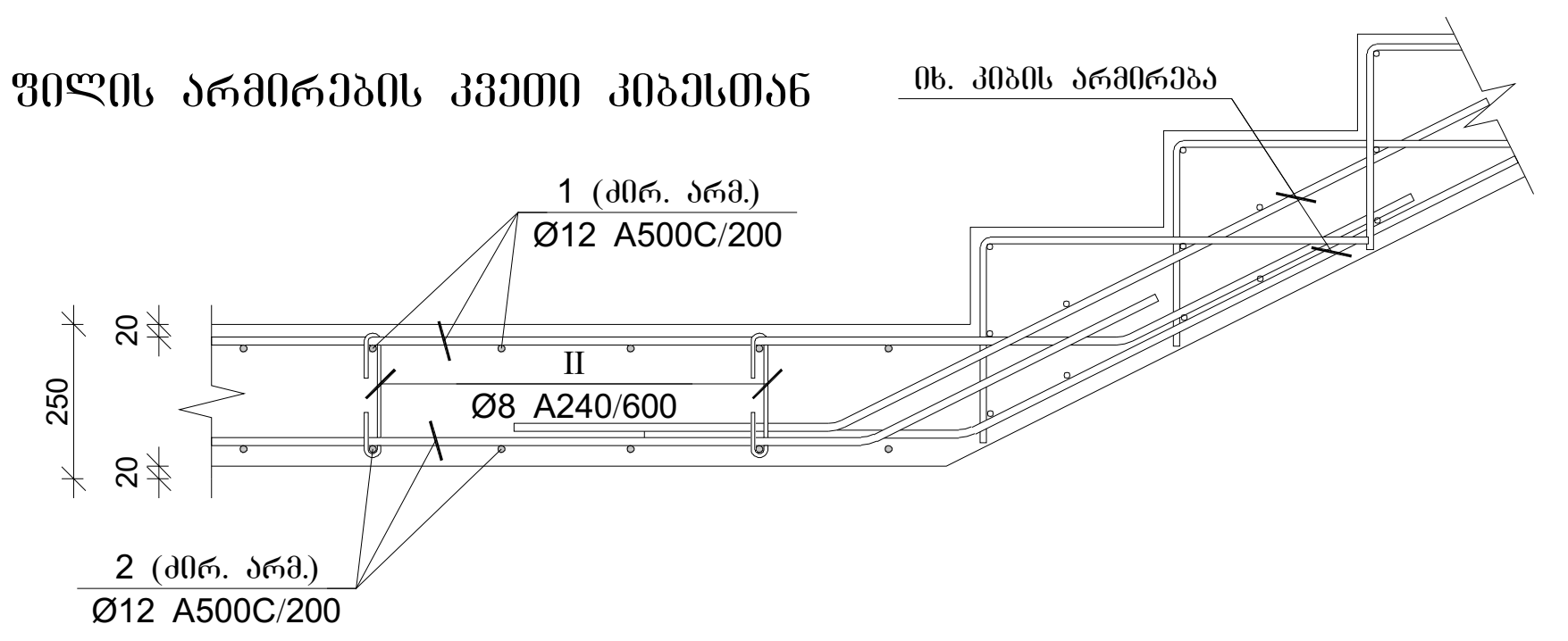

პოზ.	Ø [მმ.]	ესკიზი [მმ.]	სიგრძე [მმ.]
4	Ø12	1600; 300	1900
I	Ø12	220; 180; 50; 50; 180	320
II	Ø8	220; 180; 50; 50; 180	320
III	Ø8	175; 180; 50; 50; 180	275
IV	Ø8	290; 100; 100; 140; 140; 290	1060
V	Ø8	555; 100; 100; 545; 545; 555	2400
VI	Ø12	200; 175; 400; 175; 400	1350
VII	Ø12	600; 135; 600	1335

გადახურვის ფილის სპეციფიკაცია +0.000 ნიშნულზე

არმატურის სპეციფიკაცია					არმატურის ამოკრეფა					ბეტონი B 25
პოზ. №	Ø	L მმ.	n ცალი	Ln მ.	Ø	∑ Ln მ.	გრძივი მეტრის წონა კგ.	წონა კგ. A240	წონა კგ. A500C	V; მ³
1	2	3	4	5	6	7	8	9	10	11
1	12 A500C	-	-	14064.00	8 A240	3232.80	0.39	1275.61		308.88
2	12 A500C	-	-	13806.00	12 A500C	37504.95	0.89		33297.50	
3	12 A500C	-	-	480.00	18 A500C	2240.00	2.00		4474.59	
4	12 A500C	1900	340	646.00	25 A500C	1794.00	3.85		6912.94	
5	12 A500C	2500	195	487.50						
6	12 A500C	4000	415	1660.00						
7	12 A500C	6000	32	192.00						
8	12 A500C	8000	140	1120.00						
9	12 A500C	11500	90	1035.00						
10	18 A500C	4000	560	2240.00						
11	25 A500C	6000	160	960.00						
12	25 A500C	12000	32	384.00						
13	25 A500C	---	---	450.00						
I	12 A500C	320	6900	2208.00						
II	8 A240	320	2900	928.00						
III	8 A240	275	120	33.00						
IV	8 A240	1060	830	879.80						
V	8 A240	2400	580	1392.00						
VI	12 A500C	1350	1170	1579.50						
VII	12 A500C	1335	170	226.95				∑ 1275.61	44685.04	308.88
						n= 1		1275.61	44685.04	308.88
									148.80	კგ/მ³

კაპიტელი ჯგუფი
საპროექტო კომპანია
Capiteli group
ENGINEERING COMPANY

პროექტის დასახელება
BMW & MINI SHOWROOM TBILISI

პროექტის მისამართი
ქ. თბილისი, დავით აღმაშენებლის ხეივანი №151 (ს/კ 01.72.14.013.896)

დამკვეთი

სტადია	თარიღი	განმარტება
მპ	2024.05.31 წ.	

დაკვეთის №

CAD DWG ფაილი new - projekt.dwg

დირექტორი: ა. კორტავა

მთ. კონსტრუქტორი: ა. კორტავა

შეასრულა ლ. ჩოფიკაშვილი

შეამოწმა გ. ვაშაკიძე

საავტორო უფლებები კაპიტელი ჯგუფი

ნახაზის დასახელება

გადახურვის ფილის არმირების კვეთები

კ-5.06

A2

გადახურვის ფილის ქვედა შრის არმირება ჰორიზონტალური მიმართულებით
+3.150 ნიშნულზე

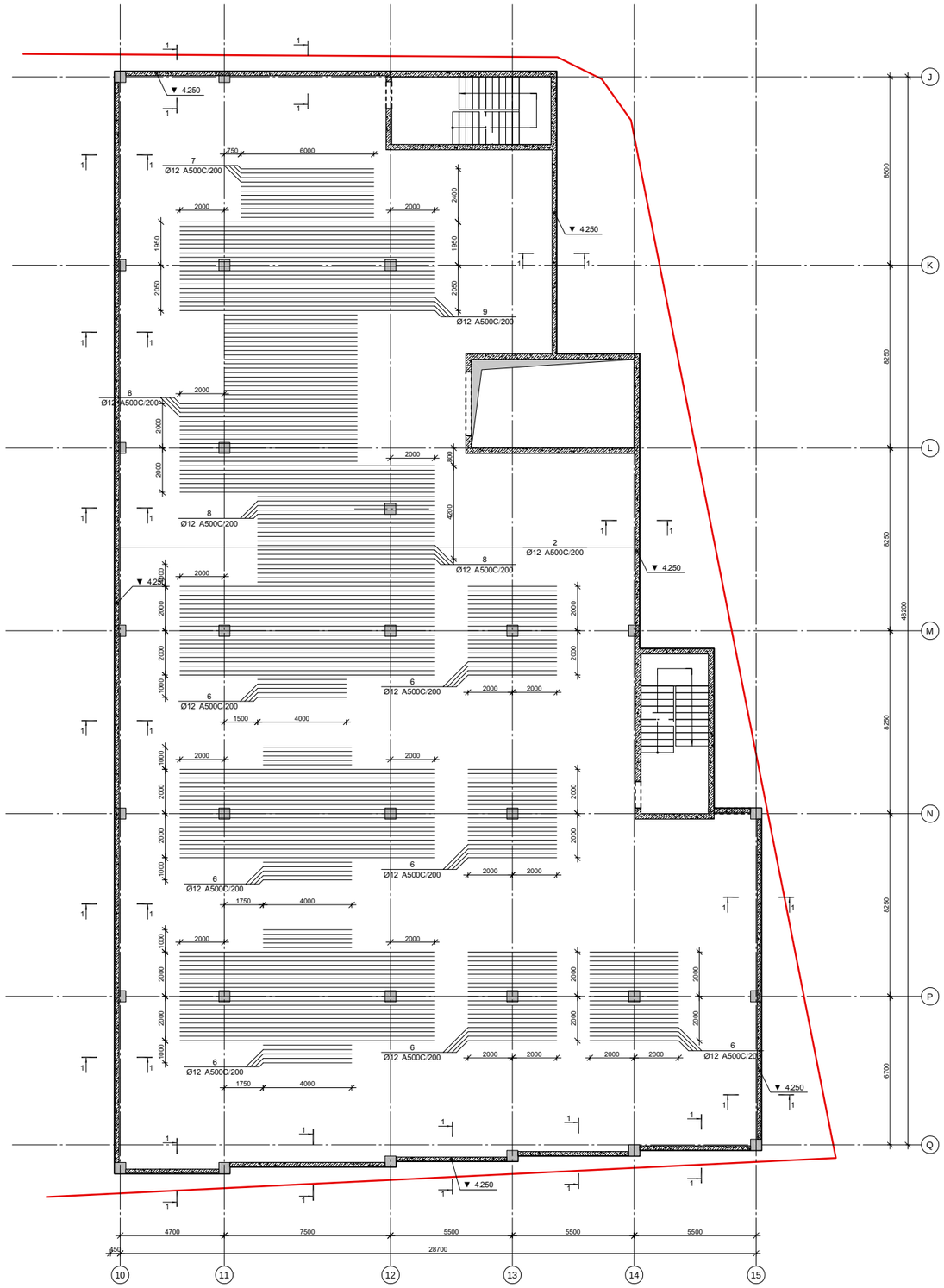

CAPITELI GROUP

კაპიტელი ჯგუფი
საკონსულტო კომპანია
Capiteli group
ENGINEERING COMPANY

პროექტის დასახელება
BMW & MINI SHOWROOM TBILISI

პროექტის მისამართი
ქ. თბილისი, დავით აღმაშენებლის ხეივანი №151 (ს/კ 01.72.14.013.896)

დამკვეთი

სტადია	მთარული	განმარტება
ემ	2024.05.31 წ.	

დამკვეთის №

CAD DWG ფაილი: new - projekt.dwg

დირექტორი:	ა. კორტავა
მთ. კონსტრუქტორი:	ა. კორტავა
შესრულა	ლ. ჩოფიაშვილი
შეამოწმა	გ. ვაშაძე
საავტორო უფლებები	კაპიტელი ჯგუფი

ნახაზის დასახელება

გადახურვის ფილის ქვედა შრის არმირება ჰორიზონტალურ მიმართულებით +3.150 ნიშნულზე

კ-5.07

A2

გადახურვის შილის ქვედა შრის არმირება ვერტიკალური მიმართულებით
+3.150 ნიშნულზე

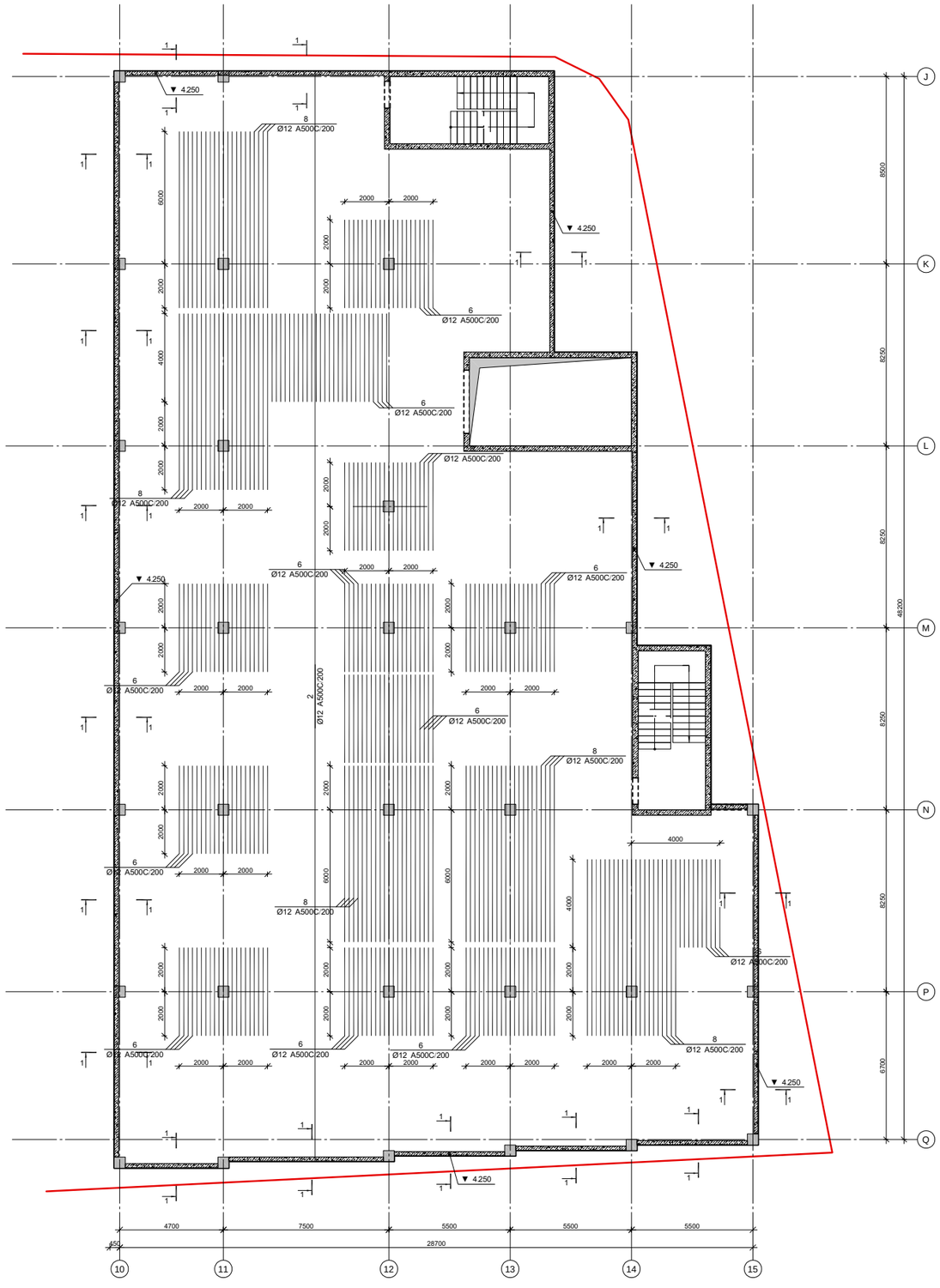

CAPITELI GROUP

კაპიტელი ჯგუფი
საქართველო კომპანია
Capiteli group
ENGINEERING COMPANY

პროექტის დასახელება
BMW & MINI SHOWROOM TBILISI

პროექტის მისამართი
ქ. თბილისი, დავით აღმაშენებლის ხეივანი №151 (ს/კ 01.72.14.013.896)

დამკვეთი

სტადია	მარცხ	განმარტება
ვე	2024.05.31 წ.	

დაკვეთის №

CAD DWG ფაილი: new - projekt.dwg

დირექტორი:	ა. კორტავა
მთ. კონსტრუქტორი:	ა. კორტავა
შესრულა	ლ. ბოლქვაძე
შეამოწმა	გ. ვაშაკიძე
საავტორო უფლებები	კაპიტელი ჯგუფი

ნახაზის დასახელება

გადახურვის შილის ქვედა შრის არმირება ვერტიკალური მიმართულებით +3.150 ნიშნულზე

კ-5.08

A2

გადახურვის ფილის ზედა შრის არმირება +3.150 ნიშნულზე

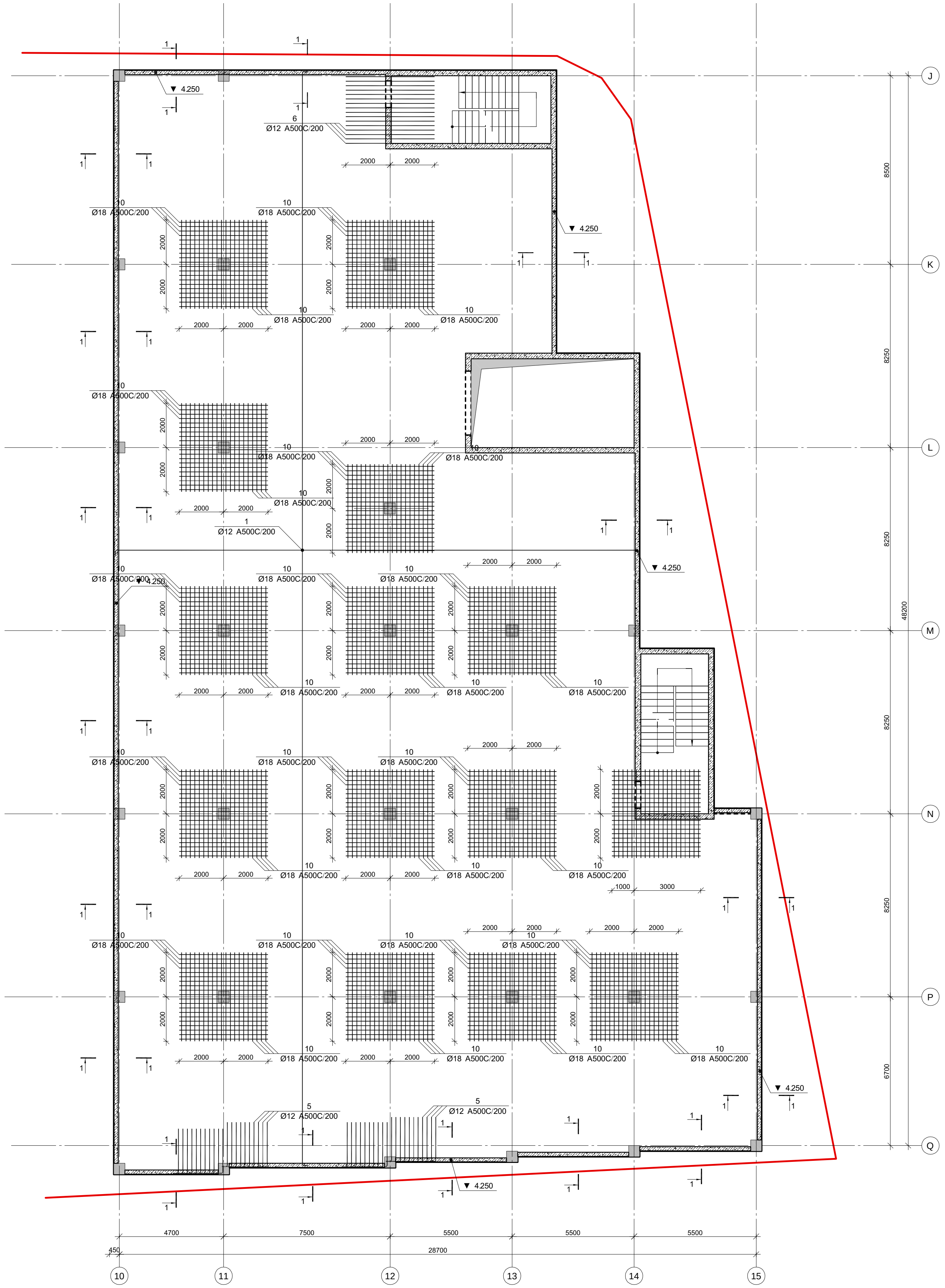

კაპიტელი ჯგუფი
საპროექტო კომპანია
Capiteli group
ENGINEERING COMPANY

პროექტის დასახელება
BMW & MINI SHOWROOM TBILISI

პროექტის მისამართი
ქ. თბილისი, დავით აღმაშენებლის ხეივანი №151 (ს/კ 01.72.14.013.896)

დამკვეთი

სტადია	თარიღი	განმარტება
მპ	2024.05.31 წ.	

დაკვეთის №

CAD DWG ფაილი new - projekt.dwg

დირექტორი: ა. კორტავა

მთ. კონსტრუქტორი: ა. კორტავა

შეასრულა ლ. ჩოფიკაშვილი

შეამოწმა გ. ვაშაკიძე

საავტორო უფლებები კაპიტელი ჯგუფი

ნახაზის დასახელება

გადახურვის ფილის ზედა შრის არმირება +3.150 ნიშნულზე

კ-5.09

A2

გადახურვის ფილაში შარული რიგელების მოწყობის გეგმა
+3.150 ნიშნულზე

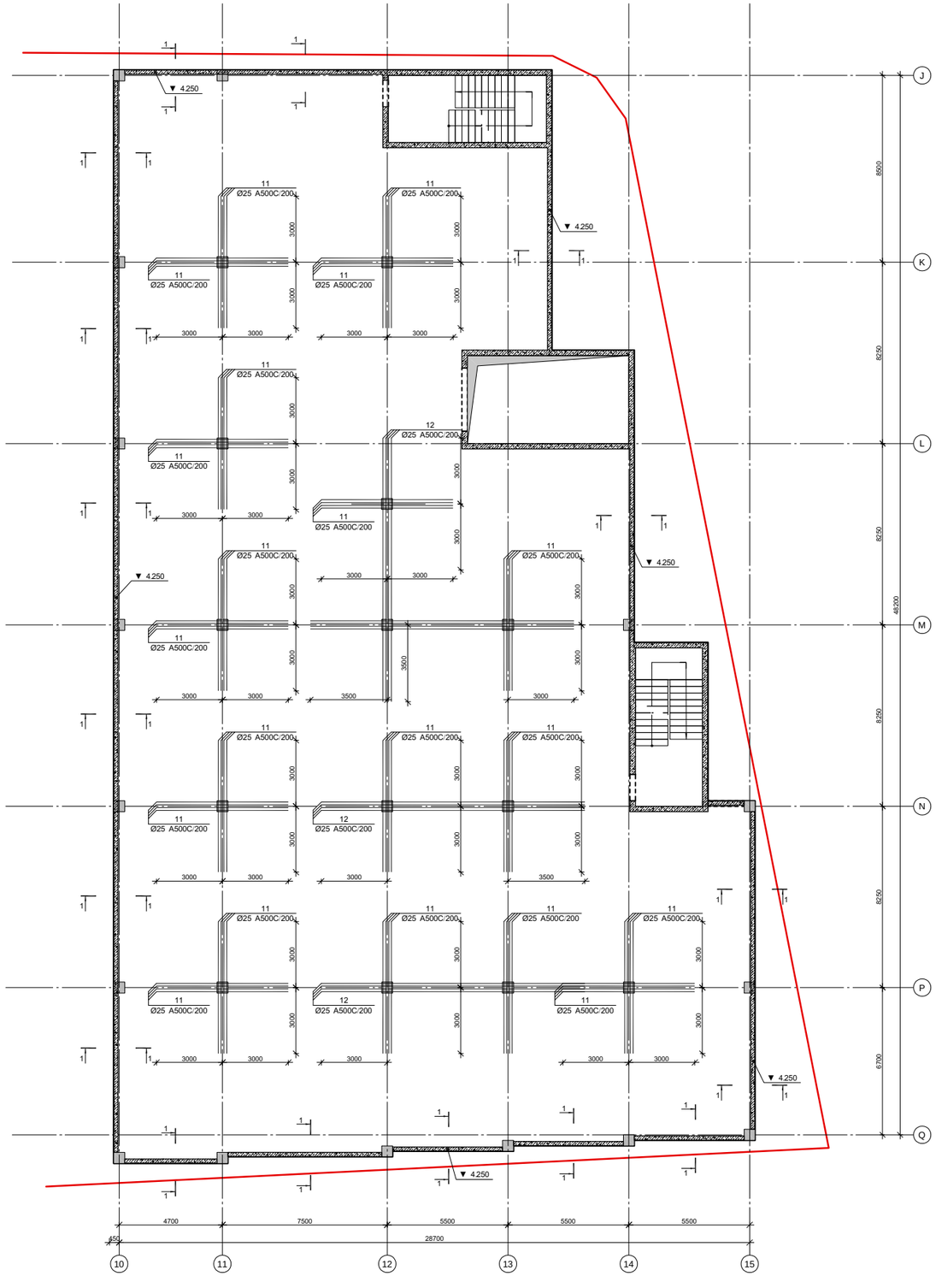

CAPITELI GROUP
კაპიტელი ჯგუფი
Capiteli group
ENGINEERING COMPANY

პროექტის დასახელება
BMW & MINI SHOWROOM TBILISI

პროექტის მისამართი
ქ. თბილისი, დავით აღმაშენებლის ხეივანი №151 (ს/კ 01.72.14.013.896)

დამკვეთი

სტადია	მარილი	განმარტება
გკ	2024.05.31 წ.	

დამკვეთის №

CAD DWG ფაილი new - projekt.dwg

დირექტორი:		ა. კორტავა
მთ. კონსტრუქტორი:		ა. კორტავა
შესრულა		ლ. ბოლქვაძე
შეამოწმა		გ. ვამბაძე
სააგტორო უფლებები		კაპიტელი ჯგუფი

ნახაზის დასახელება

გადახურვის ფილაში შარული რიგელების მოწყობის გეგმა +3.150 ნიშნულზე

კ-5.10

A2

გადახურვის ფილაში საკიდების მოწყობის გეგმა +3.150 ნიშნულზე

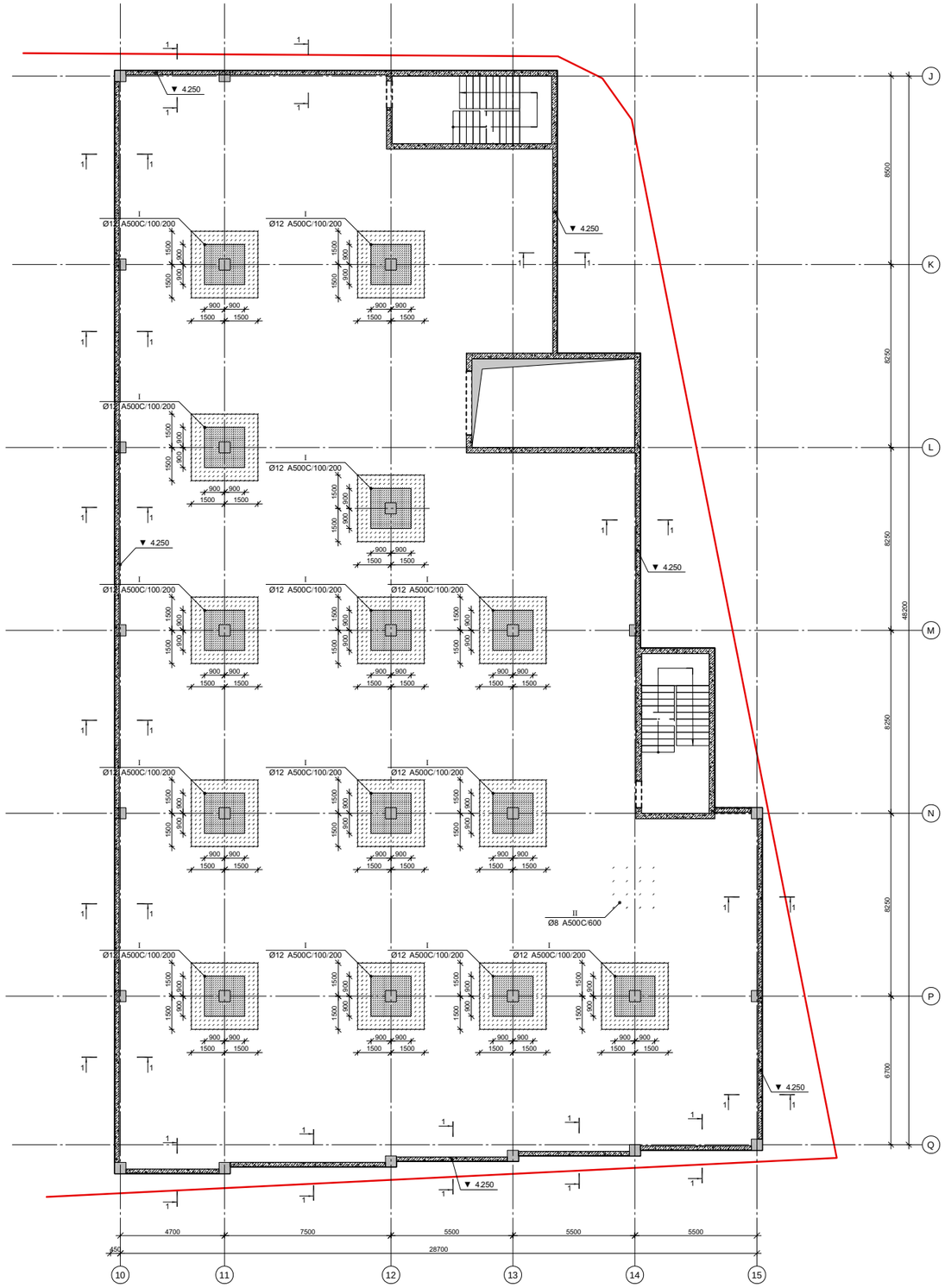

CAPITELI GROUP

კაპიტელი ჯგუფი
საკონსულტო კომპანია
Capiteli group
ENGINEERING COMPANY

პროექტის დასახელება
BMW & MINI SHOWROOM TBILISI

პროექტის მისამართი
ქ. თბილისი, დავით აღმაშენებლის ხეივანი №151 (ს/კ 01.72.14.013.896)

დამკვეთი

სტადია	მარტივი	განმარტება
ეკ	2024.05.31 წ.	

დამკვეთის №

CAD DWG ფაილი: new - projekt.dwg

დირექტორი:		ა. კორტავა
მთ. კონსტრუქტორი:		ა. კორტავა
შესრულა		ლ. ბოლქვაძე
შეამოწმა		გ. ვაშაკიძე
საავტორო უფლებები		კაპიტელი ჯგუფი

ნახაზის დასახელება

გადახურვის ფილაში საკიდების მოწყობის გეგმა +3.150 ნიშნულზე

კ-5.10

A2

გადახურვის ფილის ქვედა შრის არმირება ჰორიზონტალური მიმართულებით +6.300 ნიშნულზე

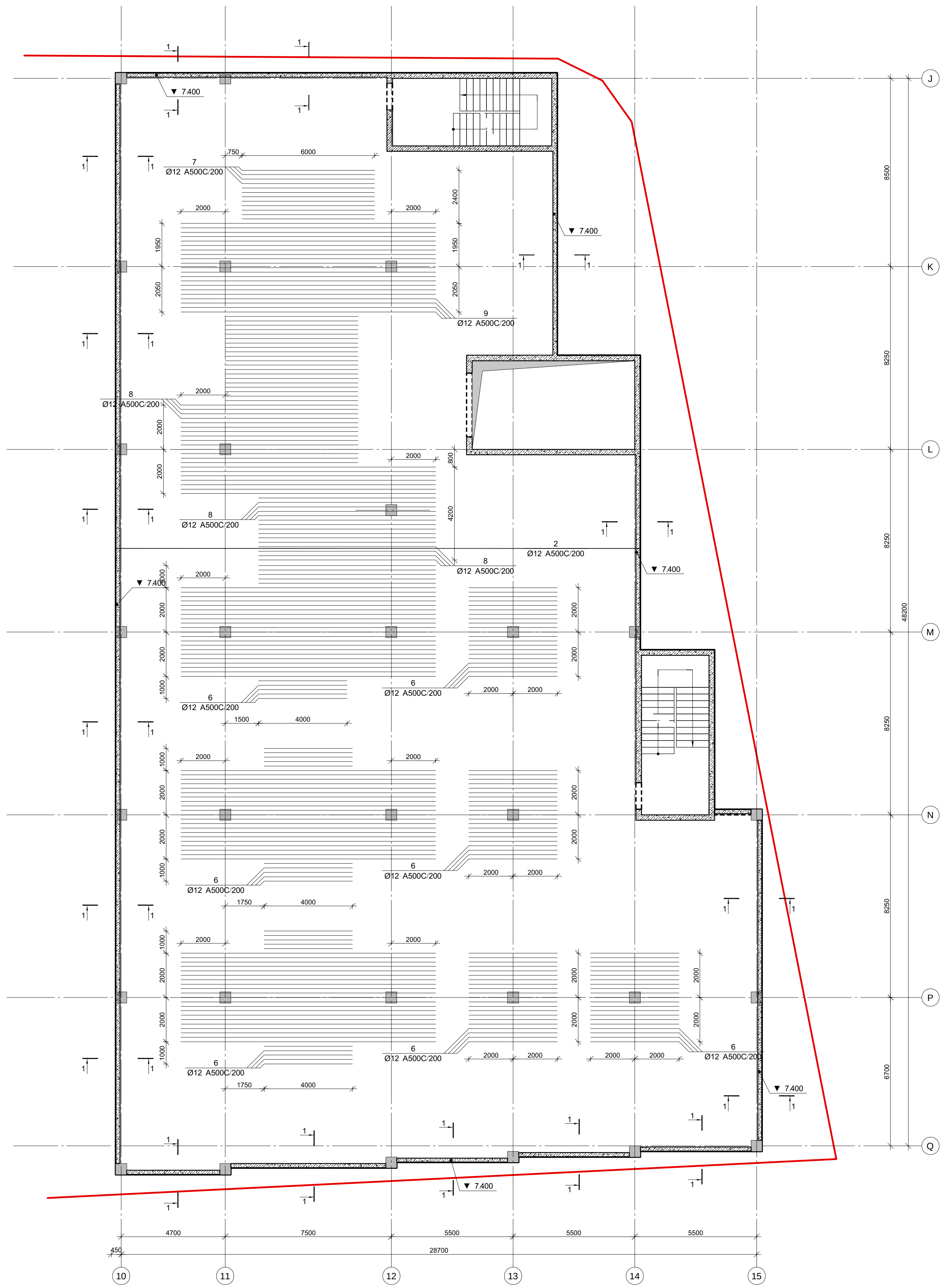

კაპიტელი ჯგუფი
საპროექტო კომპანია
CAPITELI GROUP
Capiteli group
ENGINEERING COMPANY

პროექტის დასახელება
BMW & MINI SHOWROOM TBILISI

პროექტის მისამართი
ქ. თბილისი, დავით აღმაშენებლის ხეივანი №151 (ს/კ 01.72.14.013.896)

დამკვეთი

სტადია	თარიღი	განმარტება
მპ	2024.05.31 წ.	

დაკვეთის №

CAD DWG ფაილი new - projekt.dwg

დირექტორი: ა. კორტავა

მთ. კონსტრუქტორი: ა. კორტავა

შეასრულა ლ. ჩოფიკაშვილი

შეამოწმა ზ. ვაშაკიძე

საავტორო უფლებები კაპიტელი ჯგუფი

ნახაზის დასახელება

გადახურვის ფილის ქვედა შრის არმირება ჰორიზონტალური მიმართულებით +6.300 ნიშნულზე

კ-5.11

A2

გადახურვის ფილის ქვედა შრის არმირება ვერტიკალური მიმართულებით
+6.300 ნიშნულზე

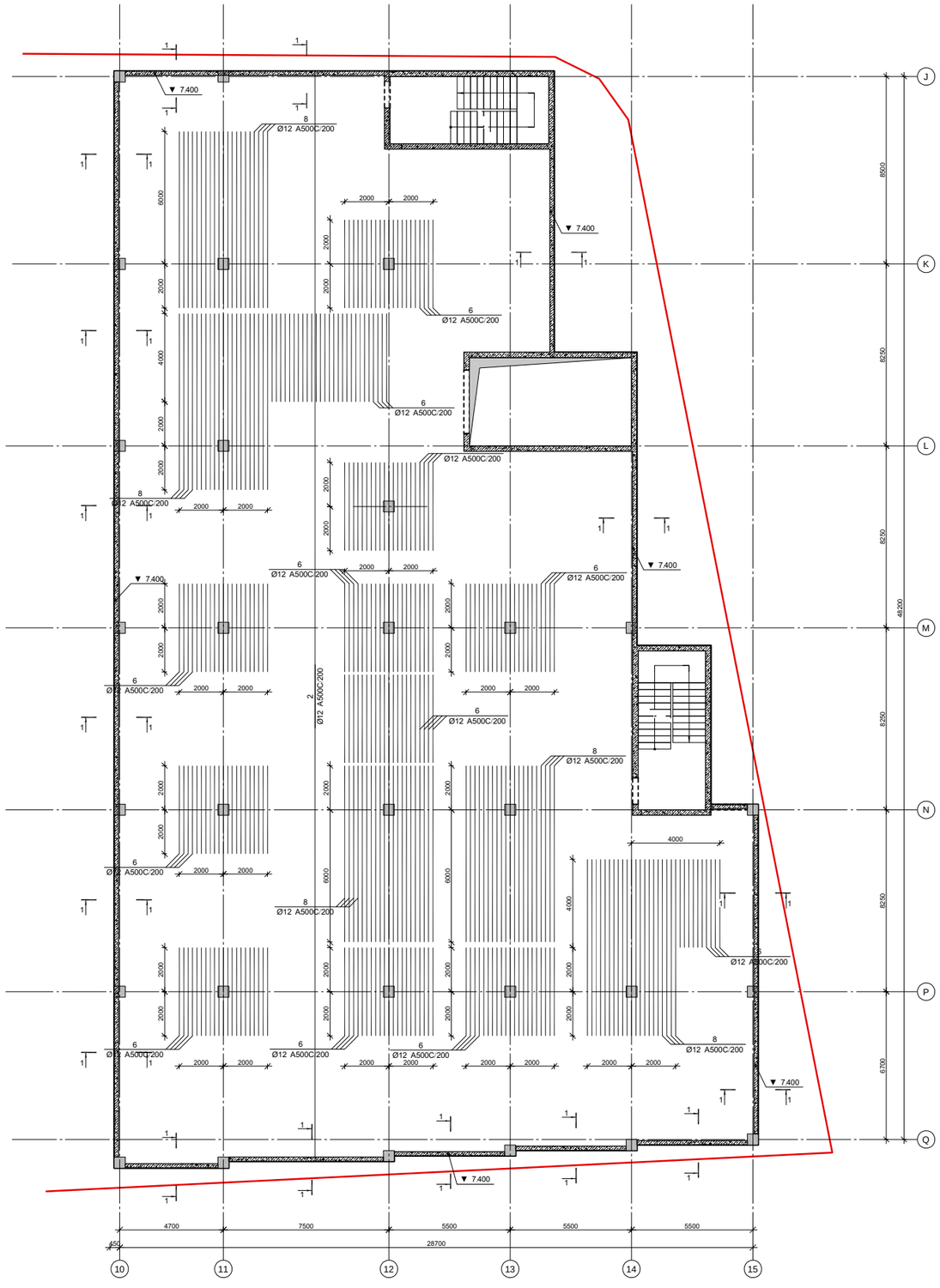

CAPITELI GROUP

კაპიტელი ჯგუფი
საკონსულტო კომპანია
Capiteli group
ENGINEERING COMPANY

პროექტის დასახელება
BMW & MINI SHOWROOM TBILISI

პროექტის მისამართი
ქ. თბილისი, დავით აღმაშენებლის ხეივანი №151 (ს/კ 01.72.14.013.896)

დამკვეთი

სტადია	მარცხ	განმარტება
მკ	2024.05.31 წ.	

დაკვეთის №

CAD DWG ფაილი: new - projekt.dwg

დირექტორი:	ა. კორტავა
მთ. კონსტრუქტორი:	ა. კორტავა
შესრულა	ლ. ბოფიაშვილი
შეამოწმა	გ. ვაშაკიძე
საკონტროლო უწყებები	კაპიტელი ჯგუფი

ნახაზის დასახელება

გადახურვის ფილის ქვედა შრის არმირება ვერტიკალური მიმართულებით +6.300 ნიშნულზე

კ-5.12

A2

გადახურვის ფილის გეგმა შრის არმირება +6.300 ნიშნულზე

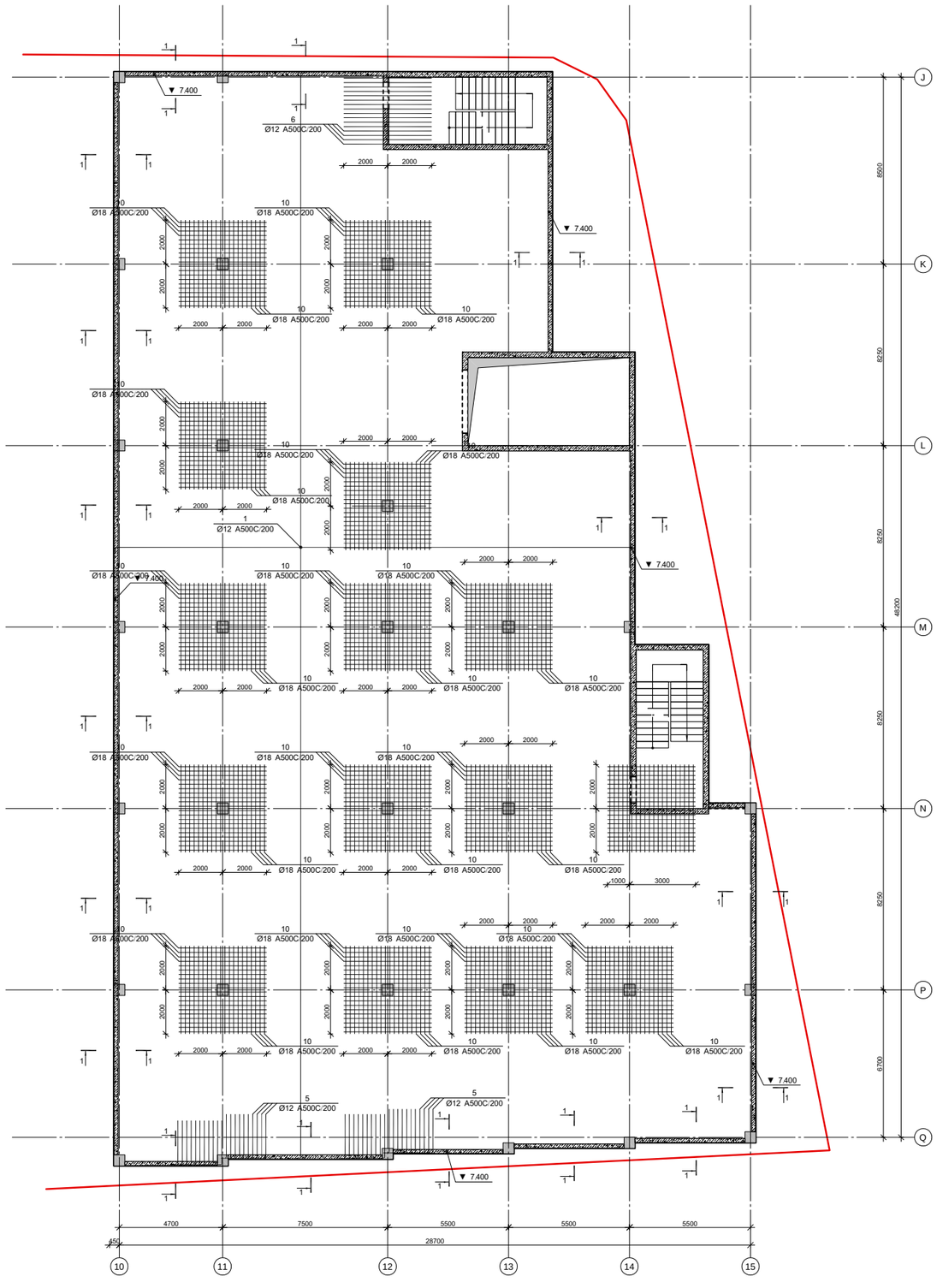

CAPITELI GROUP

კაპიტელი ჯგუფი
საქართველო კომპანია
Capiteli group
ENGINEERING COMPANY

პროექტის დასახელება
BMW & MINI SHOWROOM TBILISI

პროექტის მისამართი
ქ. თბილისი, დავით აღმაშენებლის ხეივანი №151 (ს/კ 01.72.14.013.896)

დამკვეთი

სტადია	მარტივი	განმარტება
ზა	2024.05.31 წ.	

დამკვეთის №

CAD DWG ფაილი: new - projekt.dwg

დირექტორი:		ა. კორტავა
მთ. კონსტრუქტორი:		ა. კორტავა
შესრულა		ლ. ბერუაშვილი
შეამოწმა		გ. ვაშაკიძე
საავტორო უფლებები		კაპიტელი ჯგუფი

ნახაზის დასახელება

გადახურვის ფილის გეგმა შრის არმირება +6.300 ნიშნულზე

კ-5.13

A2

გადახურვის ფილაში ფარული რიგელების მოწყობის გეგმა
+6.300 ნიშნულზე

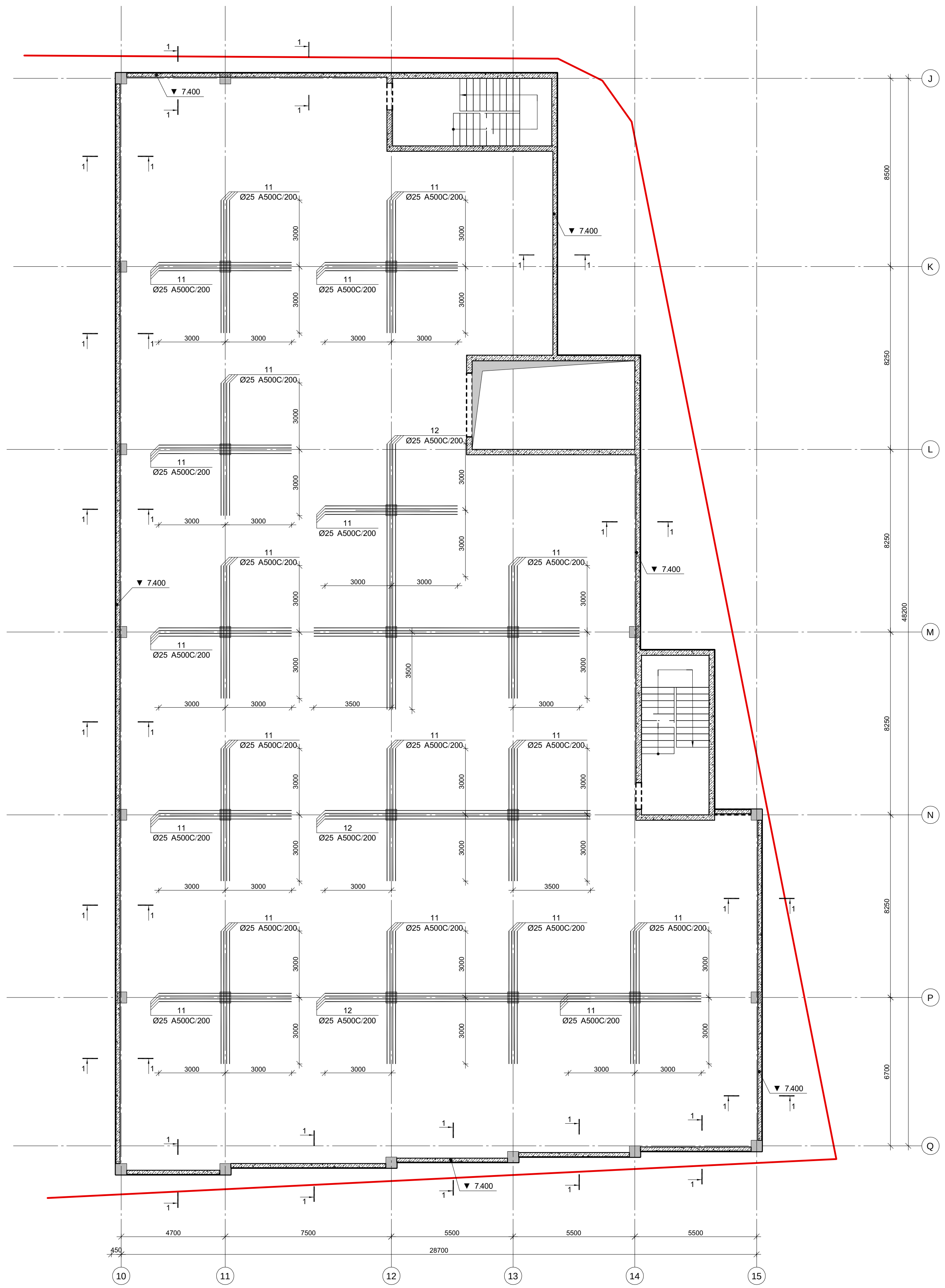

კაპიტელი ჯგუფი
საპროექტო კომპანია
CAPITELI GROUP
Capiteli group
ENGINEERING COMPANY

პროექტის დასახელება
BMW & MINI SHOWROOM TBILISI

პროექტის მისამართი
ქ. თბილისი, დავით აღმაშენებლის ხეივანი №151 (ს/კ 01.72.14.013.896)

დამკვეთი

სტადია	თარიღი	განმარტება
მპ	2024.05.31 წ.	

დაკვეთის №

CAD DWG ფაილი new - projekt.dwg

დირექტორი: ა. კორტავა

მთ. კონსტრუქტორი: ა. კორტავა

შეასრულა ლ. ჩოფიკაშვილი

შეამოწმა გ. ვაშაკიძე

საავტორო უფლებები კაპიტელი ჯგუფი

ნახაზის დასახელება

გადახურვის ფილაში ფარული რიგელების მოწყობის გეგმა +6.300 ნიშნულზე

კ-5.14

A2

გადახურვის ფილაში საკიდების მოწყობის გეგმა +6.300 ნიშნულზე

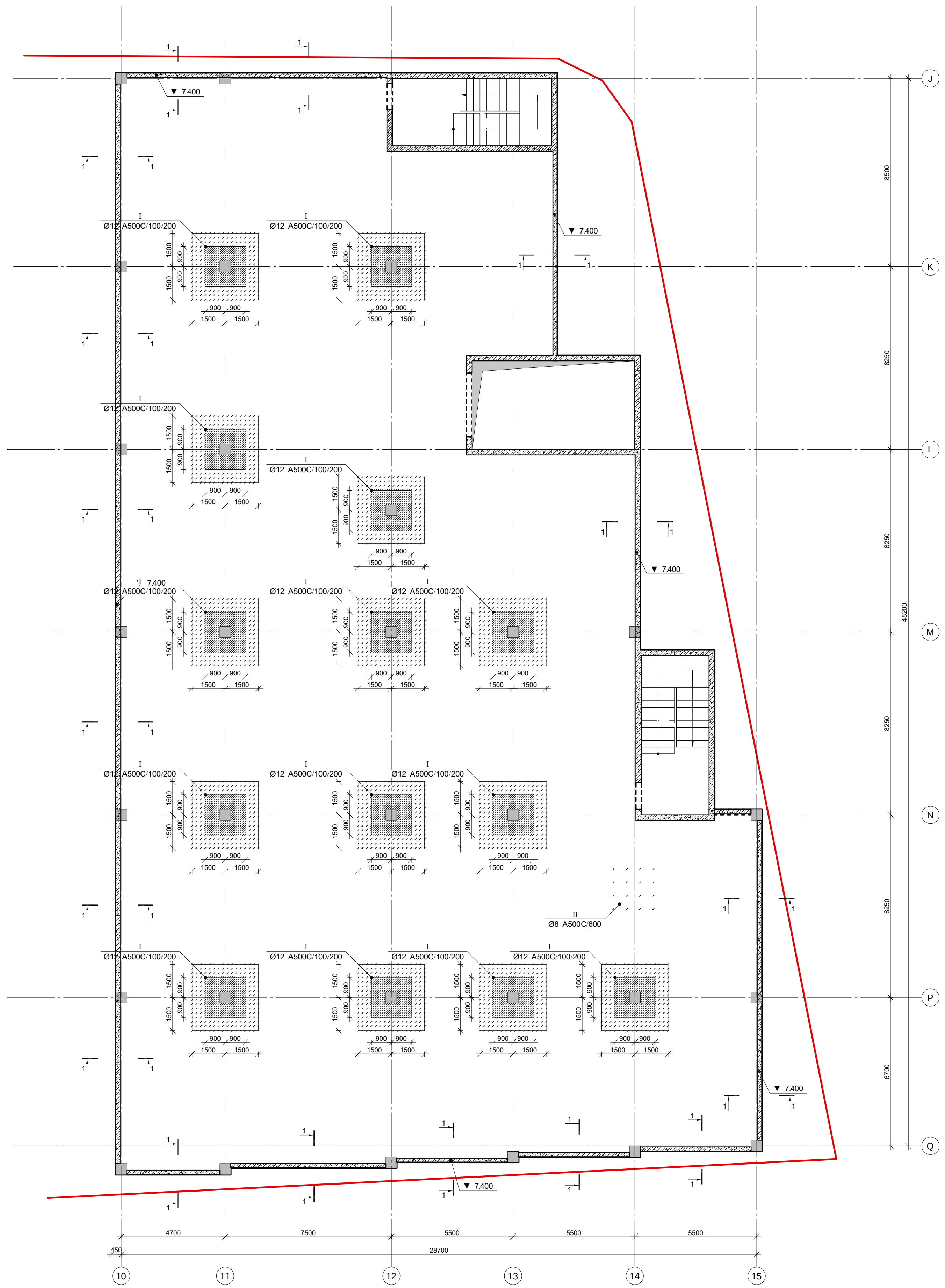

კაპიტელი ჯგუფი
საპროექტო კომპანია
Capiteli group
ENGINEERING COMPANY

პროექტის დასახელება
BMW & MINI SHOWROOM TBILISI

პროექტის მისამართი
ქ. თბილისი, დავით აღმაშენებლის ხეივანი №151 (ს/კ 01.72.14.013.896)

დამკვეთი

სტადია	თარიღი	განმარტება
მპ	2024.05.31 წ.	

დაკვეთის №

CAD DWG ფაილი new - projekt.dwg

დირექტორი:	ა. კორტავა
მთ. კონსტრუქტორი:	ა. კორტავა
შეასრულა	ლ. ჩოფიკაშვილი
შეამოწმა	გ. ვაშაკიძე
საავტორო უფლებები	კაპიტელი ჯგუფი

ნახაზის დასახელება

გადახურვის ფილაში საკიდების მოწყობის გეგმა +6.300 ნიშნულზე

კ-5.15

A2

გადახურვის ფილის ქვედა შრის არმირება ჰორიზონტალური მიმართულებით +9.450 ნიშნულზე

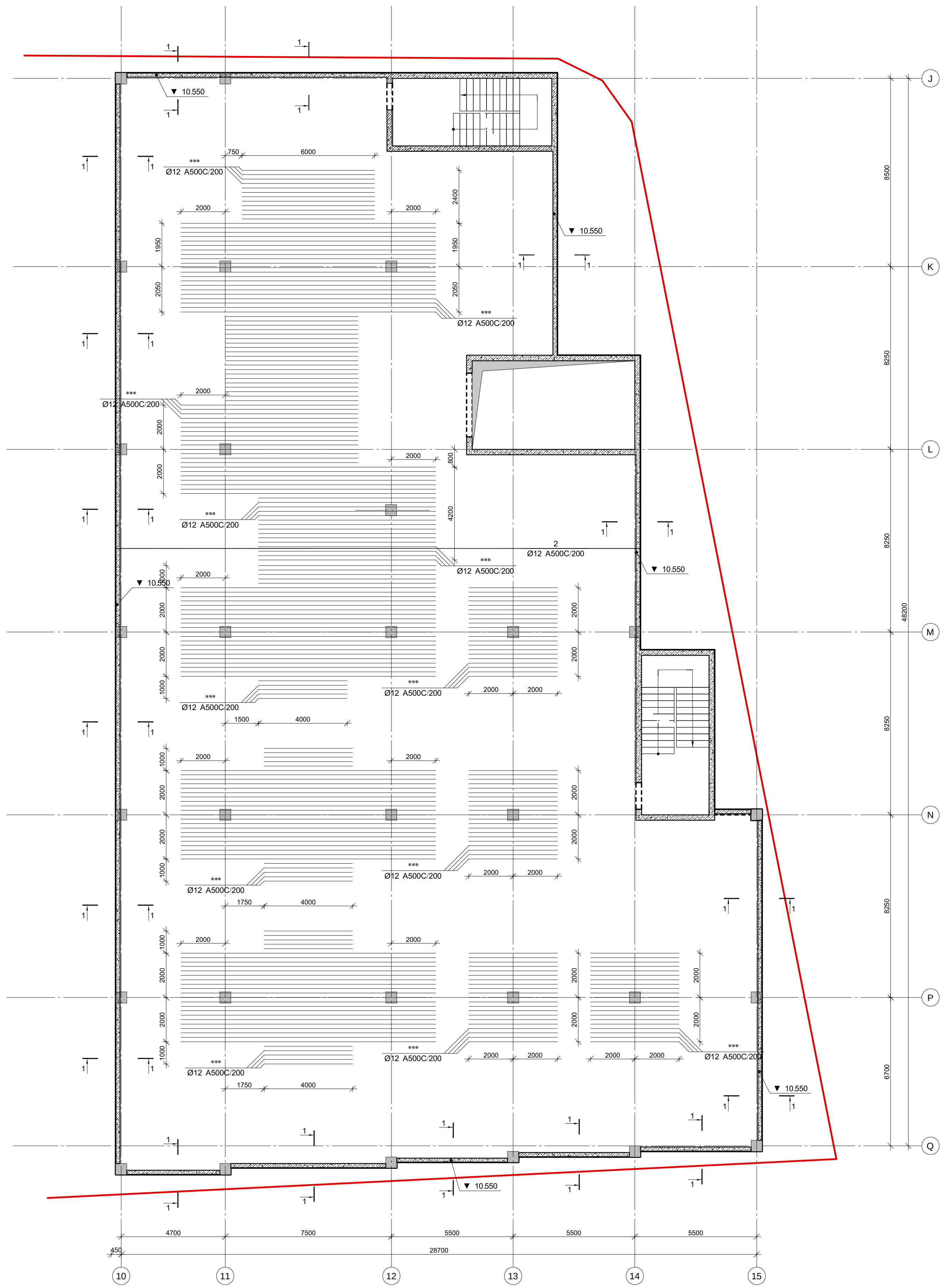

CAPITELI GROUP

კაპიტელი ჯგუფი
საპროექტო კომპანია
Capiteli group
ENGINEERING COMPANY

პროექტის დასახელება
BMW & MINI SHOWROOM TBILISI

პროექტის მისამართი
ქ. თბილისი, დავით აღმაშენებლის ხეივანი №151 (ს/კ 01.72.14.013.896)

დამკვეთი

სტადია	თარიღი	განმარტება
მპ	2024.05.31 წ.	

დაკვეთის №

CAD DWG ფაილი new - projekt.dwg

დირექტორი:	ა. კორტავა
მთ. კონსტრუქტორი:	ა. კორტავა
შეასრულა	ლ. ჩოფიკაშვილი
შეამოწმა	გ. ვაშაკიძე
საავტორო უფლებები	კაპიტელი ჯგუფი

ნახაზის დასახელება

გადახურვის ფილის ქვედა შრის არმირება ჰორიზონტალური მიმართულებით +9.450 ნიშნულზე

კ-5.16

A2

გადახურვის ფილის ქვედა შრის არმირება ვერტიკალური მიმართულებით
+9.450 ნიშნულზე

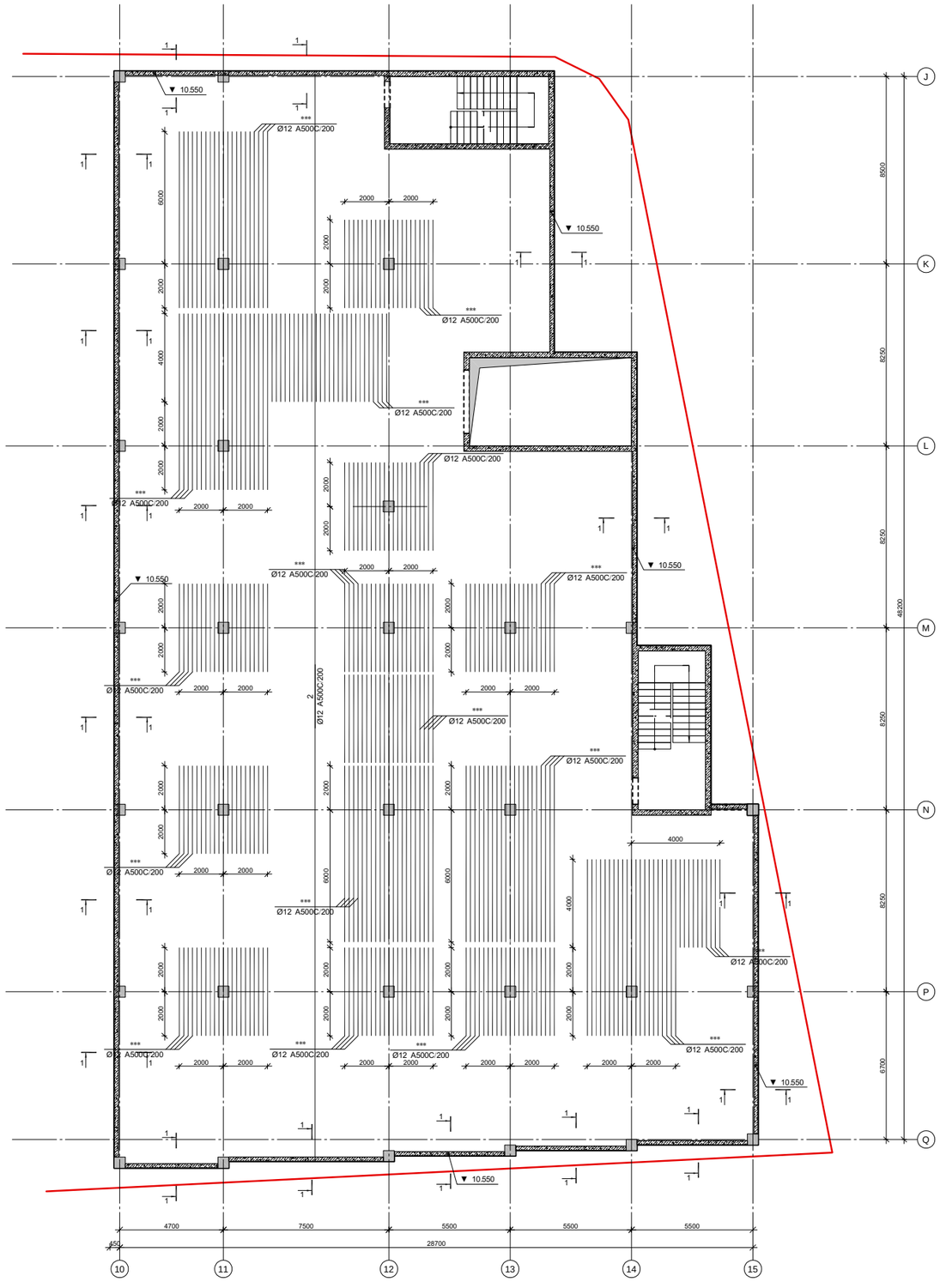

CAPITELI GROUP
კაპიტელი ჯგუფი
Capiteli group
ENGINEERING COMPANY

პროექტის დასახელება
BMW & MINI SHOWROOM TBILISI

პროექტის მისამართი
ქ. თბილისი, დავით აღმაშენებლის ხეივანი №151 (ს/კ 01.72.14.013.896)

დამკვეთი

სტადია	მარილი	განმარტება
შკ	2024.05.31 წ.	

დაკვეთის №

CAD DWG ფაილი: new - projekt.dwg

დირექტორი:	ა. კორტავა
მთ. კონსტრუქტორი:	ა. კორტავა
შეასრულა	ლ. ბოლქვაძე
შეამოწმა	გ. ვაშაკიძე

საავტორო უფლებები: კაპიტელი ჯგუფი

ნახაზის დასახელება

გადახურვის ფილის ქვედა შრის არმირება ვერტიკალური მიმართულებით +9.450 ნიშნულზე

კ-517

A2

გადახურვის ფილის გეღა შრის არმირება +9.450 ნიშნულზე

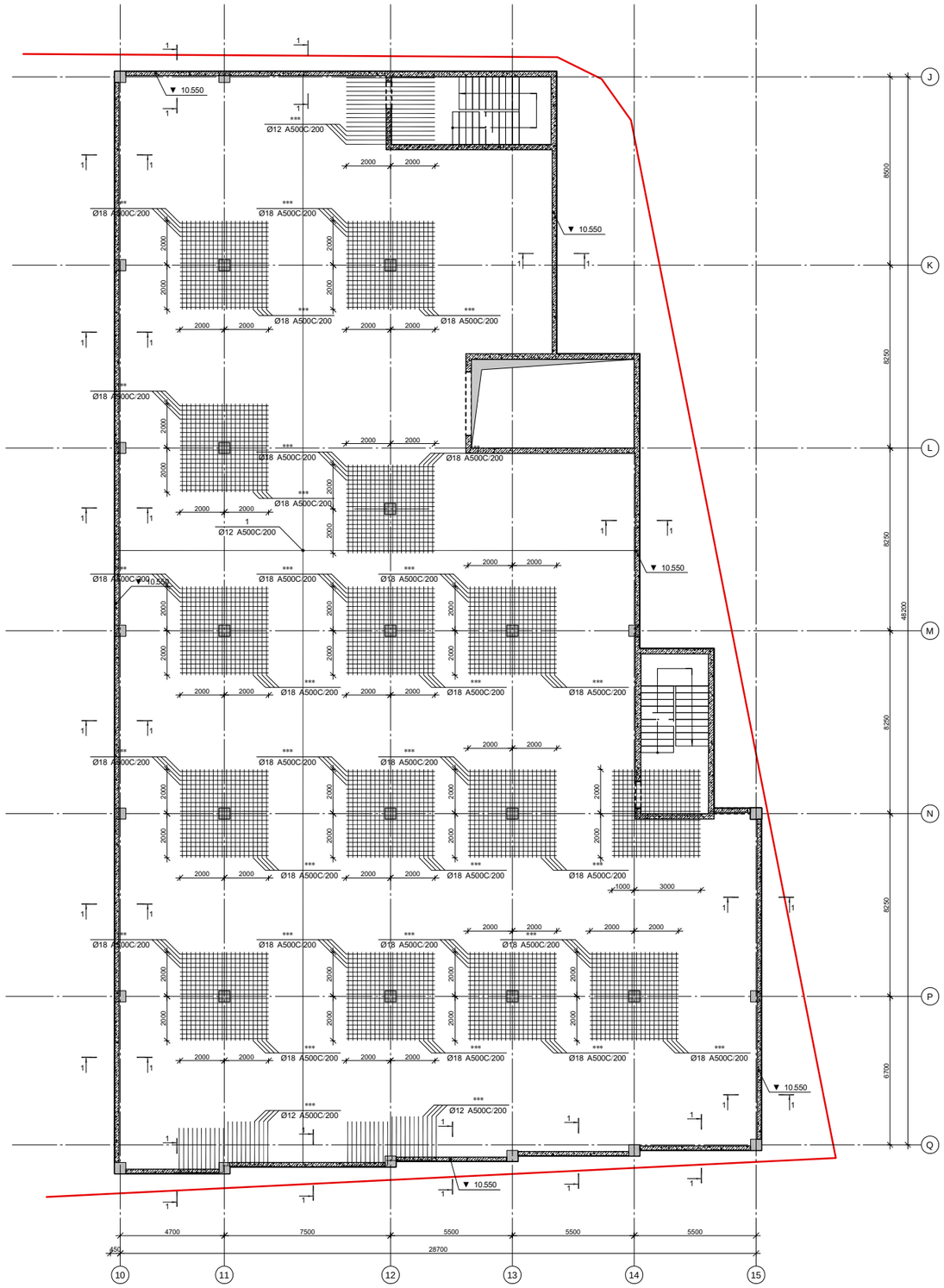

კაპიტელი ჯგუფი
საკონსულტო კომპანია
Capiteli group
ENGINEERING COMPANY
CAPITELI GROUP

პროექტის დასახელება
BMW & MINI SHOWROOM TBILISI

პროექტის მისამართი
ქ. თბილისი, დავით აღმაშენებლის ხეივანი №151 (ს/კ 01.72.14.013.896)

დამკვეთი

სტადია: მარილი — განმარტება

მე: 2024.05.31 წ.

დამკვეთის №

CAD DWG ფაილი: new - projekt.dwg

დირექტორი: ა. კორტავა

მთ. კონსტრუქტორი: ა. კორტავა

შესრულა: ლ. ჩოფიკაშვილი

შემოწმა: გ. ვაშაკიძე

საავტორო უფლებები: კაპიტელი ჯგუფი

ნახაზის დასახელება

გადახურვის ფილის გეღა შრის არმირება +9.450 ნიშნულზე

კ-5.18

A2

გადახურვის ფილაში ფარული რიგელების მოწყობის გეგმა
+9.450 ნიშნულზე

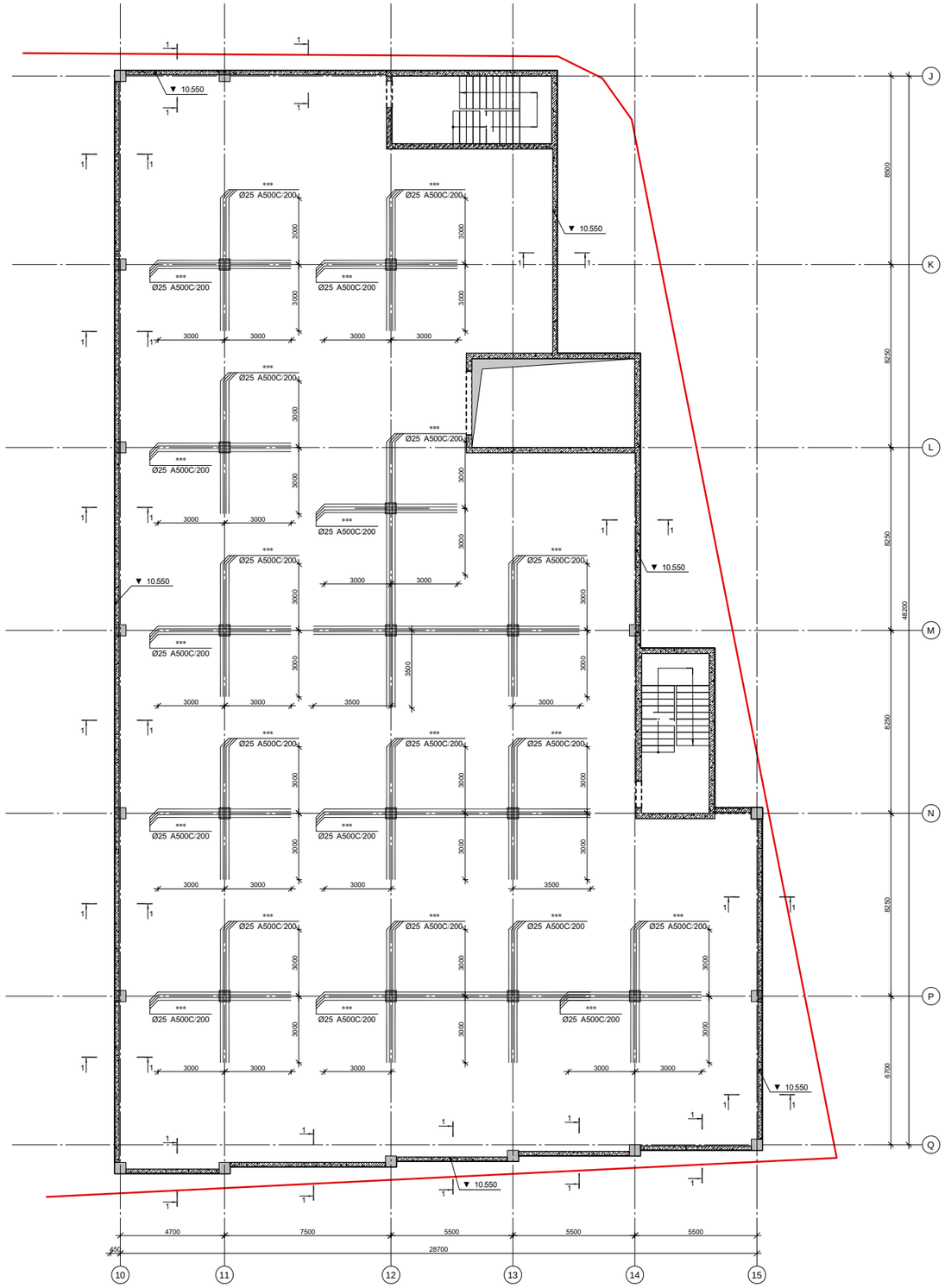

CAPITELI GROUP
კაპიტელი ჯგუფი
Capiteli group
ENGINEERING COMPANY

პროექტის დასახელება
BMW & MINI SHOWROOM TBILISI

პროექტის მისამართი
ქ. თბილისი, დავით აღმაშენებლის ხეივანი №151 (ს/კ 01.72.14.013.896)

დამკვეთი

სტადია	მარილი	განმარტება
გც	2024.05.31 წ.	

დამკვეთის №

CAD DWG ფაილი: new - projekt.dwg

დირექტორი:	ა. კორძაია
მთ. კონსტრუქტორი:	ა. კორძაია
შესრულა	ლ. ბოფიაშვილი
შეამოწმა	ვ. ვამბაძე
საავტორო უფლებები	კაპიტელი ჯგუფი

ნახაზის დასახელება

გადახურვის ფილაში ფარული რიგელების მოწყობის გეგმა +9.450 ნიშნულზე

კ-5.19

A2

გადახურვის ფილაში საკიდების მოწყობის გეგმა +9.450 ნიშნულზე

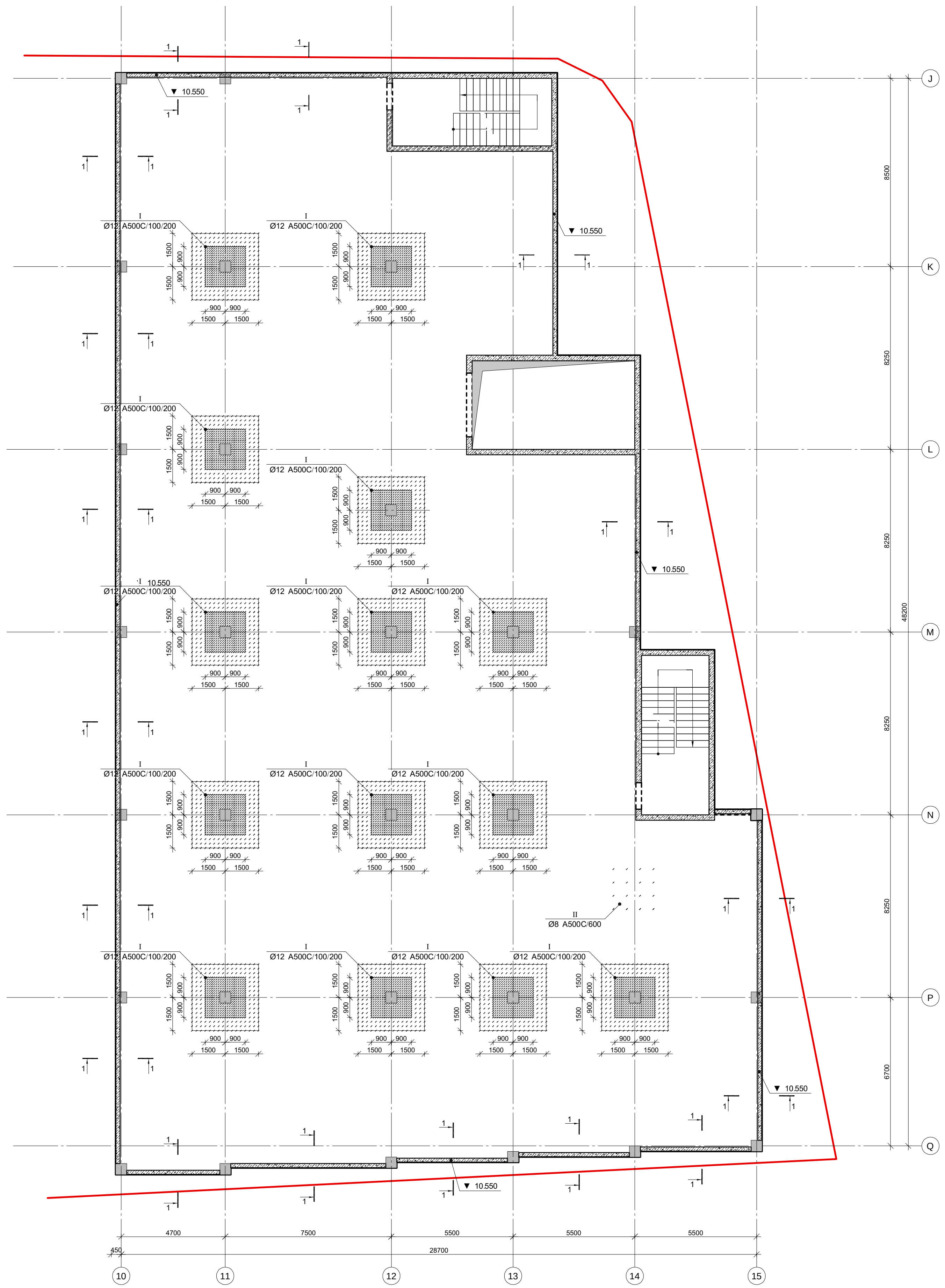

კაპიტელი ჯგუფი
საპროექტო კომპანია
Capiteli group
ENGINEERING COMPANY

CAPITELI GROUP

პროექტის დასახელება
BMW & MINI SHOWROOM TBILISI

პროექტის მისამართი
ქ. თბილისი, დავით აღმაშენებლის ხეივანი №151 (ს/კ 01.72.14.013.896)

დამკვეთი

სტადია	თარიღი	განმარტება
მპ	2024.05.31 წ.	

დაკვეთის №

CAD DWG ფაილი — new - projekt.dwg

დირექტორი:	ა. კორტავა
მთ. კონსტრუქტორი:	ა. კორტავა
შეასრულა	ლ. ჩოფიკაშვილი
შეამოწმა	გ. ვაშაკიძე
საავტორო უფლებები	კაპიტელი ჯგუფი

ნახაზის დასახელება
გადახურვის ფილაში საკიდების მოწყობის გეგმა +9.450 ნიშნულზე

კ-5.20

A2

გადახურვის ფილის ქვედა შრის არმირება ჰორიზონტალური მიმართულებით
+12.600 ნიშნულზე

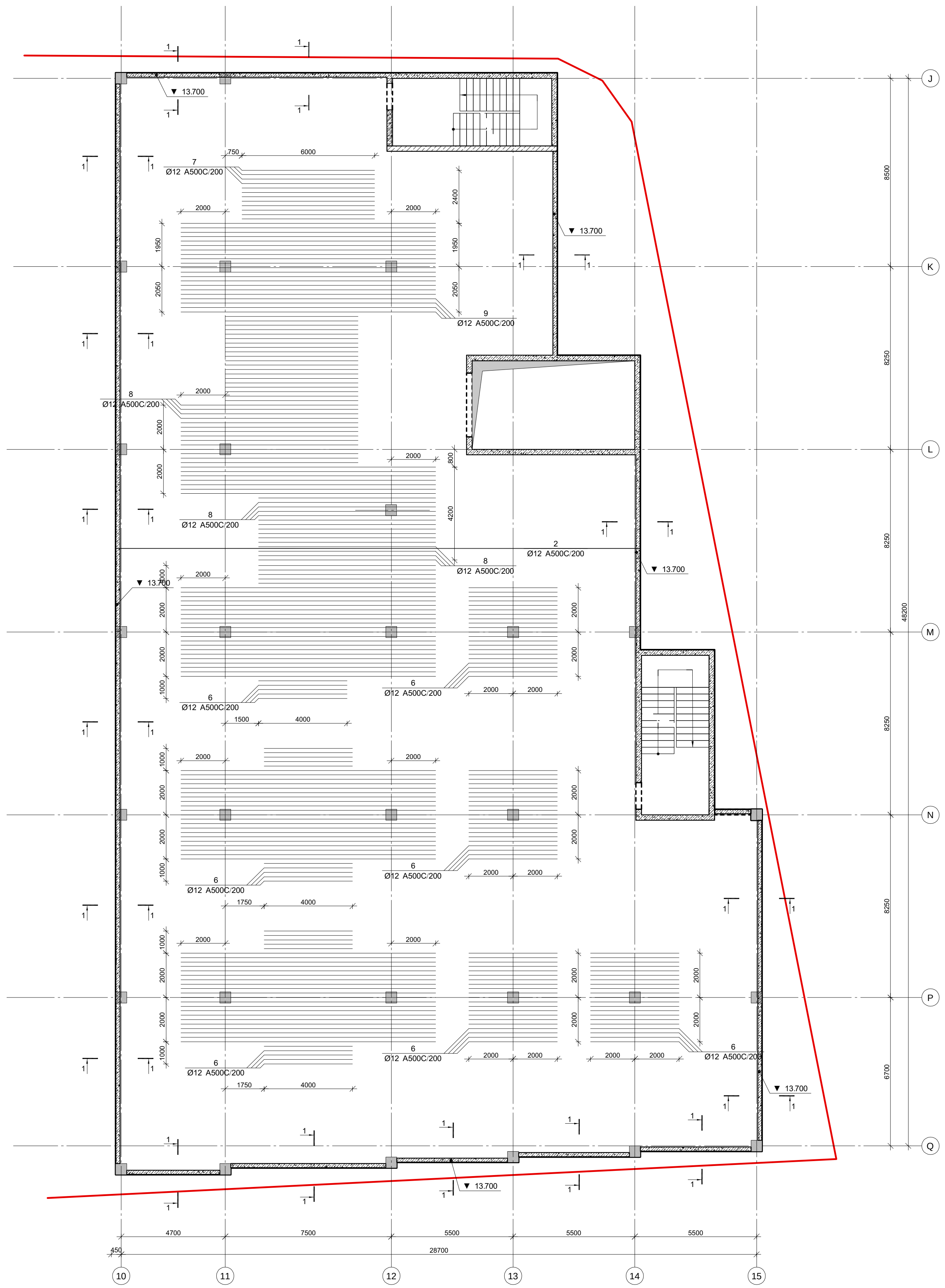

კაპიტელი ჯგუფი
საპროექტო კომპანია
Capiteli group
ENGINEERING COMPANY

პროექტის დასახელება
BMW & MINI SHOWROOM TBILISI

პროექტის მისამართი
ქ. თბილისი, დავით აღმაშენებლის ხეივანი №151 (ს/კ 01.72.14.013.896)

დამკვეთი

სტადია	თარიღი	განმარტება
მპ	2024.05.31 წ.	

დაკვეთის №

CAD DWG ფაილი new - projekt.dwg

დირექტორი:	ა. კორტავა
მთ. კონსტრუქტორი:	ა. კორტავა
შეასრულა	ლ. ჩოფიკაშვილი
შეამოწმა	გ. ვაშაკიძე
საავტორო უფლებები	კაპიტელი ჯგუფი

ნახაზის დასახელება

გადახურვის ფილის ქვედა შრის არმირება ჰორიზონტალური მიმართულებით +12.600 ნიშნულზე

კ-5.21

A2

გადახურვის შილის ქვედა შრის არმირება ვერტიკალური მიმართულებით +12.600 ნიშნულზე

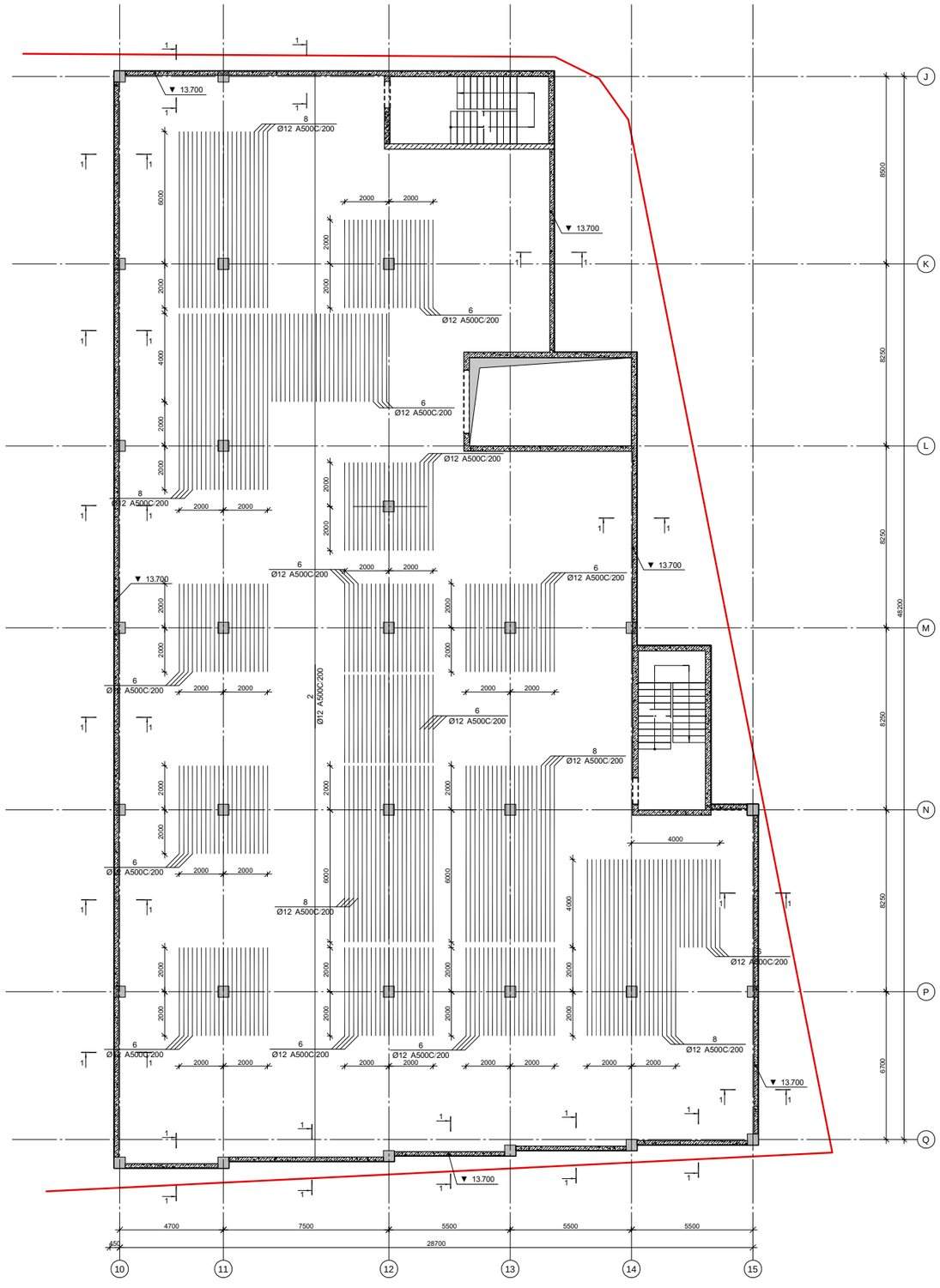

CAPITELI GROUP

კაპიტელი ჯგუფი
საინჟინრო კომპანია
Capiteli group
ENGINEERING COMPANY

პროექტის დასახელება
BMW & MINI SHOWROOM TBILISI

პროექტის მისამართი
ქ. მცხეთის, დავით აღმაშენებლის ხეივანი №151 (ს/კ 01.72.14.013.896)

დამკვეთი

სტადია	მარილი	განმარტება
ვე	2024.05.31 წ.	

დაკვეთის №

CAD DWG ფაილი: new - projekt.dwg

დირექტორი:	ა. კორტავა
მთ. კონსტრუქტორი:	ა. კორტავა
შესრულა	ლ. ბოლქვაძე
შეამოწმა	გ. ვაშაკიძე

საავტორო უფლებები: კაპიტელი ჯგუფი

ნახაზის დასახელება

გადახურვის შილის ქვედა შრის არმირება ვერტიკალური მიმართულებით +12.600 ნიშნულზე

ე-5.22

A2

გადახურვის ფილის ზედა შრის არმირება +12.600 ნიშნულზე

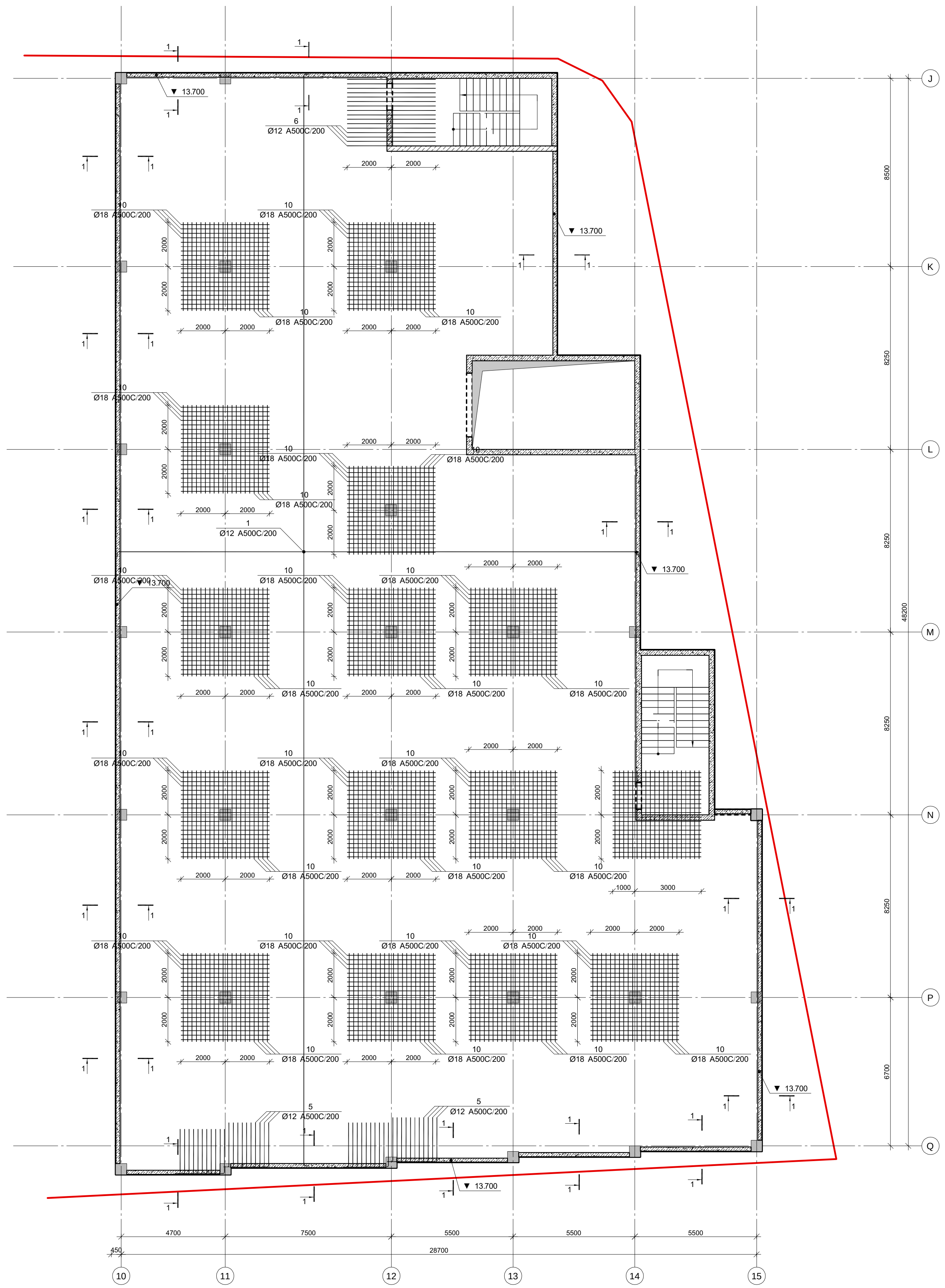

კაპიტელი ჯგუფი
საპროექტო კომპანია
Capiteli group
ENGINEERING COMPANY

პროექტის დასახელება
BMW & MINI SHOWROOM TBILISI

პროექტის მისამართი
ქ. თბილისი, დავით აღმაშენებლის ხეივანი №151 (ს/კ 01.72.14.013.896)

დამკვეთი

სტადია	თარიღი	განმარტება
მპ	2024.05.31 წ.	

დაკვეთის №

CAD DWG ფაილი new - projekt.dwg

დირექტორი:	ა. კორტავა
მთ. კონსტრუქტორი:	ა. კორტავა
შეასრულა	ლ. ჩოფიკაშვილი
შეამოწმა	გ. ვაშაკიძე
საავტორო უფლებები	კაპიტელი ჯგუფი

ნახაზის დასახელება

გადახურვის ფილის ზედა შრის არმირება +12.600 ნიშნულზე

კ-5.23

A2

გადახურვის ფილაში შარული რიგელების მოწყობის გეგმა
+12.60 ნიშნულზე

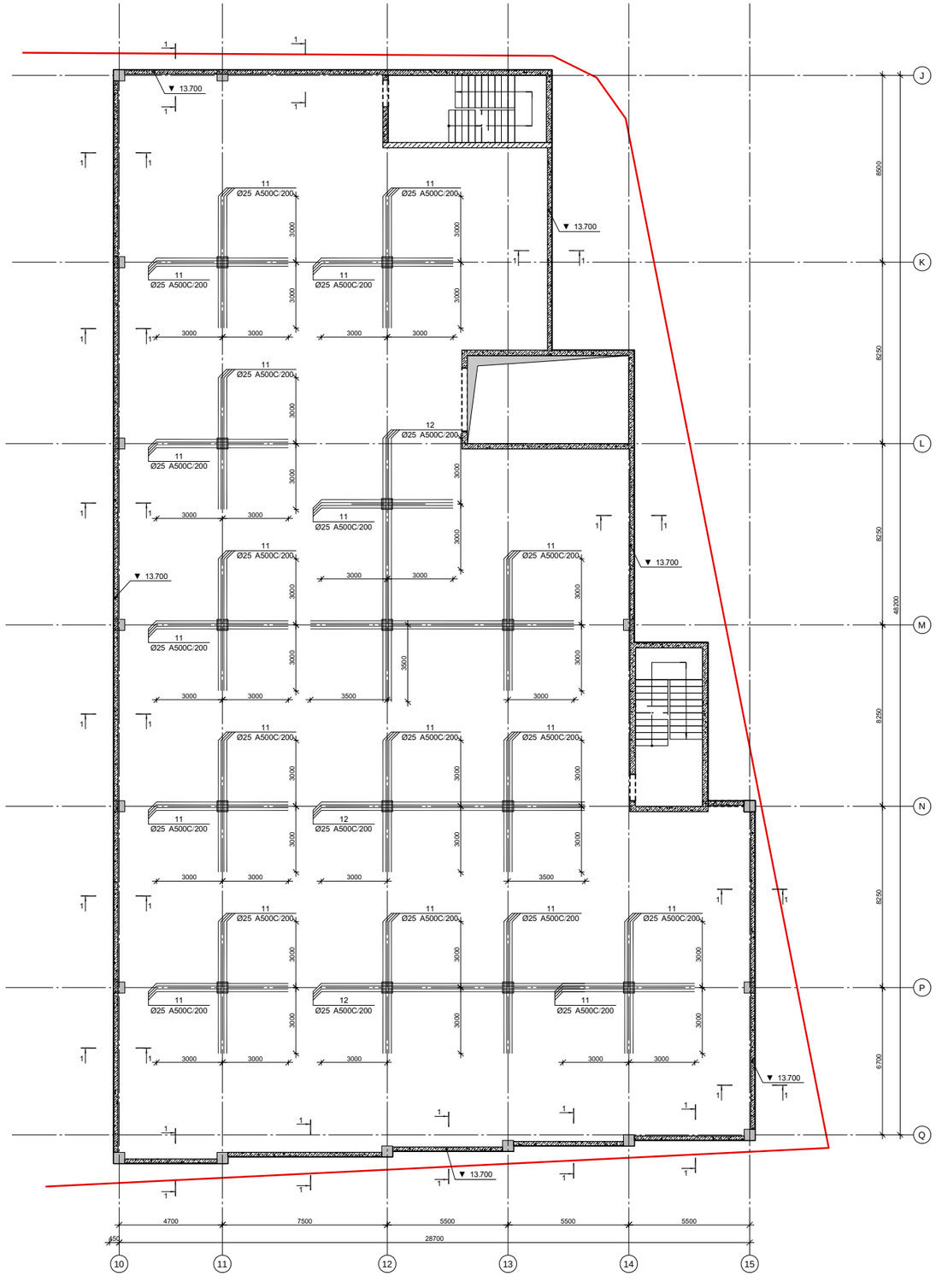

CAPITELI GROUP

კაპიტელი ჯგუფი
საკონსულტო კომპანია
Capiteli group
ENGINEERING COMPANY

პროექტის დასახელება
BMW & MINI SHOWROOM TBILISI

პროექტის მისამართი
ქ. თბილისი, დავით აღმაშენებლის ხეივანი №151 (ს/კ 01.72.14.013.896)

დამკვეთი

სტადია	მარტივი	განმარტება
გკ	2024.05.31 წ.	

დამკვეთის №

CAD DWG ფაილი: new - projekt.dwg

დირექტორი:	ა. კორტავა
მთ. კონსტრუქტორი:	ა. კორტავა
შესრულა	ლ. ბოლქვაძე
შეამოწმა	გ. ვამბაძე
საავტორო უფლებები	კაპიტელი ჯგუფი

ნახაზის დასახელება

გადახურვის ფილაში შარული რიგელების მოწყობის გეგმა +12.60 ნიშნულზე

კ-5.24

A2

გადახურვის ფილაში საკიდების მოწყობის გეგმა +12.600 ნიშნულზე

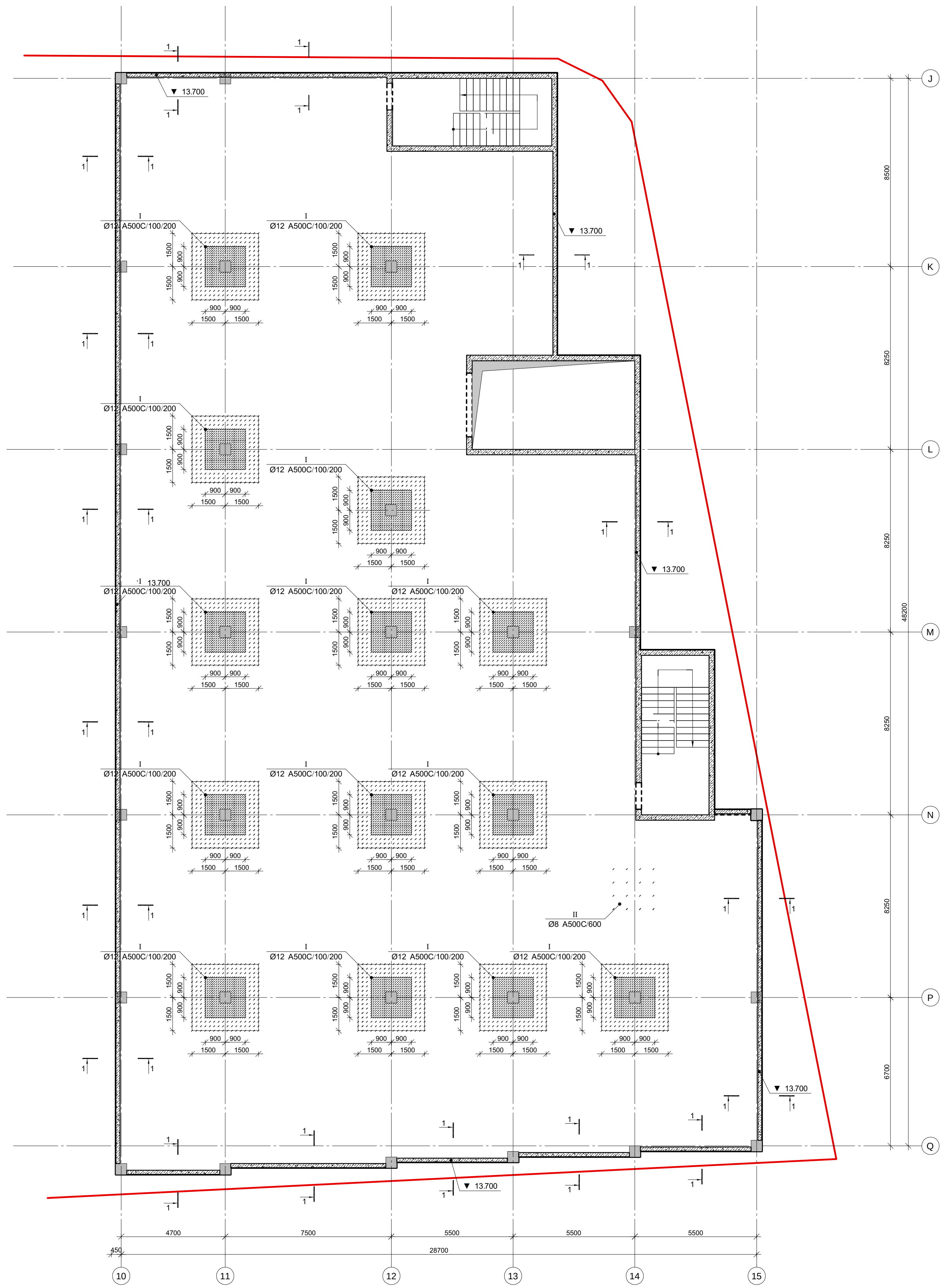

კაპიტელი ჯგუფი
საპროექტო კომპანია
Capiteli group
ENGINEERING COMPANY

პროექტის დასახელება
BMW & MINI SHOWROOM TBILISI

პროექტის მისამართი
ქ. თბილისი, დავით აღმაშენებლის ხეივანი №151 (ს/კ 01.72.14.013.896)

დამკვეთი

სტადია	თარიღი	განმარტება
მპ	2024.05.31 წ.	

დაკვეთის №

CAD DWG ფაილი new - projekt.dwg

დირექტორი: ა. კორტავა

მთ. კონსტრუქტორი: ა. კორტავა

შეასრულა ლ. ჩოფიკაშვილი

შეამოწმა ზ. ვაშაკიძე

საავტორო უფლებები კაპიტელი ჯგუფი

ნახაზის დასახელება

გადახურვის ფილაში საკიდების მოწყობის გეგმა +12.600 ნიშნულზე

კ-5.25

A2

კონსტრუქციების საყალიბე გეგმა 15.750 ნიშნულზე

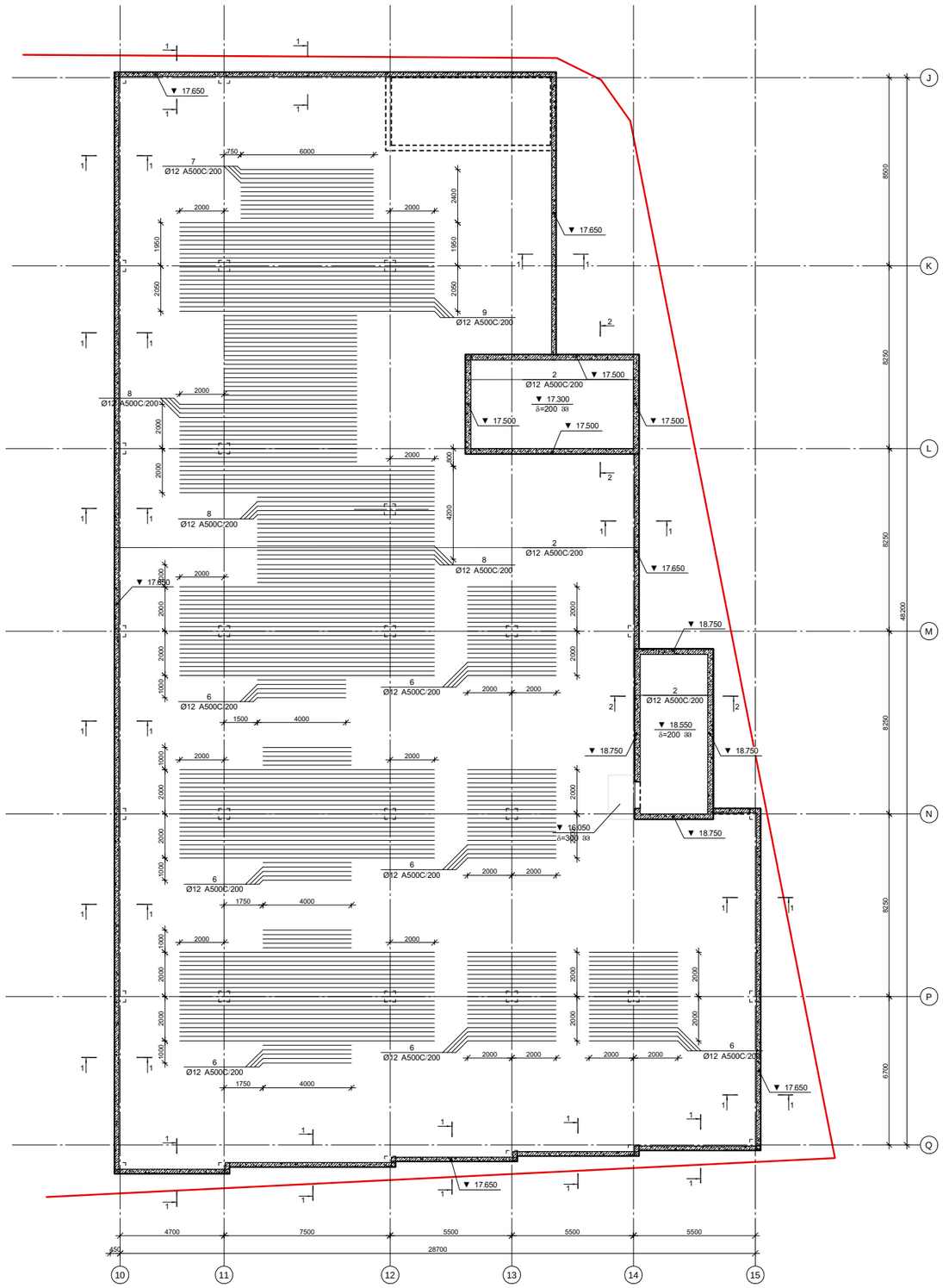

CAPITELI GROUP

კაპიტელი ჯგუფი
საპროექტო კომპანია
Capiteli group
ENGINEERING COMPANY

პროექტის დასახელება
BMW & MINI SHOWROOM TBILISI

პროექტის მისამართი
ქ. თბილისი, დავით აღმაშენებლის ხეივანი №151 (ს/კ 01.72.14.013.896)

დამკვეთი

სტადია	მარილი	განმარტება
ვე	2024.05.31 წ.	

დამკვეთის №

CAD DWG ფაილი: new - projekt.dwg

დირექტორი:	ა. კორტავა
მთ. კონსტრუქტორი:	ა. კორტავა
შესრულა	ლ. ბერუაშვილი
შეამოწმა	გ. ვაშაკიძე
საავტორო უფლებები	კაპიტელი ჯგუფი

ნახაზის დასახელება

კონსტრუქციების საყალიბე გეგმა 15.750 ნიშნულზე

კ-5.26

A2

კონსტრუქციების საყალიბე გეგმა 15.750 ნიშნულზე

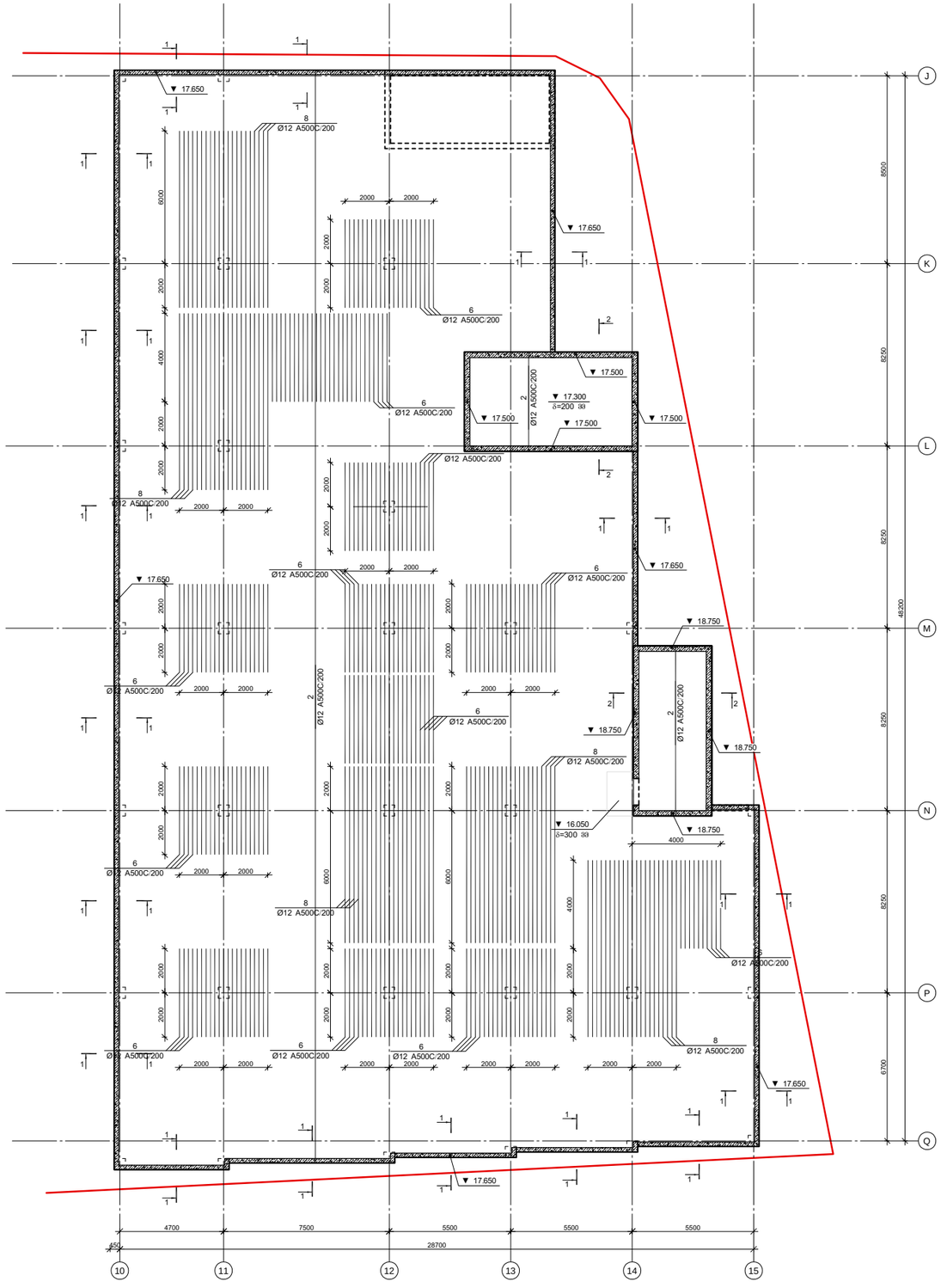

CAPITELI GROUP

კაპიტელი ჯგუფი
საინჟინრო კომპანია
Capiteli group
ENGINEERING COMPANY

პროექტის დასახელება
BMW & MINI SHOWROOM TBILISI

პროექტის მისამართი
ქ. თბილისი, დავით აღმაშენებლის ხეივანი №151 (ს/კ 01.72.14.013.896)

დამკვეთი

სტადია	მარტი	განმარტება
გკ	2024.05.31 წ.	

დამკვეთის №

CAD DWG ფაილი: new - projekt.dwg

დირექტორი:	ა. კორტავა
მთ. კონსტრუქტორი:	ა. კორტავა
შესრულა	ლ. ჩოფიაშვილი
შეამოწმა	გ. ვაშაკიძე
საავტორო უფლებები	კაპიტელი ჯგუფი

ნახაზის დასახელება

კონსტრუქციების საყალიბე გეგმა 15.750 ნიშნულზე

ნახაზის №

კ-5.27

A2

კონსტრუქციის საყალიბე გეგმა 15.750 ნიშნულზე

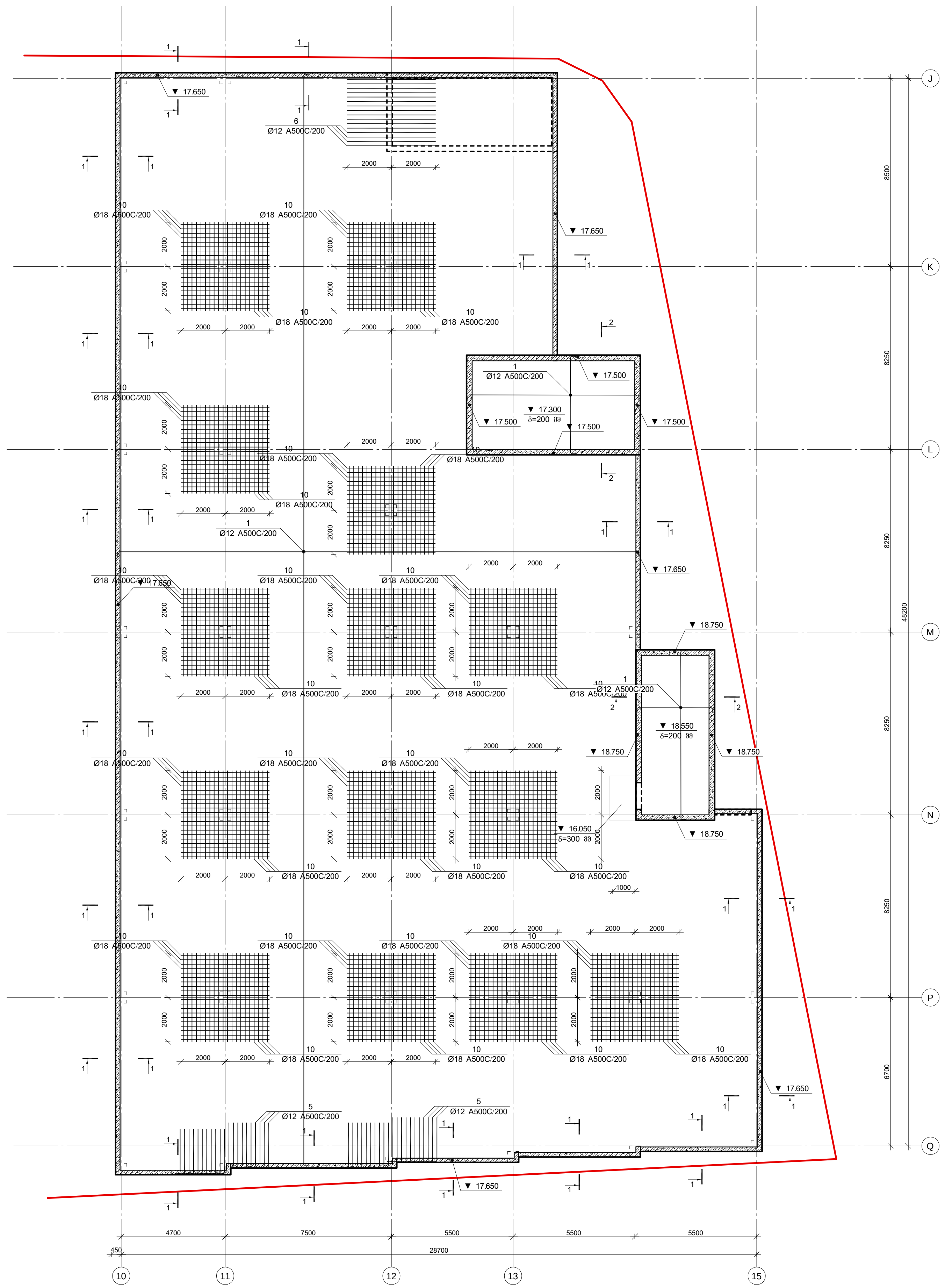

კაპიტელი ჯგუფი
საპროექტო კომპანია
Capiteli group
ENGINEERING COMPANY

პროექტის დასახელება
BMW & MINI SHOWROOM TBILISI

პროექტის მისამართი
ქ. თბილისი, დავით აღმაშენებლის ხეივანი №151 (ს/კ 01.72.14.013.896)

დამკვეთი

სტადია	თარიღი	განმარტება
მპ	2024.05.31 წ.	

დაკვეთის №

CAD DWG ფაილი new - projekt.dwg

დირექტორი: ა. კორტავა

მთ. კონსტრუქტორი: ა. კორტავა

შეასრულა ლ. ჩოფიკაშვილი

შეამოწმა ზ. ვაშაკიძე

საავტორო უფლებები კაპიტელი ჯგუფი

ნახაზის დასახელება

კონსტრუქციის საყალიბე გეგმა 15.750 ნიშნულზე

კ-5.28

A2

კონსტრუქციების საყალიბე გეგმა 15.750 ნიშნულზე

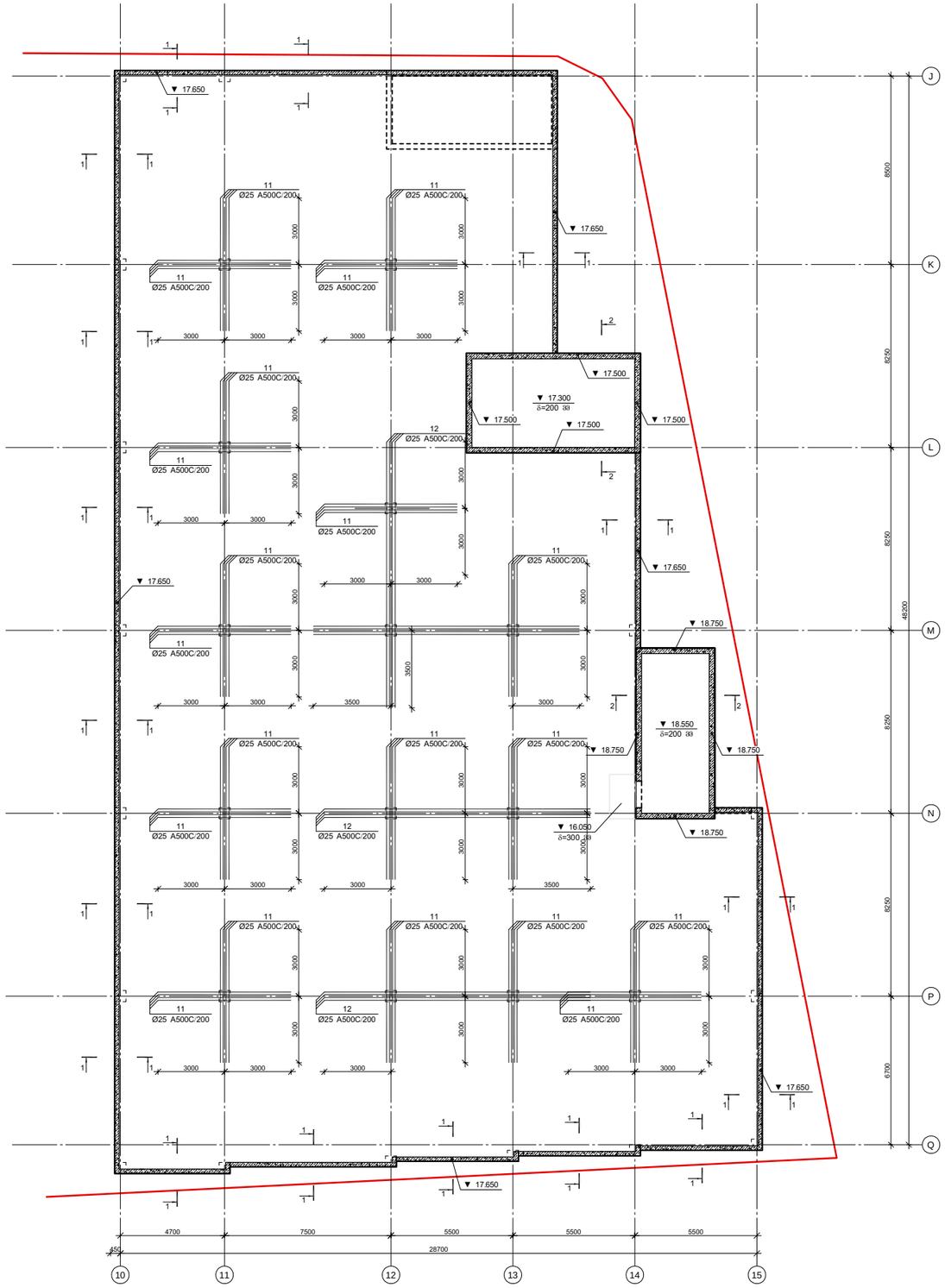

CAPITELI GROUP

კაპიტელი ჯგუფი
საპროექტო კომპანია
Capiteli group
ENGINEERING COMPANY

პროექტის დასახელება
BMW & MINI SHOWROOM TBILISI

პროექტის მისამართი
ქ. თბილისი, დავით აღმაშენებლის ხეივანი №151 (ს/კ 01.72.14.013.896)

დამკვეთი

სტადია	მთარული	განმარტება
გვ	2024.05.31 წ.	

დამკვეთის №

CAD DWG ფაილი: new - projekt.dwg

დირექტორი:	ა. კორტავა
მთ. კონსტრუქტორი:	ა. კორტავა
შესრულა	ლ. ბოფიაშვილი
შეამოწმა	ვ. ვამბაძე
საავტორო უფლებები	კაპიტელი ჯგუფი

ნახაზის დასახელება

კონსტრუქციების საყალიბე გეგმა 15.750 ნიშნულზე

კ-5.29

A2

კონსტრუქციების საყალიბე გეგმა 15.750 ნიშნულზე

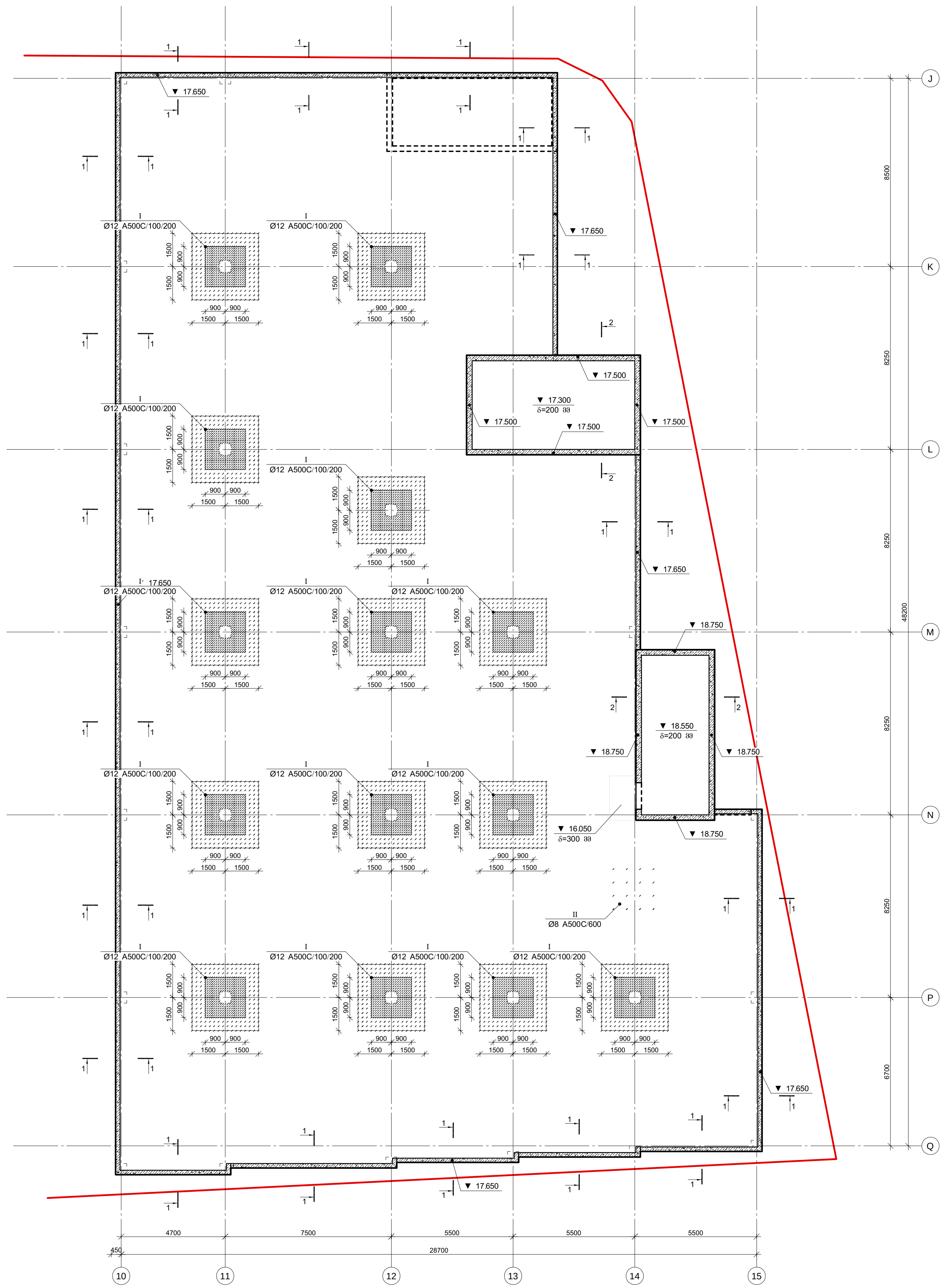

კაპიტელი ჯგუფი
საპროექტო კომპანია
Capiteli group
ENGINEERING COMPANY

CAPITELI GROUP

პროექტის დასახელება
BMW & MINI SHOWROOM TBILISI

პროექტის მისამართი
ქ. თბილისი, დავით აღმაშენებლის ხეივანი №151 (ს/კ 01.72.14.013.896)

დამკვეთი

სტადია	თარიღი	განმარტება
მპ	2024.05.31 წ.	

დაკვეთის №

CAD DWG ფაილი — new - projekt.dwg

დირექტორი: ა. კორტავა

მთ. კონსტრუქტორი: ა. კორტავა

შეასრულა ლ. ჩოფიკაშვილი

შეამოწმა გ. ვაშაკიძე

საავტორო უფლებები — კაპიტელი ჯგუფი

ნახაზის დასახელება

კონსტრუქციების საყალიბე გეგმა 15.750 ნიშნულზე

კ-5.30

A2

კვანძი №1

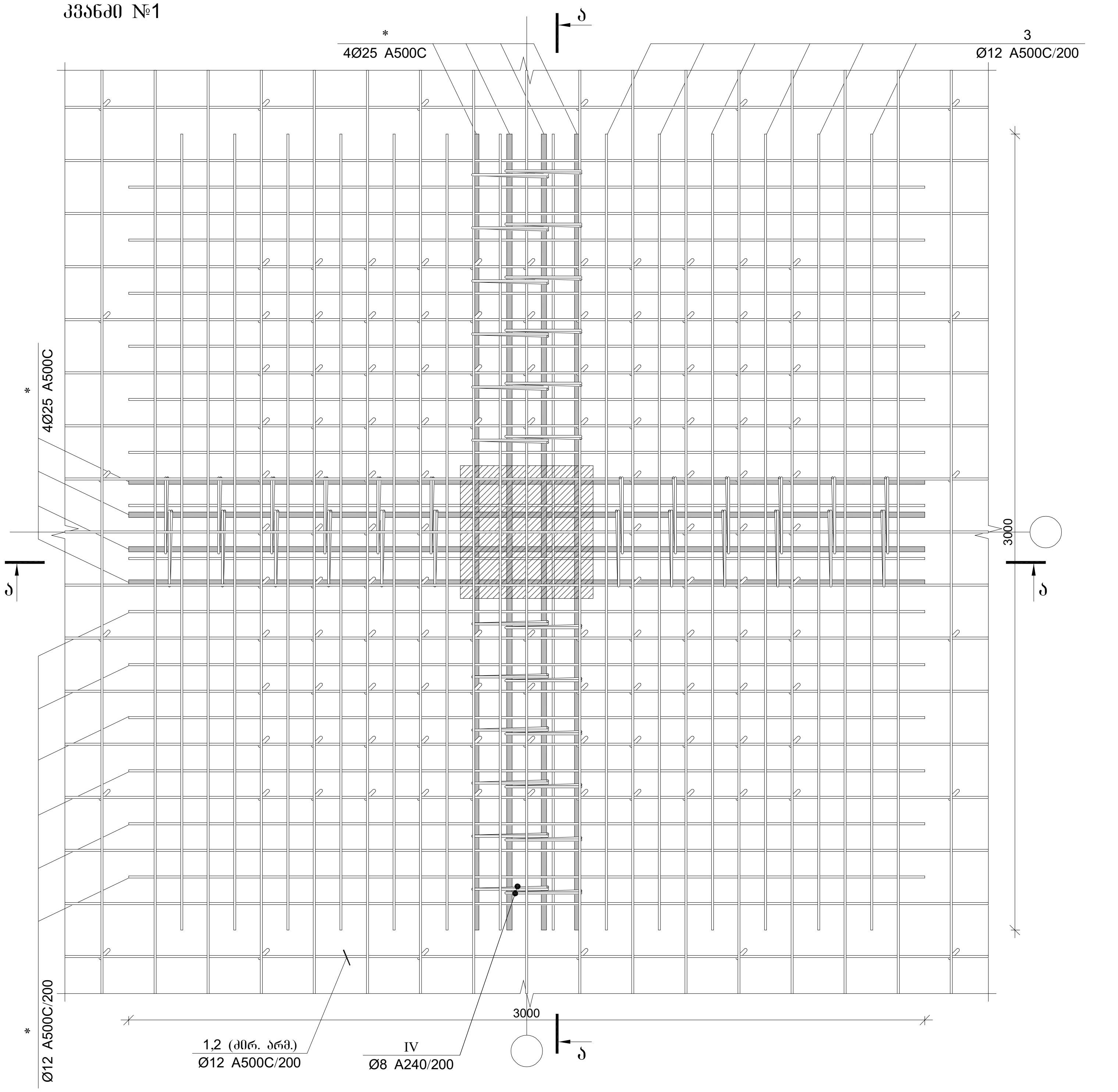

კვეთი ა-ა

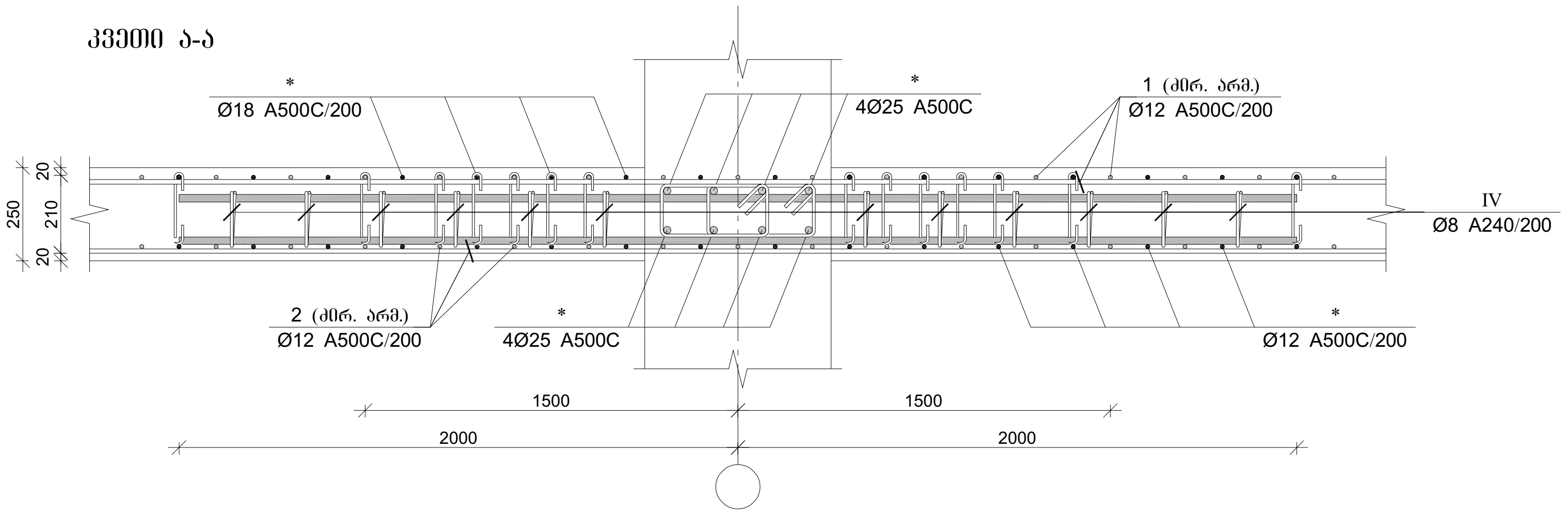

კაპიტელი ჯგუფი
Capiteli group
ENGINEERING COMPANY

პროექტის დასახელება
BMW & MINI SHOWROOM TBILISI

პროექტის მისამართი
ქ. თბილისი, დავით აღმაშენებლის ხეივანი №151 (ს/კ 01.72.14.013.896)

დამკვეთი

სტადია	თარიღი	განმარტება
მპ	2024.05.31 წ.	

დაკვეთის №

CAD DWG ფაილი new - projekt.dwg

დირექტორი:	ა. კორტავა
მთ. კონსტრუქტორი:	ა. კორტავა
შეასრულა	ლ. ჩოფიკაშვილი
შეამოწმა	გ. ვაშაკიძე
საავტორო უფლებები	კაპიტელი ჯგუფი

ნახაზის დასახელება

ფილის არმირება, კვანძი №1

კ-5.31

A2

ფილის არმირების ფრაგმენტი

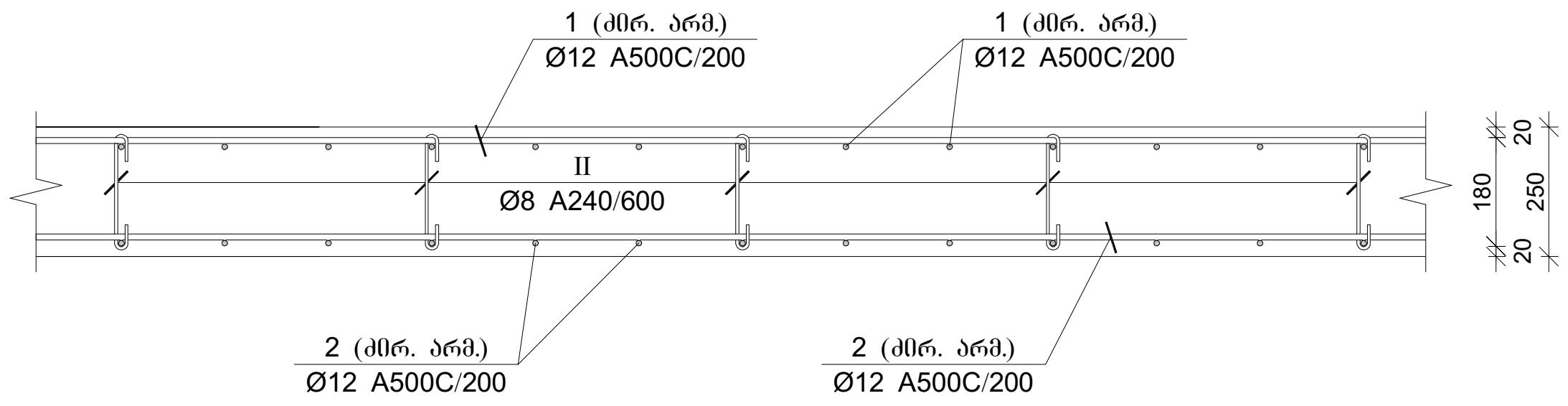

ფილის არმირების კვეთი კიდესთან

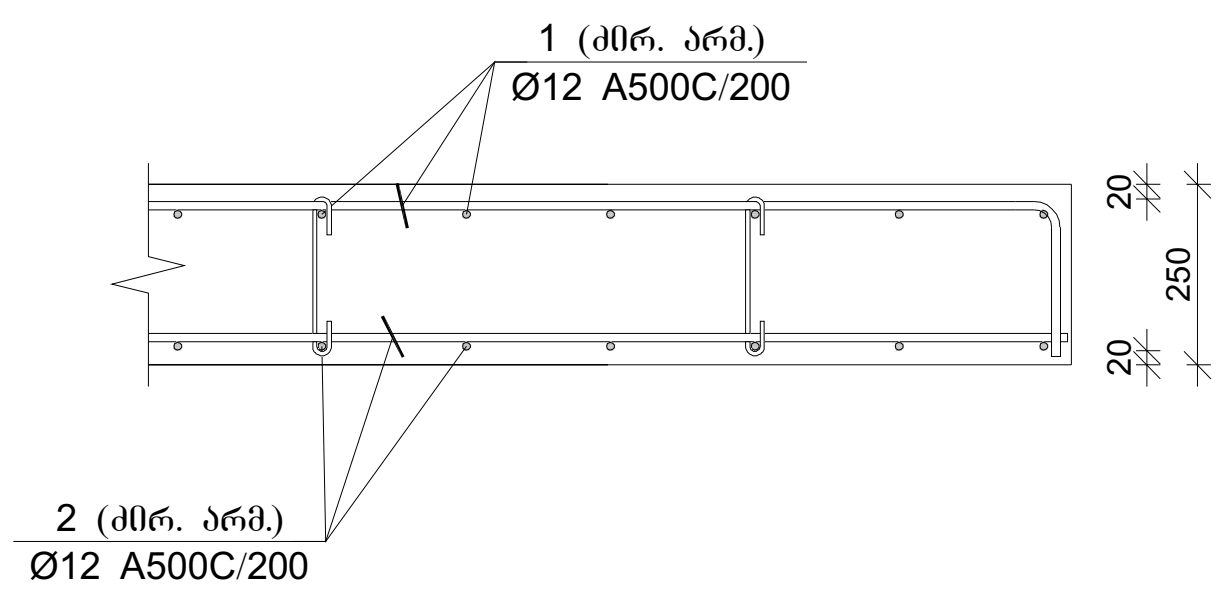

ფილის არმირების კვეთი კედელთან

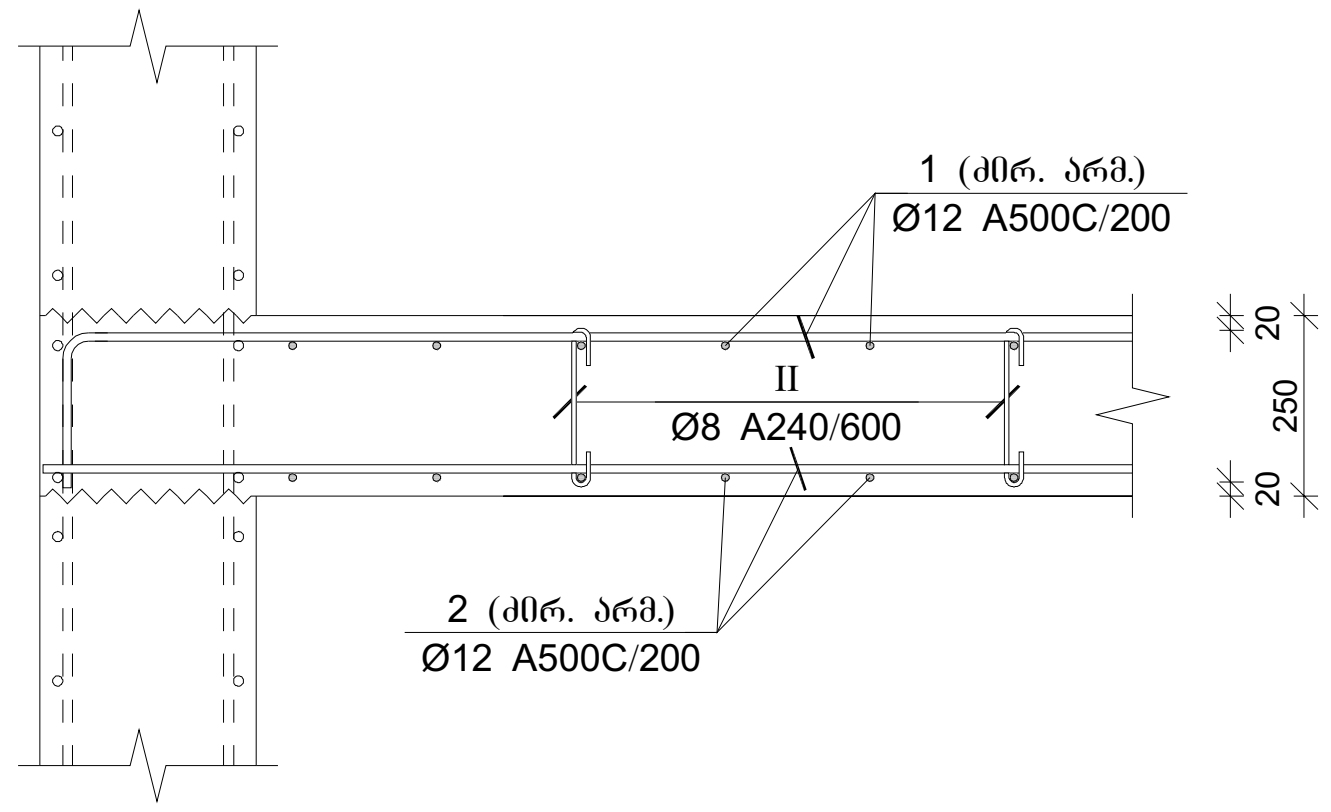

ფილის არმირების კვეთი კიბესთან

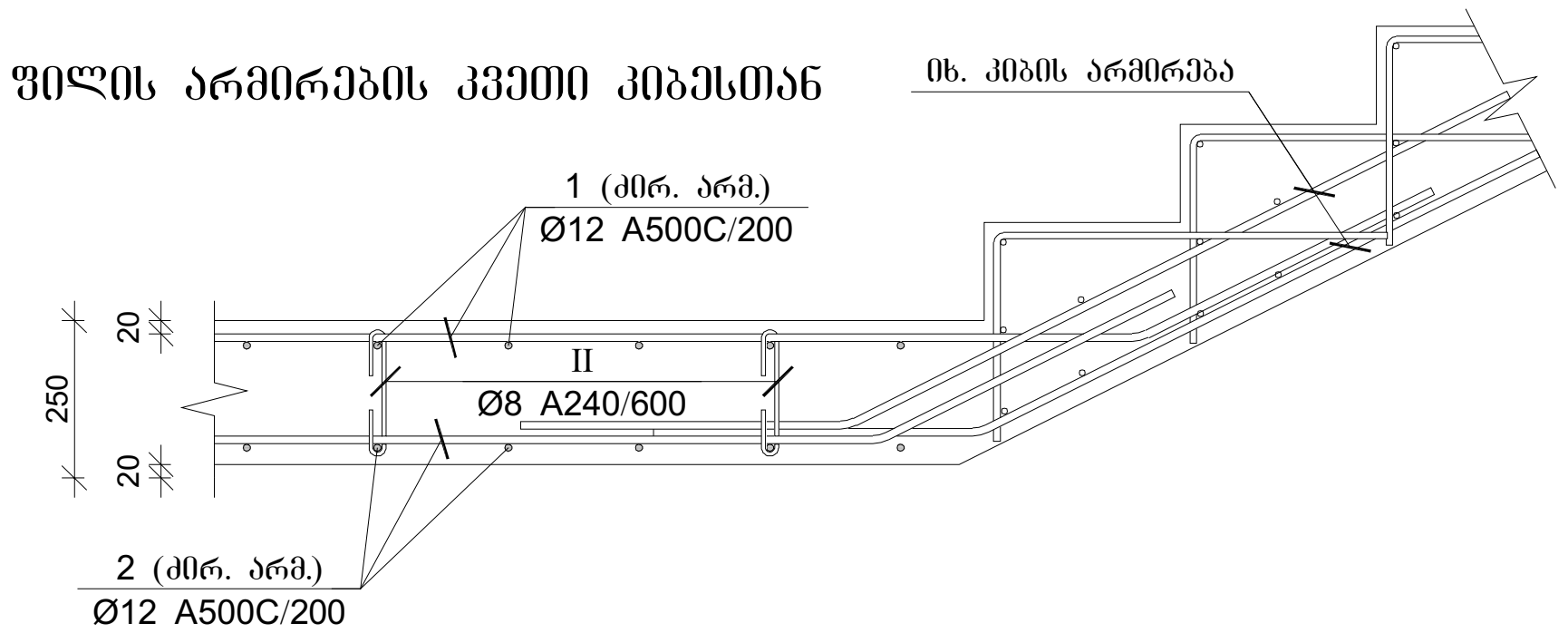

პოზ.	Ø [მმ.]	ესკიზი [მმ.]	სიგრძე [მმ.]
①	Ø12	----	----
②	Ø12	---- 180	----
④	Ø12	1600 300	1900
I	Ø12	220 180 180 50 50	320
II	Ø8	220 180 180 50 50	320
III	Ø8	175 180 180 50 50	275
IV	Ø8	290 100 100 140 140 290	1060
V	Ø12	200 175 400 175 400	1350
VI	Ø12	600 135 600	1335

კვეთი 1-1

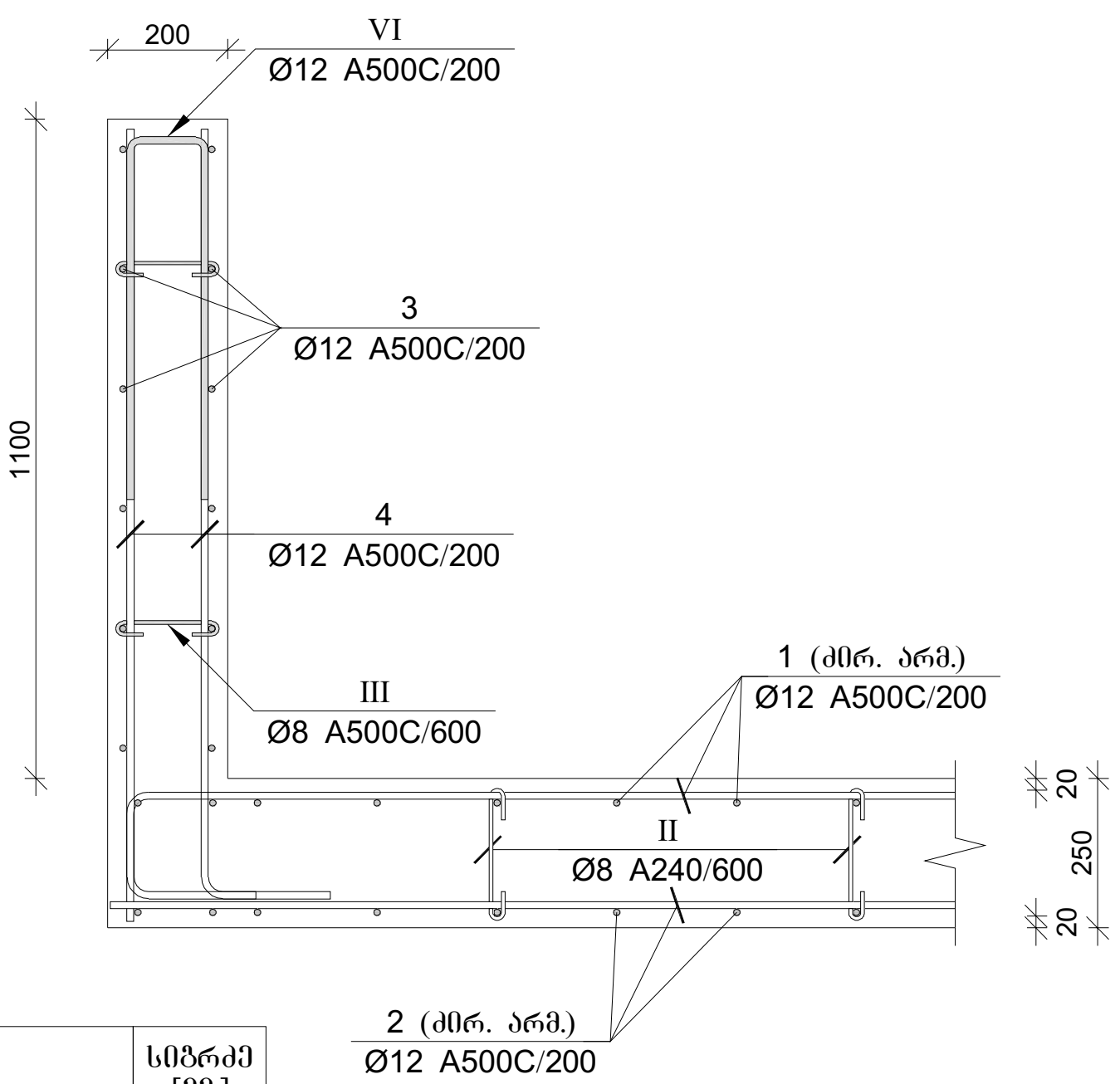

ფილის არმირების კვეთი კიბესთან

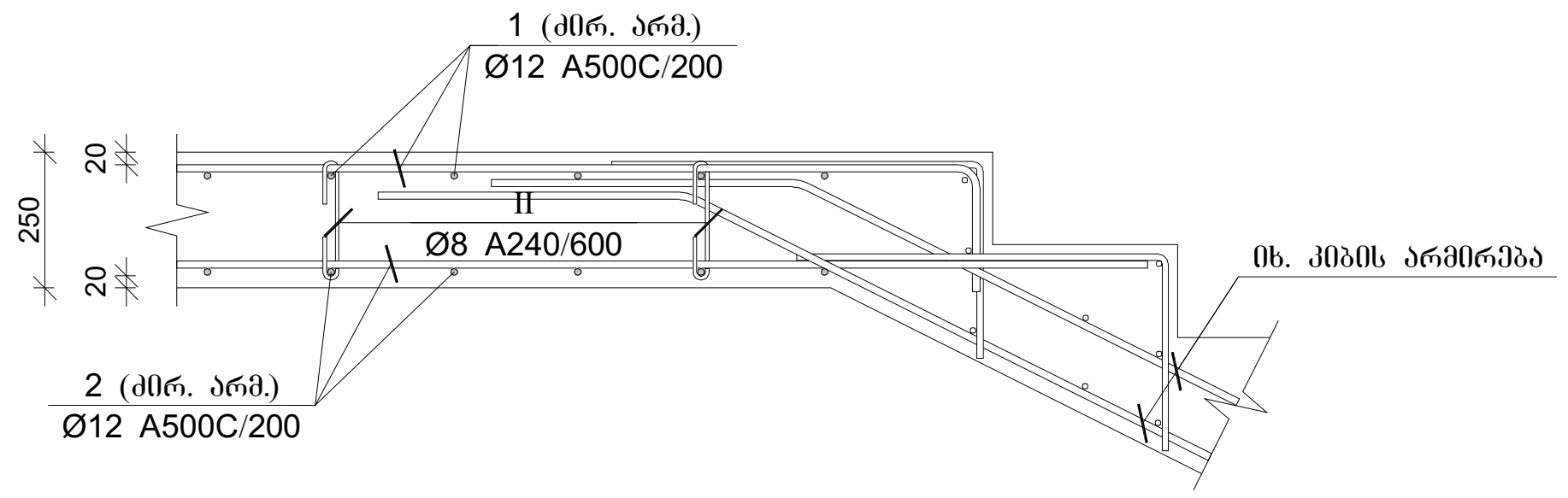

კვეთი 2-2

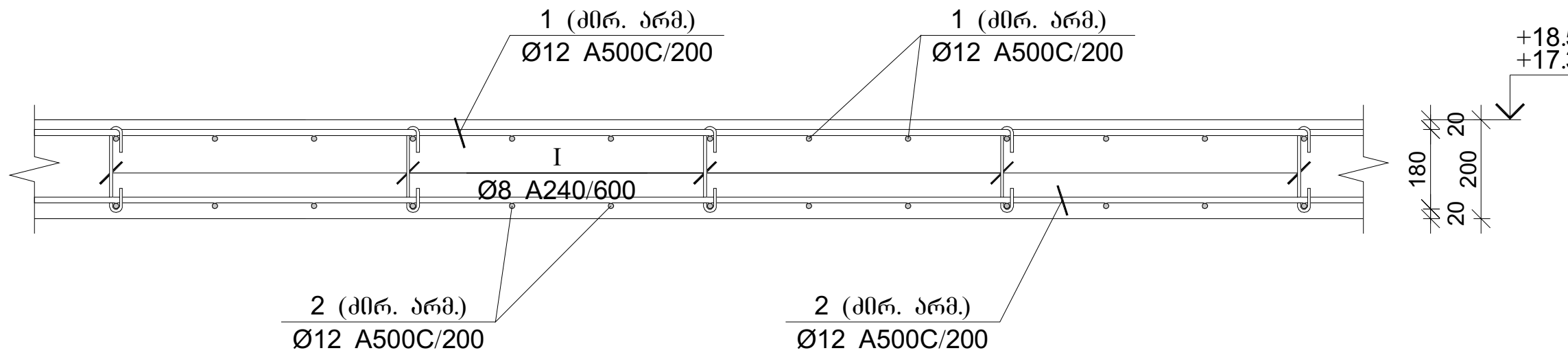

პოზ.	Ø [მმ.]	ესკიზი [მმ.]	სიგრძე [მმ.]
I	Ø12	170 180 180 50 50	270
II	Ø12	200 125 400 125 400	1250

კაპიტელი ჯგუფი
საპროექტო კომპანია
Capiteli group
ENGINEERING COMPANY
CAPITELI GROUP

პროექტის დასახელება
BMW & MINI SHOWROOM TBILISI

პროექტის მისამართი
ქ. თბილისი, დავით აღმაშენებლის ხეივანი №151 (ს/კ 01.72.14.013.896)

დამკვეთი

სტადია	თარიღი	განმარტება
მპ	2024.05.31 წ.	

დაკვეთის №

CAD DWG ფაილი new - projekt.dwg

დირექტორი:	ა. კორტავა
მთ. კონსტრუქტორი:	ა. კორტავა
შეასრულა	ლ. ჩოფიკაშვილი
შეამოწმა	გ. ვაშაკიძე
საავტორო უფლებები	კაპიტელი ჯგუფი

ნახაზის დასახელება

გადახურვის ფილის არმირების კვეთები

კ-5.32

A2

გადახურვის ფილის სპეციფიკაცია +3.150 ნიშნულზე

არმატურის სპეციფიკაცია					არმატურის ამოკრეფა					ბეტონი B 25
პოზ. №	Ø	L მმ.	n ცალი	Ln მ.	Ø	∑ Ln მ.	ბარძაყი ვენტილის წონა კგ.	წონა კგ. A240	წონა კგ. A500C	V; მ³
1	2	3	4	5	6	7	8	9	10	11
1	12 A500C	-	-	14100.00	8 A240	1915.05	0.39	755.65		319.49
2	12 A500C	-	-	13865.00	12 A500C	40475.23	0.89		35934.56	
3	12 A500C	-	-	1600.00	18 A500C	2240.00	2.00		4474.59	
4	12 A500C	1900	1170	2223.00	25 A500C	1344.00	3.85		5178.93	
5	12 A500C	2500	42	105.00						
6	12 A500C	4000	415	1660.00						
7	12 A500C	6000	32	192.00						
8	12 A500C	8000	140	1120.00						
9	12 A500C	11500	90	1035.00						
10	18 A500C	4000	560	2240.00						
11	25 A500C	6000	160	960.00						
12	25 A500C	12000	32	384.00						
I	12 A500C	320	6900	2208.00						
II	8 A240	320	2900	928.00						
III	8 A240	275	390	107.25						
IV	8 A240	1060	830	879.80						
V	12 A500C	1350	1175	1586.25						
VI	12 A500C	1335	585	780.98		∑		755.65	45588.08	319.49
						n= 1		755.65	45588.08	319.49
									145.06	კგ/მ³

გადახურვის ფილის სპეციფიკაცია +9.450 ნიშნულზე

არმატურის სპეციფიკაცია					არმატურის ამოკრეფა					ბეტონი B 25
პოზ. №	Ø	L მმ.	n ცალი	Ln მ.	Ø	∑ Ln მ.	ბარძაყი ვენტილის წონა კგ.	წონა კგ. A240	წონა კგ. A500C	V; მ³
1	2	3	4	5	6	7	8	9	10	11
1	12 A500C	-	-	14100.00	8 A240	1915.05	0.39	755.65		319.49
2	12 A500C	-	-	13865.00	12 A500C	40475.23	0.89		35934.56	
3	12 A500C	-	-	1600.00	18 A500C	2240.00	2.00		4474.59	
4	12 A500C	1900	1170	2223.00	25 A500C	1344.00	3.85		5178.93	
5	12 A500C	2500	42	105.00						
6	12 A500C	4000	415	1660.00						
7	12 A500C	6000	32	192.00						
8	12 A500C	8000	140	1120.00						
9	12 A500C	11500	90	1035.00						
10	18 A500C	4000	560	2240.00						
11	25 A500C	6000	160	960.00						
12	25 A500C	12000	32	384.00						
I	12 A500C	320	6900	2208.00						
II	8 A240	320	2900	928.00						
III	8 A240	275	390	107.25						
IV	8 A240	1060	830	879.80						
V	12 A500C	1350	1175	1586.25						
VI	12 A500C	1335	585	780.98		∑		755.65	45588.08	319.49
						n= 1		755.65	45588.08	319.49
									145.06	კგ/მ³

გადახურვის ფილის სპეციფიკაცია +15.750 ნიშნულზე

არმატურის სპეციფიკაცია					არმატურის ამოკრეფა					ბეტონი B 25
პოზ. №	Ø	L მმ.	n ცალი	Ln მ.	Ø	∑ Ln მ.	ბარძაყი ვენტილის წონა კგ.	წონა კგ. A240	წონა კგ. A500C	V; მ³
1	2	3	4	5	6	7	8	9	10	11
1	12 A500C	-	-	14016.00	8 A240	1934.30	0.39	763.25		322.58
2	12 A500C	-	-	13782.40	12 A500C	40786.73	0.89		36211.11	
3	12 A500C	-	-	1700.00	18 A500C	2240.00	2.00		4474.59	
4	12 A500C	1900	1390	2641.00	25 A500C	1344.00	3.85		5178.93	
5	12 A500C	2500	42	105.00						
6	12 A500C	4000	370	1480.00						
7	12 A500C	6000	32	192.00						
8	12 A500C	8000	140	1120.00						
9	12 A500C	11500	90	1035.00						
10	18 A500C	4000	560	2240.00						
11	25 A500C	6000	160	960.00						
12	25 A500C	12000	32	384.00						
I	12 A500C	320	6900	2208.00						
II	8 A240	320	2900	928.00						
III	8 A240	275	460	126.50						
IV	8 A240	1060	830	879.80						
V	12 A500C	1350	1170	1579.50						
VI	12 A500C	1335	695	927.83		∑		763.25	45864.63	322.58
						n= 1		763.25	45864.63	322.58
									144.55	კგ/მ³

გადახურვის ფილის სპეციფიკაცია +6.300 ნიშნულზე

არმატურის სპეციფიკაცია					არმატურის ამოკრეფა					ბეტონი B 25
პოზ. №	Ø	L მმ.	n ცალი	Ln მ.	Ø	∑ Ln მ.	ბარძაყი ვენტილის წონა კგ.	წონა კგ. A240	წონა კგ. A500C	V; მ³
1	2	3	4	5	6	7	8	9	10	11
1	12 A500C	-	-	14100.00	8 A240	1915.05	0.39	755.65		319.49
2	12 A500C	-	-	13865.00	12 A500C	40475.23	0.89		35934.56	
3	12 A500C	-	-	1600.00	18 A500C	2240.00	2.00		4474.59	
4	12 A500C	1900	1170	2223.00	25 A500C	1344.00	3.85		5178.93	
5	12 A500C	2500	42	105.00						
6	12 A500C	4000	415	1660.00						
7	12 A500C	6000	32	192.00						
8	12 A500C	8000	140	1120.00						
9	12 A500C	11500	90	1035.00						
10	18 A500C	4000	560	2240.00						
11	25 A500C	6000	160	960.00						
12	25 A500C	12000	32	384.00						
I	12 A500C	320	6900	2208.00						
II	8 A240	320	2900	928.00						
III	8 A240	275	390	107.25						
IV	8 A240	1060	830	879.80						
V	12 A500C	1350	1175	1586.25						
VI	12 A500C	1335	585	780.98		∑		755.65	45588.08	319.49
						n= 1		755.65	45588.08	319.49
									145.06	კგ/მ³

გადახურვის ფილის სპეციფიკაცია +12.600 ნიშნულზე

არმატურის სპეციფიკაცია					არმატურის ამოკრეფა					ბეტონი B 25
პოზ. №	Ø	L მმ.	n ცალი	Ln მ.	Ø	∑ Ln მ.	ბარძაყი ვენტილის წონა კგ.	წონა კგ. A240	წონა კგ. A500C	V; მ³
1	2	3	4	5	6	7	8	9	10	11
1	12 A500C	-	-	14100.00	8 A240	1915.05	0.39	755.65		319.49
2	12 A500C	-	-	13865.00	12 A500C	40475.23	0.89		35934.56	
3	12 A500C	-	-	1600.00	18 A500C	2240.00	2.00		4474.59	
4	12 A500C	1900	1170	2223.00	25 A500C	1344.00	3.85		5178.93	
5	12 A500C	2500	42	105.00						
6	12 A500C	4000	415	1660.00						
7	12 A500C	6000	32	192.00						
8	12 A500C	8000	140	1120.00						
9	12 A500C	11500	90	1035.00						
10	18 A500C	4000	560	2240.00						
11	25 A500C	6000	160	960.00						
12	25 A500C	12000	32	384.00						
I	12 A500C	320	6900	2208.00						
II	8 A240	320	2900	928.00						
III	8 A240	275	390	107.25						
IV	8 A240	1060	830	879.80						
V	12 A500C	1350	1175	1586.25						
VI	12 A500C	1335	585	780.98		∑		755.65	45588.08	319.49
						n= 1		755.65	45588.08	319.49
									145.06	კგ/მ³

გადახურვის ფილის სპეციფიკაცია +17.300 და +18.550 ნიშნულებზე

არმატურის სპეციფიკაცია					არმატურის ამოკრეფა					ბეტონი B 25
პოზ. №	Ø	L მმ.	n ცალი	Ln მ.	Ø	∑ Ln მ.	ბარძაყი ვენტილის წონა კგ.	წონა კგ. A240	წონა კგ. A500C	V; მ³
1	2	3	4	5	6	7	8	9	10	11
1	12 A500C	-	-	756.00	8 A240	56.00	0.39	22.10		12.60
2	12 A500C	-	-	743.40	12 A500C	1586.18	0.89		1408.23	
I	8 A240	320	175	56.00						
II	12 A500C	1335	65	86.78		∑		22.10	1408.23	12.60
						n= 1		22.10	1408.23	12.60
									113.52	კგ/მ³

CAPITELI GROUP

კაპიტელი ჯგუფი
საინჟინრო კომპანია
Capiteli group
ENGINEERING COMPANY

პროექტის დასახელება
BMW & MINI SHOWROOM TBILISI

პროექტის მისამართი
ქ. თბილისი, დავით აღმაშენებლის ხეივანი №151 (ს/კ 01.72.14.013.896)

დამკვეთი

სტადია: მთარული — განმარტებითი

ფა: 2024.05.31 წ.

დაკვეთის №

CAD DWG ფაილი: new - projekt.dwg

დირექტორი: ა. კორძაია

მთ. კონსტრუქტორი: ა. კორძაია

შესრულა: ლ. ჩოფიკაშვილი

შეამოწმა: გ. ვაშაძე

საავტორო უფლებები: კაპიტელი ჯგუფი

ნახაზის დასახელება

ფილის არმირების სპეციფიკაციები

კ-5.33

A2

ფილის ქვედა შრის არმატურების გადაბმის დეტალი

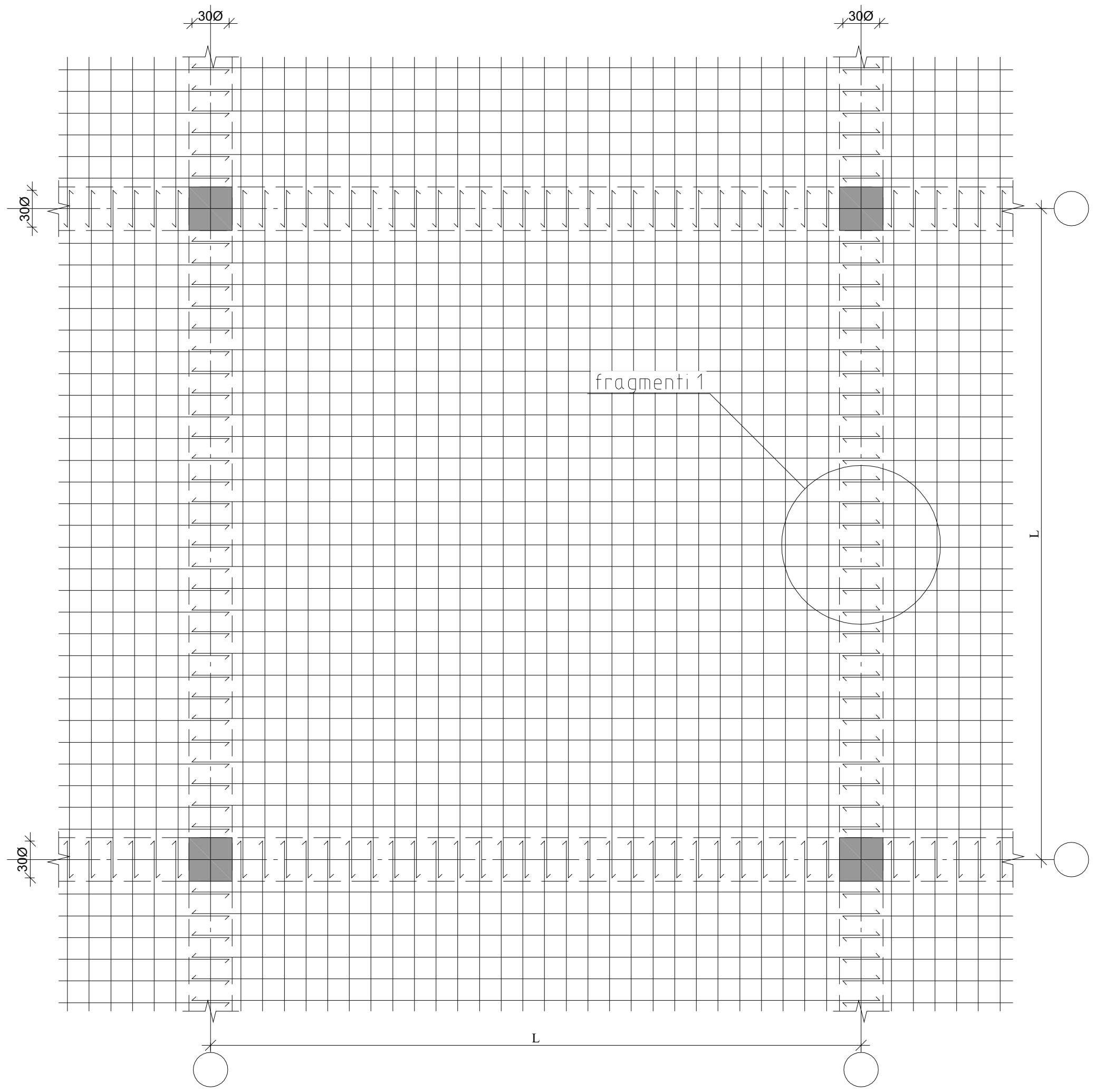

ფილის ზედა შრის არმატურების გადაბმის დეტალი

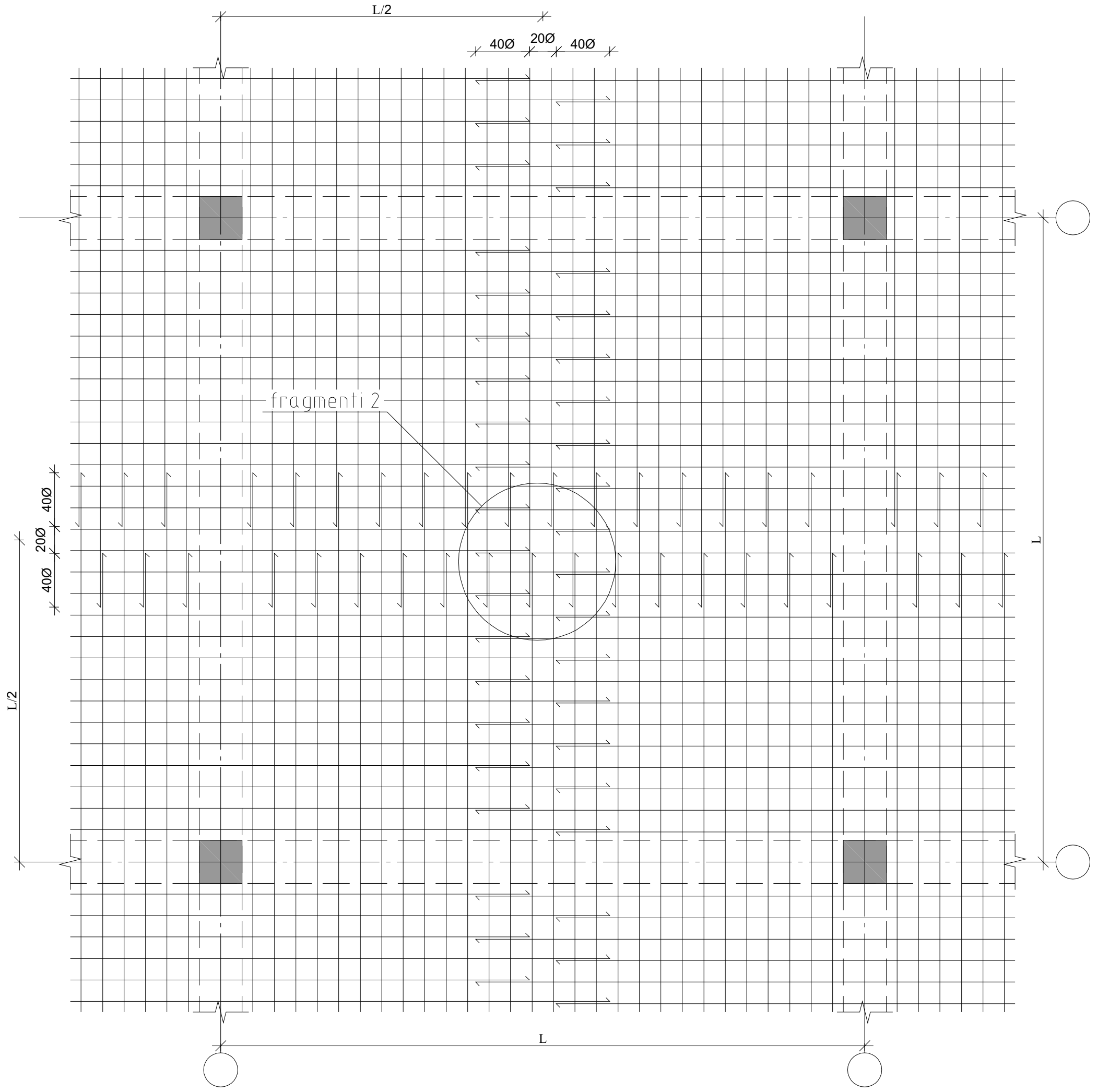

გადახურვის ფილაში ღიობის მოწყობის დეტალი

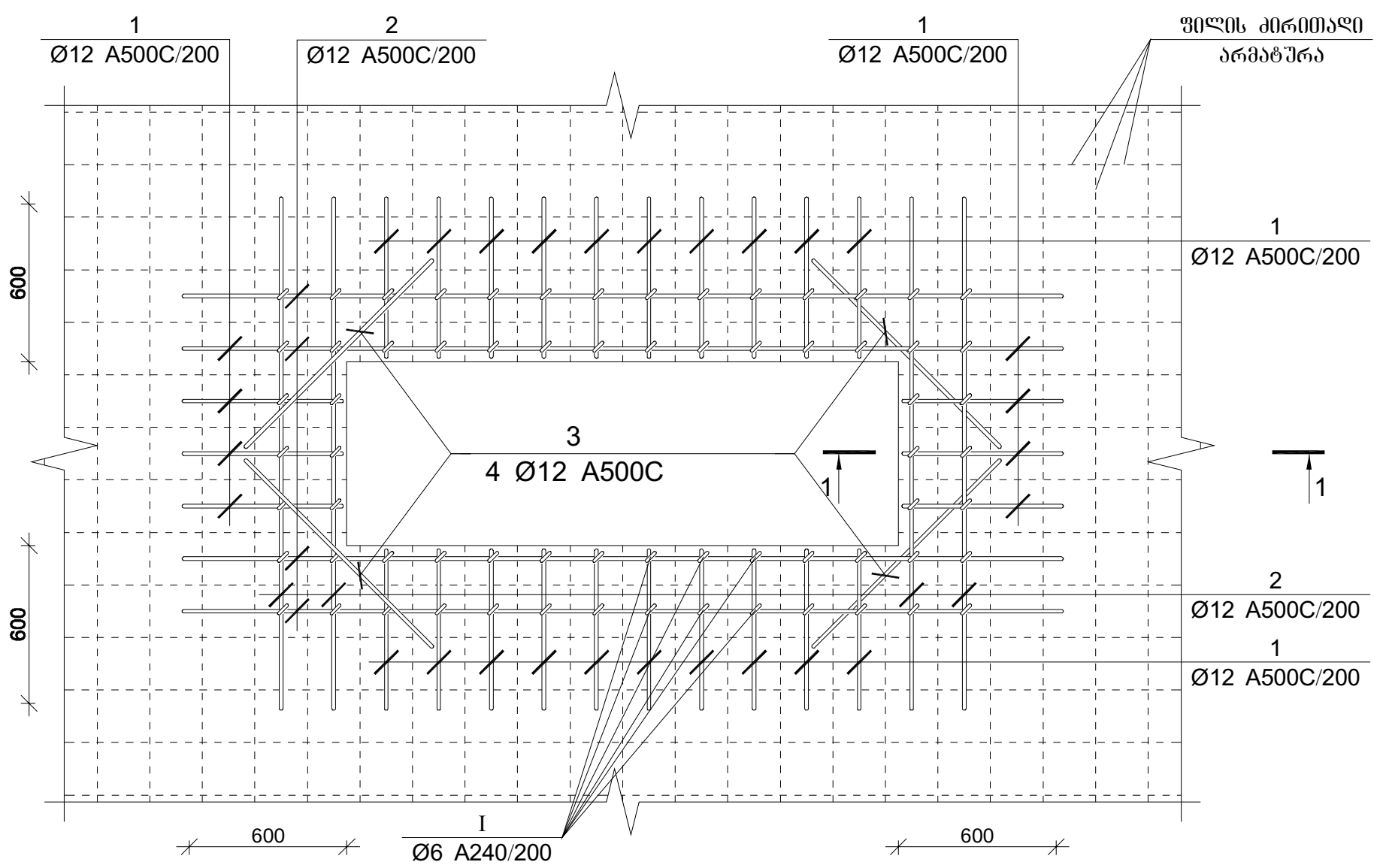

ფრაგმენტი №1

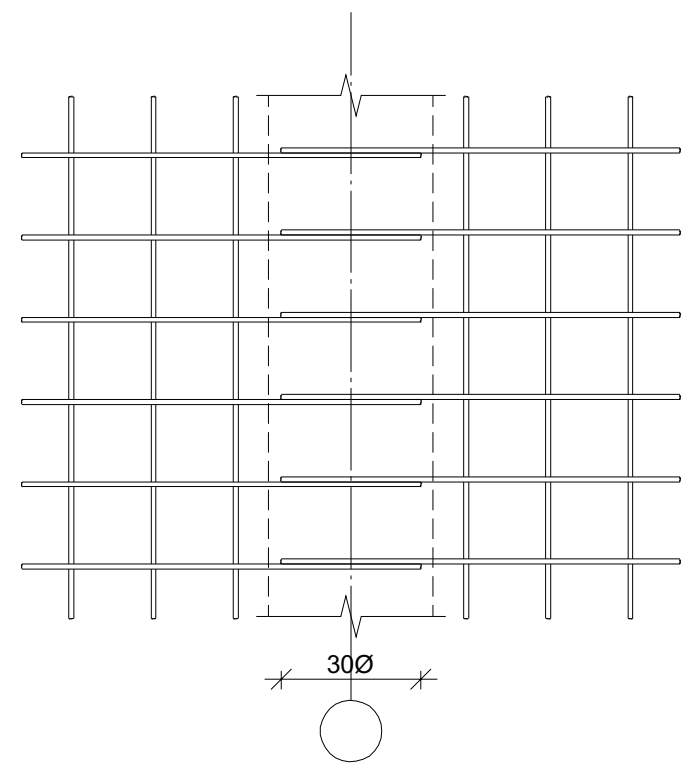

ფრაგმენტი №2

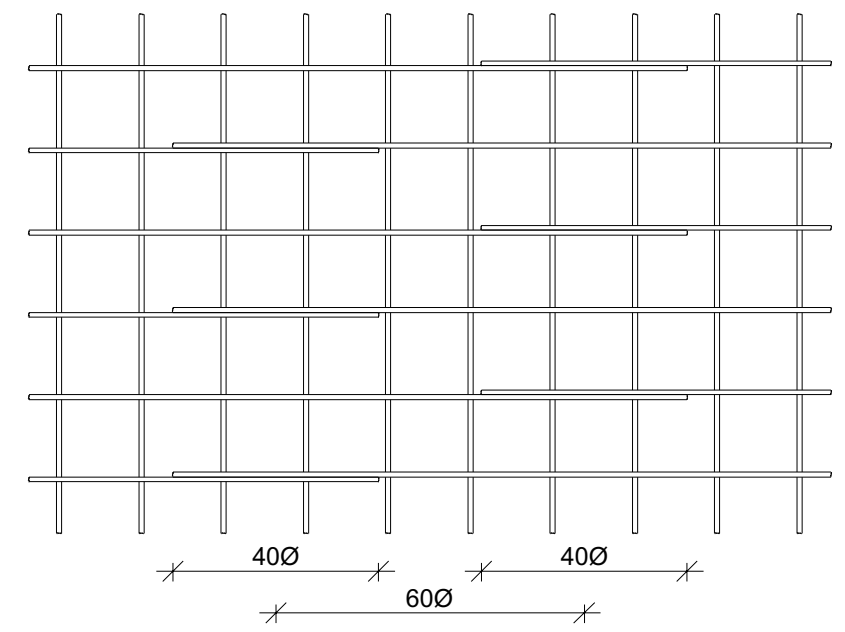

ჭრილი 1-1

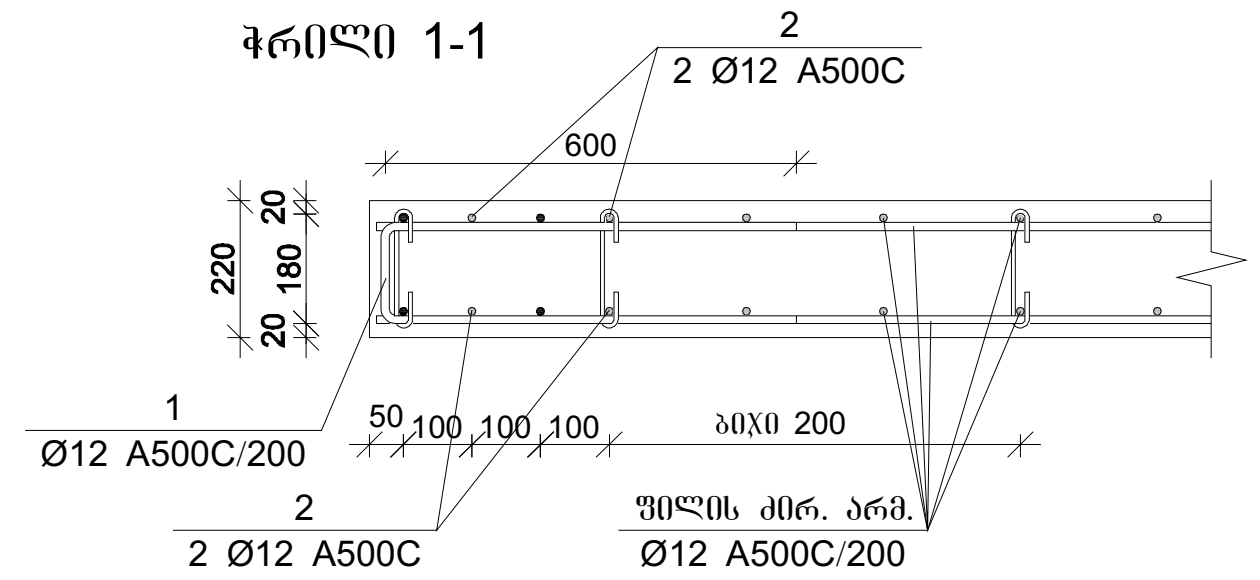

კაპიტელი ჯგუფი
საპროექტო კომპანია
Capiteli group
ENGINEERING COMPANY
CAPITELI GROUP

პროექტის დასახელება
BMW & MINI SHOWROOM TBILISI

პროექტის მისამართი
ქ. თბილისი, დავით აღმაშენებლის ხეივანი №151 (ს/კ 01.72.14.013.896)

დამკვეთი

სტადია	თარიღი	განმარტება
მპ	2024.05.31 წ.	

დაკვეთის №

CAD DWG ფაილი new - projekt.dwg

დირექტორი:	ა. კორტავა
მთ. კონსტრუქტორი:	ა. კორტავა
შეასრულა	ლ. ჩოფიკაშვილი
შეამოწმა	გ. ვაშაკიძე
საავტორო უფლებები	კაპიტელი ჯგუფი

ნახაზის დასახელება

ფილის არმატურების გადაბმის დეტალი

კ-5.34

A2

მონ. რ/ბ კიბე №1-ის საყალიბე ჩრილი

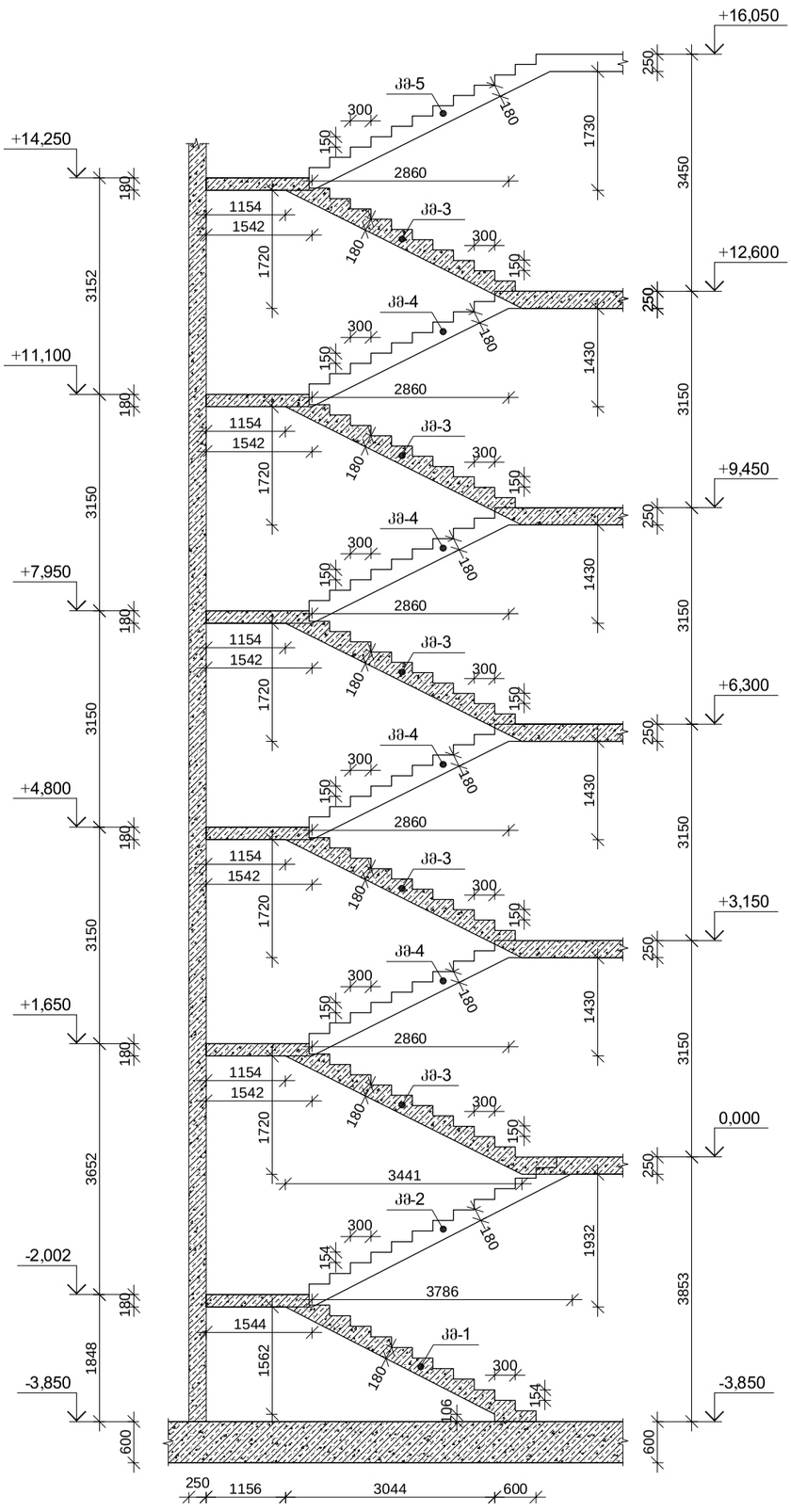

მონ. რ/ბ კიბე №1-ის საყალიბე გეგმა -3.700 ნიშნულიდან -0.000 ნიშნულამდე

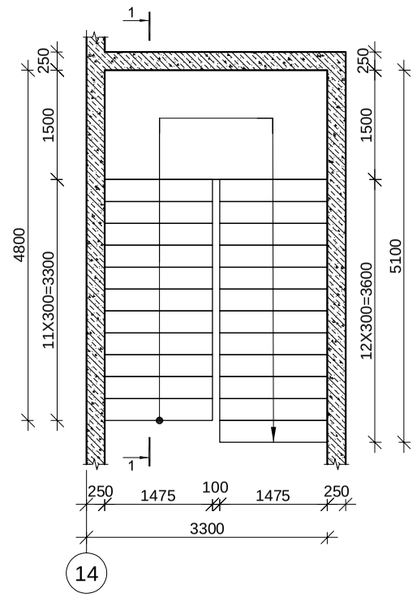

მონ. რ/ბ კიბე №1-ის საყალიბე გეგმა 0.000 ნიშნულიდან +12.600 ნიშნულამდე

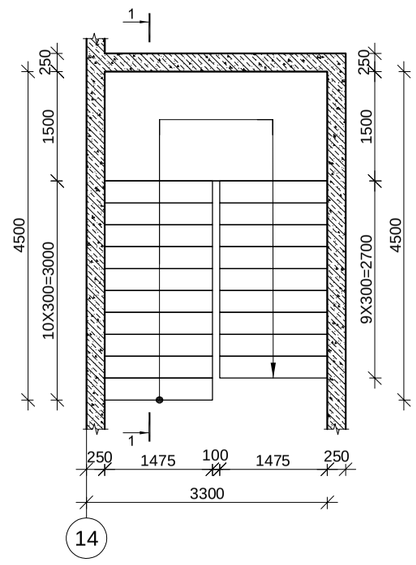

მონ. რ/ბ კიბე №1-ის საყალიბე გეგმა +12.600 ნიშნულიდან +16.050 ნიშნულამდე

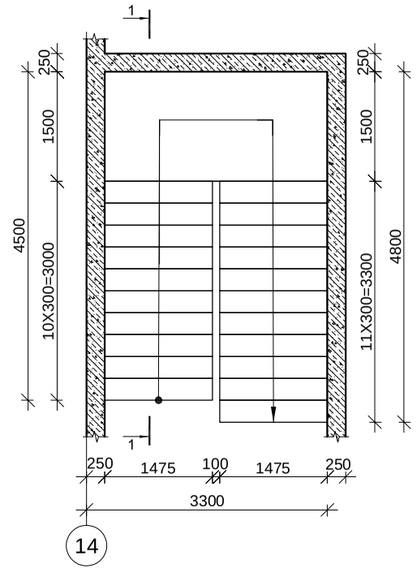

CAPITELI GROUP	შპს „კაპიტელი ჯგუფი“ Capiteli group ENGINEERING COMPANY
პროექტის დასახელება	BMW & MINI SHOWROOM TBILISI
პროექტის მისამართი	ქ. თბილისი, ვაჟას გამზ. კვარტალი 63, ნაკვეთი №151 (ს/კ 01.72.14.013.396)
დასახელება	B ბლოკი
სტადია	მუშა პროექტი
ავტორი	ა. ტურაბელიძე
შემოწმებული	ა. ტურაბელიძე
მთავარი ინჟინერი	ზ. ბუნიატიშვილი
ხელმძღვანელი	ა. ტურაბელიძე
CAD DWG ფაილი	06.kibe.dwg
თარიღი	2024.05.31 წ.
ფურცლის №	ჯ-7.01
ფურცლის დასახელება	მონ. რ/ბ კიბე №1-ის საყალიბე ჭრილი
A2	

მონ. რ/ბ კიბე №1-ის კიბის მარშის კმ-1-ის არმირება

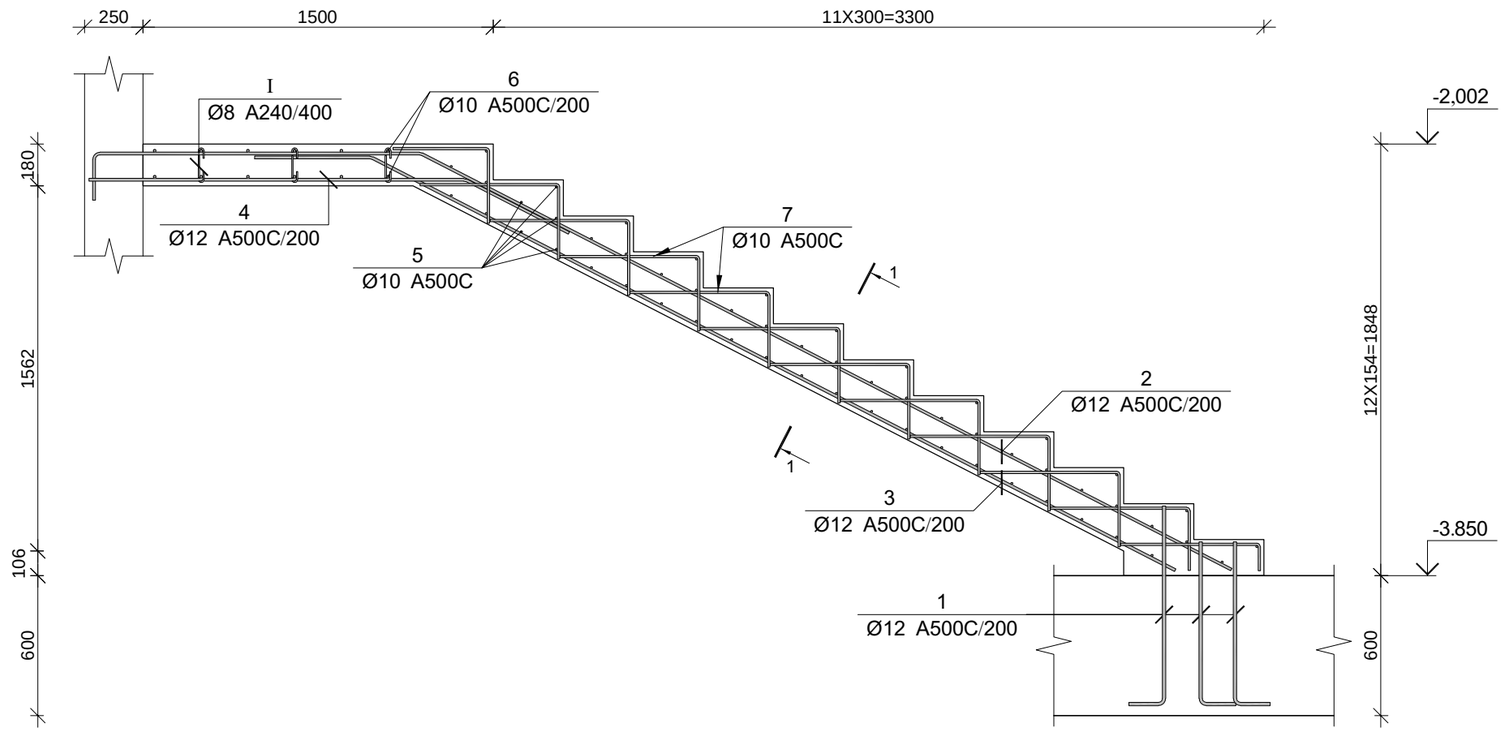

პოზ.	Ø [მმ.]	ესკიზი [მმ.]	სიგრძე [მმ.]
①	Ø12	800, 250	1050
②	Ø12	1350, 400, 3900	5650
③	Ø12	500, 3850	4350
④	Ø12	1600, 500	2100
⑤	Ø10	1450	1450
⑥	Ø10	3400, 300, 300	4000
⑦	Ø10	600, 300	900
Ⅰ	Ø8	150, 180, 75, 75, 180	300

მონ. რ/ბ კიბე №1-ის კიბის მარშის კმ-1-ის სპეციფიკაცია

არმატურის სპეციფიკაცია					არმატურის ამოკრეფა						ბეტონი B 25
პოზ. №	Ø	L მმ.	n ცალი	Ln მ.	Ø		∑ Ln მ.	ბარძაყი მეტრის წონა კგ.	წონა კგ. A240	წონა კგ. A500C	V; მ³
1	2	3	4	5	6		7	8	9	10	11
1	12 A500C	1050	24	25.20	8	A240	8.70	0.39	3.43		
2	12 A500C	5650	8	45.20	10	A500C	183.20	0.62		112.95	2.27
3	12 A500C	4350	8	34.80	12	A500C	122.00	0.89		108.31	
4	12 A500C	2100	8	16.80							
5	10 A500C	1450	56	81.20							
6	10 A500C	4000	12	48.00							
7	10 A500C	900	60	54.00							
Ⅰ	8 A240	300	29	8.70							
							∑		3.43	221.26	2.27
							n= 1		3.43	221.26	2.27
										98.99	კგ/მ³

კვეთი 1-1

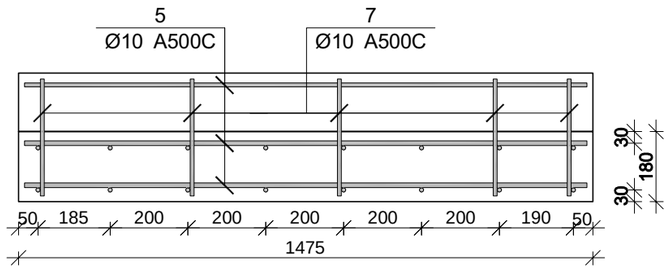

CAPITELI GROUP
კაპიტელი ჯგუფი
საინჟინრო კომპანია
Capiteli group
ENGINEERING COMPANY

პროექტის დასახელება
BMW & MINI SHOWROOM TBILISI

პროექტის მისამართი
ქ. თბილისი, დავით აღმაშენებლის ხეივანი №151 (ს/კ 01.72.14.013.896)

დამკვეთი

B ბლოკი

სტადია	მარცხ	განმარტება
მპ	2024.05.31 წ.	

დამკვეთის №

CAD DWG ფაილი 06.kibe.dwg

დირექტორი:	ა. კორტავა
მთ. კონსტრუქტორი:	ა. კორტავა
შესრულა	ლ. ჩოფიკაშვილი
შემოწმა	გ. ვამაკიძე
საავტორო უფლებები	კაპიტელი ჯგუფი

ნახაზის დასახელება

მონ. რ/ბ კიბე №1-ის კიბის მარშის კმ-1-ის არმირება

კ-7.02

A2

მონ. რ/ბ კიბე №1-ის კიბის მარშის კმ-2-ის არმირება

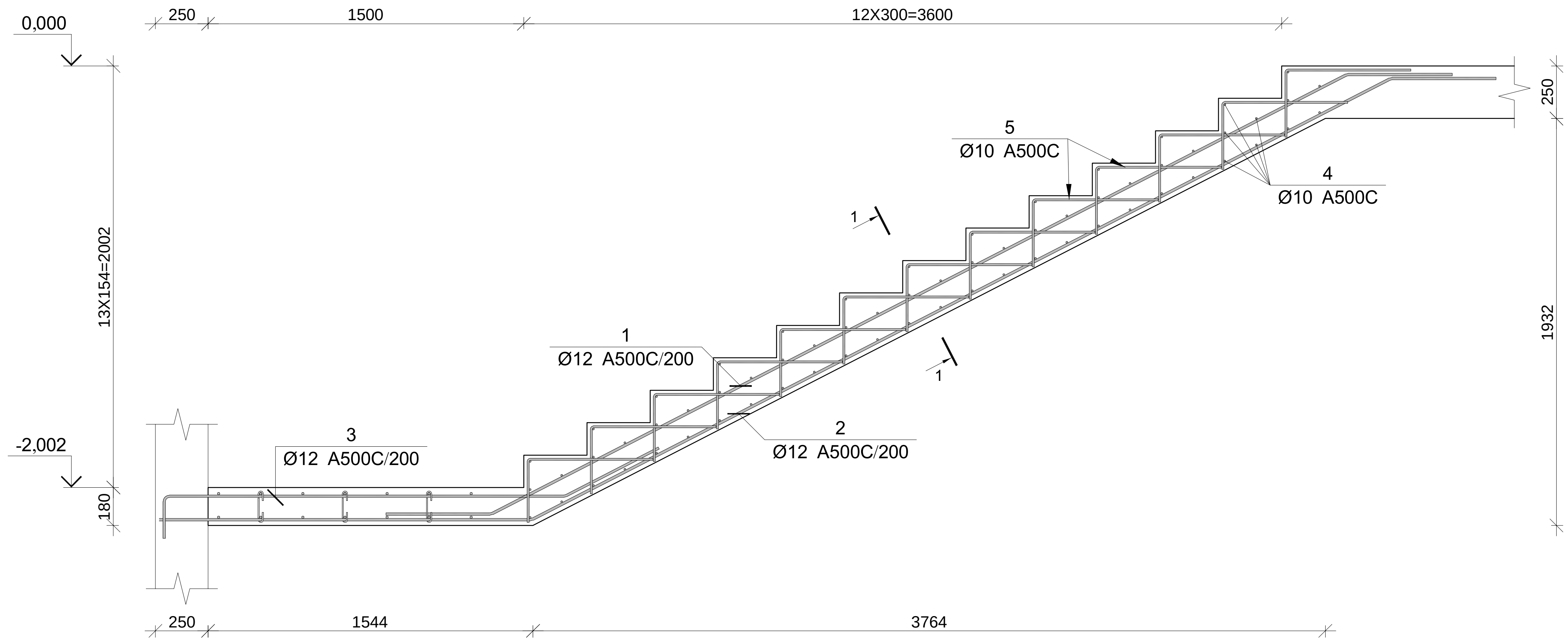

კვეთი 1-1

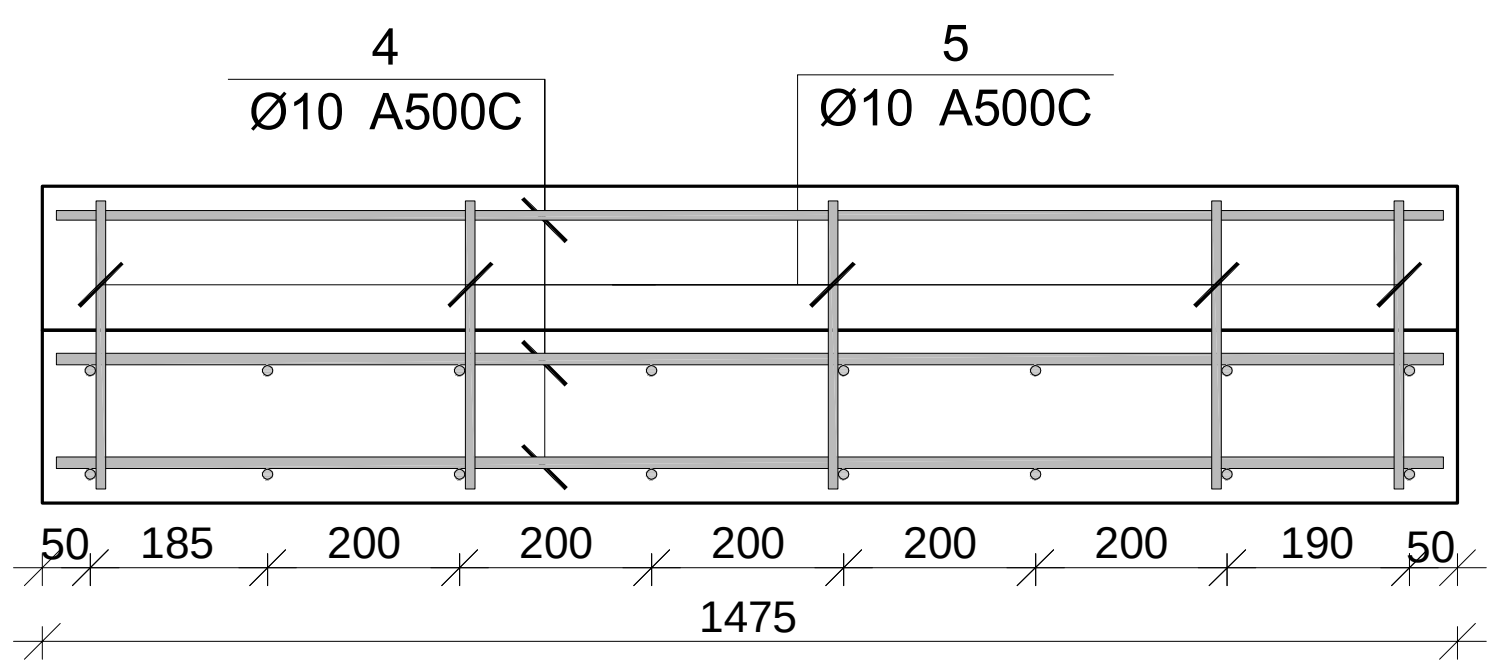

მონ. რ/ბ კიბე №1-ის კიბის მარშის კმ–2-ის სპეციფიკაცია

არმატურის სპეციფიკაცია					არმატურის ამოკრეფა					ბეტონი B 25
პოზ. №	Ø	L მმ.	n ცალი	Ln მ.	Ø	∑ Ln მ.	გრძივი მეტრის წონა კგ.	წონა კგ. A240	წონა კგ. A500C	V; $მ^3$
1	2	3	4	5	6	7	8	9	10	11
1	12 A500C	5550	8	44.40	10 A500C	152.75	0.62		94.18	1.58
2	12 A500C	6850	8	54.80	12 A500C	121.20	0.89		107.60	
3	12 A500C	2750	8	22.00						
4	10 A500C	1450	65	94.25						
5	10 A500C	900	65	58.50						
							∑		201.78	1.58
						n= 1			201.78	1.58
									127.71	კგ/$მ^3$

პოზ.	Ø [მმ.]	ესკიზი [მმ.]	სიგრძე [მმ.]
①	Ø12	500 / 4550 / 500	5550
②	Ø12	1750 / 4600 / 500	6850
③	Ø12	400 / 1850 / 500	2750
④	Ø10	1450	1450
⑤	Ø10	600 / 300	900

კაპიტელი ჯგუფი
საპროექტო კომპანია
Capiteli group
ENGINEERING COMPANY

პროექტის დასახელება
BMW & MINI SHOWROOM TBILISI

პროექტის მისამართი
ქ. თბილისი, დავით აღმაშენებლის ხეივანი №151 (ს/კ 01.72.14.013.896)

დამკვეთი

B ბლოკი

სტადია	თარიღი	განმარტება
მპ	2024.05.31 წ.	

დაკვეთის №

CAD DWG ფაილი 06.kibe.dwg

დირექტორი: ა. კორტავა
მთ. კონსტრუქტორი: ა. კორტავა
შეასრულა ლ. ჩოფიკაშვილი
შეამოწმა გ. ვაშაკიძე
საავტორო უფლებები კაპიტელი ჯგუფი

ნახაზის დასახელება
მონ. რ/ბ კიბე №1-ის კიბის მარშის კმ-2-ის არმირება

კ-7.03

A2

მრნ. რ/ბ კიბე №1-ის კიბის მარშის კმ-3-ის არმირება

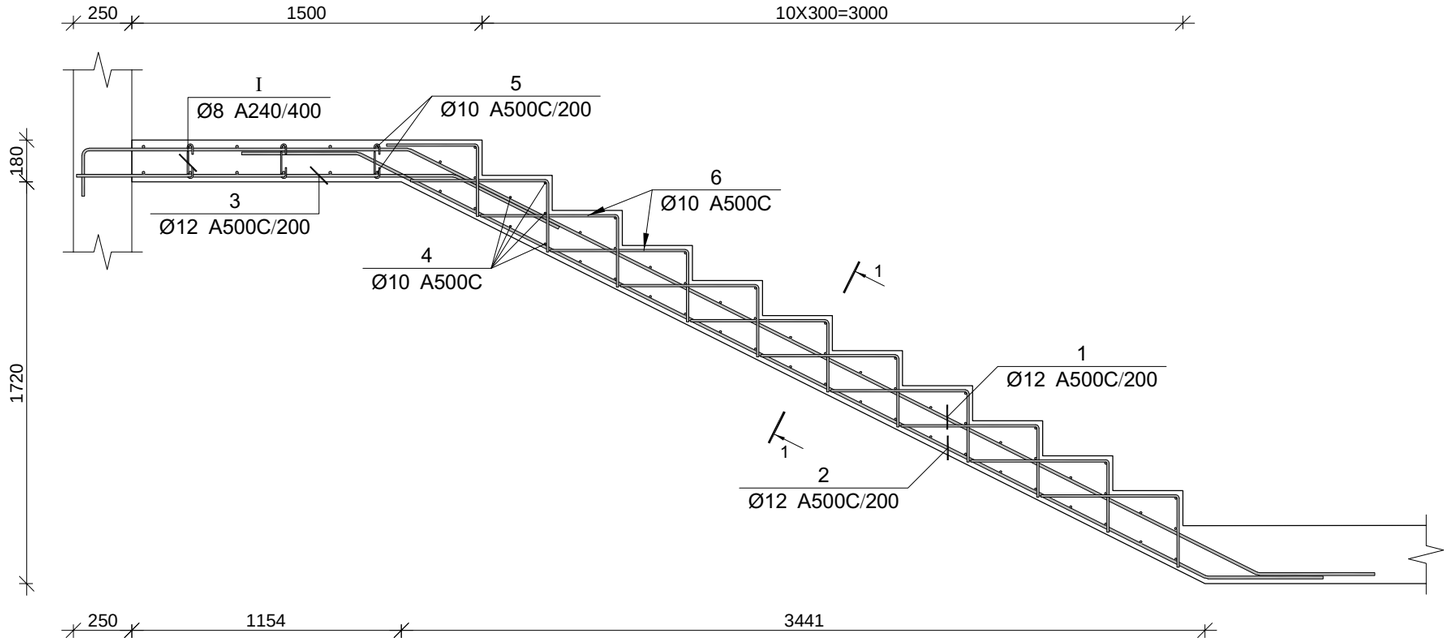

პოზ.	Ø [მმ.]	ესკიზი [მმ.]	სიგრძე [მმ.]
①	Ø12	1350, 400, 4050, 500	6300
②	Ø12	500, 4050, 500	5050
③	Ø12	1600, 500	2100
④	Ø10	1450	1450
⑤	Ø10	300, 3400, 300	4000
⑥	Ø10	600, 300	900
Ⅰ	Ø8	150, 180, 75, 75, 180	300

მრნ. რ/ბ კიბე №1-ის კიბის მარშის კმ–3-ის სპეციფიკაცია

არმატურის სპეციფიკაცია					არმატურის ამოკრეფა					ბეტონი B 25
პოზ. №	Ø	L მმ.	n ცალი	Ln მ.	Ø	∑ Ln მ.	ხარჯვის ფაქტის წონა კგ.	წონა კგ. A240	წონა კგ. A500C	V; მ³
1	2	3	4	5	6	7	8	9	10	11
1	12 A500C	6300	8	50.40	8 A240	8.70	0.39	3.43		2.21
2	12 A500C	5050	8	40.40	10 A500C	167.35	0.62		103.18	
3	12 A500C	2100	8	16.80	12 A500C	107.60	0.89		95.53	
4	10 A500C	1450	55	79.75						
5	10 A500C	4000	12	48.00						
6	10 A500C	900	44	39.60						
Ⅰ	8 A240	300	29	8.70						
						∑		3.43	198.71	2.21
						n= 5		17.16	993.53	11.05
									91.47	კგ/მ³

კვეთი 1-1

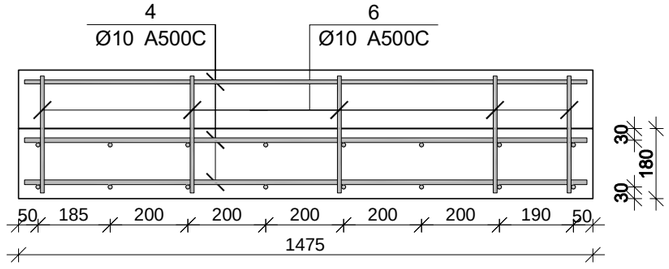

კაპიტელი ჯგუფი
საკონსულტო კომპანია
Capiteli group
ENGINEERING COMPANY

პროექტის დასახელება
BMW & MINI SHOWROOM TBILISI

პროექტის მისამართი
ქ. თბილისი, დავით აღმაშენებლის ხეივანი №151 (ს/კ 01.72.14.013.896)

დამკვეთი

B ბლოკი

სტადია	მარცხ.	განმარტება
მპ	2024.05.31 წ.	

დამკვეთის №

CAD DWG ფაილი 06.kibe.dwg

დირექტორი:	ა. კორტავა
მთ. კონსტრუქტორი:	ა. კორტავა
შესრულა	ლ. ჩოფიაშვილი
შეამოწმა	გ. ვაშაძე
საავტორო უფლებები	კაპიტელი ჯგუფი

ნახაზის დასახელება

მრნ. რ/ბ კიბე №1-ის კიბის მარშის კმ-3-ის არმირება

კ-7.04

A2

მონ. რ/ბ კიბე №1-ის კიბის მარშის კმ-4-ის არმირება

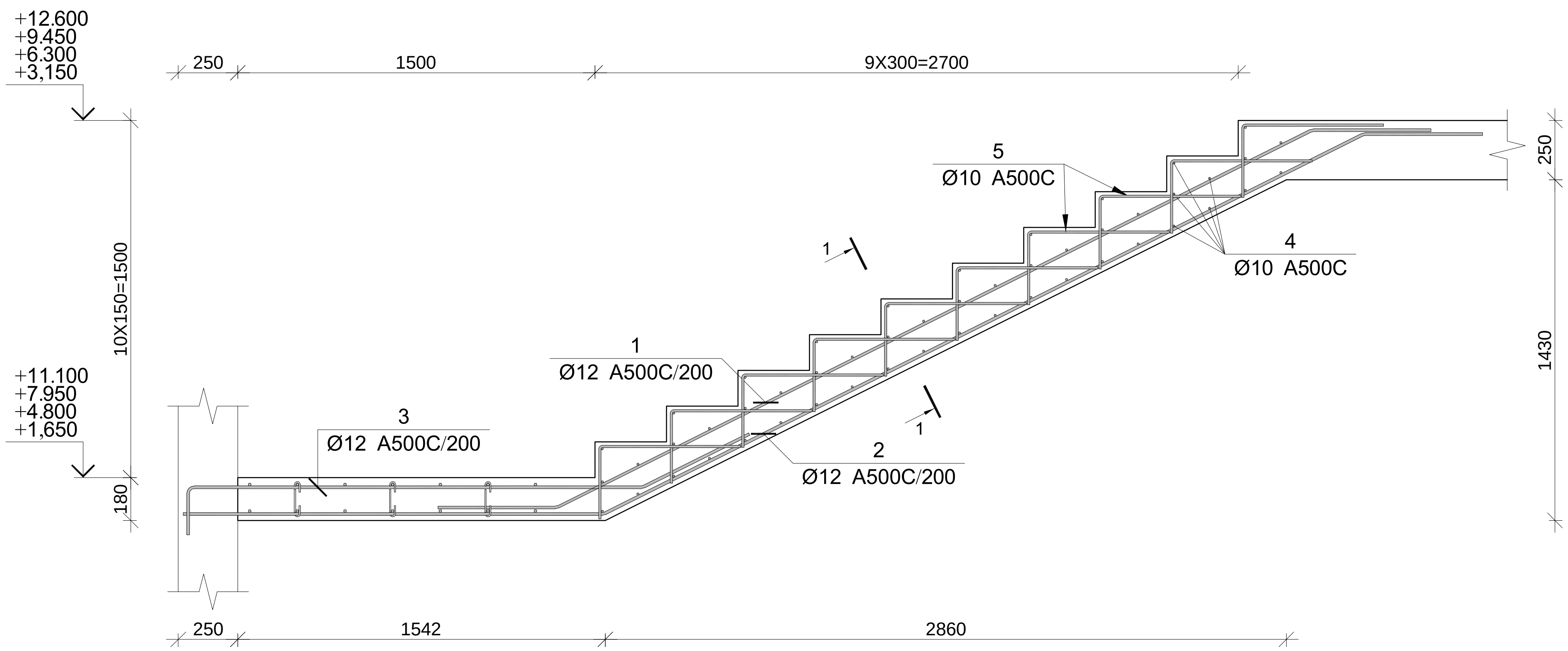

პოზ.	Ø [მმ.]	ესკიზი [მმ.]	სიგრძე [მმ.]
①	Ø12	500 / 3550 / 500	4550
②	Ø12	1750 / 3550 / 500	5800
③	Ø12	400 / 1900 / 500	2800
④	Ø10	1450	1450
⑤	Ø10	600 / 300	900

კვეთი 1-1

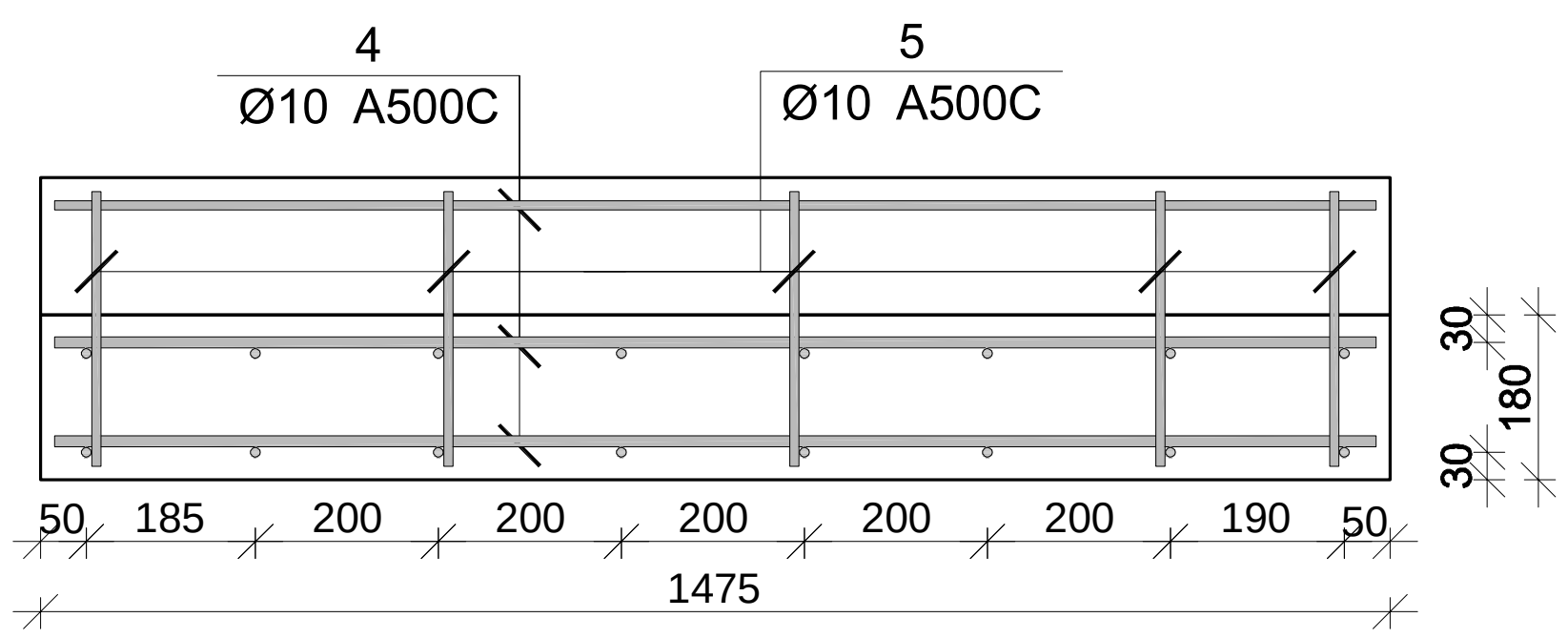

მონ. რ/ბ კიბე №1-ის კიბის მარშის კმ–4-ის სპეციფიკაცია

არმატურის სპეციფიკაცია					არმატურის ამოკრეფა					ბეტონი B 25
პოზ. №	Ø	L მმ.	n ცალი	Ln მ.	Ø	∑ Ln მ.	გრძივი მეტრის წონა კგ.	წონა კგ.		V; მ^3
								A240	A500C	
1	2	3	4	5	6	7	8	9	10	11
1	12 A500C	4550	8	36.40	10 A500C	108.50	0.62		66.89	1.19
2	12 A500C	5800	8	46.40	12 A500C	105.20	0.89		93.40	
3	12 A500C	2800	8	22.40						
4	10 A500C	1450	50	72.50						
5	10 A500C	900	40	36.00						
							∑		160.29	1.19
						n= 4			641.17	4.76
									134.70	კგ/მ^3

კაპიტელი ჯგუფი
საპროექტო კომპანია
Capiteli group
ENGINEERING COMPANY
CAPITELI GROUP

პროექტის დასახელება
BMW & MINI SHOWROOM TBILISI

პროექტის მისამართი
ქ. თბილისი, დავით აღმაშენებლის ხეივანი №151 (ს/კ 01.72.14.013.896)

დამკვეთი

B ბლოკი

სტადია	თარიღი	განმარტება
მპ	2024.05.31 წ.	

დაკვეთის №

CAD DWG ფაილი 06.kibe.dwg

დირექტორი: ა. კორტავა

მთ. კონსტრუქტორი: ა. კორტავა

შეასრულა ლ. ჩოფიკაშვილი

შეამოწმა გ. ვაშაკიძე

საავტორო უფლებები კაპიტელი ჯგუფი

ნახაზის დასახელება
მონ. რ/ბ კიბე №1-ის კიბის მარშის კმ-4-ის არმირება

კ-7.05

A2

მონ. რ/ბ კიბე №1-ის კიბის მარშის კმ-5-ის არმირება

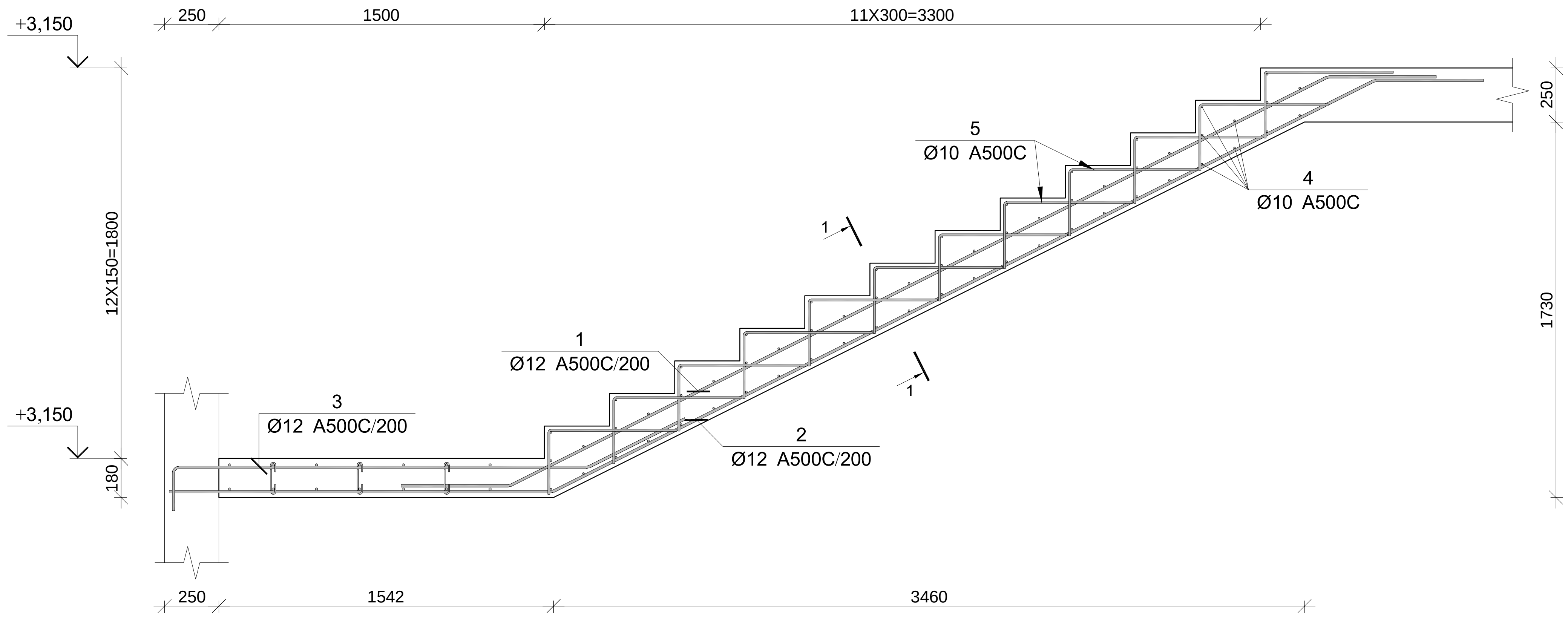

კვეთი 1-1

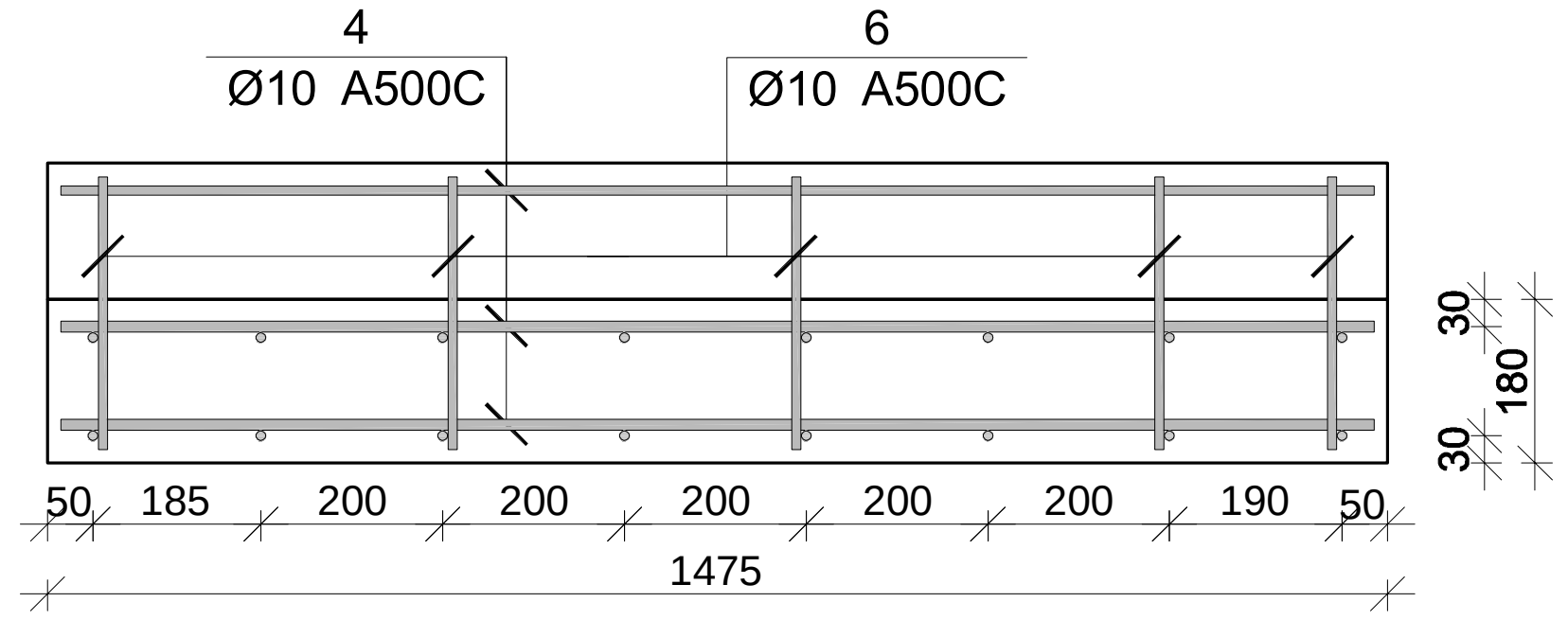

მონ. რ/ბ კიბე №1-ის კიბის მარშის კმ–5-ის სპეციფიკაცია

არმატურის სპეციფიკაცია					არმატურის ამოკრეფა					ბეტონი B 25
პოზ. №	Ø	L მმ.	n ცალი	Ln მ.	Ø	∑ Ln მ.	გრძივი მეტრის წონა კგ.	წონა კგ. A240	წონა კგ. A500C	V; მ³
1	2	3	4	5	6	7	8	9	10	11
1	12 A500C	5200	8	41.60	10 A500C	127.20	0.62		78.42	1.43
2	12 A500C	5450	8	43.60	12 A500C	107.60	0.89		95.53	
3	12 A500C	2800	8	22.40						
4	10 A500C	1400	60	84.00						
5	10 A500C	900	48	43.20						
						∑			173.95	1.43
						n= 1			173.95	1.43
									121.65	კგ/მ³

პოზ.	Ø [მმ.]	ესკიზი [მმ.]	სიგრძე [მმ.]
①	Ø12	500, 4200, 500	5200
②	Ø12	1750, 4200, 500	5450
③	Ø12	400, 1900, 600	2800
④	Ø10	1450	1450
⑤	Ø10	600, 300	900

კაპიტელი ჯგუფი
საპროექტო კომპანია
Capiteli group
ENGINEERING COMPANY

პროექტის დასახელება
BMW & MINI SHOWROOM TBILISI

პროექტის მისამართი
ქ. თბილისი, დავით აღმაშენებლის ხეივანი №151 (ს/კ 01.72.14.013.896)

დამკვეთი

B ბლოკი

სტადია	თარიღი	განმარტება
მპ	2024.05.31 წ.	

დაკვეთის №

CAD DWG ფაილი 06.kibe.dwg

დირექტორი: ა. კორტავა
მთ. კონსტრუქტორი: ა. კორტავა
შეასრულა ლ. ჩოფიკაშვილი
შეამოწმა გ. ვაშაკიძე
საავტორო უფლებები კაპიტელი ჯგუფი

ნახაზის დასახელება
მონ. რ/ბ კიბე №1-ის კიბის მარშის კმ-5-ის არმირება

კ-7.06

A2

მონ. რ/ბ კიბე №2-ის საყალიბე ჭრილი

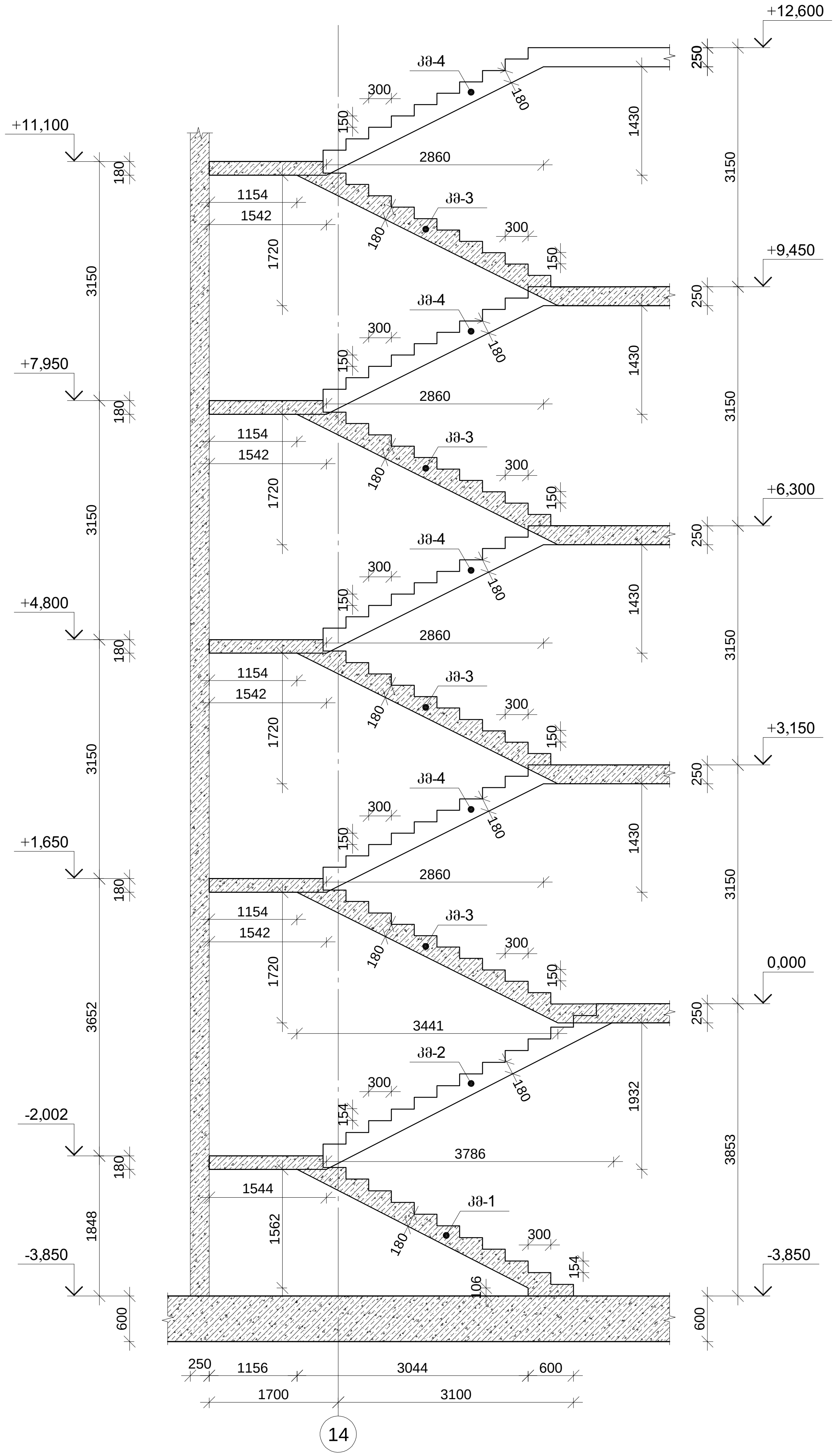

მონ. რ/ბ კიბე №2-ის საყალიბე გეგმა -3.700 ნიშნულიდან -0.000 ნიშნულამდე

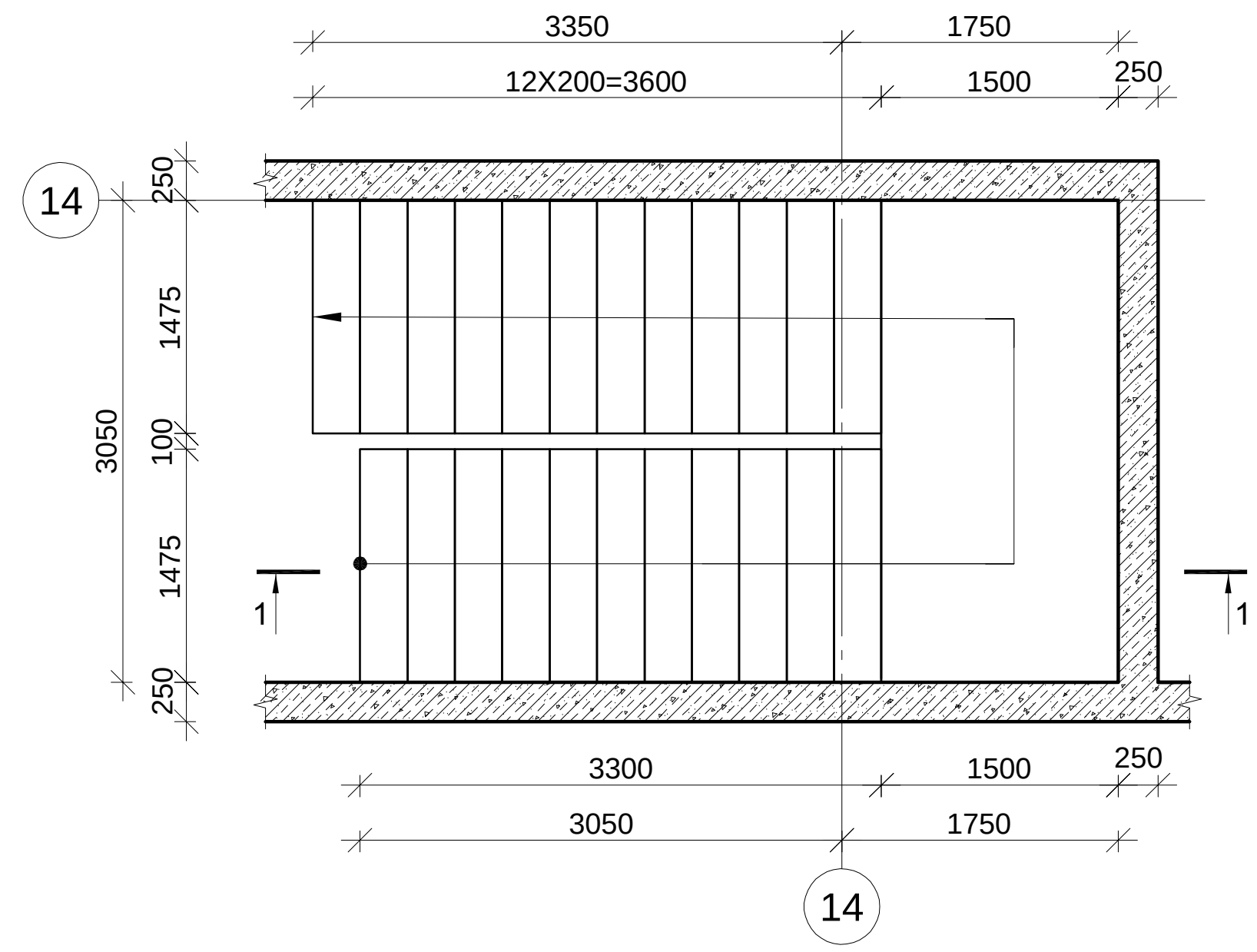

მონ. რ/ბ კიბე №2-ის საყალიბე გეგმა 0.000 ნიშნულიდან +12.600 ნიშნულამდე

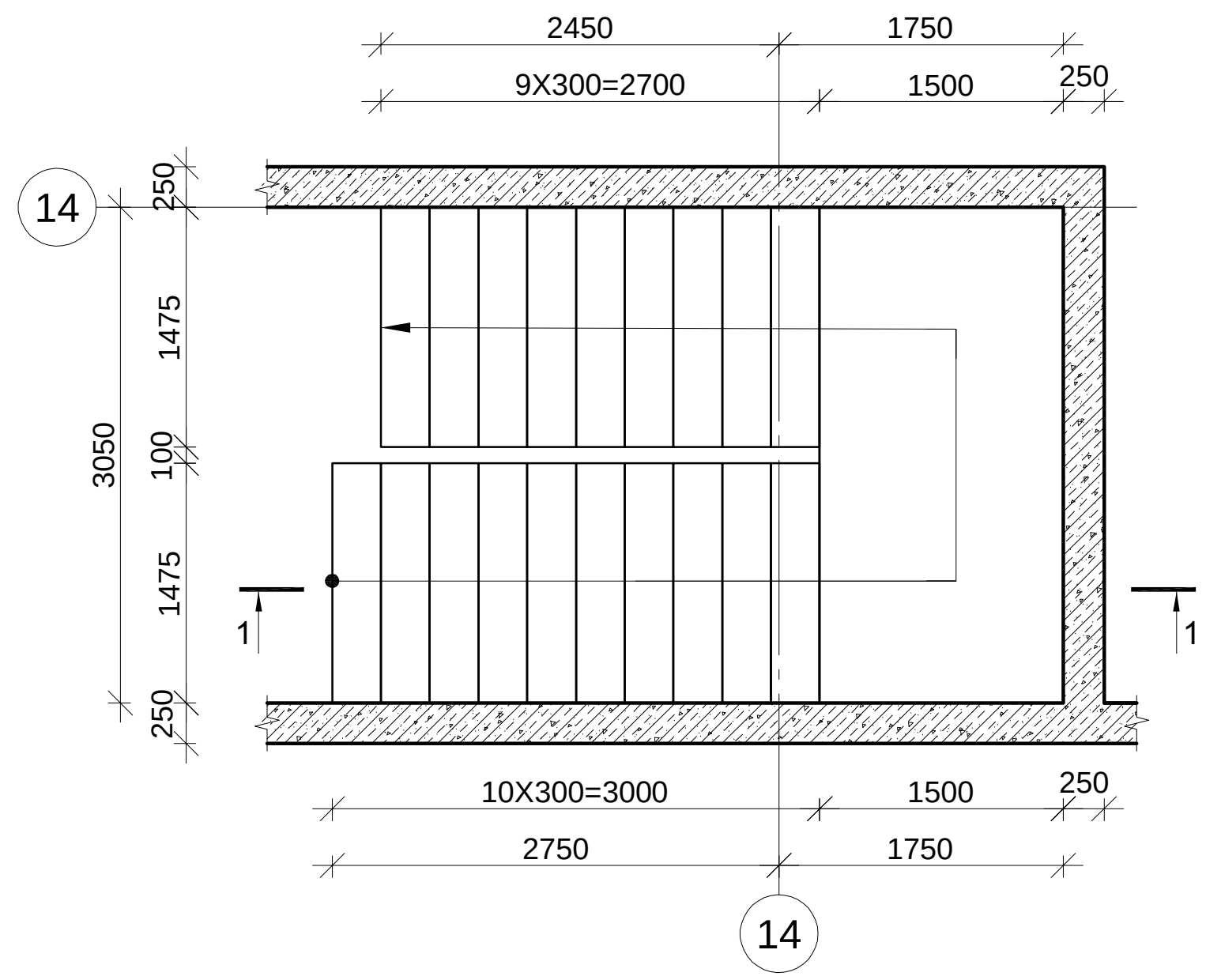

კაპიტელი ჯგუფი
საპროექტო კომპანია
Capiteli group
ENGINEERING COMPANY

პროექტის დასახელება
BMW & MINI SHOWROOM TBILISI

პროექტის მისამართი
ქ. თბილისი, დავით აღმაშენებლის ხეივანი №151 (ს/კ 01.72.14.013.896)

დამკვეთი

B ბლოკი

სტადია	თარიღი	განმარტება
მპ	2024.05.31 წ.	

დაკვეთის №

CAD DWG ფაილი 06.kibe.dwg

დირექტორი:	ა. კორტავა
მთ. კონსტრუქტორი:	ა. კორტავა
შეასრულა	ლ. ჩოფიკაშვილი
შეამოწმა	გ. ვაშაკიძე
საავტორო უფლებები	კაპიტელი ჯგუფი

ნახაზის დასახელება

მონ. რ/ბ კიბე №2-ის საყალიბე ჭრილი

კ-7.07

A2

მრნ. რ/ბ კიბე №2-ის კიბის მარშის კმ-1-ის არმირება

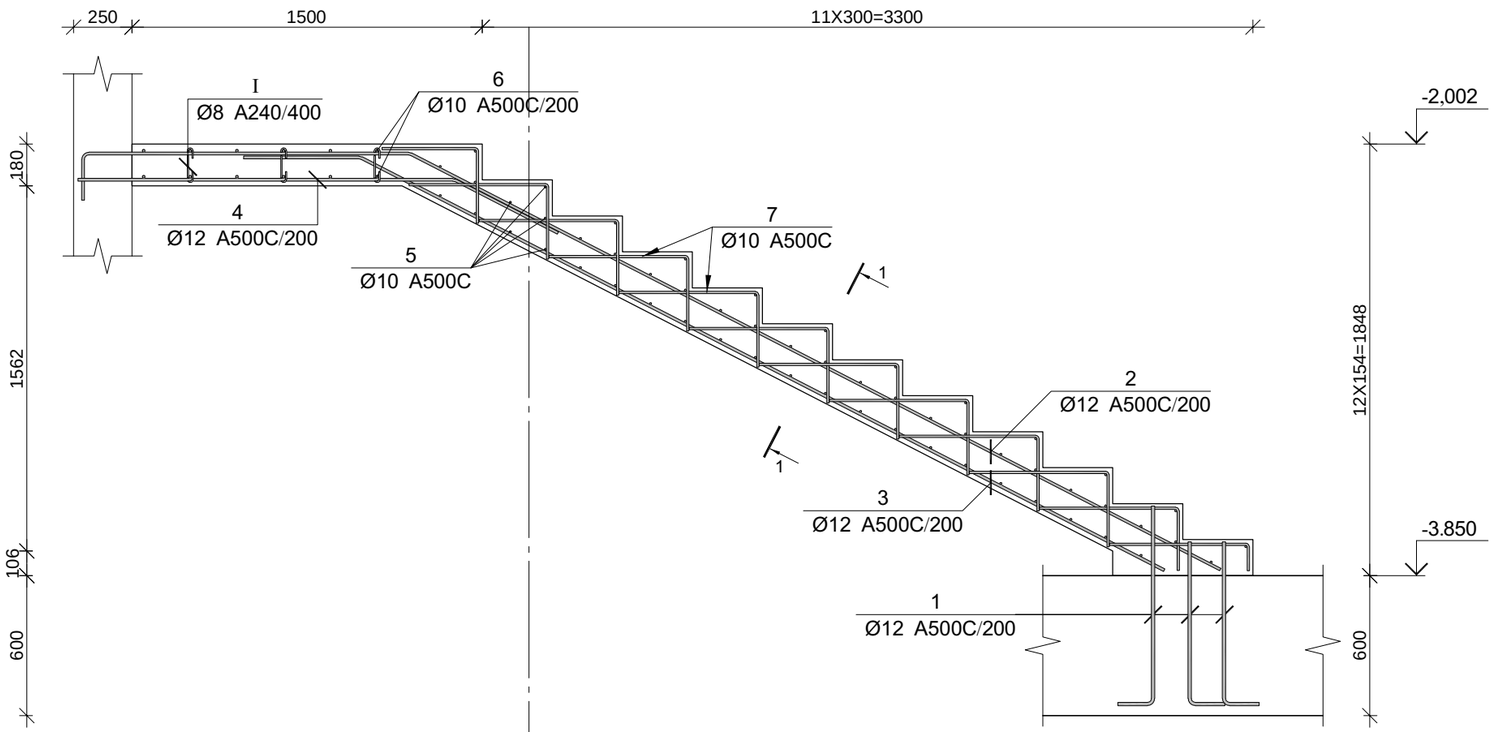

მრნ. რ/ბ კიბე №2-ის კიბის მარშის კმ-1-ის სპეციფიკაცია

არმატურის სპეციფიკაცია					არმატურის ამოკრეფა						ბეტონი B 25
პოზ. №	Ø	L მმ.	n ცალი	Ln მ.	Ø		∑ Ln მ.	ბრაგის მეტრის წონა კგ.	წონა კგ. A240	წონა კგ. A500C	V; მ³
1	2	3	4	5	6		7	8	9	10	11
1	12 A500C	1050	24	25.20	8	A240	8.70	0.39	3.43		
2	12 A500C	5650	8	45.20	10	A500C	183.20	0.62		112.95	2.27
3	12 A500C	4350	8	34.80	12	A500C	122.00	0.89		108.31	
4	12 A500C	2100	8	16.80							
5	10 A500C	1450	56	81.20							
6	10 A500C	4000	12	48.00							
7	10 A500C	900	60	54.00							
I	8 A240	300	29	8.70							
							∑		3.43	221.26	2.27
							n= 1		3.43	221.26	2.27
										98.99	კგ/მ³

კვეთი 1-1

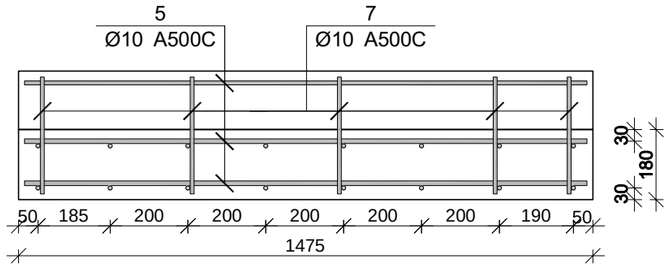

პოზ.	Ø [მმ.]	ესკიზი [მმ.]	სიგრძე [მმ.]
①	Ø12	800, 250	1050
②	Ø12	1350, 400, 3900	5650
③	Ø12	500, 3850	4350
④	Ø12	1600, 500	2100
⑤	Ø10	1450	1450
⑥	Ø10	3400, 300, 300	4000
⑦	Ø10	600, 300	900
Ⓘ	Ø8	150, 180, 75, 75, 180	300

CAPITELI GROUP
კაპიტელი ჯგუფი
საკონსულტო კომპანია
Capiteli group
ENGINEERING COMPANY

პროექტის დასახელება
BMW & MINI SHOWROOM TBILISI

პროექტის მისამართი
ქ. თბილისი, დავით აღმაშენებლის ხეივანი №151 (ს/კ 01.72.14.013.896)

დამკვეთი

B ბლოკი

სტადია	მარცხ.	განმარტება
მპ	2024.05.31 წ.	

დამკვეთის №

CAD DWG ფაილი 06.kibe.dwg

დირექტორი:	ა. კორტავა
მთ. კონსტრუქტორი:	ა. კორტავა
შესრულა	ლ. ჩიფუსაშვილი
შეამოწმა	გ. ვამაკიძე
საავტორო უფლებები	კაპიტელი ჯგუფი

ნახაზის დასახელება

მრნ. რ/ბ კიბე №2-ის კიბის მარშის კმ-1-ის არმირება

კ-7.08

A2

მონ. რ/ბ კიბე №2-ის კიბის მარშის კმ-2-ის არმირება

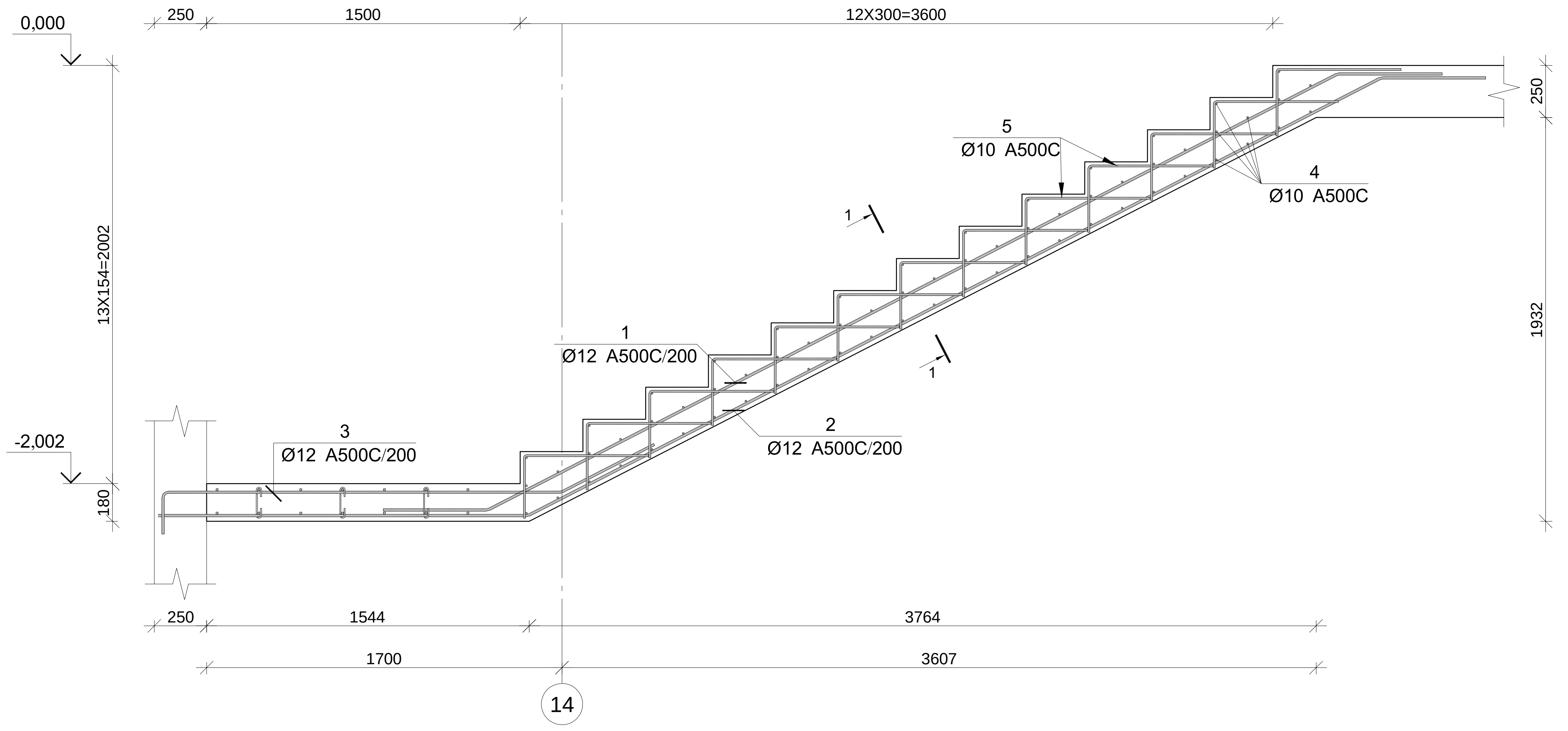

კვეთი 1-1

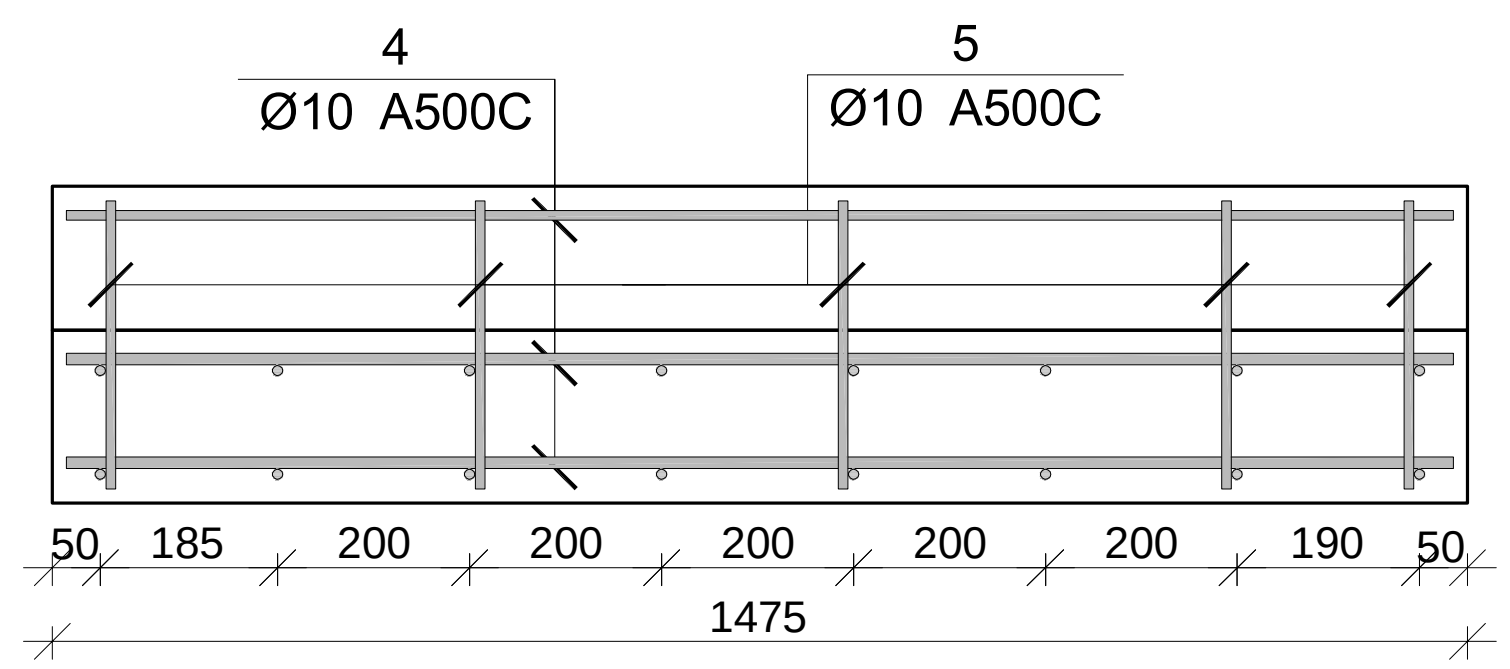

მონ. რ/ბ კიბე №2-ის კიბის მარშის კმ–2-ის სპეციფიკაცია

არმატურის სპეციფიკაცია					არმატურის ამოკრეფა					ბეტონი B 25
პოზ. №	Ø	L მმ.	n ცალი	Ln მ.	Ø	∑ Ln მ.	გრძივი მეტრის წონა კგ.	წონა კგ. A240	წონა კგ. A500C	V; მ³
1	2	3	4	5	6	7	8	9	10	11
1	12 A500C	5550	8	44.40	10 A500C	152.75	0.62		94.18	1.58
2	12 A500C	6850	8	54.80	12 A500C	121.20	0.89		107.60	
3	12 A500C	2750	8	22.00						
4	10 A500C	1450	65	94.25						
5	10 A500C	900	65	58.50						
							∑		201.78	1.58
						n= 1			201.78	1.58
									127.71	კგ/მ³

პოზ.	Ø [მმ.]	ესკიზი [მმ.]	სიგრძე [მმ.]
①	Ø12	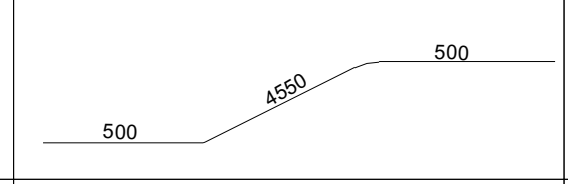	5550
②	Ø12	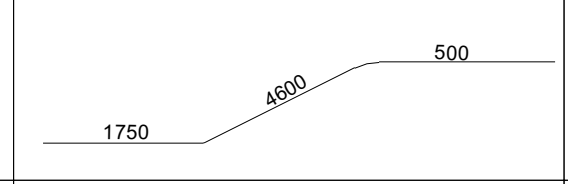	6850
③	Ø12	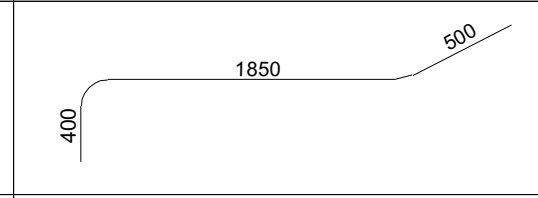	2750
④	Ø10	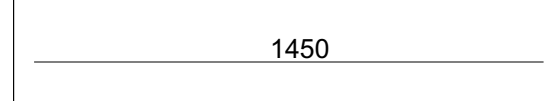	1450
⑤	Ø10	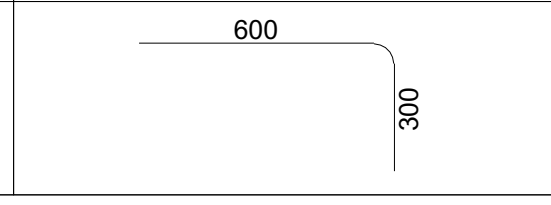	900

კაპიტელი ჯგუფი
საპროექტო კომპანია
Capiteli group
ENGINEERING COMPANY
CAPITELI GROUP

პროექტის დასახელება
BMW & MINI SHOWROOM TBILISI

პროექტის მისამართი
ქ. თბილისი, დავით აღმაშენებლის ხეივანი №151 (ს/კ 01.72.14.013.896)

დამკვეთი

B ბლოკი

სტადია	თარიღი	განმარტება
მპ	2024.05.31 წ.	

დაკვეთის №

CAD DWG ფაილი 06.kibe.dwg

დირექტორი: ა. კორტავა
მთ. კონსტრუქტორი: ა. კორტავა
შეასრულა ლ. ჩოფიკაშვილი
შეამოწმა გ. ვაშაკიძე
საავტორო უფლებები კაპიტელი ჯგუფი

ნახაზის დასახელება
მონ. რ/ბ კიბე №2-ის კიბის მარშის კმ-2-ის არმირება

კ-7.09

A2

მონ. რ/ბ კიბე №2-ის კიბის მარშის კმ-3-ის არმირება

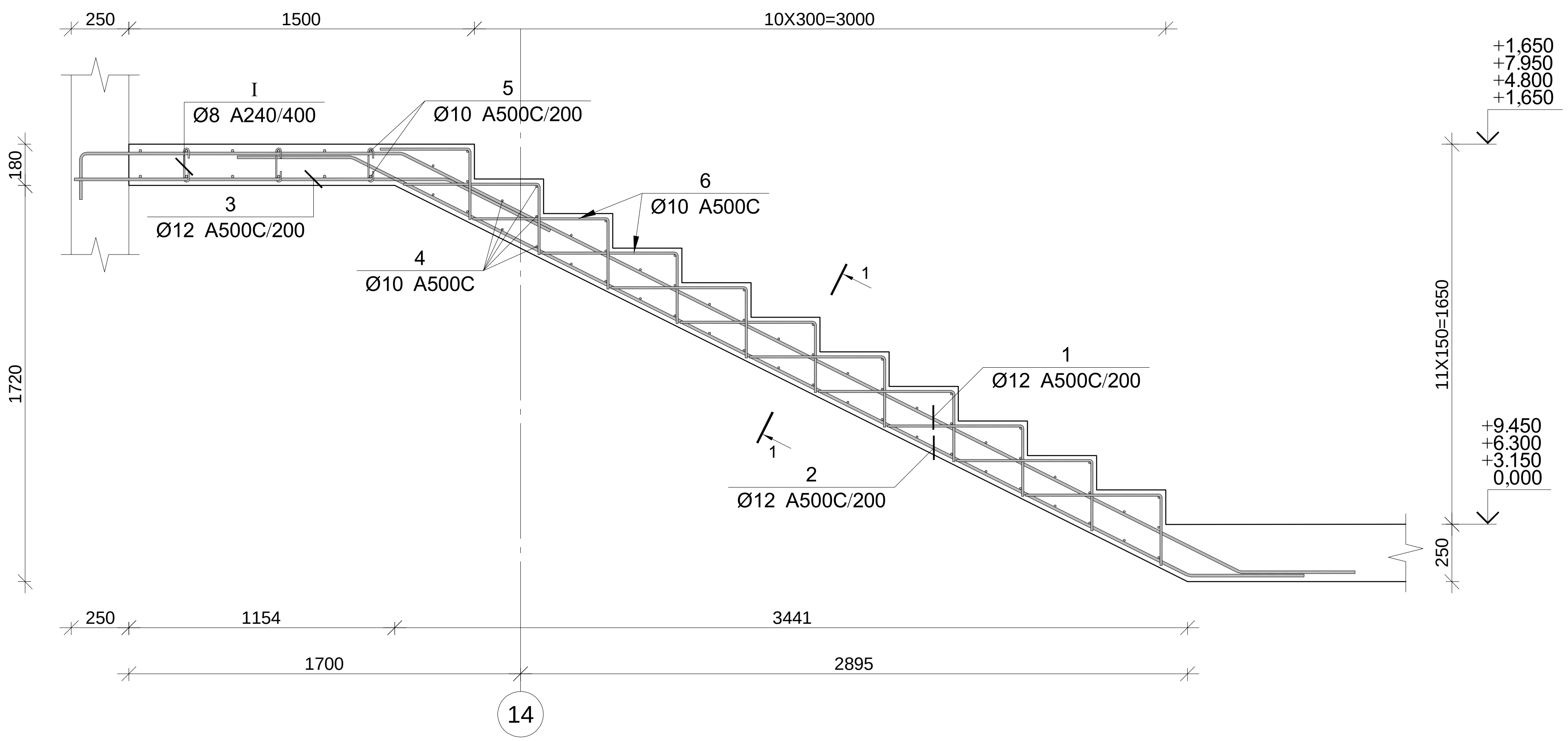

პოზ.	Ø [მმ.]	ესკიზი [მმ.]	სიგრძე [მმ.]
①	Ø12	400 / 1350 / 4050 / 500	6300
②	Ø12	500 / 4050 / 500	5050
③	Ø12	1600 / 500	2100
④	Ø10	1450	1450
⑤	Ø10	300 / 3400 / 300	4000
⑥	Ø10	300 / 600	900
Ⅰ	Ø8	180 / 150 / 180 / 75 / 75	300

კვეთი 1-1

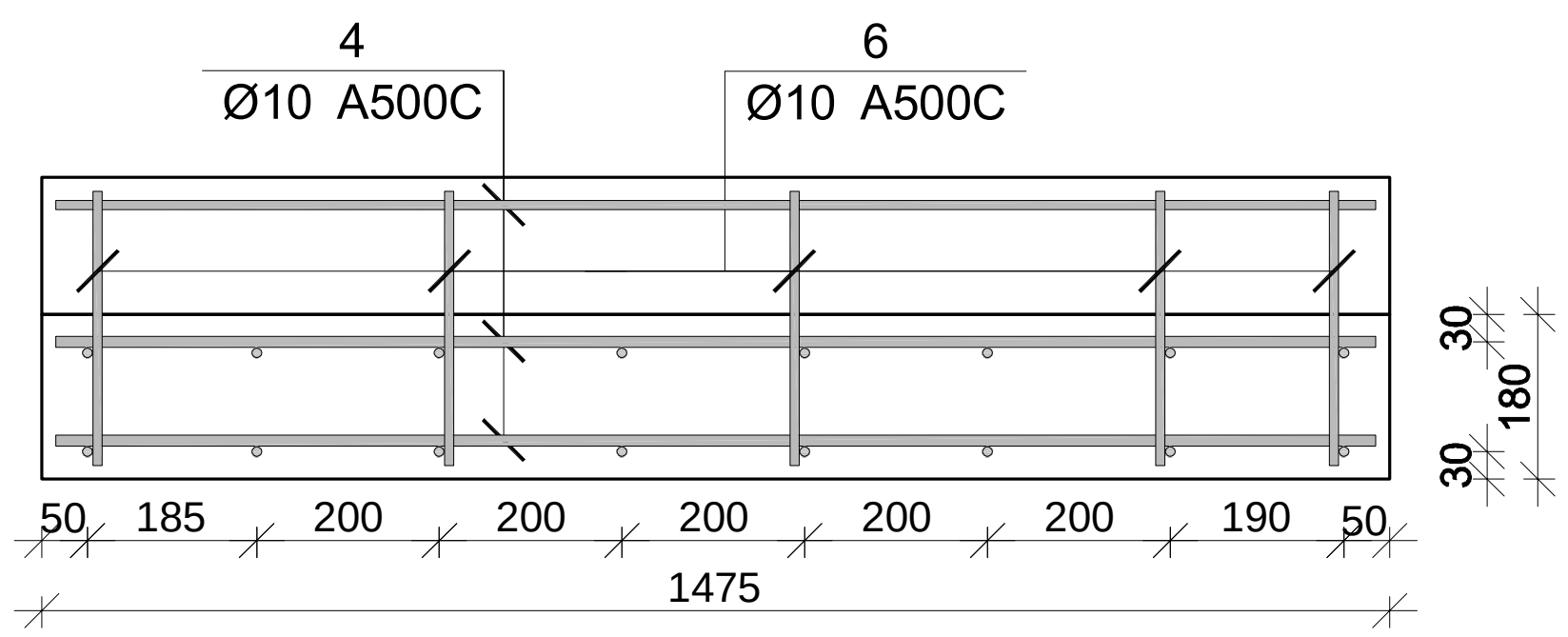

მონ. რ/ბ კიბე №2-ის კიბის მარშის კმ–3-ის სპეციფიკაცია

არმატურის სპეციფიკაცია					არმატურის ამოკრეფა					ბეტონი B 25
პოზ. №	Ø	L მმ.	n ცალი	Ln მ.	Ø	∑ Ln მ.	გრძივი მეტრის წონა კგ.	წონა კგ. A240	წონა კგ. A500C	V; $მ^3$
1	2	3	4	5	6	7	8	9	10	11
1	12 A500C	6300	8	50.40	8 A240	8.70	0.39	3.43		2.21
2	12 A500C	5050	8	40.40	10 A500C	167.35	0.62		103.18	
3	12 A500C	2100	8	16.80	12 A500C	107.60	0.89		95.53	
4	10 A500C	1450	55	79.75						
5	10 A500C	4000	12	48.00						
6	10 A500C	900	44	39.60						
I	8 A240	300	29	8.70						
							∑	3.43	198.71	2.21
						n= 4		13.73	794.83	8.84
									91.47	კგ/$მ^3$

კაპიტელი ჯგუფი
საპროექტო კომპანია
Capiteli group
ENGINEERING COMPANY
CAPITELI GROUP

პროექტის დასახელება
BMW & MINI SHOWROOM TBILISI

პროექტის მისამართი
ქ. თბილისი, დავით აღმაშენებლის ხეივანი №151 (ს/კ 01.72.14.013.896)

დამკვეთი

B ბლოკი

სტადია	თარიღი	განმარტება
მპ	2024.05.31 წ.	

დაკვეთის №

CAD DWG ფაილი 06.kibe.dwg

დირექტორი:	ა. კორტავა
მთ. კონსტრუქტორი:	ა. კორტავა
შეასრულა	ლ. ჩოფიკაშვილი
შეამოწმა	გ. ვაშაკიძე
საავტორო უფლებები	კაპიტელი ჯგუფი

ნახაზის დასახელება

მონ. რ/ბ კიბე №2-ის კიბის მარშის კმ-3-ის არმირება

კ-7.10

A2

მონ. რ/ბ კიბე №2-ის კიბის მარშის კმ-4-ის არმირება

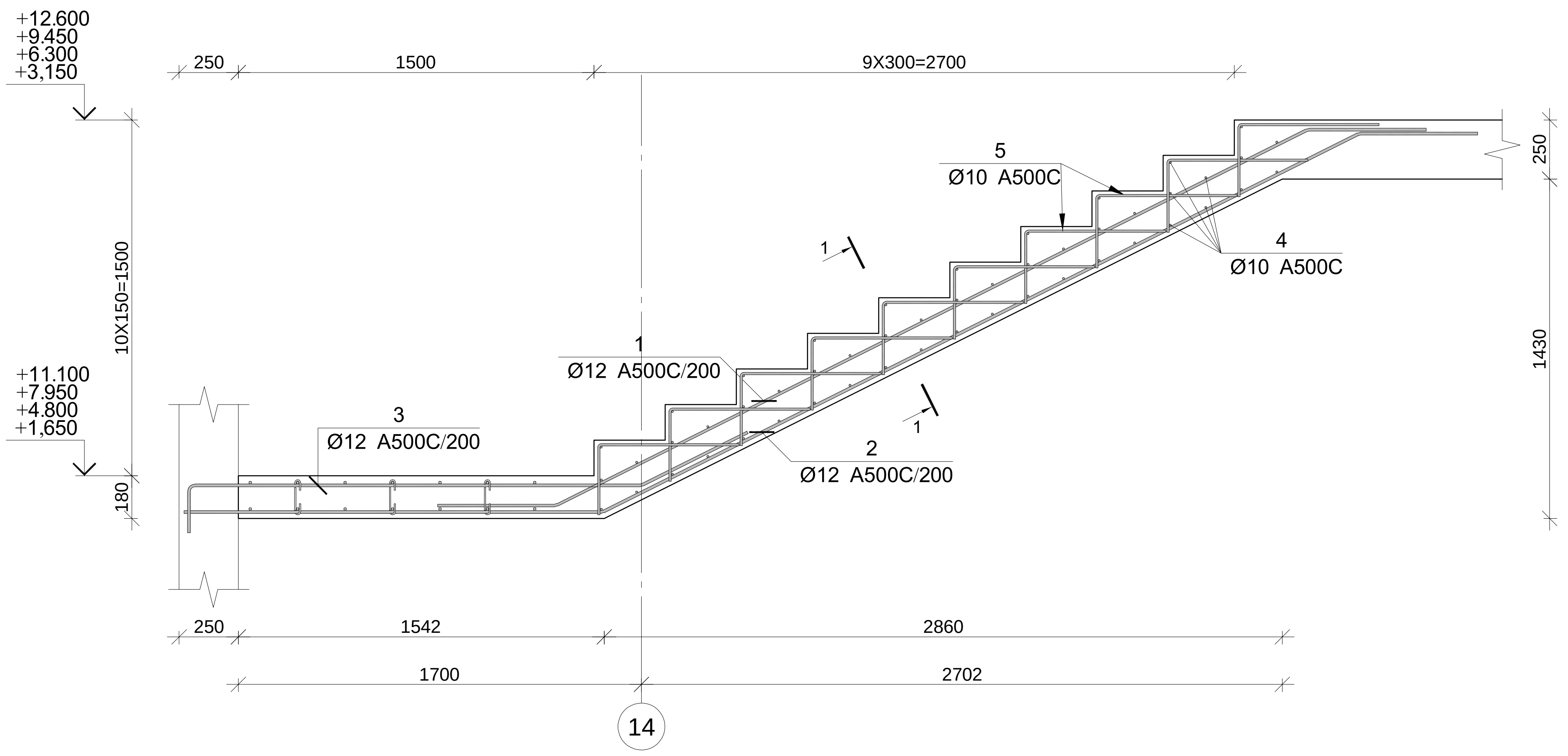

პოზ.	Ø [მმ.]	ესკიზი [მმ.]	სიგრძე [მმ.]
①	Ø12	500 / 3550 / 500	4550
②	Ø12	1750 / 3550 / 500	5800
③	Ø12	400 / 1900 / 500	2800
④	Ø10	1450	1450
⑤	Ø10	600 / 300	900

კვეთი 1-1

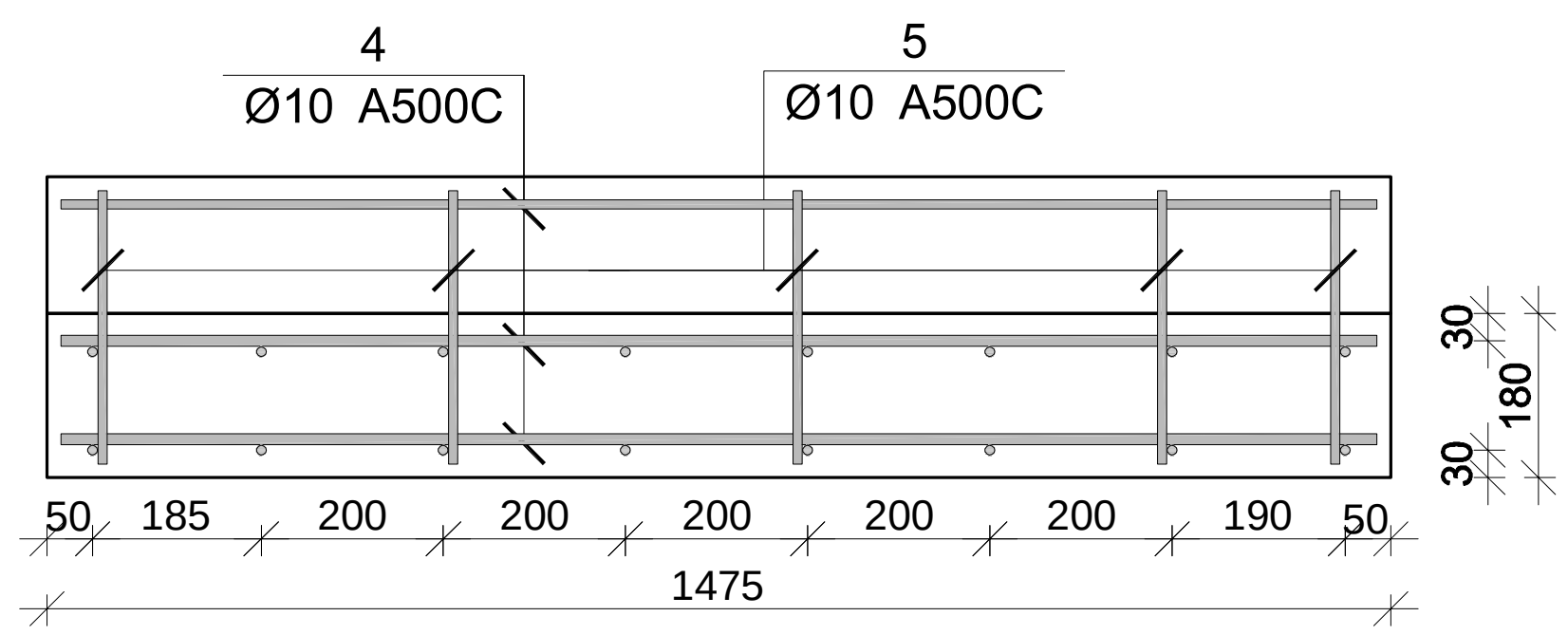

მონ. რ/ბ კიბე №2-ის კიბის მარშის კმ–4-ის სპეციფიკაცია

არმატურის სპეციფიკაცია					არმატურის ამოკრეფა					ბეტონი B 25
პოზ. №	Ø	L მმ.	n ცალი	Ln მ.	Ø	∑ Ln მ.	გრძივი მეტრის წონა კგ.	წონა კგ. A240	წონა კგ. A500C	V; მ³
1	2	3	4	5	6	7	8	9	10	11
1	12 A500C	4550	8	36.40	10 A500C	108.50	0.62		66.89	1.19
2	12 A500C	5800	8	46.40	12 A500C	105.20	0.89		93.40	
3	12 A500C	2800	8	22.40						
4	10 A500C	1450	50	72.50						
5	10 A500C	900	40	36.00						
						∑			160.29	1.19
						n= 4			641.17	4.76
									134.70	კგ/მ³

კაპიტელი ჯგუფი
საინჟინრო კომპანია
CAPITELI GROUP
Capiteli group
ENGINEERING COMPANY

პროექტის დასახელება
BMW & MINI SHOWROOM TBILISI

პროექტის მისამართი
ქ. თბილისი, დავით აღმაშენებლის ხეივანი №151 (ს/კ 01.72.14.013.896)

დამკვეთი

B ბლოკი

სტადია	თარიღი	განმარტება
მპ	2024.05.31 წ.	

დაკვეთის №

CAD DWG ფაილი 06.kibe.dwg

დირექტორი: ა. კორტავა
მთ. კონსტრუქტორი: ა. კორტავა
შეასრულა ლ. ჩოფიკაშვილი
შეამოწმა გ. ვაშაკიძე
საავტორო უფლებები კაპიტელი ჯგუფი

ნახაზის დასახელება
მონ. რ/ბ კიბე №2-ის კიბის მარშის კმ-4-ის არმირება

კ-7.11

A2

კონსტრუქციების საყალიბე გეგმა -4.000 ნიშნულზე

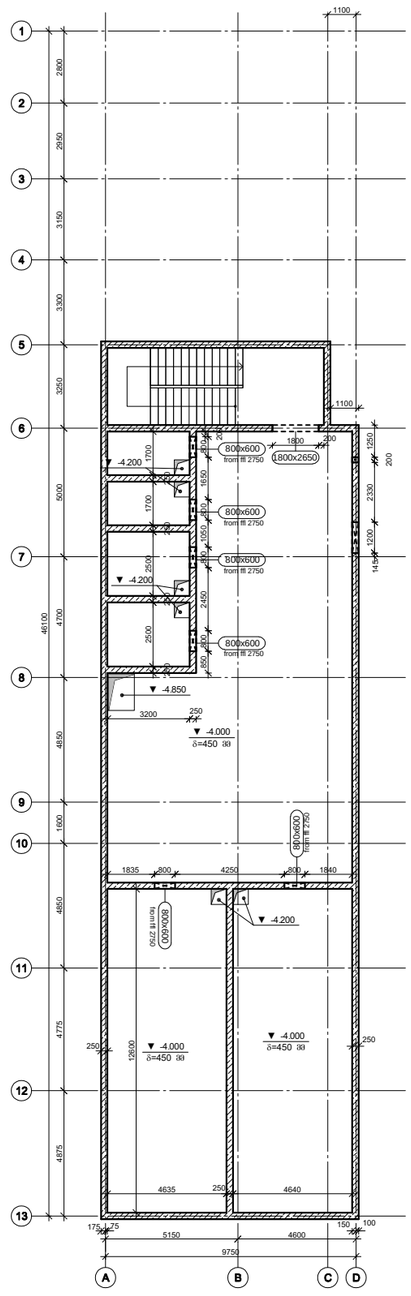

CAPITELI GROUP

კაპიტელი ჯგუფი
საინჟინრო კომპანია
Capiteli group
ENGINEERING COMPANY

პროექტის დასახელება
BMW & MINI SHOWROOM TBILISI

პროექტის მისამართი
ქ. თბილისი, დავით აღმაშენებლის ხეივანი №151 (ს/კ 01.72.14.013.896)

დამკვეთი

B ბლოკი

სტადია	მარიტი	განმარტება
ეტ	2024.05.31 წ.	

დამკვეთის №

CAD DWG ფაილი 01.bmw sqemebi rev5.dwg

დირექტორი:	ა. კორტავა
მთ. კონსტრუქტორი:	ა. კორტავა
შესრულა	ლ. ბოლქვაძე
შეამოწმა	გ. ვაშაკიძე
საავტორო უფლებები	კაპიტელი ჯგუფი

ნახაზის დასახელება

კონსტრუქციების საყალიბე გეგმა -4.000 ნიშნულზე

კ-1.15

A2

კონსტრუქციების საყალიბე გეგმა -0.200 ნიშნულზე

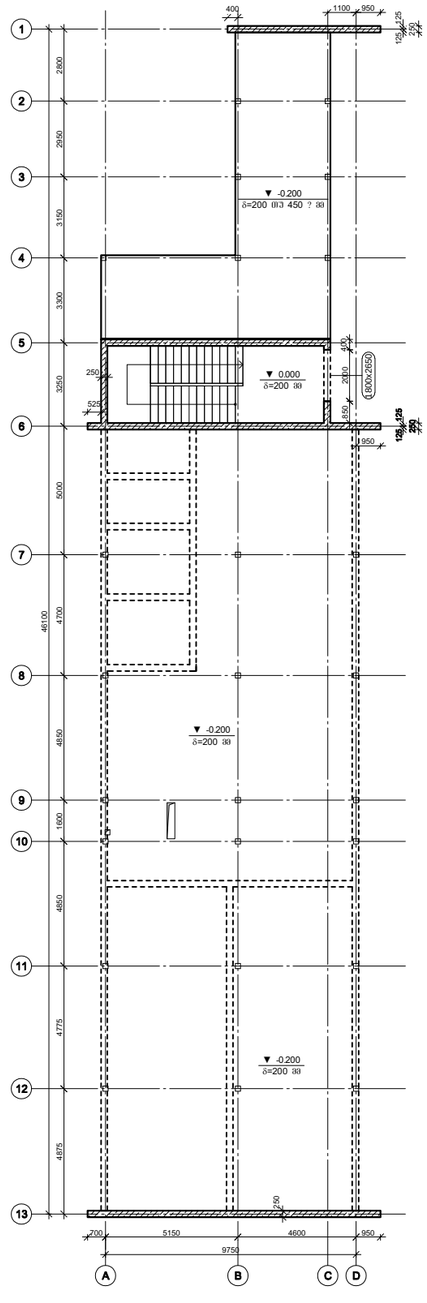

CAPITELI GROUP

კაპიტელი ჯგუფი
საინჟინრო კომპანია
Capiteli group
ENGINEERING COMPANY

პროექტის დასახელება
BMW & MINI SHOWROOM TBILISI

პროექტის მისამართი
ქ. თბილისი, დავით აღმაშენებლის ხეივანი №151 (ს/კ 01.72.14.013.896)

დამკვეთი

B ბლოკი

სტადია	მარილი	განმარტება
შკ	2024.05.31 წ.	

დამკვეთის №

CAD DWG ფაილი 01.bmw sqemebi rev5.dwg

დირექტორი:	ა. კორტავა
მთ. კონსტრუქტორი:	ა. კორტავა
შესრულა	ლ. ჩოფიაშვილი
შეამოწმა	გ. ვაშაყმაძე
საავტორო უფლებები	კაპიტელი ჯგუფი

ნახაზის დასახელება

კონსტრუქციების საყალიბე გეგმა -0.200 ნიშნულზე

კ-1.16

A2

კონსტრუქციების საყალიბე გეგმა 3.500 ნიშნულზე

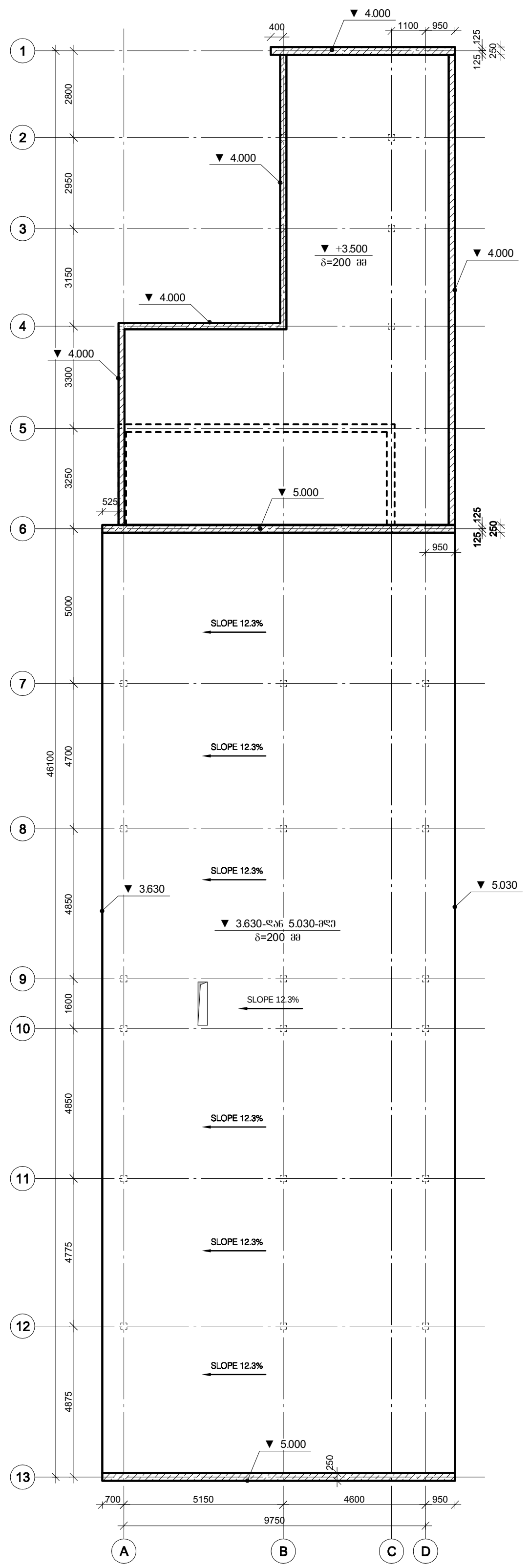

კაპიტელი ჯგუფი
საპროექტო კომპანია
Capiteli group
ENGINEERING COMPANY
CAPITELI GROUP

პროექტის დასახელება
BMW & MINI SHOWROOM TBILISI

პროექტის მისამართი
ქ. თბილისი, დავით აღმაშენებლის ხეივანი №151 (ს/კ 01.72.14.013.896)

დამკვეთი

B ბლოკი

სტადია	თარიღი	განმარტება
მპ	2024.05.31 წ.	

დაკვეთის №

CAD DWG ფაილი 01.bmw sqemebi rev5.dwg

დირექტორი:	ა. კორტავა
მთ. კონსტრუქტორი:	ა. კორტავა
შეასრულა	ლ. ჩოფიკაშვილი
შეამოწმა	გ. ვაშაკიძე
საავტორო უფლებები	კაპიტელი ჯგუფი

ნახაზის დასახელება

კონსტრუქციების საყალიბე გეგმა 3.500 ნიშნულზე

კ-1.17

A2

საძირკვლის ფილის კიდესთან და სვეტთან არმირების ფრაგმენტი ჭრილში

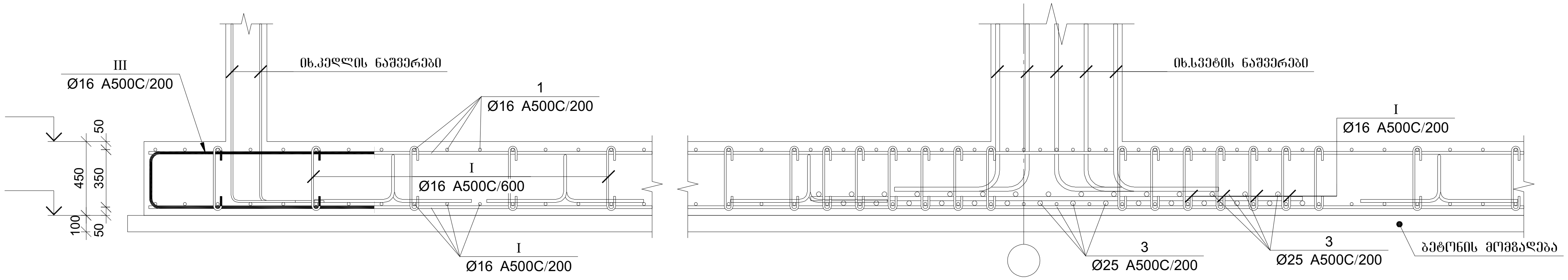

პოზ.	Ø [მმ.]	ესკიზი [მმ.]	სიგრძე [მმ.]
I	Ø16	540; 200; 200	940
II	Ø16	500; 465; 500; 465; 500	2430
III	Ø16	900; 500; 900	2300
IV	Ø8	350; 75; 75	500

მონ. რ/ბ საძირკვლის სპეციფიკაცია										
არმატურის სპეციფიკაცია					არმატურის ამოკრეფა					ბეტონი B 25
პოზ. №	Ø	L მმ.	n ცალი	Ln მ.	Ø	∑ Ln მ.	გრძივი მეტრის წონა კგ.	წონა კგ. A240	წონა კგ. A500C	V; $მ^3$
1	2	3	4	5	6	7	8	9	10	11
1	16 A500C	-	-	26642.00	8 A240	50.00	0.39	19.73		726.60
2	16 A500C	4000	275	1100.00	16 A500C	43690.50	1.58		68958.46	
3	25 A500C	4000	1040	4160.00	25 A500C	4160.00	3.85		16030.01	
I	16 A500C	940	11930	11214.20						
II	16 A500C	2430	1210	2940.30						
III	16 A500C	2300	780	1794.00						
IV	8 A240C	500	100	50.00			∑	19.73	84988.47	726.60
						n= 1		19.73	84988.47	726.60
									116.99	კგ/$მ^3$

კაპიტელი ჯგუფი
საპროექტო კომპანია
Capiteli group
ENGINEERING COMPANY
CAPITELI GROUP

პროექტის დასახელება
BMW & MINI SHOWROOM TBILISI

პროექტის მისამართი
ქ. თბილისი, დავით აღმაშენებლის ხეივანი №151 (ს/კ 01.72.14.013.896)

დამკვეთი

B ბლოკი

სტადია	თარიღი	განმარტება
მპ	2024.05.31 წ.	

დაკვეთის №

CAD DWG ფაილი 01.bmw sqemebi rev5.dwg

დირექტორი: ა. კორტავა
მთ. კონსტრუქტორი: ა. კორტავა
შეასრულა ლ. ჩოფიკაშვილი
შეამოწმა გ. ვაშაკიძე
საავტორო უფლებები კაპიტელი ჯგუფი

ნახაზის დასახელება
საძირკვლის ფილის არმირების ფრაგმენტები

კ-2.05

A2

მონ. რ/ბ სვეტის ტიპიური არმირება

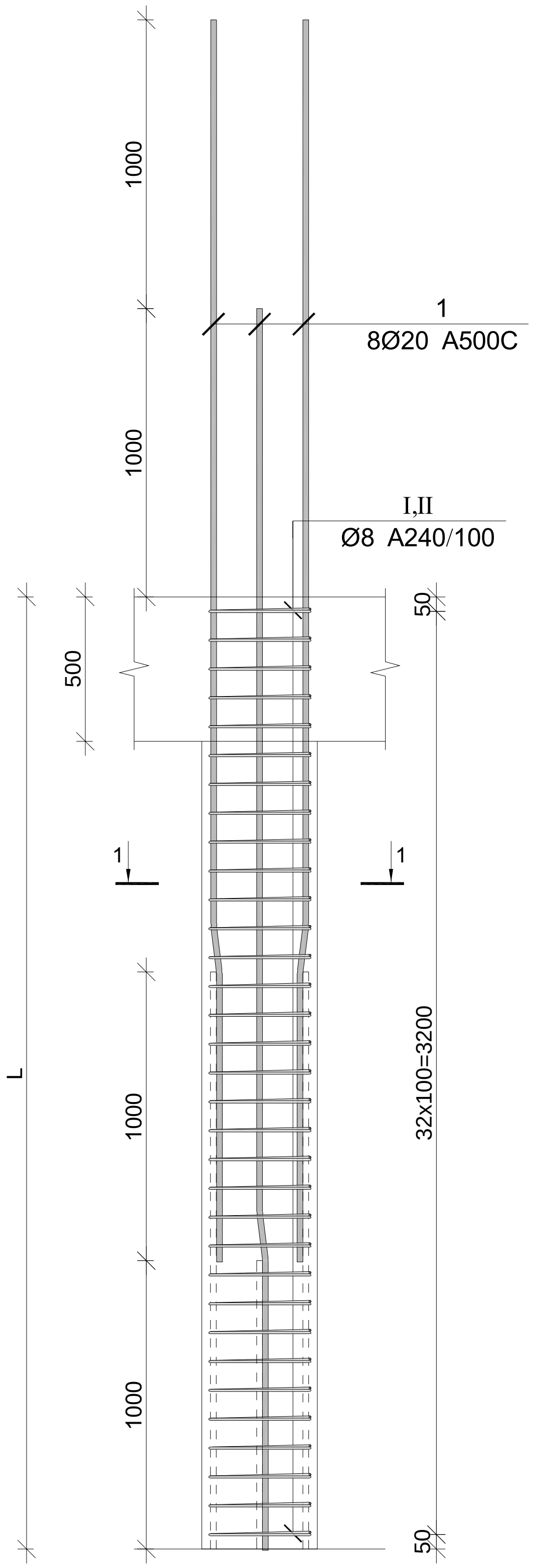

კვეთი 1-1

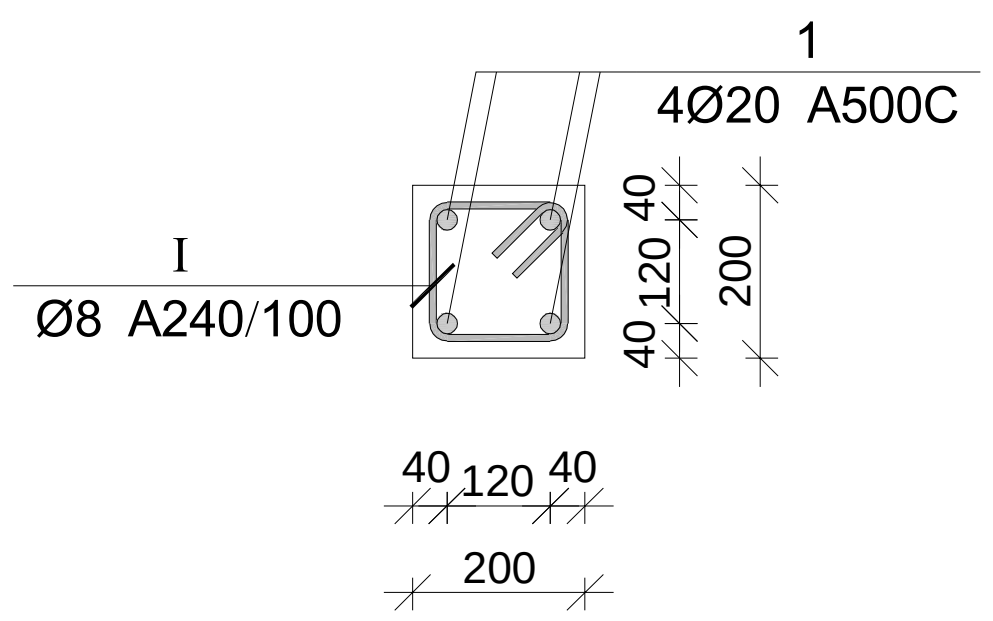

პოზ.	Ø [მმ.]	ესკიზი [მმ.]	სიგრძე [მმ.]
1	Ø20	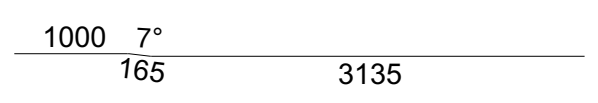	4300
I	Ø8	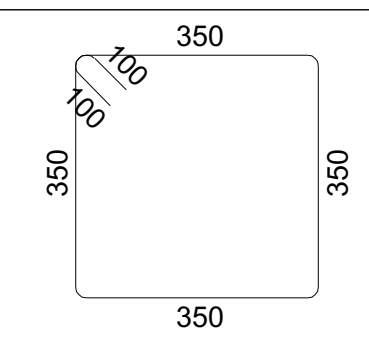	1600

მონ. რ/ბ სვეტის სპეციფიკაცია

არმატურის სპეციფიკაცია					არმატურის ამოკრეფა					ბეტონი B 25
პოზ. №	Ø	L მმ.	n ცალი	Ln მ.	Ø	∑ Ln მ.	ერთი მეტრის წონა კგ.	წონა კგ. A240	წონა კგ. A500C	V; მ³
1	2	3	4	5	6	7	8	9	10	11
1	20 A500C	4300	8	34.40	8 A240	92.40	0.39	36.46		0.53
I	8 A240	1600	33	52.80	20 A500C	34.40	2.47		84.84	
II	8 A240	1200	33	39.60						
							∑	36.46	84.84	0.53
						n= 24		875.03	2036.06	12.67
									229.73	კგ/მ³

კაპიტელი ჯგუფი
CAPITELI GROUP
Capiteli group
ENGINEERING COMPANY

პროექტის დასახელება
BMW & MINI SHOWROOM TBILISI

პროექტის მისამართი
ქ. თბილისი, დავით აღმაშენებლის ხეივანი №151 (ს/კ 01.72.14.013.896)

დამკვეთი

B ბლოკი

სტადია	თარიღი	გამოცემა
მპ	2024.05.31 წ.	

დაკვეთის №

CAD DWG ფაილი 01.bmw sqemebi rev5.dwg

დირექტორი: ა. კორტავა
მთ. კონსტრუქტორი: ა. კორტავა
შეასრულა ლ. ჩოფიკაშვილი
შეამოწმა გ. ვაშაკიძე
საავტორო უფლებები კაპიტელი ჯგუფი

ნახაზის დასახელება
მონ. რ/ბ სვეტის არმირება

კ-3.02

A2

მონ. რ/ბ კედლის არმირება

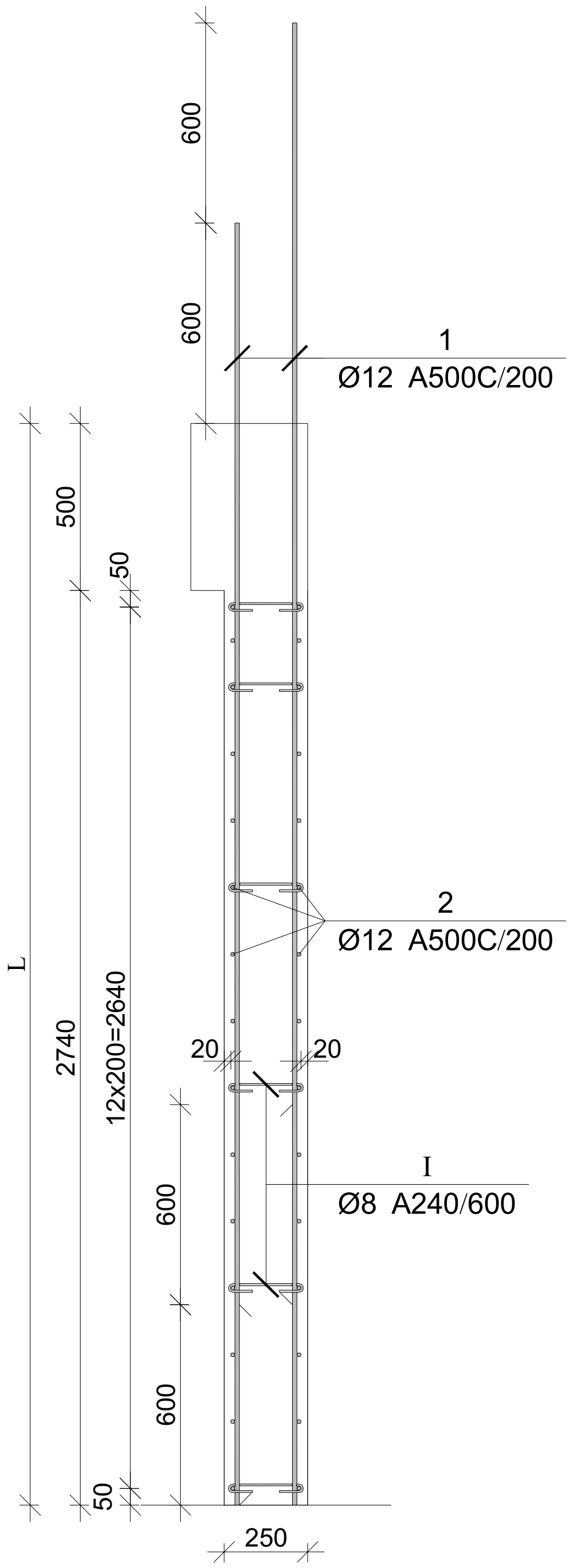

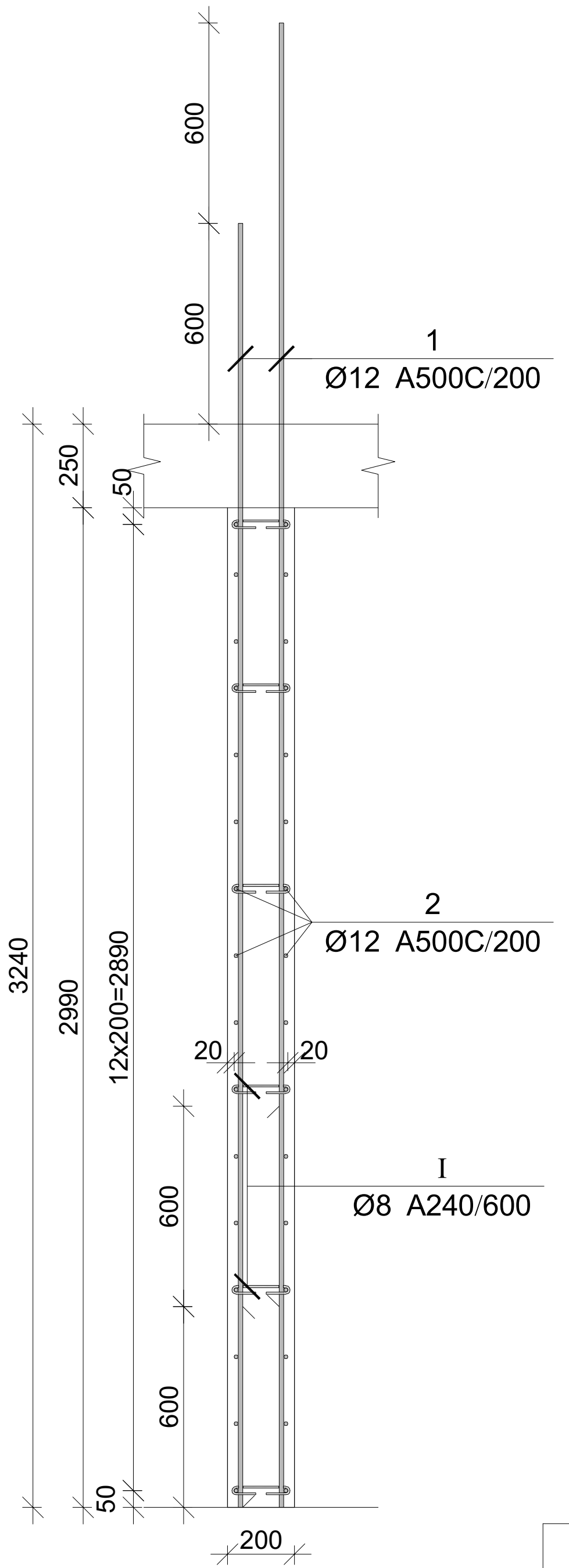

პოზ.	Ø [მმ.]	ესკიზი [მმ.]	სიგრძე [მმ.]
①	Ø12	3900	3900
②	Ø12	----	----
③	Ø12	3250	3250
④	Ø12	2650	2650
Ⓘ	Ø8	75 75 225 180° 180°	375

მონ. რ/ბ კედლების სპეციფიკაცია

არმატურის სპეციფიკაცია					არმატურის ამოკრეფა					ბეტონი B 25
პოზ. №	Ø	L მმ.	n ცალი	Ln მ.	Ø	∑ Ln მ.	გრძივი მეტრის წონა კგ.	წონა კგ. A240	წონა კგ. A500C	V; მ³
1	2	3	4	5	6	7	8	9	10	11
1	20 A500C	4300	8	34.40	8 A240	92.40	0.39	36.46		0.53
I	8 A240	1600	33	52.80	20 A500C	34.40	2.47		84.84	
II	8 A240	1200	33	39.60						
							∑	36.46	84.84	0.53
						n= 24		875.03	2036.06	12.67
									229.73	კგ/მ³

კაპიტელი ჯგუფი
საპროექტო კომპანია
Capiteli group
ENGINEERING COMPANY
CAPITELI GROUP

პროექტის დასახელება
BMW & MINI SHOWROOM TBILISI

პროექტის მისამართი
ქ. თბილისი, დავით აღმაშენებლის ხეივანი №151 (ს/კ 01.72.14.013.896)

დამკვეთი

B ბლოკი

სტადია	თარიღი	განმარტება
მპ	2024.05.31 წ.	

დაკვეთის №

CAD DWG ფაილი 01.bmw sqemebi rev5.dwg

დირექტორი: ა. კორტავა
მთ. კონსტრუქტორი: ა. კორტავა
შეასრულა ლ. ჩოფიკაშვილი
შეამოწმა გ. ვაშაკიძე
საავტორო უფლებები კაპიტელი ჯგუფი

ნახაზის დასახელება
მონ. რ/ბ კედლის არმირება

კ-4.01

A2

ფილის არმირების ფრაგმენტი

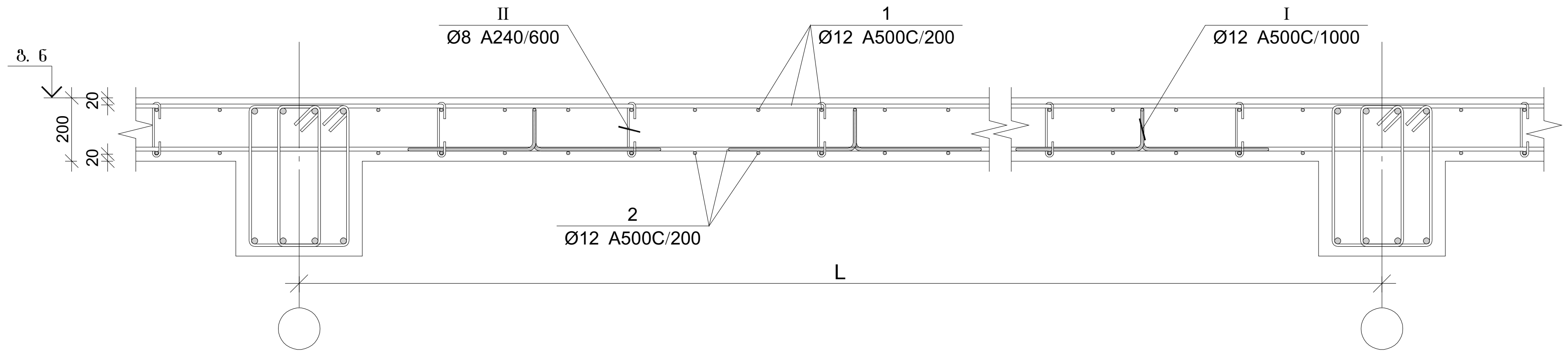

პოზ.	Ø [მმ.]	ესკიზი [მმ.]	სიგრძე [მმ.]
1	Ø12	150	----
I	Ø12	200, 110, 400, 110, 400	1220
II	Ø8	156, 180, 180, 45, 45	250
III	Ø12	500, 130, 500	1130

ფილის არმირების კვეთი ღიობთან

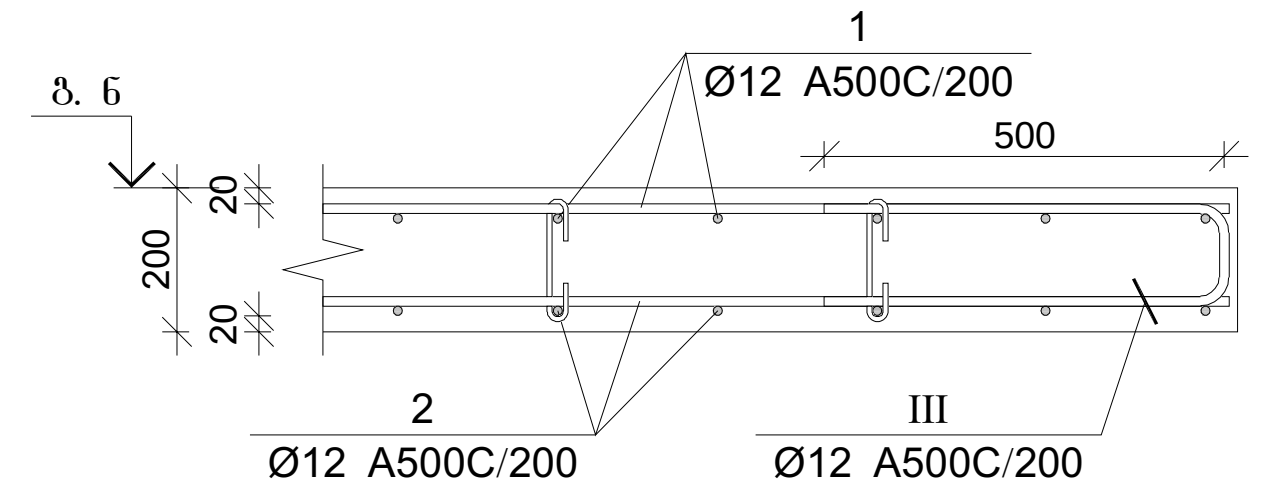

ფილის არმირების კვეთი რიგელთან

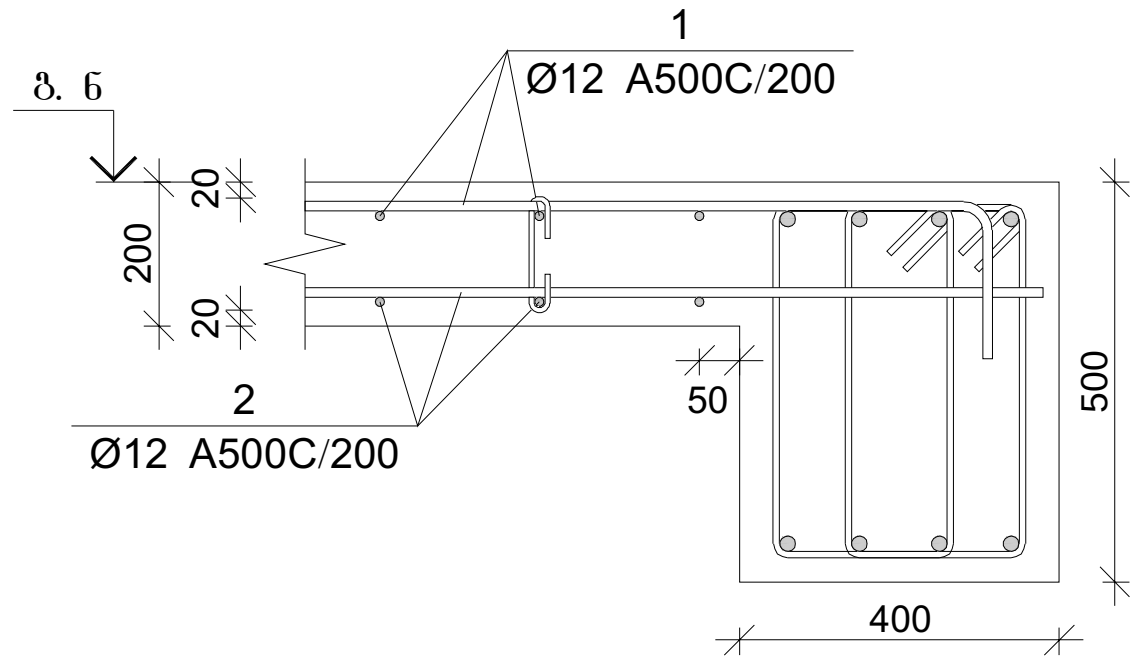

ფილის არმირების კვეთი კედელთან

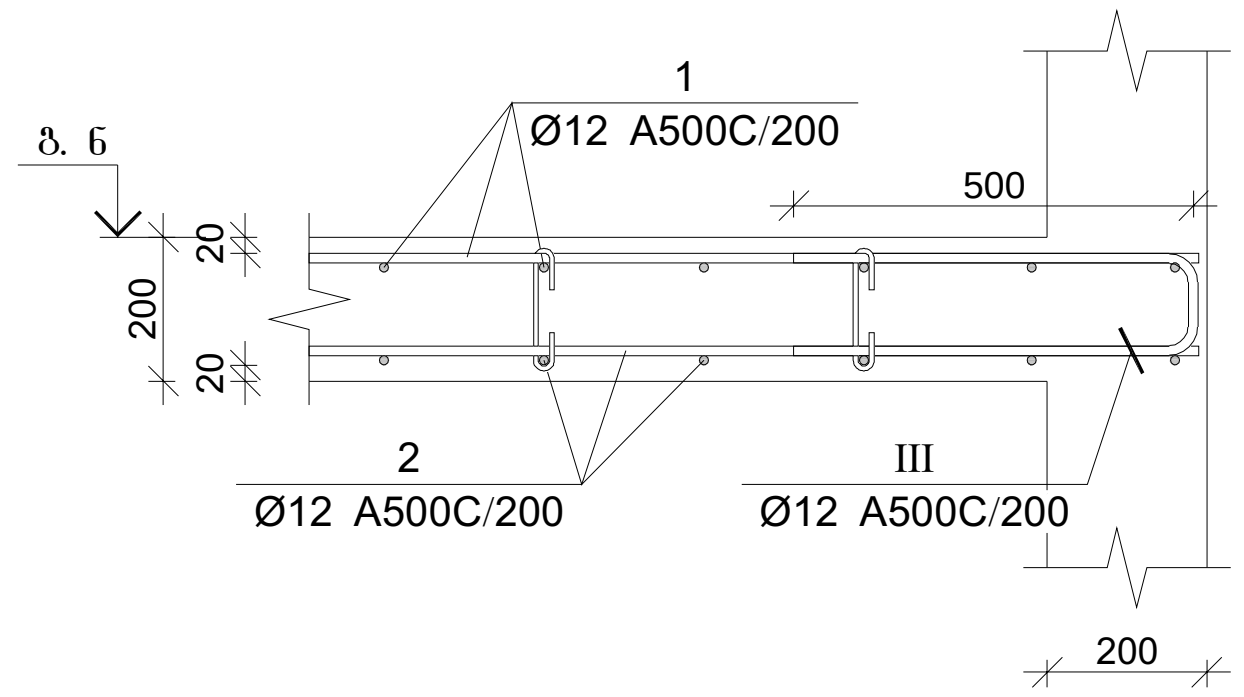

ფილის არმირების კვეთი კიბესთან

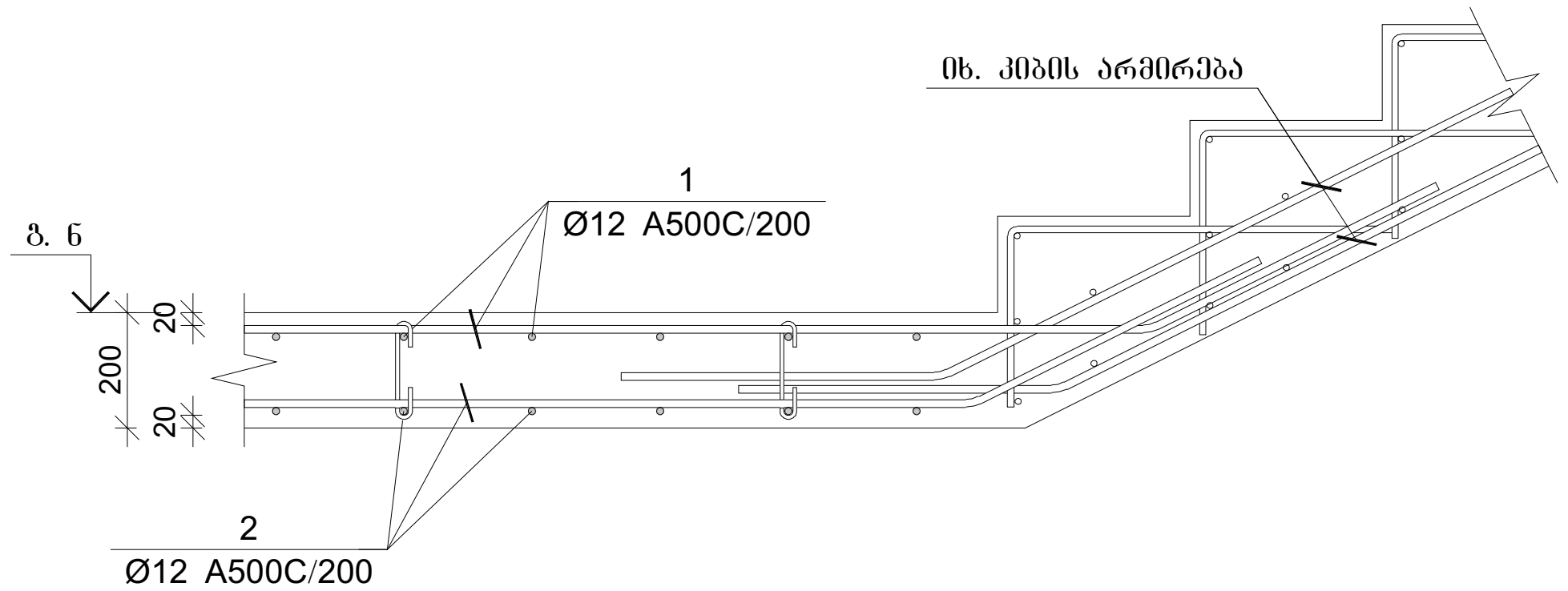

ფილის არმირების კვეთი კიბესთან

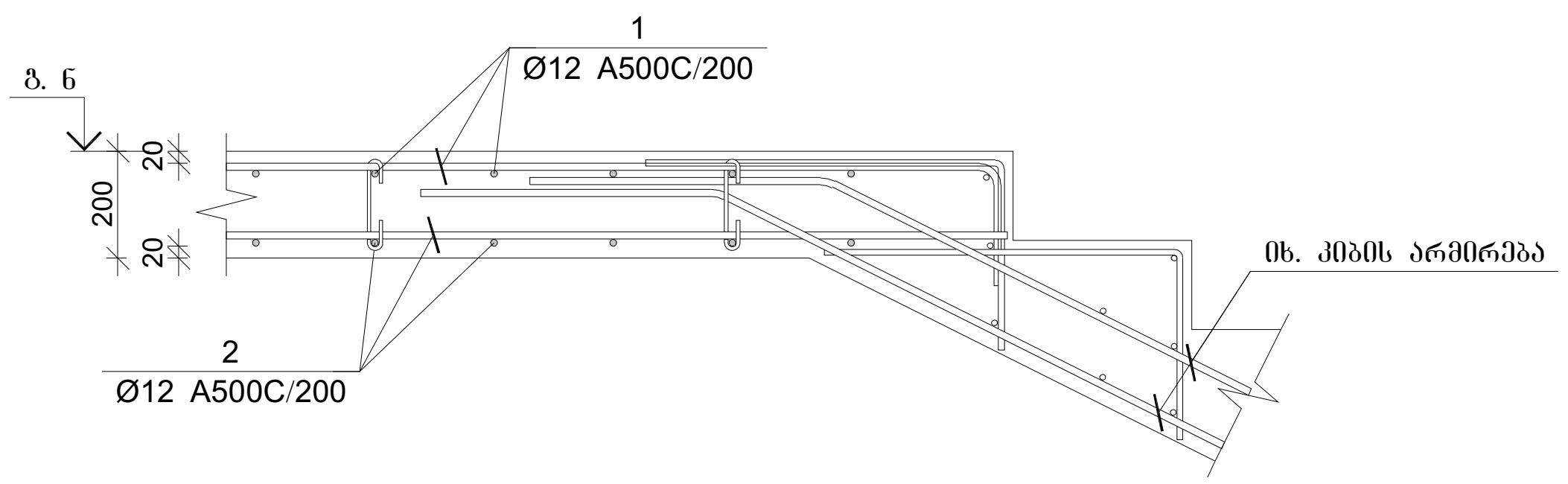

მონ. რ/ბ გადახურვის ფილის სპეციფიკაცია +3.800 ნიშნულზე

არმატურის სპეციფიკაცია					არმატურის ამოკრეფა					ბეტონი B 25
პოზ. №	Ø	L მმ.	n ცალი	Ln მ.	Ø	∑Ln მ.	ერთი მეტრის წონა კგ.	წონა კგ. A240	წონა კგ. A500C	V; მ³
1	2	3	4	5	6	7	8	9	10	11
1	10 A500C	-	-	14030.20	8 A240	941.86	0.39	371.64		214.02
2	10 A500C	-	-	14268.00	10 A500C	32958.10	0.62		20319.95	
3	10 A500C	4000	495	1980.00	16 A500C	420.00	1.58		662.90	
4	10 A500C	6000	140	840.00						
5	10 A500C	8000	50	400.00						
6	16 A500C	4000	85	340.00						
7	16 A500C	4000	20	80.00						
I	10 A500C	1210	1190	1439.90						
II	8 A240	285	3305	941.86						
							∑	371.64	20982.86	214.02
						n= 1		371.64	20982.86	214.02
									99.78	კგ/მ³

კაპიტელი ჯგუფი
საპროექტო კომპანია
CAPITELI GROUP
Capiteli group
ENGINEERING COMPANY

პროექტის დასახელება
BMW & MINI SHOWROOM TBILISI

პროექტის მისამართი
ქ. თბილისი, დავით აღმაშენებლის ხეივანი №151 (ს/კ 01.72.14.013.896)

დამკვეთი

B ბლოკი

სტადია	თარიღი	განმარტება
მპ	2024.05.31 წ.	

დაკვეთის №

CAD DWG ფაილი 01.bmw sqemebi rev5.dwg

დირექტორი:	ა. კორტავა
მთ. კონსტრუქტორი:	ა. კორტავა
შეასრულა	ლ. წოფიკაშვილი
შეამოწმა	გ. ვაშაკიძე
საავტორო უფლებები	კაპიტელი ჯგუფი

ნახაზის დასახელება
გადახურვის ფილის არმირების კვეთები

კ-6.14

A2

ფილის ქვედა შრის არმატურების გადაბმის დეტალი

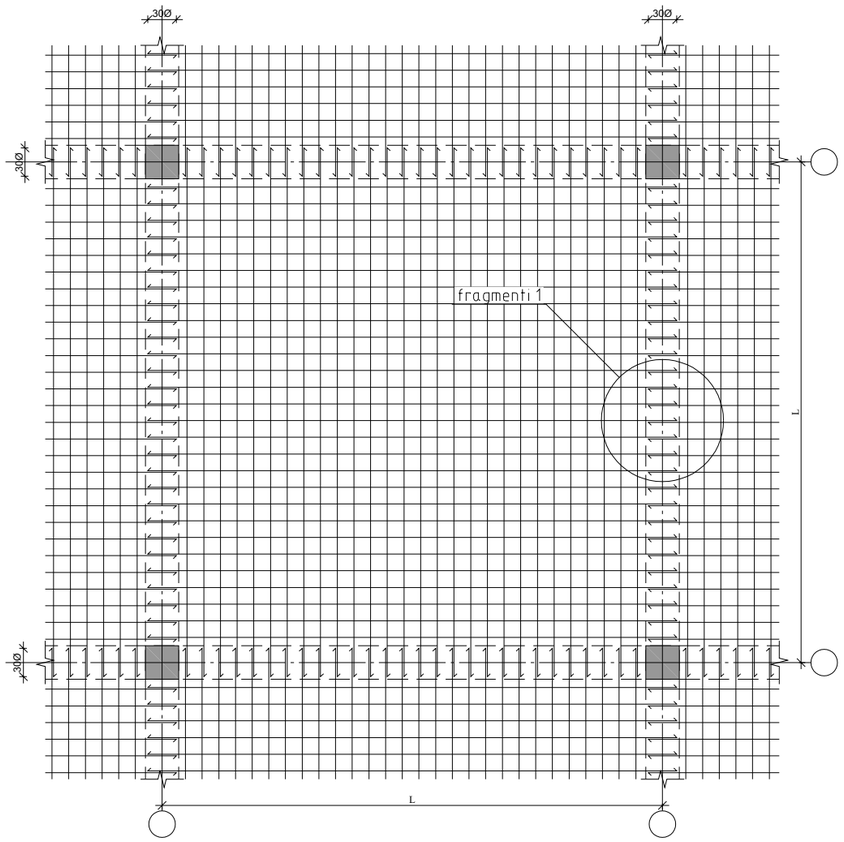

ფილის გედა შრის არმატურების გადაბმის დეტალი

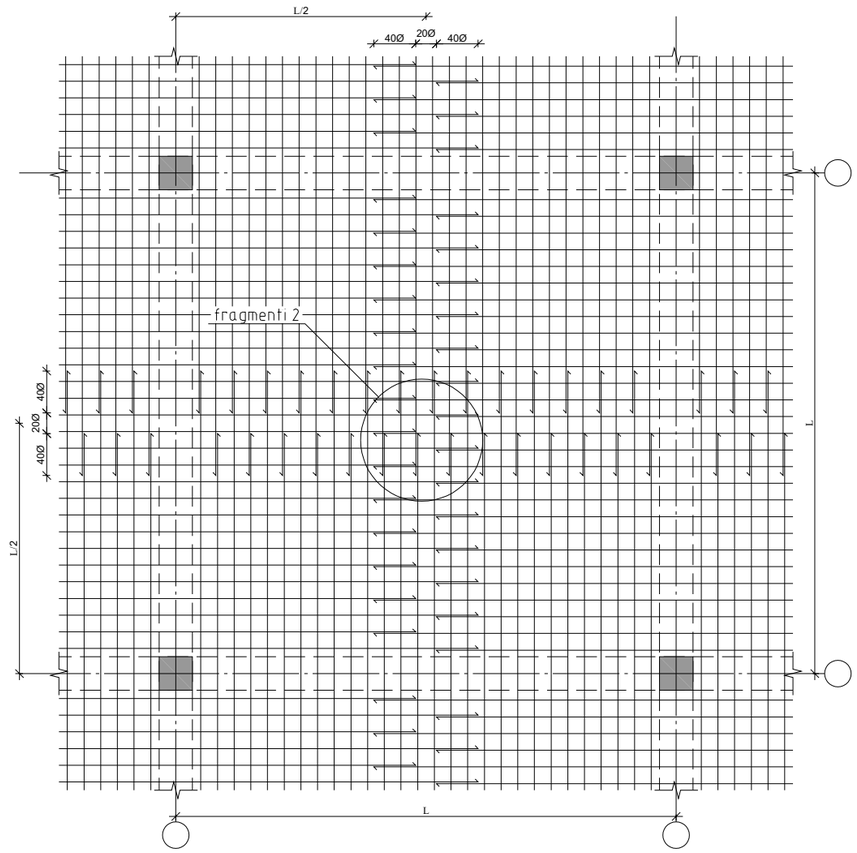

გადახურვის ფილაში ღიობის მოწყობის დეტალი

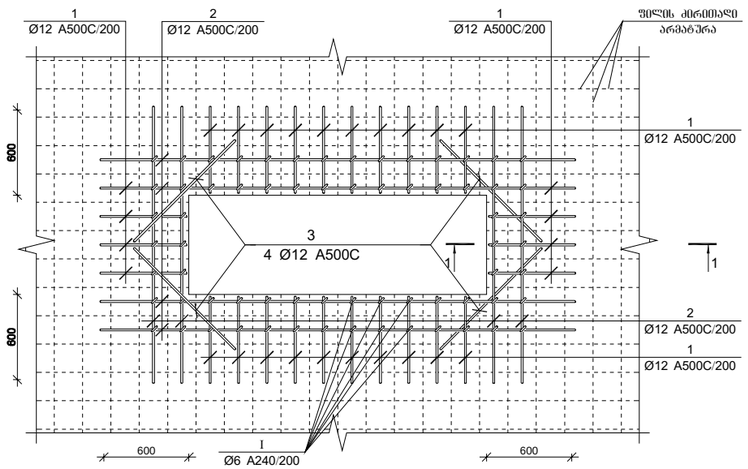

ფრაგმენტი №1

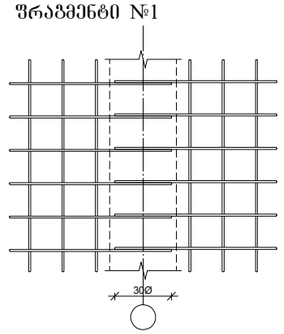

ფრაგმენტი №2

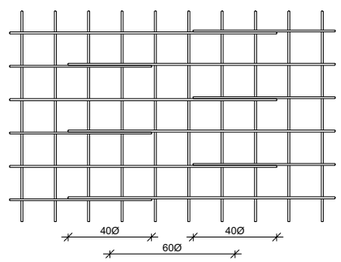

ჭრილი 1-1

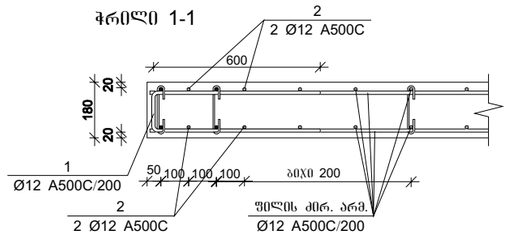

CAPITELI GROUP

კაპიტელი ჯგუფი
საინჟინრო კომპანია
Capiteli group
ENGINEERING COMPANY

პროექტის დასახელება
BMW & MINI SHOWROOM TBILISI

პროექტის მისამართი
ქ. თბილისი, დავით აღმაშენებლის ხეივანი №151 (ს/კ 01.72.14.013.896)

დამკვეთი

B ბლოკი

სტადია	მარტი	განმარტება
გვ	2024.05.31 წ.	

დაკვეთის №

CAD DWG ფაილი 01.bmw sqemebi rev5.dwg

დირექტორი:		ა. კორტავა
მთ. კონსტრუქტორი:		ა. კორტავა
შესრულა		ლ. ჩოფიაშვილი
შეამოწმა		გ. ვაშაკიძე

საავტორო უფლებები კაპიტელი ჯგუფი

ნახაზის დასახელება

ფილის არმატურების გადაბმის დეტალი

კ-6.30

A2

შპს „ოპტიმუსი“

ქ.თბილისი, დავით აღმაშენებლის ხეივანი ქ.N151 (მიწის ნაკვეთის ს/კ 01.72.14.013.896) ავტოსერვისის შენობის ფუძე-საძირკვლებისა და სხვა ძირითადი კონსტრუქციული ნაწილის

საექსპერტო შეფასება

თბილისი

2024 წ.

შ.პ.ს. ოპტიმუსი OPTIMUS LTD.
“ხელსაყრელი პირობების ერთობლიობა”
samSeneblo eqspertiza, proeqtireba, mSenebloba.

ქ.თბილისი 07 ივლისი 2024 წ.

ქ.თბილისი, დავით აღმაშენებლის ხეივანი ქ.N151 (მიწის ნაკვეთის ს/კ 01.72.14.013.896) ავტოსერვისის შენობის ფუძე-საძირკვლებისა და სხვა ძირითადი კონსტრუქციული ნაწილის

საექსპერტო შეფასება

ობიექტის მისამართი - ქ.თბილისი, დავით აღმაშენებლის ხეივანი ქ.N151 (მიწის ნაკვეთის ს/კ 01.72.14.013.896);

ექსპერტიზის სახე - საინჟინრო ექსპარტიზა;

შენობის სტატუსი/კლასი პასუხისმგებლობის მიხედვით - საპროექტო/ IV კლასი;

ექსპერტიზის დამნიშნავი - ფიზიკური/იურიდიული პირი – შპს „ნიუ ოფისი“-ი ს/კ 405500140;

შემსრულებელი ექსპერტი – გაიოზ ჭანკვეტაძე (პ/ნ 01017024251) შპს „ოპტიმუსი“-ს (ს/კ 404420998) დირექტორი, ინჟინერ-მშენებელი, კონსტრუქტორი. საინჟინრო ექსპერტიზის სფეროში მუშაობის გამოცდილება 14 წელი (2010 წლიდან), სამშენებლო სფეროში მუშაობის გამოცდილება - 39 წელი (1985 წლიდან).

ექსპერტის წინაშე დასმული კითხვები – ქ.თბილისი, დავით აღმაშენებლის ხეივანი ქ.N151 (მიწის ნაკვეთის ს/კ 01.72.14.013.896) ავტოსერვისის შენობის ფუძე-საძირკვლებისა და სხვა ძირითადი კონსტრუქციული ნაწილის საექსპერტო შეფასება შესაბამისი დასკვნის მომზადება.

ექპერტიზაზე წარმოდგენილი ან/და ექსპერტის მიერ მოძიებული დოკუმენტაცია - 1) პროექტის არქიტექტურული და კონსტრუქციული ნაწილები; შენობის სივრცითი კარკასის

საქართველო, ქ.თბილისი. რუსთაველის გამზ.№1 ტელ: +: +995 595 902225
GEORGIA, TBILISI. RUSTAVELI AVE.1 TEL: +995 595 902225; email:g.chankvetadze@optimusi.ge

საანგარიშო მოდელი, მიწის ნაკვეთის საინჟინრო-გეოლოგიური კვლევა, მისი საექსპერტო შეფასება, მიწის ნაკვეთის ტოპო-გეგმა;

გამოყენებული ნორმატიული აქტები და სხვა სახელმძღვანელო ლიტერატურა:

1. სნ და წ. პნ 01.01-09 "სეისმომედეგი მშენებლობა"
2. სნ და წ. პნ 02.01.-08 "შენობებისა და ნაგებობების ფუძე-საძირკვლები"
3. СНиП 2.02.01-83 Основания зданий и сооружений;
4. სამშენებლო ნორმები და წესები 2.03.01-84 „ბეტონი და რკ/ბეტონის კონსტრუქციები"
5. СНиП 2.01.07.85. «Нагрузки и воздействия»-

კვლევა – საინჟინრო ექსპერტიზაზე წარმოდგენილია მრავალბინიანი ავტოსერვისის პროექტის არქიტექტურული და კონსტრუქციული ნაწილები, შენობის სივრცითი კარკასის საანგარიშო მოდელი, მიწის ნაკვეთის საინჟინრო-გეოლოგიური კვლევა, მიწის ნაკვეთის ტოპო-გეგმა.

სამშენებლო მოედანი ხასიათდება ზოგადად მოსწორებული ზედაპირით.

წარმოდგენილი საინჟინრო-გეოლოგიური კვლევის თანახმად მიწის ნაკვეთზე საშიში გეოლოგიური პროცესები არ მიმდინარეობს.

სამშენებლო მოედანზე გამოყოფილია შემდეგი საინჟინრო-გეოლოგიური ფენები: A ბლოკისთვის:

1. სგე 1 -კენჭნარი (ფენა 2);

შენობა საძირკვლის მონოლითური რკ/ბეტონის წიბოვანი ფილით ფუძნდება ფენა 2-ზე რომელიც მიღებულია ფუძეებად და ხასიათდება შემდეგი ფიზიკურ-მექანიკური მაჩვენებლებით - საანგარიშო წინაღობა R_0=4,50 კგ.ძ/სმ^2, სიმკვრივე ρ=2,30გ/სმ3, დეფორმაციის მოდული E=400 კგ.ძ/სმ2.

B ბლოკისთვის:

1. სგე 1 -თიხნარი (ფენა 2);

შემდეგი ფიზიკურ-მექანიკური მაჩვენებლებით - საანგარიშო წინაღობა R_0=2,80 კგ.ძ/სმ^2, სიმკვრივე ρ=1,81გ/სმ3, დეფორმაციის მოდული E=179 კგ.ძ/სმ2.

საქართველო, ქ.თბილისი. რუსთაველის გამზ.№1 ტელ: +: +995 595 902225
GEORGIA, TBILISI. RUSTAVELI AVE.1 TEL: +995 595 902225; email:g.chankvetadze@optimusi.ge

სამშენებლო მოედანზე ქარის ნორმატიული დატვირთვა შეადგენს - 70 კგძ/მ2 თოვლის საფარის ნორმატიული დატვირთვა - 50კგძ/მ2;

მოედანი საქართველოს ტერიტორიის სეისმური დარაიონებისა და საინჟინრო გეოლოგიური კვლევების მიხედვით მდებარეობს 8 ბალიანი სეისმური საშიშროების ზონაში MSK64 სკალის მიხედვით (აჩქარების უგანზომილებო კოეფიციენტით - A=0.17);

გრუნტის კატეგორია სეისმური თვისებების მიხედვით მიეკუთვნება II კატეგორიას.

შესასწავლი საპროექტო შენობები ფუნქციური დანიშნულებით - საოფისე, ავტოპარკინგის და ავტოსამრეცხაოს შენობებია.

საპროექტო გადაწყვეტით, შენობები სამსართულიანი, ექვსსართულიანი და ერთსართულიანია მიწისქვეშა სართულებით. ისინი გეგმაში მართკუთხა ფორმისაა. თვისობრივი კონსტრუქციული წყობით შენობა ხისტკვანძებიან ჩარჩო-კავშირიან ტიპისაა, რომლის ვერტიკალურ მზიდუნარიანობას უზრუნველყოფს რკ/ბეტონის წერტილოვანი საძირკვლები, შეკრული მონოლითური რანდკოჭებით; წერტილოვანი საძირკვლები ტუმბოების გაბარიტული ზომებით - 2.00X2.00X0,60მ. 3.00X3,00X0,60მ. 3.50X3,50X0,60მ. 4.20X3,00X0,60მ.

საძირკვლის მონოლითური ფილა გაბარიტული ზომებით - 11,100X4,200X0,30(h)

კარკასის ვერტიკალურ მზიდ ელემენტებს წარმოადგენენ მონოლითური რკ/ბეტონის, სვეტები განივკვეთებით: სვ-1 განივკვეთით - 600X600მმ; და 500X500მმ;

მიწისქვეშა სართულის პერიმეტრზე, და სიხისტის დიფრაგმები (მონოლითური კედლები) კედელი სისქით - σ = 0,250მმ. ორშრედ არმირებული;
შენობის სართულების პერიმეტრებზე მოწყობილი რიგელები: განივკვეთით - 600X700(h)მმ; და 500X700(h)მმ;
სართულშუა გადახურვის წიბოვანი, ორშრედარმირებული ფილები: h=200მმ. h=250მმ. h=300მმ. გაძლიერებელი ზონებით (ფარული რიგელებით) შენობის სივრცეში ფიქსირდება ეწყობა მონოლითური რკ/ბეტონის კიბის რკ/ბეტონის მარშები ბაქნებით - არმატურის ბადეები - 12A500c ბ200; h=200მმ.

შენობის კონსტრუქციების სივრცითი მოდელის საანგარიშო სქემა შედგენილია პროგრამული კოპლექსი "Лира Сапр"-ს მეშვეობით. სასრული ელემენტების მეთოდის საფუძველზე.. სივრცით ანგარიშებში მოცემულია რკ/ბეტონის ღეროვან-ფირფიტოვანი სივრცითი სისტემა, რომლის გადაადგილება სივრცეში შეზღუდულია საძირკვლის ფილის ძირის დონეზე არსებული X,Y ,Z მიმართულების ბმებით.
საერთო ჯამში შენობის სივრცითი კარკასი გაანგარიშებულია შემდეგი სახის დატვირთვებზე:

№1 სტატიკური დატვირთვა - მუდმივი მოქმედების;

საქართველო, ქ.თბილისი. რუსთაველის გამზ.№1 ტელ: +: +995 595 902225
GEORGIA, TBILISI. RUSTAVELI AVE.1 TEL: +995 595 902225; email:g.chankvetadze@optimusi.ge

№2 სტატიკური დატვირთვა დროებითი, ხანმოკლე მოქმედების;

№3 სეისმური დატვირთვები X,Y ,Z მიმართულებებით;

მონოლითური რკ/ბეტონის ელემენტების არმირება შემოწმდა სნ და წ 2.03.01-84-ის „ბეტონი და რკ/ბეტონის კონსტრუქციები“ მოთხოვნების გათვალისწინებით. მზიდი კონსტრუქციების არმირებაში პროექტით მოცემულია A500C, A240C კლასის არმატურა, ბეტონი - B25 და B30კლასის.

სქემატურად პროექტში ნახაზები გრაფიკულად შესრულებულია დამაკმაყოფილებელ დონეზე, კონსტრუქციული სქემები, ასევე მოცემული კვანძები და დეტალები ელემენტების არმირება, ჩაღუნვები, ღეროების გადადება, საკიდების განლაგება და მათი ბიჯების, ასევე ბეტონის დამცავი შრეების სისქეები აკმაყოფილებენ მოქმედ ნორმატიულ მოთხოვნებს.

საქართველო, ქ.თბილისი. რუსთაველის გამზ.№1 ტელ: +: +995 595 902225
GEORGIA, TBILISI. RUSTAVELI AVE.1 TEL: +995 595 902225; email:g.chankvetadze@optimusi.ge

დასკვნა - დამკვეთის დავალების საფუძველზე წარმოდგენილი მასალების მიხედვით ქ.თბილისი, დავით აღმაშენებლის ხეივანი ქ.N151 (მიწის ნაკვეთის ს/კ 01.72.14.013.896) ავტოსერვისის შენობის ფუძეების, საძირკვლების და სხვა ძირითადი კონსტრუქციული ელემენტები შერჩეულია საანგარიშო მოდელის დაძაბულ-დეფორმირებული მდგომარეობის საფუძველზე, ისინი აკმაყოფილებენ მდგრადობისა, სიმტკიცისა და დეფორმაციის შესაბამისი ნორმატიული კანონმდებლობით გათვალისწინებულ მოთხოვნებს, გამომდინარე აქედან პროექტს დასამტკიცებლად ეძლევა დადებითი შეფასება.

შპს „ოპტიმუსი“-ს

დირექტორი,

ინჟინერ-კონსტრუქტორი

გ.ჭანკვეტაძე





საქართველო, ქ.თბილისი. რუსთაველის გამზ.№1 ტელ: +: +995 595 902225
GEORGIA, TBILISI. RUSTAVELI AVE.1 TEL: +995 595 902225; email:g.chankvetadze@optimusi.ge

შ.პ.ს. ოპტიმუსი OPTIMUS LTD.
“ხელსაყრელი პირობების ერთობლიობა”
samSeneblo eqspertiza, proeqtireba, mSenebloba

ქ.თბილისი 07 ივლისი 2024 წ.

ქ.თბილისი, დავით აღმაშენებლის ხეივანი ქ.N151 (მიწის ნაკვეთის ს/კ 01.72.14.013.896) ავტოსერვისის შენობის სამშენებლო-სამონტაჟო სამუშაოების 20,00 მეტრის რადიუსში მდებარე შენობა-ნაგებობებზე ზეგავლენის კვლევის ანგარიში

ობიექტის მისამართი - ქ.თბილისი, დავით აღმაშენებლის ხეივანი ქ.N151 (მიწის ნაკვეთის ს/კ 01.72.14.013.896);

ობიექტის სტატუსი/ფუნქციური დანიშნულება - საპროექტო /მრავალბინიანი საცხოვრებელი სახლი;

ობიექტის კლასი პასუხისმგებლობის მიხედვით - IVკლასი;

ექსპერტიზის სახე - საინჟინრო-ტექნიკური ექსპერტიზა;

ექსპერტიზის დამნიშნავი - ფიზიკური/<u>იურიდიული პირი</u> – შპს "დეფანი არქიტექტურა" ს/კ 404967595;

შემსრულებელი ექსპერტი – გაიოზ ჭანკვეტაძე (პ/ნ 01017024251) შპს „ოპტიმუსი“-ს (ს/კ 404420998) დირექტორი, ინჟინერ-მშენებელი, კონსტრუქტორი. საინჟინრო ექსპერტიზის სფეროში მუშაობის გამოცდილება 14 წელი (2010 წლიდან), სამშენებლო სფეროში მუშაობის გამოცდილება - 39 წელი (1985 წლიდან).

ექსპერტის წინაშე დასმული კითხვები – ქ.თბილისი, დავით აღმაშენებლის ხეივანი ქ.N151 (მიწის ნაკვეთის ს/კ 01.72.14.013.896) ავტოსერვისის შენობის სამშენებლო-სამონტაჟო სამუშაოების პერიოდში, შესაძლო ზეგავლენის ხარისხის შესწავლა 20,00 მეტრის რადიუსში მდებარე შენობა-ნაგებობებზე და შესაბამისი დასკვნის მომზადება;

ექპერტიზაზე წარმოდგენილი ან/და ექსპერტის მიერ მოძიებული დოკუმენტაცია - 1) პროექტის არქიტექტურული ნაწილი, შენობის კონსტრუქციული ნაწილი, მიწის ნაკვეთის საინჟინრო-გეოლოგიური კვლევა, ტოპო-გეგმა, მიწის ნაკვეთის საკადასტრო გეგმა და ამონაწერი საჯარო რეესტრიდან;

საქართველო, ქ.თბილისი. რუსთაველის გამზ.№1 ტელ: +: +995 595 902225
GEORGIA, TBILISI. RUSTAVELI AVE.1 TEL: +995 595 902225; email:g.chankvetadze@optimusi.ge

გამოყენებული ნორმატიული აქტები და სხვა სახელმძღვანელო ლიტერატურა:

1) სნ და წ. პნ 01.01-09 "სეისმომედეგი მშენებლობა"
2) სნ და წ. პნ 02.01.-08 "შენობებისა და ნაგებობების ფუძე-საძირკვლები"
3) СНиП 2.02.01-83 Основания зданий и сооружений;

კვლევა – ჩემს მიერ, ვიზუალური შემოწმება ჩაუტარდა აღნიშნულ მისამართზე მრავალბინიანი საცხოვრებელი სახლის სამშენებლო-სამონტაჟო სამუშოების ჩატარების მიზანშეწონილობას, ამასთან გადამოწმდა 20,00 მეტრის რადიუსში მდებარე შენობა-ნაგებობების ტექნიკური მდგომარეობა სამშენებლო სამუშაოების პერიოდში, მათზე რაიმე სახის უარყოფით ზემოქმედებასთან დაკავშირებით.

საპროექტო ტერიტორია წარმოადგენს ბუნებრივად მოსწორებული რელიეფის მქონე ზედაპირს, მიწის ნაკვეთს უშუალო მომიჯნავე მიწის ნაკვეთები მასზე განთავსებული შენობა-ნაგებობებით სამხრეთის, დასავლეთისა და აღმოსავლეთის მხრიდან ესაზღვრება. ხოლო სამხრეთის მხირდან მისი მოსაზღვრეა საზოგადოებრივი სივრცე -დავით აღმაშენებლის გამზირი.

მიწის ნაკვეთებზე ჩატარებული საინჟინრო-გეოლოგიური კვლევების მონაცემების თანახმად ტერიტორიაზე საშიში გეოდინამიური პროცესები არ მიმდინარეობს. კვლევების ანგარიშის მიხედვით საკვლევ უბანზე გამოყოფილია შემდეგი საინჟინრო-გეოლოგიური ელემენტი, რომელზეც ფუძნდება შენობა:

სამშენებლო მოედანზე გამოყოფილია შემდეგი საინჟინრო-გეოლოგიური ფენები:

სგე 1 -კენჭნარი (ფენა 2);

შენობა საძირკვლის მონოლითური რკ/ბეტონის წიბოვანი ფილით ფუძნდება ფენა 2-ზე რომელიც მიღებულია ფუძეებად და ხასიათდება შემდეგი ფიზიკურ-მექანიკური მაჩვენებლებით - საანგარიშო წინაღობა R_0=4,50 კგ.ძ/სმ², სიმკვრივე ρ=2,30გ/სმ3, დეფორმაციის მოდული E=400 კგ.ძ/სმ2.

საპროექტო გადაწყვეტით, შენობები სამსართულიანი, ექვსსართულიანი და ერთსართულიანია მათ შორის მიწისქვეშა სართულებით. ისინი გეგმაში მართკუთხა მოხაზულობისაა. თვისობრივი კონსტრუქციული წყობით მიეკუთვნება ხისტკვანძებიან ჩარჩო-კავშირიან ტიპის ნაგებობათა რიგს, რომლის ვერტიკალურ მზიდუნარიანობას უზრუნველყოფს რკ/ბეტონის წერტილოვანი საძირკვლები, შეკრული როსტვერკით და სივრცითი კარკასი ვერტიკალური და ჰორიზონტალური კონსტრუქციათა კავშირებით.

სამშენებლო სამუშაოები მიმდინარეობისას, მომიჯნავე ობიექტებთან მიმართებაში ჩემს მიერ განხილულ იქნა ორი ვარიანტი, პირველი - უშუალოდ შენობის ზემოქმედება მომიჯნავე მიწის ნაკვეთებზე მდებარე შენობა-ნაგებობები ფუძე-საძირკვლებზე და მეორე ვარიანტი

საქართველო, ქ.თბილისი. რუსთაველის გამზ.№1 ტელ: +: +995 595 902225
GEORGIA, TBILISI. RUSTAVELI AVE.1 TEL: +995 595 902225; email:g.chankvetadze@optimusi.ge

მომიჯნავე შენობა-ნაგებობებზე სამშენებლო პროცესში დინამიური დატვირთვებისგან მიყენებული შესაძლო ზეგავლენა. აღნიშნულ დატვირთვებში იგულისხმება სამშენებლო სამუშაოების წარმოება, მათ შორის ქვაბულისთვის ან/და მისი ფერდოებისთვის ქანობების მოწყობის, მოედანზე სამშენებლო ტექნიკა/მანქანა-მექანიზმების გადაადგილება/მუშაობის და სხვ. აუცილებელია ყველა იმ მოსალოდნელი რისკების შეფასება, რამაც შესაძლოა უარყოფითი ზეგავლენა მოახდინოს მომიჯნავე ნაკვეთისა და მასზე განთავსებული შენობა-ნაგებობების მდგრადობაზე;

1. შენობის ზეგავლენა მომიჯნავე ნაკვეთებზე მდებარე შენობა-ნაგებობებზე:

კვლევამ აჩვენა, რომ პროექტირებისას დაცულია სნ და წ. პნ 02.01.-08 "შენობებისა და ნაგებობების ფუძე-საძირკვლები" მუხლი 11 თ.6 $P \leq R$, (6) სადაც, P საშუალო წნევის მნიშვნელობაა, კპა. R – გრუნტის სიმტკიცე, ფუძის დეფორმაციაზე გაანგარიშების პირობები, რაც გულისხმობს, რომ საშუალო წნევა საძირკვლის ძირზე უნდა იყოს ნაკლები, ან ტოლი ფუძის საანგარიშო წინააღობაზე (მოცემულ შემთხვევაში სიმტკიცეზე). შენობის წონისგან გამოწვეული <u>მაქსიმალური ძაბვა ფუძეში</u> R_z=1,0 კგ.ძ/სმ^2, რაც 4,5-ჯერ ნაკლებია ფუძის გრუნტის საანგარიშო წინაღობვაზე- R_0=4,50კგ.ძ/სმ^2, <u>ე.ი. პირობა დაკმაყოფილებულია. რაც ნიშნავს, რომ შენარჩუნებულია ფუძის მდგრადობა, ფაქტიურად წარმოქმნილია უკუმშვადი ფუძე. მისი დეფორმაციული მოვლენები ანულირებულია, რაც თავისთავად გამორიცხავს შენობიდან ნებისმიერი მანძილით დაშორებული - მიმდებარედ/მომიჯნავედ მდებარე ობიექტებზე, რაიმე სახის უარყოფით ზემოქმედებას, შენობის ხანგრძლივი ექსპლუატაციის პერიოდში.</u>

ჩემს მიერ, მომიჯნავე მიწის ნაკვეთებზე საპროექტო შენობის 20,00 მეტრის რადიუსში მდებარე შენობა-ნაგებობების განხილვა მოხდა განცალკევებით. კერძოდ:

მიწის ნაკვეთი ს/კ 01.72.14.013.380 – მიწის ნაკვეთზე მდებარეობს თორმეტსართულიანი მათ შორის ორი მიწისქვეშა სართულის მქონე მრავალბინიანი საცხოვრებელი შენობა, შესასწავლი საპროექტო შენობა მას სამხრეთიდან ესაზღვრება და საპროექტო შენობამდე მანძილი (იგულისხმება მიწისქვეშა ავტოფარეხების კონტური) 18,00-19,00 მეტრის ფარგლებშია. ასეთ მანძილზე მიწის ნაკვეთებზე მოცემული პირობებიდან გამომდინარე, რაც გულისხმობს მიწის გრუნტის საანგარიშო წინაღობვის უპირატესობას ფუძეში აღძრულ ძაბვაზე, რაიმე სახის ზემოქმედებას შენობებს შორის გამოვრიცხავ, როგორც მშენებლობის პროცესში ასევე შემდგომი, ექსპლუატაციის ხანგრძლივ პერიოდში.

მიწის ნაკვეთი ს/კ 01.72.14.013.657 - მიწის ნაკვეთზე მდებარეობს მრავალფუნქციუირ შენობა რომელიც საპროექტო მიწის ნაკვეთის საკადასტრო ხაზიდან მინიმუმ 15,00-16,00 მეტრის მანძილზე მდებარეობენ. ხოლო საპროეტო შენობის კონტურიდან 20,00 მეტრზე მეტი მანძილით. ასეთ მანძილზე მათზე, რაიმე სახის უარყოფითი ზემოქმედება გამრიცხულია.

საქართველო, ქ.თბილისი. რუსთაველის გამზ.№1 ტელ: +: +995 595 902225
GEORGIA, TBILISI. RUSTAVELI AVE.1 TEL: +995 595 902225; email:g.chankvetadze@optimusi.ge

მიწის ნაკვეთი ს/კ 01.72.14.013.330 და **01.72.14.013.703 –** მიწის ნაკვეთებზე მდებარეობს ფარდულის ტიპის ობიექტები, რომლებიც საპროექტო შენობებიდან მინიმუმ 10,00-11,00 მეტრის მანძილზე მდებარეობენ. ასეთ მანძილზე, მათზე რაიმე სახის უარყოფით ზემოქმედებას გამოვიცხავ.

მიწის ნაკვეთი ს/კ 01.72.14.013.108 - მიწის ნაკვეთზე მდებარეობს სხვადასხვა დანიშნულების მქონე შნობა-ნაგებიბები. შესასწავლი საპროექტო შენობა მას დასავლეთიდან ესაზღვრება. უახლოეს შენობებამდე - N09/2, 10/1 და 11/2 - მანძილი საპროექტო შენობამდე მანძილი (იგულისხმება შენობების კონტური) 18,00-19,00 მეტრის ფარგლებშია. ასეთ მანძილზე მიწის ნაკვეთებზე მოცემული პირობებიდან გამომდინარე, რაც გულისხმობს მიწის გრუნტის საანგარიშო წინაღობვის უპირატესობას ფუძეში აღძრულ ძაბვაზე, რაიმე სახის ზემოქმედებას შენობებს შორის გამოვრიცხავ, როგორც მშენებლობის პროცესში ასევე შემდგომი, ექსპლუატაციის ხანგრძლივ პერიოდში.

საპროექტო მიწის ნაკვეთის მიმდებარედ არსებული სხვა შენობა ნაგებობები, საპროექტო შენობიდან 20,00 მეტრზე მეტი მანძილით დაშორების გამო, ჩემს მიერ არ განხილულა.

2.სამშენებლო პროცესის ზეგავლენა მომიჯნავე ნაკვეთებზე მდებარე შენობა-ნაგებობებზე:

სამშენებლო პროცესის ზეგავლენის განხილვისას გასათვალისწინებელია ის გარემოება, რომ შენობა დაგეგმარებულია ისე, რომ მოცემული მანძილებით მაქსიმალურადაა დაცული მომიჯნავე ნაკვეთზე მდებარე შენობებზე დინამიური დატვირთვები - სამშენებლო მოედანზე მშენებლობაში ჩართული ტექნიკის მოძრაობა და ა.შ.

მიწისქვეშა სართულების მოწყობისას ქვაბულის ფერდოებისთვის მომიჯნავე ნაკვეთებთან არსებული მანძილები საშუალებას იძლევა ქვაბულის მოწყობისას დაცულ იქნას მის ფერდოების შემადგენელი გრუნტებისთვის მაქსიმალური დახრის მიცემა, რითაც მოიხსნება ქვაბულის ფერდოების ჩამოშლის საფრთხე. გამომდინარე აქედან, სამშენებლო პროცესის მიმდინარეობისას 20,00 მეტრის რადიუსში მომიჯნავედ მდებარე მიწის ნავეთების მდგრადობაზე, რაიმე სახის ზემოქმედებას გამოვრიცხავ.

საქართველო, ქ.თბილისი. რუსთაველის გამზ.№1 ტელ: +: +995 595 902225
GEORGIA, TBILISI. RUSTAVELI AVE.1 TEL: +995 595 902225; email:g.chankvetadze@optimusi.ge

დასკვნა - ქ.თბილისი, დავით აღმაშენებლის ხეივანი ქ.N151 (მიწის ნაკვეთის ს/კ 01.72.14.013.896) ავტოსერვისის შენობის სამშენებლო/სამონტაჟო სამუშაოების ჩატარება მიზანშეწონილად მიმაჩნია. მიწის ნაკვეთი მდგრადი გეომორფოლოგიური შემადგენლობისაა და ქვაბულის ფერდოები, მათთვის ნორმებით მინიჭებული ქანობის მოწყობის გარდა, რაიმე სახის სხვა სპეციალური ღონისძიებების გატარებას მშენებლობის პერიოდში არ საჭიროებენ.

ყოველივე ზემოთთქმულიდან გამომდინარე, საპროექტო შენობის სამონტაჟო სამუშაოების დაწყებას ცალსახად დადებით რეკომენდაცია ეძლევა.

შპს „ოპტიმუსი“-ს

დირექტორი,

ინჟინერ-კონსტრუქტორი

გ.ჭანკვეტაძე





საქართველო, ქ.თბილისი. რუსთაველის გამზ.№1 ტელ: +: +995 595 902225
GEORGIA, TBILISI. RUSTAVELI AVE.1 TEL: +995 595 902225; email:g.chankvetadze@optimusi.ge

საქართველოს რესპუბლიკა

დიპლომი № 010494



მიეცა გაიოზ გიორგის ძე
ჭანკვეტაძეს

მასზე, რომ ის 19 82 წელს შეიცდა საქართველოს
პოლიტექნიკური ინსტიტუტში

და 1994 წელს დაამთავრა საქართველოს პოლიტექნიკური
ინსტიტუტის სრული კურსი
საინჟინრო და საშოქალაქო მშენებლობის სპეციალობით.

სახელმწიფო საგამოცდო კომისიის 1994 წლის
16 ივნისის გადაწყვეტილებით
გ.გ. ჭანკვეტაძეს მიენიჭა ინჟინერ
მშენებლის კვალიფიკაცია.

სახელმწიფო საგამოცდო
კომისიის თავმჯდომარე [signature]

რექტორი [signature]

მდივანი [signature]

ქალაქი თბილისი, 1994წ. 16 ივნ

სარეგისტრაციო № 1477

CURRICULUM VITAE

სახელი, გვარი:	**გაიოზ ჭანკვეტაძე (პ/ნ 01017024251);**
დაბედების ადგილი/თარიღი:	ქ.თბილისი 07.12.1968 წ.
მისამართი:	ქ.თბილისი, რუსთაველის გამზ.№1;
ოჯახური მდგომარეობა:	დაოჯახებული;
ტელ:	+995 595 90 22 25; +995 557 90 22 00;
E-mail	g.chankvetadze@gmail.com

განათლება

1974-1985 ქ.თბილისის 1-ლი საშ.სკოლა;
1986-1994 საქართველოს ტექნიკური უნივერსიტეტი. ფაკულტეტი - სამრეწველო და სამოქალაქო მშენებლობა; კვალიფიკაცია-მშენებელი ინჟინერი;

1999-2003 უნივერსიტეტი -„ლეგია და კომპანია“ იურიდიული ფაკულტეტი. კვალიფიკაცია - იურისტი;

სამუშაო გამოცდილება:

1985-1987 №5-ე სახლმშენებელი კომბინატი 3-ე თანრიგის მუშა-მაბეტონე;

1987-1989 ყოფილი საბჭოთა კავშირის არმია, საინჟინრო ჯარები;

1989-1991 სამშენებლო ტრესტი „ინჟმშენი“ 3-ე თანრიგის მუშა-მაბეტონე;

1991-1994 მრავალდარგოვანი საწარმო „პემ“-ი სამშენებლო უბნის უფროსი;

1995-1999 შპს „დარბაზნი“კონსტრუქტორთა ჯგუფის უფროსი;

1999-2002 ქ.თბილისის მერიის ადმინისტრაციული ინსპექცია. მთავარი სპეციალისტი;

2003-2005 ქ.თბილისის მერიის ადმინისტრაციული ინსპექციის მთაწმინდა-კრწანისის სამმართველოს უფროსი.

2005-2008 კერძო ბიზნესი - სამშენებლო-საპროექტო სფერო.

2006-2008 ქ.თბილისის მერიის ზედამხედველობის სამსახური - არქიტექტურული და სამშენებლო ზედამხედველობის განყოფილება. მთავარი სპეციალისტი;

2009 წლის იანვარი-მარტი - ქ.თბილისის, მერიის სამოქალაქო ინტეგრაციის (თბილისის კორპუსი) საქალაქო სამსახურის უფროსის მოადგილე;

2009 წლის მარტი - საქართველოს თავდაცვის სამინისტროს სახელმწიფო შესყიდვების დეპარტამენტის, მონიტორინგის სამმართველოს უფროსი;

2009 წლის მარტი - სექტემბერი საქართველოს თავდაცვის სამინისტროს სახელმწიფო შესყიდვების დეპარტამენტის უფროსი;

2010 წლის მარტი - ქ.თბილისის მერიის ქონების მართვის სააგენტოს სსიპ „თბილისი უძრავი ქონება“ - დირექტორი;

2009-2012 შენობა-ნაგებობების დიაგნოსტიკის ცენტრი შპს „კრუგი“-ს მენეჯერი - ექსპერტი შენობა-ნაგებობათა დიაგნოსტიკის განხრით;

2012წ დღემდე საპროექტო-სამშენებლო-საექსპერტო კომპანია შპს„ოპტიმუსი“-ს დამფუძნებელი, დირექტორი;
2010 წლიდან - დღემდე, თბილისსა და საქართველოს სხვადასხვა რეგიონებში, როგორც კერძო, ასევე სახელმწიფო დაკვეთებით შესწავლილი მაქვს 1000 ერთეულამდე ავარიული ან/და სარეკონსტრუქციო 1-ლი, მე-2 , მე-3 და მე-4 კლასის შენობა-ნაგებობა, რაზედაც გაცემულია შესაბამისი ტექნიკური, საექსპერტო დასკვნები და რეკომენდაციები. ამასთან თბილისსა და საქართველოს სხვადასხვა რეგიონებში კომპანია შპს „ოპტიმუსი“-ს მიერ დაპროექტებულ 800-ზე მეტი 1-ლი, მე-2, მე-3, მე-4 და მე-5 კლასის შენობების არქიტექტურული პროექტებისთვის მომზადებულია კონსტრუქციული ნაწილები. თბილისსა და საქართველოს სხვადასხვა რეგიონებში გაცემულია მრავალი დასკვნა სადემონტაჟო, სამშენებლო-სამონტაჟო და სხვ. სამუშაოების მიმდებარე შენობებზე ზემოქმედებასა და მე-4 კლასის შენობებისთვის ფუძე-საძირკვლებისა და სხვა კონსტრუქციული სისტემის საექსპერტო შეფასების შესახებ.

თბილისში მომზადებულია რამოდენიმე ათეული მე-4 კლასის მრავალბინიანი საცხოვრებელი და მრავალფუნქციური შენობების, კომპლექსების, სახელმწიფო უწყების შენობებისთვის პროექტის კონსტრუქციული ნაწილები.

2013 - 2020 წლებში საქართველოს 90-მდე ერთეულ სოფელსა და ქალაქში (მუნიციპალიტეტებში) მომზადებულია იუსტიციის სამინისტროს საზოგადოებრივი ცენტრების (იუსტიციის სახლების), მათ შორის ბორჯომის იუსტიციის სახლის - სამშენებლო პროექტები - კონსტრუქციული ნაწილები;


Georgia
IDENTITY CARD
საქართველო
GEO
სახელი / FIRST NAME
გაიოზი
GAIOZ
გვარი / LAST NAME
ჭანკვეტაძე
CHANKVETADZE
ქვეყ. / CIT
GEO
სქესი / SEX
მმ / M
პირადი No / PERSONAL No
01017024251
დაბადების თარიღი
DATE OF BIRTH
07.12.1968
მოქმედების ვადა
DATE OF EXPIRY
07.06.2026
ხელმოწერა
SIGNATURE
ბარათის No / CARD No
15IB72448

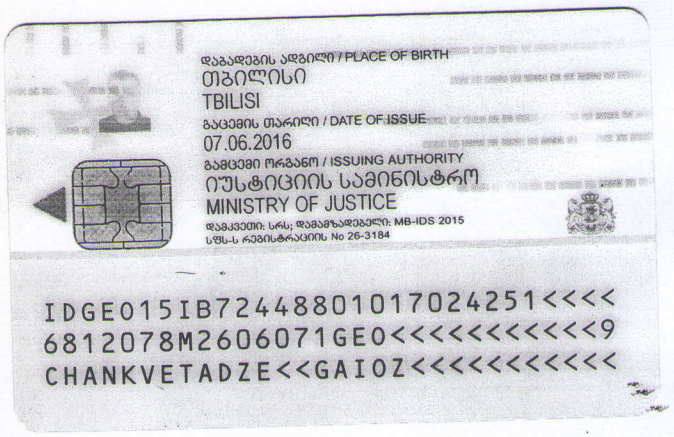
დაბადების ადგილი / PLACE OF BIRTH
თბილისი
TBILISI
გაცემის თარიღი / DATE OF ISSUE
07.06.2016
გამცემი ორგანო / ISSUING AUTHORITY
იუსტიციის სამინისტრო
MINISTRY OF JUSTICE
დამკვეთი: სრს; დამამზადებელი: MB-IDS 2015
სშს-ს რეგისტრაციის No 26-3184
IDGE015IB72448801017024251<<<<
6812078M2606071GE0<<<<<<<<<<<9
CHANKVETADZE<<GAIOZ<<<<<<<<<<<