თბილისის სატრანსპორტო კომპანია

TBILISI TRANSPORT COMPANY

რუსთაველი-მთაწმინდის საბაგიროსათვის სამომსახურეო სათავსოს (სალაროს) მოწყობა

(არქიტექტურული ნაწილი)

საპროექტო სამსახური

2024

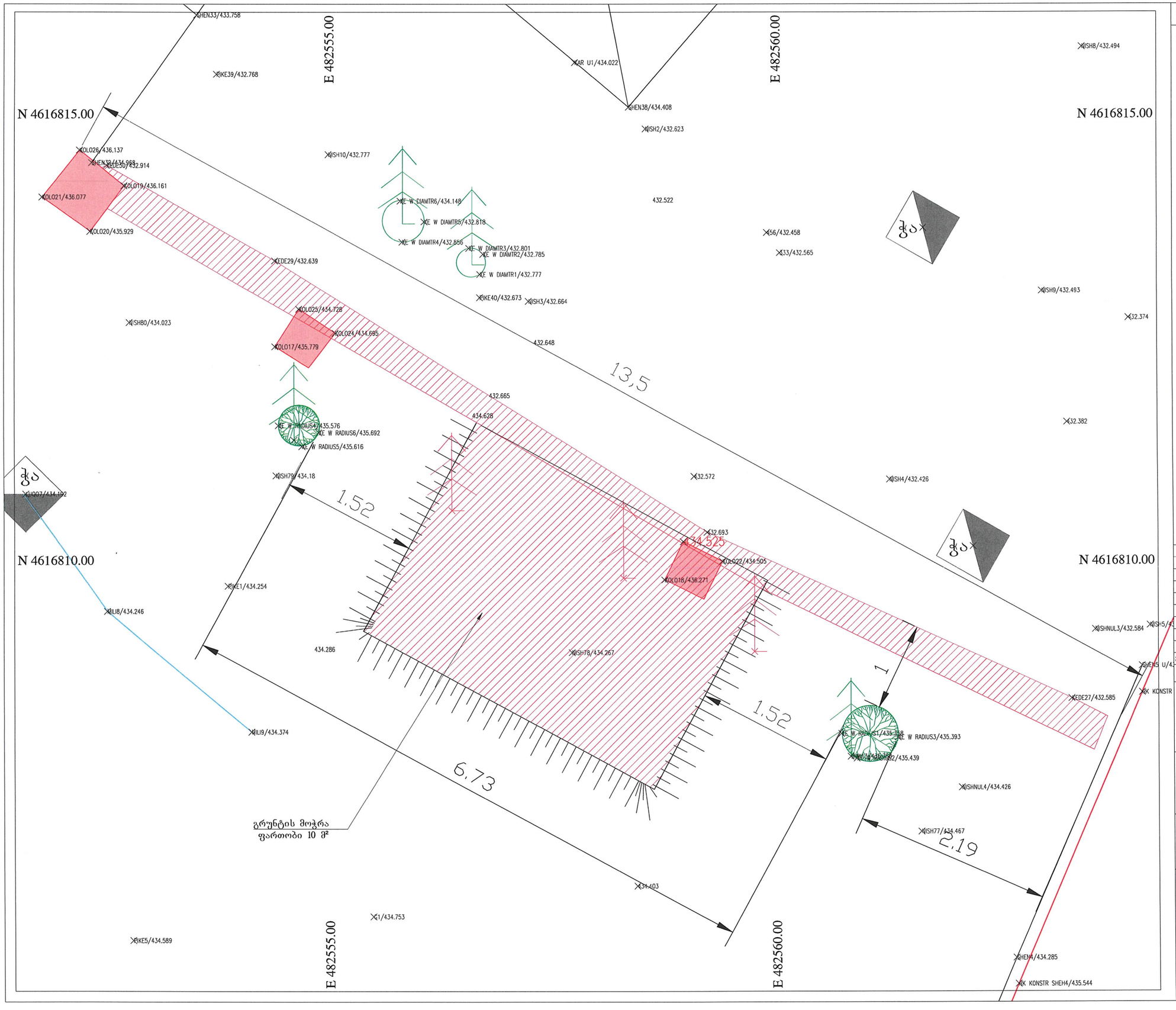

შენიშვნები:

1. ნახაზზე ზომები მოცემულია მეტრებში

პირობითი აღნიშვნები

- არსებული ბეტონის კედელი, ექვემდებარება დემონტაჟს
- არსებული კოლონა, ექვემდებარება დემონტაჟს
- ექვემდებარება მოჭრას

ვერსია	თარიღი	მიზნობრიობა	შეასრულა	შეამოწმა	დაამტკიცა
B01	26/06/24	'შენიშვნებისთვის	თ.ჯ.	ბ.მ.	
A01	23/06/24	პირველადი ანაზომი	თ.ჯ.	ბ.მ.	

დავალების ნომერი:

კომპანია:

თბილისის სატრანსპორტო კომპანია
TBILISI TRANSPORT COMPANY

საპროექტო სამსახური
DESIGN DEPARTMENT

პროექტის სახელი:
რუსთაველი-მთაწმინდის საბაგიროსათვის სამომსახურეო სათავსოს (სალაროს) მოწყობის პროექტი

ნახაზის სათაური:
დემონტაჟის გეგმა

მასშტაბი:	ფურც.	ფორმატი: A3
ნახ. №		ვერსია
თსკ-ბბ01-ზბ-დემ-0001-00		B01

F:_TTC\rustavelis sabagiro\01-0001-00.dwg

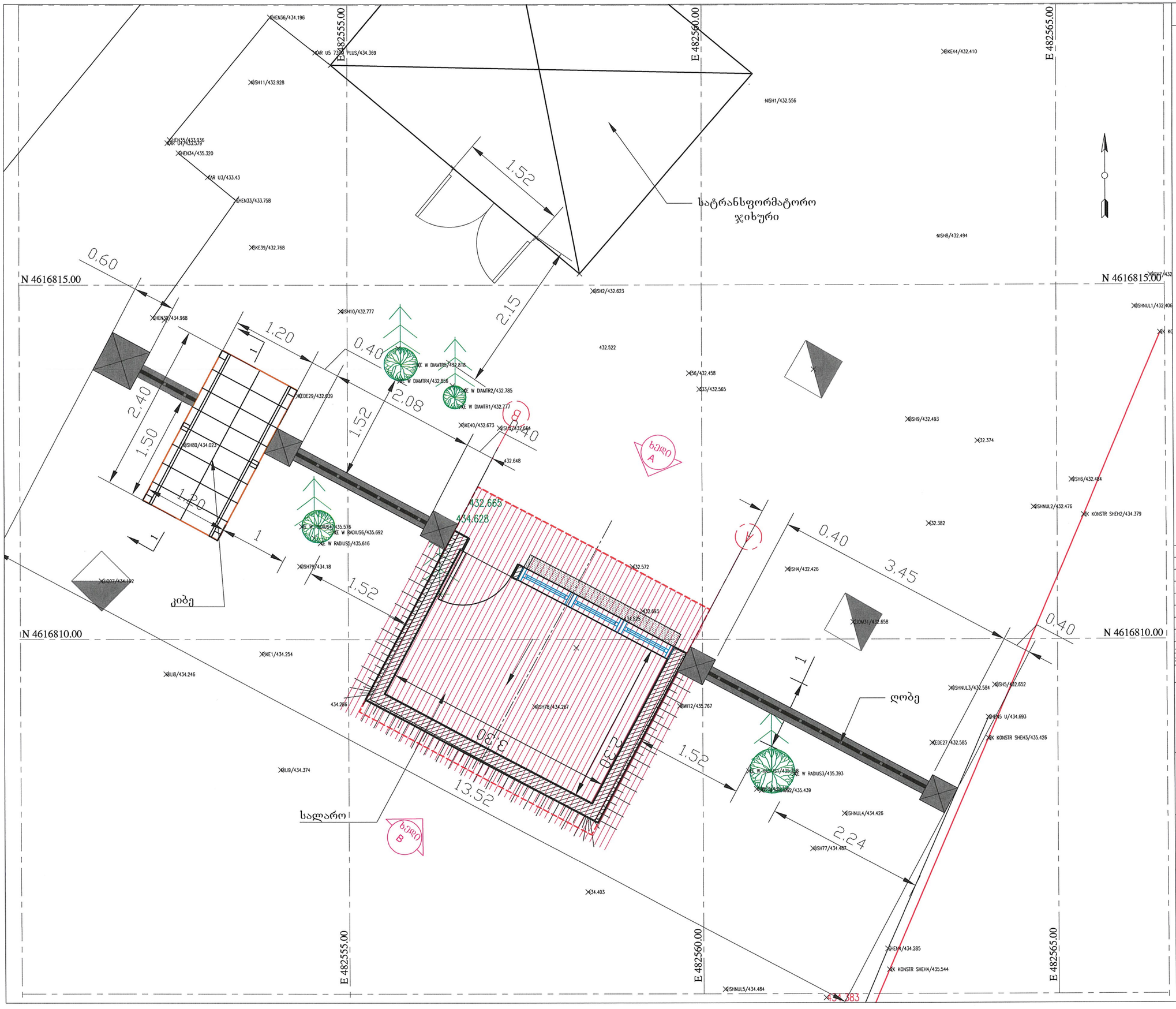

შენიშვნები:

1. ნახაზზე ზომები მოცემულია მეტრებში
2. იხ. ნახაზი: თსკ-ბბ01-არ-ბებ-0001-04, 05
3. კიბის ჭრილი იხილეთ ნახაზზე: თსკ-ბბ01-არ-დეტ-0001-00

ვერსია	თარიღი	მიზნობრიობა	შეასრულა	შეამოწმა	დაამტკიცა
B01	28/06/24	შენიშვნებისთვის	თ.ჯ.	ბ.მ.	
A01	23/06/24	პირველადი ანაზომი	თ.ჯ.	ბ.მ.	

დავალების ნომერი:

კომპანია:

თბილისის სატრანსპორტო კომპანია
TBILISI TRANSPORT COMPANY

საპროექტო სამსახური
DESIGN DEPARTMENT

პროექტის სახელი:
რუსთაველი-მთაწმინდის საბაგიროსათვის სამომსახურეო სათავსოს (სალაროს) მოწყობის პროექტი

ნახაზის სათაური:
გენ. გეგმა

მასშტაბი: 1:20	ფურც.	ფორმატი: A3
ნახ. №		ვერსია
თსკ-ბბ01-ზბ-ბებ-0001-00		B01

J:_TTC\rustavelis sabagiro\გეგმები\თსკ-ბბ01-ზბ-ბებ-0001-00.dwg

გეგმა

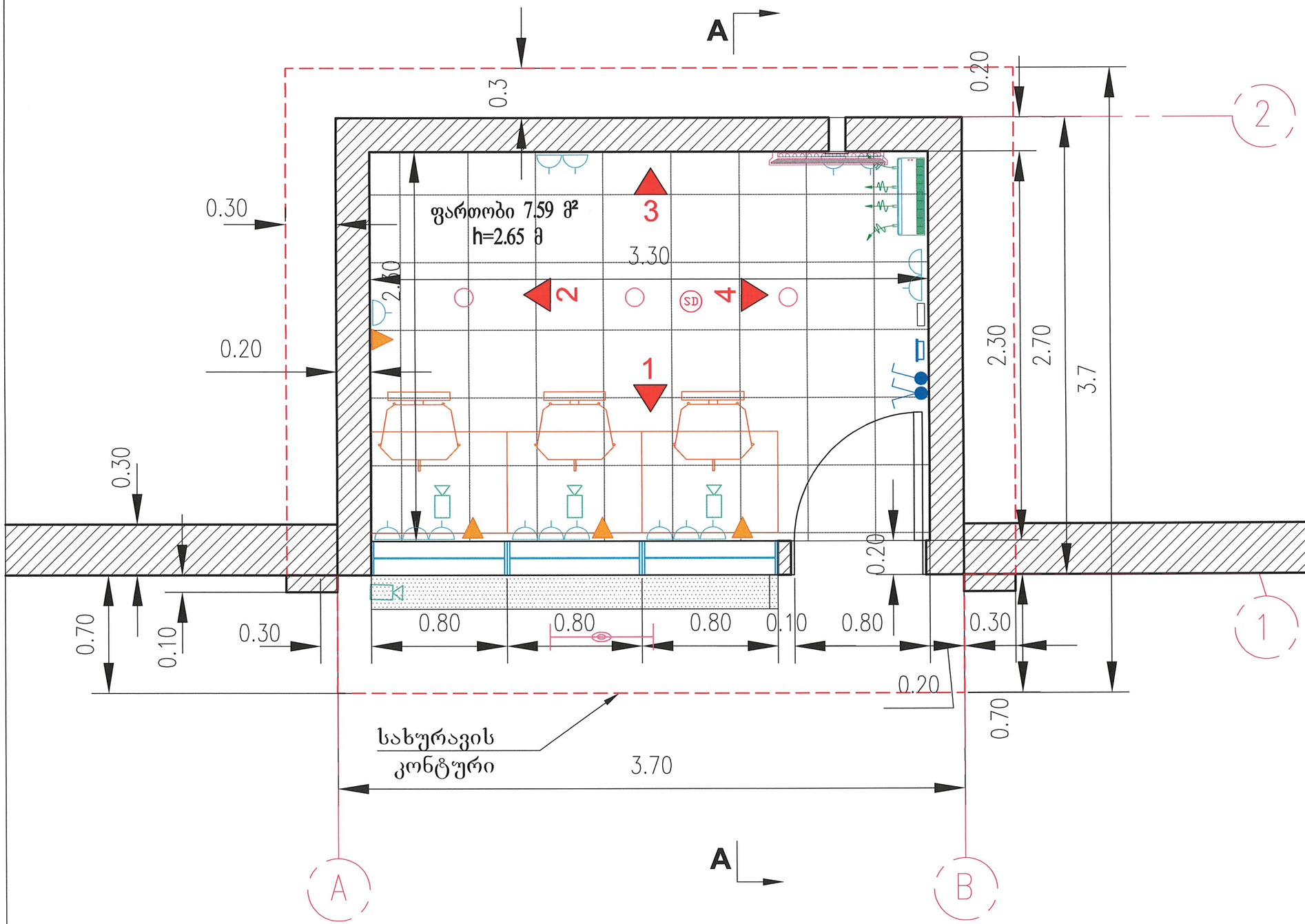

შენიშვნები:

1. ნახაზზე ზომები მოცემულია მეტრებში
ის. ნახაზი: თსკ-ბბ01-არ-გეგ-0001- 02, 03, 04

ვერსია	თარიღი	მიზნობრიობა	შეასრულა	შეამოწმა	დაამტკიცა
B01	28/06/24	შენიშვნებისთვის	თ.ჯ.	ბ.მ.	ბ.მ.
A01	23/06/24	პირველადი ანაზომი	თ.ჯ.	ბ.მ.	ბ.მ.

დავალების ნომერი:

კომპანია:

თბილისის სატრანსპორტო კომპანია
TBILISI TRANSPORT COMPANY

საპროექტო სამსახური
DESIGN DEPARTMENT

პროექტის სახელი:
რუსთაველი-მთაწმინდის საბაგიროსათვის
სამომსახურეო სათავსოს (სალაროს)
მოწყობის პროექტი

ნახაზის სათაური:

სალაროს გეგმა

მასშტაბი: 1:25	ფურც. 1(5)	ფორმატი: A3

ნახ. №	ვერსია
თსკ-ბბ01-არ-გეგ-0001-01	B01

J:_TTC\rustavelis sabagiro\გეგმა\თსკ-ბბ01-არ-გეგ-0001-01.02.03.04-B02.dwg

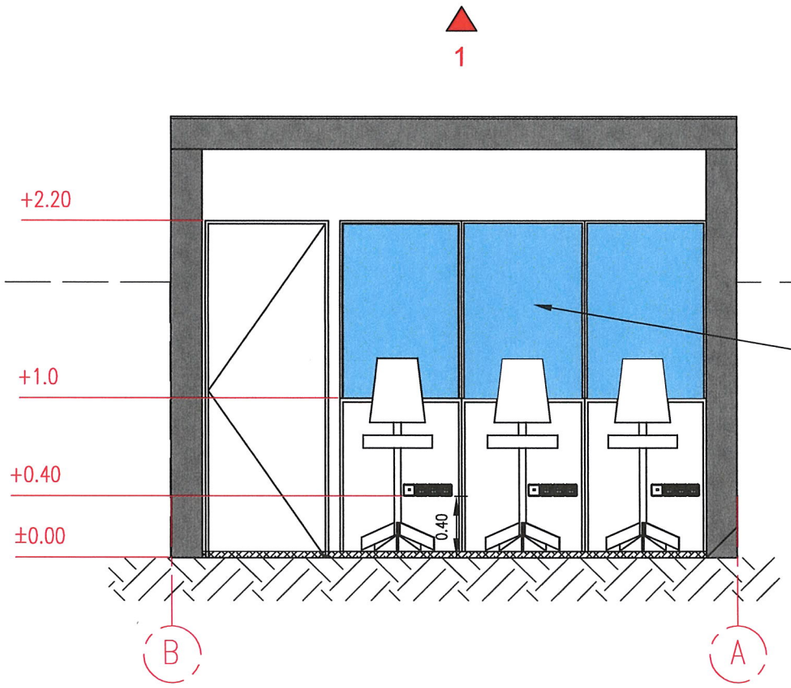

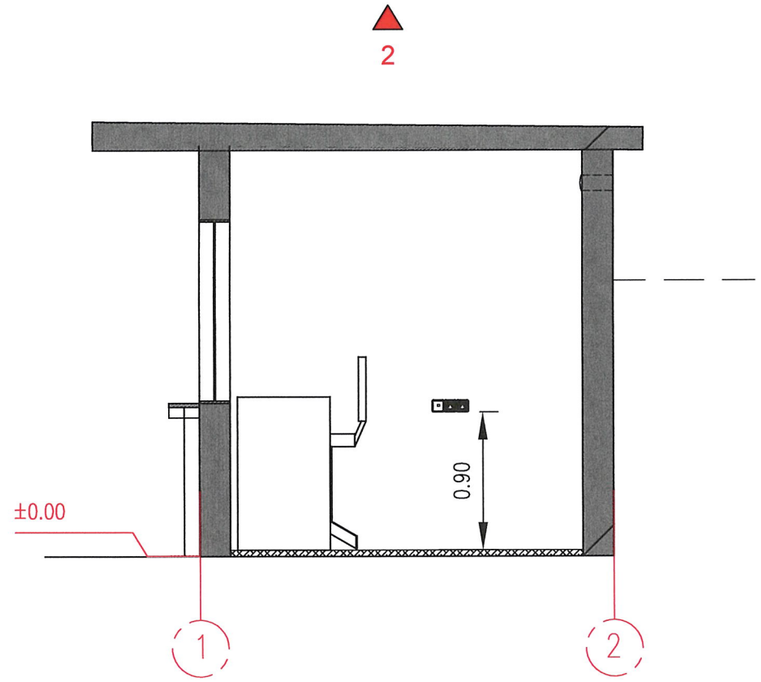

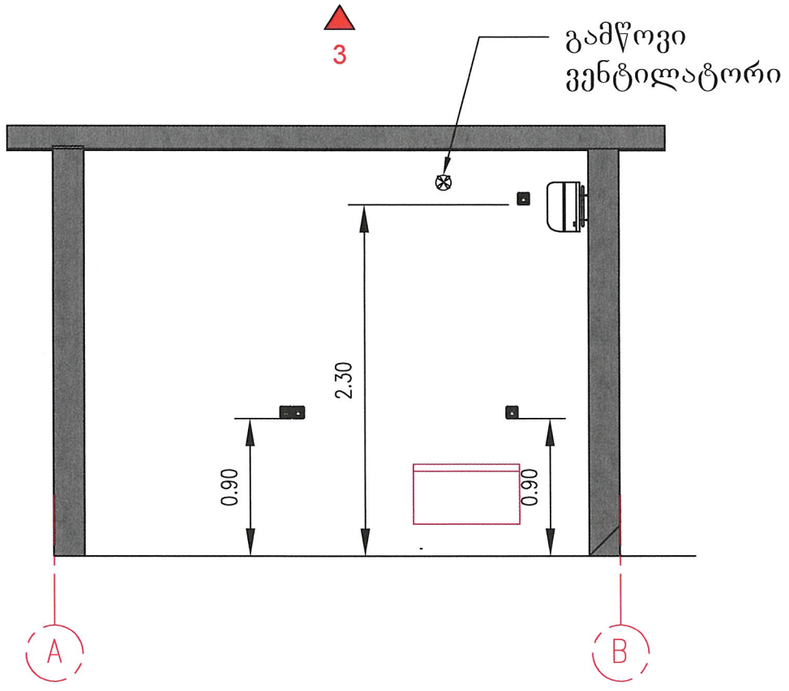

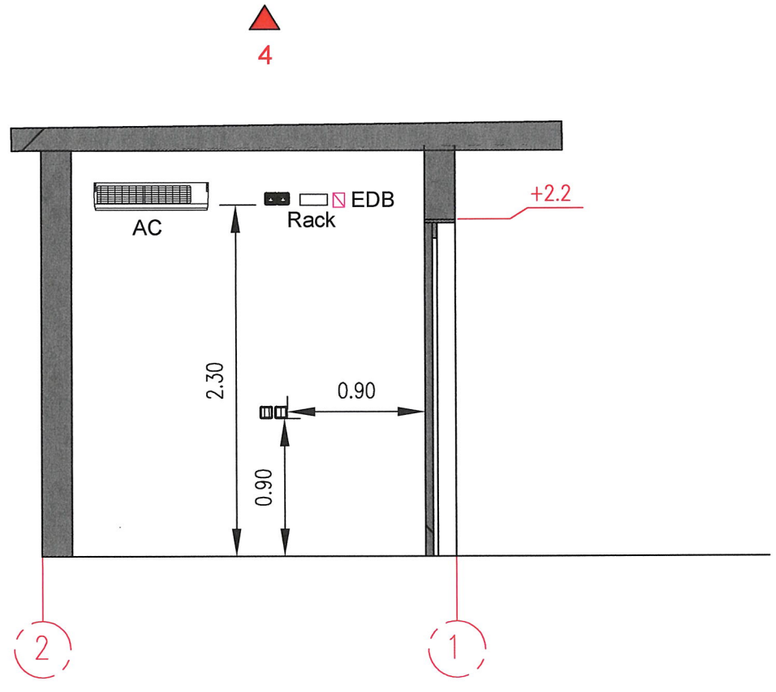

შენიშვნები:

1. ნახაზზე ზომები მოცემულია მეტრებში

იხ. ნახაზი: ᲗᲡᲙ-ᲑᲑ01-ᲐᲠ-ᲑᲔᲑ-0001-01

ვერსია	თარიღი	მიზნობრიობა	შეასრულა	შეამოწმა	დაამტკიცა
B01	29/06/24	ᲨᲔᲪᲜᲝᲑᲜᲔᲑᲘᲡᲗᲕᲘᲡ	Თ.ჯ.	გ.მ.	
A01	23/06/24	ᲐᲠᲥᲕᲔᲚᲐᲓ ᲐᲜᲐᲖᲝᲛᲘ	Თ.ჯ.	გ.მ.	

დაგეგმების ნომერი:

კომპანია:

თბილისის სატრანსპორტო კომპანია
TBILISI TRANSPORT COMPANY

საპროექტო სამსახური
DESIGN DEPARTMENT

პროექტის სახელი:
რუსთაველი-მთაწმინდის საბაგიროსათვის სამომსახურეო სათავსოს (სალაროს) მოწყობის პროექტი

ნახაზის სათაური:
კედლის განშლები

მასშტაბი: 1:25	ფურც. 2(5)	ფორმატი: A3

ნახ. №	ვერსია
ᲗᲡᲙ-ᲑᲑ01-ᲐᲠ-ᲑᲔᲑ-0001-02	B01

C:\Users\Vakobis\Desktop\ტბილისის სატრანსპორტო კომპანია\ტბილისის სატრანსპორტო კომპანია_ცენტრალური_ბაგირული_გზა_2024\ᲐᲠᲥᲘᲢᲔᲥᲢᲣᲠᲐ\ᲗᲡᲙ-ᲑᲑ01-ᲐᲠ-ᲑᲔᲑ-0001-01.02.03.04-B02.dwg

ჭრილი
A-A

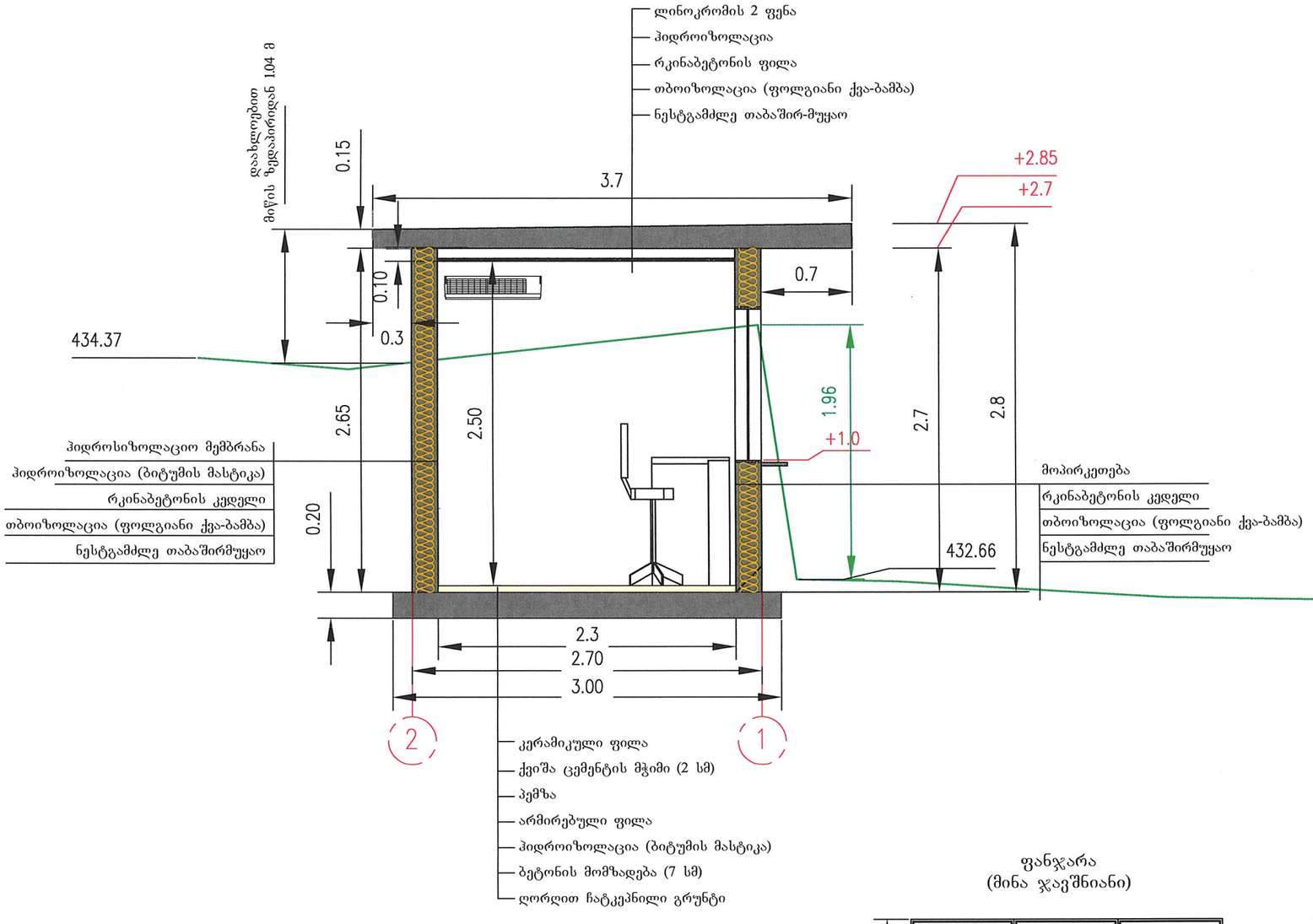

ფანჯარა
(მინა ჯაგშნიანი)

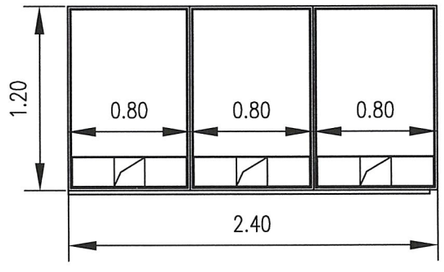

ლითონის კარი

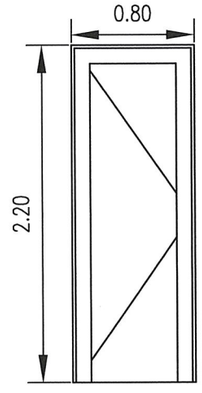

შენიშვნები:

1. ნახაზზე ზომები მოცემულია მეტრებში
2. იხ. ნახაზი: ᲝᲡᲙ-ᲑᲑ01-ᲐᲠ-ᲑᲔᲑ-0001-00

ვერსია	თარიღი	მიზნობრიობა	შეასრულა	შეამოწმა	დაამტკიცა
B01	29/06/24	შენიშვნებისთვის	თ.ჯ.	ზ.ლ.	გ.მ.
A01	23/06/24	პირველადი ანაზომი	თ.ჯ.	ზ.ლ.	გ.მ.

დამკვეთის ნომერი:

კომპანია:

თბილისის სატრანსპორტო კომპანია
TBILISI TRANSPORT COMPANY

საპროექტო სამსახური
DESIGN DEPARTMENT

პროექტის სახელი:
რუსთაველი-მთაწმინდის საბაგიროსათვის სამომსახურეო სათავსოს (სალაროს) მოწყობის პროექტი

ნახაზის სათაური:
ჭრილი A-A
2-1 ღერძებს შორის

მასშტაბი: 1:25	ფურც. 3(5)	ფორმატი: A3
ნახ. № ᲝᲡᲙ-ᲑᲑ01-ᲐᲠ-ᲑᲔᲑ-0001-03		ვერსია B01

C:\Users\MARIAM\Desktop\ტექნიკური ნაწილი\ᲝᲡᲙ-ᲑᲑ01-ᲐᲠ-ᲑᲔᲑ-0001-01_02.03.04-ჭრილი.dwg 2024-06-29 15:43:33

ხედი A

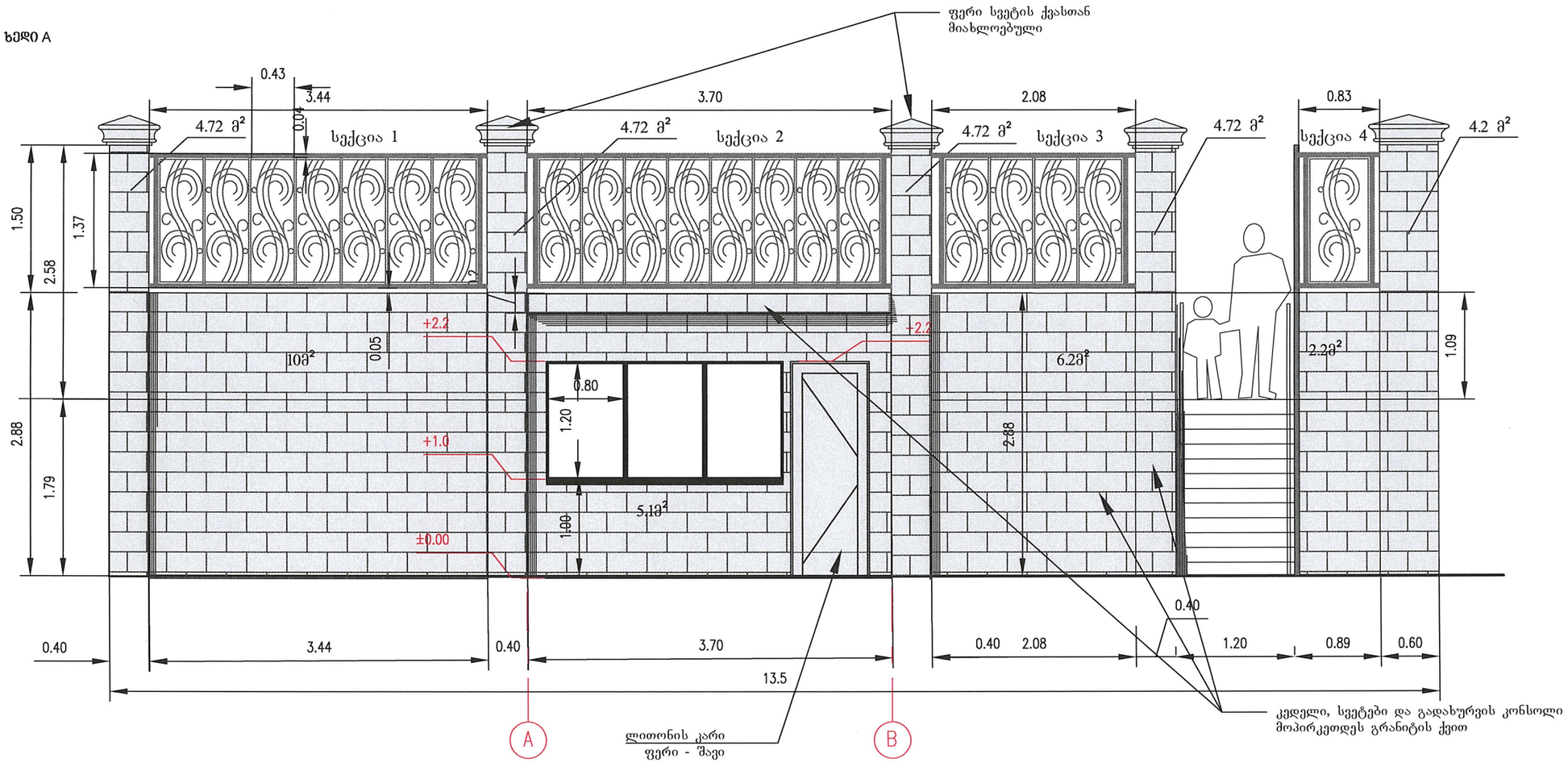

სექცია 1

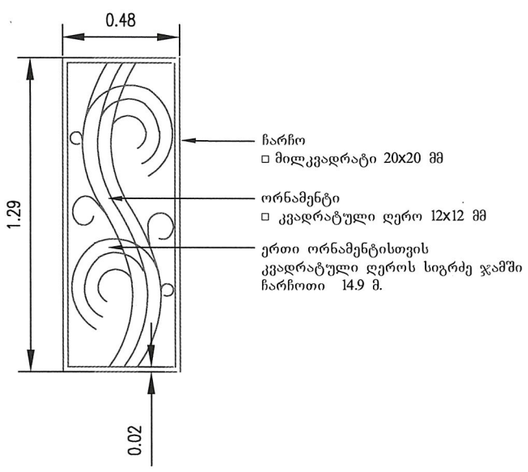

სექცია 2

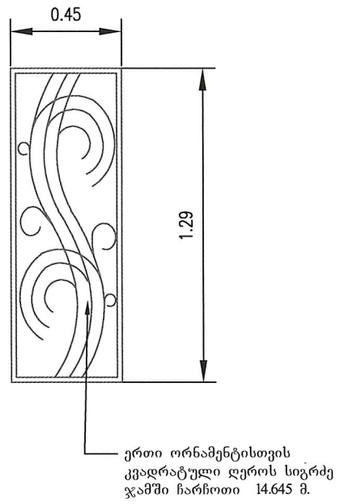

სექცია 3

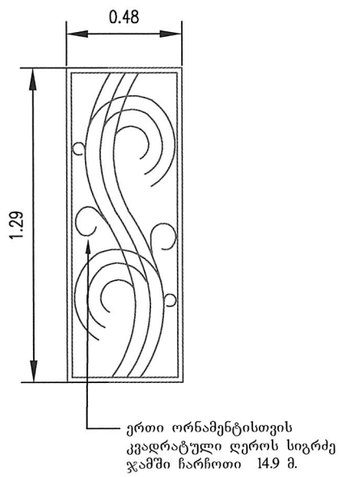

სექცია 4

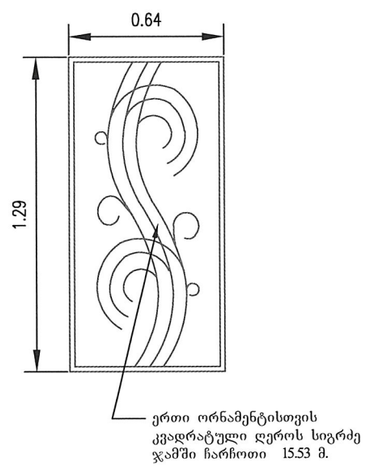

შენიშვნები:

1. ნახაზზე ზომები მოცემულია მეტრებში
2. იხ. ნახაზი: ᲝᲡᲙ-ᲑᲖ01-ᲮᲖ-ᲐᲔᲖ-0001-00

B01	29/06/24	შენიშვნებისთვის	თ.ჯ.	გ.მ.	გ.მ.
A01	23/06/24	პირველადი ანაზომი	თ.ჯ.	გ.მ.	გ.მ.
ვერსია	თარიღი	მიზნობრიობა	შეასრულა	შეამოწმა	დაამტკიცა

დამკვეთის ნომერი:

კომპანია:

თბილისის სატრანსპორტო კომპანია
TBILISI TRANSPORT COMPANY

საპროექტო სამსახური
DESIGN DEPARTMENT

პროექტის სახელი:
რუსთაველი-მთაწმინდის საბაგიროსათვის
სამომსახურეო სათავსოს (სალაროს)
მოწყობის პროექტი

ნახაზის სათაური:
ხედი A

მასშტაბი: 1:20	ფურც. 4(5)	ფორმატი: A3

ნახ. №	ვერსია
ᲝᲡᲙ-ᲑᲖ01-ᲐᲠ-ᲐᲔᲖ-0001-04	B01

C:\Users\MaiaBeka\Desktop\პროექტების საქართველო\ობა-ტრ-ს\01-არ-ხედ-0001-01_02.03.04-B02.dwg

ხედი B

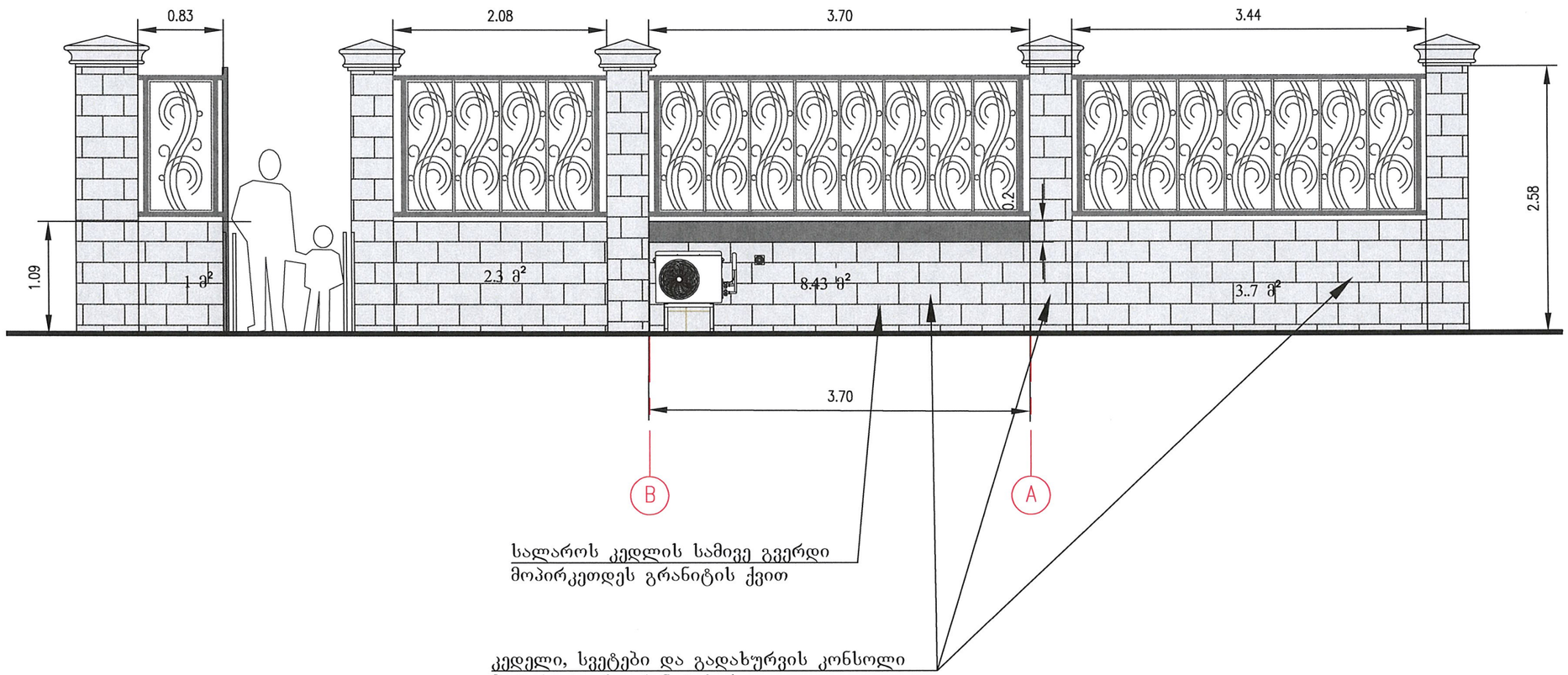

შენიშვნები:

1. ნახაზზე ზომები მოცემულია მეტრებში
2. იხ. ნახაზი: თსკ-ბბ01-ზბ-ბებ-0001-00

ვერსია	თარიღი	მიზნობრიობა	შეასრულა	შეამოწმა	დაამტკიცა
B01	29/06/24	შენიშვნებისთვის	თ.ჯ.	ბ.მ.	ბ.მ.
A01	23/06/24	პირველადი ანაზომი	თ.ჯ.	ბ.მ.	ბ.მ.

დავალების ნომერი:

კომპანია:

თბილისის სატრანსპორტო კომპანია
TBILISI TRANSPORT COMPANY

საპროექტო სამსახური
DESIGN DEPARTMENT

პროექტის სახელი:

რუსთაველი-მთაწმინდის საბაგიროსათვის
სამომსახურეო სათავსოს (სალაროს)
მოწყობის პროექტი

ნახაზის სათაური:

ხედი B

მასშტაბი: 1:20	ფურც. 5(5)	ფორმატი: A3

ნახ. №	ვერსია
თსკ-ბბ01-არ-ბებ-0001-05	B01

C:\Users\MaiaBita\Desktop\მთაწმინდის სალარო\თსკ-ბბ01-არ-ბებ-0001-01,02,03,04-B02.dwg

1 - 1

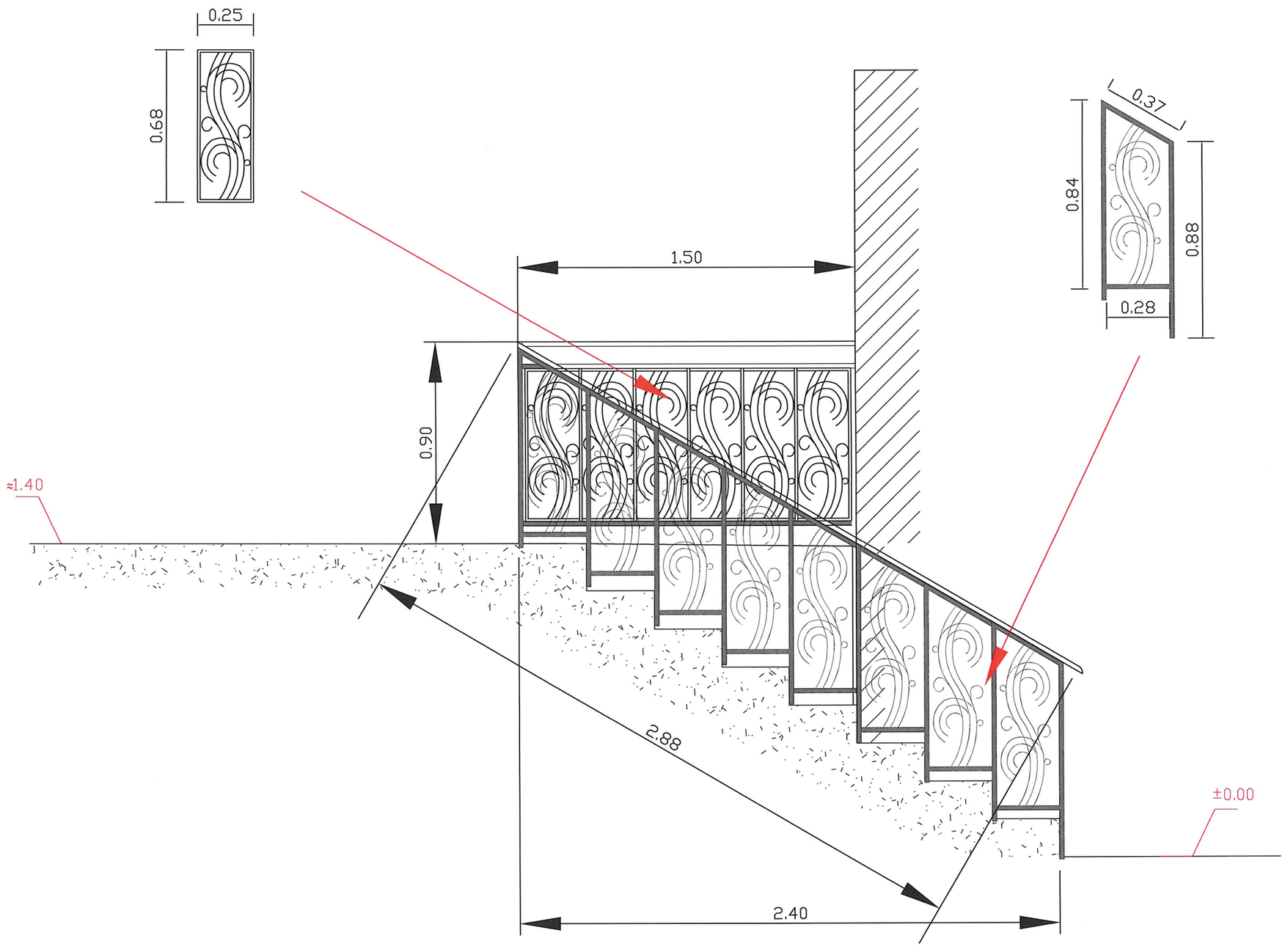

შენიშვნები:

1. ნახაზზე ზომები მოცემულია მეტრებში
2. იხ. ნახაზი: თსკ-ბბ01-ზბ-ბებ-0001-00

ვერსია	თარიღი	მიზნობრიობა	შეასრულა	შეამოწმა	დაამტკიცა
B01	28/06/24	შენიშვნებისთვის	თ.ჯ.	ბ.მ.	ბ.მ.
A01	23/06/24	პირველადი ანაზომი	თ.ჯ.	ბ.მ.	ბ.მ.

დავალების ნომერი:

კომპანია:

თბილისის სატრანსპორტო კომპანია
TBILISI TRANSPORT COMPANY

საპროექტო სამსახური
DESIGN DEPARTMENT

პროექტის სახელი:
რუსთაველი-მთაწმინდის საბაგიროსათვის სამომსახურეო სათავსოს (სალაროს) მოწყობის პროექტი

ნახაზის სათაური:
ჭრილი კიბეზე
1-1

მასშტაბი:	ფურც.	ფორმატი: A3
ნახ. №		ვერსია
თსკ-ბბ01-არ-დეტ-0001-00		B01

C:\Users\MaiaBits\AppData\Local\Temp\Rar$Dia0.125\თსკ-ბბ01-არ-დეტ-0001-00.dwg