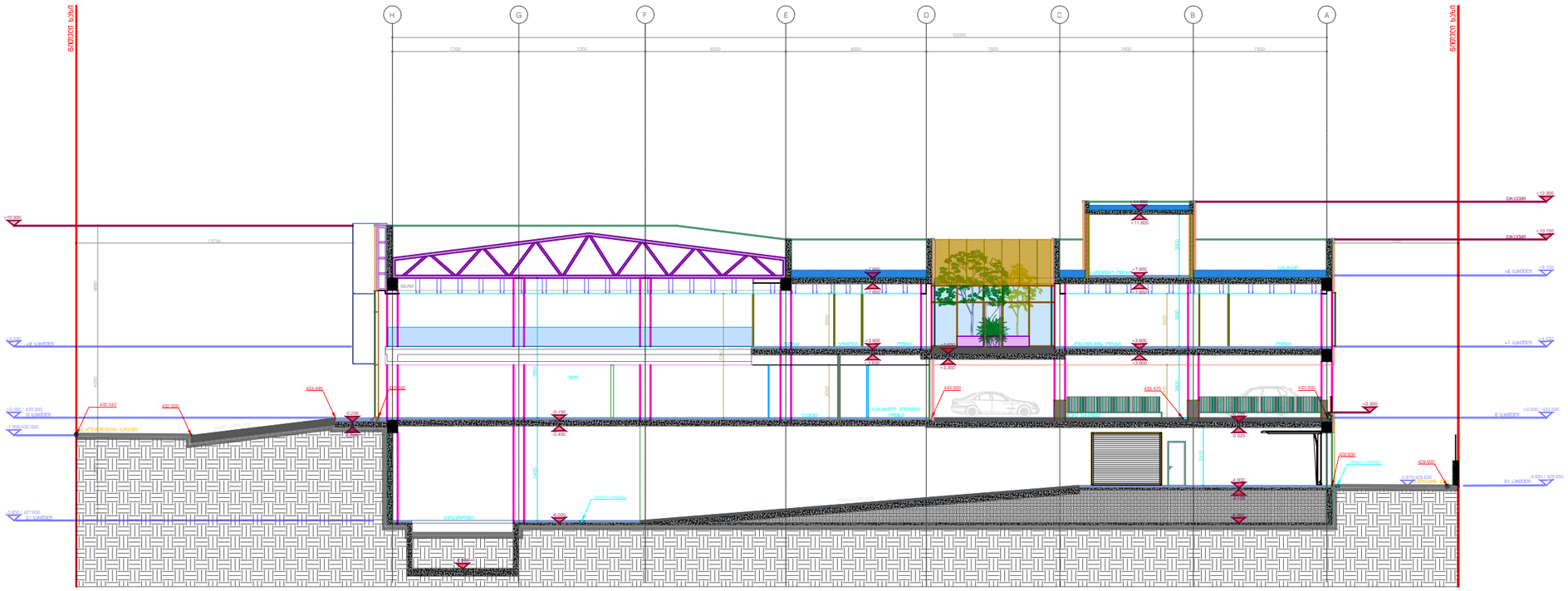
H
G
F
E
D
C
B
A
53200
7200
7200
8000
8000
7600
7600
7600
ნიშნული ხაზი
+10.800
+10.700
+8.000
+7.900
+4.000
+3.900
+1.000
+0.900
±0.000 / 433.500
-1.000/432.500
-2.600 / 427.600
-2.700 / 429.600
-3.100/429.500
-4.000
-4.100
-5.000
-5.100
-6.000
-6.100
-6.300
-6.500
-7.900
-8.000
-8.100
-8.300
-8.500
-11.600
-11.700
-12.000
-12.100
-12.300
-12.500
-13.900
-14.000
-14.100
-14.300
-14.500
-15.900
-16.000
-16.100
-16.300
-16.500
-17.900
-18.000
-18.100
-18.300
-18.500
-19.900
-20.000
-20.100
-20.300
-20.500
-21.900
-22.000
-22.100
-22.300
-22.500
-23.900
-24.000
-24.100
-24.300
-24.500
-25.900
-26.000
-26.100
-26.300
-26.500
-27.900

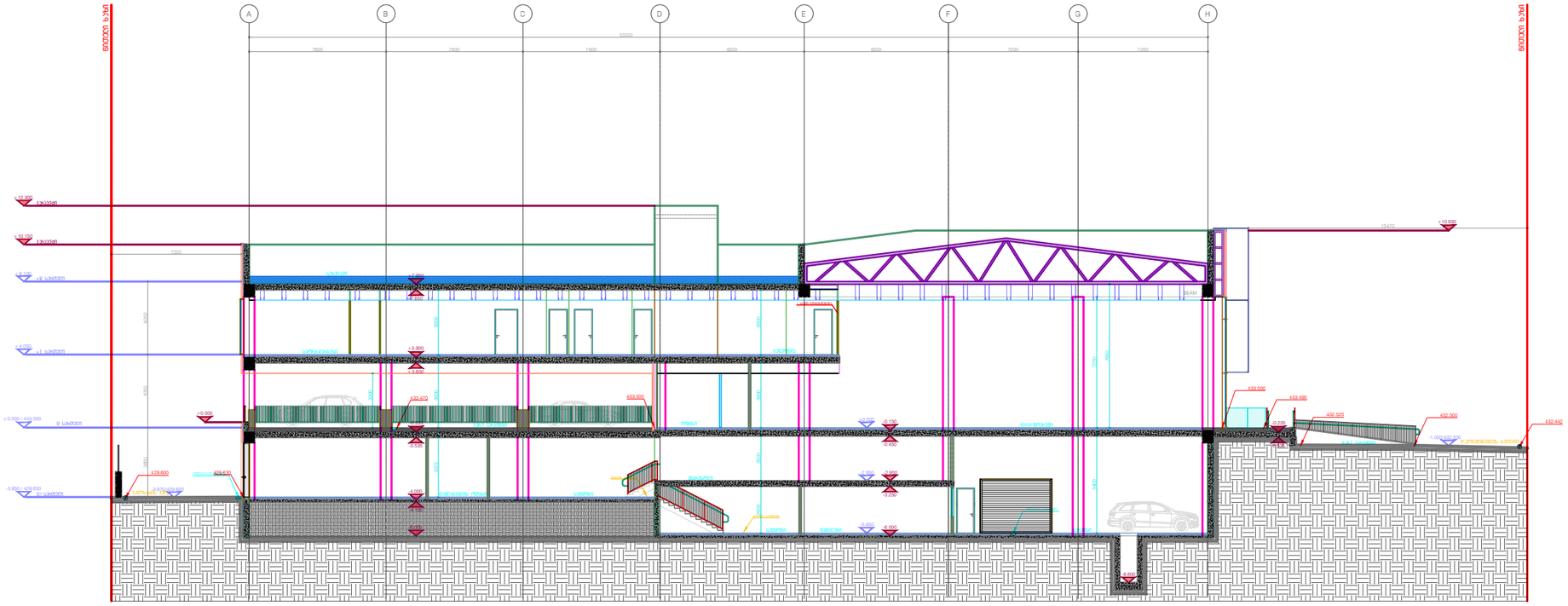

შენობის ჭრილი 2

DEPHANI
ARCHITECTURE&DESIGN

ბაზრისტიბილობა!

წინამდებარე დოკუმენტი წარმოადგენს "DEPHANI"-ს საკუთრებას. მისი წარმოებული ფორმები (მათი ნებისდა ან ნაწილობრივ) გამოყენება, ტირაჟირება ან გავრცელება "DEPHANI"-ს წერილობითი ნებართვის გარეშე იკრძალება. ნახაზებში გამოსახული მხოლოდ პროექტირებისა და ინფორმაციული მიზანია, მისი გამოყენება ან მესამე პირებისთვის ინფორმაციის მისაწოდებლად, მისი გადმოწერა ან მესამე პირებისა კოპირება სხვა პირთაგან. ყოველგვარ ეჭვს გადამოწმდეს საგმენელბლო დოკუმენტზე პროექტირების მიერ. ნახაზის დაბრუნებული ეწოდა იქნეს მოთხოვნისამებრ.

ობიექტი	თბილი სახლი	
KONEX	Casa Calda	

ეტაპები / სტადიები

ძირითადი მონაცემები

ბამვ და მინი ბუჯეჩის ავტოსალონი,სერვისსენტრი

პროექტი

შენობის ჭრილი 2

ნახაზი

თანაავტორი

პროექტის წელი	002
პროექტის ნომერი	21T-008A
მასშტაბი / ფურცლის ზომა	1:100/A2
დამკვეთი	შ.პ.ალეზანდროვი
მენეჯერი	შ.ბ.ბერაძეალეი
ხელოვნი	
თარიღი	10.05.2024
დამტკიცებულია	

ფურცლის სახელი BMW_A-1100

BMW_A-1100

შიფრი

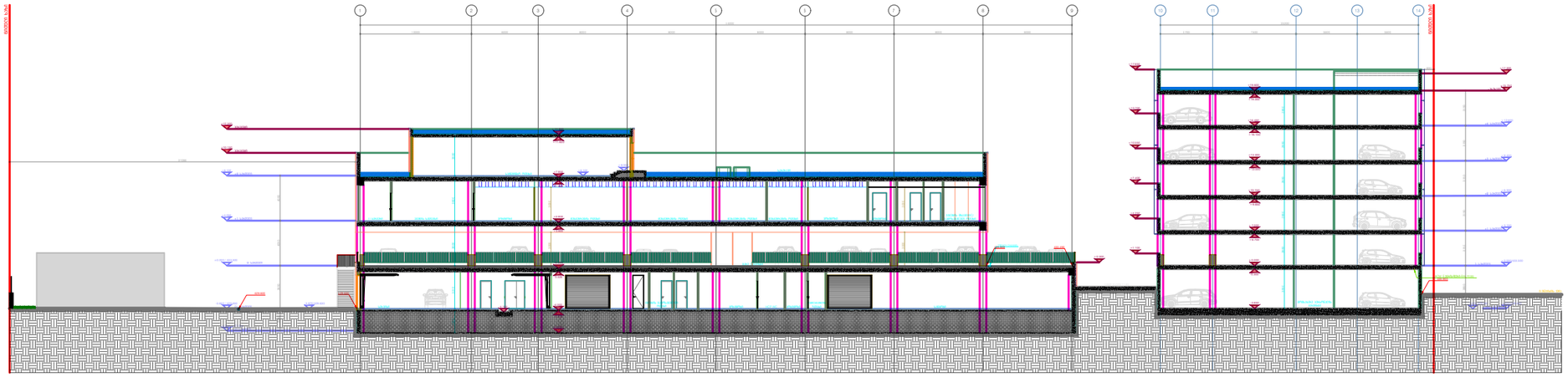

მენობის ჭრილი 3

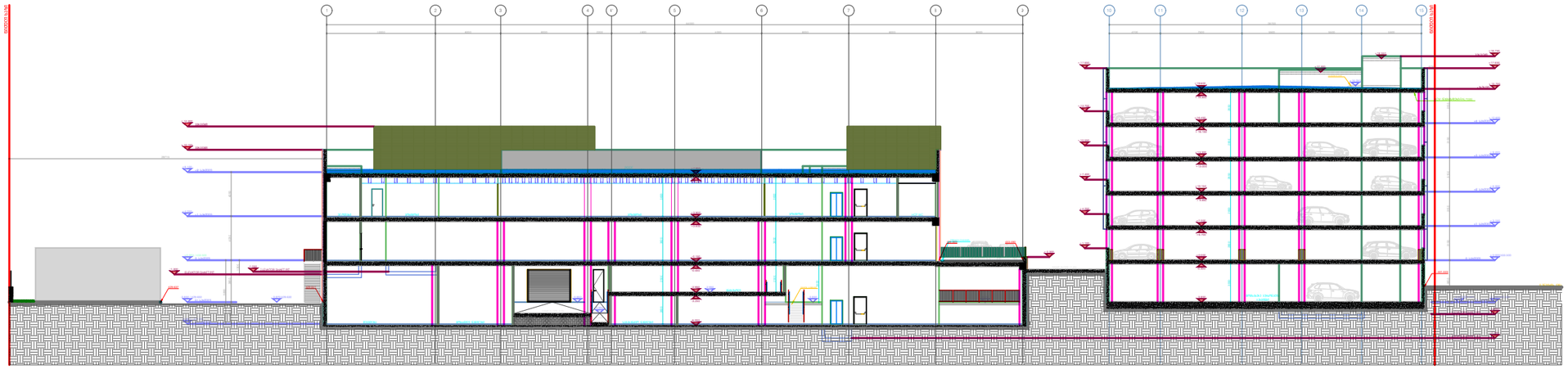

მენობის ჭრილი 4

DEPHANI ARCHITECTURE&DESIGN

საავტორო უფლება

წინამდებარე დოკუმენტი წარმოადგენს "DEPHANI"-ს საკუთრებას. თუნდ წარმოადგინოთ დოკუმენტი (ელექტრონულ ან ბეჭდვითურ) საბჭოებრივ, ოფიციალურ ან სასამართლო ორგანოებს "DEPHANI"-ს წერილობითი დასტურის გარეშე. ასევე, ამ დოკუმენტში მოცემული ინფორმაციის, ტექსტების, ფოტოსურათების, ილუსტრაციების, ფერადოვანებისა, ფერების, ნებისმიერი ინ ფორმაციის ელექტრონული ასლების, ფოტოების, ეს ინფორმაციის ელექტრონულ ფორმატში, ფაქსი, ნებისმიერ ელექტრონულ ფორმატში ანაწერების, ფაქსი, ნებისმიერ ელექტრონულ ფორმატში ანაწერების, ფოტოსურათებისა.

პროექტი KONEX	ობიექტი სახელი Casa Calda	

DEPHANI ARCHITECTURE

DEPHANI DESIGNER

ბინა და მიწის ნაკვეთის
ეკოლოგიურ,ნაციონალურ,ინტეგრირებული

მენობის ჭრილი 3/4

ფაზა	პროექტი, ეტაპი
არქიტექტორი, დამპრ.	ია
პროექტის ხელმძღ.	ლ.ბერიძე
ინჟინერი	მ.ალექსიძე
კონტროლი	მ.ალექსიძე
სქემა	
ფორმატი	A1(594x841)
თარიღი	10.05.2024
ანგარიშგების	

ფაილის სახელი	BMW_A-1101
ფურცლის	

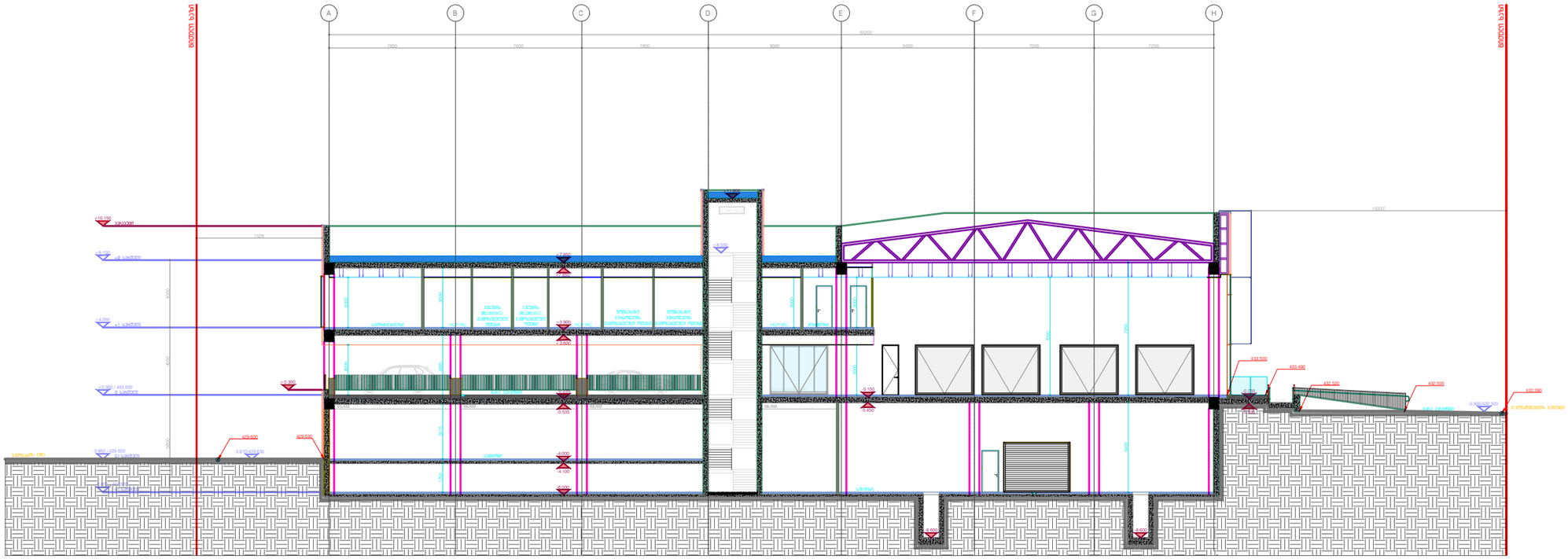
A
B
C
D
E
F
G
H
53000
7600
7600
7600
8000
5000
7200
7200
+8.150
+4.150
+1.150
0.000
-3.300
-4.100
-4.600
-5.500
-6.000
-6.900
-7.400
-8.300
-8.900
-9.400
-10.000
-11.000
-11.500
-12.000
-13.000
-13.500
-14.000
-14.500
-15.000
-15.500
-16.000
-16.500
-17.000
-17.500
-18.000
-18.500
-19.000
-19.500
-20.000
-20.500
-21.000
-21.500
-22.000
-22.500
-23.000
-23.500
-24.000
-24.500
-25.000
-25.500
-26.000
-26.500
-27.000
-27.500
-28.000
-28.500
-29.000
-29.500
-30.000
-30.500
-31.000
-31.500
-32.000
-32.500

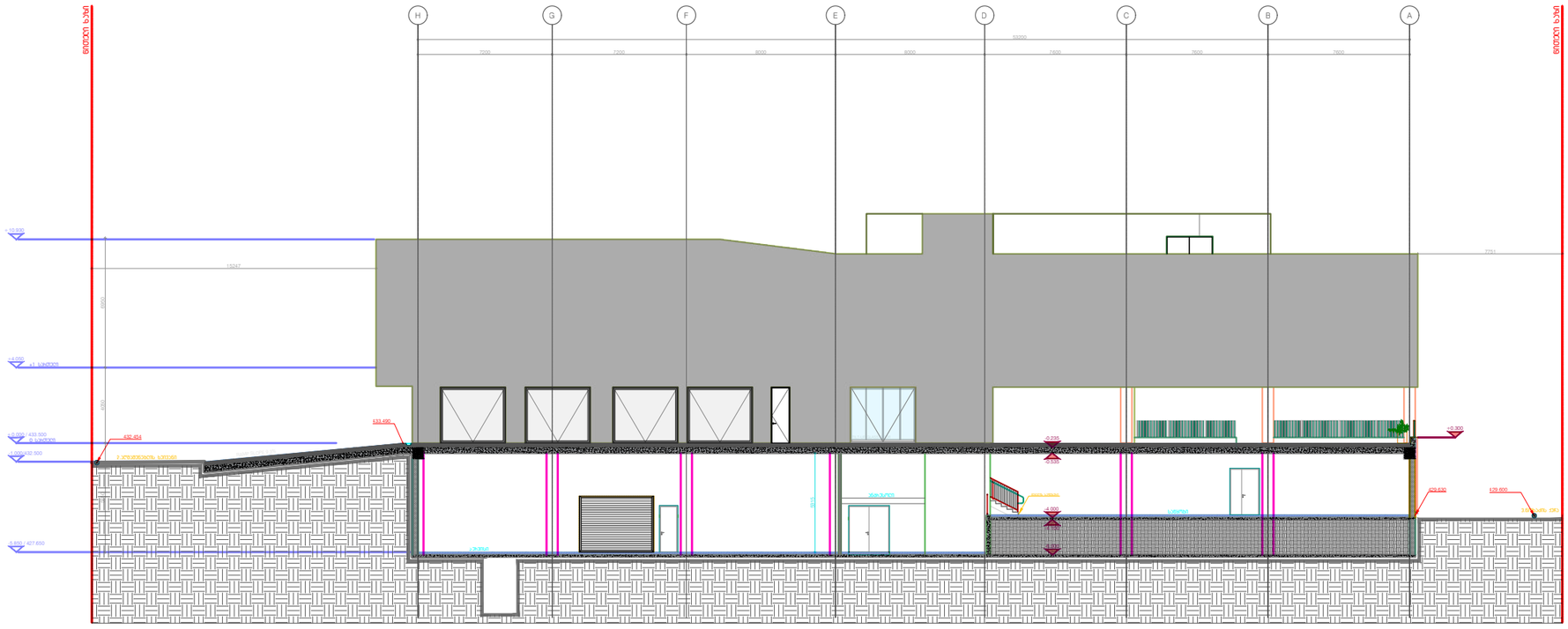

შენობის ჭრილი 6

DEPHANI
ARCHITECTURE&DESIGN

ბაღჩისუფლება!

წინამდებარე დოკუმენტი წარმოადგენს "DEPHANI"-ს საკუთრებას. მისი წარმოებული ფოტოები (მათი ნებისმიერი ნაწილი) გამოსაყენებელია, ტოვარიანი არ გამოსაყენებელია "DEPHANI"-ს წერილობითი თანხმობის გარეშე დაშვებულია. ნებისმიერი გამოყენებული მხოლოდ პროფესიონალებისათვის პროექტებში ინფორმაციის მისაღებად, მისი გადმოწერილი არ შეიძლება აიკრძალოს სხვა პოლეგმი. ფოტოები ან/და გადმოწერილს საგანმანათლებლო დოკუმენტზე პროფესიონალის მიერ.
ნებისმიერ დარღვევები ან/და მოთხოვნილებები.

ობიექტი	თბილი სახლი	
KONEX	Casa Calda	

ეტაპი / სიმბოლოები

ძირითადი მასალები

ბმვ და მინი ბუჯეტის
ავტოსალონი,სერვისცენტრი

პროექტი

შენობის ჭრილი 6

ნახაზის

ეტაპი	პროექტის ფაზა
პროექტის წლევანი	002
პროექტის ნომერი	21T-006A
მასშტაბი / ფურცლის ზომა	1:100/A2
დამატა	მ.ალექსანდრიული
შეამოწმა	მ.ალექსანდრიული
სერია	
თარიღი	10.05.2024
წარმოებისთვის	

ფურცლის სახელი	BMW_A-1102
BMW_A-1102	
მასშტაბი	

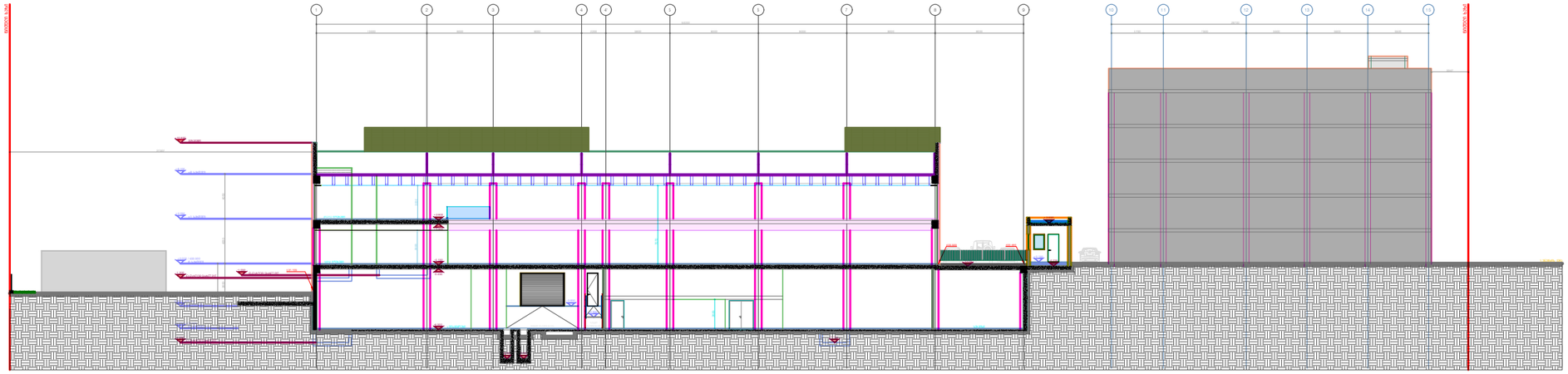

შენობის ჭრილი 7

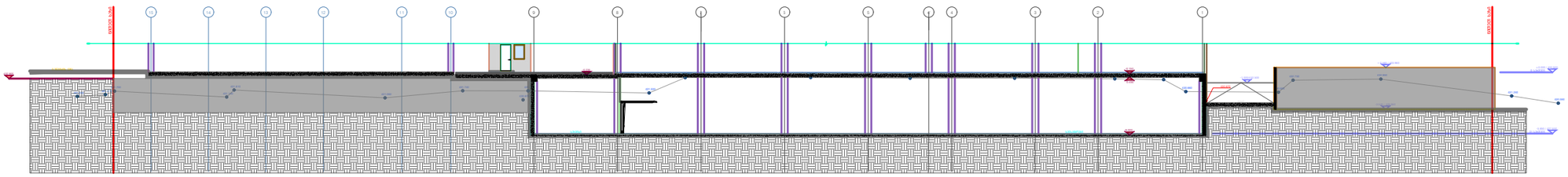

შენობის ჭრილი 8

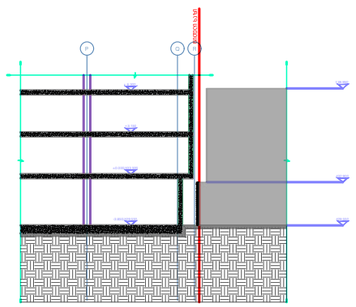

შენობის ჭრილი 9

DEPHANI ARCHITECTURE&DESIGN

საავტორო

წინამდებარე დოკუმენტაციაში "DEPHANI"-ს საკუთრებაა. მისი წინასწარი წერილობითი დასტურის გ. ნებართვის "DEPHANI"-ს წინააღმდეგ. ნებისმიერი ფორმით გამოყენება, გადაბეჭდვა, ასახვა/ტირაჟირება, ელექტრონული ბაზებში შეტანა, ასევე ამონარიდების ან ფრაგმენტების გამოყენება, ავტორის ან ავტორების ინტელექტუალური საკუთრების ან ავტორისეული უფლებების ნებისმიერი ფორმით ან ნებისმიერი ტექნიკური საშუალებით ან ტექნოლოგიით ან ინტერნეტ ბაზაში ან ინტერნეტ-ბანერში ან ინტერნეტ-ბმულში ან ინტერნეტ-ფორუმში ან ინტერნეტ-ბლოგში ან ინტერნეტ-ბიბლიოთეკაში ან ინტერნეტ-ბაზაში ან ინტერნეტ-ფოსტაში ან ინტერნეტ-ფოსტის ფორუმში ან ინტერნეტ-ფოსტის ბიულეტენში ან ინტერნეტ-ფოსტის ბიბლიოთეკაში ან ინტერნეტ-ფოსტის ბაზაში ან ინტერნეტ-ფოსტის ფორუმში ან ინტერნეტ-ფოსტის ბლოგ

1 ბეტონის საფეხური

2 მეტალის მოაჯირი
ფერი:ნიმუელი
ფერის #:RAL 3003

3 მეტალის სახელური
ფერი:ნასრისფერი
ფერის #:RAL 7016

4 მეტალის სამაბრი
ფერი:ნასრისფერი
ფერის #:RAL 7016

5 მეტალის ფიქფიტა
ფერი:ნასრისფერი
ფერის #:RAL 7016

6 მოაჯირის ვერტიკალური საყრდენი
ფერი:ნასრისფერი
ფერის #:RAL 7016

7 გაღუნსტრა
ფერი:ნასრისფერი
ფერის #:RAL 7016

8 მოაჯირის ჯვედა ძირი
ფერი:ნასრისფერი
ფერის #:RAL 7016

9 ბეტონის ჯედელი

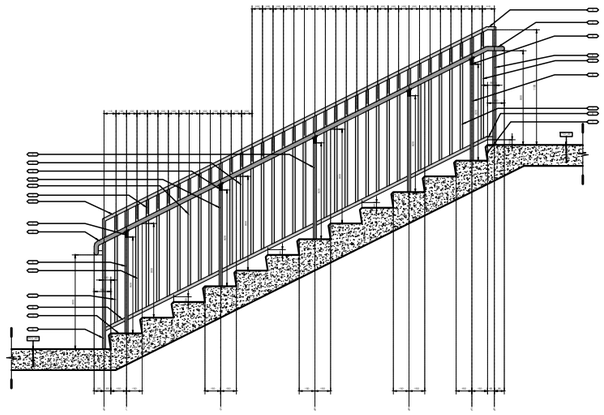

ჯიბის მოაჯირი

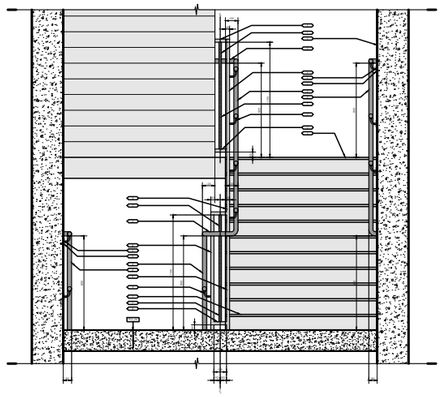

ჯიბის მოაჯირი

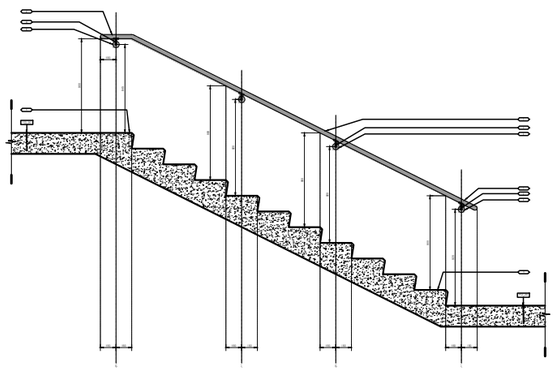

ჯიბის მოაჯირის მიმაბრება ჯედელზე

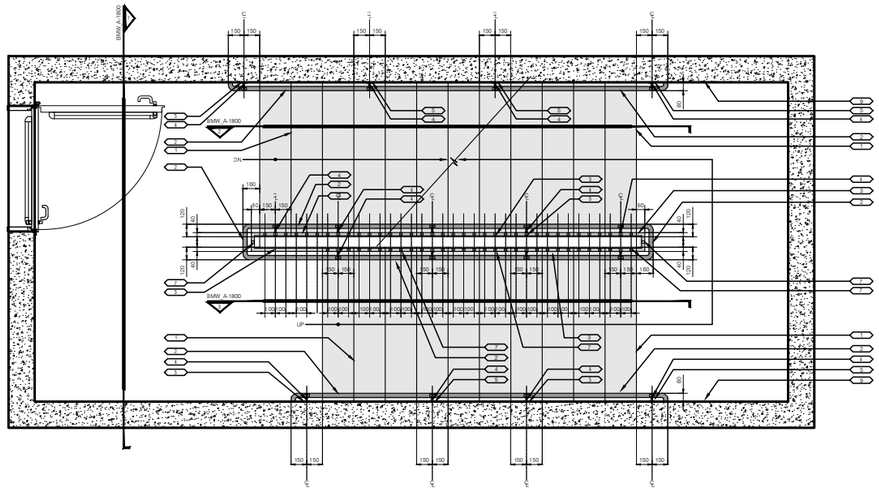

ბაგა

DEPHANI ARCHITECTURE&DESIGN

ბაუფრთხილება

წინამდებარე დოკუმენტი წარმოადგენს "DEPHANI"-ს საკუთრებას. მისი წინასწარი ფორმით (მათ შორის ელექტრონულ ფორმით) გადმოცემა, ბეჭდვა ან გაავრცელება "DEPHANI"-ს წერილობითი ნებართვის გარეშე აკრძალულია. ნებისმიერი გამოყენება მხოლოდ კონკრეტულად შეთანხმებული ობიექტისთვის ინფორმაციის მისაღებად, მისი გადმოცემა ან მესამე პირისთვის ინფორმაციის მისაღებად, მისი გამოყენება ან მესამე პირისთვის ხელმისაწვდომი გახდომა ასევე აკრძალულია. ნებისმიერ დარღვევაზე ადეკვატური ზომა მიიღება.

პროექტი KONEX	ობიექტი სახელი Casa Calda

კონსულტაციის / სანდოობის

ტექნიკური მოთხოვნები

1. ბეტონის დაფენამდე (ეს ეხება ფეხბურთის ველებზე ფოლი) ყალიბებში
2. სანურების ფორმირებისა ბრტყელად ჯიბეებისთვის ნახაზში ვერტიკალურ ზედა ნაწილი ბეტონიერი ფილებისგან ან სანურების ყალიბებად ბოძად
3. ბრტყელი და ფერადი ბეტონი ფილებისთვის ძალისეული თეთრ ბეტონიერად ფერადოვანი ფილა ბეტონია და ბეტონიერი ხელუნაკეთები ფერადოვანი
4. ბეტონიერის ზონალიანობის ელემენტის ბეტონიერი ყალიბებიანი ფილებიან ფერადოვანი ფილებიანი
5. ბეტონიერი ზონალიანობის ელემენტის ბეტონიერი ყალიბებიანი ფილებიან ფერადოვანი ფილებიანი ფილებისგან ფერადოვანი ფილებიანი და ნახაზებით ფერადოვანი ნაფილებიანი ფერადოვანი ჯიბეებიანია / ეფექტია / ფერადოვანი
6. ბეტონიერი ზონალიანობის ელემენტის ეტალონური ფერადოვანი ფილა ფერადოვანი ბაზა, სიმტკიცეს ბრალია, ბეტონიერი და ფილებისგან ეტალონური
7. ნახაზის ფილებისგან ყურადღებას ჯიბე ეფექტიანობის. ეს ეხება ფუნქცია ნახაზებია ანალიზის, ყველა ფილა ეხება ალბეთნიფერი ზონალიანობა ფილა ყალიბებიანი ფილა ყალიბებიანი ფილებიანი ფილებიანი ფილებიანი ეფექტიანობა ეფექტიანობა ეხება ეხება ფუნქცია ალბეთნიფერი

1 ორფერადები ხაზის-ბეტონის ფილა
2 მოქიფვა 5088-10088
3 ჭეშტებსაფილი TERRAM 1000
4 წვრილბეტონის საფენი
5 დამცავშენაღებები-მიწისიარული ბიბლა (ROOFMATE SL-X) 12088 λ = 0.035 W/M*K
6 ბიფოფენი მემბრანა
7 სარეზერვო ფენა
12 მოსაპირკეთებელი ფილა
13 შუშაბეტონები მარ
SIKAFLOOR-161
14 ბეტონის საფენი
20 ორფერადები ბეტონის მარ 50-70 მმ
22 ოქრეფილი ბორბლები
25 ლენტების ჰიდროიზოლაციო ლენტი
ფერი: ნაცისფერი
ფერის # : RAL7035
30 მეფის მოპირკეთება
31 ჰიდროიზოლაციაში ზედაპირზე დაბამებრივები მიწის მოპირკეთების ორფენიანი
59 ბეტონი დაბალანილი ფენა 150-290 მმ
60 ფიქიზოლი ფენა 50-70 მმ
61 ბეტონი დაბალანილი ფენა 150-290 მმ
62 ბრეზენტოლი ფენა
63 ფაილებსაფენი მასალა
64 მოქიფვა 50-130 მმ
75 ბიფოფენი ფენა
74 მოქიფვა 50-55 მმ
80 ფასადის მიწის სამაგრები
81 მეფეების ბაღი
82 ოთახების-ფეხიანი
83 მოლოკანი მოპირკეთება
84 ბეტონის ფილა
85 ბეტონის საფენებები
86 ბეტონის მარ
87 დაბალანილი ბრაბანტოვანი ბეტონი
88 დაბალანილი მიწა
90 ბეტონის ჯვრები
91 ფაილის ბეოლები
93 XPS 10088 λ = 0.03 W/M*K
94 ეპოქრანები
133 შუშაბეტონები მარ
SIKAFLOOR-151
135 ეპოქსიდური ზედაპირი
ფერი: ნაცისფერი
ფერის # : RAL7033
136 ეპოქსიდური საფენი
ფერი: ნაცისფერი
ფერის # : RAL7033

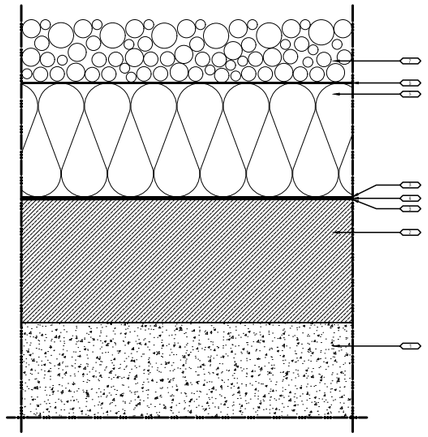

FCE_01

ბაღეხუჩვის სისტემა

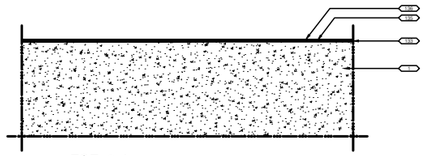

FCE_04b

@ ჰანდესი

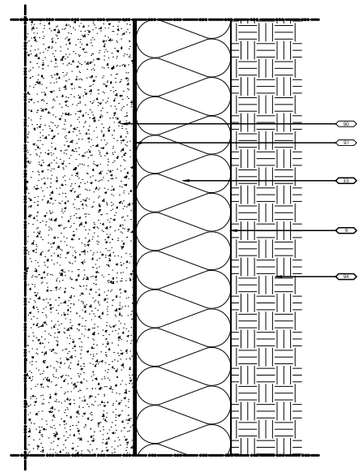

@ ხედლის სისტემა

XPS-თან დაკავშირებითთან გათვალისწინებული იქნება შემდები:

მასალის ალის ბავჩსკეღების ინდექსი იქნება 75 ან 75-ზე ნაკლები,
ხოლო ჰვამლის ბანვითარების ინდექსი -450 ან 450-ზე ნაკლები.

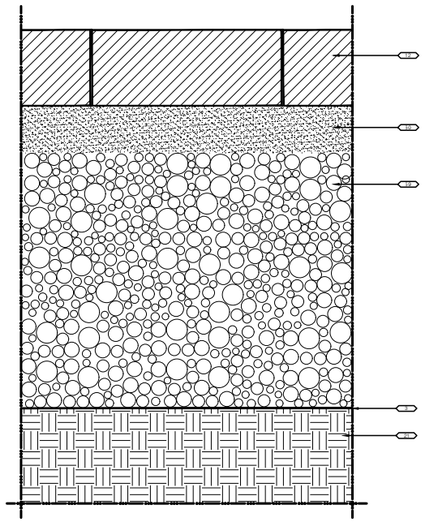

FCE_14a

@ საფეხმავლო ტეიტოროია

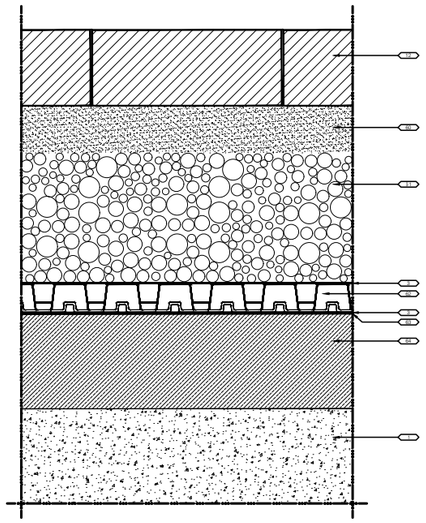

FCE_19

@ შესასვლელი

DEPHANI
ARCHITECTURE&DESIGN

ბაკარეული:

წინამდებარე დოკუმენტი წარმოადგენს "DEPHANI"-ს საკუთრებას, მისი წინასწარული ფიზიკური (მექანიკური ან ნებისმიერი) ბეჭდვა, ფოტოდა ან ბაჭდვა "DEPHANI"-ს წარმოდგენილი წინაარეული ბაკარეული ინაარეული. წინაუსლები გამოიყენება მხოლოდ პროექტირებისა-აშენებისა ოპერაციებისთვის მიზანშეწონილობა, მიზან ბეჭდვაზე ეს შეიძლება ოფიციალურ სხვა ოფიციალურ. ნებადართული ერთეული ბეჭდვისა საავტორო დოკუმენტზე პროექტირების მიმდინარეობისას. ნებადართული ერთეული ერთეულ ინფორმაციისა.

ობიექტი KONEX	თბილი სახლი Casa Calda	

ინფორმაცია ობიექტის

1.	ორფენა ფასადებისა და ტაროვანი სამფენიანი ორფენა სამფენიანი ორფენა
2.	სარეზერვო ფენებზეფენა. ბრტყელი ეიზოლაციის ტაბანი ეფექტიანი ეფექტიანი ბრტყელი ბრტყელი
	ბრტყელიანი ან ეფექტიანიანი ეიზოლაციის
3.	ბეტონის ან ბეტონის ბეტონის ბეტონიანი ეფექტიანი ბრტყელი ბრტყელი ბეტონის ბეტონის
	ეფექტიანი ან ეფექტიანი ეფექტიანი
4.	ბეტონიანი ეფექტიანიან ეფექტიანი ეფექტიანი. სამფენიანი ეფექტიანი ბრტყელი ბრტყელიანი ეფექტიანი
5.	ბეტონიანი ეფექტიანიან ეფექტიანი ეფექტიანი. სამფენიანი ეფექტიანი ბრტყელი ბრტყელიანი
	ეფექტიანიანი ბრტყელიანი ეფექტიანი ეფექტიანი ეფექტიანი ეფექტიანი ბრტყელი ბრტყელიანი
6.	ბეტონიანი ეფექტიანიან ეფექტიანი ეფექტიანი. ბრტყელი ეფექტიანი ეფექტიანი ბრტყელი ბრტყელიანი
	ბეტონიანი. ბრტყელი ეფექტიანი ეფექტიანი ეფექტიანი ეფექტიანი ბრტყელი ბრტყელიანი
7.	ბეტონის ეფექტიანი ეფექტიანი ეფექტიანი ეფექტიანი. ეფექტიანი ეფექტიანი ეფექტიანი. ეფექტიანი ეფექტიანი
	ეფექტიანი ეფექტიანი. ეფექტიანი ეფექტიანი ეფექტიანი ეფექტიანი ეფექტიანი ეფექტიანი. ეფექტიანი ეფექტიანი
	ეფექტიანი ეფექტიანი ეფექტიანი ეფექტიანი ეფექტიანი ეფექტიანი ეფექტიანი ეფექტიანი ეფექტიანი ეფექტიანი
	ეფექტიანი ეფექტიანი ეფექტიანი ეფექტიანი ეფექტიანი ეფექტიანი ეფექტიანი ეფექტიანი ეფექტიანი ეფექტიანი
8.	ეფექტიანიან / ეფექტიანი ეფექტიანი ეფექტიანი ეფექტიანიანი. ეფექტიანიანი ეფექტიანი ეფექტიანიანი ეფექტიანიანი
	ეფექტიანიანი. ეფექტიანიან ეფექტიანიან ეფექტა. ეფექტა ეფექტიანიანი ეფექტიანიანი ეფექტიანი ეფექტიანი
	ეფექტიანიანი ეფექტიანიან ეფექტიანიან ეფექტიანიანი ეფექტიანიანიანი ეფექტიანიანიანი / ეფექტიანიანი ეფექტიანიანი
	ეფექტიანიანიანი ეფექტიანიანიანიანი ეფექტიანიანიანიანიანი / ეფექტიანიანიანიანიან

1 ᲡᲰᲐᲛᲘᲩᲔᲑᲔᲚᲘ ᲰᲐᲜᲘᲜᲐ-ᲑᲔᲢᲝᲜᲘᲡ ᲤᲘᲚᲘ

2 ᲛᲝᲭᲘᲛᲕᲐ 500მმ-1000მმ

3 ᲯᲔᲝᲢᲔᲥᲡᲢᲘᲚᲘ TERRAM 1000

4 ᲬᲧᲐᲚᲒᲐᲛᲫᲔᲠᲘ ᲡᲐᲤᲔᲮᲘ

5 ᲓᲐᲛᲔᲗᲑᲘᲜᲔᲑᲔᲚᲘ-ᲛᲘᲜᲕᲘᲰᲐᲚᲘᲡᲘ ᲑᲐᲛᲑᲐ (ROOFMATE SL-X) 120მმ λ = 0.035 W/M*K

6 ᲑᲐᲛᲧᲝᲤᲘ ᲛᲔᲛᲑᲠᲐᲜᲔ

7 ᲗᲮᲔᲛᲘᲡ ᲤᲔᲜᲐ

12 ᲛᲝᲡᲐᲕᲘᲗᲮᲔᲗᲔᲑᲔᲚᲘ ᲤᲘᲚᲘ

13 ᲛᲝᲡᲐᲛᲐᲖᲔᲑᲔᲚᲘ ᲛᲗᲔ
SIKAFLOOR-161

14 ᲑᲔᲢᲝᲜᲘᲡ ᲡᲐᲤᲔᲮᲘ

20 ᲡᲰᲐᲛᲘᲩᲔᲑᲔᲚᲘ ᲑᲔᲢᲝᲜᲘᲡ ᲛᲗᲔ 50-70 მმ

22 ᲛᲘᲗᲣᲚᲘᲡ ᲑᲐᲠᲘᲩᲘ

25 ᲐᲚᲣᲛᲘᲜᲘᲡ ᲞᲠᲝᲤᲘᲚᲘᲡᲘᲐᲜᲘ ᲞᲐᲜᲔᲚᲘ
ᲤᲔᲠᲘ: ᲜᲐᲡᲐᲠᲘᲯᲔᲠᲘ
ᲤᲔᲠᲘᲡ #: RAL7035

30 ᲛᲣᲭᲘᲡ ᲛᲝᲯᲐᲠᲘᲡᲘ

31 ᲞᲘᲠᲘᲖᲝᲜᲢᲐᲚᲔᲗᲘᲡ ᲖᲔᲓᲐᲞᲘᲠᲖᲔ ᲓᲐᲡᲐᲛᲐᲠᲗᲔᲑᲔᲚᲘ ᲛᲘᲜᲘᲡ ᲛᲝᲯᲐᲠᲘᲡᲘᲡ ᲰᲘᲠᲝᲤᲘᲚᲘ

59 ᲑᲐᲖᲘᲡ ᲓᲐᲑᲐᲯᲕᲔᲜᲘᲚᲘ ᲤᲔᲜᲐ 150-200 მმ

60 ᲤᲘᲗᲮᲘᲡ ᲤᲔᲜᲐ 50-70 მმ

61 ᲑᲐᲖᲘᲡ ᲓᲐᲑᲐᲯᲕᲔᲜᲘᲚᲘ ᲤᲔᲜᲐ 150-200 მმ

62 ᲛᲘᲩᲔᲜᲕᲘᲡ ᲤᲔᲜᲐ

63 ᲬᲧᲐᲚᲒᲐᲛᲫᲔᲠᲘ ᲛᲐᲡᲐᲚᲐ

64 ᲛᲝᲭᲘᲛᲕᲐ 50-130 მმ

73 ᲑᲐᲛᲧᲝᲤᲘ ᲤᲔᲜᲐ

74 ᲛᲝᲭᲘᲛᲕᲐ 50-55 მმ

80 ᲤᲐᲡᲐᲚᲘᲡ ᲛᲘᲜᲘᲡ ᲡᲘᲡᲢᲔᲛᲐ

81 ᲛᲔᲢᲐᲚᲘᲡ ᲑᲐᲚᲔᲑᲘ

82 ᲗᲘᲗᲑᲐᲛᲘᲩ-ᲛᲣᲧᲐᲝ

83 ᲛᲝᲛᲩᲐᲕᲘ ᲛᲝᲯᲐᲠᲘᲩᲘ

84 ᲑᲔᲢᲝᲜᲘᲡ ᲤᲘᲚᲘ

85 ᲑᲔᲢᲝᲜᲘᲡ ᲡᲐᲤᲔᲯᲔᲩᲘ

86 ᲑᲔᲢᲝᲜᲘᲡ ᲛᲗᲔ

87 ᲓᲐᲑᲐᲯᲕᲔᲜᲘᲚᲘ ᲑᲐᲜᲔᲚᲝᲕᲐᲜᲘ ᲑᲐᲖᲐ

88 ᲓᲐᲑᲐᲯᲕᲔᲜᲘᲚᲘ ᲛᲘᲜᲐ

133 ᲛᲝᲡᲐᲛᲐᲖᲔᲑᲔᲚᲘ ᲛᲗᲔ
SIKAFLOOR-151

135 ᲔᲪᲝᲤᲡᲘᲚᲘᲡ ᲖᲔᲓᲐᲞᲘᲠᲘ
ᲤᲔᲠᲘ: ᲜᲐᲡᲐᲠᲘᲯᲔᲠᲘ
ᲤᲔᲠᲘᲡ #: RAL7033

136 ᲞᲝᲚᲘᲙᲐᲠᲑᲝᲜᲘᲡ ᲡᲐᲤᲔᲮᲘ
ᲤᲔᲠᲘ: ᲜᲐᲡᲐᲠᲘᲯᲔᲠᲘ
ᲤᲔᲠᲘᲡ #: RAL7033

137 ᲥᲕᲔᲛᲝᲜᲡᲢᲠᲘᲥᲡᲘ

138 ᲡᲘᲜᲗᲔᲖᲘᲠᲕᲐᲜᲔᲚᲘ
ᲤᲔᲠᲘ: ᲗᲔᲗᲠᲘ
ᲤᲔᲠᲘᲡ #:RAL9016
λ = 0.022 W/M*K
R-value (m²K/W): 4.35
Weight (kg/m2) 0.5 steel / 0.4 steel: 10.90
ᲛᲬᲐᲰᲝᲛᲝᲑᲔᲚᲘ: "KINGSPAN"

137 ᲰᲐᲜᲘᲜᲐᲑᲔᲢᲝᲜᲘᲡ ᲞᲝᲚᲘᲜᲐ

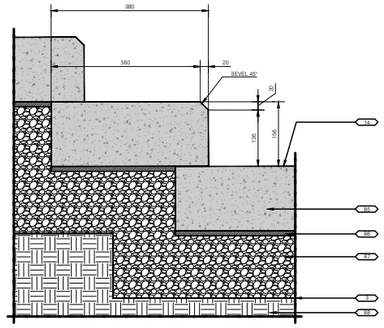

FCE_22b
ᲞᲘᲜᲔᲯᲘ #3 SCALE 1:5

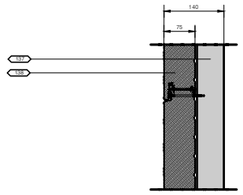

FCE_14a

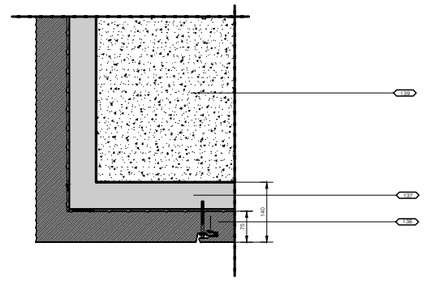

FCE_14a
ᲞᲔᲗᲘᲡᲘᲡ ᲓᲔᲢᲐᲚᲘ

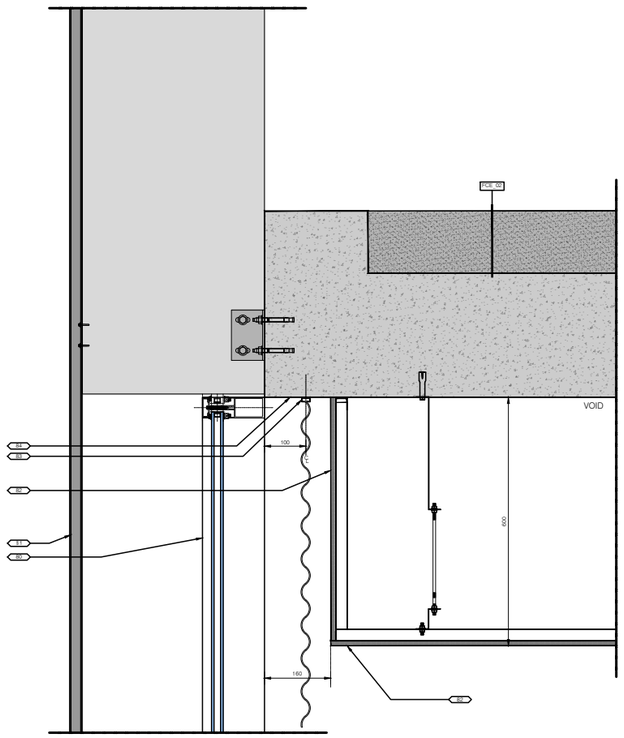

4
ᲕᲘᲢᲠᲘᲜᲐ SCALE 1:5

DEPHANI
ARCHITECTURE&DESIGN

ᲑᲐᲛᲤᲘᲪᲘᲠᲔᲑᲐ!

ᲬᲘᲜᲐᲛᲓᲔᲑᲐᲨᲘ ᲛᲝᲧᲠᲐᲛᲣᲚᲘ ᲜᲘᲨᲜᲘᲡᲛᲝᲛᲪᲔᲚᲘ "DEPHANI"-Ს ᲡᲐᲙᲣᲗᲠᲝᲑᲐᲡ. ᲛᲘᲗᲘ ᲜᲔᲑᲘᲡᲛᲘᲠᲘ ᲒᲐᲛᲝᲧᲔᲜᲔᲑᲐ (ᲛᲗᲚᲘᲐᲜᲐᲓ ᲐᲜ ᲜᲐᲬᲘᲚᲝᲑᲠᲘᲕ) ᲙᲐᲜᲝᲜᲘᲗ ᲙᲐᲠᲒᲐᲕᲡ. "DEPHANI"-Ს ᲜᲐᲬᲘᲚᲝᲑᲠᲘᲕᲘ ᲜᲐᲮᲐᲢᲘᲡ ᲒᲐᲛᲝᲧᲔᲜᲔᲑᲐ ᲙᲘᲗᲮᲕᲘᲡ ᲨᲔᲛᲗᲮᲕᲔᲕᲐᲨᲘ ᲛᲮᲝᲚᲝᲓ ᲙᲝᲜᲙᲠᲔᲢᲣᲚᲘ ᲞᲠᲝᲔᲥᲢᲘᲡᲗᲕᲘᲡ ᲐᲙᲠᲫᲐᲚᲣᲚᲘ ᲙᲝᲞᲘᲠᲔᲑᲘᲡᲐᲗᲕᲘᲡ ᲐᲠ ᲨᲕᲘᲫᲚᲘᲐ ᲐᲮᲚᲘᲡ ᲨᲔᲛᲪᲕᲚᲔᲑᲘ ᲐᲜ ᲨᲔᲪᲕᲚᲘᲡ ᲨᲔᲛᲗᲮᲕᲔᲕᲐᲨᲘ ᲛᲝᲛᲮᲛᲐᲠᲔᲑᲚᲘᲡ ᲬᲐᲛᲘᲗᲐᲜᲐᲓᲐ ᲐᲜᲐᲖᲦᲣᲠᲔᲑᲘᲡ ᲛᲝᲛᲔᲠᲯᲔᲑᲐ. ᲜᲐᲮᲐᲢᲘᲡ ᲒᲐᲛᲝᲧᲔᲜᲔᲑᲚᲘᲡ ᲨᲔᲛᲗᲮᲕᲔᲕᲐᲨᲘ ᲐᲠᲘᲡ ᲓᲐᲛᲘᲜᲘᲡᲬᲘᲜᲔᲑᲔᲑᲘ.

ᲞᲠᲝᲔᲥᲢᲘ	ᲗᲑᲘᲚᲘ ᲡᲐᲮᲚᲘ	
KONEX	Casa Calda	

ᲙᲝᲜᲡᲣᲚᲢᲐᲜᲢᲘ / ᲐᲠᲥᲘᲢᲔᲥᲢᲘ

ᲙᲝᲜᲡᲢᲠᲣᲥᲪᲘᲘᲡ ᲞᲠᲘᲜᲪᲘᲞᲘᲡ ᲛᲝᲙᲚᲔ ᲨᲔᲠᲩᲔᲚᲘ

1. ᲨᲔᲠᲩᲔᲚᲘ ᲛᲝᲛᲖᲐᲓᲔᲑᲣᲚᲘᲐ IBC (ᲡᲐᲛᲨᲔᲜᲘᲡ ᲙᲝᲓᲘᲡ) ᲛᲝᲗᲮᲝᲕᲜᲔᲑᲘᲗ ᲛᲝᲜᲐᲪᲔᲛᲔᲑᲘᲡ ᲛᲘᲮᲔᲓᲕᲘᲗ.
2. ᲡᲐᲠᲔᲙᲚᲘᲐᲪᲘᲝ ᲛᲝᲜᲐᲪᲔᲛᲔᲑᲘᲡ ᲛᲘᲣᲗᲘᲗᲔᲑᲔᲚᲘ ᲨᲔᲛᲗᲮᲕᲔᲕᲐᲨᲘ ᲛᲝᲛᲖᲐᲓᲔᲑᲣᲚᲘᲐ ᲛᲮᲝᲚᲝᲓ ᲛᲘᲗᲘᲗᲔᲑᲣᲚᲘ ᲛᲝᲜᲐᲪᲔᲛᲔᲑᲘᲡ ᲛᲘᲮᲔᲓᲕᲘᲗ ᲓᲐ ᲡᲐᲛᲨᲔᲜᲘᲡ ᲙᲝᲓᲘᲡ ᲛᲘᲮᲔᲓᲕᲘᲗ.
3. ᲡᲐᲛᲨᲔᲜᲘᲡ ᲐᲠᲥᲘᲢᲔᲥᲢᲘᲡ ᲛᲘᲛᲐᲠᲗᲕᲐ ᲐᲠᲘᲡ ᲙᲝᲜᲤᲚᲘᲥᲢᲘᲡ ᲨᲔᲛᲗᲮᲕᲔᲕᲐᲨᲘ ᲛᲘᲛᲐᲠᲗᲔᲑᲘᲡ ᲛᲘᲠᲗᲕᲐ ᲐᲜ ᲓᲐᲛᲐᲢᲔᲑᲘᲗᲘ ᲞᲠᲝᲒᲠᲐᲛᲣᲚᲘ ᲙᲝᲜᲡᲣᲚᲢᲐᲪᲘᲘᲡ ᲛᲘᲛᲐᲠᲗ.
4. ᲡᲐᲛᲨᲔᲜᲘᲡ ᲐᲠᲥᲘᲢᲔᲥᲢᲘᲡ ᲞᲐᲡᲣᲮᲘᲡᲛᲒᲔᲑᲚᲝᲑᲐ ᲡᲐᲛᲨᲔᲜᲘᲡ ᲞᲠᲝᲔᲥᲢᲘᲡ ᲛᲘᲮᲔᲓᲕᲘᲗ.
5. ᲡᲐᲛᲨᲔᲜᲘᲡ ᲐᲠᲥᲘᲢᲔᲥᲢᲘᲡ ᲞᲐᲡᲣᲮᲘᲡᲛᲒᲔᲑᲚᲝᲑᲐ ᲡᲐᲛᲨᲔᲜᲘᲡ ᲞᲠᲝᲔᲥᲢᲘᲡ ᲛᲘᲮᲔᲓᲕᲘᲗ.
6. ᲡᲐᲛᲨᲔᲜᲘᲡ ᲐᲠᲥᲘᲢᲔᲥᲢᲘᲡ ᲞᲐᲡᲣᲮᲘᲡᲛᲒᲔᲑᲚᲝᲑᲐ ᲡᲐᲛᲨᲔᲜᲘᲡ ᲞᲠᲝᲔᲥᲢᲘᲡ ᲛᲘᲮᲔᲓᲕᲘᲗ.
7. ᲡᲐᲛᲨᲔᲜᲘᲡ ᲐᲠᲥᲘᲢᲔᲥᲢᲘᲡ ᲞᲐᲡᲣᲮᲘᲡᲛᲒᲔᲑᲚᲝᲑᲐ ᲛᲘᲗᲘᲗᲔᲑᲣᲚᲘ ᲐᲠᲘᲡ ᲛᲮᲝᲚᲝᲓ ᲛᲘᲗᲘᲗᲔᲑᲘᲡ ᲛᲘᲮᲔᲓᲕᲘᲗ ᲓᲐ ᲐᲠ ᲨᲔᲪᲕᲚᲘᲡ ᲐᲠᲥᲘᲢᲔᲥᲢᲘᲡ ᲜᲔᲑᲐᲠᲗᲕᲘᲡ ᲛᲘᲠᲗᲕᲘᲗ ᲐᲜ ᲓᲐᲛᲐᲢᲔᲑᲘᲗᲘ ᲞᲠᲝᲒᲠᲐᲛᲣᲚᲘ ᲙᲝᲜᲡᲣᲚᲢᲐᲪᲘᲘᲡ ᲛᲘᲛᲐᲠᲗ.
ᲜᲐᲮᲐᲢᲘᲡ ᲒᲐᲛᲝᲧᲔᲜᲔᲑᲘᲡᲗᲕᲘᲡ ᲐᲜᲓᲐ ᲛᲘᲜᲐᲡ ᲐᲛᲝᲬᲛᲝᲕᲜᲘᲡᲐᲗᲕᲘᲡ.

ᲙᲘᲠᲘᲚᲘᲪᲘᲡ ᲛᲘᲗᲘᲗᲔᲑᲔᲑᲘ

1. ᲨᲔᲠᲩᲔᲚᲘ ᲛᲝᲛᲖᲐᲓᲔᲑᲣᲚᲘᲐ IBC (ᲡᲐᲛᲨᲔᲜᲘᲡ ᲙᲝᲓᲘᲡ) ᲛᲝᲗᲮᲝᲕᲜᲔᲑᲘᲗ ᲛᲝᲜᲐᲪᲔᲛᲔᲑᲘᲡ ᲛᲘᲮᲔᲓᲕᲘᲗ.
2. ᲡᲐᲠᲔᲙᲚᲘᲐᲪᲘᲝ ᲛᲝᲜᲐᲪᲔᲛᲔᲑᲘᲡ ᲛᲘᲣᲗᲘᲗᲔᲑᲔᲚᲘ ᲨᲔᲛᲗᲮᲕᲔᲕᲐᲨᲘ ᲛᲝᲛᲖᲐᲓᲔᲑᲣᲚᲘᲐ ᲛᲮᲝᲚᲝᲓ ᲛᲘᲗᲘᲗᲔᲑᲣᲚᲘ ᲛᲝᲜᲐᲪᲔᲛᲔᲑᲘᲡ ᲛᲘᲮᲔᲓᲕᲘᲗ ᲓᲐ ᲡᲐᲛᲨᲔᲜᲘᲡ ᲙᲝᲓᲘᲡ ᲛᲘᲮᲔᲓᲕᲘᲗ.
3. ᲡᲐᲛᲨᲔᲜᲘᲡ ᲐᲠᲥᲘᲢᲔᲥᲢᲘᲡ ᲛᲘᲛᲐᲠᲗᲕᲐ ᲐᲠᲘᲡ ᲙᲝᲜᲤᲚᲘᲥᲢᲘᲡ ᲨᲔᲛᲗᲮᲕᲔᲕᲐᲨᲘ ᲛᲘᲛᲐᲠᲗᲔᲑᲘᲡ ᲛᲘᲠᲗᲕᲐ ᲐᲜ ᲓᲐᲛᲐᲢᲔᲑᲘᲗᲘ ᲞᲠᲝᲒᲠᲐᲛᲣᲚᲘ ᲙᲝᲜᲡᲣᲚᲢᲐᲪᲘᲘᲡ ᲛᲘᲛᲐᲠᲗ.
4. ᲡᲐᲛᲨᲔᲜᲘᲡ ᲐᲠᲥᲘᲢᲔᲥᲢᲘᲡ ᲞᲐᲡᲣᲮᲘᲡᲛᲒᲔᲑᲚᲝᲑᲐ ᲡᲐᲛᲨᲔᲜᲘᲡ ᲞᲠᲝᲔᲥᲢᲘᲡ ᲛᲘᲮᲔᲓᲕᲘᲗ.
5. ᲡᲐᲛᲨᲔᲜᲘᲡ ᲐᲠᲥᲘᲢᲔᲥᲢᲘᲡ ᲞᲐᲡᲣᲮᲘᲡᲛᲒᲔᲑᲚᲝᲑᲐ ᲡᲐᲛᲨᲔᲜᲘᲡ ᲞᲠᲝᲔᲥᲢᲘᲡ ᲛᲘᲮᲔᲓᲕᲘᲗ.
6. ᲡᲐᲛᲨᲔᲜᲘᲡ ᲐᲠᲥᲘᲢᲔᲥᲢᲘᲡ ᲞᲐᲡᲣᲮᲘᲡᲛᲒᲔᲑᲚᲝᲑᲐ ᲛᲘᲗᲘᲗᲔᲑᲣᲚᲘ ᲐᲠᲘᲡ ᲛᲮᲝᲚᲝᲓ ᲛᲘᲗᲘᲗᲔᲑᲘᲡ ᲛᲘᲮᲔᲓᲕᲘᲗ ᲓᲐ ᲐᲠ ᲨᲔᲪᲕᲚᲘᲡ ᲐᲠᲥᲘᲢᲔᲥᲢᲘᲡ ᲜᲔᲑᲐᲠᲗᲕᲘᲡ ᲛᲘᲠᲗᲕᲘᲗ ᲐᲜ ᲓᲐᲛᲐᲢᲔᲑᲘᲗᲘ ᲞᲠᲝᲒᲠᲐᲛᲣᲚᲘ ᲙᲝᲜᲡᲣᲚᲢᲐᲪᲘᲘᲡ ᲛᲘᲛᲐᲠᲗ.
ᲜᲐᲮᲐᲢᲘᲡ ᲒᲐᲛᲝᲧᲔᲜᲔᲑᲘᲡᲗᲕᲘᲡ ᲐᲜᲓᲐ ᲛᲘᲜᲐᲡ ᲐᲛᲝᲬᲛᲝᲕᲜᲘᲡᲐᲗᲕᲘᲡ.

ᲑᲐᲖᲘ ᲓᲐ ᲛᲘᲜᲐ ᲙᲕᲔᲪᲘᲡ ᲐᲥᲢᲝᲡᲐᲪᲝᲜᲘ,ᲮᲔᲩᲕᲘᲡᲡᲕᲔᲜᲢᲘᲡ

ᲨᲘᲠᲘᲜᲘ

ᲔᲥᲡᲢᲠᲘᲩᲘᲡ ᲓᲔᲢᲐᲚᲔᲑᲘ

ᲓᲔᲢᲐᲚᲘ

ᲨᲔᲠᲩᲔᲚᲘᲡ ᲜᲘᲨᲐᲜᲘ	ᲨᲘᲠᲘᲜᲘᲡ ᲜᲘᲨᲐᲜᲘ
ᲨᲔᲠᲩᲔᲚᲘᲡ ᲜᲝᲛᲠᲘ	02
ᲨᲔᲠᲩᲔᲚᲘᲡ ᲙᲝᲓᲘ	22T-0084
ᲛᲐᲡᲨᲢᲐᲑᲘ / ᲤᲝᲠᲛᲐᲢᲘᲡ ᲖᲝᲜᲐ	1:5/A0
ᲨᲔᲛᲪᲕᲚᲔᲚᲘ	ᲛᲘᲠᲘᲐᲜᲘ ᲯᲘᲠᲩᲘᲩᲘᲨᲕᲘᲚᲘ
ᲨᲔᲛᲝᲬᲛᲝᲑᲔᲚᲘ	ᲛᲘᲠᲘᲐᲜᲘ ᲯᲘᲠᲩᲘᲩᲘᲨᲕᲘᲚᲘ
ᲨᲘᲠᲘᲜᲘ	
ᲗᲐᲠᲘᲦᲘ	10.05.2024
ᲨᲔᲛᲪᲕᲚᲔᲚᲘᲡ ᲜᲘᲨᲐᲜᲘ	ᲤᲐᲘᲚᲘᲡ ᲡᲐᲮᲔᲚᲘ BMW_A-1901

BMW_A-1901

ᲤᲐᲘᲚᲘᲡ ᲤᲝᲠᲛᲐᲢᲘ

1 არმირებული რკინა-ბეტონის ფილა

2 მოყვითვა 35 მმ-50 მმ

3 ბამყოფი ორლიანთილინის მრე

4 თბოიზოლაცია 100 მმ (ROCKWOOL) λ = 0.035 W/M*K

6 ფილისი 3-5 მმ

7 წყალბამძლე საფარი
SIKATOP-107

10 ბეჭამისული ფილა

11 ხალიჩა

13 მოსამზადებელი მრე
SIKAFLOOR-151

14 ეპოქსიდის ზედაპირი
ფერი: ბამყოლოვანი

17 ბეტონის საფეხური

18 ბედლის ბაზა

19 ჭინაბუსი

39 ნეზო

40 თვითსნოლებადი მრე

41 არმირებული ბეტონის ფილა 60-70 მმ

42 მსუბუქი მემბრანები

43 ბეტონის საფეხურის მოპირკეთება

66 ანკერი

67 თეჩამოსტოვი

68 ბედლის სამაბრი

69 სამაბრი

71 ოჩმზარი ნეზოფანი ლენტი

72 ეროვნული დეკორატიული ანანელი
ფერი: ნასრილფერი
ფერის #: A25.8.1

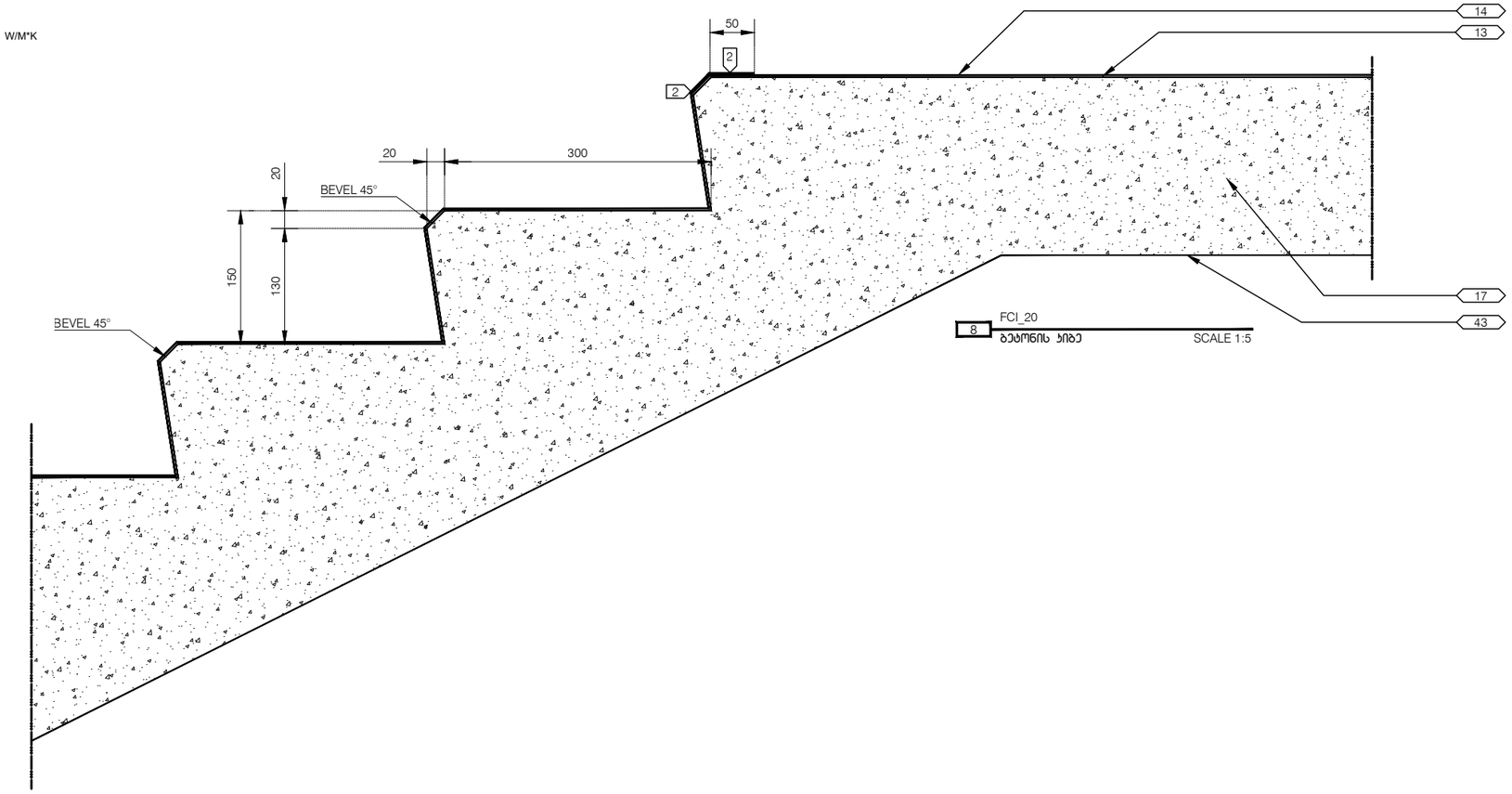

8 FCI_20
ბეტონის ანიბე SCALE 1:5

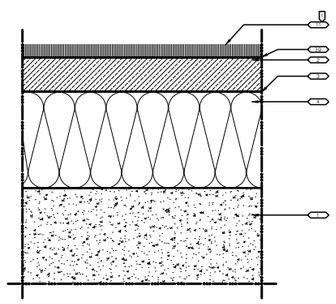

5 FCI_01b
@ საფეხურის ტერიტორია SCALE 1:2

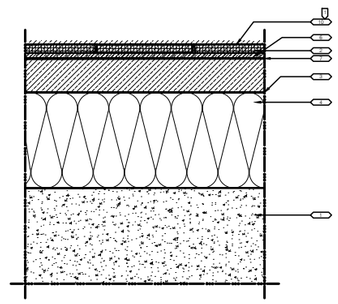

6 FCI_02b
@ სველი ტერიტორია SCALE 1:2

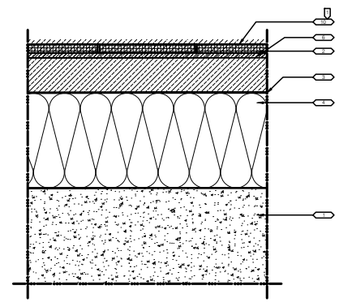

7 FCI_03b
@ საინჟინრო ტერიტორია SCALE 1:2

DEPHANI
ARCHITECTURE&DESIGN

ბეჭდვისუფლება!

წინამდებარე დოკუმენტი წარმოადგენს "DEPHANI"-ს საკუთრებას. მისი წინასწარული ფურცლის (მათი ელექტრონული) ბეჭდვა, კოპირება ან გამოყენება "DEPHANI"-ს წერილობითი ნებართვის გარეშე იკრძალება. ნებადართული გამოსაყენებელი მასალები ორიგინალურობისა ინფორმაციის მიმართებაში, მისი გამოყენება ან შეიძლება ეხებოდეს სხვა პროექტებს. ზომები უნდა გადამოწმდეს საფუძველთან მიმართებაში კონტრაქტორის მიერ. ნახაზი წარმოადგენილი უნდა იქნეს მოსაზრებისათვის.

კონექსი KONEX	თბილი სახლი Casa Calda

ამონაბეჭდი მასალისგან

ბმვ და მინი ხეკეჩის
ავტოსალონი,სერვისცენტრი

ინტერიერის დეტალები

ფაზა	პროექტის ეტაპი
პროექტის ნომერი	002
პროექტის დაფა	227-008A
მასშტაბი / ფორმატი ზომა	1:2A0
დამატა	01.03.2024
[illegible]	01.03.2024
ხელმოწ.	
[illegible]	10.05.2024
[illegible]	

ფურცლის სახელი	BMW_A-1910
BMW_A-1910	
ფურცლის #	

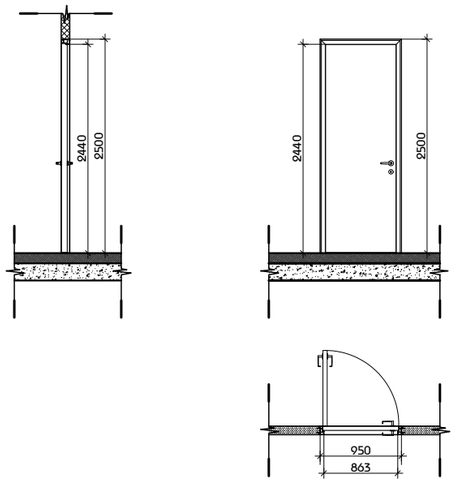

ინტეხიეხის ჯახი

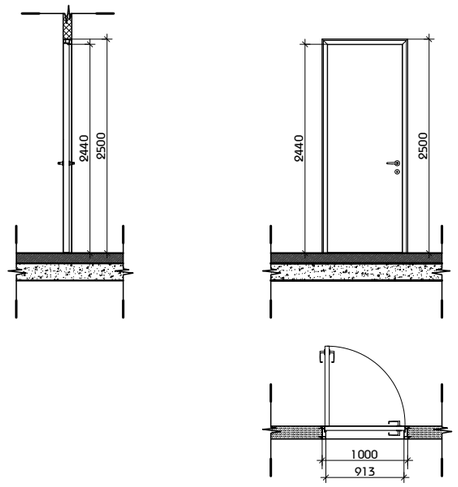

ინტეხიეხის ჯახი

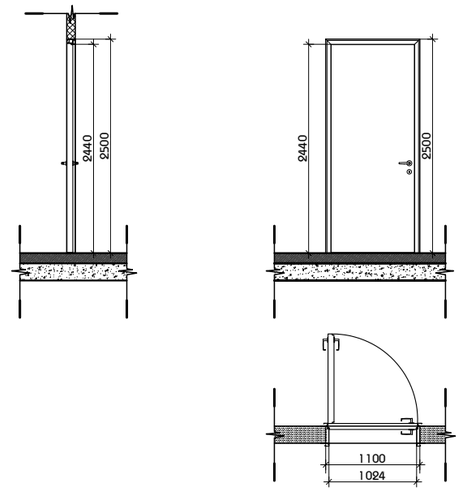

ინტეხიეხის ჯახი

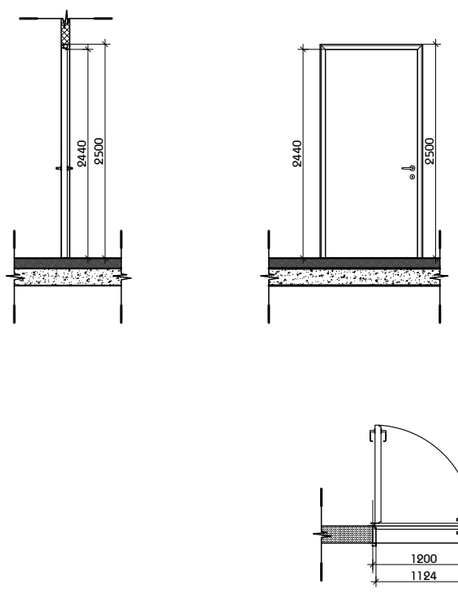

ინტეხიეხის ჯახი

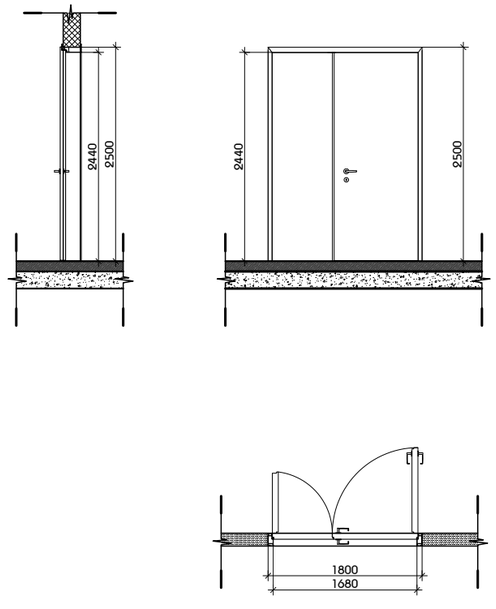

ინტეხიეხის ოხფხოთიანი ჯახი

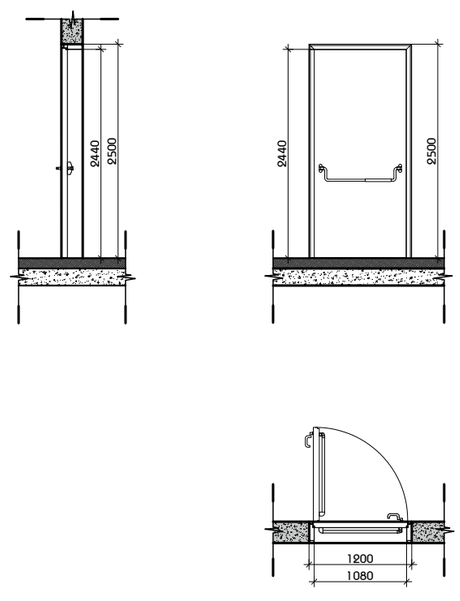

ჯიბის უჯხეღის ხჯინის ჯახი

DEPHANI ARCHITECTURE&DESIGN

ბაზმაზილობა

წინამდებარე დოკუმენტის ბაბმოდიფიცირება "DEPHANI"-ს სანებართვოა. მისი ნებისმიერი ფორმით (მათი ნაწილი ან ნებისმიერი ნაწილი) გამოყენება, აკრძალულია ან საჭიროებს "DEPHANI"-ს წერილობითი ნებართვის მიღებას. ნებისმიერ ბამრავლებელს მაფიქრებს პრეტენზიებისა.

პროექტი	თბილი სახლი	
KONEX	Casa Calda	

არქიტექტორი / არმატურული

არქიტექტორული ნაწილი

ბმმ და მინი ჯუჯეხის ავტოსალონი,სეხვისსტენდი

ჯახის აჭესეკეხების სამონაგო სიმაღლე / ჯახის ტიპები

[illegible]	[illegible]
არქიტექტორ. ფიფილი	[illegible]
[illegible]	11.11.2020
[illegible]	[illegible]
[illegible]	[illegible]
[illegible]	
[illegible]	10.05.2021
[illegible]	

[illegible]

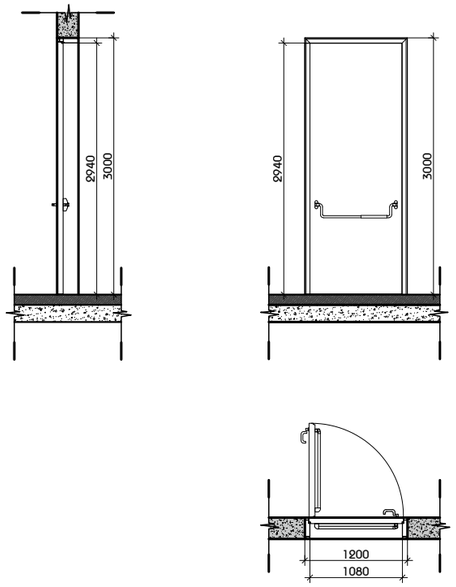

ჭიბის უჯრედის ჩაკეტვის ჭაში

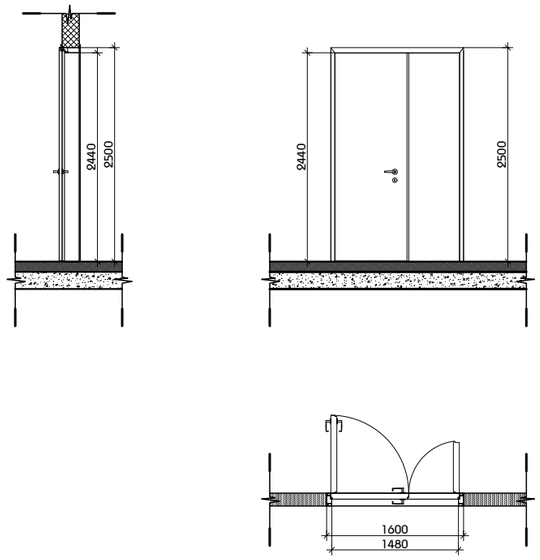

ინტეხიეხის ოხფხითიანი ჭაში

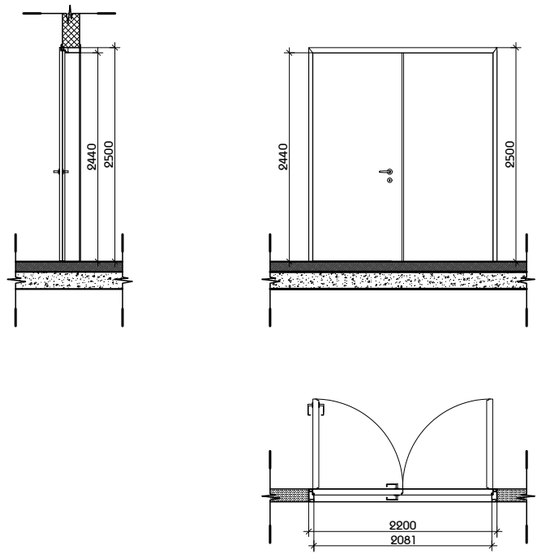

ინტეხიეხის ოხფხითიანი ჭაში

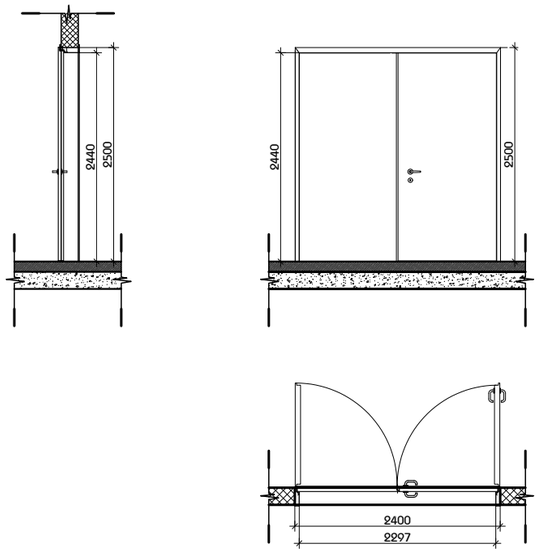

ინტეხიეხის ოხფხითიანი ჭაში

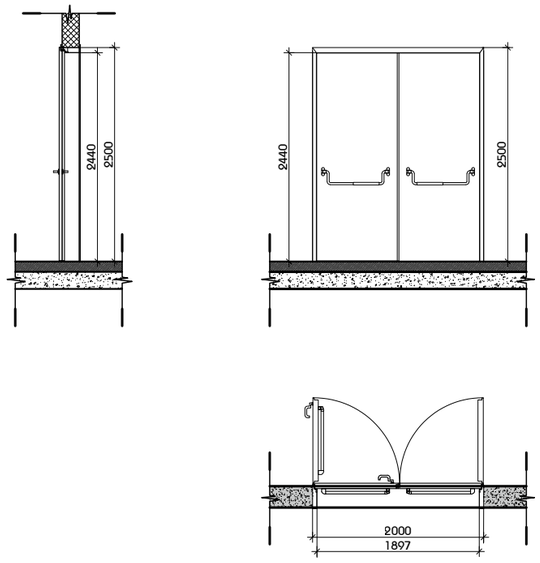

ჭიბის უჯრედის ჩაკეტვის ჭაში

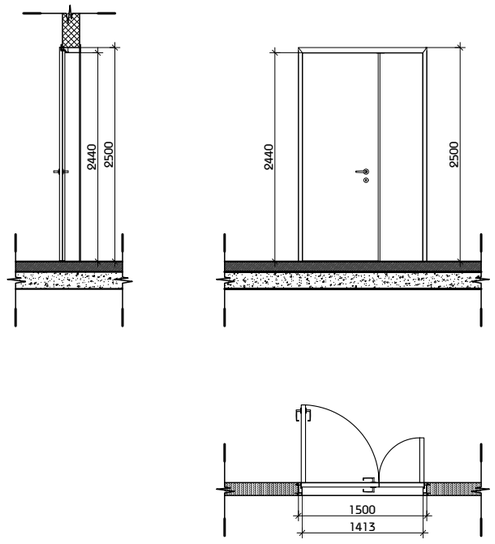

ინტეხიეხის ოხფხითიანი ჭაში

DEPHANI ARCHITECTURE&DESIGN

ბაფხაზეთი

წინამდებარე ფოტოები მაბამდებენ "DEPHANI"-ს საკუთრებას. მისი ნებისგარეშე ფოტოების (მათ შორის ელ. ნაწილებში) გამოყენება, აკრძალულია. "DEPHANI"-ს წინააღმდეგ ნებართვის გარეშე ბეჭდვა იკრძალება. წარმოებულ ბეჭდვაზეც მოქმედებს ეროვნული კანონმდებლობა. ავტორისეული ინფორმაციის მოგაწოდებ, თუკი ბეჭდვაზე არ მეჩანება ავტორის ფაქტი სავე ეროვნული. ეროვნული ენე ბეჭდვაზე საკმაოდ ფართო საფეხურია მიეცა, ნაგულისხმევი ფოტოებიან ენერ ეროვნული ფოტოებიან ენერ ეროვნული ფოტოებიან.

პროექტი KONEX	თბილი სანლი Casa Calda	

ეტაპი/ფაზა / ეტაპი/ფაზა

ფაილის დასახელება

ბმვ და მინი ჭაჭების
ავტოსალონი,სერვისსაცავი

ეტაპი

ჭაჭის აჭესუარების საკონტროლო სიმაღლე / ჭაჭის ტიპები

ფაილი

არქიტექტორ: წინაშე	ირაკლი
ინჟინერ: ფიფია	ანა ბერიაშვილი
ინჟინერ:	ანა ბერიაშვილი
ინჟინერ:	ანა ბერიაშვილი
ინჟინერ:	
ინჟინერ:	14.05.2024
ინჟინერ:	

დასახელება: ნახაზის

ფურცლის ნომერი

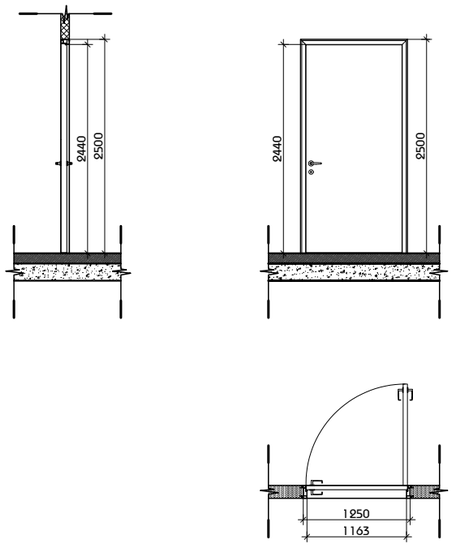

ინტერიერის ჭერი

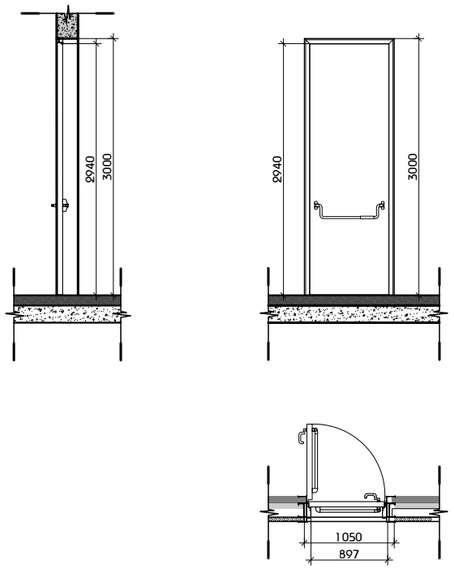

საევაკუაციო ჭერი

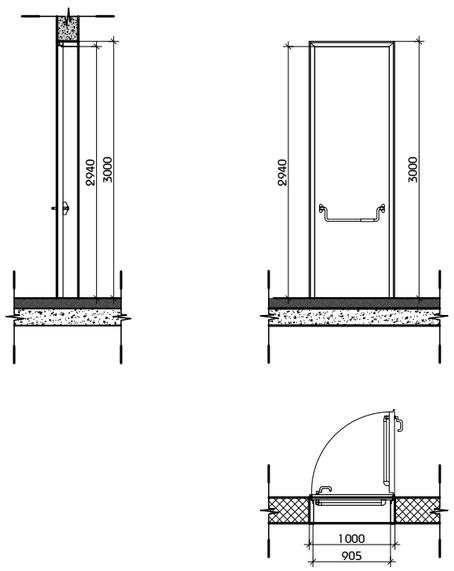

საევაკუაციო ჭერი

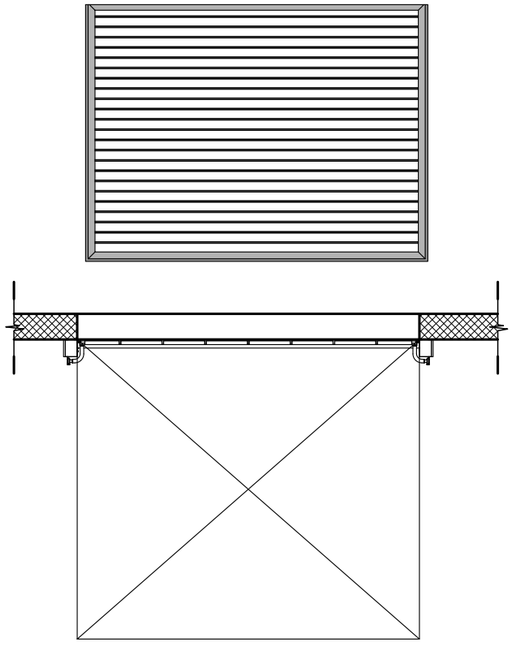

ექსტერიერის ჭერი

DEPHANI ARCHITECTURE&DESIGN

ბაზისმფლობელი

წინამდებარე დოკუმენტის ნებისმიერობა "DEPHANI"-ს საკუთრებაა. მისი ნებისმიერი ფორმით (მათემატიკურ ან ნებისმიერობის) ბეჭდვა, ტირაჟირება ან ბეჭდვა "DEPHANI"-ს წერილობითი ნებართვის გარეშე აკრძალულია. ნებისმიერი ბეჭდვა მხოლოდ პროფესიონალებისთვის ხელმისაწვდომი ინფორმაციის მოსაზრებად. მისი ბეჭდვა ან გადაცემა სამესამე პირებისთვის ან ფაილების ელექტრონული ფორმით ასევე ეფუძნება ნებართვის მოთხოვნას "DEPHANI"-ს.

პროექტი KONEX	თბილი სახლი Casa Calda	

ოფიციალური / სამუშაოებისთვის

ინჟინერიული დასაბუთებისთვის

ბმვ და მინი ეკვეჩის ავტოსალონი,სერვისსენტრი

ეტაპი

ჭერის აქსესუარების სამონტაჟო სიმაღლე / ჭერის ტიპები

ნაგებობა

ეტაპი

პროექტის ფორმა	ქსელ
პროექტის ფორმა	117-0005
ფაზა/ეტ.	01.02.01/01.02.01
ფაქტობრივ	01.02.01/01.02.01
ავტორის	
ზომა/ფორ	10.05.2024
ინჟინერიულად	

ფურცლის სახელი

ფურცლის ნომერი

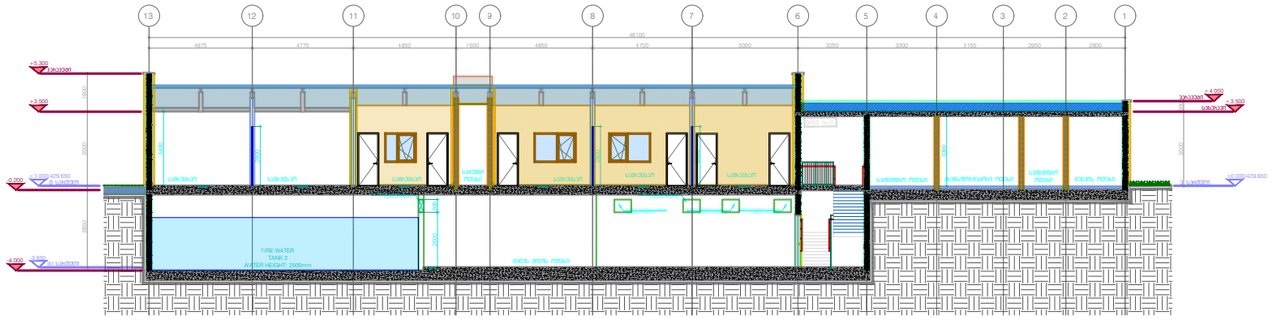

ჭრილი 3
ბლოკი C

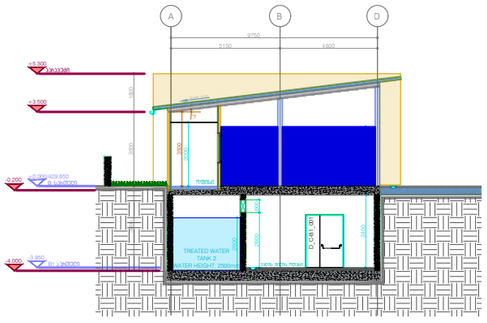

ჭრილი 3
ბლოკი C

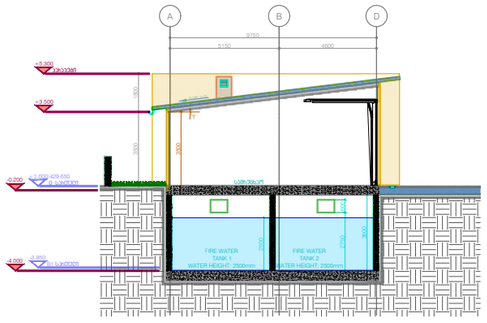

ჭრილი 2
ბლოკი C

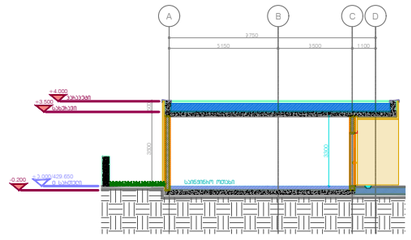

ჭრილი 4
ბლოკი C

DEPHANI
ARCHITECTURE&DESIGN

ბაზრისეული

წინამდებარე დოკუმენტი წარმოადგენს "DEPHANI"-ს საკუთრებას. მისი წარმოებისთვის ფლობის (მფლობელად იგი ნებისმიერი) გადაცემა, კოპირება ან გავრცელება "DEPHANI"-ს წერილობითი წებართვის გარეშე იკრძალება. ნებართვის გამოუნაღდების მხოლოდ კონფიდენციალურობისთვის ეხებიან ინფორმაციის მიზეზებად, მისი გამოყენება ან მესამეებისთვის სავე ფორმებს. ფაქტები ანდე გადამოწმდეს აუმჯობესების მოთხოვნა ტექნიკურ კონფიდენციალურობა მიეცა. ნახაზის დაბრუნებული ანდა ინფორმაციასთან.

პროექტი	თბილი სახლი
KONEX	Casa Calda

პროექტები / სანიტარული

ჭრილების მონაცემები

ბმვ და მინი ხუვეის
ავტოსალონი,სეხვისსენტრი

ფორმატი

მენობის ჭრილი 1/2/3/4

მასშტაბი

დასახელება წარმოების	ფაზ
პროექტის წარმოების	21T-006A
მასშტაბი / ფურცლის ზომა	1:100/A2
დამტკიცა	ტ.ბაბალიანიძე
შემოწმება	ტ.ბაბალიანიძე
ავტორი	
თარიღი	10.05.2024
დამამზადებელი	

ფურცლის სახელი	BMW_A-212
BMW_A-212	

ფურცლის ნომერი

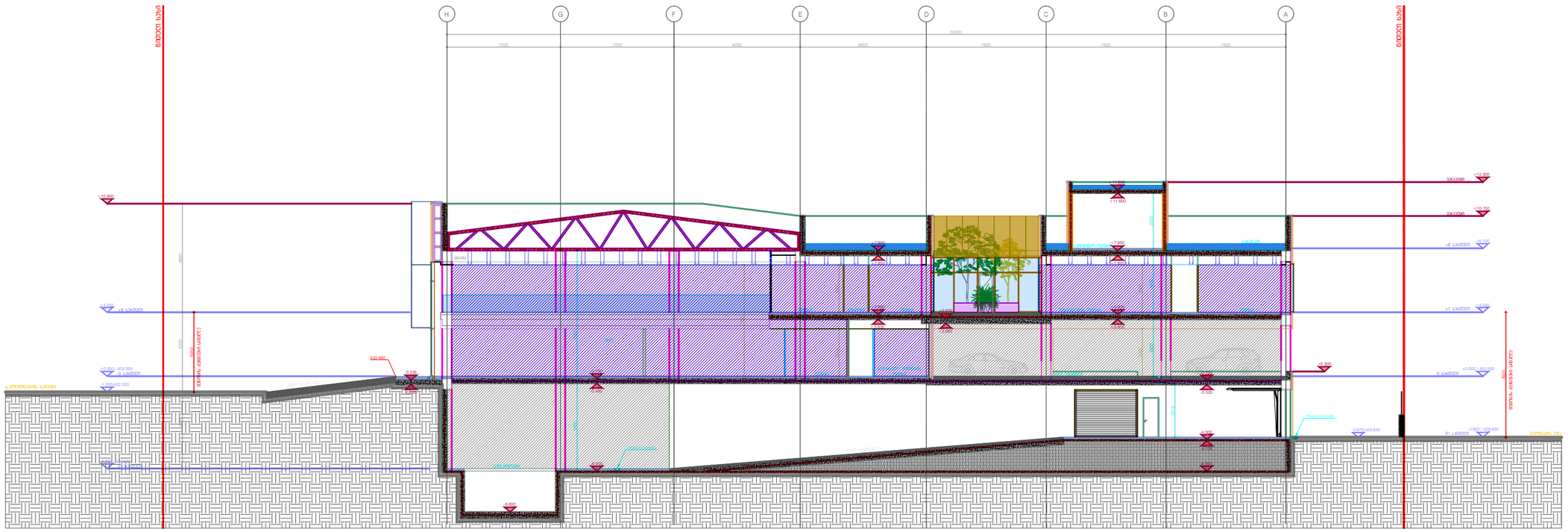
H
G
F
E
D
C
B
A
7200
7200
8000
8000
7600
7600
7600
53200
+10.800
+10.700
+8.700
+7.900
+7.900
+7.900

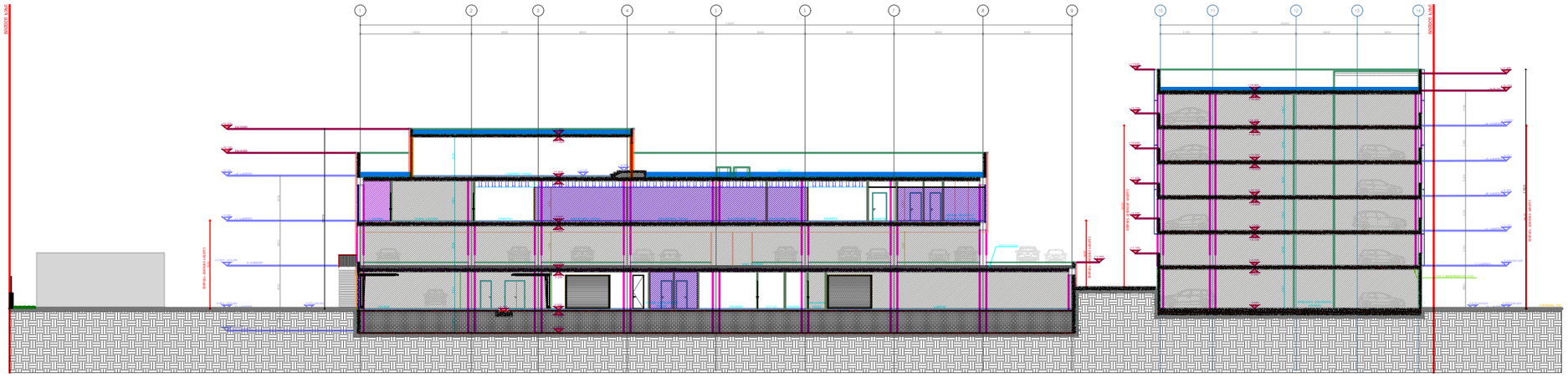

მენეჯის ჭრილი 3

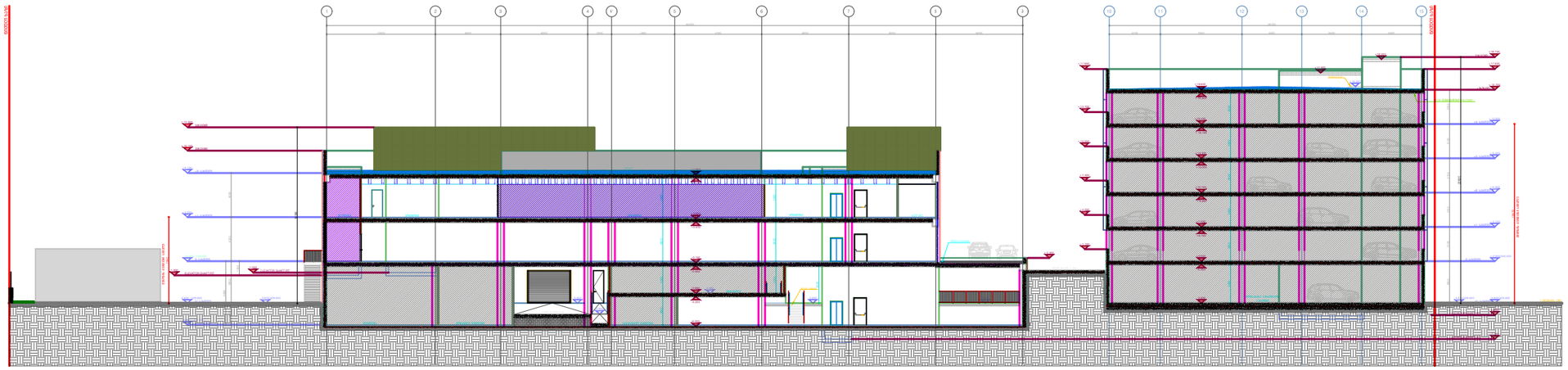

მენეჯის ჭრილი 4

1. მენეჯის კონსტრუქციული ელემენტები, კონსოლები და ანძოების საძირკვლების ბეტონირებისწინ ფუფუნების ბეტონის ასაღებ მარკირებლა და ალბომ მუშაობა ხანისაბები ეფუძნებ ეფუძნ ეფუძ ეფ ეფ ეფ

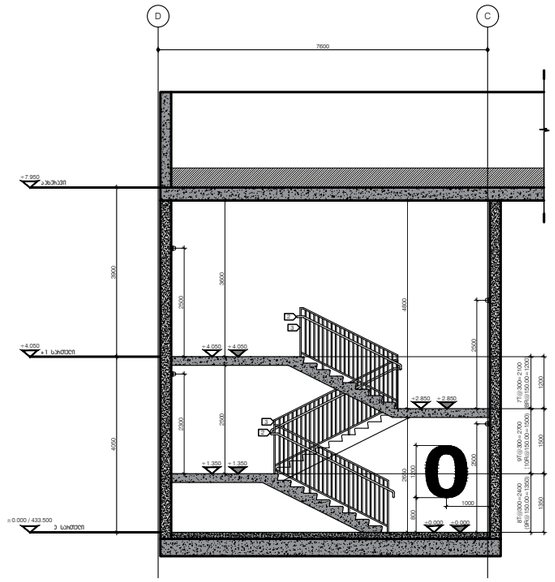

ᲭᲘᲠᲘ 1
ᲞᲘᲜᲯᲘ No.1

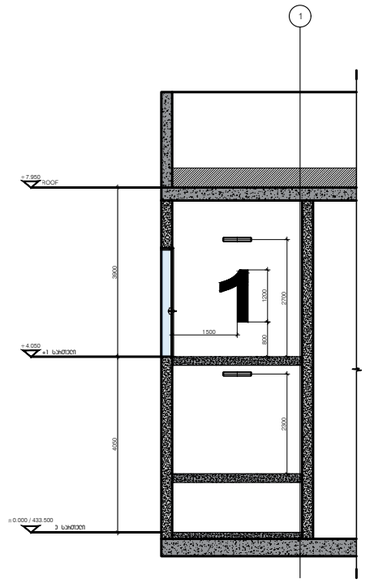

ᲭᲘᲠᲘ 2
ᲞᲘᲜᲯᲘ No.1

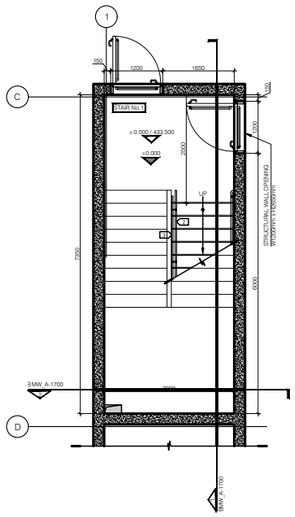

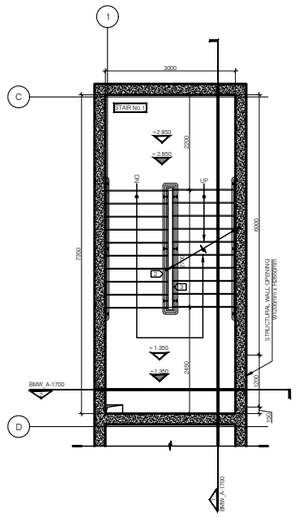

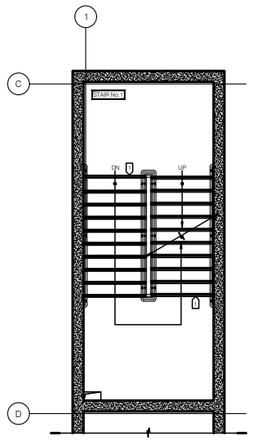

DEPHANI
ARCHITECTURE&DESIGN

ᲑᲐᲠᲘᲡᲛᲘᲦᲔᲑᲐ!

წინამდებარე დოკუმენტი წარმოადგენს "DEPHANI"-ს საკუთრებას. მისი ნებისმიერი ფორმით (მათლობილად ან ნაწილობრივ) გამოყენება, კოპირება ან გავრცელება "DEPHANI"-ს წერილობითი ნებართვის გარეშე იკრძალება. ნახატებზე გამოსახული მხოლოდ პროექტირებისათვის ინფორმაციის მიზანია, მისაღებად, მისი გამოყენება არ შეიძლება სხვა პროექტებზე. ზომები უნდა გადამოწმდეს სამშენებლო მოედანზე პროექტირების მიერ. ნახატი დაბრეხილი უნდა იქნეს მოთხოვნისამებრ.

ᲙᲝᲜᲔᲥᲡᲘ KONEX	ᲗᲑᲘᲚᲘ ᲡᲐᲮᲚᲘ Casa Calda	

ᲯᲒᲣᲤᲔᲑᲘᲡᲗᲕᲘᲡ / ᲒᲐᲜᲛᲐᲠᲢᲔᲑᲘᲡ

ᲙᲝᲜᲡᲣᲚᲢᲐᲜᲢᲘ ᲓᲐᲛᲝᲣᲙᲘᲓᲔᲑᲔᲚᲘ

ᲞᲠᲝᲔᲥᲢᲘᲡ ᲓᲐᲡᲐᲮᲔᲚᲔᲑᲐ ᲓᲐ ᲛᲘᲡᲐᲛᲐᲠᲗᲘ ᲡᲐᲛᲣᲨᲐᲝ ᲯᲒᲤᲘᲡ ᲓᲐᲛᲢᲙᲘᲪᲔᲑᲐ

ᲑᲐᲦᲘ ᲓᲐ ᲛᲘᲜᲘ ᲡᲣᲜᲯᲘᲡ ᲡᲐᲪᲮᲝᲡᲜᲝᲛᲘ,ᲡᲣᲠᲗᲘᲡᲡᲕᲔᲜᲑᲘᲗᲘ

ᲞᲠᲝᲔᲥᲢᲘ

ᲞᲘᲜᲯᲘ #1
ᲑᲔᲑᲐᲗᲔᲑᲘ,ᲭᲘᲠᲘᲚᲘ,ᲑᲐᲜᲗᲦᲔᲑᲘ

ᲜᲐᲮᲐᲢᲘ

ᲗᲐᲠᲘᲦᲘ ᲞᲠᲝᲔᲥᲢᲘᲡ ᲛᲐᲠᲗᲕᲐ

ᲞᲠᲝᲔᲥᲢᲘᲡ ᲜᲝᲛᲔᲠᲘ	002
ᲞᲠᲝᲔᲥᲢᲘᲡ ᲙᲝᲓᲘ	22T-008A
ᲛᲐᲡᲨᲢᲐᲑᲘ / ᲛᲘᲜᲘᲛᲣᲛᲘ ᲖᲝᲜᲐ	1:50/A0
ᲜᲐᲮᲐᲢᲘᲡ	ᲐᲠᲥᲘᲢᲔᲥᲢᲣᲠᲣᲚᲘ
ᲛᲝᲓᲔᲚᲘᲡ	ᲐᲠᲥᲘᲢᲔᲥᲢᲣᲠᲣᲚᲘ
ᲐᲕᲢᲝᲠᲘ	
ᲗᲐᲠᲘᲦᲘ	10.05.2024
ᲛᲝᲓᲔᲚᲘᲡ ᲡᲐᲮᲔᲚᲘ	BMW_A-1700

BMW_A-1700

ᲛᲝᲓᲔᲚᲘᲡ ᲜᲝᲛᲔᲠᲘ

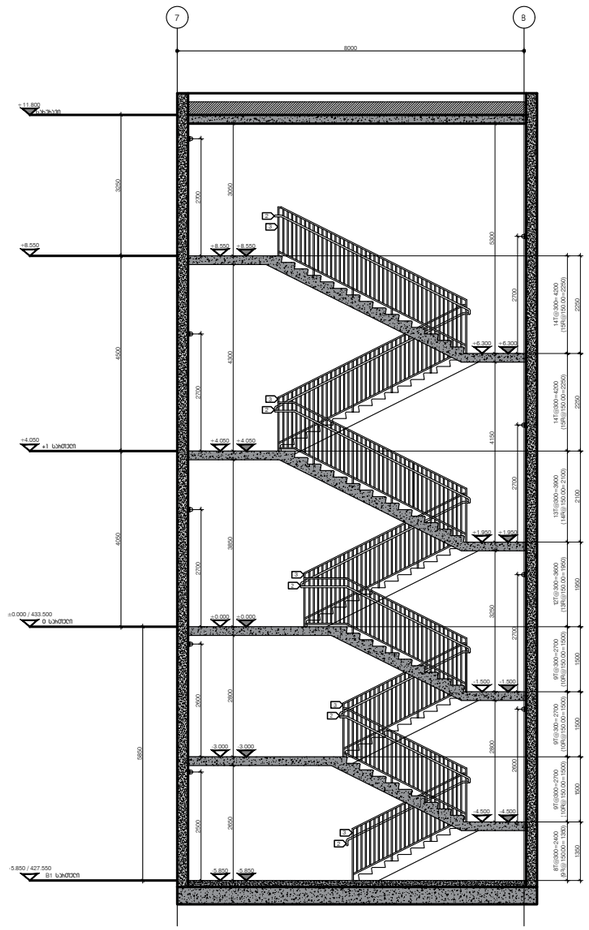

ქარი 1
პრიბე No.2

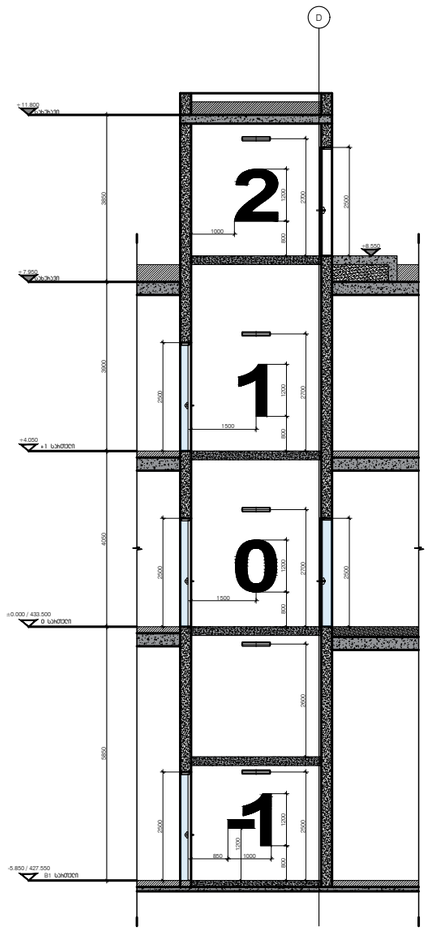

ქარი 2
პრიბე No.2

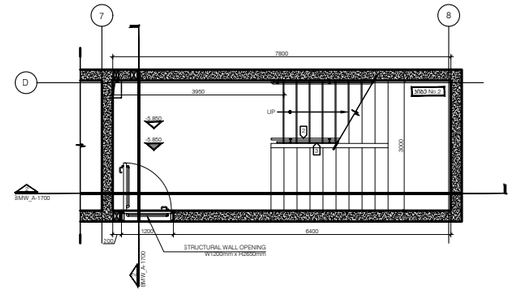

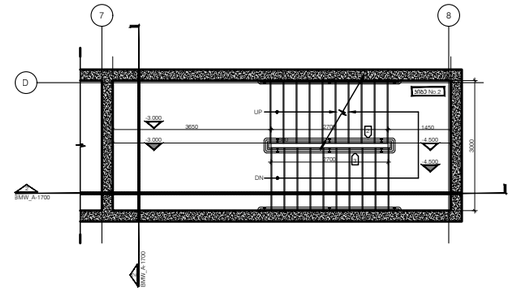

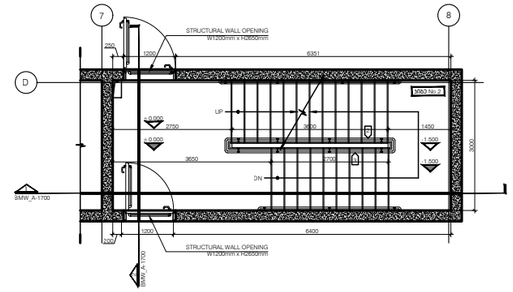

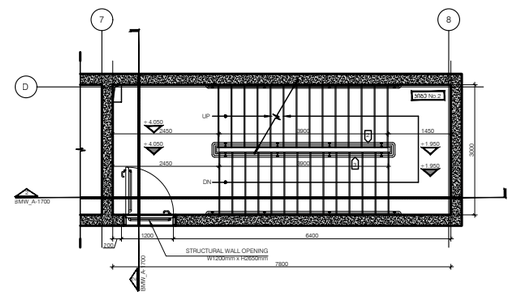

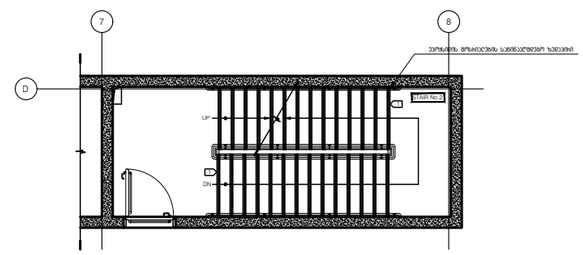

DEPHANI ARCHITECTURE&DESIGN

ბაზისმოსილება!

წინადადებაზე მოუსვამენი ნაბამოდგენს "DEPHANI"-ს საკუთრებას.
მისი ნებისმიერი ფორმით (მათი ნაწილ ან ნაწილობრივ)
ბეჭდვა, კოპირება ან გაავრცელება
"DEPHANI"-ს წერილობითი ნებართვის გარეშე აკრძალულია.
ნებართვის გამოთხოვილი მხოლოდ პროექტირებისათვის
ორიგინალური ფორმატის მიღებაზე, მისი გამოყენება
არ შეიძლება სრულად ან ნაწილობრივ. ზომები ეფუძნება ტოპოგრაფიულ
სამშენებლო მოედნის პროექტის მიხ.
ნახაზი დაბრეშილები ეფუძნა ინფორმაციას.

პროექტი	თბილი სახლი	
KONEX	Casa Calda	

ეტაპები / სტადიები

ქარიანი მეფეები

ბგვ და მინი ეკეკეარის
ავტოსალონი,სეარვისსენტრი

ეარეგი

ეიბე #2
ბეჭმები,ქარი,ბანდა

ნაწილი

ეტაპი	ეარეგის ნომერი

პროექტის წარმოება	002
პროექტის წარმოება	22T-008A
მასშტაბები / ფურცლის ზომა	1:50/A0
დამტკიცა	მ.ალაბერიძე
შეადგინა	მ.ალაბერიძე
შეფასება	
თარიღი	10.05.2024
ინფორმაციის ნომერი	-

ფურცლის სახელი	BMW_A-1700
BMW_A-1700	

ფურცლის ნომერი

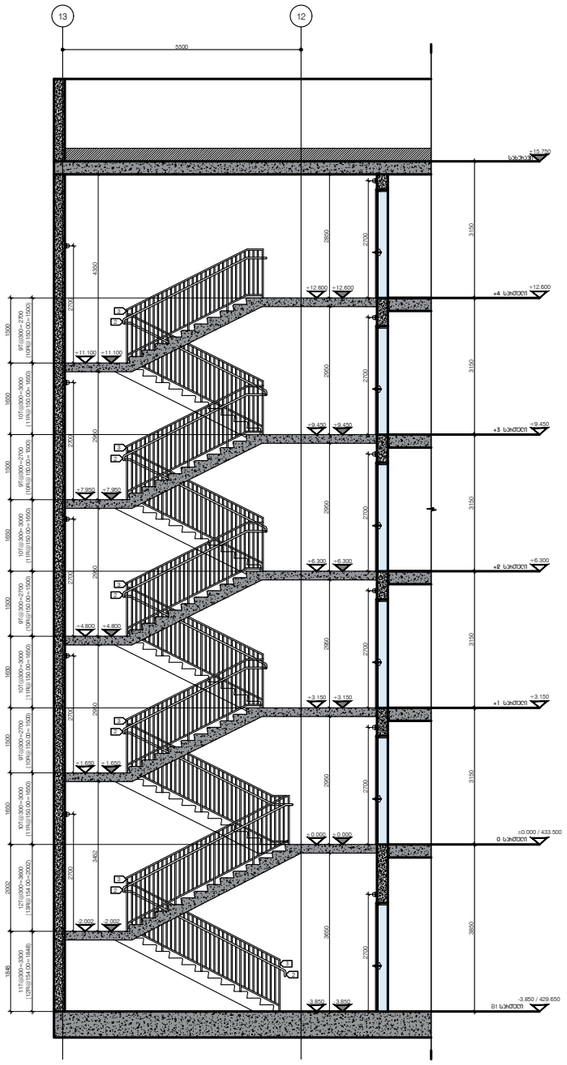

ჭრილი 1
ბიბე No.3

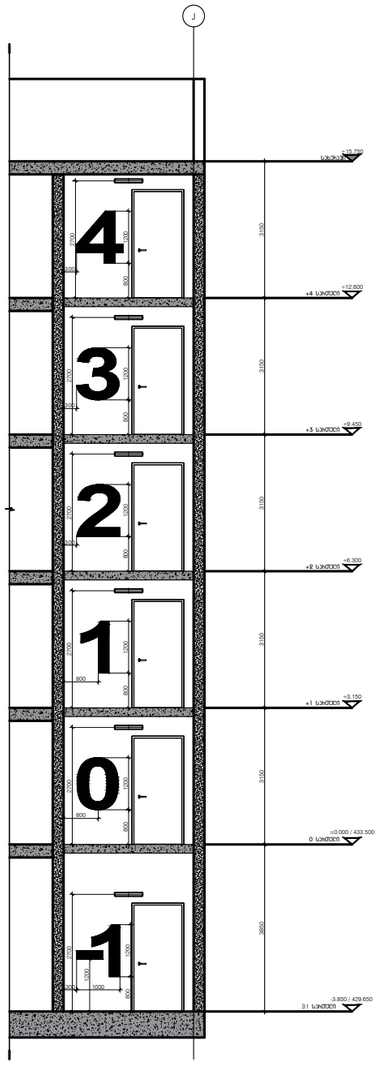

ჭრილი 2
ბიბე No.3

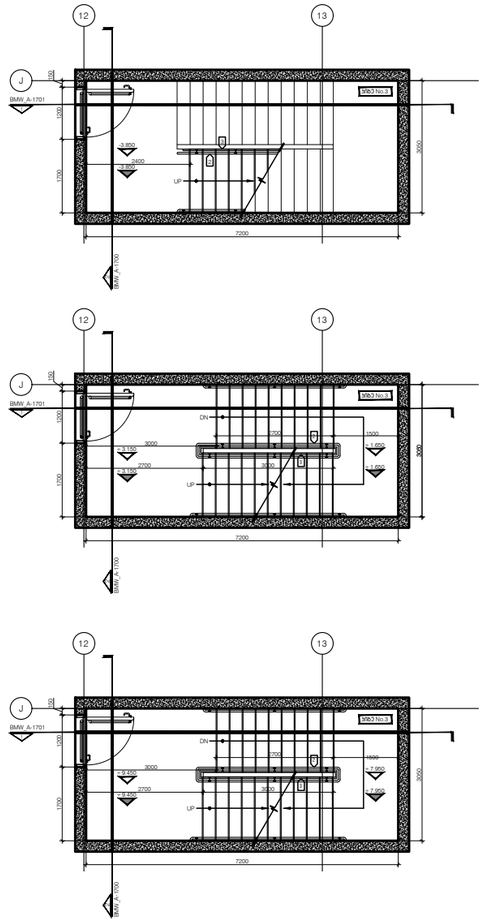

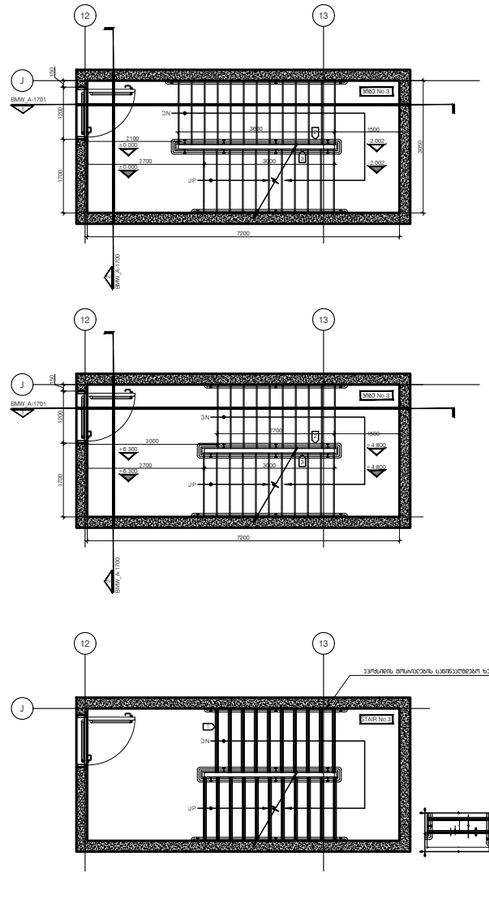

DEPHANI
ARCHITECTURE&DESIGN

ᲒᲐᲤᲠᲗᲮᲘᲚᲔᲑᲐ!

ᲬᲘᲜᲐᲛᲓᲒᲐᲛᲐᲠᲔ ᲛᲝᲣᲡᲐᲕᲘᲡᲘ ᲬᲘᲜᲐᲛᲝᲓᲒᲔᲑᲐ "DEPHANI"-Ს ᲡᲐᲙᲣᲗᲝᲑᲐᲡ.
ᲛᲘᲡᲘ ᲬᲘᲜᲐᲡᲬᲐᲠᲘᲐᲜᲘ ᲒᲐᲛᲝᲧᲔᲜᲔᲑᲐ (ᲛᲘᲜᲘᲭᲜᲐᲒᲘ ᲐᲜ ᲬᲘᲜᲐᲠᲬᲛᲝᲑᲘᲗᲘ)
ᲒᲐᲛᲝᲧᲔᲜᲔᲑᲐ, ᲒᲐᲛᲝᲥᲕᲔᲚᲔᲑᲐ ᲐᲜ ᲒᲐᲛᲝᲧᲔᲜᲔᲑᲐ
"DEPHANI"-Ს ᲬᲘᲜᲐᲠᲬᲛᲝᲑᲘᲗᲘ ᲬᲘᲜᲐᲓᲐᲮᲔᲑᲘᲡ ᲒᲐᲛᲝᲧᲔᲜᲔᲑᲐ ᲙᲐᲠᲒᲐᲓ ᲙᲘᲡᲠᲣᲚᲘᲐ.
ᲬᲘᲜᲐᲠᲬᲚᲘᲡ ᲒᲐᲛᲝᲜᲐᲚᲔᲑᲘᲗ ᲛᲗᲚᲘᲐᲜᲘ ᲐᲜ ᲜᲐᲬᲘᲚᲝᲑᲠᲘᲕᲘ ᲒᲐᲛᲝᲧᲔᲜᲔᲑᲘᲡ ᲨᲔᲛᲗᲮᲕᲔᲕᲐᲨᲘ
ᲐᲙᲠᲫᲐᲚᲕᲐᲡᲐᲜ ᲙᲝᲜᲙᲣᲠᲔᲜᲪᲘᲘᲡ ᲛᲘᲛᲐᲠᲗ, ᲒᲐᲛᲝᲥᲕᲔᲚᲔᲑᲐ,
ᲐᲠ ᲨᲔᲫᲚᲔᲑᲐ ᲐᲙᲠᲫᲐᲚᲕᲐ ᲡᲮᲕᲐ ᲐᲠᲐᲠᲝᲤᲘᲪᲘᲐᲚᲣᲠ ᲞᲘᲠᲝᲕᲜᲔᲑᲘᲗ. ᲛᲝᲛᲐᲒᲔᲑᲘ ᲣᲤᲚᲔᲑᲐ ᲓᲐᲔᲓᲐᲛᲔᲑᲘᲡᲗᲕᲘᲡ
ᲡᲐᲛᲣᲨᲐᲝᲔᲑᲘᲡ ᲛᲘᲗᲘᲗᲔᲑᲘᲗ ᲞᲠᲝᲤᲔᲡᲘᲝᲜᲐᲚᲣᲠ ᲞᲠᲝᲓᲣᲥᲢᲘᲡ ᲛᲘᲛᲐᲠᲗ.
ᲜᲐᲮᲐᲢᲘ ᲓᲐᲪᲕᲘᲚᲘᲐ ᲙᲐᲜᲝᲜᲘᲗ ᲙᲐᲜᲝᲜᲛᲓᲔᲑᲚᲝᲑᲘᲗ ᲓᲐᲪᲕᲘᲚᲘᲐ.

ᲞᲠᲝᲔᲥᲢᲘ	ᲗᲘᲗᲘᲚᲘ ᲡᲐᲮᲚᲘ	
KONEX	Casa Calda	

ᲯᲔᲠᲘᲡᲛᲔᲜᲔᲑᲘ / ᲜᲐᲮᲐᲢᲔᲑᲘ

ᲙᲝᲜᲡᲣᲚᲢᲐᲜᲢᲘ ᲓᲐᲪᲕᲘᲚᲘᲐ

ᲑᲐᲗᲘ ᲓᲐ ᲛᲘᲜᲘ ᲠᲔᲕᲔᲩᲘᲡ
ᲐᲕᲢᲝᲡᲐᲚᲝᲜᲘ,ᲡᲔᲩᲘᲕᲘᲡᲡᲕᲔᲜᲪᲘᲐ

ᲐᲠᲥᲘᲢᲔᲥᲢᲘ

ᲞᲘᲑᲔ #3
ᲑᲔᲑᲔᲠᲔᲑᲘ,ᲭᲠᲘᲚᲘ,ᲑᲐᲜᲗᲔᲚᲘ

ᲓᲐᲒᲔᲒᲛᲘᲚᲘ

ᲗᲐᲠᲘᲦᲘ	ᲐᲠᲥᲘᲢᲔᲥᲢᲘ ᲒᲘᲝᲠ�გᲘ ᲯᲐᲛᲑᲐᲠᲘ
ᲐᲠᲥᲘᲢᲔᲥᲢᲣᲠᲘ ᲜᲘᲨᲜᲘᲚᲘ	002
ᲐᲠᲥᲘᲢᲔᲥᲢᲘᲡ ᲜᲘᲨᲜᲘᲚᲘ	22T-008A
ᲛᲐᲡᲨᲢᲐᲑᲘ / ᲨᲔᲛᲪᲘᲠᲔ ᲖᲝᲜᲐ	1:50/A0
ᲓᲐᲒᲔᲒᲛᲘᲚᲘ	ᲓᲐᲒᲘᲩᲘᲜᲐᲫᲔ
ᲨᲔᲛᲝᲬᲛᲔᲑᲣᲚᲘ	ᲓᲐᲒᲘᲩᲘᲜᲐᲫᲔ
ᲐᲠᲥᲘᲢᲔᲥᲢᲘ	
ᲗᲐᲠᲘᲦᲘ	10.05.2024
ᲛᲐᲡᲨᲢᲐᲑᲘᲡ ᲓᲐᲜᲘᲨᲜᲣᲚᲘ	

ᲨᲔᲛᲪᲘᲠᲔ ᲡᲐᲮᲔᲚᲘ	BMW_A-1700
BMW_A-1700	

ᲛᲝᲓᲘᲤᲘᲙᲐᲪᲘᲘᲡ ᲜᲝᲛᲠᲘ

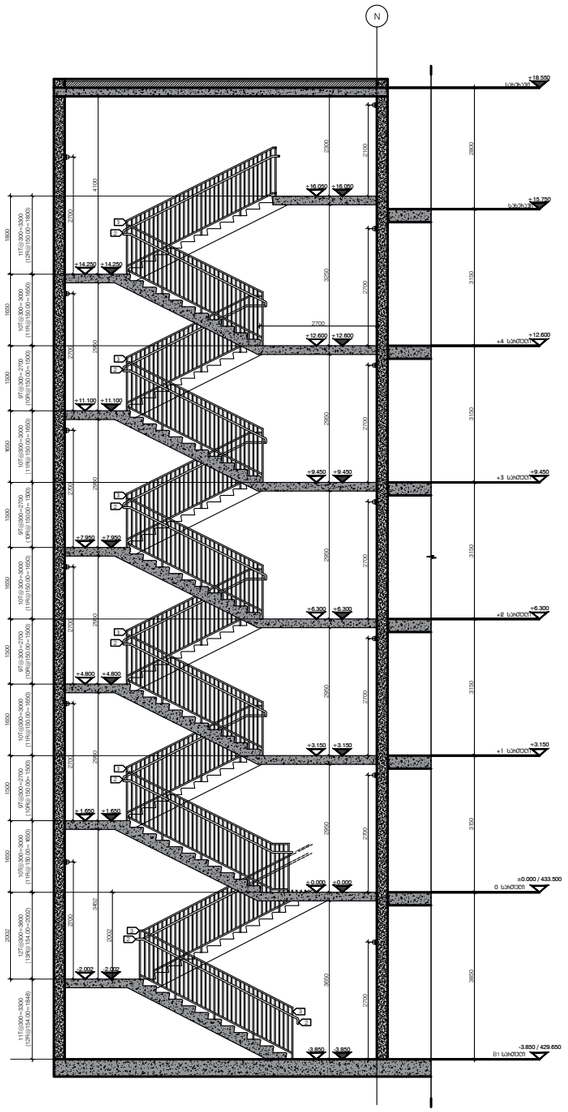

ᲭᲘᲚᲘ 1
ᲞᲘᲜᲯᲔ No.4

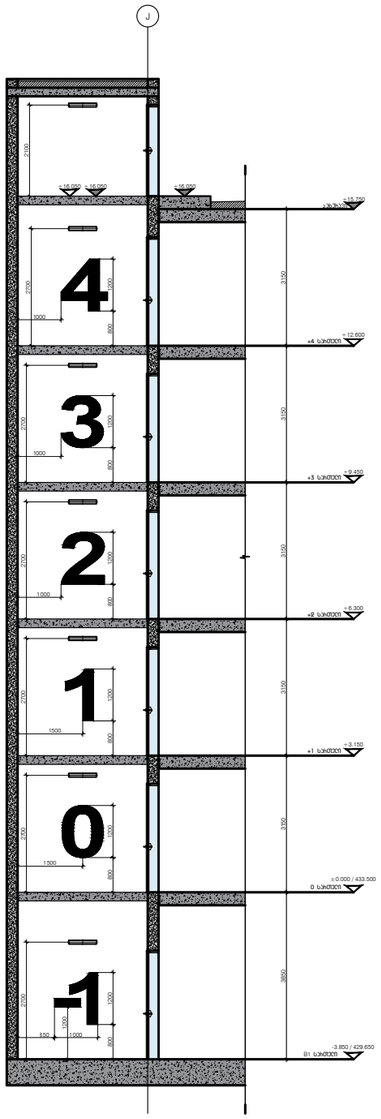

ᲭᲘᲚᲘ 2
ᲞᲘᲜᲯᲔ No.4

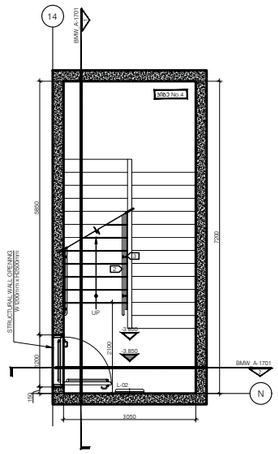

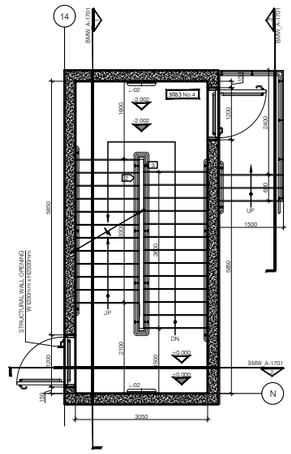

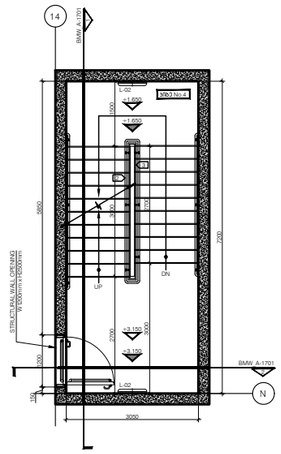

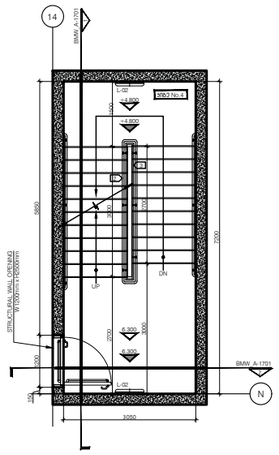

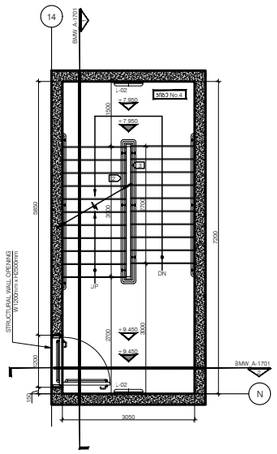

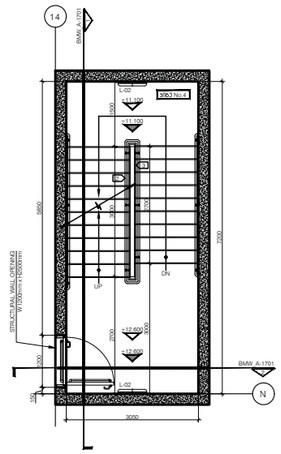

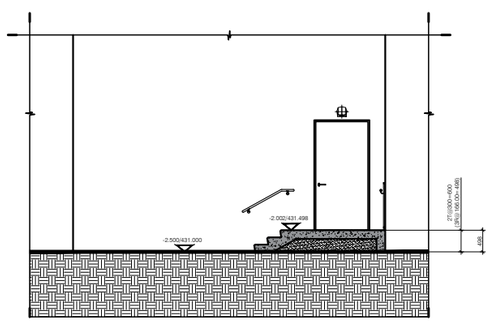

ᲭᲘᲚᲘ 3
ᲞᲘᲜᲯᲔ No.4

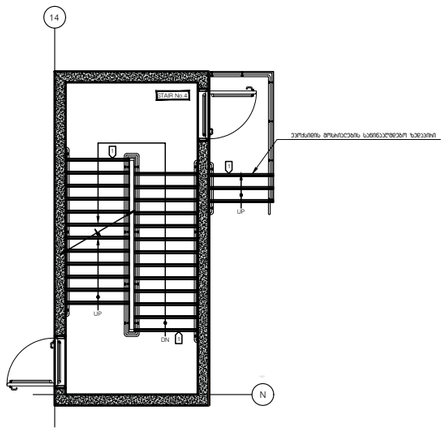

DEPHANI
ARCHITECTURE&DESIGN

ᲑᲐᲦᲘᲡᲛᲘᲠᲔᲑᲐᲨᲘ

ᲬᲘᲜᲐᲓᲐᲒᲘᲓᲐᲜᲘ ᲓᲝᲙᲣᲛᲔᲜᲢᲘ ᲬᲐᲠᲛᲝᲐᲓᲒᲔᲜᲔᲡ "DEPHANI"-Ს ᲡᲐᲙᲣᲗᲝᲑᲐᲡ. ᲛᲘᲡᲘ ᲬᲐᲜᲐᲬᲘᲚᲘᲡᲗᲕᲘᲡ ᲨᲔᲛᲘᲜᲐᲮᲕᲐ (ᲛᲘᲜᲘᲭᲘᲜᲐᲒ ᲐᲜ ᲬᲐᲜᲘᲪᲚᲘᲗᲘᲗ) ᲒᲐᲛᲝᲧᲔᲜᲔᲑᲐ, ᲙᲝᲞᲘᲠᲔᲑᲐ ᲐᲜ ᲒᲐᲕᲠᲪᲔᲚᲔᲑᲐ "DEPHANI"-Ს ᲬᲔᲠᲘᲚᲝᲒᲠᲐᲤᲘᲣᲚ ᲬᲔᲠᲝᲒᲠᲐᲤᲘᲡ ᲒᲐᲠᲔᲨᲔ ᲓᲐᲨᲕᲔᲑᲘᲡ ᲛᲘᲖᲜᲘᲗ ᲐᲠ ᲨᲔᲫᲚᲔᲑᲐ. ᲬᲘᲜᲐᲡᲬᲐᲠᲘ ᲒᲐᲛᲝᲧᲔᲜᲔᲑᲣᲚᲘ ᲛᲘᲖᲜᲘᲗ ᲛᲘᲦᲔᲑᲣᲚᲘ ᲞᲠᲝᲤᲔᲡᲘᲝᲜᲐᲚᲣᲠᲘ ᲐᲠᲥᲘᲢᲔᲥᲢᲝᲜᲘᲡ ᲞᲠᲝᲤᲔᲡᲘᲣᲚᲘ ᲞᲠᲘᲜᲪᲘᲞᲘᲗ ᲛᲘᲦᲬᲔᲣᲚᲘ ᲡᲐᲕᲐᲠᲣᲦᲝ ᲐᲠᲥᲘᲢᲔᲥᲢᲣᲠᲘᲡ ᲛᲘᲛᲐᲠᲗ. ᲐᲠᲐᲠᲘᲡ ᲛᲘᲦᲔᲑᲐ ᲐᲜᲐᲑᲔᲭᲓᲘᲚᲘᲐ ᲐᲠᲥᲘᲢᲔᲥᲢᲝᲡ ᲬᲘᲜᲐᲨᲔ ᲐᲠᲐᲠᲘᲡ ᲛᲘᲦᲔᲑᲐ ᲐᲠ ᲨᲔᲫᲚᲔᲑᲐ ᲐᲠᲘᲡᲘᲗᲘ ᲡᲮᲕᲐ ᲞᲘᲠᲝᲕᲜᲔᲑᲘ. ᲨᲔᲛᲗᲮᲕᲔᲕᲘ ᲨᲔᲛᲗᲮᲕᲔᲕᲐᲨᲘ ᲒᲐᲛᲝᲧᲔᲜᲔᲑᲣᲚᲘ ᲡᲐᲛᲨᲔᲜᲘᲡ ᲛᲘᲗᲘᲗᲔᲑᲘ ᲐᲠᲘᲡ ᲞᲠᲝᲞᲠᲘᲔᲢᲐᲠᲘᲡ ᲛᲘᲗᲘ.
ᲜᲐᲮᲐᲢᲘ ᲒᲐᲠᲔᲗᲔᲑᲘᲡ ᲨᲔᲛᲗᲮᲕᲔᲕᲐᲨᲘ ᲐᲠᲔᲜ ᲛᲘᲗᲘᲗᲔᲑᲣᲚᲘ ᲐᲠᲘᲡ ᲛᲘᲗᲘᲗᲔᲑᲘᲡᲐᲗᲕᲘᲡ.

ᲞᲠᲝᲔᲥᲢᲘ KONEX	ᲗᲑᲘᲚᲘ ᲡᲐᲮᲚᲘ Casa Calda

ᲯᲔᲠᲘᲡᲢᲠᲘᲠᲔᲑᲘᲡ / ᲒᲐᲜᲐᲮᲚᲔᲑᲘᲡ

ᲙᲝᲜᲡᲣᲚᲢᲘᲜᲒᲘᲡ ᲓᲐᲡᲐᲮᲔᲚᲔᲑᲐ

ᲑᲐᲛᲘ ᲓᲐ ᲛᲘᲜᲘ ᲮᲔᲯᲔᲥᲘᲡ
ᲐᲥᲢᲝᲡᲐᲚᲝᲜᲘ,ᲡᲔᲥᲘᲕᲘᲡᲡᲕᲔᲜᲢᲘᲡ

ᲐᲠᲥᲘᲢᲔᲥᲢᲘ

ᲞᲘᲜᲯᲔ #4
ᲑᲔᲑᲛᲔᲑᲘ,ᲭᲘᲚᲘ,ᲑᲐᲜᲓᲪᲔ

ᲤᲐᲖᲐ

ᲡᲢᲐᲓᲘᲐ	ᲐᲠᲥᲘᲢᲔᲥᲢᲘ ᲓᲐᲕᲘᲗ
ᲐᲠᲥᲘᲢᲔᲥᲢᲣᲠᲘ ᲜᲘᲨᲜᲘᲚᲘ	002
ᲐᲠᲥᲘᲢᲔᲥᲢᲣᲠᲘ ᲬᲘᲜᲐᲡᲬᲐᲠᲘ	22T-006A
ᲛᲐᲡᲨᲢᲐᲑᲘ / ᲨᲔᲛᲪᲘᲠᲔᲑᲘᲡ ᲮᲐᲠᲘᲡᲮᲘ	1:50/A0
ᲛᲝᲓᲔᲚᲘ	ᲓᲐᲛᲙᲝᲜᲓᲘᲢᲘᲠᲔᲑᲘᲚᲘ
ᲛᲝᲓᲔᲚᲘᲡ	ᲓᲐᲛᲙᲝᲜᲓᲘᲢᲘᲠᲔᲑᲘᲚᲘ
ᲙᲝᲜᲢᲠᲐᲥᲢᲘ	
ᲗᲐᲠᲘᲦᲘ	10.05.2024
ᲛᲝᲓᲘᲤᲘᲙᲐᲪᲘᲐ	

ᲛᲝᲓᲔᲚᲘᲡ ᲡᲐᲮᲔᲚᲘ	BMW_A-1700
BMW_A-1700	

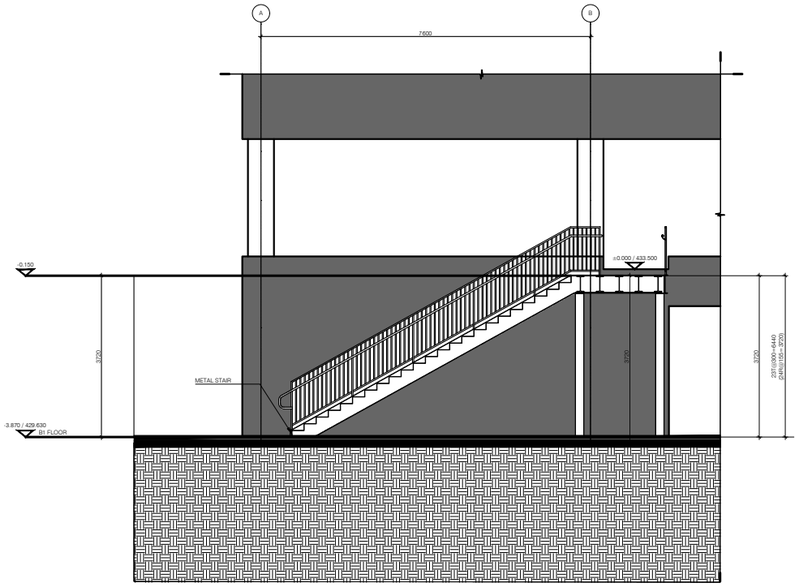

ჭრილი 1
ნიმუშ No.5

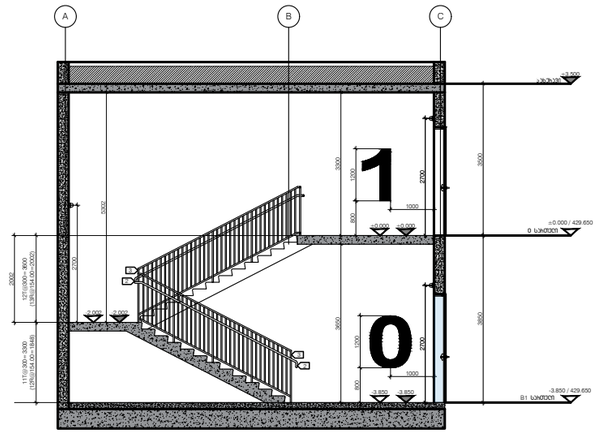

ჭრილი 1
ნიმუშ No.6

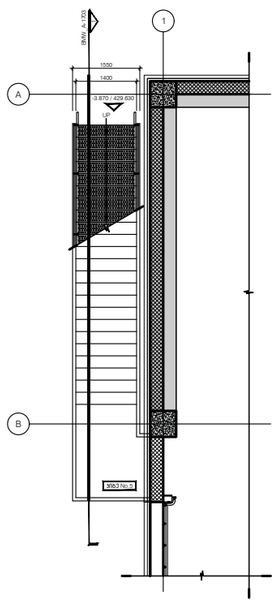

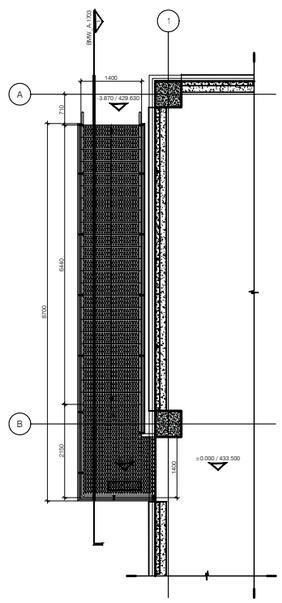

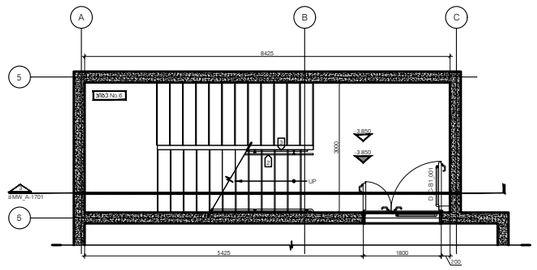

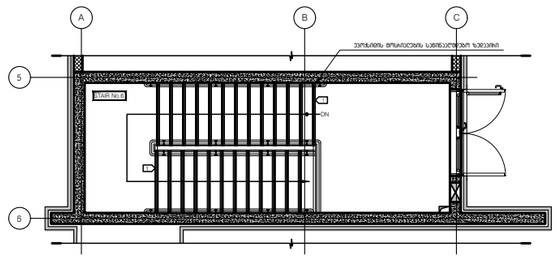

DEPHANI ARCHITECTURE&DESIGN

ბაზისმოსილება!

წინამდებარე დოკუმენტი წარმოადგენს "DEPHANI"-ს საკუთრებას.
მისი ნებისმიერი ფორმით (მათი ნაწილი ან ნაწილობრივ)
გამოყენება, კოპირება ან გავრცელება
"DEPHANI"-ს წერილობითი ნებართვის გარეშე იკრძალება.
ნახატები გამოსაყენებელია მხოლოდ პროექტირებისათვის
ობიექტზე ინფორმაციის მისაღებად, მისი გამოყენება
არ შეიძლება ობიექტის სხვა ეტაპებზე. ზომები უნდა გადამოწმდეს
საძმენელთან მოედანზე კონტრაქტორის მიერ.
ნახატი დაბრეწილებული უნდა იქნეს მომზადებისთვის.

კონექსი KONEX	თბილი სახლი Casa Calda

კვლევები / სანდოლოები

ძირითადი მონაცემები

ბმე და მინი ესკეიპის
ავტოსალონი,სეხვისსენტი

ეტაპი

ნიმუში #5/#6
გეგმები,ჭრილი,განმარ.

ეტაპი	პროექტის ეტაპი
პროექტის ნომერი	002
პროექტის დოკ.	22T-008A
მასშტაბი / ფურცლის ზომა	1:50/A0
ნახატი	ფასადური
ფაილი	ფასადური
ავტორი	
თარიღი	10.05.2024
მასალისფერები	

ფურცლის სახელი	BMW_A-1700
BMW_A-1700	

ფურცელი

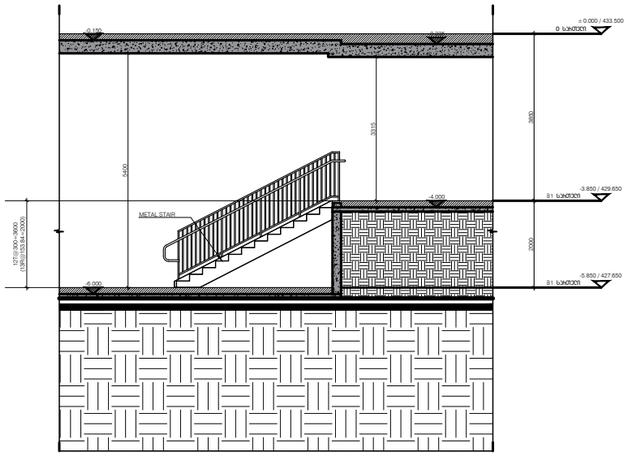

ᲭᲘᲠᲘᲚᲘ 1
ᲞᲘᲜᲯᲔ No.7

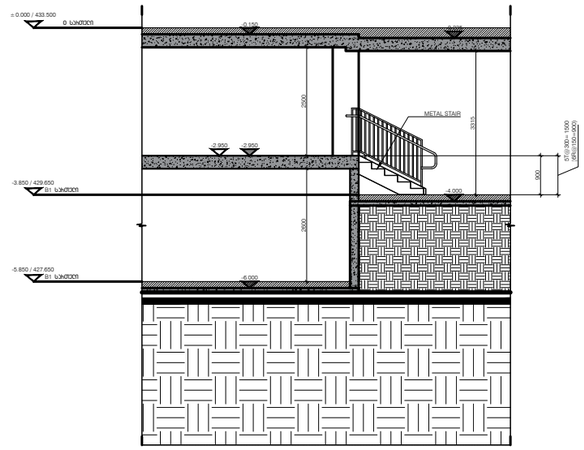

ᲭᲘᲠᲘᲚᲘ 1
ᲞᲘᲜᲯᲔ No.8

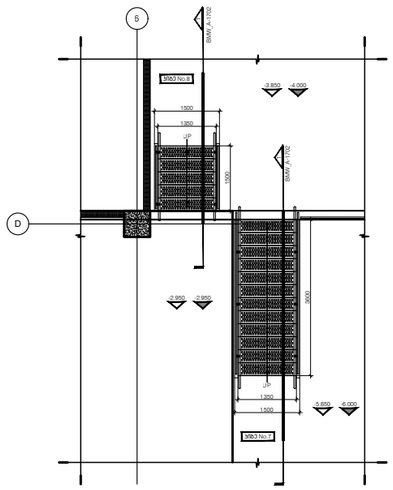

DEPHANI
ARCHITECTURE&DESIGN

ᲒᲐᲤᲠᲗᲮᲘᲚᲔᲑᲐ!

წინამდებარე დოკუმენტი წარმოადგენს "DEPHANI"-ს საკუთრებას. მისი ნებისმიერი ფორმით (მათემატიკურ ან ნაწილობრივ) გამოყენება, კოპირება ან გავრცელება "DEPHANI"-ს წერილობითი ნებართვის გარეშე იკრძალება. ნახატებზე გამოსახული მხოლოდ პროექტირებისათვის ინფორმაციის მიზანია, მისი გამოყენება არ შეიძლება პრაქტიკულ სხვა ობიექტებზე. ზომები უნდა გადამოწმდეს საშენებლო მოედანზე პროექტირების მიერ. ნახატი დაბეჭდილი უნდა იქნეს მოთხოვნისამებრ.

ᲞᲠᲝᲔᲥᲢᲘ	ᲗᲑᲘᲚᲘ ᲡᲐᲮᲚᲘ	
KONEX	Casa Calda	

ᲯᲔᲠᲘᲡᲯᲔᲠᲝᲑᲔᲑᲘ / ᲒᲐᲜᲐᲮᲚᲔᲑᲔᲑᲘ

ᲥᲐᲠᲗᲣᲚᲘ ᲛᲝᲜᲐᲪᲔᲛᲔᲑᲘ

ᲑᲐᲓᲔ ᲓᲐ ᲛᲘᲜᲘ ᲡᲣᲚᲔᲘᲠᲘᲡ
ᲐᲕᲢᲝᲡᲐᲚᲝᲜᲘ,ᲡᲔᲠᲕᲘᲡᲡᲐᲜᲘᲢᲐᲠᲘ

ᲐᲠᲥᲘᲢᲔᲥᲢᲘ

ᲞᲘᲜᲯᲔᲑᲘ #7/#8
ᲑᲔᲭᲓᲔᲑᲘ,ᲭᲘᲠᲘᲚᲘ,ᲑᲐᲜᲗᲪᲐ

ᲜᲐᲮᲐᲢᲘ

ᲗᲐᲠᲘᲦᲘ

ᲐᲠᲥᲘᲢᲔᲥᲢᲘ ᲐᲚᲘᲫᲔ

ᲐᲠᲥᲘᲢᲔᲥᲢᲣᲠᲘᲡ ᲜᲘᲨᲜᲘᲚᲘ	002	ᲤᲣᲪᲛᲘᲡ ᲡᲐᲮᲔᲚᲘ	BMW_A-1700
ᲞᲠᲝᲔᲥᲢᲘᲡ ᲜᲝᲛᲔᲠᲘ	22T-008A	BMW_A-1700	
ᲛᲐᲡᲨᲢᲐᲑᲘ / ᲒᲠᲐᲤᲘᲙᲣᲚᲘ ᲠᲘᲒᲘ	1:50/A0		
ᲗᲐᲠᲘᲦᲘ	01.03.26.ᲬᲚᲘᲡ		
ᲛᲝᲛᲖᲐᲓᲔᲑᲣᲚᲘ	01.03.25.ᲬᲚᲘᲡ		
ᲐᲠᲥᲘᲢᲔᲥᲢᲘ			
ᲗᲐᲠᲘᲦᲘ	10.05.2024		
ᲛᲐᲛᲐᲡᲐᲮᲚᲘᲡᲘ ᲜᲐᲬᲘᲚᲘ			

ᲒᲕᲠᲓᲘᲜᲘ

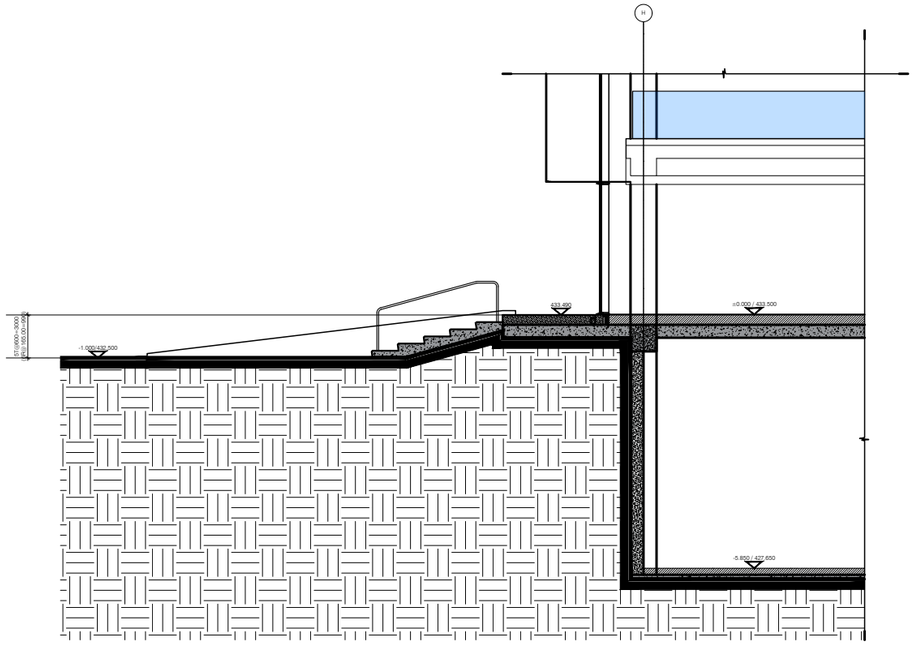

ᲭᲘᲠᲘᲚᲘ 3
ᲡᲘᲑᲔ No.9

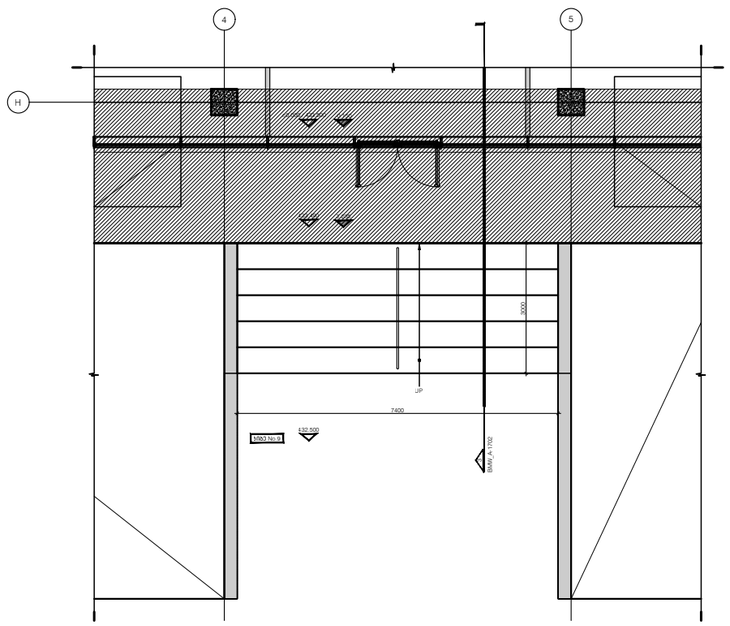

DEPHANI ARCHITECTURE&DESIGN

ᲑᲐᲠᲔᲑᲘᲡᲘᲡᲔᲑᲘ!

წინამდებარე დოკუმენტი წარმოადგენს "DEPHANI"-ს საკუთრებას. მისი ნებისმიერი ფორმით (მათი ნაწილად ან ნაწილობრივ) გამოყენება, კოპირება ან გავრცელება "DEPHANI"-ს წერილობითი ნებართვის გარეშე იკრძალება. ნახატებში გამოსახული მხოლოდ პროგრამულ-ტექნიკური პრინციპები ინფორმაციის მისაღებად, მისი გამოყენება არ შეიძლება პრესაში სხვა პროექტებში. ზომები ეფუძნება ადგილზე საზომ-საანგარიშო მოედანზე პროექტის მიერ. ნახატი დაბრეწილია ეფუძნება მოთხოვნილებებს.

ᲞᲠᲝᲔᲥᲢᲘ	ᲗᲑᲘᲚᲘ ᲡᲐᲮᲚᲘ	
KONEX	Casa Calda	

ᲐᲠᲥᲘᲢᲔᲥᲢᲘᲡ / ᲘᲜᲟᲘᲜᲘᲠᲘᲡ

ᲙᲝᲜᲡᲣᲚᲢᲘᲜᲒᲘ ᲓᲐᲠᲒᲘᲗᲔᲑᲘ

ᲒᲐᲛᲒ ᲓᲐ ᲛᲘᲜᲘ ᲞᲔᲢᲔᲠᲘᲡ
ᲐᲕᲢᲝᲡᲐᲚᲝᲜᲘ,ᲡᲔᲠᲕᲘᲡᲡᲔᲜᲢᲠᲘ

ᲐᲠᲥᲘᲢᲔᲥᲢᲘ

ᲞᲘᲑᲔ #9
ᲑᲔᲑᲛᲔᲑᲘ,ᲭᲘᲠᲘᲚᲘ,ᲑᲐᲜᲗᲪᲔ

ᲬᲐᲠᲬᲔᲠᲐ

ᲗᲐᲠᲘᲦᲘ | ᲐᲠᲥᲘᲢᲔᲥᲢᲘᲡ ᲮᲔᲚᲘ

ᲐᲠᲥᲘᲢᲔᲥᲢᲣᲠᲘ ᲜᲘᲨᲜᲘᲗᲘ	002
ᲐᲠᲥᲘᲢᲔᲥᲢᲣᲠᲘ ᲜᲣᲛᲔᲠᲘ	22T-008A
ᲛᲐᲡᲨᲢᲐᲑᲘ / ᲛᲘᲜᲘᲛᲐᲚᲣᲠᲘ ᲖᲝᲜᲐ	1:50/A0
ᲤᲐᲖᲐ	ᲓᲔᲢᲐᲚᲣᲠᲘ ᲞᲠᲝᲔᲥᲢᲘ
ᲛᲝᲛᲖᲐᲓᲔᲑᲐ	ᲓᲔᲢᲐᲚᲣᲠᲘ ᲞᲠᲝᲔᲥᲢᲘ
ᲐᲕᲢᲝᲠᲘ/ᲔᲠᲗᲘ	
ᲗᲐᲠᲘᲦᲘ	10.05.2024
ᲛᲐᲛᲐᲡᲘᲐᲜᲘ ᲓᲝᲙᲣᲛᲔᲜᲢᲘ	

ᲡᲐᲮᲔᲚᲘ ᲐᲜ ᲜᲝᲛᲔᲠᲘ	BMW_A-1700
BMW_A-1700	

ᲛᲐᲡᲨᲢᲐᲑᲘ

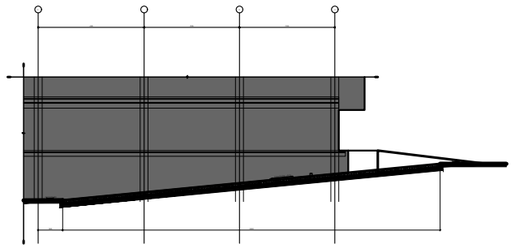

ჭრილი 1
ვაგონეული No. 1

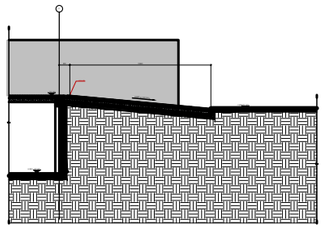

ჭრილი 2
ვაგონეული No. 2

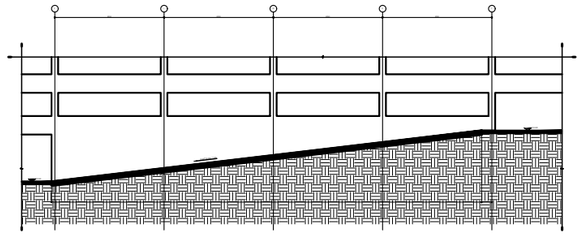

ჭრილი 3
ვაგონეული No. 3

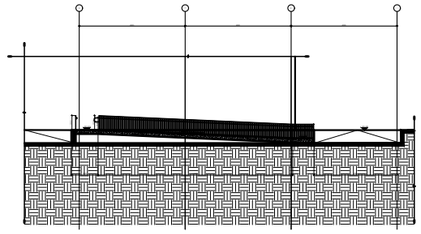

ჭრილი 4
ვაგონეული No. 4

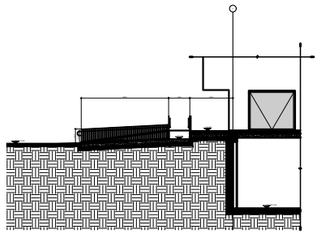

ჭრილი 5
ვაგონეული No. 4

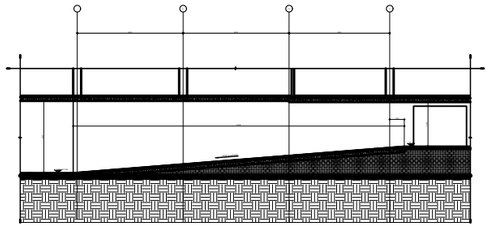

ჭრილი 6
ვაგონეული No. 5

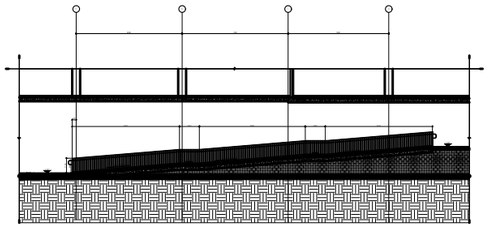

ჭრილი 7
ვაგონეული No. 6

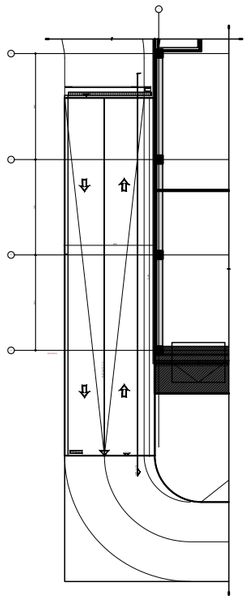

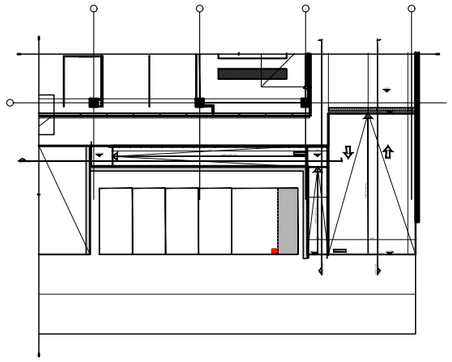

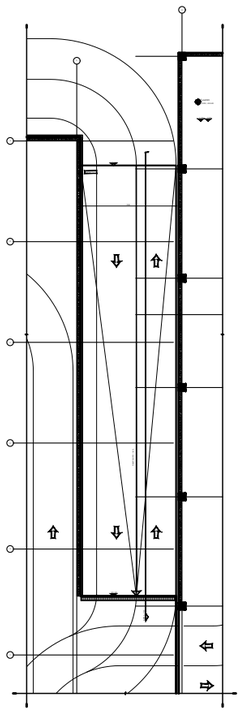

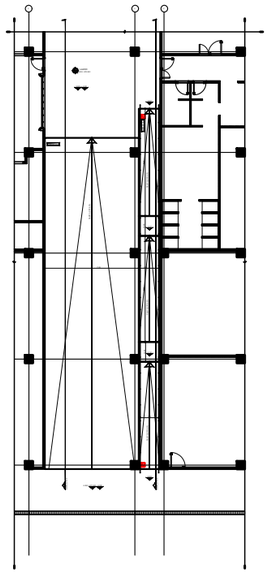

DEPHANI ARCHITECTURE&DESIGN

საავტორო უფლებები

წინამდებარე დოკუმენტის ნაბეჭდებლად "DEPHANI"-ს სპეციალისტს, მისგან წერილობითი შეუფერებლობის (ბეჭდვითი ან ელექტრონული) ავტორისეული, ტექნიკური ან ტექნოლოგიური ინფორმაციის ნებისმიერი ნაწილის ან ამონაწერის, ნებისმიერ ფორმატში ან ნებისმიერ ტექნიკურ საშუალებით ფოტოგადაღების, ფოტოკოპირების, ელექტრონული ფორმატში ან ნებისმიერ სხვა ფორმით ასახვის ან ტრანსლირების ან ნებისმიერ სხვა ფორმით ან ნებისმიერ ადამიანისთვის ან ორგანიზაციისთვის ან ელექტრონული ფოსტით ან ფაქსით გადაგზავნის აკრძალვა.

პროექტი	თბილი სახლი
KONEX	Casa Calda

პროექტის ადგილმდებარეობა

ბმგ და მინი ავტოპარკის ავტომატიზებული,სპეციფიკაციები

ვაგონეული #1,2,3,4,5,6
ბუმბერაზის,ჭრილები

ფორმატი	ფორმატი, ფაილი
პროექტის ფაზა	ეტ
ფურცლის ფორმა	A1 (594x841)
ტიპი	ტიპიური
ავტორი	ბესიკი ბაბალიანი
ექსპერტი	ბესიკი ბაბალიანი
სტადია	
ფაილის	ფაილი.dwg
ფაილის ტიპი	DWG A1 (594)
BMW_A-1720	

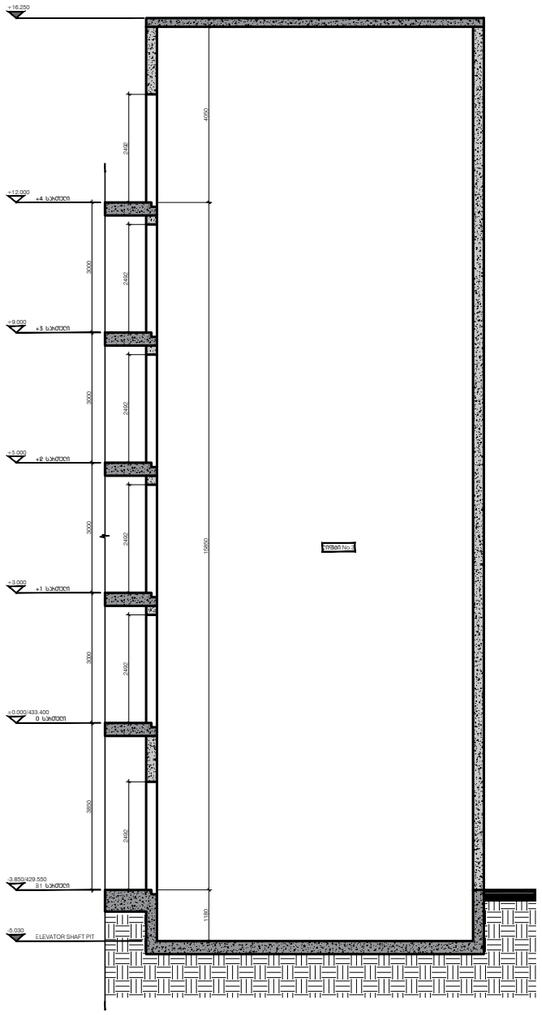

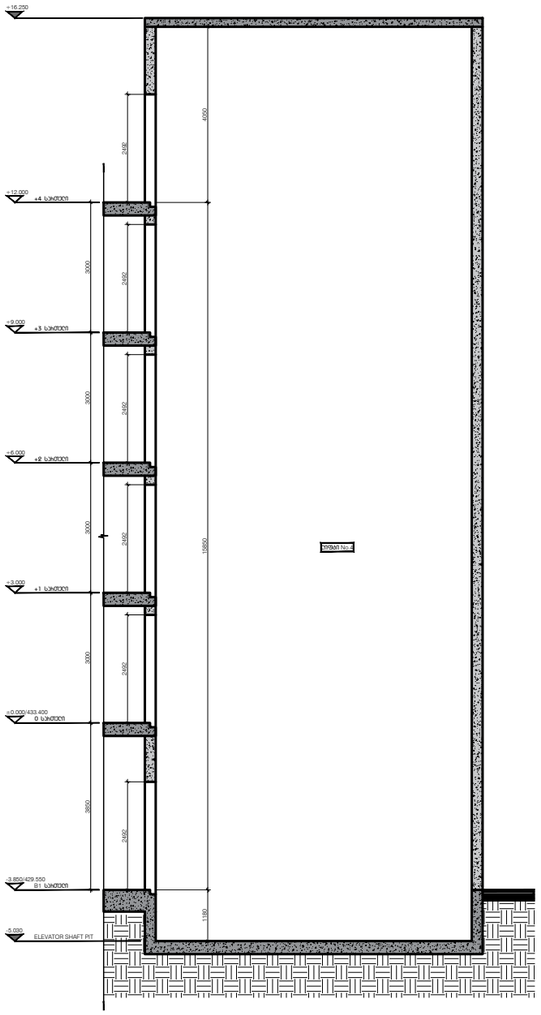

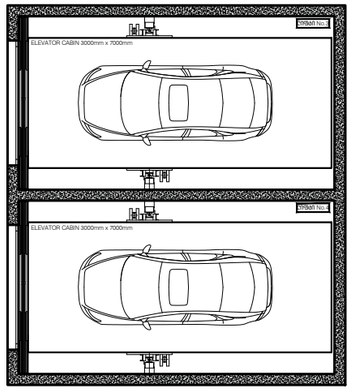

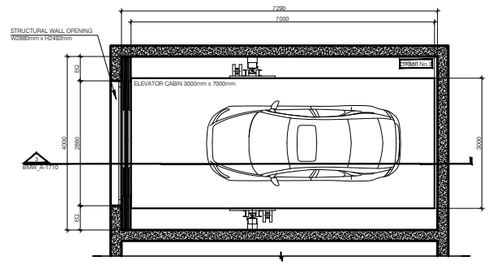

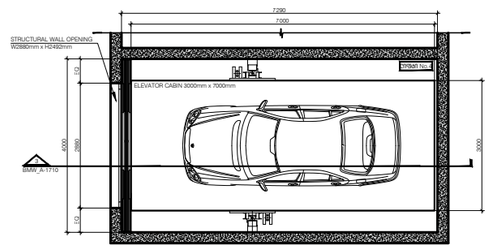

DEPHANI ARCHITECTURE&DESIGN

ბაზისმფლობელი:

წინამდებარე დოკუმენტი წარმოადგენს "DEPHANI"-ს საკუთრებას. მისი ნებისმიერი ფორმით (მათი ნაწილი ან ნაწილობრივ) გამოყენება, კოპირება ან გავრცელება "DEPHANI"-ს წერილობითი ნებართვის გარეშე აკრძალულია. ნახატებზე გამოსახული მხოლოდ პროექტირებისათვის პროექტირების ინფორმაციის მიზანებად, მისი გამოყენება არ შეიძლება პროექტის სხვა ეტაპებზე. ზომები უნდა დაადგინოთ საშენებლო მოედანზე პროექტირების მიერ. ნახატი ფარავენელი უნდა იქნეს მოთხოვნილებები.

პროექტი KONEX	თბილი სახლი Casa Calda	

პროექტის / სარეზერვოს

ძირითადი მეფისფერი

ბგმ და მინი ბუჯეტის
ავტოსალონი,სეპარისსტენტი

ეტაპები

ლიფტი #3/#4
ბებმები,ჭიდეები,ბანდა

ნახატის

თარიღი	ეტაპების ბალი

პროექტის ნომერი	002	ფურცლის სახელი	BMW_A-1710
პროექტის ნომერი	22T-008A		
მასშტაბი / ფურცლის ზომა	1:50/A0		BMW_A-1710
დამატება	მამაკაცისკენი		
შეკეთება	მამაკაცისკენი		
ავტორი			
თარიღი	10.05.2024		
რევიზიის ნომერი	-		ფურცლის

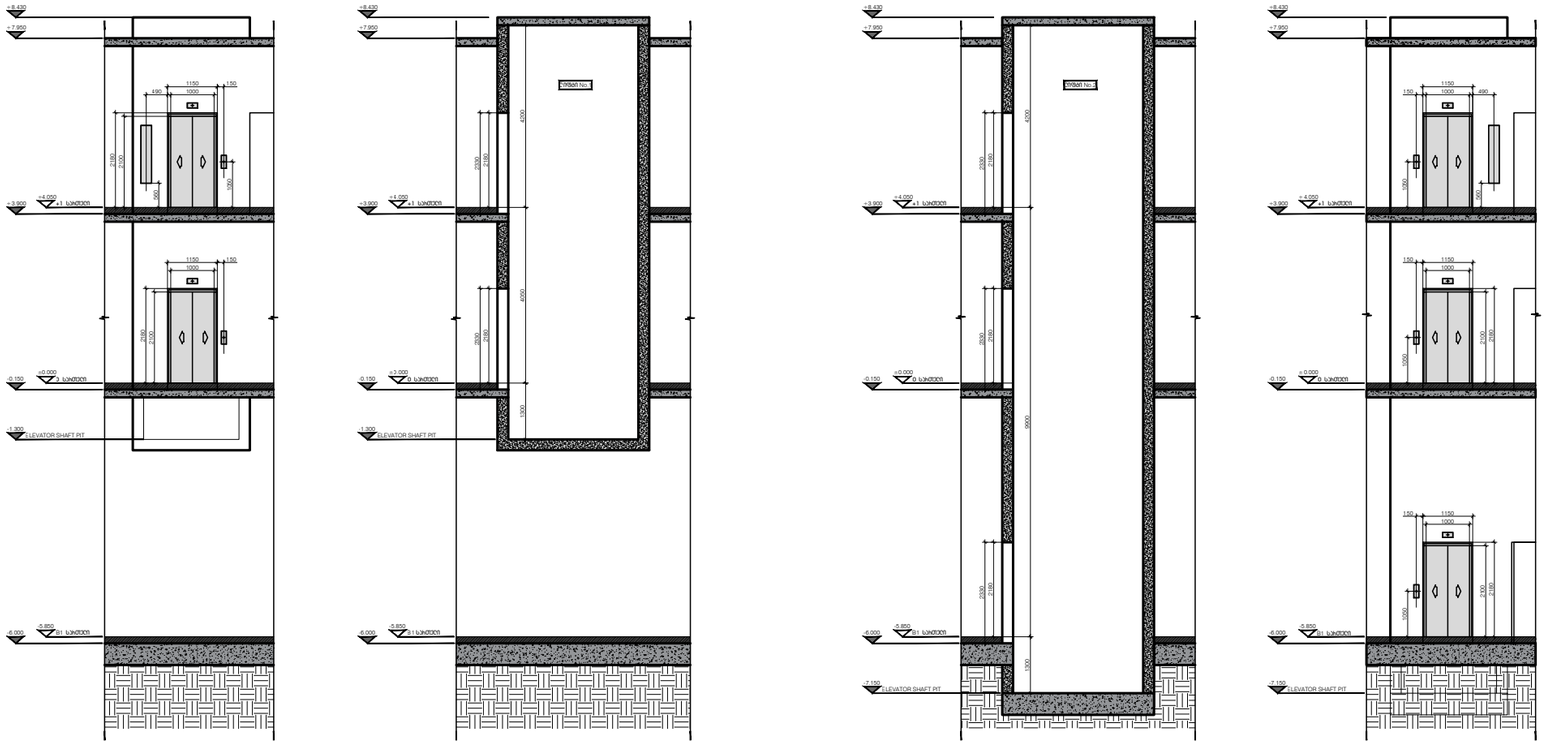

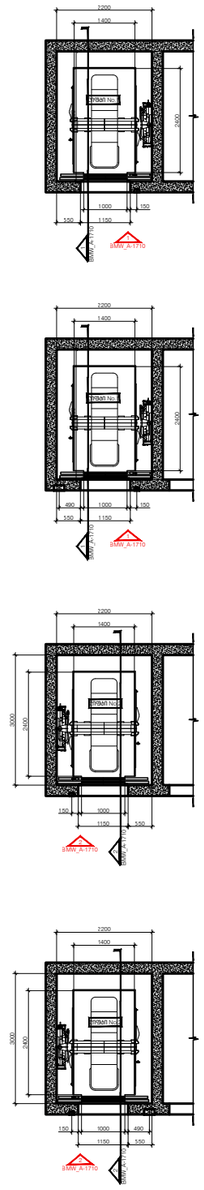

DEPHANI
ARCHITECTURE&DESIGN

ბაზისმიცემა!

წინადადებაზე ლოგოვანი ნაბიჯლდგენს "DEPHANI"-ს საკუთრებას.
მისი ნებისმიერი ფორმით (მათლიანად ან ნაწილობრივ)
გამოყენება, კოპირება ან გავრცელება
"DEPHANI"-ს წერილობითი ნებართვის გარეშე აკრძალულია.
ნახატები გამოსაყენებელი მხოლოდ კონტრაქტორებისათვის
პროექტირების ეფექტიანობის მიზანლებად, მისი გამოყენება
არ შეიძლება სხვაგან სხვა პროექტებში. ლოგოვანი ეფექტ ბალანსირებლლ
საგზაფენილლ მოეკვეთა კონტრაქტორის მიერ.
ნახატი დაბრეწილები ეფექ ეფექს მოთხოვნილებები.

პროექტი	თბილი სახლი	
KONEX	Casa Calda	

ეტაპები / სარეფერენსი

ქარიანი მეფეები

გამ და მინი ბეკეჩის ავტოსალონი,სეჩვისსენტრი

კორპუსი

ლიფტი #1/#2 გეგმები,ჭრილები,ბანდელ

ნაგები

თარიღი	კორპუსის ფაზა
პროექტის ნომერი	002
კორპუსის ნომერი	22T-008A
მასშტაბი / ფურცლის ზომა	1:50/A0
დამტკიცებული	
შემოწმებული	
ავტორი	
თარიღი	10.05.2024
ტიპობრივი/ინდივიდუალური	

ფურცლის სახელი	BMW_A-1710
BMW_A-1710	