არსებული I სართულის გეგმა

მომიჯნავე შენობა

№ 01/3 შენობა

107.62 m²

საერთო სარეკონსტრუქციო შენობის არასაპროექტო ნაწილი

122.43 m²

ოფისი

92.09 m²

±0.000

h=294

S-06

4.52 | 4.36 | 4.37 | 6.17

1.19 | 4.15 | 5.42

1 | 2 | 3 | 4

ა | ბ | გ | დ | ე

8.63

8.62

10.00

10.15

საკადასტრო საზღვარი

არქიტექტორები				
დირექტორი		ნ. წარცხალაძე		წურც.№
პრ. მთ. არქ.		ნ. წარცხალაძე		წურცლ.
				მ. 1:100

არსებული II სართულის გეგმა

მომიჯნავე შენობა

№ 01/3 შენობა

107.62 m²

საკადასტრო საზღვარი

S-07

4.52 | 4.36 | 4.37 | 6.17

1.19 | 4.15 | 5.42

4.33 | 4.03 | 9.98

3.79 | 3.86

4.53 | 5.20

4.07 | 4.02 | 4.01 | 5.70

h=294

h_{rig}=269

198.76 m²

+3.14

ოფისი

1 | 2 | 3 | 4

ა | ბ | გ | დ | ე

არქიტექტორები				
დირექტორი		ნ. წარცხალაძე		შურც.№
არ. მთ. არქ.		ნ. წარცხალაძე		შურცლ.
				მ. 1:100

არსებული გადახურვის გეგმა

მომიჯნავე შენობა

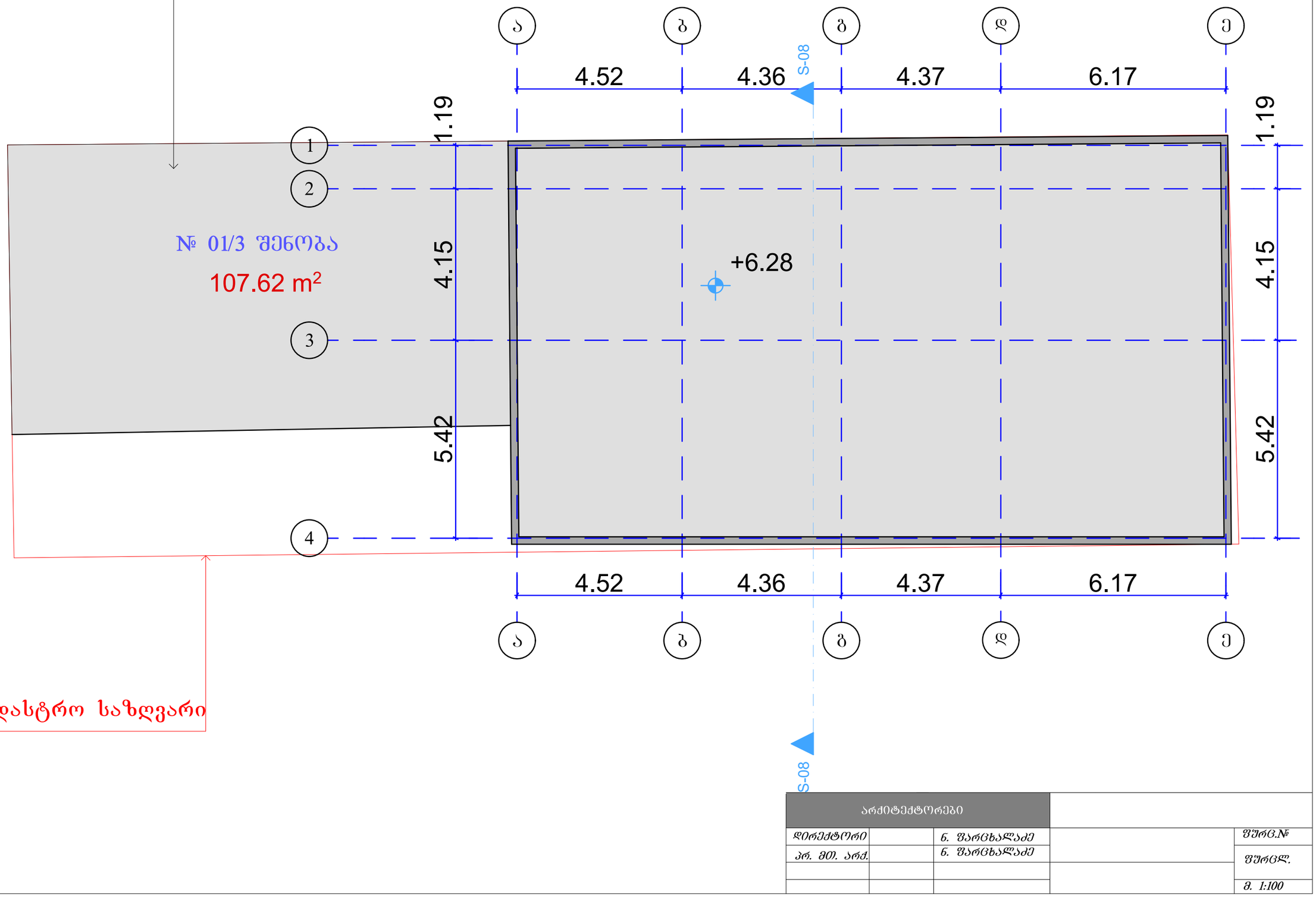

საკადასტრო საზღვარი

არქიტექტორები				
დირექტორი		ნ. წარცხალაძე		შურც.№
პრ. მთ. არქ.		ნ. წარცხალაძე		შურცლ.
				მ. 1:100

საპროექტო I სართულის გეგმა

მომიჯნავე შენობა

უკანა ეზოს რეგ. ხაზი

№ 01/3 შენობა

107.62 m²

საერთო სარეკონსტრუქციო შენობის არასაპროექტო ნაწილი

122.43 m²

±0.000

ოფისი

93.06 m²

h=294

S-01

4.52 | 4.36 | 4.37 | 6.17

1.19 | 4.15 | 5.42

8.63

8.62

10.00

10.15

1 | 2 | 3 | 4

ა | ბ | გ | დ | ე

საკადასტრო საზღვარი

შენიშვნა: შიდა გეგმარება რჩება უცვლელი, მოხდება მხოლოდ ლიფტის მოწყობა და კიბის მოწესრიგება;

არქიტექტორები				
დირექტორი		ნ. წარცხალაძე		შურც.№
პრ. მთ. არქ.		ნ. წარცხალაძე		შურცლ.
				მ. 1:100

საპროექტო II სართულის გეგმა

მომიჯნავე შენობა

უკანა ეზოს რეგ. ხაზი

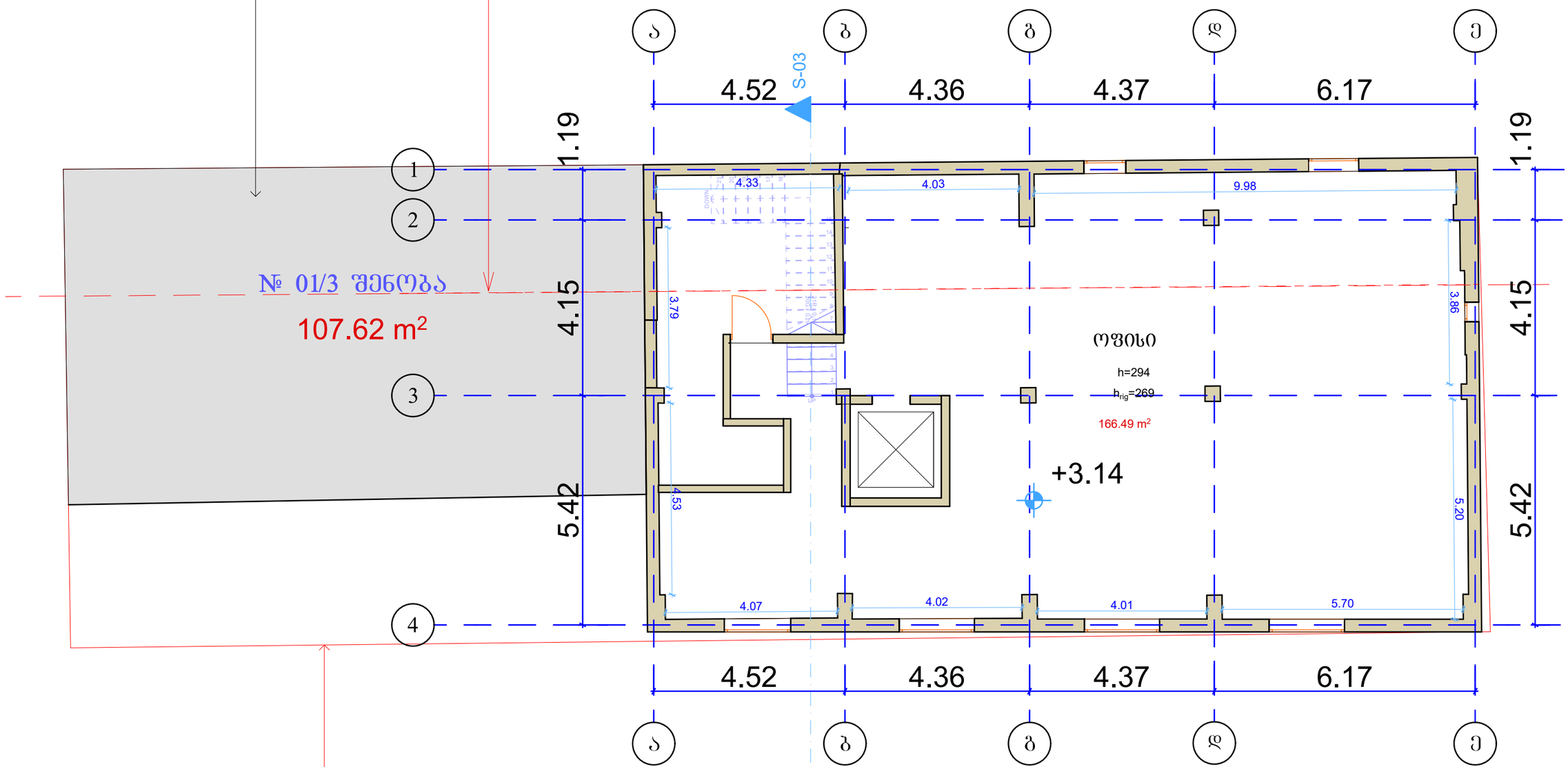

საკადასტრო საზღვარი

შენიშვნა: შიდა გეგმარება რჩება უცვლელი, მოხდება მხოლოდ ლიფტის მოწყობა და კიბის მოწესრიგება; ასევე სახურავი სართულზე ლიფტის და კიბის ასვლა სახურავის მოვლა-პატრონობისთვის.

არქიტექტორები				
დირექტორი		ნ. წარცხალაძე		შურც.№
პრ. მთ. არქ.		ნ. წარცხალაძე		შურცლ.
				მ. 1:100

საპროექტო III გეგმა

მომიჯნავე შენობა

უკანა ეზოს რეგ. ხაზი

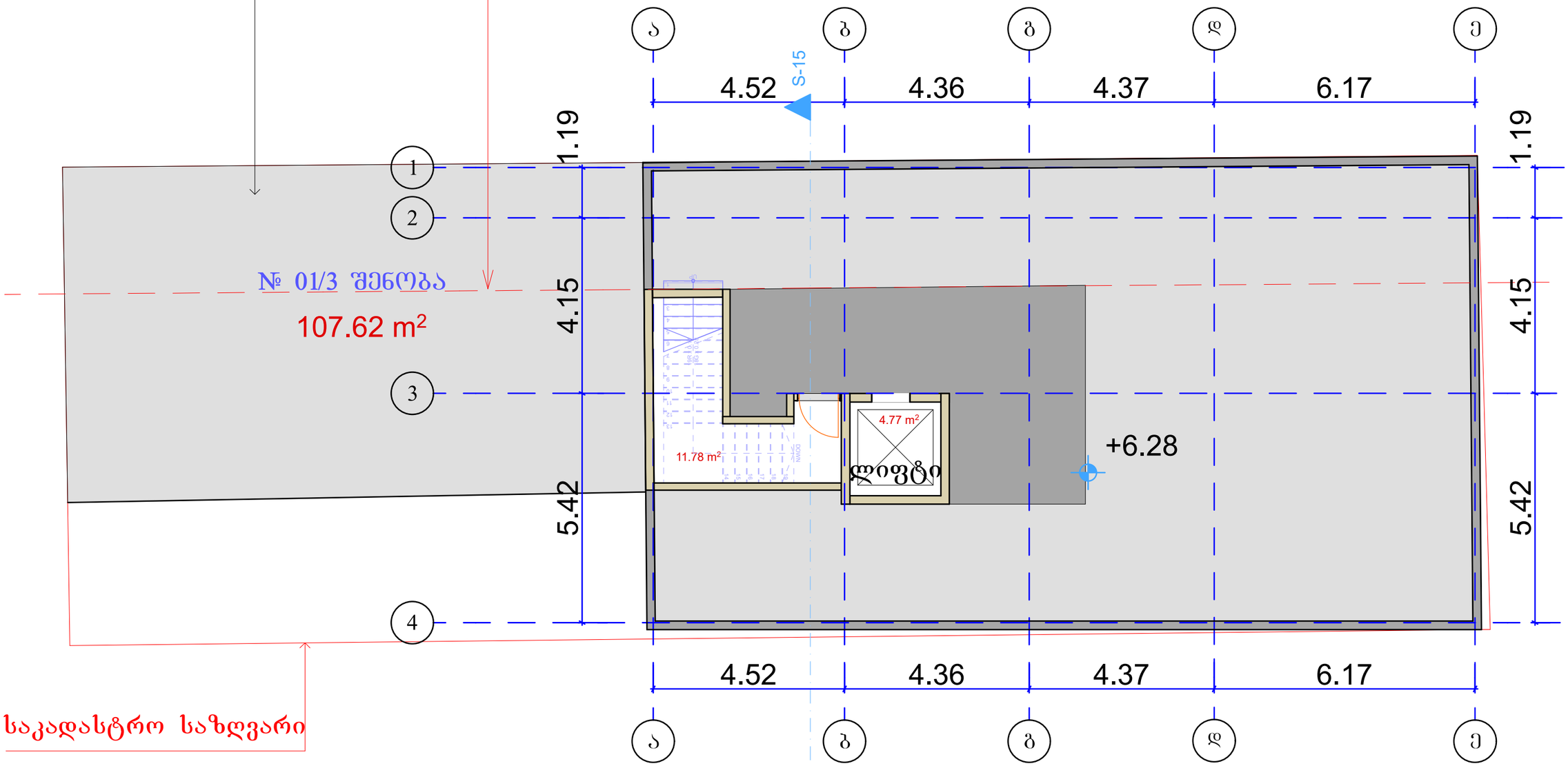

საკადასტრო საზღვარი

შენიშვნა: სახურავზე ხდება შემდეგი სამუშაოები:

- სახურავზე ეწყობა სხვადასხვა ტექნიკური დანადგარები,
- ტექნიკური დანაგარებზე ნალექების მოხვედრისგან თავიდან ასაცილებლად, ხდება გარკვეული ტერიტორიის გადახურვა, ფართის რეგისტრაციის გარეშე;
- სახურავზე მოეწყობა ლიფტი და კიბე სახურავის და მასზე განთავსებული დანადგარების მოვლა პატრონობისთვის.

არქიტექტორები				
დირექტორი		ნ. შარცხალაძე		შურც.№
პრ. მთ. არქ.		ნ. შარცხალაძე		შურცლ.
				მ. 1:100

საპროექტო გადახურვის გეგმა

მომიჯნავე შენობა

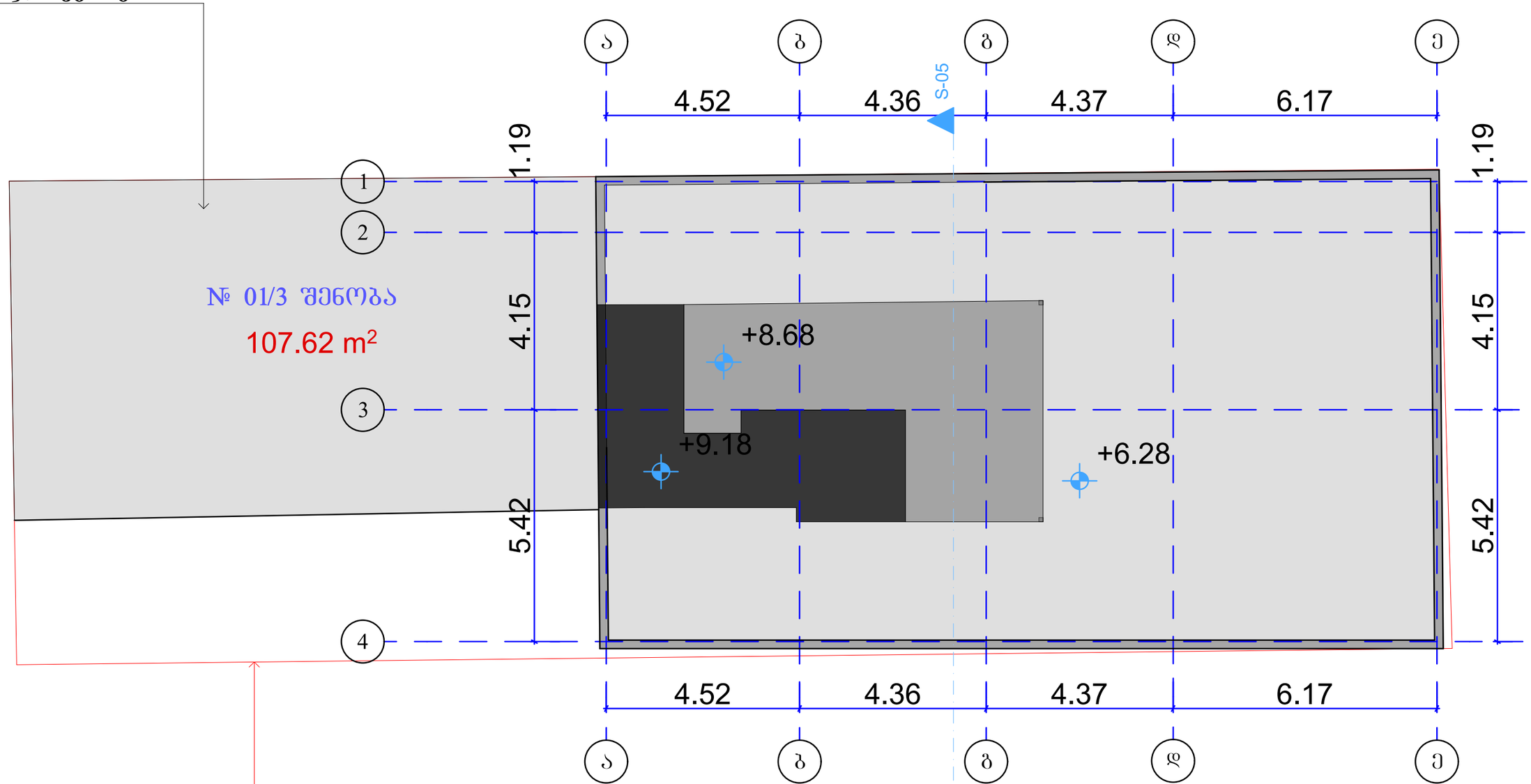

საკადასტრო საზღვარი

შენიშვნა: მსუბუქი გადახურვის მოწყობა ხდება ვინტილაციის გარე აგრეგატების ნალექების დასაცავად.
სახურავი რჩება არაექსპლუატირებად.

არქიტექტორები				
დირექტორი		ნ. წარცხალაძე		შურც.№
პრ. მთ. არქ.		ნ. წარცხალაძე		შურცხ.
				მ. 1:100