არსებული ჭრილი 4-1 ღერძებს შორის

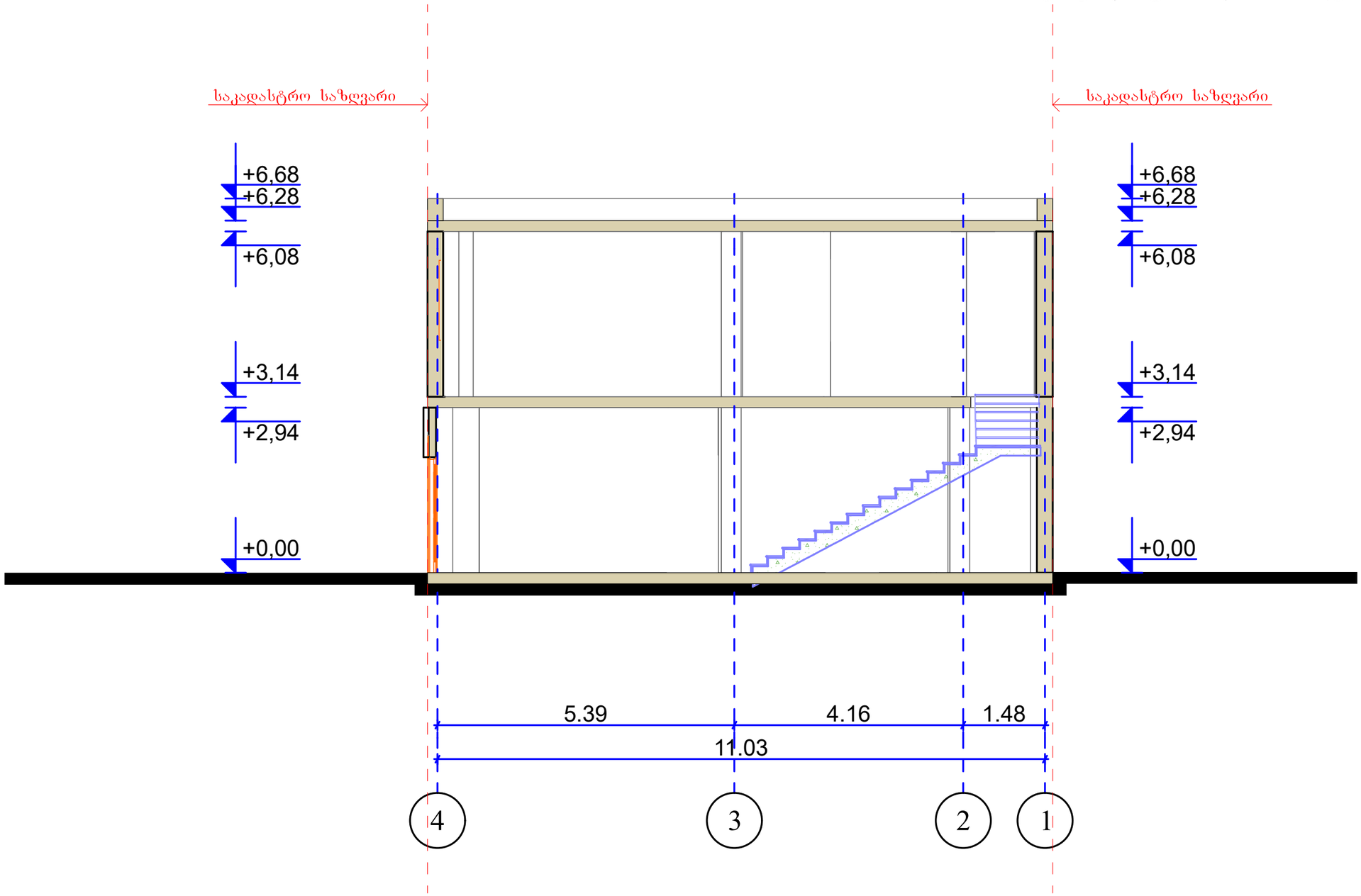

არქიტექტორები				
დირექტორი		ნ. წარცხალაძე		შურც.№
პრ. მთ. არქ.		მ. ბიორგაძე		შურცლ.
				მ. 1:100

საპროექტო ჭრილი 4-1 ღერძებს შორის

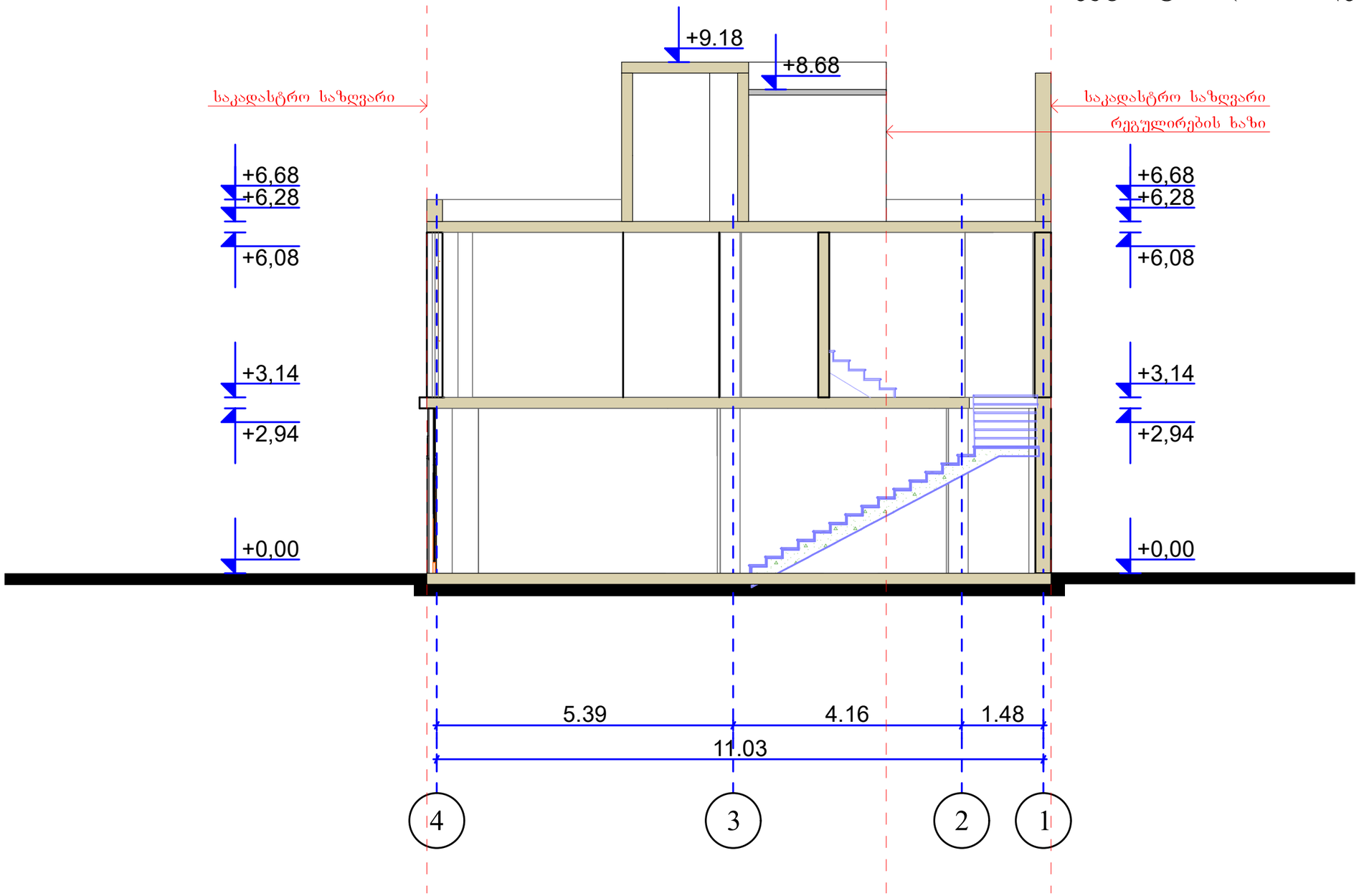

არქიტექტორები				
დირექტორი		ნ. წარცხალაძე		შურც.№
არ. მთ. არქ.		მ. ბიორგაძე		შურცლ.
				მ. 1:100