ფ N 45

ჭრილი 1-1

არქიტექტურული პროექტი

გეგმარებითი ნაწილი

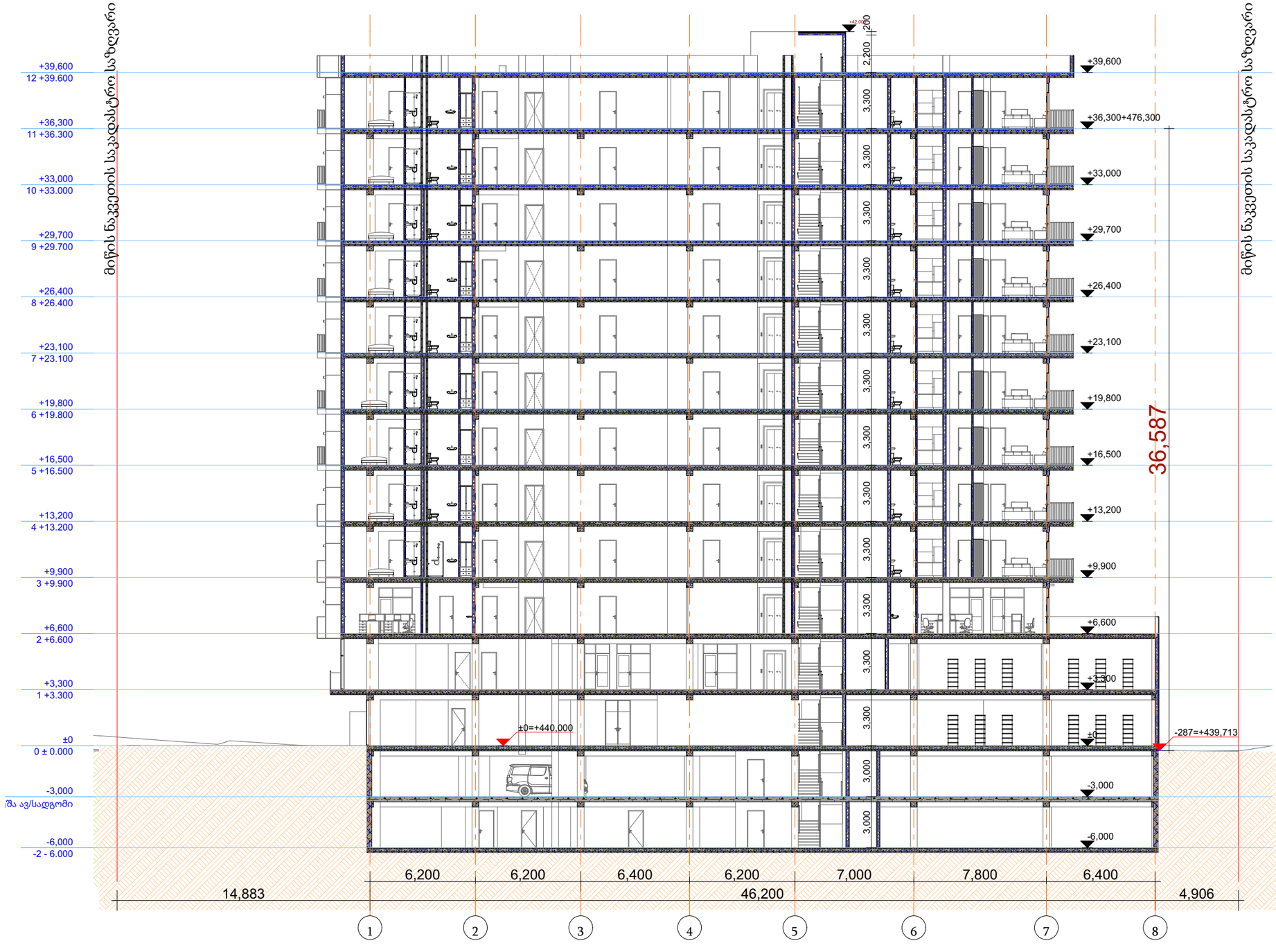

მრავალბინიანი
საცხოვრებელი სახლი

- გაჟლიერებული ბეტონის კედელი
- ბეტონის ბლოკის წყობა (300 მმ.)
- ბეტონის ბლოკის წყობა (200 მმ.)
- ბეტონის ბლოკის წყობა (100 მმ.)
- გაჟლიერებული ბეტონის კოლონა
- ±0 ნიშნული
- 512,00 აბსოლიტური ნიშნული
- ა/დ ღერძის ხაზი
- საპროექტო ნიშნული
- აბსოლიტური ნიშნული
- -1,166=+438,834

შენიშვნა:

შენობის ±0,000 ნიშნული
შეესაბამება +440,000 აბსლიტურ
ნიშნულს

დირექტორი	ა. ხუცუბიძე			
პრ. ავტორი	ა. ხუცუბიძე			
შეასრულა				
ფურცა	ფურცა	ფორმატი	მასშტაბი	თარიღი
		A 3	მ. 1:250	27.06.18
		სტადია		

პროექტის შეთანხმება
მშენებლობის ნებართვა

შპს არქიბრამ

ფ N 46

ჭრილი 2-2

არქიტექტურული პროექტი

გეგმარებითი ნაწილი

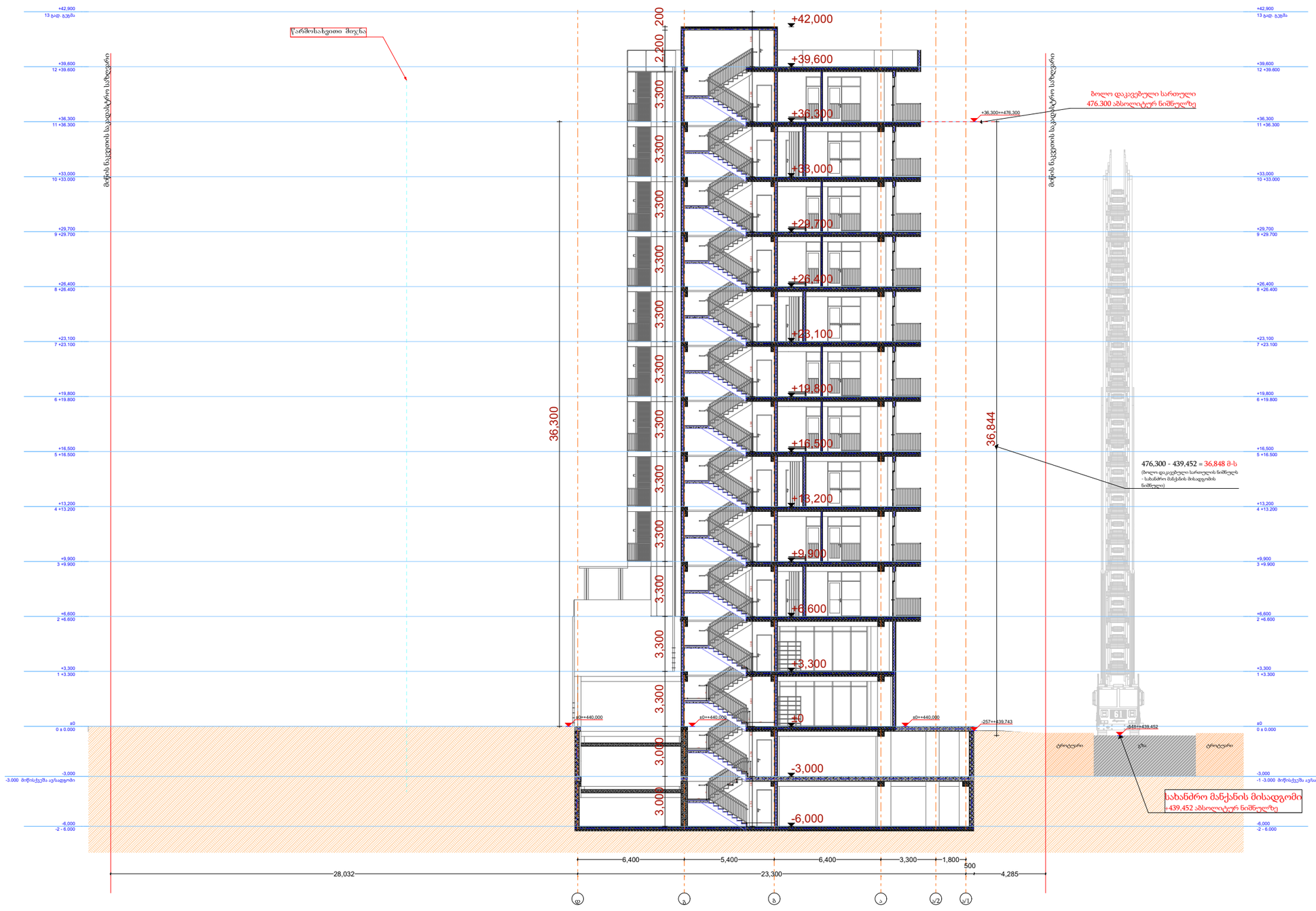

მრავალბინიანი
საცხოვრებელი სახლი

- გაჯლიერებული ბეტონის კედელი
- ბეტონის ბლოკის წყობა (300 მმ.)
- ბეტონის ბლოკის წყობა (200 მმ.)
- ბეტონის ბლოკის წყობა (100 მმ.)
- გაჯლიერებული ბეტონის კოლონა
- ±0 ნიშნული
- 512,00 აბსოლიტური ნიშნული
- ა/დ ღერძის ხაზი
- საპროექტო ნიშნული
- აბსოლიტური ნიშნული
- -1,166=+438,834

შენიშვნა:

შენობის ±0,000 ნიშნული
შეესაბამება +440,000 აბსლიტურ
ნიშნულს

დირექტორი	ა. ნუცუბიძე			
პრ. ავტორი	ა. ნუცუბიძე			
შეასრულა				
ფურც.	ფურც.	ფორმატი	მასშტაბი	თარიღი
		A 3	მ. 1:250	27.06.18

სტადია

პროექტის შეთანხმება
მშენებლობის ნებართვა

შპს არქიბრამ

კიბეები და მოაჯირები

კიბე N1

ფ №

არქიტექტურული პროექტი

გეგმარებითი ნაწილი

გეგმა მ. 1:50

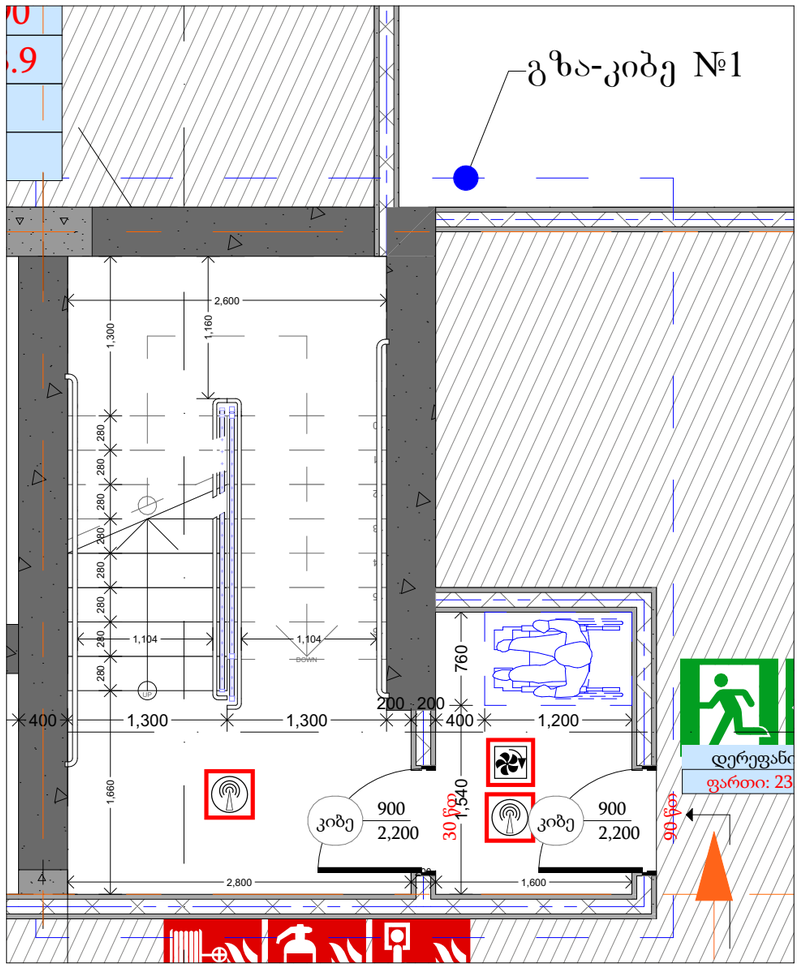

ჭრილი 1-1

მ. 1:50

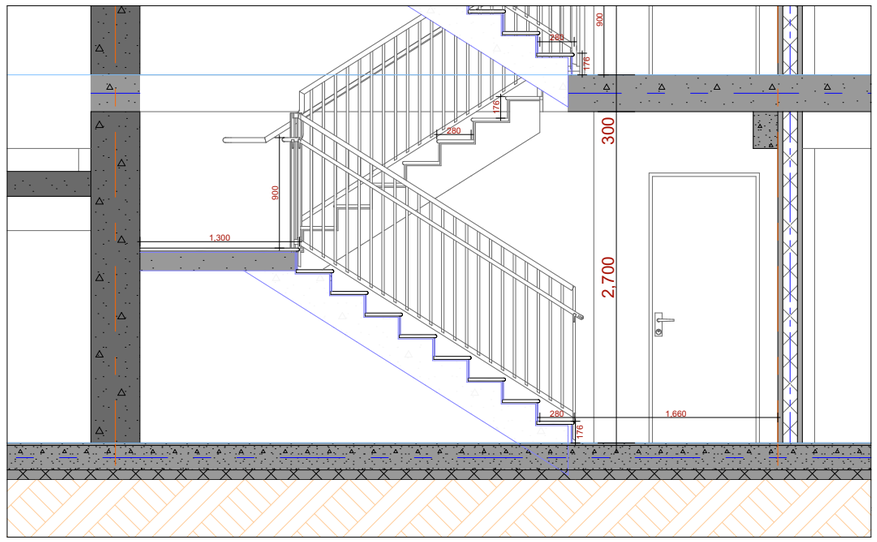

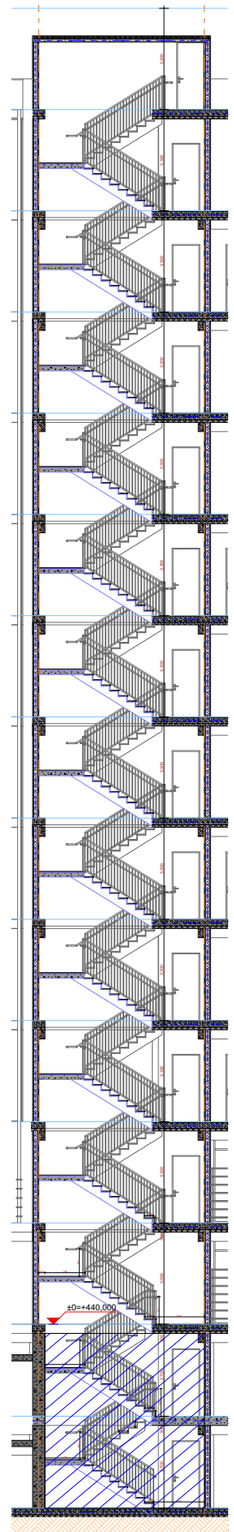

სახელურის ჭრილი მ. 1:10

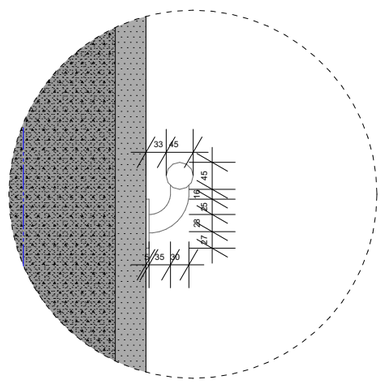

მოაჯირის ანაწყობი მ. 1:50

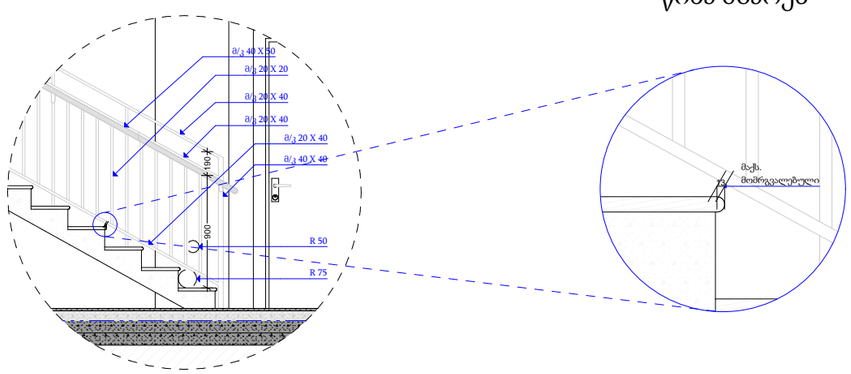

საფეხურის წინა პირი - ამაღლება - მომრგვალებული ან დაქანებული წინა მხარეს

მრავალბინიანი საცხოვრებელი სახლი

- გაჟღივრებული ბეტონი
- ბეტონის ბლოკის წყობა (300 მმ.)
- ბეტონის ბლოკის წყობა (200 მმ.)
- ბეტონის ბლოკის წყობა (100 მმ.)
- გაჟღივრებული ბეტონის კოლონა
- ±0 ნიშნული
  512,00 აბსოლიტური ნიშნული
- ა/დ ღერძის ხაზი

დირექტორი	ა. ჯანელიძე	
არ. ავტორი	ნ. ჯანელიძე	
შემსრულ.		

ფურც.	ფურც.	ფორმატი	მასშტაბი	თარიღი
		A 3		27.06.18

სტადია

პროექტის ელექტრონული ვერსია მომზადებულია ARCHIGRAM პროგრამაში

შპს არქიგრამ

ARCHIGRAM

კიბეები და მოაჯირები

კიბე N1/1

ფ №

არქიტექტურული პროექტი

გეგმარებითი ნაწილი

გეგმა მ. 1:50

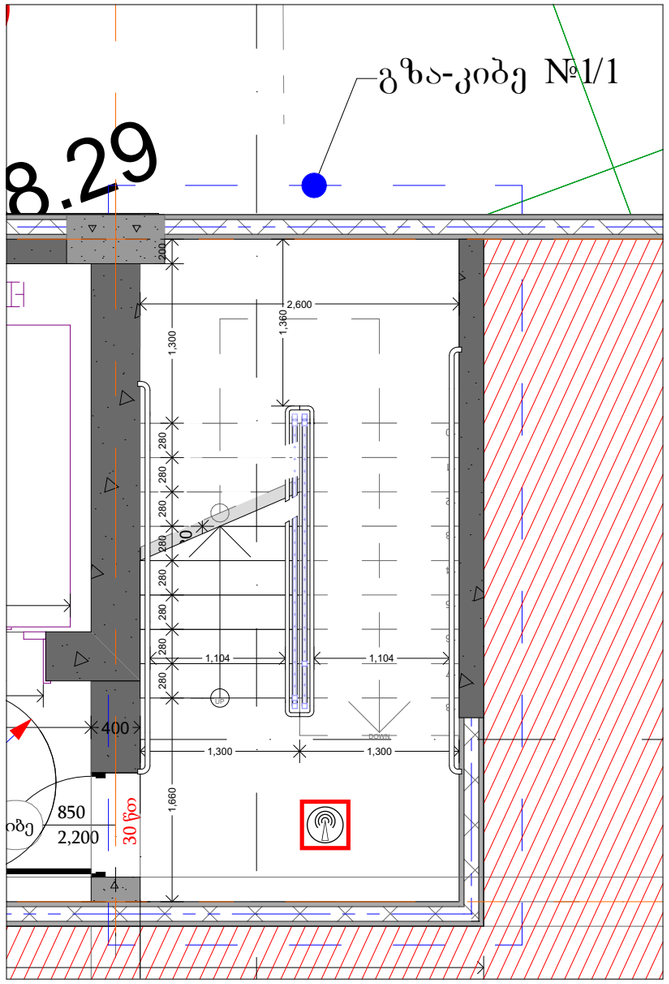

ჭრილი 1-1

მ. 1:50

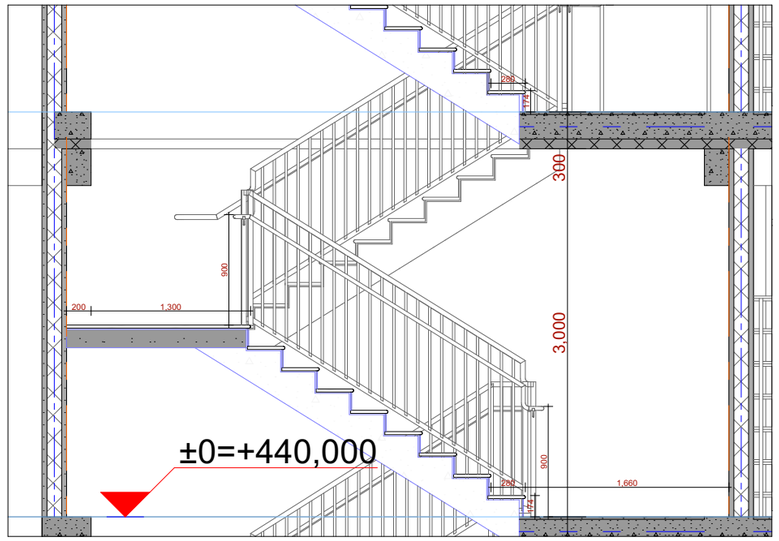

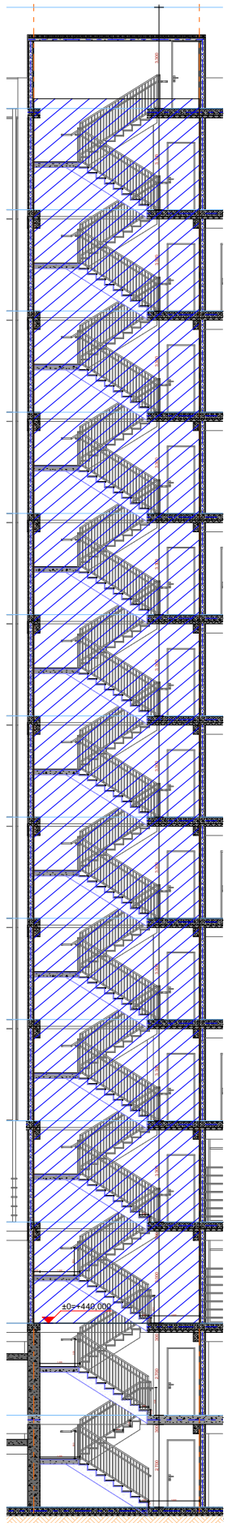

სახელურის ჭრილი მ. 1:10

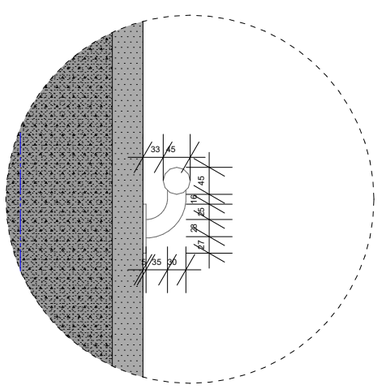

მოაჯირის ანაწყობი მ. 1:50

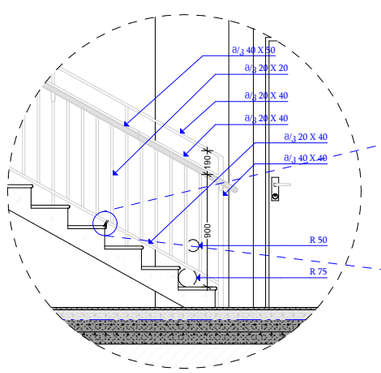

საფეხურის წინა პირი - ამაღლება - მომრგვალებული ან დაქანებული წინა მხარეს

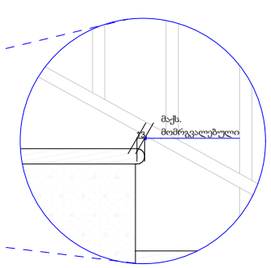

მრავალბინიანი საცხოვრებელი სახლი

- აarmირებული ბეტონი
- ბეტონის ბლოკის ლითონა (300 მმ.)
- ბეტონის ბლოკის ლითონა (200 მმ.)
- ბეტონის ბლოკის ლითონა (100 მმ.)
- armირებული ბეტონის კოლონა
- ±0 ნიშნული
- 512,00 აბსოლიტური ნიშნული
- ა/დ ღერძის ხაზი

დირექტორი				
არ. ავტორი				
შემსრულ.				
ფურც.	ფურც.	ფორმატი	მასშტაბი	თარიღი
		A 3		27.06.13

სტადია

პროექტის ავტორის/ორგანიზაციის/მშენებლობის ნებართვა

შპს არქიბრამ

კიბეები და მოაჯირები

კიბე N2

ფ №

არქიტექტურული პროექტი

გეგმარებითი ნაწილი

გეგმა მ. 1:50

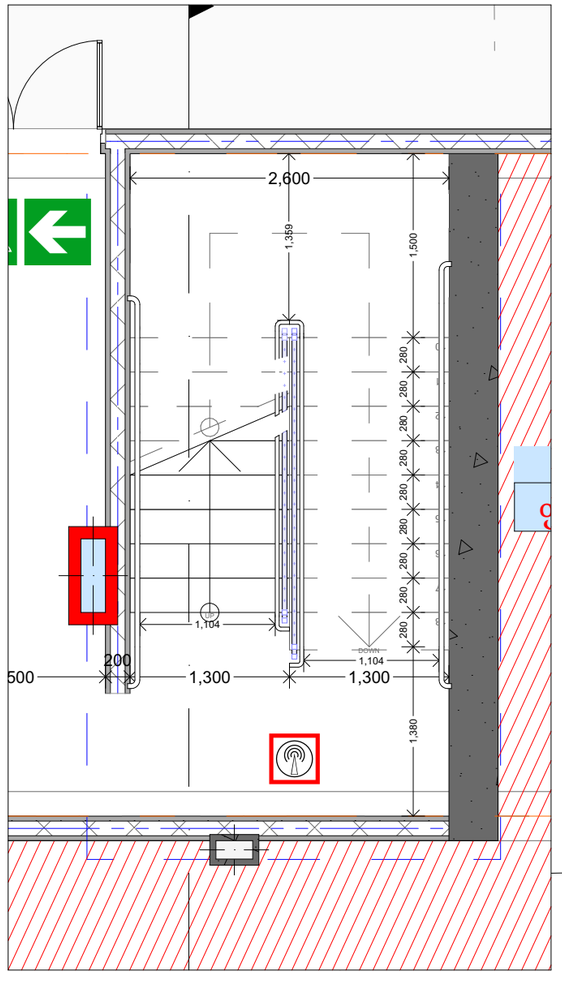

ჭრილი 1-1

მ. 1:50

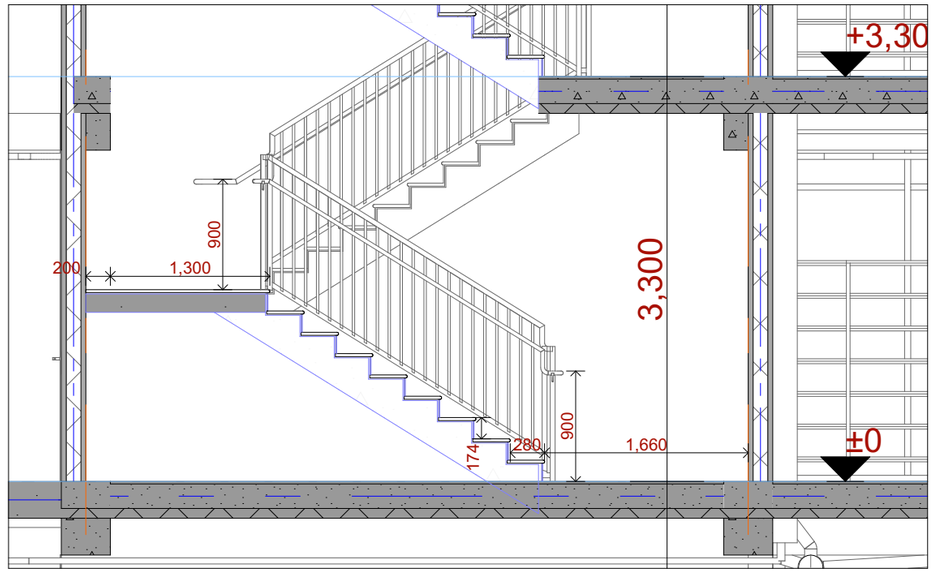

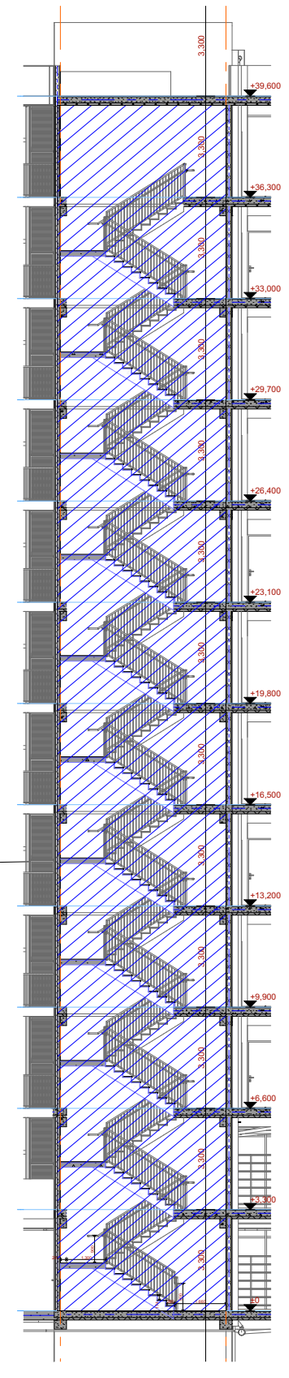

სახელურის ჭრილი მ. 1:10

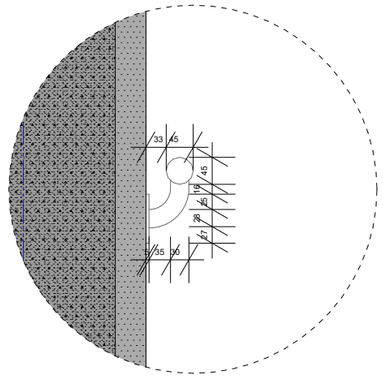

მოაჯირის ანაწყობი მ. 1:50

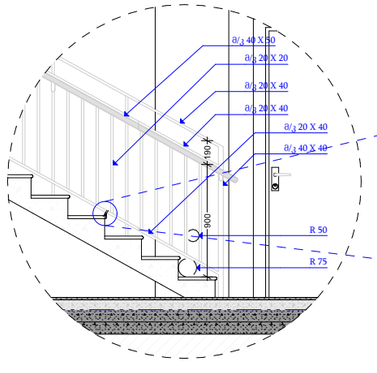

საფეხურის წინა პირი - ამაღლება - მომრგვალებული ან დაქანებული წინა მხარეს

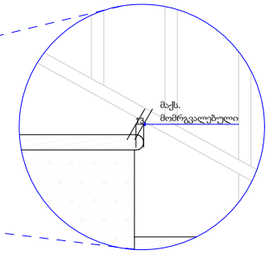

მრავალბინიანი საცხოვრებელი სახლი

- გაკლიერებული ბეტონი
- ბეტონის ბლოკის წყობა (300 მმ.)
- ბეტონის ბლოკის წყობა (200 მმ.)
- ბეტონის ბლოკის წყობა (100 მმ.)
- გაკლიერებული ბეტონის კოლონა
- ±0 ნიშნული
- 512,00 აბსოლიტური ნიშნული
- ა/დ ღერძის ხაზი

დირექტორი	ა. ნუცუბიძე			
პრ. ავტორი	ა. ბურგენიძე			
შეასრულა				
ფურც.	ფურც.	ფორმატი	მასშტაბი	თარიღი
		A 3		27.06.18

სტადია

პროექტის შეთანხმება
მშენებლობის ნებართვა

შპს არქიბრამ