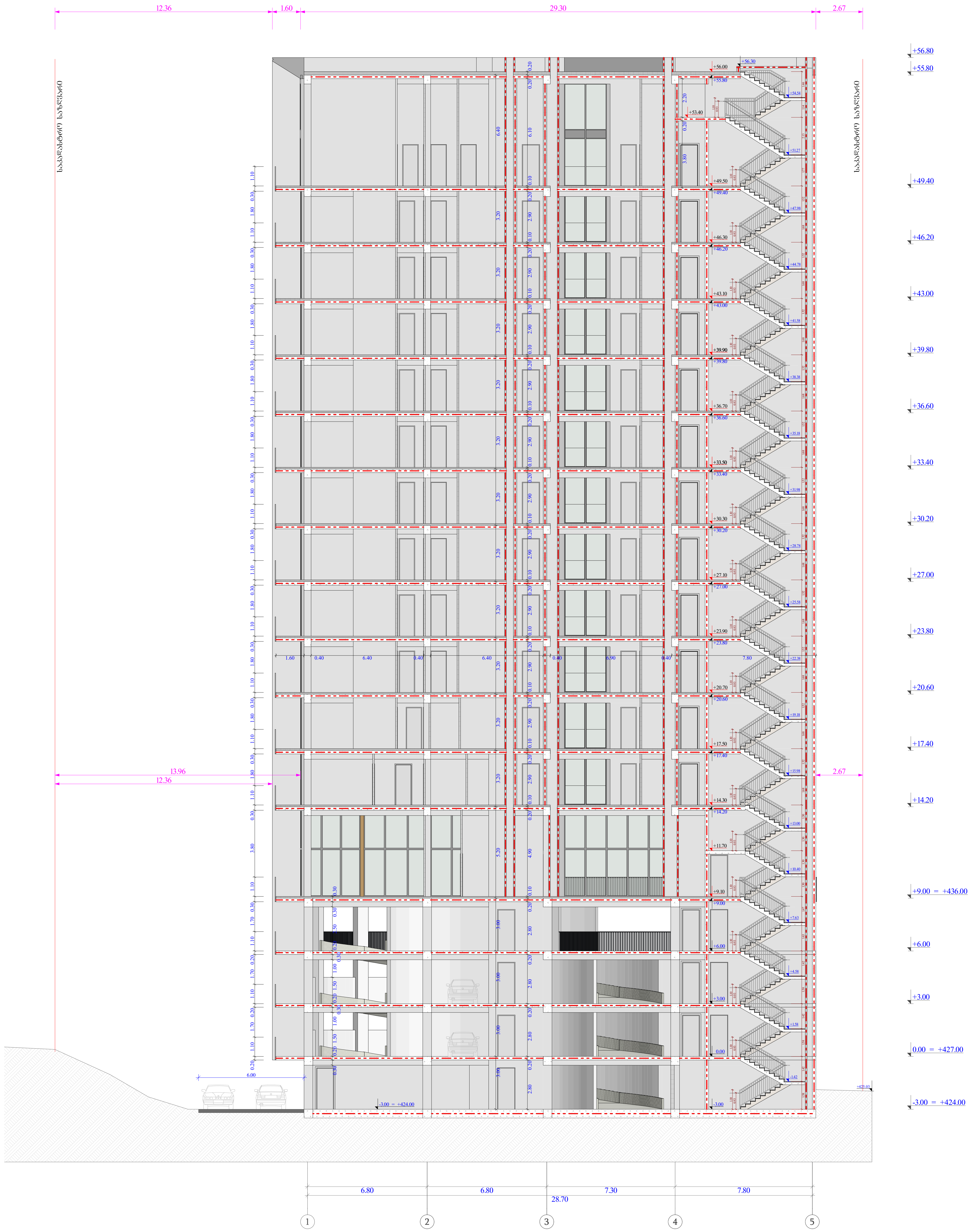

სტადია	ობიექტის მისამართი	ორგანიზაცია	დირექტორი	მ. პაპუკაშვილი			A - 3	
მრავალფუნქციური კომპლექსი (საცხოვრებელი და კომერციული)	ქ. თბილისი, ს. ჩიქოვანის ქუჩა №26 ს.კ. 01.14.14.006.017	შპს სტუდიო ალფა სახლი ს.კ. 404664573	პრ. ავტორი	მ. პაპუკაშვილი		ჭრილი 1 - 5 ღერძებში	მასშტაბი	1 : 200
			არქიტექტორი	თ. მაჭანკალაძე			თარიღი	10/05/2023
				ა. თარაშვილი			ფურც.	

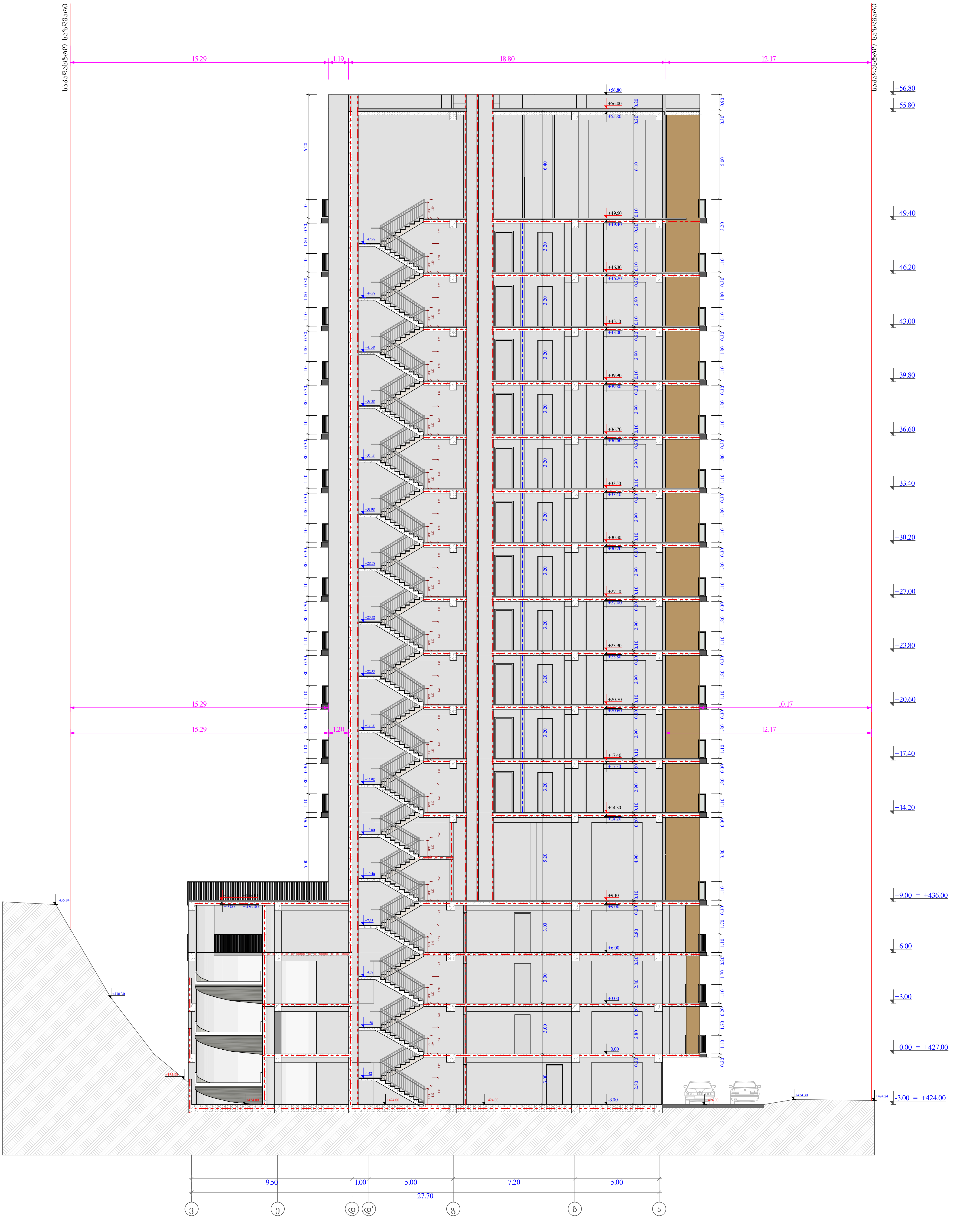

სტადია	ობიექტის მისამართი	ორგანიზაცია	დირექტორი	მ. პაპუკაშვილი		A - 3	
მრავალფუნქციური კომპლექსი (საცხოვრებელი და კომერციული)	ქ. თბილისი, ს. ჩიქოვანის ქუჩა №26 ს.კ. 01.14.14.006.017	შპს სტუდიო ალფა სახლი ს.კ. 404664573	პრ. ავტორი	მ. პაპუკაშვილი	ჭრილი ვ - ა ღერძებში	მასშტაბი	1 : 200
			არქიტექტორი	თ. მაჭანკალაძე		თარიღი	10/05/2023
				ა. თარაშვილი		ფურც.	

ტიპიური კიბის უჯრედის სქემა - 3.00; - 0.00; + 3.00 ნიშნულებზე

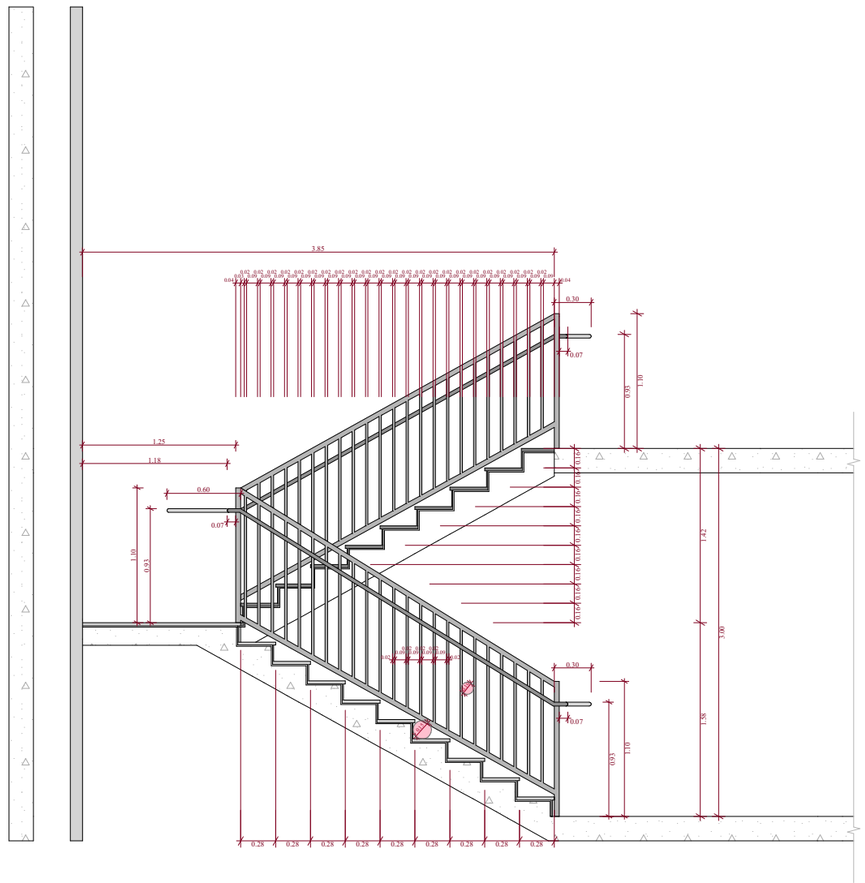

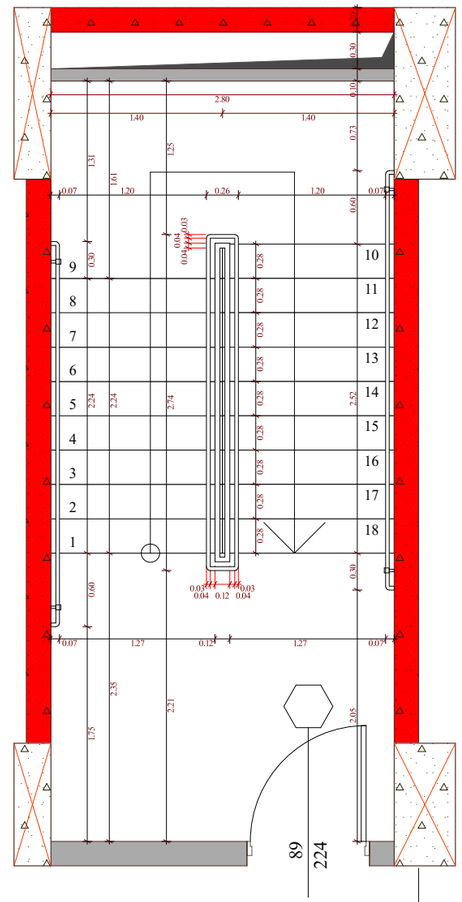

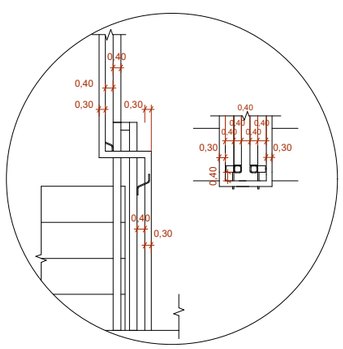

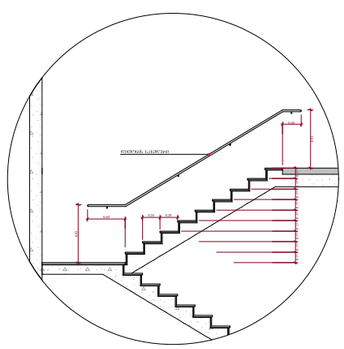

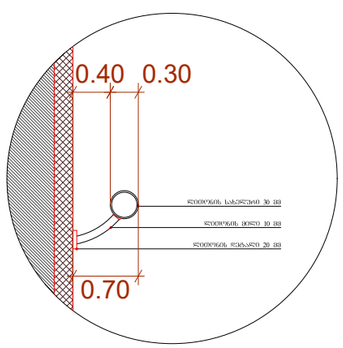

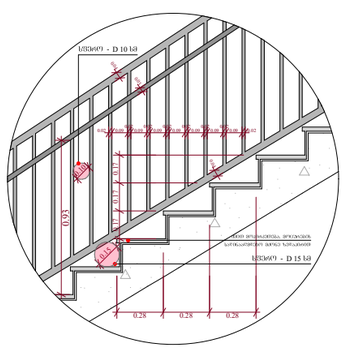

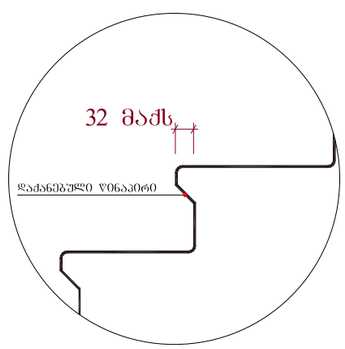

შენიშვნები :

- ფეხით კიბეში (მაღ შორის მარე კიბეს) მოედნით საფეხურის რაოდენობის 40 ცმ სიგანეზე ნაკლები არ უნდა იყოს, ხოლო ფეხით საფეხურის რაოდენობა 18 ცალზე მეტი არ უნდა იყოს. ფეხით საფეხურის ოპტიმალური სიგანეა 28 ცმ, ხოლო სიმაღლე 15 ცმ. საფეხურის სიგანე ზედა ნაწილში 30 ცმ-ზე ნაკლები არ უნდა იყოს. საფეხურის ფილა ბოლოში 10 ცმ-ზე ნაკლები სისქის არ უნდა იყოს.

- ფეხით კიბეების ბეტონის მარკა არ უნდა იყოს ბეტონის მარკაზე ნაკლები

ტიპიური კიბის უჯრედის სქემა + 6.00 ნიშნულზე

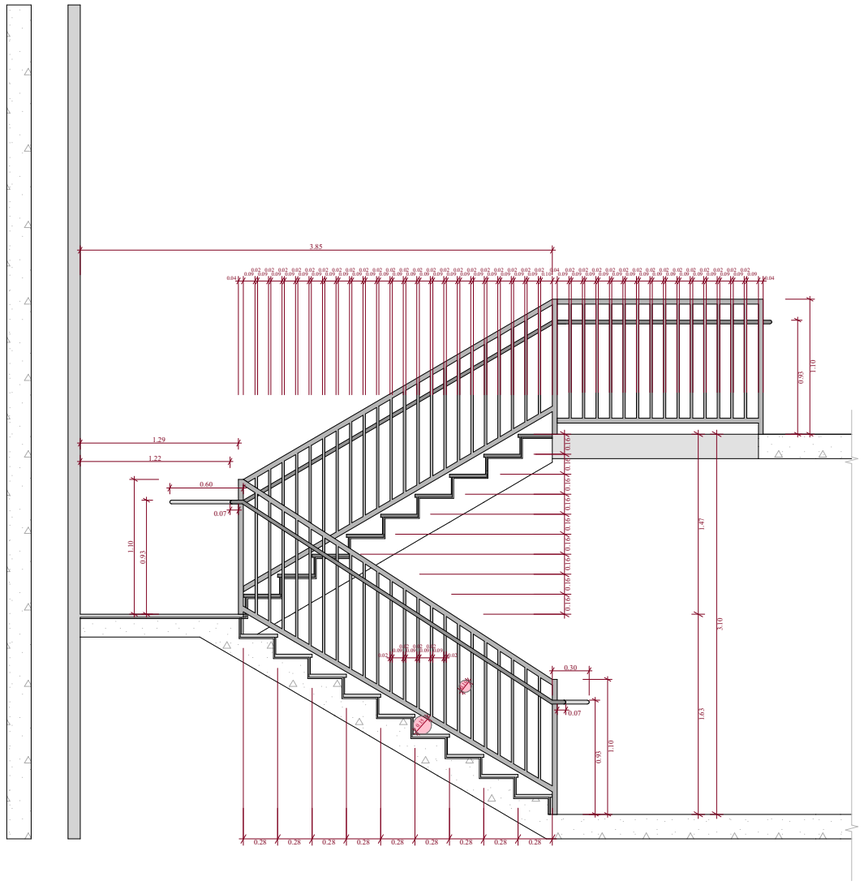

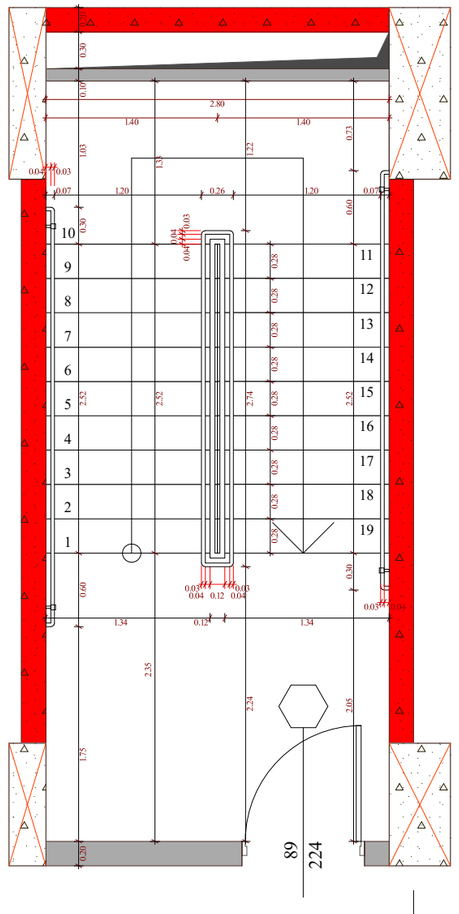

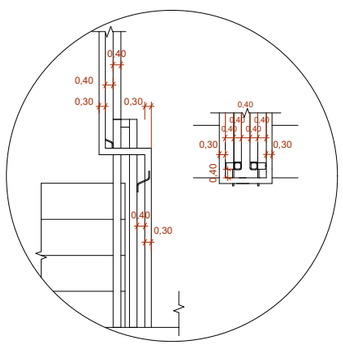

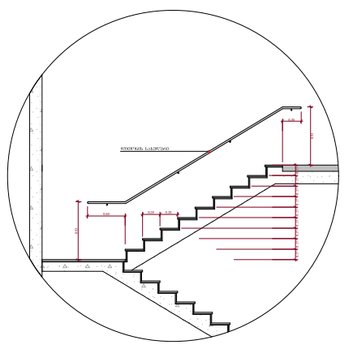

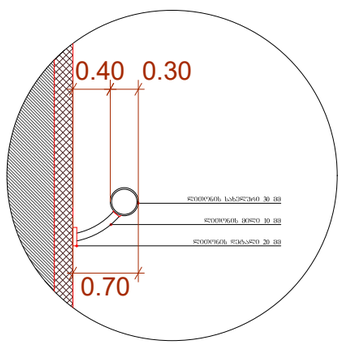

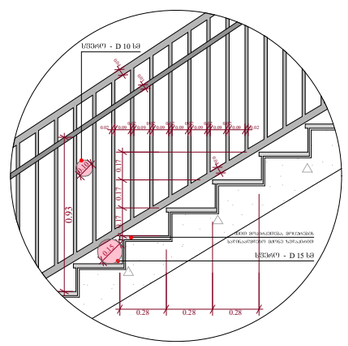

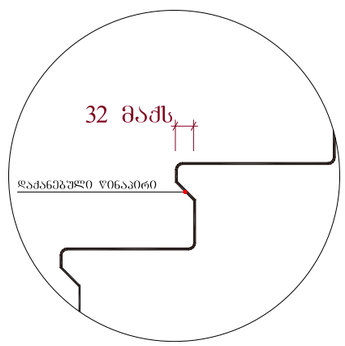

ზ

გ

3

შენიშვნები :

- ყველა კიბეს (მაგ შეიძლება გარე კიბის) მოედანი საფეხურების რაოდენობის 40 მმ სიგანეზე ნაკლები, რომელიც ოსტრიკა საფეხურის ნაკვეთისაგან ორაოდნობით შეზრდილი ზედა მხრივ ზედაპირი, რომელიც საფეხურის დანარჩენი ნაწილისაგან განსხვავებული ფერით და შეხებაზე. ხელსაყრელ კონტრასტით განსხვავებული მოედანი კიბეებზე საფეხურის ბოლო კიბეებზე.

- მიმსვლელი მზაადების საზღვრებში ბატაკის ზედაპირები იქნება მოპირკეთებული, მსუბუქი და არასრიალა.

- კიბის საფეხურების განსხვავებულ მოწყობა იქნება გამძლე.

- შენობის გარეთ მდებარე კიბის საფეხურები და გაძნელი ისე დაგეგმარდება, რომ სანელ ზედაპირზე წყალი არ დაგროვდება.

- განაკუთვნილი საერთალებები უზრუნველყოფს კიბებების განათებას, რომელიც გათვალისწინებული საფეხურების ზედაპირების ექსპორი გაუხვევის ხაფეხურებში წინაპირობა 600 მმ-ის საზღვრებში, მინიმუმი ულის მნიშვნელობა :

1. არანაკლებ 11 ლუქსი განათება.
2. არანაკლებ 100 ლუქსის განათება, კიბეთ საერთალების დროს.
3. კიბეების განათებისა 11 ლუქსით 110 ლუქსზე განრანგა, შესაძლებელი უნდა იყოს განათების სამართავისგან ავტომატური ანატომიის, მოძრავი სინათლოვანი ტიპის განათების ჩართვისთვის, რომელიც შესაძლებელი ყველა კვლევი ჩასვლის ავტომატურად :

ა) განათ მის სამსახურისგან აღებულია სათვალიერო სინათლით და შეუსაბამო იქნება ამ მიზნით გამოყენებისთვის.

ბ) მოძრავი სენსორი მაიატებულია დამაკავშირებლ მოძრაობის საუნიტარებზე ან საუნიტარების გაძნებზე.

გ) განათების გამოსატებულებლად დაყენებული იქნება არაუმეტეს 15 წუთიანი მოქმედების კონტროლით.

დ) მზაადების განათება ჩართვის ავტომატურად სენსორული ჩართვისთვის, ამ შემთხვევაში არასათვის შემთხვევაში ისე, რომ შესაძლებელი მოძრავი გამოყენება ან შესაძლებელი მოძრავი გაძნის ზემოთ და ქვემოთ მოძრავი გაძნებზე ეს - 4 კუნძულით დადგენილი განათ განლების ხელით ჩართვა უზრუნველყოფილი.

- კიბის სახელურებით და ნებისმიერი კედელი ან მათ მოპირკეთებულ მოედარე სხვა ზედაპირი არ იქნება გამოს ან უხეში ელემენტების შემცველი.

- კიბის სახელურები არ იტერიალებს მათი განლების საზღვრებში.

სტადია	ობიექტის მისამართი	ორგანიზაცია	დირექტორი	მ. პაპუკაშვილი	
მრავალფუნქციური კომპლექსი (საცხოვრებელი და კომერციული)	ქ. თბილისი, ს. ჩიქოვანის ქუჩა №26	შპს სტუდიო ალფა სახლი	პრ. ავტორი	მ. პაპუკაშვილი	
			არქიტექტორი	თ. მაჭანკალამე	
	ს.კ. 01.14.14.006.017	ს.კ. 404664573		ა. თარაშვილი	

კიბის დეტალი
+6.00 ნიშნულზე

- ბეტონის კედელი
- საკონსტრუქციო ბეტონის სართულთშორის ელემენტი.
- ხანძარსაწინააღმდეგო - 3 საათი.
- (ლენინი, კრეკი, წითელაგური, ნაპრალები და სამუშაოს ანარჩენი)
- საკომუნიკაციო საზღვარი
- გამანაწილებელის რეზერვირების ზედა ხაზი
- კედლის ცეცხლგამძლეობის ხარისხი 1 საათი
- კედლის ცეცხლგამძლეობის ხარისხი 2 საათი
- ბორტი
- ღერძის ხაზი
- +7.30 - ბატაკის მოპირკეთების ნიშნული
- +7.20 - სართულთშორის ზედაპირის ნიშნული

A - 3	
მასშტაბი	1 : 50
თარიღი	10/05/2023
ფურც.	

ტიპიური კიბის უჯრედის სქემა +9.00 ნიშნულზე

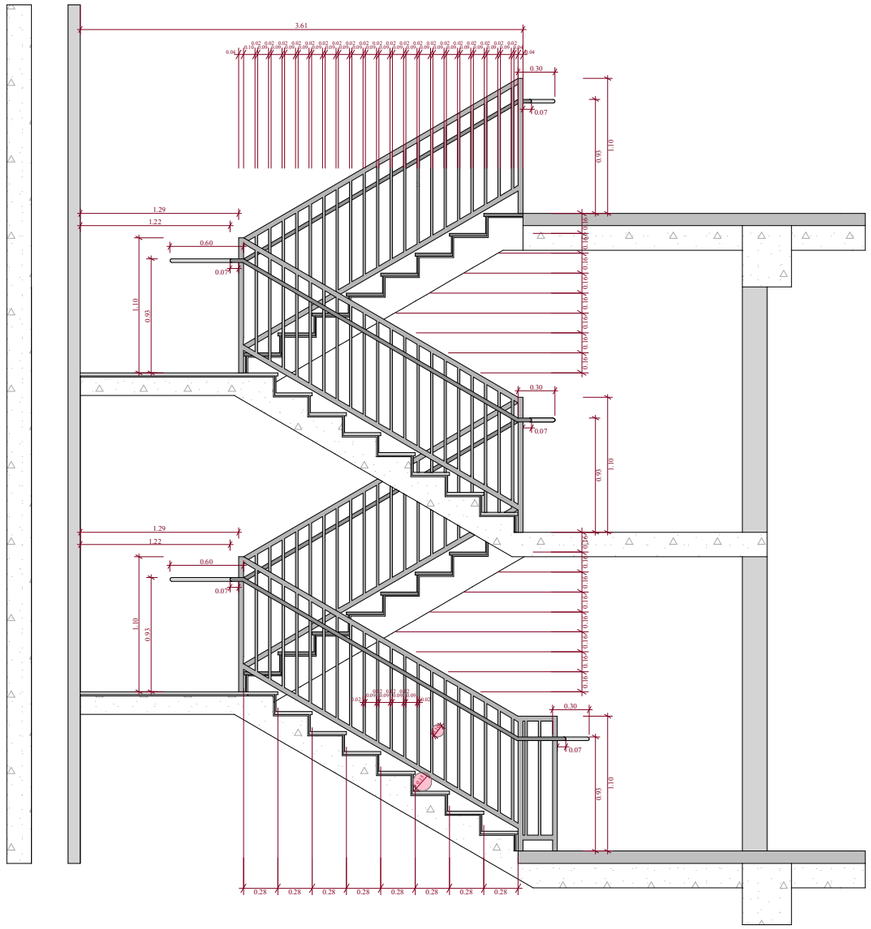

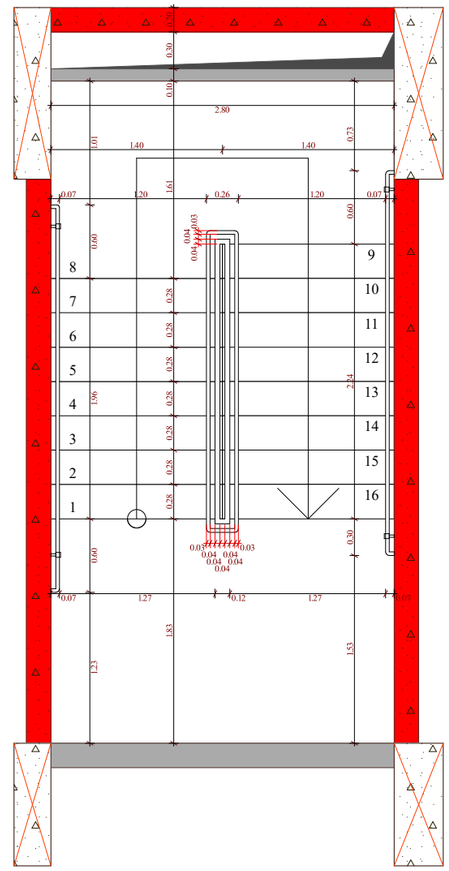

ზ

ბ

3

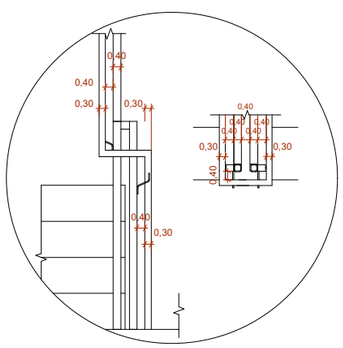

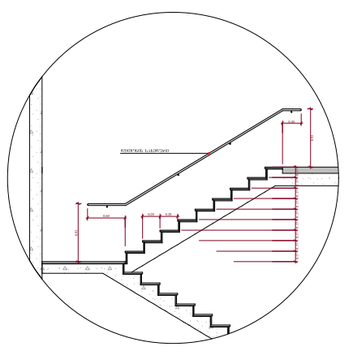

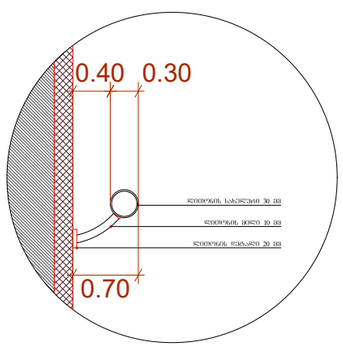

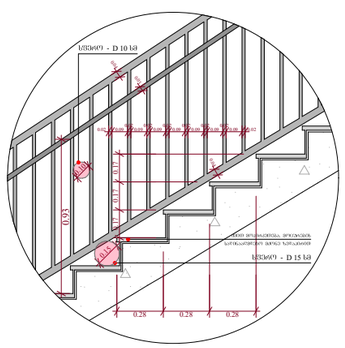

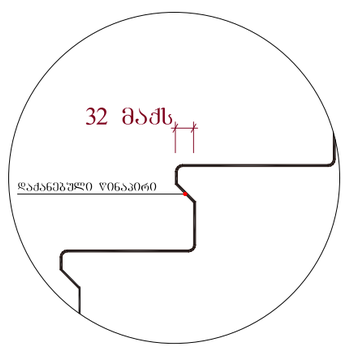

შენიშვნები :

- ქვედა კიბეს (მათ შორის გარე კიბეს) ჰიდვილი საფეხურის დასაბეტონებლის 40 მმ სისქით ხარისხი, რომელიც ოხერებია საფეხურის ნაწილებიდან ძირითადად, უნდა ქონდეს ანტიგასრიალებელი შრის ფენა ჩამოსხმით, რომელიც საფეხურის ზედაპირზე ნაწილობრივ განსხვავებული ფერისა და ტექსტურის უნდა იყოს.

- ყველა კიბის საფეხურის ბეტონის მარკა არანაკლებ B25 უნდა იყოს, ხოლო ყინვაგამძლეობა F200.

- კიბის საფეხურების ბეტონის ჩასხმა ერთდროულად უნდა მოხდეს.

- კიბის საფეხურების ზედაპირის დამუშავება უნდა მოხდეს ხელით, ფილების ზედაპირის დამუშავება ვიბრატორით.

- კიბის საფეხურების ზედაპირის დამუშავების შემდეგ, ზედაპირზე არ უნდა დარჩეს ბზარები, ჩაღრმავებები, ან ბურცომები.

- კიბის საფეხურების ზედაპირის დამუშავების შემდეგ, ზედაპირზე უნდა მოეწყოს ანტიგასრიალებელი ფენა

ტიპიური კიბის უჯრედის სქემა +14.20 - +46.20 ნიშნულებზე

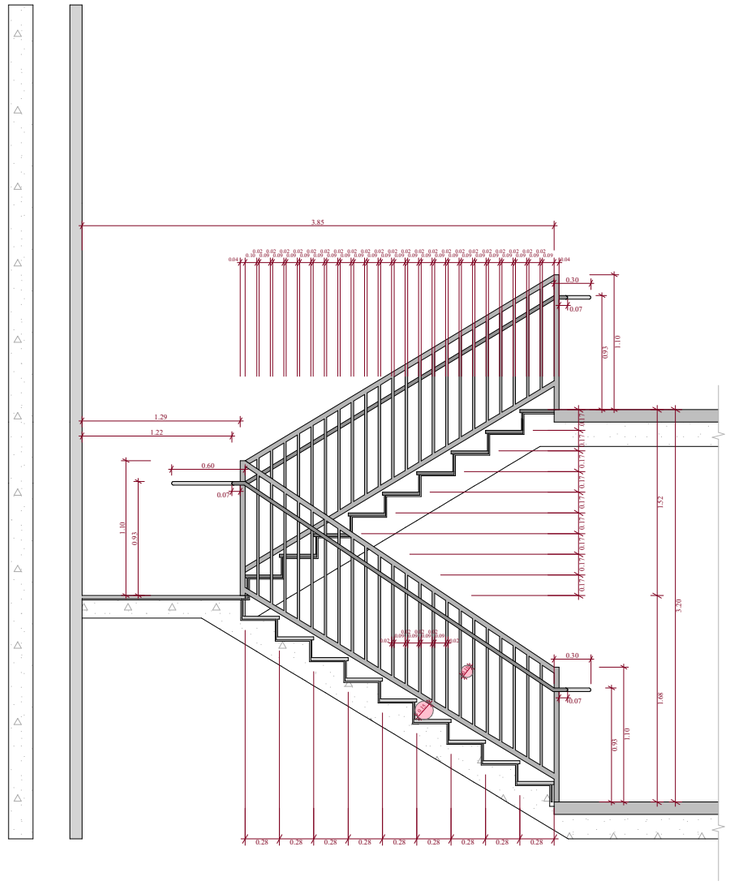

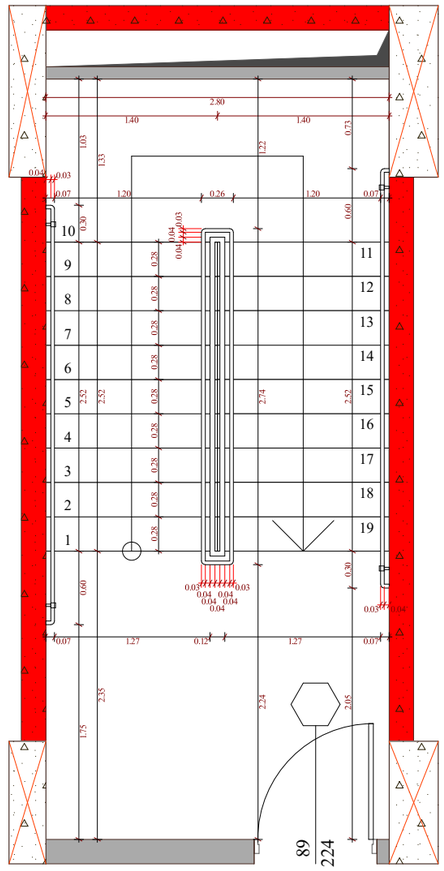

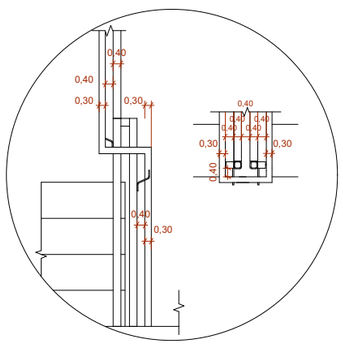

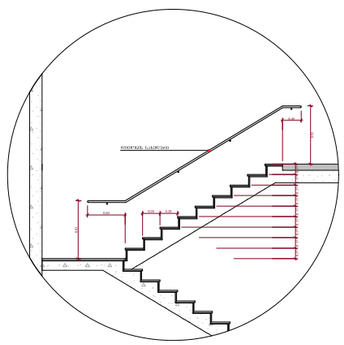

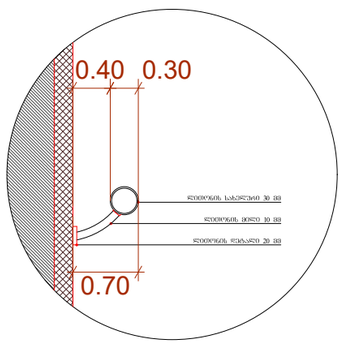

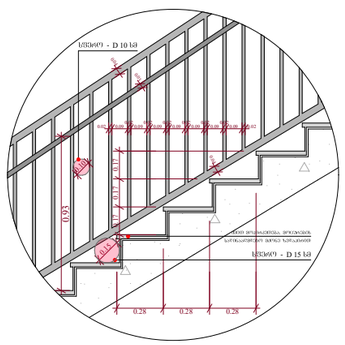

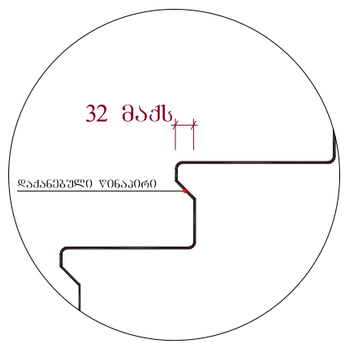

შენიშვნები :

- ქვედა კიბეს (მაღ შეორის გარე კიბეს) მოეწყო საფეხურების დაახაბიჯებლის 40 მმ სასვალ ნაწილს, რომელიც მოხვედა საფეხურის ნაკვეთიდან მოარაზებლად, უქნება პირმბარმოცემი შენის მქონე ზედაპირი, რომელიც საფეხურის დარაბებზე ნაწილობრივ მკვეთრად განსხვავებული ფერისა (მუქი და შეფერა). ხოლოდი კონტრასტის მაგონებლობა მოეწყო საფეხურების პირველ საფეხურის მქონე კიდეზე.

- მოსაწყობი მზაკიბის საზღვრებში იატაკის ზედაპირები უნდა მოწორდეს, მკაცრი და არასრულია.

- კიბის საფეხურების განსხვავებული მოწყობა უნდა მაძლდეს.

- შენობის გარეთ მოქმარე კიბის საფეხურები და გაძნები ისე დაგეგმარდება, რომ სასვალ ზედაპირზე წყალი არ დაგროვდება.

- გასაგონებელი საერთალებები უზრუნველყოს კიბებების განათება, რომელიც გათვალისწინებული აგებულებების ზედაპირების ცალკეულ გაზომებისას საფეხურების ზომა გათვალისწინებული 600 მმ-ის საზღვრებში, შემდეგი წესის შესაბამისად :

1. არანაკლებ 11 ლუქსი განათება.
2. არანაკლებ 100 ლუქსი განათება, კიბეთ საერთალების დროს.
3. კიბეების გამოყენებისას 11 ლუქსიდან 110 ლუქსზე გადასვლა შესაძლებელი შუქა ღერძ განათების სამართავებით უზრუნველყოფილი ავტომატური, მოძრავი სენსორული ტიპის განათების გამოყენებით, რომელთაც შესწავებია ქვედა კნეტიდან ჩართვის საშუალება :

ა) გაანათ კიბ სამგანზომილებიან აღქმისთვის იქნება საკმარის ოპერაციული სინტენსიით და შეუსაბამო იქნება ამ მიზნით გამოყენებისთვის.

ბ) მოძრავი სენსორის გაათბობელება დამაკმაყოფილებლის მოძრაობით საფეხურებზე ან საფეხურების გაძნებზე.

გ) განათების გამთიანებელი დაყენებული იქნება არაუმეტეს 15 წუთიანი მოკმედების კონტროლით.

დ) გზა-კიბის განათება ნაწილობრივ ავტომატური სენსორული გამოყენებით, ასეთის არსებობის შემთხვევაში ისე, რომ შესასვლელში მოქმარე გაძნის, მის მოსაზვრე ორმოცეულ კიბის შარშა და შესასვლელის მოქმარე გაძნის ზემოთ და ქვემოთ მოქმარე გაძნებზე ეს - 4 კონტროლი დაყენებული გაძნი გაფლების დროს საფეხურის გამოყენებისაგან იქნება უზრუნველყოფილი.

- კიბის სახელურები და ნებისმიერი ქედელი ან მათ მოედნაზედ მოქმარე სხვა ზედაპირი არ იქნება გაძნი ან უხეში ელემენტებისა შემცველი.

- კიბის სახელურები არ იტრიალებს მათი გაფლების საზღვრებში.

სტადია	ობიექტის მისამართი	ორგანიზაცია	დირექტორი	მ. პაპუკაშვილი	
მრავალფუნქციური კომპლექსი (საცხოვრებელი და კომერციული)	ქ. თბილისი, ს. ჩიქოვანის ქუჩა №26	შპს სტუდიო ალფა სახლი	პრ. ავტორი	მ. პაპუკაშვილი	
	ს.კ. 01.14.14.006.017	ს.კ. 404664573	არქიტექტორი	თ. მაჭანკალაძე	
				ა. თარაშვილი	

კიბის დეტალი +14.20 - +46.20 ნიშნულებზე

ბეტონის კედელი

ბათინკებული ბეტონის სენსორებიანი ელექტრული. ბათინკების - 3 საათი.

(ხანძარ, კედელ, ფიბრაციის, ბათინკების და სახიანების არარსებობა)

საკომპლექტო საზღვარი

განათებების რეზერვირების წყაი ხაზი

კედლის ცხებელმოედების ხარისხი 1 საათი

კედლის ცხებელმოედების ხარისხი 2 საათი

მწირი

ღერძის ხაზი

+7.30 - ბატკის მოკირკეთების ნიშნული

+7.20 - სტრუქტურის ზედაპირის ნიშნული

მასშტაბი	1 : 50
თარიღი	10/05/2023
ფურც.	

A - 3

ტიპიური კიბის უჯრედის სქემა - 3.00; - 0.00; + 3.00 ნიშნულებზე

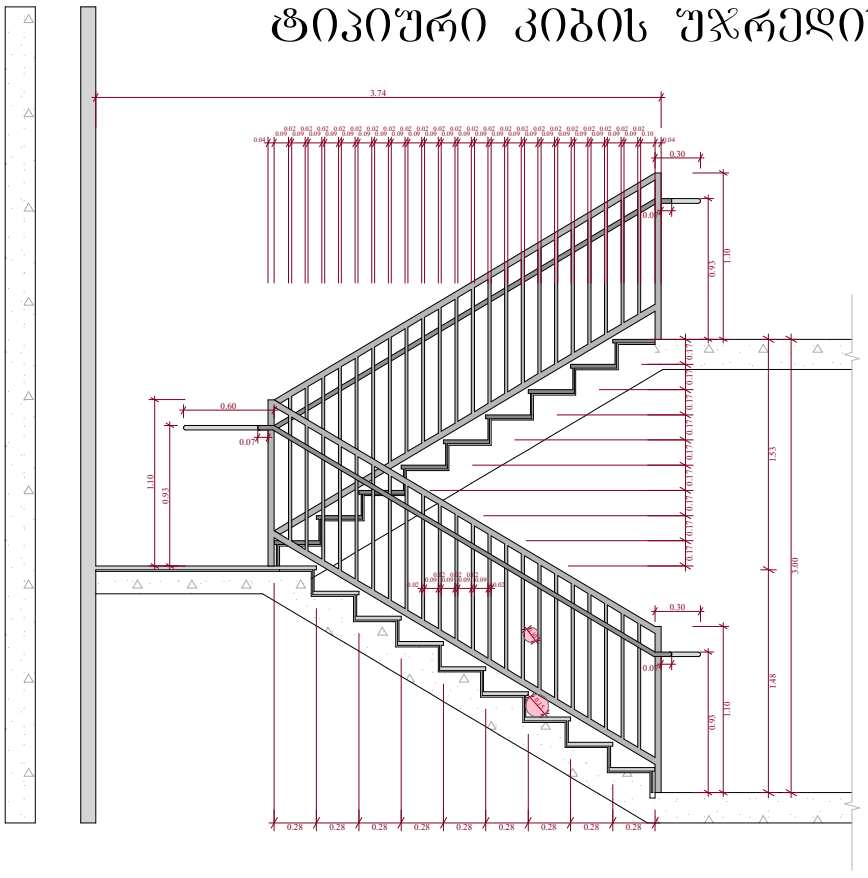

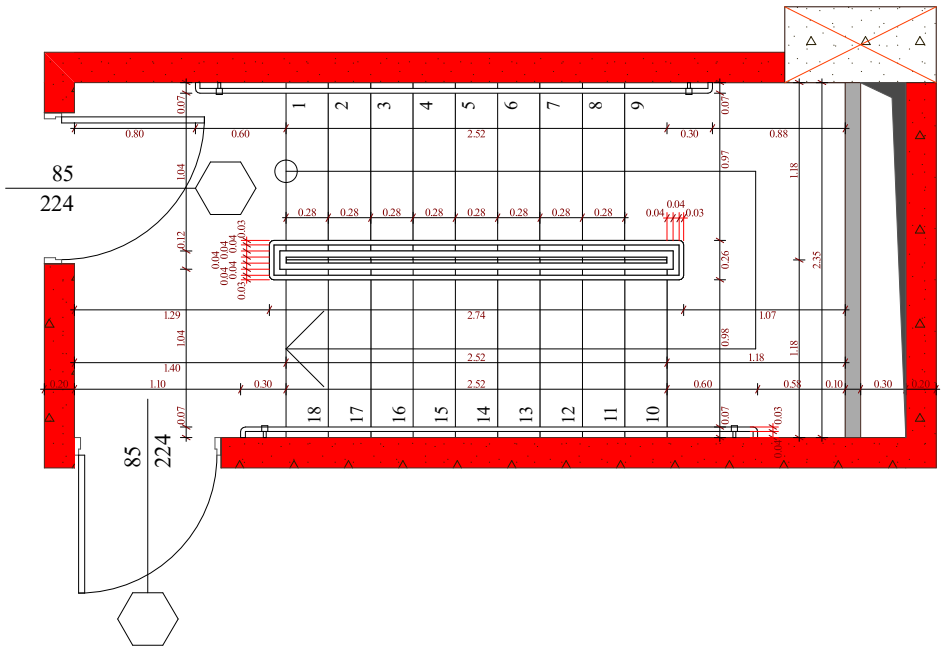

ბ

ტიპიური კიბის უჯრედის სქემა + 6.00 ნიშნულზე

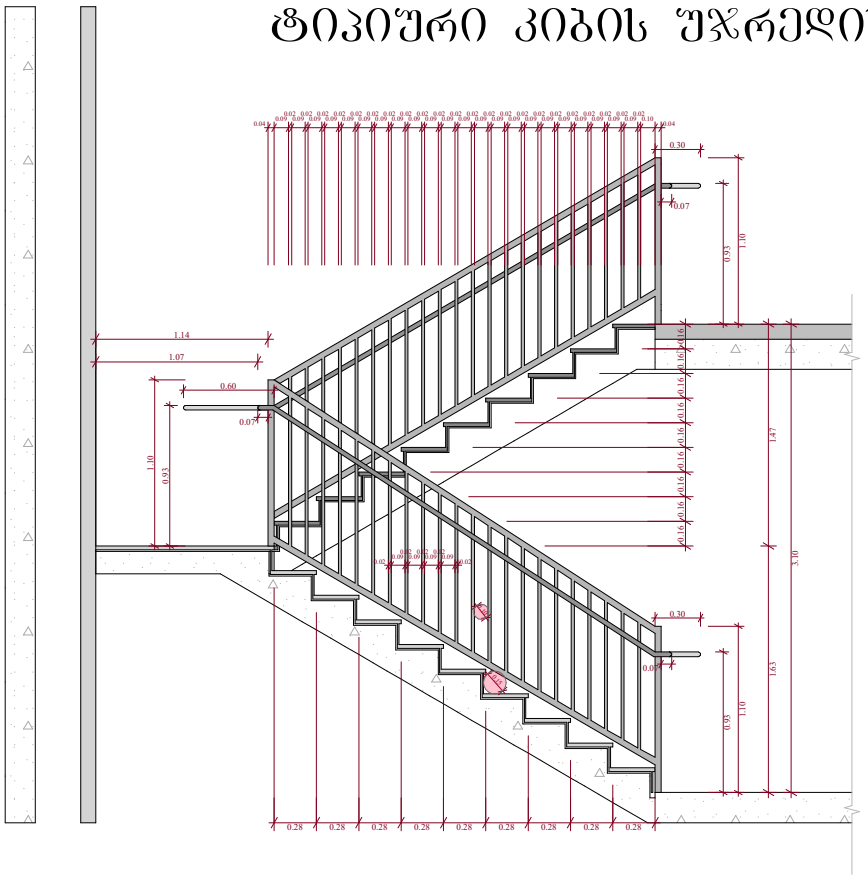

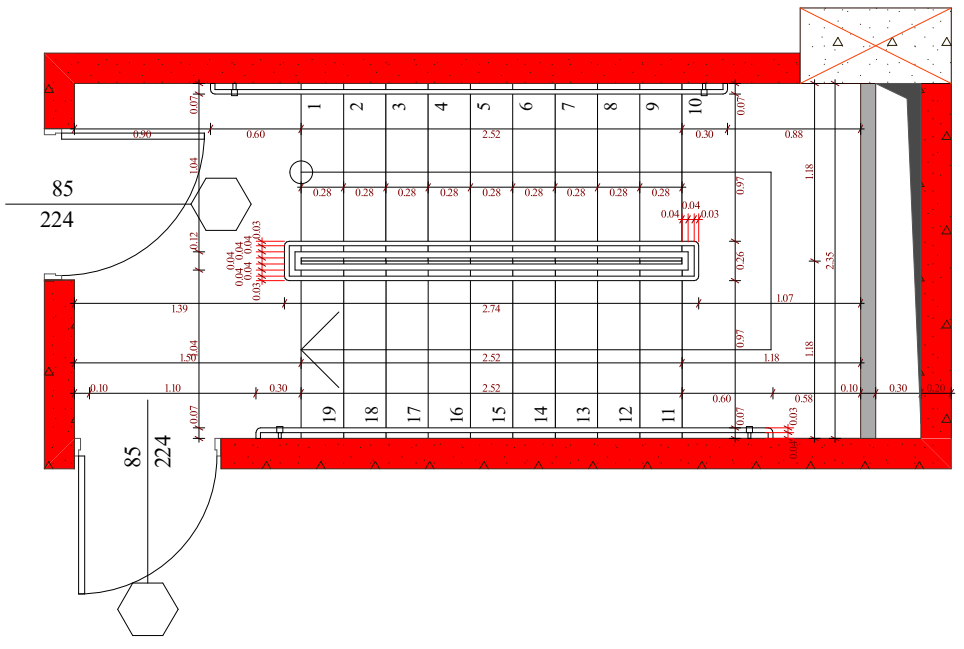

ბ

შენიშვნები :

- ყველა კიბეს (მათ შორის გარე კიბეს) ქონდეს საფეხურის დასაბეტონებლის 40 მმ სავალ ნაწილს, რომელიც ეზიდება საფეხურის ნაშენრღვან მთარაზულად, ეძნება ერთმაგაროვანი ფენის მძონე ჯელაპირი, რომელიც საფეხურის დანარჩენი ნაწილისგან განსხვავებული იქნება (ფერი და ფაქტი). ხილვადი კონტურისატ გაგრძელდება ყოველი საფეხურის ერთი კიდიდან საფეხურის მეორე კიდემდე.

- მისაწვდომი გზაკიბის საზღვრებში ატატაკის ზელაპირები იქნება მდგრადი, მშარე და არასრიალა.

- კიბის საფეხურების განსხვავებული მოწიფება იქნება გამჟღავნებული.

- შენობის გარეთ მდებარე კიბის საფეხურები და გაძნები ისე დაგეგმარდება, რომ სავალ ზელაპირზე წყალი არ დაგროვდება.

- გასანათებელი საშუალებები უზრუნველყოფს კიბეების განათებას, რომელიც გაზომვებია სანიტელების ზელაპირების და გაძნების ზელაპირების ცენტრში გაზომვისას საფეხურის წიწაპირიდან 600 მმ-ის საზღვრებში, შემდეგი წესის შესაბამისად :

1. არაუმცირეს 11 ლუქსი განათება.
2. არაუმცირეს 100 ლუქსი განათება, კიბით სარგებლობის დროს.
3. კიბეების გამოქნებისას 11 ლუქსიდან 110 ლუქსზე გადასვლა შესაძლებელი უნდა იყოს განათების სამართავებით უზრუნველყოფილი ავტომატური, მოძრავი სენსორული ტიპის განათების ჩამრთველებით, რომელებიც შესისაბამება ყველა ქვეშეთ ჩამოთვლილს :

ა) განათ ბის სამართავები აღჭურვილი იქნება სანიმელო ოპერაციული სისტემით და შეესაბამება ამ მიზნით გამოქნებისთვის.

ბ) მოძრავი სენსორი გააქტიურდება დამცავების მოძრაობით საფეხურებზე ან საფეხურების გაძნებზე.

გ) განათების გამააქტიურებელი დაყენებული იქნება არაუმცირეს 15 წუთიანი მოქმედების კერით.

დ) გზა-კიბის განათება ჩაირთვება ავტომატური სენსორული ჩამრთველებით, ასეთის არსებობის შემთხვევაში ისე, რომ შესასვლელში მდებარე გაძანზე, მის მოსაზღვრე თითოეულ კიბის მარშსა და შესასვლელზე მდებარე გაძნის ზემოთ და ქვემოთ მდებარე გაძნებზე მე - 4 კედლებით დაფიქსირებ განათ ბულობის დონე საფეხურის გამოქნებამდე იქნება უზრუნველყოფილი.

- კიბის სახელურები და ნებისმიერი კედელი ან მათ მოქმედებენ მდებარე სხვა ზელაპირი არ იქნება ბასრი ან უხეში ელემენტების შემცველი.

- კიბის სახელურები არ იტრიალებს მათი ბუდეების საზღვრებში.

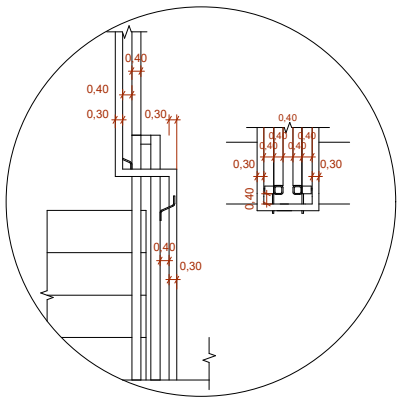

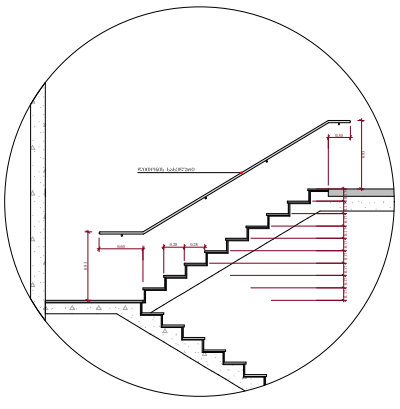

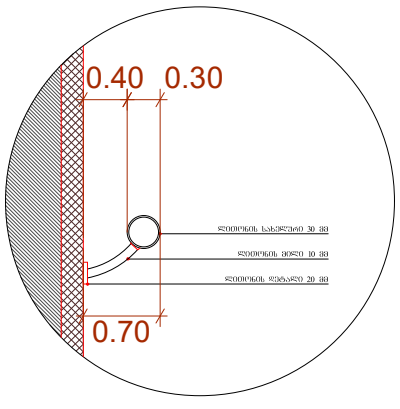

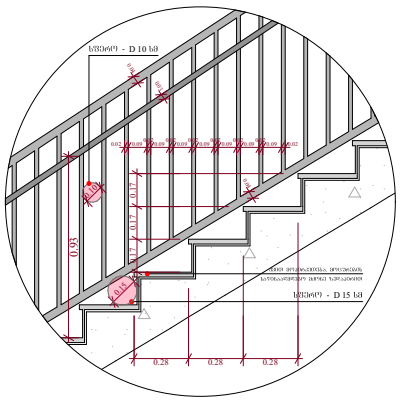

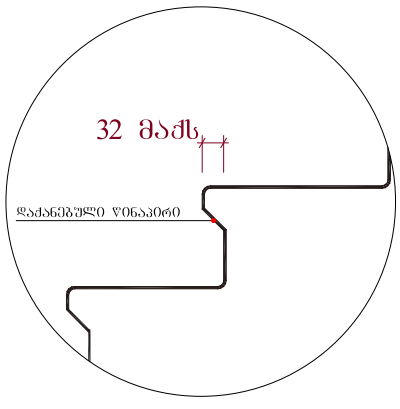

სტადია	ობიექტის მისამართი	ორგანიზაცია	დირექტორი	მ. პაპუკაშვილი		კიბის დეტალი -3.00, +0.00, +3.00, +6.00 ნიშნულებზე	A - 3
მრავალფუნქციური კომპლექსი (საცხოვრებელი და კომერციული)	ქ. თბილისი, ს. ჩიქოვანის ქუჩა №26	შპს სტუდიო ალფა სახლი	პრ. ავტორი	მ. პაპუკაშვილი			მასშტაბი 1 : 50
	ს.კ. 01.14.14.006.017	ს.კ. 404664573	არქიტექტორი	თ. მაჭანკალამე			თარიღი 10/05/2023
				ა. თარაშვილი			ფურც.

ბალკის კედელი

გაალუმინებული ბეტონის სართულთშორისი ელემენტები.

სანაძრდვილია - 3 საათი.

(სვეტი, კედელი, ლიფტშახტა, ბატარეა და სახეშენაკეთ ანალოგიური)

ტიპიური კიბის შეჯრედის სქემა +9.00 ნიშნულზე

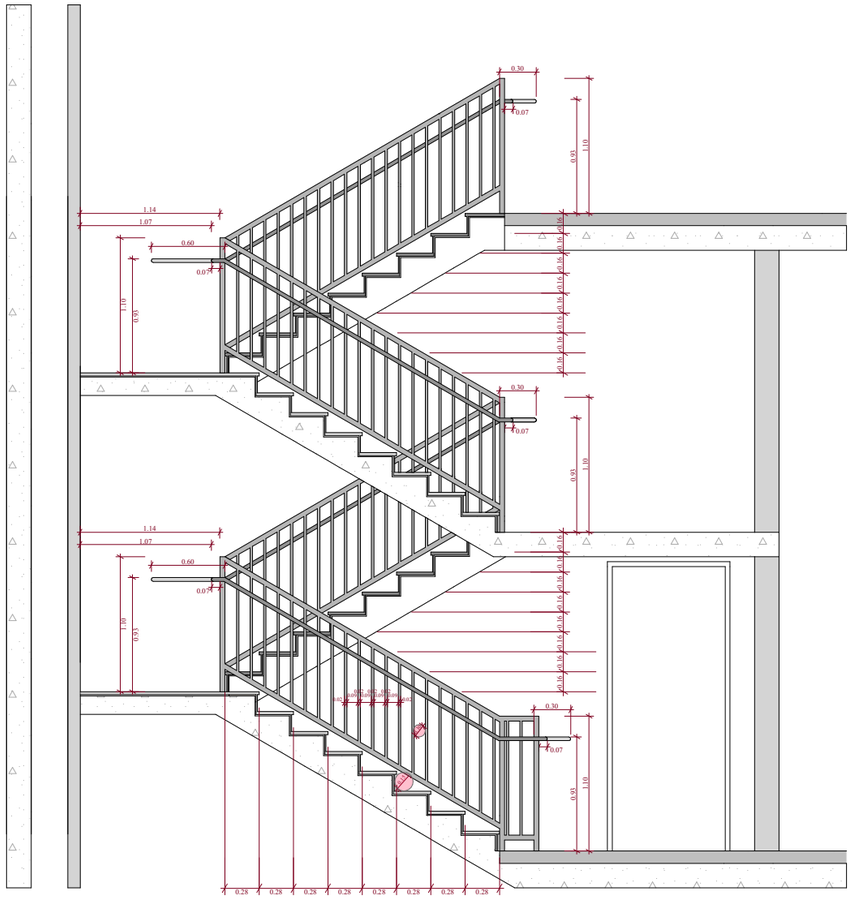

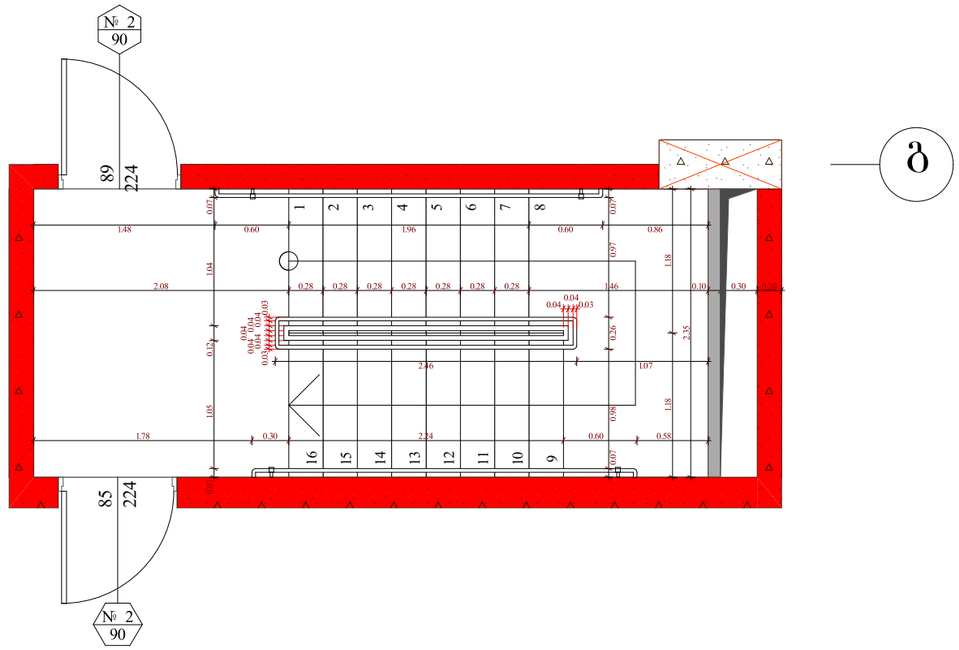

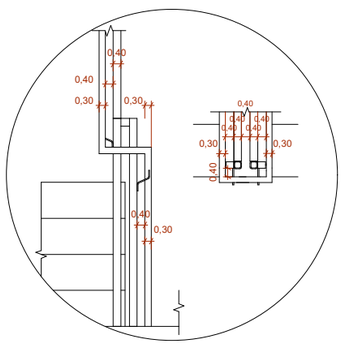

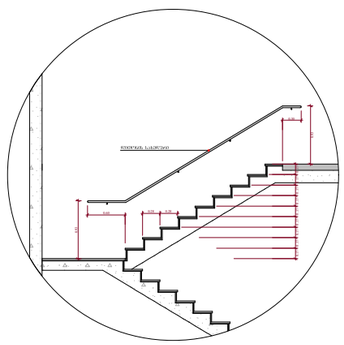

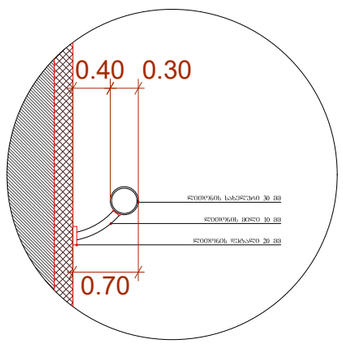

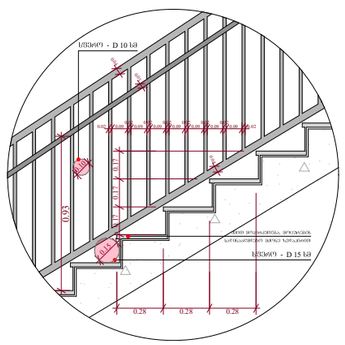

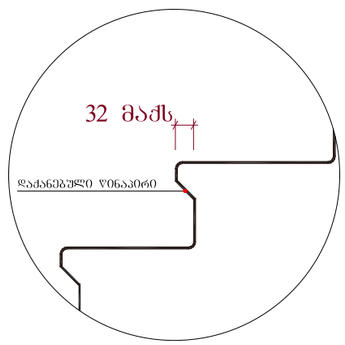

შენიშვნები :

- ქვედა კიბეში (მათ შორის პარე კიბეში) მოქცული საფეხურის დახაბურებლის 40 მმ სიგანე ნაწილს, რომელზეც ოსტიება საფეხურის ნაწილისთვის მარაგუნელად, ეცნება პირმარაგიანი შენის ქვეშ ჩაწყობა ჩრდილოეთით, რომელზეც საფეხურის დაბარების ნაწილისაგან მკვეთრად განსხვავებული იქნება (ფერი და ფაქტურა). ხელსაწი კონტრასტის გაბარელობა მოქცული საფეხურის პირველ კიდეზეც საფეხურის ქვედა კიდეზეც.

- მისაწვდომი გზაკიბის სიგანეებში იატაკის ჩრდილოეთით იქნება მრავალი, მკვრივი და არასრულყოფა.

- კიბის საფეხურების განსხვავებული მოთავსება იქნება გამძლე.

- შენობის გარეთ მდებარე კიბის საფეხურები და გაძნები ისე დამზადებულია, რომ სიმაღლე ჩრდილოეთის წყალი არ დაბარებულია.

- გასაანგარიშებელი საფეხურებები უზრუნველყოფს კიბეების განათებას, რომელზეც მატერიალია საბინაო კიბეების ჩრდილოეთის და გაძნების ჩრდილოეთის ცენტრში მაზომებისას საფეხურის წინაარეთან 600 მმ-ის სიმაღლეზე, შემდეგი წესის შესაბამისად :

1. არანაკლებ 11 ლუქსი განათება.
2. არანაკლებ 100 ლუქსი განათება, კიბეთ საერბანელების დროს.
3. კიბეების მაგისტრალებსა 11 ლუქსიდან 110 ლუქსის გაღასვლა შესაძლებელი უნდა იყოს განათების სამართლებით უზრუნველყოფილი ავტომატური, მოძრაობა სენსორული ტიპის განათების ჩამონტაჟებით, რომელთაც შესაბამება ქვემო ნაგიობლის :

ა) განათ პის სამართალებით აღებულით იქნება სიმაღლე ოპერატორული სინტენით და შეესაბამება ამ მიზნით გამიზნულ ნორმებს.

ბ) მოძრაობ სენსორის მაკონტროლებლა დამაკავშირებლის მოძრაობით საფეხურებზე ან საფეხურების გაძნებზე.

გ) განათების გამოკონტროლებით დაყენებული იქნება არანაკლებ 15 წუთისა მოქმედების კონტროლით.

დ) გზა-კიბის განათება ჩართვა სენსორული სენსორული ჩამონტაჟებით, ასეთის არსებობის შემთხვევაში ის, რომ შესაძლებელი მოძრაო გაძნის, ის მოსაწყობ ობიექტზე კიბის შიგნით და შესაძლებლობ მოძრაო გაძნის ზემოთ და ქვემოთ მოძრაო გაძნის ბოლოზე ან - 4 კონტროლ დაყენებით თანაბ გამოყობს ისე, რომ საფეხურის ბოლოსკენ მოძრაობის ნებისმიერ მიმართულებით იქნება უზრუნველყოფილი.

- კიბის სახელურები და ნამოსახიდი კედელი ან მათ მოშორებით მოძრაო სხვა ზედაპირი არ იქნება გაბარი ან უხვით ელექტროების შეძლებული.

- კიბის სახელურები არ იტრიალებს მაკიო გამოყობის საზღვრებში.

სტადია	ობიექტის მისამართი	ორგანიზაცია	დირექტორი	მ. პაპუკაშვილი	
მრავალფუნქციური კომპლექსი (სავაჭრო ცენტრები და კომერციული)	ქ. თბილისი, ს. ჩიქოვანის ქუჩა №26	შპს სტუდიო ალფა სახლი	პრ. ავტორი	მ. პაპუკაშვილი	
	ს.კ. 01.14.14.006.017	ს.კ. 404664573	არქიტექტორი	თ. მაჭანკალაძე	
				ა. თარაშვილი	

კიბის დეტალი +9.00 ნიშნულზე

ბეტონის კედელი

გამლვალებული გამოწვის სენოგამტარი ელემენტი.

ხანარმოებულია - 3 საათი.

(ხვრელი, ღრმე, რისთვისაც, იატაკისა და სახურავის ანაწერისა)

საკანალიზაციო სისტემა

გამანაწილებელი რეზერვირების წყლის ხაზი

კედლის ცხაურმელმდებლის ხარისხი 1 საათი

კედლის ცხაურმელმდებლის ხარისხი 2 საათი

ბრილი

ღერძის ხაზი

+7,30 - იატაკის მოკირწყვლების ნიშნული

+7,20 - სარეზერვუარის ზედაპირის ნიშნული

A - 3	
მასშტაბი	1 : 50
თარიღი	10/05/2023
ფურც.	

ტიპიური კიბის უჯრედის სქემა +14.20 - +46.20 ნიშნულებზე

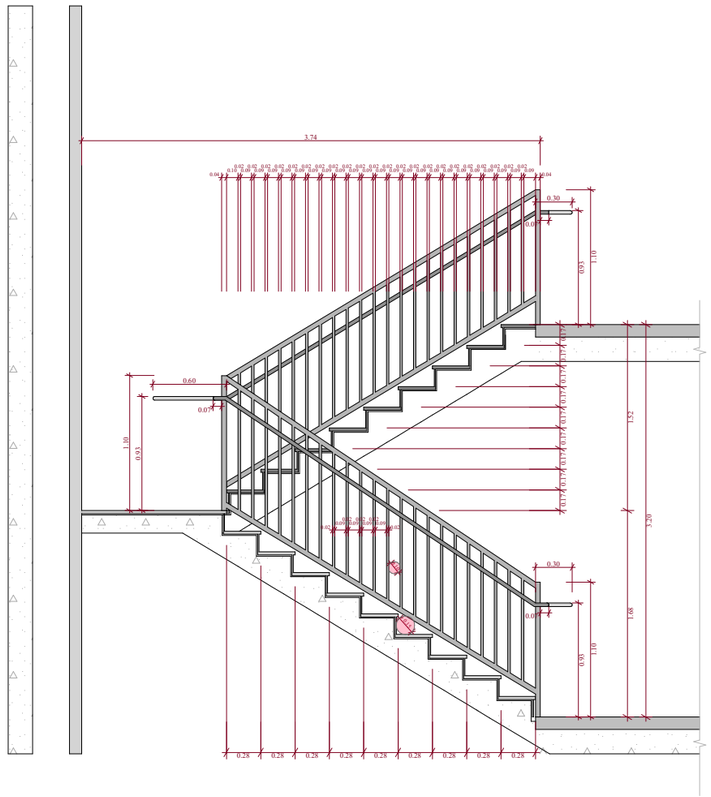

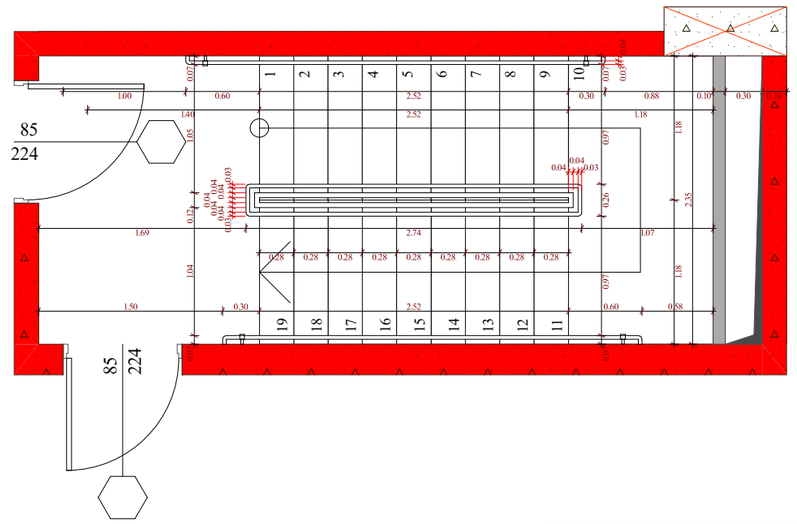

გ

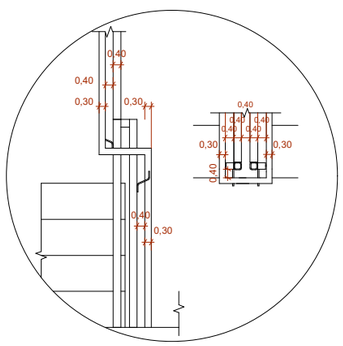

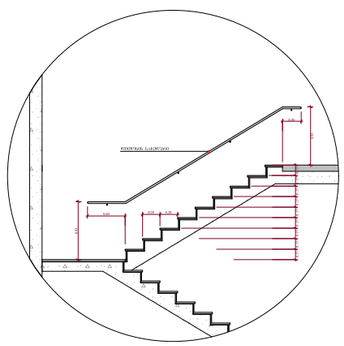

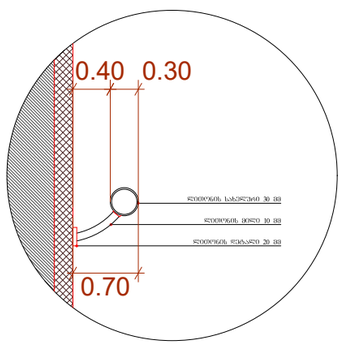

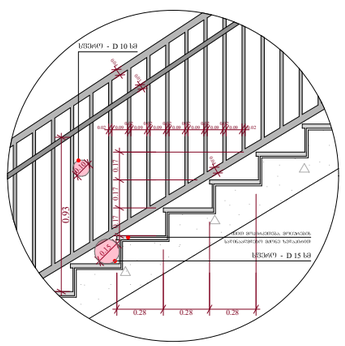

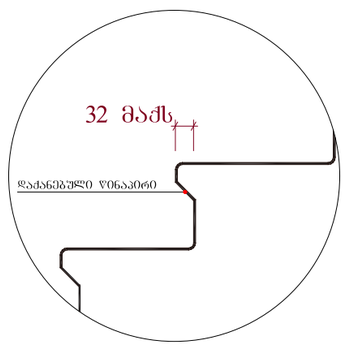

შენიშვნები :

- ყველა კიბეში (მათ შორის მარე კიბეში) მოედნის სიგანის ზომა 40 სმ სანამდე ნაზიდზე, რომელიც ეზიდება საფეხურის ნაკვეთილზე მარცხენა მხარეს, იქნება პირიქით ვიდრე შენობის მთელ ზემოკიბეზე, რომელზეც საფეხურის დანაწილი ნაწილობრივ განსხვავებული იქნება (მუშა და შორსმჭვრეტელი).

- მისაწვდომი ბუდანების საფეხურებში იატაკის ზემოკიბეები იქნება მოპირკეთებული, მჭიდრო და არასრიალა.

- კიბის საფეხურების განსხვავებული მოხრეშვა იქნება გამჭვირვალე.

- შენობის გარეთ მდებარე კიბის საფეხურები და გაძნები ისე დაგეგმარდება, რომ ხანგრძლივი წვიმის არ დაბარებდეს.

- გასანათებელი საშუალებები შორეშვლილების კიბეებში გასანათებლად, რომელიც გათბობება საბინაო ნაწილების და გაძნების ზემოკიბეების ცენტრში გათბობების საფეხურების ნიშნიანობით 600 მმ-ის სანრეზებში, შემდეგი წესის შესაბამისად :

1. არანაკლებ 11 ლუქსი განათება.
2. არანაკლებ 100 ლუქსი განათება, კიბეთ სარეზერვის ორის.
3. კიბეების გასანათებლებში 11 ლუქსიდან 110 ლუქსის გაზრდილი შესაძლებელი უნდა იყოს განათების სამართავისაგან შორეშვლილი ავტომატური ანტოხატური, მოძრავი სინათლური ტიპის განათების რაციონალური, რომელიც შესაბამება ქვემოთ ჩამოთვლილს :

ა) განათ ბის სამართავები აღჭურვილი იქნება სათანდო ოპერაციული სისტემით და შეიძლებული იქნება ამ მიზნით გამოყენებულიყოს.

ბ) მოძრავი სინათლის გაათანტანილება შესაძლებელს მოძრაობებით საფეხურებზე ან საფეხურების გაფენაზე.

გ) განათების გამოათანტანილებელი დაყენებული იქნება არაუმეტეს 15 წუთისანი მოსვლების კიბეთ.

დ) გზა-კიბის განათება ჩაირთვება ავტომატური სინათლური ჩანაფრქვევით, ასეთის არსებობის შემთხვევაში ისე, რომ შესახვლელში მდებარე ბაძანზე, მის მოსაზღვრე თითოეულ კიბის მარშსა და შესახვლელზე მდებარე გაძნის ზემოთ და ქვემოთ მდებარე გაძნებზე ან - 4 კუნძებით დაფიქსირებული განათ ბულების დონე საფეხურის განათებისაგან იქნება შორეშვლილებით.

- კიბის სახელურებზე და ნაპირებთან კედელი ან მათ მოხრილ ნაწილ მდებარე ხანა ზემოკიბეზე არ იქნება გახარე ან უხერხ ულებრივ ნაწილებისა შემცველი.

- კიბის სახელურები არ იტრისაწვდა მათი გასვლების ხაზებზე.

სტადია	ობიექტის მისამართი	ორგანიზაცია	დირექტორი	მ. პაპუკაშვილი	
მრავალფუნქციური კომპლექსი (საცხოვრებელი და კომერციული)	ქ. თბილისი, ს. ჩიქოვანის ქუჩა №26	შპს სტუდიო ალფა სახლი	პრ. ავტორი	მ. პაპუკაშვილი	
	ს.კ. 01.14.14.006.017	ს.კ. 404664573	არქიტექტორი	თ. მაჭანკალაძე	
				ა. თარაშვილი	

კიბის დეტალი + 14.20 - + 46.20. ნიშნულებზე

ბეტონის კედელი

გასანათებელი პანელის სანათების ჩათვლით (ლანდშაფტის დიზაინერის).

ხანძარსაწინააღმდეგო - 3 საათი.

(ბეტონის, კერამ. ფილებისაგან, იატაკებზე და სანრეზების ანალოგიური)

საპარსანტრე სახაზავი

გასანათებლების რეზერვირების წყვეტ ხაზი

კედლის ცეცხლმედეგობის ხარისხი 1 საათი

კედლის ცეცხლმედეგობის ხარისხი 2 საათი

ბრილი

დენის ხაზი

+7.30 - იატაკის მოპირკეთების ნიშნული

+7.20 - სანრეზების ზემოკიბის ნიშნული

A - 3	
მასშტაბი	1 : 50
თარიღი	10/05/2023
ფურც.	

ტიპიური კიბის უჯრედის სქემა +49.40 ნიშნულებზე

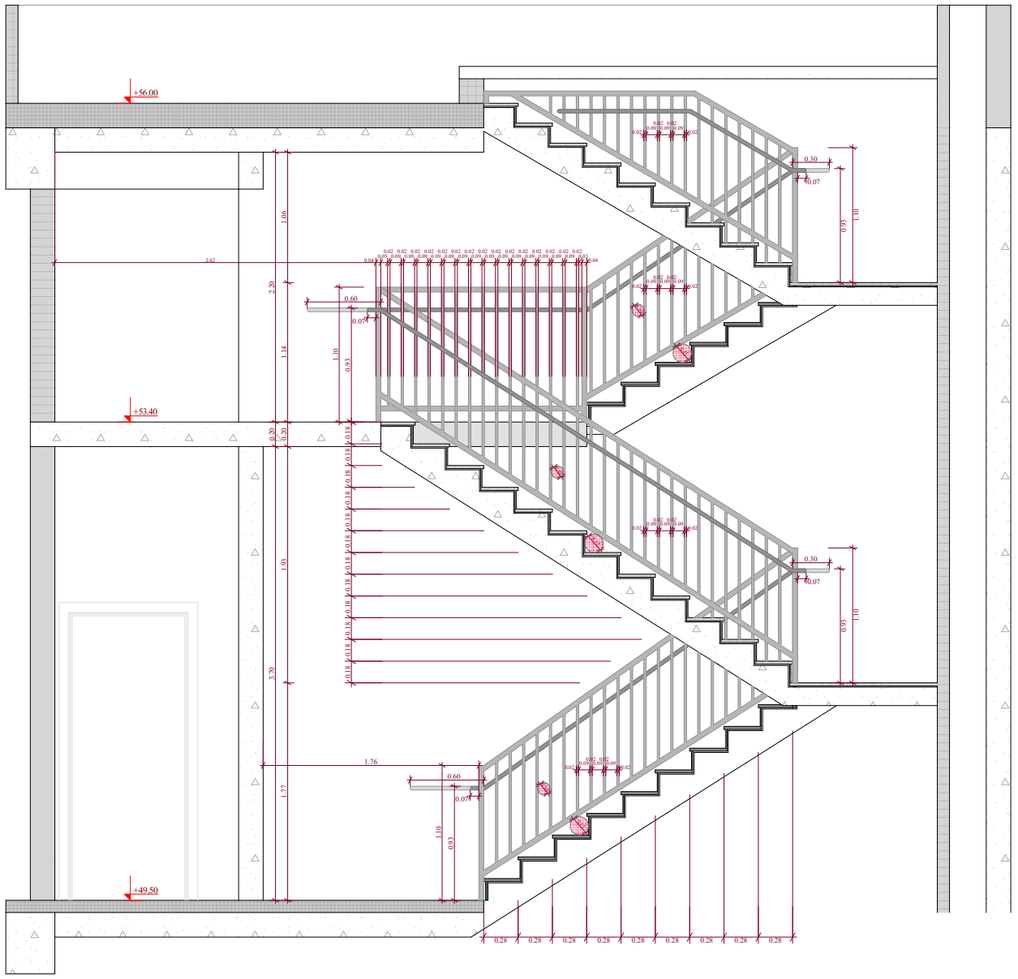

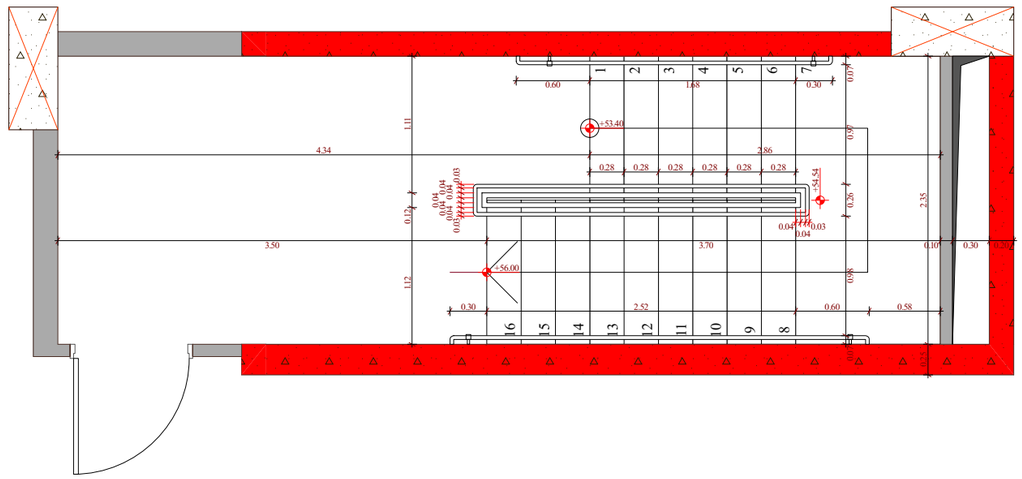

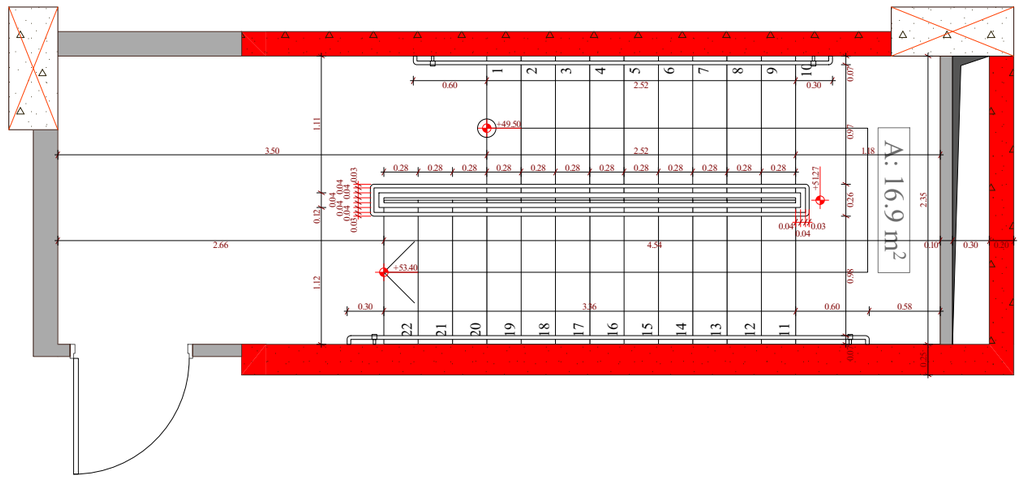

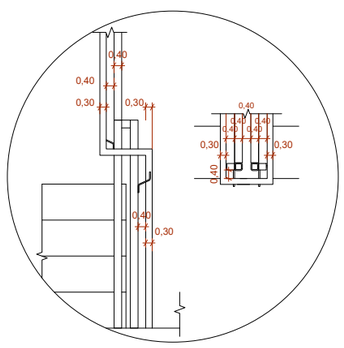

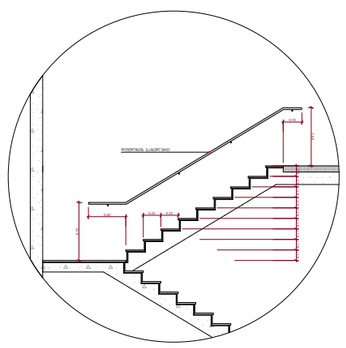

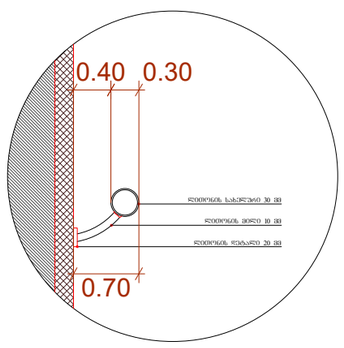

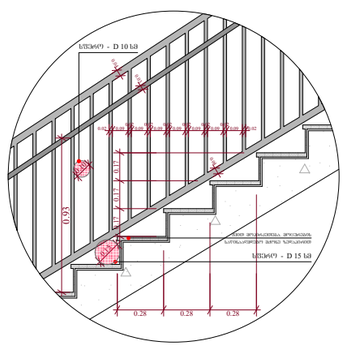

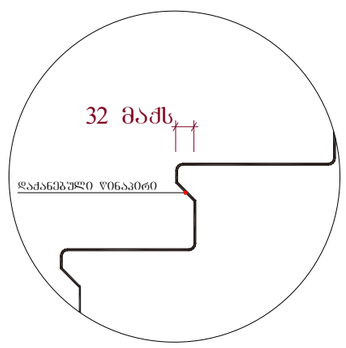

შენიშვნები :

- ქვედა კიბეს (მათ შორის გარე კიბეს) მოეწყო საფეხურის დასაბეტონებლად 40 მმ სისქის ნაღმრევი, რომელზეც მოხდება საფეხურის ნაფეხურებად მოარხებული შრის მეშვეობით ზემოთა კიბეთა საფეხურის დარგვა. ნაღმრევის ბანდაჟებად გამოყენებული იქნება (მეტის ღირსი შეიძლება). ხოლო ყველა კონსტრუქციის საფეხურის ზომა კიბეთა საფეხურის ზომის კიბეზეა.

- მოსაწყობი გზაკიბის საზღვრებში იატაკის ზედაპირები იქნება მოპირკეთ, მყარი და არასრიალა.

- კიბის საფეხურების განსხვავებული მოწყობა იქნება გამჭვრა.

- შენობის გარეთ მდებარე კიბის საფეხურები და გაძნებები ისე დაგეგმარდება, რომ საქმე ზედაპირზე წყალი არ დაბარეგდება.

- გასაანათებელი სარეკლამო ბრტყელების ბრტყელების კიბეების გასანათებლად, რომელიც გარეთ იქნება საკონსტრუქციო ზედაპირების და გაძნების ზედაპირების ცენტრში გაზომვისას საფეხურის წინაპირის 600 მმ-ის საზღვრებში, შემდეგი წესის შესაბამისად :

1. არაუმეტეს 11 ლენტის განათება.
2. არაუმეტეს 100 ლენტის განათება, კიბეთ საერეკლოების დროს.
3. კიბეების გამოქვეყნებას 11 ლენტიდან 110 ლენტზე გაზრდილა შესაძლებელი უნდა ისრულდეს გამოქვეყნებით ავტომატური, მოძრავი სენსორული ტიპის განათების გამოქვეყნებით, რომელთაც შეესაბამება ქვემო ქვედა ნაგებობების :

ა) გაძნის კიბის სამუშაოებით აღებულია იქნება ყოველი ოპერაციული სისტემით და შეესაბამება ამ მიზნით გამოქვეყნებულებს.

ბ) მოძრავი სენსორის გააქტიურება დაშავებულის მოძრაობით საფეხურებზე ან საფეხურების გაძნებზე.

გ) გაძნების გამოგანათებული დაქვეყნები იქნება არაუმეტეს 15 წუთისანი მოქმედების კონტროლით.

დ) გზა-კიბის განათება ნაირფეროვნება ავტომატური სენსორული ნაგებობებით, ასეთის არსებობის შემთხვევაში ისე, რომ შესაძლებელი მოქმედ გაძნის, მის მოსაზღვრე ობიექტზე კიბის მართვა და შესაძლებელი მოქმედ გაძნის ზემოთ და ქვემოთ მდებარე გაძნებზე ეს - 4 კონტროლი დაფიქსირება გაძნის გამოქვეყნებით იქნება უზრუნველყოფილი.

- კიბის სახელურები და ნაზისმიერი ქვედა ან მათ მოქმედებად მდებარე ხსნა ზედაპირი არ იქნება გაძნა ან უხეში ზედაპირების შესრული.

- კიბის სახელურები არ იტრიალებს მათი გამოყენების საზღვრებში.

სტადია	ობიექტის მისამართი	ორგანიზაცია	დირექტორი	მ. პაპუკაშვილი
მრავალფუნქციური კომპლექსი (საცხოვრებელი და კომერციული)	ქ. თბილისი, ს. ჩიქოვანის ქუჩა №26	შპს სტუდიო ალფა სახლი	პრ. ავტორი	მ. პაპუკაშვილი
	ს.კ. 01.14.14.006.017	ს.კ. 404664573	არქიტექტორი	თ. მაჭანკალაძე
				ა. თარაშვილი

კიბის დეტალი + 49.40 ნიშნულზე

ბეტონის კედლები

საგანმანათლებლო ტექნიკის სხვადასხვაგვარი ელემენტები.

სანათებლობა - 3 საათი

(სპეხი, კედელი, ფიქრაკაში, ტაბაკები და სანიტარიის არაერთი)

საპარასტრო სახლური

განათებების რეზერვირების წყლის ხაზი

კედლის ცეცხლგამძლეობის ხარისხი 1 საათი

კედლის ცეცხლგამძლეობის ხარისხი 2 საათი

ზღვრი

ღერძის ხაზი

+7.30 - ტაბაკის მოპირკეთების ნიშნული

+7.20 - სხვენძის ზედაპირის ნიშნული

მასშტაბი	1 : 50
თარიღი	10/05/2023
ფურც.	

A - 3

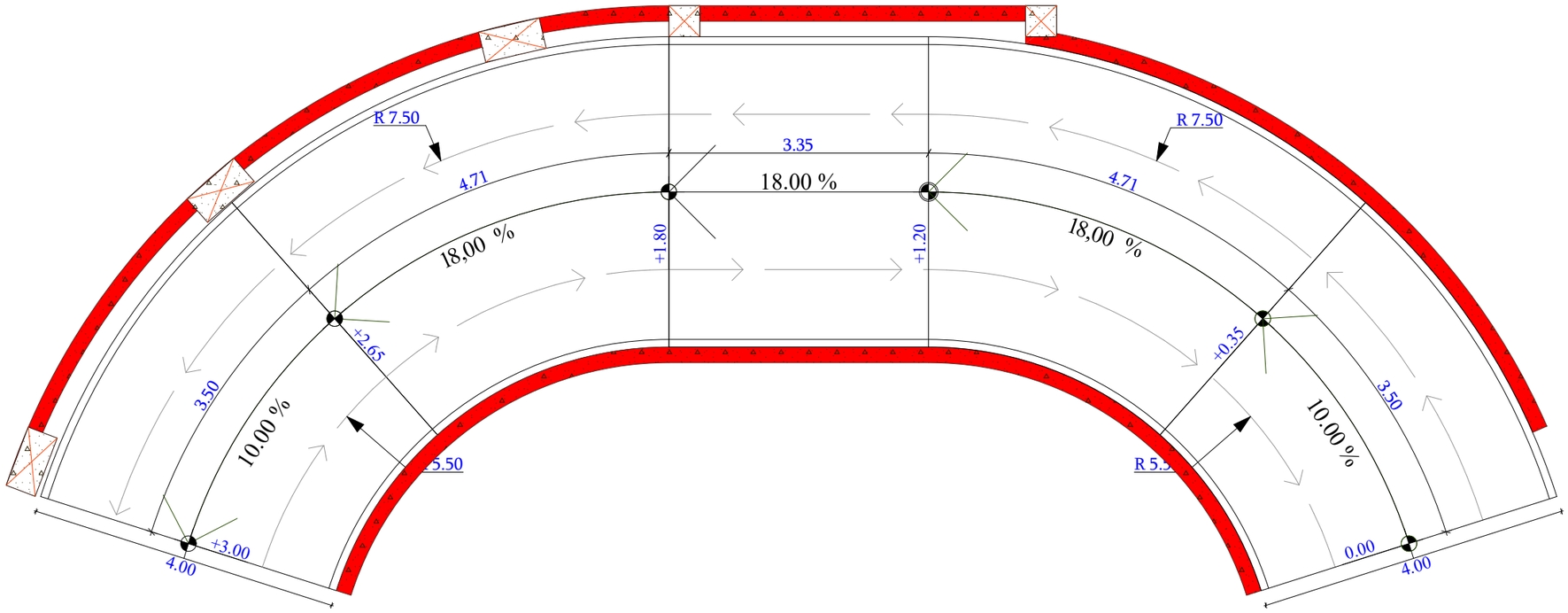

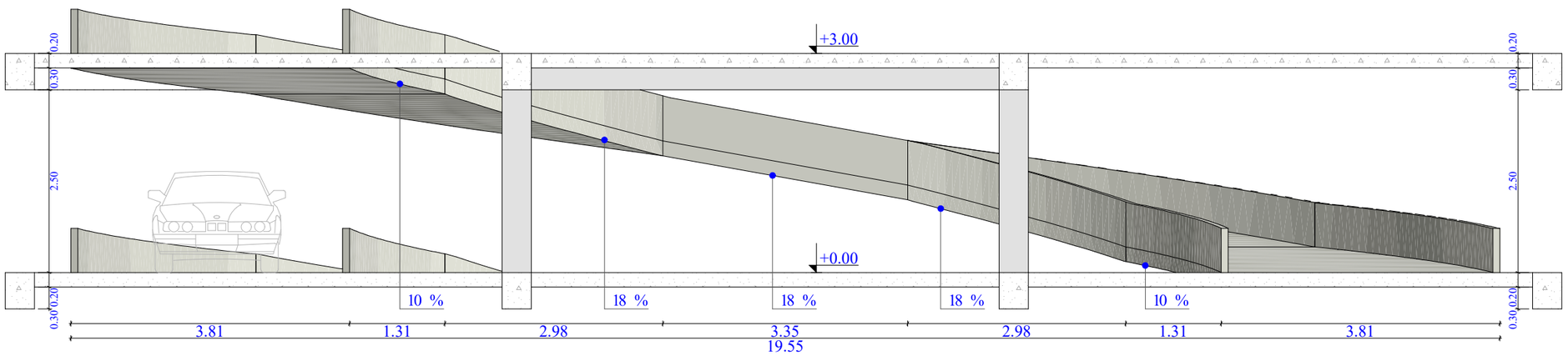

სამანქანო პანდუსის სქემა - 3.00 და + 6.00 ნიშნულებზე

ობიექტის მისამართი

ს.კ. 01.14.14.006.017

ქ. თბილისი, ს. ჩიქოვანის ქუჩა №26

შენიშვნა

მრავალფუნქციური კომპლექსი (საცხოვრებელი და კომერციული)

ორგანიზაცია

შპს სტუდიო ალფა სახლი

ს.კ. 404664573

დირექტორი	
მ. პაპუკაშვილი	
პრ. ავტორი	
მ. პაპუკაშვილი	
არქიტექტორი	
თ. მაჭანკალიძე	
ა. თარაშვილი	

პანდუსის დეტალი

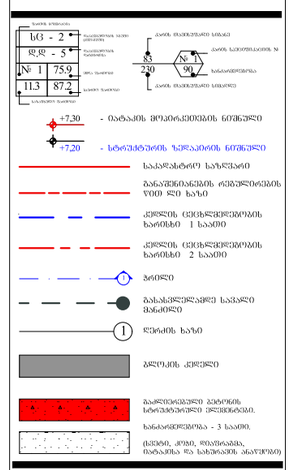

A - 3

მასშტაბი	1 : 70
თარიღი	10/05/2023
ფურც.	

ინჟინერი	ოქროქმნილი მიხაძისთი	ოფციური	ობიექტი	
გრიგალიანი ქეთევან	ქ. თბილისი, ს. ჩოჩიაანის ქუჩა №26	ტექ. კონტროლი	შპს "სტრუქტურა პლუსი"	
ტელ. 410466573		არქიტექტორი	შპს "სტრუქტურა პლუსი"	
ს/კ. 01.14.14.006.017		არქიტექტორი	ბ. ქებულაძე	
		არქიტექტორი	ბ. ქებულაძე	
		არქიტექტორი	ბ. ქებულაძე	

ბრტყელ ქვიშაქვიანი ნიადაგის ბაზაზე მდებარე მონოლითური რკინაბეტონის ბალიშოვანი საძირკვლის ბლოკების, ანკერული ანკერული ანკერული