ჭრილი 1-1

ფორმატი A-1	

პირობითი ნიშნები

მიწის ნაკვეთის საზღვარი

- ბეტონი
- ბლოკი
- ტიხარი

იატაკის მოპირკეთების ნიშნული

მიწისპირა 1 სართული (ი.მ.ნ. 0.00/528.69)
ს.ზ.ნ. -0.10

სტრუქტურის ზედაპირის ნიშნული

დამკვეთი	
შპს "გრანდ გრუპი"	ს/6424073380
მისამართი:	
შეთანხმებულია დამკვეთთან	ხელმოწერა

თბილისი ვაზისუბნის დასახლება
პატარქეულის ქ. მიმდებარედ ს/კ 01.17.10.001.098

შემსრულებელი
შ.პ.ს " დ-გრუპი"
საიდენტიფიკაციო ნომერი
405220648

მისამართი:
ქ. თბილისი, ვაჟა-ფშაველას გამზირი №57.

თანამდებობა	გვარი	ხელმოწერა	თარიღი
დირექტორი	ი.ჯიჯიეიშვილი		08.10.2021
პრ. მთ. არქიტექტორი	ი.ჯიჯიეიშვილი		
კონსტრუქტორი			ფურცელი
			ხ-300

ჭრილი 2-2

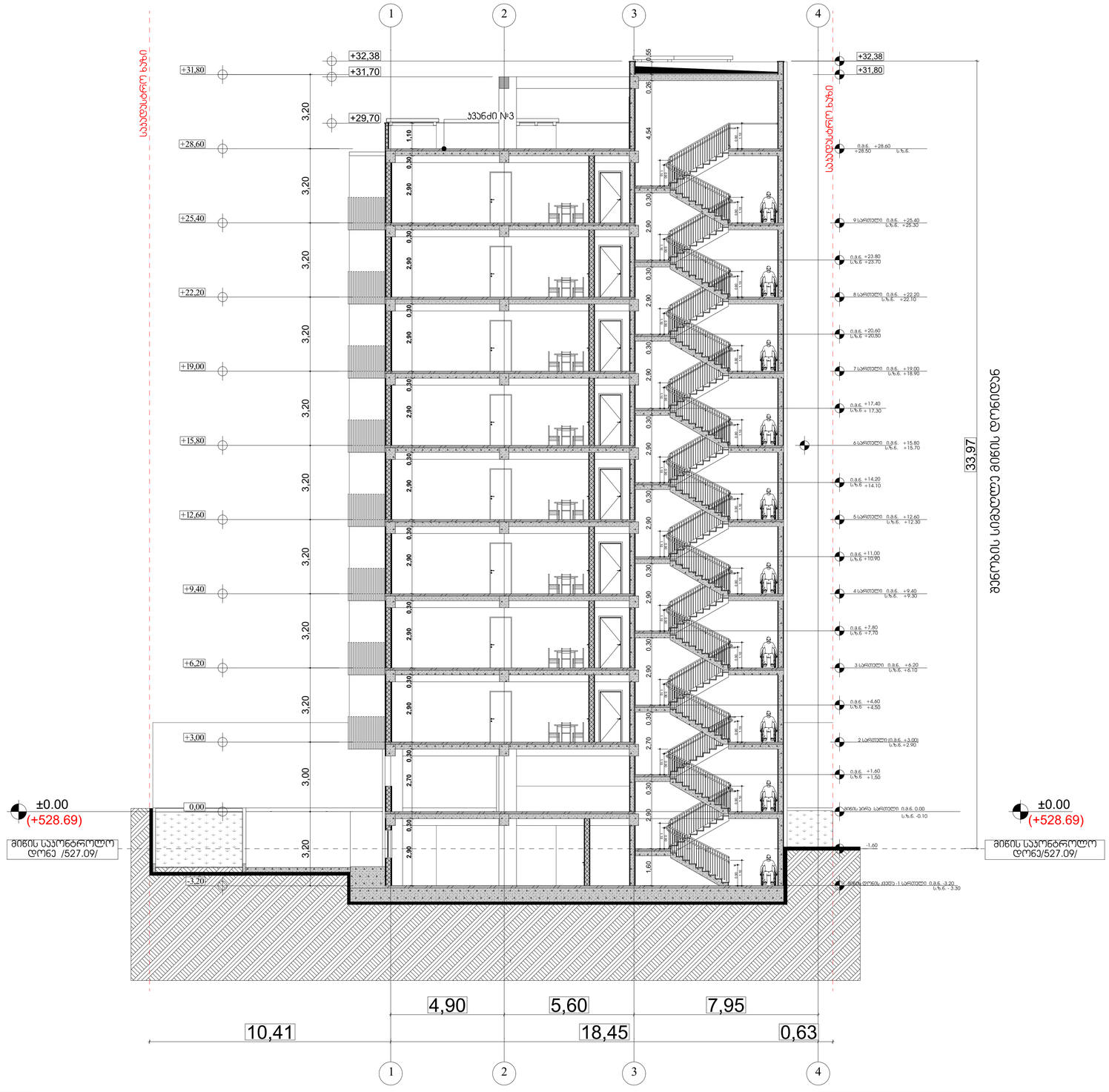

პირობითი ნიშნები

მიწის ნაკვეთის საზღვარი

ბეტონი

ბლოკი

ტიხარი

იატაკის მოპირკეთების ნიშნული

მიწისპირა 1 სართული (მ.ნ. 0.00/528.69) ს.ზ.ნ. -0.10

სტრუქტურის ზედაპირის ნიშნული

ფორმატი A-1			

დამკვეთი		შემსრულებელი	მისამართი:
შპს "ბრანდ ბრაშპი" ს/კ424073380		შ.პ.ს " დ-გრუპი" საიდენტიფიკაციო ნომერი 405220648	ქ. თბილისი, ვაჟა-ფშაველას გამზირი №57.
მისამართი:			
შეთანხმებულია დამკვეთთან	ხელმოწერა		
თბილისი ვაზისუბნის დასახლება პატარძეულის ქ. მიმდებარედ ს/ე 01.17.10.001.098			

თანამდებობა	გვარი	ხელმოწერა	თარიღი
დირექტორი	ი.ჯიჯეიშვილი		08.10.2021
პრ. მთ. არქიტექტორი	ი.ჯიჯეიშვილი		
პროექტის ხელმძღვანელი			ფურცელი
			ხ-301

ჯიხე ტიპიური სართულის დონეზე

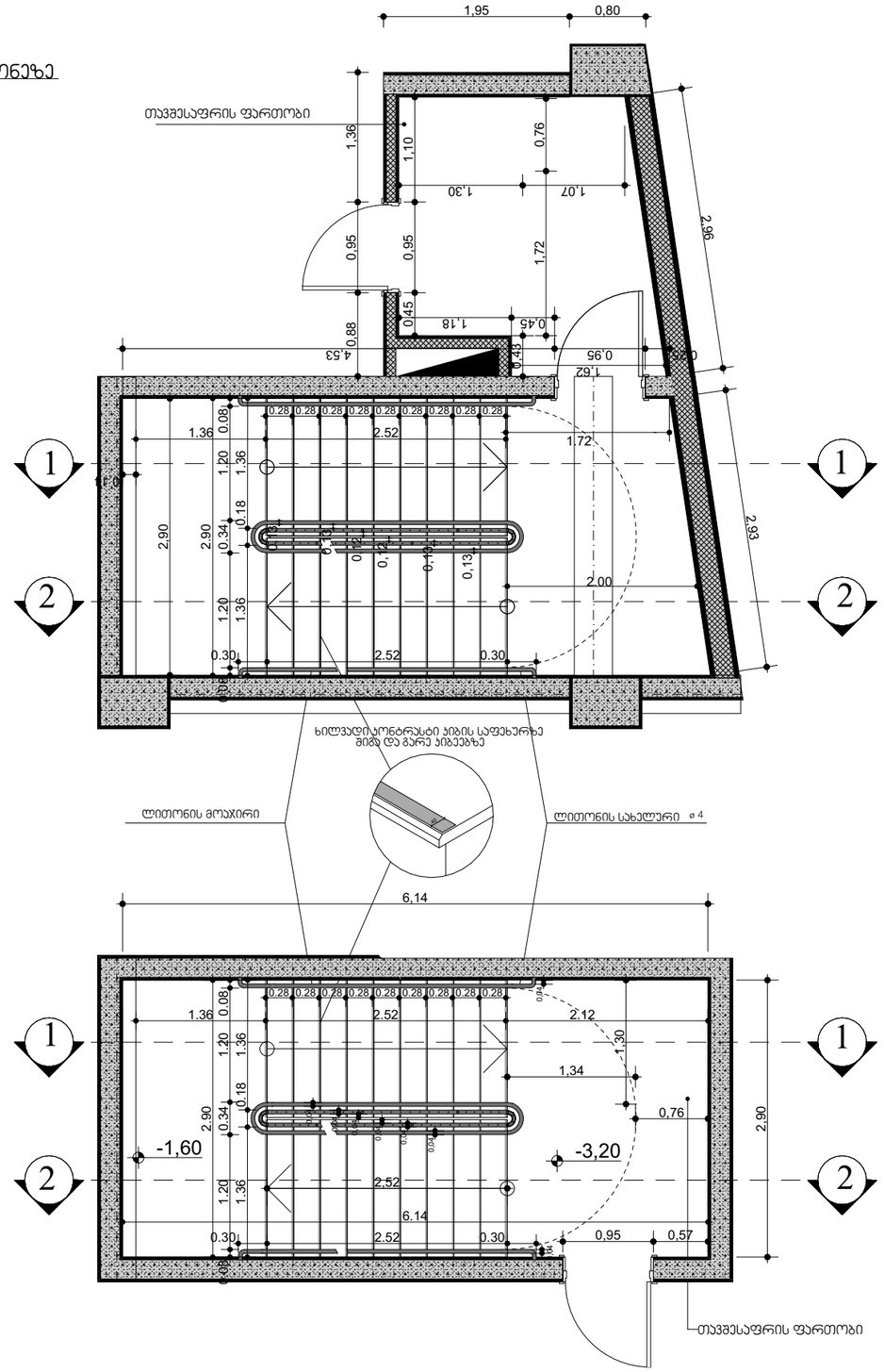

მასშტაბი: 1:25

ფორმატი A-1

პირობითი ნიშნები

მასშტაბი : 1: 25

1. ყველა კიბეს ყოველი საფეხურის და საბოლოოს 40 მმ სიგანის ნაჭერის, რომელიც იზოლება საფეხურის ზამკრიდან თანაზომით, ეწინება ერთგვაროვანი ფერის მქონე ზედაპირი, რომელიც საფეხურის დანარჩენი ნაწილისგან მკვეთრად განსხვავებული იქნება (მუქი ღია ფონზე). ხილვადი კონტრასტი გაგრძელდება ყოველი საფეხურის ერთი კიდიდან საფეხურის მეორე კიდემდე.

2. მისაწვდომი გზაკაბის საზღვრებში იატაკის ზედაპირები იქნება მდგრადი, მყარი და არასრიალა.

3. კიბის საფეხურების განსხვავებული მოხაპვა იქნება გამძლე.

4. გასაათებული საშუალებები უზრუნველყოფს კიბების განათებას, რომელიც გაითვალისწინებს საბოლოების ზედაპირების და ბაქნების ზედაპირების ელემენტებში გამოჭრისას საფეხურის წინაპირიდან 600 მმ-ის სიღრმეებში, მეშვეობა წესის მეხანამისად:

- არაუმეტეს 11 ღილი განათება,
- არაუმეტეს 110 ღილი განათება, კიბით სარგებლობის დროს,
- კიბეების გამოცენებისას 11 ღილიდან 110 ღილზე გადასვლა მესაფრეველი უნდა იყოს განათების სამართავებით უზრუნველყოფილი ავტომატური, მოძრაკი სენსორული ტიპის განათების ჩამრთველებით, რომელიც მეშვიათება ცეცხლ ქვემით ჩამოთვლილზე
- განათების სამართავები ადეკვატიური იქნება საიდეო ინტერაციული სისტემით და მეთოდური იქნება ამ მიზნით გამოყენებისთვის,
- მოძრაკი სენსორი გაატხრეული დამკვიდრების მოძრაობით საფეხურებზე ამ საფეხურების ბაქნებზე,
- განათების გამაატხრეებლები დაყენებული იქნება არაუმეტეს 15 წეთიანი მოქმედების პერიოდით,
- ეზო–კიბის განათება ჩართვება ავტომატური სენსორული ჩამრთველებით, ასეთის არსებობის შემთხვევაში, ისე, რომ მესაფრეველში მდებარე ბაქანზე, მეშვიდელში მდებარე ბაქნის მოსაზღვრე თითოული კიბის მარშია და მესაფრეველში მდებარე ბაქნის ზემით და ქვემით მდებარე ბაქნებზე მეორ 2 ეუნქტით დადგენილი განათებულობის დონე საფეხურის გამოყენებამდე იქნება უზრუნველყოფილი.

- კიბის საბეტონები და ნებისმიერი კედელი ან მათ მომიჯნავედ მდებარე სხვა ზედაპირი არ იქნება ბასრი ან ეწეები ელემენტების მქონეები.
- კიბის საბეტონები არ იტრიალდეს მათი ბეტონების საზღვრებში,

დამკვეთი		შემსრულებელი	მისამართი:
შპს "ბრანდ ბრაშე"	ს/6424073380	შ.პ.ს " დ-გრუპი" საიდენტიფიკაციო ნომერი 405220648	ქ. თბილისი, ვაჟა-ფშაველას გამზირი №57.
მისამართი:			
შეთანხმებულია დამკვეთთან	ხელმოწერა		
თბილისის ვაზისუბნის დასახლება პატარძეულის ქ. მიმდებარედ ს/ნ 01.17.10.001.098			

თანამდებობა	გვარი	ხელმოწერა	თარიღი
დირექტორი	ი.ჯიჯეიშვილი		08.10.2021
პრ. მთ. არქიტექტორი	ი.ჯიჯეიშვილი		
კონსტრუქტორი			ფურცელი
			ა3-400

კვეთი 1

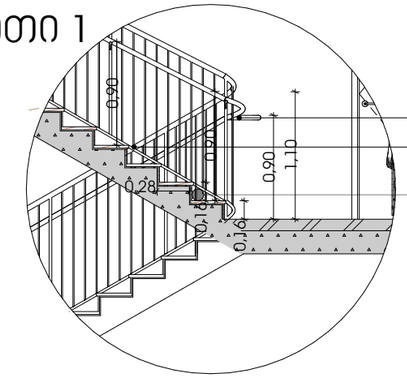

ლითონის სახელური

ლითონის გოჯირი

სფერო ▫ 15მმ

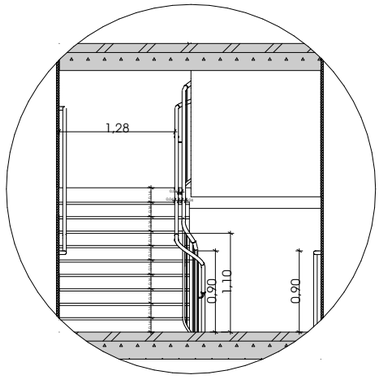

კვეთი 2

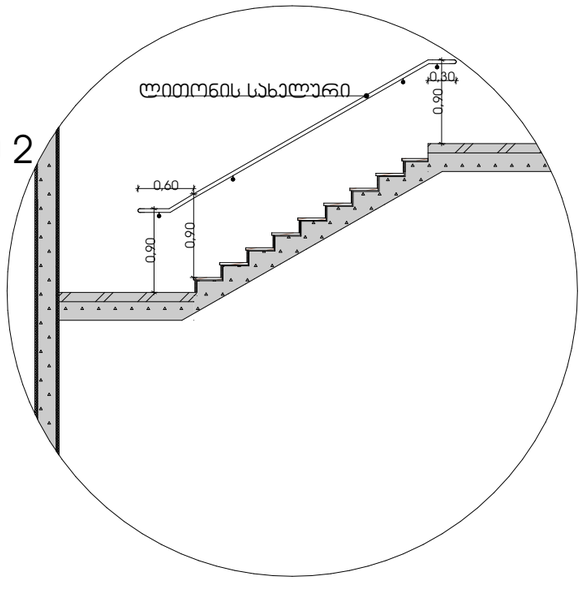

სახელური

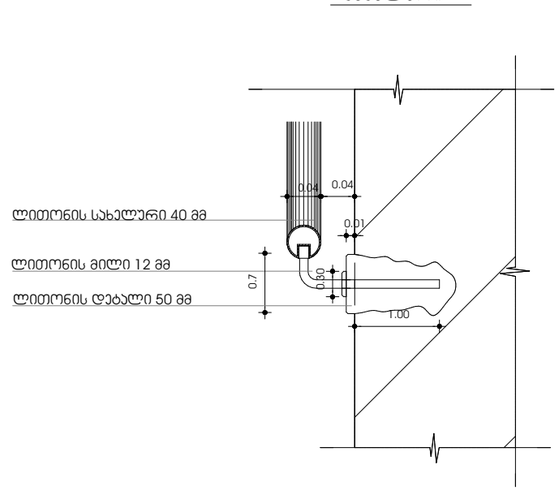

ლითონის სახელური 40 მმ

ლითონის მილი 12 მმ

ლითონის დეტალი 50 მმ

ფორმატი A-1

პირობითი ნიშნები

მასშტაბი : 1:20

1. ყველა კიბეს ყოველი საფეხურის და საბოლოოდ 60 მმ სიგანე ჩაწერილ, ჩოგბურთა იზოლება საფეხურის ზამკრიდან თარაზულად, ეშვება ურიკაყარიანი ფერის მქრქე ზედაპირი, ჩოგბურთა საფეხურის დასარჩენი ჩაწერილობის მკვეთრად განსხვავებული იქნება (მუქი ღია ფონზე). ხიდეკადი კონტრასტი გაკრძალულება ყოველი საფეხურის ეროი კიდიდან საფეხურის შეორე კიდემდე.

2. მოსაწყობის გზაკიბის საზღვრებში იატაკის ზედაპირები იქნება მყარადი, მყარი და არასრიალა.

3. კიბის საფეხურების განსხვავებული მოწიმება იქნება გამწვლე.

4. გასანათებელი საშუალებები უზრუნველყოფს კიბების განათებას, რომელიც გაიზომება საბოლოების ზედაპირების და ბაქნების ზედაპირების ცენტრში გაზომვისას საფეხურის ნათებობად 600 მმ-ის სიმღვრებში, შეიძლება წვეის შესაბამისად:

- არაუმეტეს 11 ღერში განათება,
- არაუმეტეს 110 ლუქსი განათება, კიბით სარეკლამოს ფრთა.
- კიბეების გამოყენებისას 11 ლუქსიდან 110 ლუქსზე გადასვლა მესაძლებელი უნდა იყოს გამათების სამართალებით უზრუნველყოფილი ავტომატური, მოძრავი სენსორული ტიპის განათების ჩამრთველებით, რომელიც მეკანაშება ყველა ქვეშით ჩამოთვლილზე
- განათების სამართალები აღჭურვილი იქნება საიმედო ინერციული სისტემით და მეფასებული იქნება ამ მიზნით გამოყენებისთვის,
- მოძრავი სენსორი გაატჯერდება დამკვიდრებს მოძრაობით საფეხურებზე ან საფეხურების ბაქნებზე,
- განათების გამაქტერისტიკები დაყენებული იქნება არაუმეტეს 15 წუთიანი მოქმედების პერიოდით.
- ტრო-კიბის განათება ჩაირთვება ავტომატური სენსორული ჩამრთველებით, ასეთის არსებობის მეშთხვევაში, ისე, რომ მესაძველები მდებარე ბაქანზე, მესაძველები მდებარე ბაქნის მოსაზღვრე თითოული კიბის მარშში და მესაძველები მდებარე ბაქნის ზემოთ და ქვემოთ მდებარე ბაქნებზე მე-4 ხელმისთ დადგენილი განათებულობის ღონე საფეხურის გამოყენებამდე იქნება უზრუნველყოფილი,

- კიბის საბეტონები და ნებისმიერი კედელი ან მათ მომიჯნავედ მდებარე სხვა ზედაპირი არ იქნება მარი ან უხეში ელემენტების მქონეები.
- კიბის საბეტონები არ იტრიალება მათი ბეტონის სახეზეები.

დამკვეთი	შპს "ბრანდ ბრეში" ს/6424073380
მისამართი:	ჭითანმომბელია დამკვეთთან / ხელმოწერა
	თბილისი ვაზისუბნის დასახლება პაბარძეულის ქ. მიმდებარედ ს/ს 01.17.10.001.098

შემსრულებელი			
შ.პ.ს " დ-გრუპი" საიდენტიფიკაციო ნომერი 405220648		მისამართი: ქ. თბილისი, ვაჟა-ფშაველას გამზირი №57.	
თანამდებობა	გვარი	ხელმოწერა	თარიღი
დირექტორი	ი.ჯიჯეიშვილი		08.10.2021
პრ. მთ. არქიტექტორი	ი.ჯიჯეიშვილი		
კონსტრუქტორი			ფურცელი
			ა3-401

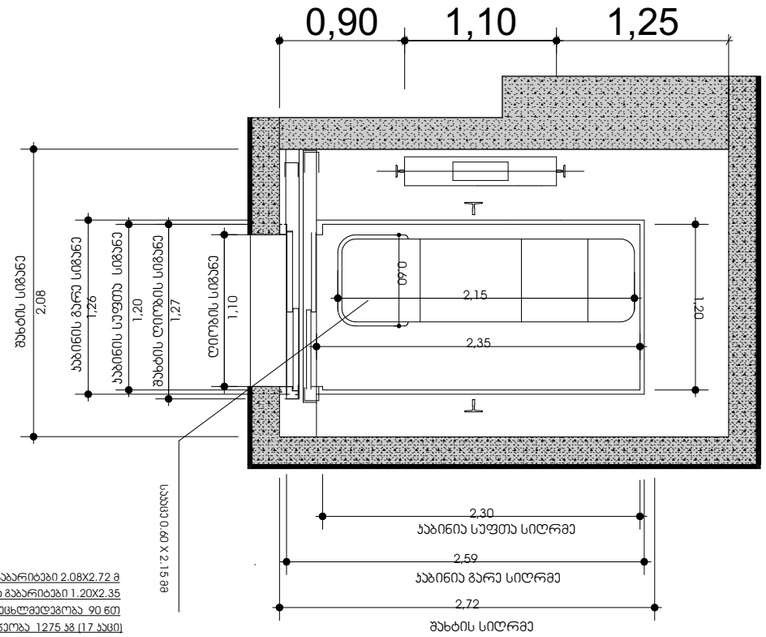

ლიფტის შახტის გაბარიტები 2.08X2.72 მ
ლიფტის კაბინის შიდა გაბარიტები 1.20X2.35
ლიფტის კარის ცვლილებადობა 90 წთ
ლიფტის ტვირთამწეობა 1275 კგ (17 კაცი)
ლიფტის მოძრაობის სიჩქარე 1.75 მ/წმ

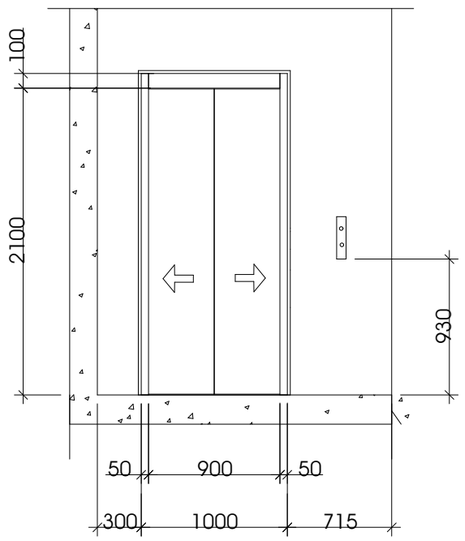

მასშტაბი : 1:25

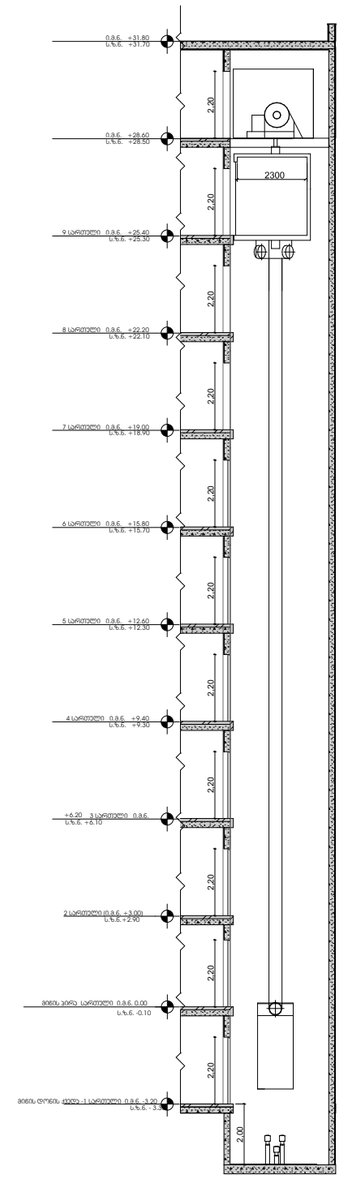

მასშტაბი : 1:100

შენობაში გამოყენებულია 408-ე ქვეთავის შესაბამისი მეზღუდული გამოყენების ლიფტი.

- ლიფტი შესაბამისობაში იქნება ASME A17.1/CSA B44 სტანდარტთან.
- ლიფტის გამოსაძახებელი ღილაკები და კლავიშები შესაბამისობაში იქნება 407.2.1 ქვეთავთან.
- ფოიეს სიგნალები შესაბამისობაში იქნება 407.2.2 ქვეთავთან.
- ლიფტის შახტებთან განთავსებული ნიშნები შესაბამისობაში იქნება 407.2.3 ქვეთავთან.
- ლიფტის კაბინის ბალანსირება შესაბამისობაში იქნება 407.4.4–ე ქვეთავთან.
- ლიფტის კაბინის განათება შესაბამისობაში იქნება 407.4.5–ე ქვეთავთან.
- ლიფტის კაბინის სამართავები შესაბამისობაში იქნება 407.4.6–ე ქვეთავთან. მართვის პანელები განთავსდება გვერდითა კედლის ცენტრში.
- კაბინის სამართავების აღნიშვნები და მითითებები შესაბამისობაში იქნება 407.4.7–ე ქვეთავთან.
- კაბინაში მოეწყობა 407.4.10–ე ქვეთავის შესაბამისი საავარიო სიგნალიზაციის მექანიზმები.

ფორმატი A-1

პირობითი ნიშნები

დამკვეთი

შპს "ბრანდ ბრუპი" ს/6424073380

მისამართი:

შეთანხმებულია დამკვეთთან	ხელმოწერა

ობილისი ვაზისუბნის დასახლება
პაპარძეულის ქ. მიმდებარედ ს/ნ 01.17.10.001.098

შემსრულებელი
შ.პ.ს " დ-გრუპი"
საიდენტიფიკაციო ნომერი
405220648

თანამდებობა	გვარი	ხელმოწერა	თარიღი
დირექტორი	ი.ჯიჯიეიშვილი		08.10.2021
პრ. მთ. არქიტექტორი	ი.ჯიჯიეიშვილი		
კონსტრუქტორი			ფერცელი
			ა3-402

მისამართი:

ქ. თბილისი, ვაჟა-ფშაველას გამზირი №57.

კვანძი # 1

ქვის ფილებით მოპირკეთებული გარე კედელი
ცეცხლმედეგობა 1 სთ-ზე მეტი.

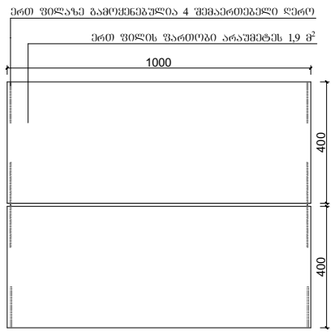

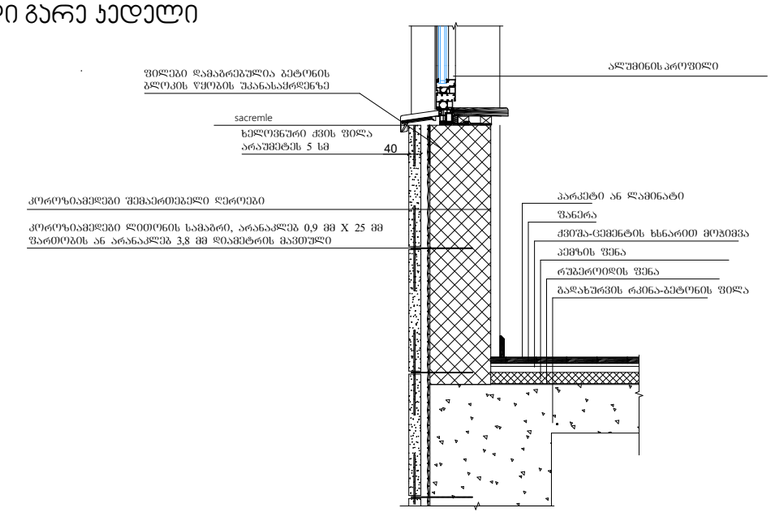

კვანძი №2

ხის ცეცხლმედეგი დამუშავებული დგარები
ცეცხლმედეგობა 1 სთ-ზე მეტი.
აივნის მოაჯირი

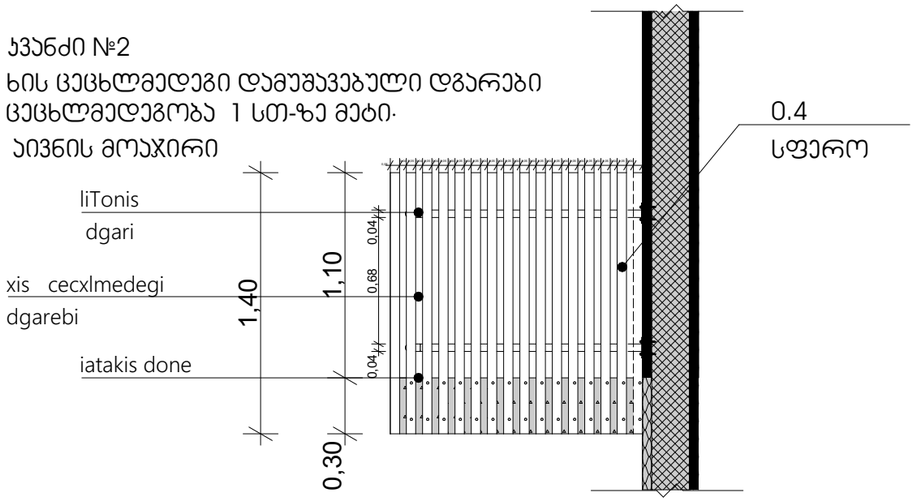

ფორმატი A-1

პირობითი ნიშნები

მასშტაბი: 1:10

შენიშვნები

ჰიდროიზოლაცია გამოყენებული უნდა იყოს გარე კარისა და ფანჯრის ანაწყობების, გაყვანილობების და გარე კედლის ანაწყობების (მათ შორის პარაპეტის) დასრულების ადგილების პერიმეტრებთან, გარე კედლისა და სახურავის გადაკვეთასთან საკვამურებთან, პორტიკებთან (კართანებთან), ტერასებთან ბანებთან), აივნებთან და მსგავს ნაშვერებთან შერთების ადგილებში, ასევე, ჩაშენებულ წყალსადინარ ღარებში და მსგავს ადგილებში, საიდანაც წყალმა შეიძლება კედელში შეაღწიოს ჰიდროიზოლაცია უნდა მოეწყოს გამოშვერილი კიდეების ორივე მხარეზე და ბოლოებთან კედლისზედა ბურულების, წოლანების ქვეშ და უწყვეტი გამოშვერილი გაფორმების თავზე.

დამკვეთი

შპს "ბრანდ ბრუპი" ს/6424073380

მისამართი:

შეთანხმებულია დამკვეთთან | ხელმოწერა

თბილისი ვაზისუბნის დასახლება
პატარძეულის ქ. მიმდებარედ ს/ე 01.17.10.001.098

შემსრულებელი
შ.პ.ს " დ-გრუპი"
საიდენტიფიკაციო ნომერი
405220648

მისამართი:
ქ. თბილისი, ვაჟა-ფშაველას გამზირი №57.

თანამდებობა	გვარი	ხელმოწერა	თარიღი
დირექტორი	ი.ჯიჯიეიშვილი		08.10.2021
პრ. მთ. არქიტექტორი	ი.ჯიჯიეიშვილი		
პონსტრუქტორი			ფურცელი
			ა3-500

ჯვანძი №3

სახურავის დეტალიზაცია

ქვის ფილებით მოპირკეთებული გარე კედლის ცეცხლმედეგობა სთ - ზე მეტი

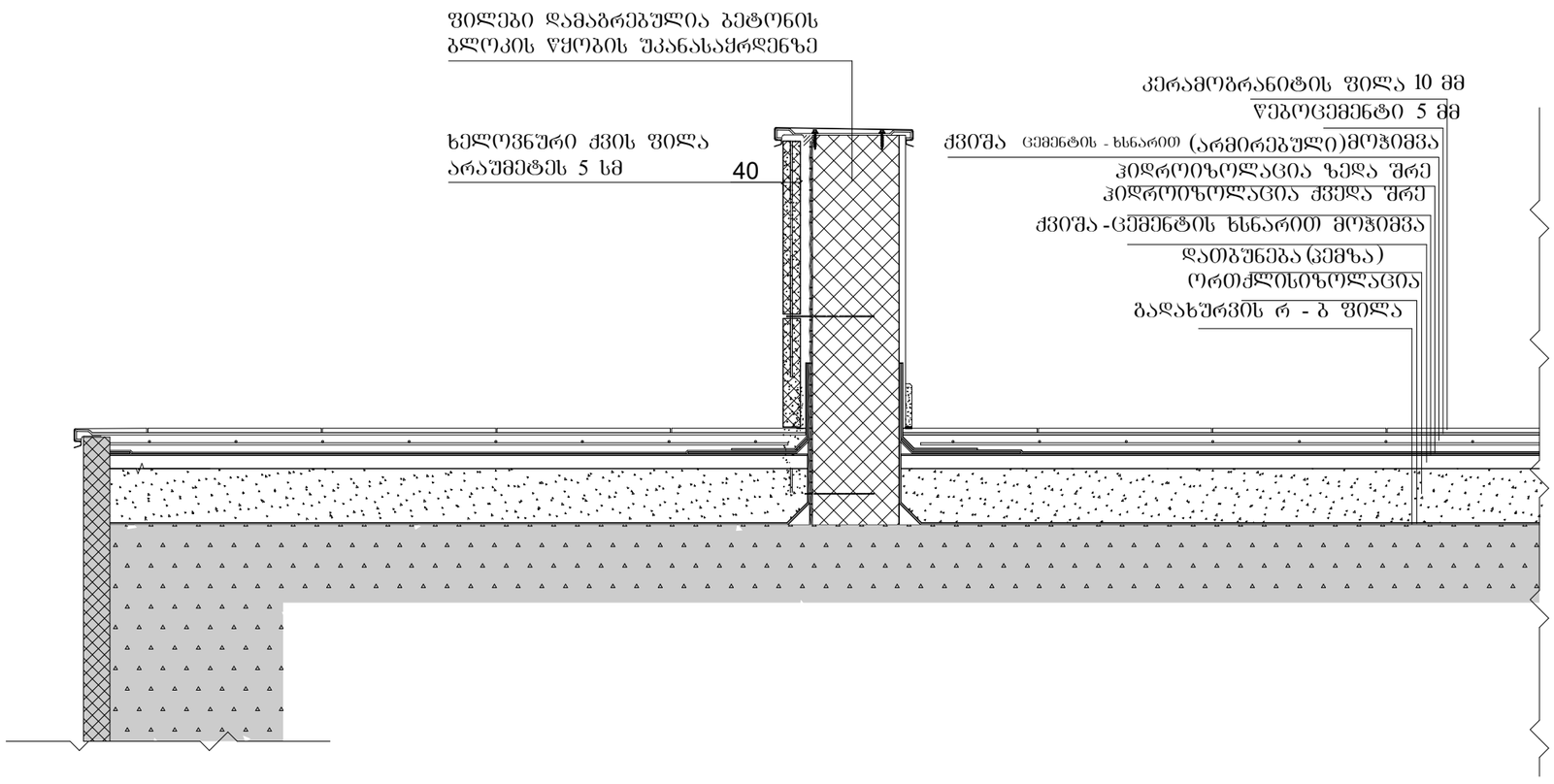

ფორმატი A-1			
პირობითი ნიშნები			
მასშტაბი: 1:10			

"ჰიდროიზოლაცია ისე უნდა მოეწყოს, რომ კედლისზედა ბურულების გადაბმების, ნესტგამტარი მასალების, პარაპეტის კედლების გადაკვეთის ადგილებისა და სახურავის ზედაპირზე არსებული სხვა ღიობების გავლით ნესტმა ვერ შეაღწიოს კედელსა და სახურავში".

„ჰიდროიზოლაცია უნდა მოთავსდეს კედლისა და სახურავის გადაკვეთის ადგილებში, ნყალსადინარ არხებთან, სახურავის ქანობის ან მიმართულების შეცვლის ადგილებში, ასევე, სახურავის ღიობების გარშემო. ლითონის ჰიდროიზოლაცია უნდა იყოს კოროზიამედეგი და, არანაკლებ, 0,5 მმ სისქისა (No. 26 გალვანიზებული ფურცლისა)"

„პარაპეტის კედლები სათანადოდ უნდა დაიფაროს არანვადი, წყალგაუმტარი მასალებით, რომელთა სიგანე პარაპეტის კედლების სიგანეზე ნაკლები არ უნდა იყოს.

„სახურავის ბურულის კლასიფიკაცია უნდა განისაზღვროს B კლასით.

დამკვეთი			
შპს "ბრანდ ბრუპი" ს/კ424073380			
მისამართი:			
შეთანხმებულია დამკვეთთან	ხელმოწერა		
თბილისი ვაზისუბნის დასახლება ჰაბარძეულის ქ. მიმდებარედ ს/ს 01.17.10.001.098			

შემსრულებელი		მისამართი:	
შ.პ.ს " დ-გრუპი" საიდენტიფიკაციო ნომერი 405220648		ქ. თბილისი, ვაჟა-ფშაველას გამზირი №57.	
თანამდებობა	გვარი	ხელმოწერა	თარიღი
დირექტორი	ი.ჯიჯეიშვილი		08.10.2021
პრ. მთ. არქიტექტორი	ი.ჯიჯეიშვილი		
კონსტრუქტორი			ფურცელი
			ა3-501