ქალაქი თბილისი, ფეიქრების ქუჩა, ს/კ.01.11.19.006.065

საწყობის კონსტრუქციული ნაწილის

ქ. თბილისი 2024 წ.

ՀԱՅԱՍՏԱՆԻ ՀԱՆՐԱՊԵՏՈՒԹՅԱՆ ԱՐԱՐԱՏԻ ՄԱՐԶԻ ՎԱՂԱՐՇԱՊԱՏ ՀԱՄԱՅՆՔԻ ԱՂՎԵՍՏԻ ԳՅՈՒՂԻ ՀԱՍԱՐԱԿԱԿԱՆ ԿԵՆՏՐՈՆԻ ՇԵՆՔԵՐԻ ԿԱՌՈՒՑՄԱՆ ԱՇԽԱՏԱՆՔՆԵՐ

№	**Եռանիստ զուգահեռ շերտավոր սալեր**	N§
1	Ռդնձ ձեռքով ներկված ներքին և արտաքին պատերի ներկապատում ակրիլային ներկերով	0.01
2	Ցանցավոր մետաղական ճաղավանդակների ներկում	0.02
	Նախագծային աշխատանքներ	
3	Ջրամեկուսիչ ծածկույթների ձեռքբերում	1.01
4	Նախագծային գնահատման ծախսերի ձեռքբերում և նշված *(ճոտեղչատ ±0.00)*	1.02
	Նյութերի	
	Քոտաշեղեն նյութերի ծախսերի ձշտված *(ճոտեղչատ ±0.00)*	2.01
	Քոտաշեղեն նյութերի նշված *(ճոտեղչատ ±0.00)*	2.02
	Քոտաշեղեն նյութերի ծախսերի նշված *(ճոտեղչատ ±0.00)*	2.03
	Հոդ	
	Ռոճ. մ/ծ. Հոդեր ծախսերի ձշված ջուր նշված (ճոտեղչատ -0.90)	5.01
	Սեփականատեր	
	Սեփականատեր ծախսերի ձշված *(ճոտեղչատ +4.00)*	3.01
	Սեփականատեր ծախսերի ձշված *(ճոտեղչատ +4.00)*	3.02
	Սեփականատեր ծախսերի նշված *(ճոտեղչատ +4.00)*	
	Նախագիծ	
	Նախագծային ծախսերի ձշված *(ճոտեղչատ +6.06 ջր 7.10)*	4.01
	Նախագծային ծախսերի ձշված *(ճոտեղչատ +6.06 ջր 7.10)*	4.02
	ֆՓՈՊՐՈ	
	ֆՓՈՊՐՈ	8.01
	ֆՓՈՊՐՈ	8.02
	ֆՓՈՊՐՈ	8.03
	ֆՓՈՊՐՈ	8.04

ՀԱՅԱՍՏԱՆԻ ՀԱՆՐԱՊԵՏՈՒԹՅԱՆ ԱՐԱՐԱՏԻ ՄԱՐԶԻ ՎԱՂԱՐՇԱՊԱՏ ՀԱՄԱՅՆՔԻ ԱՂՎԵՍՏԻ ԳՅՈՒՂԻ ՀԱՍԱՐԱԿԱԿԱՆ ԿԵՆՏՐՈՆԻ ՇԵՆՔԵՐԻ ԿԱՌՈՒՑՄԱՆ ԱՇԽԱՏԱՆՔՆԵՐ

ՇՀՆ ՈՒՍՈՒՄՆԱՍԻՐՈՒԹՅԱՆ ԿԵՆՏՐՈՆ ՀՈԱԿ

ՀՀ, ՎԱՅՈՑ ՁՈՐԻ ՄԱՐԶ, ՎԱՂԱՐՇԱՊԱՏ ՀԱՄԱՅՆՔ, ԱՂՎԵՍՏԻ ԳՅՈՒՂ

ՀԱՍԱՐԱԿԱԿԱՆ ԿԵՆՏՐՈՆ

ՇՀՆ ՈՒՍՈՒՄՆԱՍԻՐՈՒԹՅԱՆ ԿԵՆՏՐՈՆ ՀՈԱԿ

18.06.2024

Ռ.Ա.Ձ.Ո.Ն

uwyisi.dwg

CAD DWG ՖԱՅԼԻ

Ռ.Ա.Ձ.Ո.Ն ՄԱՍՆԱԳԻՏԱԿԱՆ ՀՍԿ

Ա.Վ. ՀԱՐՈՒԹՅՈՒՆՅԱՆ

ՀԱՍԱՐԱԿԱԿԱՆ ՀԱՄԱԿԱՐԳՉ

Ա.Ա. ՍԱՀԱԿՅԱՆ

ՀԱՍԱՐԱԿԱԿԱՆ ՀԱՄԱԿԱՐԳՉ

Ա.Ա. ՍԱՀԱԿՅԱՆ

ՀԱՍԱՐԱԿԱԿԱՆ ՀԱՄԱԿԱՐԳՉ

ՀԱՅԱՍՏԱՆԻ ՀԱՆՐԱՊԵՏՈՒԹՅԱՆ ԱՐԱՐԱՏԻ ՄԱՐԶԻ ՎԱՂԱՐՇԱՊԱՏ ՀԱՄԱՅՆՔԻ ԱՂՎԵՍՏԻ ԳՅՈՒՂԻ ՀԱՍԱՐԱԿԱԿԱՆ ԿԵՆՏՐՈՆԻ ՇԵՆՔԵՐԻ ԿԱՌՈՒՑՄԱՆ ԱՇԽԱՏԱՆՔՆԵՐ

Ռ.Ա.Ձ.Ո.Ն ՄԱՍՆԱԳԻՏԱԿԱՆ ՀՍԿ

Ա-0.01

A3

ձ ղ ձ ՝ յ ե ը ը ղ ֆ ֆ ֆ

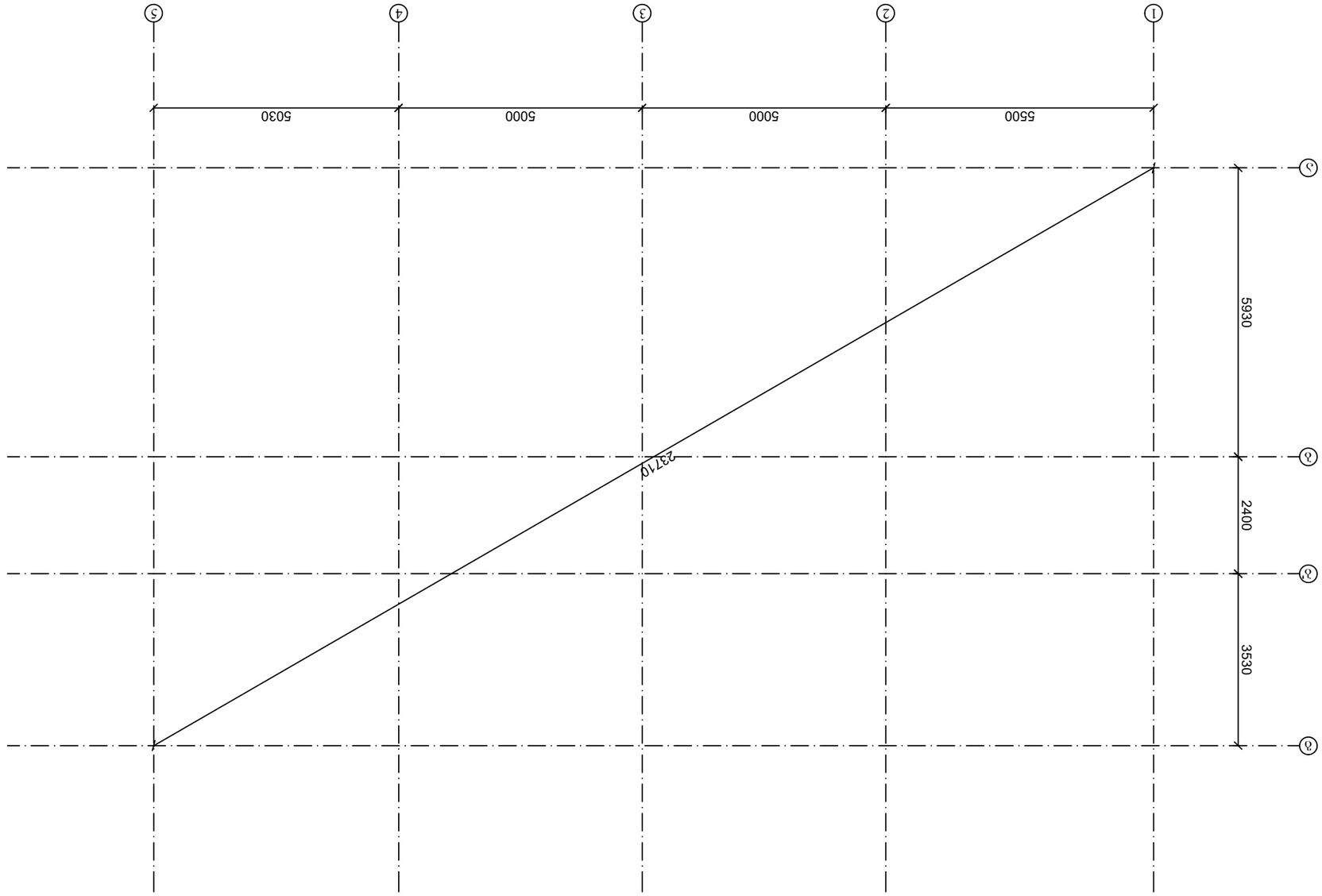

Экспликация полов

Обозначение	Наименование	Примечание
1	2	3

Ведомость полов

Номера помещений	Наименование помещения	Площадь, м²
1	2	3

Ведомость отделки помещений

Номер помещения	Наименование помещения	Площадь, м²	Вид отделки
1	2	3	4

Ведомость перемычек

Марка	Эскиз	Сечение	Кол.	Масса ед., кг	Примечание
1	2	3	4	5	6

Ведомость перемычек

Марка	Эскиз	Сечение	Кол.	Масса ед., кг	Примечание
1	2	3	4	5	6

Ведомость элементов заполнения проемов

Марка	Обозначение	Наименование	Кол.	Масса ед., кг	Примечание
1	2	3	4	5	6

Ведомость элементов заполнения проемов

Марка	Обозначение	Наименование	Кол.	Масса ед., кг	Примечание
1	2	3	4	5	6

Ведомость ссылочных и прилагаемых документов

Обозначение	Наименование	Примечание
1	2	3

Ведомость ссылочных и прилагаемых документов

Обозначение	Наименование	Примечание
1	2	3

Спецификация элементов

Поз.	Обозначение	Наименование	Кол.	Масса ед., кг	Примечание
1	2	3	4	5	6

Спецификация элементов

Поз.	Обозначение	Наименование	Кол.	Масса ед., кг	Примечание
1	2	3	4	5	6

Экспликация помещений

Номер помещения	Наименование помещения	Площадь, м²	Категория помещения
1	2	3	4

Экспликация помещений

Номер помещения	Наименование помещения	Площадь, м²	Категория помещения
1	2	3	4

Ведомость рабочих чертежей основного комплекта

Лист	Наименование	Примечание
1	2	3

Ведомость рабочих чертежей основного комплекта

Лист	Наименование	Примечание
1	2	3

Общие данные

1. Чертежи выполнены в программном комплексе Компас-3D.

Экспликация полов

Обозначение	Наименование	Примечание
1	2	3

Ведомость полов

Номера помещений	Наименование помещения	Площадь, м²
1	2	3

Ведомость отделки помещений

Номер помещения	Наименование помещения:	Вид отделки
1	2	3

Ведомость перемычек

Марка	Эскиз	Сечение	Кол.	Масса ед., кг	Примечание
1	2	3	4	5	6

Ведомость элементов заполнения проемов

Марка	Обозначение	Наименование	Кол.	Масса ед., кг	Примечание
1	2	3	4	5	6

Ведомость ссылочных и прилагаемых документов

Обозначение	Наименование	Примечание
1	2	3

Спецификация элементов

Поз.	Обозначение	Наименование	Кол.	Масса ед., кг	Примечание
1	2	3	4	5	6

Экспликация помещений

Номер помещения	Наименование помещения	Площадь, м²	Категория помещения
1	2	3	4

Ведомость рабочих чертежей основного комплекта

Лист	Наименование	Примечание
1	2	3

Общие данные

1. Чертежи выполнены в программном комплексе Компас-3D.

Разработано в программном комплексе Компас-3D, версия 17.1.11.19.006.065

Инв. № подл. | Подпись и дата | Взам. инв. №

Разраб.	Иванов	18.06.2024
Пров.	Петров	
Н. контр.		
ГИП		

Инв. № подл.

CAD DWG файлы

dakvalva.dwg

Подпись и дата

Взам. инв. №

Инв. № дубл.

Подпись и дата

Инв. № подл.

Изм. Кол.уч. Лист № док. Подпись Дата

Ведомость рабочих чертежей основного комплекта

Ведомость ссылочных и прилагаемых документов

Спецификация элементов

Ведомость элементов заполнения проемов

Ведомость перемычек

Ведомость отделки помещений

Ведомость полов

Экспликация помещений

Экспликация полов

Общие данные

საძირკვლის ფილის მოწყობის გეგმა

ნიშნული ±0.00

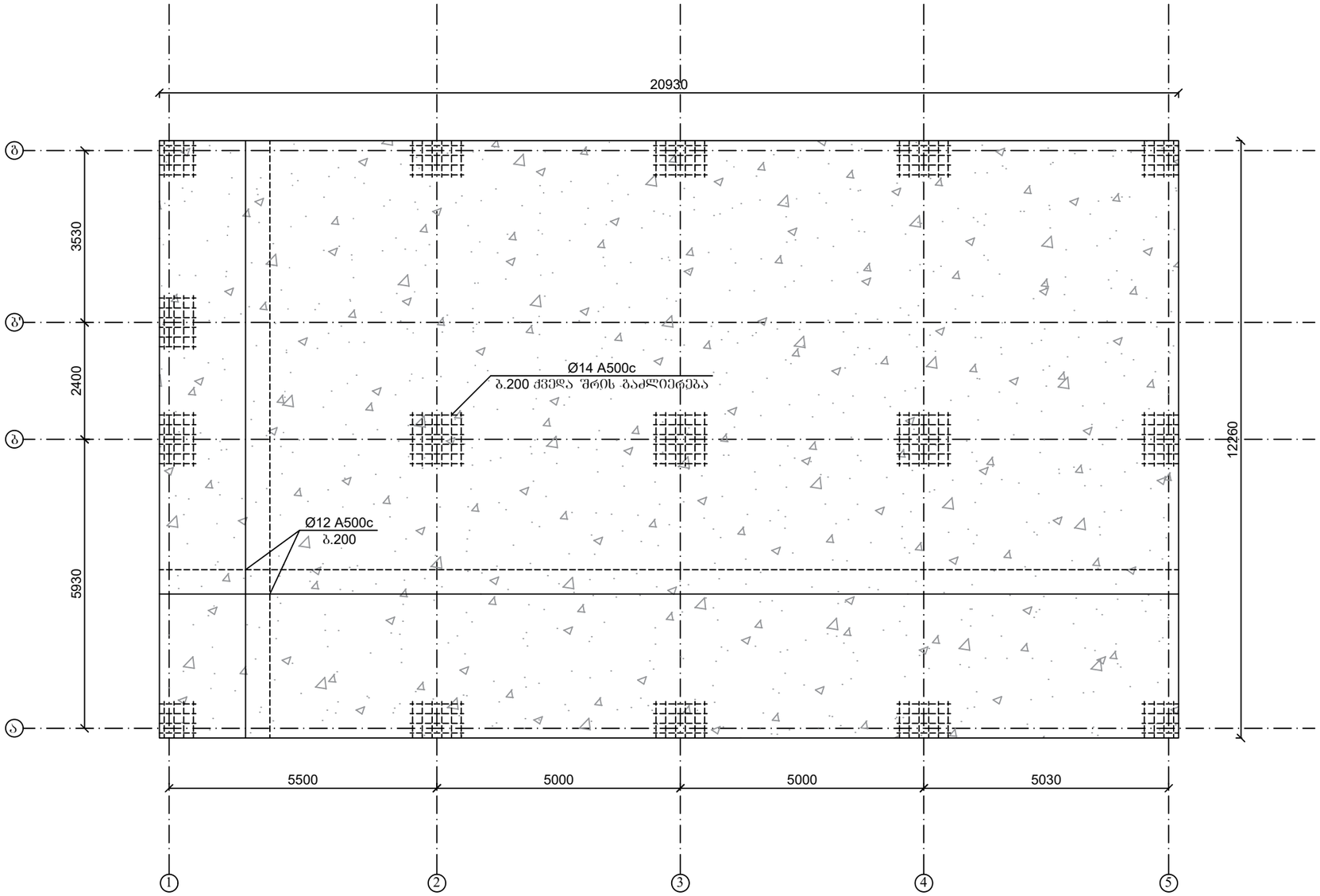

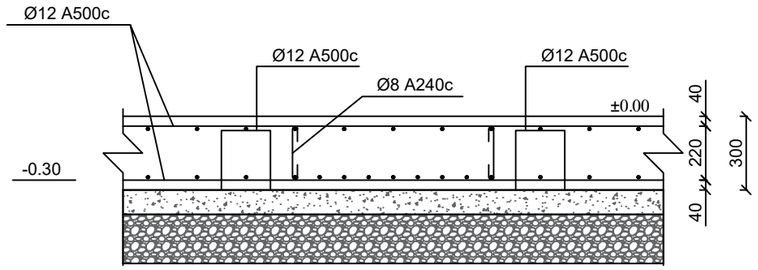

არმატურის სპეციფიკაცია					არმატურის ამოკრეფა					ბეტონი B 25	ბეტონი B 7.5
პოზ №	ø	L მმ.	n ცალი	Ln მ.	ø	Σ Ln მ.	გრძივი მეტრის წონა კგ.	წონა კგ. A240	წონა კგ. A500C	V; მ³	V; მ³
1	2	3	4	5	6	7	8	9	10	11	12
1	12 A500C	5800000	1	5800.00	8 A240C	460.0	0.395	181.70		76.8	26.3
2	14 A500C	380000	1	380.00	12 A500C	5800.0	0.888		5150.40		
I	8 A240C	460000	1	460.00	14 A500C	380.0	1.208		459.04		
						Σ		181.70	5609.44	76.8	26.3
						n=1		181.70	5609.44	76.8	26.3
									75.4	კგ/მ³	

პროექტის დასახელება
საწყობის კონსტრუქციული ნაწილის

პროექტის მისამართი
ქალაქი თბილისი, ფეიქრების ქუჩა, ს/კ.01.11.19.006.065

დამკვეთი
შპს "ეკს"

შენიშვნა
1. ზომები მოცემულია მილიმეტრებში ნიშნულები მეტრებში.

სტადია	თარიღი	განმარტება
	18.06.2024	

დაკვეთის №

CAD DWG ფაილი saZirkveli.dwg

დირექტორი:

მთ.კონსტრუქტორი: რ. მურვანიძე

შესრულა: რ. მურვანიძე

შეამოწმა:

საავტორო უფლებები: რ. მურვანიძე

ნახაზის დასახელება

საძირკვლის ფილის მოწყობის გეგმა

კ-1.02

A3

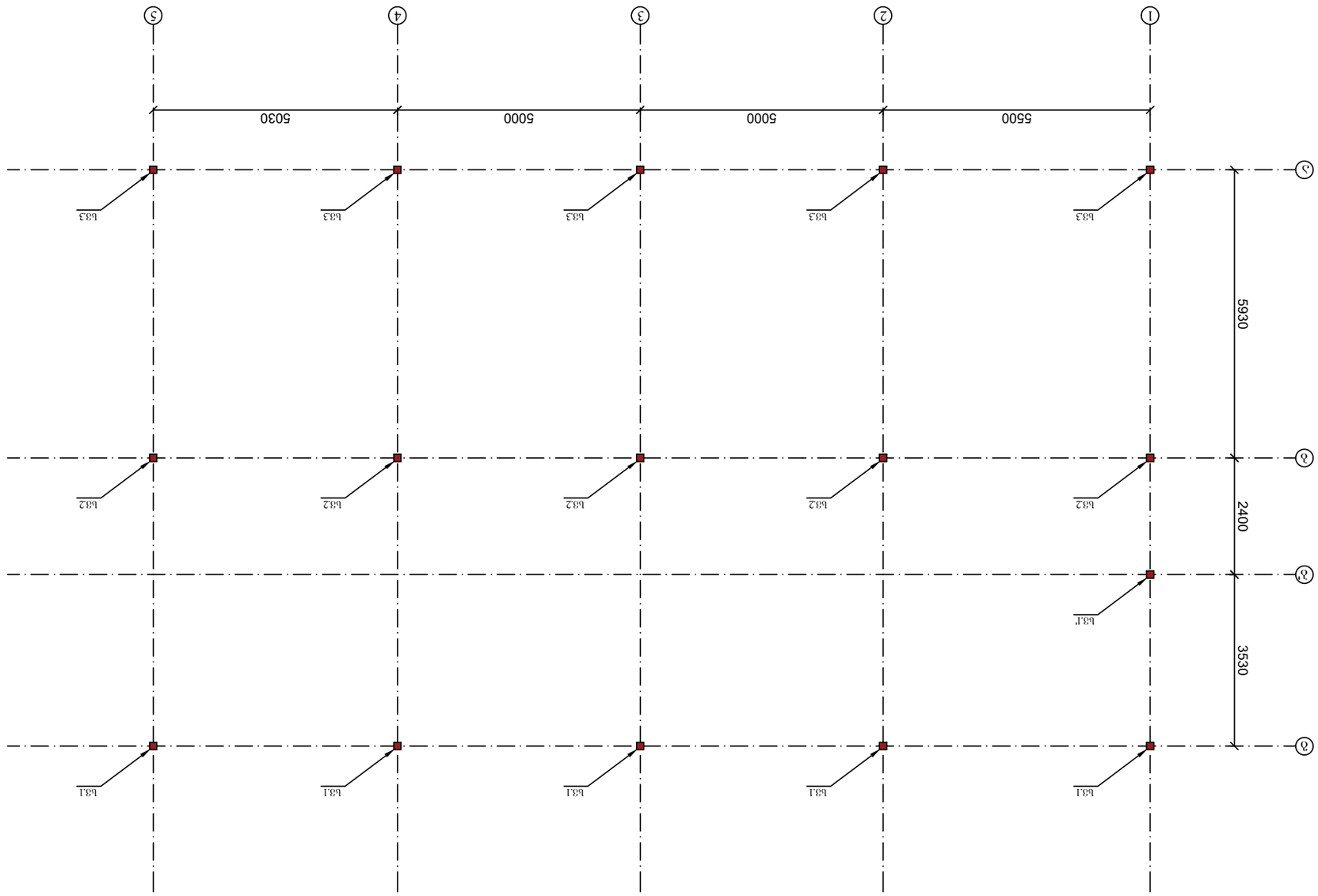

Ь 3 3 ф 3 2 0 Ь з ф ч ъ у ф ч 2 0 Ь 2 3 2 з 2

б 0 з 6 3 ъ ф 0 ±0.00

Ь ф ъ ф 5 2 0 Ь	0 ъ 6 ф 0 ъ ф
	18.06.2024
ф ъ 2 3 3 ф 0 Ь №	
CAD DWG ф ъ 0 ъ ф 0	svetebl.dwg
ъ ф ч ф 3 2 ф Ь з ф Ь ъ 2 ф 0	
2 ъ ф ъ 2 0 ф 2 0 ъ ф 0 Ь 0 , ч ф 3 0 2 ф 2 0 Ь 2 ъ Ь , Ь / 2 0 Ь . Ь Ь . Ь 9 . 0 0 6 . 0 6 5	
ф ъ 8 2 3 ф 0	
ъ ъ 3 ф 0	
ъ ф ъ ф 5 2 0	ф. з ъ ф 2 ъ б 0 2
ъ ъ 2 8 ф (ф ъ ф) ъ ф ф ъ 2 0 2 0 :	ф. з ъ ф 2 ъ б 0 2
з ъ б ф (ф ъ ф) 2 :	
ъ ъ 2 8 ф (ф ъ ф) ъ ф ф ъ 2 0 2 0 :	ф. з ъ ф 2 ъ б 0 2
б ъ Ь ъ ч Ь 0 Ь ф ъ Ь ъ Ь 2 ф ъ 2 0 2	
Ь ф 3 ъ ф 2 0 Ь з ф ч ъ у ф ч 2 0 Ь 2 ъ ф ъ 2 0	
Ь ф ъ ф 5 2 0	0 ъ ф 0 ъ ф 0
	ъ 6 ъ ф ф ъ ф 2 0

ъ ф ч ъ 3 ф 0 Ь ф ч Ь ъ ф ф ъ ф (ф ч ф) ф 0 Ь ъ у ф ч ъ 2 ф 0 Ь 6 ъ у ф 0	
ъ 2 0 ъ ф 2 ф 0 Ь ф ч Ь ъ ф ф ъ ф (ф ч ф) ф 0 Ь ъ у ф ч ъ 2 ф 0 Ь 6 ъ у ф 0	
з ъ ф ъ 2 0	
ъ ф ъ ф 5 2 0	ф. з ъ ф 2 ъ б 0 2
з ъ ф ъ ч ф 2 0 :	ф. з ъ ф 2 ъ б 0 2

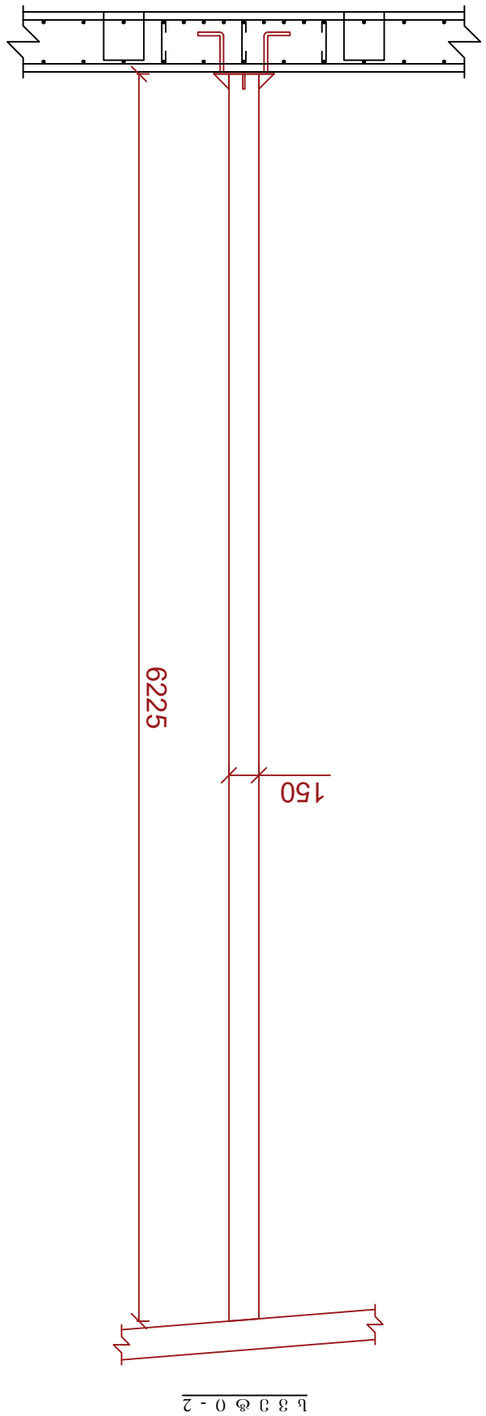

Ь З Ђ О - 2

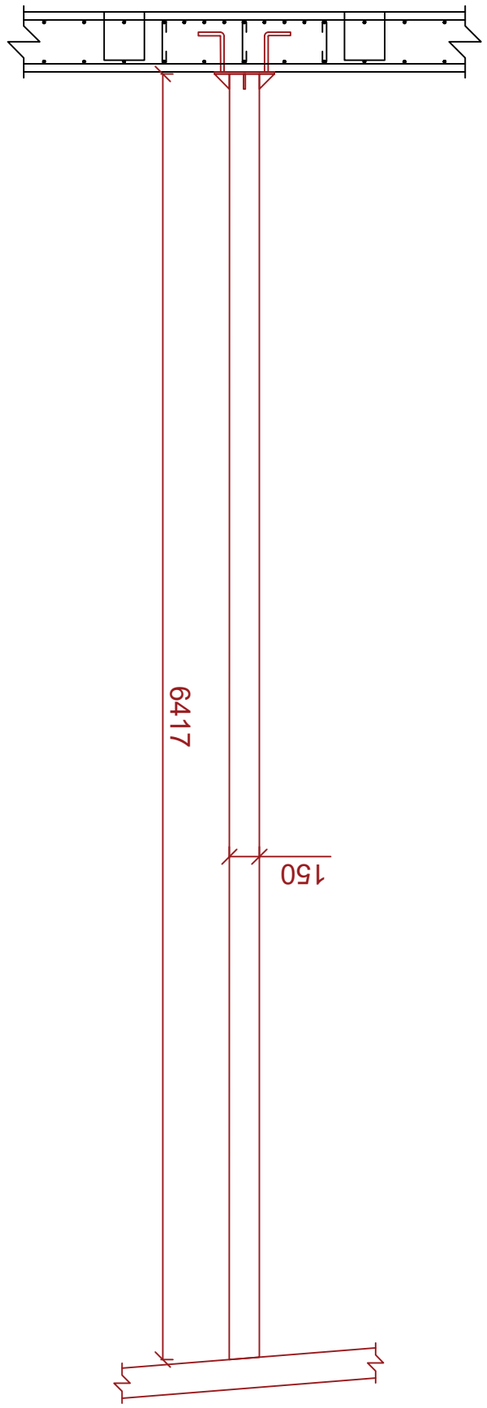

Ь З Ђ О - 1'

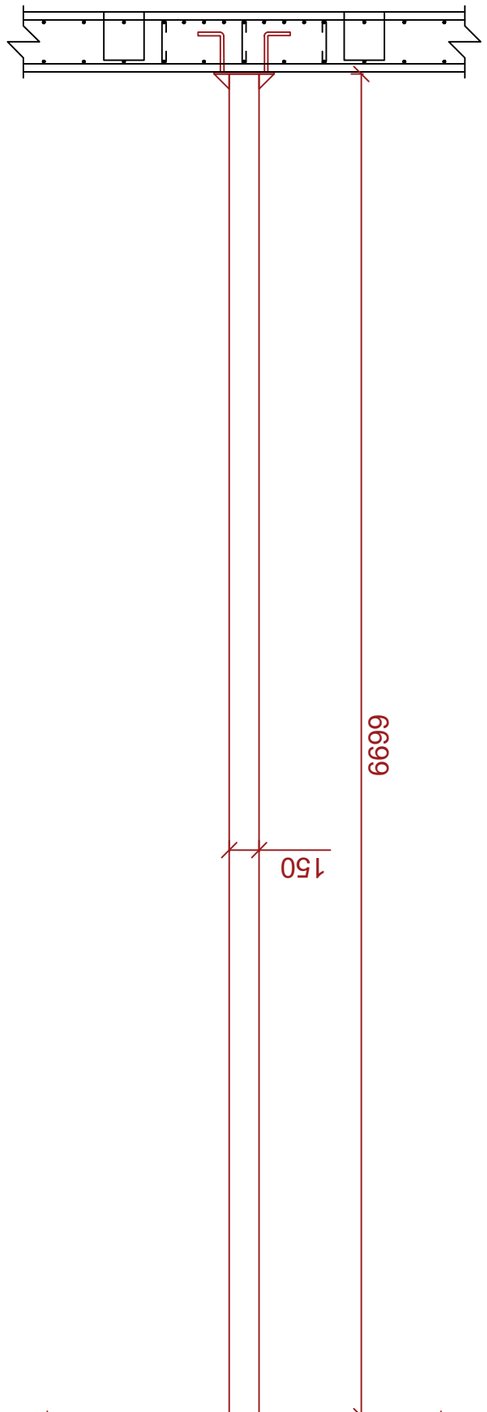

Ь З Ђ О - 1

Ѧ О О М О 6 О Ь Ь З Ђ О Ь Ѕ Ч М Ч Ь О Ь Ь З Ђ Ь

Ѧ.ЊЊЂОЬ №	
CAD DWG ЎЬЛОѦО	svetebl.dwg
Ѧ.ОЂЂЛОЬ	ЂЬЂЬЂЂЂ

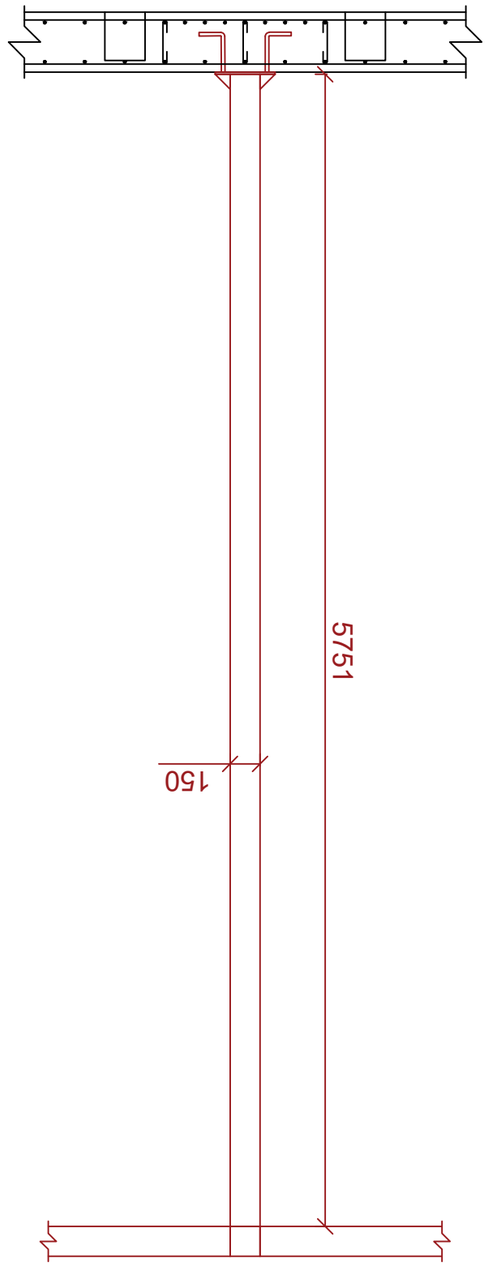

Ь З Э ф 0 - 3

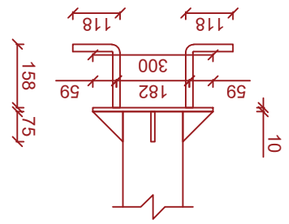

Ь З Э ф 0 Ь Ь А Ь А Ь А Ь А Э Ь Ь Ь

ანტრესოლის მოწყობის გეგმა

ნიშნული +4.00

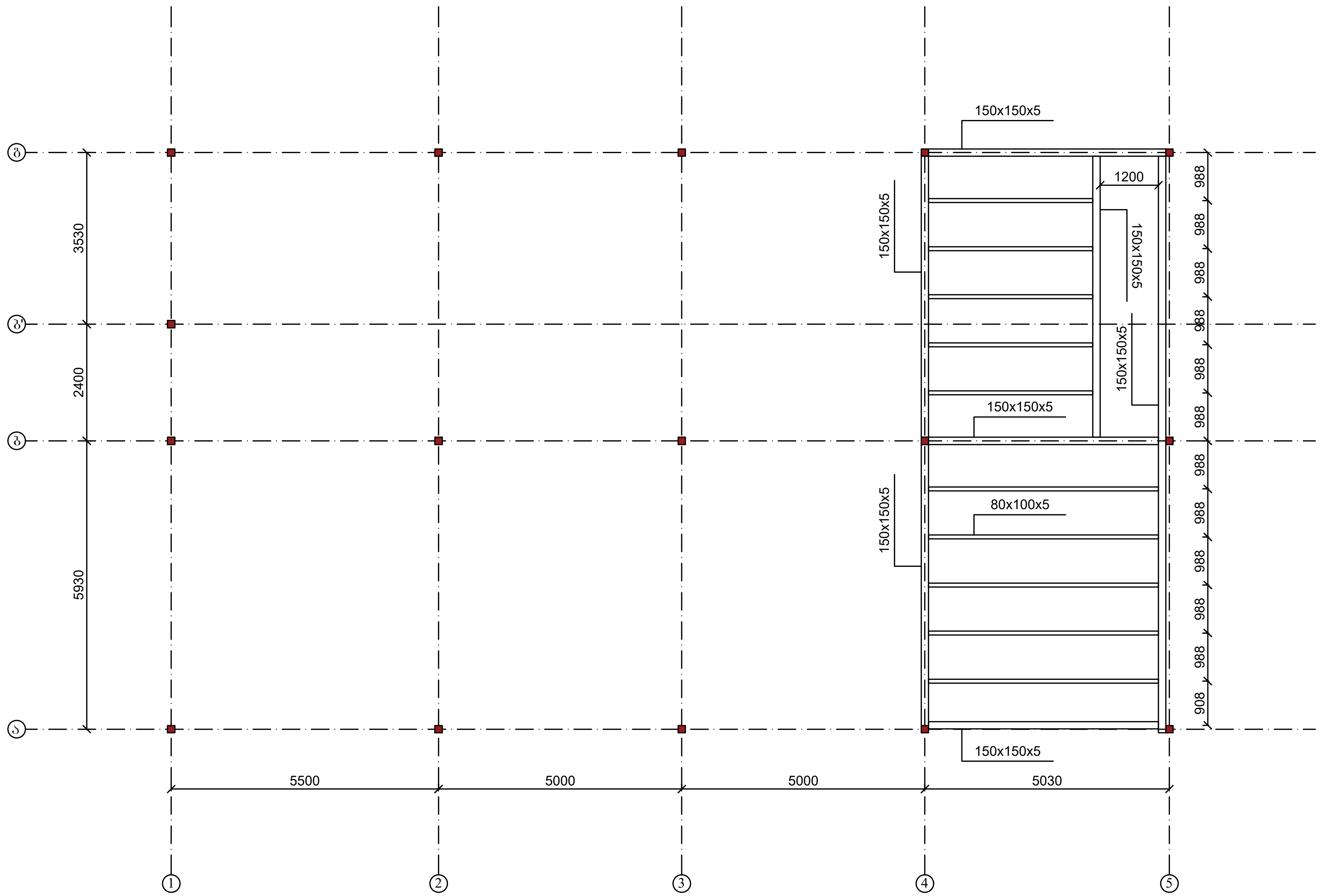

პროექტის დასახელება
საწყობის კონსტრუქციული ნაწილის

პროექტის მისამართი
ქალაქი თბილისი, ფეიქრების ქუჩა, ს/კ.01.11.19.006.065

დამკვეთი
შპს "ეკს"

შენიშვნა
1. ზომები მოცემულია მილიმეტრებში ნიშნულები მეტრებში.

სტადია	თარიღი	განმარტება
	18.06.2024	

დაკვეთის №

CAD DWG ფაილი antresoli.dwg

დირექტორი:

მთ.კონსტრუქტორი: რ. მურვანიძე

შეასრულა: რ. მურვანიძე

შეამოწმა:

საავტორო უფლებები: რ. მურვანიძე

ნახაზის დასახელება

ანტრესოლის მოწყობის გეგმა

კ-3.01

A3

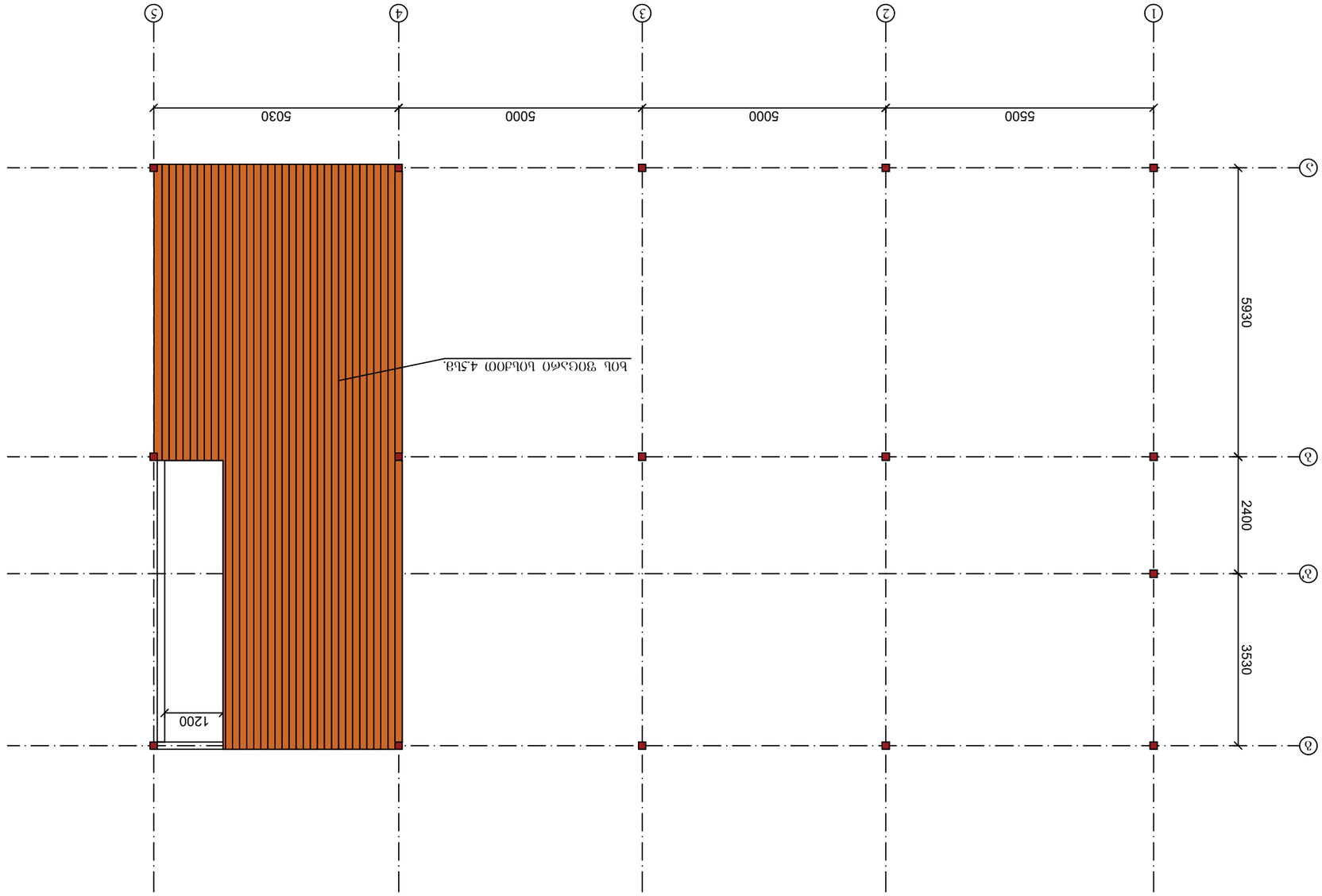

Экспликация помещений

Номер помещения	Наименование помещения	Площадь, м²
1	Тамбур	3,6

Ведомость отделки помещений

Номер помещения	Наименование помещения	Потолок	Стены	Пол	Плинтус
1	Тамбур	Краска	Краска	Керамогранит	Керамогранит

Ведомость дверей

Позиция	Обозначение	Наименование	Кол.	Примечание
		Двери		
1	ГОСТ 6629-88	Дверь металлическая, 1200х2100 мм	1	

Ведомость перемычек

Марка	Сечение	Длина, мм	Масса, кг	Примечание
1ПБ 13-37-п	120х370	1300	46

ა ნ ტ რ ე ს ო ლ ი ს მ ო ე ყ ო ბ ი ს ს ქ ე მ ა

ნ ი შ ნ უ ლ ი **+4.00**

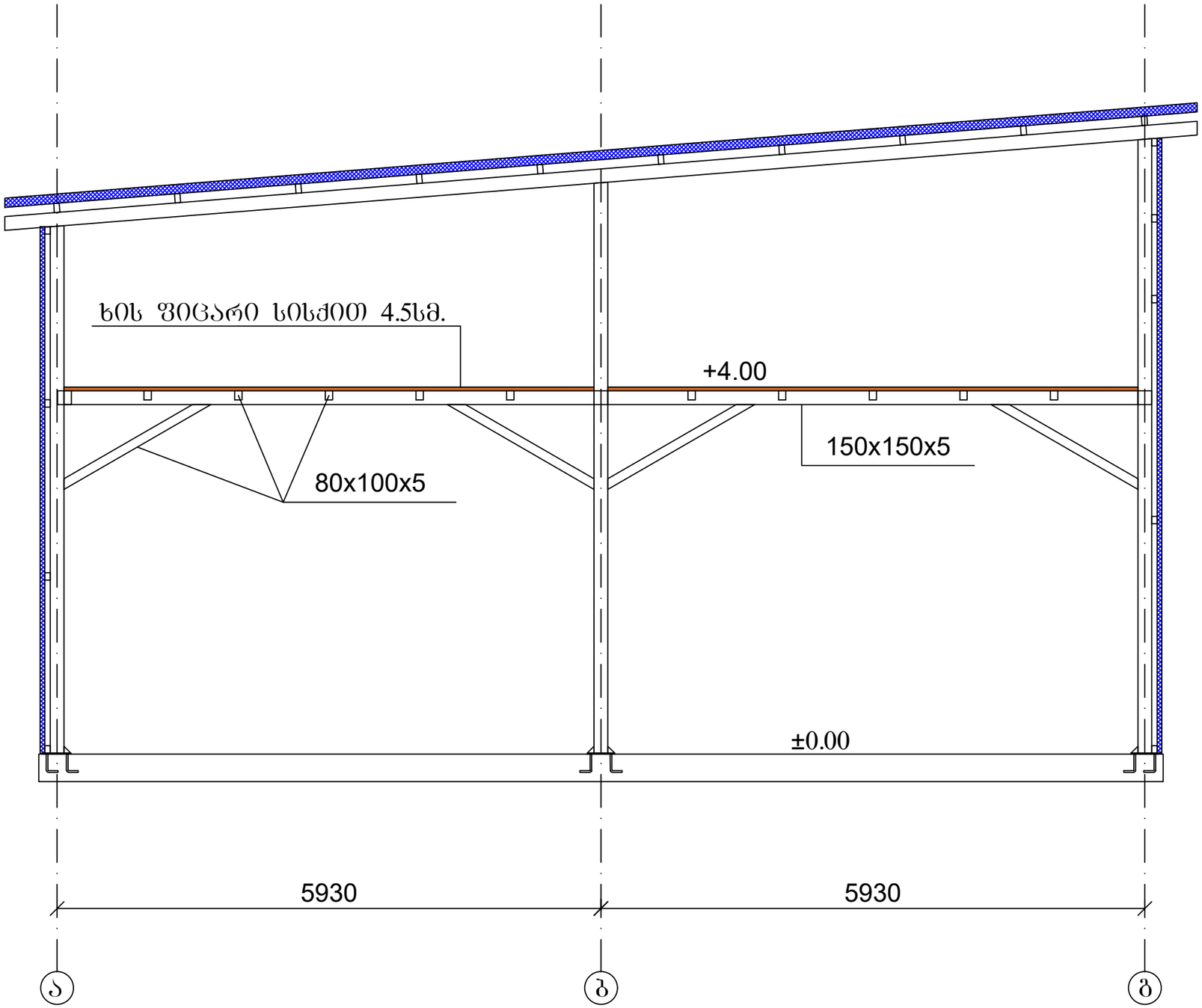

პროექტის დასახელება
საწყობის კონსტრუქციული ნაწილის

პროექტის მისამართი
ქალაქი თბილისი, ფეიქრების ჭიშკა, ს/კ.01.11.19.006.065

დამკვეთი
შპს "ეკს"

შენიშვნა
1. ზომები მოცემულია მილიმეტრებში ნიშნულები მეტრებში.

სტადია	თარიღი	განმარტება
	18.06.2024	

დაკვეთის №

CAD DWG ფაილი: antresoli.dwg

დირექტორი:

მთ.კონსტრუქტორი: რ. მურვანიძე

შესრულა: რ. მურვანიძე

შეამოწმა:

საავტორო უფლებები: რ. მურვანიძე

ნახაზის დასახელება

ანტრესოლის მოწყობის სქემა

კ-3.03

A3

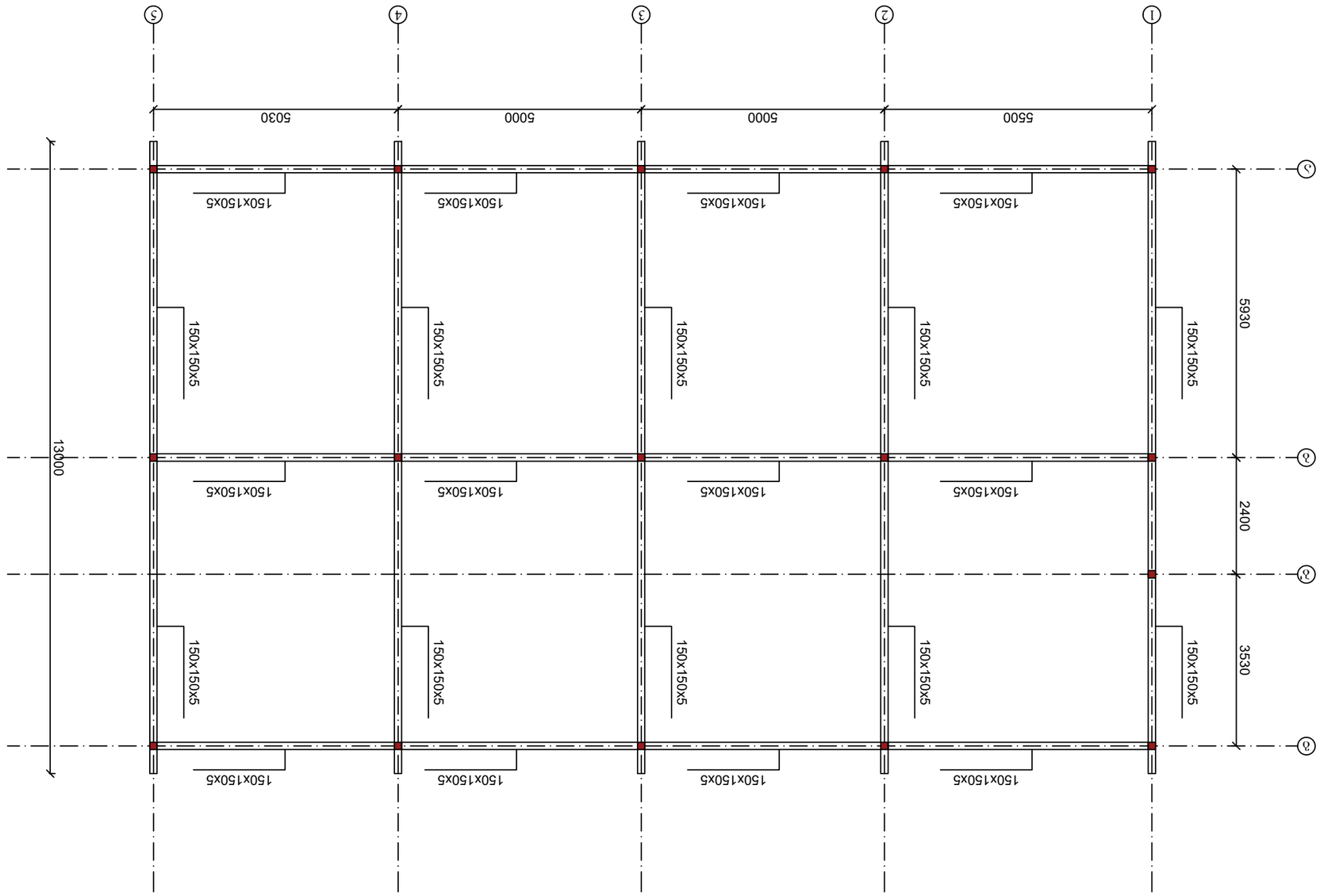

ᲐᲮᲐᲚᲘ ᲡᲐᲮᲔᲚᲛᲬᲘᲤᲝ ᲙᲝᲜᲢᲠᲝᲚᲘᲡ ᲞᲐᲢᲐᲠᲐ ᲡᲐᲛᲔᲣᲠᲜᲝ ᲡᲐᲮᲚᲘᲡ ᲐᲒᲔᲒᲛᲐ

ᲛᲔᲜᲔᲯᲔᲠᲘ	ᲓᲐᲛᲔᲡᲢᲝ	ᲮᲔᲚᲛᲝᲬᲔᲠᲐ
	18.06.2024	
	ᲞᲠᲝᲔᲥᲢᲘᲡ №	
	CAD DWG ᲤᲐᲘᲚᲘ	saxuravi.dwg
	ᲛᲐᲡᲨᲢᲐᲑᲘ:	
	ᲒᲐᲜᲧᲝᲤᲘᲚᲔᲑᲐ:	ტ. ᲒᲔᲠᲒᲘᲫᲔ
	ᲨᲔᲛᲡᲠᲣᲚᲔᲑᲔᲚᲘ:	ტ. ᲒᲔᲠᲒᲘᲫᲔ
	ᲨᲔᲛᲝᲬᲛᲔᲑᲔᲚᲘ:	
	ᲮᲔᲚᲛᲫᲦᲕᲐᲜᲔᲚᲘ:	ტ. ᲒᲔᲠᲒᲘᲫᲔ
	ᲒᲐᲜᲧᲝᲤᲘᲚᲔᲑᲘᲡ ᲜᲝᲛᲔᲠᲘ	
	ᲐᲠᲥᲘᲢᲔᲥᲢᲣᲠᲐ	
	ᲡᲐᲮᲐᲚᲘ "ᲡᲐᲮᲚᲘ"	
	ᲨᲔᲛᲝᲬᲛᲔᲑᲘᲡ ᲐᲓᲒᲘᲚᲘ	

ᲐᲮᲐᲚᲘ ᲡᲐᲮᲚᲘᲡ ᲛᲨᲔᲜᲔᲑᲚᲝᲑᲘᲡ ᲞᲠᲝᲔᲥᲢᲘ
ᲛᲘᲬᲘᲡ ᲖᲔᲓᲐᲞᲘᲠᲘᲡ ᲛᲘᲬᲐᲖᲔ ᲛᲓᲔᲑᲐᲠᲔᲝᲑᲡ ᲥᲣᲩᲐ ᲓᲐ ᲜᲝᲛᲔᲠᲘ ᲐᲠᲘᲡ ᲛᲘᲗᲘᲗᲔᲑᲣᲚᲘ ᲡᲐᲮᲚᲘᲡ ᲜᲝᲛᲔᲠᲘᲗ

ᲛᲨᲔᲜᲔᲑᲚᲘᲡ ᲛᲘᲡᲐᲛᲐᲠᲗᲘ	ᲛᲐᲡᲨᲢᲐᲑᲘ	ᲤᲣᲠᲪᲚᲘᲡ ᲜᲝᲛᲔᲠᲘ
ᲒᲔᲜᲔᲠᲐᲚᲣᲠᲘ ᲒᲔᲒᲛᲐ	1:100	
ᲐᲮᲐᲚᲘ ᲡᲐᲮᲚᲘᲡ ᲛᲨᲔᲜᲔᲑᲚᲝᲑᲘᲡ ᲞᲠᲝᲔᲥᲢᲘ		
ᲒᲔᲒᲛᲐ ᲓᲐᲓᲐᲡᲢᲣᲠᲔᲑᲣᲚᲘᲐ		
ᲐᲮᲐᲚᲘ ᲡᲐᲮᲚᲘᲡ ᲐᲒᲔᲒᲛᲐ		

ᲐᲮᲐᲚᲘ ᲡᲐᲮᲚᲘᲡ ᲛᲨᲔᲜᲔᲑᲚᲝᲑᲘᲡ ᲞᲠᲝᲔᲥᲢᲘ
ᲛᲘᲬᲘᲡ ᲖᲔᲓᲐᲞᲘᲠᲘᲡ ᲛᲘᲬᲐᲖᲔ ᲛᲓᲔᲑᲐᲠᲔᲝᲑᲡ ᲥᲣᲩᲐ ᲓᲐ ᲜᲝᲛᲔᲠᲘ ᲐᲠᲘᲡ ᲛᲘᲗᲘᲗᲔᲑᲣᲚᲘ ᲡᲐᲮᲚᲘᲡ ᲜᲝᲛᲔᲠᲘᲗ

ᲛᲨᲔᲜᲔᲑᲚᲘᲡ ᲛᲘᲡᲐᲛᲐᲠᲗᲘ	ᲛᲐᲡᲨᲢᲐᲑᲘ	ᲤᲣᲠᲪᲚᲘᲡ ᲜᲝᲛᲔᲠᲘ
ᲒᲔᲜᲔᲠᲐᲚᲣᲠᲘ ᲒᲔᲒᲛᲐ	1:100	
ᲐᲮᲐᲚᲘ ᲡᲐᲮᲚᲘᲡ ᲛᲨᲔᲜᲔᲑᲚᲝᲑᲘᲡ ᲞᲠᲝᲔᲥᲢᲘ		
ᲒᲔᲒᲛᲐ ᲓᲐᲓᲐᲡᲢᲣᲠᲔᲑᲣᲚᲘᲐ		
ᲐᲮᲐᲚᲘ ᲡᲐᲮᲚᲘᲡ ᲐᲒᲔᲒᲛᲐ		

ᲒᲐᲜᲧᲝᲤᲘᲚᲔᲑᲐ
1. ᲛᲝᲜᲘᲨᲜᲣᲚᲘ ᲐᲠᲘᲡ ᲛᲘᲗᲘᲗᲔᲑᲐ ᲐᲮᲐᲚᲘ ᲡᲐᲮᲚᲘᲡ ᲛᲨᲔᲜᲔᲑᲚᲝᲑᲘᲡ ᲞᲠᲝᲔᲥᲢᲘᲡ ᲐᲠᲥᲘᲢᲔᲥᲢᲣᲠᲣᲚ ᲜᲐᲬᲘᲚᲖᲔ.

ᲒᲐᲜᲛᲔᲠᲢᲔᲑᲐ ᲓᲐ ᲛᲐᲡᲨᲢᲐᲑᲘ

ᲐᲮᲐᲚᲘ ᲡᲐᲮᲚᲘᲡ ᲛᲨᲔᲜᲔᲑᲚᲝᲑᲘᲡ ᲞᲠᲝᲔᲥᲢᲘᲡ ᲐᲠᲥᲘᲢᲔᲥᲢᲣᲠᲣᲚ ᲜᲐᲬᲘᲚᲖᲔ

სახურავის მოწყობის გეგმა

ნიშნული +6.06 და +7.10

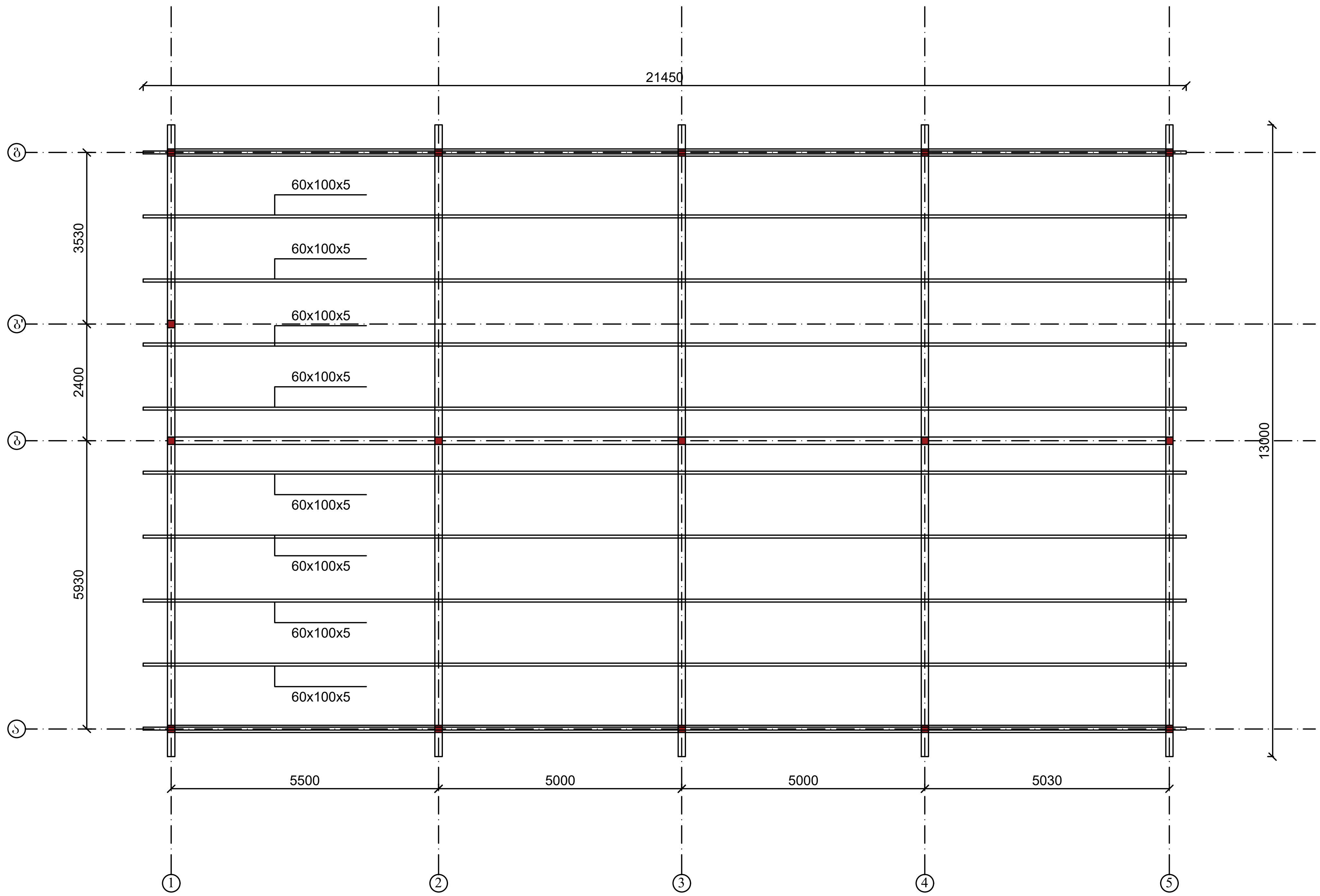

პროექტის დასახელება
საწყობის კონსტრუქციული ნაწილის

პროექტის მისამართი
ქალაქი თბილისი, ფეიქრების ქუჩა, ს/კ.01.11.19.006.065

დამკვეთი
შპს "ეკს"

შენიშვნა
1. ზომები მოცემულია მილიმეტრებში ნიშნულები მეტრებში.

სტადია	თარიღი	განმარტება
	18.06.2024	

დაკვეთის №

CAD DWG ფაილი saxuravi.dwg

დირექტორი:

მთ.კონსტრუქტორი: რ. მურვანიძე

შეასრულა: რ. მურვანიძე

შეამოწმა:

საავტორო უფლებები: რ. მურვანიძე

ნახაზის დასახელება

სახურავის მოწყობის გეგმა

კ-4.02

A3

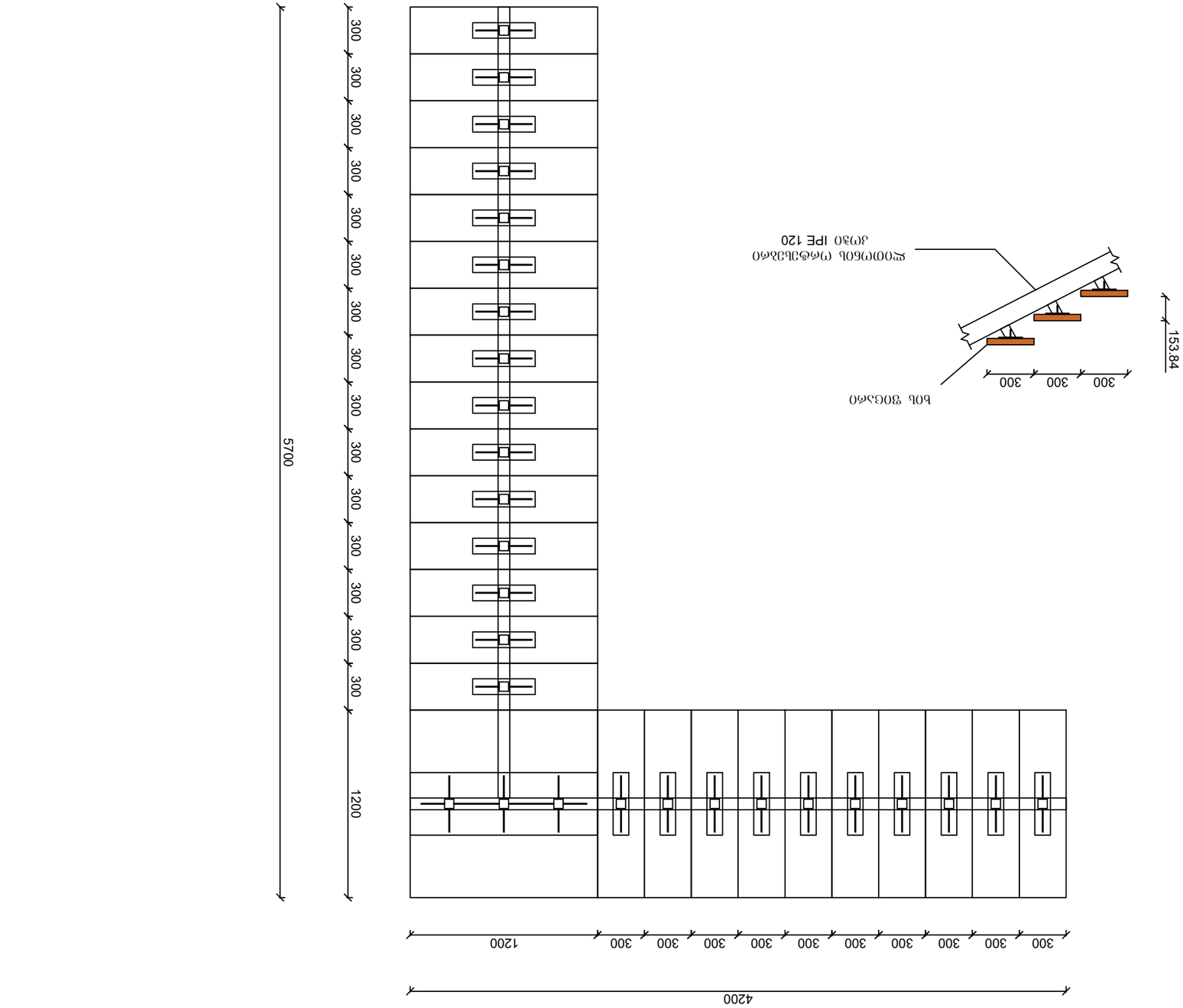

Ъоь ЗЮGЭлбЮ

ѫсооѵбоь ѵлфзьбзблбЮ
ЭѵбЭо IPE 120

Ъ Э Э Ъ Ь Э Ѵ Ѵ Ѵ Ѵ Ѵ Ъ Ь Э З Э Э Ъ

6 О Э 6 Ъ ѫ О **±0.00**

Ъ Ѵ Ѵ Ѵ Ъ Ь	Э Ѵ Ѵ Ѵ Ѵ Ѵ Ъ Ь

ჭრილი 1 ღერძზე

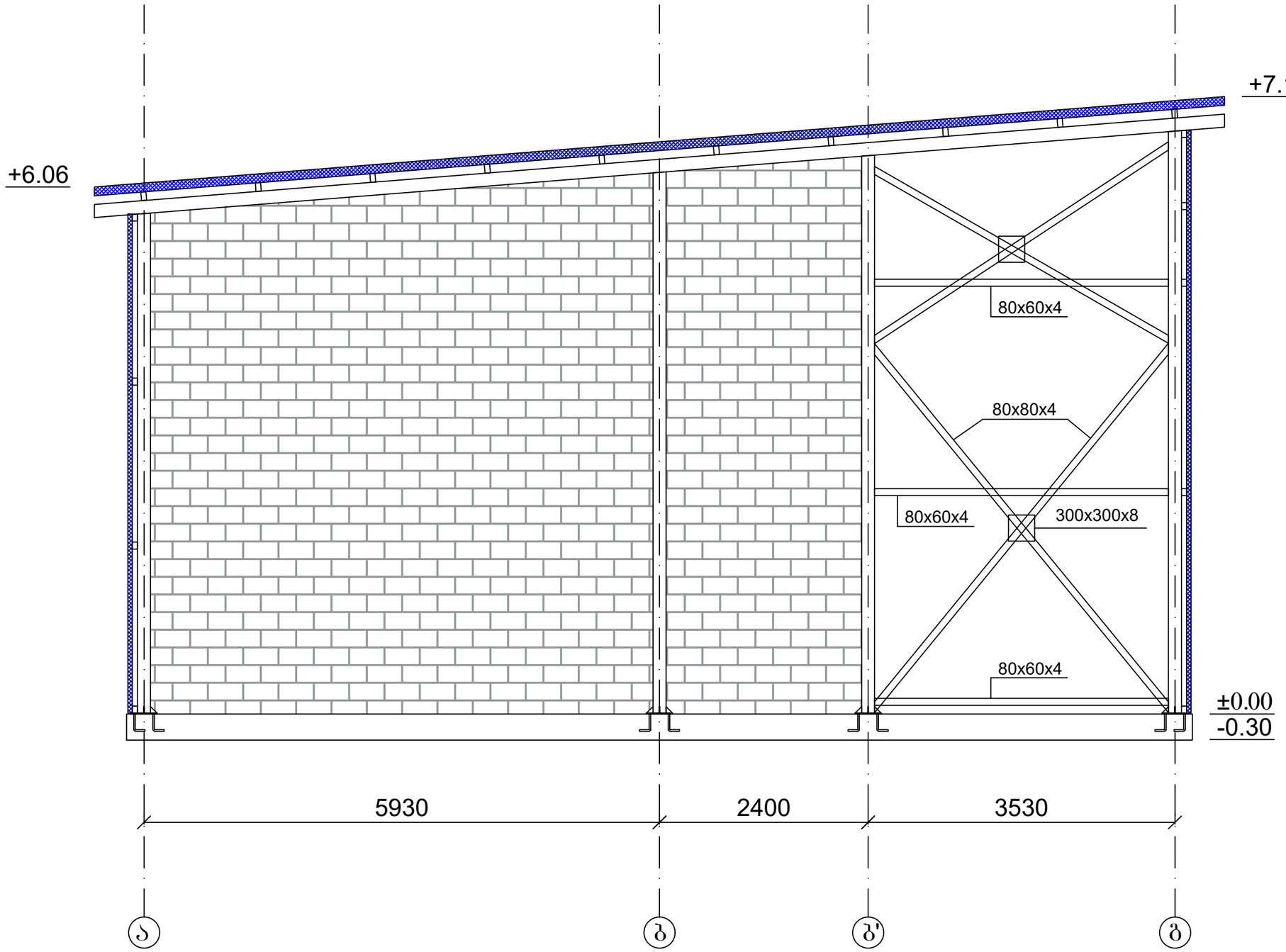

პროექტის დასახელება
საწყობის კონსტრუქციული ნაწილის

პროექტის მისამართი
ძალაძი თბილისი, ფეიქრების ჭიშკა, ს/კ.01.11.19.006.065

დამკვეთი
შპს "ეკს"

შენიშვნა
1. ზომები მოცემულია მილიმეტრებში ნიშნულები მეტრებში.

სტადია	თარიღი	განმარტება
	18.06.2024	

დაკვეთის №

CAD DWG ფაილი Wrili.dwg

დირექტორი:		
მთ.კონსტრუქტორი:		რ. მურვანიძე
შესრულა:		რ. მურვანიძე
შემოწმა:		
საავტორო უფლებები:		რ. მურვანიძე

ნახაზის დასახელება

ჭრილი

კ-6.01

A3

ჭრილი 5 ღერძზე

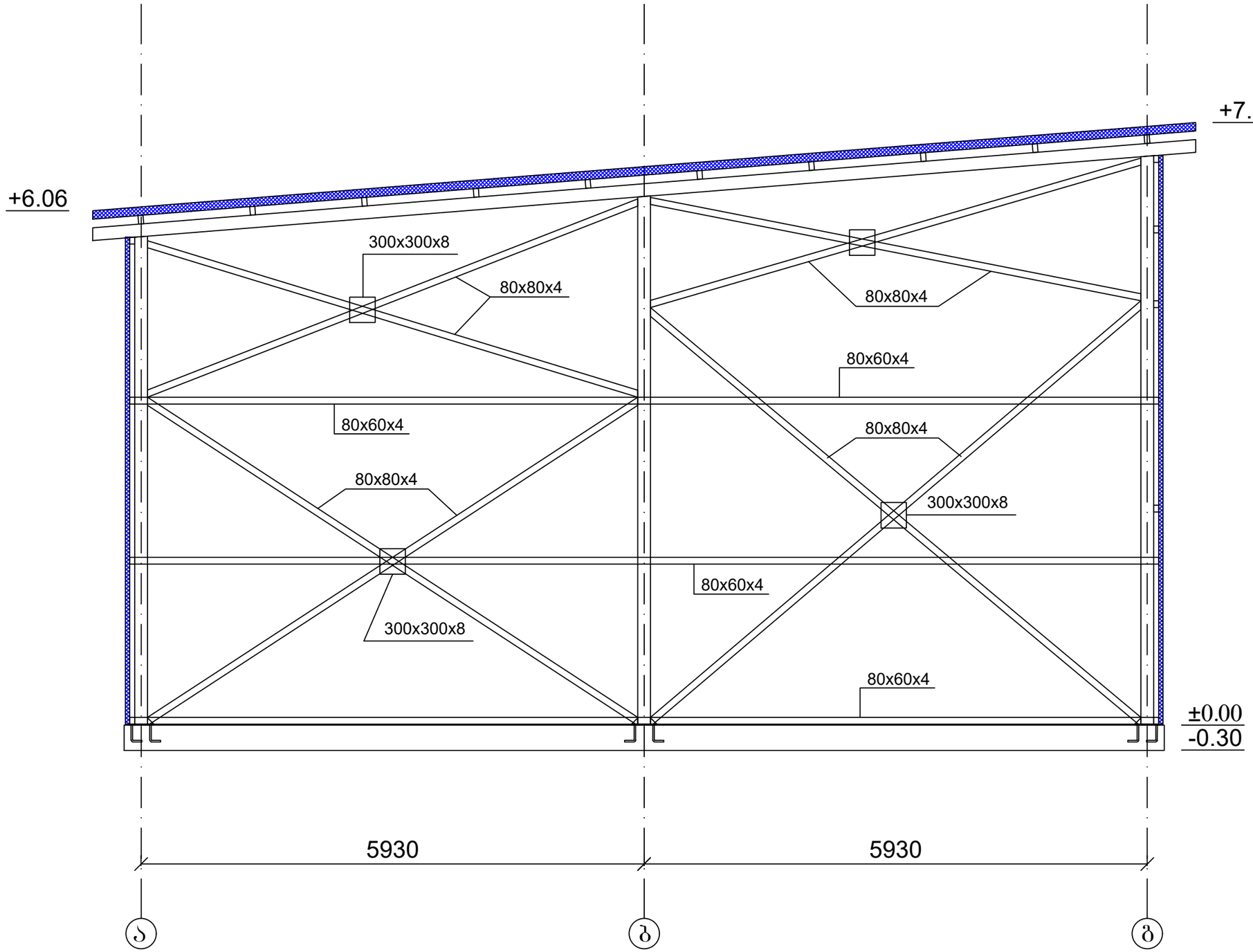

პროექტის დასახელება
საწყობის კონსტრუქციული ნაწილის

პროექტის მისამართი
ქალაქი თბილისი, ფეიქრების ქუჩა, ს/კ.01.11.19.006.065

დამკვეთი
შპს "ეკს"

შენიშვნა
1. ზომები მოცემულია მილიმეტრებში ნიშნულები მეტრებში.

სტადია	თარიღი	განმარტება
	18.06.2024	

დაკვეთის №

CAD DWG ფაილი Wrili.dwg

დირექტორი:		
მთ.კონსტრუქტორი:		რ. მურვანიძე
შესრულა:		რ. მურვანიძე
შეამოწმა:		
საავტორო უფლებები:		რ. მურვანიძე

ნახაზის დასახელება

ჭრილი

კ-6.02

A3

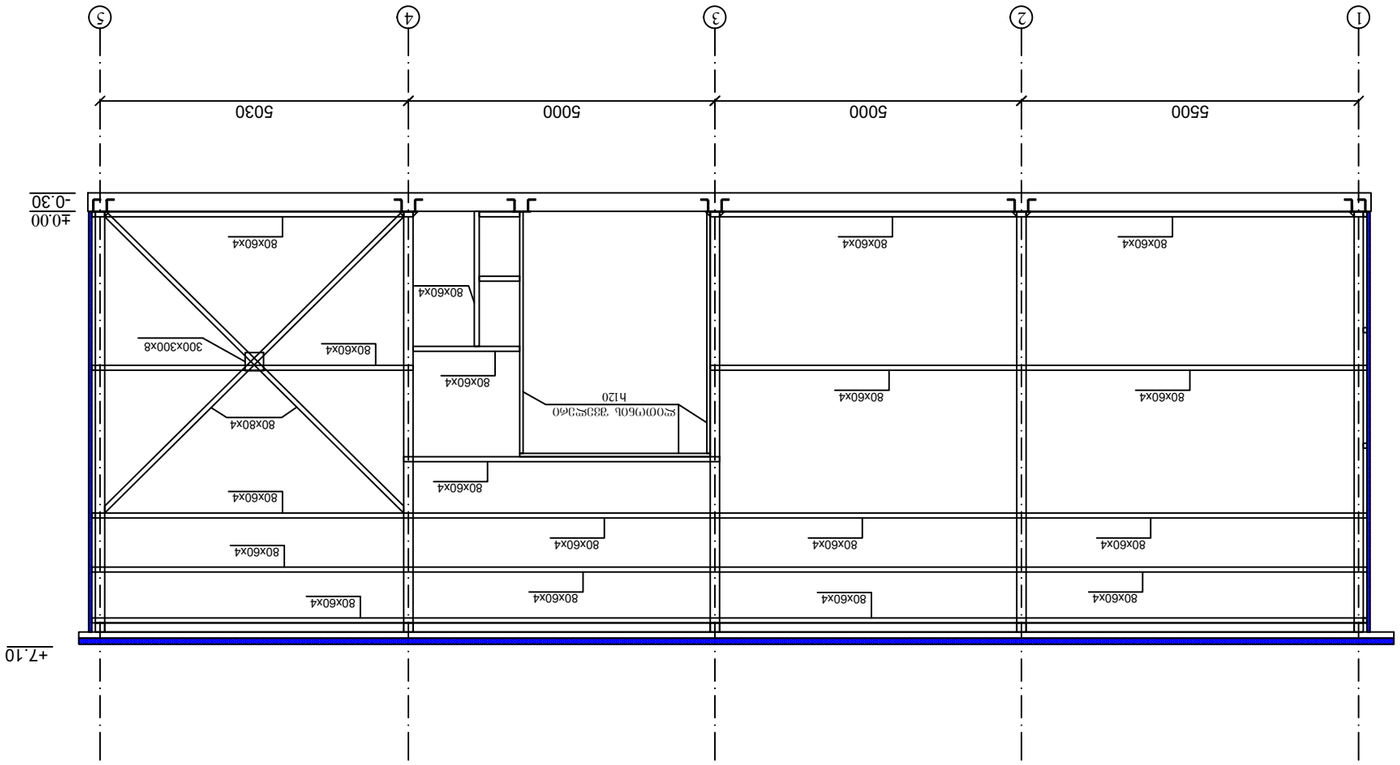

Зображення в осях 1-5

Змонтувати вентиляційні канали з оцинкованої сталі, товщина стінки 0,5 мм, відповідно до вимог ДБН В.2.5-67:2013.

Загальна площа: 18,06.2024

Аркуш № 3-6.03

Формат А3

ჭრილი გ ღერძზე

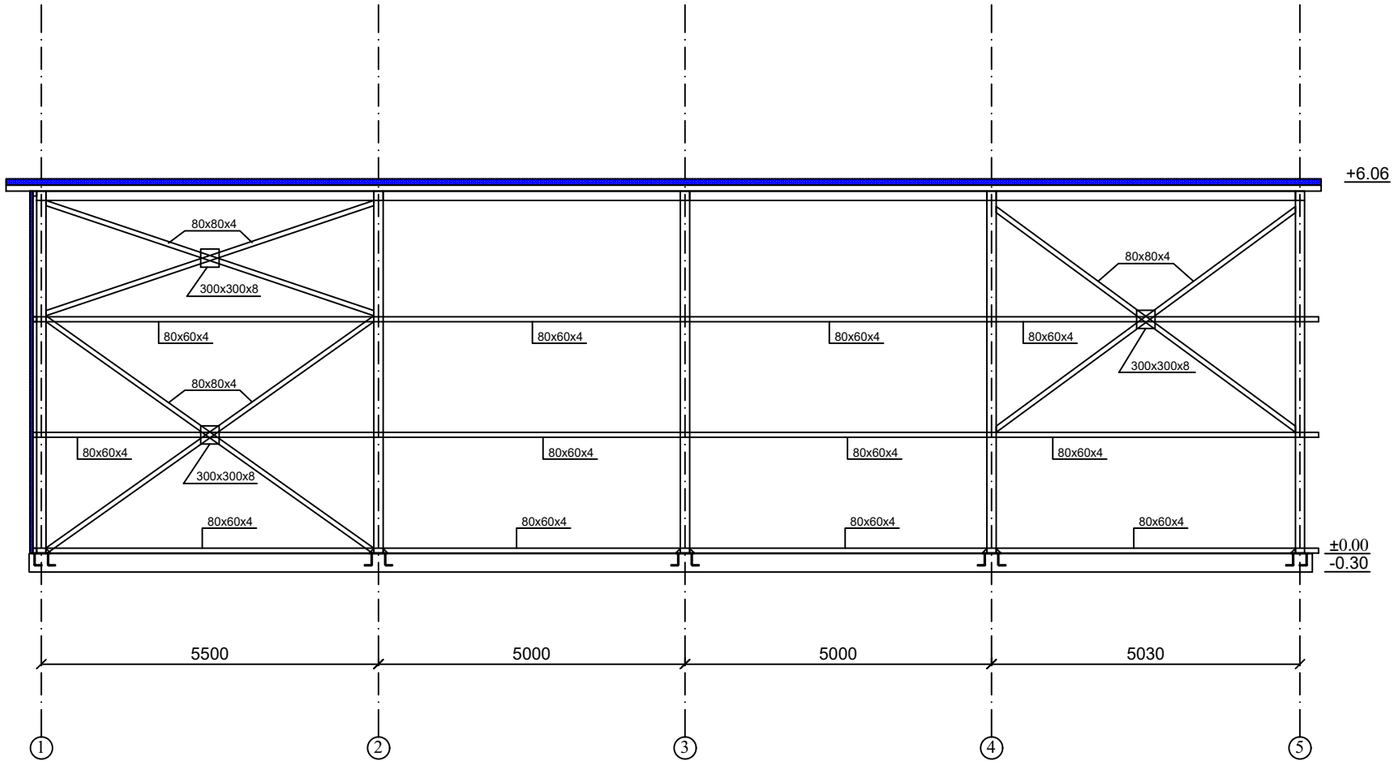

პროექტის დასახელება
საწყობის კონსტრუქციული ნაწილის

პროექტის მისამართი
ქალაქი თბილისი, ფეიქრების ქუჩა, ს/კ.01.11.19.006.065

დამკვეთი
შპს "ეკს"

შენიშვნა
1. ზომები მოცემულია მილიმეტრებში ნიშნულები მეტრებში.

სტადია	თარიღი	განმარტება
	18.06.2024	

დაკვეთის №

CAD DWG ფაილი Wrili.dwg

დირექტორი:

მთ.კონსტრუქტორი: რ. შურვანიძე

შესრულა: რ. შურვანიძე

შეამოწმა:

საავტორო უფლებები: რ. შურვანიძე

ნახაზის დასახელება

ჭრილი

კ-6.04

A3

შ.პ.ს. საპროექტო,
არქიტექტურულ–დიზაინერული სტუდია
„ბაზისი XXI“ (ID: 202235296)
საქართველო. თბილისი.
დავით აღმაშენებლის გამზ. №63-ა
ტელ. (+995 595) 27 21 27
e-mail: bazisi_xxi@yahoo.com
№265/24

L.T.D. projecting,
architect-design studio
„BAZISI XXI“ (ID: 202235296)
№63a Agmashenebeli av.
Tbilisi. Georgia
mob. (+995 595) 27 21 27
e-mail: bazisi_xxi@yahoo.com
„19“ ივნისი 2024წ

საექსპერტო შეფასება (დასკვნა)

ქალაქი თბილისი, ქუჩა ფეიქრები, №12, (ნაკვეთი №6/30) ; ქალაქი თბილისი, ქუჩა ფეიქრები, №12, (ნაკვეთი №6/38), შპს „ეკს“-ის (ID: 200149650) საკუთრების მიწის ნაკვეთზე, საკადასტრო კოდი № 01.11.19.006.065, ასაშენებელი საწყობის შენობის პროექტის კონსტრუქციულ ნაწილზე

ექსპერტიზაზე განსახილველად წარმოდგენილია: ქალაქი თბილისი, ქუჩა ფეიქრები, №12, (ნაკვეთი №6/30) ; ქალაქი თბილისი, ქუჩა ფეიქრები, №12, (ნაკვეთი №6/38), შპს „ეკს“-ის (ID: 200149650) საკუთრების მიწის ნაკვეთზე, საკადასტრო კოდი № 01.11.19.006.065, ასაშენებელი საწყობის შენობის პროექტის:

1. კონსტრუქციული ნაწილი, ელექტრონული ვერსიის სახით;
2. არქიტექტურული ნაწილი, ელექტრონული ვერსიის სახით;
3. სამშენებლო მოედნის ტოპოგადაღება და გეოლოგიური კვლევა-ძიების მასალები;
4. კონსტრუქციული ნაწილის ანგარიშები, შესრულებული პროგრამული კომპლექსის „**LIRA-SAPR**“-ის საშუალებით, ელექტრონული ვერსიის სახით.

დამკვეთი: შპს „ეკს“ (ID: 200149650)
პრ. მთ. არქიტექტორი: გიორგი ქურციკიძე
პრ. მთ. კონსტრუქტორი: რ. მურვანიძე
ექსპერტი-კონსტრუქტორი: ვახტანგ ჯაფარიძე, შ.პ.ს. „ბაზისი XXI“

სამშენებლო მოედანი ხასიათდება შემდეგი გეოფიზიკური და კლიმატური მონაცემებით:
- სეისმურობა 8 ბალი (MSK 64 სკალის მიხედვით, ქალაქი თბილისი მიეკუთვნება 8 ბალიანი სეისმურობის ზონას, ჰორიზონტალური აჩქარება შეადგენს: A=0.17g);
- ქარის ნორმატიული დაწნევა შეადგენს: 85,0 კგძ/მ^2;
- თოვლის საფარის ნორმატიული დატვირთვა შეადგენს: 50,0 კგძ/მ^2;
- საინჟინრო-გეოლოგიური დასკვნის საფუძველზე, საძირკვლების ფუძედ მიღებულია რბილპლასტიკური კონსისტენციის თიხები (ფენა №2, სგე-I), პირობითი საანგარიშო წინაღობით კუმშვაზე ბუნებრივი ტენიანობის მდგომარეობაში: R_o=5,0კგძ/სმ^2; დეფორმაციის მოდულით: E=270,0კგძ/სმ^2.

საპროექტო სასაწყობე შენობა გეგმაში მართკუთხედის ფორმისაა. საპროექტო ნაგებობის გაბარიტული ზომები ძირითად „1“-„5“ და „ა“-„ბ“ ღერძებს შორის შეადგენს: 20,53X11,86 მეტრს. საპროექტო სასაწყობე შენობა ერთსართულიანია სარდაფის სართულის გარეშე. მცირე ნაწილში, „4“-„5“ და „ა“-„ბ“ ღერძებს შორის

გააჩნია ანტრესოლის სართული.

საპროექტო საწყობის შენობის ანტრესოლის სართულის სიმაღლე შეადგენს: 4,00 მეტრს; საპროექტო შენობის მაქსიმალური კონსტრუქციული სიმაღლე იატაკიდან ჭერამდე შეადგენს: 6,85 მეტრს, შენობის მინიმალური სიმაღლე იატაკიდან ჭერამდე შეადგენს: 5,90 მეტრს,

საპროექტო სასაწყობე შენობის მაქსიმალური მალი გრძივი მიმართულებით შეადგენს: 5,50 მეტრს, მაქსიმალური მალი განივი მიმართულებით შეადგენს: 5,93 მეტრს.

კონსტრუქციული სქემის მიხედვით, საპროექტო სასაწყობე შენობა: ±0.00 ნიშნულს ქვემოთ: მონოლითური რკ/ბეტონის, ხოლო ±0.00-ს ნიშნულს ზემოთ: ლითონის კარკასული ტიპისაა.

საპროექტო სასაწყობე შენობის პირობით ნიშნულს: ±0.00-ს (შენობის მიწისზედა I სართულის იატაკის დონეს) შეესაბამება აბსოლუტური ნიშნული: +422.60მ.

საპროექტო საწყობის შენობის კონსტრუქციული ელემენტების დახასიათება

- საძირკვლები დაპროექტებულია მონოლითური რკ/ბეტონის ფილის სახით, სისქით: 30(h)სმ; საძირკვლების ფილის ქვეშ ეწყობა ბეტონის მოსამზადებელი ფენა, სისქით 5სმ B7.5 კლასის ბეტონისაგან და 20სმ სისქის დატკეპნილი ბალასტის ბალიში;
- სვეტები დაპროექტებულია მართკუთხა განივი კვეთის პროფილის ფოლადის მილებისაგან: □150X150X5მმ;
- ანტრესოლის სართულის გადახურვის ძირითადი კოჭები დაპროექტებულია მართკუთხა განივი კვეთის პროფილის ფოლადის მილებისაგან: □150X150X5მმ;
- ანტრესოლის გადახურვის დამხმარე კოჭები დაპროექტებულია მართკუთხა განივი კვეთის პროფილის ფოლადის მილებისაგან: □80X100X5მმ;
- ანტრესოლის სართულში ასასვლელი კიბის მთავარი კოჭი დაპროექტებულია ორტესებრი პროფილის ფოლადის კოჭისაგან: IPE120. საფეხურები ხის ფიცრებისაა;
- სახურავის ძირითადი კოჭები დაპროექტებულია მართკუთხა განივი კვეთის პროფილის ფოლადის მილებისაგან: □150X150X5მმ;
- სახურავის გრძივები დაპროექტებულია მართკუთხა განივი კვეთის პროფილის ფოლადის მილებისაგან: □60X100X5მმ;
- ვერტიკალური კავშირები ლითონის სვეტებს შორის დაპროექტებულია მართკუთხა პროფილის ფოლადის მილებისაგან: □80X80X4მმ;
- კედლის გრძივები დაპროექტებულია მართკუთხა პროფილის ფოლადის მილებისაგან □80X60X4მმ;
- ლითონის კარკასის შემავსებელი კედლები „1“ ღერძზე „ა“-„ბ1“ ღერძებს შორის დაპროექტებულია მცირეგაბარიტიანი ბლოკების წყობით, სისქით 20სმ; დანარჩენი კედლები დაპროექტებულია „სენდვიჩი“-ს ტიპის პანელებისაგან;
- სახურავი ერთქანობიანია, სახურავის ბურული დაპროექტებულია „სენდვიჩი“-ს ტიპის პანელებისაგან;

კონსტრუქციული სქემის მიხედვით, საპროექტო საწყობის შენობა შერეული: ±0.00 ნიშნულს ქვემოთ: მონოლითური რკ/ბეტონის, ხოლო ±0.00-ს ნიშნულს ზემოთ: ლითონის კარკასული ტიპისაა.

ბეტონის საპროექტო კლასი რკ/ბეტონის კონსტრუქციებში შეადგენს: B25; არმატურების საპროექტო კლასი რკ/ბეტონის კონსტრუქციებში: A500C და A240.

ფოლადის კლასი ლითონის კონსტრუქციებში შეადგენს: S275; S355; E235; C235.

სასაწყობე შენობის ძირითადი მზიდი კონსტრუქციული სისტემის სივრცული გაანგარიშება შესრულებულია პროგრამული კომპლექსის „LIRA-SAPR "-ის საშუალებით, 8 ბალიანი სეისმურობის (MSK 64 სკალის მიხედვით, ქალაქი თბილისი მიეკუთვნება 8 ბალიანი სეისმურობის ზონას, ჰორიზონტალური აჩქარება: A=0.17g); ქარის: 85,0 კგძ/მ^2 და თოვლის საფარის: 50 კგძ/მ^2 ნორმატიული დატვირთვებისათვის.

სასაწყობე შენობის მზიდი კონსტრუქციების გეომეტრიული ზომები, პროფილები, ფოლადის კლასი, ბეტონის კლასი და არმირება დაპროექტებულია შენობის მზიდი კონსტრუქციული სისტემის სივრცული ანგარიშის შედეგების მიხედვით.

საპროექტო სასაწყობე შენობის მზიდი კონსტრუქციების გაანგარიშებათა შედეგები აკმაყოფილებენ ნაგებობების მდგრადობის, სიხისტის და სიმტკიცის ნორმატიული დოკუმენტებით გათვალისწინებულ მოთხოვნებს.

<u>დასკვნა:</u>

ქალაქი თბილისი, ქუჩა ფეიქრები, №12, (ნაკვეთი №6/30) ; ქალაქი თბილისი, ქუჩა ფეიქრები, №12, (ნაკვეთი №6/38), შპს „ეკს"-ის (ID: 200149650) საკუთრების მიწის ნაკვეთზე, საკადასტრო კოდი № 01.11.19.006.065, ასაშენებელი საწყობის შენობის პროექტის კონსტრუქციული ნაწილი დამუშავებულია საკმარისი მოცულობით, მოქმედი სამშენებლო ნორმებისა და წესების შესაბამისობაში.

პროექტის გრაფიკული ნაწილისა და შენობის ძირითადი მზიდი კონსტრუქციული სისტემის სივრცული ანგარიშის შედეგების ანალიზის საფუძველზე, ექსპერტიზა დადებით შეფასებას აძლევს: ქალაქი თბილისი, ქუჩა ფეიქრები, №12, (ნაკვეთი №6/30) ; ქალაქი თბილისი, ქუჩა ფეიქრები, №12, (ნაკვეთი №6/38), შპს „ეკს"-ის (ID: 200149650) საკუთრების მიწის ნაკვეთზე, საკადასტრო კოდი № 01.11.19.006.065, ასაშენებელი საწყობის შენობის პროექტის კონსტრუქციულ ნაწილს და რეკომენდაციას უწევს მას მშენებლობის ნებართვის მისაღებად.

შ.პ.ს. „ბაზისი XXI"-ის
აღმასრულებელი დირექტორი,
ექსპერტი, კონსტრუქტორი: /ვახტანგ ჯაფარიძე /

ამონაწერი მეწარმეთა და არასამეწარმეო (არაკომერციული) იურიდიული პირების რეესტრიდან

განაცხადის ნომერი: 115518
განაცხადის რეგისტრაციის ნომერი: B10105547
ამონაწერის მომზადების თარიღი: 03/09/2010 15:40:23

სუბიექტი

საფირმო სახელწოდება:	შპს ბაზისი XXI
იურიდიული მისამართი:	საქართველო, ძველი თბილისის რაიონში, აღმაშენებლის გამზირი 63ა
საიდენტიფიკაციო კოდი:	202235296
სამართლებრივი ფორმა:	შეზღუდული პასუხისმგებლობის საზოგადოება
სახელმწიფო რეგისტრაციის თარიღი:	12/12/2003
სახელმწიფო რეგისტრაციის ნომერი:	2/4-3679
მარეგისტრირებელი ორგანო:	დიდუბე-ჩუღურეთის სასამართლო
საგადასახადო ინსპექცია:	თბილისის რეგ.ცენტრი ძველი თბილისის გ-ბა

ხელმძღვანელობაზე/წარმომადგენლობაზე უფლებამოსილი პირები

- 01001003423, იოსებ ცერცვაძე,
  გენერალური დირექტორი, ,
- 01005021796, ვახტანგ ჯაფარიძე,
  , , აღმასრულებელი დირექტორი

პარტნიორები

	წილი	ანგარიშის ნომერი
01001003423, იოსებ ცერცვაძე,	100.00000000%	202235296-SH-00001

ყადაღა/აკრძალვა:

რეგისტრირებული არ არის

საგადასახადო გირავნობა/იპოთეკის უფლება:

რეგისტრირებული არ არის

დიპლომი

წარჩინებით

ИВ № 257304

ეს დიპლომი მიეცა [illegible]

[illegible]

მასზე, რომ იგი 1980 წელს შევიდა

[illegible]

და 1985 წელს დაამთავრა

[illegible]

სრული კურსი სპეციალობით [illegible]

[illegible]

სახელმწიფო საგამოცდო კომისიის 1985 წ.

„3" [illegible] გადაწყვეტილებით

[illegible]

[illegible]

კვალიფიკაცია.

სახელმწიფო საგამოცდო კომისიის თავმჯდომარე [illegible]

ბ. ა.

ქალაქი [illegible] 1986 წ. „29" 05

ДИПЛОМ

С ОТЛИЧИЕМ

ИВ № 257304

Настоящий диплом выдан *Джапаридзе Вахтангу Зивиевичу*

в том, что он в 19*80* году поступил

в *Грузинский политехнический институт им. В.И. Ленина*

и в 19*85* году окончил полный курс *названного института*

по специальности *промышленное и гражданское строительство*

Решением Государственной экзаменационной комиссии от [illegible] 19*85* г.

[illegible]

присвоена квалификация *инженера-строителя*

Председатель Государственной экзаменационной комиссии [illegible]

М. П. Город *Тбилиси* „*29*" *05* 19*86* г.

Регистрационный № *1276*

Georgia IDENTITY CARD

საქართველო

GEO



სახელი / FIRST NAME

ვახტანგ

VAKHTANG

გვარი / LAST NAME

ჯაფარიძე

JAPARIDZE

მოქ. / CIT. GEO

სქესი / SEX მმ / M

პირადი No / PERSONAL No 01005021796

დაბადების თარიღი / DATE OF BIRTH 10.06.1963

მოქმედების ვადა / DATE OF EXPIRY 26.06.2026

ბარათის No / CARD No 15IC19267

ხელმოწერა / SIGNATURE

დაბადების ადგილი / PLACE OF BIRTH

თბილისი

TBILISI

გაცემის თარიღი / DATE OF ISSUE

26.06.2016

გამცემი ორგანო / ISSUING AUTHORITY

იუსტიციის სამინისტრო

MINISTRY OF JUSTICE

IDGEO15IC192675010050217 96<<<<
6306106M2606266GEO<<<<<<<<<<<1
JAPARIDZE<<VAKHTANG<<<<<<<<<<<

ინფორმაცია საპროექტო და საექსპერტო სამუშაოთა შესახებ

მე, ვახტანგ ჯაფარიძე, 1985 წლიდან ვეწევი საპროექტო საქმიანობას შ.პ.ს. „თბილქალაქ-პროექტ"-ში; 1997 წლიდან ვთანამშრომლობ სხვადასხვა საპროექტო და სამშენებლო ორგანიზაციებთან, სადაც ვასრულებ საპროექტო და საექსპერტო სამუშაოებს; ასევე ვეწევი სამშენებლო ობიექტების ტექნიკურ ზედამხედველობას. 2004 წლიდან ვარ შ.პ.ს. „ბაზისი XXI"-ის აღმასრულებელი დირექტორი და მთავარი კონსტრუქტორი.

ჩემი უშუალო ხელმძღვანელობით დამუშავებულია შემდეგი ობიექტები:

- მრავალბინიანი საცხოვრებელი სახლი საგარეჯოს ქ. №7-7ა;
- მრავალბინიანი საცხოვრებელი სახლი ქეთევან წამებულის გამზ. №15-17;
- მიწისძვრისაგან დაზიანებული, ქ. თბილისის მე-4 საშუალო სკოლის გამაგრების პროექტი;
- მრავალბინიანი საცხოვრებელი სახლები ალ. ყაზბეგის გამზ. №34-ში;
- 10 სართულიანი ბავშვთა სარეაბილიტაციო ცენტრის პროექტი ქ. თბილისის I კლინიკური საავადმყოფოს ტერიტორიაზე;
- ღვინის ქარხანა ყვარელის რ/ნ, სოფელ შილდაში;
- მრავალბინიანი საცხოვრებელი სახლი საბურთალოს ქ. №31;
- მრავალბინიანი საცხოვრებელი სახლი შატბერაშვილის ქ. №7 და შატბერაშვილის ქ. №9;
- მრავალბინიანი საცხოვრებელი სახლი მარუხის გმირების ქ. №11;
- მრავალბინიანი საცხოვრებელი სახლი ვ. ივერიელის ქ. №32 / საბადურის ქ. №32-32ა, №34;
- მრავალი ინდივიდუალური საცხოვრებელი სახლი.

ბოლო 5 წლის განმავლობაში ჩატარებული საექსპერტო სამუშაოები:

- ქ. გარდაბნის მუნიციპალიტეტის სოფელ მარტყოფში, სოფელ სართიჭალასა და სოფელ საააკაძეში, შ.პ.ს. „ჩირინა"-ს მეფრინველეობის კომპლექსის ტერიტორიაზე, მდებარე შენობების საერთო მდგრადობისა და ნაგებობის მზიდი კონსტრუქციების საპროექტო მონაცემებთან შესაბამისობის შესახებ; საექსპერტო შეფასებები კონსტრუქციულ ნაწილზე.
- ქ. თბილისში, ჭავჭავაძის ქ. №1 / ქავთარაძის ქ. №19, შ.პ.ს. „მონოლით ჯგუფი"-ს მრავალბინიანი საცხოვრებელი სახლის პროექტის კონსტრუქციულ ნაწილზე.
- ქ. გურჯაანში, თავისუფლების ქუჩა № 6-ში, „სოკარ ჯორჯია პეტროლეუმ"-ის ავტოგასამართი კომპლექსის პროექტის კონსტრუქციულ ნაწილზე.
- ქ. თბილისში, დასახლება აეროდრომი, ქუჩა I, №20/ქ. თბილისი, აეროდრომის დასახლება მე-3 ქუჩა №17/ ქ. თბილისი, აეროდრომის დასახლება I ქუჩა №22, ე.ს. ამხანაგობა „იმედი 2015"-ის მრავალბინიანი საცხოვრებელი სახლის პროექტის კონსტრუქციულ ნაწილზე.
- ქ. თბილისში, ქინძმარაულის I შესახვევი №1-ში, შ.პ.ს. „უნიმედი კახეთი"-ს მიწის ნაკვეთზე მდებარე არსებული რეფერალური ჰოსპიტალის შენობის გამაგრება-გაძლიერების პროექტზე.
- ქ. რუსთავში, სექტორი-ჟ. შარტავა, მიკრო/რაიონი XXI, №16 და №22 სახლებს შორის მიმდებარე ტერიტორიაზე მრავალბინიანი საცხოვრებელი სახლის პროექტის კონსტრუქციულ ნაწილზე.
- ქალაქ თბილისში, ქუჩა უშანგი ჩხეიძის, №12-14-16 შ.პ.ს. „ბელი"-ს მრავალბინიანი საცხოვრებელი სახლის პროექტის კონსტრუქციულ ნაწილზე.
- ქ. თბილისში, შატბერაშვილის ქუჩა №74, შ.პ.ს. „სალვუს დეველოპმენტი"-ს დაბალი ინტენსივობის საცხოვრებელი სახლის კორექტირებული პროექტის კონსტრუქციულ ნაწილზე.
- ქალაქ თბილისში, ქუჩა წინანდალი №9 შ.პ.ს. „საქართველოს ეროვნული უნივერსიტეტი სეუ"-ს საგანმანათლებლო ცენტრის შენობის პროექტის კონსტრუქციულ ნაწილზე.
- ქ. თბილისში, სექტორი-სამგორი, კახეთის გზატკეცილის მე-7 კმ-ის მიმდებარე ტერიტორიაზე, შ.პ.ს. „R.I.G. GAS"-ის ნავთობბაზის ობიექტების პროექტის კონსრტუქციულ ნაწილზე
- ქ. თბილისში, ქუჩა წინანდლის, №9, (ნაკვეთი №01/107) შ.პ.ს. „კარდიოლოგიური კლინიკა გული"-ს საკუთრების მიწის ნაკვეთზე № 01.17.13.001.315 არსებული საავადმყოფოს რეკონსტრუქციის (დაშენება-გადაჯდომით) პროექტის კონსტრუქციულ ნაწილზე
- ქ. თბილისში, სექტორი-საბურთალო, დიდი დიღომი, მიკრო/რაიონი I და ფარნავაზ მეფის გამზირს შორის, შ.პ.ს. „აკა"-ს საკუთრების მიწის ნაკვეთზე №01.10.06.009.042 მრავალფუნქციური კომპლექსის შენობის პროექტის კონსტრუქციულ ნაწილზე
- ქ. თბილისში, ქუჩა ნარიმანოვი, №12, შ.პ.ს. „ემ. ჯი. ალიანსი"-ს საკუთრების მიწის ნაკვეთზე მრავალბინიანი საცხ. სახლის (ბლოკი: №1–№6) პროექტის კონსტრუქციულ ნაწილზე.

მოწოდებულ ინფორმაციას ვადასტურებ,
შ.პ.ს. „ბაზისი XXI"-ის
აღმასრულებელი დირექტორი: /ვ. ჯაფარიძე/

საქართველო. შპს "ბაზისი XXI" * GEORGIA. "BAZISI XXI" LTD * 202235296

შეთავაზებული სპეციალისტის ბიოგრაფიული მონაცემები

შეთავაზებული თანამდებობა	ინჟინერ-კონსტრუქტორი
ფირმის დასახელება	შპს „ბაზისი XXI“
გვარი, სახელი	ჯაფარიძე ვახტანგ
პირადი №	01005021796
დაბადების თარიღი	10. 06. 1963წ.
საცხოვრებლის მისამართი	ქ. თბილისი, წყალტუბოს ქ. №20
ელ.ფოსტა	bazisi_xxi@yahoo.com
საკონტაქტო ტელეფონი	595 27 21 27
ოჯახური მდგომარეობა	აუტანელი
პროფესია	სამრეწველო და სამოქალაქო ობიექტების ინჟინერ-მშენებელი, დამპროექტებელი
საპროექტო ორგანიზაციაში მუშაობის სტაჟი	38 წელი
ექსპერტად მუშაობის სტაჟი	23 წელი
მოვალეობის დეტალურად აღწერა	სამრეწველო და სამოქალაქო ობიექტების კონსტრუქციების გაანგარიშება- დაპროექტება
განათლება 1980-1985წწ	უმაღლესი, საქართველოს პოლიტექნიკური ინსტიტუტი, სამშენებლო ფაკულტეტი, სამრეწველო და სამოქალაქო ობიექტების ინჟინერ-მშენებელი
ძირითადი კვალიფიკაციები 1985 წლიდან დღემდე	შ.პ.ს. „თბილქალაქპროექტი“-ს წამყვანი კონსტრუქტორი, შ.პ.ს. „ბაზისი XXI“-ის მთავარი კონსტრუქტორი
დაპროექტებული ობიექტები 1985-2024წწ	მრავალი ინდივიდუალური და მრავალბინიანი საცხოვრებელი სახლი, საწარმოო დანიშნულების ობიექტები, შენობების აღდგენა-გამაგრების პროექტები
თარიღი	19.06.2024წ.

ენები	კითხვა	წერა	ლაპარაკი
ქართული	მშობლიური	მშობლიური	მშობლიური
რუსული	თავისუფლად	თავისუფლად	თავისუფლად

დადასტურება

მე, ქვემორე ხელისმომწერი ვადასტურებ, რომ წარმოდგენილი მონაცემები ზუსტად აღწერს ჩემს პიროვნებას, ჩემს გამოცდილებას და კვალიფიკაციას.

სპეციალისტი ვახტანგ ჯაფარიძე

საქართველო. შპს „ბაზისი XXI“ GEORGIA. "BAZISI XXI" LTD 202235296

სახელმწიფო ლიცენზია

სლც№ 4122

საპროექტო-სამშენებლო საქმიანობის განხორციელებაზე

ეძლევა შპს „ბაზისი XXI“

ქ. თბილისი, დავით აღმაშენებლის № 63-ა

მასზედ, რომ მას აქვს უფლება განახორციელოს საპროექტო-სამშენებლო საქმიანობა დანართში მოცემულ სახეობებში.

ლიცენზია მოქმედებს საქართველოს ტერიტორიაზე

განსაკუთრებული პირობები

ლიცენზიის მოქმედების ვადა ლიცენზია გაცემულია 11122004წ.

საქართველოს ეკონომიკური განვითარების მინისტრის მოადგილე, სპეციალიზებული მუდმივმოქმედი სალიცენზიო-სანებართვო კომისიის თავმჯდომარე ვახტანგ ლეჟავა

საქართველო, შპს „ბაზისი XXI“ GEORGIA, "BAZISI XXI" LTD 202235296

საპროექტო-სამშენებლო საქმიანობაზე
№4177 სახელმწიფო ლიცენზიის
დანართი

ჩამონათვალი

საპროექტო – სამშენებლო საქმიანობის სახეებისა, რომელთა განხორციელების უფლება ეძლევა შპს-ს „ბაზისი XXI“

1. *საცხოვრებელი, სამოქალაქო და საზოგადოებრივი დანიშნულების შენობა-ნაგებობების დაპროექტება (მ.შ. ტექნიკური მდგომარეობის გამოკვლევა და რეკომენდაციების დამუშავება):*
   - საცხოვრებელი შენობები:
     ბ. ხუთსართულიანი (მანსარდის ჩათვლით);
   - საზოგადოებრივი შენობები და ნაგებობები:
     ბ. ხუთ სართულამდე ან 18 მ. სიმაღლის და დახურული საშუალო სირთულის კონსტრუქციის დარბაზები.
2. *სამრეწველო, საწარმოო და სასოფლო-სამეურნეო შენობა-ნაგებობათა დაპროექტება:*
   - საწარმოო შენობა-ნაგებობები;
   - სამრეწველო ობიექტები:
     ა. მცირე სიმძლავრის.
3. *პროექტების ექსპერტიზა:*
   - საცხოვრებელი, სამოქალაქო და საზოგადოებრივი დანიშნულების შენობა-ნაგებობები.
   - საწარმოო შენობა-ნაგებობები;

გაცემულია 2004 წლის 14 დეკემბერს.

სპეციალიზებული მუდმივმოქმედი
სალიცენზიო-სანებართვო კომისიის
თავმჯდომარის მოადგილე ალბერტ ჯანელიძე

შპს „ბაზისი XXI“ საქართველო GEORGIA "BAZISI XXI" LTD 202235296

საექსპერტო შეფასება

გეოლოგიური შეფასება ანგარიშზე: ქ.თბილისი, ფეიქრების ქუჩა №12, (ნაკვეთი №6/30), (ნაკვეთი №6/38), საკადასტრო კოდით: **№01.11.19.006.065** არსებული მიწის ნაკვეთის ფართზე ერთსართულიანი სასაწყობე შენობის მშენებლობისათვის ჩატარებული საინჟინრო-გეოლოგიური ანგარიშის საექსპერტო შეფასება.

შინაარსი

ქ.თბილისი, ფეიქრების ქუჩა №12, (ნაკვეთი №6/30), (ნაკვეთი №6/38), საკადასტრო კოდით: **№01.11.19.006.065** არსებული მიწის ნაკვეთის ფართზე ერთსართულიანი სასაწყობე შენობის მშენებლობისათვის, შპს „ეკს"-ის დავალებით ჩვენს მიერ 2023 წლის 28 დეკემბერს შემოწმებული იქნა არსებულ მიწის ნაკვეთზე საინჟინრო-გეოლოგიური კვლევების ანგარიში. კვლევების მიზანია შესწავლილი იქნეს გეოლოგიური კვლევების შედეგად მიღებული ტექნიკური დოკუმენტაციის შესაბამისობა საქართველოში მოქმედ სამშენებლო ნორმებთან, წესებთან და სახელმწიფო სტანდარტებთან.

საინჟინრო გეოლოგიური სამუშაოები შესრულებულია შპს „გეომატიკს"-ის გეოლოგიური ჯგუფის მიერ 2023 წლის დეკემბერში, სამუშაოების უშუალო ხელმძღვანელი, ინჟინერ-გეოლოგი თ.კვეტენაძე.

წარმოდგენილია შემდეგი დოკუმენტაცია: ტექსტური ნაწილი 11 გვერდი. მოედნის ტოპოგეგმა ჭაბურღილების დატანით, ჭრილები, სვეტები, გრუნტების ლაბორატორია, ფოტომასალა.

გეოლოგიური ნაწილის კვლევა

აღნიშნულ მოედანზე უნდა მოხდეს ერთსართულიანი სასაწყობე შენობის მშენებლობა. ნაგებობის კლასი პასუხისმგებლობის მიხედვით - II.

უბნის საინჟინრო-გეოლოგიური შეფასების მიზნით შესწავლილია მიმდებარე ტერიტორია, ლითოლოგირი ჭრილის დასადგენად და ნიმუშების ასაღებად გაყვანილია 2 ჭაბურღილი, თითოეული სიღრმით 4 მეტრამდე, საერთო სიძით 8 გრძ.მ.

საკვლევი მოედანი საქართველოს ტერიტორიის სამშენებლო კლიმატური დარაიონების სქემის მიხედვით განეკუთვნება IIIგ კლიმატურ ქვერაიონს. სამშენებლო ნორმებისა და წესების (პნ 01.01-09) №1 დანართის მიხედვით სეისმურობად მიღებულია 8 ბალი.

ჩატარებული საველე მონაცემების საფუძველზე შედგენილია გეოლოგიური ჭრილები. მშენებლობისათვის გამოყოფილი უბნის გეოლოგიურ აგებულებაში მონაწილეობენ:

ფენა 1 – ნაყარი ფენა tQ_{IV}

ფენა 2 - სგე I თიხა მუქი ყავისფერი, რბილპლასტიკური, გალებებული, პელიტური, ღია ყავისფერი თიხის ბუდობებით და თხელი შუა შრეებით, ძლიერ კარბონატული (pdQIV)

საინჟინრო-გეოლოგიური კვლევების შედეგად ჩატარებული მონაცემების მიხედვით მოცემულია ფენა 2 გრუნტის მახასიათებლები. გრუნტის ფიზიკურ-მექანიკური თვისებები ანგარიშში დეტალურად არის განხილული. საძირკვლის ტიპი შერჩეულ იქნეს კონსტრუქტორის მიერ. გრუნტის ლაბორატორიული ცდა ჩატარებულია შპს „ალფას"-ს საგამოცდო ლაბორატორიაში. ანგარიშში მოკლედ არის მოცემული საკვლევი ტერიტორიის გეომორფოლოგიური, გეოლოგიური და ჰიდროლოგიური, კლიმატური, სეისმური პირობები. გრუნტის წყალი არ დაფიქსირდა.

გარემოს ეროვნული სააგენტოს, გეოლოგიური დეპარტამენტის მიერ გამოქვეყნებული "ქ. თბილისის ტერიტორიის საინჟინრო-გეოდინამიკური პირობები და გეოლოგიური საფრთხეების შეფასება 2019 წ."-ის მიხედვით საკვლევი ტერიტორია მოქცეულია დაბალი გეოდინამიკური რისკის ზონაში. ავტორი აღნიშნავს, რომ ტერიტორიაზე რაიმე დამცავი ღონისძიებების გატარების საჭიროება არ არის.

დასკვნა

შესწავლილ იქნა ქ.თბილისი, ფეიქრების ქუჩა №12, (ნაკვეთი №6/30), (ნაკვეთი №6/38), საკადასტრო კოდით: **№01.11.19.006.065** არსებული მიწის ნაკვეთის ფართზე ერთსართულიანი სასაწყობე შენობის მშენებლობისათვის, ჩატარებული საინჟინრო-გეოლოგიური ანგარიშის დოკუმენტაცია. საინჟინრო-გეოლოგიური ანგარიში, რეკომენდაციები და დასკვნები შესრულებულია ჯეროვნად, მოცემულია პროექტირებისათვის გრუნტის საანგარიშო მახასიათებლები და აკმაყოფილებს საქართველოში მოქმედ სამშენებლო ნორმებს, წესებს და შეიძლება დაედოს საფუძვლად მშენებლობის პროექტს. აქედან გამომდინარე ჩატარებული გეოლოგიურ სამუშაოებს ენიჭება დადებითი შეფასება.

ინჟინერი გრუნტების მექანიკის
და ფუძე-საძირკვლების სპეციალისტი: ლ.ჯუსიანი

პერსონალური ინფორმაცია

სახელი, გვარი : ლაშაკუსიანი
დაბადების თარიღი : 16/09/1987
მისამართი : ქ. თბილისი, ერეკლე მე-II-ის 8/10
ტელ: geologiurikvleva@gmail.com

განათლება/გამოცდილება

- ქ. თბილისის 67 საშუალო სკოლა
- ქ. თბილისის სასულიერო აკადემიის ხელოვნებათმცოდნეობის ფაკულტეტი 2005-2010 Goethe-Institut –Deutsch 2007-2008
- საქართველოს ტექნიკური უნივერსიტეტი ბაკალავრიატი 2009-2013 (მშენებლობა, ფუძეგრუნტების მიმართულებით ინჟინერ-გეოლოგი)
- ქ. თბილისი საზოგადოებრიული კოლეჯი „სპექტრი" ----- ტოპოგრაფი 2013-2014
- საქართველოს ტექნიკური უნივერსიტეტის მაგისტრატურის სამშენებლო ფაკულტეტი (გრუნტების მექანიკის და ფუძე-საძირკვლების სპეციალიზაცია) 2014-2016

გამოცდილება რეზიუმე

- ტოპო გეოდეზიური სამუშაოები.
- ფასადების ახომჟითი სამუშაოები
- საკადასტრო სამუშაოები
- ჭრილების და პროფილების დამუშავება.
- დაკვალვითი სამუშაოები.

- შექმნილი მაქ ნაშრომები თანამედროვე მეთოდები ფუძე-გრუნტების გამაგრება გაძლიერების შესახებ:
  1. "ნაბურღ ინექციური ხიმინჯების დანადგარებით გრუნტებში ჩაწნეხვა გაძლიერება"; 2016
  2. ფუძე-გრუნტების გაწყლოვანების და გრუნტების კუმშვადობის კონტროლი, გრუნტის თვისებების ხელოვნურად გაუმჯობესების შესაბამისი საიმედო ღონისძიებებით". 2015
  3."თანამედროვე საბურღი დანადგარების როლი საინჟინრო-გეოლოგიურ კვლევებში" 2016
- გამოცდილება საინჟინრო-გეოლოგიური სამუშაოების 2011 წლიდან დღემდე
- 2009-2011 მთავარი ინჟინერ-გეოლოგის თანაშემწე საინჟინრო-გეოლოგიურ კვლევებში
- 2011-2013 საველე სამუშაოები წყლის ჭაბურღილების ამოქვანა, ბურღვა გრუნტის სინჯების აღება, გეოლოგიური ჭრილების გრაფიკული აგება, საველე სამუშაოების კამერალურ ტექსტური დამუშავება.
- 2011 წლიდან II – IV კლასის შენობების მშენებლობისათვის საინჟინრო გეოლოგიური კვლევებში მონაწილეობა მაქ 300-ზე მეტ საინჟინრო-გეოლოგიურ კვლევაში. თბილისსა და საქართველოს მასშტაბით ჩემი ხელმძღვანელობით (ქვემოთ მოცემულია ჩემს მიერ შესრულებული საინჟინრო გეოლოგიური სამუშაოების არასრული სია)

დადასტურება: **საინჟინრო-გეოლოგიურ კვლევებში ჩემი გამოცდილება 10 წელზე მეტს ითვლის. მე, ქვემორე ხელისმომწერი ვადასტურებ, რომ წარმოდგენილი მონაცემები ზუსტად აღწერს ჩემი პიროვნების გამოცდილებას.**

სპეციალისტი ლაშა კუსიანი

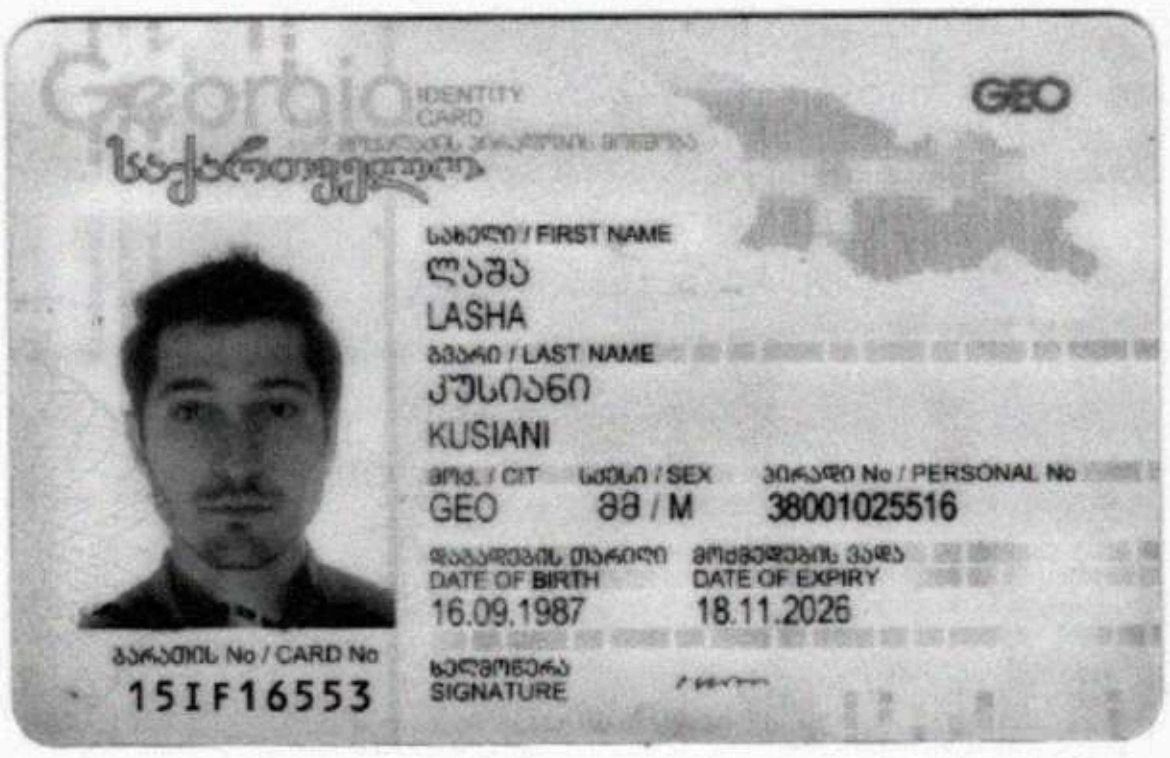

Georgia IDENTITY CARD

საქართველო

GEO

სახელი / FIRST NAME
ლაშა
LASHA
გვარი / LAST NAME
კუსიანი
KUSIANI
მოქ. / CIT GEO
სქესი / SEX მ / M
პირადი No / PERSONAL No 38001025516
დაბადების თარიღი / DATE OF BIRTH 16.09.1987
მოქმედების ვადა / DATE OF EXPIRY 18.11.2026
ბარათის No / CARD No 15IF16553
ხელმოწერა / SIGNATURE

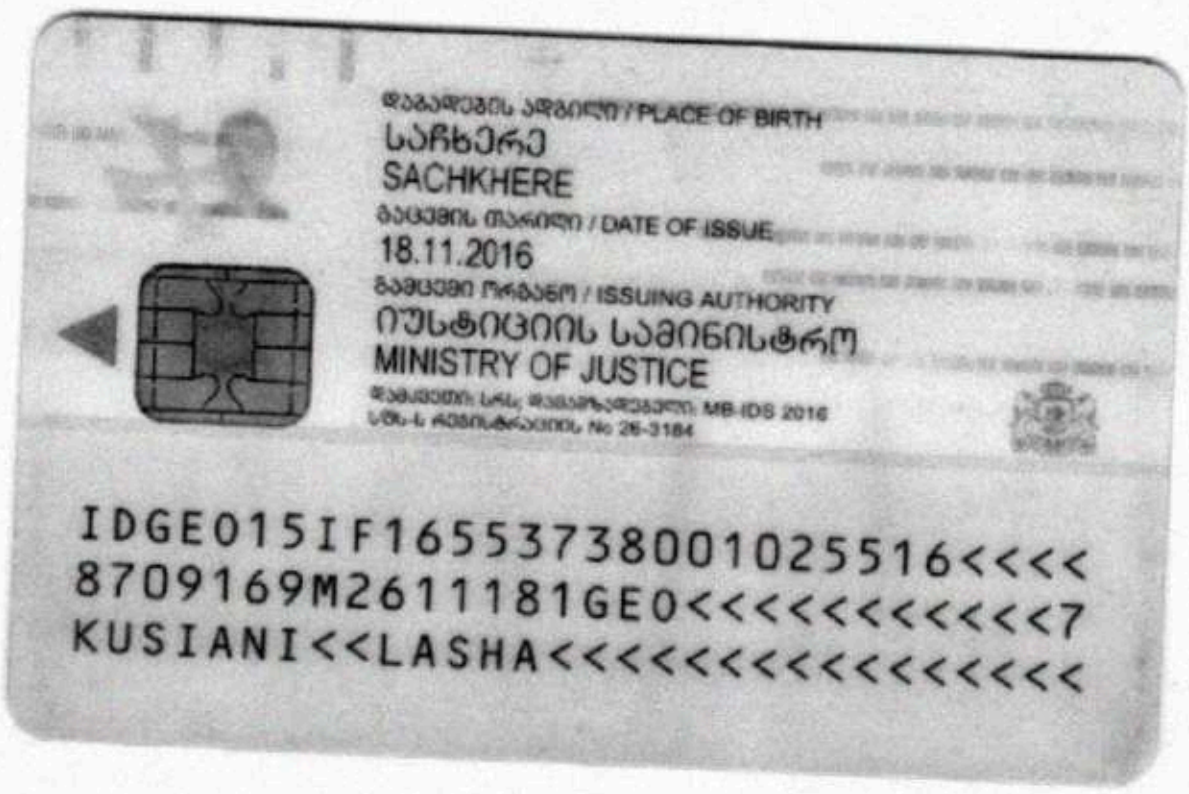

დაბადების ადგილი / PLACE OF BIRTH
საჩხერე
SACHKHERE
გაცემის თარიღი / DATE OF ISSUE
18.11.2016
გამცემი ორგანო / ISSUING AUTHORITY
იუსტიციის სამინისტრო
MINISTRY OF JUSTICE

IDGE015IF16553738001025516<<<<
8709169M2611181GEO<<<<<<<<<<<7
KUSIANI<<LASHA<<<<<<<<<<<<<<<<

საქართველო
Georgia
საჯარო სამართლის იურიდიული პირი
Legal Entity of Public Law
საქართველოს ტექნიკური უნივერსიტეტი
Georgian Technical University
მაგისტრის დიპლომი
Master's Diploma
MD № 000884

სამშენებლო ფაკულტეტის 2016 წლის 11 ივლისის № 9 გადაწყვეტილებით ლაშა კუსიანს მიენიჭა ინჟინრის მაგისტრის აკადემიური ხარისხი მშენებლობაში. გრუნტების მექანიკის და ფუძე-საძირკვლების სპეციალიზაციით

By the decision № 9 ***July 11, 2016*** *of the Faculty of* ***Civil Engineering***

Mr. Lasha Kusiani *was awarded the Degree of Master of* ***Construction Engineering in Soil Mechanics and Foundations***

სარეგისტრაციო *Registration* № 00895
თბილისი *Tbilisi* 01 რიცხვი/*Day* 11 თვე/*Month* 2016 წელი/*Year*

დეკანი *Dean* მ/შ დავით გურგენიძე *Act.Dean David Gurgenidze*
რექტორი *Rector* არჩილ ფრანგიშვილი *Archil Prangishvili*
ბ.ა. *Seal*



GEORGIA

GEORGIAN TECHNICAL UNIVERSITY

BACHELOR'S DIPLOMA

WITH HONOURS

BD № 003990

By the decision N 82 August 20, 2013

of the faculty of

Civil Engineering

Mr. Lasha Kusiani

was awarded the Degree of Bachelor of

Engineering

in

Construction

Registration № 04019

Tbilisi 28 10 2013

Dean

Rector

საქართველო

საქართველოს ტექნიკური უნივერსიტეტი

ბაკალავრის დიპლომი

წარჩინებით

BD № 003990

საშუალო

ფაკულტეტის 2013 წლის 20. 8 № 82

გადაწყვეტილებით ლაშა კუსიანს

მიენიჭა ინჟინერიის

ბაკალავრის აკადემიური ხარისხი

მშენებლობაში

დეკანი

რექტორი



საქართველოს ლაბორატორიების ასოციაცია

ს/კ 405003810

GeLab

სერტიფიკატი

№ 113 / 2019 ადასტურებს, რომ

ლაშა კუსიანი

მონაწილეობდა ტრენინგზე № 06 / 2019:

შესაბამისობის შეფასება.

მოთხოვნები ინსპექტირების სხვადასხვა ტიპის ორგანოების საქმიანობისათვის

ისტ ისო/იეკ 17020 : 2012/2013

ტრენერები:

ალექსანდრე გაბუნია

ნესტან მგელაძე

თბილისი, 02.11.2019

	რეზიუმე საინჟინრო-გეოლოგიური სამუშაოები
2011	ბოლნისი, დედოფლისწყარო, ნინოწმინდის რაიონში ნაგავსაყრელის კეთილმოწყობისათვის ჩატარებული საინჟინროგეოლოგიური კვლევები. ქ. თბილისში, საბურთალოს რაიონში, მარშალ გელოვანის გამზირი № 6-ში სოფლის მეურნეობის სამინისტროს შენობას ლიფტის მშენებლობისათვის ჩატარებული საინჟინრო-გეოლოგიური კვლევების შედეგები ქ.თბილისი მოსკოვის გამზირი №46ა სახიდკვლის გაშიშვლებები და საინჟინრო-გეოლოგიური სამუშაოები გამაგრება. ქ. თბილისში, გლდანი-ნაძალადევის რაიონში, ხევსმარის ქ. № 67-ში საცხოვრებელი სახლების მშენებლობისათვის ჩატარებული საინჟინრო-გეოლოგიური კვლევების შედეგები. სიღნაღის რაიონში, სოფელ ბოდბისხევში, საბაუშვო ბაღის მშენებლობისათვის ჩატარებული საინჟინრო-გეოლოგიური კვლევების შედეგები
2012	ლაგოდეხის მუნიციპალიტეტში, სოფელ ხიზაბავრაში, ქედმო გურგენიანში, ზემო გურგენიანი, ზემო ხიზაში, დავითიანში, საშუალო წნევის გაზსადენის მშენებლობისათვის ჩატარებული საინჟინრო-გეოლოგიური კვლევების შედეგები. ქ. სამტრედიაში, გრიბოედოვის ქუჩა № 55/ა-ში ჩატარებული საინჟინრო-გეოლოგიური კვლევების შედეგები ოზურგეთის მუნიციპალიტეტი სოფელი ნატანები (ს.კ. 26.01.61.420) „ჯეოსელი"-ს ფიჭური რადიო ტელეკონის სადგურის მშენებლობისთვის ჩატარებული საინჟინრო-გეოლოგიური კვლევების შედეგები
2013	**ონის მუნიციპალიტეტი, სოფელ შქმერში ორ და ოთხ სართულიანი საცხოვრებელი სახლების მშენებლობისთვის ჩატარებული საინჟინრო-გეოლოგიური კვლევების შედეგები** თეთრიწყაროს რაიონი, სოფელ პანტიანში ს.კ. №84.20.34.207 ორ სართულიანი საცხოვრებელი სახლის მშენებლობისათვის ჩატარებული საინჟინრო-გეოლოგიური კვლევების შედეგები. მცხეთა, ლისი, ნაფეტვრების ტერიტორია ს.კ.72.16.12.486 ორსართულიანი (სარდაფით) საცხოვრებელი სახლის მშენებლობა საინჟინრო-გეოლოგიური ანგარიში
2014	ყაზბეგის რაიონი, დაბა სტეფანწმინდა მიწის ნაკვეთზე ს/კ: №74.01.11.590 ორბინიანი საცხოვრებელი სახლის მშენებლობისათვის ჩატარებული საინჟინრო-გეოლოგიური კვლევების შედეგები გარდაბნის მუნიციპალიტეტი, სოფელი მარტყოფი (ს/კ: 81.10.17.656 და ს/კ: 81.10.17.657). მესაქონლეობის ფერმის შენობის მშენებლობისათვის ჩატარებული საინჟინრო-გეოლოგიური კვლევების შედეგები. დაბა წყნეთში კოსტავას, ტაბიძის, ჭაჭავაძის და სხვა მიმდებარედ ქუჩების კეთილმოწყობისათვის ჩატარებული საინჟინროგეოლოგიური კვლევების შედეგები
2015	ბაღდათის რაიონში, სოფელ ხანში საბავშვო ბაღის მშენებლობისთვის საინჟინრო-გეოლოგიური კვლევების შედეგები. ქ. ბათუმში, პუშკინის ქუჩის მიმდებარედ ქუჩების კეთილმოწყობისათვის ჩატარებული საინჟინრო-გეოლოგიური კვლევების შედეგები. ყვარლის რაიონში, სოფელ შილდაში, იუსტიციის სახლის მშენებლობისათვის ჩატარებული საინჟინრო-გეოლოგიური კვლევების შედეგები. ქ. თბილისში, გლდანის რაიონში, თიანეთის გზატკეცილი № 26-ში სამ სართულიანი საცხოვრებელი სახლის მშენებლობისათვის ჩატარებული საინჟინრო-გეოლოგიური კვლევების შედეგები ქ. ოზურგეთიდან სოფელ შემოქმედებამდე სანაოსვრე კოლექტორის მშენებლობისათვის ჩატარებული საინჟინრო-გეოლოგიური კვლევების შედეგები. აბაშის მუნიციპალიტეტის ნაგავსაყრელის კეთილმოწყობისათვის ჩატარებული საინჟინრო-გეოლოგიური კვლევების შედეგები. ახალციხის მუნიციპალიტეტის ნაგავსაყრელის კეთილმოწყობისათვის ჩატარებული საინჟინრო-გეოლოგიური კვლევების შედეგები. დმანისის რაიონში, ნაგავსაყრელის კეთილმოწყობისათვის ჩატარებული საინჟინრო-გეოლოგიური კვლევების შედეგები. ონის მუნიციპალიტეტის ნაგავსაყრელის კეთილმოწყობისათვის ჩატარებული საინჟინრო-გეოლოგიური კვლევების შედეგები. თეთრიწყაროს რაიონში, დაბა მანგლისის ნაგავსაყრელის კეთილმოწყობისათვის ჩატარებული საინჟინრო-გეოლოგიური კვლევების შედეგები. ქ. თბილისში, აეროპორტის დასახლებაში ნაკვეთის კოდი №01.19.25.011.011 ერთსართულიანი საცხოვრებელი სახლის გამაგრებისათვის ჩატარებული საინჟინრო-გეოლოგიური კვლევების შედეგები.
2016	ბორჯომის მუნიციპალიტეტის დაბა ბაკურიანში წრიული გზის გასწვრივ საშუალო წნევის გაზსადენის მშენებლობისათვის ჩატარებული საინჟინრო-გეოლოგიური კვლევების შედეგები. ქ. თბილისში, დიდ დიღომში, დემეტრე თავდადებულის ქ. № 31ა-ში ერთ სართულიანი სასაწყობე შენობის მშენებლობისათვის ჩატარებული საინჟინრო-გეოლოგიური კვლევების შედეგები. ხულოს მუნიციპალიტეტში, დაბა ბეშუმის გაზომვარაგებისათვის საშუალო წნევის გაზსადენის მშენებლობისთვის ჩასატარებელი ზოგადი საინჟინრო-გეოლოგიური კვლევები. დუშეთის მუნიციპალიტეტის, სოფელი არაგვისპირში საშუალო წნევის გაზომვარაგებისათვის ჩატარებული საინჟინროგეოლოგიური კვლევების პირობები. ხულოს მუნიციპალიტეტი, დაბა ბეშუმის წიწყოვანი ტყის ფონდის უბანზე ნაგავსაყრელის რეაბილიტაციისათვის ჩატარებული საინჟინრო-გეოლოგიური კვლევების შედეგები. გორის მუნიციპალიტეტის, სოფელი შინდისის საშუალო წნევის გაზომვარაგებისათვის ჩატარებული საინჟინრო-გეოლოგიური კვლევების შედეგები. ქ.თბილისში, გარდაბნის მუნიციპალიტეტი სოფელი მარტყოფი ვაზიანი, მიწის ნაკვეთის კოდი №81.10.28.591 ასფალტბეტონის ქარხნის მშენებლობისათვის ჩატარებული საინჟინრო-გეოლოგიური კვლევების შედეგები. ქ. თბილისში, თელეთი ს/კ №81.03.12.344 ორ სართულიანი შენობის მშენებლობისთვის ჩატარებული საინჟინრო-გეოლოგიური კვლევების შედეგები. მესტიის რაიონში, სოფელ სგურიშის მიმდებარედ ორ სართულიანი საცხოვრებელი კოტეჯების მშენებლობისათვის ჩატარებული საინჟინრო-გეოლოგიური კვლევების შედეგები. ხაშურის მუნიციპალიტეტი, სოფელ რუსაანთუბანში, სავანისუბანი, ტეზერი , ყოფიანთუბანი, ალი, ახალუბანი, ბრილი, დუმაცხორი, ქინძათი, დიდი ფლევი, ზემო აძვისი, კლდისწყარო, მცხეთის ჯვარი, ნაბახტევი, ნაცარგორა, პატარა ფლევი, უწლევი, საშუალო წნევის გაზსადენის მშენებლობისთვის ჩატარებული საინჟინრო-გეოლოგიური კვლევების შედეგები.

	ქ. თბილისი, დიღომში, დიდგორის ქ. № 64-ში, ორ სართულიანი სარეაბილიტაციო ცენტრის მშენებლობისათვის ჩატარებული საინჟინრო-გეოლოგიური კვლევების შედეგები. ქ. თბილისში, სოფელი დიღომი, ნაკვეთის კოდი № 01.72.14.056.014 ერთ სართულიანი კომერციული დანიშნულების ობიექტის მშენებლობისათვის ჩატარებული საინჟინრო-გეოლოგიური კვლევების შედეგები. ქ. თბილისში, დიღომში, პ. ყურაშვილის ქ. № 6-ში, სამ სართულიანი საცხოვრებელი სახლის მშენებლობისათვის ჩატარებული საინჟინრო-გეოლოგიური კვლევების შედეგები. დმანისის მუნიციპალიტეტი, სოფელი ყარაბულახში ერთ სართულიანი კომერციული დანიშნულების შენობის მშენებლობისათვის ჩატარებული საინჟინრო-გეოლოგიური კვლევების შედეგები. ქ. თელავის მუნიციპალიტეტის, სოფელ გულგულასთან მიმდებარედ არახახიყათო ნარჩენების პოლიგონის დახურვასთან დაკავშირებით ჩატარებული საინჟინრო-გეოლოგიური და ჰიდროგეოლოგიური კვლევების პირობები. ხაშურის მუნიციპალიტეტი, სოფელ ქვიშხეთში (ს.კ. № 69.06.62.388) ერთ სართულიანი საცხოვრებელი სახლის მშენებლობისათვის ჩატარებული საინჟინრო-გეოლოგიური კვლევების შედეგები. მცხეთის მუნიციპალიტეტი, სოფელ წეროვანში (ს/კ 72.08.15.063 და 72.08.15.064) ერთ სართულიანი მეფრინველეობის ფერმის მშენებლობისათვის ჩატარებული საინჟინრო-გეოლოგიური კვლევების შედეგები. ქ. თბილისში, გლდანი-ნაძალადევის რაიონში, ხეხილ-სანერგე მეურნეობის, (ს.კ.81.21.05.298) სამ სართულიანი საცხოვრებელი სახლის მშენებლობისათვის ჩატარებული საინჟინრო-გეოლოგიური კვლევების შედეგები. ლანჩხუთის მუნიციპალიტეტი სოფელი ქვიშიანი (ს.კ. 27.16.45.370) „ჯეოსელი"-ს კავშირგაბმულობის ანძის მშენებლონბისათვის ჩატარებული საინჟინრო-გეოლოგიური კვლევების შედეგები. თერჯოლის რაიონში, სოფელ ბარდუბანში (ს/კ № 33.06.38.008) „ჯეოსელი"-ს საკომუნიკაციო ანძის მშენებლობისათვის ჩატარებული საინჟინრო-გეოლოგიური კვლევების შედეგები.
2017	ხაშურის მუნიციპალიტეტი, სოფელ რუსაანთუბანში, საკანისუბანი, ტეზერი , ყოფიანთუბანი, ალი, ახალუბანი, ბრილი, დუმაცხორი, ქინძათი, დიდი ფლევი, ზემო აძვისი, კლდისწყარო, მცხეთის ჯვარი, ნაბახტევი, ნაცარგორა, პატარა ფლევი, უწლევი, ხაშუალო წნევის გაზსადენის მშენებლობისთვის ჩატარებული საინჟინრო-გეოლოგიური კვლევების შედეგები. ლაგოდეხის მუნიციპალიტეტში, სოფელ ხიზაბავრაში, ქვემო გურგენიანში, ზემო გურგენიანი, ზემო ხიზაში, დავითანში, საშუალო წნევის გაზსადენის მშენებლობისათვის ჩატარებული საინჟინრო-გეოლოგიური კვლევების შედეგები. ქ. თბილისი, დიღომში, დიდგორის ქ. № 64-ში, ორ სართულიანი სარეაბილიტაციო ცენტრის მშენებლობისათვის ჩატარებული საინჟინრო-გეოლოგიური კვლევების შედეგები. ქ. თბილისში, სოფელი დიღომი, ნაკვეთის კოდი № 01.72.14.056.014 ერთ სართულიანი კომერციული დანიშნულების ობიექტის მშენებლობისათვის ჩატარებული საინჟინრო-გეოლოგიური კვლევების შედეგები. ქ. თბილისში, დიღომში, პ. ყურაშვილის ქ. № 6-ში, სამ სართულიანი საცხოვრებელი სახლის მშენებლობისათვის ჩატარებული საინჟინრო-გეოლოგიური კვლევების შედეგები. დმანისის მუნიციპალიტეტი, სოფელი ყარაბულახში ერთ სართულიანი კომერციული დანიშნულების შენობის მშენებლობისათვის ჩატარებული საინჟინრო-გეოლოგიური კვლევების შედეგები. ქ. თელავის მუნიციპალიტეტის, სოფელ გულგულასთან მიმდებარედ არახახიყათო ნარჩენების პოლიგონის დახურვასთან დაკავშირებით ჩატარებული საინჟინრო-გეოლოგიური და ჰიდროგეოლოგიური კვლევების პირობები. გარდაბნის მუნიციპალიტეტი, სოფელი მარტყოფი (ს/კ: 81.10.17.656 და ს/კ: 81.10.17.657). მესაქონლეობის ფერმის შენობის მშენებლობისათვის ჩატარებული საინჟინრო-გეოლოგიური კვლევების შედეგები. ხაშურის მუნიციპალიტეტი, სოფელ ქვიშხეთში (ს.კ. № 69.06.62.388) ერთ სართულიანი საცხოვრებელი სახლის მშენებლობისათვის ჩატარებული საინჟინრო-გეოლოგიური კვლევების შედეგები. მცხეთის მუნიციპალიტეტი, სოფელ წეროვანში (ს/კ 72.08.15.063 და 72.08.15.064) ერთ სართულიანი მეფრინველეობის ფერმის მშენებლობისათვის ჩატარებული საინჟინრო-გეოლოგიური კვლევების შედეგები. ქ. თბილისში, გლდანი-ნაძალადევის რაიონში, ხეხილ-სანერგე მეურნეობის, (ს.კ.81.21.05.298) სამ სართულიანი საცხოვრებელი სახლის მშენებლობისათვის ჩატარებული საინჟინრო-გეოლოგიური კვლევების შედეგები. ლანჩხუთის მუნიციპალიტეტი სოფელი ქვიშიანი (ს.კ. 27.16.45.370) „ჯეოსელი"-ს კავშირგაბმულობის ანძის მშენებლონბისათვის ჩატარებული საინჟინრო-გეოლოგიური კვლევების შედეგები. თერჯოლის რაიონში, სოფელ ბარდუბანში (ს/კ № 33.06.38.008) „ჯეოსელი"-ს საკომუნიკაციო ანძის მშენებლობისათვის ჩატარებული საინჟინრო-გეოლოგიური კვლევების შედეგები. ოზურგეთის მუნიციპალიტეტი სოფელი ნატანები (ს.კ. 26.01.61.420) „ჯეოსელი"-ს ფიჭური რადიო ტელეფონის სადგურის მშენებლონბისთვის ჩატარებული საინჟინრო-გეოლოგიური კვლევების შედეგები.
2018	ქალაქი ქასპი, შ.პ.ს. „ჰაედელბერგცემენტი"-ს ქარხნის ტერიტორიაზე არსებული დ200მმ ს/წ გაზსადენის გადალაგების მშენებლობისთვის ჩატარებული საინჟინრო-გეოლოგიური კვლევების პირობები ქ. თბილისში, ვარკეთილი 2-სა და ვაზისუბნის საცხოვრებელი რაიონს შორის (ს.კ. № 01.19.36.014.968) საყრდენი კედლის მშენებლობისათვის ჩატარებული საინჟინრო-გეოლოგიური კვლევების შედეგები ბორჯომის რაიონში, დაბა ბაკურიანში ახალშენის ქუჩის მიმდებარედ ნაკვეთის კოდი № 64.30.06.047 ორ სართულიანი კოტეჯის მშენებლობისათვის ჩატარებული საინჟინრო-გეოლოგიური კვლევების შედეგები ქ. ქუთაისში ნიკეას I ჩიხში ერთ სართულიანი სასაწყობე და საოფისე შენობის მშენებლობა ქ. თბილისში, გლდანის რაიონში, ხეხილსანერგე მეურნეობის (ს.კ. № 81.21.00.995) ორ სართულიანი საცხოვრებელი სახლის მშენებლობისათვის ჩატარებული საინჟინრო-გეოლოგიური კვლევების შედეგები ქ. რუსთავში, სს „რუსთავის აზოტი" მდებარე მშვიდობის ქუჩა №2-ში (ს.კ. 02.07.01.413) აზოტმჟავას საამქროს ტერიტორიაზე ორთქლის ტურბინა-გენერატორის აგრეგატის დაყენებისათვის ჩატარებული საინჟინრო-გეოლოგიური კვლევების შედეგები თეთრიწყაროს მუნიციპალიტეტი დაბა მანგლისში მშვიდობის ქუჩაზე ს.კ. 84.18.03.512 ორ სართულიანი საცხოვრებელი სახლის მშენებლობისათვის ჩატარებული საინჟინრო-გეოლოგიური კვლევების შედეგები. დუშეთის მუნიციპალიტეტი, სოფელ ბაგაში (ს/კ № 71.56.21.421) ორ სართულიანი საცხოვრებელი სახლის მშენებლობისათვის ჩატარებული საინჟინრო-გეოლოგიური კვლევების შედეგები გარდაბნის მუნიციპალიტეტი, სოფელი მარტყოფი (ს/კ: 81.10.39.245) საწარმოო შენობის გაჯის ქარხანის მშენებლობისათვის ჩატარებული საინჟინრო-გეოლოგიური კვლევების შედეგები მცხეთის რაიონი სოფელ წილკანში (ს.კ. №72.02.22.367) ორ სართულიანი საცხოვრებელი სახლის მშენებლობისათვის ჩატარებული საინჟინრო-გეოლოგიური კვლევების შედეგები

	ყვარლის მუნიციპალიტეტი, ს.კ. № 57.35.54.051 ყვარლის ტბაზე სასტუმროს მშენებლობისათვის ჩატარებული საინჟინრო-გეოლოგიური კვლევების შედეგები ხობის მუნიციპალიტეტის სოფელ ზემო ქალაქონიდან ხობი-სენაკის ცენტრალური გზის დამაკავშირებელი საავტომობილო გზის რეაბილიტაციისათვის ჩატარებული საინჟინრო-გეოლოგიური კვლევების შედეგები. ქ.თბილისში, გორგასლის ქუჩაზე არსებული საავტომობილო გზის რეკონსტრუქცია-რეაბილიტაციისათვის ჩატარებული საინჟინრო-გეოლოგიური კვლევების შედეგები. ქ. თბილისი, სოფელი წავკისში ს.კ. 81.02.01.802 ორ სართულიანი საცხოვრებელი სახლის მშენებლობისათვის ჩატარებული საინჟინრო-გეოლოგიური კვლევების შედეგები ქ. თბილისი, სოფელი ლისი , (ნაკვეთის კოდი №01.14.16.007.082) ორ სართულიანი საცხოვრებელი სახლის მშენებლობისათვის ჩატარებული საინჟინრო-გეოლოგიური კვლევების შედეგები ბორჯომის რაიონში, დაბა ბაკურიანში დავით აღმაშენებლის ქუჩის მიმდებარედ (ს.კ №64.30.04.241) სამი ორ სართულიანი საცხოვრებელი სახლების, სარდაფისა და მანსარდის მშენებლობისათვის ჩატარებული გეოლოგიური კვლევების შედეგები ქ. თბილისში, სოფელი თელეთი ს/კ №81.03.12.508 ერთ სართულიანი საცხოვრებელი სახლის მშენებლობისთვის ჩატარებული საინჟინრო-გეოლოგიური კვლევების შედეგები
2019	ყაზბეგის რაიონი, დაბა სტეფანწმინდა ს/კ №74.01.13.250 3 სართულიანი საცხოვრებელი სახლის მშენებლობისათვის ჩატარებული საინჟინრო-გეოლოგიური კვლევების შედეგები ქ.თბილისი, მუხიანი 2-ის დასახლება, იახამნის ქუჩა №19 ს.კ №72.13.09.025 ერთსართულიანი სახლის მშენებლობისათვის ჩატარებული საინჟინრო-გეოლოგიური კვლევების შედეგები ქ. თბილისი, სოფელ დიღომი, ს.კ.01.72.14.033.065 ორსართულიანი სახლის მშენებლობა საინჟინრო-გეოლოგიური ანგარიში ქ. თბილისში, შალვა კარმელის ქუჩა №1 ს/კ№ 01.72.14.010.328 სამ სართულიანი საცხოვრებელი სახლის მშენებლობისათვის ჩატარებული საინჟინრო-გეოლოგიური კვლევების შედეგები მცხეთა, სოფელ ნავდარაანთკარში (ს.კ. №72.04.18.121) მიწის ნაკვეთზე საცხოვრებელი სახლის მშენებლობისათვის ჩატარებული საინჟინრო-გეოლოგიური კვლევების შედეგები მცხეთის მუნიციპალიტეტი, სოფელ ნატახტარში ს.კ.72.03.27.907 საცხოვრებელი სახლის მშენებლობისათვის ჩატარებული საინჟინრო-გეოლოგიური კვლევების შედეგები ახმეტის რაიონი, სოფელი არაშენდა, ახალშენი, ახშანი, ახშისუელები,კოჯორი, საჩალე საშუალო წნევის გახშმარაგებისათვის ჩატარებულისაინჟინრო-გეოლოგიური კვლევების შედეგები ქალაქი ბოლნისი, ქუჩა ხიონი, №2-ის მიმდებარედ მიწის ს.კ 80.06.67.363; 80.06.67.309 საერდენი კედლისთვის ჩატარებული საინჟინრო-გეოლოგიური კვლევების შედეგები ქ. თბილისი, სოფელი აგარაკი, შუა მინდორი ს.კ. № 72.16.28.069 ორ სართულიანი საცხოვრებელი სახლის მშენებლობისათვის ჩატარებული საინჟინრო-გეოლოგიური კვლევების შედეგები ტყიბულის რაიონი, სოფელ ორპირში გახშმარაგებისათვის საშუალო წნევის გახსადენის მშენებლობისთვის ჩატარებული საინჟინრო-გეოლოგიური კვლევების შედეგები სამტრედიის რაიონი, სოფელ იანეთში მიწის ს.კ: 34.07.46.191-ზე მშენებლობისათვის ჩატარებული საინჟინრო-გეოლოგიური კვლევების შედეგები ქ. თბილისში, დაბა წყნეთი, გალაკტიონ ტაბიძის ქუჩა №36ა (ს.კ. №01.20.01.046.013) ორ სართულიანი საცხოვრებელი სახლის მშენებლობისათვის ჩატარებული საინჟინრო-გეოლოგიური კვლევების შედეგები. ქ. თბილისში, სოფ. ოქროყანაში, ვასო აბაშიძის ქ. №5-ში (ს.კ. 81.02.13.884) ორ სართულიანი საცხოვრებელი სახლის მშენებლობისათვის ჩატარებული საინჟინრო-გეოლოგიური კვლევების შედეგები ქ. ფოთში, სამეგრელოს ქუჩა №12-ში, (ს.კ.04.01.04.047) სპორტული მოედნის მშენებლობისათვის ჩატარებული საინჟინროგეოლოგიური კვლევების შედეგები ქალაქ რუსთავში, ლომსიურის ქუჩის მიმდებარე ტერიტორია მიწის ს.კ. 02.03.04.639-ზე ორ სართულიანი სურსათის ეროვნული სააგენტოს ოფისის მშენებლობისათვის ჩატარებული საინჟინრო-გეოლოგიური კვლევების შედეგები ქალაქ თბილისში, სოფელი დიღომი, მარკო პოლოს II ჩიხი №2 (მიწის ს.კ.07.72.14.065.188) და მისი მიმდებარე ტერიტორიის მიწის ნაკვეთებზე ზოგადი საინჟინრო-გეოლოგიური კვლევების შედეგები
2020	მარნეულის მუნიციპალიტეტი, სოფელი ალგეთი, ს.კ 83.03.07.949 ერთ სართულიანი შენობის მშენებლობა საინჟინრო-გეოლოგიური ანგარიში ბორჯომის რაიონში, დაბა ბაკურიანი, ”კოხტის ძირი”,ს.კ№64.10.08.070 ორსართულიანი (მანსარდით) სახლის მშენებლობა საინჟინრო-გეოლოგიური ანგარიში ქ. თბილისი, დავით აღმაშენებლის ხეივანი №195 ს/კ№ 01.10.05.010.003 სამსართულიანი შენობის მშენებლობა საინჟინროგეოლოგიური ანგარიში ო'ზურგეთის მუნიციპალიტეტი, სოფელი ნატანები, ს/კ №26.01.50.021 სამსართულიანი სახლის მშენებლობა საინჟინროგეოლოგიური ანგარიში ქ. თბილისი, სოფელი ტაბახმელაში, (ს.კ.81.02.29.080) ორ სართულიანი სახის მშენებლობისათვის ჩატარებული საინჟინროგეოლოგიური კვლევების ანგარიში მარნეულის რაიონი, სოფელი კაპანაჩხი, ს.კ 83.06.16.491 სარეკლამო ბანერის მშენებლობა საინჟინრო-გეოლოგიური ანგარიში ბოლნისის რაიონი, სოფელი ფარიზი, ს.კ 80.01.63.341 ორსართულიანი სახლის მშენებლობა საინჟინრო-გეოლოგიური ანგარიში მარნეულის რაიონი, სოფელი ყიზილაჯლო, ს.კ 83.01.07.913 ორსართულიანი სახლის მშენებლობა საინჟინრო-გეოლოგიური ანგარიში მცხეთის მუნიციპალიტეტი, სოფელი წეროვანი, ს.კ.№72.08.23.363 ორსართულიანი (სარდაფით) სახლის მშენებლობა საინჟინროგეოლოგიური ანგარიში მცხეთა, სოფელი ლელუბანი, ს.კ.№72.13.25.270 ორსართულიანი საცხოვრებელი სახლის მშენებლობა საინჟინრო-გეოლოგიური ანგარიში დუშეთის რაიონი, დაბა ფასანაური, ზასტავა, ს/კ.71.53.05.600 ორსართულიანი სახლის მშენებლობა საინჟინრო-გეოლოგიური ანგარიში ქ. თბილისი, სოფელი აგარაკი, შუა მინდვრის III ჩიხი №24, ს.კ.№72.16.28.054 ერთსართულიანი შენობის მშენებლობა

	საინჟინრო-გეოლოგიური ანგარიშში მარნეულის რაიონი, ყიზილაჯლოს ტერიტორიული ერთეული, სოფელი ყიზილაჯლო, ს.კ 83.01.12.777 ორსართულიანი საცხოვრებელი სახლის მშენებლობა საინჟინრო-გეოლოგიური ანგარიშში ქ.თბილისი, გლდანის I მასივის ტერიტორია, ს.კ№72.13.30.295 ერთსართულიანი სახლის მშენებლობა საინჟინრო-გეოლოგიური ანგარიშში დუშეთის რაიონი, ჭოპორტი, სოფელ ბულაჩაური ს.კ№71.64.81.032 ორსართულიანი სახლის მშენებლობა საინჟინრო-გეოლოგიური ანგარიშში მარნეულის რაიონი, სოფელი ახლომახმუდლო, ს.კ№83.09.09.859 ერთსართულიანი სახლის მშენებლობა საინჟინრო-გეოლოგიური ანგარიშში მცხეთის მუნიციპალიტეტი, სოფელი წინამძღვრიაანთკარი ყოფილი ტელევიზიის I-ლი კორპუსი (დევნილთა ჩასახლება), შენობის გამაგრებისათვის ჩატარებული საინჟინრო-გეოლოგიური ანგარიში ქ. მცხეთა, ლისი, ნაფეტვრები, ს.კ.72.16.11.045 სამსართულიანი საცხოვრებელი სახლის მშენებლობა საინჟინრო-გეოლოგიური ანგარიშში ბოლნისის მუნიციპალიტეტი, სოფელი ტალავერი, ს.კ№80.04.68.161 ორსართულიანი საცხოვრებელი სახლის მშენებლობა საინჟინრო-გეოლოგიური ანგარიში თელავი, ლეონიძის ქუჩა №12, ს.კ №53.20.35.232 ორსართულიანი (მანსარდითა და სარდაფით) სახლის მშენებლობა საინჟინრო-გეოლოგიური ანგარიში თეთრიწყაროს რაიონი, სოფელი ორბეთი, ს.კ.№84.20.33.661; 84.20.33.662; 84.20.33.665 სამი ერთსართულიანი საცხოვრებელი სახლის მშენებლობა საინჟინრო-გეოლოგიური ანგარიში მცხეთა, ნაქდარაანთკარი, "გუბეები", ს.კ№72.04.17.391 ორსართულიანი საცხოვრებელი სახლისა და აუზის მშენებლობა საინჟინრო-გეოლოგიური ანგარიში
2021	ქ. ფოთი, თავისუფალი ინდუსტრიული ზონა (ნავსადგურის ყოფილი ექსტენსიური განვითარების ზონა) მიწის ს.კ. 04.01.01.837-ზე ჩატარებული ზოგადი საინჟინრო-გეოლოგიური ანგარიში მცხეთა, სოფელი ჯიღაური, ს/კ№72.04.05.531 ერთსართულიანი სახლის მშენებლობა საინჟინრო-გეოლოგიური ანგარიშში

შპს გეომატიკს

LTD GEOMATICS (s/n 405601718)

ქ. თბილისი, საბურთალოს რაიონი, მიხეილ ბურძგლას ქ., N 74-74ა-74ბ, საოფისე ფართი N ო3,
Tbilisi,

Gmail: geomaticsgeo@gmail.com Tel: 577 404 093

ქ. თბილისი, ფეიქრების ქუჩა №12, (ნაკვეთი №6/30), (ნაკვეთი №6/38), ს/კ.01.11.19.006.065 ერთსართულიანი სასაწყობე შენობის მშენებლობა საინჟინრო-გეოლოგიური ანგარიში



დირექტორი: დ. რობაქიძე

ინჟინერ–გეოლოგი: თ. კვეტენაძე

ქ. თბილისი 2023 წ.

სარჩევი

1. ტექნიკური დავალება ——— 3
2. ჩასატარებელი კვლევის პროგრამა ——— 4
3. შესავალი ——— 5
4. გეომორფოლოგია და გეოლოგიური აგებულება ——— 6
5. სეისმურობა ——— 7
6. რაიონის კლიმატური პირობები ——— 7
7. საინჟინრო–გეოლოგიური პირობები ——— 8
8. დასკვნები და რეკომენდაციები ——— 8
9. გამოყენებული მასალები ——— 10
10. ლითოლოგიური სვეტები ———16
11. გეოლოგიური ჭრილები ——— 18
12. ტოპოგეგმა ——— 15

ტექნიკური დავალება

საინჟინრო-გეოლოგიური კვლევების ჩასატარებლად

1. ობიექტის დასახელება - ქ. თბილისი, ფეიქრების ქუჩა №12, (ნაკვეთი №6/30), (ნაკვეთი №6/38), ს/კ.01.11.19.006.065 ერთსართულიანი სასაწყობე შენობის მშენებლობა;

2. დამკვეთი - შ.პ.ს „ეკს“;

3. ობიექტის მდებარეობა - ქ. თბილისი, ფეიქრების ქუჩა №12, (ნაკვეთი №6/30), (ნაკვეთი №6/38), ს/კ.01.11.19.006.065;

4. დაპროექტების სტადია - სამუშაო პროექტი;

5. შენობის კლასი პასუხისმგებლობის მიხედვით - II;

6. საძირკვლის სავარაუდო ტიპი - წერტილოვანი, ფილა;

7. ჩატარდეს საინჟინრო-გეოლოგიური კვლევები საწყობის მშენებლობის პირობების შესწავლის მიზნით;

8. საინჟინრო-გეოლოგიური ანგარიში წარმოდგენილი იქნას ერთ ეგზემპლარად, ელექტრონული ვერსია;

პროექტის მთავარი კონსტრუქტორი:

ჩასატარებელი კვლევის პროგრამა

წინამდებარე მიწერილობა შედგენილია საქართველოში ამჟამად მოქმედი ნორმატიული დოკუმენტების (სამშენებლო წესები და ნორმები) და სხვა ნორმატიული დოკუმენტების მოთხოვნათა საფუძველზე:

ს.ნ. და წ. 1.02.07–87 (საინჟინრო გამოკვლევები მშენებლობისთვის); პ.ნ. 02.01.– 08 (შენობა–ნაგებობების ფუძეები); პ.ნ 01.01.– 09 (სეისმომედეგი მშენებლობა); ს.ნ და წ. IV- 5 – 82 (მიწის სამუშაოები); ს.ნ. და წ. 3.02.01.– 87 (მიწის ნაგებობები, ნაგებობათა ფუძეები და საძირკვლები); სახსტანდარტი 25100–95 (გრუნტების კლასიფიკაცია);

ჩასატარებელი კვლევის მიზანი: ქ. თბილისი, ფეიქრების ქუჩა №12, (ნაკვეთი №6/30), (ნაკვეთი №6/38), ს/კ.01.11.19.006.065 ერთსართულიანი სასაწყობე შენობის მშენებლობასთან დაკავშირებით, ტერიტორიის საინჟინრო-გეოლოგიური პირობების გამოკვლევა.

დასახული ამოცანის შესასრულებლად უნდა შესრულდეს შემდეგი მოცულობის სამუშაოები:

1. სამშენებლო მოედანზე გაყვანილ იქნას სათანადო სიღრმის 2 ჭაბურღილი, თითოეული 4 მ, საერთო სიგრძით 8 გრძ/მ;
2. სამთო გამონამუშევრებიდან აღებული იქნას ნიმუშები (ს.ნ. და წ. 01.02.07–87 მოთხოვნებით) და ლაბორატორიული კვლევებისთვის შერჩეულ იქნას ნიმუში;
3. გრუნტის წყლის გამოვლენის შემთხვევაში აღებულ იქნას წყლის სინჯი;
4. ჩატარებული კვლევების საფუძველზე შედგეს ტექნიკური ანგარიში და აიკინძოს 1 ეგზემპლარად, ელექტრონული ვერსია;

დირექტორი: დ. რობაქიძე

ინჟინერ–გეოლოგი: თ. კვეტენაძე

ქ. თბილისი, ფეიქრების ქუჩა №12, (ნაკვეთი №6/30), (ნაკვეთი №6/38), ს/კ.01.11.19.006.065 ერთსართულიანი სასაწყობე შენობის მშენებლობა საინჟინრო-გეოლოგიური ანგარიში

შესავალი

შ.პ.ს „ეკს“-ის დავალებით შ.პ.ს. „გეომატიკს”-ის მიერ, ჩატარებული იქნა საინჟინრო-გეოლოგიური კვლევები ერთსართულიანი სასაწყობე შენობის მშენებლობასთან დაკავშირებით. (2023 წლის 18 - 27 დეკემბერი).

კვლევა–ძიების მიზანს წარმოადგენს:

(შენობის) მშენებლობასთან დაკავშირებით მოედნის გეოლოგიური აგებულების პირობების შესწავლა;

სამუშაოებს უშუალოდ ხელმძღვანელობდა:

ინჟინერ–გეოლოგი: თორნიკე კვეტენაძე;

ჩატარებულია შემდეგი სახის და მოცულობის სამუშაოები:

1. მოძიებულია და გამოყენებულია საფონდო მასალები;

2. უბნის საინჟინრო–გეოლოგიური შეფასების მიზნით დათვალიერდა მიმდებარე ტერიტორია და ლითოლოგიური ჭრილის დასადგენად გაყვანილ იქნა 2 ჭაბურღილი (საერთო სიღრმით 8 გრძ/მ) ბურღვა ჩატარდა მექანიკური-სვეტური მეთოდით. საბურღი დაზგით „უგბ-M30“, 127 მმ დიამეტრით, მშრალი ბურღვის წესით, შემოკლებული რეისებით, კერნის უწყვეტი ამოღებით;

3. გრუნტის ფიზიკური–მექანიკური თვისებების შესასწავლად სამთო გამონამუშევრებიდან აღებულ იქნა 1 ნიმუში ლაბორატორიული კვლევებისთვის რომელიც ჩატარდა შ.პ.ს „ალფა“-ს საგამოცდო ლაბორატორიაში;

4. საკვლევ ობიექტზე გრუნტის წყალი არგამოვლენილა;

5. განსაზღვრულ იქნა: გრუნტის ტიპი, ფიზიკური თვისებები, მექანიკური თვისებები;

წინამდებარე დასკვნა შედგენილია საველე სამუშაოების, საფონდო მასალების და ლაბორატორიული კვლევის მონაცემების საფუძველზე;

კვლევები ჩატარებულია და დასკვნა შედგენილია საქართველოში ამჟამად მოქმედი ნარმატიული დოკუმენტების (სამშენებლო წესები და ნორმები) მოთხოვნების შესაბამისად:

1. ს.ნ. და წ. 1.02.07–87 „საინჟინრო გამოკვლევები მშენებლობისთვის“;

2. პ.ნ. 02.01.– 08 „შენობა–ნაგებობების ფუძეები“;

3. ს.ნ და წ. IV- 5 – 82 „მიწის სამუშაოები“;

4. ს.ნ. და წ. 3.02.01.– 87 „მიწის ნაგებობები, ნაგებობათა ფუძეები და საძირკვლები“;

5. სახსტანდარტი 25100–95 „გრუნტების კლასიფიკაცია“;

მიღებული შედეგები წარმოდგენილია კომპიუტერზე აკრეფილი ანგარიშის სახით, სადაც გარდა ტექსტური ნაწილისა მოცემულია: გეოლოგიური ჭრილები, ლითოლოგიური სვეტები, ტოპოგეგმა.

ზოგადი ნაწილი

საკვლევი ტერიტორია განთავსებულია - ქ. თბილისი, ფეიქრების ქუჩა №12, (ნაკვეთი №6/30), (ნაკვეთი №6/38), ს/კ.01.11.19.006.065;

გეომორფოლოგია და გეოლოგიური აგებულება - საკვლევი ტერიტორია მდებარეობს აღმოსავლეთ საქართველოს დაახლოებით ცენტრალურ ნაწილში, მდ. მტკვრის ხეობის მერიდიანულ მონაკვეთზე. ერთმანეთის მოსაზღვრე შიდა ქართლის, ქვემო ქართლის და გარე კახეთის პერიფერიულ რაიონებში. პირობითად საკვლევი ტერიტორიის დასავლეთი საზღვარი გადის მცხეთა-კოჯორის მერიდიანის გასწვრივ. ჩრდილო და აღმოსავლეთი საზღვარი – სხალტბის და საგურამო-იალნოს ქედების და მდ. იორის მარჯვენა სანაპიროს გასწვრივ, სამხრეთ საზღვარი კი ქ. რუსთავის განედს ემთხვევა. თბილისის მიდამოების გეოტექტონიკური და გეომორფოლოგიური მდებარეობის გასარკვევად უნდა შევეხოთ საქართველოს ტერიტორიის გეოტექტონიკური და გეომორფოლოგიური დარაიონების სქემებს. საქართველოს გეოტექტონიკური დარაიონების საკითხები განხილულია ალ. ჯანელიძის, მ. რუბინშტეინის, პ. გამყრელიძის, ე. გამყრელიძის შრომებში, რომლებშიც ძირითადი გეოტექტონიკური ერთეულების ზოგად დახასიათებასთან ერთად, მოცემულია მათი დანაწილება ცალკეულ ზონებად და ქვეზონებად. ე. გამყრელიძის (2000) გეოტექტონიკური დარაიონების სქემის მიხედვით, საქართველოს ტერიტორიაზე მაღალი რანგის სამი გეოტექტონიკური ერთეული გამოიყოფა: 1. კავკასიონის ნაოჭა (ნაოჭა–ზეწრული) სისტემა; 2. ამიერკავკასიის მთათაშუა არე: 3. მცირე კავკასიონის (ანტიკავკასიონის) ნაოჭა (ნაოჭა–შეცოცებითი) სისტემა. გეოტექტონიკური სქემის შედარება ა. ჯავახიშვილის (1947) გეომორფოლოგიური დარაიონების სქემასთან

მიუთითებს გეოტექტონიკური და გეომორფოლოგიური ერთეულების მჭიდრო კავშირზე. ა. ჯავახიშვილმა გამოყო განედური მიმართულების სამი ზონა: 1-კავკასიონის მთიანი სისტემის ზონა, 2-საქართველოს მთათაშუა დაბლობების ზონა, 3-სამხრეთ საქართველოს მთიანეთის ზონა. გეოტექტონიკური ერთეულებისა და გეომორფოლოგიური ზონების შედარება იძლევა შემდეგ სურათს: კავკასიონის ნაოჭა სისტემა ემთხვევა კავკასიონის მთიანი სისტემის გეომორფოლოგიურ ზონას; ამიერკავკასიის მთათაშუეთის საზღვრები დაახლოებით იმეორებენ საქართველოს მთათაშუა დაბლობების ზონის საზღვრებს; მცირე კავკასიონის ნაოჭა სისტემა შეესაბამება სამხრეთ საქართველოს მთიანეთის ზონას. როგორც აღვნიშნეთ, თბილისის მიდამოებში ზედაპირზე გაშიშვლებულია ძირითადად პალეოგენური და ნეოგენური ნალექები, მაგრამ აჭარა-თრიალეთის ზონის მომიჯნავე არეების აგებულებიდან და ღრმა ბურღვის მონაცემებიდან გამომდინარე თბილისის მიდამოებში პალეოცენ-ქვედაეოცენური ფლიშური ნალექების ქვეშ უნდა ვიგულისხმოთ ზედატურონულ-მაასტრიხტული ასაკის ძირითადად კირქვებისა და მერგელებისგან შემდგარი 1000-1200 მ-ის სიმძლავრის წყების, ხოლო მის ქვეშ კი, მძლავრი (2000-2500 მ) ალბ-ქვედატურონული ასაკის კირ-ტუტე ბაზალტური, ანდეზიტური და დაციტური შემადგენლობის ვულკანოგენური ქანების არსებობა. საყურადღებოა, რომ ღრმა ბურღვის მონაცემებით მდ. მტკვრის ხეობის დასავლეთით ეს უკანასკნელი თანდათან ისოლება და თრიალეთის ქედის ფარგლებში საქართველოს ბელტის მსგავსი კარბონატული ნალექებით არის ჩანაცვლებული (გ. ნადარეიშვილი, 1981).

სეისმურობა - საქართველოს ტერიტორიის სეისმური დარაიონების უახლესი სქემის მიხედვით საკვლევი ტერიტორია განთავსებულია 8 ბალიან სეისმურ ზონაში (ᲡᲜ 01.01-09 სეიმომედგე მშენებლობა), ხოლო ამგები გრუნტები ამავე დოკუმენტის №1 ცხრილით სეისმური თვისებების მიხედვით განეკუთვნებიან II კატეგორიას. გამომდინარე აქედან მშენბლობისათვის გამოყოფილი ტერიტორიის სეისმურობად მიღებულ იქნეს 8 ბალი 0,17 სეისმურობის უგანზომილებო კოეფიციენტით.

კლიმატი -ტერიტორიის საერთო კლიმატური პირობები ზომიერად კონტინენტურია, საქართველოს ტერიტორიის სამშენებლო კლიმატური დარაიონების სქემის

მიხედვით განეკუთვნება IIIგ კლიმატურ ქვერაიონს. წლის საშუალო ტემპერატურა 12,6°C, წლის აბსოლუტური მინიმუმი -24°C, აბსოლუტური მაქსიმუმი 40°C. წლის საშუალო ფარდობითი ტენიანობა _ 66%, ყველაზე ცივი თვის საშუალო ფარდობითი ტენიანობა _ 60%, ყველაზე ცხელი თვის საშუალო ფარდობითი ტენიანობა _ 40%. ნალექების წლიური რაოდენობა 560 მმ-ს შეადგენს, ხოლო დღეღამური მაქსიმუმი __ 146 მმ. თოვლის საფარის წონა 0,50 კპა, თოვლის საფარის დღეთა რიცხვი __ 14. ქარის წნევის ნორმატიული მნიშვნელობა 5 წელიწადში ერთხელ __ 0,73 კპა, ქარის წნევის ნორმატიული მნიშვნელობა 15 წელიწადში ერთხელ __ 0,85 კპა. ქარის უდიდესი სიჩქარე შესაძლებელი 1, 5, 10, 15 და 20 წელიწადში ერთხელ __ შესაბამისად 28, 33, 35, 36, და 37 მ/წმ. გრუნტების სეზონური გაყინვის ნორმატიული სიღრმე: __ 0 სმ.

გეოდინამიკური პირობები - ტერიტორიის ვიზუალური დათვალიერებისა და საველე სამუშაოების დროს საკვლევ ტერიტორიაზე არ აღინიშნება საინჟინრო-გეოდინამიკური და გეოლოგიური საფრთხეების განვითარების კვალი. აღსანიშნავია, რომ გარემოს ეროვნული სააგენტოს, გეოლოგიური დეპარტამენტის მიერ გამოქვეყნებულ ”ქ. თბილისის ტერიტორიის საინჟინრო-გეოდინამიკური პირობები და გეოლოგიური საფრთხეების შეფასება 2019 წ.”-ის მიხედვით საკვლევი ტერიტორია მოქცეულია დაბალი გეოდინამიკური რისკის ზონაში.

დაბალი – ტერიტორიები, სადაც რელიეფი ძირითადად სწორია, დანაწევრების ხარისხი უმნიშვნელო. სუბტრატის ქანები გამოირჩევიან შედარებით მდგრადი მზიდი თვისებებით, მიწისქვეშა წყლები ძირითადად ღრმა ცირკულაციისაა, დატბორვებს ადგილი არა აქვს და სტიქიური გეოლოგიური პროცესები პრაქტიკულად არ ფიქსირდებიან და ტერიტორიის დაზიანების ხარისხი უმნიშვნელოა. მდინარეების გამოფიტვის ელუვიური პროცესები, განსაკუთრებით მთიანი ზონის პედიმენტების სივრცეში; მეოთხეულის ნალექებში ფორმირებული მიწისქვეშა წყლები არაღრმა ცირკულაციისაა, ადგილი აქვს შეტბორვას.

საინჟინრო–გეოლოგიური პირობები

(სპეციალური ნაწილი)

ჩვენს მიერ საკვლევი ტერიტორიის გამოკვლევისას გამოყოფილი იქნა ორი ფენა მათ შორის ერთ საინჟინრო-გეოლოგიური ელემენტი:

ფენა 1 – ნაყარი ფენა tQ_{IV}, გავრცელებულია მთელ ტერიტორიაზე მიწის ზედაპირიდან 0,50 – 0,60 მეტრის ფარგლებში; დამუშავების სიძნელის მიხედვით ს.ნ. და წ. IV- 5 – 82–ის ცხრილის თანახმად გრუნტი კანეკუთვნება II კატეგორიას;

ფენა 2 - სგე I თიხა მუქი ყავისფერი, რბილპლასტიკური, გალეხებული, პელიტური, ღია ყავისფერი თიხის ბუდობებით და თხელი შუა შრეებით, ძლიერ კარბონატული (pdQ_{IV}) P=1,90 გ/სმ^3; C=0,348 კგძ/სმ^2; φ=12°; E=270 კგძ/სმ^2; Ro=5,0 კგძ/სმ^2; დამუშავების სიძნელის მიხედვით ს.ნ. და წ. IV- 5 – 82–ის ცხრილის თანახმად გრუნტი კანეკუთვნება ხელით დამუშავებისა და ერთციცხვიანი ექსკავატორით III, ხოლო ბულდოზერით II კატეგორიას;

გაყვანილ ჭაბურღილებში გრუნტის წყლის გამოვლინება არ მომხდარა, ყველა ჭაბურღილი უწყლოა.

დასკვნები და რეკომენდაციები

1. ადმინისტრაციულად საკვლევი უბანი მდებარეობს: ქ. თბილისი, ფეიქრების ქუჩა №12, (ნაკვეთი №6/30), (ნაკვეთი №6/38), ს/კ.01.11.19.006.065;

2. საკვლევი უბანი, საინჟინრო-გეოლოგიური პირობების სირთულის მიხედვით ს.ნ. და წ. 1.02.07-87 დანართი 10-ის თანახმად მიეკუთვნება I კატეგორიას (მარტივი);

3. (სგე I) ფიზიკურ–მექანიკური თვისებები: ფენა 2 - სგე I თიხა მუქი ყავისფერი, რბილპლასტიკური, გალეხებული, პელიტური, ღია ყავისფერი თიხის ბუდობებით და თხელი შუა შრეებით, ძლიერ კარბონატული (pdQ_{IV}) P=1,90 გ/სმ^3; C=0,348 კგძ/სმ^2; φ=12°; E=270 კგძ/სმ^2; Ro=5,0 კგძ/სმ^2;

4. საქართველოს სამშენებლო ნორმებისა და წესების „სეისმომედეგი მშენებლობა” პნ 01.01.09-ს ცხრილის №-ის სეისმური საშიშროების რუკის დანართი 1-ის მიხედვით, სამშენებლო უბანი მიეკუთვნებიან 8 ბალიან ზონას, რადგან უბანზე გავრცელებული გრუნტები აღნიშნული ცხრილის მიხედვით მიეკუთვნება II კატეგორიას;

5. ქვაბულის ფერდის მაქსიმალური დასაშვები დახრა უბანზე გავრცელებული გრუნტის მიღებული იქნეს სნ. და წ. 3.02.01-87 პ.პ. 3.11-3.15 პუნქტების მიხედვით და სნ და წ. III-4-80*-ის მე-9 თავის მიხედვით;

6. სამშენებლო უბანზე გავრცელებული გრუნტები დამუშავების სიძნელის მიხედვით ს.ნ. და წ. IV-2-82 I-I ცხრილის მიხედვით მიეკუთვნება: ფენა 1 - ყველა სახის დამუშავების მიხედვით II კატეგორიას; ფენა 2 - ხელით დამუშავებისა და ერთციცხვიანი ექსკავატორით III, ხოლო ბულდოზერით II კატეგორიას;

7. გარემოს ეროვნული სააგენტოს, გეოლოგიური დეპარტამენტის მიერ გამოქვეყნებულ "ქ. თბილისის გეოლოგიური საფრთხეების შეფასების ანგარიში"-ის მიხედვით საკვლევი ტერიტორია მოქცეულია დაბალი გეოლოგიური საფრთხის ზონაში. ყოველივე აღნიშნულიდან გამომდინარე რაიმე დამცავი ღონისძიებების გატარების საჭიროება არ არის;

ინჟინერ-გეოლოგი თ. კვეტენაძე

თ.კვეტენაძე

გამოყენებული მასალები

1. ლ. მარუაშვილი, საქართველოს ფიზიკური გეოგრაფია, ნაწ. 1. გამომცემლობა ,,მეცნიერება", 1969, თბილისი.

2. ლ. მარუაშვილი, საქართველოს ფიზიკური გეოგრაფია, ნაწ. 2. გამომცემლობა ,,მეცნიერება", 1970, თბილისი.

3. „საქ. ჰიდროგეოლოგიური დარაიონების სქემა" – 1970 წ. – ი. ბუაჩიძე;

4. საქ. ტექტონიკური დარაიონების სქემა" – 2000 წ. – ე. გამყრელიძე;

***

1. ს.ნ. და წ. 1.02.07–87 „საინჟინრო გამოკვლევები მშენებლობისთვის";

2. ჰ.ნ. 02.01.– 08 „შენობა–ნაგებობების ფუძეები";

3. ს.ნ და წ. IV- 5 – 82 „მიწის სამუშაოები";

4. ს.ნ. და წ. 3.02.01.– 87 „მიწის ნაგებობები, ნაგებობათა ფუძეები და საძირკვლები";

5. სახსტანდარტი 25100–95 „გრუნტების კლასიფიკაცია";

ლაბორატორიული კვლევის შედეგები (ქ. თბილისი, ფეიქრების ქუჩა #12, ს/კ:01.11.19.006.065)

#	ნიმუშის აღების თარიღი	ცდის ჩატარების თარიღი	ჭაბ. №	ნიმუშის №	სიღრმე, მ	ნიმუშის ტიპი: მ-მონოლითი; დ-დაშლილი	ბუნებრივი ტენიანობა W, %	ფიზიკური თვისებები											მექანიკური თვისებები	
								პლასტიკურობა			სიმკვრივე, გ/სმ^3								ბუნებრივი	
																			ჭრა	
								დენადობის ზღვარი W_L, %	პლასტიკურობის ზღვარი W_p, %	პლასტიკურობის რიცხვი I_p	მინერალური ნაწილაკის, ρ_s	ბუნებრივი, ρ	ჩონჩხის, ρ_d	ფორიანობა, n %	ფორიანობის კოეფიციენტი, e	სრული ტენტევადობა, Wsat %	ტენიანობის ხარისხი, S_r	დენადობის მაჩვენებელი, I_L	შინაგანი ხახუნის კუთხე, φ გრად.	შეჭიდულობა, C კპა
1	2	3	4	5	6	7	8	9	10	11	12	13	14	15	16	17	18	19	20	21
თიხა მუქი ყავისფერი, რბილპლასტიკური, გალუბებული, პელიტური, ღია ყავისფერი თიხის ბუდობებით და თხელი შუა შრეებით, ძლიერ კარბონატული																				
1	*18.12.2023*	*24.12.2023*	*1*	*1,1*	*1,7*	*მ*	*29,4*	*38,47*	*16,27*	*22,20*	*2,72*	*1,90*	*1,47*	*46,02*	*0,852*	*31,34*	*0,94*	*0,59*	*11,72*	*34,86*

შემსრულებელი Tamar Mikava 51001030421 Digitally signed by Tamar Mikava Date: 2023.12.26 12:36:57 თამარ მიქავა

გრუნტების ძვრაზე გამოცდის ლაბორატორიული შედეგები

ადმინისტრაცია:		პროექტი	სწგ კვლევა
ქ. თბილისი, ფერიქულების ქუჩა №12, ს/კ:01.11.19.006.065			
ჭაბის ადგილი:		ჭაბურღილი №	1
თიხა მუქი ყავისფერი, რბილპლასტიკური, გალეშებული, პელიტური, და ყავისფერი თიხის ბულობებით და თხელი შუა შრეებით, ძლიერ კარბონატული		ნიმუშის №	1,1
		სიღრმე, მ	1.7
		ნიმუშის აღების თარიღი: 18.12.2023	ცდის თარიღი: 24.12.2023

გამოცდის მეთოდი:			ГОСТ 12248-78		გამოცდის რეჟიმი:	კონსოლიდირებული (ნელი) წრა										
ვერტიკალური დატვირთვა P, კპა	ტვირთ ძალა, კპა	შიგაკვეთი მახასიათებელი $tg\varphi$	შიგაკვეთი მახასიათებელი კუთხე φ^0	შეჭიდულობა C კპა	განსაზღვრულია	ბუნებრივი ტენიანობა W, %	სიმკვრივე, გ/სმ³			ფორიანობა, n, %	ფორიანობის კოეფიციენტი, e	ტენიანობის ხარისხი S_r	პლასტიკურობის ზღვრები, %		პლასტიკურობის რიცხვი I_p	კონსისტენციის მაჩვენებელი I_L
							ბუნებრივი ტენიანობის r_s	ტენიანის, r	ჩონჩხის, r_d				ზღვრის, W_L	ცხვრის, W_P		
ბუნებრივი ტენიანობის პირობებში					ბუნებრივი	29,4	2,72	1,90	1,47	46,02	0,852	0,94	38,5	16,3	22,2	0,59
50,0	45,23															
100,0	55,61				**გრანულომეტრიული შედგენილობა, %**											
200,0	76,35	0,207	11,72	34,86	ხრეში	>2.0										
300,0	97,10				ქვიშა	2.0-0.063										
					მტვერი	0.063-0.002										
					თიხა	<0.002										
					შენიშვნა:											

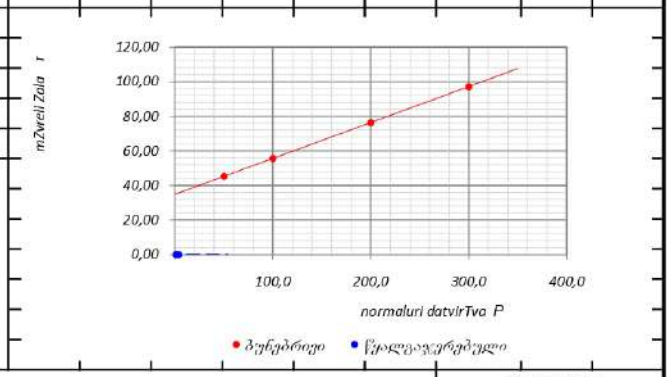

დასკვნა

მიქვა

ტოპო გეგმა

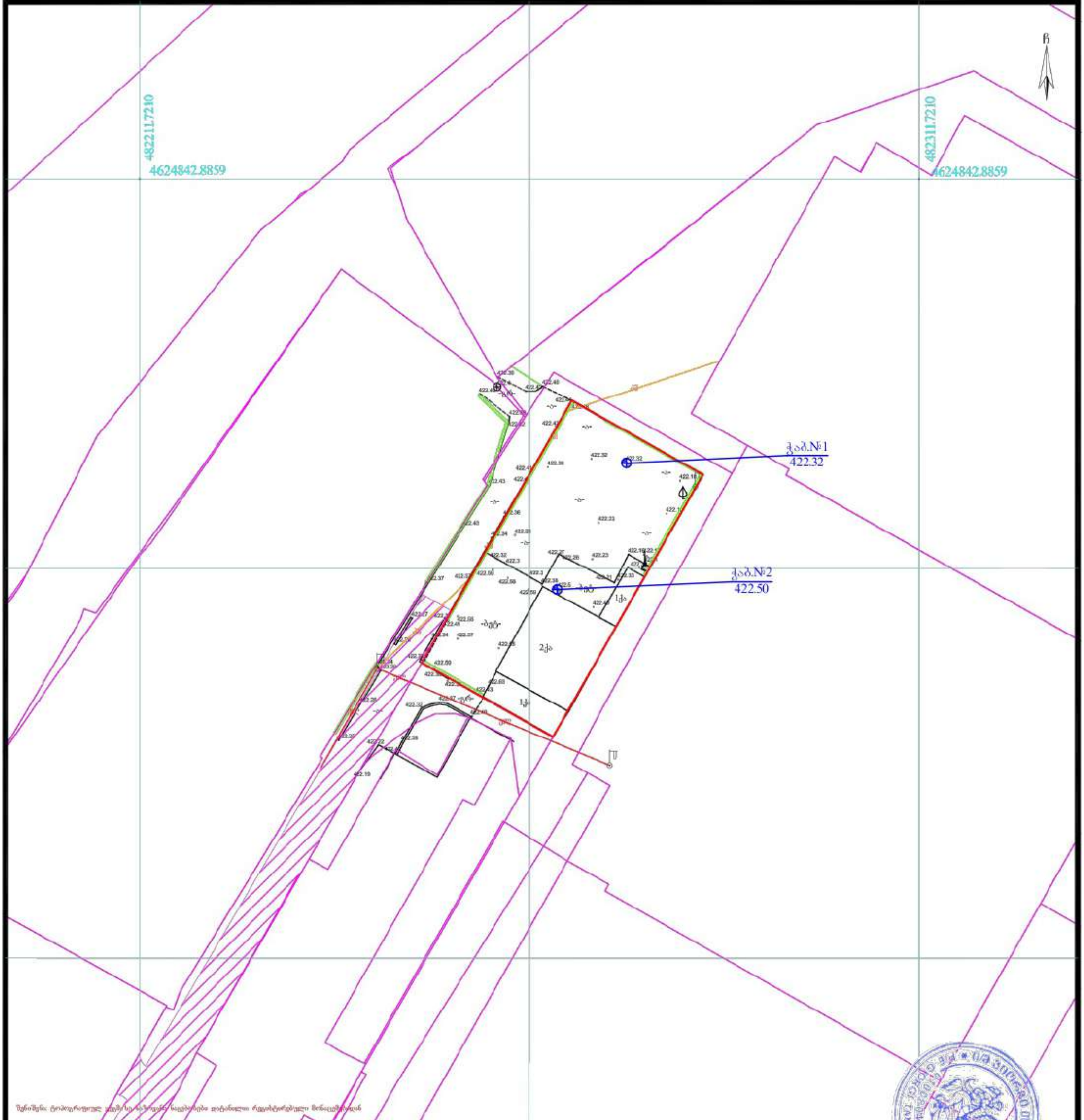

პირობითი აღნიშვნები

- ვენახი (ვაზი)
- ჭა, ჰიდრანტი
- ხერვიტუტი
- შენობა ნაგებობა
- 0.10 ვლ გადამცემი ხაზი
- ელ ხაზი
- გაზი
- საგზაო ნიშანი, ელ ბოძი, ტელ. ბოძი, შუქნიშანი
- გამხმარი ხე
- ხე ფოთლოვანი
- ხე წიწვოვანი
- ბუჩქები
- ნერგები
- კუნძი
- პალმა
- ონკანი
- ელ.ვიხურო, ტრანსფორმატორი
- ნაკვეთის საზღვარი
- რეგ. ნაკვეთი
- რელიეფი
- ასფალტის გზა
- გრუნტის გზა
- ხის ღობე
- ლითონის ღობე
- ბეტონის ღობე
- წყალი
- კავშირგაბმულობა
- რეგისტრირებული ხაზოვანი ნაგებობა
- ფლატე
- UTM (საერთაშორისო) სისტემის კოორდინატები

ნაკვეთის საკ. კოდი: 01.11.19.006.065

WGS 1984-ის კოორდინატთა სისტემის UTM პროექცია

ნაკვეთის ფართობი	750კვ.მ.	ი/მ „გიორგი თამარაშვილი"		
		საიდ.კოდი 01008040214		GiorgiTamarashvili@yahoo.com
მიწის ნაკ. დანიშნულება	არასასოფლო-სამეურნეო	აზომა		გ.თამარაშვილი
მისამართი	ქ.თბილისი, ფეიქრების ქ.№12 (ნაკ. 6/30); ქ.თბილისი, ფეიქრების ქ.№12 (ნაკ. 6/38);	დახაზა		გ.თამარაშვილი
07.09.2023 წ.	მ. 1:500	დაინტერესებული პირი		შ.პ.ს „ქკს"

ჭაბურღილის ლითოლოგიური სვეტი

მასშტაბი ვერტ. 1:100
მასშტაბი ჰორ. 1:100

ჭაბურღილის სვეტი №1

ფენის №№	ფენის სიღრმე		ფენის სიმძლავრე	მიწის ზედაპირის და ფენის ძირის ნიშნული	ჭრილი მ-ბი 1:100	ლითოლოგია	ჭაბურღილის ბურღვის დაწყების და დასრულების თარიღი	გრუნტის წყლის დონე და გაზომვის თარიღი	
	დან	მდე		422.32				გამ.	დამყ.
1	0.00	0.50	0.50	421.82	①	ნაყარი ფენა tQ_{IV}	18.12.2023 18.12.2023		
2	0.50	4.00	3.50	418.32	②	თიხა მუქი ყავისფერი, რბილპლასტიკური, გალებებული, პელიტური, ღია ყავისფერი თიხის ბუდობებით და თხელი შუა შრეებით, ძლიერ კარბონატული dpQ_{IV}	ნიმუშის აღების სიღრმე 1.70 მ		

პირობითი აღნიშვნები

① ნაყარი ფენა tQ_{IV}

② თიხა მუქი ყავისფერი, რბილპლასტიკური, გალებებული, პელიტური, ღია ყავისფერი თიხის ბუდობებით და თხელი შუა შრეებით, ძლიერ კარბონატული dpQ_{IV}

ჭაბურღილის ლითოლოგიური სვეტი

მასშტაბი ვერტ. 1:100
მასშტაბი ჰორ. 1:100

ჭაბურღილის სვეტი №2

ფენის №№	ფენის სიღრმე		ფენის სიმძლავრე	მიწის ზედაპირის და ფენის ძირის ნიშნული	ჭრილი მ-ბი 1:100	ლითოლოგია	ჭაბურღილის ბურღვის დაწყების და დამთავრების თარიღი	გრუნტის წყლის დონე და გახსომვის თარიღი	
	დან	მდე		422.50				გამ.	დამყ.
1	0.00	0.60	0.60	421.90	①	ნაყარი ფენა tQ_{IV}	18.12.2023 18.12.2023		
2	0.60	4.00	3.40	418.50	②	თიხა მუქი ყავისფერი, რბილპლასტიკური, გალეჭებული, პელიტური, და ყავისფერი თიხის ბუდობებით და თხელი შუა შრეებით, ძლიერ კარბონატული dpQ_{IV}			

პირობითი აღნიშვნები

① ნაყარი ფენა tQ_{IV}

② თიხა მუქი ყავისფერი, რბილპლასტიკური, გალეჭებული, პელიტური, და ყავისფერი თიხის ბუდობებით და თხელი შუა შრეებით, ძლიერ კარბონატული dpQ_{IV}



ჭაბურღილის ლითოლოგიური ჭრილი 1-2

მასშტაბი ვერტ. 1:100
მასშტაბი ჰორ. 1:100

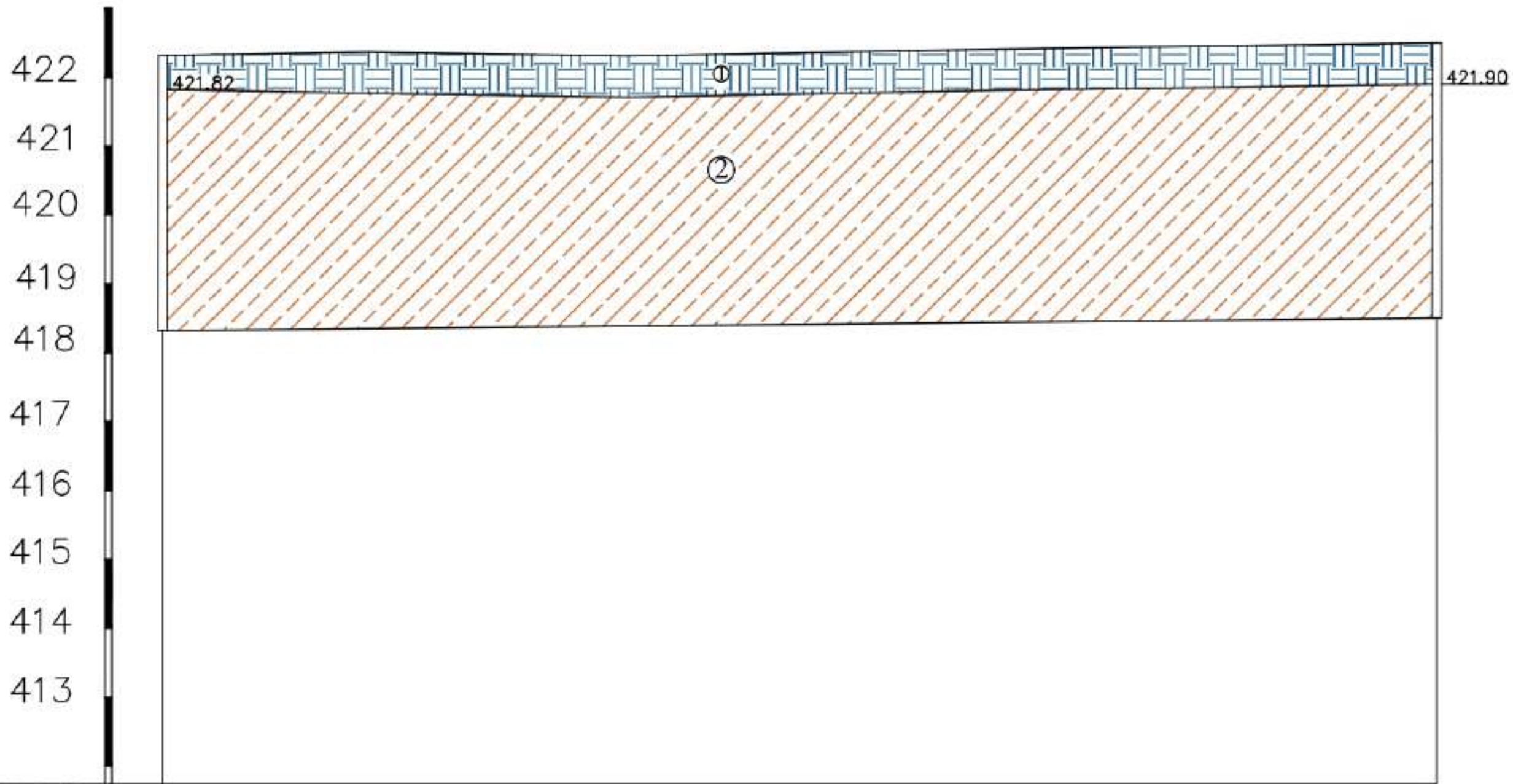

ჭაბ №	1	2
პირის ნიშნული	422.32	422.50
მეტრი	18.50 მ	

პირობითი აღნიშვნები



ნაყარი ფენა tQ_{IV}



dpQ_{IV}




18.12.2023


18.12.2023


18.12.2023


18.12.2023


18.12.2023


18.12.2023


18.12.2023


GEOMATICS
Geom Atics
LLC
405601718