სანოტარო მოქმედების ინდივიდუალური ნომერი

90682612505824

საქართველო

სანოტარო მოქმედების დასახელება

იურიდიული პირის (ასევე, ინდივიდუალური მეწარმის მიერ) მიერ მინდობილობის/რწმუნებულების დადასტურება

სანოტარო მოქმედების რეგისტრაციის ნომერი

N240057138

რეგისტრაციის თარიღი

18.01.2024 წ

ნოტარიუსი: ეკატერინე ბულიაშვილი
მისამართი: ქ. თბილისი, დიღმის მას. III კვარტალი, კორპ. 7, ბინა 1ა
ტელეფონი: 599589966

სანოტარო მოქმედებისა და სანოტარო აქტის შესახებ ინფორმაციის (მისი შექმნის, შეცვლის და/ან გაუქმების შესახებ) მიღება–გადამოწმება შეგიძლიათ საქართველოს ნოტარიუსთა პალატის ვებ–გვერდზე: www.notary.ge ასევე შეგიძლიათ დარეკოთ ტელეფონზე: +995(32) 2 66 19 18

საქართველო

სანოტარო აქტი

დღეს, ორიათას ოცდაოთხი წლის თვრამეტ იანვარს, მე, საქართველოს ნოტარიუსს ეკატერინე ძულიაშვილს სანოტარო ბიუროში, მდებარე: ქ. თბილისი, დიღმის მას. 3 კვ, კორპ. 7, ბინა 1ა-ში, მომმართა მოქალაქე ირაკლი გურჩიანმა, რომელმაც განაცხადა, რომ არის შპს „ტოიოტა ცენტრი თბილისი"-ს დირექტორი და ითხოვა მინდობილობის შედგენა და სანოტარო წესით დადასტურება.

მე დავადგინე მისი პირადობა წარმოდგენილი პირადობის დამადასტურებელი დოკუმენტით და დავრწმუნდი, რომ სანოტარო ბიუროში ნამდვილად ირაკლი გურჩიანმა (დაბ. 20.02.1964 წელს, მის. თბილისი, თინა იოსებიძის ქ. № 60, ბინა 10, პ№ 01024000053) მომმართა.

შევამოწმე ირაკლი გურჩიანის უფლებამოსილება და დავრწმუნდი, რომ ის ნამდვილად არის შპს „ტოიოტა ცენტრი თბილისი"-ს დირექტორი, თანახმად ამონაწერისა მეწარმეთა და არასამეწარმეო (არაკომერციული) იურიდიულ პირთა რეესტრიდან, განაცხადის რეგისტრაციის ნომერი: B23193814, ამონაწერის მომზადების თარიღი: 27.12.2023, საიდენტიფიკაციო ნომერი: 211346220.

მე შევამოწმე მისი ქმედუნარიანობა და დავრწმუნდი, რომ მის ქმედუნარიანობაში ეჭვის შეტანის საფუძველი არა მაქვს. შემდეგ შევადგინე მინდობილობის ტექსტი, რომელიც წავუკითხე მას და განვუმარტე მასზე ხელმოწერის სამართლებრივი შედეგები. მან თავადაც წაიკითხა მინდობილობა და განაცხადა, რომ იგი ზუსტად გამოხატავს მის ნებას, რის შემდეგაც ჩემი თანდასწრებით ხელი მოაწერა შემდეგი სახის დოკუმენტს:

მინდობილობა

მე, შპს „ტოიოტა ცენტრი თბილისი"-ს (ს/კ 211346220) დირექტორი ირაკლი გურჩიანი, რომელიც შემდგომში წოდებულმა როგორც „მიმნდობი", ნიკოლოზ მუჯირს (დაბ. 21.03.1996 წელს, პ№ 01008056775), რომელიც შემდგომში წოდებულია, როგორც „მინდობილი პირი", წესდებით მინიჭებული უფლებამოსილების ფარგლებში მიანიჭა შემდგომი უფლებამოსილება:

მინდობილი პირი უფლებამოსილია აწარმოოს უძრავ ქონებაზე: 1. ქალაქი თბილისი, სოფელი დიღომი, ილია შეყლაშვილის ქუჩა, № 12, არსებული მიწის ნაკვეთის (ს/კოდი № 01.72.14.033.970), 2. ქალაქი თბილისი, სოფელ დიღმის ტერიტორია, არსებული მიწის ნაკვეთის (ს/კოდი № 01.72.14.033.632) განაშენიანებისათვის: ჩაატაროს წინასაპროექტო კვლევები, დაამუშაოს დოკუმენტაცია მიწის ნაკვეთის სამშენებლოდ გამოყენების პირობების დასადგენად, შეასრულოს საპროექტო სამუშაოები, დაამუშაოს მუშა დოკუმენტაცია მშენებლობის ნებართვის მისაღებად, წარადგინოს და მიიღოს შესაბამისი განცხადებები, დოკუმენტები, პროექტები, შეათანხმოს კორექტირებული პროექტი ქ. თბილისის მუნიციპალიტეტის მერიის შესაბამის სამსახურებში. სერვიტუტით დატვირთოს ზემოაღნიშნული უძრავი ქონება, გააფორმოს და ხელი მოაწეროს სერვიტუტის ხელშეკრულებებს, განსაზღვროს ხელშეკრულებების პირობები თავისი შეხედულებისამებრ და დაარეგისტრიროს საქართველოს იუსტიციის სამინისტროს საჯარო რეესტრის ეროვნულ სააგენტოში. მიმნდობის სახელით მშენებლობასთან დაკავშირებით გასცეს ნებისმიერი შინაარსის თანხმობა, აწარმოოს ურთიერთობა საინჟინრო (ელმომარაგება, წყალმომარაგება, სანიაღვრე წყალარინება, ბუნებრივი აირით მომარაგება) ქსელებთან დაკავშირებით შესაბამის სამსახურებთან და ადმინისტრაციულ ორგანოებთან. მინდობილი პირი უფლებამოსილია წარმოადგინოს და დაიცვას მიმნდობის ინტერესები ფიზიკურ და იურიდიულ პირებთან, სახელმწიფო და არასახელმწიფო ორგანიზაციებთან, მესამე პირებთან ურთიერთობებში, ასევე საჯარო რეესტრის ეროვნულ სააგენტოში, იუსტიციის სახლში, ადგილობრივი თვითმართველობის ორგანოებში: ქ. თბილისის მუნიციპალიტეტის მერია, საკრებულო, გამგეობა. ზედამხედველობის სამსახურში, მერიის სსიპ ქ. თბილისის მუნიციპალიტეტის ტრანსპორტისა და ურბანული განვითარების სააგენტოში, არქიტექტურის სამსახურში, სანოტარო ბიუროში, მიიღოს ნებისმიერი ინფორმაცია, ჩააბაროს და მიიღოს ნებისმიერი ცნობები, მოწმობები, დოკუმენტები, ხელი მოაწეროს საჭირო დოკუმენტებს და შეასრულოს ნებისმიერი ის მოქმედება რაც დაკავშირებულია ზემოაღნიშნული დავალების შესრულებასთან.

მინდობილობა გაცემულია **ზემოაღნიშნული ქონების გაყიდვის/განკარგვის გარეშე.**

ნიკოლოზ მუჯირს უფლება არა აქვს მინდობილობით მინიჭებული უფლებები მთლიანად ან ნაწილობრივ გადასცეს მესამე პირებს.

მინდობილობა გაცემულია **ორიათას ოცდაექვსი** წლის **თვრამეტი იანვრის** ჩათვლით.

მინდობილობა შედგენილია სამი თანაბარი მნიშვნელობის მქონე ეგზემპლარად, რომელთაგან ერთი ინახება სანოტარო არქივში, ხოლო ორი მიეცა **მიმნდობს.**

მინდობილობის იმ ეგზემპლარს, რომელიც რჩება სანოტარო არქივში, თან ერთვის:

1. შპს **„ტოიოტა ცენტრი თბილისი“**-ს ამონაწერი მეწარმეთა და არასამეწარმეო (არაკომერციული) იურიდიულ პირთა რეესტრიდან, განაცხადის რეგისტრაციის ნომერი: **B23193814,** ამონაწერის მომზადების თარიღი: **27.12.2023.**

გადახდილია სანოტარო მოქმედების შესრულებისათვის **30.00** ლარი თანახმად **„სანოტარო მოქმედებათა შესრულებისათვის საზღაურისა და საქართველოს ნოტარიუსთა პალატისთვის დადგენილი საფასურის ოდენობების, მათი გადახდევინების წესისა და მომსახურების ვადების დამტკიცების შესახებ“** საქართველოს მთავრობის **2011** წლის **29** დეკემბრის **№ 507** დადგენილების **31** მუხლისა + დღგ **5.40** ლარი თანახმად საქართველოს საგადასახადო კოდექსის **166** მუხლისა + სანოტარო მოქმედების რეგისტრაციის საფასური **5.00** ლარი თანახმად საქართველოს მთავრობის **2011** წლის **29** დეკემბრის **№ 507** დადგენილების **39** მუხლისა, სულ გადახდილია **40.40** ლარი.

მიმნდობი: _____

ნოტარიუსი: _____ /ეკატერინე ძულიაშვილი/

3

GEORGIA. NOTARY EKATERINE DZULIASHVILI

01001003353

ქალაქი თბილისი, სოფელი დიღომი ს/კ 01.72.14.033.632
მრავალსადგილიანი ავტოსადგომი

კონსტრუქციული პროექტი

2024 წ

სანგარიშო მოდელი

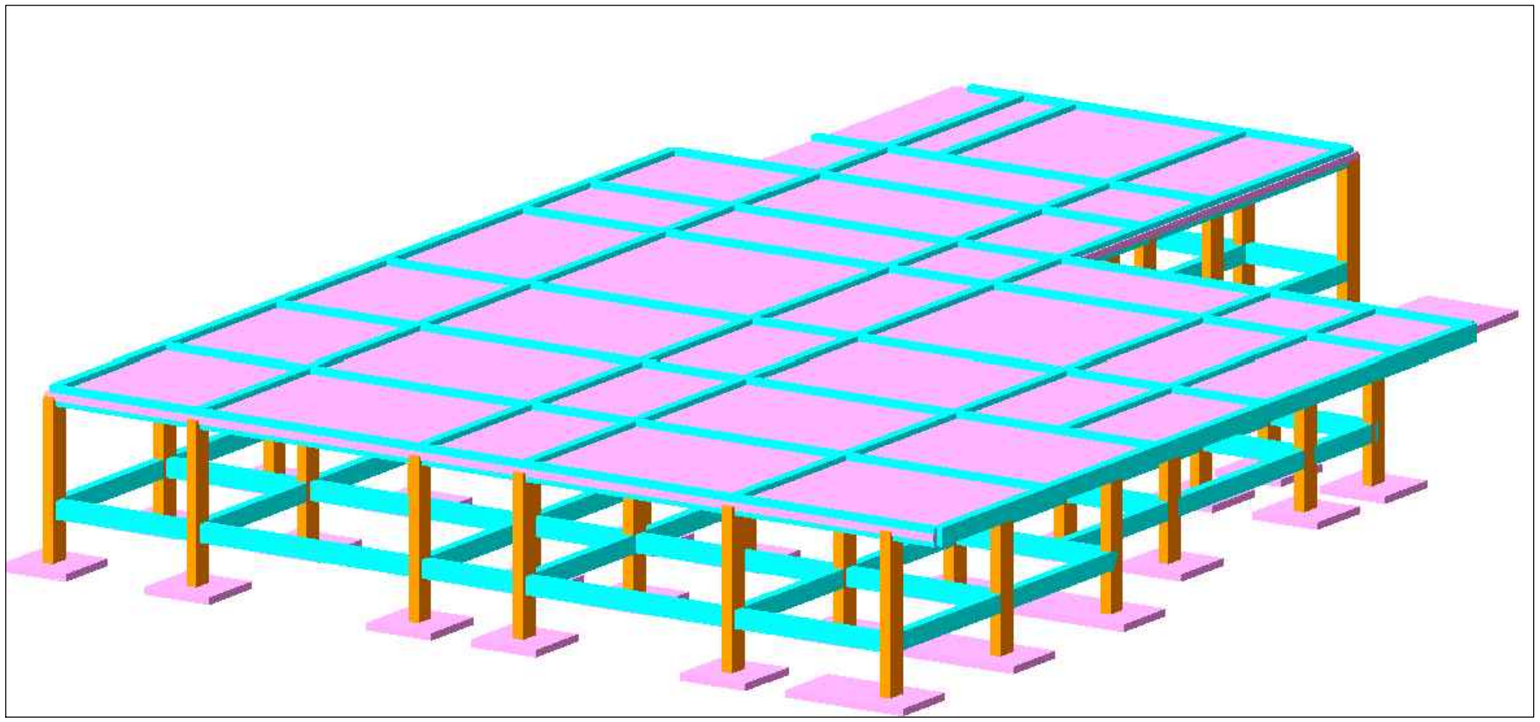

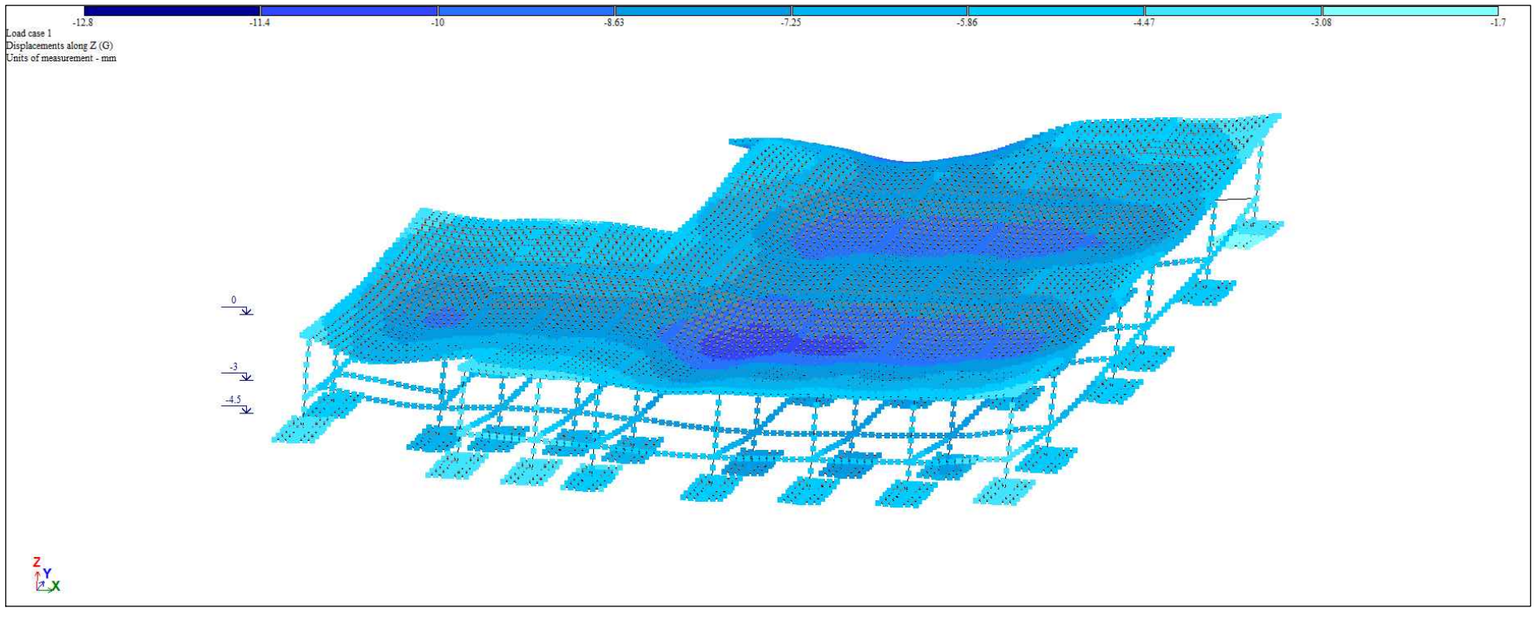

			ქალაქი თბილისი, სოფელი დიღომი ს/კ 01.72.14.033.632 მრავალბინიანი ავტოსადგომი კონსტრუქციული პროექტი	
				მუშა პარ.
არქიტექტორი	ნ.მუჯირი			
მთ.კონსტ.	ლ.ზამბახიძე		სანგარიშო მოდელი	
შეასრულა	გ.შალიტაური			ფურც. № 1
შეასრულა	მ.სააკიან		მასშტაბი 1:	ფურცლები

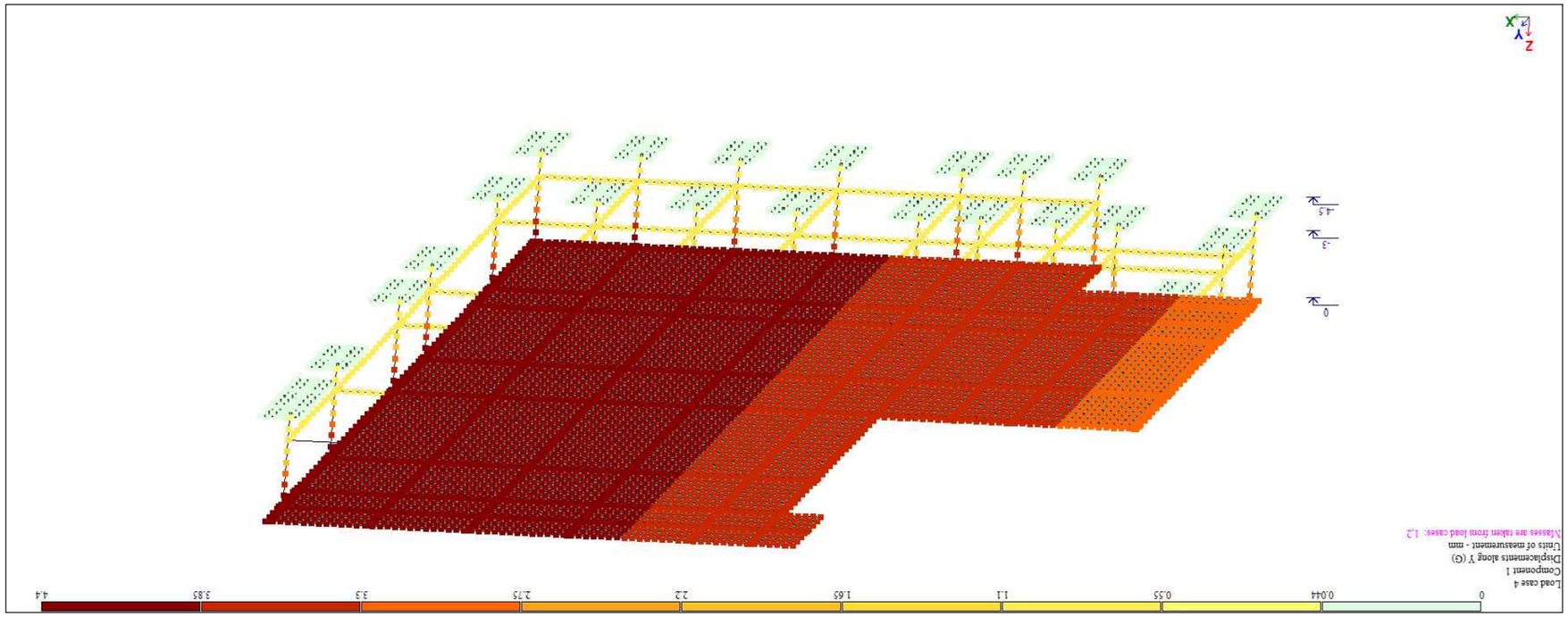

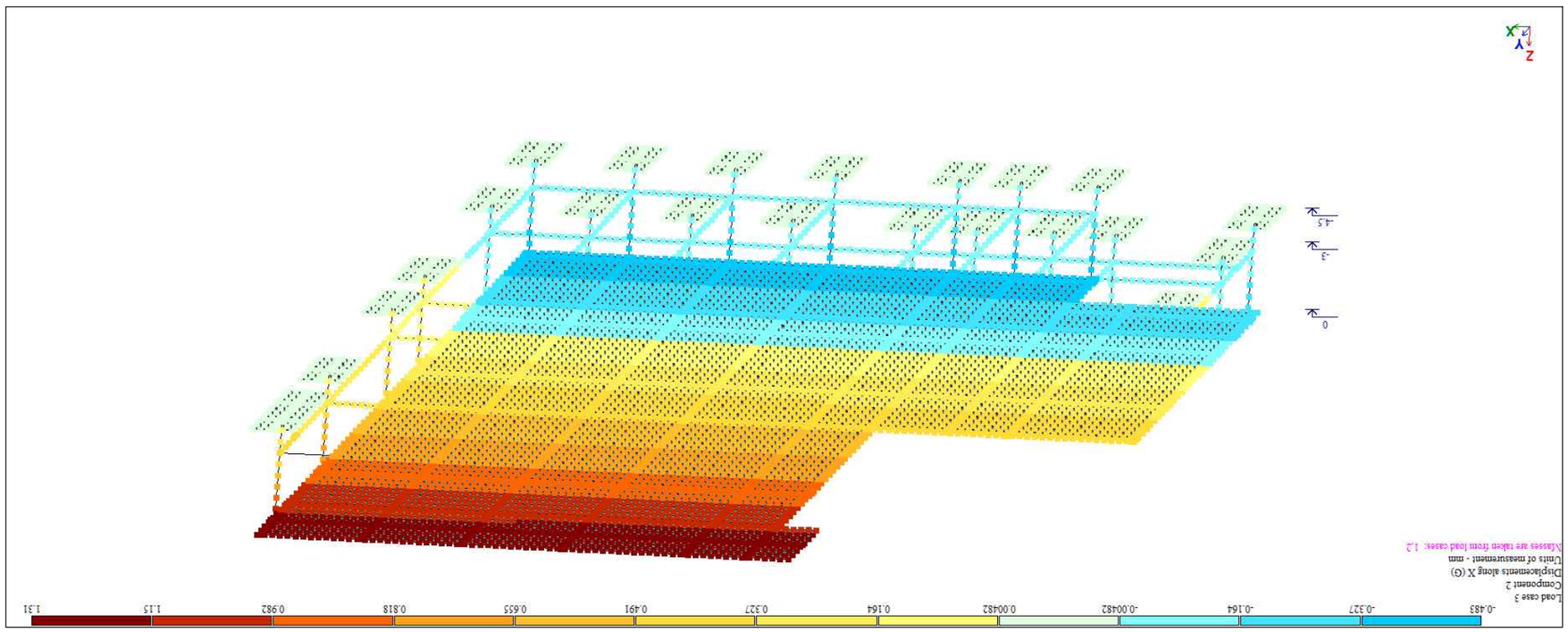

ЗАКАЗЧИК	Б ЭЭЖЛАН		
ГИП	ТЕ ЧЬЭБЬЛЬЭЛ		
ГАП	Б ЭЭЖЛАН		
Н.КОНТР.	Б ЭЭЖЛАН		
РАЗРАБ.	Б ЭЭЖЛАН		

			ЭЭЖЛАН ЭЛЭЭЖЛАН ЭЭЖЛАН ЭЭЖЛАН

EIGENVALUES, FREQUENCIES, PERIODS OF VIBRATIONS, LOAD CASES 3 (mod. 53)

:No.:	EIGEN : VALUES :	FREQUENCIES : rad/s	FREQUENCIES : Hz	PERIODS : s	DISTRIBUTION : MODAL : COEFFICIENT :	MODAL : MASS : %	
1	371.796851	19.28	3.07	0.3257	-0.029665	0.1	0.1
2	593.910627	24.37	3.88	0.2577	0.629927	12.2	12.3
3	742.649927	27.25	4.34	0.2304	-1.159656	73.5	85.7
4	1050.957406	32.42	5.16	0.1937	-0.092091	0.0	85.8
5	1094.252341	33.08	5.27	0.1898	0.462304	1.0	86.8
6	1281.685761	35.80	5.70	0.1754	0.222094	0.7	87.6
7	1325.554951	36.41	5.80	0.1725	0.164272	0.5	88.0
8	1457.116763	38.17	6.08	0.1645	0.193907	0.4	88.4
9	1610.155587	40.13	6.39	0.1565	-0.117905	0.2	88.6
10	1748.653524	41.82	6.66	0.1502	-0.144654	0.0	88.6

EIGENVALUES, FREQUENCIES, PERIODS OF VIBRATIONS, LOAD CASES 4 (mod. 53)

:No.:	EIGEN : VALUES :	FREQUENCIES : rad/s	FREQUENCIES : Hz	PERIODS : s	DISTRIBUTION : MODAL : COEFFICIENT :	MODAL : MASS : %	
1	371.796851	19.28	3.07	0.3257	1.121029	86.0	86.0
2	593.910627	24.37	3.88	0.2577	0.177138	1.0	87.0
3	742.649927	27.25	4.34	0.2304	0.005105	0.0	87.0
4	1050.957406	32.42	5.16	0.1937	-0.486153	1.0	88.0
5	1094.252341	33.08	5.27	0.1898	-0.491775	1.2	89.1
6	1281.685761	35.80	5.70	0.1754	-0.004473	0.0	89.1
7	1325.554951	36.41	5.80	0.1725	0.050273	0.0	89.2
8	1457.116763	38.17	6.08	0.1645	0.019642	0.0	89.2
9	1610.155587	40.13	6.39	0.1565	-0.055357	0.0	89.2
10	1748.653524	41.82	6.66	0.1502	0.121478	0.0	89.2

იატაკის არმირების განლაგების გეგმა –4.200 ნიშნულზე

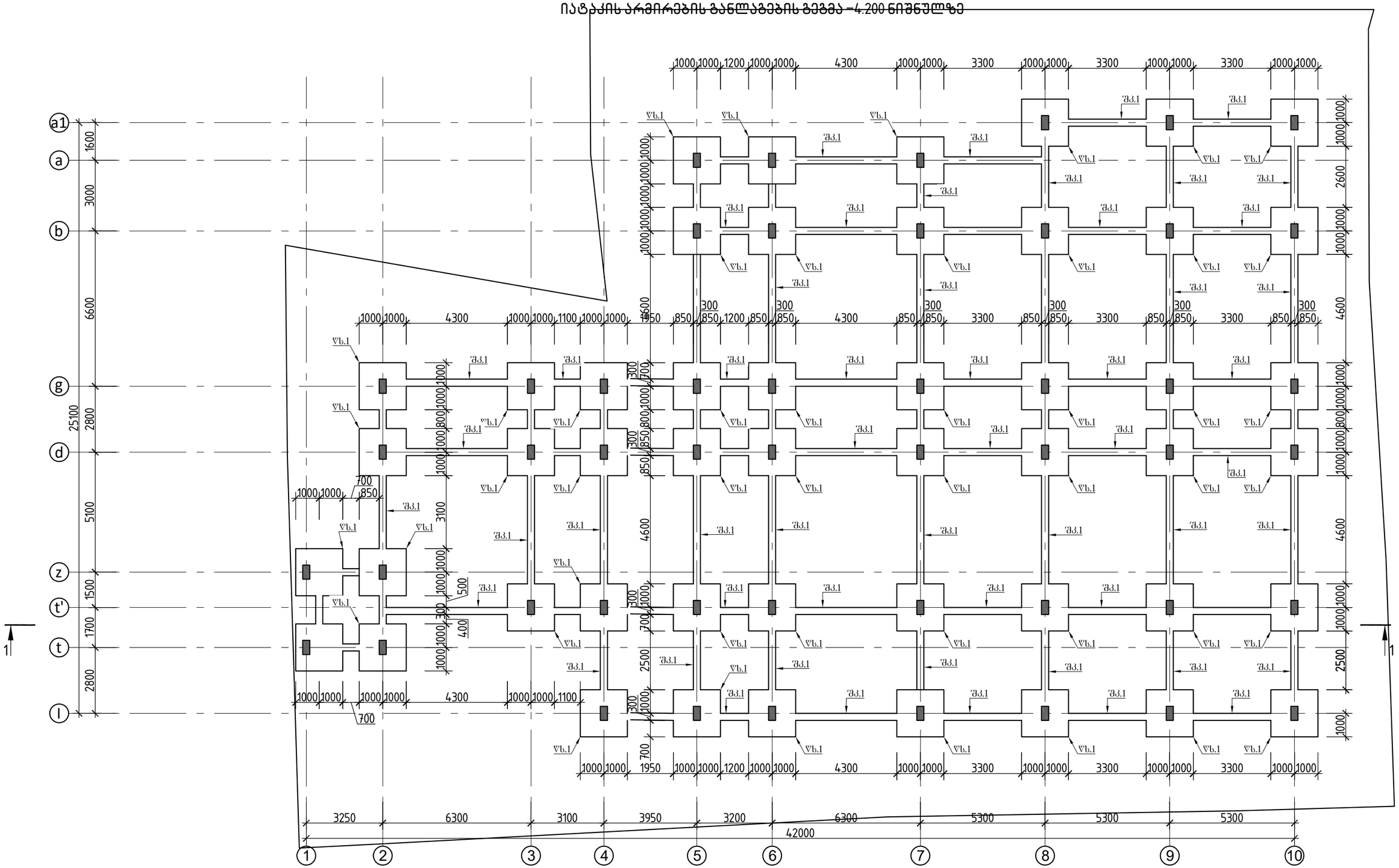

შენიშვნა:

1.ფუძედ მიღებულია გრუნტი (სგე I. ფენა 2 თიხნარი გრუნტი) საანგარიშო წინაღობით 2.5 კგ/სმ^2; ანგილზე გრუნტში მარილების არსებობის შემთხვევაში, აუცილებელია ეცნობოს კონსრუქტორს და შესაძლებელია საძირკვლებმა განიცადოს კორექტირება.

2.ქვაბული აუცილებელია მიღებული იქნას ინჟინერ-გეოლოგის მიერ.

3.გრუნტთან შემხებ ყველა კონსტრუქციას გაუკეთდეს ჰიდროიზოლაცია.

4.გრუნტის წყლების არსებობის გამო, აგრესიული ზემოქმედების თავიდან აცილების მიზნით საძირკვლი დამზადდეს სულფატმედეგი (სახ.სტანდარტი 22266-76) წყალშეუღწევადი W8 მარკის ბეტონისაგან.

			ქალაქი თბილისი, სოფელი დიღომი ს/კ 01.72.14.033.632 მრავალსადგილიანი ავტოსადგომი კონსტრუქციული პროექტი	
				მუშა პრ.
არქიტექტორი	ნ.მუჯირი			
მთ.კონსტ.	ლ.ზამბახიძე		იატაკის არმირების განლაგების გეგმა –4.200 ნიშნულზე	
შეასრულა	გ.შალიტაური			ფურც. № 4
შეასრულა	გ.საყაია		მასშტაბი 1:	ფურცლები

წერტილოვანი საძირკველი 1

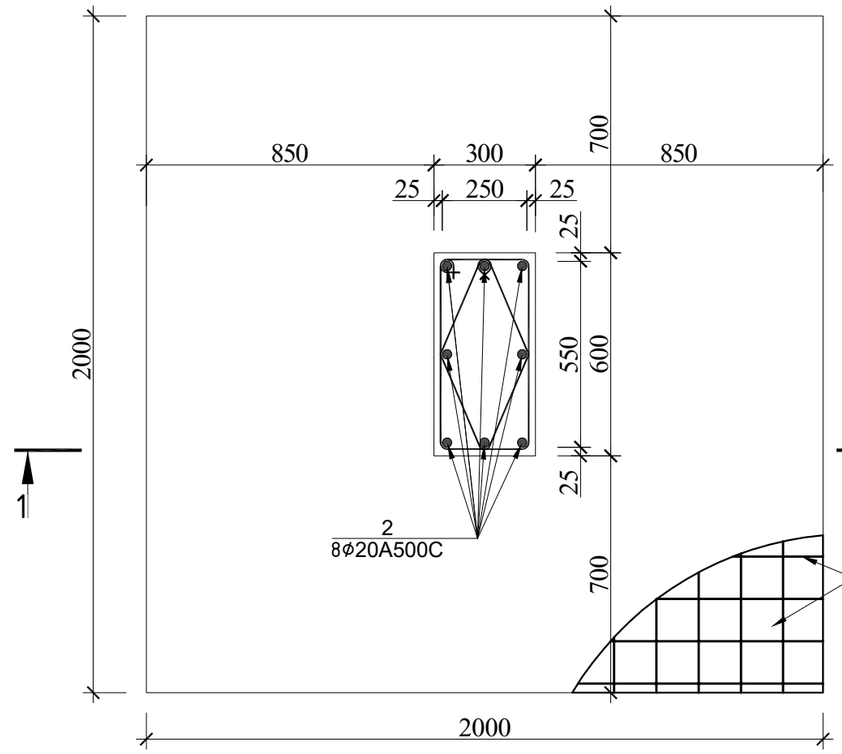

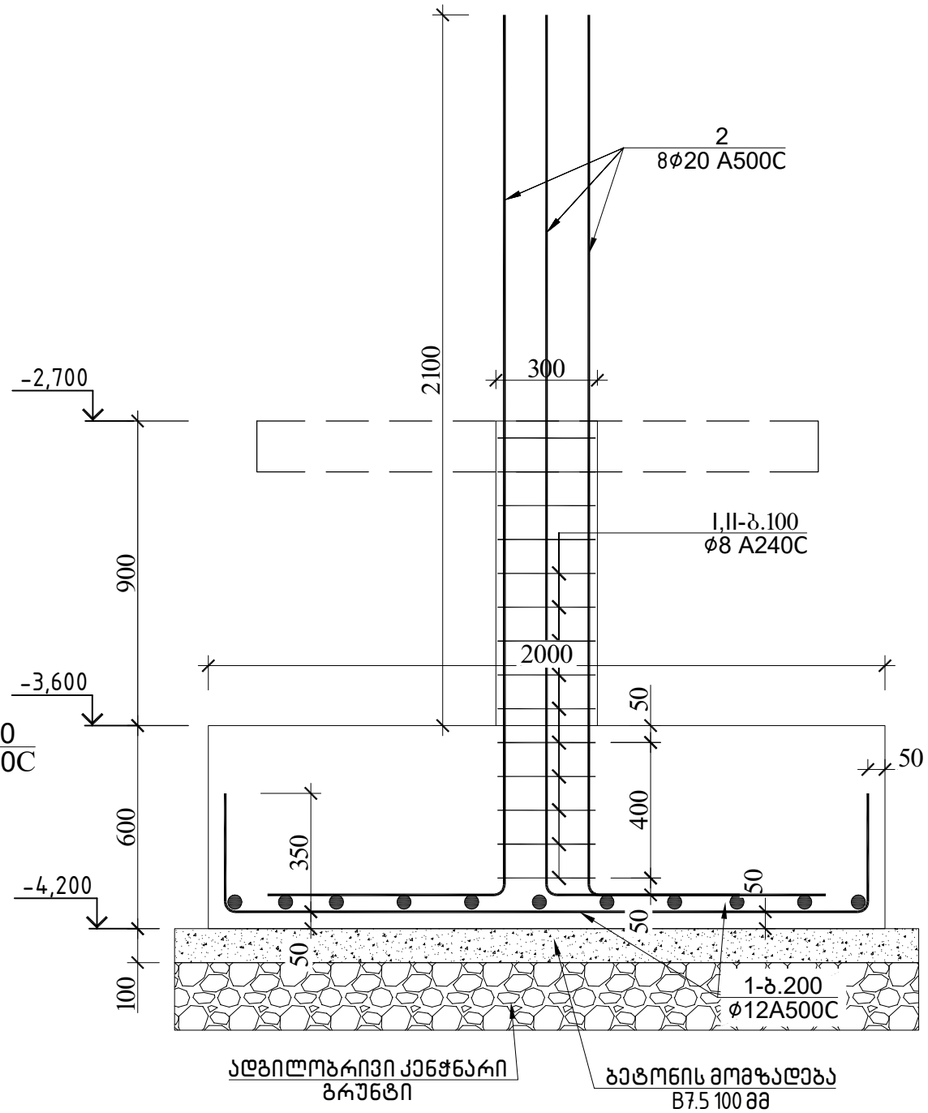

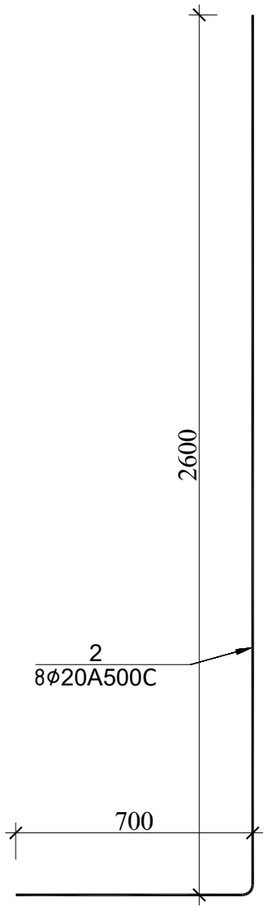

პოზ.№I
ℓ=1800

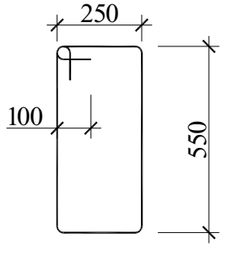

პოზ.№II
ℓ=1440

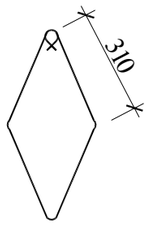

შენიშვნა:

1.ფუძედ მიღებულია გრუნტი (სგე I. ფენა 2 თიხნარი გრუნტი) საანგარიშო წინაღობით 2.5 კგ/სმ^2; ანგილზე გრუნტში მარილების არსებობის შემთხვევაში, აუცილებელია ეცნობოს კონსრუქტორს და შესაძლებელია საძირკვლებმა განიცადოს კორექტირება.

2.ქვაბული აუცილებელია მიღებული იქნას ინჟინერ-გეოლოგის მიერ.

3.გრუნტთან შემხებ ყველა კონსტრუქციას გაუკეთდეს ჰიდროიზოლაცია.

4.გრუნტის წყლების არსებობის გამო, აგრესიული ზემოქმედების თავიდან აცილების მიზნით საძირკვლი დამზადდეს სულფატმედეგი (სახ.სტანდარტი 22266-76) წყალშეუღწევადი W8 მარკის ბეტონისაგან.

			კალაჯი თბილისი, სოფელი დიღომი ს/კ 01.72.14.033.632 მრავალსადგილიანი ავტოსადგომი კონსტრუქციული პროექტი	
				მუშა პრ.
არქიტექტორი	ნ.მუჯირი			
მთ.კონსტ.	ლ.ზამბახიძე		წერტილოვანი საძირკველი 1	
შეასრულა	გ.შალიტაური			ფურც. № 5
შეასრულა	მ.სააკიან		მასშტაბი 1:	ფურცლები

შემკრავი კოჭის ჭრილი

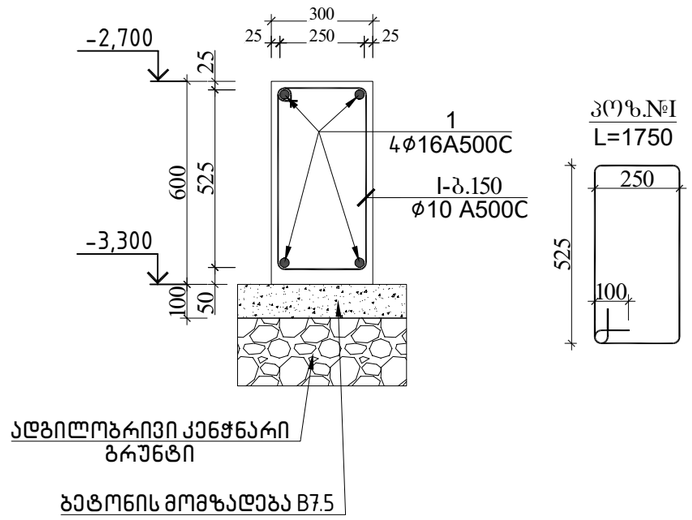

			ქალაქი თბილისი, სოფელი დიღომი ს/კ 01.72.14.033.632 მრავალბინიანი ავტოსადგომი კონსტრუქციული პროექტი	
				მუშა პრ.
არქიტექტორი	ნ.მუჯირი			
მთ.კონსტ.	ლ.ზამბახიძე		შემკრავი კოჭის ჭრილი	
შესრულა	გ.შალიტაური			ფურც. № 6
შესრულა	მ.სააკიან		მასშტაბი 1:	ფურცლები

წერტილოვანი საძირკვლი 1-ის სპეციფიკაცია

პოზ.	⌀ (მმ)	კლასი	L (მმ)	n (ცალი)	Lxn მ	მასალის ამოკრეფა: ⌀ მმ	∑ Lxn მ	1 გრძ.მ. წონა, კგ	∑ წონა , კგ A240C	∑ წონა , კგ A500C	ბეტონი მ³ B25	ბეტონი მ³ B7.5	სულ კონსტრუქციის რაოდენობა n= 49: ∑ წონა , კგ A240C	∑ წონა , კგ A500C	ბეტონი მ³ B25	ბეტონი მ³ B7.5
1	12	A500C	1950	22	42.9	20	30.4	2.466	-	74.9664	2.4	0.484	-	3673.354	118	23.7
2	20	A500C	3800	8	30.4	12	42.9	0.888	-	38.0952			-	1866.665		
I	8	A240C	1800	19	34.2	8	61.56	0.395	24.3162	-			1191.5	-		
II	8	A240C	1440	19	27.36								0	0		
								∑	24.3162	113.0616	2.4	0.484	1191.5	5540.018	118	23.72

ლენტური საძირკველის სპეციფიკაცია

პოზ.	⌀ (მმ)	კლასი	L (მმ)	n (ცალი)	Lxn მ	მასალის ამოკრეფა: ⌀ მმ	∑ Lxn მ	1 გრძ.მ. წონა, კგ	∑ წონა , კგ A240C	∑ წონა , კგ A500C	ბეტონი მ³ B25	ბეტონი მ³ B7.5	სულ კონსტრუქციის რაოდენობა n= 1: ∑ წონა , კგ A240C	∑ წონა , კგ A500C	ბეტონი მ³ B25	ბეტონი მ³ B7.5
1	16	A500C	90000	1	90	16	90	1.578	-	142.02	13	0.992	-	142.02	13	0.992
2	12	A500C	4385	60	263.1	12	263.1	0.888	-	233.633			-	233.6328		
3	10	A500C	220000	1	220	10	220	0.617	-	135.74			-	135.74		
I	8	A240C	2950	60	177								0	0		
II	8	A240C	470	138.6	65.142	8	242.142	0.395	95.646	-			95.65	-		
								∑	95.646	511.393	13	0.992	95.65	511.3928	13	0.992

შემკრავი კოჭების სპეციფიკაცია

პოზ.	⌀ (მმ)	კლასი	L (მმ)	n (ცალი)	Lxn მ	მასალის ამოკრეფა: ⌀ მმ	∑ Lxn მ	1 გრძ.მ. წონა, კგ	∑ წონა , კგ A240C	∑ წონა , კგ A500C	ბეტონი მ³ B25	ბეტონი მ³ B7.5	სულ კონსტრუქციის რაოდენობა n= 1: ∑ წონა , კგ A240C	∑ წონა , კგ A500C	ბეტონი მ³ B25	ბეტონი მ³ B7.5
1	16	A500C	1152000	1	1152	16	1152	1.578	-	1817.86	43	0.992	-	1817.856	43.2	0.992
													0	0		
													0	0		
I	8	A240C	1750	1200	2100								0	0		
						8	2100	0.395	829.5	-			829.5	-		
								∑	829.5	1817.86	43	0.992	829.5	1817.856	43.2	0.992

			ქალაქი თბილისი, სოფელი დიღომი ს/კ 01.72.14.033.632 მრავალსაფეხურიანი ავტოსადგომი კონსტრუქციული პროექტი
არქიტექტორი	ნ.მუჯირი		მუშა პრ.
მთ.კონსტ.	ლ.ზამბახიძე		საძირკვლების სპეციფიკაცია
შეასრულა	გ.შალიტაური		ფურც. № 7
შეასრულა	მ.სააკიან		მასშტაბი 1: ფურცლები

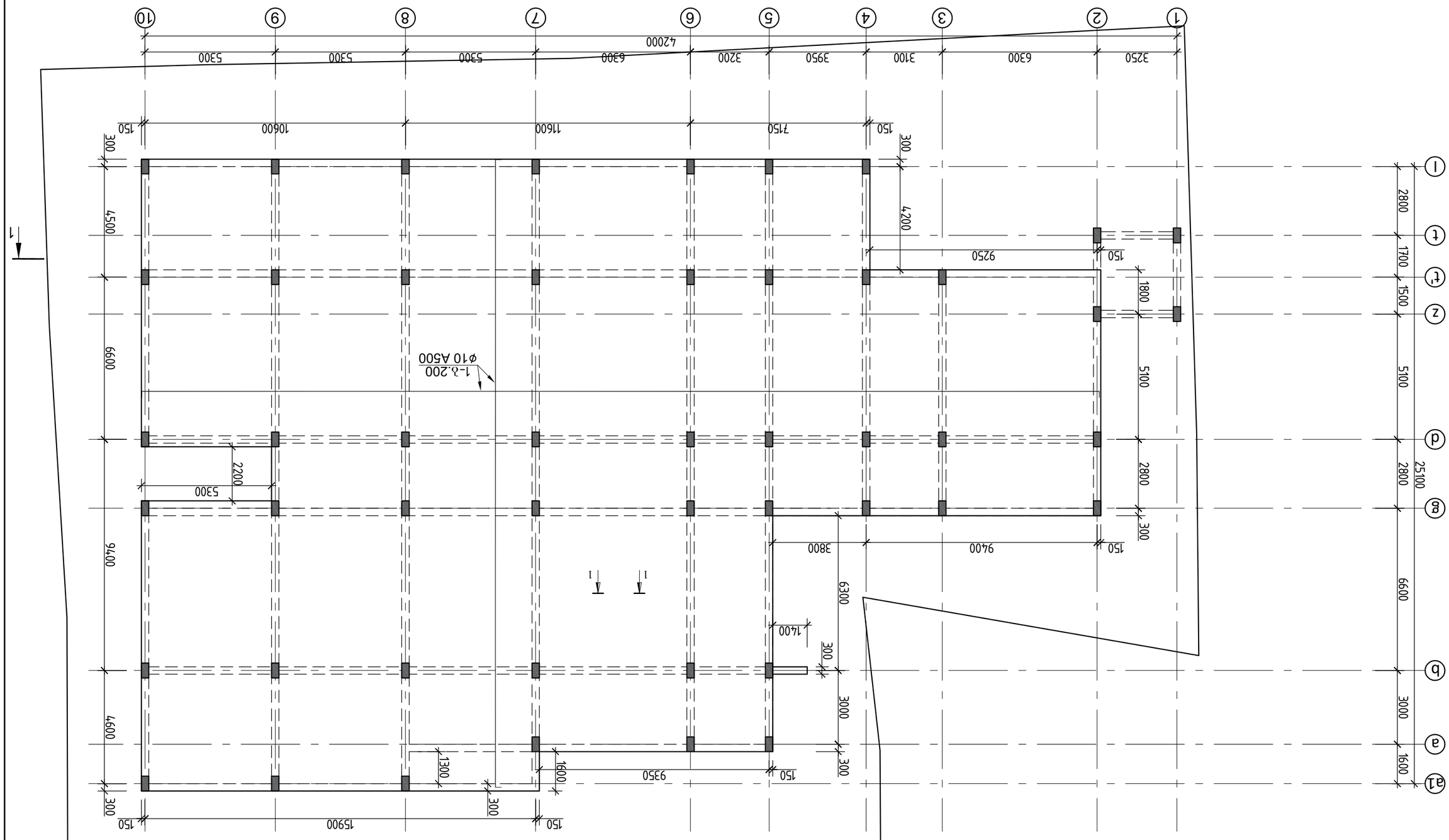
1 2 3 4 5 6 7 8 9 10
4200
3250 6300 3100 3950 3200 6300 5300 5300 5300
150 7150 11600 10600 150
300 4200 925 150 1800 5100 2800 300
4500 6600
ø10 A500
1-3.200
2200 5300
9400 3800 9400 150
6300 1400 300 3000 300
4600 1300 1600 9350 150
300 15900 150
1 1
2800 1700 1500 5100 25100
Ⅰ Ⅱ Ⅲ Ⅳ Ⅴ Ⅵ
1 1
Лист 8
Планировка 1:
Изм. Кол.уч. Лист № док. Подп. Дата
Разработал
Проверил
Н.контр.
ГИП
Гл.инженер
Планировка свайного поля на отм. -2.700
ГИПБК "Проектстальконструкция"
Заказ 01.72.033.632

გადახურვის არმირების განლაგების გეგმა +0.000 ნიშნულზე

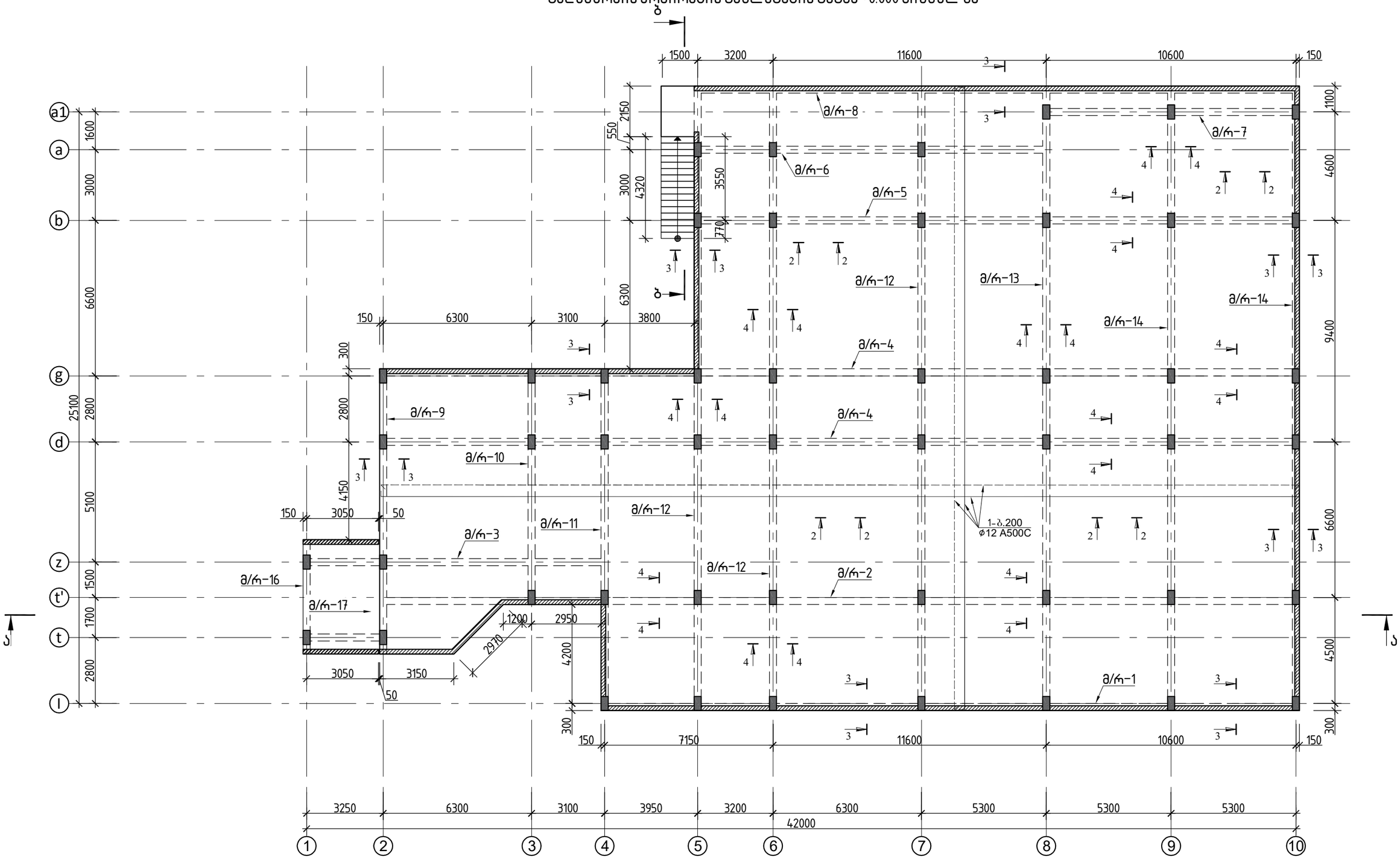

			ქალაქი თბილისი, სოფელი დიღომი ს/კ 01.72.14.033.632 მრავალსაფეხურიანი ავტოსადგომი კონსტრუქციული პროექტი	
				მუშა პრ.
არქიტექტორი	ნ.მუჯირი			
მთ.კონსტ.	ლ.ზამბახიძე		გადახურვის არმირების განლაგების გეგმა +0.000 ნიშნულზე	
შეასრულა	გ.შალიტაური			ფურც. № 9
შეასრულა	მ.საყიან		მასშტაბი 1:	ფურცლები

გადახურვის ფილის დამატებითი ქვედა შრის არმირების განლაგების გეგმა +0.000 ნიშნულზე

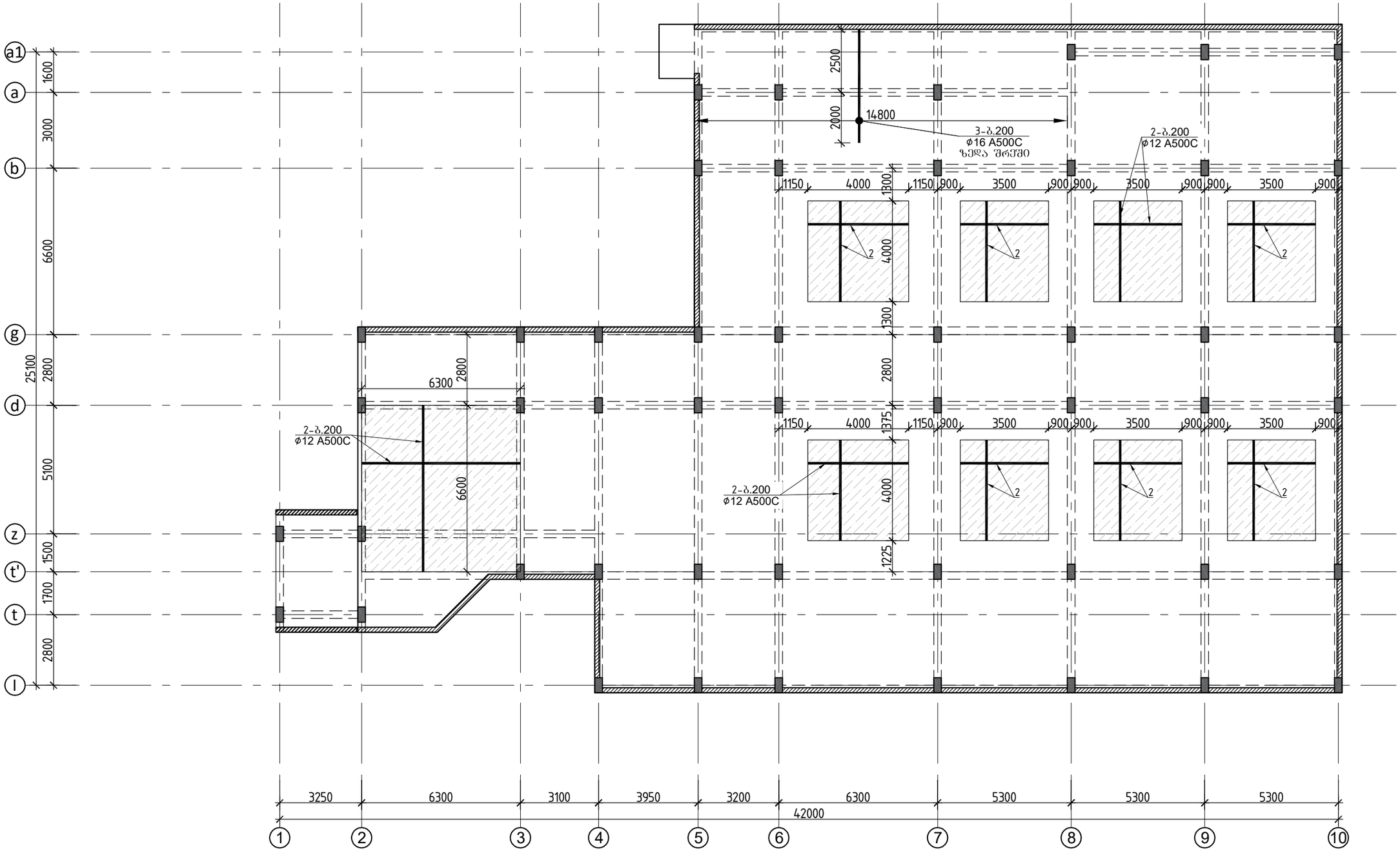

			ქალაქი თბილისი, სოფელი დიღომი ს/კ 01.72.14.033.632 მრავალბინიანი ავტოსადგომი კონსტრუქციული პროექტი	
				მუშა პრ.
არქიტექტორი	ნ.მუჯირი			
მთ.კონსტ.	ლ.ზამბახიძე		გადახურვის ფილის დამატებითი ქვედა შრის არმირების განლაგების გეგმა +0.000 ნიშნულზე	
შესასრულა	გ.შალიტაური			ფურც. № 10
შესასრულა	მ.სააკიან		მასშტაბი 1:	ფურცლები

ჭრილი 1-1

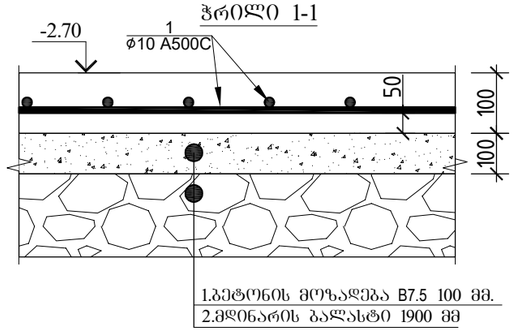

ჭრილი 2-2 (ფილის კვეთი)

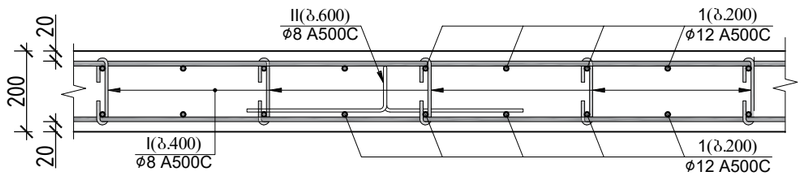

ჭრილი 3-3 (ფილის კვეთი)

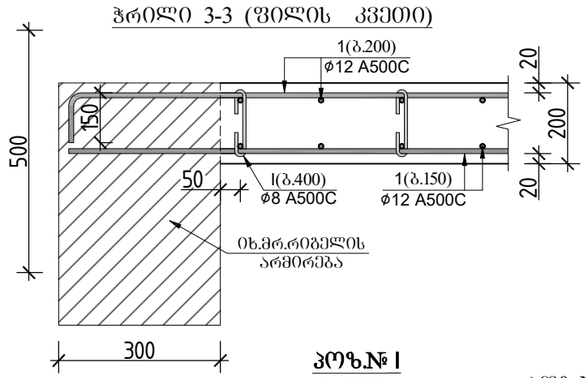

ჭრილი 4-4 (ფილის კვეთი)

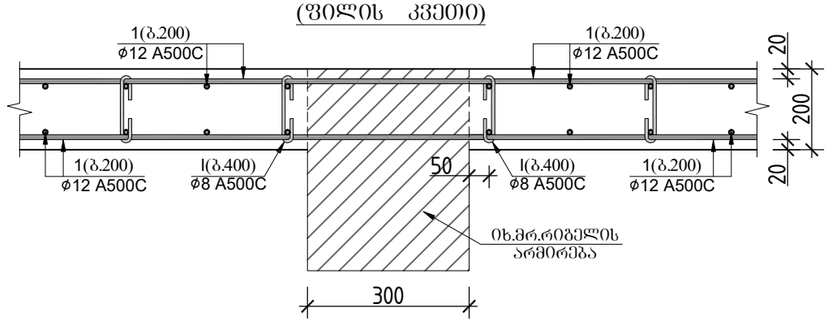

პოზ.№ I
L=280

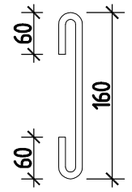

პოზ.№ II
L=1120

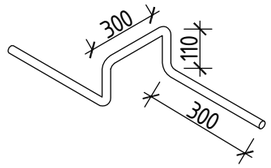

იატაკის ფილის სპეციფიკაცია -2.70 ნიშნულზე													სულ კონსტრუქციის რაოდენობა			
ერთ ერთეულზე						მასალის ამოკრეფა - ერთ ერთეულზე							n= 1			
პოზ.	⌀ (მმ)	კლასი	L (მმ)	n (ცალი)	Lxn მ	⌀ მმ	∑ Lxn მ	1 გრძ.მ. წონა, კგ	∑ წონა , კგ		ბეტონი მ³		∑ წონა , კგ		ბეტონი მ³	
									A240C	A500C	B25	B7.5	A240C	A500C	B25	B7.5
1	10	A500C	8668000	1	8668	10	8668	0.617	-	5348.156	79	78.8	-	5348.156	78.8	78.8
													0	0		
													0	0		
∑									0	5348.156	79	78.8	0	5348.156	78.8	78.8

გადახურვის ფილის სპეციფიკაცია +0.00 ნიშნულზე													სულ კონსტრუქციის რაოდენობა			
						მასალის ამოკრეფა							n= 1			
პოზ.	⌀ (მმ)	კლასი	L (მმ)	n (ცალი)	Lxn მ	⌀ მმ	∑ Lxn მ	1 გრძ.მ. წონა, კგ	∑ წონა , კგ		ბეტონი მ³		∑ წონა , კგ		ბეტონი მ³	
									A240C	A500C	B25	B7.5	A240C	A500C	B25	B7.5
1	12	A500C	18546000	1	18546	16	412.5	1.578	-	650.925	169	-	-	650.925	169	-
2	12	A500C	1760000	1	1760	12	20306	0.888	-	18031.7						
3	16	A500C	5500	75	412.5											
I	8	A240C	280	4215	1180.2	8	4012.68	0.395	1585	-			1585	-		
II	8	A240C	1120	2529	2832.48				0	-			0	-		
∑									1585	650.925	169	-	1585	650.925	169	-

			ქალაქი თბილისი, სოფელი დიღომი ს/კ 01.72.14.033.632 მრავალბინიანი ავტოსადგომი კონსტრუქციული პროექტი	
				მუშა პრ.
არქიტექტორი	ნ.მუჯირი			
მთ.კონსტ.	ლ.ზამბახიძე		ფილის ჭრილები	
შესრულა	გ.შალიტაური			ფურც. № 11
შესრულა	მ.სააკიან		მასშტაბი 1:	ფურცლები

ჭრილი ა-ა

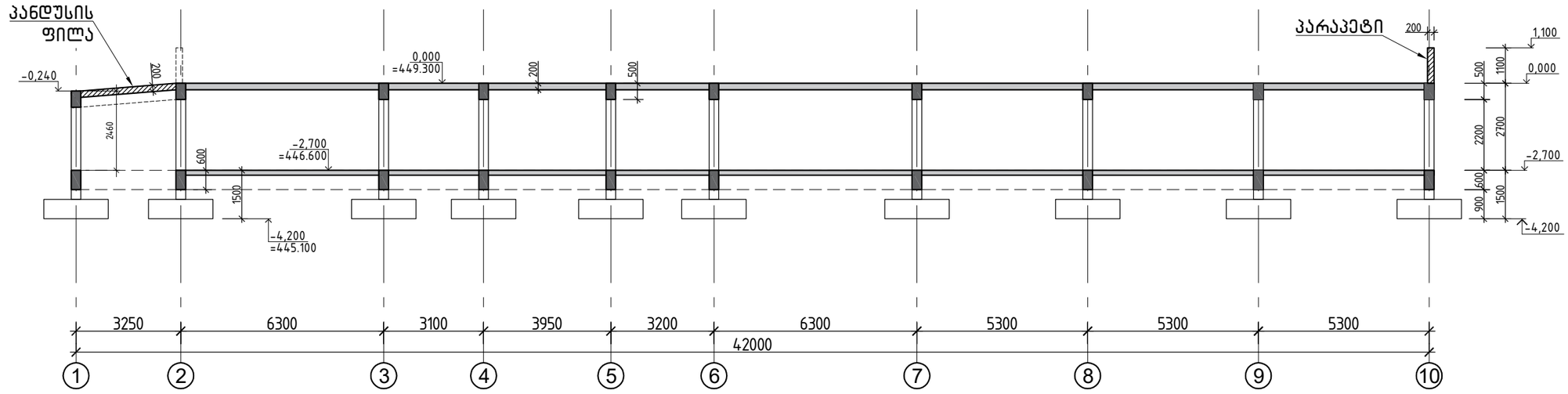

კანდუსის ფილის ჭრილი

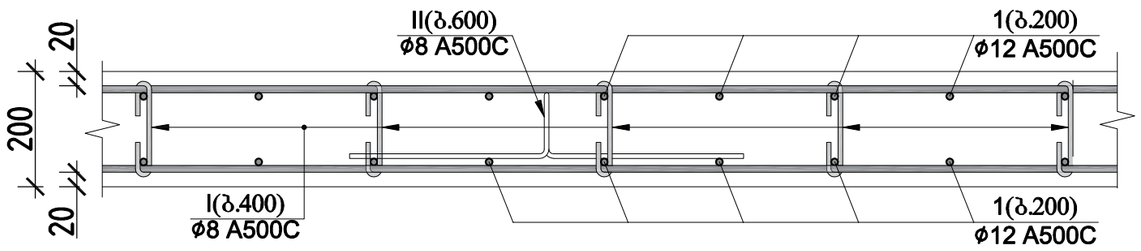

კანდუსის ფილის სპეციფიკაცია													სულ კონსტრუქციის რაოდენობა			
						მასალის ამოკრეფა							n= 1			
პოზ.	⌀ (მმ)	კლასი	L (მმ)	n (ცალი)	Lxn მ	⌀ მმ	∑ Lxn მ	1 გრძ.მ. წონა, კგ	∑ წონა , კგ		ბეტონი მ³		∑ წონა , კგ		ბეტონი მ³	
									A240C	A500C	B25	B7.5	A240C	A500C	B25	B7.5
1	12	A500C	1100000	1	1100	12	1100	0.888	-	976.8	10	-	-	976.8	10	-
I	8	A240C	280	250	70	8	238	0.395	94.01	-			94.01	-		
II	8	A240C	1120	150	168				0	-			0	-		
∑									94.01	976.8	10	-	94.01	976.8	10	-

პარაპეტის სპეციფიკაცია													სულ კონსტრუქციის რაოდენობა			
						მასალის ამოკრეფა							n= 1			
პოზ.	⌀ (მმ)	კლასი	L (მმ)	n (ცალი)	Lxn მ	⌀ მმ	∑ Lxn მ	1 გრძ.მ. წონა, კგ	∑ წონა , კგ		ბეტონი მ³		∑ წონა , კგ		ბეტონი მ³	
									A240C	A500C	B25	B7.5	A240C	A500C	B25	B7.5
1	10	A500C	1925	1450	2791.25	10	2791.25	0.617	-	1722.2	32	-	-	1722.201	31.9	-
2	10	A500C	2088000	1	2088	8	2508	0.395	990.66	-			990.7	-		
I	8	A240C	300	1400	420				0	-			0	-		
∑									990.66	1722.2	32	-	990.7	1722.201	31.9	-

პარაპეტის არმირებული დეტალი

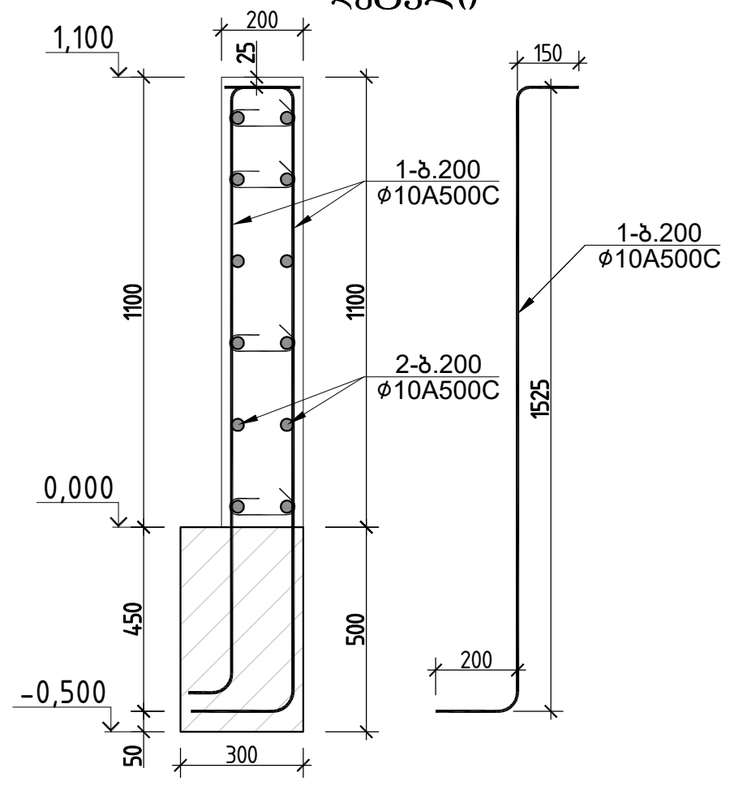

			ქალაქი თბილისი, სოფელი დიღომი ს/კ 01.72.14.033.632 მრავალსადგომიანი ავტოსადგომი კონსტრუქციული პროექტი	
არქიტექტორი	ნ.მუჯირი			მუშა პრ.
მთ.კონსტ.	ლ.ზამბახიძე		ჭრილი ა-ა	
შემსრულა	გ.შალიტაური			ფურც. № 12
შემსრულა	მ.სააკიან		მასშტაბი 1:	ფურცლები

ჭრილი ბ-ბ

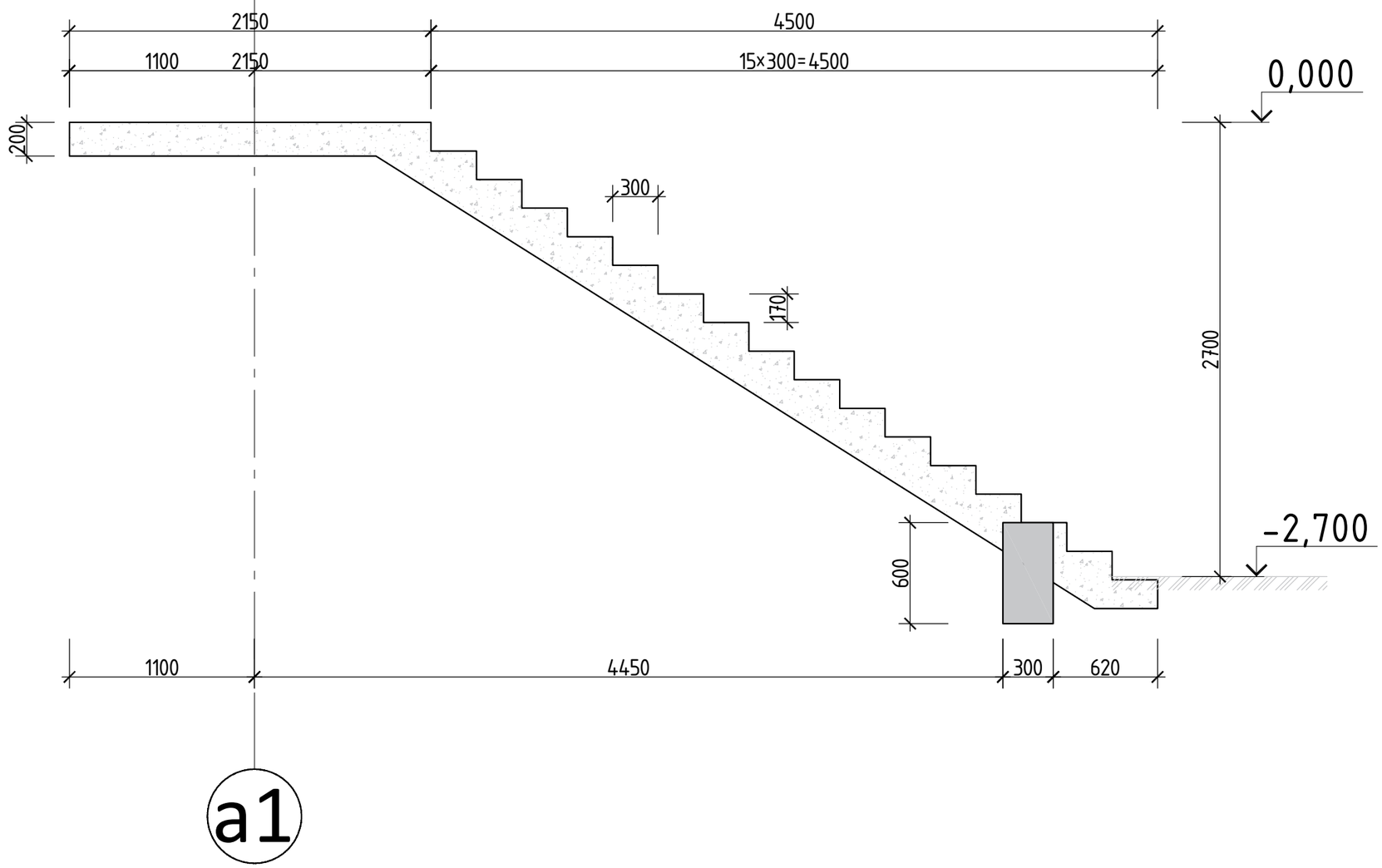

			ქალაქი თბილისი, სოფელი დიღომი ს/კ 01.72.14.033.632 მრავალდონიანი ავტოსადგომი კონსტრუქციული პროექტი	
				მუშა პრ.
არქიტექტორი	ნ.მუჯირი			
მთ.კონსტ.	ლ.ზამბახიძე		ჭრილი ბ-ბ	
შესრულა	გ.შალიტაური			ფურც. № 13
შესრულა	მ.სააკიან		მასშტაბი 1:	ფურცლები

კიბის სამონტაჟო კვანძი 1

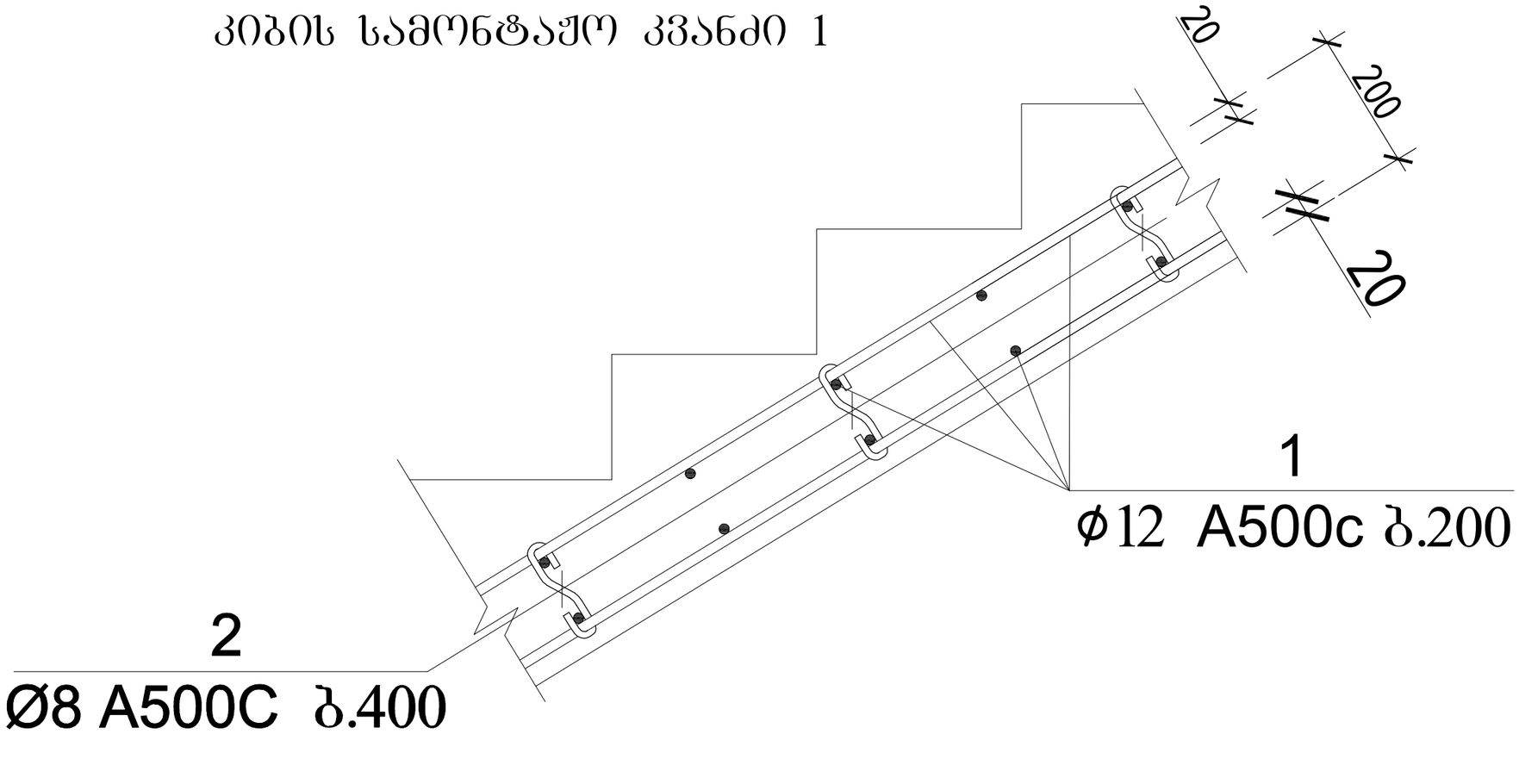

კიბე 1 -ის მასალის სპეციფიკაცია (სულ 1 ცალი)													სულ კონსტრუქციის რაოდენობა			
						მასალის ამოკრეფა							n= 1			
პოზ.	⌀ (მმ)	კლასი	L (მმ)	n (ცალი)	Lxn მ	⌀ მმ	∑ Lxn მ	1 გრძ.მ. წონა, კგ	∑ წონა , კგ		ბეტონი მ^3		∑ წონა , კგ		ბეტონი მ^3	
									A500C	A500C	B25	B7.5	A500C	A500C	B25	B7.5
1	12	A500C	220000	1	220	12	220	0.888	-	195.36	3	-	-	195.36	3	-
2	8	A500C	320	100	32	8	32	0.395	12.64	-			12.64	-	0	0
									0	-			0	-	0	0
								∑	12.64	195.36	3	-	12.64	195.36	3	-

			ქალაქი თბილისი, სოფელი დიღომი ს/კ 01.72.14.033.632 მრავალსაბინაო ავტოსადგომი კონსტრუქციული პროექტი	
				მუშა პრ.
არქიტექტორი	ნ.მუჯირი			
მთ.კონსტ.	ლ.ზამბახიძე		{\ფაცადმტავრბიიციკ2ა;ჩრი;კიბის სამონტაჟო კვანძი\ფაცადმტავრბიიციკ2ა; 1}	
შეასრულა	გ.შალიტაური			ფურც. № 14
შეასრულა	გ.საყაიან		მასშტაბი 1:	ფურცლები

მოწოლითთური რიგელი 1-ის ჭრილი

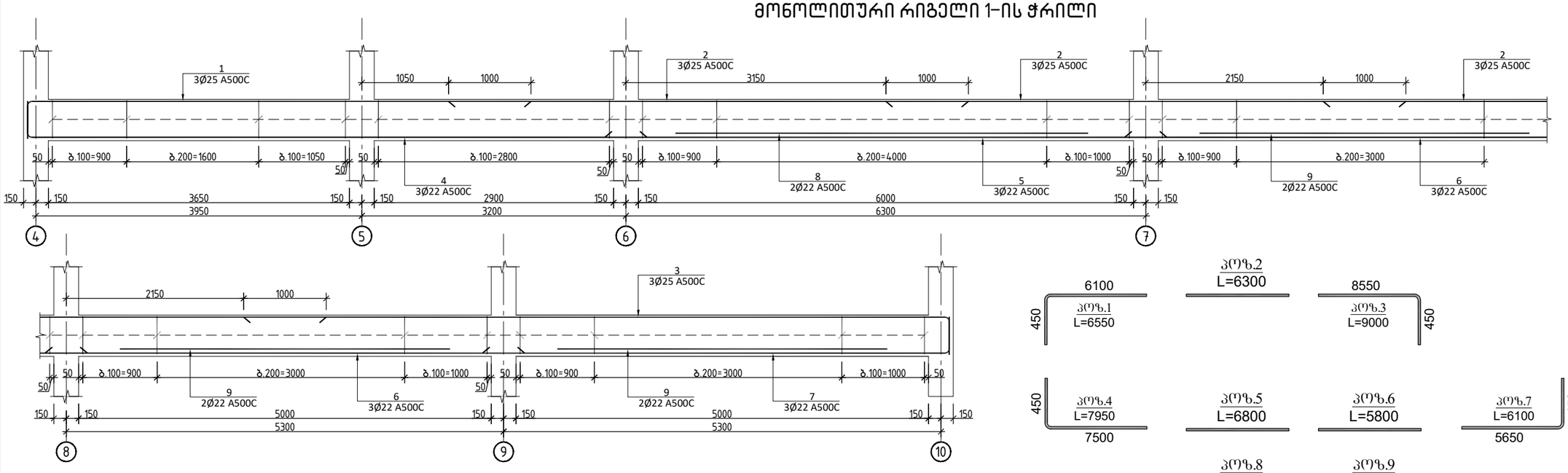

ჭრილი 1-1

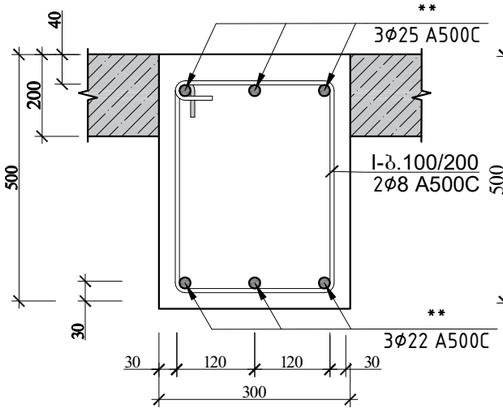

დამატებითი არმირების ჭრილი

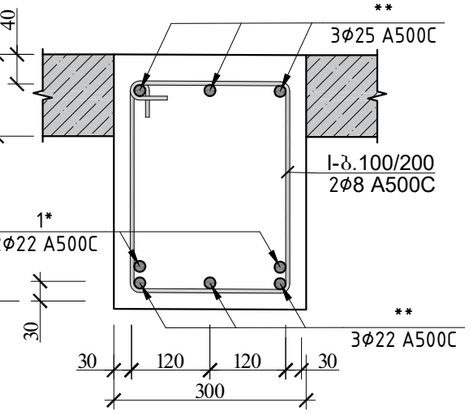

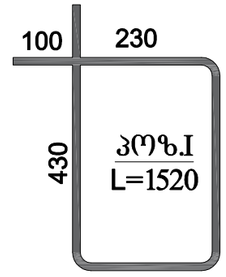

რიგელი 1 სპეციფიკაცია													სულ კონსტრუქციის რაოდენობა			
						მასალის ამოკრეფა							n= 1			
პოზ.	⌀ (მმ)	კლასი	L (მმ)	n (ცალი)	Lxn მ	⌀ მმ	∑ Lxn მ	1 გრძ.მ. წონა, კგ	∑ წონა , კგ		ბეტონი მ³		∑ წონა , კგ		ბეტონი მ³	
									A240C	A500C	B25	B7.5	A240C	A500C	B25	B7.5
1	25	A500C	6550	3	19.65	25	103.35	3.853	-	398.2076	2.6		-	398.2076	2.6	0
2	25	A500C	6300	9	56.7	22	134.35	2.984	-	400.9004			-	400.9004		
3	25	A500C	9000	3	27	8	307.04	0.395	121.281	-			121.28	-		
4	22	A500C	7950	3	23.85				0	-			0	-		
5	22	A500C	6800	6	40.8											
6	22	A500C	5800	3	17.4											
7	22	A500C	6100	3	18.3											
8	22	A500C	5000	2	10											
9	22	A500C	4000	6	24											
I	8	A240C	1520	202	307.04				0	-			0	-		
								∑	121.281	799.108	2.6	0	121.28	799.108	2.6	0

ქალაქი თბილისი, სოფელი დიღომი ს/კ 01.72.14.033.632
მრავალფენილიანი ავტოსადგომი
კონსტრუქციული პროექტი

არქიტექტორი	ნ.მუჯირი		მუშა პრ.	
მთ.კონსტ.	ლ.ზამბახიძე		მოწოლითთური რიგელი 1-ის ჭრილი	ფურც. № 15
შეასრულა	გ.შალიტაური			
შეასრულა	მ.საყანე		მასშტაბი 1:	ფურცლები

მონოლითური რიგელი 2-ის ჭრილი

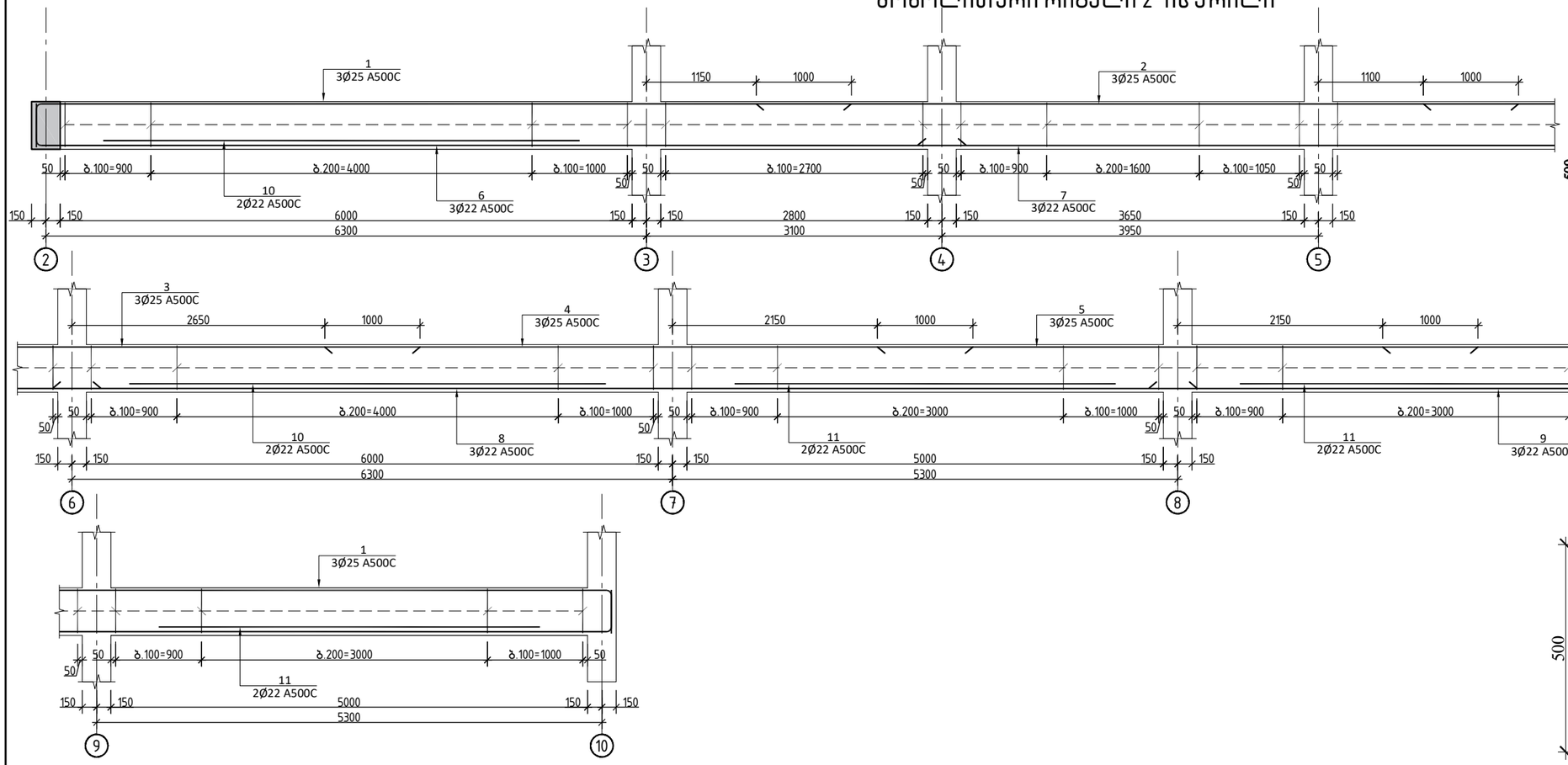

ჭრილი 1-1

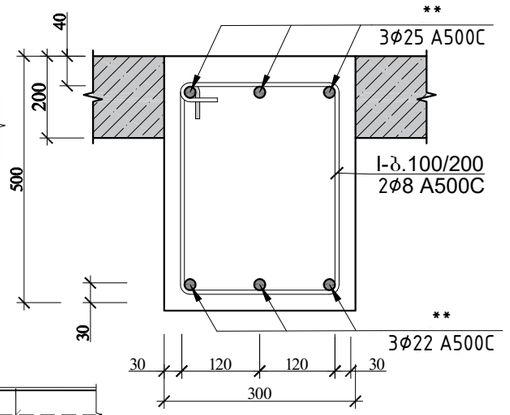

დამატებითი არმირების ჭრილი

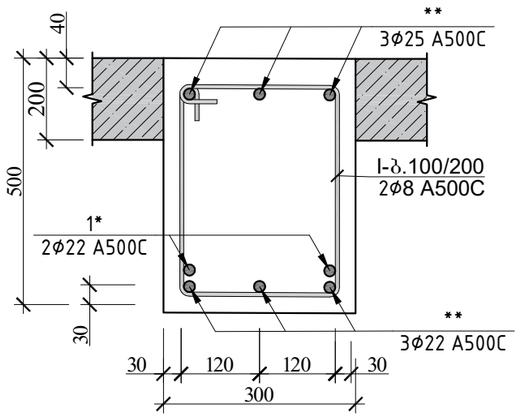

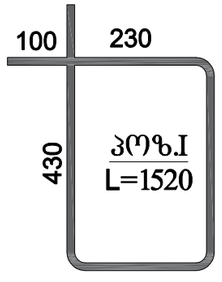

რიგელი 2 სპეციფიკაცია													სულ კონსტრუქციის რაოდენობა			
						მასალის ამოკრეფა							n= 1			
პოზ.	⌀ (მმ)	კლასი	L (მმ)	n (ცალი)	Lxn მ	⌀ მმ	∑ Lxn მ	1 გრძ.მ. წონა, კგ	∑ წონა , კგ		ბეტონი მ³		∑ წონა , კგ		ბეტონი მ³	
									A240C	A500C	B25	B7.5	A240C	A500C	B25	B7.5
1	25	A500C	9000	6	54	25	134.55	3.853	-	518.4212	3.5	0	-	518.4212	3.5	0
2	25	A500C	8000	3	24	22	168.05	2.984	-	501.4612			-	501.4612		
3	25	A500C	5750	3	17.25	8	410.4	0.395	162.108	-			162.11	-		
4	25	A500C	6800	3	20.4				0	-			0	-		
5	25	A500C	6300	3	18.9											
6	22	A500C	10200	3	30.6											
7	22	A500C	7700	3	23.1											
8	22	A500C	12000	3	36											
9	22	A500C	11450	3	34.35											
10	22	A500C	5000	4	20											
11	22	A500C	4000	6	24											
I	8	A240C	1520	270	410.4				0	-			0	-		
								∑	162.108	1019.882	3.5	0	162.11	1019.882	3.5	0

			ქალაქი თბილისი, სოფელი დიღომი ს/კ 01.72.14.033.632 მრავალსაფეხურიანი ავტოსადგომი კონსტრუქციული პროექტი	
				მუშა პრ.
არქიტექტორი	ნ.მუჯირი			
მთ.კონსტ.	ლ.ზამბახიძე		მონოლითური რიგელი 2-ის ჭრილი	
შეასრულა	გ.შალიტაური			ფურც. № 16
შეასრულა	მ.საყანაი		მასშტაბი 1:	ფურცლები

მონოლითური რიგელი 3-ის ჭრილი

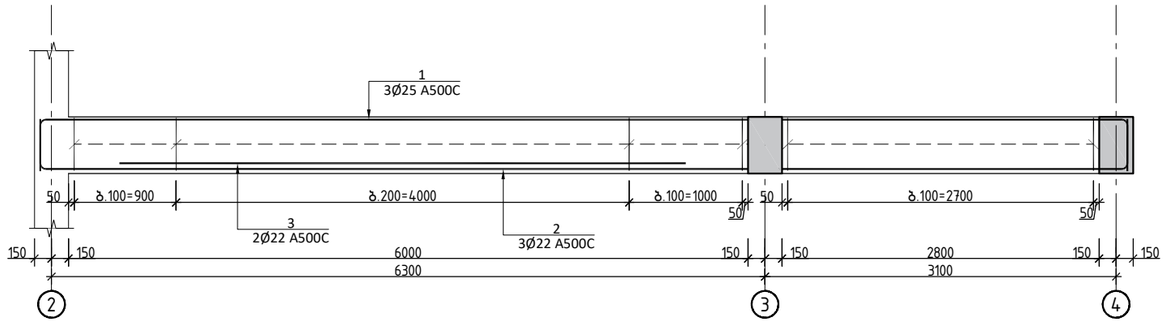

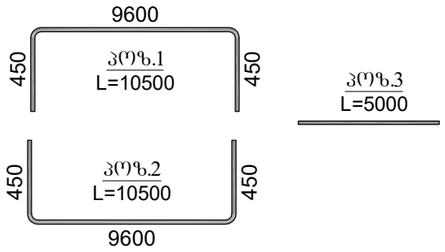

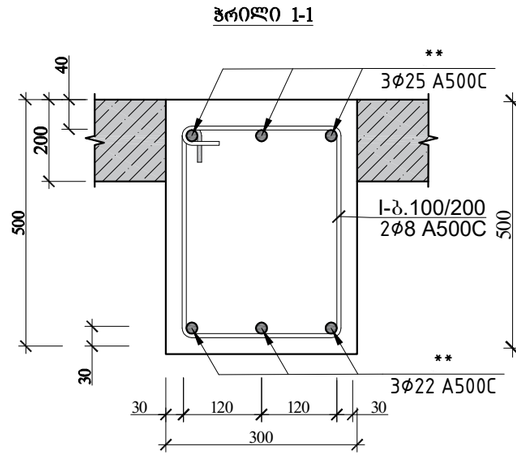

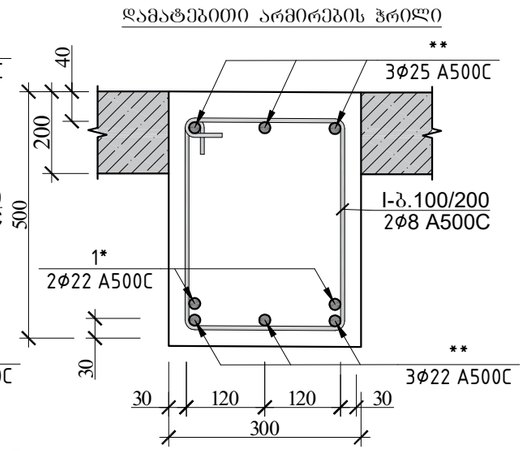

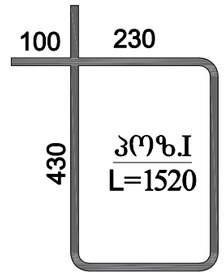

რიგელი 3 სპეციფიკაცია													სულ კონსტრუქციის რაოდენობა			
						მასალის ამოკრეფა							n= 1			
პოზ.	⌀ (მმ)	კლასი	L (მმ)	n (ცალი)	Lxn მ	⌀ მმ	∑ Lxn მ	1 გრძ.მ. წონა, კგ	∑ წონა , კგ		ბეტონი მ^3		∑ წონა , კგ		ბეტონი მ^3	
									A240C	A500C	B25	B7.5	A240C	A500C	B25	B7.5
1	25	A500C	10500	3	31.5	25	31.5	3.853	-	121.3695	0.9		-	121.3695	0.9	0
2	22	A500C	10500	3	31.5	22	41.5	2.984	-	123.836			-	123.836		
3	22	A500C	5000	2	10	8	103.36	0.395	40.8272	-			40.827	-		
I	8	A240C	1520	68	103.36				0	-			0	-		
								∑	40.8272	245.2055	0.9	0	40.827	245.2055	0.9	0

			ქალაქი თბილისი, სოფელი დიღომი ს/კ 01.72.14.033.632 მრავალდანიანი ავტოსადგომი კონსტრუქციული პროექტი	
				მუშა პრ.
არქიტექტორი	ნ.მუჯირი			
მთ.კონსტ.	ლ.ზამბახიძე		მონოლითური რიგელი 3-ის ჭრილი	
შესრულა	გ.შალიტაური			ფურც. № 17
შესრულა	მ.სააკიან		მასშტაბი 1:	ფურცლები

მონოლითური რიგელი 4-ის ჭრილი

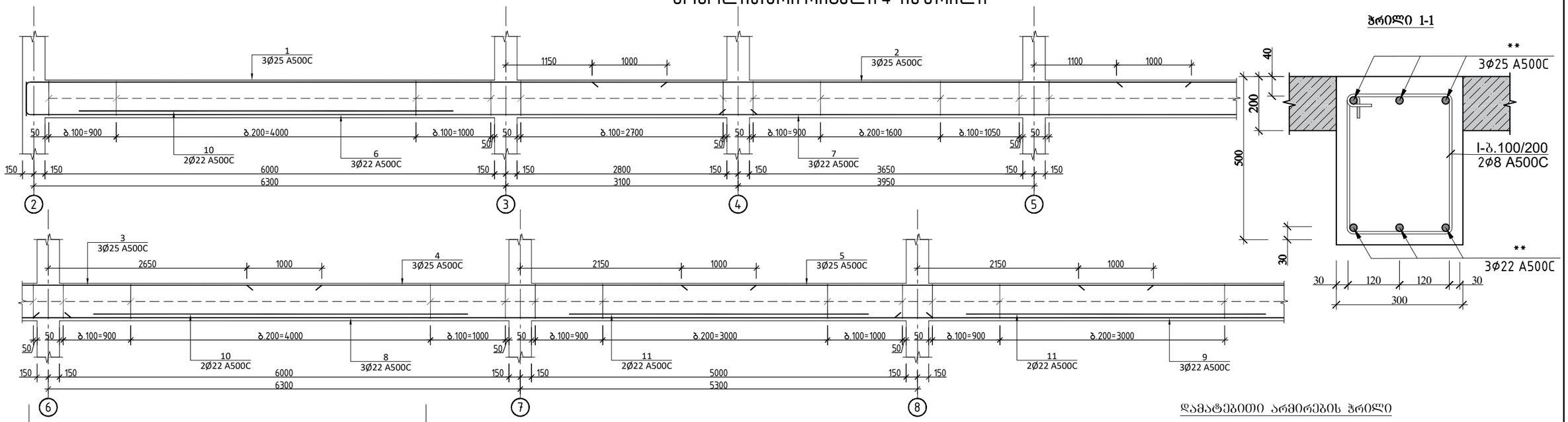

ჭრილი 1-1

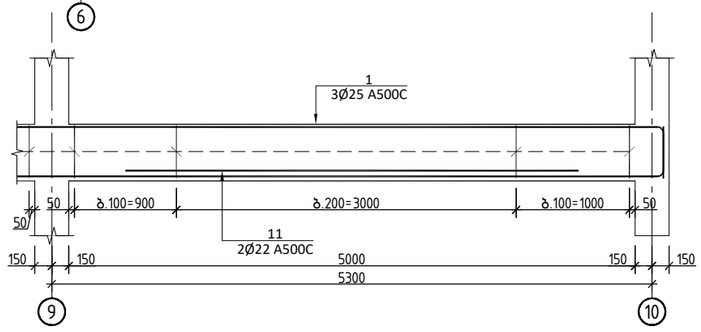

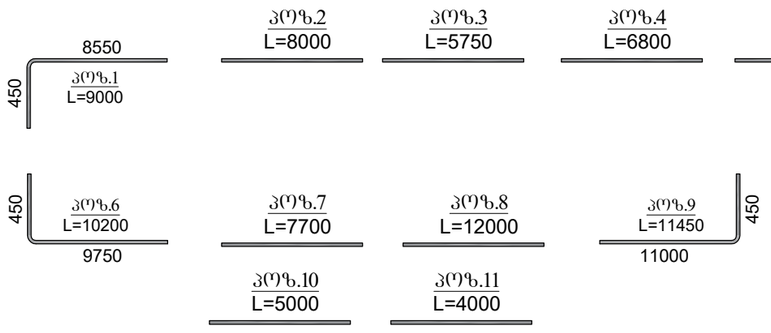

დამატებითი არმირების ჭრილი

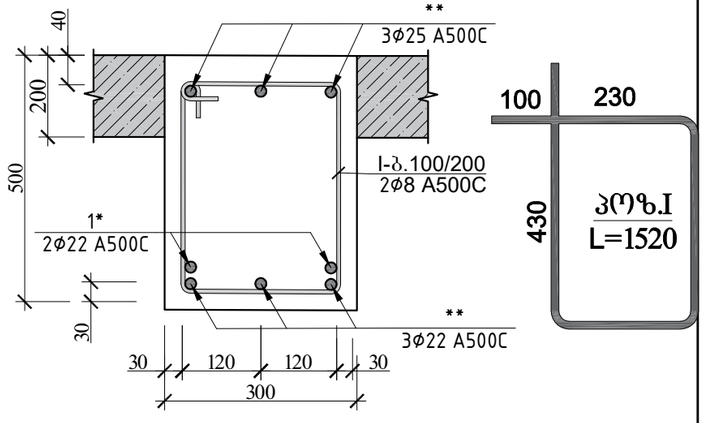

რიგელი 2 სპეციფიკაცია

პოზ.	ø (მმ)	კლასი	L (მმ)	n (ცალი)	Lxn მ	მასალის ამოკრეფა ø მმ	∑ Lxn მ	1 გრძ.მ. წონა, კგ	∑ წონა , კგ A240C	∑ წონა , კგ A500C	ბეტონი მ³ B25	ბეტონი მ³ B7.5	სულ კონსტრუქციის რაოდენობა n= 2 ∑ წონა , კგ A240C	∑ წონა , კგ A500C	ბეტონი მ³ B25	ბეტონი მ³ B7.5
1	25	A500C	9000	6	54	25	134.55	3.853	-	518.4212			-	1036.842		
2	25	A500C	8000	3	24	22	168.05	2.984	-	501.4612			-	1002.922		
3	25	A500C	5750	3	17.25	8	410.4	0.395	162.108	-			324.22	-		
4	25	A500C	6800	3	20.4				0	-			0	-		
5	25	A500C	6300	3	18.9											
6	22	A500C	10200	3	30.6											
7	22	A500C	7700	3	23.1						3.5				7	0
8	22	A500C	12000	3	36											
9	22	A500C	11450	3	34.35											
10	22	A500C	5000	4	20											
11	22	A500C	4000	6	24											
I	8	A240C	1520	270	410.4				0	-			0	-		
								∑	162.108	1019.882	3.5	0	324.22	2039.765	7	0

			ქალაქი თბილისი, სოფელი დიღომი ს/კ 01.72.14.033.632 მრავალსადგილიანი ავტოსადგომი კონსტრუქციული პროექტი	
არქიტექტორი	ნ.მუჯირი			მუშა პრ.
მთ.კონსტ.	ლ.ზამბახიძე		მონოლითური რიგელი 4-ის ჭრილი	
შეასრულა	გ.შალიტაური			ფურც. № 18
შეასრულა	გ.საყანე		მასშტაბი 1:	ფურცლები

მონოლითური რიგელი 5-ის ჭრილი

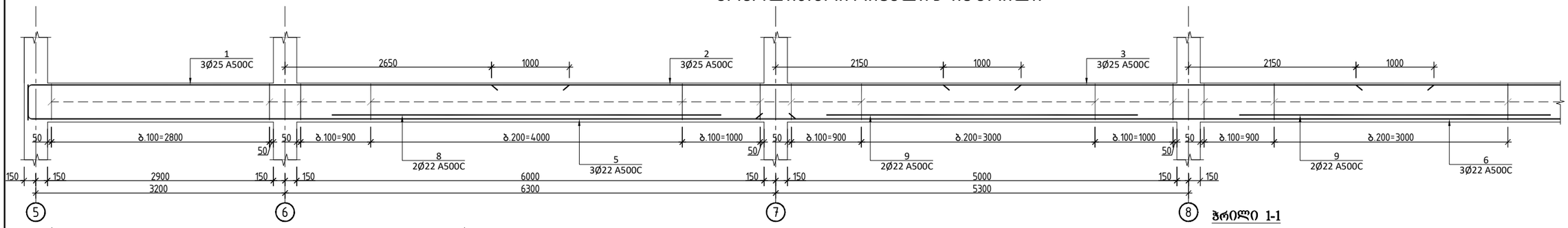

ჭრილი 1-1

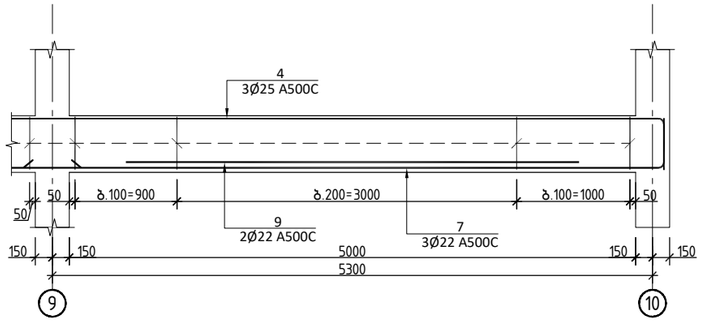

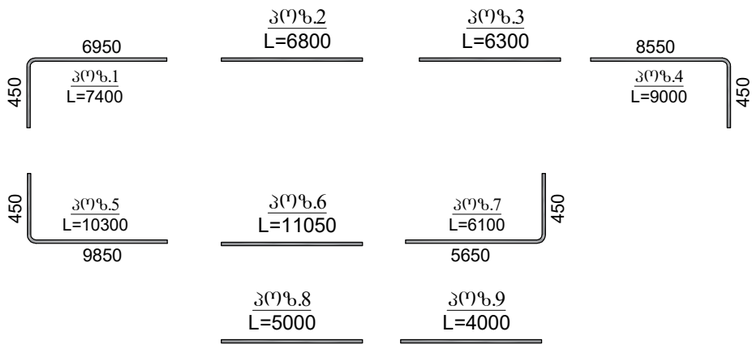

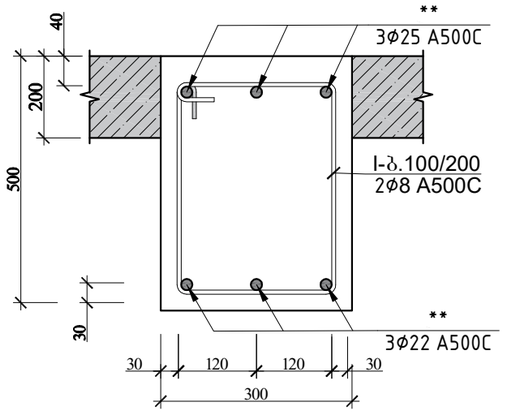

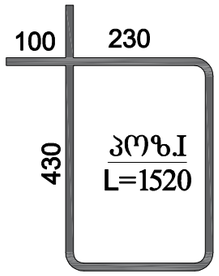

დამატებითი არმირების ჭრილი

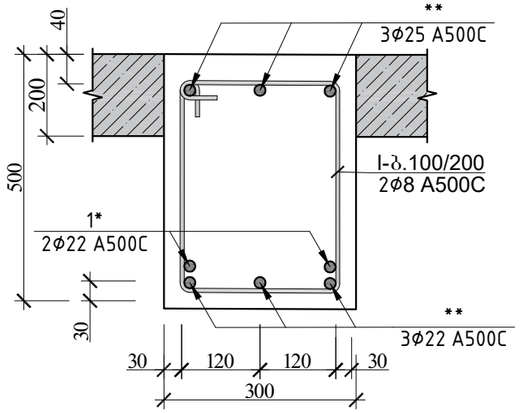

რიგელი 5 სპეციფიკაცია															
						მასალის ამოკრეფა						სულ კონსტრუქციის რაოდენობა n= 1			
პოზ.	⌀ (მმ)	კლასი	L (მმ)	n (ცალი)	Lxn მ	⌀ მმ	∑ Lxn მ	1 გრძ.მ. წონა, კგ	∑ წონა , კგ		ბეტონი მ³		∑ წონა , კგ		ბეტონი მ³	
									A240C	A500C	B25	B7.5	A240C	A500C	B25	B7.5
1	25	A500C	7400	3	22.2	25	88.5	3.853	-	340.9905			-	340.9905		
2	25	A500C	6800	3	20.4	22	147.25	2.984	-	439.394			-	439.394		
3	25	A500C	6300	3	18.9	8	264.48	0.395	104.47	-			104.47	-		
4	25	A500C	9000	3	27				0	-			0	-		
5	22	A500C	10300	6	61.8											
6	22	A500C	11050	3	33.15						2.3				2.3	0
7	22	A500C	6100	3	18.3											
8	22	A500C	5000	2	10											
9	22	A500C	4000	6	24											
I	8	A240C	1520	174	264.48				0	-			0	-		
								∑	104.47	780.3845	2.3	0	104.47	780.3845	2.3	0

			ქალაქი თბილისი, სოფელი დიღომი ს/კ 01.72.14.033.632 მრავალბინიანი ავტოსადგომი კონსტრუქციული პროექტი
არქიტექტორი	ნ.მუჯირი		მუშა პრ.
მთ.კონსტ.	ლ.ზამბახიძე		
შეასრულა	გ.შალიტაური		მონოლითური რიგელი 5-ის ჭრილი — ფურც. № 19
შეასრულა	მ.საყოფ		მასშტაბი 1: — ფურცლები

მონოლითური რიგელი 6-ის ჭრილი

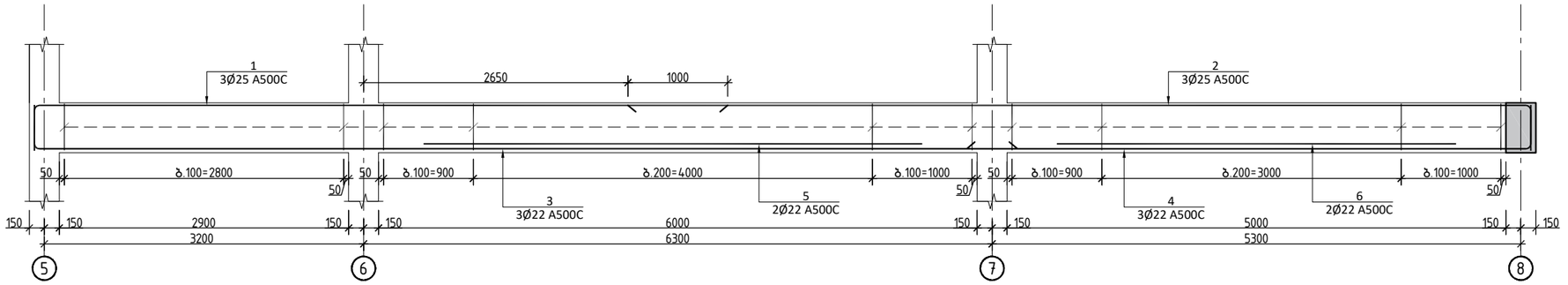

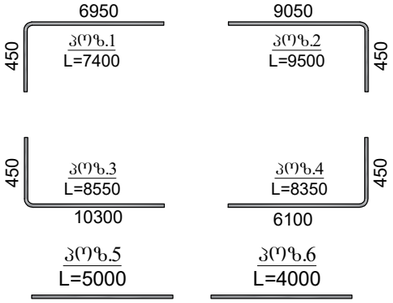

ჭრილი 1-1

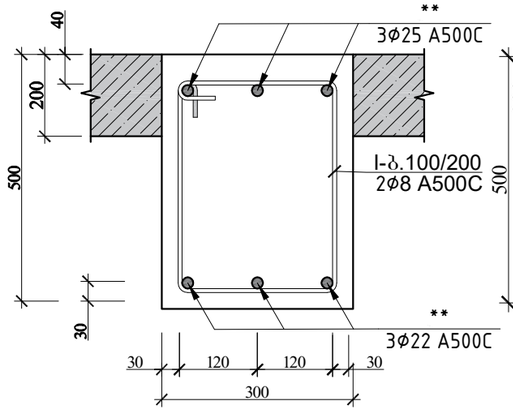

დამატებითი არმირების ჭრილი

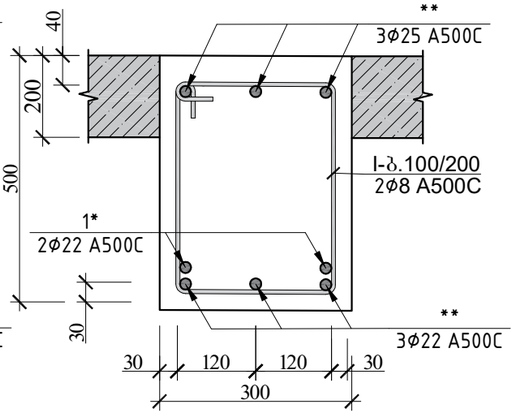

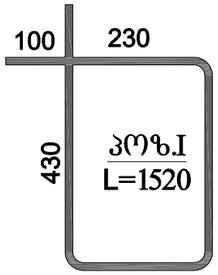

რიგელი 6 სპეციფიკაცია													სულ კონსტრუქციის რაოდენობა			
						მასალის ამოკრეფა							n= 1			
პოზ.	⌀ (მმ)	კლასი	L (მმ)	n (ცალი)	Lxn მ	⌀ მმ	∑ Lxn მ	1 გრძ.მ. წონა, კგ	∑ წონა , კგ		ბეტონი მ^3		∑ წონა , კგ		ბეტონი მ^3	
									A240C	A500C	B25	B7.5	A240C	A500C	B25	B7.5
1	25	A500C	7400	3	22.2	25	50.7	3.853	-	195.3471			-	195.3471		
2	25	A500C	9500	3	28.5	22	68.7	2.984	-	205.0008			-	205.0008		
3	22	A500C	8550	3	25.65	8	158.08	0.395	62.4416	-			62.442	-		
4	22	A500C	8350	3	25.05						1.4				1.4	0
5	22	A500C	5000	2	10											
6	22	A500C	4000	2	8											
I	8	A240C	1520	104	158.08				0	-			0	-		
								∑	62.4416	400.3479	1.4	0	62.442	400.3479	1.4	0

			ქალაქი თბილისი, სოფელი დიღომი ს/კ 01.72.14.033.632 მრავალბინიანი ავტოსადგომი კონსტრუქციული პროექტი	
არქიტექტორი	ნ.მუჯირი			მუშა პრ.
მთ.კონსტ.	ლ.ზამბახიძე		მონოლითური რიგელი 6-ის ჭრილი	
შეასრულა	გ.შალიტაური			ფურც. № 20
შეასრულა	მ.სააკიან		მასშტაბი 1:	ფურცლები

მონოლითური რიგელი 7-ის ჭრილი

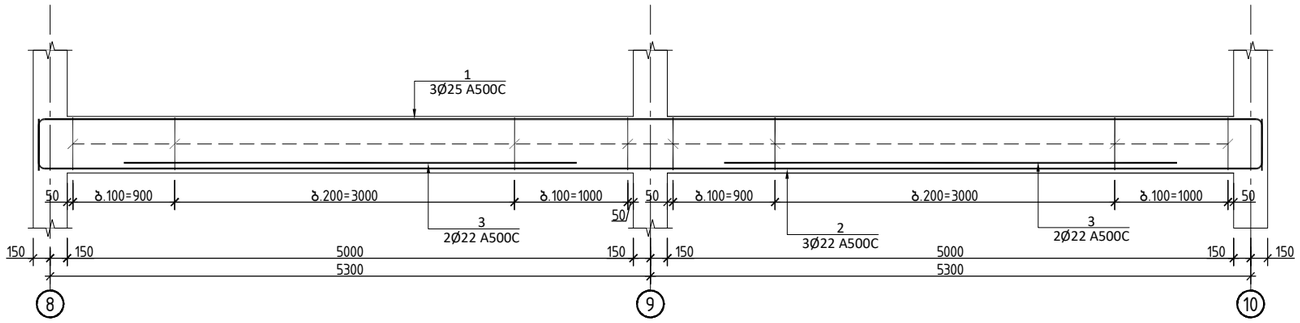

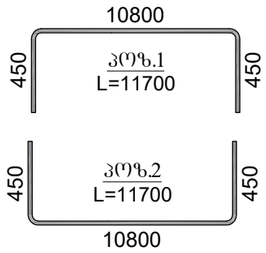

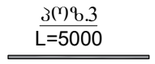

ჭრილი 1-1

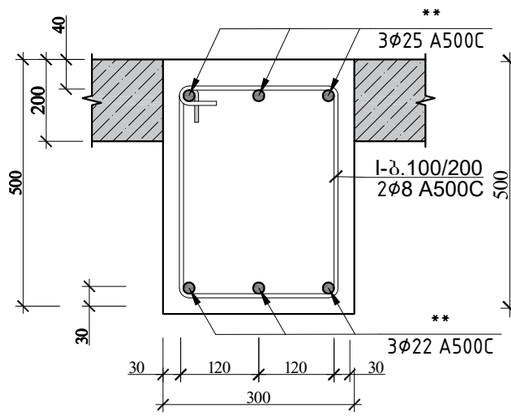

დამატებითი არმირების ჭრილი

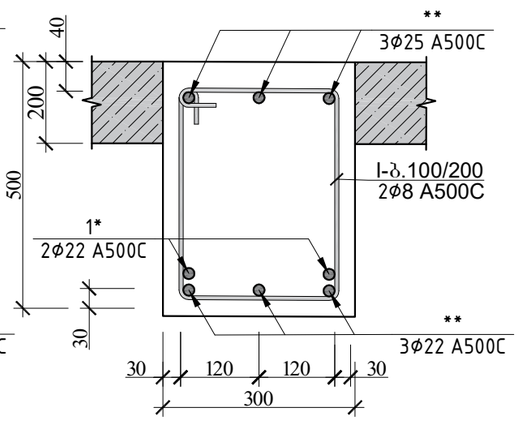

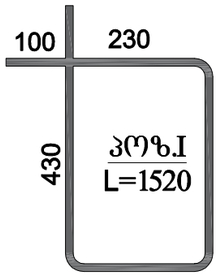

რიგელი 7 სპეციფიკაცია													სულ კონსტრუქციის რაოდენობა			
						მასალის ამოკრეფა							n= 1			
პოზ.	⌀ (მმ)	კლასი	L (მმ)	n (ცალი)	Lxn მ	⌀ მმ	∑ Lxn მ	1 გრძ.მ. წონა, კგ	∑ წონა , კგ		ბეტონი მ^3		∑ წონა , კგ		ბეტონი მ^3	
									A240C	A500C	B25	B7.5	A240C	A500C	B25	B7.5
1	25	A500C	11700	3	35.1	25	35.1	3.853	-	135.2403	1.1		-	135.2403	1.1	0
2	22	A500C	11700	3	35.1	22	45.1	2.984	-	134.5784			-	134.5784		
3	22	A500C	5000	2	10	8	106.4	0.395	42.028	-			42.028	-		
I	8	A240C	1520	70	106.4				0	-			0	-		
								∑	42.028	269.8187	1.1	0	42.028	269.8187	1.1	0

			ქალაქი თბილისი, სოფელი დიღომი ს/კ 01.72.14.033.632 მრავალფენილიანი ავტოსადგომი კონსტრუქციული პროექტი	
				მუშა პრ.
არქიტექტორი	ნ.მუჯირი			
მთ.კონსტ.	ლ.ზამბახიძე		მონოლითური რიგელი 7-ის ჭრილი	
შესრულა	გ.შალიტაური			ფურც. № 21
შესრულა	მ.საყაკიან		მასშტაბი 1:	ფურცლები

მონოლითური რიგელი 8-ის ჭრილი

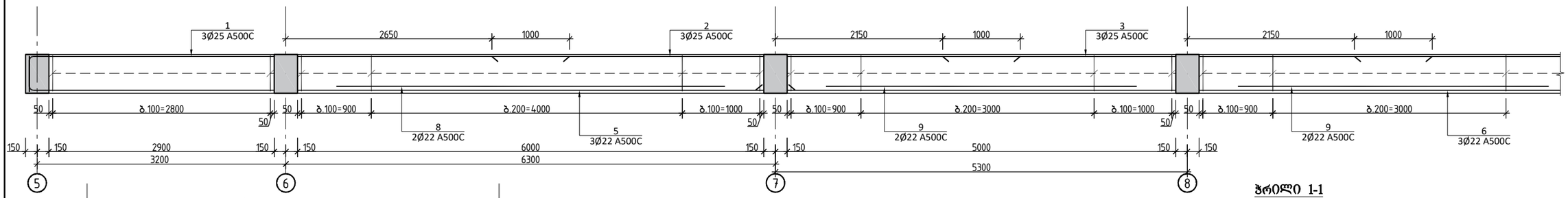

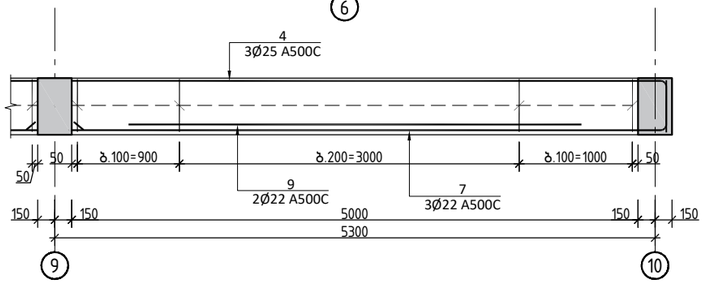

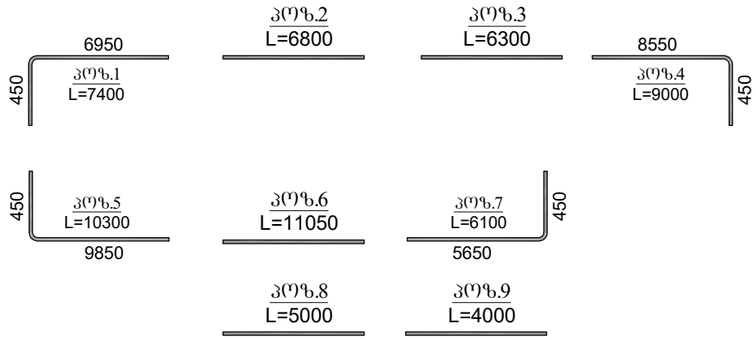

ჭრილი 1-1

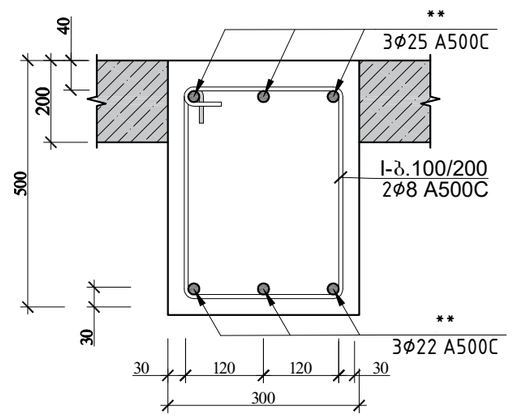

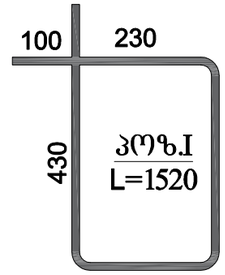

რიგელი 8 სპეციფიკაცია													სულ კონსტრუქციის რაოდენობა			
					მასალის ამოკრეფა								n= 1			
პოზ.	⌀ (მმ)	კლასი	L (მმ)	n (ცალი)	Lxn მ	⌀ მმ	∑ Lxn მ	1 გრძ.მ. წონა, კგ	∑ წონა , კგ		ბეტონი მ³		∑ წონა , კგ		ბეტონი მ³	
									A240C	A500C	B25	B7.5	A240C	A500C	B25	B7.5
1	25	A500C	7400	3	22.2	25	61.5	3.853	-	236.9595			-	236.9595		
2	25	A500C	6800	3	20.4	22	143.35	2.984	-	427.7564			-	427.7564		
3	25	A500C	6300	3	18.9	8	264.48	0.395	104.47	-			104.47	-		
4	22	A500C	9000	3	27				0	-			0	-		
5	22	A500C	10300	3	30.9						2.3				2.3	0
6	22	A500C	11050	3	33.15											
7	22	A500C	6100	3	18.3											
8	22	A500C	5000	2	10											
9	22	A500C	4000	6	24											
I	8	A240C	1520	174	264.48				0	-			0	-		
								∑	104.47	664.7159	2.3	0	104.47	664.7159	2.3	0

დამატებითი არმირების ჭრილი

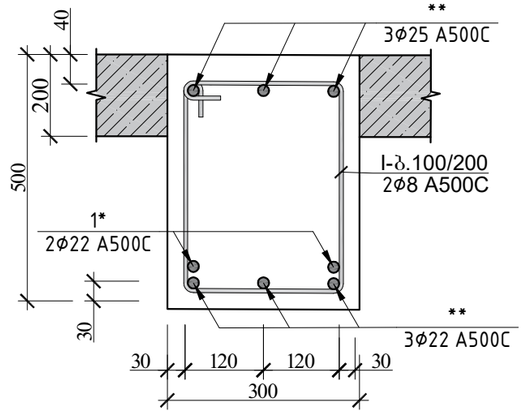

			ქალაქი თბილისი, სოფელი დიღომი ს/კ 01.72.14.033.632 მრავალსართულიანი ავტოსადგომი კონსტრუქციული პროექტი
არქიტექტორი	ნ.მუჯირი		მუშა პრ.
მთ.კონსტ.	ლ.ზამბახიძე		მონოლითური რიგელი 8-ის ჭრილი
შემსრულა	გ.შალიტაური		ფურც. № 22
შემსრულა	მ.სააკიან		მასშტაბი 1: ფურცლები

მონოლითური რიგელი 9-ის და 10 -ის ჭრილი

რიგელი -9

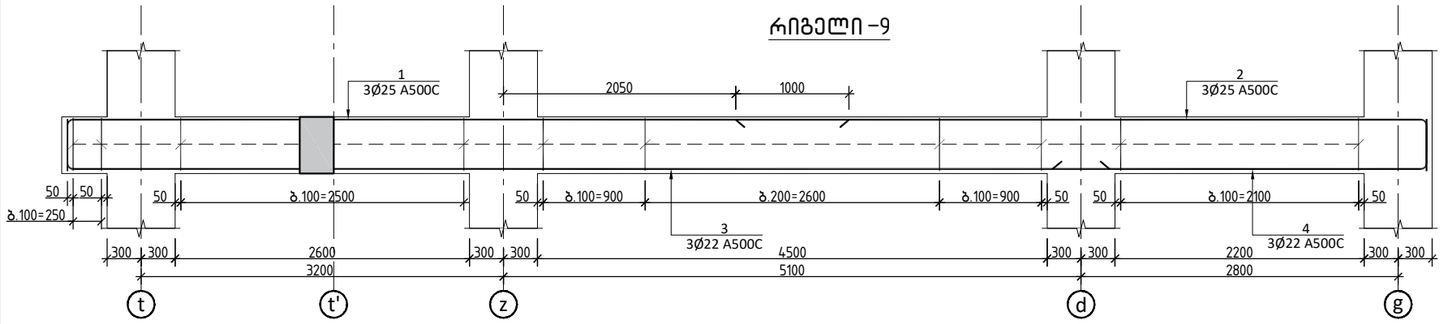

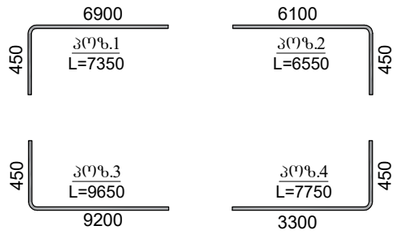

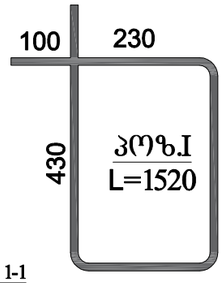

ჭრილი 1-1

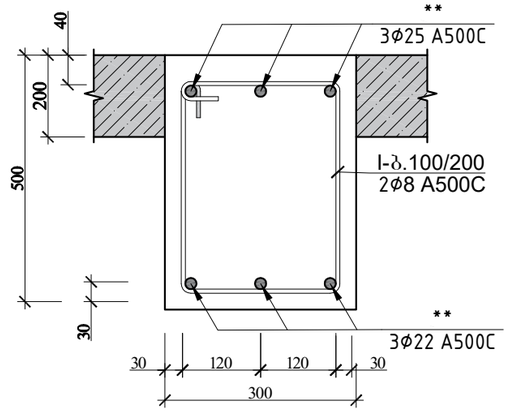

რიგელი -10

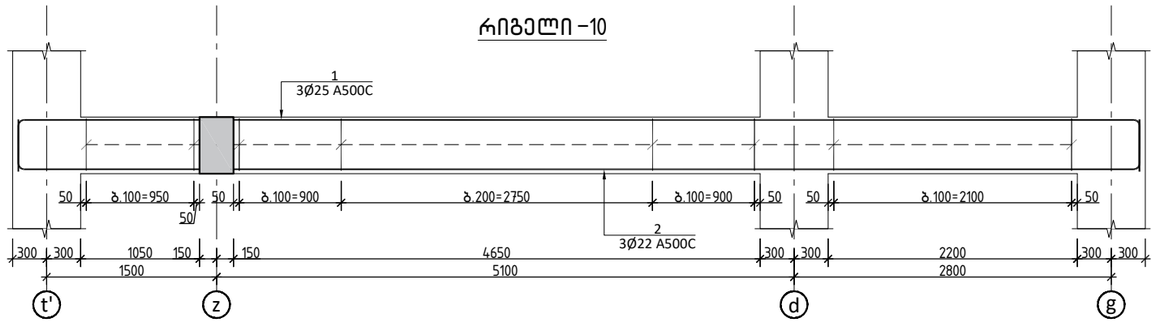

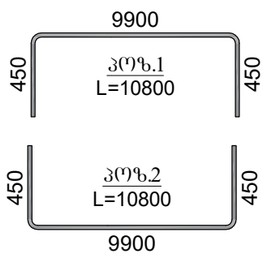

ჭრილი 1-1

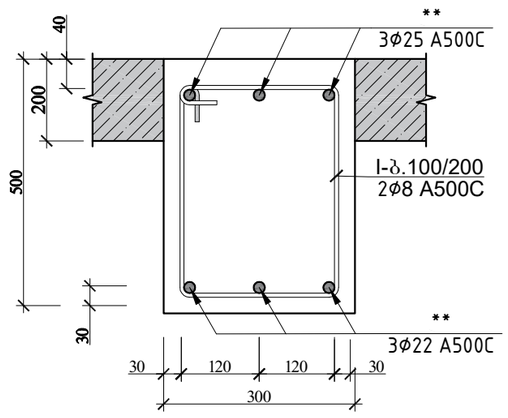

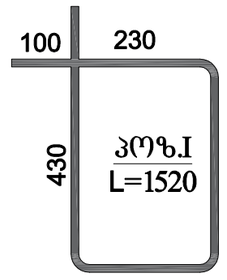

რიგელი 10 სპეციფიკაცია															
						მასალის ამოკრეფა							სულ კონსტრუქციის რაოდენობა			
													n= 1			
პოზ.	⌀ (მმ)	კლასი	L (მმ)	n (ცალი)	Lxn მ	⌀ მმ	∑ Lxn მ	1 გრძ.მ. წონა, კგ	∑ წონა , კგ		ბეტონი მ^3		∑ წონა , კგ		ბეტონი მ^3	
									A240C	A500C	B25	B7.5	A240C	A500C	B25	B7.5
1	25	A500C	10800	3	32.4	25	32.4	3.853	-	124.8372	0.9		-	124.8372	0.9	0
2	22	A500C	10800	3	32.4	22	32.4	2.984	-	96.6816			-	96.6816		
						8	97.28	0.395	38.4256	-			38.426	-		
I	8	A240C	1520	64	97.28				0	-			0	-		
								∑	38.4256	221.5188	0.9	0	38.426	221.5188	0.9	0

			ქალაქი თბილისი, სოფელი დიღომი ს/კ 01.72.14.033.632 მრავალსართულიანი ავტოსადგომი კონსტრუქციული პროექტი	
				მუშა პრ.
არქიტექტორი	ნ.მუჯირი			
მთ.კონსტ.	ლ.ზამბახიძე		მონოლითური რიგელი 9-ის და 10 -ის ჭრილი	
შესრულა	გ.შალიტაური			ფურც. № 23
შესრულა	მ.სააკიან		მასშტაბი 1:	ფურცლები

მონოლითური რიგელი 11-ის ჭრილი

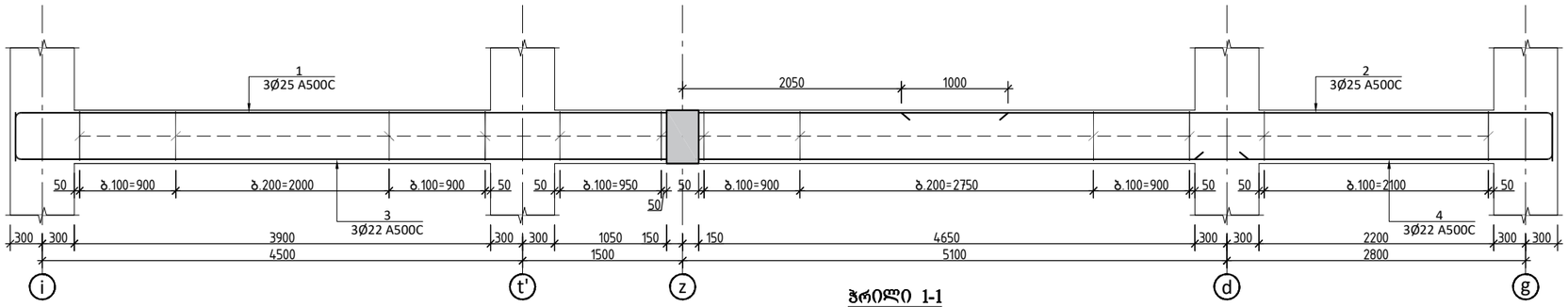

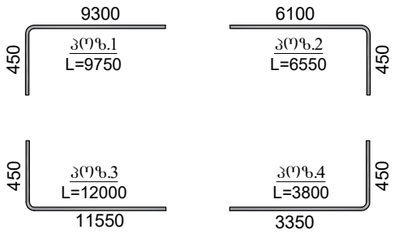

ჭრილი 1-1

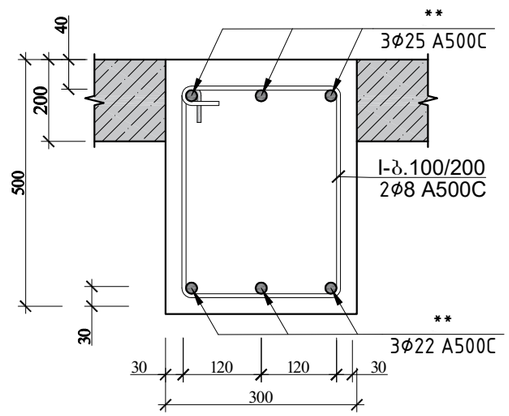

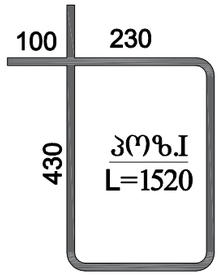

რიგელი 11 სპეციფიკაცია													სულ კონსტრუქციის რაოდენობა			
						მასალის ამოკრეფა							n= 1			
პოზ.	ø (მმ)	კლასი	L (მმ)	n (ცალი)	Lxn მ	ø მმ	∑ Lxn მ	1 გრძ.მ. წონა, კგ	∑ წონა , კგ		ბეტონი მ^3		∑ წონა , კგ		ბეტონი მ^3	
									A240C	A500C	B25	B7.5	A240C	A500C	B25	B7.5
1	25	A500C	9750	3	29.25	25	48.9	3.853	-	188.4117			-	188.4117		
2	25	A500C	6550	3	19.65	22	47.4	2.984	-	141.4416			-	141.4416		
3	22	A500C	12000	3	36	8	141.36	0.395	55.8372	-	1.3		55.837	-	1.3	0
4	22	A500C	3800	3	11.4											
I	8	A240C	1520	93	141.36				0	-			0	-		
								∑	55.8372	329.8533	1.3	0	55.837	329.8533	1.3	0

			ქალაქი თბილისი, სოფელი დიღომი ს/კ 01.72.14.033.632 მრავალბინიანი ავტოსადგომი კონსტრუქციული პროექტი	
				მუშა პრ.
არქიტექტორი	ნ.მუჯირი			
მთ.კონსტ.	ლ.ზამბახიძე		მონოლითური რიგელი 11-ის ჭრილი	
შესრულა	გ.შალიტაური			ფურც. № 24
შესრულა	მ.სააკიან		მასშტაბი 1:	ფურცლები

მონოლითური რიგელი 12-ის ჭრილი

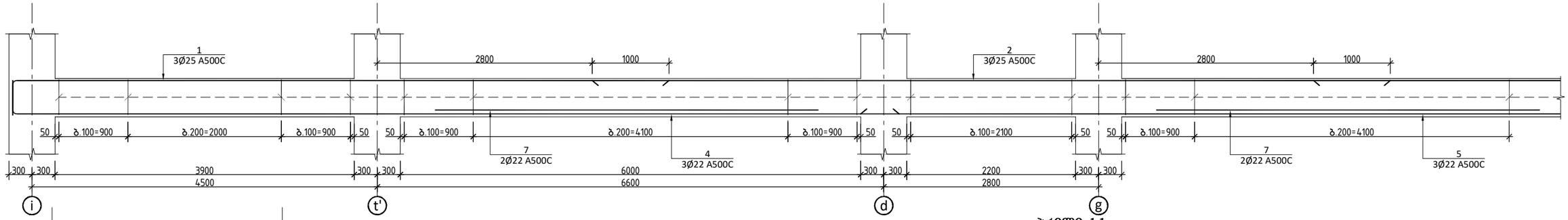

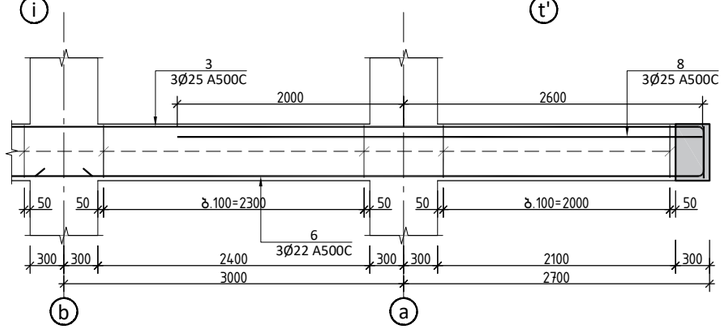

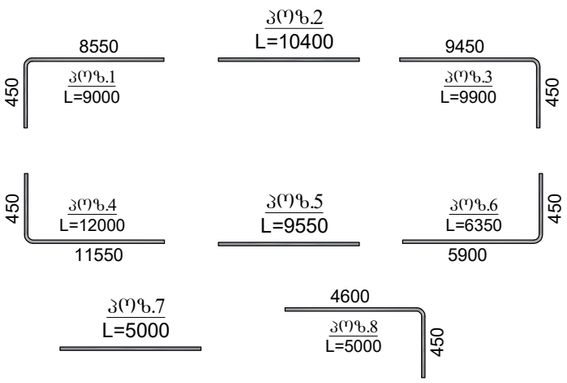

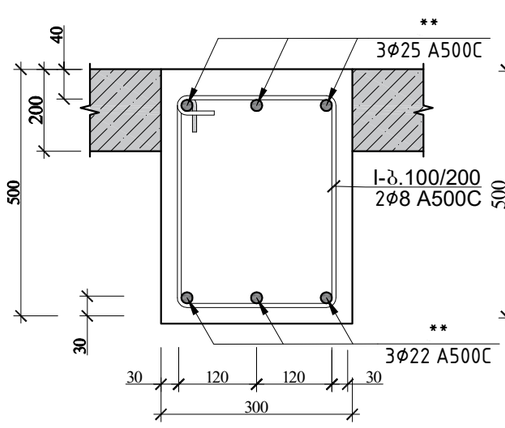

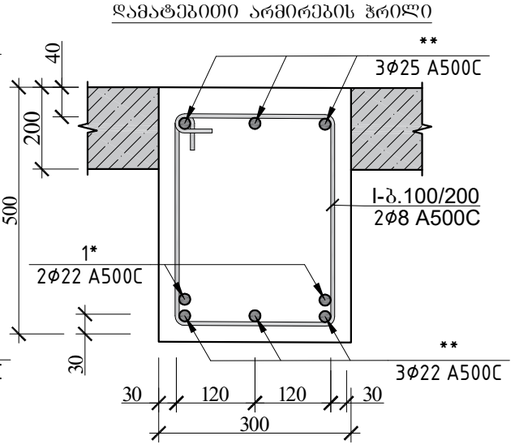

რიგელი 12 სპეციფიკაცია													სულ კონსტრუქციის რაოდენობა n= 3			
						მასალის ამოკრეფა										
პოზ.	⌀ (მმ)	კლასი	L (მმ)	n (ცალი)	Lxn მ	⌀ მმ	∑ Lxn მ	1 გრძ.მ. წონა, კგ	∑ წონა , კგ		ბეტონი მ³		∑ წონა , კგ		ბეტონი მ³	
									A240C	A500C	B25	B7.5	A240C	A500C	B25	B7.5
1	25	A500C	9000	3	27	25	102.9	3.853	-	396.474			-	1189.421		
2	25	A500C	10400	3	31.2	22	77.8	2.984	-	232.155			-	696.4656		
3	25	A500C	9900	3	29.7	8	266	0.395	105.07	-			315.21	-		
4	22	A500C	12000	3	36											
5	22	A500C	9550	2	19.1						2.4				7.1	0
6	22	A500C	6350	2	12.7											
7	22	A500C	5000	2	10											
8	25	A500C	5000	3	15											
I	8	A240C	1520	175	266				0	-			0	-		
								∑	105.07	628.629	2.4	0	315.21	1885.887	7.1	0

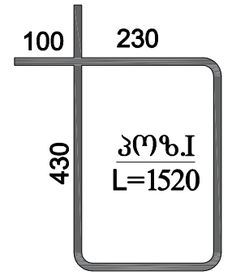

			ქალაქი თბილისი, სოფელი დიღომი ს/კ 01.72.14.033.632 მრავალდანიანი ავტოსადგომი კონსტრუქციული პროექტი
არქიტექტორი	ნ.მუჯირი		მუშა პრ.
მთ.კონსტ.	ლ.ზამბახიძე		მონოლითური რიგელი 12-ის ჭრილი
შემსრულ	გ.შალიტაური		ფურც. № 25
შემსრულ	მ.საყაკიან		მასშტაბი 1: ფურცლები

მონოლითური რიგელი 13-ის ჭრილი

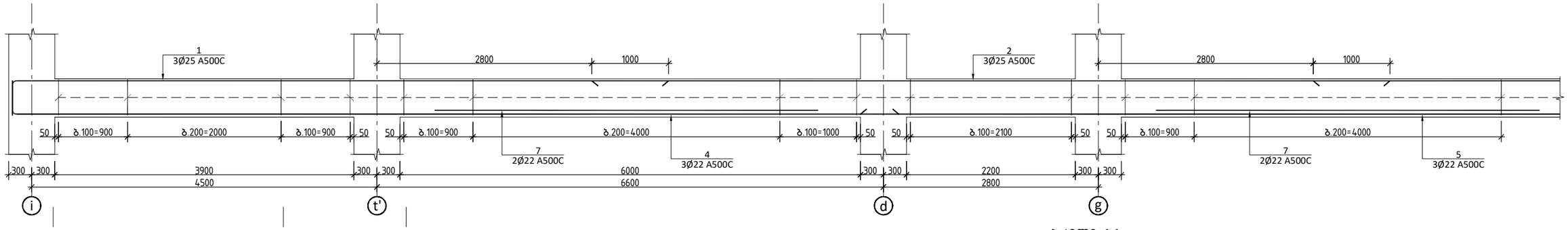

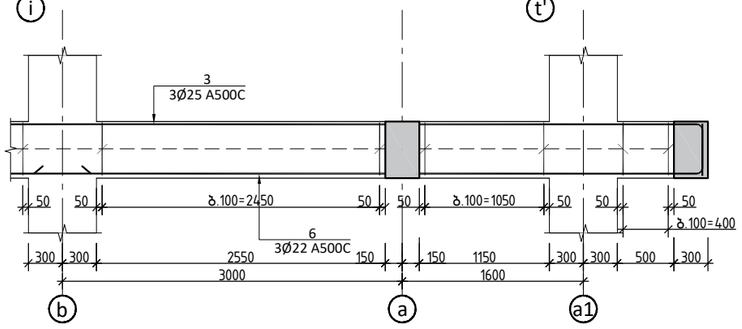

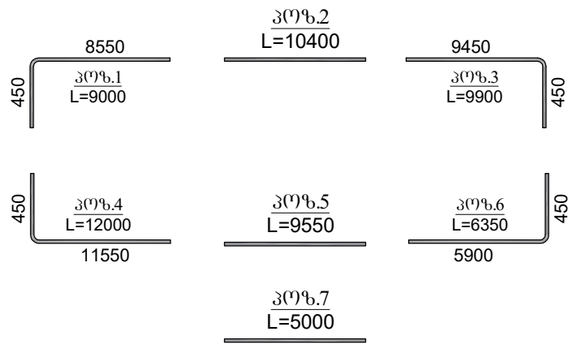

ჭრილი 1-1

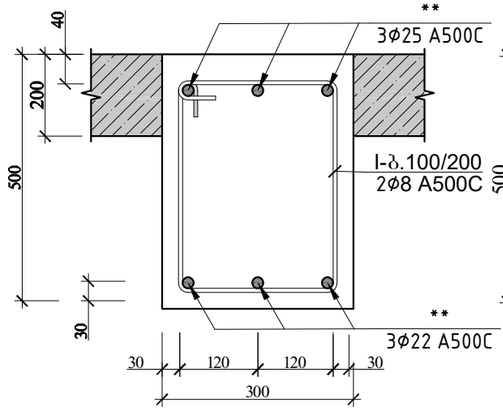

დამატებითი არმირების ჭრილი

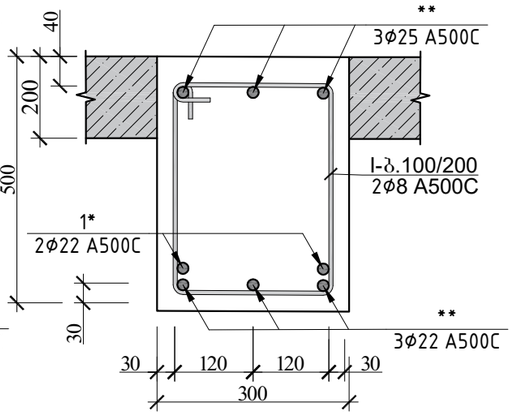

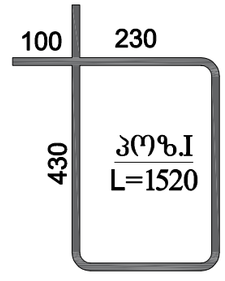

რიგელი 13 სპეციფიკაცია													სულ კონსტრუქციის რაოდენობა			
						მასალის ამოკრეფა							n= 1			
პოზ.	⌀ (მმ)	კლასი	L (მმ)	n (ცალი)	Lxn მ	⌀ მმ	∑ Lxn მ	1 გრძ.მ. წონა, კგ	∑ წონა , კგ		ბეტონი მ³		∑ წონა , კგ		ბეტონი მ³	
									A240C	A500C	B25	B7.5	A240C	A500C	B25	B7.5
1	25	A500C	9000	3	27	25	87.9	3.853	-	338.6787	2.4		-	338.6787	2.4	0
2	25	A500C	10400	3	31.2	22	77.8	2.984	-	232.1552			-	232.1552		
3	25	A500C	9900	3	29.7	8	266	0.395	105.07	-			105.07	-		
4	22	A500C	12000	3	36											
5	22	A500C	9550	2	19.1											
6	22	A500C	6350	2	12.7											
7	22	A500C	5000	2	10											
I	8	A240C	1520	175	266				0	-			0	-		
								∑	105.07	570.8339	2.4	0	105.07	570.8339	2.4	0

			ქალაქი თბილისი, სოფელი დიღომი ს/კ 01.72.14.033.632 მრავალფენილიანი ავტოსადგომი კონსტრუქციული პროექტი	
არქიტექტორი	ნ.მუჯირი			მუშა პრ.
მთ.კონსტ.	ლ.ზამბახიძე		მონოლითური რიგელი 13-ის ჭრილი	
შეასრულა	გ.შალიტაური			ფურც. № 26
შეასრულა	მ.საყიან		მასშტაბი 1:	ფურცლები

მონოლითური რიგელი 14 -ის ჭრილი

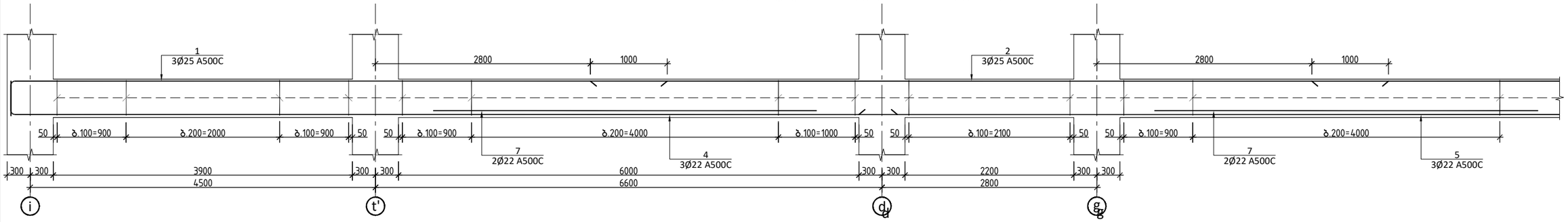

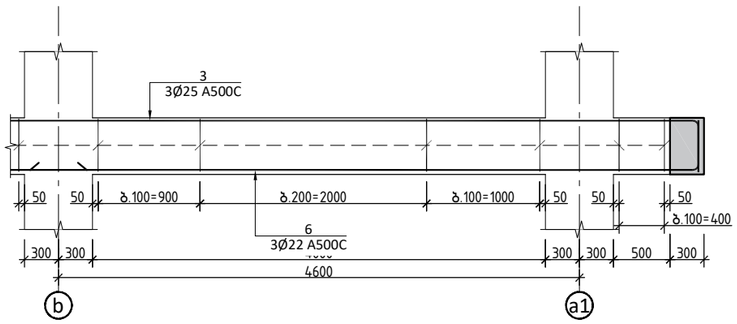

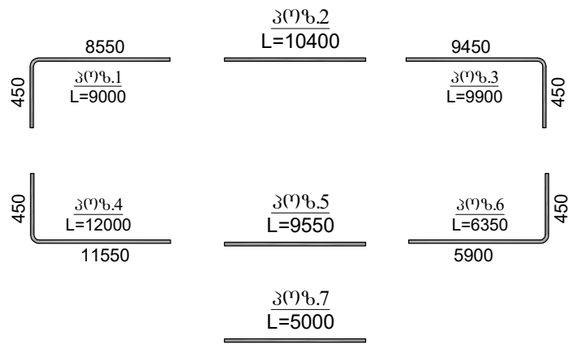

ჭრილი 1-1

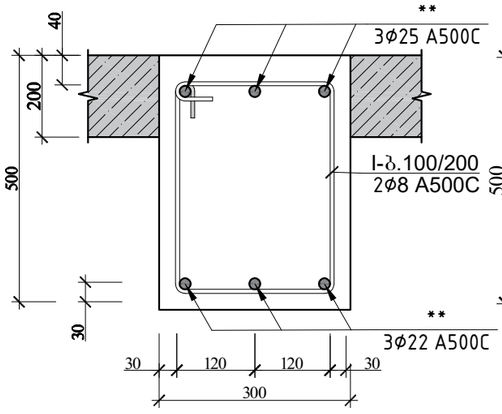

დამატებითი არმირების ჭრილი

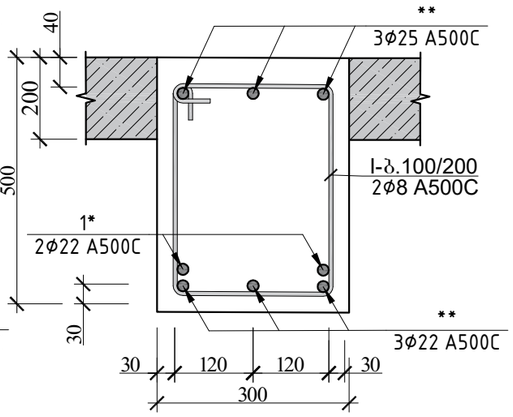

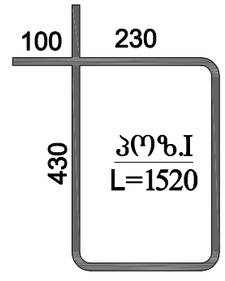

რიგელი 13 სპეციფიკაცია													სულ კონსტრუქციის რაოდენობა			
						მასალის ამოკრეფა							n= 1			
პოზ.	⌀ (მმ)	კლასი	L (მმ)	n (ცალი)	Lxn მ	⌀ მმ	∑ Lxn მ	1 გრძ.მ. წონა, კგ	∑ წონა , კგ		ბეტონი მ^3		∑ წონა , კგ		ბეტონი მ^3	
									A240C	A500C	B25	B7.5	A240C	A500C	B25	B7.5
1	25	A500C	9000	3	27	25	87.9	3.853	-	338.6787			-	338.6787		
2	25	A500C	10400	3	31.2	22	77.8	2.984	-	232.1552			-	232.1552		
3	25	A500C	9900	3	29.7	8	266	0.395	105.07	-			105.07	-		
4	22	A500C	12000	3	36						2.4				2.4	0
5	22	A500C	9550	2	19.1											
6	22	A500C	6350	2	12.7											
7	22	A500C	5000	2	10											
I	8	A240C	1520	175	266				0	-			0	-		
								∑	105.07	570.8339	2.4	0	105.07	570.8339	2.4	0

			ქალაქი თბილისი, სოფელი დიღომი ს/კ 01.72.14.033.632 მრავალფენილიანი ავტოსადგომი კონსტრუქციული პროექტი	
				მუშა პრ.
არქიტექტორი	ნ.მუჯირი			
მთ.კონსტ.	ლ.ზამბახიძე		მონოლითური რიგელი 14 -ის ჭრილი	ფურც. № 27
შეასრულა	გ.შალიტაური			
შეასრულა	მ.საყიან		მასშტაბი 1:	ფურცლები

მონოლითური რიგელი 14 -ის ჭრილი

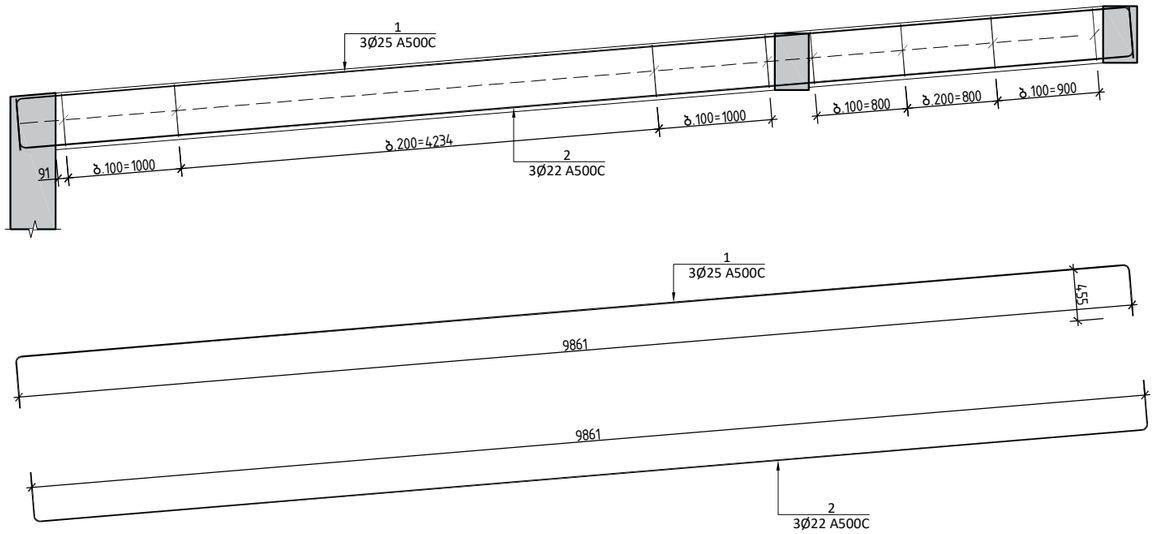

ჭრილი 1-1

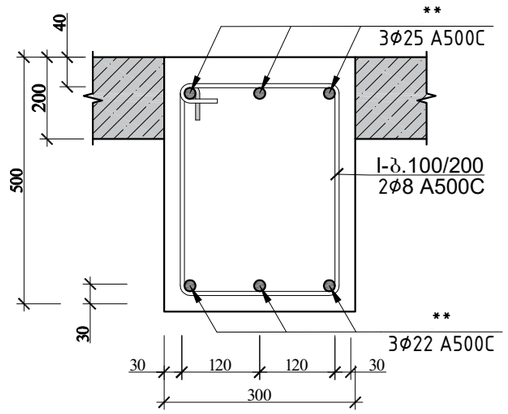

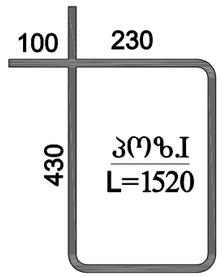

რიგელი 14 სპეციფიკაცია

						მასალის ამოკრეფა							სულ კონსტრუქციის რაოდენობა n= 2			
პოზ.	⌀ (მმ)	კლასი	L (მმ)	n (ცალი)	Lxn მ	⌀ მმ	∑ Lxn მ	1 გრძ.მ. წონა, კგ	∑ წონა , კგ		ბეტონი მ^3		∑ წონა , კგ		ბეტონი მ^3	
									A240C	A500C	B25	B7.5	A240C	A500C	B25	B7.5
1	25	A500C	10660	3	31.98	25	31.98	3.853	-	123.219	0.9		-	246.4379	1.8	0
2	22	A500C	10660	3	31.98	22	31.98	2.984	-	95.4283			-	190.8566		
						8	121.6	0.395	48.032	-			96.064	-		
I	8	A240C	1520	80	121.6				0	-			0	-		
								∑	48.032	218.647	0.9	0	96.064	437.2945	1.8	0

			ქალაქი თბილისი, სოფელი დიღომი ს/კ 01.72.14.033.632 მრავალბინიანი ავტოსადგომი კონსტრუქციული პროექტი	
არქიტექტორი	ნ.მუჯირი			მუშა პრ.
მთ.კონსტ.	ლ.ზამბახიძე		მონოლითური რიგელი 14 -ის ჭრილი	
შეასრულა	გ.შალიტაური			ფურც. № 28
შეასრულა	მ.სააკიან		მასშტაბი 1:	ფურცლები

მონოლითური რიგელი 16 -ის და 17-ის ჭრილი

რიგელი -16

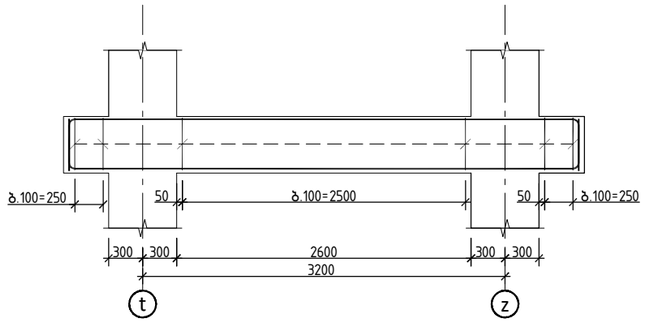

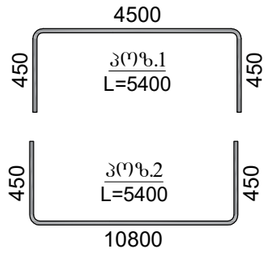

ჭრილი 1-1

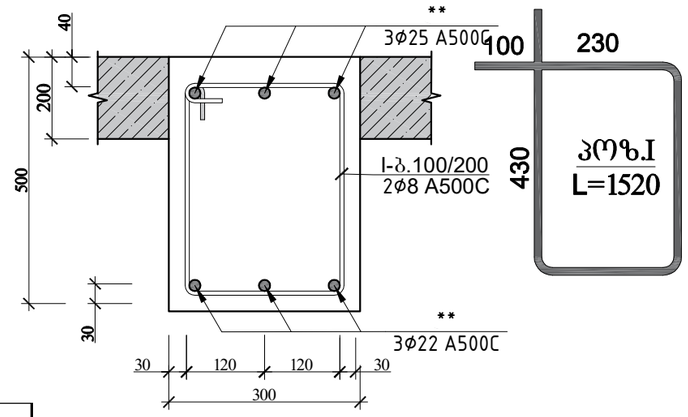

რიგელი 16 სპეციფიკაცია													სულ კონსტრუქციის რაოდენობა			
						მასალის ამოკრეფა							n= 1			
პოზ.	⌀ (მმ)	კლასი	L (მმ)	n (ცალი)	Lxn მ	⌀ მმ	∑ Lxn მ	1 გრძ.მ. წონა, კგ	∑ წონა , კგ		ბეტონი მ³		∑ წონა , კგ		ბეტონი მ³	
									A240C	A500C	B25	B7.5	A240C	A500C	B25	B7.5
1	25	A500C	5400	3	16.2	25	16.2	3.853	-	62.4186	0.4		-	62.4186	0.4	0
2	22	A500C	5400	3	16.2	22	16.2	2.984	-	48.3408			-	48.3408		
						8	48.64	0.395	19.2128	-			19.213	-		
I	8	A240C	1520	32	48.64				0	-			0	-		
								∑	19.2128	110.7594	0.4	0	19.213	110.7594	0.4	0

რიგელი -17

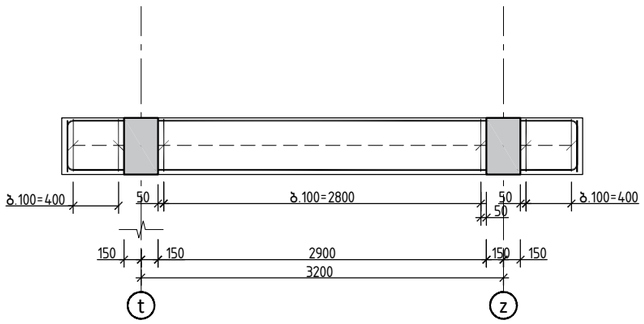

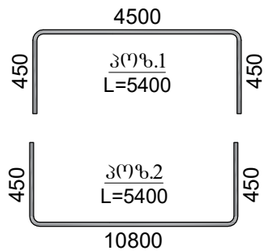

ჭრილი 1-1

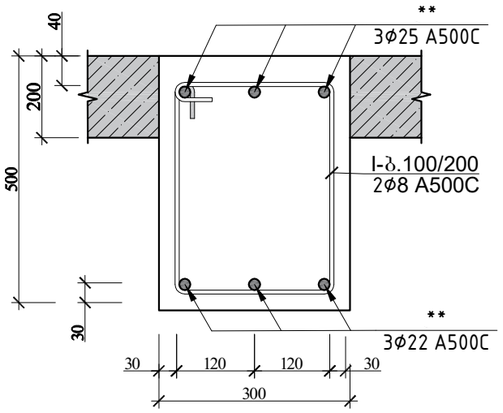

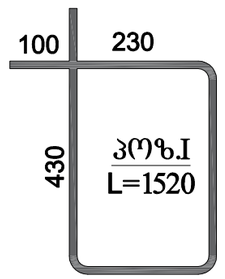

რიგელი 17 სპეციფიკაცია													სულ კონსტრუქციის რაოდენობა			
						მასალის ამოკრეფა							n= 1			
პოზ.	⌀ (მმ)	კლასი	L (მმ)	n (ცალი)	Lxn მ	⌀ მმ	∑ Lxn მ	1 გრძ.მ. წონა, კგ	∑ წონა , კგ		ბეტონი მ³		∑ წონა , კგ		ბეტონი მ³	
									A240C	A500C	B25	B7.5	A240C	A500C	B25	B7.5
1	25	A500C	5400	3	16.2	25	16.2	3.853	-	62.4186	0.4		-	62.4186	0.4	0
2	22	A500C	5400	3	16.2	22	16.2	2.984	-	48.3408			-	48.3408		
						8	48.64	0.395	19.2128	-			19.213	-		
I	8	A240C	1520	32	48.64				0	-			0	-		
								∑	19.2128	110.7594	0.4	0	19.213	110.7594	0.4	0

			ქალაქი თბილისი, სოფელი დიღომი ს/კ 01.72.14.033.632 მრავალსადგილიანი ავტოსადგომი კონსტრუქციული პროექტი	
				მუშა პრ.
არქიტექტორი	ნ.მუჯირი			
მთ.კონსტ.	ლ.ზამბახიძე		მონოლითური რიგელი 16 -ის და 17-ის ჭრილი	
შემსრულ.	გ.შალიტაური			ფურც. № 29
შემსრულ.	მ.სააკიან		მასშტაბი 1:	ფურცლები

რ/ბ სვეტების და კედლების განლაგების გეგმა –4.100 ნიშნულზე

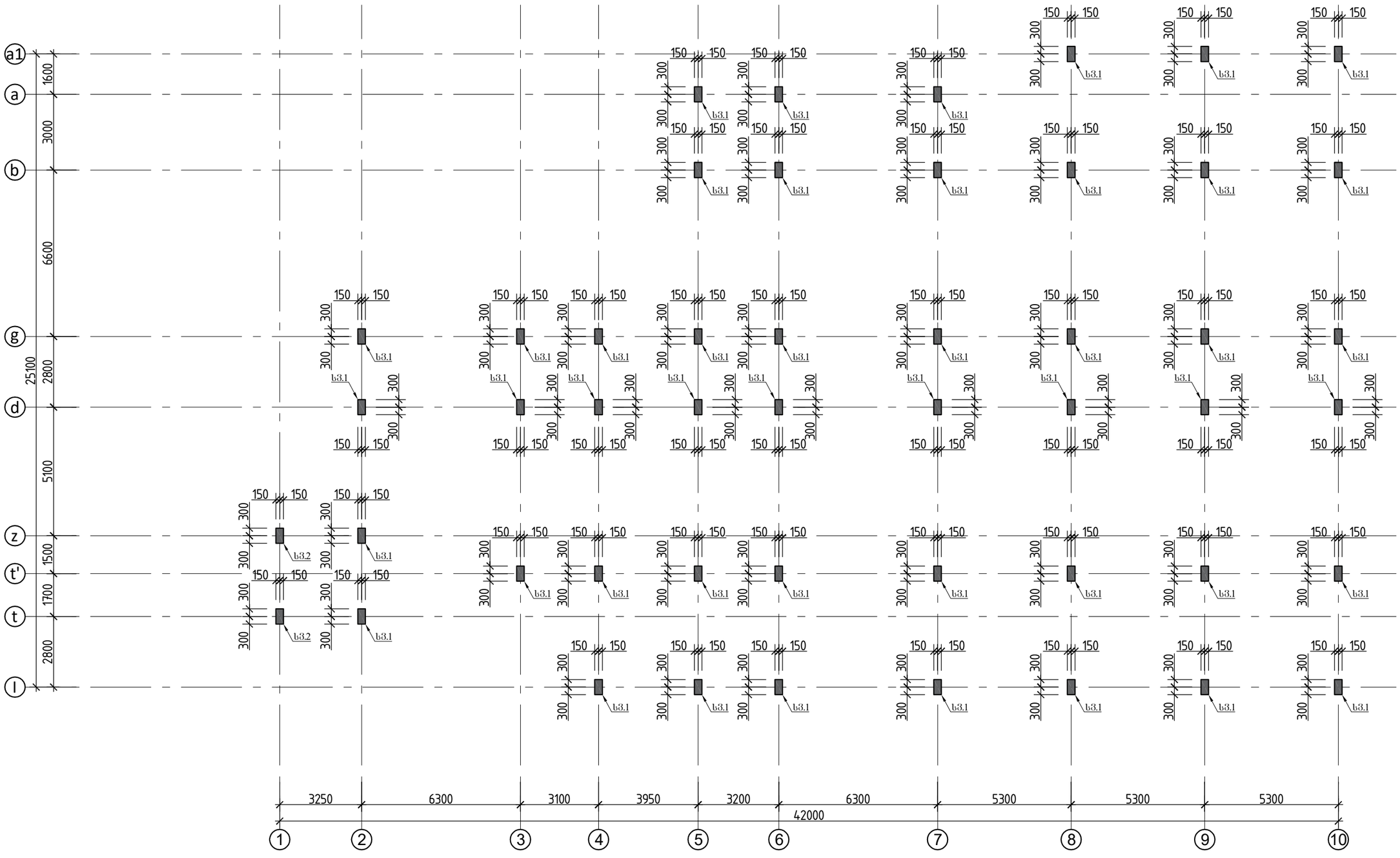

			ქალაქი თბილისი, სოფელი დიღომი ს/კ 01.72.14.033.632 მრავალსართულიანი ავტოსადგომი კონსტრუქციული პროექტი	
				მუშა პრ.
არქიტექტორი	ნ.მუჯირი			
მთ.კონსტ.	ლ.ზამბახიძე		რ/ბ სვეტების და კედლების განლაგების გეგმა –4.100 ნიშნულზე	
შეასრულა	გ.შალიტაური			ფურც. № 30
შეასრულა	მ.საყიან		მასშტაბი 1:	ფურცლები

სვეტი 15-ის ჭრილი

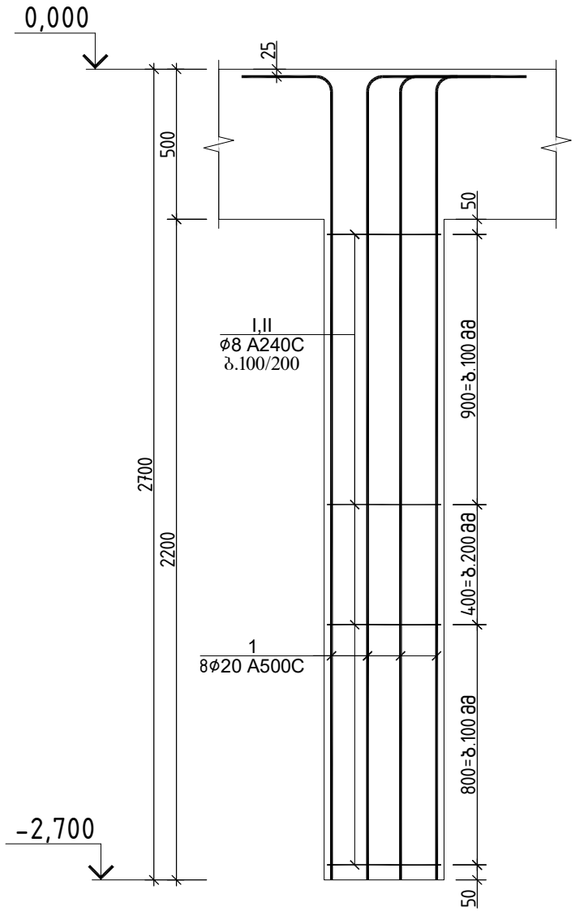

ჭრილი 1-1

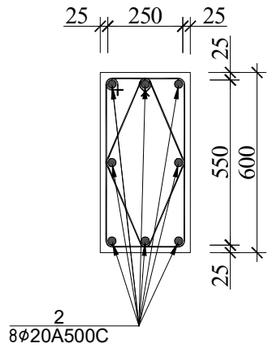

პოზ.№I

ℓ=1800

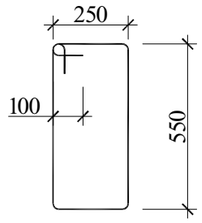

პოზ.№II

ℓ=1440

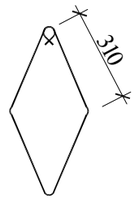

სვეტი 1-ის სპეციფიკაცია													სულ კონსტრუქციის რაოდენობა			
						მასალის ამოკრეფა							n= 47			
პოზ.	ø (მმ)	კლასი	L (მმ)	n (ცალი)	Lxn მ	ø მმ	∑ Lxn მ	1 გრძ.მ. წონა, კგ	∑ წონა , კგ		ბეტონი მ^3		∑ წონა , კგ		ბეტონი მ^3	
									A240C	A500C	B30	B7.5	A240C	A500C	B30	B7.5
1	20	A500C	3200	8	25.6	20	25.6	2.466	-	63.1296	0.4		-	2967.091	19	0
I	8	A240C	1800	19	34.2	8	61.56	0.395	24.3162	-			1142.9	-		
II	8	A240C	1440	19	27.36								0	0		
													0	0		
								∑	24.3162	63.1296	0.4	0	1142.9	2967.091	19	0

			ქალაქი თბილისი, სოფელი დიღომი ს/კ 01.72.14.033.632 მრავალსადგომიანი ავტოსადგომი კონსტრუქციული პროექტი	
				მუშა პრ.
არქიტექტორი	ნ.მუჯირი			
მთ.კონსტ.	ლ.ზამბახიძე		სვეტი 15-ის ჭრილი	
შესრულა	გ.შალიტაური			ფურც. № 31
შესრულა	მ.სააკიან		მასშტაბი 1:	ფურცლები

სვეტი 15-ის ჭრილი

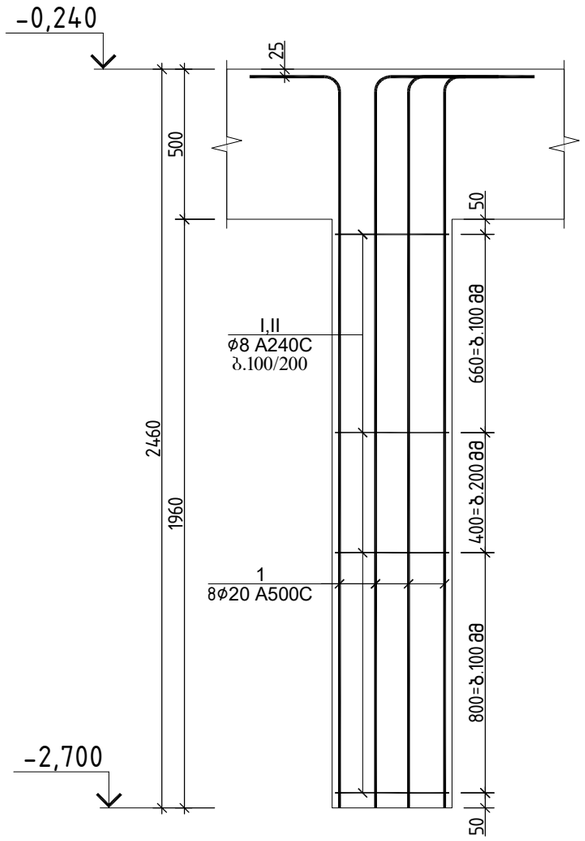

ჭრილი 1-1

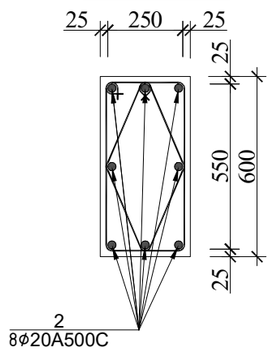

პოზ.№I

ℓ=1800

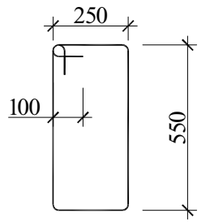

პოზ.№II

ℓ=1440

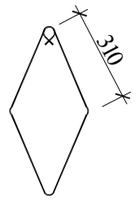

სვეტი 1-ის სპეციფიკაცია													სულ კონსტრუქციის რაოდენობა n= 47			
						მასალის ამოკრეფა			∑ წონა , კგ		ბეტონი მ³		∑ წონა , კგ		ბეტონი მ³	
პოზ.	ბ (მმ)	კლასი	L (მმ)	n (ცალი)	Lxn მ	ბ მმ	∑ Lxn მ	1 გრძ.მ. წონა, კგ	A240C	A500C	B30	B7.5	A240C	A500C	B30	B7.5
1	20	A500C	3200	8	25.6	20	25.6	2.466	-	63.1296	0.4		-	2967.091	19	0
I	8	A240C	1800	19	34.2	8	61.56	0.395	24.3162	-			1142.9	-		
II	8	A240C	1440	19	27.36								0	0		
													0	0		
								∑	24.3162	63.1296	0.4	0	1142.9	2967.091	19	0

			ქალაქი თბილისი, სოფელი დიღომი ს/კ 01.72.14.033.632 მრავალსართიანი ავტოსადგომი კონსტრუქციული პროექტი	
არქიტექტორი	ნ.მუჯირი			მუშა პრ.
მთ.კონსტ.	ლ.ზამბახიძე		სვეტი 15-ის ჭრილი	
შესრულა	გ.შალიტაური			ფურც. № 32
შესრულა	მ.სააკიან		მასშტაბი 1:	ფურცლები

საექსპერტო დასკვნა

ქ.თბილისი, სოფელი დიღომი, ს/კ 01.72.14.033.632 მრავალადგილიანი ავტოსადგომის შენობის კონსტრუქციულ ნაწილზე

თბილისი

2024 წ

დავალების თანახმად საჭიროა შედგეს საექსპერტო დასკვნა, **ქ.თბილისი, სოფელი დიღომი, ს/კ 01.72.14.033.632 მრავალადგილიანი ავტოსადგომის შენობის** პროექტის კონსტრუქციულ ნაწილზე.

გამოყენებული მასალები:

1. **ქ.თბილისი, სოფელი დიღომი, ს/კ 01.72.14.033.632 მრავალადგილიანი ავტოსადგომის შენობის** პროექტის არქიტექტურული ნაწილი;
2. **ქ.თბილისი, სოფელი დიღომი, ს/კ 01.72.14.033.632 მრავალადგილიანი ავტოსადგომის შენობის** პროექტის კონსტრუქციული ნაწილი;
3. **ქ.თბილისი, სოფელი დიღომი, ს/კ 01.72.14.033.632 მრავალადგილიანი ავტოსადგომის შენობის** პროექტის მშენებლობისთვის გამოყოფილი ტერიტორიის საინჟინრო გეოლოგიური პირობები.
4. **ქ.თბილისი, სოფელი დიღომი, ს/კ 01.72.14.033.632 მრავალადგილიანი ავტოსადგომის შენობის** პროექტის კომპიუტერული გაანგარიშების შედეგები.

ნაგებობა გაანგარიშებულია დატვირთვების შემდეგ ზემოქმდებაზე:

- სამშენებლო მოედნის სეისმიურობა - 8 ბალი
- ქარის ნორმატიული დატვირთვა - 85 კგ/მ^2;
- თოვლის ნორმატიული დატვირთვა - 50 კგ/მ^2.

შენობის მზიდი სივრცითი კონსტრუქციული სისტემა და ფუძე-საძირკვლები გაანგარიშებულია „LIRA SAPR-2021“ საანგარიშო კომპლექსის გამოყენებით სპექტრული მეთოდით.

საპროექტო შენობა წარმოადგენს სასტუმროს ტიპის შენობას, რომელსაც გააჩნია მიწის ქვედა სართული.

საინჟინრო გეოლოგიური თვალსაზრისით, უბანი დამაკმაყოფილებელ პირობებშია, ვინაიდან აქ არახელსაყრელი გეოდინამიური პროცესები (მეწყერი, კარსტი, ჩაქცევა და სხვა) არ აღინიშნება.

ნაგებობის დაფუძნება თიხა გრუნტზე პირობითი სანგარიშო წინაღობა R_0=2.5 კგ/სმ2.

შენობა გადაწყვეტილია რკინაბეტონის კარკასში, მონოლითური რკინაბეტონის სვეტები, რიგელები და გადახურვის ფილები ხისტადაა დაკავშირებული ერთმანეთთან, ამით იქმნება ერთიანი ხისტი დიაფრაგმა, რაც მნიშვნელოვანია სეისმიური დატვირთვების მისაღებად.

შენობის მზიდი ელემენტებია:

საძირკვლები – მონოლითური წერტილოვანი საძირკველ ზომებით 2000X2000 მმ, რომელიც არმირებულია ⌀12 A500c კლასის არმატურებით. ბეტონი კუმშვაზე სიმტკიცის მიხედვით კლასით B25.

შემკრავი კოჭები – მონოლითური რკინაბეტონისაა, განივი კვეთით 300X600(h) მმ ბეტონი კლასით B25. იგი არმირებულია 4⌀16A500c კლასის არმატურებით, ბეტონი გამოყენებულია კუმშვაზე სიმტკიცის მიხედვით, კლასით B25.

მონოლითური რ/ბ სვეტები განივი კვეთით 300X600, იგი არმირებულია 8⌀20 A500C არმატურებით, ბეტონი კუმშვაზე სიმტკიცის მიხედვით კლასით B25.

მონოლითური რ/ბ პარაპეტის კედელი სისქით 200 მმ არმირებულია ⌀10 A500C არმატურებით ბიჯით 200 მმ, ბეტონი კუმშვაზე სიმტკიცის მიხედვით კლასით B25.

რიგელები – მონოლითური რკინაბეტონისაა, განივი კვეთით 300X600(h) მმ ბეტონი კლასით B25. იგი ზედა შრეში არმირებულია 3⌀25A500c, და ქვედა შრეში 3⌀22A500c კლასის არმატურებით, ბეტონი გამოყენებულია კუმშვაზე სიმტკიცის მიხედვით, კლასით B25.

გადახურვის სართულშორისი ფილები – მონოლითური რკინაბეტონის, ფილის სისქე 200 მმ ბეტონი კლასით B25. გადახურვები ზედა და ქვედა შრეში არმირებულია ⌀12A500c კლასის არმატურებით, ბიჯით 200 მმ და ასევე გამოყენებულია დამატებითი არირება.

კიბეები – მონოლითური რკინაბეტონის, სისქით 200 მმ, არმირებულია ⌀12A500C კლასის არმატურებით, ბიჯით 200 მმ. ბეტონი კლასით B25.

დ ა ს კ ვ ნ ა

ქ.თბილისი, სოფელი დიღომი, ს/კ 01.72.14.033.632 მრავალადგილიანი ავტოსადგომის შენობის პროექტის კონსტრუქციული ნაწილი დამუშავებულია სამშენებლო ნორმებისა და წესების დაცვით და პროექტის კონსტრუქციულ ნაწილს ეძლევა დადებითი რეკომენდაცია.

ექსპერტები,
ინჟინერ-კონსტრუქტორი /თ.გეგეჭკორი/

☎: 555-41-95-08

✉: gegechkori1951@gmail.com

16.07.2024 წ

CV
თამაზ გეგეჭკორი

ეროვნება: ქართველი
სქესი: მამრობითი
დაბადების თარიღი: 10.05.1951 წ.
ოჯახური მდგომარეობა: დაოჯახებული
კონტაქტი: მობ: 555 419 508
E-mail: gegechkori1951@gmail.com



1951 დავიბადე მარტვილის რაიონში.
1968 დავამთავრე თბილისის კომაროვის სახელობის მათემატიკური სკოლა.
1973 დავამთავრე საქართველოს პოლიტექნიკური ინსტიტუტის სამშენებლო ფაკულტეტი წარჩინებით და მივიღე ინჟინერ-მშენებლის სპეციალობა.
1973-74 განაწილებით ვმუშაობდი ინჟინერ-კონსტრუქტორად თბილზნიეპის მე-2 არქიტექტურულ სახელოსნოში. ამავე წლებში ვსწავლობდი სეისმომედეგობის ინსტიტუტის ასპირანტურაში დაუსწრებლად.
1977-83 ვმუშაობდი ტიპიური პროექტების ცენტრალური ინსტიტუტის ექსპერტიზის განყოფილებაში ჯგუფის ხელმძღვანელად, მშენებარე ობიექტების ტექნიკურ ზედამხედველად.
1983-98 ვიყავი საქსახპროექტის მე-2 სამშენებლო განყოფილების უფროსის მოადგილე, შემდეგ უფროსი. ამ პერიოდში დაპროექტებული მაქვს რესპუბლიკით მასშტაბით მრავალი სამრეწველო ობიექტი და განხორციელებული მათი მშენებლობის ტექნიკური ზედამხედველობა.
1991-93 ვმონაწილეობდი მიწისძვრით დაზიანებული სახლების აღწერასა და აღდგენაში.
1994-98 შევასრულეთ ქ. ფოთის პორტის რეკონსრუქციის პროექტი.
2009-11 ვმუშაობდი ინჟინერ-კონსტრუქტორად შ.პ.ს. “ედრი+”-ში.
2011-16 ვმუშაობდი ინჟინერ-კონსტრუქტორად შ.პ.ს. “ჯორჯიან ჰიდრო ფაუერი”-ში.
2016-დღემდე ვმუშაობ შ.პ.ს. “ბალავერ”-ში.
ოჯახური მდგომარეობა : მყავს მეუღლე მანანა გეგეჭკორი, და ვაჟი გიორგი გეგეჭკორი,
ენები: ქართული – მშობლიური; რუსული – სრულყოფილად.

მისამართი : თბილისი, ნუცუბიძის პლატო 2 მ.კ. 1 კვ. 1 კორპ. ბ.50

СВИДЕТЕЛЬСТВО О ПЕРЕМЕНЕ ФАМИЛИИ, ИМЕНИ, ОТЧЕСТВА
გვარის, სახელის, მამის სახელის გამოცვლის მოწმობა

Гражданин (ка) [illegible] — фамилия [illegible]

имя, отчество [illegible]

родившийся (аяся) 10 [illegible] 1957 г.

место рождения [illegible]

переменил (а) фамилию, имя, отчество на [illegible] [illegible] [illegible]

о чем в книге регистрации актов о перемене фамилии, имени, отчества

1982 года [illegible] месяца 10 числа

произведена запись за № 57

Место регистрации [illegible]

наименование и местонахождение органа ЗАГСа [illegible]

Дата выдачи 10. 07. 1982

[illegible]

I-ТИ № 263478

[illegible] Груз[illegible]

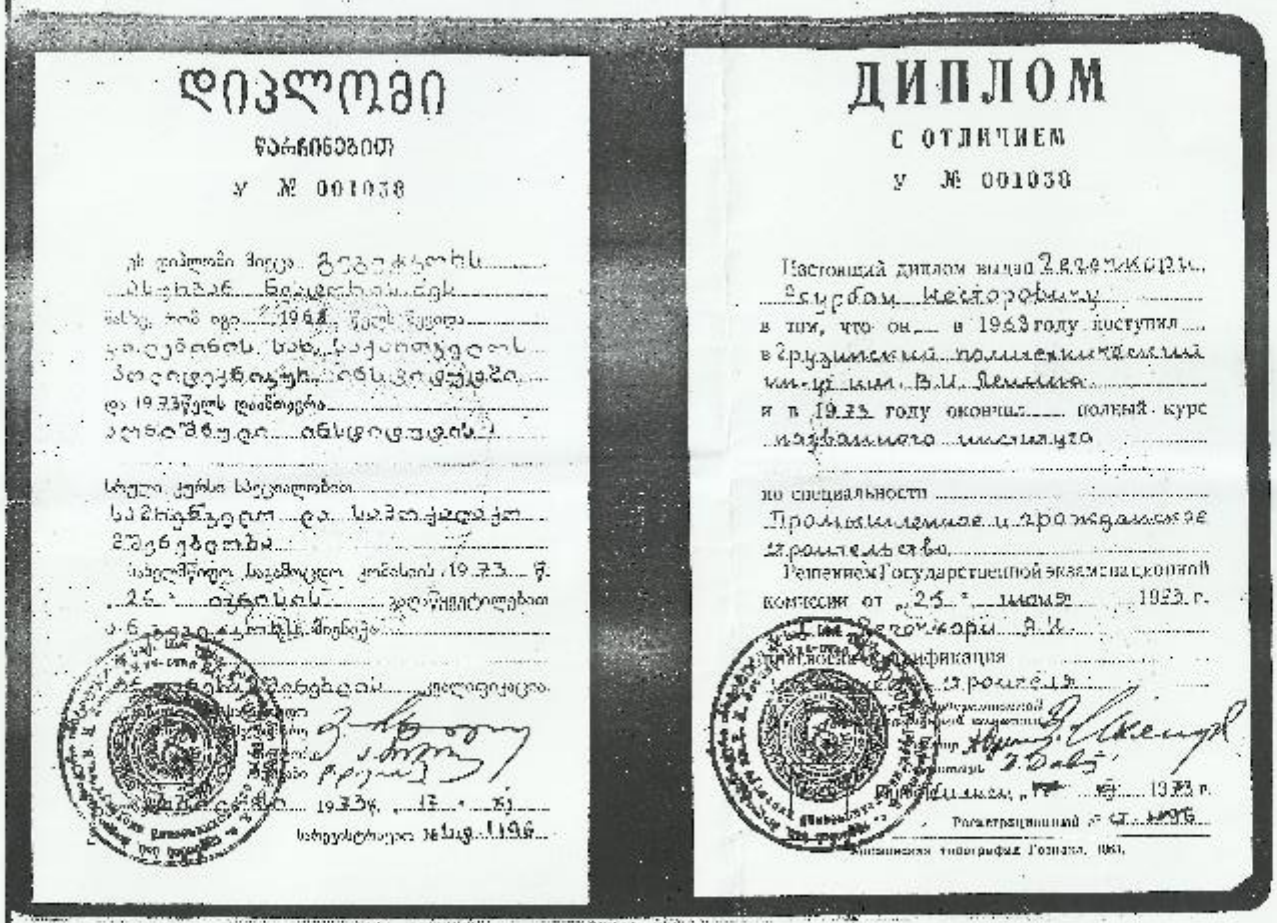

დიპლომი

ფარიანებით

ა № 001038

ДИПЛОМ

С ОТЛИЧИЕМ

а № 001038

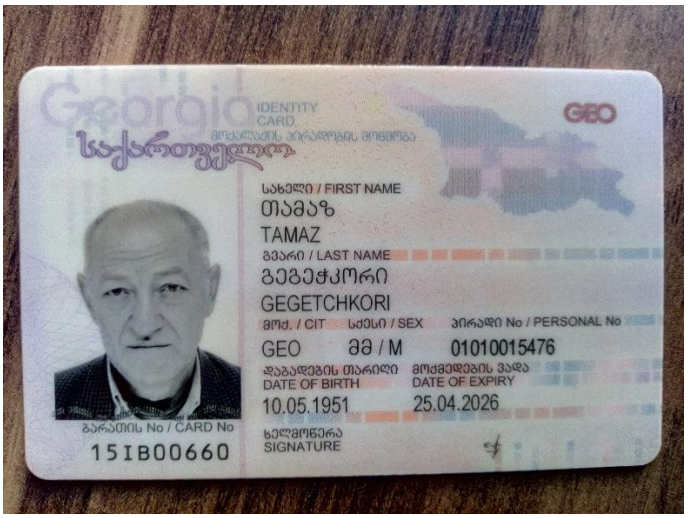
Georgia
IDENTITY CARD
საქართველო
GEO
სახელი / FIRST NAME
თამაზ
TAMAZ
გვარი / LAST NAME
გეგეჭკორი
GEGETCHKORI
მოქ. / CIT
სქესი / SEX
პირადი No / PERSONAL No
GEO
მმ / M
01010015476
დაბადების თარიღი
DATE OF BIRTH
10.05.1951
მოქმედების ვადა
DATE OF EXPIRY
25.04.2026
ბარათის No / CARD No
15IB00660
ხელმოწერა
SIGNATURE


დაბადების ადგილი / PLACE OF BIRTH
მარტვილი
MARTVILI
გაცემის თარიღი / DATE OF ISSUE
25.04.2016
გამცემი ორგანო / ISSUING AUTHORITY
იუსტიციის სამინისტრო
MINISTRY OF JUSTICE
IDGE015IB00660701010015476<<<<
5105106M2604251GE0<<<<<<<<<<<1
GEGETCHKORI<<TAMAZ<<<<<<<<<<<<

მრავალ ადგილიანი ავტოსადგომის, ელმომარაგების, წყალარინების პროექტი

თბილისის მუნიციპალიტეტი, სოფელი დიღმი 01.72.14.033.632

ქ.თბილისი 2024 წ

ელექტრო მომარაგების პროექტი

ფუნქცია: მარავალადგილიანი ავტოსადგომი

მისამართი: ქ..თბილისი, სოფელი დიღომი

საკადასტრო კოდი: 01.72.14.033.632

შემსრულებელი კომპანია: შპს არქ ცენტრი

ტელეფონი: 595 12 33 41

პირობითი აღნიშვნები

	ავტომატური სანათი მოძრაობის დეტექტორით
	დიოდური სანათი
	წერტილოვანი განათება ლედ ნათურით
	არმსტრონგის ტიპის განათება ლედ ნათურით
	კედლის პლაფონი ლედ ნათურით
	მრიცხველის კარადა/მთავარი ელ ფარი
	ელ. გამანაწილებელი ფარი
	საშტეფსელე როზეტი, ორპოლუსიანი დამიწების კონტაქტით
	საშტეფსელე როზეტი, ერთპოლუსიანი დამიწების კონტაქტით
	ერთკლავიშიანი ჩამრთველი
	ორკლავიშიანი ჩამრთველი
	სპილენძის კაბელი

განმარტებითი ბარათი

პროექტით დამუშავებულია ლუდსახარში საწარმოს ელექტრო მომარაგება და განათება. პროექტის ელექტრული ნაწილი შესრულებულია საერთაშორისო, "საცხოვრებელი სახლებისა და მასიური საზოგადოებრივი მშენებლობის ელ. პროექტირების" CP 31-110-2003 და PD 34.20.185-94 ნორმების საფუძველზე, არქიტექტურულ-სამშენებლო, ტექნოლოგიური, სანტექნიკური და სხვა ტექნიკური მოთხოვნების გათვალისწინებით, ხანძარ და ფეთქებადსაწინააღმდეგო ნორმების დაცვით.

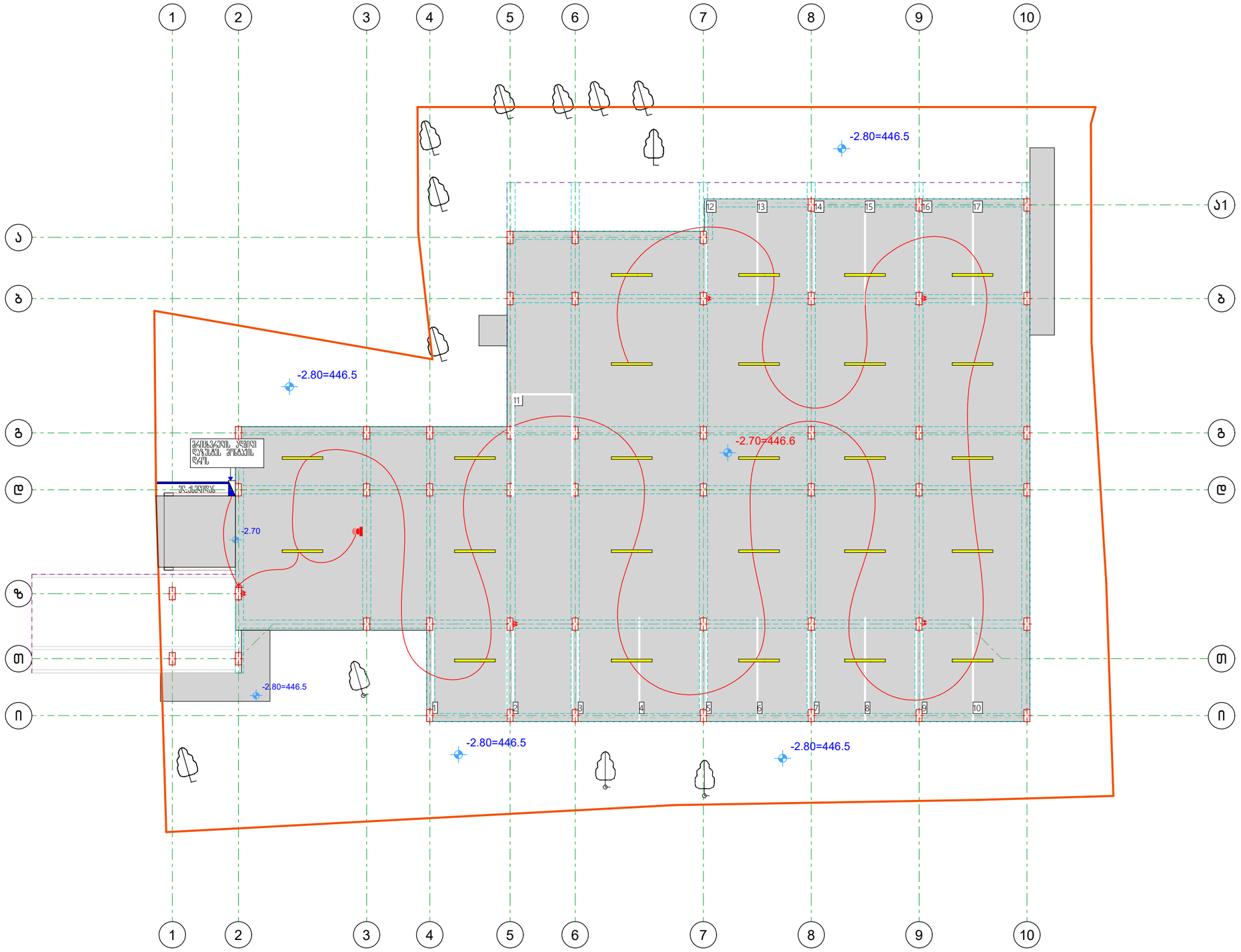

ფორმატი PAPER SIZE	კონტრაქტი № CONTRACT N	პროექტი № PROJECT N
A3		

პირობითი აღნიშვნები
LEGEND

1.ნახაზზე ყველა ცვლილება მშენებლობისას შეთანხმებული უნდა იყოს არქიტექტორ ავტორთან

დამკვეთი: CLIENT	შპს "ტრიუმფ ცენტრი მცხეთა" საიდენტიფიკაციო №211346220
პროექტი: PROJECT	მრავალ ფენიანი ავტოსადგომი
მისამართი: ADRESS	ქ.მცხეთა სოფ.ძალები ს/კ 01.72.14.033.632

თანამდებობა	გვარი	ხელმოწერა
ტექნიკური	ლ.ანუაშვილი	
არქიტექტორი	ნ.მეჯარი	

შ.პ.ს "არქ ცენტრი"
მცხეთა, მ.გელოვანი №24
ტელ: +995 597 74 49 77
ელ ფოსტა: mamukam2017@Gmail.com

არქიტექტურა
ARCHITECTURE

DATE OF ISSUE	2024წ

ელექტრო მომარაგების პროექტი

სტადია: STAGE	ინდექსი: INDEX	ფურცლები: PAGES

წყალმომარაგება-წყალარინება

ფუნქცია:	მარავალადგილიანი ავტოსადგომი
მისამართი:	ქ..თბილისი, სოფელი დიღომი
საკადასტრო კოდი:	01.72.14.033.632

შემსრულებელი კომპანია: შპს არქ ცენტრი

ტელეფონი: 595 12 33 41

№	წვიმის წყალანირების სპეციპიკაცია	ზომა მმ	ერთ. განზ.	რაოდენობა
1	წვიმის წყლის ძაბრი	d=100	ც.	10
2	პლასტმასის პოლიპროფილენის მილი	d=100	გრძ.მ.	200
3	მუხლი პლასტმასის ირიბი	d=100	ც.	20
	გარე წყალსადენი			
1	წყალსადენის ჭა წყალმზომით	d=64	კომპ.	1
2	შეჭრა არს.წყალსადენის ქსელში	d=64	ადგ.	1
3	პლასტმასის წყალსადენის მილი	d=64	გრძ.მ.	35+
4	წყალსადენის ჭა ვენტილით შეჭრის ადგილას	d=64	ც.	1
	გარე კანალიზაცია			
1	პლასტმასის კანალიზაციის მილი	d=100	გრძ.მ.	75
2	პლასტმასის კანალიზაციის მილი	d=50	გრძ.მ.	-
3	კანალიზაციის შეჭრა არს. ქსელში	d=100	ადგ.	1
	მიწის სამუშაოები			
	მიწის გათხრა ექსკავატორით		მ3	-
	მიწის უკუ ჩაყრა ბულდოზერით		მ3	-
	მიწის მოსწორება ხელით		გრძ.მ.	-

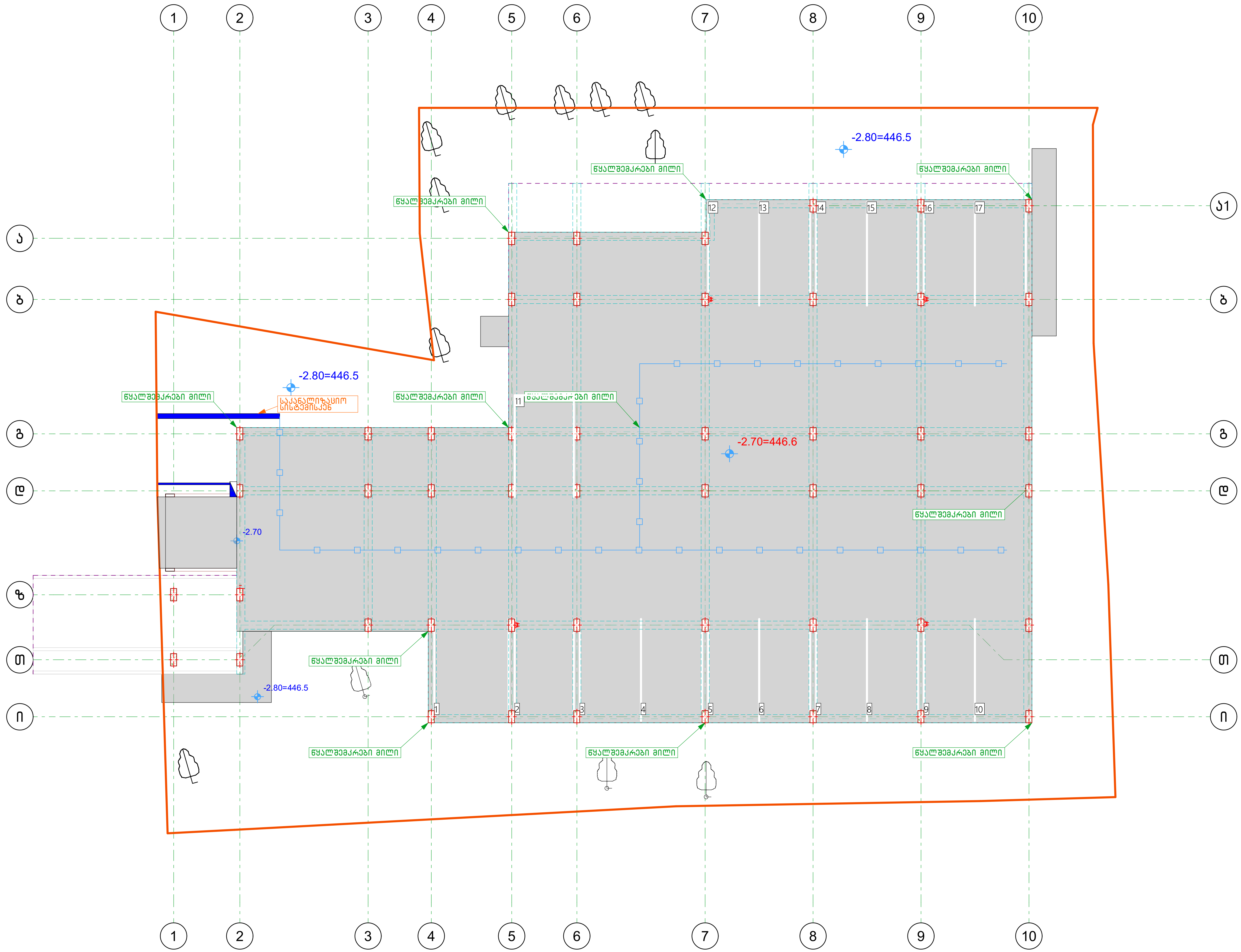

ფორმატი PAPER SIZE	კონტრაქტი № CONTRACT N	პროექტი № PROJECT N
A3		

პირობითი აღნიშვნები
LEGEND

1.ნახაზზე ყველა ცვლილება მშენებლობისას შეთანხმებული უნდა იყოს პროქტის ავტორთან

დამკვეთი: CLIENT შპს "ტოიოტა ცენტრი თბილისი" საიდენტიფიკაციო №211346220

პროექტი: PROJECT მრავალ ადგილიანი ავტოსადგომი

მისამართი: ADRESS ქ.თბილისი სოფ.დილომი ს/კ 01.72.14.033.632

თანამდებობა	გვარი	ხელმოწერა
დირექტორი	ლ.ანუაშვილი	
არქიტექტორი	ნ.მუჯირი	

შ.პ.ს "არქ ცენტრი"
თბილისი, მ.გელოვანი №24
ტელ: +995 597 74 49 77
ელ ფოსტა: mamukam2017@Gmail.com

არქიტექტურა
ARCHITECTURE

თარიღი: DATE OF ISSUE 2024წ

წყალარინების სქემა

სტადია: STAGE	ინდექსი: INDEX	ფურცელი: PAGES