შენობა-ნაგებობის უსაფრთხოების წესებთან შესაბამისობის ანალიზი

გამოყენებული წესები - **„შენობა-ნაგებობის უსაფრთხოების წესები“**

ჩამოთვალეთ შენობის დაკავებულებები და აღწერეთ თითოეული გამოყენება	
სც-2 (310.4) საცხოვრებელი ჯგუფი.	4-15 სართულებზე
სწ-2 (311.3) სასაწყობო ჯგუფი “ავტოსადგომ გარაჟებს და არაწვადი მასალის შესანახ სასაწყობო სივრცეებს”	- 1 სართული
სვ (309.1) სავაჭრო ჯგუფი	1 სართული
სქ (304.1) საქმიანი ჯგუფი	2-3 სართული
თვ-3 (303.4) თავშეყრის ჯგუფი	3 სართული

კონსტრუქციის ტიპი:	
განსაზღვრეთ კონსტრუქციის ტიპი ახალი შენობისთვის: მაგალითი: II-A, II-B, V-A, V-B	**I-A** ტიპი

სიმაღლის შეზღუდვები ცხრილი 503 -ის მიხედვით		
დაკავებულობები	**დასაშვები სართულიანობა**	**შემოთავაზებული სართულიანობა**
საცხოვრებელი ჯგუფი სც-2	შეუზღუდავი	12
სასაწყობე ჯგუფი სწ-2	შეუზღუდავი	1
სავაჭრო ჯგუფი სვ	შეუზღუდავი	1
საოფისე ჯგუდი სქ	შეუზღუდავი	2
თავშეყრის ჯგუფი თ.ვ-3	შეუზღუდავი	1
	დასაშვები	**შემოთავაზებული**
საერთო სიმაღლე =	შეუზღუდავი	48.80
მიწის ზემოთ სართულის რაოდენობა =		15

ფართობის შეზღუდვები ცხრილი 503 -ის მიხედვით		
დაკავებულობები	**დასაშვები ფართობი**	**შემოთავაზებული ფართობი**
სასაწყობე ჯგუფი სწ-2 (-1 სართ)	შეუზღუდავი	**3465.3**
საცხოვრებელი ჯგუფი სც-2 (4-16 სართ)	შეუზღუდავი	**15419.6**
სავაჭრო ჯგუფი სვ (1 სართ)	შეუზღუდავი	**1182.3**
საოფისე ჯგუფი სქ (1-2-3 სართ)	შეუზღუდავი	**2866.6**
თავშეყრის ჯგუფი თ.ვ-3 (3 სართ)	შეუზღუდავი	**1231.7**
იატაკის საერთო ფართობი =	**30275.7**	
იატაკების რაოდენობა =	**16**	
შენობის საერთო ფართობი სართულების გარე პერიმეტრებით =	**34916.8**	

გარე კედლის ცეცხლმედეგობისა და ღიობისადმი მოთხოვნები ცხრილების 602-ის და 705.8 -ის მიხედვით									
გარე კედელი	**ხანძარსაწინააღმდეგო მანძილი** (მეტრი)	**ცეცხლმედეგობის ხარისხი** (საათი)		**კედლის ღიობების ფართობი** (კედლის %)					
		მოთხოვნილი	**გათვალისწინებული**	**დასაშვები**			**გათვალისწინებული**		
				დაცული	**დაუცველი საშხეფებით**	**დაუცველი**	**დაცული**	**დაუცველი საშხეფებით**	**დაუცველი**
1-10 ღეძებში	>6.0მ	0	2	შეუზღუდავი	შეუზღუდავი	75%	-	-	აკმაყოფილებს
10-1 ღერძებში	>9.0მ	0	2	შეუზღუდავი	შეუზღუდავი	შეუზღუდავი	-	-	აკმაყოფილებს
ა-მ ღეძებში	>9.0მ	0	2	შეუზღუდავი	შეუზღუდავი	შეუზღუდავი	-	-	აკმაყოფილებს
მ-ა ღერძებში	>9.0მ	0	2	შეუზღუდავი	შეუზღუდავი	შეუზღუდავი	-	-	აკმაყოფილებს

ხანძრისაგან დაცვის სისტემებისადმი მოთხოვნები							
დაკავებულობები/სივრცეები/გასასვლელი საშუალებები	**ავტოსაშხეფი სისტემა**	**ალტერნატიული ავტომატური ცეცხლსაქრობი სისტემები**	**ხელით სამართავი სახანძრო განგაშის სისტემები**	**სახანძრო მილდგარების სისტემები**	**კვამლის საკონტროლო სისტემები**	**ხელის ცეცხლმაქრები**	**საავარიო განგაშის სისტემები**
საცხოვრებელი ჯგუფი სც-2	-	-	-	-	-	-	კი
სასაწყობე ჯგუფი სწ-2	კი	-	კი	-	მექანიკური განიავება	კი	
სავაჭრო ჯგუფი სვ	კი	-	კი	-	-	კი	
საოფისე ჯგუფი სქ	კი	-	კი	-	-	კი	
თავშეყრის ჯგუფი თვ-3	კი	-	კი	-	-	კი	
ავტოსადგომი	კი	-	კი	კი	მექანიკური განიავება/ კვამლის გაწოვა	კი	
დერეფნები	კი	-	კი	კი	მექანიკური განიავება / კვამლის გაწოვა	კი	
ტამბური	-	-	-	-	მექანიკური განიავება/ დაწნევის სისტემა	-	
კიბის უჯრედი	-	-	-	-	დაწნევის სისტემა	-	
ლიფტის შახტა	-	-	-	-	დაწნევის სისტემა	-	
სახანძრო-ამაშველო სამსახურის მიერ გამოსაყენებელი მისაერთებლები				კი			

განიაავების მოთხოვნა		
დაკავებულობები/სივრცეები/გასასვლელი საშუალებები	ბუნებრივი განიავება	ხელოვნური განიავება
საცხოვრებელი ჯგუფი სც-2	შერეული	შერეული
სასაწყობე ჯგუფი სწ-2	შერეული	შერეული
სავაჭრო ჯგუფი სვ	შერეული	შერეული
საოფისე ჯგუდი სქ	შერეული	შერეული
თავშეყრის ჯგუფი თვ-3	შერეული	შერეული
ტამბური		კი
დერეფნები		კი
კიბის უჯრედი		კი

თითოეული სართულიდან გასასვლელი საშუალება									
სართულები	დაკავებულობა და დაკავებულობის დატვირთვის ჯამური მაჩვენებელი	მოთხოვნილი გასასვლელების/გასასვლელთან მისადგომის რაოდენობა	გათვალისწინებული გასასვლელების/გასასვლელთან მისადგომის რაოდენობა და ტიპი	გასასვლელი საშუალებების სიგანე					
				გზა-კიბეები		დერაფანი,		გასასვლელის გზა-კარი	
				მოთხოვნილი	გათვალისწინებული	მოთხოვნილი	გათვალისწინებული	მოთხოვნილი	გათვალისწინებული
-1 სართული	**205**	**2**	**4** (შიგა და გარე გასასვლელის გზა-კიბეები)	**1.1**	**>1.1**	**-**	**-**	**0.82**	**>0.82**
მიწისპირა სართული	**654**	**3**	**4** (გზა-კარი)	**-**	**-**	**1.2**	**>1.2**	**0.82**	**>0.82**
მეორე-მესამე სართული	**460**	**2**	**4** (შიგა და გარე გასასვლელის გზა-კიბეები)	**1.1**	**>1.1**	**1.2**	**>1.2**	**0.82**	**>0.82**

წყალსადენი სისტემის ფიქსირებული მოწყობილობების **ცხრილი 1602.1-ის მიხედვით**											
სართულები	**დაკავებულობა და დაკავებულობის დატვირთვის ჯამური მაჩვენებელი**	**ფიქსირებული მოწყობილობები**									
		უნიტაზი		**ხელსაბანი**		**აბაზანა/შხაპი**		**წყლის დასალევი შადრევნები**		**სამომსახურეო ნიჟარა**	
		მოთხოვნილი	გათვალისწინებული	მოთხოვნილი	გათვალისწინებული	მოთხოვნილი	გათვალისწინებული	მოთხოვნილი	გათვალისწინებული	მოთხოვნილი	გათვალისწინებული
პირველი-მესამე სართული	**1114**	16	16	16	16	-	-	1	1	1	1

წყალსადენი სისტემის ფიქსირებული მოწყობილობების რაოდენობა-საცხოვრებელი ჯგუფი სც-2 და სც-3 ქვეჯგუფები ცხრილი 1602.1-ის მიხედვით											
სართულები	საცხოვრებელი ერთეული	ფიქსირებული მოწყობილობები									
		უნიტაზი (ერთ საცხოვრებელ ერთეულზე)		ტუალეტის ხელსაბანები (ერთ საცხოვრებელ ერთეულზე)		აბაზანა/შხაპი (ერთ საცხოვრებელ ერთეულზე)		სამზარეულოს ნიჟარა (ერთ საცხოვრებელ ერთეულზე)		ავტომატური სარეცხი მანქანის მისაერთებელი	
		მოთხოვნილი	გათვალისწინებული	მოთხოვნილი	გათვალისწინებული	მოთხოვნილი	გათვალისწინებული	მოთხოვნილი	გათვალისწინებული	მოთხოვნილი	გათვალისწინებული
პირველი ბლოკი მეოთხე-მეთხუთმეტე	**4**	1	1	1	1	1	1	1	1	1	1
მეორე ბლოკი მეოთხე-მეთორმეტე	**4**	1	1	1	1	1	1	1	1	1	1

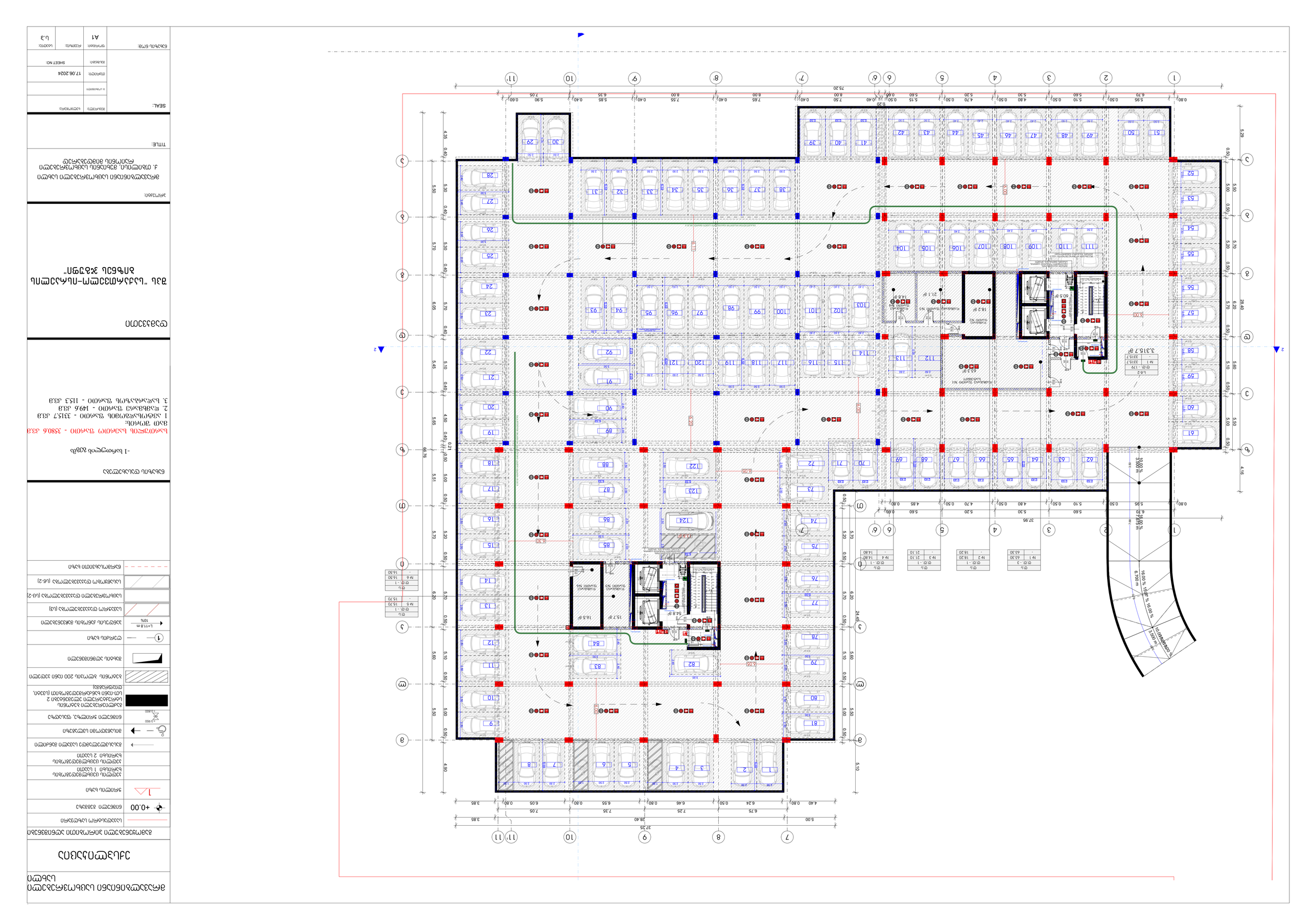
ЗАСТРОЙКА ЖИЛОГО КОМПЛЕКСА С ОБЩЕСТВЕННЫМИ ПОМЕЩЕНИЯМИ И ПОДЗЕМНЫМ ПАРКИНГОМ
ГЕНПЛАН
ГЕНЕРАЛЕН ПЛАН
1:500
ЕДНОСЕМЕЙНИ ЖИЛИЩНИ СГРАДИ С ОБЩЕСТВЕНИ ПОМЕЩЕНИЯ И ПОДЗЕМЕН ПАРКИНГ
ОБЩА ЗАСТРОЕНА ПЛОЩ: 3315.7 КВ.М.
1. ЗАСТРОЕНА ПЛОЩ - 3315.7 КВ.М.
2. ЖИЛИЩНА ЗАСТРОЙКА - 1496 КВ.М.
3. ОБЩЕСТВЕНА ЗАСТРОЙКА - 1153 КВ.М.
ОБЩА ЗАСТРОЕНА ПЛОЩ: 3380.6 КВ.М.
ЗАСТРОЕНА ПЛОЩ
ЗЕЛЕНИНИ
ПЛОЩАДКИ
ПЛОЩ ЗА ПАРКИРАНЕ
ПЛОЩ ЗА ПАРКИРАНЕ
ПЛОЩ ЗА ПАРКИРАНЕ

ՀԱՅԱՍՏԱՆԻ ՀԱՆՐԱՊԵՏՈՒԹՅԱՆ ՏԵՐԱԿԱՆ ԱՐԴԱՐԱԴԱՏՈՒԹՅԱՆ ԱՐՄԱՎԻՐԻ ՄԱՐԶԻ ՀԱՄԱՅՆՔԱՊԵՏԱՐԱՆ

ՀԱՄԱՅՆՔԱՅԻՆ ՍԵՓԱԿԱՆՈՒԹՅԱՆ ՇԵՆՔԵՐԻ ԵՎ ՀԱՐԱԿԻՑ ՏԱՐԱԾՔՆԵՐԻ ՆԱԽԱԳԻԾ

ՀԱՍՏԱՏՎԱԾ Է
ՀՀ ԱՐՄԱՎԻՐԻ ՄԱՐԶԻ ԱՐՄԱՎԻՐ ՀԱՄԱՅՆՔԻ ԱՎԱԳԱՆՈՒ ՈՐՈՇՄԱՄԲ

ՀԱՄԱՁԱՅՆԱԳՐԵՑ
ՀՀ ԱՐՄԱՎԻՐԻ ՄԱՐԶԻ ՀԱՄԱՅՆՔԱՊԵՏԱՐԱՆԻ ՀԱՄԱՅՆՔԱՅԻՆ ԾԱՌԱՅՈՒԹՅՈՒՆՆԵՐԻ ԿԱԶՄԱԿԵՐՊՄԱՆ ԲԱԺՆԻ ՊԵՏ
Ա. ՄԱՆՈՒԿՅԱՆ


1
2
3
4
5
6
7
8
9
10
11
A
B
C
D
E
F
G
29.00
67.00
57.81
32.80
30.40
38.00
+0.00
+3.90
463.7 m²
375.3 m²
5.6 m²
ЕЛЕКТРИЧЕСКИ ТАБЛО
ЕЛЕКТРИЧЕСКИ ТАБЛО
ЕЛЕКТРИЧЕСКИ ТАБЛО

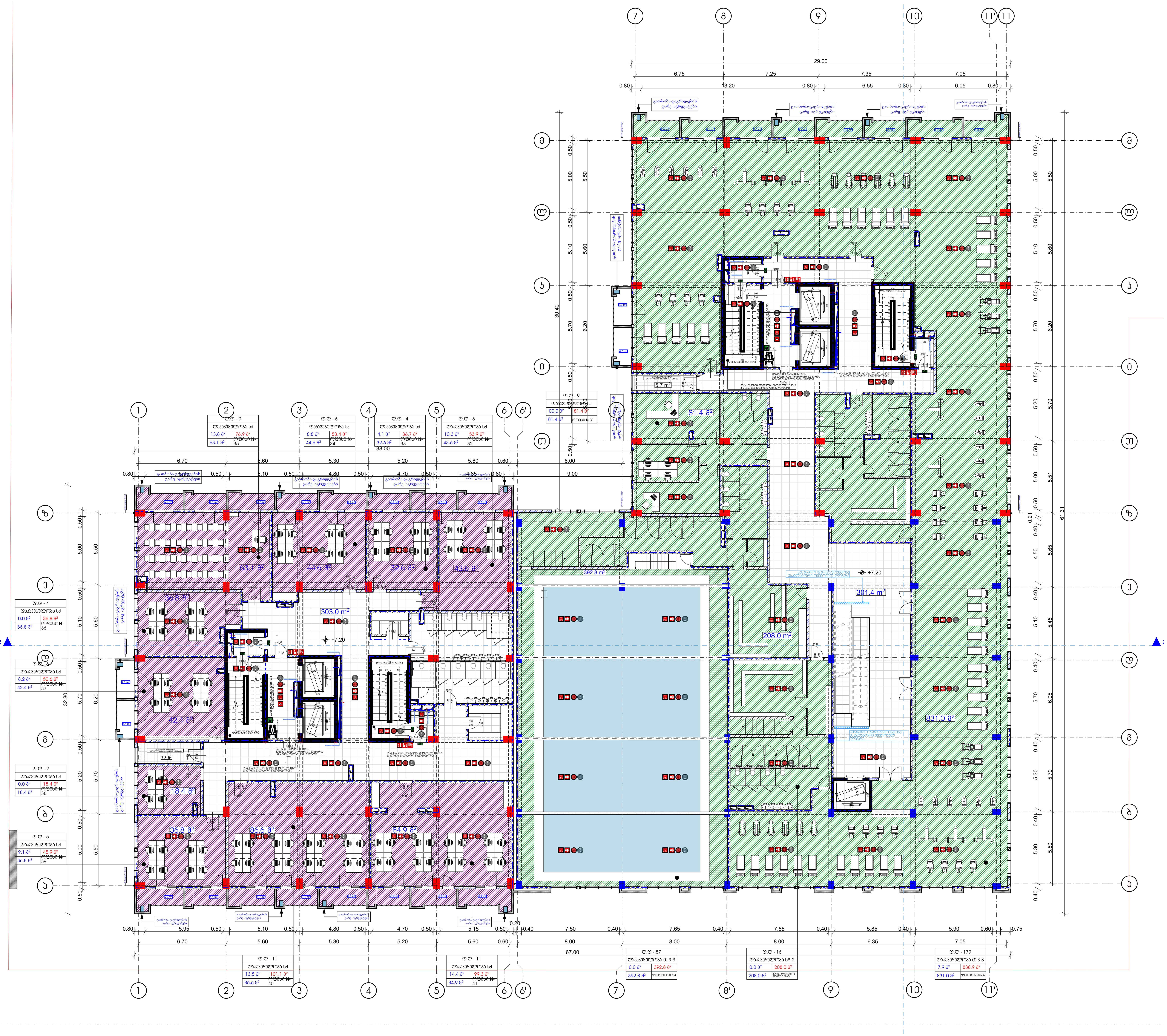

მრავალბინიანი საცხოვრებელი სახლი

ექსპლიკაცია

გამოყენებული პირობითი აღნიშვნები

	საკადასტრო საზღვარი
+0.00	ნიშნული გეგმაზე
1	ჭრილის ხაზი
	კედლის ცეცხლმედეგობის ხარისხი 1 საათი
	კედლის ცეცხლმედეგობის ხარისხი 2 საათი
	გასასვლელამდე სავალი მანძილი
	მისაწვდომი სვლაგზი
+3.900 / +3.800	ნიშნული ჭრილზე, ფასადზე
	გაძლიერებული ბეტონის სტრუქტურული ელემენტები 2 სთ-იანი ხანძარმედეგობით (სვეტი, დიაფრაგმა)
	ბეტონის ბლოკის 200 იანი კედელი
	შახტის აღმნიშვნელი
1	ღერძის ხაზი
L=11.8 m 10%	პანდუსის ქანობის მაჩვენებელი
	სავაჭრო დაკავებულობა (ს3)
	საცხოვრებელი დაკავებულობა (სც-2)
	სასაწყობო დაკავებულობა (სჩ-2)
	წარმოსახვითი ხაზი

ნახაზის დასახელება

მესამე სართულის გეგმა +7.20 ნიშნულზე

სართულის საერთო ფართი - 2711.0 კვ.მ
მათ შორის:
1 საოფისე ფართი - 571.2 კვ.მ
2. კომერციული ფართი - 1223.8 კვ.მ
3. საზაფხულო ფართი - 90.1 კვ.მ
2. დამხმარე ფართი - 221.5 კვ.მ
3. სადარბაზოს ფართი - 604.4 კვ.მ

დამკვეთი

შპს "საქართველო-ისრაელის ბიზნეს ჯგუფი"

პროექტი:

მრავალბინიანი საცხოვრებელი სახლი
ქ. თბილისი, მუხიანის საცხოვრებელი რაიონის მიმდებარედ

TITLE:

SEAL:	შეასრულა:	ხელმოწერა:
	მ. სომხიშვილი	
	თარიღი:	17.06.2024
	მასშტაბი:	SHEET NO:

ნახაზის ნომ:	ფორმატი:	რევიზია:	სტადია:
	A1		ს.პ

ვეტერინარული კლინიკა
ზემო ნაგომარის სოფლის საკრებულოს შენობა

ტექნიკური ინფორმაციის ცხრილი

ნაგებობის კლასი	CC2
ნაგებობის ფუნქციური დანიშნულება	ვეტერინარული კლინიკა
ნაგებობის ფუნქციური დანიშნულების ტიპი	ვეტერინარული კლინიკა
ნაგებობის ფუნქციური დანიშნულების ქვეტიპი	ვეტერინარული კლინიკა
ნაგებობის ფუნქციური დანიშნულების ქვეტიპის დეტალური აღწერა

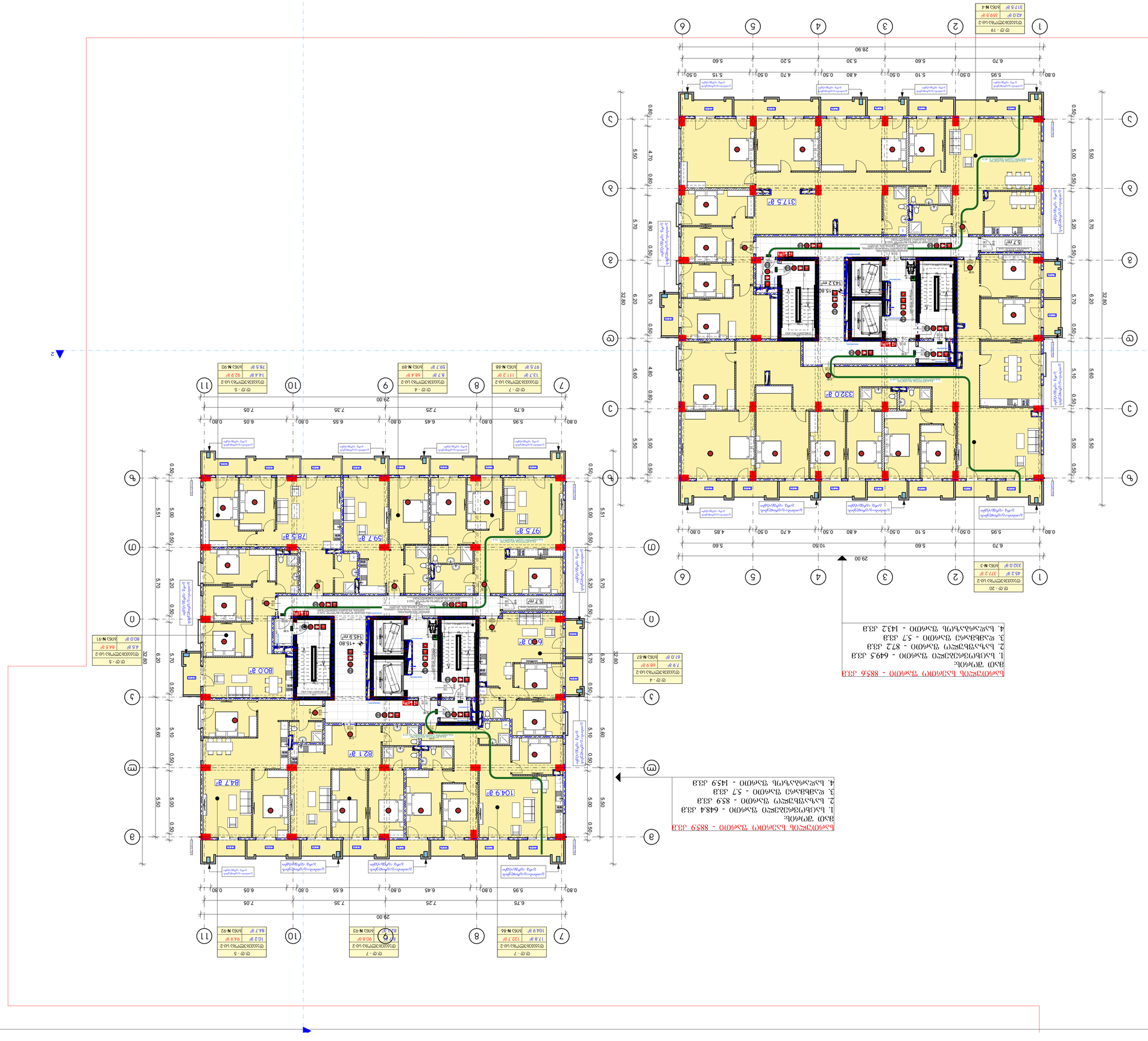
ტ-ტ - 7
ოთახების საერთო ფართობი
17.8 მ²
122.7 მ²
90.8 მ²
104.9 მ²
ბინა N-86
ტ-ტ - 5
ოთახების საერთო ფართობი
10.2 მ²
9.9 მ²
84.7 მ²
ბინა N-92
ტ-ტ - 4
ოთახების საერთო ფართობი
79 მ²
66.9 მ²
61.0 მ²
ბინა N-87
ტ-ტ - 5
ოთახების საერთო ფართობი
4.5 მ²
64.5 მ²
80.0 მ²
ბინა N-91
ტ-ტ - 7
ოთახების საერთო ფართობი
13.7 მ²
111.2 მ²
97.5 მ²
ბინა N-88
ტ-ტ - 4
ოთახების საერთო ფართობი
8.7 მ²
68.4 მ²
59.7 მ²
ბინა N-89
ტ-ტ - 5
ოთახების საერთო ფართობი
14.4 მ²
92.9 მ²
78.5 მ²
ბინა N-90
ტ-ტ - 19
ოთახების საერთო ფართობი
42.0 მ²
359.5 მ²
317.5 მ²
ბინა N-4
ტ-ტ - 20
ოთახების საერთო ფართობი
45.2 მ²
377.2 მ²
332.0 მ²
ბინა N-3
ტ-ტ - 4
ოთახების საერთო ფართობი
79 მ²
66.9 მ²
61.0 მ²
ბინა N-87
ტ-ტ - 5
ოთახების საერთო ფართობი
4.5 მ²
64.5 მ²
80.0 მ²
ბინა N-91
ტ-ტ - 7
ოთახების საერთო ფართობი
13.7 მ²
111.2 მ²
97.5 მ²
ბინა N-88
ტ-ტ - 4
ოთახების საერთო ფართობი
8.7 მ²
68.4 მ²
59.7 მ²
ბინა N-89
ტ-ტ - 5
ოთახების საერთო ფართობი
14.4 მ²
92.9 მ²
78.5 მ²
ბინა N-90
ტ-ტ - 19
ოთახების საერთო ფართობი
42.0 მ²
359.5 მ²
317.5 მ²
ბინა N-4
ტ-ტ - 20
ოთახების საერთო ფართობი
45.2 მ²
377.2 მ²
332.0 მ²
ბინა N-3
104.9 მ²
84.7 მ²
82.1 მ²
80.0 მ²
59.7 მ²
97.5 მ²
78.5 მ²
317.5 მ²
332.0 მ²
145.9 მ²
143.2 მ²
133.2 მ²
+15.80
+15.80
+15.80

ვერტიკალური ვენტილაციის სისტემების ტექნიკური მონაცემების ცხრილი

ვერტიკალური ვენტილაციის სისტემების ტექნიკური მონაცემების ცხრილი

ვენტილაციის სისტემის ნომერი	В1
ვენტილაციის სისტემის ტიპი	+0.00
ვენტილაციის სისტემის სქემა	1
ვენტილაციის სისტემის მოცულობა, მ³/სთ	
ვენტილაციის სისტემის ჰაერსადენების ზომები, მმ	
ვენტილაციის სისტემის ჰაერსადენების სიგრძე, მ	
ვენტილაციის სისტემის ჰაერსადენების ფასონური ნაწილების რაოდენობა	
ვენტილაციის სისტემის ჰაერსადენების ფასონური ნაწილების დასახელება	
ვენტილაციის სისტემის ჰაერსადენების ფასონური ნაწილების ადგილმდებარეობა	
ვენტილაციის სისტემის ჰაერსადენების ფასონური ნაწილების ზომები, მმ	
ვენტილაციის სისტემის ჰაერსადენების ფასონური ნაწილების ფართობი, მ²	
ვენტილაციის სისტემის ჰაერსადენების ფასონური ნაწილების რაოდენობა	
ვენტილაციის სისტემის ჰაერსადენების ფასონური ნაწილების დასახელება	
ვენტილაციის სისტემის ჰაერსადენების ფასონური ნაწილების ადგილმდებარეობა	
ვენტილაციის სისტემის ჰაერსადენების ფასონური ნაწილების ზომები, მმ	
ვენტილაციის სისტემის ჰაერსადენების ფასონური ნაწილების ფართობი, მ²	

ნახაზის ლეგენდა

	ნაგებობის ფარგლების ხაზი
+0.00	ნაგებობის ნულოვანი ნიშნული
1	ვენტილაციის სისტემის სქემის ნომერი
	ვენტილაციის ცენტრიდანული ვენტილატორის ნომერი 1 სართული
	ვენტილაციის ცენტრიდანული ვენტილატორის ნომერი 2 სართული
	ვენტილაციის ჰაერსადენის ფასონური ნაწილების ადგილმდებარეობა
	ვენტილაციის სისტემის ჰაერის მიმართულება
3.900	ვენტილაციის სისტემის ჰაერსადენის ზომები, მმ
	ნაგებობის ფასადის ვენტილაციის სისტემის ჰაერსადენის ნაწილი, ფასადის ფერადი ალუმინის პანელებით მოპირკეთებული
	ნაგებობის ფასადის ვენტილაციის სისტემის ჰაერსადენის ნაწილი, ფასადის ფერადი ალუმინის პანელებით მოპირკეთებული
	ვენტილაციის სისტემის ჰაერსადენის ნაწილი, ფასადის ფერადი ალუმინის პანელებით მოპირკეთებული
1	ვენტილაციის სისტემის ჰაერსადენის ნაწილი
L=11.8 m i=10%	ვენტილაციის სისტემის ჰაერსადენის ნაწილი
	ვენტილაციის სისტემის ჰაერსადენის ნაწილი (L9)
	ვენტილაციის სისტემის ჰაერსადენის ნაწილი (L6-2)
	ვენტილაციის სისტემის ჰაერსადენის ნაწილი (L6-2)
	ნაგებობის ფარგლების ხაზი

ნახაზის ნუსხა

ნახაზის ნომერი:	ნახაზის დასახელება:
	ზოგადი მონაცემები
	ა.ო.პ.ფასადები
17.06.2024	თარიღი:
	დასახელება:
SHEET No:	
ფორმატი:	ტირაჟი:
A1	
ნახაზის წონა:	

SEAL:

მთავარი არქიტექტორი	
მთავარი ინჟინერი	
ა.ო.პ.ფასადები	
თარიღი: 17.06.2024	
დასახელება:	
SHEET No:	
ფორმატი: A1	ტირაჟი:
ნახაზის წონა:	

TITLE:

ობიექტის: ზღვის პირას მდებარე ცალკე მდგომი ორსართულიანი ტურისტული სასტუმრო კომპლექსის მშენებლობა. ქ. თბილისი, ვაკის რაიონი, ზ.ფიროსმანის ქუჩა

ვერტიკალური ვენტილაციის სისტემების ტექნიკური მონაცემების ცხრილი

ვერტიკალური ვენტილაციის სისტემების ტექნიკური მონაცემების ცხრილი

ვენტილაციის სისტემის ნომერი	В1
ვენტილაციის სისტემის ტიპი	+0.00
ვენტილაციის სისტემის სქემა	1
ვენტილაციის სისტემის მოცულობა, მ³/სთ	
ვენტილაციის სისტემის ჰაერსადენების ზომები, მმ	
ვენტილაციის სისტემის ჰაერსადენების სიგრძე, მ	
ვენტილაციის სისტემის ჰაერსადენების ფასონური ნაწილების რაოდენობა	
ვენტილაციის სისტემის ჰაერსადენების ფასონური ნაწილების დასახელება	
ვენტილაციის სისტემის ჰაერსადენების ფასონური ნაწილების ადგილმდებარეობა	
ვენტილაციის სისტემის ჰაერსადენების ფასონური ნაწილების ზომები, მმ	
ვენტილაციის სისტემის ჰაერსადენების ფასონური ნაწილების ფართობი, მ²	
ვენტილაციის სისტემის ჰაერსადენების ფასონური ნაწილების რაოდენობა	
ვენტილაციის სისტემის ჰაერსადენების ფასონური ნაწილების დასახელება	
ვენტილაციის სისტემის ჰაერსადენების ფასონური ნაწილების ადგილმდებარეობა	
ვენტილაციის სისტემის ჰაერსადენების ფასონური ნაწილების ზომები, მმ	
ვენტილაციის სისტემის ჰაერსადენების ფასონური ნაწილების ფართობი, მ²	

ნახაზის ლეგენდა

	ნაგებობის ფარგლების ხაზი
+0.00	ნაგებობის ნულოვანი ნიშნული
1	ვენტილაციის სისტემის სქემის ნომერი
	ვენტილაციის ცენტრიდანული ვენტილატორის ნომერი 1 სართული
	ვენტილაციის ცენტრიდანული ვენტილატორის ნომერი 2 სართული
	ვენტილაციის ჰაერსადენის ფასონური ნაწილების ადგილმდებარეობა
	ვენტილაციის სისტემის ჰაერის მიმართულება
3.900	ვენტილაციის სისტემის ჰაერსადენის ზომები, მმ
	ნაგებობის ფასადის ვენტილაციის სისტემის ჰაერსადენის ნაწილი, ფასადის ფერადი ალუმინის პანელებით მოპირკეთებული
	ნაგებობის ფასადის ვენტილაციის სისტემის ჰაერსადენის ნაწილი, ფასადის ფერადი ალუმინის პანელებით მოპირკეთებული
	ვენტილაციის სისტემის ჰაერსადენის ნაწილი, ფასადის ფერადი ალუმინის პანელებით მოპირკეთებული
1	ვენტილაციის სისტემის ჰაერსადენის ნაწილი
L=11.8 m i=10%	ვენტილაციის სისტემის ჰაერსადენის ნაწილი
	ვენტილაციის სისტემის ჰაერსადენის ნაწილი (L9)
	ვენტილაციის სისტემის ჰაერსადენის ნაწილი (L6-2)
	ვენტილაციის სისტემის ჰაერსადენის ნაწილი (L6-2)
	ნაგებობის ფარგლების ხაზი

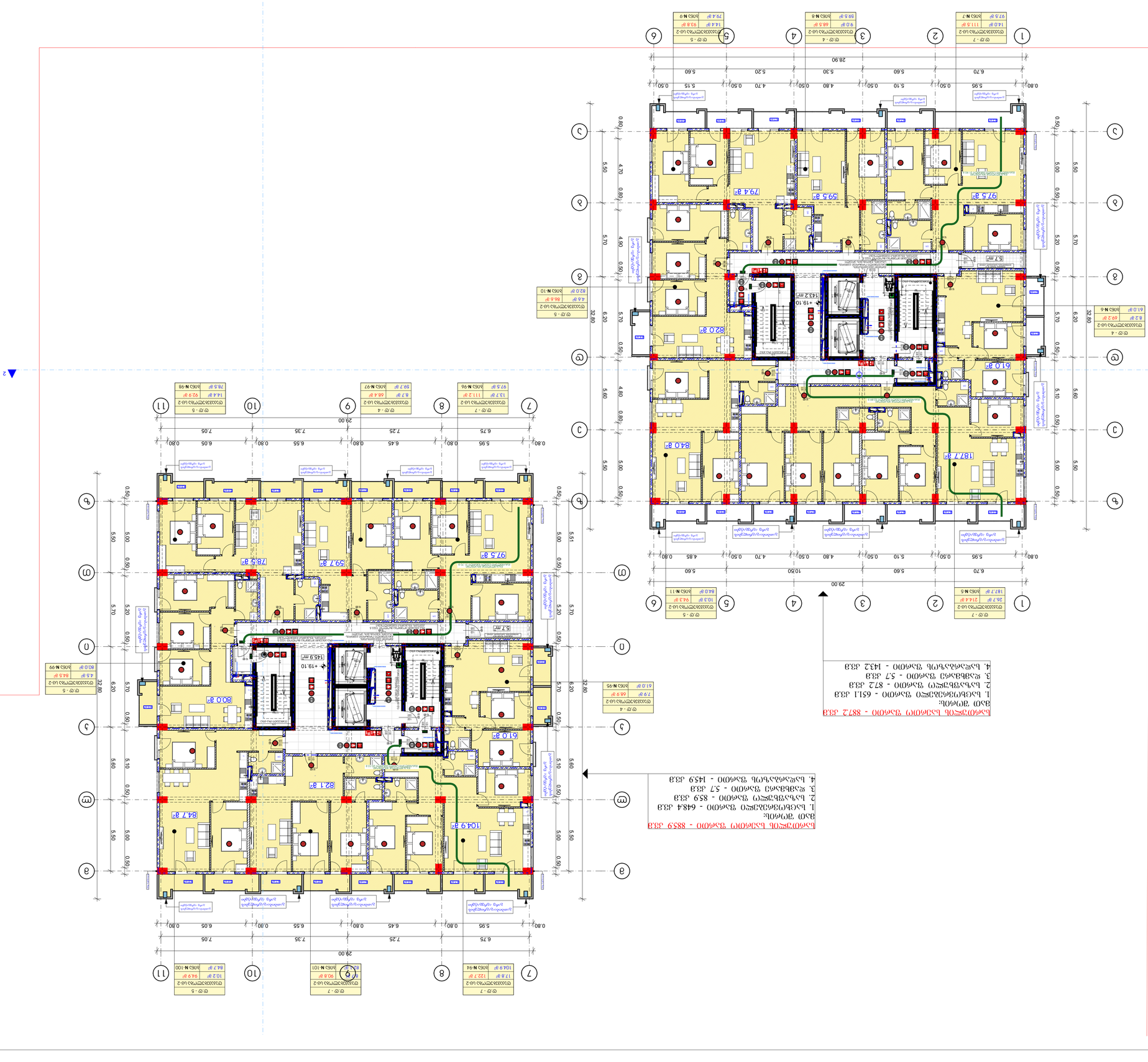

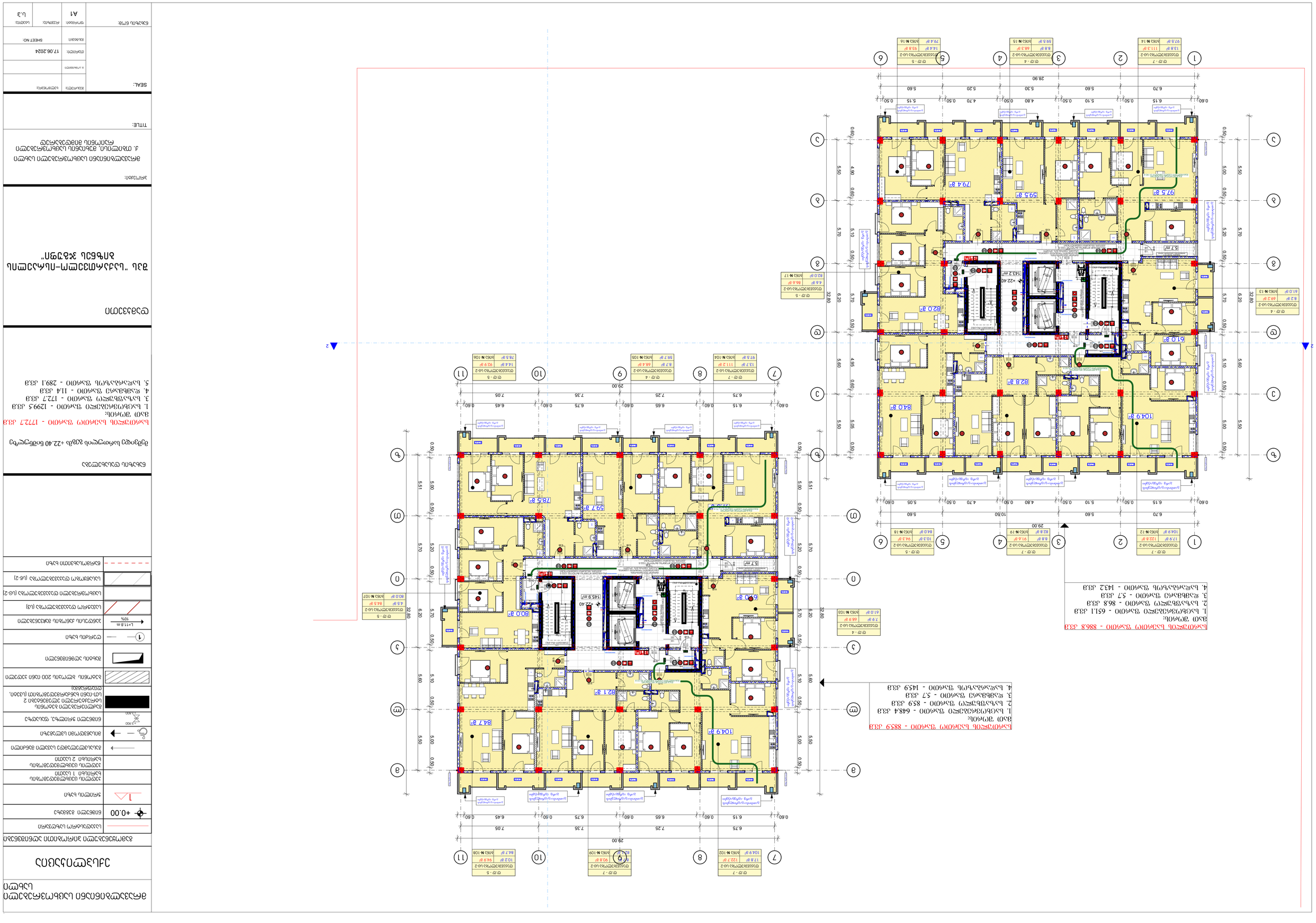
2
2
1
2
3
4
5
6
7
8
9
10
11
а
б
в
г
д
е
ж
з
и
к
л
м
н
о
п
р
с
т
у
ф
х
ц
ч
ш
щ
ъ
ы
ь
э
ю
я
0.60
6.15
0.50
5.10
0.50
4.80
0.50
5.15
0.50
5.60
0.50
5.20
0.50
4.70
0.50
5.05
0.60
28.90
32.80
5.51
5.00
0.50
5.70
0.50
5.10
0.50
4.90
0.60
5.50
0.50
5.60
0.50
4.95
0.50
5.60
0.50
5.85
0.50
5.60
0.50
5.50
0.50
5.00
0.50
5.60
0.50
6.20
0.50
5.70
0.50
5.20
0.50
5.70
0.50
5.10

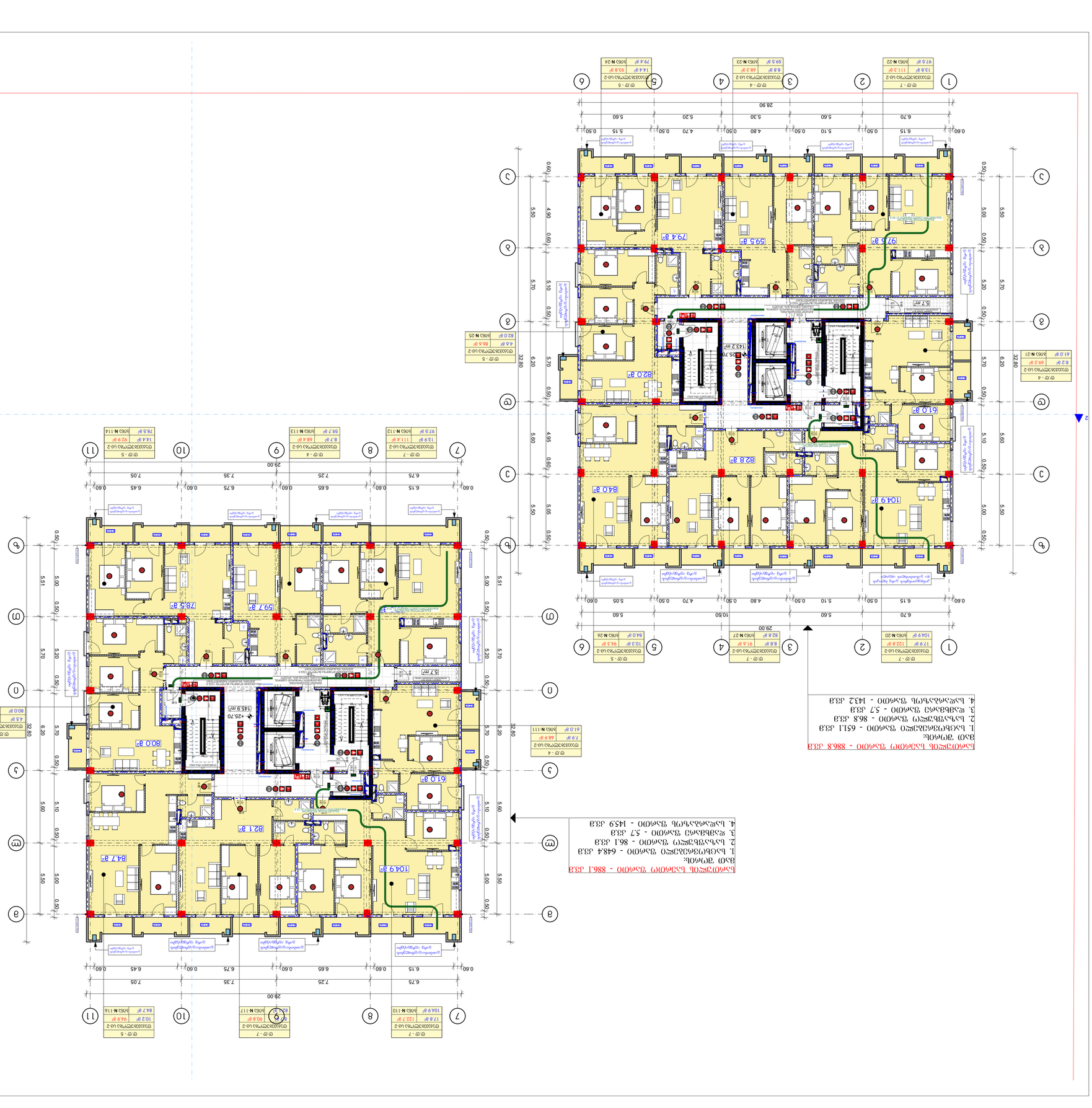

ბინათმოწყობილობიანი ფანჯრის ფართობი - 886.8 კვ.მ
ბინების რაოდენობა:
1. ხუთოთახიანი ბინა ფართობი - 631.1 კვ.მ
2. ხუთოთახიანი ფართობი - 86.8 კვ.მ
3. ოთახიანი ფართობი - 5.7 კვ.მ
4. სულ ბინების რაოდენობა - 1432 კვ.მ

ბინათმოწყობილობიანი ფანჯრის ფართობი - 886.1 კვ.მ
ბინების რაოდენობა:
1. ხუთოთახიანი ფართობი - 648.4 კვ.მ
2. ოთახიანი ფართობი - 86.1 კვ.მ
3. ოთახიანი ფართობი - 5.7 კვ.მ
4. სულ ბინების რაოდენობა - 1459 კვ.მ

ქალაქ თბილისის მუნიციპალიტეტის ტერიტორიაზე მრავალბინიანი საცხოვრებელი კორპუსის მშენებლობა

ტექნიკური ანგარიში

ნაგებობის დანიშნულება

ბინათმოწყობილობიანი ფანჯრის ფართობი - 1772.9 კვ.მ

ბინების რაოდენობა:
1. ხუთოთახიანი ბინა ფართობი - 1299.5 კვ.მ
2. ოთახიანი ბინა ფართობი - 172.9 კვ.მ
3. ოთახიანი ბინა ფართობი - 114 კვ.მ
4. სულ ბინების რაოდენობა - 289.1 კვ.მ

ნაგებობის ფუნქციური დანიშნულება

ნგრევა სარდაფის ჭერის +25.70 ნიშნულზე

ნაგებობის ტექნიკურ-ეკონომიკური მაჩვენებლები

ნაგებობის კლასი	II
ცეცხლმედეგობის ხარისხი	II
ფუნქციური დანიშნულების კლასი	F 1.3
კონსტრუქციული სქემა	ჩარჩოვანი
ნაგებობის სიმაღლე	28.90 მ
ნაგებობის სართულების რაოდენობა	9
ნაგებობის ფართობი	1772.9 კვ.მ
ნაგებობის მოცულობა	5319 კუბ.მ

ნაგებობის ზოგადი ხედი

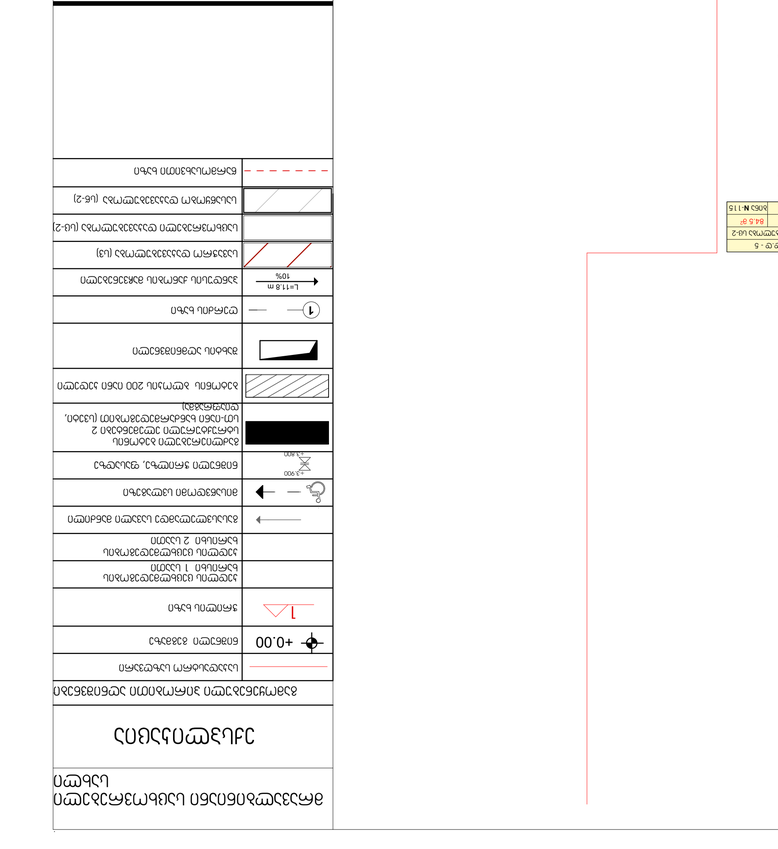

ნაგებობის გენერალური გეგმა

ნაგებობის ფასადები

ნაგებობის ინტერიერ


+29.00
+29.00
+29.00

ვეთანხმები

შპს "სანკტ-პეტერბურგის ბინანაშენი ქალაქი"

ობიექტი:

ბინათმშენებლობა ცენტრალური ნაწილის მე-6 მიკრორაიონში ავტოსადგომით და საყოფაცხოვრებო დანიშნულების ობიექტებით

ეტაპი:

პროექტი

ნახაზის დასახელება:

გენერალური გეგმა

მასშტაბი:	1:500
თარიღი:	17.06.2024
ფაილის სახელი:	SHEET No:
ნახაზის ნომერი:	A1
ფორმატი:	ლ.ე

SEAL:

მთავარი არქიტექტორი	
მთავარი ინჟინერი	
დამკვეთი	

TITLE:

ობიექტის მისამართი: ქ. პეტერბურგი, ცენტრალური რაიონი, მე-6 მიკრორაიონი, ავტოსადგომით და საყოფაცხოვრებო დანიშნულების ობიექტებით

ნახაზის დასახელება

გენერალური გეგმა

ნახაზის ნომერი

ა.პ.

ნაკვეთის ფართობი	1773.1 ჰა
მშენებლობის ფართობი	32.80 მ +Балтийской системы высот
ნაგებობის სართულიანობა	1
ნაგებობის სიმაღლე	4.90 მ
ნაგებობის სიმაღლე ატიკის ჩათვლით	4.90 მ
ნაგებობის სიმაღლე ლიფტის ჯიხურის ჩათვლით	4.90 მ
ნაგებობის სიმაღლე სახანძრო კიბის ჯიხურის ჩათვლით	4.90 მ
ნაგებობის სიმაღლე სახანძრო ლიფტის ჯიხურის ჩათვლით	4.90 მ
ნაგებობის სიმაღლე ვენტშახტის ჩათვლით	4.90 მ
ნაგებობის სიმაღლე ანტენ

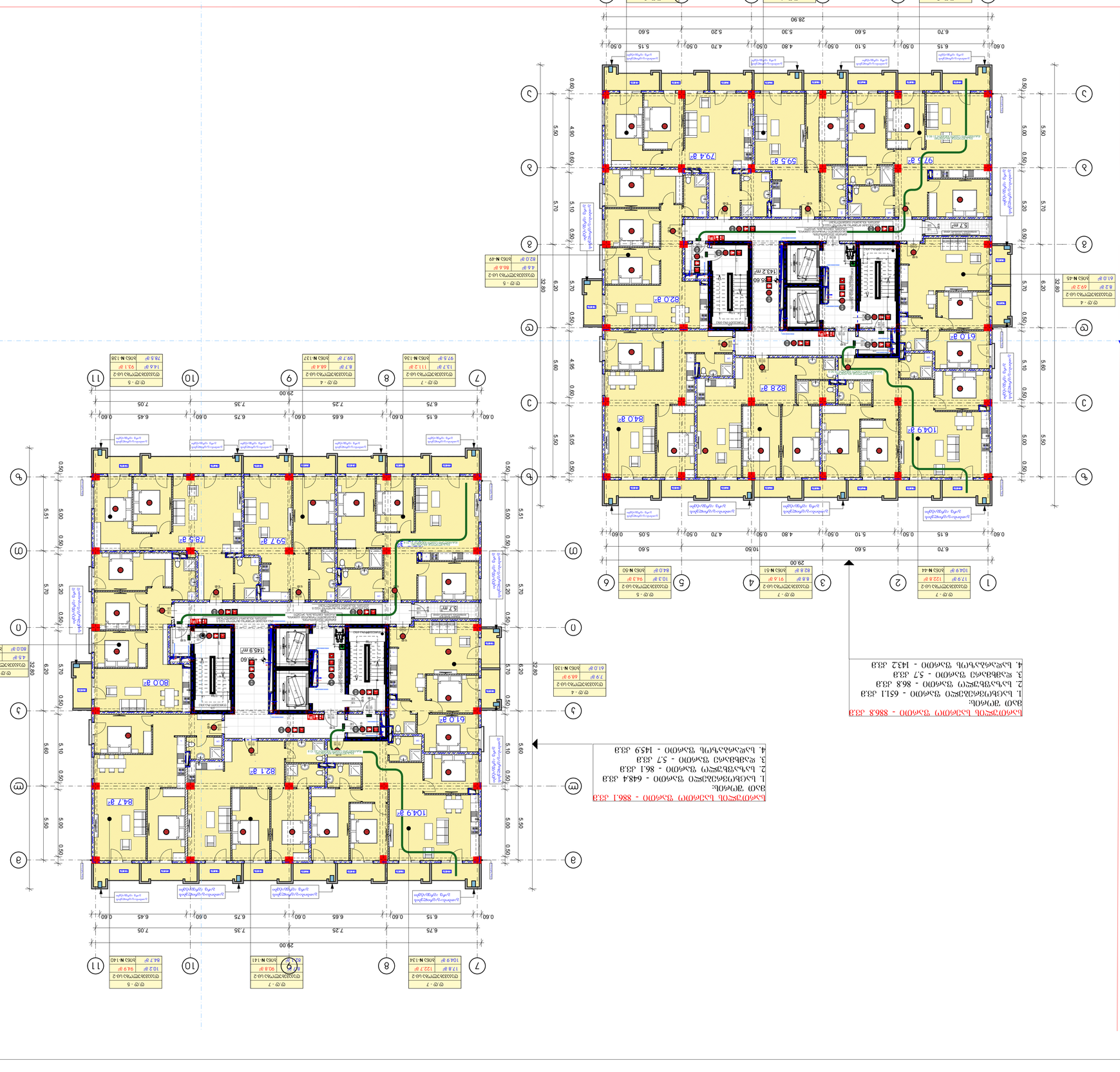
ტ.ტ - 7
ᲒᲐᲜᲗᲐᲕᲡᲔᲑᲐ Ს-2
104.9 მ²
ტ.ტ - 4
ᲒᲐᲜᲗᲐᲕᲡᲔᲑᲐ Ს-2
82.8 მ²
ტ.ტ - 5
ᲒᲐᲜᲗᲐᲕᲡᲔᲑᲐ Ს-2
82.0 მ²
ტ.ტ - 7
ᲒᲐᲜᲗᲐᲕᲡᲔᲑᲐ Ს-2
97.5 მ²
ტ.ტ - 4
ᲒᲐᲜᲗᲐᲕᲡᲔᲑᲐ Ს-2
59.7 მ²
ტ.ტ - 5
ᲒᲐᲜᲗᲐᲕᲡᲔᲑᲐ Ს-2
79.4 მ²

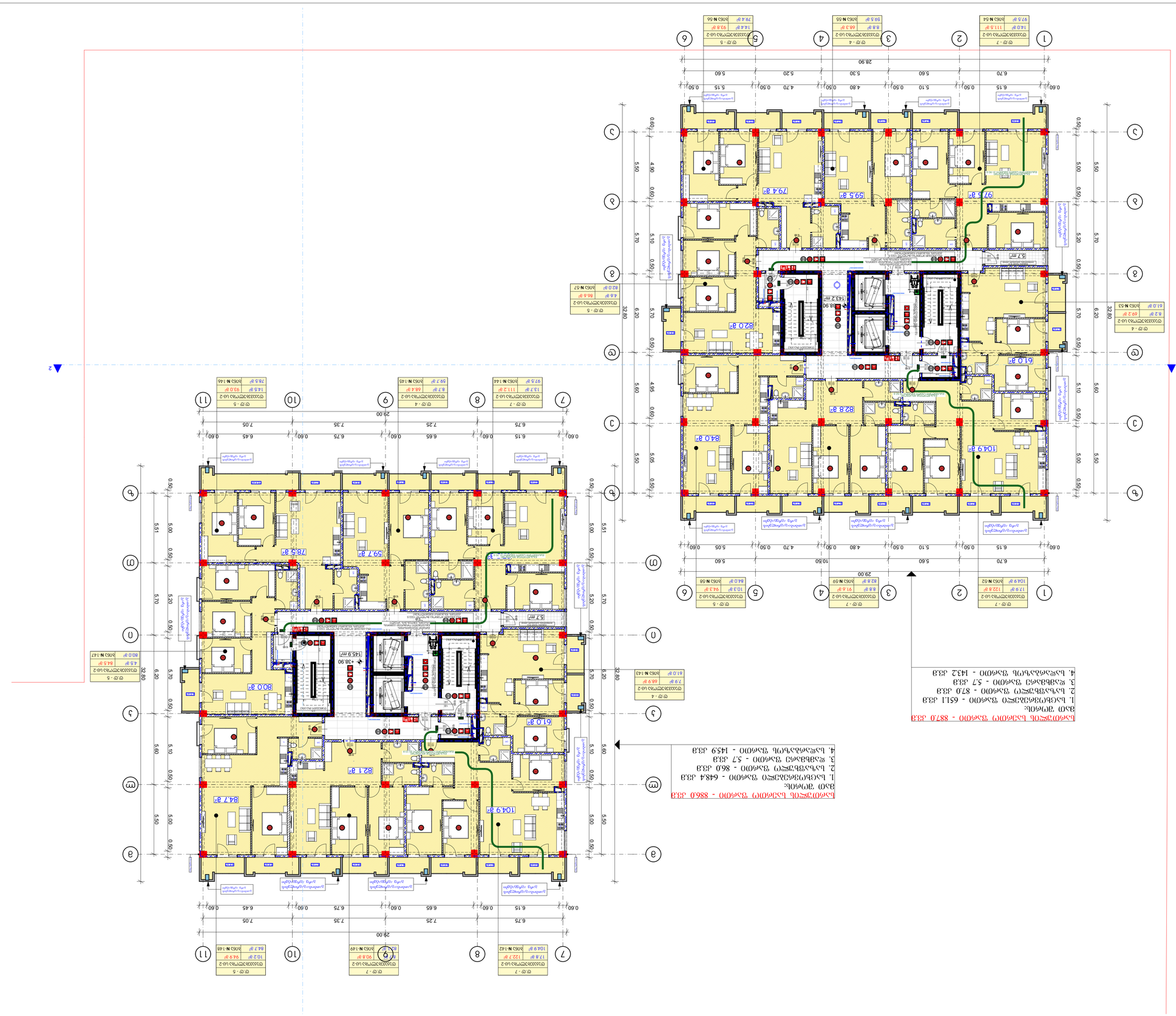

ბინათმშენებლობითი კომპლექსის მშენებლობა

ქ.თბილისი

ბინათმშენებლობითი კომპლექსის მშენებლობა

ბინათმშენებლობითი კომპლექსის მშენებლობა +38.90

ბინათმშენებლობითი კომპლექსის მშენებლობა - 17730 კვ.მ

ბინათმშენებლობითი კომპლექსის მშენებლობა
1. საცხოვრებელი ფართი 12990 კვ.მ
3. საერთო სარგებლობის ფართი - 1730 კვ.მ
4. ჯამური ფართი - 114 კვ.მ
5. სარდაფის ფართი - 2891 კვ.მ

ბინათმშენებლობითი კომპლექსის მშენებლობა - 8870 კვ.მ
1. საცხოვრებელი ფართი - 6511 კვ.მ
2. საერთო სარგებლობის ფართი - 870 კვ.მ
3. ჯამური ფართი - 57 კვ.მ
4. სარდაფის ფართი - 1432 კვ.მ

საერთო სარგებლობის ფართი - 886.0 კვ.მ
1. საცხოვრებელი ფართი - 648.4 კვ.მ
2. საერთო ფართი - 86.0 კვ.მ
3. ჯამური ფართი - 57 კვ.მ
4. სარდაფის ფართი - 145.9 კვ.მ

ნებართვის ნახაზი

ბინათმშენებლობითი კომპლექსის მშენებლობა

საძირკვლის ქვედა ნაგებობა	
+0.00	ნიშნული ±0.00
1	ეზიდული ნაგებობა
	ბინათმშენებლობითი კომპლექსის მშენებლობა 1 სექციის
	ბინათმშენებლობითი კომპლექსის მშენებლობა 2 სექციის
	ასაწევი ხის ფანჯრების ღიობების ზომა
	ალუმინის ფანჯრების ღიობების ზომა
	ალუმინის ფანჯრების ღიობების ზომა
	ბინათმშენებლობითი კომპლექსის მშენებლობა
	ასაწევი ხის ფანჯრების ღიობების ზომა 200 მმით პატარა
	პანდუსის ქვედა ნაგებობა
1	ლიფტის ბუდე
	პანდუსის ზედა ნაგებობა 10%
	სველი წერტილების ზონა
	სველი წერტილების ზონა (ცხ-2)
	ნაგებობის ნაწილი, რომელიც არ ეკუთვნის ბინათმშენებლობითი კომპლექსის მშენებლობა

არქიტექტ.	ხელმძღვ.
მ. ტოლორდავა	
თარიღი:	17.06.2024
ფაილის:	SHEET No:
ნახატის დასახელება:	ფორმატი:
ნახატის ნომერი:	A1
	ს.ე.3

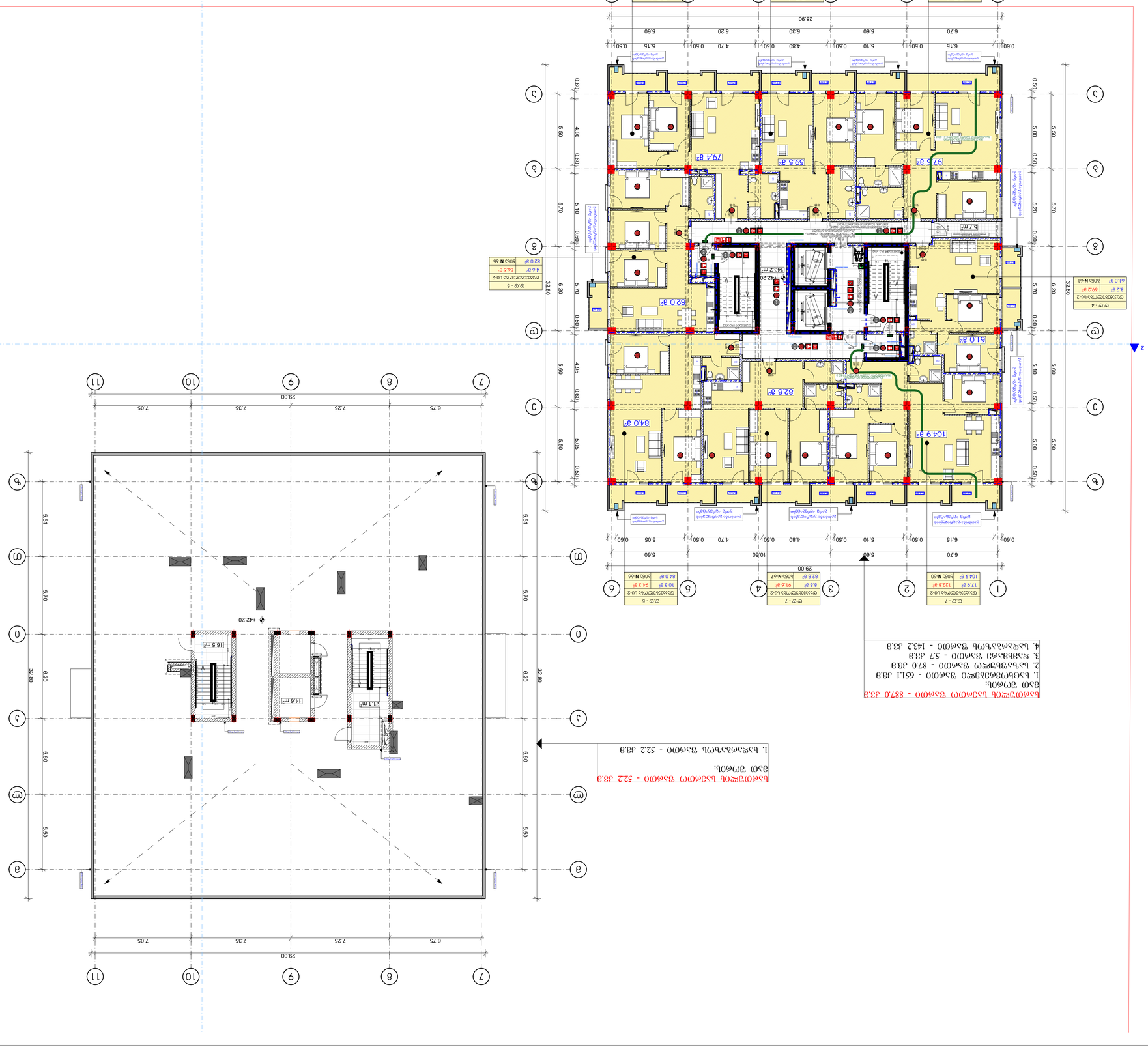
1
2
3
4
5
6
7
8
9
10
11
+42.20
14.6 m²
16.5 m²
21.1 m²
5.7 m²
610 ₴²
828 ₴²
840 ₴²
1049 ₴²
820 ₴²
143.2 m²
42.20
975 ₴²
795 ₴²
595 ₴²
795 ₴²
5.61
5.70
5.60
5.50
32.80
29.00
6.75
7.25
7.35
7.05
5.67
28.90
6.70
6.15
5.60
5.20
5.30
5.60
5.05
4.70
4.80
5.10
0.60
0.50
0.60
0.50
0.50
0.50

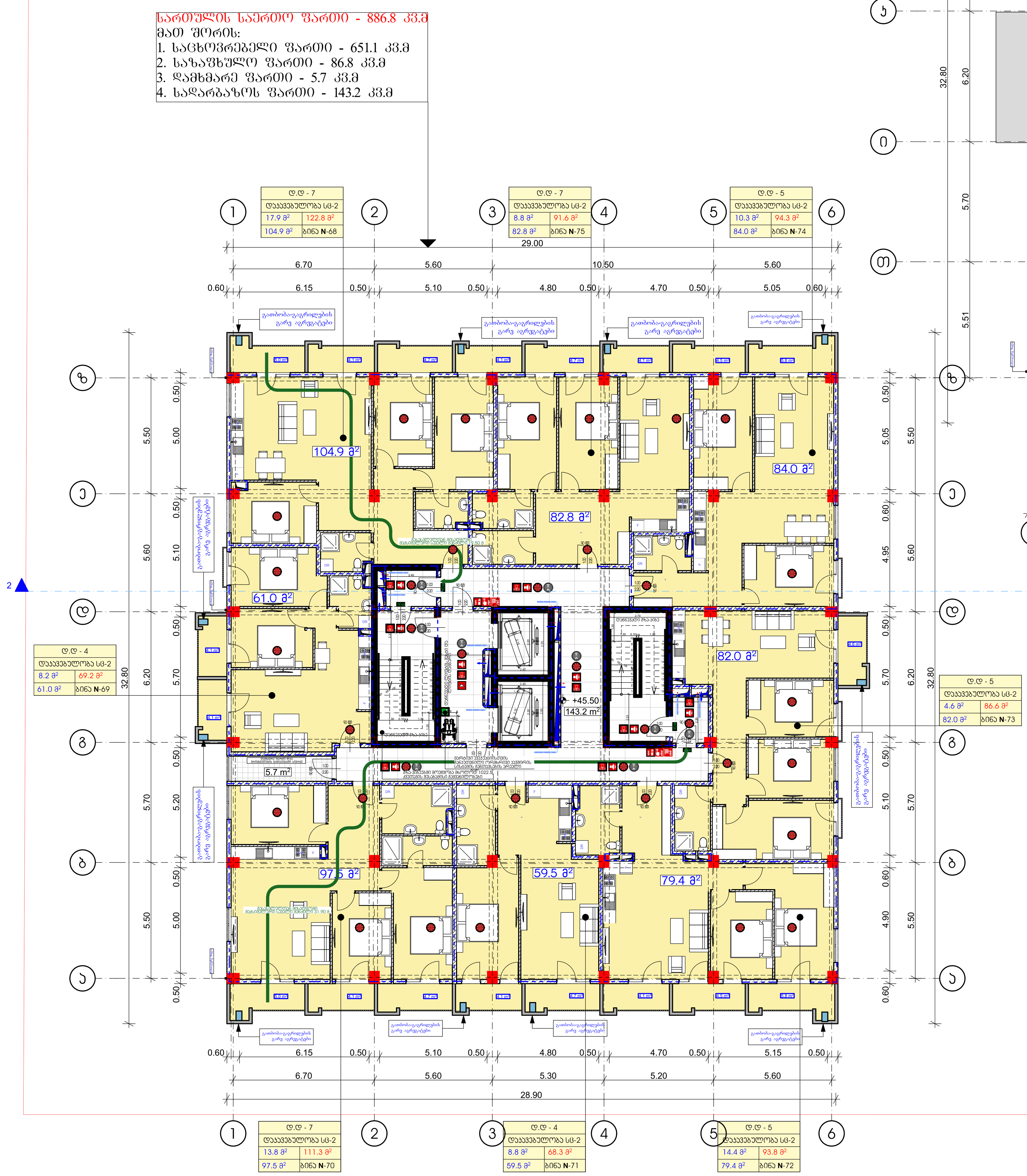

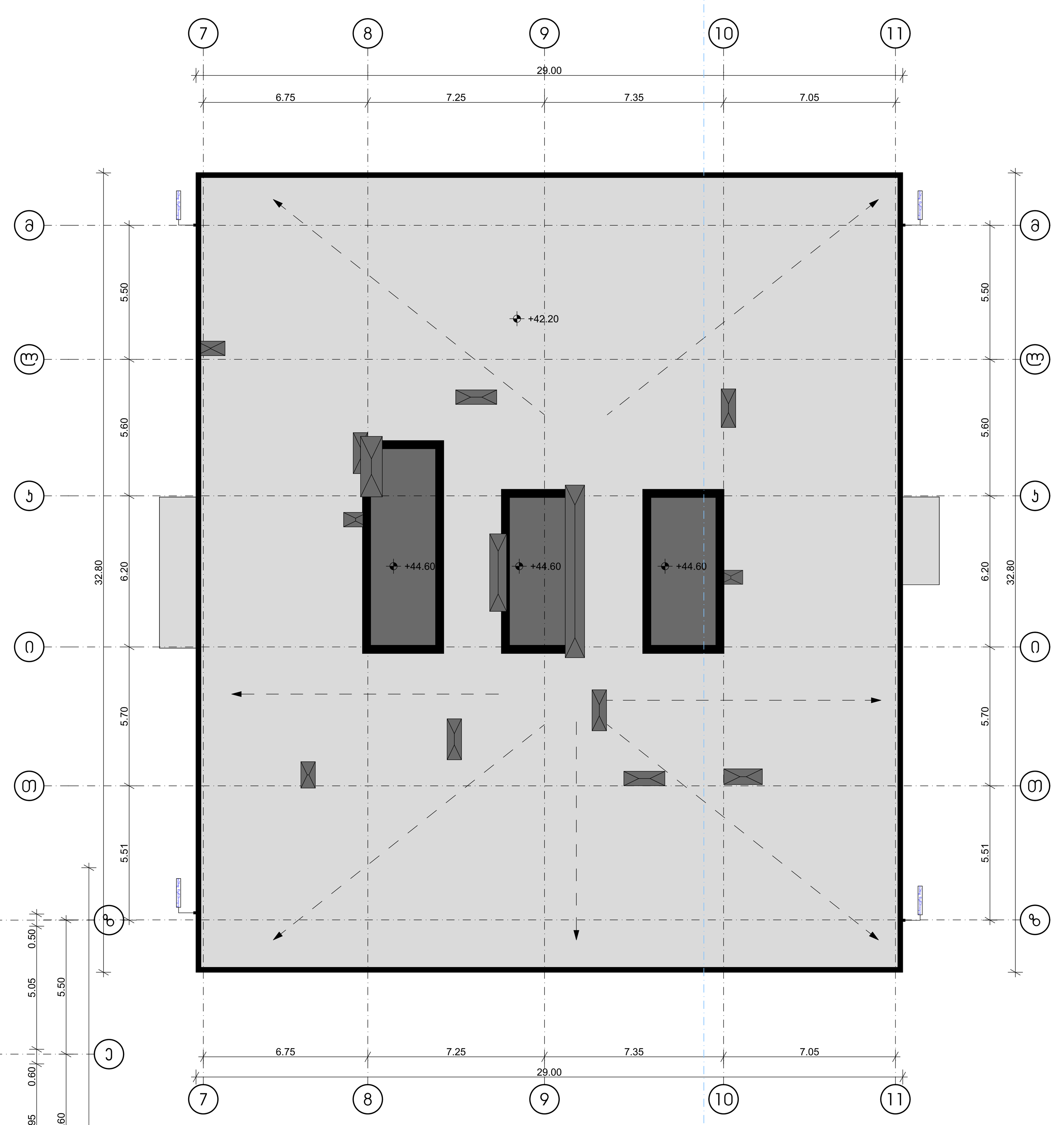

მრავალბინიანი საცხოვრებელი სახლი

ექსპლიკაცია

გამოყენებული პირობითი აღნიშვნები

	საკადასტრო საზღვარი
+0.00	ნიშნული გეგმაზე
1	ჭრილის ხაზი
	კედლის ცეცხლმედეგობის ხარისხი 1 საათი
	კედლის ცეცხლმედეგობის ხარისხი 2 საათი
	გასასვლელამდე სავალი მანძილი
	მისაწვდომი სვლაგეზი
+3.900 / +3.800	ნიშნული ჭრილზე, ფასადზე
	გაძლიერებული ბეტონის სტრუქტურული ელემენტები 2 სთ-იანი ხანძარმედეგობით (სვეტი, დიაფრაგმა)
	ბეტონის ბლოკის 200 იანი კედელი
	შახტის აღმნიშვნელი
1	ღერძის ხაზი
L=11.8 m / 10%	პანდუსის ქანობის მაჩვენებელი
	სავაჭრო დაკავებულობა (ს3)
	საცხოვრებელი დაკავებულობა (სც-2)
	სასაწყობო დაკავებულობა (სწ-2)
	წარმოსახვითი ხაზი

ნახაზის დასახელება

მეთოთხმეტე სართულის გეგმა +45.50 ნიშნულზე

სართულის საერთო ფართი - 886.8 კვ.მ
მათ შორის:
1. საცხოვრებელი ფართი - 651.1 კვ.მ
3. საზაფხულო ფართი - 86.8 კვ.მ
4. დამხმარე ფართი - 5.7 კვ.მ
5. სადარბაზოს ფართი - 143.2 კვ.მ

დამკვეთი

შპს "საქართველო-ისრაელის ბიზნეს ჯგუფი"

პროექტი:

მრავალბინიანი საცხოვრებელი სახლი
ქ. თბილისი, მუხიანის საცხოვრებელი რაიონის მიმდებარედ

TITLE:

SEAL:	შეასრულა:	ხელმოწერა:
	მ. სოხიფვილი	
	თარიღი:	17.06.2024
	მასშტაბი:	SHEET NO:

ნახაზის ნომ:	ფორმატი:	რევიზია:	სტადია:
	A1		ს.პ

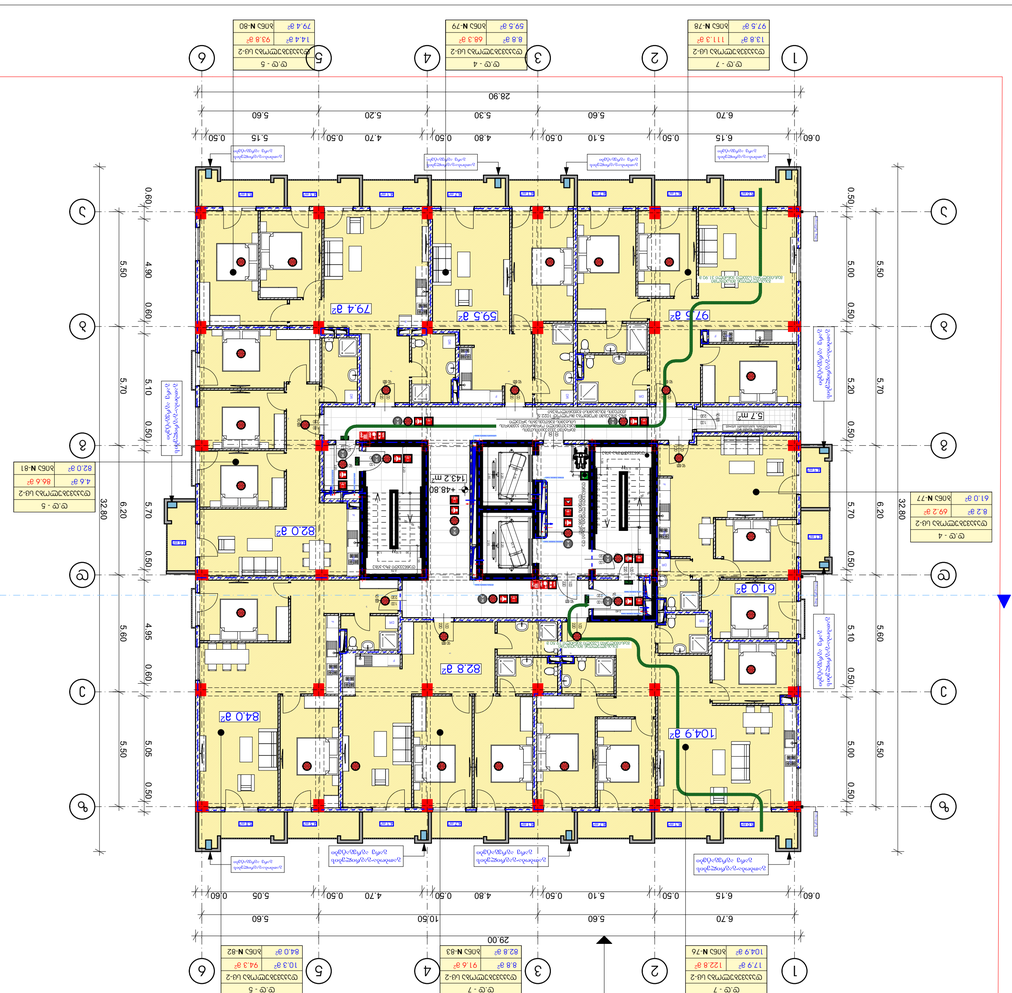

ბაღი 3(ოთხი):
1. ბაღის ჯგუფის ფართი 651.1 კვ.მ
2. ბაღის ჯგუფის ფართი 86.8 კვ.მ
3. ძაბვის ტრანსფორმატორის ფართი 5.7 კვ.მ
4. ბაღის საკვები ობიექტის ფართი - 143.2 კვ.მ

ბაღი 3(ოთხი):
1. ბაღის ჯგუფის ფართი 651.1 კვ.მ
2. ბაღის საკვები ობიექტის ფართი - 86.8 კვ.მ
3. ძაბვის ტრანსფორმატორის ფართი - 5.7 კვ.მ
4. ბაღის საკვები ობიექტის ფართი - 143.2 კვ.მ

ვერტიკალური ჰორიზონტალური ჰორიზონტალური ვერტიკალური ჰორიზონტალური ვერტიკალური ჰორიზონტალური ვერტიკ

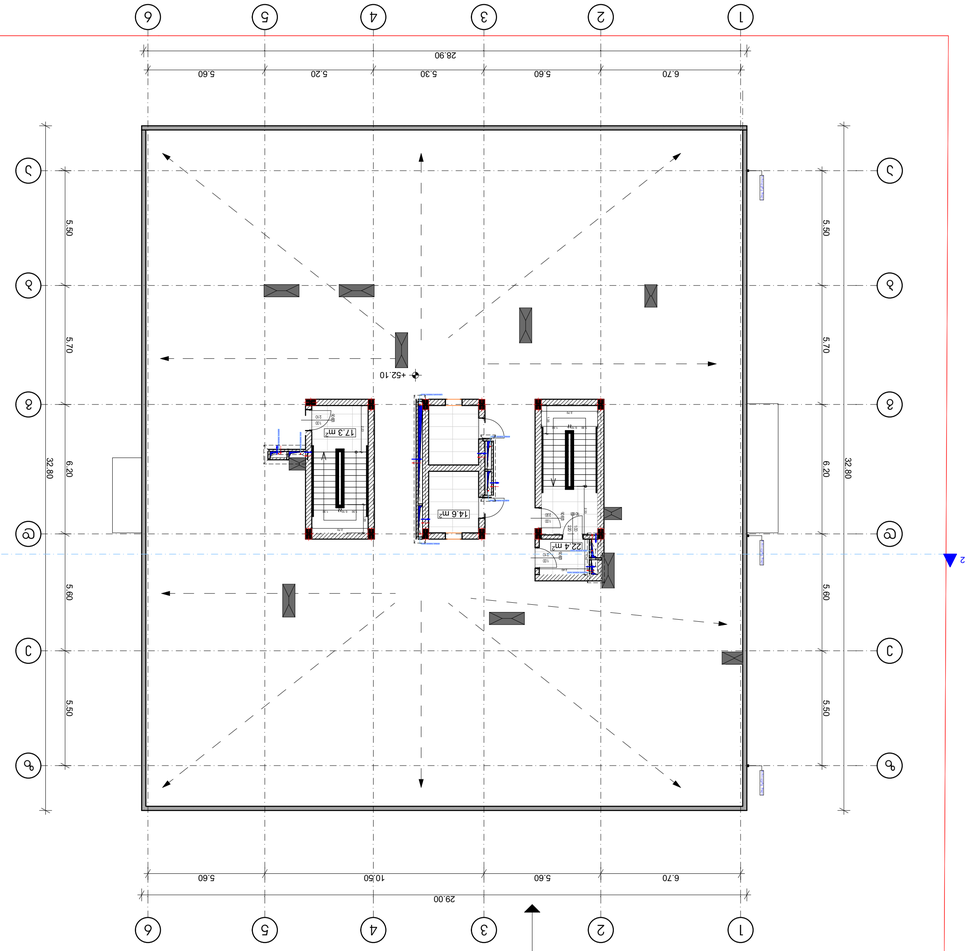

1. სანაპირო ზოლის - 543 კმ.

ნახატის ლეგენდა სანაპირო ზოლის - 543 კმ.

ვალი ვიო ტიტანი:

ავტორი:

ტექნიკური ხელმძღვანელი ნინო ბერიძე

ტექნიკური ხელმძღვანელი ნინო ბერიძე, ვალი ვიო ტიტანი

ტექნიკური ხელმძღვანელი ნინო ბერიძე, ვალი ვიო ტიტანი

TITLE:

ნახატის დასახელება

ზედა ტერასის ნიშნული +52.10 ნიშნულზე

ნახატის მასშტაბი 1:543

SCALE:

SEAL:

ხელმძღვანელი: ნინო ბერიძე

ს. ლომაძეების: 17.06.2024

SHEET No:

ფურცლების რაოდენობა: A1

ნახატის ნომერი: ს.3

ნახატის საზღვარი	
+0.00 ნიშნული ზღვის დონიდან	
ნიშნულების ცვლილების ხაზი	
ნახატის ნომერი	
ნახატის ნომერი ნიშნულების ცვლილების ხაზის მიხედვით

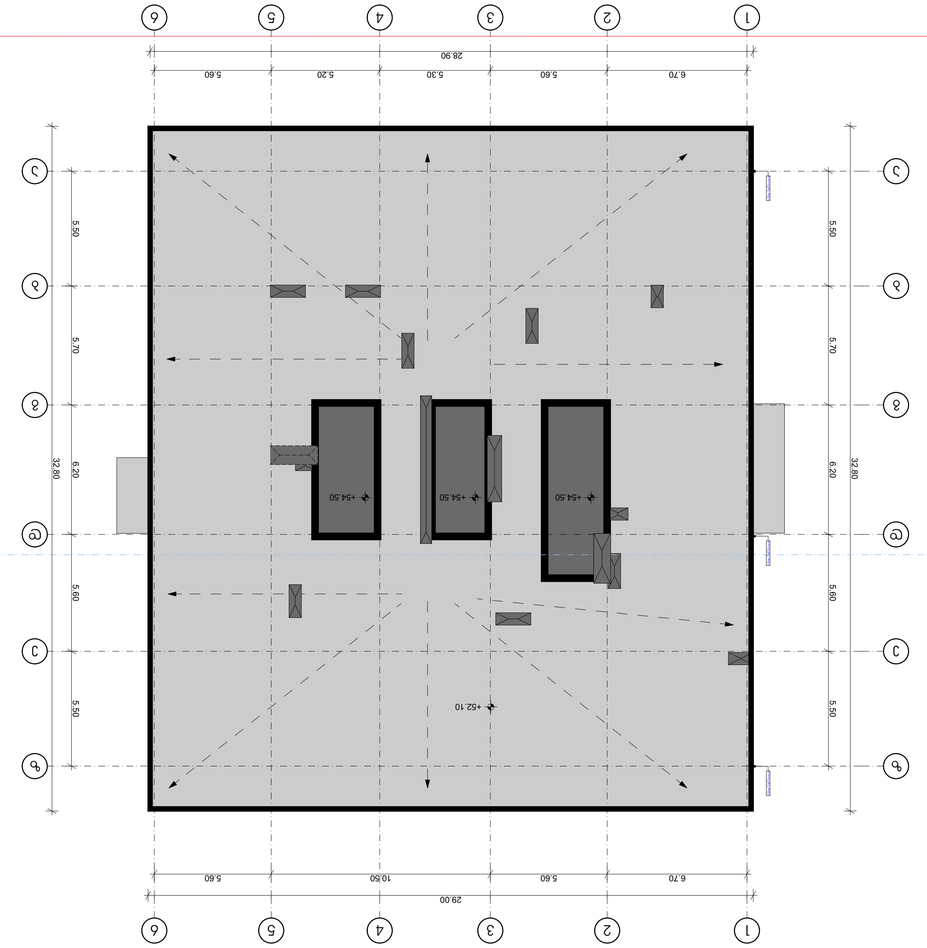

ვენტილაციის სქემა

ბინა 3

ვენტილაციის სქემის პირობითი აღნიშვნები

ნაგებობის ფარგლების ხაზი	
ნულოვანი ნიშნული (აბსოლუტური)	
+0.00	ნიშნული ბინის დონეზე
1	ჰაერის ხარჯი, ლ/წმ
ვენტილაციის ბადე (ფასადის ან ჭერის) ნომერი 1 ცალი	
ვენტილაციის ბადე (ფასადის ან ჭერის) ნომერი 2 ცალი	
ჰაერის მიმართულება ვენტილაციის ბადეში	
ჰაერის მიმართულება ვენტილაციის ბადეში	
ნიშნული ბინის ვენტილაციის ბადეში	
ნიშნული ბინის ვენტილაციის ბადეში	
ნიშნული ბინის

ՀԱՅԱՍՏԱՆԻ ՀԱՆՐԱՊԵՏՈՒԹՅԱՆ
ԱՐՄԱՎԻՐԻ ՄԱՐԶԻ ԳԵՂԱՐՎԵՍՏԻ
ՀԱՄԱՅՆՔԱՊԵՏԱՐԱՆ

ՀԱՄԱՅՆՔԱՅԻՆ ՕԳՏԱԳՈՐԾՄԱՆ ԿԵՆՏՐՈՆԻ
ՇԵՆՔԻ ԱՇԽԱՏԱՆՔԱՅԻՆ ՆԱԽԱԳԻԾ

ՀԱՍՑԵ՝ ՀՀ, ԱՐՄԱՎԻՐԻ ՄԱՐԶ, ԳԵՂԱՐՎԵՍՏ ՔԱՂԱՔԱՅԻՆ ՀԱՄԱՅՆՔ, ՀԱՍՑԵ 1/1

ՀԱՄԱՅՆՔԱՅԻՆ ՕԳՏԱԳՈՐԾՄԱՆ ԿԵՆՏՐՈՆԻ ՇԵՆՔԻ ԱՇԽԱՏԱՆՔԱՅԻՆ ՆԱԽԱԳԻԾ

ՀԱՏԱԿ «ՀՀ ԱՐՄԱՎԻՐԻ ՄԱՐԶԻ ԳԵՂԱՐՎԵՍՏԻ ՀԱՄԱՅՆՔԱՊԵՏԱՐԱՆ»

ՀԱՄԱՅՆՔԱՅԻՆ ՕԳՏԱԳՈՐԾՄԱՆ ԿԵՆՏՐՈՆԻ ՇԵՆՔԻ ԱՇԽԱՏԱՆՔԱՅԻՆ ՆԱԽԱԳԻԾ

TITLE:

ՀԱՍՏԱՏՈՂ:	ՃԱՐՏԱՐԱՊԵՏ
ՍՏՈՒԳԱԾ:	ՃԱՐՏԱՐԱՊԵՏ
ՀԱՍՑԱԿԱՆ ՀՄԲ:	A1
ՇԱՐԺԱԿԱՆ ՀՄԲ:	
ՀԱՍՑԱԿԱՆ ՀՄԲ:	

SEAL:

ՀԱՍՏԱՏՈՂ:	ՀԱՅԿԱԶՆ ՄԱՐՏԻՐՈՍՅԱՆ
ՍՏՈՒԳԱԾ:	
ՍՊԱՍԱՐԿՈՂ:	17.06.2024
ՀԱՍԱԿԱՐԳՉ:	SHEET NO:
ՀԱՍՑԱԿԱՆ ՀՄԲ:	ՍՊԱՍԱՐԿՈՂ ՀԱՍՏԱՏՈՒԹՅՈՒՆ
ՀԱՍՑԱԿԱՆ ՀՄԲ:	ԱՇԽԱՏԱՆՔԱՅԻՆ ՀԱՏԱԿ
ՀԱՍՑԱԿԱՆ ՀՄԲ:	Ա.3

ՀԱՄԱՅՆՔԱՅԻՆ ՕԳՏԱԳՈՐԾՄԱՆ ԿԵՆՏՐՈՆԻ ՇԵՆՔԻ ԱՇԽԱՏԱՆՔԱՅԻՆ ՆԱԽԱԳԻԾ

ՀԱՄԱՅՆՔԱՅԻՆ ՕԳՏԱԳՈՐԾՄԱՆ ԿԵՆՏՐՈՆԻ ՇԵՆՔԻ ԱՇԽԱՏԱՆՔԱՅԻՆ ՆԱԽԱԳԻԾ

ՀԱՍՑԵ՝ ՀՀ, ԱՐՄԱՎԻՐԻ ՄԱՐԶ, ԳԵՂԱՐՎԵՍՏ ՔԱՂԱՔԱՅԻՆ ՀԱՄԱՅՆՔ, ՀԱՍՑԵ 1/1

ՀԱՏԱԿ «ՀՀ ԱՐՄԱՎԻՐԻ ՄԱՐԶԻ ԳԵՂԱՐՎԵՍՏԻ ՀԱՄԱՅՆՔԱՊԵՏԱՐԱՆ»

ՀԱՄԱՅՆՔԱՅԻՆ ՕԳՏԱԳՈՐԾՄԱՆ ԿԵՆՏՐՈՆԻ ՇԵՆՔԻ ԱՇԽԱՏԱՆՔԱՅԻՆ ՆԱԽԱԳԻԾ

ՀԱՏԱԿ «ՀՀ ԱՐՄԱՎԻՐԻ ՄԱՐԶԻ ԳԵՂԱՐՎԵՍՏԻ ՀԱՄԱՅՆՔԱՊԵՏԱՐԱՆ»

ՀԱՄԱՅՆՔԱՅԻՆ ՕԳՏԱԳՈՐԾՄԱՆ ԿԵՆՏՐՈՆԻ ՇԵՆՔԻ ԱՇԽԱՏԱՆՔԱՅԻՆ ՆԱԽԱԳԻԾ

ՀԱՍՑԵ՝ ՀՀ, ԱՐՄԱՎԻՐԻ ՄԱՐԶ, ԳԵՂԱՐՎԵՍՏ ՔԱՂԱՔԱՅԻՆ ՀԱՄԱՅՆՔ, ՀԱՍՑԵ 1/1

მრავალბინიანი საცხოვრებელი სახლი

ექსპლიკაცია

გამოყენებული პირობითი აღნიშვნები	
	საკადასტრო საზღვარი
-3.30	ნიშნული გეგმაზე
1	ჭრილის ხაზი
	ეზოლის ცეცხლმედეგობის ხარისხი 1 საათი
	ეზოლის ცეცხლმედეგობის ხარისხი 2 საათი
	გასასვლელამდე საბელი მანძილი
	მისაბვდომი სველაგზა
3.900 / 3.600	ნიშნული ჭრილზე, ფასადზე
	გაძლიერებული ბეტონის სტრუქტურული ელემენტები 2 სთ-იანი ხანძარმედეგობით (სვეტი, კედელი, ლიფტშახტა, კიბეთანერის ფერდი)
	ბეტონის ბლოკის 200 იანი კედელი
	ბეტონის ბლოკის 100 იანი კედელი
	მეხის აღმნიშვნელი
1	ღერძის ხაზი
L=11.8 m 10%	პანდუსის ქანობის მიმართულება
	სახანძრო დაყოფა (სმ)
	საცხოვრებელი დაყოფა (სმ-2)
	სასაწყობო დაყოფა (სმ-2)
	ნარმოსახვითი ხაზი

ნახაზის დასახელება

დამკვეთი

შპს "საქართველო-ისრაელის ბიზნეს ჯგუფი"

პროექტი:

მრავალბინიანი საცხოვრებელი სახლი

ქ. თბილისი, მუხიანის საცხოვრებელი რაიონის მიმდებარედ

TITLE:

SEAL:	მასშტაბი:	საანგარიშო:	
	ს. ართობითი		
	თარიღი:	17.06.2024	
	ფასიანი:	SHEET NO:	
ნახაზის ნომ:	ფორმატი: A1	რევიზია:	ს.ა:

პირობითი ნიშნები

მისაბვდომი სველაგზა

მოსალოდნელი სიმკვეთები

ვარიანტი 1

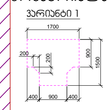

ვარიანტი 2

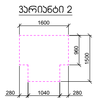

ვარიანტი 3

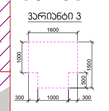

ვარიანტი 4



ეზოს წინ თავისუფალი სიმკვეთი

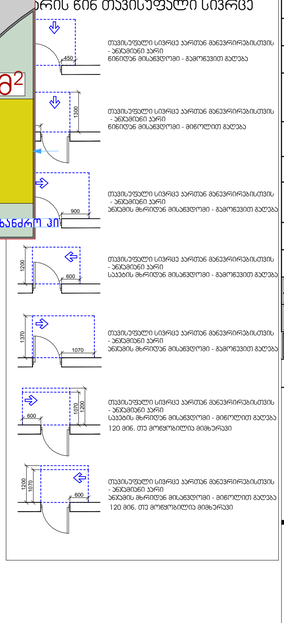

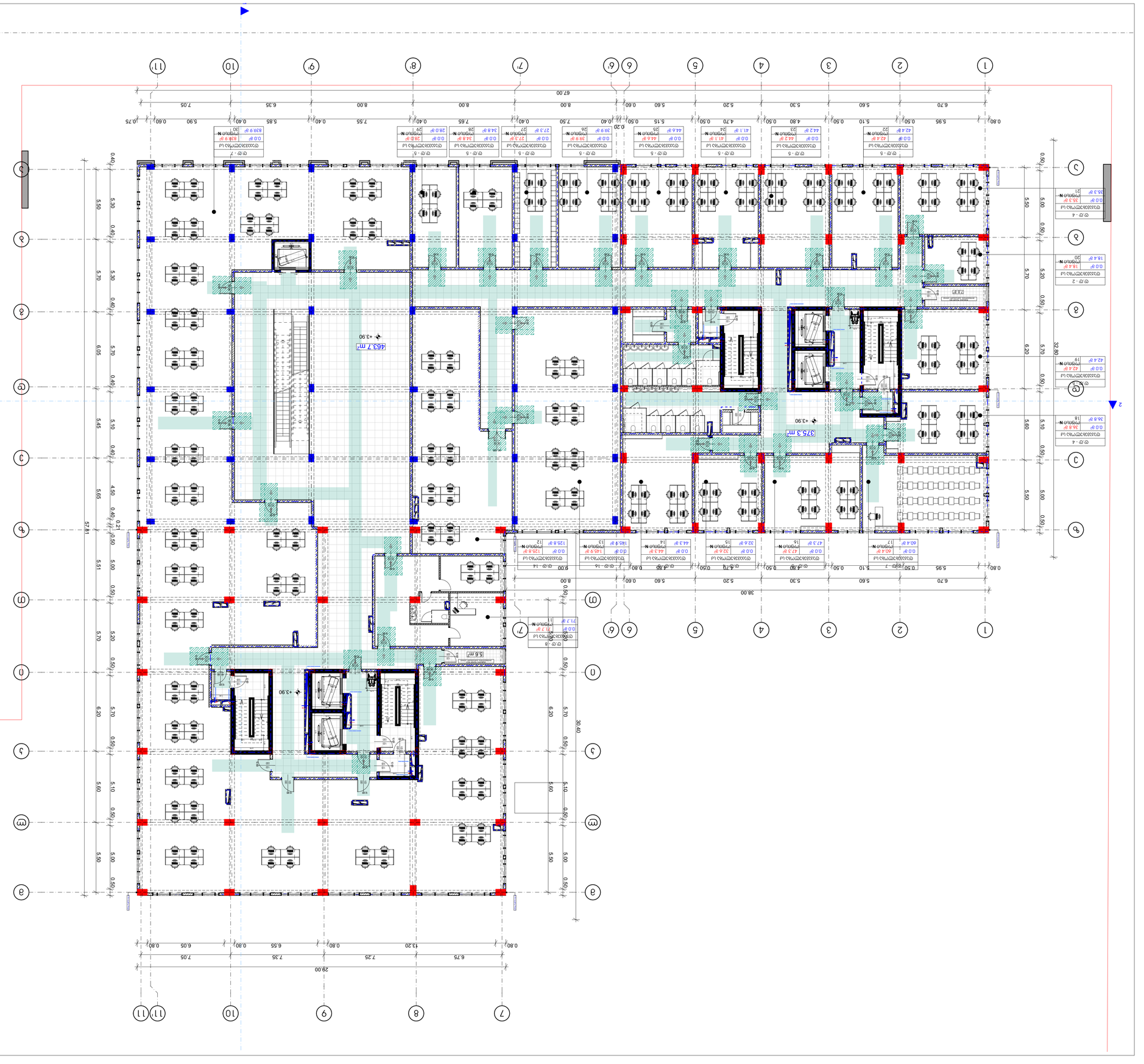

ՀԱՏԱԿԱԳԾԵՐԻ ՑԱՆԿ

ՀԱՏԱԿԱԳԾԵՐԻ ԱՆՎԱՆՈՒՄԸ, ՆՇԱՆԱԿՈՒՄԸ ԵՎ ՉԱՓԵՐԸ	
ՊԱՏԱՍՏԱՆԱԿԱՆ ԱՆՎԱՆՈՒՄՆԵՐ	
-3.30	ՌԵԼԵՓԻ ՎՐԱ ՀԱՏԱԿԱԿԱՆ ՆՇԱՆ
1	ՏԱՐԱԾՔԻ ՎՐԱ ՀԱՏԱԿԱԿԱՆ ՆՇԱՆ
	ՀԱՏԱԿԱԿԱՆ ՆՇԱՆ ԵՎ ՏԵՂԱԿԱՆՔ ՊԱՏԱՍԽԱՆԱՏՎՈՒ 1 ՍՅՈՒՆԻ ՀԱՄԱՐ
	ՀԱՏԱԿԱԿԱՆ ՆՇԱՆ ԵՎ ՏԵՂԱԿԱՆՔ ՊԱՏԱՍԽԱՆԱՏՎՈՒ 2 ՍՅՈՒՆԻ ՀԱՄԱՐ
	ԱՆՇԱՐԺ ՇԱՐԺԱԿԱՆ ՀՈՍՔԻ ՈՒՂՂՈՒԹՅԱՄԲ ՇԱՐԺՎՈՂ ՏԱՐՐԵՐ
	ՀԱՏԱԿԱՎՈՐ ՇԱՐԺԱԿԱՆ ՀՈՍՔԻ ՈՒՂՂՈՒԹՅԱՄԲ ՇԱՐԺՎՈՂ ՏԱՐՐԵՐ
	ՀԱՏԱԿԱՎՈՐ ՇԱՐԺԱԿԱՆ ՀՈՍՔԻ ՀԱԿԱՌԱԿ ՈՒՂՂՈՒԹՅԱՄԲ ՇԱՐԺՎՈՂ ՏԱՐՐԵՐ
	ՇԱՐԺԱԿԱՆ ՀՈՍՔԻ ՀԱԿԱՌԱԿ ՈՒՂՂՈՒԹՅԱՄԲ ՇԱՐԺՎՈՂ ՏԱՐՐԵՐ
	ՀԱՏԱԿԱՎՈՐ ՇԱՐԺԱԿԱՆ ՀՈՍՔԻ ՈՒՂՂՈՒԹՅԱՄԲ ՇԱՐԺՎՈՂ ՏԱՐՐԵՐ
	ՇԱՐԺԱԿԱՆ ՀՈՍՔԻ

ЗДАНИЕ ОБЩЕЖИТИЯ

ОБЩИЙ ПЛАН ЭТАЖА

ЭКСПЛИКАЦИЯ ПОМЕЩЕНИЙ

	ЛЕСТНИЦА ЛИФТ
	ЛЕСТНИЦА
	ЛИФТ
	ЛИФТ ПОЖАРНЫЙ
	ЛИФТ ДЛЯ ПЕРЕВОЗКИ ПАЦИЕНТОВ
	ЛИФТ ДЛЯ ПЕРЕВОЗКИ ГРУЗОВ
	ЭСКАЛАТОР
	ПАНДУС
	ПЛАТФОРМА ПОДЪЕМНАЯ ДЛЯ ИНВАЛИДОВ
	ПЛАТФОРМА ПОДЪЕМНАЯ ВЕРТИКАЛЬНАЯ ДЛЯ ИНВАЛИДОВ
	ПЛАТФОРМА ПОДЪЕМНАЯ НАКЛОННАЯ ДЛЯ ИНВАЛИДОВ
	ПОДЪЕМНИК ВЕРТИКАЛЬНЫЙ ДЛЯ ИНВАЛИДОВ
	ПОДЪЕМНИК НАКЛОННЫЙ ДЛЯ ИНВАЛИДОВ
	ПОДЪЕМНИК ВЕРТИКАЛЬНЫЙ ДЛЯ ПЕРЕВОЗКИ ПАЦИЕНТОВ
	ПОДЪЕМНИК НАКЛОННЫЙ ДЛЯ ПЕРЕВОЗКИ ПАЦИЕНТОВ
	ПОДЪЕМНИК ВЕРТИКАЛЬНЫЙ ДЛЯ ПЕРЕВОЗКИ ГРУЗОВ
	ПОДЪЕМНИК НАКЛОННЫЙ ДЛЯ ПЕРЕВОЗКИ ГРУЗОВ
	ПОДЪЕМНИК ВЕРТИКАЛЬНЫЙ ДЛЯ ПЕРЕВОЗКИ ГРУЗОВ И ПАЦИЕНТОВ
	ПОДЪЕМНИК НАКЛОННЫЙ ДЛЯ ПЕРЕВОЗКИ ГРУЗОВ И ПАЦИЕНТОВ
	ПОДЪЕМНИК ВЕРТИКАЛЬНЫЙ ДЛЯ ПЕРЕВОЗКИ ГРУЗОВ И ПАССАЖИРОВ
	ПОДЪЕМНИК НАКЛОННЫЙ ДЛЯ ПЕРЕВОЗКИ ГРУЗОВ И ПАССАЖИРОВ
	ПОДЪЕМНИК ВЕРТИКАЛЬНЫЙ ДЛЯ ПЕРЕВОЗКИ ПАССАЖИРОВ
	ПОДЪЕМНИК НАКЛОННЫЙ ДЛЯ ПЕРЕВОЗКИ ПАССАЖИРОВ
	ПОДЪЕМНИК ВЕРТИКАЛЬНЫЙ ДЛЯ ПЕРЕВОЗКИ ПАССАЖИРОВ И ГРУЗОВ
	ПОДЪЕМНИК НАКЛОННЫЙ ДЛЯ ПЕРЕВОЗКИ ПАССАЖИРОВ И ГРУЗОВ
	ПОДЪЕМНИК ВЕРТИКАЛЬНЫЙ ДЛЯ ПЕРЕВОЗКИ ПАЦИЕНТОВ И ГРУЗОВ
	ПОДЪЕМНИК НАКЛОННЫЙ ДЛЯ ПЕРЕВОЗКИ ПАЦИЕНТОВ И ГРУЗОВ
	ПОДЪЕМНИК ВЕРТИКАЛЬНЫЙ ДЛЯ ПЕРЕВОЗКИ ПАЦИЕНТОВ И ПАССАЖИРОВ
	ПОДЪЕМНИК НАКЛОННЫЙ ДЛЯ ПЕРЕВОЗКИ ПАЦИЕНТОВ И ПАССАЖИРОВ
	ПОДЪЕМНИК ВЕРТИКАЛЬНЫЙ ДЛЯ ПЕРЕВОЗКИ ПАЦИЕНТОВ И ГРУЗОВ
	ПОДЪЕМНИК НАКЛОННЫЙ ДЛЯ ПЕРЕВОЗКИ ПАЦИЕНТОВ И ГРУЗОВ
	ПОДЪЕМНИК ВЕРТИКАЛЬНЫЙ ДЛЯ ПЕРЕВОЗКИ ПАЦИЕНТОВ И ПАССАЖИРОВ
	ПОДЪЕМНИК НАКЛОННЫЙ ДЛЯ ПЕРЕВОЗКИ ПАЦИЕНТОВ И ПАССАЖИРОВ

ЭКСПЛИКАЦИЯ ОБОРУДОВАНИЯ

	ПЛАТФОРМА ПОДЪЕМНАЯ ДЛЯ ИНВАЛИДОВ
	ПЛАТФОРМА ПОДЪЕМНАЯ ВЕРТИКАЛЬНАЯ ДЛЯ ИНВАЛИДОВ
	ПЛАТФОРМА ПОДЪЕМНАЯ НАКЛОННАЯ ДЛЯ ИНВАЛИДОВ
	ПОДЪЕМНИК ВЕРТИКАЛЬНЫЙ ДЛЯ ИНВАЛИДОВ
	ПОДЪЕМНИК НАКЛОННЫЙ ДЛЯ ИНВАЛИДОВ
	ПОДЪЕМНИК ВЕРТИКАЛЬНЫЙ ДЛЯ ПЕРЕВОЗКИ ПАЦИЕНТОВ
	ПОДЪЕМНИК НАКЛОННЫЙ ДЛЯ ПЕРЕВОЗКИ ПАЦИЕНТОВ
	ПОДЪЕМНИК ВЕРТИКАЛЬНЫЙ ДЛЯ ПЕРЕВОЗКИ ГРУЗОВ
	ПОДЪЕМНИК НАКЛОННЫЙ ДЛЯ ПЕРЕВОЗКИ ГРУЗОВ
	ПОДЪЕМНИК ВЕРТИКАЛЬНЫЙ ДЛЯ ПЕРЕВОЗКИ ГРУЗОВ И ПАЦИЕНТОВ
	ПОДЪЕМНИК НАКЛОННЫЙ ДЛЯ ПЕРЕВОЗКИ ГРУЗОВ И ПАЦИЕНТОВ
	ПОДЪЕМНИК ВЕРТИКАЛЬНЫЙ ДЛЯ ПЕРЕВОЗКИ ГРУЗОВ И ПАССАЖИРОВ
	ПОДЪЕМНИК НАКЛОННЫЙ ДЛЯ ПЕРЕВОЗКИ ГРУЗОВ И ПАССАЖИРОВ
	ПОДЪЕМНИК ВЕРТИКАЛЬНЫЙ ДЛЯ ПЕРЕВОЗКИ ПАССАЖИРОВ
	ПОДЪЕМНИК НАКЛОННЫЙ ДЛЯ ПЕРЕВОЗКИ ПАССАЖИРОВ
	ПОДЪЕМНИК ВЕРТИКАЛЬНЫЙ ДЛЯ ПЕРЕВОЗКИ ПАССАЖИРОВ И ГРУЗОВ
	ПОДЪЕМНИК НАКЛОННЫЙ ДЛЯ ПЕРЕВОЗКИ ПАССАЖИРОВ И ГРУЗОВ
	ПОДЪЕМНИК ВЕРТИКАЛЬНЫЙ ДЛЯ ПЕРЕВОЗКИ ПАЦИЕНТОВ И ГРУЗОВ
	ПОДЪЕМНИК НАКЛОННЫЙ ДЛЯ ПЕРЕВОЗКИ ПАЦИЕНТОВ И ГРУЗОВ
	ПОДЪЕМНИК ВЕРТИКАЛЬНЫЙ ДЛЯ ПЕРЕВОЗКИ ПАЦИЕНТОВ И ПАССАЖИРОВ
	ПОДЪЕМНИК НАКЛОННЫЙ ДЛЯ ПЕРЕВОЗКИ ПАЦИЕНТОВ И ПАССАЖИРОВ

ЭКСПЛИКАЦИЯ ПОМЕЩЕНИЙ

	ЛЕСТНИЦА ЛИФТ
	ЛЕСТНИЦА
	ЛИФТ
	ЛИФТ ПОЖАРНЫЙ
	ЛИФТ ДЛЯ ПЕРЕВОЗКИ ПАЦИЕНТОВ
	ЛИФТ ДЛЯ ПЕРЕВОЗКИ ГРУЗОВ
	ЭСКАЛАТОР
	ПАНДУС
	ПЛАТФОРМА ПОДЪЕМНАЯ ДЛЯ ИНВАЛИДОВ
	ПЛАТФОРМА ПОДЪЕМНАЯ ВЕРТИКАЛЬНАЯ ДЛЯ ИНВАЛИДОВ
	ПЛАТФОРМА ПОДЪЕМНАЯ НАКЛОННАЯ ДЛЯ ИНВАЛИДОВ
	ПОДЪЕМНИК ВЕРТИКАЛЬНЫЙ ДЛЯ ИНВАЛИДОВ
	ПОДЪЕМНИК НАКЛОННЫЙ ДЛЯ ИНВАЛИДОВ
	ПОДЪЕМНИК ВЕРТИКАЛЬНЫЙ ДЛЯ ПЕРЕВОЗКИ ПАЦИЕНТОВ
	ПОДЪЕМНИК НАКЛОННЫЙ ДЛЯ ПЕРЕВОЗКИ ПАЦИЕНТОВ
	ПОДЪЕМНИК ВЕРТИКАЛЬНЫЙ ДЛЯ ПЕРЕВОЗКИ ГРУЗОВ
	ПОДЪЕМНИК НАКЛОННЫЙ ДЛЯ ПЕРЕВОЗКИ ГРУЗОВ
	ПОДЪЕМНИК ВЕРТИКАЛЬНЫЙ ДЛЯ ПЕРЕВОЗКИ ГРУЗОВ И ПАЦИЕНТОВ
	ПОДЪЕМНИК НАКЛОННЫЙ ДЛЯ ПЕРЕВОЗКИ ГРУЗОВ И ПАЦИЕНТОВ
	ПОДЪЕМНИК ВЕРТИКАЛЬНЫЙ ДЛЯ ПЕРЕВОЗКИ ГРУЗОВ И ПАССАЖИРОВ
	ПОДЪЕМНИК НАКЛОННЫЙ ДЛЯ ПЕРЕВОЗКИ ГРУЗОВ И ПАССАЖИРОВ
	ПОДЪЕМНИК ВЕРТИКАЛЬНЫЙ ДЛЯ ПЕРЕВОЗКИ ПАССАЖИРОВ
	ПОДЪЕМНИК НАКЛОННЫЙ ДЛЯ ПЕРЕВОЗКИ ПАССАЖИРОВ
	ПОДЪЕМНИК ВЕРТИКАЛЬНЫЙ ДЛЯ ПЕРЕВОЗКИ ПАССАЖИРОВ И ГРУЗОВ
	ПОДЪЕМНИК НАКЛОННЫЙ ДЛЯ ПЕРЕВОЗКИ ПАССАЖИРОВ И ГРУЗ

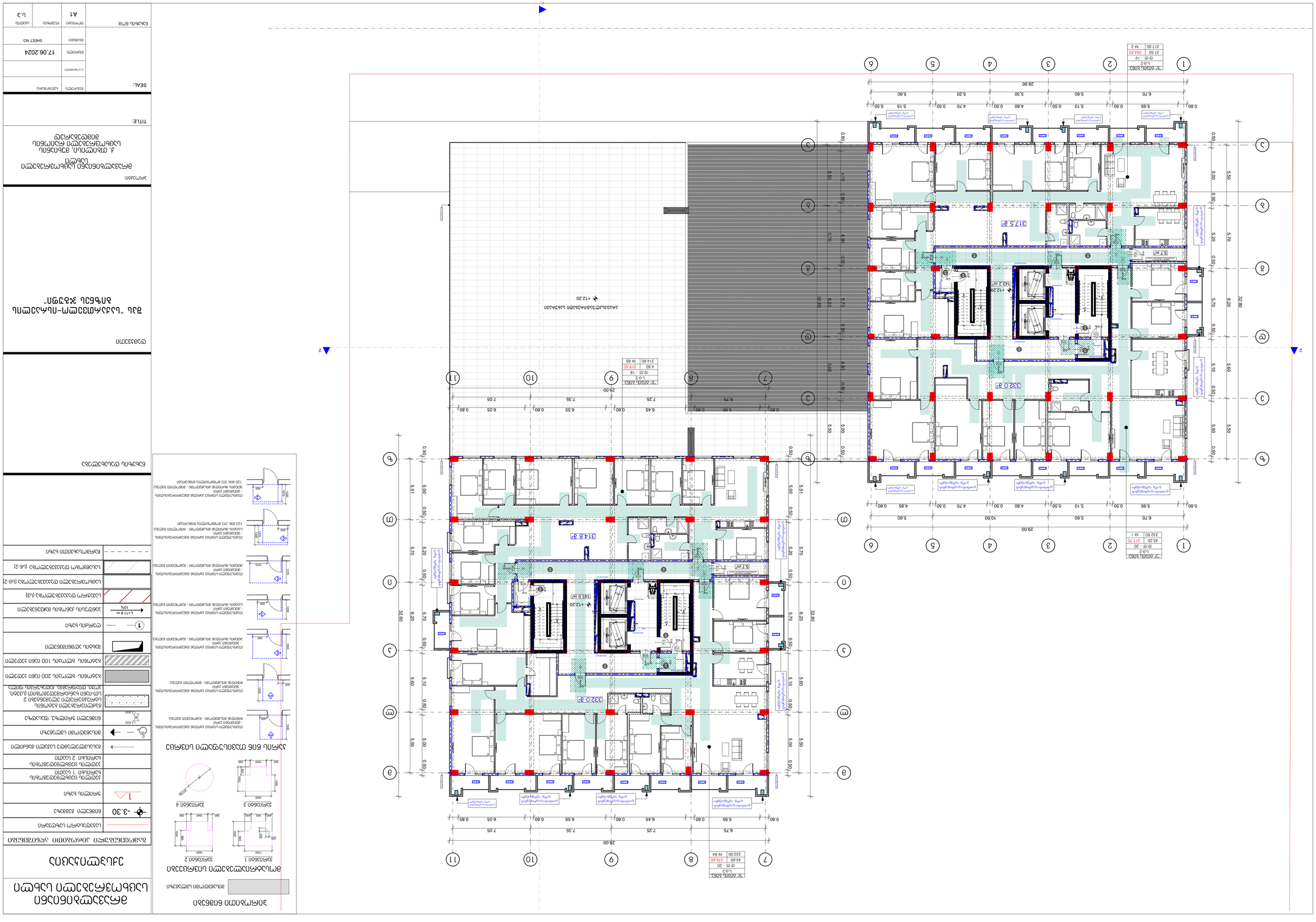

?' ΔΠΔΠΔ.ΔΠΔ2	
Ա.Ը-2	
ԹՐ - 19	
37.50	314.60
317.50	N-2

?' ΔΠΔΠΔ.ΔΠΔ2	
Ա.Ը-2	
ԹՐ - 20	
45.20	377.70
332.50	N-1

?' ΔΠΔΠΔ.ΔΠΔ2	
Ա.Ը-2	
ԹՐ - 18	
4.50	319.30
314.80	N-85

?' ΔΠΔΠΔ.ΔΠΔ2	
Ա.Ը-2	
ԹՐ - 20	
44.60	376.60
332.00	N-84

ՀԱՏԱԿԱՆ ՆՇԱՆՆԵՐ

ՇՇՀ

ՀԱՅԱՍՏԱՆԻ ՀԱՆՐԱՊԵՏՈՒԹՅԱՆ ԱՐԱՐԱՏԻ ՄԱՐԶԻ ԱՐՏԱՇԱՏ ՀԱՄԱՅՆՔԻ ԱՐՏԱՇԱՏ ՔԱՂԱՔԻ ՀԱՍԱՐԱԿԱԿԱՆ ՇԵՆՔԵՐԻ ԵՎ ՇԻՆՈՒԹՅՈՒՆՆԵՐԻ ՀԱՄԱԼԻՐ

ՀԱՍԱՐԱԿԱԿԱՆ ՇԵՆՔԵՐԻ ԵՎ ՇԻՆՈՒԹՅՈՒՆՆԵՐԻ ՀԱՄԱԼԻՐ

ՀՀ ԱՐԱՐԱՏԻ ՄԱՐԶ, ԱՐՏԱՇԱՏ ՀԱՄԱՅՆՔԻ ԱՐՏԱՇԱՏ ՔԱՂԱՔԻ «ԿԱՐՄԻՐ ԱՂԲՅՈՒՐ» ՇԵՆՔԵՐԻ ՀԱՄԱԼԻՐ

ԳՅՈՒՂԱՏՆՏԵՍԱԿԱՆ ՕԳՏԱԳՈՐԾՄԱՆ ՀԱՄԱՐ ՆԱԽԱՏԵՍՎԱԾ ՇԵՆՔԵՐԻ ԵՎ ՇԻՆՈՒԹՅՈՒՆՆԵՐԻ ՀԱՄԱԼԻՐ

ՀՀ ԱՐԱՐԱՏԻ ՄԱՐԶ, ԱՐՏԱՇԱՏ ՀԱՄԱՅՆՔԻ ԱՐՏԱՇԱՏ ՔԱՂԱՔԻ «ԿԱՐՄԻՐ ԱՂԲՅՈՒՐ» ՇԵՆՔԵՐԻ ՀԱՄԱԼԻՐ

ԳՅՈՒՂԱՏՆՏԵՍԱԿԱՆ ՕԳՏԱԳՈՐԾՄԱՆ ՀԱՄԱՐ ՆԱԽԱՏԵՍՎԱԾ ՇԵՆՔԵՐԻ ԵՎ ՇԻՆՈՒԹՅՈՒՆՆԵՐԻ ՀԱՄԱԼԻՐ

ՀՀ ԱՐԱՐԱՏԻ ՄԱՐԶ, ԱՐՏԱՇԱՏ ՀԱՄԱՅՆՔԻ ԱՐՏԱՇԱՏ ՔԱՂԱՔԻ «ԿԱՐՄԻՐ ԱՂԲՅՈՒՐ» ՇԵՆՔ

ՇԻՆԱՐԱՐԱԿԱՆ ՆԱԽԱԳԻԾ

ՀԱՐԿԱՅԻՆ ՀԱՏԱԿԱԳԾԱՅԻՆ ԱՇԽԱՏԱՆՔՆԵՐ

ՀԱՏԱԿԱԳԾԱՅԻՆ ՊԼԱՆ

ՀԱՏԱԿԱԳԾԱՅԻՆ ՊԼԱՆ 1 ՀԱՐԿԱՅԻՆ ՀԱՐԿԱՅԻՆ ՀԱՏԱԿԱԳԾԱՅԻՆ ՊԼԱՆ 2

ՀԱՏԱԿԱԳԾԱՅԻՆ ՊԼԱՆ ՀԱՐԿԱՅԻՆ ՀԱՏԱԿԱԳԾԱՅԻՆ ՊԼԱՆ

ՇԻՆԱՐԱՐԱԿԱՆ ԳԾԱԳԻՐ

ՀԱՐԿԱՅԻՆ ՀԱՐԿԱՅԻՆ ՊԱՏԿԵՐԱՑՈՒՄ ԵՎ ՀԱՐԿԱՅԻՆ ՀԱՏԱԿԱԳԾԵՐԻ ՍԽԵՄԱ

ՀԱՐԿԱՅԻՆ ՀԱՏԱԿԱԳԾԵՐԻ ՍԽԵՄԱ

ՀԱՐԿԱՅԻՆ ՀԱՏԱԿԱԳԾԵՐԻ ՊԱՏԿԵՐԱՑՈՒՄ ԵՎ

ՇԻՆԱՐԱՐԱԿԱՆ ԱՇԽԱՏԱՆՔՆԵՐ

ՀԱՐԿԱՅԻՆ ՀԱՏԱԿԱԳԾԵՐ

ՀԱՐԿԱՅԻՆ ՀԱՏԱԿԱԳԾԵՐԻ ՍՊԵՑԻՖԻԿԱՑԻԱ

ՀՀ ՇՆ 31-01-2019	
ՀՀ ՇՆ 31-01-2019	
ՀՀ ՇՆ 31-01-2019	

ՇԻՆԱՐԱՐԱԿԱՆ ՆԱԽԱԳԻԾ

ՀԱՐԿԱՅԻՆ ՀԱՐԿԱՆԻՇՆԵՐԻ ԵՎ ՀԱՏԱԿԱՑՄԱՆ ՍԽԵՄԱ

ՀԱՐԿԱՅԻՆ ՀԱՐԿԱՆԻՇՆԵՐԻ ԵՎ ՀԱՏԱԿԱՑՄԱՆ ՍԽԵՄԱ

ՇԻՆԱՐԱՐԱԿԱՆ ԳԾԱԳԻՐ

ՀԱՐԿԱՅԻՆ ՀԱՐԿԱՅԻՆ ՀԱՏԱԿԱԳԾԵՐ

ՀԱՐԿԱՅԻՆ ՀԱՏԱԿԱԳԾԵՐԻ ՊԱՏԿԵՐԱՑՈՒՄԸ ԵՎ ՀԱՏԿԱՆԻՇՆԵՐԸ

- ՀԱՏԱԿԱԳԾԵՐԻ ԱՄՓՈՓԱԳԻԾ
- ՀԱՏԱԿ 1 ՀԱՐԿԱՅԻՆ ՀԱՐԿԱՅԻՆ ՀԱՏԱԿԱԳԾԵՐ
- ՀԱՏԱԿ 2 ՀԱՐԿԱՅԻՆ ՀԱՐԿԱՅԻՆ ՀԱՏԱԿԱԳԾԵՐ
- ՀԱՏԱԿԻ ԱՆՎԱՆՈՒՄԸ ԵՎ ՀԱՏԱԿԱԳԾԵՐԻ ՀԱՄԱՐԸ
- ՀԱՏԱԿԻ ՄԱԿԱՐԴԱԿԸ ԵՎ ՀԱՏԱԿԱԳԾԵՐԻ ՀԱՄԱՐԸ
- ՀԱՏԱԿԻ ՄԱԿԱՐԴԱԿԻ ՆՇԱՆԸ, ՀԱՏԱԿԻ ԱՆՎԱՆՈՒՄԸ
- ՀԱՏԱԿԻ ՀԱՏԱԿԱԳԾԻ ՄԱՍԻՆ ՏԵՂԵԿՈՒԹՅՈՒՆ 2 ՀԱՐԿԱՅԻՆ ՀԱՏԱԿԱԳԾԵՐԻ ՀԱՄԱՐ ՀԱՏԱԿԻ ՄԱԿԱՐԴԱԿԻ ՆՇԱՆԸ, ՀԱՏԱԿԻ ԱՆՎԱՆՈՒՄԸ, ՀԱՏԱԿԻ ՀԱՏԱԿԱԳԾԻ ՄԱՍԻՆ ՏԵՂԵԿՈՒԹՅՈՒՆ
- ՀԱՏԱԿԻ ՄԱԿԵՐԵՍԻ 200 ՄՄ-ԻՑ ԱՎԵԼԻ ԱՄՐՈՒԹՅԱՄԲ ՊԱՏԿԵՐԱՑՎԱԾ ՀԱՏԱԿՆԵՐ
- ՀԱՏԱԿԻ ՄԱԿԵՐԵՍԻ 100 ՄՄ-ՈՒՆ ԱՎԵԼԻ ԱՄՐՈՒԹՅԱՄԲ ՊԱՏԿԵՐԱՑՎԱԾ ՀԱՏԱԿՆԵՐ
- ՀԱՏԱԿԻ ՄԱՍՆԱՅԻՆ ՀԱՏՎԱԾԸ
- ՊԱՏԿԵՐԱՑՎԱԾ ՀԱՏԱԿՆԵՐԻ ՀԱՄԱՐԸ
- ՀԱՏԱԿԻ ՄԱՍՆԱՅԻՆ ՀԱՏՎԱԾ

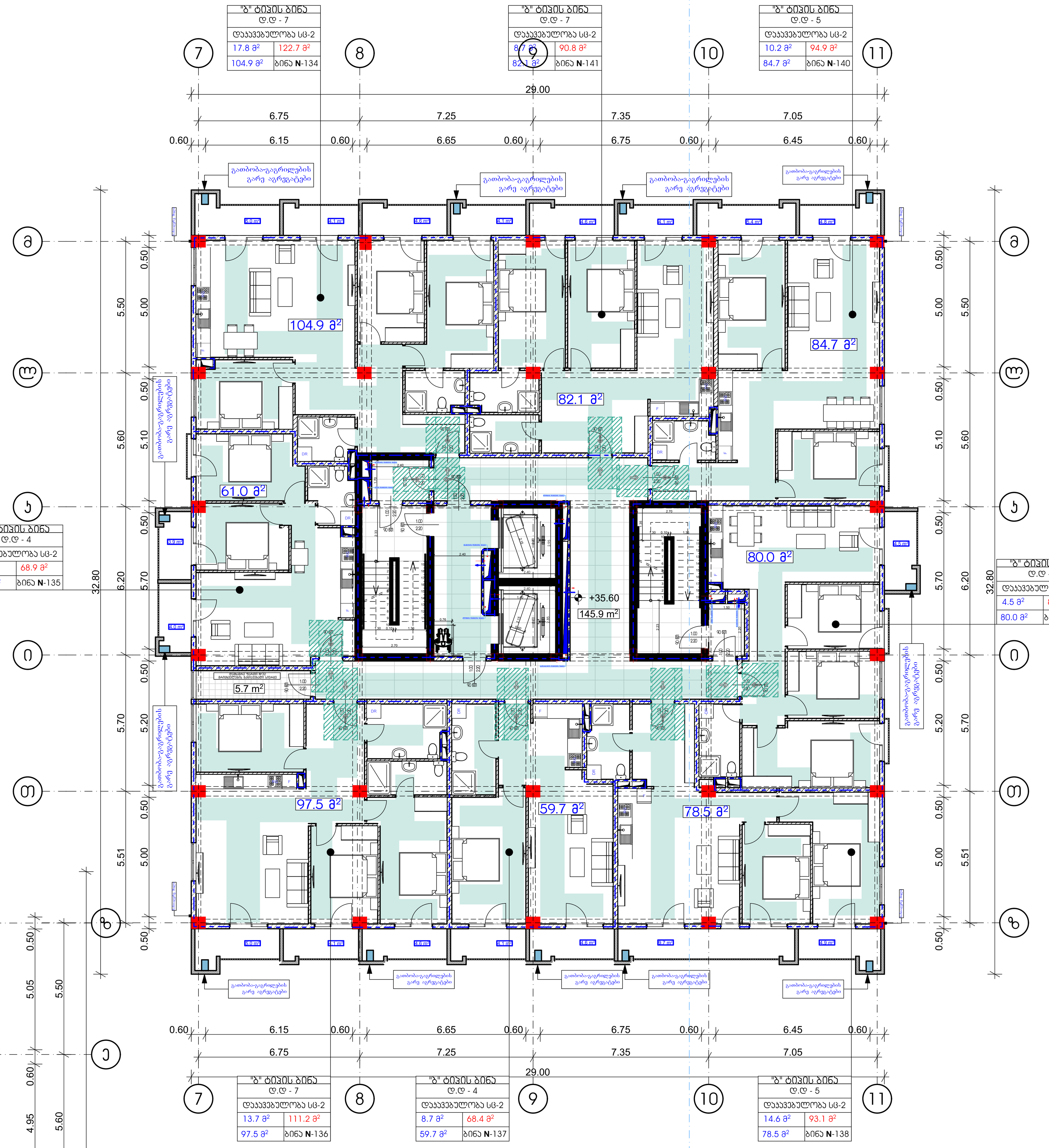

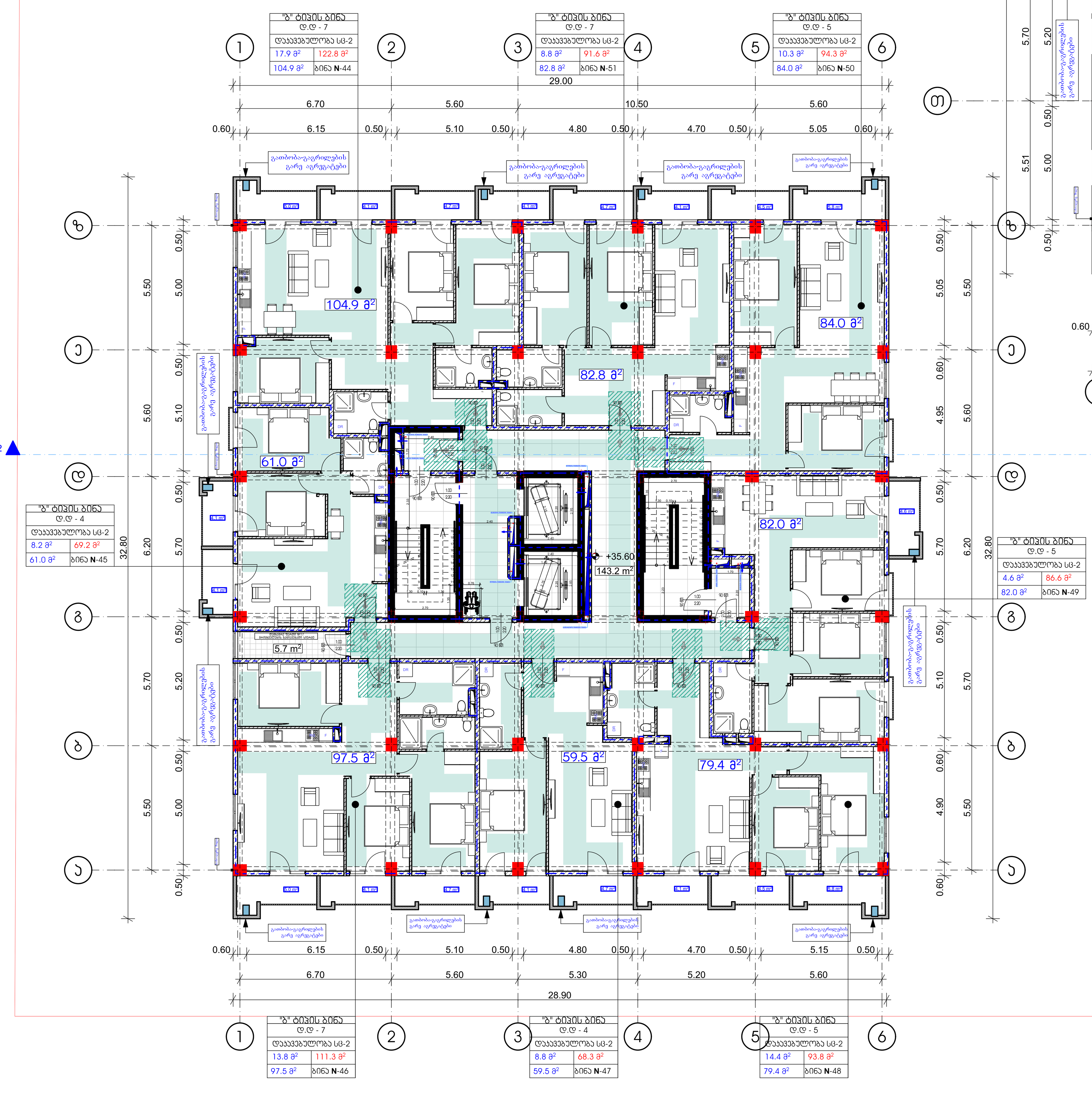

პირობითი ნიშნები

მისაწვდომი სცლაგზი

მოსატრიალებელი სივრცეები

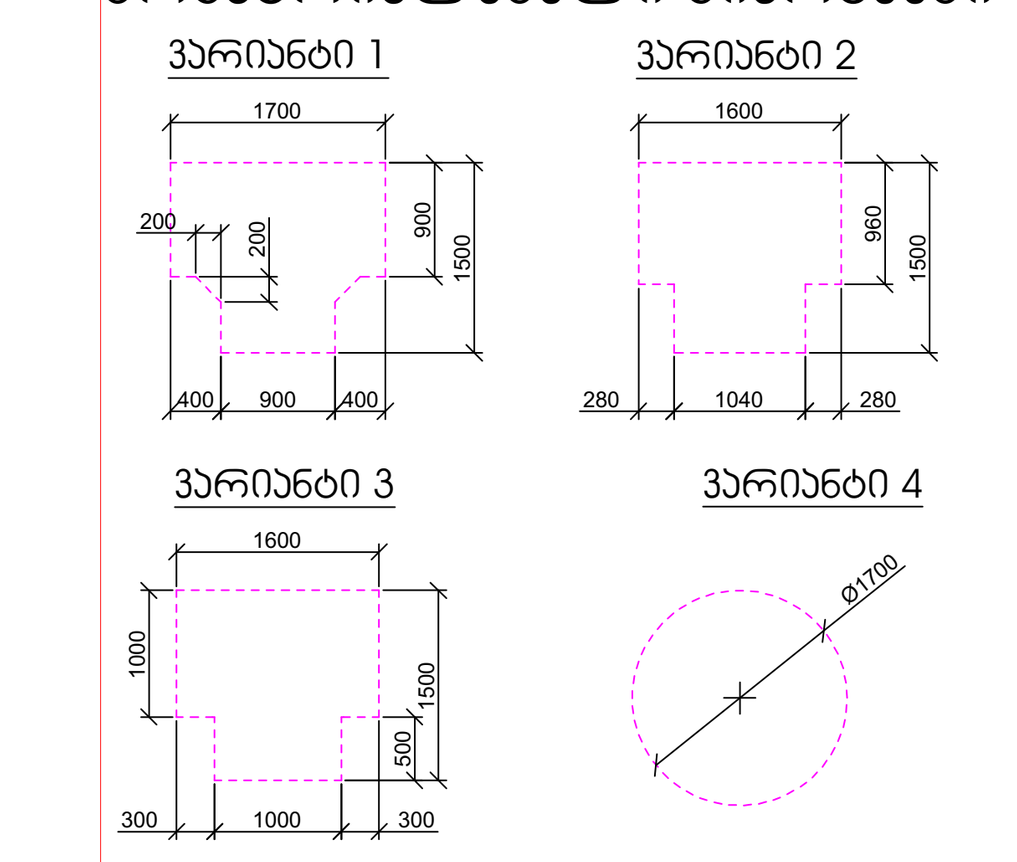

კარის წინ თავისუფალი სივრცე

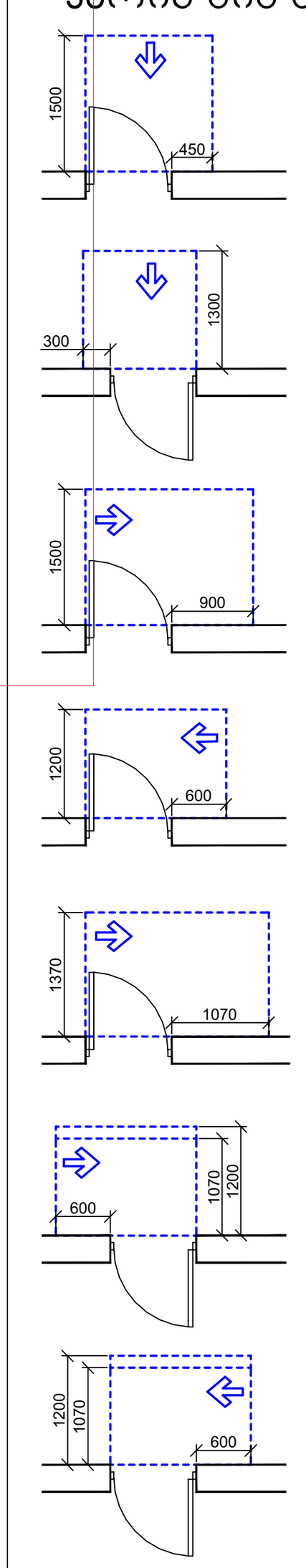

თავისუფალი სივრცე კართან მანევრირებისთვის - ანჯამიანი კარი წინიდან მისაწვდომი - გამოწევით გაღება

თავისუფალი სივრცე კართან მანევრირებისთვის - ანჯამიანი კარი წინიდან მისაწვდომი - მიწოლით გაღება

თავისუფალი სივრცე კართან მანევრირებისთვის - ანჯამიანი კარი ანჯამის მხრიდან მისაწვდომი - გამოწევით გაღება

თავისუფალი სივრცე კართან მანევრირებისთვის - ანჯამიანი კარი საკეტის მხრიდან მისაწვდომი - გამოწევით გაღება

თავისუფალი სივრცე კართან მანევრირებისთვის - ანჯამიანი კარი ანჯამის მხრიდან მისაწვდომი - გამოწევით გაღება

თავისუფალი სივრცე კართან მანევრირებისთვის - ანჯამიანი კარი საკეტის მხრიდან მისაწვდომი - მიწოლით გაღება 120 მმ. თუ მოწყობილია მიმხურავი

თავისუფალი სივრცე კართან მანევრირებისთვის - ანჯამიანი კარი ანჯამის მხრიდან მისაწვდომი - მიწოლით გაღება 120 მმ. თუ მოწყობილია მიმხურავი

მრავალბინიანი საცხოვრებელი სახლი

ექსპლიკაცია

გამოყენებული პირობითი აღნიშვნები

	საკადასტრო საზღვარი
-3.30	ნიშნული გეგმაზე
1	ჭრილის ხაზი
	კედლის ცეცხლმედეგობის ხარისხი 1 საათი
	კედლის ცეცხლმედეგობის ხარისხი 2 საათი
	გასასვლელამდე სავალი მანძილი
	მისაწვდომი სცლაგზი
+3.900 / +3.800	ნიშნული ჭრილზე, ფასადზე
	გაძლიერებული ბეტონის სტრუქტურული ელემენტები 2 სთ-იანი ხანძარმედეგობით (სვეტი, კოჭი, დიაფრაგმა, გადახურვის ფილა)
	ბეტონის ბლოკის 200 იანი კედელი
	ბეტონის ბლოკის 100 იანი კედელი
	შახტის აღმნიშვნელი
1	ღერძის ხაზი
L=11.8 m 10%	პანდუსის ქანობის მაჩვენებელი
	სავაჭრო დაკავებულობა (ს3)
	საცხოვრებელი დაკავებულობა (სც-2)
	სასაწყობო დაკავებულობა (სნ-2)
	წარმოსახვითი ხაზი

ნახაზის დასახელება

დამკვეთი

შპს "საქართველო-ისრაელის ბიზნეს ჯგუფი"

პროექტი:

მრავალბინიანი საცხოვრებელი სახლი

ქ. თბილისი, მუხიანის საცხოვრებელი რაიონის მიმდებარედ

TITLE:

SEAL:	შემსრულე:	ხელმოწერა:
	გ. სომხიშვილი	
	თარიღი:	17.06.2024
	მასშტაბი:	SHEET NO:

ნახაზის ნომ:	ფორმატი:	რევიზია:	სტადია:
	A1		ს.პ

ՇԻՆԱՐԱՐԱԿԱՆ ԱՇԽԱՏԱՆՔՆԵՐԻ ԱՐՏԱԴՐՈՒԹՅՈՒՆ

ՀԱՐԿԱՅԻՆ ՀԱՏԱԿԱԳԾԵՐ

ՀԱՐԿԱՅԻՆ ՀԱՏԱԿԱԳԾԵՐԻ ՍԻՄՎՈԼՆԵՐ

ՀԱՏԱԿԱԳԾԵՐԻ ՍԱՀՄԱՆԱԳԻԾ	
ԿՏՐՎԱԾՔԻ ՀԱՏԱԿԱԳԾԵՐԻ ՀԱՄԱՐ	-3.30
ՀԱՏԱԿԻ ՆՈՒՄԵՐ	1
ՀԱՏԱԿԻ ՄԵՋ ԳՏՆՎՈՂ ՇԻՆՈՒԹՅԱՆ ՀԱՏԱԿԱՅԻՆ ՄԱՍԻ ՀԱՄԱՐ	
ՀԱՏԱԿԻ 2 ՄԱԿԱՐԴԱԿՆԵՐԻ ՄԻՋԵՎ ԳՏՆՎՈՂ ՇԻՆՈՒԹՅԱՆ ՀԱՏԱԿԱՅԻՆ ՄԱՍԻ ՀԱՄԱՐ	
ՀԱՏԱԿԻ ՄԱԿԱՐԴԱԿԻ ՎՐԱ ԳՏՆՎՈՂ ՇԻՆՈՒԹՅԱՆ ՄԱՍԻՆ ՀԱՍՑԵՆ	
ՀԱՏԱԿԻ ՄԱԿԱՐԴԱԿԻ ՎՐԱ ԳՏՆՎՈՂ ՇԻՆՈՒԹՅԱՆ ՄԱՍԻՆ ՀԱՍՑԵՆ, ՊԱՐՈՒՐԱԿՈՎ	
ՀԱՏԱԿԻ ՄԱԿԱՐԴԱԿՆԵՐԻ ՄԻՋԵՎ ԳՏՆՎՈՂ ՇԻՆՈՒԹՅԱՆ 2 ՀԱՏԱԿԱՅԻՆ ՄԱՍԻ ՀԱՄԱՐ ՄԱՍՆԱՎՈՐ ՊԱՏԵՐԱԶՄԱԿԱՆ ՄԻԱՎՈՐՈՒՄՆԵՐՈՎ (ՄԱՍՆԱՎՈՐ ՊԱՏԵՐԱԶՄԱԿԱՆ ՄԻԱՎՈՐՈՒՄՆԵՐԻ ՀԱՄԱՐ ՏԵՍ ՀԱՏԱԿ «ՊԱՏԵՐԱԶՄԱԿԱՆ ՄԻԱՎՈՐՈՒՄՆԵՐ»)	
ՀԱՏԱԿԻ ՄԱՍԻ ՀԱՄԱՐ 200 ՄՄ ԱՅՆ ՊԱՏԵՐԱԶՄԱԿԱՆ ՄԻԱՎՈՐՈՒՄՆԵՐ	
ՀԱՏԱԿԻ ՄԱՍԻ ՀԱՄԱՐ 100 ՄՄ ՊԱՏԵՐԱԶՄԱԿԱՆ ՄԻԱՎՈՐՈՒՄՆԵՐ	
ՀԱՏԱԿԻ ՄԱՍԻ ՀԱՄԱՐ ՊԱՏԵՐԱԶՄԱԿԱՆ ՄԻԱՎՈՐՈՒՄՆԵՐ	
ՊԱՏԵՐԱԶՄԱԿԱՆ ՄԻԱՎՈՐՈՒՄՆԵՐ	1
ՀԱՏԱԿԻ ՀԱՄԱՐ ՊԱՏԵՐԱԶՄԱԿԱՆ ՄԻԱՎՈՐՈՒՄՆԵՐ	
ՀԱՏԱԿԻ ՄԱՍԻ ՀԱՄԱՐ ՊԱՏԵՐԱԶՄԱԿԱՆ ՄԻԱՎՈՐՈՒՄՆԵՐ (ԱՆ)	
ՀԱՏԱԿԻ ՄԱՍԻ ՀԱՄԱՐ ՊԱՏԵՐԱԶՄԱԿԱՆ ՄԻԱՎՈՐՈՒՄՆԵՐ (ԱՆ-2

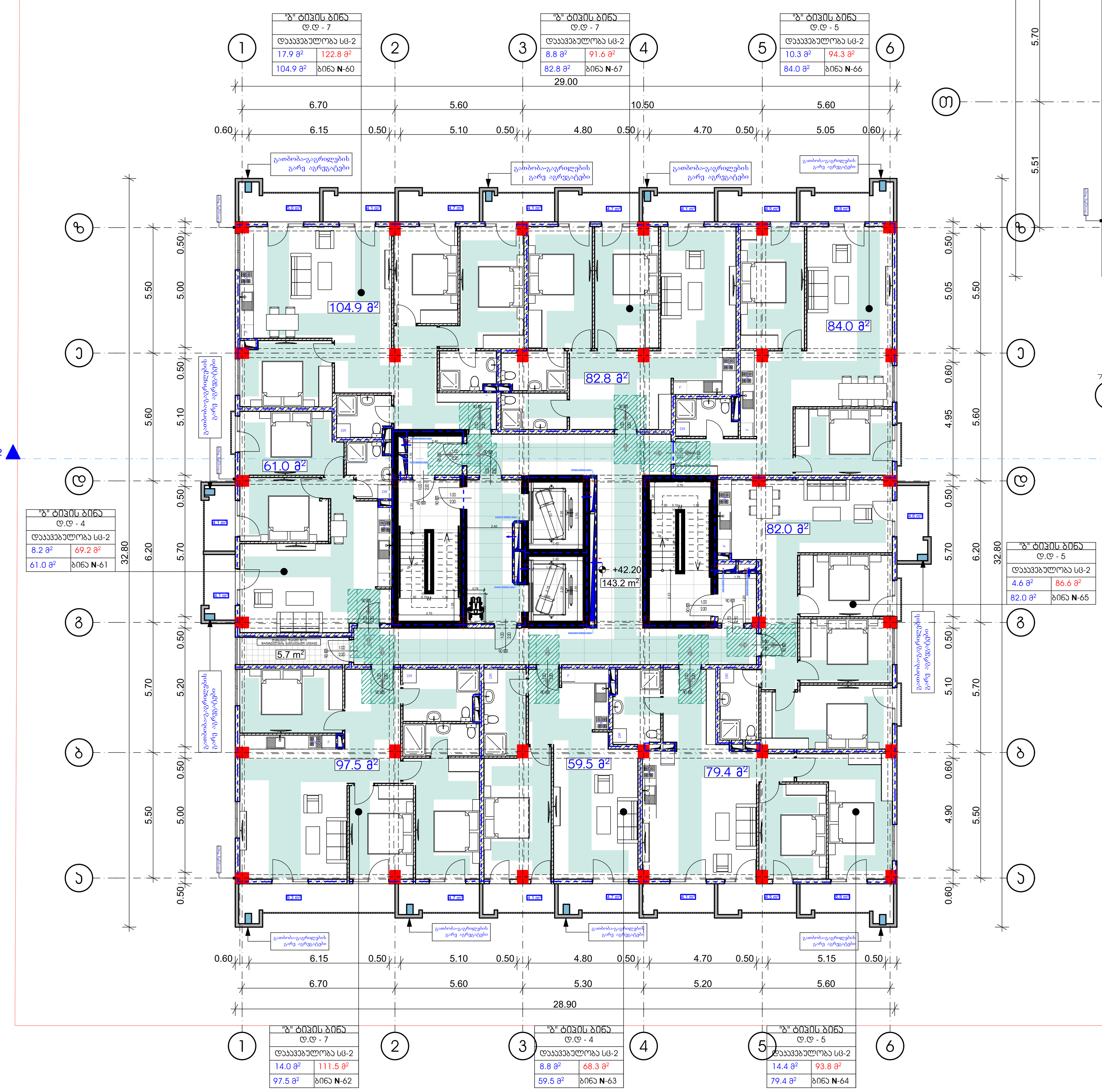

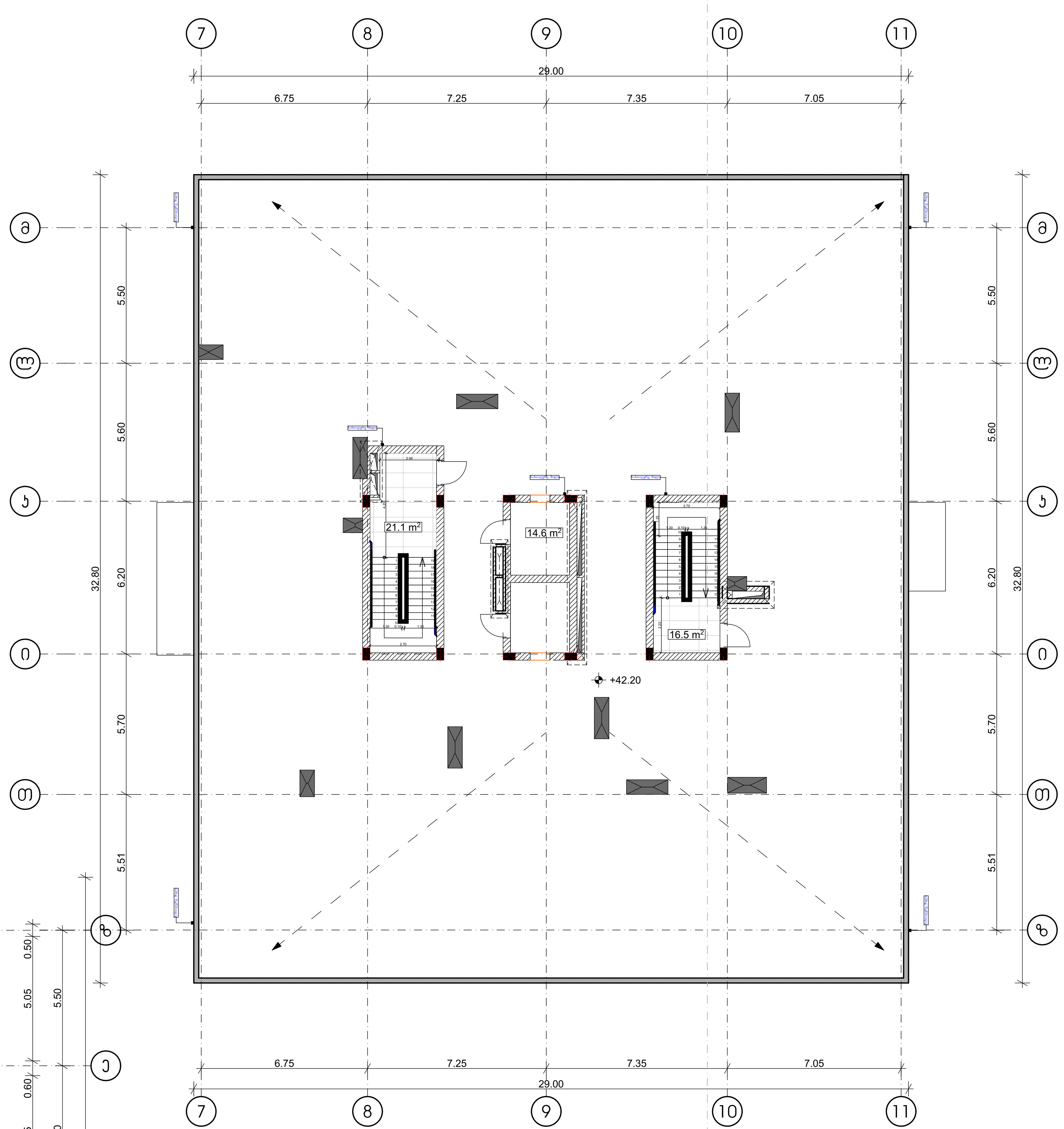

პირობითი ნიშნები

მისაწვდომი სვლაგზი

მოსატრიალებელი სივრცეები

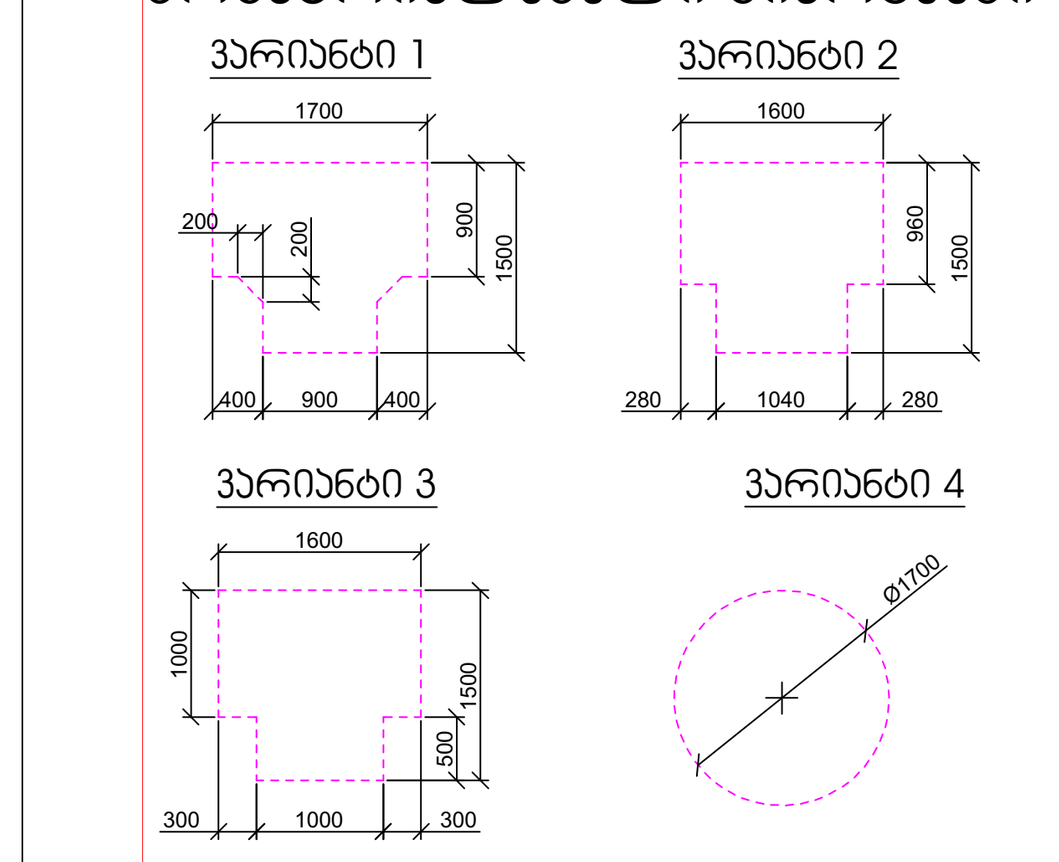

კარის წინ თავისუფალი სივრცე

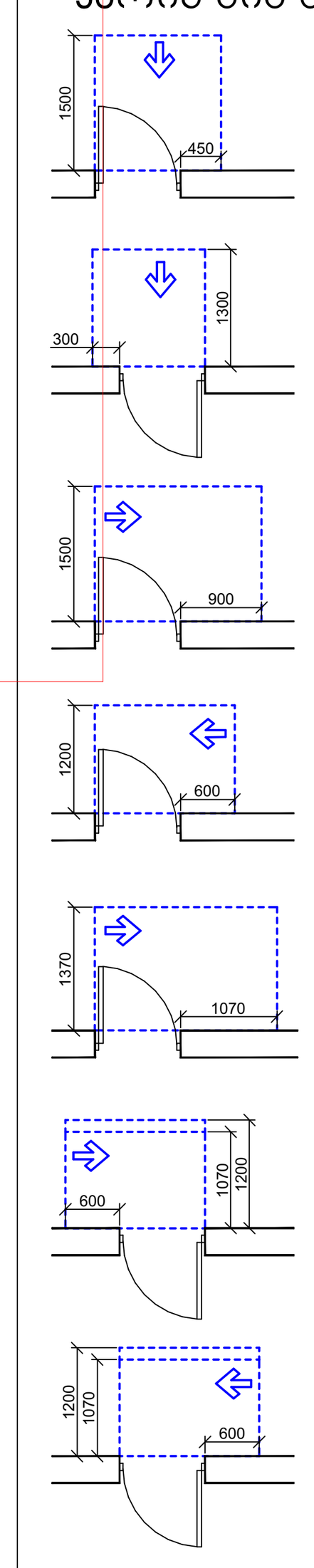

თავისუფალი სივრცე კართან მანევრირებისთვის - ანჯამიანი კარი
წინიდან მისაწვდომი - გამოწევით გაღება

თავისუფალი სივრცე კართან მანევრირებისთვის - ანჯამიანი კარი
წინიდან მისაწვდომი - მიწოლით გაღება

თავისუფალი სივრცე კართან მანევრირებისთვის - ანჯამიანი კარი
ანჯამის მხრიდან მისაწვდომი - გამოწევით გაღება

თავისუფალი სივრცე კართან მანევრირებისთვის - ანჯამიანი კარი
საკეტის მხრიდან მისაწვდომი - გამოწევით გაღება

თავისუფალი სივრცე კართან მანევრირებისთვის - ანჯამიანი კარი
ანჯამის მხრიდან მისაწვდომი - გამოწევით გაღება

თავისუფალი სივრცე კართან მანევრირებისთვის - ანჯამიანი კარი
საკეტის მხრიდან მისაწვდომი - მიწოლით გაღება
120 მინ. თუ მოწყობილია მიმხურავი

თავისუფალი სივრცე კართან მანევრირებისთვის - ანჯამიანი კარი
ანჯამის მხრიდან მისაწვდომი - მიწოლით გაღება
120 მინ. თუ მოწყობილია მიმხურავი

მრავალბინიანი საცხოვრებელი სახლი

ექსპლიკაცია

გამოყენებული პირობითი აღნიშვნები

	საკადასტრო საზღვარი
-3.30	ნიშნული გეგმაზე
1	ჭრილის ხაზი
	კედლის ცეცხლმედეგობის ხარისხი 1 საათი
	კედლის ცეცხლმედეგობის ხარისხი 2 საათი
	გასასვლელამდე სავალი მანძილი
	მისაწვდომი სვლაგზი
+3.900 / +3.800	ნიშნული ჭრილზე, ფასადზე
	გაძლიერებული ბეტონის სტრუქტურული ელემენტები 2 სთ-იანი ხანძარმედეგობით (სვეტი, კოჭი, დიაფრაგმა, გადახურვის ფილა)
	ბეტონის ბლოკის 200 იანი კედელი
	ბეტონის ბლოკის 100 იანი კედელი
	შახტის აღმნიშვნელი
1	ღერძის ხაზი
L=11.8 m 10%	პანდუსის ქანობის მაჩვენებელი
	სავაჭრო დაკავებულობა (ს3)
	საცხოვრებელი დაკავებულობა (სც-2)
	სასაწყობო დაკავებულობა (სწ-2)
	წარმოსახვითი ხაზი

ნახაზის დასახელება

დამკვეთი

შპს "საქართველო-ისრაელის ბიზნეს ჯგუფი"

პროექტი:

მრავალბინიანი საცხოვრებელი სახლი

ქ. თბილისი, მუხიანის საცხოვრებელი რაიონის მიმდებარედ

TITLE:

SEAL:	შეასრულა:	ხელმოწერა:
	გ. სომხიშვილი	
	თარიღი:	17.06.2024
	მასშტაბი:	SHEET NO:

ნახაზის ნომ:	ფორმატი:	რევიზია:	სტადია:
	A1		ს.პ

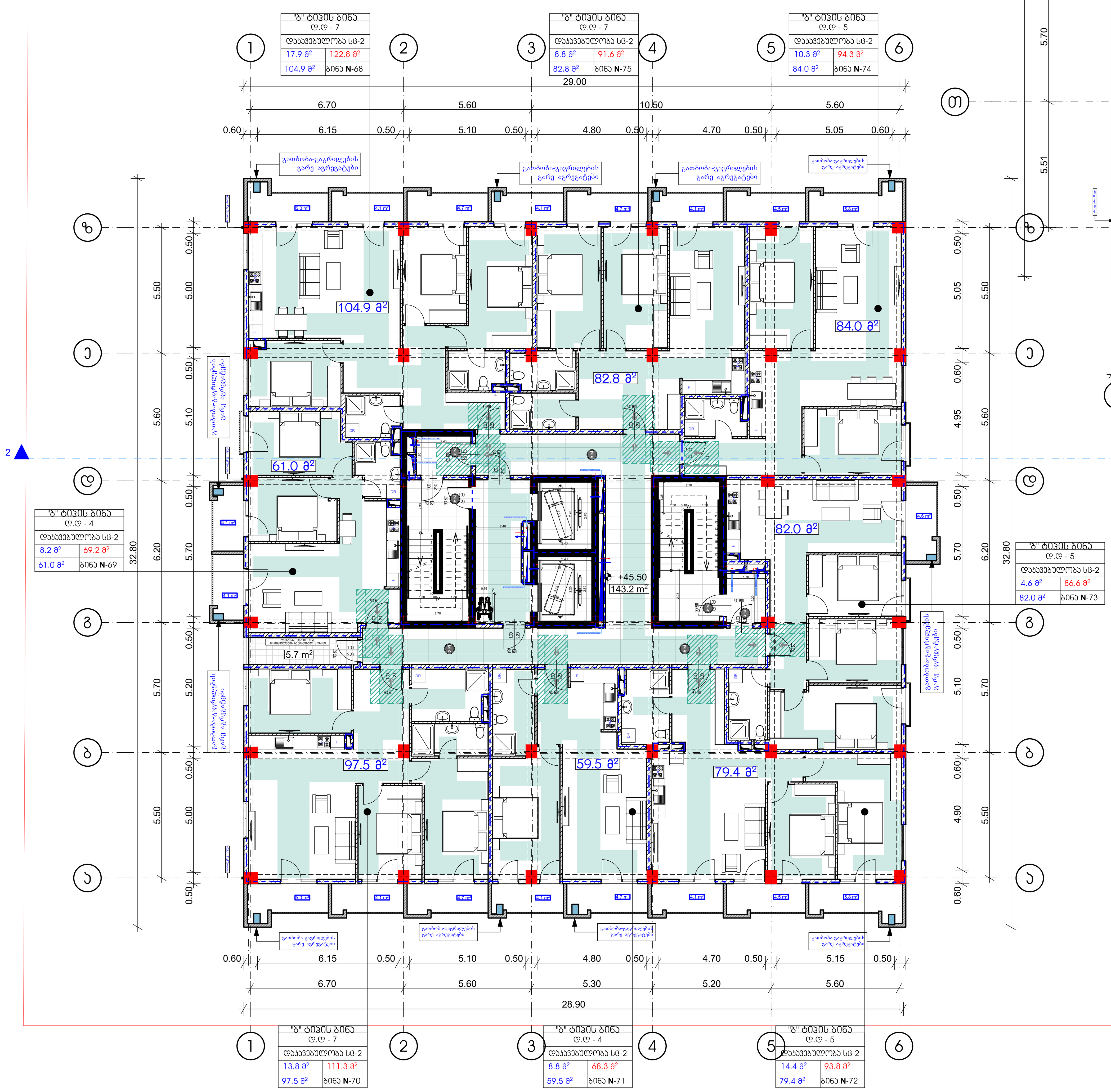

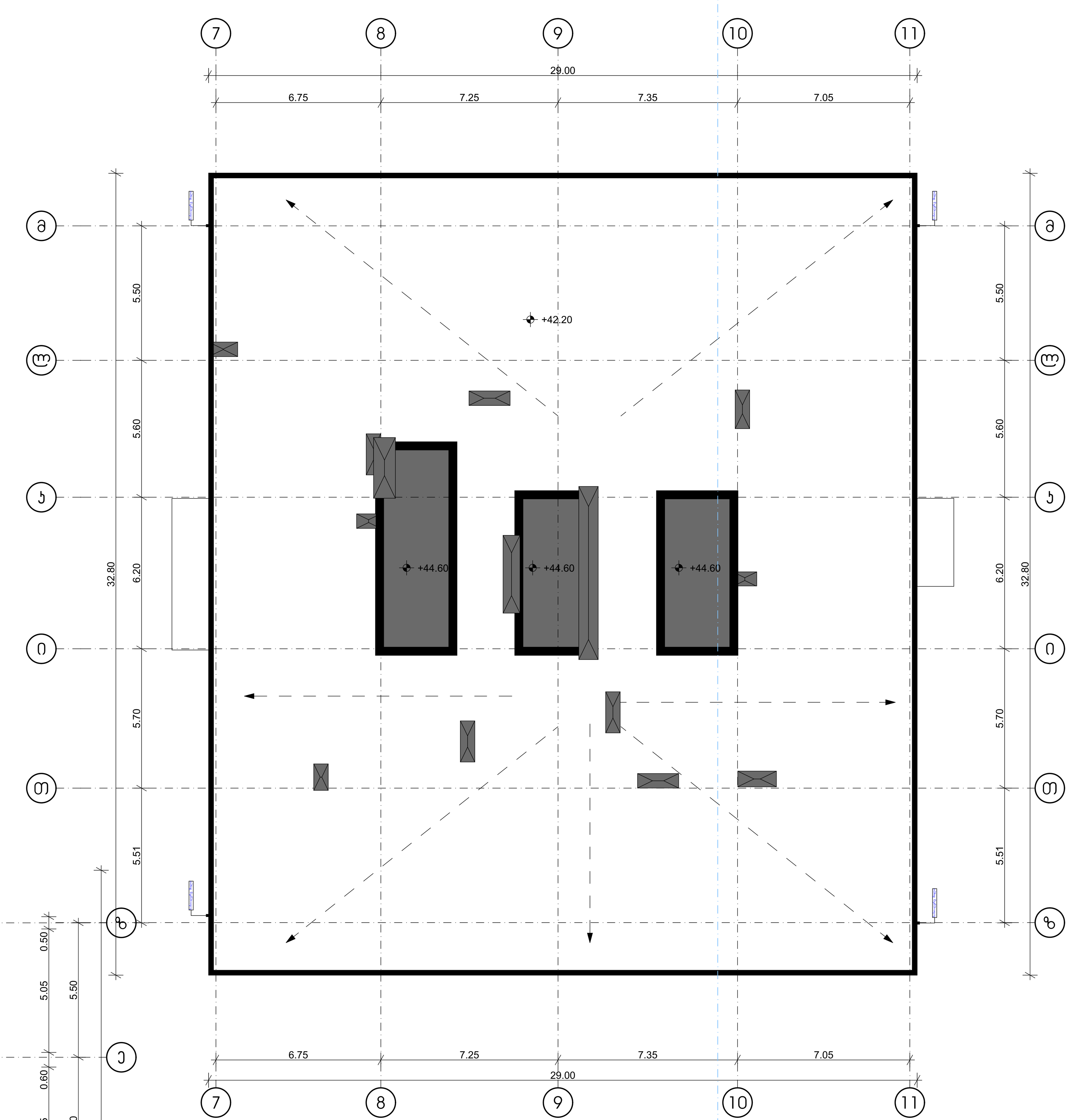

პირობითი ნიშნები

მისაწვდომი ცვლაგზი

მოსატრიალებელი სივრცეები

ვარიანტი 1
ვარიანტი 2
ვარიანტი 3
ვარიანტი 4

კარის წინ თავისუფალი სივრცე

თავისუფალი სივრცე კართან მანევრირებისთვის - ანჯამიანი კარი წინიდან მისაწვდომი - გამოწევით გაღება

თავისუფალი სივრცე კართან მანევრირებისთვის - ანჯამიანი კარი წინიდან მისაწვდომი - მიწოლით გაღება

თავისუფალი სივრცე კართან მანევრირებისთვის - ანჯამიანი კარი ანჯამის მხრიდან მისაწვდომი - გამოწევით გაღება

თავისუფალი სივრცე კართან მანევრირებისთვის - ანჯამიანი კარი საკეტის მხრიდან მისაწვდომი - გამოწევით გაღება

თავისუფალი სივრცე კართან მანევრირებისთვის - ანჯამიანი კარი ანჯამის მხრიდან მისაწვდომი - გამოწევით გაღება

თავისუფალი სივრცე კართან მანევრირებისთვის - ანჯამიანი კარი საკეტის მხრიდან მისაწვდომი - მიწოლით გაღება 120 მმ. თუ მოწყობილია მიმხურავი

თავისუფალი სივრცე კართან მანევრირებისთვის - ანჯამიანი კარი ანჯამის მხრიდან მისაწვდომი - მიწოლით გაღება 120 მმ. თუ მოწყობილია მიმხურავი

მრავალბინიანი საცხოვრებელი სახლი

ექსპლიკაცია

გამოყენებული პირობითი აღნიშვნები	
	საკადასტრო საზღვარი
-3.30	ნიშნული გეგმაზე
1	ჭრილის ხაზი
	კედლის ცეცხლმედეგობის ხარისხი 1 საათი
	კედლის ცეცხლმედეგობის ხარისხი 2 საათი
	გასასვლელამდე სავალი მანძილი
	მისაწვდომი ცვლაგზი
+3.900 +3.800	ნიშნული ჭრილზე, ფასადზე
	გაძლიერებული ბეტონის სტრუქტურული ელემენტები 2 სთ-იანი ხანძარმედეგობით (სვეტი, კოჭი, დიაფრაგმა, გადახურვის ფილა
	ბეტონის ბლოკის 200 იანი კედელი
	ბეტონის ბლოკის 100 იანი კედელი
	შახტის აღმნიშვნელი
1	ღერძის ხაზი
L=11.8 m 10%	პანდუსის ქანობის მაჩვენებელი
	სავაჭრო დაკავებულობა (ს3)
	საცხოვრებელი დაკავებულობა (სც-2)
	სასაწყობო დაკავებულობა (სნ-2)
	წარმოსახვითი ხაზი

ნახაზის დასახელება

დამკვეთი

შპს "საქართველო-ისრაელის ბიზნეს ჯგუფი"

პროექტი:

მრავალბინიანი საცხოვრებელი სახლი

ქ. თბილისი, მუხიანის საცხოვრებელი რაიონის მიმდებარედ

TITLE:

SEAL:	შეასრულა:	ხელმოწერა:
	მ. სოფხიშვილი	
	თარიღი:	17.06.2024
	მასშტაბი:	SHEET NO:

ნახაზის ნომ:	ფორმატი:	რევიზია:	სტადია:
	A1		ს.პ

არქიტექტურული ნაწილი

ექსპლიკაციები

ბლოკი A

ექსპლიკაცია ფართობების მიხედვით სართულების მიხედვით	
საერთო ფართი	1700.00 მ²
საერთო საცხოვრებელი ფართი	1700.00 მ²
საერთო საერთო ფართი	1700.00 მ²
საერთო საერთო ფართი	1700.00 მ²
საერთო საერთო



თავისუფალი სივრცე კართან მანევრირებისთვის

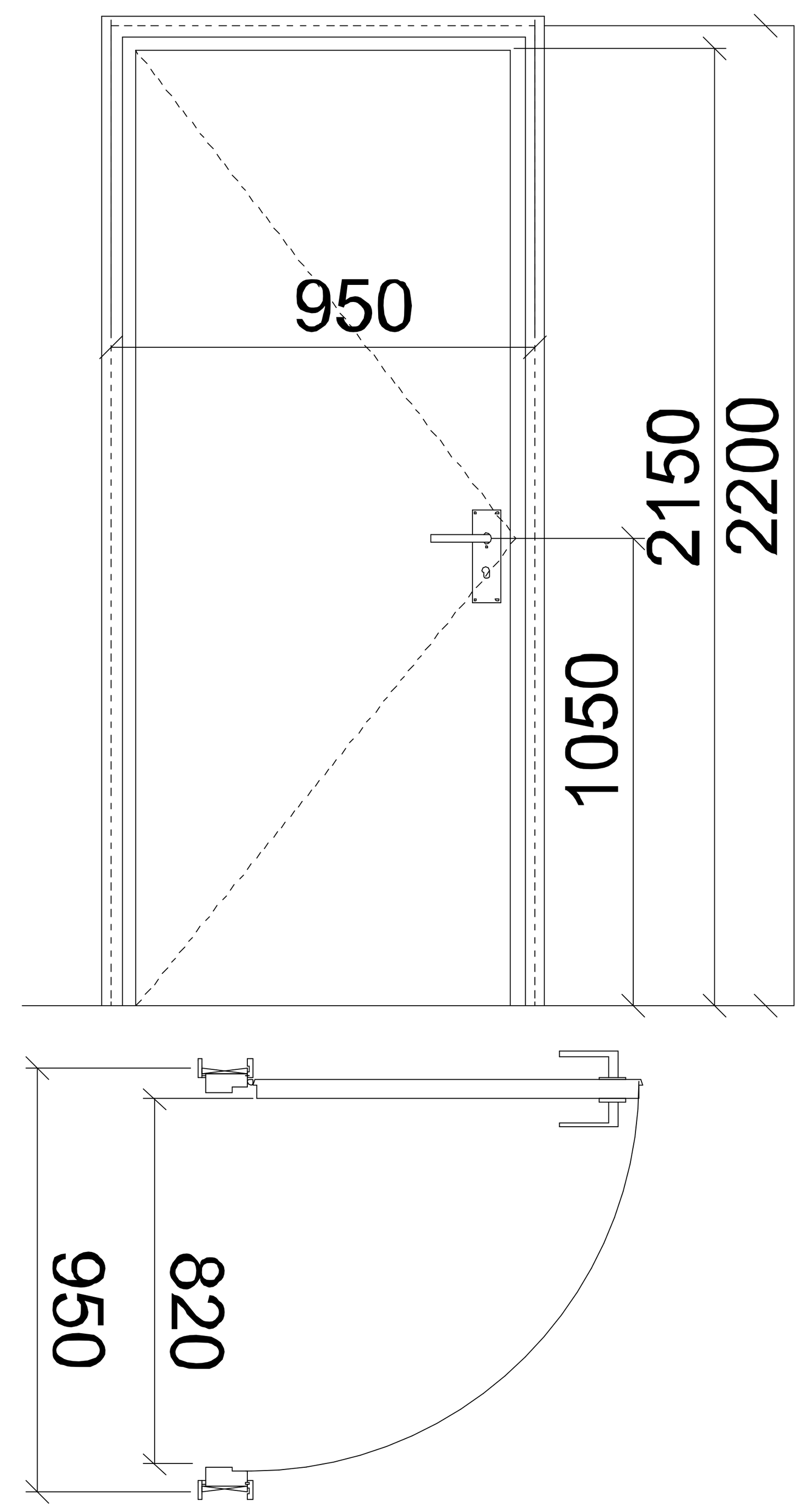

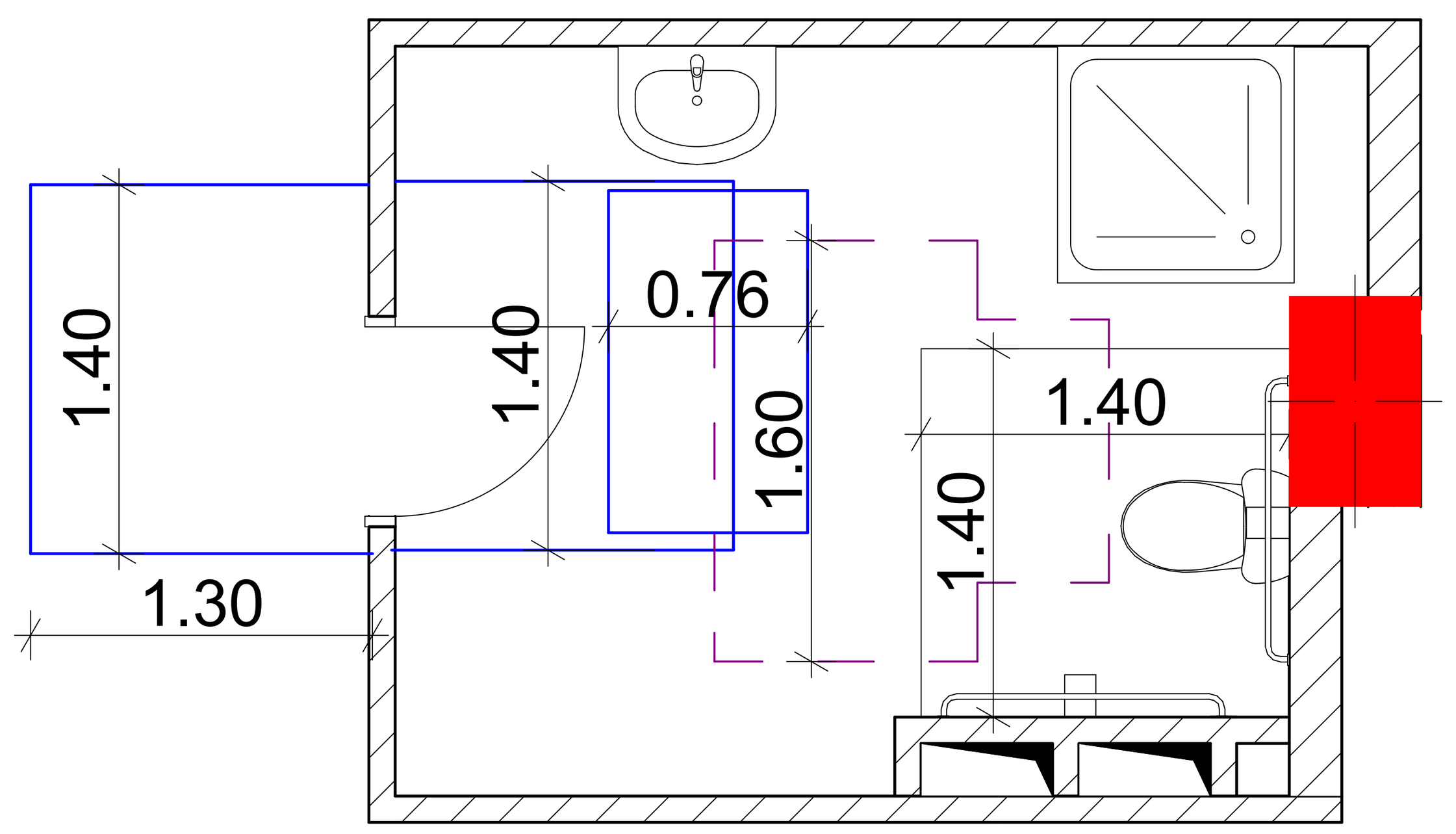

იატაკის თავისუფალი სივრცე

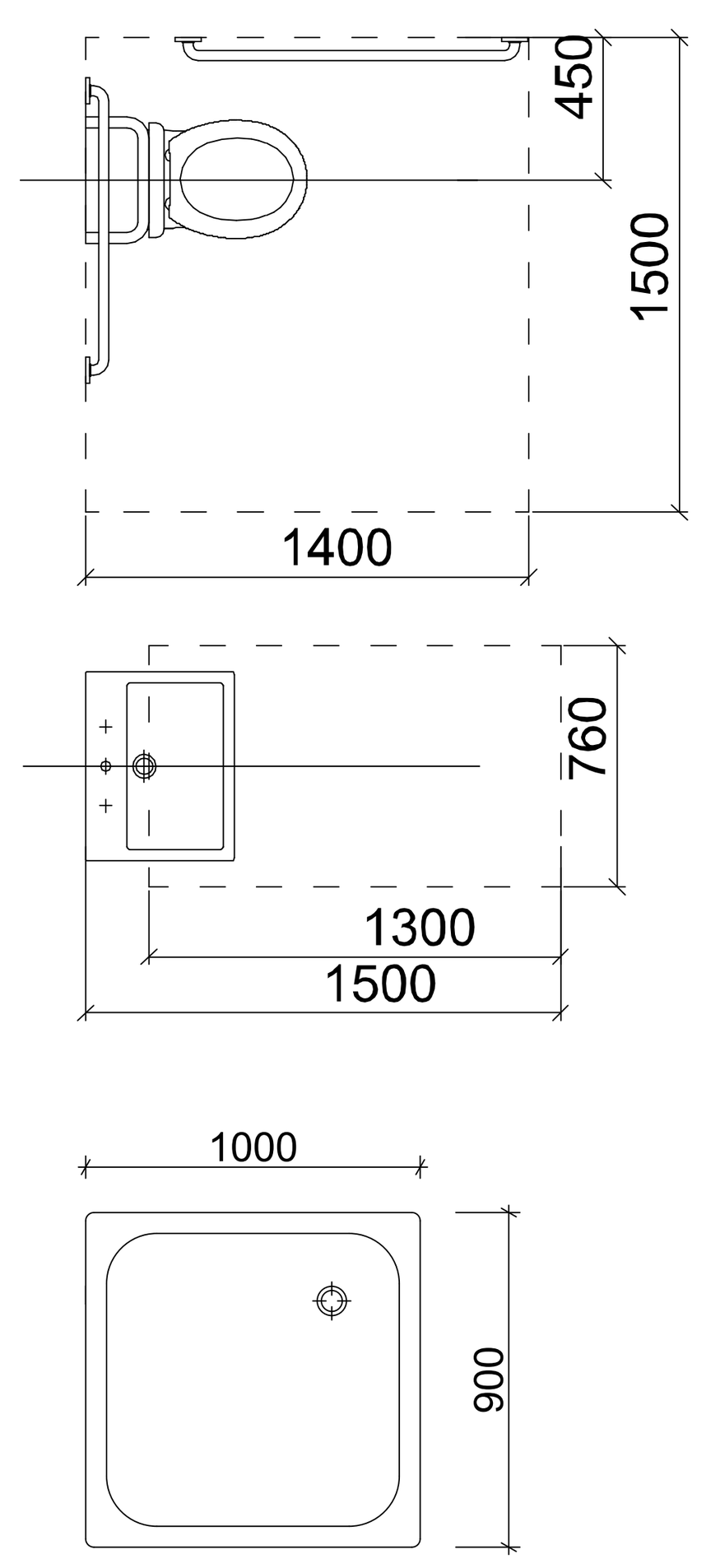

ჭრილი 1

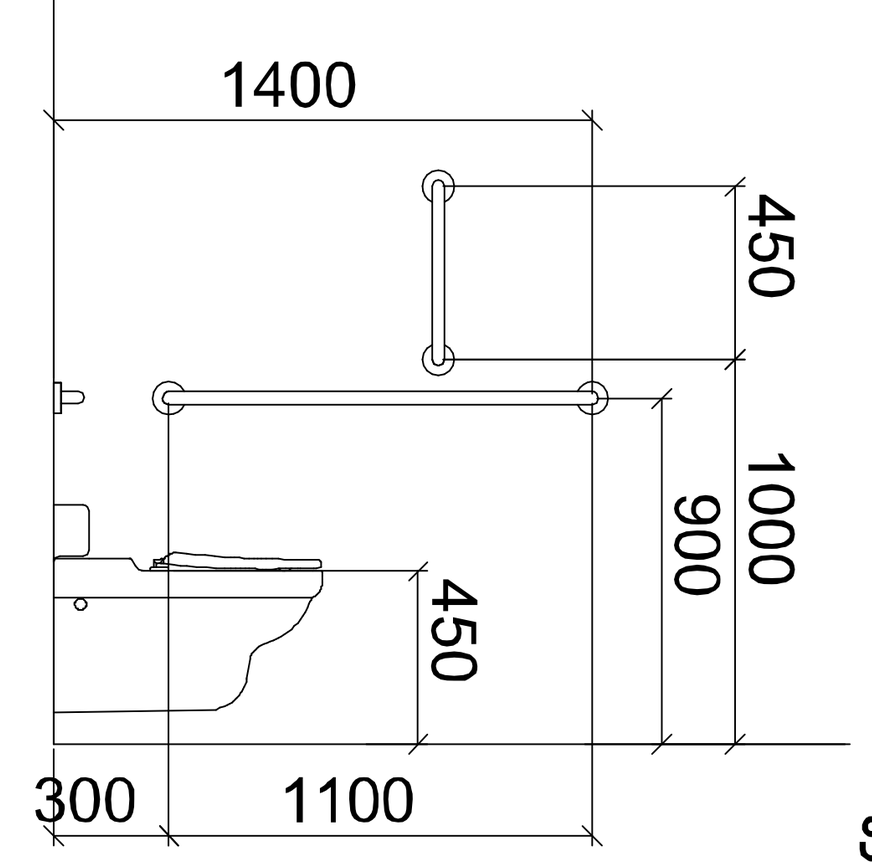

ჭრილი 2

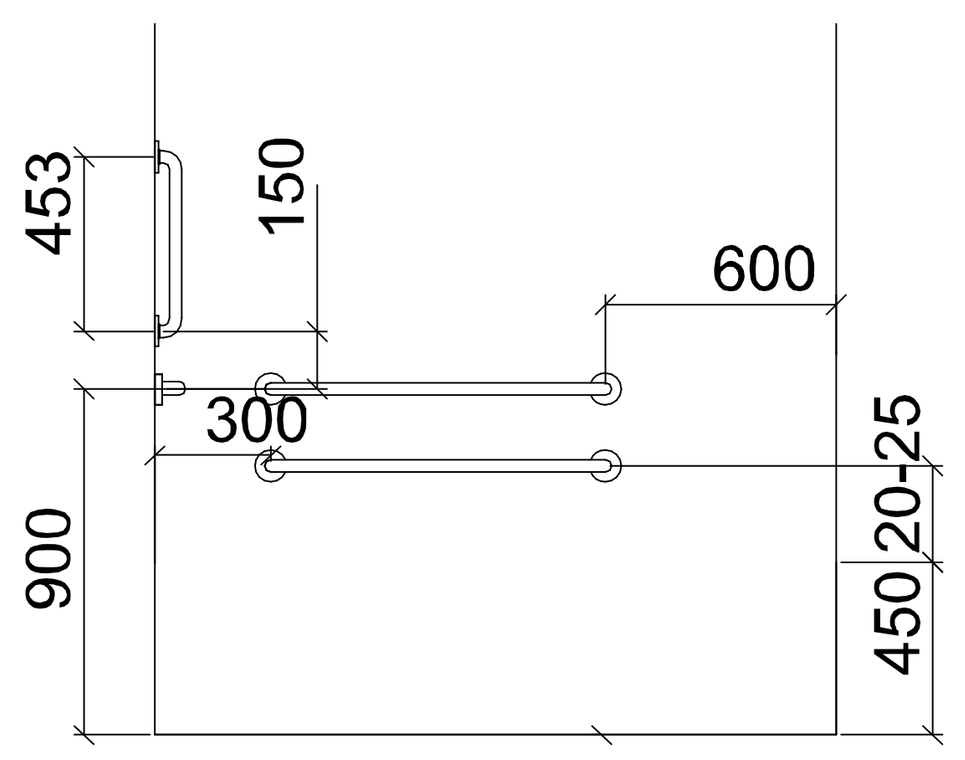

ჭრილი 3

ხელსაბანის მდებარეობა

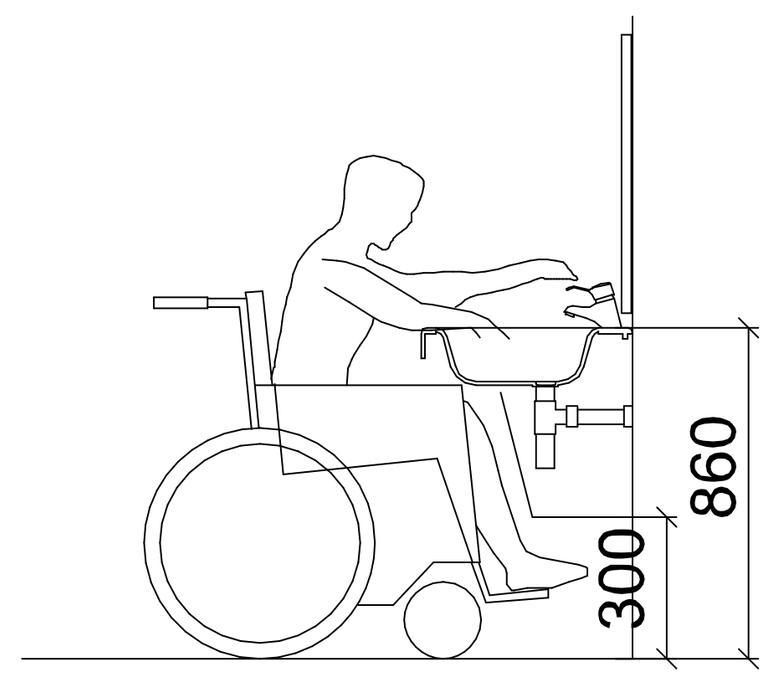

მუხლის სიმაღლემდე სივრცე

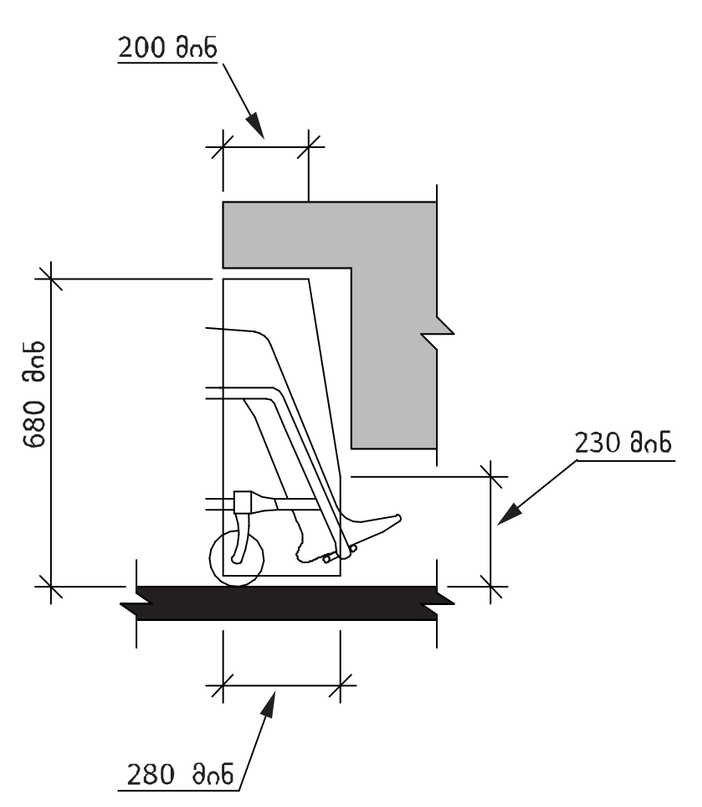

სამზარეულოსთან წვდომა

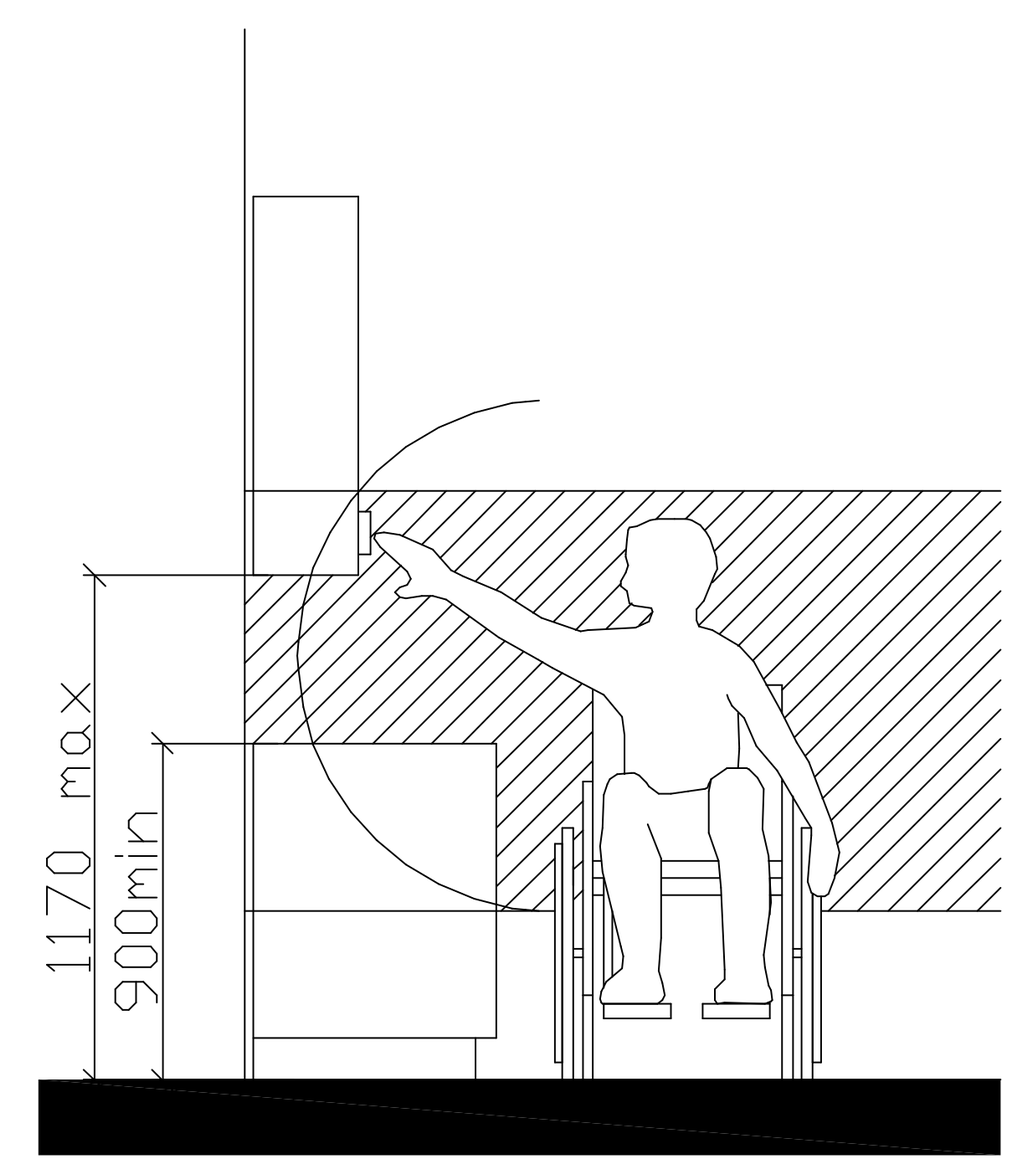

კარის გაბარიტული ზომები

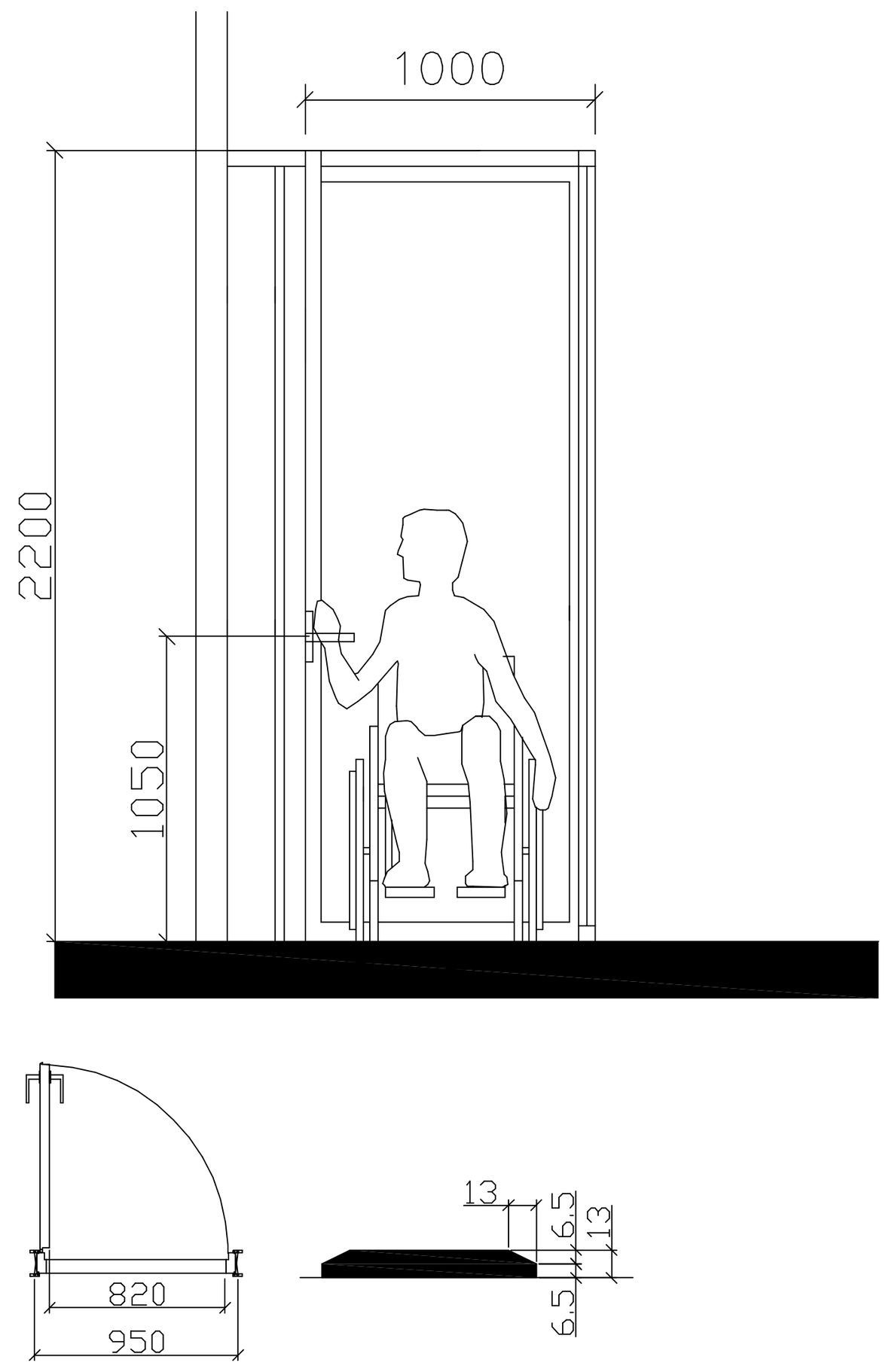

ფანჯარასთან წვდომა "ა" ტიპის ბინაში

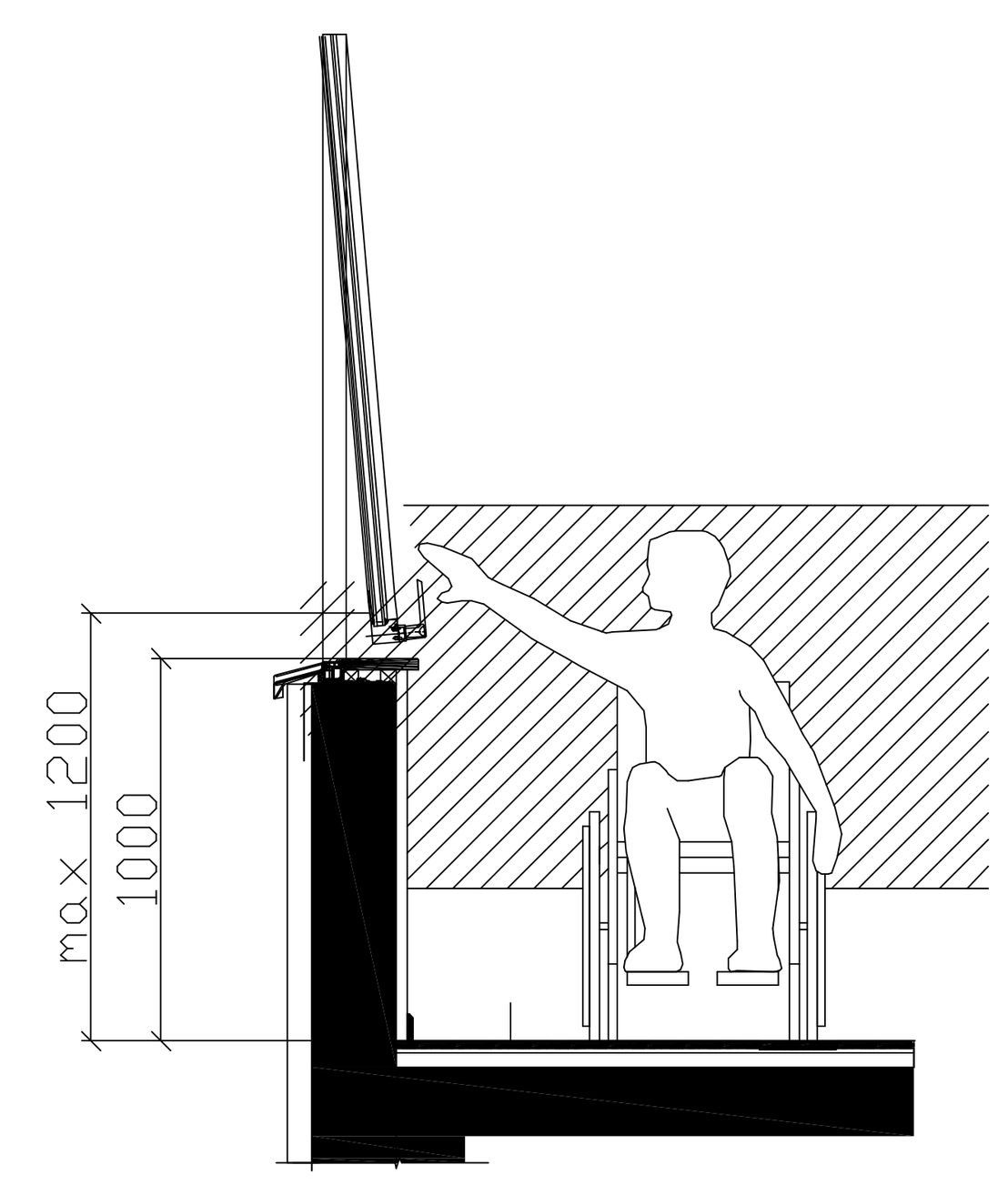

მრავალბინიანი საცხოვრებელი სახლი

ექსპლიკაცია

გამოყენებული პირობითი აღნიშვნები

	საკადასტრო საზღვარი
+0.00	ნიშნული გეგმაზე
1	ჭრილის ხაზი
	კედლის ცეცხლმედეგობის ხარისხი 1 საათი
	კედლის ცეცხლმედეგობის ხარისხი 2 საათი
	გასასვლელამდე სავალი მანძილი
	მისაწვდომი სვლაგეზი
+3.900 +3.800	ნიშნული ჭრილზე, ფასადზე
	გაძლიერებული ბეტონის სტრუქტურული ელემენტები 2 სთ-იანი ხანძარმედეგობით (სვეტი, დიაფრაგმა)
	ბეტონის ბლოკის 200 იანი კედელი
	შახტის აღმნიშვნელი
1	ღერძის ხაზი
L=11.8 m 10%	პანდუსის ქანობის მაჩვენებელი
	სავაჭრო დაკავებულობა (ს3)
	საცხოვრებელი დაკავებულობა (სც-2)
	სასაწყობო დაკავებულობა (სწ-2)
	წარმოსახვითი ხაზი

ნახაზის დასახელება

"ა" ტიპის ბინა

დამკვეთი

შპს "საქართველო-ისრაელის ბიზნეს ჯგუფი"

პროექტი:

მრავალბინიანი საცხოვრებელი სახლი
ქ. თბილისი, მუხიანის საცხოვრებელი რაიონის მიმდებარედ

TITLE:

SEAL:	შეასრულა:	ხელმოწერა:	
	გ. სომხიშვილი		
	თარიღი:	17.06.2024	
	მასშტაბი:	SHEET NO:	
ნახაზის ნომ:	ფორმატი: A1	რევიზია:	სტადია: ს.პ

ორმხრივი კავშირის გამოყენების წესები, ნიშანი უნდა გაიკრას თავშესაფრის ფართობებთან

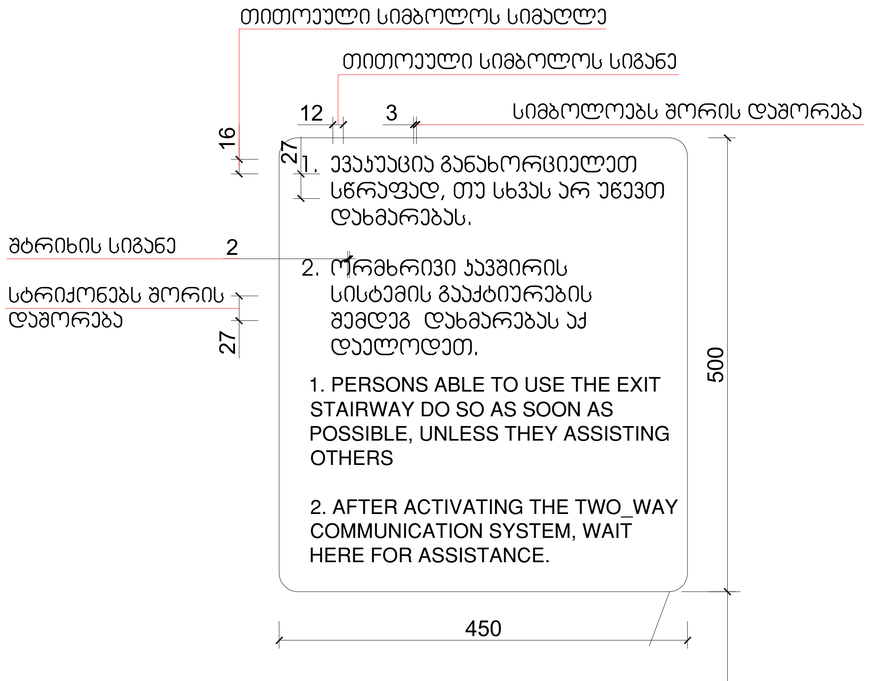

გზა-კიბის ამოსაცნობის ნიშანი, გზა-კიბის საზღვრებში, დერეფანში გამავალი კარის საკეტის მომიჯნავედ

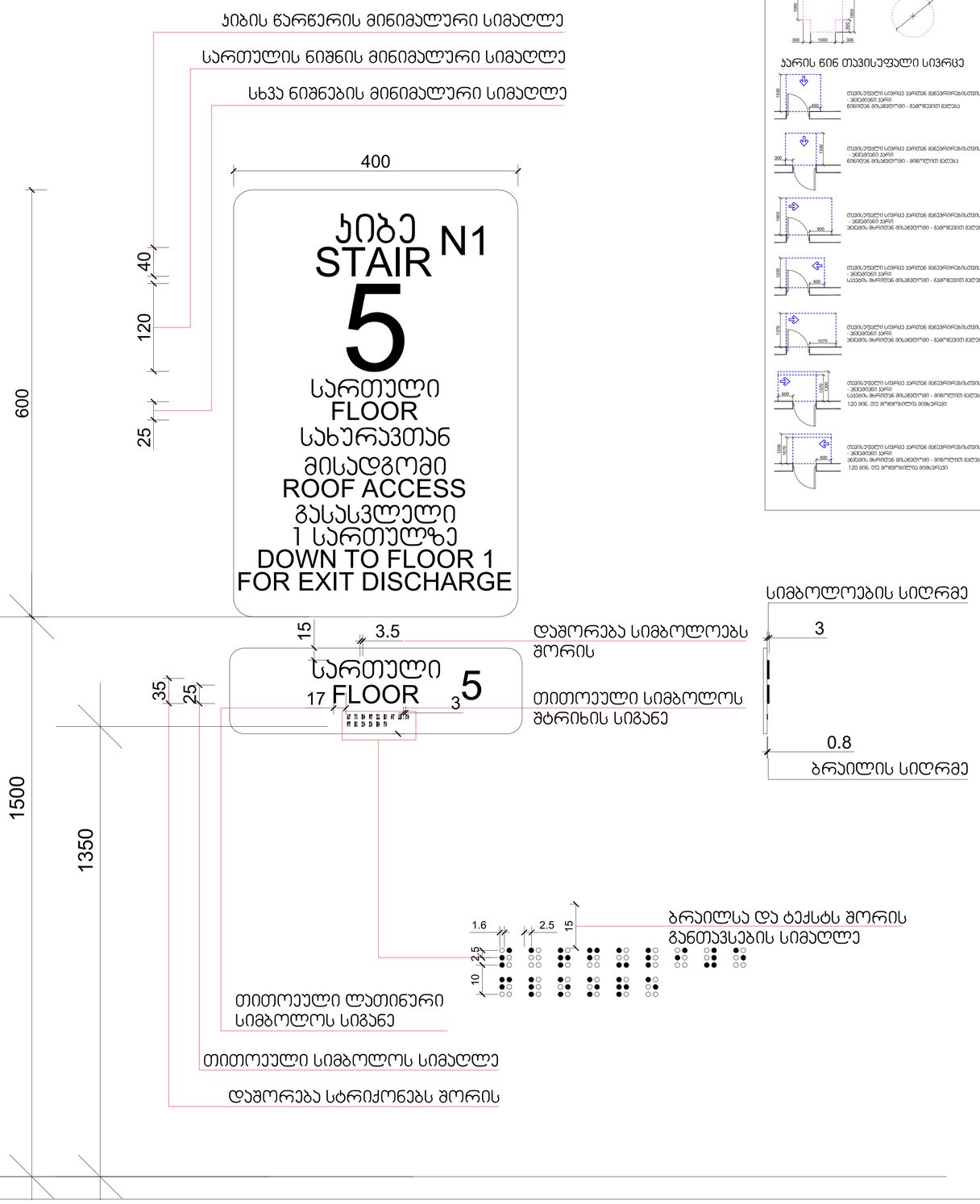

პირობითი ნიშნები

მისაბრძოლი სავლგზა

მოსატრიალებელი სივრცეები

ვარიანტი 1

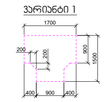

ვარიანტი 2

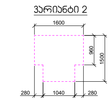

ვარიანტი 3

ვარიანტი 4

კარის წინ თავისუფალი სივრცე

მრავალბინიანი საცხოვრებელი სახლი

ექსპლიკაცია

გამოყენებული პირობითი აღნიშვნები	
	საკადასტრო საზღვარი
-3.30	ნიშნული გეგმაზე
1	ჭრილის ხაზი
	კედლის ცენტრმდებარეობის ხარისხი 1 საძით
	კედლის ცენტრმდებარეობის ხარისხი 2 საძით
	გასასვლელამდე საბალი მანძილი
	მისაბრძოლი სავლგზა
3.900 / 1.800	ნიშნული ჭრილზე, ფასადზე
	გაძლიერებული ბეტონის სტრუქტურული ელემენტები 2 სთ-იანი ხანძარმდებარეობით (სვეტი, კუთ. დატყრობა, გადახურვის ფილა)
	ბეტონის ბლოკის 200 იანი კედელი
	ბეტონის ბლოკის 100 იანი კედელი
	შეხების აღმნიშვნელი
1	ღერძის ხაზი
L=11.8 m 10%	პანდუსის ქანობის მიმართებელი
	საბანრო დაბრუნებულობა (სბ)
	საცხოვრებელი დაბრუნებულობა (სბ-2)
	სასანიტარო დაბრუნებულობა (სბ-2)
	ნარმოსახვითი ხაზი

ნახაზის დასახელება

დამკვეთი

შპს "საქართველო-ისრაელის ბიზნეს ჯგუფი"

პროექტი:

მრავალბინიანი საცხოვრებელი სახლი

ქ. თბილისი, მუხიანის საცხოვრებელი რაიონის მიმდებარედ

TITLE:

SEAL:	შეასრულა:	ხელმძღვანელი:
	ა. ლორთქიფანიძე	
	თარიღი:	17.06.2024
	მასშტაბი:	SHEET NO:
ნახაზის ნომ:	ფორმატი: A1	რევიზია:
		სტადია: ს.პ

ნიშანი განთავსდება
გზა-კიბის საზღვრებში კარის მომიჯნავედ

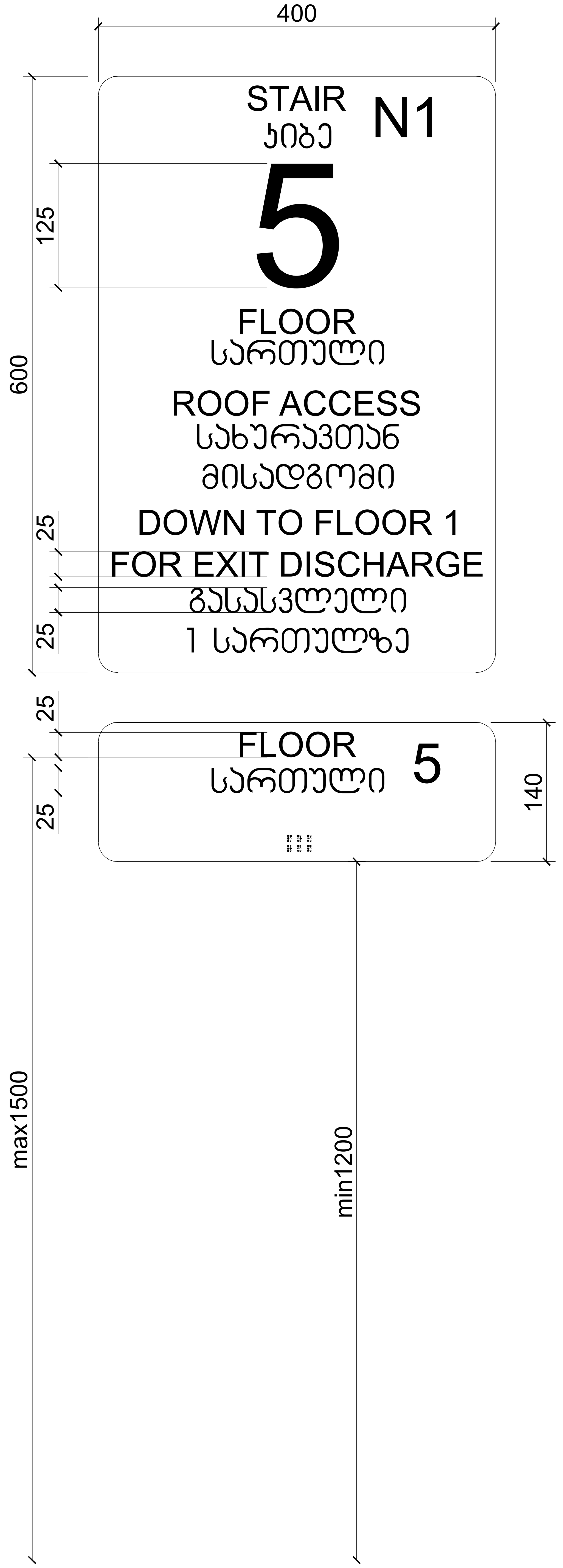

ნიშანი განთავსდება
გზა-კიბის საზღვრებში კარის მომიჯნავედ

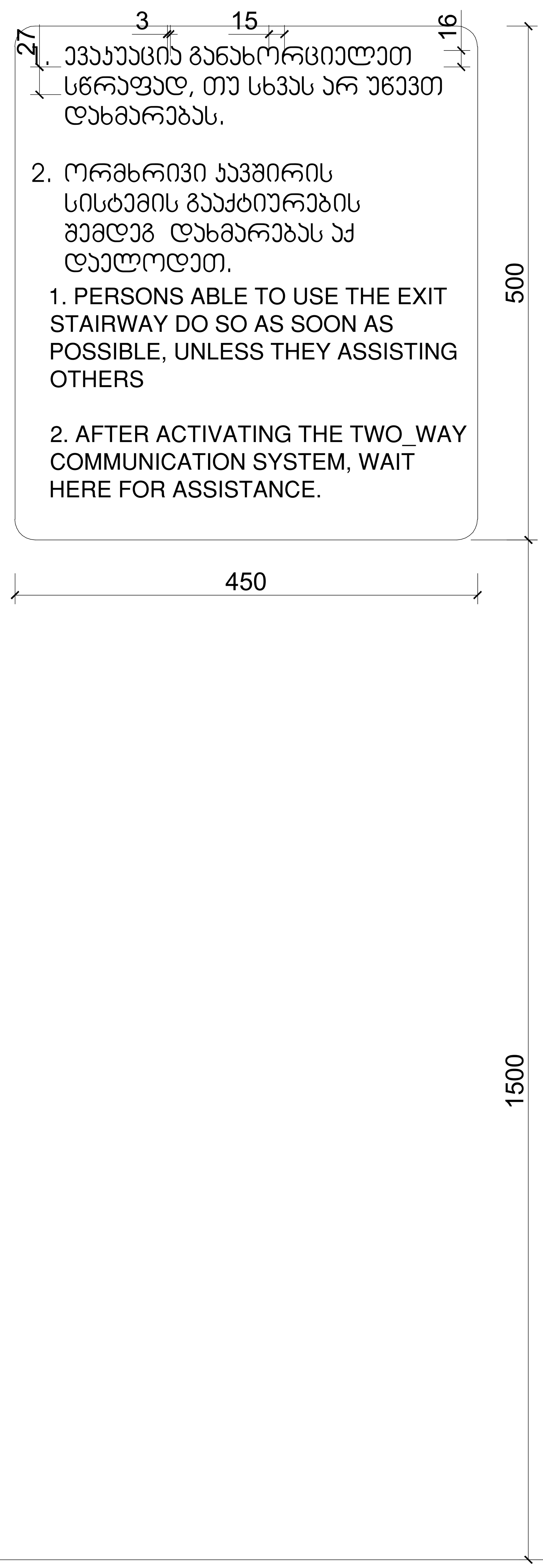

ნიშანი განთავსდება
გარე მისაწვდომ ავტოსადგომთან



ნიშანი განთავსდება
შიდა მისაწვდომ ავტოსადგომთან

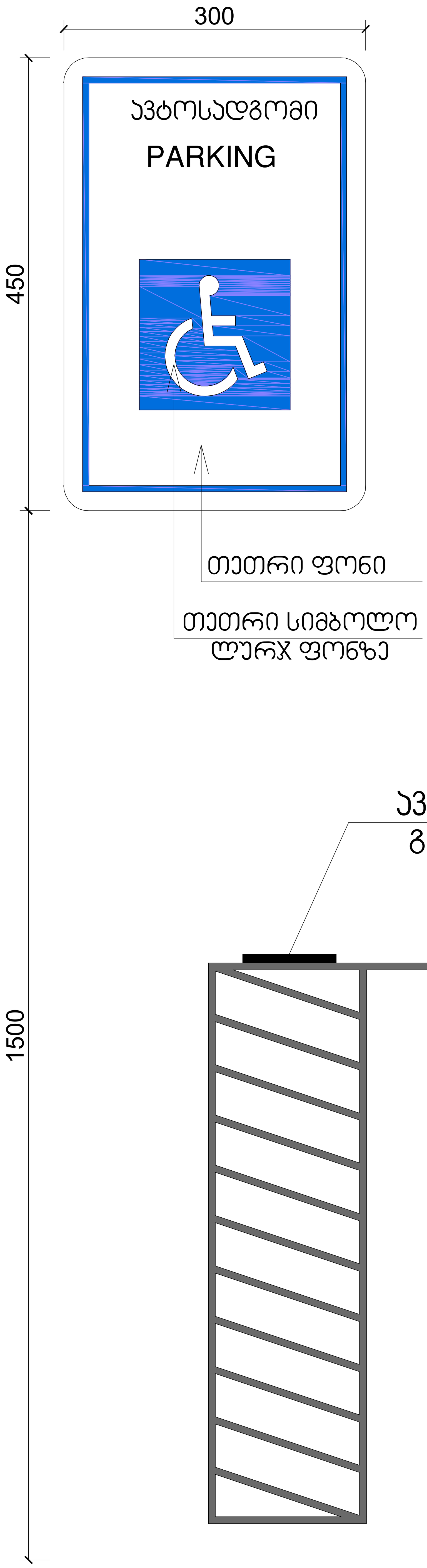

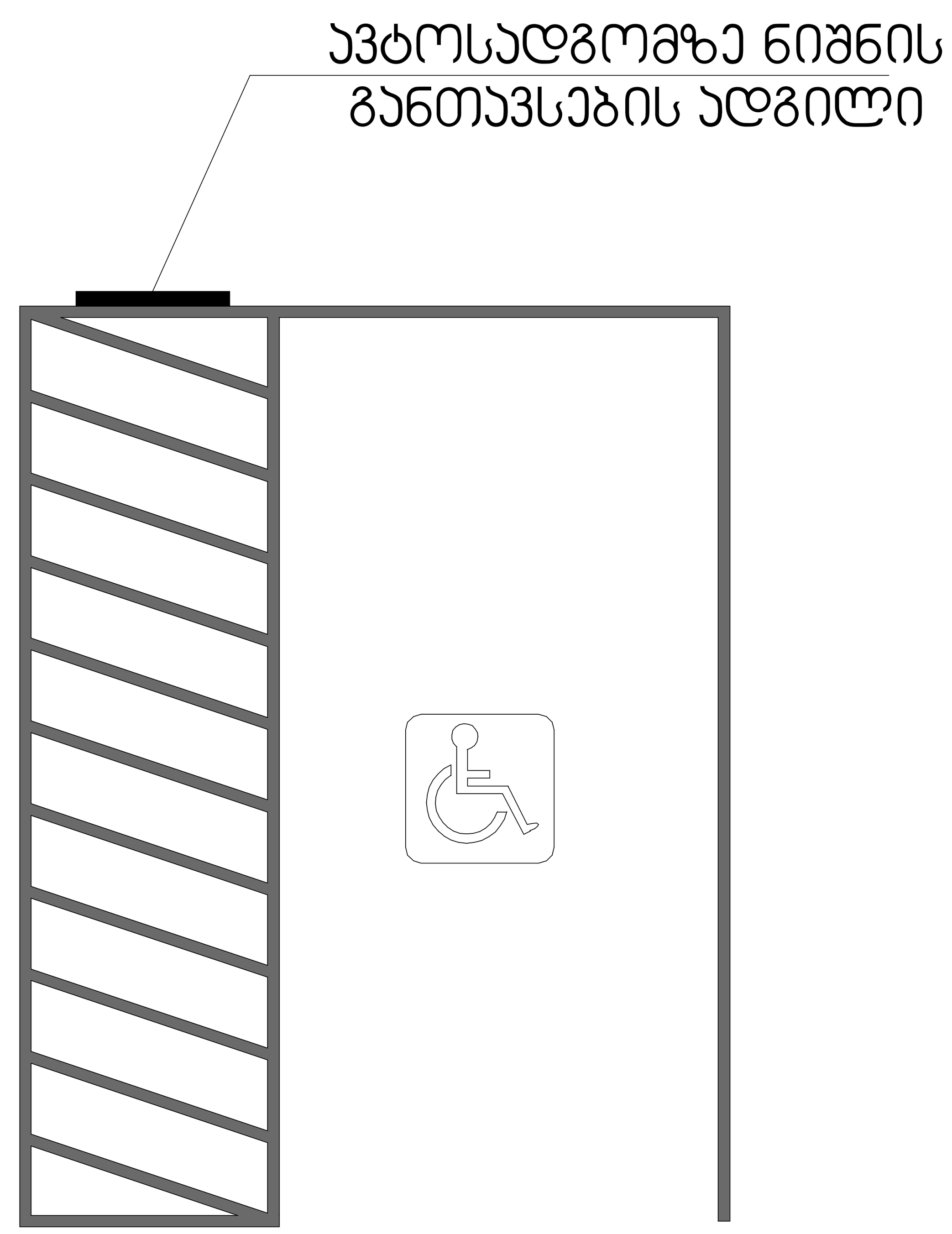

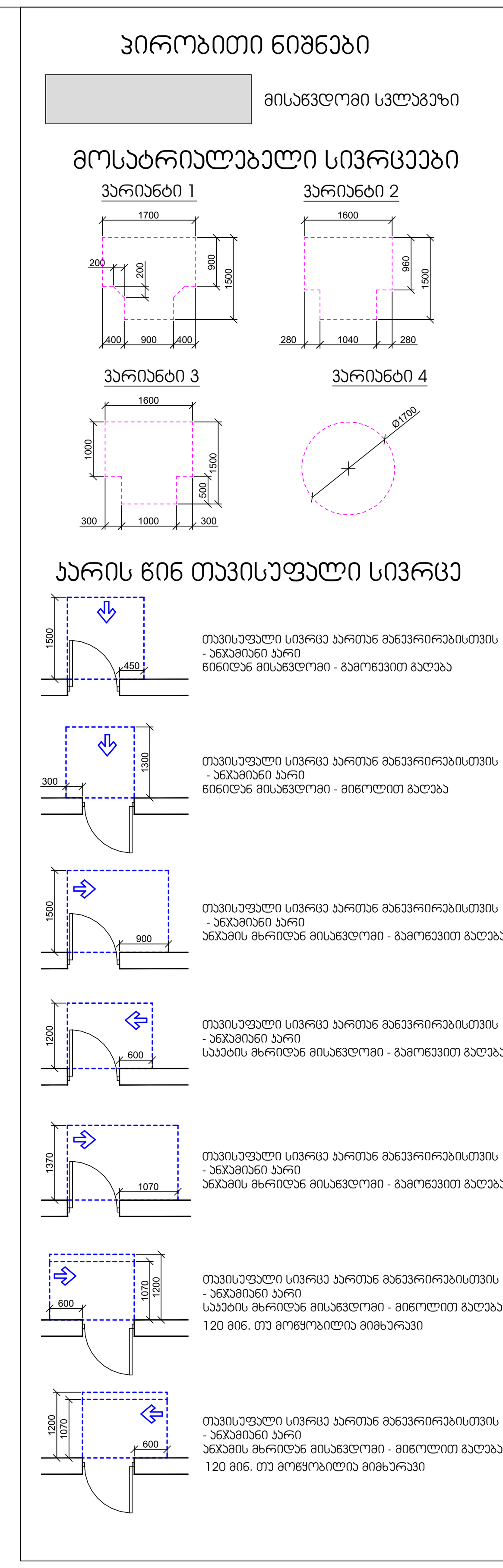

მრავალბინიანი საცხოვრებელი სახლი

ექსპლიკაცია

გამოყენებული პირობითი აღნიშვნები	
	საკადასტრო საზღვარი
-3.30	ნიშნული გეგმაზე
1	ჭრილის ხაზი
	კედლის ცეცხლმედეგობის ხარისხი 1 საათი
	კედლის ცეცხლმედეგობის ხარისხი 2 საათი
	გასასვლელამდე სავალი მანძილი
	მისაწვდომი სვლაგეზი
+3.900 +3.800	ნიშნული ჭრილზე, ფასადზე
	გაძლიერებული ბეტონის სტრუქტურული ელემენტები 2 სთ-იანი ხანძარმედეგობით (სვეტი, კოჭი, დიაფრაგმა, გადახურვის ფილა
	ბეტონის ბლოკის 200 იანი კედელი
	ბეტონის ბლოკის 100 იანი კედელი
	შახტის აღმნიშვნელი
1	ღერძის ხაზი
L=11.8 m 10%	პანდუსის ქანობის მაჩვენებელი
	სავაჭრო დაკავებულობა (ს3)
	საცხოვრებელი დაკავებულობა (ს3-2)
	სასაწყობო დაკავებულობა (ს6-2)
	წარმოსახვითი ხაზი

ნახაზის დასახელება

დამკვეთი

შპს "საქართველო-ისრაელის ბიზნეს ჰაბი"

პროექტი:

მრავალბინიანი საცხოვრებელი სახლი

ქ. თბილისი, მუხიანის საცხოვრებელი რაიონის მიმდებარედ

TITLE:

SEAL:	შეასრულა:	ხელმოწერა:
	მ. სომხიშვილი	
	თარიღი:	17.06.2024
	მასშტაბი:	SHEET NO:

ნახაზის ნომ:	ფორმატი:	რევიზია:	სტადია:
	A1		ს.3

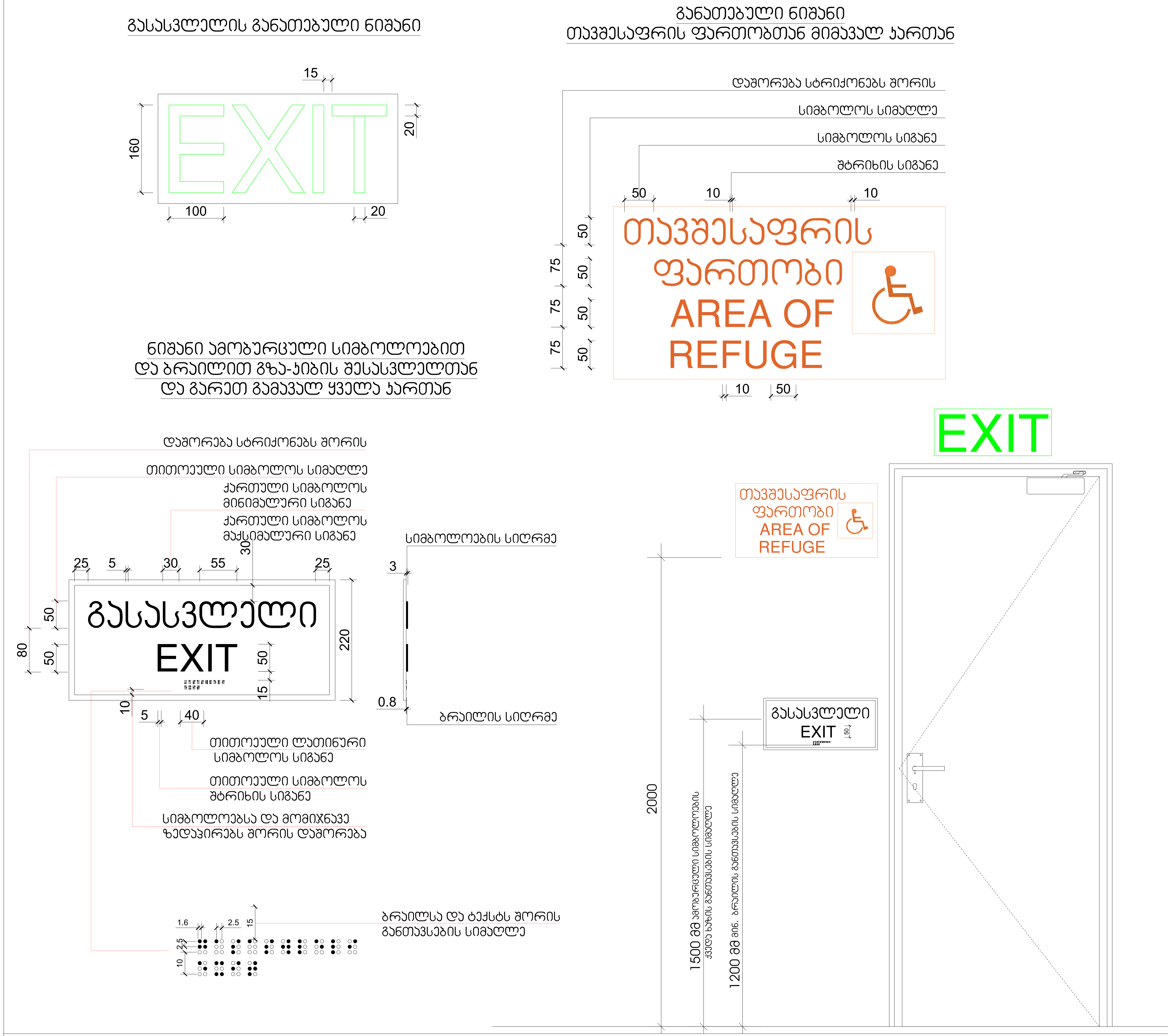

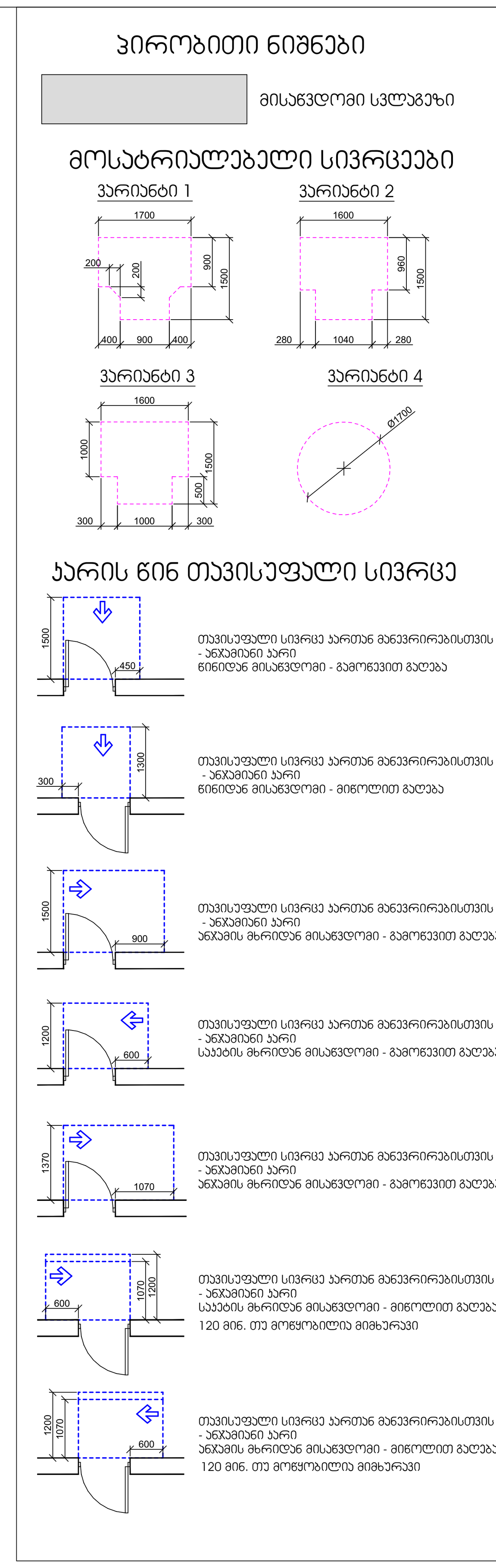

მრავალბინიანი საცხოვრებელი სახლი

ექსპლიკაცია

გამოყენებული პირობითი აღნიშვნები	
	საკადასტრო საზღვარი
-3.30	ნიშნული გეგმაზე
1	ჭრილის ხაზი
	კედლის ცეცხლმედეგობის ხარისხი 1 საათი
	კედლის ცეცხლმედეგობის ხარისხი 2 საათი
	გასასვლელამდე სავალი მანძილი
	მისაწვდომი სვლაგზი
+3.900 +3.800	ნიშნული ჭრილზე, ფასადზე
	გაძლიერებული ბეტონის სტრუქტურული ელემენტები 2 სთ-იანი ხანძარმედეგობით (სვეტი, კოჭი, დიაფრაგმა, გადახურვის ფილა
	ბეტონის ბლოკის 200 იანი კედელი
	ბეტონის ბლოკის 100 იანი კედელი
	შახტის აღმნიშვნელი
1	ღერძის ხაზი
L=11.8 m 10%	პანდუსის ქანობის მაჩვენებელი
	სავაჭრო დაკავებულობა (ს3)
	საცხოვრებელი დაკავებულობა (სც-2)
	სასაწყობო დაკავებულობა (სწ-2)
	წარმოსახვითი ხაზი

ნახაზის დასახელება

დამკვეთი

შპს "საქართველო-ისრაელის ბიზნეს ჯგუფი"

პროექტი:

მრავალბინიანი საცხოვრებელი სახლი

ქ. თბილისი, მუხიანის საცხოვრებელი რაიონის მიმდებარედ

TITLE:

SEAL:	შეასრულა:	ხელმოწერა:	
	მ. სომხიშვილი		
	თარიღი:	17.06.2024	
	მასშტაბი:	SHEET NO:	
ნახაზის ნომ:	ფორმატი: A1	რევიზია:	სტადია: ს.პ