საპროექტო გაზგასამართი მოედნის ფარდულის
ჭრილი 1-1 მ. 1:100

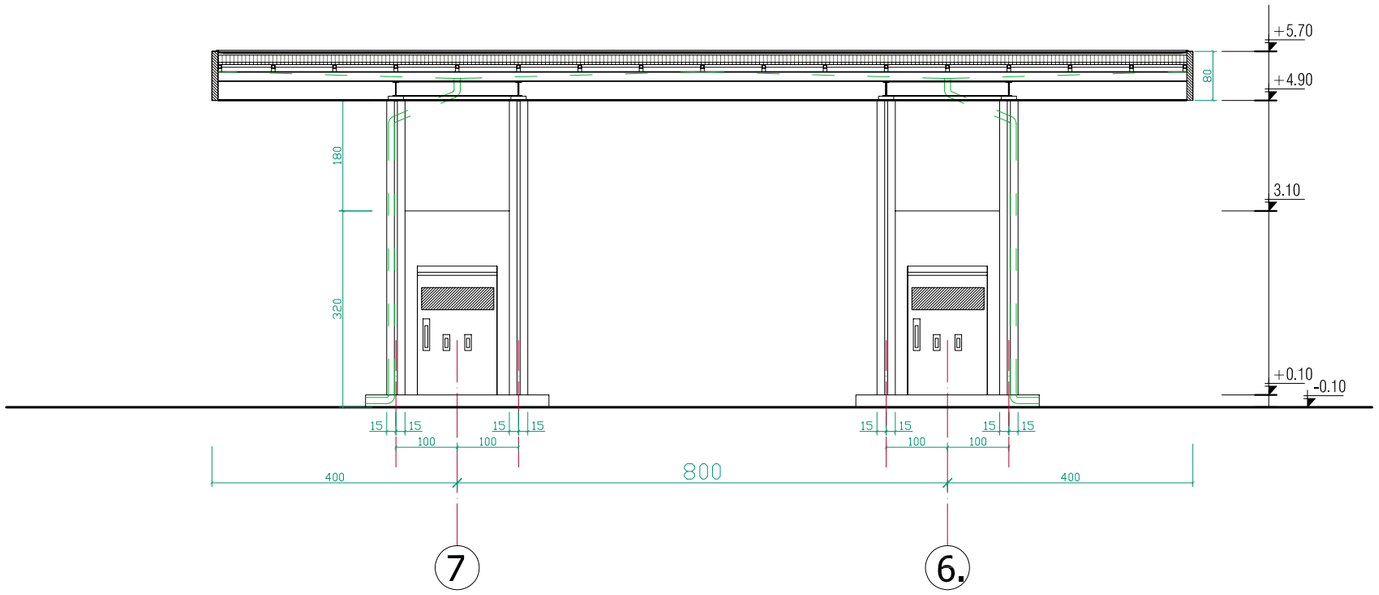

საპროექტო გაზგასამართი მოედნის ფარდულის
ჭრილი 2-2 მ. 1:100

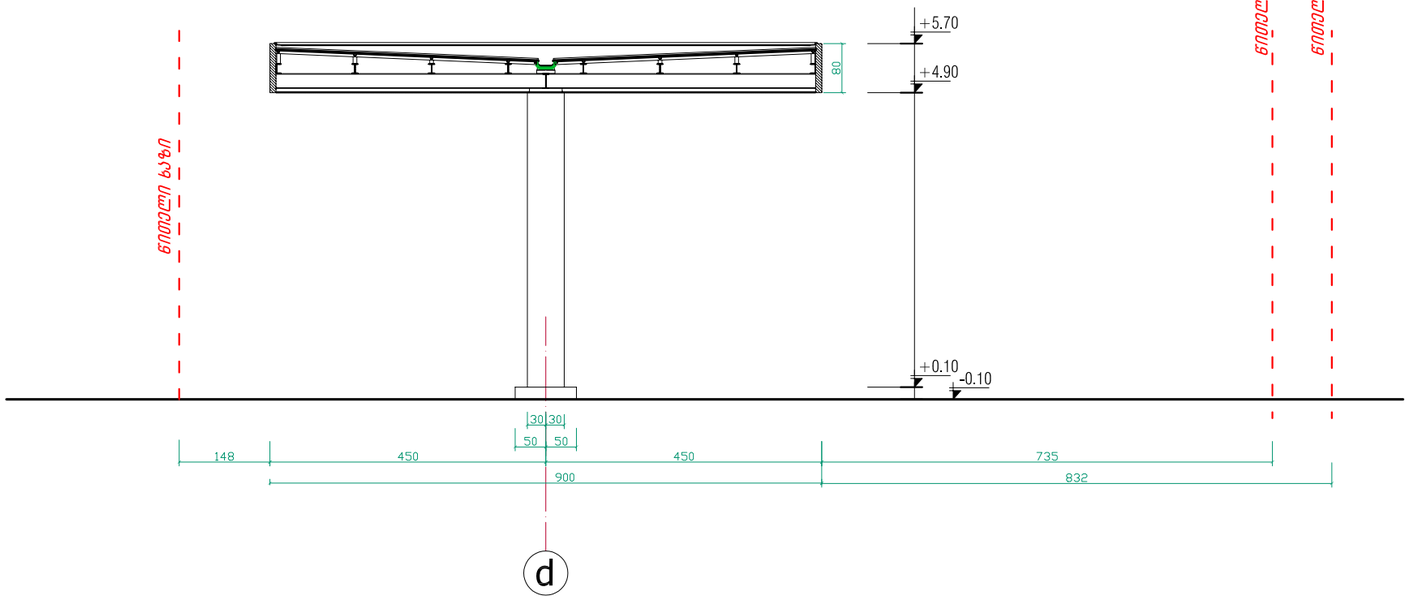

ქ. თბილისში, ერისთავის ქუჩა № 4-ში, შპს „ჯი ი სი"-ს კუთვნილ 1623 კვ.მ. მიწის (№002/022) ნაკვეთზე, დამოუკიდებელი აირსავსები საკომპრესორო სადგურის მშენებლობის პროექტი			შპს „ელკომალიანსი"			2013 წ.
			ფურც. №	რაოდენ.	მასშტ.	დაკვ. №
დირექტორი	თ. გოცირიძე		ა-10	21	1:100	
პრ.მთ.ინჟინერი	ზ. ნადირაძე		ფარდულის ჭრილები: 1-1; და 2-2			
არქიტექტორი	გ. ფსუტური					

საოპერატორო შენობის ჭრილი 1-1. მ 1:100

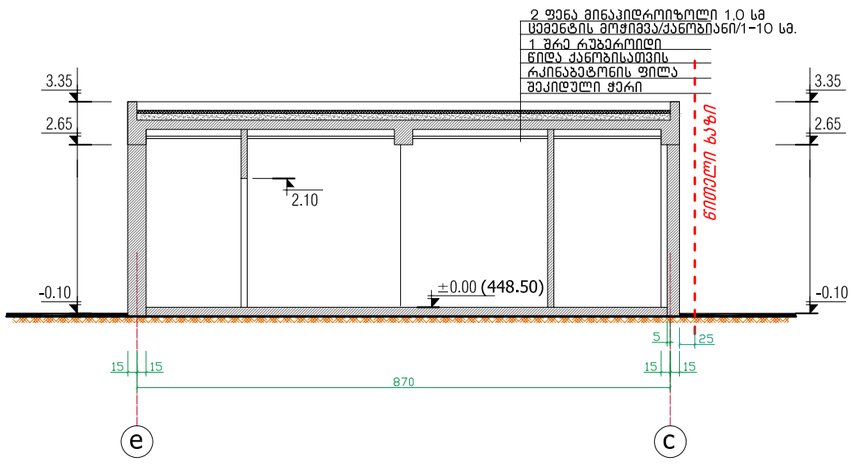

საოპერატორო შენობის ჭრილი 2-2. მ 1:100

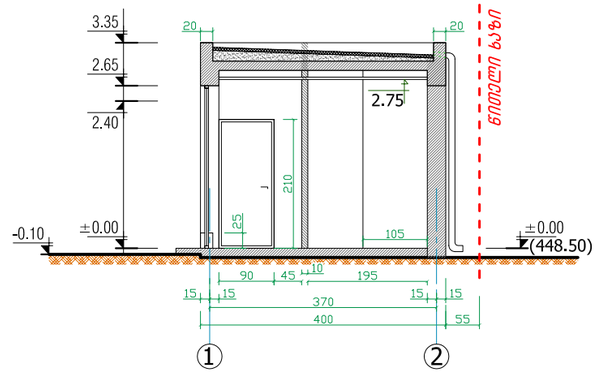

ქ. თბილისში, ერისთავის ქუჩა № 4-ში, შპს „ჯი ი სი"-ს კუთვნილ 1623 კვ.მ. მიწის (№002/022) ნაკვეთზე, დამოუკიდებელი აირსავსები საკომპრესორო სადგურის მშენებლობის პროექტი			შპს „ელკომალიანსი"			2013 წ.
			ფურც. №	რაოდენ.	მასშტ.	დაკვ. №
დირექტორი	თ. გოცირიძე		ა-13	21	1:100	
პრ.მთ.ინჟინერი	ზ. ნადირაძე		საოპერატორო შენობის ჭრილები: 1-1, და 2-2			
არქიტექტორი	გ. ფსუტური					

საკომპრესორო შენობის ჭრილი 1-1. მ 1:100

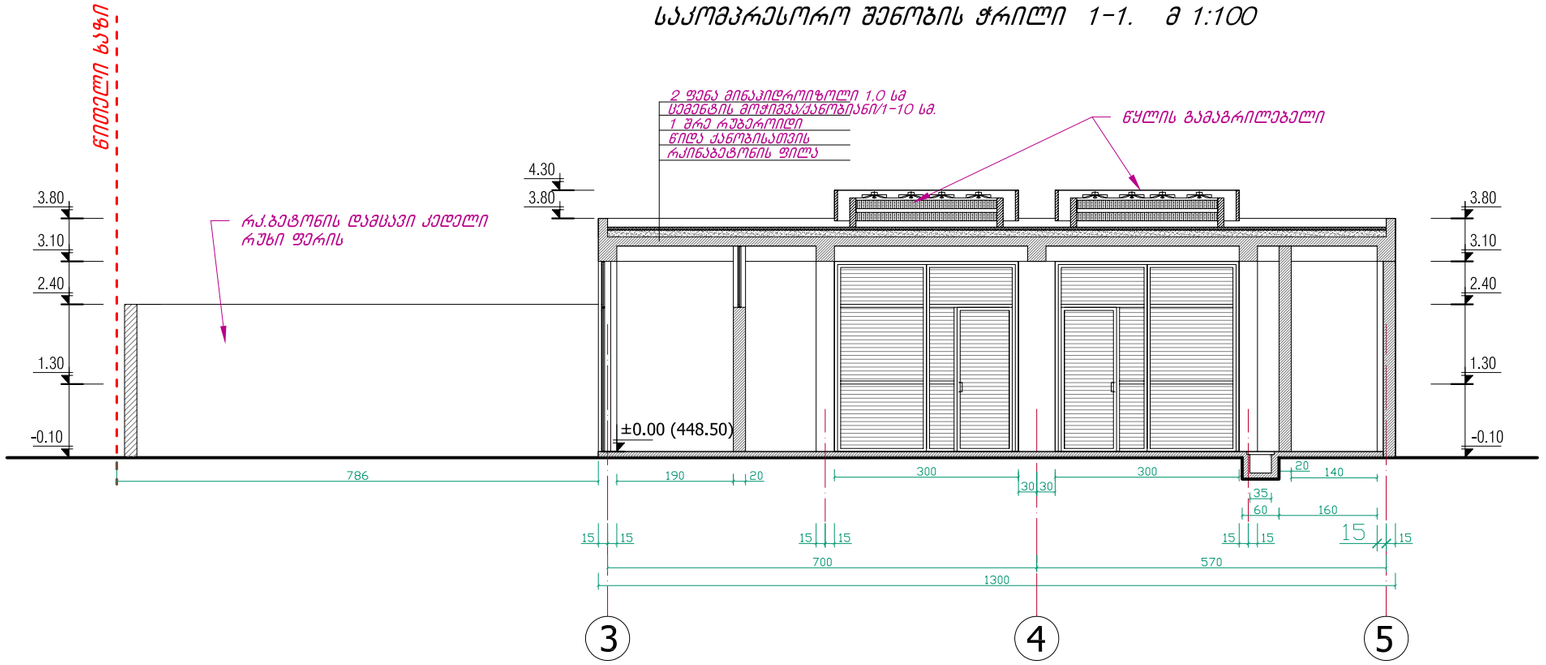

საკომპრესორო შენობის ჭრილი 2-2. მ 1:100

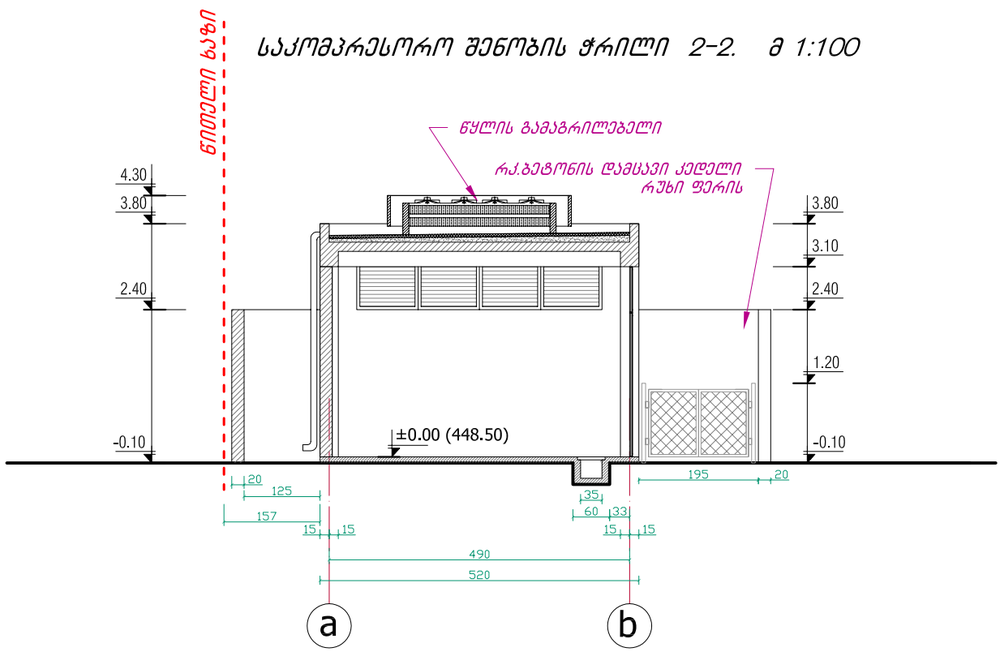

ქ. თბილისში, ერისთავის ქუჩა № 4-ში, შპს „ჯი ი სი“-ს კუთვნილ 1623 კვ.მ. მიწის (№002/022) ნაკვეთზე, დამოუკიდებელი აირსავსები საკომპრესორო სადგურის მშენებლობის პროექტი			შპს „ელკომალიანსი“			2013 წ.
			ფურც. №	რაოდენ.	მასშტ.	დაკვ. №
დირექტორი	თ. გოცირიძე		ა-17	21	1:100	
პრ.მთ.ინჟინერი	ზ. ნადირაძე		საკომპრესორო შენობის ჭრილები 1-1 და 2-2			
არქიტექტორი	გ. ფსუტური					