№04-20 25 ივნისი 2024 წ.

საექსპერტო დასკვნა

ქ. თბილისი ასმათის ქუჩა N25 საკ.კოდი 01.72.14.036.191
პროექტის კონსტრუქციული ნაწილის შესახებ.

ქ. თბილისი ასმათის ქუჩა N25 საკ.კოდი 01.72.14.036.191
საცხოვრებელი შენობის პროექტის კონსტრუქციული ნაწილი, ასაშენებელი შენობების გაანგარიშების სასრულ ელემენტთა სივრცული მოდელით, ტერიტორიის საინჟინრო გეოლოგიური გამოკვლევის შედეგები და პროექტის არქიტექტურული ნაწილი.

პროექტის არქიტექტურული და კონსტრუქციული ნაწილი დამუშავებულია მ.ზანდარაშვილი და ნ. ხუციშვილის მიერ. ქალაქის სეისმური დარაიონების რუკის მიხედვით სამშენებლო მოედანი განეკუთვნება 8 (A=0.17) ბალიან ზონას. გრუნტის სეზონური გაყინვის სიღრმე 0,00 სმ. ქარის ნორმატიული დაწნევა - 85 კგძ/სმ². თოვლის ნორმატიული დატვირთვა - 50 კგძ/სმ²

პროექტით გათვალისწინებულია რვასართულიანი საცხოვრებელი სახლის მშენებლობა. ერთი მიწისქვეშაა სართულით რომელიც გეგმაში მართკუთხა მოხაზულობისაა, ზომებით ღერძებში 15.1x23.4 მ;

შენობის მზიდი კონსტრუქციები გადაწყვეტილია მონოლითური რკინაბეტონის ჩარჩოვან სისტემის სახით. ჩარჩოს სვეტების განივი კვეთები ცვალებადია სართულების მიხედვით, bxh=70x40; bxh=60x40; 40x40 სმ; გადახურვად გამოყენებულია მონოლითური რკინაბეტონის რიგელიანი ფილა, ფილის სისქე 18 სმ. კორექტირების შედეგად -0.10 ნიშნულის ფილის ნაწილი გახდა 22სმ. რიგელების განივკვეთი bxh=40x50; კონსტრუქციებისათვის ბეტონის სიმტკიცის კლასი „B.-25” , ხოლო არმატურის კლასი A500C, AC-I. შენობის პერიმეტრზე ჩარჩოებს შორის ნაწილში, რომელიც ივსება წყობით, გამოყენებულია საკედლე ბლოკი სისქით 30 სმ. კორექტირების შედეგად ფილაში გაუქმდა ერთი ღიობი და დაემატა რამოდენიმე რამაც არანაირი ზეგავლენა არ მოახდინა კონსტრუქციულ ელემენტებზე. ასევე დიაფრაგმებში ამოიჭრა ფანჯრის ღიობი, შესაბამისად ამ კორქტირებასაც არანაირი ზეგავლენა არ მოუხდენია კონსტრუქციაზე.

შენობის საძირკველი წარმოადგენს მონოლითურ რკინაბეტონის ფილას. საძირკვლის ფილის სისქე h=70 სმ.პერიმეტრეზე მონ.კედლებით რომელტა სისქეა 20სმ. ქვბაულის მარცხენა მხარეს გამაგრება ხდება ხიმინჯებით დიამეტრია 40სმ. საძირკვლის ფილის ქვეშ ეწყობა 10 სმ. სისქის ბეტონის მომზადება კლასით „B.-15”. შენობის დაფუძნება მდინარის ხვინჭის ბალიშის საშუალებით ხდება თიხაზე.

E = 180 კგძ/სმ². R_0=2.8 კგძ/სმ². შინაგანი ხახუნის კუთხე Φ=18°. ხვედრითი შეჭიდულობა C=0.49 კგძ/სმ².

შენობის გაანგარიშება შესრულებულია ავტომატური საანგარიშო კომპლექსის “Лира-САПР -2013”*(ვერსია R3)* -ის საშუალებით, სამშენებლო ნორმები და წესების „სეისმომედეგი მშენებლობა (პნ 01.01.-09)“ გათვალისწინებით.

შენობის მზიდი ელემენტების კონსტრუირებას საფუძვლად უდევს მისი, როგორც ერთიანი ღეროვან-ფირფიტოვანი სივრცული სისტემის გაანგარიშების შედეგები მუდმივ და სეისმურ ზემოქმედებაზე და მათ საანგარიშო თანწყობაზე. საანგარიშო სქემაში საძირკვლის ფუძის გრუნტების მუშაობა ჰორიზონტალური მიმართულებით გათვალისწინებულია დრეკადი ბმების გათვალისწინებით. შენობის საანგარიშო მოდელი დაპროექტებისთვის მისაღები სიზუსტით სრულად აღწერს ნაგებობის მუშაობის სურათს.

უნდა აღინიშნოს საექსპერტოდ წარმოდგენილი პროექტის კონსტრუქციული ნაწილის შესრულების მაღალი დონე, როგორც შინაარსობრივად, ასევე გაფორმებით. პროექტით გადმოცემული ინფორმაცია არის სრული და ადვილად აღსაქმელი. მუშა ნახაზებში მოცემულია შენობის დამახასიათებელი სქემები, კვანძები და კვეთები, მოყვანილია გამოყენებული მასალების სპეციფიკაციები.

ამასთან ერთად უნდა აღინიშნოს, რომ პროექტის ექსპერტიზის ჩატარების პროცესში პროექტის ავტორის მიერ გათვალისწინებული იყო ექსპერტის შენიშვნები და სათანადო კორექტივები შეტანილი იყო პროექტში.

<u>დასკვნა:</u>

ზემოთ თქმულიდან გამომდინარე ქ. თბილისი ასმათის ქუჩა N25 საკ.კოდი 01.72.14.036.191 მრავალბინიანი საცხოვრებელი შენობის პროექტის კონსტრუქციულ ნაწილს ეძლევა დადებითი შეფასება და ეძლევა რეკომენდაცია დასამტკიცებლად.

ექსპერტი:

ინჟინერ კონსტრუქტორი: მ. საჯაია

E-mail matesajaia@gmail.com

Mob. 555 58 60 85

25.06.2024 წ.

* სახელი -გვარი – მათე საჯაია
* სპეციალობა/თანამდებობა - კონსტრუქტორი
* დაბადების თარიღი - 24.12.1985
* დაბადების ადგილი - ქ. წალენჯიხა
* ელ-ფოსტა - M.SAJAIA@CUBICON.GE

* განათლება

2002-2006 წ. ქ. თბილისის ტექნიკური უნივერსიტეტის სამშენებლო ფაკულტეტი
სპეციალობა: მშენებლობის კომპიუტერული დაპროექტირების სისტემები.
დიპლომი – ბაკალავრის ხარისხი ინჟინერ-მშენებლის კვალიფიკაცია. *(წარჩინებით)*

2006-2008 წ. ქ. თბილისის ტექნიკური უნივერსიტეტის სამშენებლო ფაკულტეტი
სპეციალობა: მშენებლობის კომპიუტერული დაპროექტირების სისტემები.
დიპლომი – მშენებლის მაგისტრის ხარისხი.

* საცხოვრებელი ადგილი - ქ. თბილისი, 0154, გუდამაყრის ქ. N4, კორპ. „ბ“, ბინა 35

* საკონტაქტო ნომერი **მობ: (+995) 555 58 60 85**

* სამუშაო გამოცდილება:

2006 - 2007 - შ.პ.ს. «არტსტუდიო პროექტი” არქიტექტურული სტუდია. კონსტრუქტორი.

2012 - 2015 წ-მდე - შ.პ.ს. «არტსტუდიო პროექტი” არქიტექტურული სტუდია. კონსტრუქტორი.

2007 – დღემდე - შ.პ.ს. «მონოლითი” საკონსტრუქტორო სტუდია. კონსტრუქტორი.

04.2015 წ-დან- დღემდე - „შპს. კუბიკონი”. კონსტრუქტორი

ტრენინგები:

სერთიფიკატები:

საქართველოს ტექნიკური უნივერსიტეტის სტუდენტთა და მაგისტრთა კონფერენციის სამშენებლო სექციაში გამარჯვებისათვის;

* ენები: ქართული (მშობლიური), რუსული, ინგლისური.

GEORGIAN TECHNICAL UNIVERSITY

DIPLOMA

With honours

STU № 000704

This is to certify that Mr./Ms. Mate

Sajaia
Name, Surname

was enrolled in 2002 in Georgian Technical University and in 2006

completed the requirements of Faculty of

Civil Engineering

Bachelor's Degree of the University

with major in Computer Aided Design Systems in Construction

By the decision of the State Qualification Commission September
Month, Day, Year

25, 2006. Mr. Mate Sajaia
Name, Surname

was awarded the Academic Degree of

Bachelor of Computer Engineering

Seal

Rector

Dean G. Lagundzi

City: Tbilisi

Registration # 05668

საქართველოს ტექნიკური უნივერსიტეტი

დიპლომი

წარჩინებით

STU № 000704

ეძლევა მათე საჯაიას

მასზედ, რომ იგი 2002 წელს ჩაირიცხა და 2006

წელს დაამთავრა საქართველოს ტექნიკური უნივერსიტეტის

სამშენებლო

ფაკულტეტის

ბაკალავრიატის სრული კურსი მშენებლობის კომპიუტერული

დაპროექტების სისტემების

სპეციალობით

სახელმწიფო საკვალიფიკაციო კომისიის 2006 25. 9
წელი, რიცხვი, თვე

გადაწყვეტილებით მათე საჯაიას მიენიჭა

ბაკალავრის აკადემიური ხარისხი და სისტემოტექნიკოსის

კვალიფიკაცია

ბა

რექტორი

დეკანი

ქალაქი თბილისი

სარეგისტრაციო ნომერი 05668

GEORGIA

GEORGIAN TECHNICAL UNIVERSITY

MASTER'S DIPLOMA

MD № 000006

By the decision N 1 June 19, / 2008 . /

of the faculty of

Civil Engineering

Mr. Mate Sajaia

was awarded the Degree of Master of

Sciences in

Information Technologies for Construction

რეგისტრაციის № Registration № 00002

თბილისი Tbilisi

23 რიცხვი/day 5 თვე/month 2012 წელი/year

საქართველო

საქართველოს ტექნიკური უნივერსიტეტი

მაგისტრის დიპლომი

MD № 000006

საშენებლო

ფაკულტეტის 2008 წლის 19 6 № 1

გადაწყვეტილებით მათე საჯაიას

მიენიჭა მეცნიერების

მაგისტრის აკადემიური ხარისხი

ინფორმაციული ტექნოლოგიები მშენებლობაში სპეციალობით.

დეკანი Dean

რექტორი Rector

ბ.ა. Seal

დაბადების ადგილი / PLACE OF BIRTH
წალენჯიხა
TSALENJIKHA
გაცემის თარიღი / DATE OF ISSUE
03.04.2012
გამცემი ორგანო / ISSUING AUTHORITY
იუსტიციის სამინისტრო
MINISTRY OF JUSTICE
დამკვეთი: სრს; დამამზადებელი: MB-IDS 03/11
სფს-ს რეგისტრაციის No 26-3184

IDGE011IC30445651001006141<<<<
8512246M2204031GEO<<<<<<<<<<<1
SAJAIA<<MATE<<<<<<<<<<<<<<<<<<

Georgia IDENTITY CARD
მოქალაქის პირადობის მოწმობა
საქართველო
GEO



სახელი / FIRST NAME
მათე
MATE
გვარი / LAST NAME
საჯაია
SAJAIA
მოქ. / CIT
GEO
სქესი / SEX
მმ / M
პირადი No / PERSONAL No
51001006141
დაბადების თარიღი
DATE OF BIRTH
24.12.1985
მოქმედების ვადა
DATE OF EXPIRY
03.04.2022
ხელმოწერა
SIGNATURE
გარათის No / CARD No
11IC30445

კონსტრუქციული ნაწილი

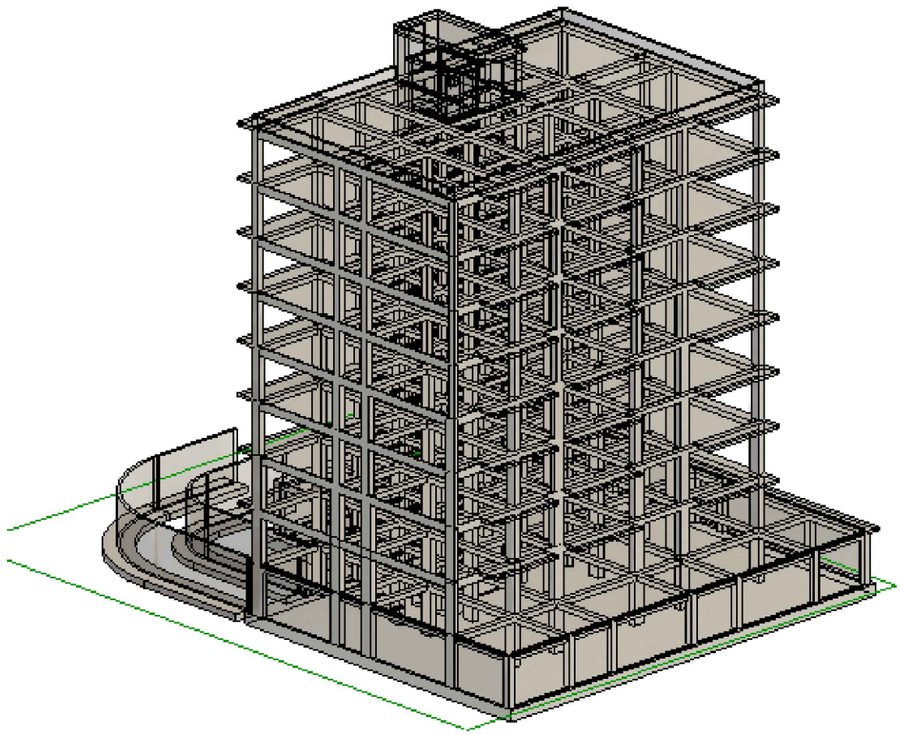

2023

ნახაზების ჩამონათვალი

ნახაზების დასახელება	კოდი	REVISION				
თავფურცელი	--	--	--	--	--	--
ჩამონათვალი	S-0001					
S-0002 განმარტებითი ბარათი	--	--	--	--	--	--
პირობითი აღნიშვნები	S-0003					
მასალის ამოკრეფა	S-0004					
ქვაბულის გეგმა	S-1001	--	--	--	--	--
ჭრილი A	S-1002	--	--	--	--	--
Pile - 1-ის მოწყობის სქემა	S-1003	--	--	--	--	--
Pile-1 2 GB.-1	S-1004	--	--	--	--	--
საძირკვლის ფილის საყალიბე გეგმა	S - 1101	--	--	--	--	--
არმირების გეგმა (ქვედა შრე x მიმ.)	S - 1102	--	--	--	--	--
არმირების გეგმა (ქვედა შრე y მიმ.)	S - 1103	--	--	--	--	--
არმირების გეგმა (ზედა შრე x მიმ.)	S - 1104	--	--	--	--	--
არმირების გეგმა (ზედა შრე y მიმ.)	S - 1105	--	--	--	--	--
საკიდების განლაგების გეგმა	S - 1106	--	--	--	--	--
ნაშვერების გეგმა	S - 1107	--	--	--	--	--
კვეთი - a; b; c; d	S-1108	--	--	--	--	--
კვეთი e	S-1109	--	--	--	--	--
კვანძი - II	S-1110	--	--	--	--	--
კვეთი - d	S-1111	--	--	--	--	--
საძირკვლის ფილის სპეციფიკაცია	S-1112	--	--	--	--	--
პანდუსის გეგმა	S-1113	--	--	--	--	--
კვეთი a; d	S-1114	--	--	--	--	--
კვეთი b; c	S-1115	--	--	--	--	--
R.C.W.-1	S-1201	--	--	--	--	--
გად. ფილის საყალიბე გეგმა -0.10 ნიშნულზე	S-2001	--	--	--	--	--
გად. ფილის არმირების გეგმა -0.10 ნიშნულზე (ქვედა შრე)	S-2002	--	--	--	--	--
გად. ფილის არმირების გეგმა -0.10ნიშნულზე (ზედა შრე)	S-2003	--	--	--	--	--
გად. ფილის საყალიბე გეგმა 3.05 ნიშნულზე	S-2004	--	--	--	--	--
გად. ფილის საყალიბე გეგმა 6.20 ნიშნულზე	S-2005	--	--	--	--	--
გად.ფილის საყ. გეგმა+9.35 ნიშ.	S-2006	--	--	--	--	--
გად. ფილის საყალიბე გეგმა 12.50 ნიშნულზე	S-2007	--	--	--	--	--
გად. ფილის საყალიბე გეგმა 15.65 ნიშნულზე	S-2008	--	--	--	--	--
გად. ფილის საყალიბე გეგმა 18.80 ნიშნულზე	S-2009	--	--	--	--	--
გად. ფილის საყალიბე გეგმა 21.95 ნიშნულზე	S-2010	--	--	--	--	--
გად. ფილის საყალიბე გეგმა 25.10 ნიშნულზე	S-2011	--	--	--	--	--
გად.ფილის არმ.გეგმა ტიპიურ ფილებზე ნიშ.(ქვ. შრე)	S-2012	--	--	--	--	--
გად.ფილის არმ.გეგმა ტიპიურ ფილებზე ნიშ.(ზედა.შრე)	S-2013	--	--	--	--	--
გადახურვის ფილის საყალიბე გეგმა 27.90 ნიშნულზე	S-2014	--	--	--	--	--
გად. ფილის არმრიების გეგმა 27.90 ნიშნულზე (ქვედა შრე)	S-2015	--	--	--	--	--
გად. ფილის არმრიების გეგმა 27.90 ნიშნულზე (ზედა შრე)	S-2016	--	--	--	--	--
კვეთი a; b; c; d	S-2017	--	--	--	--	--
გადახურვის ფილების სპეციფიკაცია	S-2018	--	--	--	--	--
c.-1	S - 3001	--	--	--	--	--
c.-2	S-3002	--	--	--	--	--
მონ. სვეტების კვეთები	S-3003	--	--	--	--	--
მონ. სვეტების სპეციფიკაცია	S-3004	--	--	--	--	--
SH. Wall - 1 2 3	S-3101	--	--	--	--	--
SH. Wall - 4 5 6	S-3102	--	--	--	--	--
კვეთი a b c d	S-3103	--	--	--	--	--
დიაფრაგმების სპეციფიკაცია	S-3104	--	--	--	--	--
ტიპიური კვეთები	S-4002	--	--	--	--	--
კვეთი - BM.-1; 2 - ზე; ესკიზი	S-4003	--	--	--	--	--
კიბე N1-ის გეგმა	S-5001	--	--	--	--	--
კვანძი - I; II	S-5002	--	--	--	--	--
კვანძი -III; IV	S-5003	--	--	--	--	--
კვეთი - a	S-5004	--	--	--	--	--

შენიშვნა:
NOTE:

No	Date	Revision	Issued by

სიტუაციური სქემა
KEY PLAN

მისამართი
ADDRESS
ქ.თბილისი ასმათის ქუჩა N25
ს.კ.01.72.14.036.191

პროექტი
PROJECT
მრავალბინიანი საცხოვრებელი

ნახაზი
DRWG.
ჩამონათვალი

მთავარი კონსტრუქტორი: LEAD STRUCTURAL ENGINEER: ნ.ხუციშვილი	შესრულა: ISSUED BY:	შეამოწმა APPROVED BY:	
	ფაილი FILE ჩამონათვალი	პროექტის №: PROJECT No	
	ფორმატი PAPER SIZE A3	მასშტაბი SCALE	
ნახ.კოდი DRWG. No S-0001	კორექტ. REVISION 00	სტადია STATUS C.D.	

25.06.2024

1. ზოგადი

ობ. მისამართი - ქ. თბილისი ასმათის ქუჩა N25.ს.კ.კოდი 01.72.14.036.191

2. საინჟინრო გეოლოგია და დაფუძნების პირობები, ქვაბული

2.1 საძირკვლის ფუძედ მიჩნეული გრუნტის მახასიათებლები:

- დასახელება - თიხა მოყვითალო-ყავისფერი,
- საანგარიშო წინაღობა R0=280 კპა (2.8 კგძ/სმ²);
- პუასონის კოეფიციენტი μ=0.42
- დასკვნა - მშენებლობისთვის გამოყოფილ უბანზე და მის ირგვლივ არ აღინიშნება საშიში გეოლოგიური პროცესები და მათი ჩასახვა არც მომავალშია მოსალოდნელი, იგი იმყოფება დამაკმაყოფილებელ საინჟინრო-გეოლოგიურ პირობებში;
- გრუნტის კატეგორია სეისმური თვისებების მიხედვით - II (ᲡᲜ 01.01.-09 ცხ.#1);
- ქვაბული - ქვაბულის გვერდების გამაგრება მოხდეს ხიმინჯებით
- გავლენა მიმდებარე შენობაზე/ნაგებობაზე - რაიმე სახის კონსტრუქციული ღონისძიება.

3. უსაფრთხოება

- მშენებლობის პროცესი წარიმართოს საქართველოს მთავრობის 2007 წლის 28 მარტის #62 დადგენილების მოთხოვნების შესაბამისად და მკაცრად იქნას დაცული უსაფრთხოების წესები.

4. მასალები

- მასალების ანტიკოროზიული და ხანძარსაწინააღმდეგო დაცვა - შესრულდეს ნორმების СНиП 2.01.02-85* და СНиП 2.03.11-85 მოთხოვნების შესაბამისად;
- ბეტონი - შენობის მზიდ კონსტრუქციებში გამოყენებულია

ბეტონი კლასით - C20/25 (EN1992-1-1) ᲐᲑ B25 (ГОСТ 25192 - 2012)

საძირკვლის ქვეშ გამოყენებულია ბეტონის მომზადება C12/15 (EN1992-1-1) ᲐᲑ B15 (ГОСТ 25192 - 2012);

საძირკვლის ფილისათვის სიმტკიცის მიხედვით გამოყენებულია ბეტონი კლასით B25 და

წყალშეუღწევადობის მიხედვით W_8 მარკის სულფატმედეგი ბეტონი;

- არმატურა - შენობის რკ.ბეტონის ელემენტებში გამოყენებულია არმატურა კლასით - B500C (BS EN 10080) ᲐᲑ A500C; A240C. (ДСТУ 3760-98);
- საკედლე და სატიხრე მასალა - შენობის კონტურზე კედლების შევსება მოხდება მსუბუქი სამშენებლო ბლოკებით მარკით არანაკლებ M 50-ისა, მოცულობითი წონით არაუმეტეს 1200 კგ./მ³. ქვიშა-ცემენტის ხსნარზე, მარკით არანაკლებ M 50-ისა; წყობის ღერძულ გაჭიმვაზე დროებითი წინაღობის (ნორმალური შეჭიდულობის) სიდიდე უნდა იყოს არანაკლებ 1.2კგ.ძ/სმ²-სა
- ჰიდროიზოლაცია - შენობის კედლები რომლებიც შეხებაში არის გრუნტთან დაიფაროს ჰიდროსაიზოლაციო შრით, (ჰიდროიზოლაციის ტიპი განისაზღვროს დამკვეთთან შეთანხმებით);
- სამშენებლო მასალების ხარისხის კონტროლი:
  - სამშენებლო მოედანზე აუცილებელია განხორციელდეს სამშენებლო მასალების სისტემატური კონტროლი. მშენებლობაზე შემოზიდულ მასალებს თან უნდა ახლდეს მმწარმოებლის ხარისხის დამადასტურებელი დოკუმენტი (პასპორტი) რომელშიც მითითებული იქნება ტექნიკური მახასიათებლები, მაგ: მასალის სიმტკიცის ზღვარი, ყინვამედეგობის მაჩვენებელი და სხვა.
  - ბეტონის სამუშაოების წარმოებისას მშრალი და ცხელი კლიმატის პირობებში 25°C-ზე მეტი ჰაერის ტემპერატურისა და 50%-ზე ნაკლები ფარდობითი ტენიანობისას გამოყენებულ იქნას ცემენტები, რომელთა სამარკო სიმტკიცე არანაკლებ 20%-ით სჭარბობს ბეტონის საპროექტო მარკას.
  - ახლადჩაწყობილი ბეტონი დაცული უნდა იქნას მექანიკური დაზიანებისგან (და/ან ზემოქმედებისგან), მზის სხივების პირდაპირი მოხვედრისგან, ყინვისგან, ქარისგან. პროექტში მითითებული სიმტკიცის 75%-ის მიღწევამდე ბეტონის სტრუქტურა ადვილად იმსხვრევა, აქედან გამომდინარე აღნიშნული სიმტკიცის მირწევამდე აუცილებელია მკაცრად დაცული იქნას ტემპერატურის და ტენიანობის რეჟიმი;

5. კლიმატოლოგია და დატვირთვები

- ჩაყინვის სიღრმე - 0.00 მ (ᲡᲜ 01.05-08);
- ქარი - W_0 = 85 კგ/მ² (ᲡᲜ 1.0508);
- თოვლი - q = 50 კგ/მ² (ᲡᲜ 01.0508);
- სტატიკური მუდმივი - 200 კგ/მ² (ბინები); 100 კგ/მ² (ავტოსადგომი, კიბე);
- სტატიკური დროებითი - 200 კგძ/მ² (ბინები); 400 კგძ/მ² (გავტოსადგომი);

  360 კგძ/მ² (კიბე);
- სეისმურობა - საქართველოს ტერიტორიის სეისმური საშიშროების რუქის მიხედვით ქ. თბილისი იმყოფება 8 ბ. სეისმურ ზონაში (სკალა MSK64), ჰორიზონტალური აჩქარება - 0.17 (სეისმურობის კოეფიციენტი);

6. მათ. მოდელირება (გაანგარიშება)

- «Lira - САПР 2013» (ვერსია R3) პროგრამული კომპლექსის მეშვეობით, სასრული ელემენტების მეთოდის საფუძველზე. შენობის საანგარიშო მოდელი შედგენილია არქიტექტურული ნახაზების მიხედვით.
- გაანგარიშებაში მიღებულია შემდეგი დატვირთვები:
  - სტატიკური მუდმივი;
  - სტატიკური დროებითი ხანმოკლე;
  - სეისმური X მიმართულება;
  - სეისმური Y მიმართულება;
  - სეისმური დიაგონალური 45° მიმართულება;
  - სეისმური დიაგონალ. 135° მიმართულება;
  - სეისმური Z მიმართულება;
- გათვალისწინებულია საკუთარი რხევების 15 ფორმა.
- სეისმური ზემოქმედების ანგარიშისას მასების მონაწილეობის ფაქტორი შეადგენს 81-83 %;
- შენობის საკუთარი რხევის პერიოდები: T1=0.79 წმ. T2=0.66 წმ. T3=0.51 წმ.;
- საძირკვლის ძირზე საშუალო წნევა საანგარიშო დატვირთვათა ძირითადი შეხამებისას შეადგენს - 11 ტ/მ²;

7. შენობის აღწერილობა

- პირობითი საპროექტო ნიშნული 0.00 - (არის პირველი სართულის იატაკის დონე) შეესაბამება აბსოლიტურ ნიშნულს 458.40
- კონსტრუქციული სქემა - შენობა ხისტკვანძებიან მონოლითური რკ.ბეტონის ჩარჩოებიან სისტემას წარმოადგენს;სართულიანობა - 8 მიწისზედა სართ.;სარდაფით
- სარდაფი (ბარაჟი) - 1 მიწისქვეშა სართ.;
- შენობის მიახლოებითი გაბარიტული ზომები - 15.1X23.4 მ. (ღერძებში), გეგმაში მართკუთხედი ფორმის;
- საძირკველი - მონოლითური რკ.ბეტონის ფილა,გაბარიტული ზომებით
- 700 (h) მმ.
- კონსტრუქციული ელემენტები (სართ. გადახურვის ფილა, სვეტი, რიგელი, ა.შ.)

  - სართულშუა გადახურვის ფილა - 18 სმ.22სმ.

  რიგელები - 40X50(h)სმ;

  სვეტები - კვეთები ცვალებადია სართულების მიხედვით 70X40 სმ; 60X40 სმ

  40X40 სმ;

  კიბე - მონოლითური რკ.ბეტონის;

  მონოლითური რკ.ბეტონის კედლები - 20 სმ.;
  - სახურავი - ე.წ. ბრტყელი გადახურვა;

8. შენიშვნები

- ქვაბულის გვერდები მოეწყობა გრუნტის ბუნებრივი დახრის კუთხით, ასეთ შემთხვევაში ქვაბულის გაბარიტული ზომები სცდება ტერიტორიის წითელ ხაზებს, ამიტომ საჭიროა ქვაბულის შემოთავაზებული წესით სამუშაოების დაწყებამდე დამკვეთმა მიიღოს სათანადო თანხმობა ან გადაწყვეტილება ქვაბულის გვერდების გამაგრების შესახებ.
- საძირკვლის ფუძე აუცილებელია მიიღოს ინჟ. გეოლოგმა.
- მიწის სამუშაოთა წარმოებისას დაცული უნდა იყოს СНиП 3.02.01-87 ЗЕМЛЯНЫЕ СООРУЖЕНИЯ,ОСНОВАНИЯ И ФУНДАМЕНТЫ 10.1÷10.5 პუნქტების მოთხოვნები;
- შენობის ღერძების დაკვალვა განხორციელდეს არქიტექტურული ნახაზების შესაბამისად;
- ნახაზებში აღმოჩენილი შეუსაბამობის, არქიტექტურულ ნახაზებთან შეუსაბამობის და/ან საინჟინრო-გეოლოგიური ნაწილის ადგილზე არსებულ სიტუაციასთან შეუსაბამობის შემთხვევაში - აუცილებლად ეცნობოს პროექტის ავტორს;
- არმატურების მოღუნვა განხორციელდეს ცივად გაცხელების გარეშე;
- რკ.ბეტონის კონსტრუქციებს (ფილები,რიგელები) მიეცეს სამშენებლო აწევა „შუაში მალის“ 1/250;
- თუ სამზე ბლოკის წყობის სიმაღლის და სიგანის ფარდობა (H/W) აღემატება 12-ს აუცილებელია შუალედური რკ.ბეტონის სარტყელის მოწყობა;

9. გამოყენებული ლიტერატურა

- (ᲡᲜ 01.01-09) - სეისმომედეგი მშენებლობა
- (ᲡᲜ 03.01-09) - ბეტონისა და რკინაბეტონის კონსტრუქციები
- (ᲡᲜ 02.01-08) - შენობების და ნაგებობების ფუძეები
- (ᲡᲜ 01.05-08) - სამშენებლო კლიმატოლოგია
- СНиП 2.02.03-85 _ Свайные фундаменты
- СНиП 2.01.07-85* _ Нагрузки и воздействия
- EN1992-1; EN1998-1 - ევროკოდი

10. პროფესიული პასუხისმგებლობის დაზღვევა

- პოლისი #PAI/C-024264/19

საძირკვლის ქვეშ მოსაწყობი ფუძე

საძირკვლის ქვეშ ბეტონის მომზადების შემდეგ საჭიროა დაიყაროს მდინარის ხვინჭა, სულ 70 სმ. სიმაღლეზე და თითოეული ფენა დაიტკეპნოს 20 სმ-იან შრეებად. ხელოვნური ფუძის მახასიათებლები უნდა იყოს:

- გამკვრივების კოეფიციენტი K=95-98 %,
- პირობითი საანგარიშო წინაღობა არანაკლებ R_0=3.8 კგძ/სმ²;
- სიმკვრივე ρ= 2.0 გრ/სმ³;
- დეფორმაციის მოდული E=450 კგძ/სმ²;
- შინაბანი ხახუნის კუთხე φ=30.5°;
- ხვედრითი შეჭიდულობა C=0.02 კგძ/სმ²;

შენიშვნა:
NOTE:

----	----	----	----
----	----	----	----
----	----	----	----
----	----	----	----
----	----	----	----
No	Date	Revision	Issued by

სიტუაციური სქემა
KEY PLAN

მისამართი
ADDRESS
ქ.თბილისი ასმათის ქუჩა N25
ს.კ.01.72.14.036.191

პროექტი
PROJECT
მრავალბინიანი საცხოვრებელი

ნახაზი
DRWG.
S-0002 განმარტებითი ბარათი

მთავარი კონსტრუქტორი: LEAD STRUCTURAL ENGINEER: ნ.ხუციშვილი	შეასრულა: ISSUED BY: ----	შეამოწმა APPROVED BY: ----
	ფაილი FILE S_0002_EXPL.NOTE	პროექტის №: PROJECT No
	ფორმატი PAPER SIZE A3	მასშტაბი SCALE ----
ნახ.კოდი DRWG. No ----	კორექტ. REVISION ----	სტადია STATUS C.D.

25.06.2024

პირობითი აღნიშვნები:
General Legend:

- არსებული კონსტრუქცია
- Existing Wall

- დასაშლელი კონსტრუქცია
- Demolition Wall

- კვეთი ბეტონის ელემენტზე
- Section on concrete element

- კვეთი რკ.ბ. ელემენტზე
- Section on r.c. element

- მონოლითური რკ.ბეტონის ელემენტი (კონსტრუქცია)
- Monolitic r.c. element (Structural)

- ბლოკის წყობა
- Block Masonry

- აგურის წყობა
- Brick Masonry

- ბეტონის მომზადება
- Concrete Preparation

- ქვიშა
- SAND

- ხვინჭა
- Ballast

- ღორღი
- Gravel

- გრუნტი
- Soil

- ჰიდროიზოლაცია
- Waterproofing

- პოლიეთილენის ფენა
- Polyethylene layer

- ქვაბულის ფერდი
- Trench side

- დაბეტონების დონე
- Pouring Level

- შავი ლაქა.(ფილაზე დატანილი კვეთის აღნიშვნა)

415.60 / 422.25
- წითელი ნიშნული
- Red Level
- შავი ნიშნული
- Black Level

30(50)
- კვეთში ეს აღნიშვნა მუთითებს, რომ ურთიერთგადამკვეთ რიგელებს აქვთ სხვადასხვა სისქის (ბეტონის) დაბეტონების ზონა
- This legend in section mentions that beams have diffenrent concrete coat thickness

A / S-0000
- ჭრილი ან კვეთის დასახელება
- Section Name
- ფურცლის ნომერი
- Sheet Number

T/O 3.30 m
beam 400 x 500 mm
- რიგელის თავის კონსტრ. ნიშნული
- რიგელის კვეთი (b X h mm)

T/O SSL = 3.30
h = 250 mm;
- ფილის კონსტრუქციული ნიშნული
- ფილი სისქე

- ფილაში და მონ. კედელში ღიობი

W = 1200
H = 2700
O = 900
- ღიობის სიგანე
- ღიობის სიმაღლე
- მანძილი ფილიდან ღიობამდე

I / S-0000
- კვანძი (დეტალი)

I / S-0000
- ფრაგმენტი

არმატურის აღნიშვნა:
Rebar Marking:

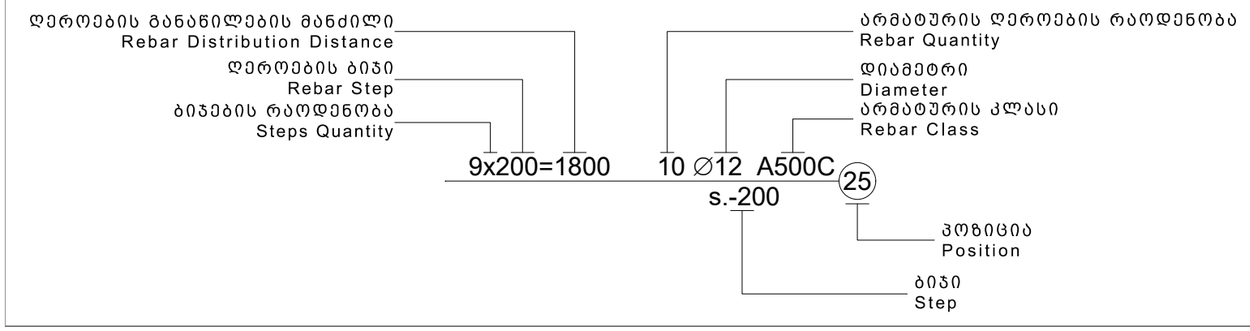

აბრივიატურა
List of Abbreviations

C.O.S.	- დაიჭრას ადგილზე - Cut on Site
V.S.	- დაზუსტდეს ადგილზე - Verify on Site
C.	- მონოლითური სვეტი - Column
BM.	- მონოლითური რიგელი - Reinforced Concrete Beam
SH.W.	- სიხისტის დიაფრაგმა - Shear wall
R.C.W.	- მონოლითური კედელი - Reinforced Concrete wall
G.B.	- რანდკოჭი (ან როსტვერკის კოჭი) - Ground Beam
P.	- ხიმინჯი - Pile
S.F.	- წერტილოვანი საძირკველი - Spread Footing
C.F.	- ლენტური საძირკველი - Continuous Footing
B.S.C.	- არმატურის მოც. კარკასი - Bar Space Cage
P.R.C.	- ხიმინჯის კარკასი - Pile Reinforcement Cage
C.R.	- კარკასი (სიბრტყითი) - Cage of Reinforcement
MESH	- არმატურის ბადე - Rebar Mesh
U.	- პარაპეტი - Upstand
ST.C.	- ლითონის სვეტი - Steel Column
ST.G.	- ლითონის მთავარი კოჭი - Steel Girder
ST.B.	- ლითონის კოჭი - Steel Beam
ST.T.	- ლითონის წამწე - Steel Truss
ST.V.B.	- ლითონის ვერტიკალური კავშირი - Steel Vertical Bracing
ST.H.B.	- ლითონის ჰორიზონტალური კავშირი - Steel Horizontal Bracing
C.B.	- შედგენილი კოჭი - Composite Beam
E.P.	- ჩასატანებელი დეტალი - Embedded Part

სამშენებლო ფაზების აბრივიატურა
Construction phases abbreviations

სქემატური დიზაინი - (S.D.)
Schematic Design

დიზაინის განვითარების ს. - (D.D.)
Design Development

სატენდერო დოკუმენტაცია - (T.D.)
Tender Documentation

სამშენებლო დოკუმენტაცია - (C.D.)
Construction Documents

მშენებლობის ფაზა (ზედამხედველობა) - (C.P.)
Construction Phase

შენიშვნა:
NOTE:

No	Date	Revision	Issued by

სიტუაციური სქემა
KEY PLAN

მისამართი
ADDRESS
ქ.თბილისი ასმათის ქუჩა N25
ს.კ.01.72.14.036.191

პროექტი
PROJECT
მრავალბინიანი საცხოვრებელი

ნახაზი
DRWG.
პირობითი აღნიშვნები

მთავარი კონსტრუქტორი: LEAD STRUCTURAL ENGINEER: ნ.ხუციშვილი	შეასრულა: ISSUED BY:	შეამოწმა APPROVED BY:
	ფაილი FILE S-0002 პირობითი აღნიშვნები	პროექტის №: PROJECT No
	ფორმატი PAPER SIZE A3	მასშტაბი SCALE
ნახ.კოდი DRWG. No S-0003	კორექტ. REVISION 00	სტადია STATUS C.D.

25.06.2024

ფ ო ლ ა დ ი ს ა მ ო კ რ ე ფ ა

კონსტრუქციის დასახელება	არმატურის კლასი												ბეტონი კლასით მ³	ბეტონი კლასით მ³	შენიშვნა
	A240C (ДСТУ 3760-98)		A500C (ДСТУ 3760-98)									მთლიანად არმატურა კგ.			
	Ø 8	სულ:	Ø 8	Ø 10	Ø 12	Ø 14	Ø 16	Ø 18	Ø 20	Ø 22	სულ:		B25	B15.0	
ხიმინჯი			1284				335			10002	11620	11620	77		
საძირკველი	8	8		2490	5196			39424	952	7842	55904	55912	510	73	
მონოლითური კედლები	96	96			5537						5537	5633	50		
ფილა				25827	33505	22369					81701	81701	691		
სვეტი		10745							11935	14882	26817	37561	135		
რიგელი	14501	14501						16480		24619	41099	55601	240		
დიაფრაგმა	245	245		6490	7455						13945	14190	124		
კიბეები				1104	2159						3263	3263	28		
გარე კიბეები და პანდუსები	98	98	434		3132	1695	1299				6560	6658	75		
ჯამი ∑	**14948**	**25693**	**1717**	**35911**	**56985**	**24064**	**1635**	**55905**	**12887**	**57344**	**246447**	**272140**	**1931**	**73**	

შენიშვნა:
NOTE:

No	Date	Revision	Issued by

სიტუაციური სქემა
KEY PLAN

მისამართი
ADDRESS
ქ.თბილისი ასმათის ქუჩა N25
ს.კ.01.72.14.036.191

პროექტი
PROJECT
მრავალბინიანი საცხოვრებელი

ნახაზი
DRWG.
მასალის ამოკრეფა

მთავარი კონსტრუქტორი:
LEAD STRUCTURAL ENGINEER:
ნ.ხუციშვილი

შესრულა:
ISSUED BY:

შეამოწმა
APPROVED BY:

ფაილი
FILE
S_0004_TOT.REB.SUM.TAB

პროექტის №:
PROJECT No

ფორმატი
PAPER SIZE
A3

მასშტაბი
SCALE
-

ნახ.კოდი
DRWG. No
S-0004

კორექტ.
REVISION
00

სტადია
STATUS
C.D.

25.06.2024

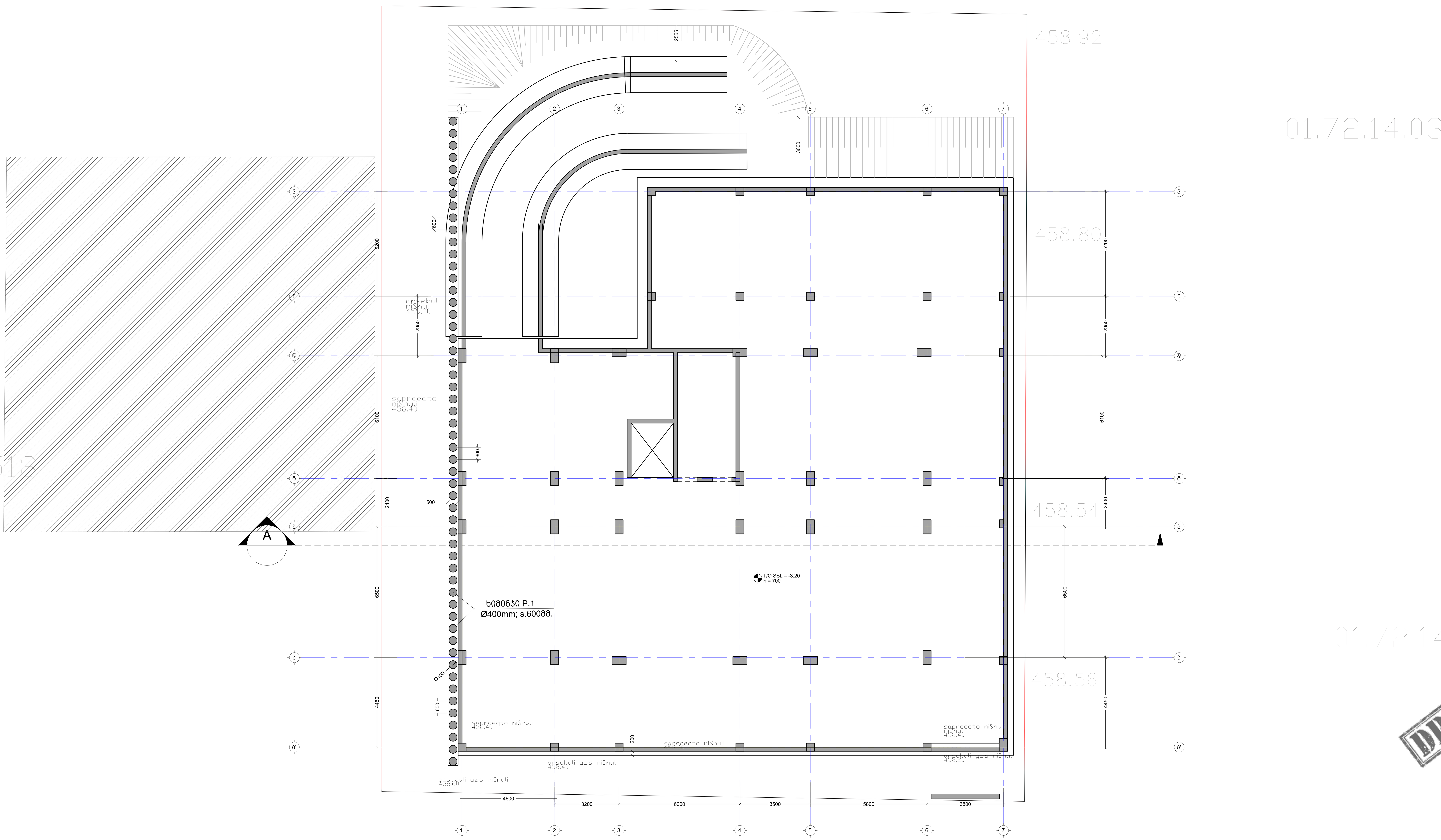

შენიშვნა:
NOTE:

No	Date	Revision	Issued by

სიტუაციური სქემა
KEY PLAN

DRAFT

მისამართი
ADDRESS
ქ.თბილისი დიდი დიღომი
კათოლიკოსი აბრაჰამ I-ის
ქუჩა. ს.კ.01.72.14.014.012

პროექტი
PROJECT
მრავალბინიანი საცხოვრებელი
A ბლოკი

ნახაზი
DRWG.
ქვაბულის გეგმა

მთავარი კონსტრუქტორი: LEAD STRUCTURAL ENGINEER:	შეასრულა: ISSUED BY:	შეამოწმა APPROVED BY:
ნ.ხუციშვილი	ფაილი FILE 01_FOUNDATION_PIT DZVELI	პროექტის №: PROJECT No
	ფორმატი PAPER SIZE A1	მასშტაბი SCALE
ნახ.კოდი DRWG. No S-1001	კორექტ. REVISION	სტადია STATUS C.D.

25.06.2024



מפלס
ø40038.

	מבנה קיים: מתלה קבוע מעל מבנה קיים, כולל עמודים, קורות, תקרה ורצפה.
1	מתלה חדש מעל מבנה קיים, כולל עמודים, קורות, תקרה ורצפה.
2	קורות מתלה חדשות, כולל עמודים, קורות ורצפה.
3	מתלה קיים שיחוזק ע"י הוספת עמודים, קורות ורצפה חדשים.
	מבנה קיים שיהרס

1	3.מתלה מבנה קיים ברחוב 700 ב-700 ו-800 ב-800
2	מס. תכנית PROJECT:
3	שם התכנית: מתלה קיים מעל מבנה קיים
4	מס. שרטוט: A
5	שם שרטוט: A מפלס
6	
7	
8	
9	
10	
11	
12	
13	
14	
15	
16	
17	
18	
19	
20	
21	
22	
23	
24	
25	
26	
27	
28	
29	
30	
31	
32	
33	
34	
35	
36	
37	
38	
39	
40	
41	
42	
43	
44	
45	
46	
47	
48	
49	
50	
51	
52	
53	
54	
55	
56	
57	
58	
59	
60	
61	
62	
63	
64	
65	
66	
67	
68	
69	
70	
71	
72	
73	
74	
75	
76	
77	
78	
79	
80	
81	
82	
83	
84	
85	
86	
87	
88	
89	
90	
91	
92	
93	
94	
95	
96	
97	
98	
99	
100

ხიმინჯის მოწყობის სქემა
მ: 1:50

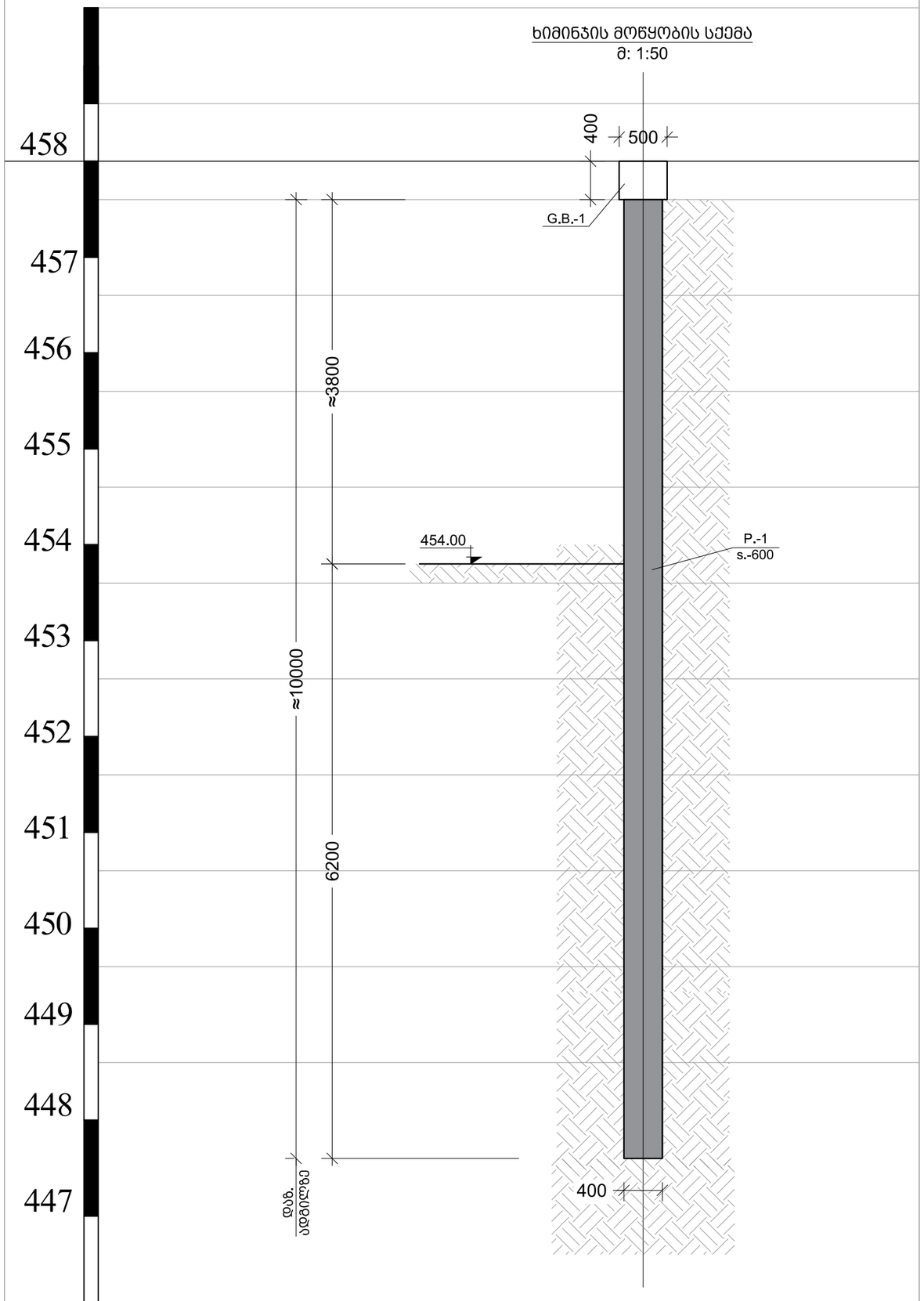

ხიმინჯის კარკასი - 1
მ: 1:50

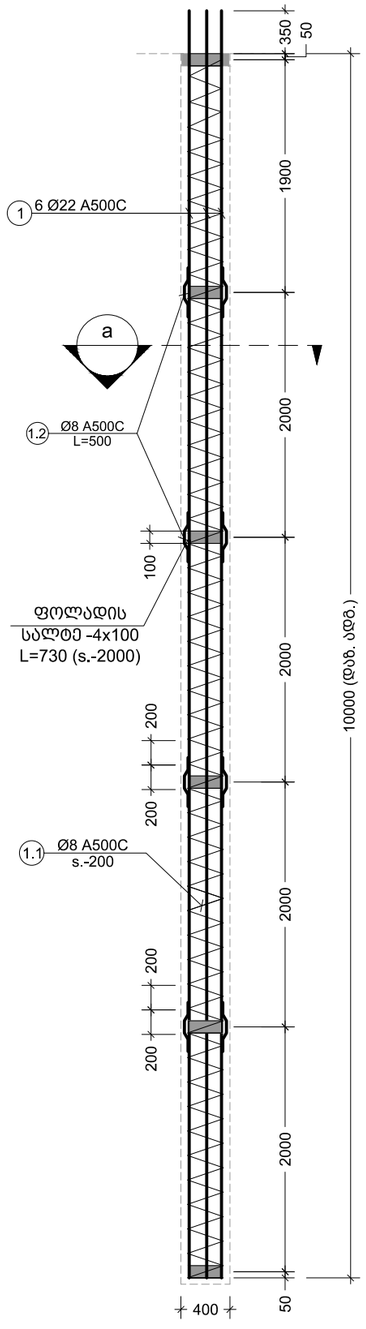

შენიშვნა:
NOTE:

----	----	----	----
----	----	----	----
----	----	----	----
----	----	----	----
----	----	----	----
No	Date	Revision	Issued by

სიტუაციური სქემა
KEY PLAN

მისამართი
ADDRESS
ქ.თბილისი ასმათის ქუჩა N25
ს.კ.01.72.14.036.191

პროექტი
PROJECT
მრავალბინიანი საცხოვრებელი

ნახაზი
DRWG.
Pile - 1-ის მოწყობის სქემა

მთავარი კონსტრუქტორი: LEAD STRUCTURAL ENGINEER: ნ.ხუციშვილი	შესრულა: ISSUED BY:	შეამოწმა APPROVED BY:
	ფაილი FILE 01_FOUNDATION_PIT DZVELI	პროექტის №: PROJECT No
	ფორმატი PAPER SIZE A3	მასშტაბი SCALE
ნახ.კოდი DRWG. No S-1003	კორექტ. REVISION	სტადია STATUS C.D.

25.06.2024

კვეთი a
მ. 1:10

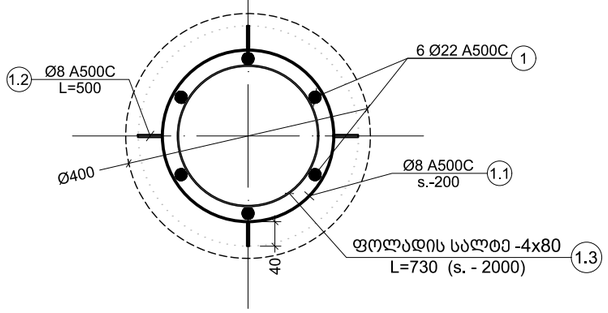

როსტვერკი G.B.1
მ. 1:10

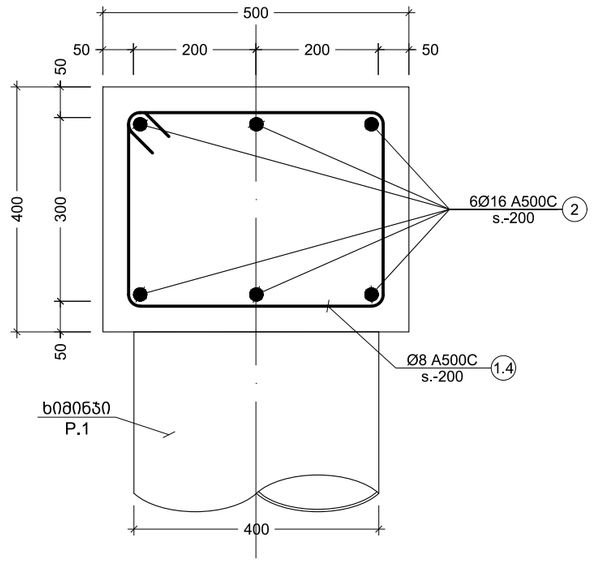

poz. 1.2
მ. 1:10

სულ რ-ბა: 16x149=2384 ც.

L= 500 (მმ.)

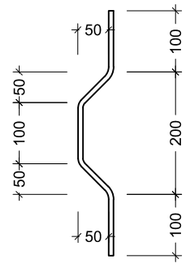

პოზ. №	ე ს კ ი ზ ი	L მმ
1.4	500 / 400 / 300 / 400	1600

კონსტრ. დასახ.	ელემენტის დასახ.	პოზ. №	დიამეტრი ან კვეთი (მმ)	ერთეულის სიგრძე (მმ.)	რაოდენობა (ც.)	საერთო სიგრძე (მ.)	საერთო წონა (კგ.)
ხიმინჯები	pile-1 (54 ც.)	1	Ø 22 A500C	დ.ა.	___	3353	10002
		1.1	Ø 8 A500C	1110	50 X 54	2997	1182
		მძიმე ბეტონი B25		V =	1.30 X 54	= 70	მ³
როსტვერკი	G.B.-1	2	Ø 16 A500C	დ.ა.	___	213	335
		1.4	Ø 8 A500C	1600	161 X 1	258	102
		მძიმე ბეტონი B25		V =	6 X 1	= 6	მ³

შენიშვნა:
NOTE:

No	Date	Revision	Issued by
----	----	----	----
----	----	----	----
----	----	----	----
----	----	----	----
----	----	----	----
----	----	----	----

სიტუაციური სქემა
KEY PLAN

მისამართი
ADDRESS
ქ.თბილისი ასმათის ქუჩა N25
ს.კ.01.72.14.036.191

პროექტი
PROJECT
მრავალბინიანი საცხოვრებელი

ნახაზი
DRWG.
Pile-1 2 GB.-1

მთავარი კონსტრუქტორი: LEAD STRUCTURAL ENGINEER:	შესრულა: ISSUED BY:	შეამოწმა APPROVED BY:
ნ.ხუციშვილი		
	ფაილი FILE 01_FOUNDATION_PIT DZVELI	პროექტის №: PROJECT No
	ფორმატი PAPER SIZE A3	მასშტაბი SCALE
ნახ.კოდი DRWG. No S-1004	კორექტ. REVISION	სტადია STATUS C.D.

25.06.2024

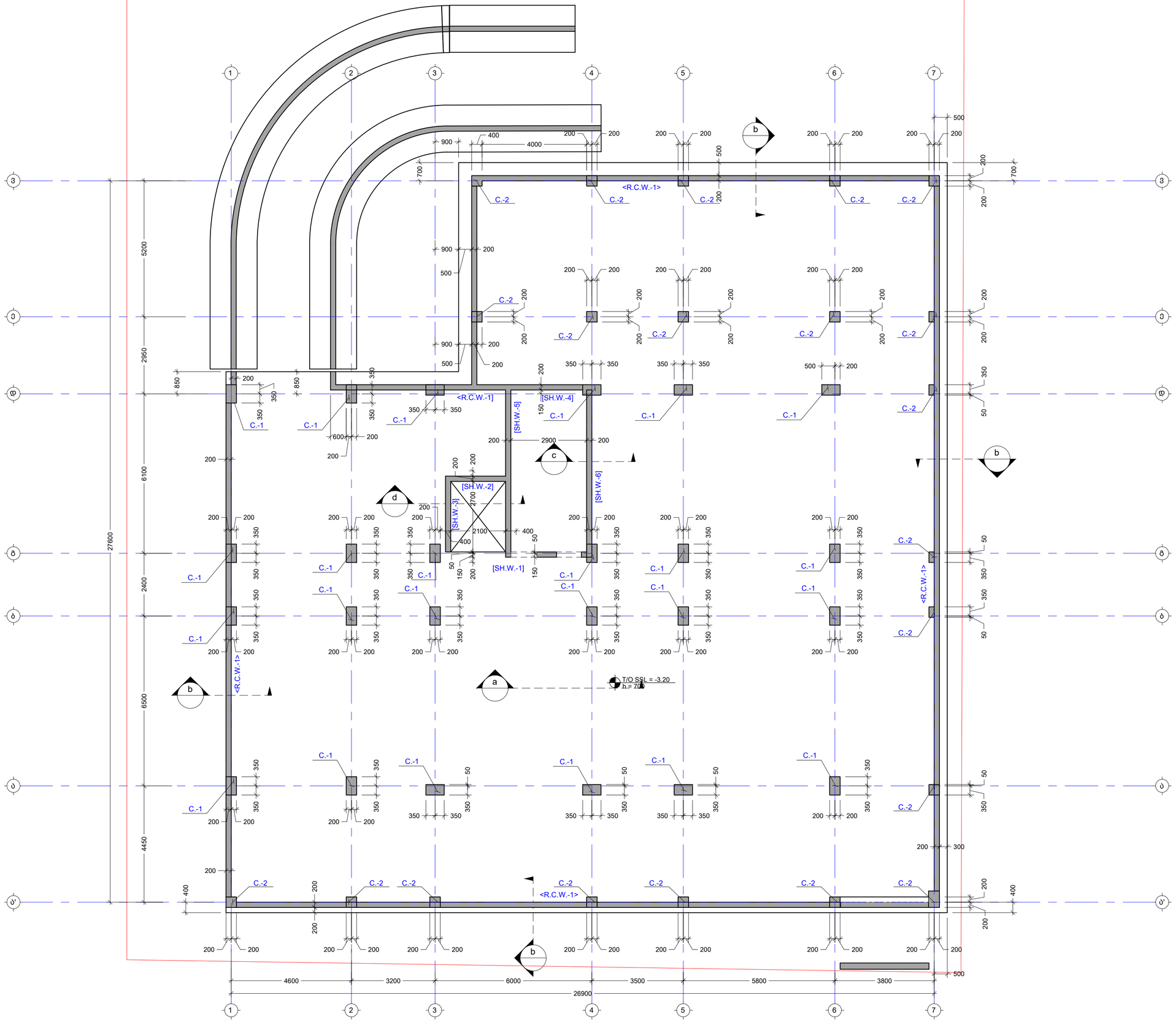

შენიშვნა:
NOTE:

No.	Date	Revision	Issued by
----	----	----	----
----	----	----	----
----	----	----	----
----	----	----	----
----	----	----	----

სიტუაციური სქემა
KEY PLAN

მისამართი
ADDRESS
ქ.თბილისი ასმათის ქუჩა N25
ს.კ.01.72.14.036.191

პროექტი
PROJECT
მრავალბინიანი საცხოვრებელი

ნახაზი
DRWG.
საძირკვლის ფილის საყალიბე გეგმა

მშენებარე კონსტრუქციების:
LEAD STRUCTURAL ENGINEER:
ნ.ხუციშვილი

გამცემი:
ISSUED BY:

გამოშვება
APPROVED BY:

ფაილი
FILE
01. FOUND. FORMWORK

პროექტის №:
PROJECT No

ფორმატი
PAPER SIZE
A2

მასშტაბი
SCALE

ნახ.კოდი
DRWG. No
S - 1101

კორექტ.
REVISION

სტატუსი
STATUS
C.D.

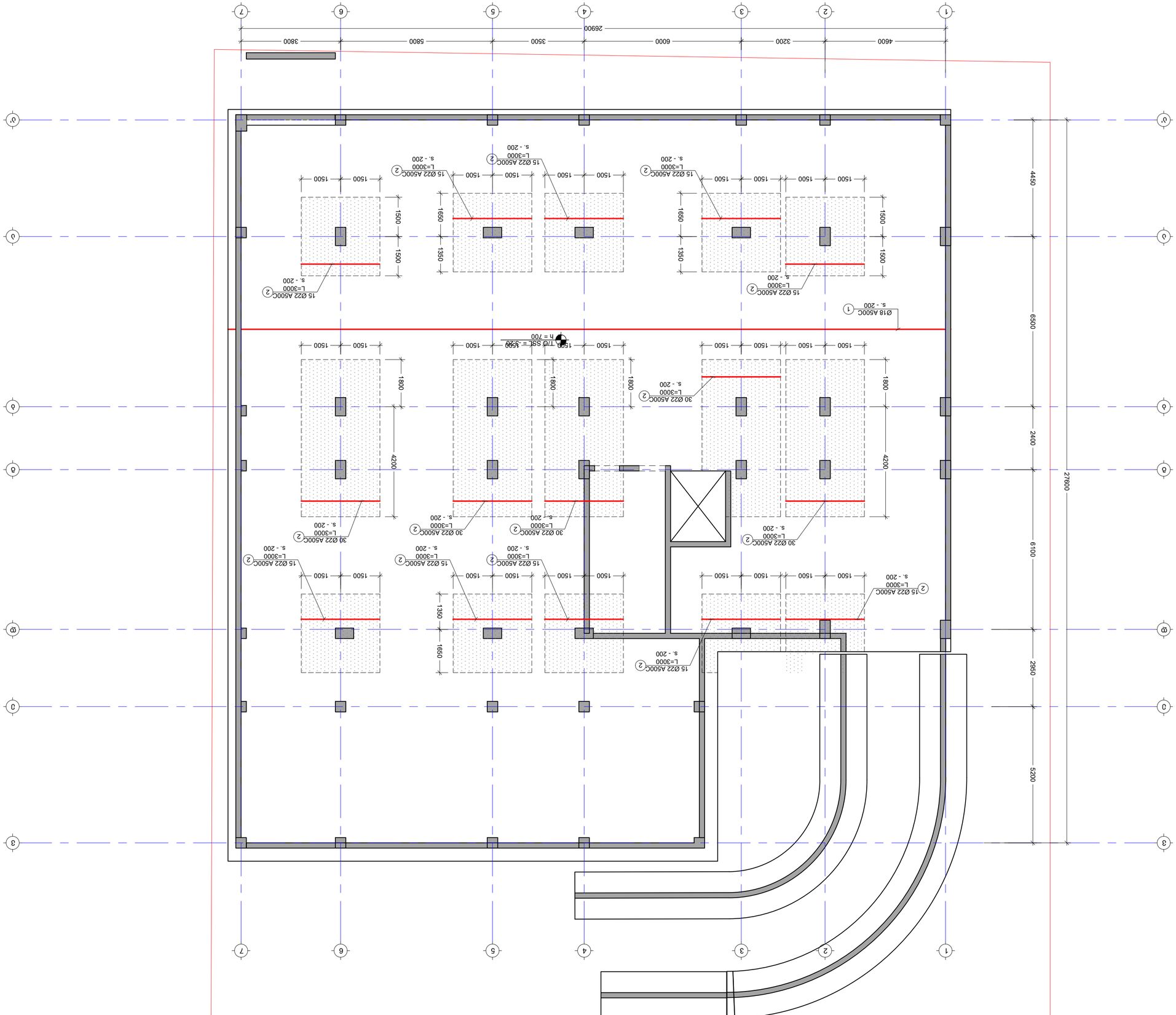

NOTE:

S - 1102	----	ДОК.ЗМІН
DRWG. No	REVISION	STATUS

C.D.

ВІДПОВІДАЛЬНИЙ ВИКОНАВЕЦЬ:	ПЕРЕВІРИВ:	ЗАТВЕРДИВ:
LEAD STRUCTURAL ENGINEER:	ISSUED BY:	APPROVED BY:
Б.ЗЧЮЗ0ЄЧ0		
ЗАГАЛЬНА Ін-	01 ГОЛОВ.	ЧЕРТЕЖ
PROJECT No	FILE	
ШИФР/ЛИСТ	ФОРМАТ/ОБ'ЄМ	
PAPER SIZE	SCALE	
A2		

ДОКУМЕНТ
DRWG.

ЗМІНА ДОКУМЕНТА ШЛЯХОМ ЗАМІНИ АБО ДОДАВАННЯ ОКРЕМИХ АРКУШІВ (ЗАЗНАЧАЄТЬСЯ ЗМІНА ТА ДАТА.)

ЗАМОВНИК
PROJECT

Б.3.01.72.14.036.191
ДОДАТКОВІ ВИМОГИ ЗГІДНО N26

ОБ'ЄКТ
ADDRESS

No	Date	Revision	Issued by
----	----	----	----
----	----	----	----
----	----	----	----
----	----	----	----
----	----	----	----
----	----	----	----

ЗАГАЛЬНІ ДАНІ
KEY PLAN

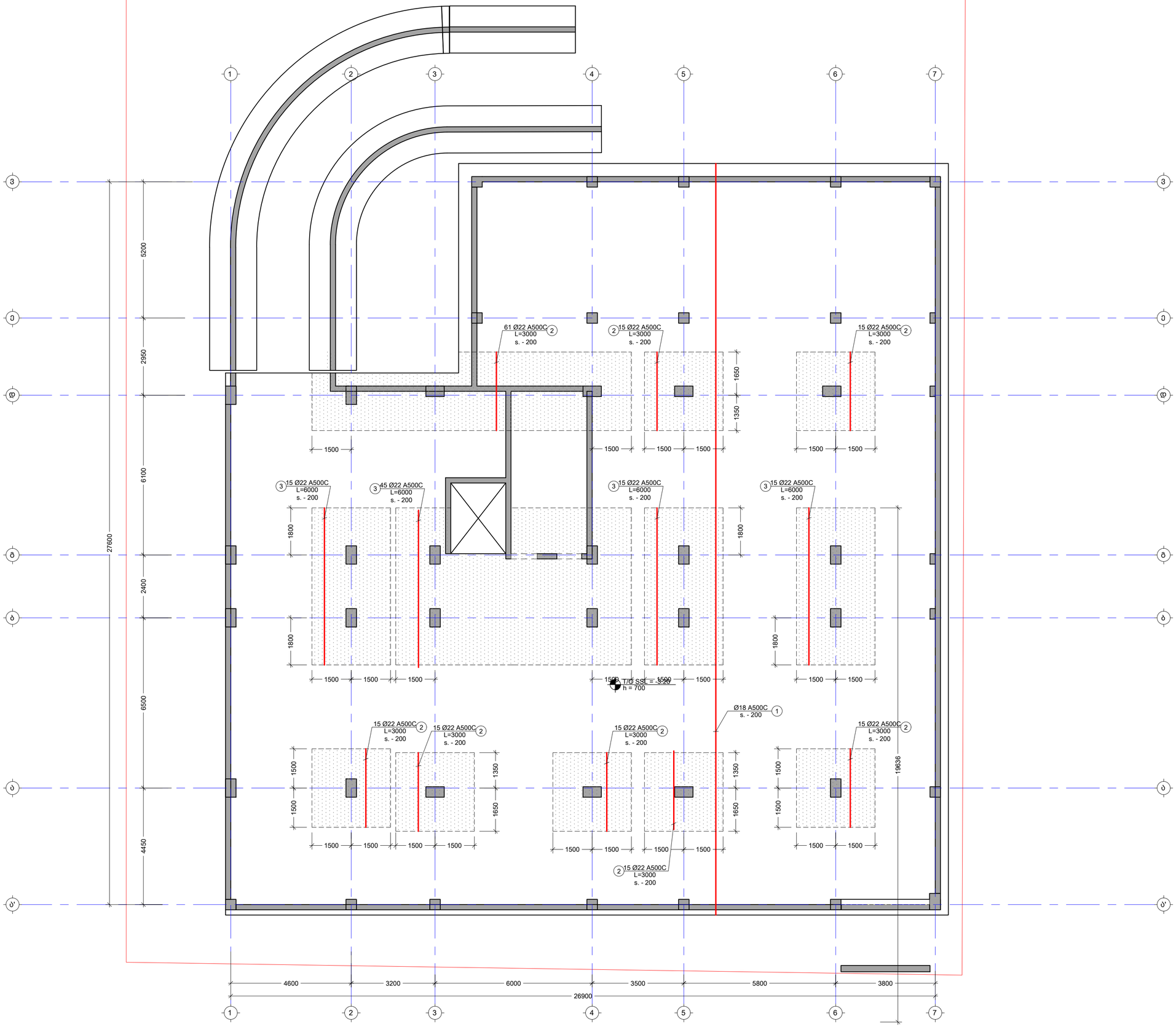

შენიშვნა:
NOTE:

No	Date	Revision	Issued by
----	----	----	----
----	----	----	----
----	----	----	----
----	----	----	----
----	----	----	----

საორიენტაციო სქემა
KEY PLAN

მისამართი
ADDRESS
ქ.თბილისი ასმათის ქუჩა N25
ს.კ.01.72.14.036.191

პროექტი
PROJECT
მრავალბინიანი საცხოვრებელი

ნახაზი
DRWG.
არმირების გეგმა (ქვედა შრე y მიმ.)

მთავარი კონსტრუქტორი: LEAD STRUCTURAL ENGINEER: ნ.ხუციშვილი	შეასრულა: ISSUED BY:	შეამოწმა APPROVED BY:
	ფაილი FILE 01_FOUND. FORMWORK	პროექტის №: PROJECT No
	ფორმატი PAPER SIZE A2	მასშტაბი SCALE
ნახ.კოდი DRWG. No S - 1103	კორექტ. REVISION ----	სტატუსი STATUS C.D.

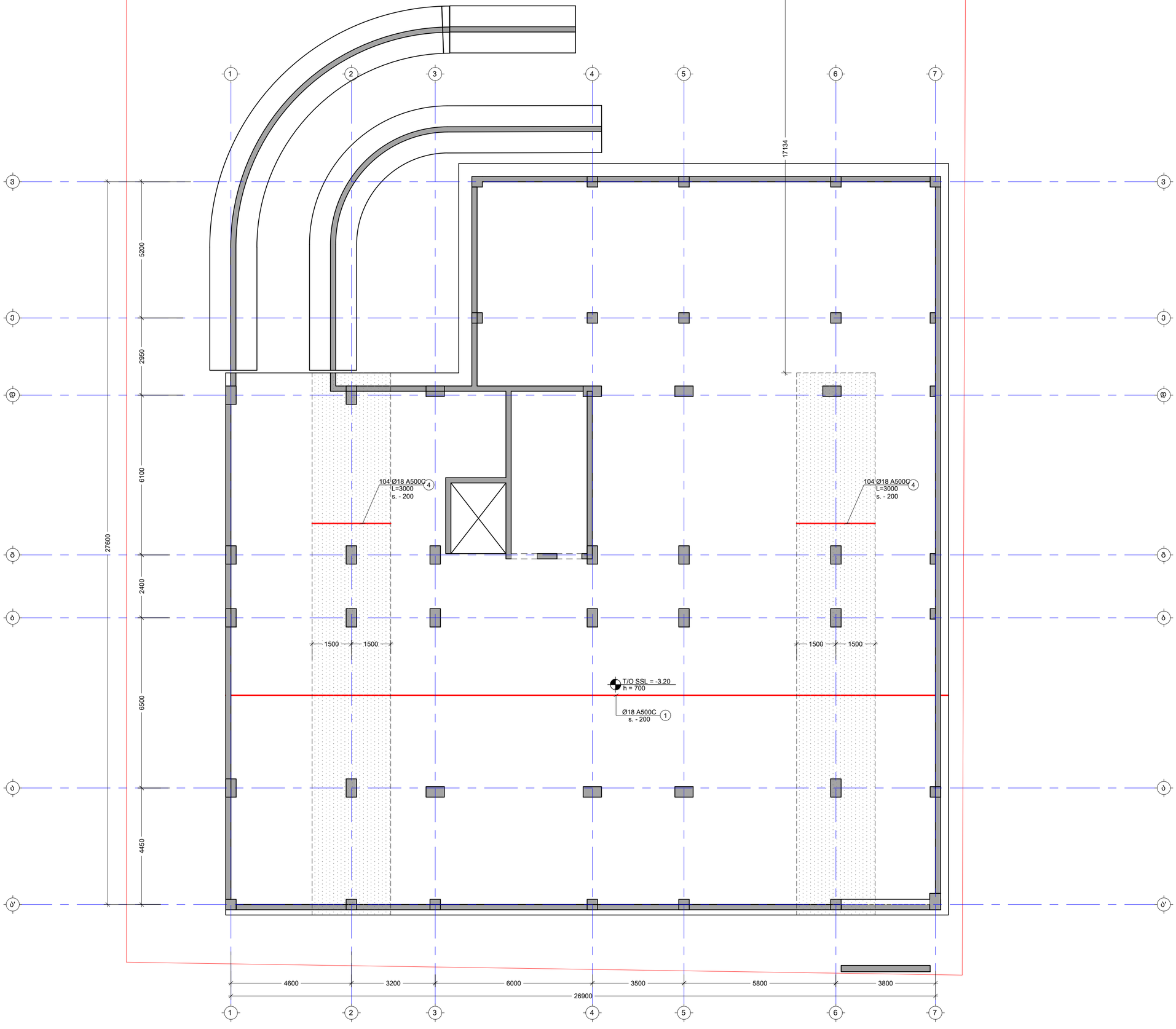

შენიშვნები:
NOTE:

No	Date	Revision	Issued by
----	----	----	----
----	----	----	----
----	----	----	----
----	----	----	----
----	----	----	----

სიტუაციური სქემა
KEY PLAN

მისამართი
ADDRESS
ქ.ბათუმი ასმათის ქუჩა N25
ს.კ.01.72.14.036.191

პროექტი
PROJECT
მრავალბინიანი საცხოვრებელი

ნახაზი
DRWG.
არმირების გეგმა (ზედა შრე x მიმ.)

მთავარი კონსტრუქტორი: LEAD STRUCTURAL ENGINEER:	შესრულებულ: ISSUED BY:	შეამოწმა APPROVED BY:
ნ.ხუციშვილი	ფაილი FILE 01_FOUND. FORMWORK	პროექტის №: PROJECT No
	ფორმატი PAPER SIZE A2	მასშტაბი SCALE
ნახ.კოდი DRWG. No S - 1104	კორექტ. REVISION ----	სტატუსი STATUS C.D.

NOTE:
ЗЗ6ОЗЗ8Ь6:

No	Date	Revision	Issued by
----	----	----	----
----	----	----	----
----	----	----	----
----	----	----	----
----	----	----	----
----	----	----	----
----	----	----	----
----	----	----	----
----	----	----	----

KEY PLAN
ЬЭЬЭЗЬЬЭЬЭ ЬЭЭЬЭ

ADDRESS
ЭЬЬЭЬЭЬЭЬЭ

PROJECT
ЭЬЬЭЭЬЭЭ

ЭЬЭЭЭЬЭЭЬЭЭЭЬЭЭЭЭЬЭЭЭЭЬЭ

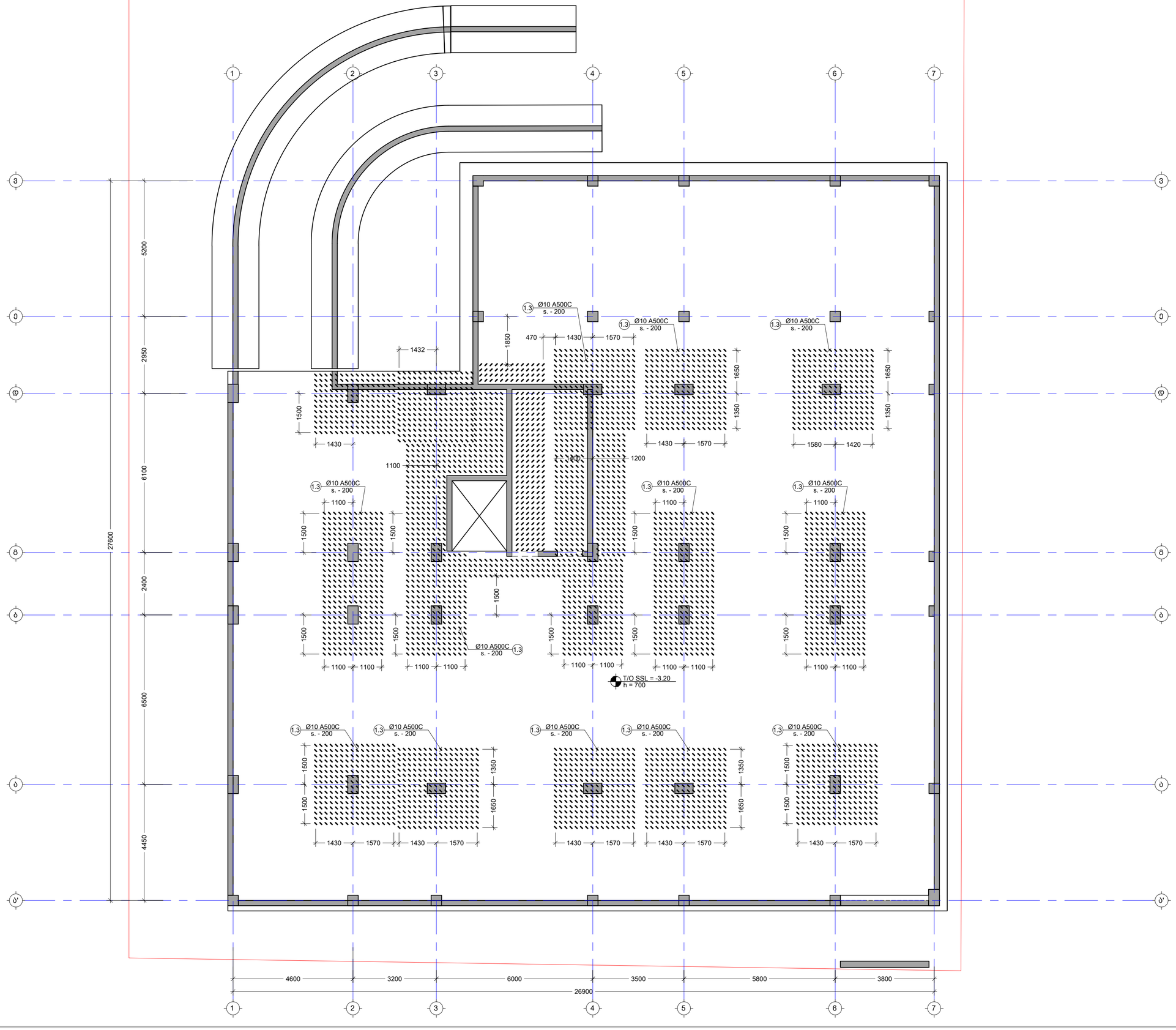

შენიშვნა:
NOTE:

No	Date	Revision	Issued by
----	----	----	----
----	----	----	----
----	----	----	----
----	----	----	----
----	----	----	----

სიტუაციური სქემა
KEY PLAN

მისამართი
ADDRESS
ქ.თბილისი ასმათის ქუჩა N25
ს.კ.01.72.14.036.191

პროექტი
PROJECT
მრავალბინიანი საცხოვრებელი

ნახაზი
DRWG.
საკიდების განლაგების გეგმა

მთავარი კონსტრუქტორი: LEAD STRUCTURAL ENGINEER:	მიღებულია: ISSUED BY:	მოწონება APPROVED BY:
ნ.ხუციშვილი		
	ფაილი FILE: 01_FOUND. FORMWORK	პროექტის №: PROJECT No
	ფორმატი PAPER SIZE: A2	მასშტაბი SCALE
ნახ.კოდი DRWG. No: S - 1106	კორექტ. REVISION: ----	სტატუსი STATUS: C.D.

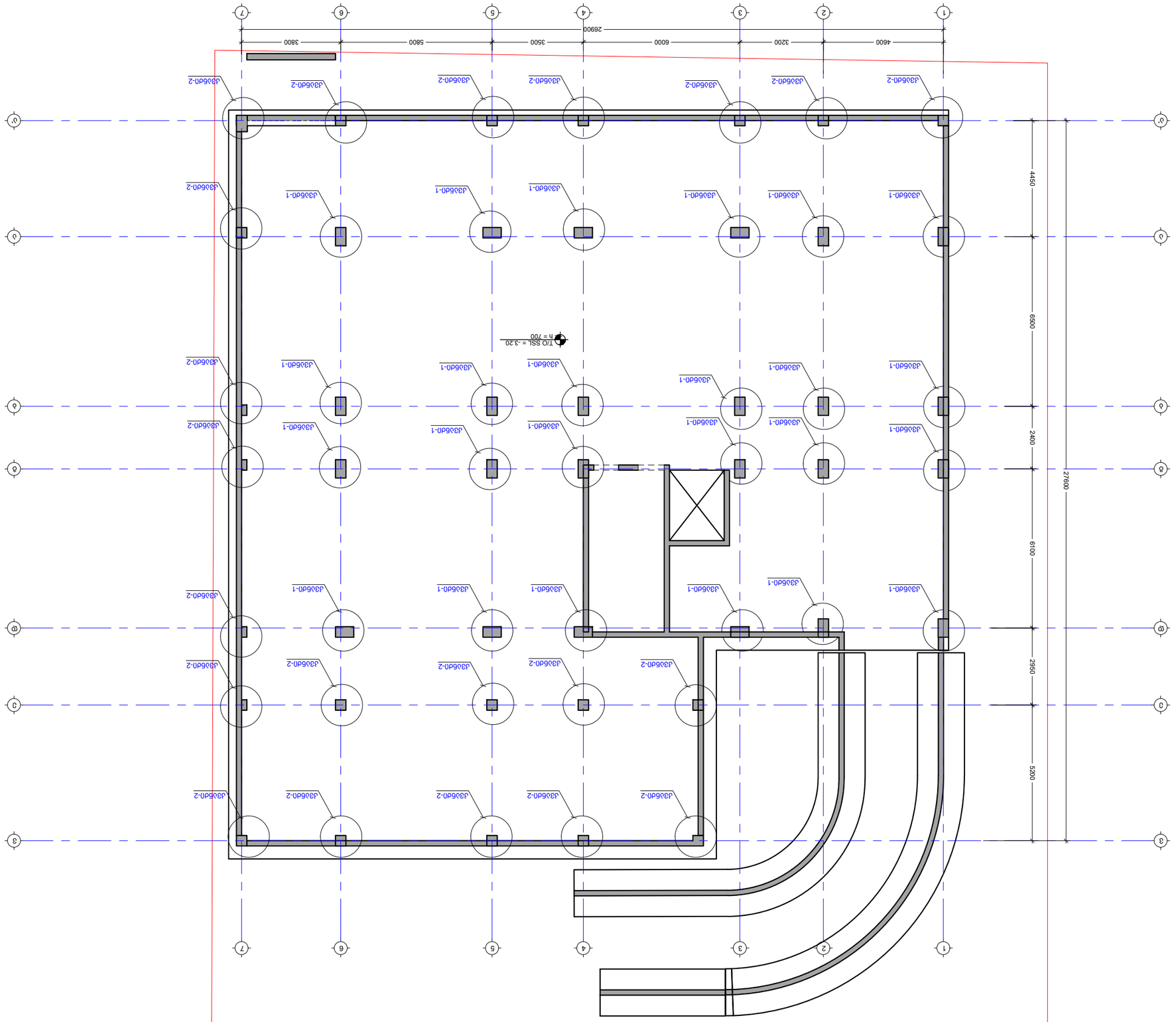

NOTE:
20508560:

No	Date	Revision	Issued by
----	----	----	----
----	----	----	----
----	----	----	----
----	----	----	----
----	----	----	----
----	----	----	----

KEY PLAN
0000300000 0300000

0000000000
ADDRESS
Z.M.ΔΠΣΠΟΠΟ ΟΛΘΔΜΠΟΛ ΟΛΘΔΜΠΟΛ N25
Ь.З.01.72.14.036.191

ΔΠΣΠΟΠΟΟ
PROJECT
ΘΜΟΔΘΛΣΜΔΠΟΛΘΔΜΠΟΛ ΟΛΘΔΜΠΟΛΘΜΘΔΜΟΔΣΜΠΟ

ΔΟΟΔΟΠ
DRWG.
ΔΟΟΔΟΠ ΟΛΘΔΜΠΟΛ ΟΛΘΔΜΠΟΛΘΜΘΔΜΟΔΣΜΠΟ ΟΟΟΘΟ

ΔΟΟΔΟΠ ΟΛΘΔΜΠΟΛ ΟΛΘΔΜΠΟΛΘΜΘΔΜΟΔΣΜΠΟ
LEAD STRUCTURAL ENGINEER:
6.ΔΔΘΘΠΟΔ

ΔΟΟΔΟΠ ΟΛΘΔΜΠΟΛ	ΔΟΟΔΟΠ ΟΛΘΔΜΠΟΛ	ΔΟΟΔΟΠ ΟΛΘΔΜΠΟΛ
ISSUED BY:	APPROVED BY:	

ΔΟΟΔΟΠ	ΔΟΟΔΟΠ ΟΛΘΔΜΠΟΛ
FILE	PROJECT No:
ΔΟΟΔΟΠ	ΔΟΟΔΟΠ
PAPER SIZE	SCALE
A2	

ΔΟΟΔΟΠ	ΔΟΟΔΟΠ
DRWG. No	STATUS
S - 1107	C.D.
REVISION	

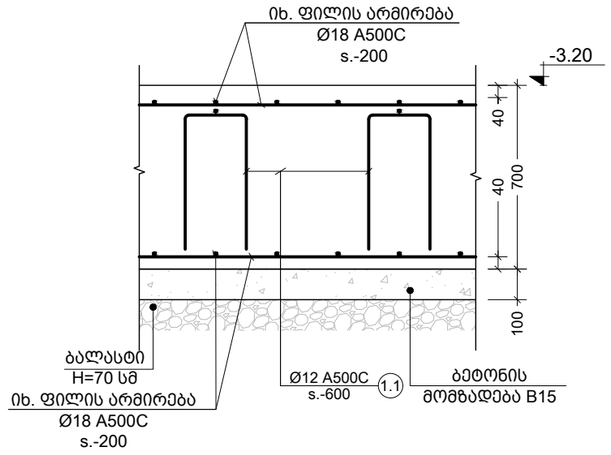

a კვეთი
Scale: 1:20

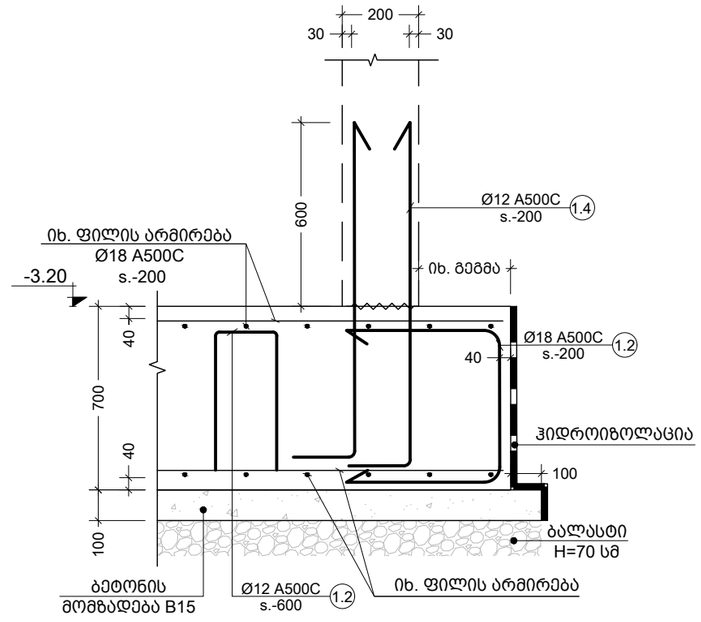

b კვეთი
Scale: 1:20

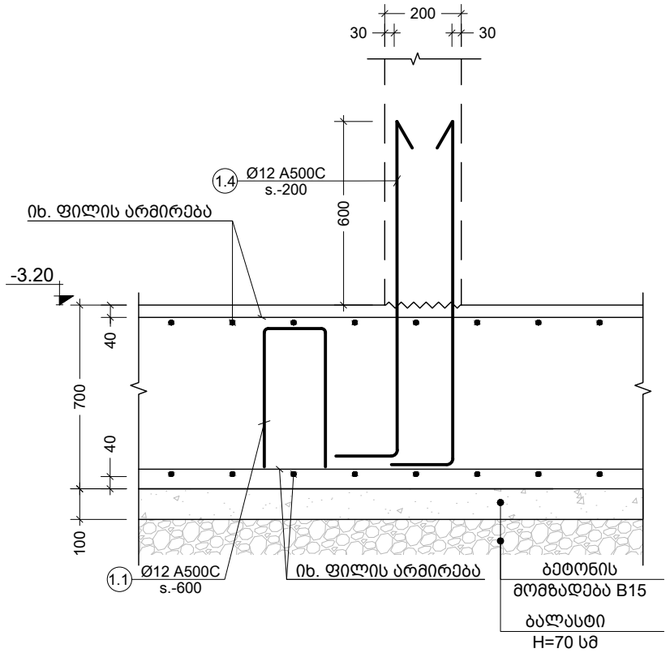

c კვეთი
Scale: 1:20

პოზ. №	ე ს კ ი ზ ი	L მმ
1.1	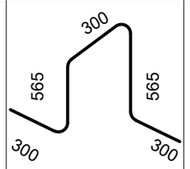	2030
1.2	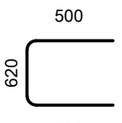	1620
1.3	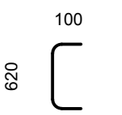	820
1.4	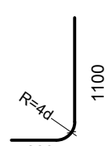	1300

პოზ. №	ე ს კ ი ზ ი	L მმ
1.5	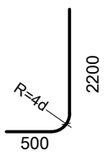	2700
1.6	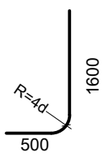	2100

შენიშვნა:
NOTE:

----	----	----	----
----	----	----	----
----	----	----	----
----	----	----	----
----	----	----	----
No	Date	Revision	Issued by

სიტუაციური სქემა
KEY PLAN

მისამართი
ADDRESS
ქ.თბილისი ასმათის ქუჩა N25
ს.კ.01.72.14.036.191

პროექტი
PROJECT
მრავალბინიანი საცხოვრებელი

ნახაზი
DRWG.
კვეთი - a; b; c; d

მთავარი კონსტრუქტორი: LEAD STRUCTURAL ENGINEER: ნ.ხუციშვილი	შესრულა: ISSUED BY:	შეამოწმა APPROVED BY:
	ფაილი FILE 03_FOUND. SECTION	პროექტის №: PROJECT No
	ფორმატი PAPER SIZE A3	მასშტაბი SCALE
ნახ.კოდი DRWG. No S-1108	კორექტ. REVISION 00	სტადია STATUS C.D.

25.06.2024

ძირითადი და დამატებითი
ღეროების განაწილების სქემა

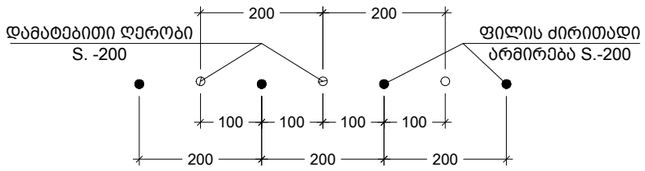

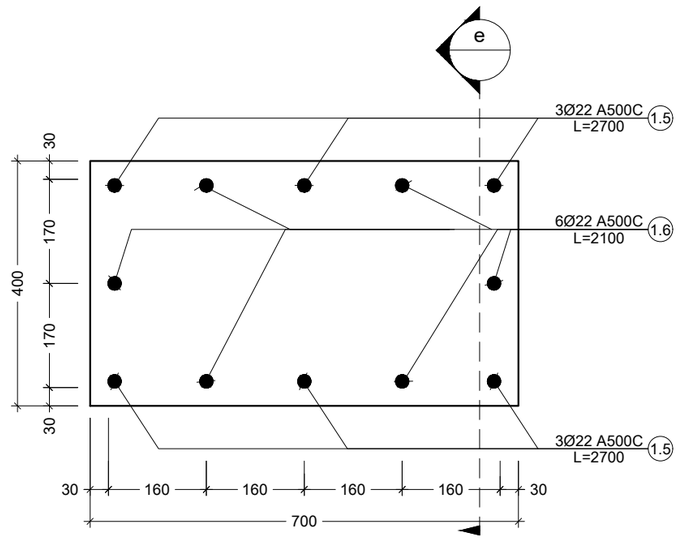

I კვანძი - I
Scale: 1:10

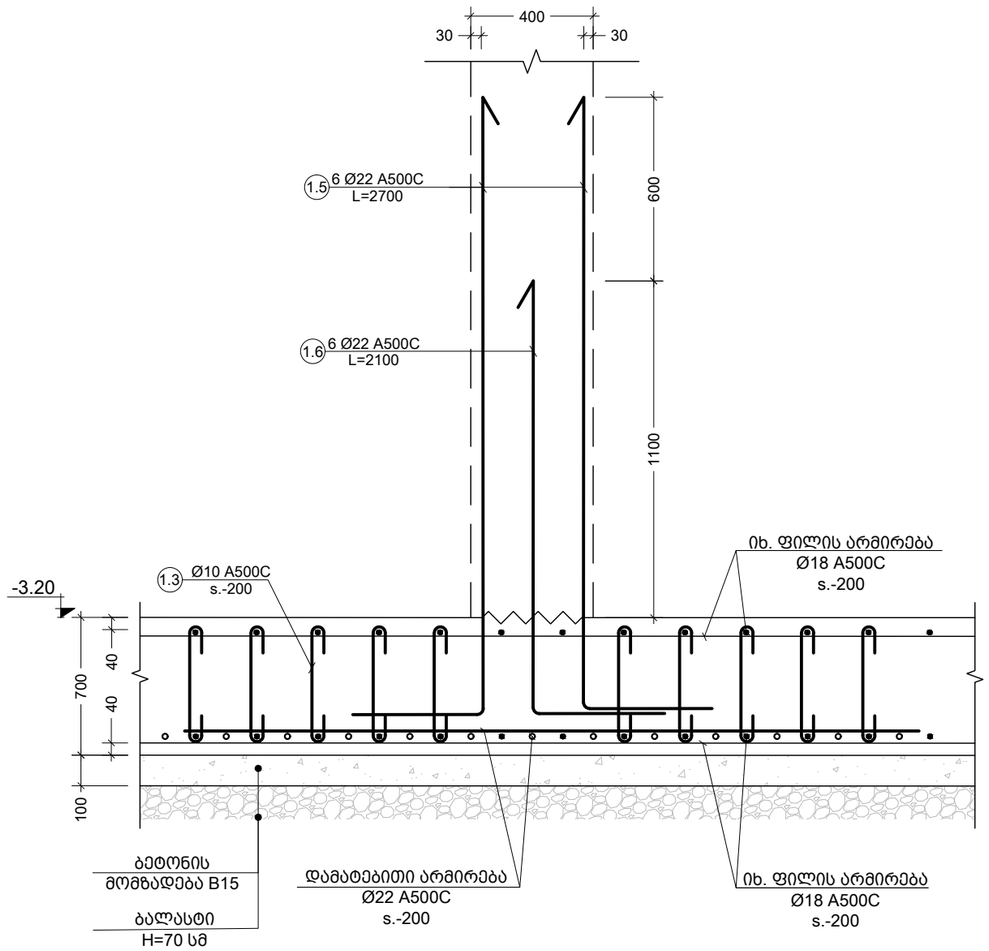

e კვეთი
Scale: 1:20

შენიშვნა:
NOTE:

No	Date	Revision	Issued by
----	----	----	----
----	----	----	----
----	----	----	----
----	----	----	----
----	----	----	----
----	----	----	----

სიტუაციური სქემა
KEY PLAN

მისამართი
ADDRESS
ქ.თბილისი ასმათის ქუჩა N25
ს.კ.01.72.14.036.191

პროექტი
PROJECT
მრავალბინიანი საცხოვრებელი

ნახაზი
DRWG.
კვეთი e

მთავარი კონსტრუქტორი: LEAD STRUCTURAL ENGINEER: ნ.ხუციშვილი	შესრულა: ISSUED BY:	შეამოწმა APPROVED BY:
	ფაილი FILE 03_FOUND. SECTION	პროექტის №: PROJECT No
	ფორმატი PAPER SIZE A3	მასშტაბი SCALE
ნახ.კოდი DRWG. No S-1109	კორექტ. REVISION 00	სტადია STATUS C.D.

25.06.2024

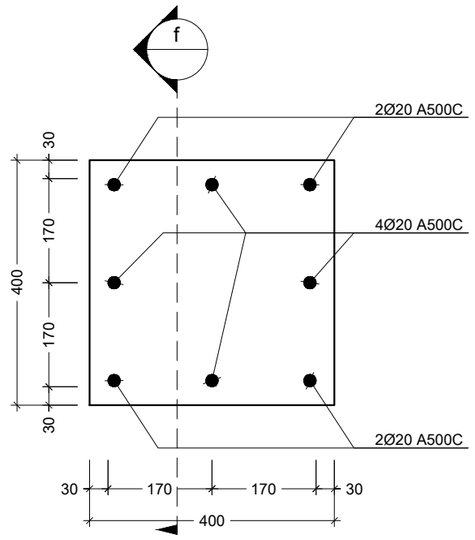

I კვანძი - I
Scale: 1:10

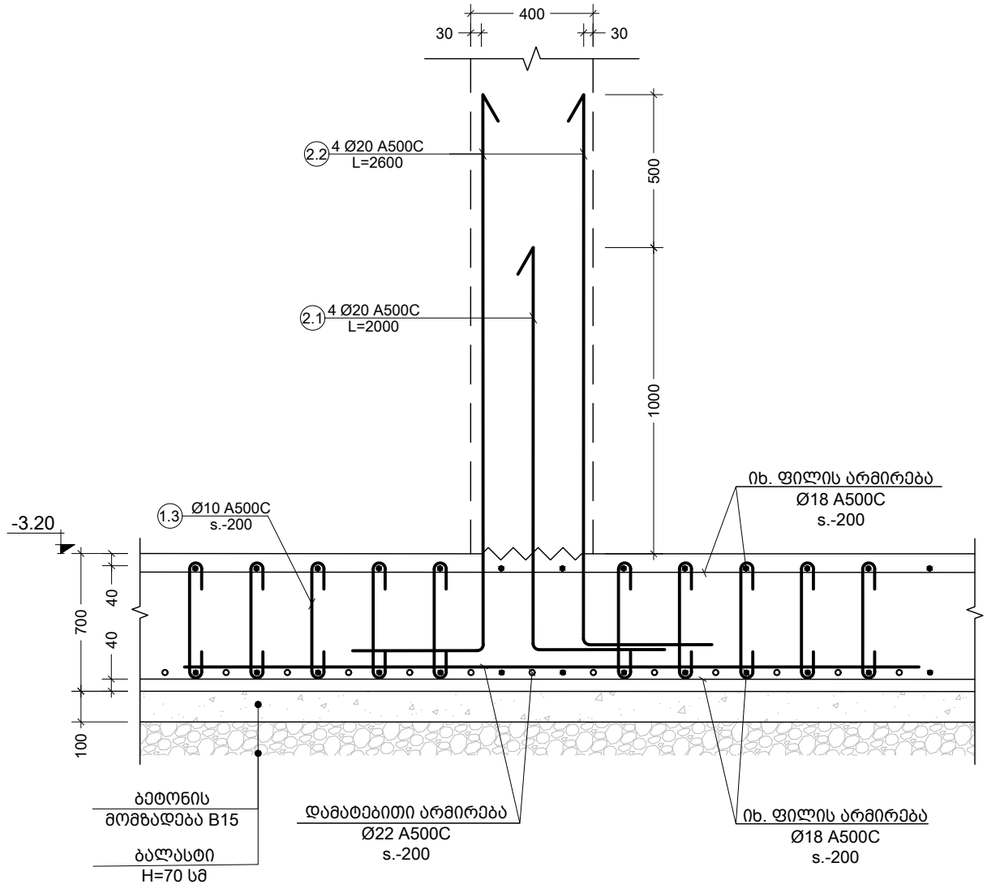

f კვეთი
Scale: 1:20

შენიშვნა:
NOTE:

No	Date	Revision	Issued by
----	----	----	----
----	----	----	----
----	----	----	----
----	----	----	----
----	----	----	----
----	----	----	----

სიტუაციური სქემა
KEY PLAN

მისამართი
ADDRESS
ქ.თბილისი ასმათის ქუჩა N25
ს.კ.01.72.14.036.191

პროექტი
PROJECT
მრავალბინიანი საცხოვრებელი

ნახაზი
DRWG.
კვანძი - II

მთავარი კონსტრუქტორი: LEAD STRUCTURAL ENGINEER: ნ.ხუციშვილი	შესრულა: ISSUED BY:	შეამოწმა APPROVED BY:
	ფაილი FILE 03_FOUND. SECTION	პროექტის №: PROJECT No
	ფორმატი PAPER SIZE A3	მასშტაბი SCALE
ნახ.კოდი DRWG. No S-1110	კორექტ. REVISION ----	სტადია STATUS C.D.

25.06.2024

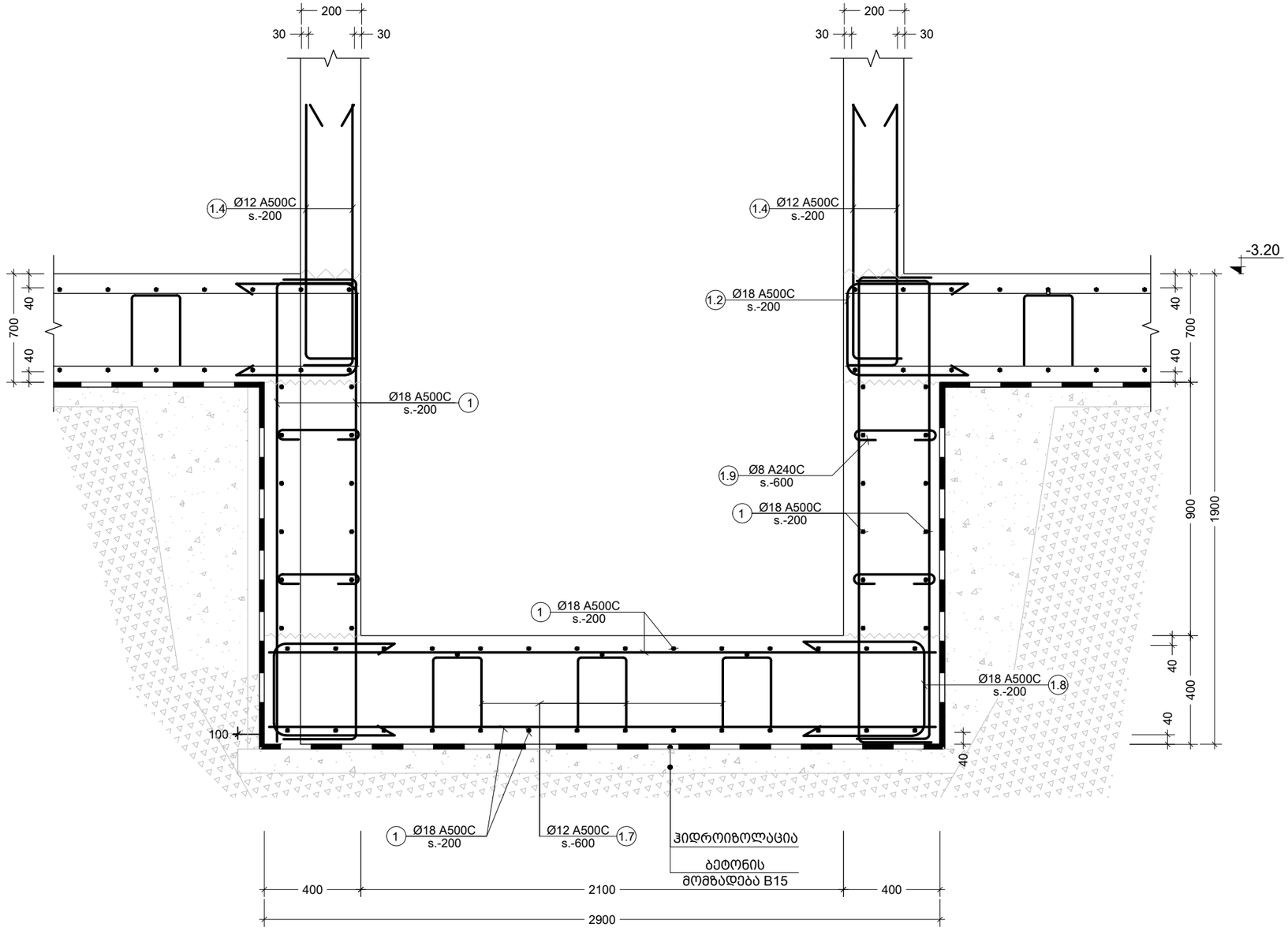

d კვეთი
Scale: 1:20

პოზ. №	ესკიზი	L მმ
1.7	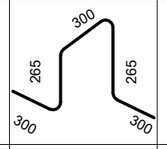	1430
1.8	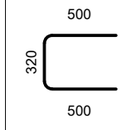	1320
1.9	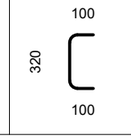	520

შენიშვნა:
NOTE:

No	Date	Revision	Issued by
----	----	----	----
----	----	----	----
----	----	----	----
----	----	----	----
----	----	----	----
----	----	----	----

სიტუაციური სქემა
KEY PLAN

მისამართი
ADDRESS
ქ.თბილისი ასმათის ქუჩა N25
ს.კ.01.72.14.036.191

პროექტი
PROJECT
მრავალბინიანი საცხოვრებელი

ნახაზი
DRWG.
კვეთი - d

მთავარი კონსტრუქტორი: LEAD STRUCTURAL ENGINEER:	შესრულა: ISSUED BY:	შეამოწმა APPROVED BY:
ნ.ხუციშვილი		
	ფაილი FILE 03_FOUND. SECTION	პროექტის №: PROJECT No
	ფორმატი PAPER SIZE A3	მასშტაბი SCALE
ნახ.კოდი DRWG. No S-1111	კორექტ. REVISION 00	სტადია STATUS C.D.

25.06.2024

კონსტრ. დასახ.	ელემენტის დასახ.	პოზ. №	დიამეტრი ან კვეთი (მმ)	ერთეულის სიგრძე (მმ.)	რაოდენობა (ც.)	საერთო სიგრძე (მ.)	საერთო წონა (კგ.)
საძირკვლის ფილა		1	Ø 18 A500C	დ.ა.	___	16129	32202
	ნაწ.კედლის დ სვეტის	2	Ø 22 A500C	3000	466 X 1	1398	4170
		3	Ø 22 A500C	6000	90 X 1	540	1611
		4	Ø 18 A500C	3000	208 X 1	624	1246
		5	Ø 18 A500C	4000	360 X 1	1440	2875
		6	Ø 18 A500C	2300	11 X 1	25	51
		1.1	Ø 12 A500C	2030	1987 X 1	4033	3579
		1.2	Ø 18 A500C	1620	565 X 1	915	1827
		1.3	Ø 10 A500C	820	4928 X 1	4041	2490
		1.4	Ø 12 A500C	1300	1370 X 1	1781	1580
		1.5	Ø 22 A500C	2700	144 X 1	389	1160
		1.6	Ø 22 A500C	2100	144 X 1	302	902
		2.1	Ø 20 A500C	2000	84 X 1	168	414
		2.2	Ø 20 A500C	2600	84 X 1	218	538
	თანაორმო	1	Ø 18 A500C	დ.ა.	___	526.60	1051
		1.7	Ø 12 A500C	1430	29 X 1	41	36
		1.8	Ø 18 A500C	1320	65 X 1	86	171
		1.9	Ø 8 A240C	520	38 X 1	20	8
		მძიმე ბეტონი W8	B25	V =	9.6 X 1	= 9.6	მ³
		ბეტონის მომზადება	B15	V =	1.03 X 1	= 1.03	მ³
მძიმე ბეტონი W8			B25	V =	500.7 X 1	= 500.7	მ³
ბეტონის მომზადება			B15	V =	71.5 X 1	= 71.5	მ³

შენიშვნა:
NOTE:

No	Date	Revision	Issued by
----	----	----	----
----	----	----	----
----	----	----	----
----	----	----	----
----	----	----	----

სიტუაციური სქემა
KEY PLAN

მისამართი
ADDRESS
ქ.თბილისი ასამათის ქუჩა N25
ს.კ.01.72.14.036.191

პროექტი
PROJECT
მრავალბინიანი საცხოვრებელი

ნახაზი
DRWG.
საძირკვლის ფილის სპეციფიკაცია

მთავარი კონსტრუქტორი:
LEAD STRUCTURAL ENGINEER:
ნ.ხუციშვილი

შესრულა:
ISSUED BY:

შეამოწმა
APPROVED BY:

ფაილი
FILE
03_FOUND. SECTION

პროექტის №:
PROJECT No

ფორმატი
PAPER SIZE
A3

მასშტაბი
SCALE

ნახ.კოდი
DRWG. No
S-1112

კორექტ.
REVISION

სტადია
STATUS
C.D.

25.06.2024

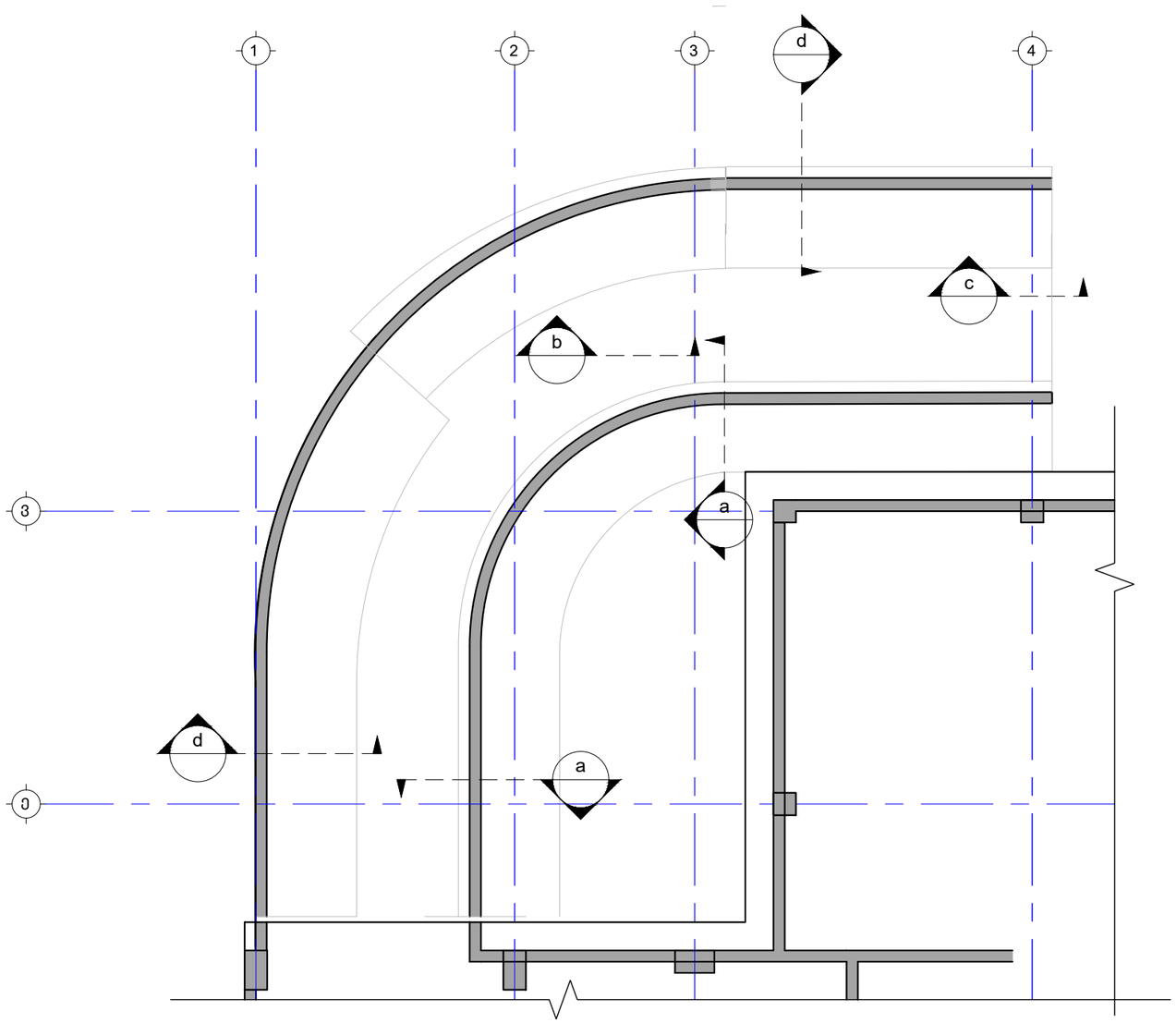

პანდუსის გეგმა
Scale: 1:20

შენიშვნა:
NOTE:

----	----	----	----
----	----	----	----
----	----	----	----
----	----	----	----
----	----	----	----
No	Date	Revision	Issued by

სიტუაციური სქემა
KEY PLAN

მისამართი
ADDRESS
ქ.თბილისი ასმათის ქუჩა N25
ს.კ.01.72.14.036.191

პროექტი
PROJECT
მრავალბინიანი საცხოვრებელი

ნახაზი
DRWG.
პანდუსის გეგმა

მთავარი კონსტრუქტორი: LEAD STRUCTURAL ENGINEER: ნ.ხუციშვილი	შესრულა: ISSUED BY:	შეამოწმა APPROVED BY:
	ფაილი FILE 03_FOUND. SECTION	პროექტის №: PROJECT No
	ფორმატი PAPER SIZE A3	მასშტაბი SCALE
ნახ.კოდი DRWG. No S-1113	კორექტ. REVISION ----	სტადია STATUS C.D.

25.06.2024

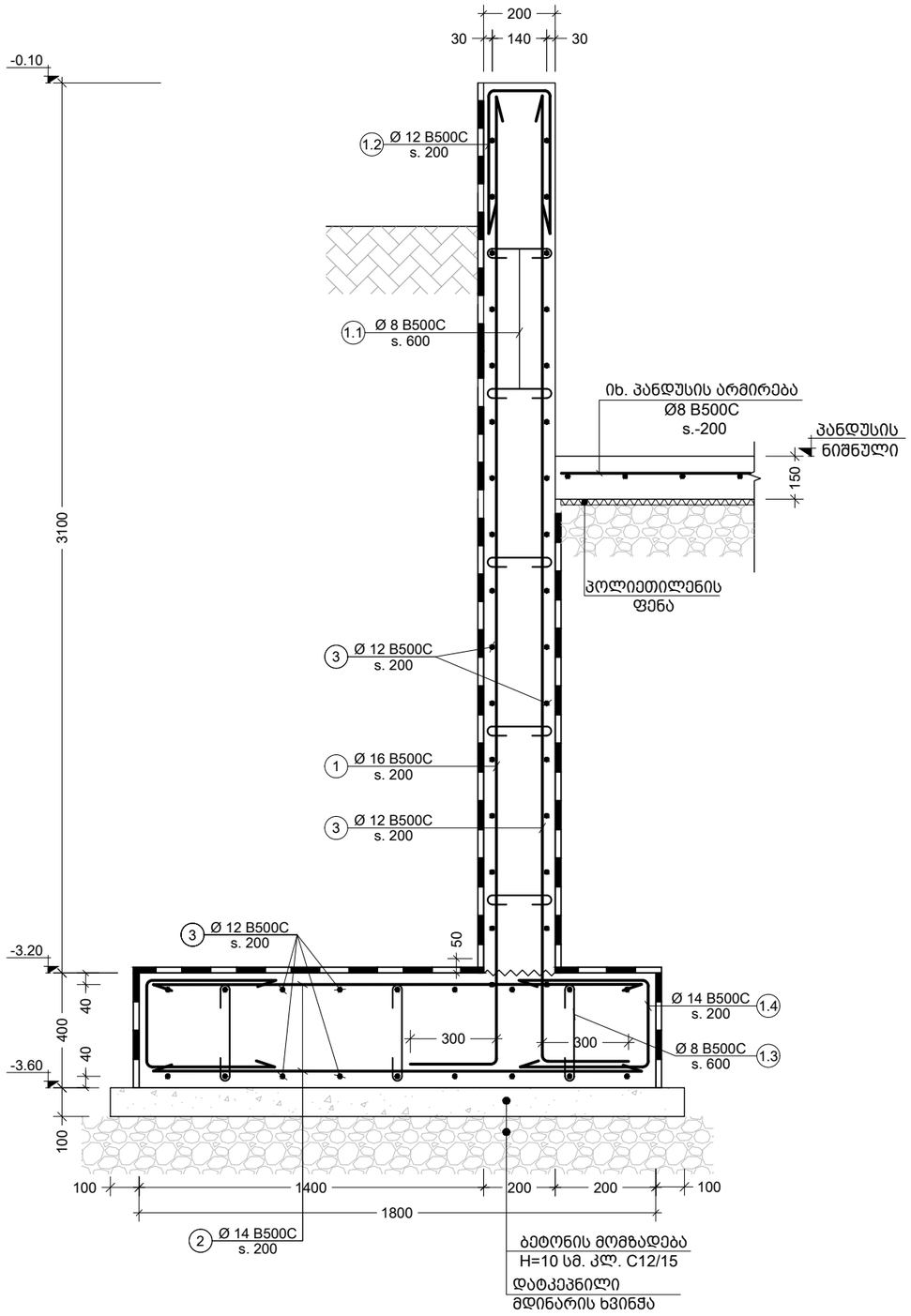

a კვეთი
Scale: 1:20

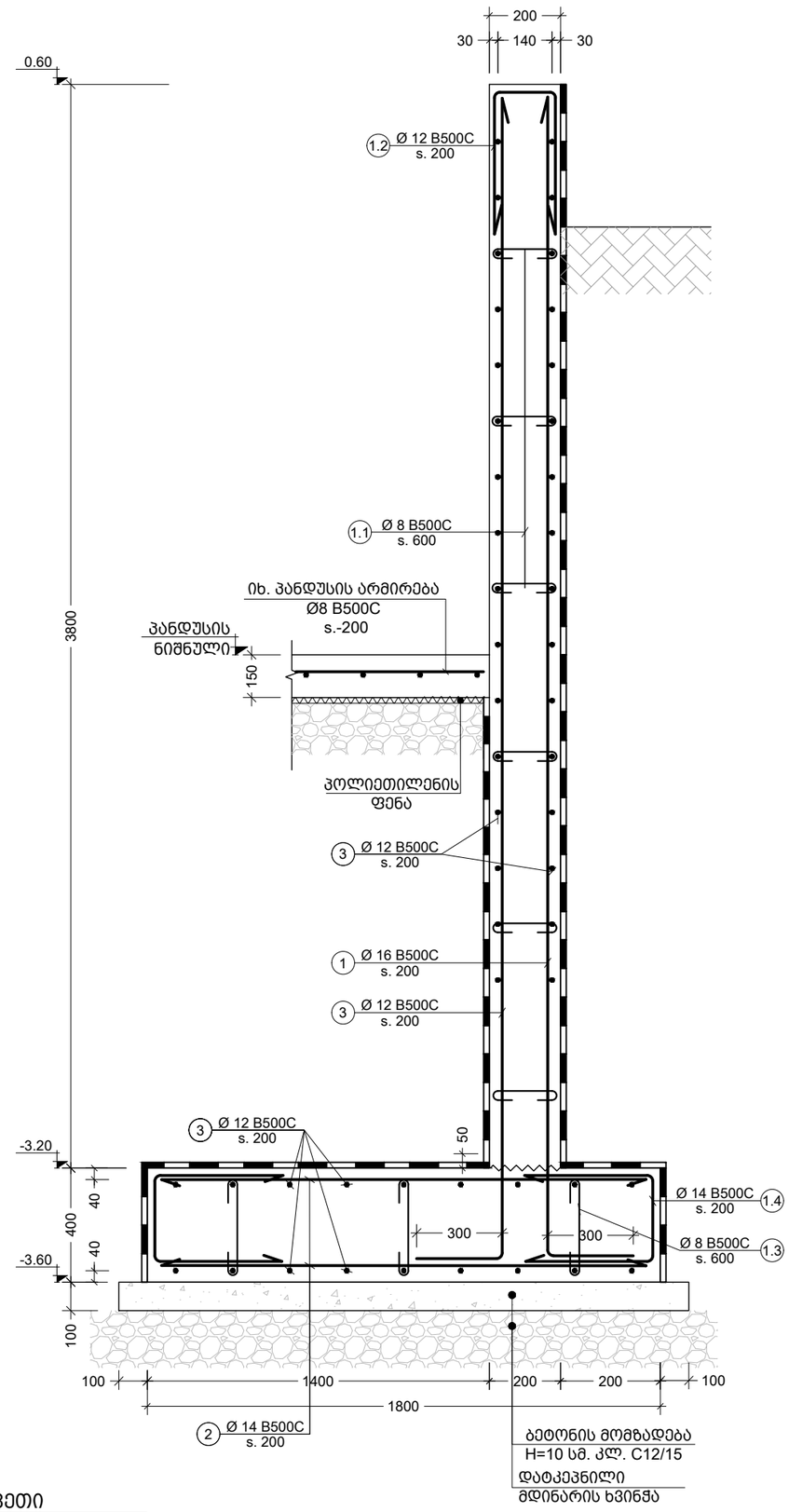

d კვეთი
Scale: 1:20

შენიშვნა:
NOTE:

No	Date	Revision	Issued by
----	----	----	----
----	----	----	----
----	----	----	----
----	----	----	----
----	----	----	----
----	----	----	----

სიტუაციური სქემა
KEY PLAN

მისამართი
ADDRESS
ქ.თბილისი ასმათის ქუჩა N25
ს.კ.01.72.14.036.191

პროექტი
PROJECT
მრავალბინიანი საცხოვრებელი

ნახაზი
DRWG.
კვეთი a; d

მთავარი კონსტრუქტორი: LEAD STRUCTURAL ENGINEER:	შესრულა: ISSUED BY:	შეამოწმა APPROVED BY:
ნ.ხუციშვილი		
	ფაილი FILE 03_FOUND. SECTION	პროექტის №: PROJECT No
	ფორმატი PAPER SIZE A3	მასშტაბი SCALE
ნახ.კოდი DRWG. No S-1114	კორექტ. REVISION ----	სტადია STATUS C.D.

25.06.2024

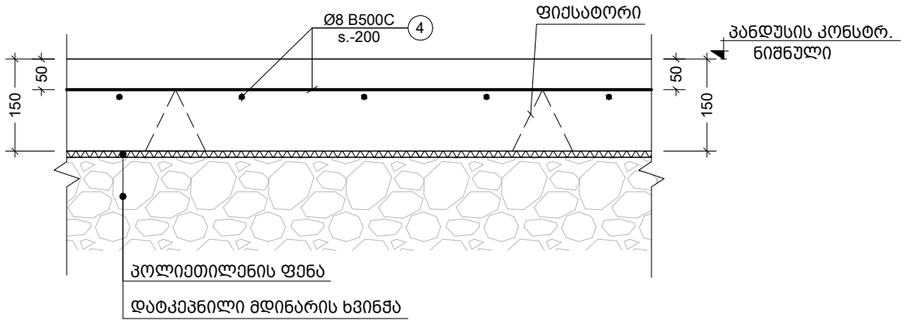

b კვეთი
Scale: 1:20

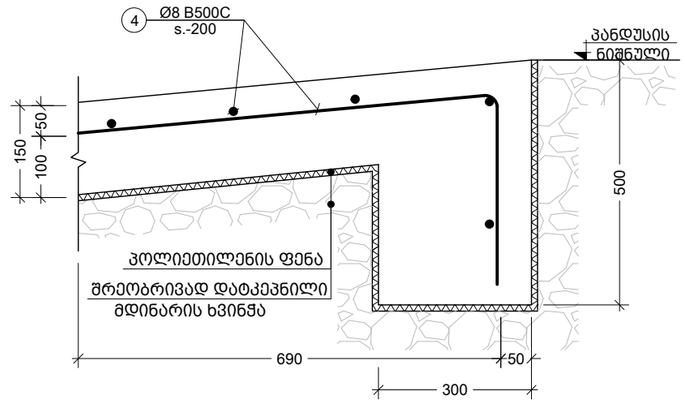

c კვეთი
Scale: 1:20

პოზ. №	ესკიზი	L მმ
1.1	140; 100; 100	340
1.2	140; 500; 500	1140
1.3	320; 100; 100	520
1.4	500; 320; 500	1320

კონსტრ. დასახ.	ელემენტის დასახ.	პოზ. №	დიამეტრი ან კვეთი (მმ)	ერთეულის სიმძიმე (მმ.)	რაოდენობა (ც.)	საერთო სიმძიმე (მ.)	საერთო წონა (კგ.)
პანდუსი		1	Ø 16 A500C	დ.ბ.	___	824	1299
		2	Ø 14 A500C	დ.ბ.	___	815	985
		3	Ø 12 A500C	დ.ბ.	___	3286	2916
		4	Ø 8 A500C	დ.ბ.	___	1100	434
		1.1	Ø 8 A240C	340	416 X 1	141	56
		1.2	Ø 12 A500C	1140	214 X 1	244	216
		1.3	Ø 8 A240C	520	206 X 1	107	42
		1.4	Ø 14 A500C	1320	445 X 1	588	710
		მძიმე ბეტონი B25		V =	75 X 1	= 75	მ³

შენიშვნა:
NOTE:

No	Date	Revision	Issued by
----	----	----	----
----	----	----	----
----	----	----	----
----	----	----	----
----	----	----	----

სიტუაციური სქემა
KEY PLAN

მისამართი
ADDRESS
ქ.თბილისი ასმათის ქუჩა N25
ს.კ.01.72.14.036.191

პროექტი
PROJECT
მრავალბინიანი საცხოვრებელი

ნახაზი
DRWG.
კვეთი b; c

მთავარი კონსტრუქტორი:
LEAD STRUCTURAL ENGINEER:
ნ.ხუციშვილი

შესრულა:
ISSUED BY:

შეამოწმა
APPROVED BY:

ფაილი
FILE
03_FOUND. SECTION

პროექტის №:
PROJECT No

ფორმატი
PAPER SIZE
A3

მასშტაბი
SCALE

ნახ.კოდი
DRWG. No
S-1115

კორექტ.
REVISION

სტადია
STATUS
C.D.

25.06.2024

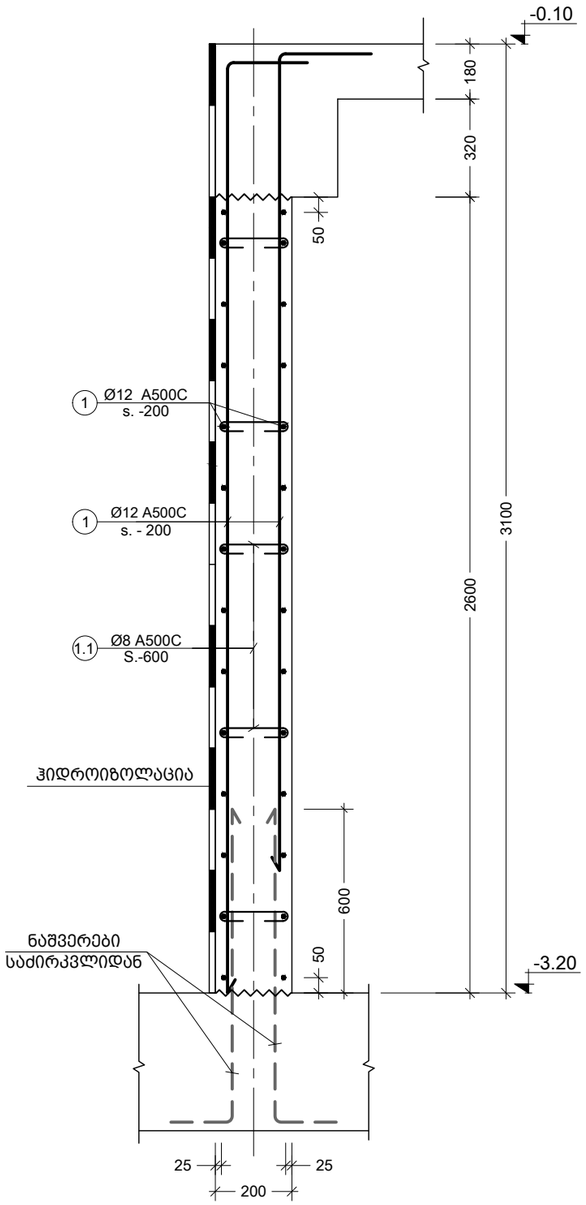

1 R.C.W.-1
Scale: 1:20

პოზ. №	ესკიზი	L მმ
1.1	150; 100; 100	350

კონსტრ. დასახ.	ელემენტის დასახ.	პოზ. №	დიამეტრი ან კვეთი (მმ)	ერთეულის სიგრძე (მმ.)	რაოდენობა (ც.)	საერთო სიგრძე (მ.)	საერთო წონა (კგ.)
მონ. კედელი	R.C.W.-1	1	Ø 12 A500C	დ.ბ.	___	6240	5537
		1.1	Ø 8 A240C	350	693 X 1	243	96
		მძიმე ბეტონი B25 V = 50 X 1 = 50 მ³					

შენიშვნა:
NOTE:

No	Date	Revision	Issued by
----	----	----	----
----	----	----	----
----	----	----	----
----	----	----	----
----	----	----	----

სიტუაციური სქემა
KEY PLAN

მისამართი
ADDRESS
ქ.თბილისი ასმათის ქუჩა N25
ს.კ.01.72.14.036.191

პროექტი
PROJECT
მრავალბინიანი საცხოვრებელი

ნახაზი
DRWG.
R.C.W.-1

მთავარი კონსტრუქტორი:
LEAD STRUCTURAL ENGINEER:
ნ.ხუციშვილი

შესრულა:
ISSUED BY:

შეამოწმა
APPROVED BY:

ფაილი
FILE
02_R.C. WALL_SECTION

პროექტის №:
PROJECT No

ფორმატი
PAPER SIZE
A3

მასშტაბი
SCALE

ნახ.კოდი
DRWG. No
S-1201

კორექტ.
REVISION

სტადია
STATUS
C.D.

25.06.2024

NOTE:

No	Date	Revision	Issued by
----	----	----	----
----	----	----	----
----	----	----	----
----	----	----	----
----	----	----	----
----	----	----	----

KEY PLAN

ADDRESS

PROJECT

DRWG.

LEAD STRUCTURAL ENGINEER:	ISSUED BY:
PROJECT No:	FILE:
SCALE:	PAPER SIZE:
STATUS	REVISION
DRWG. No	

C.D.

S-2001

A2

סכימת רצפת קומת גג -0.10 סכימת מפלסים וכן מידות עזר וסימון פתחים בגגות
(מפלס גמר)
ק. 1:100

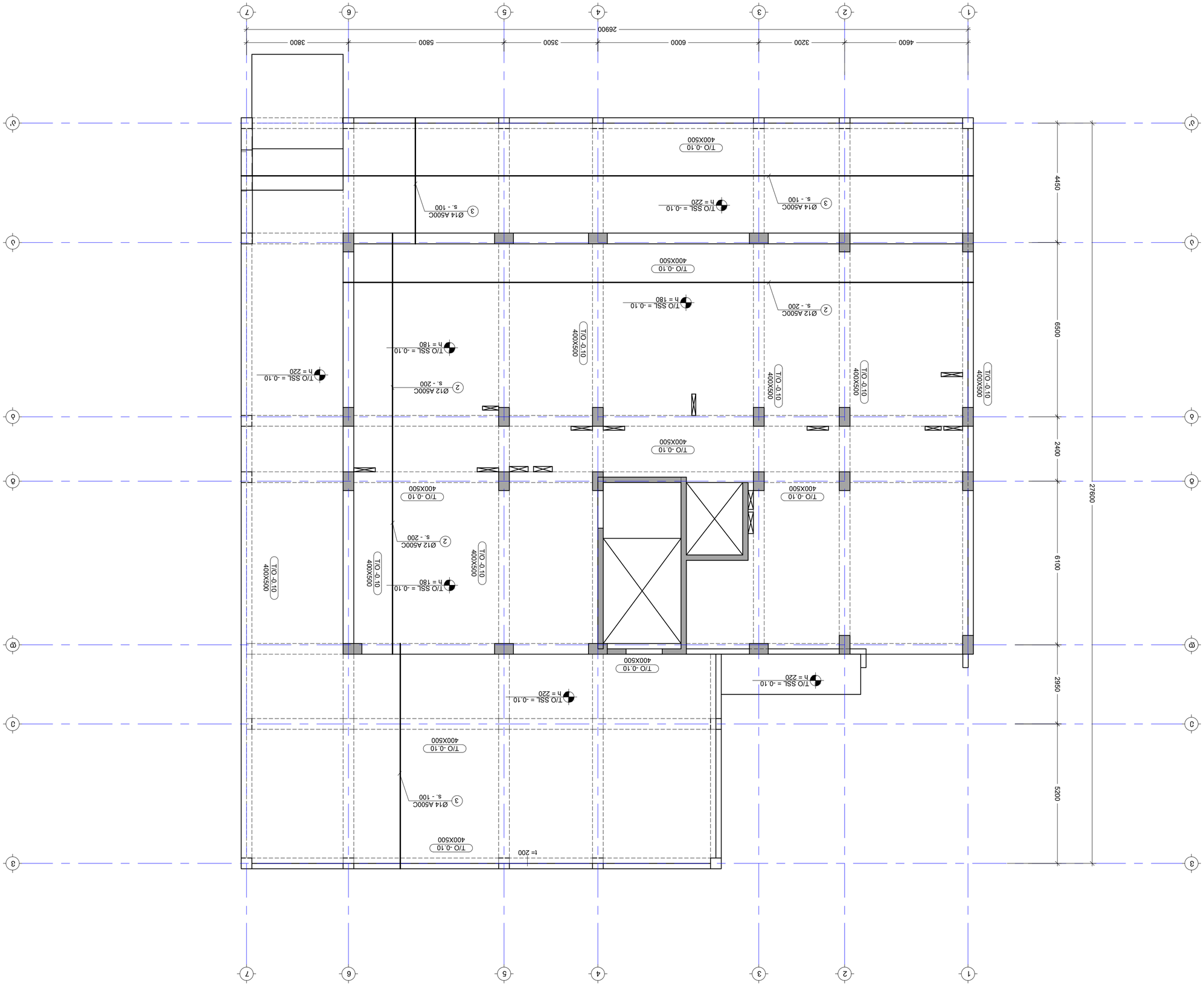

1. יש לבצע את הפתחים בגגות בהתאם לתכניות הקונסטרוקציה והאדריכלות.
2. יש לתאם את הפתחים בגגות עם יועצי המערכות השונים.

NOTE:

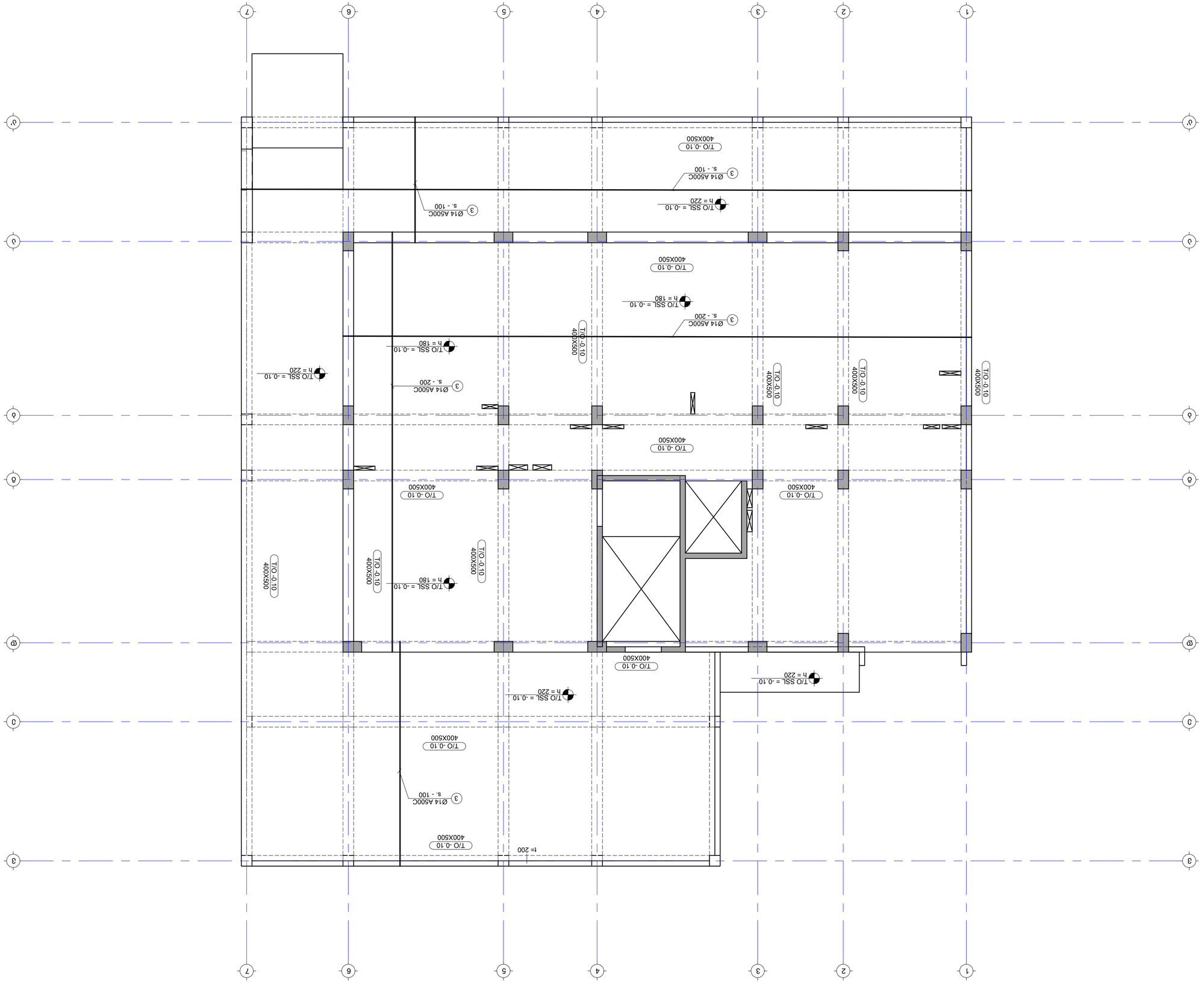

פרישת תקרה קומת גלריה +3.10 ו-0.00 קומת מרתף עמודים ותקרות
(מפלס 0.00)
מ. 1:100

הערות:

1. יש לבצע את כל העבודות בהתאם לתכניות האדריכל, הקונסטרוקטור והיועצים השונים.
2. כל המידות בתכניות אלו הן במילימטרים אלא אם צויין אחרת.

----	----	----	----
----	----	----	----
----	----	----	----
----	----	----	----
----	----	----	----
No.	Date	Revision	Issued by

KEY PLAN

ADDRESS

PROJECT

DRWG.

LEAD STRUCTURAL ENGINEER:	ISSUED BY:	APPROVED BY:
	FILE: 2019.dwg DRAWN BY: CHECKED BY:	PROJECT No:
	PAPER SIZE	SCALE
	A2	
DRWG. No	REVISION	STATUS
S-2003	---	C.D.

NOTE:

KEY PLAN

No	Date	Revision	Issued by
----	----	----	----
----	----	----	----
----	----	----	----
----	----	----	----
----	----	----	----

ADDRESS

PROJECT

DRWG.

DRWG. No.	S-2004
REVISION	---
STATUS	C.D.
PAPER SIZE	A2
SCALE	
FILE No.	
PROJECT No.	
LEAD STRUCTURAL ENGINEER:	
ISSUED BY:	
APPROVED BY:	

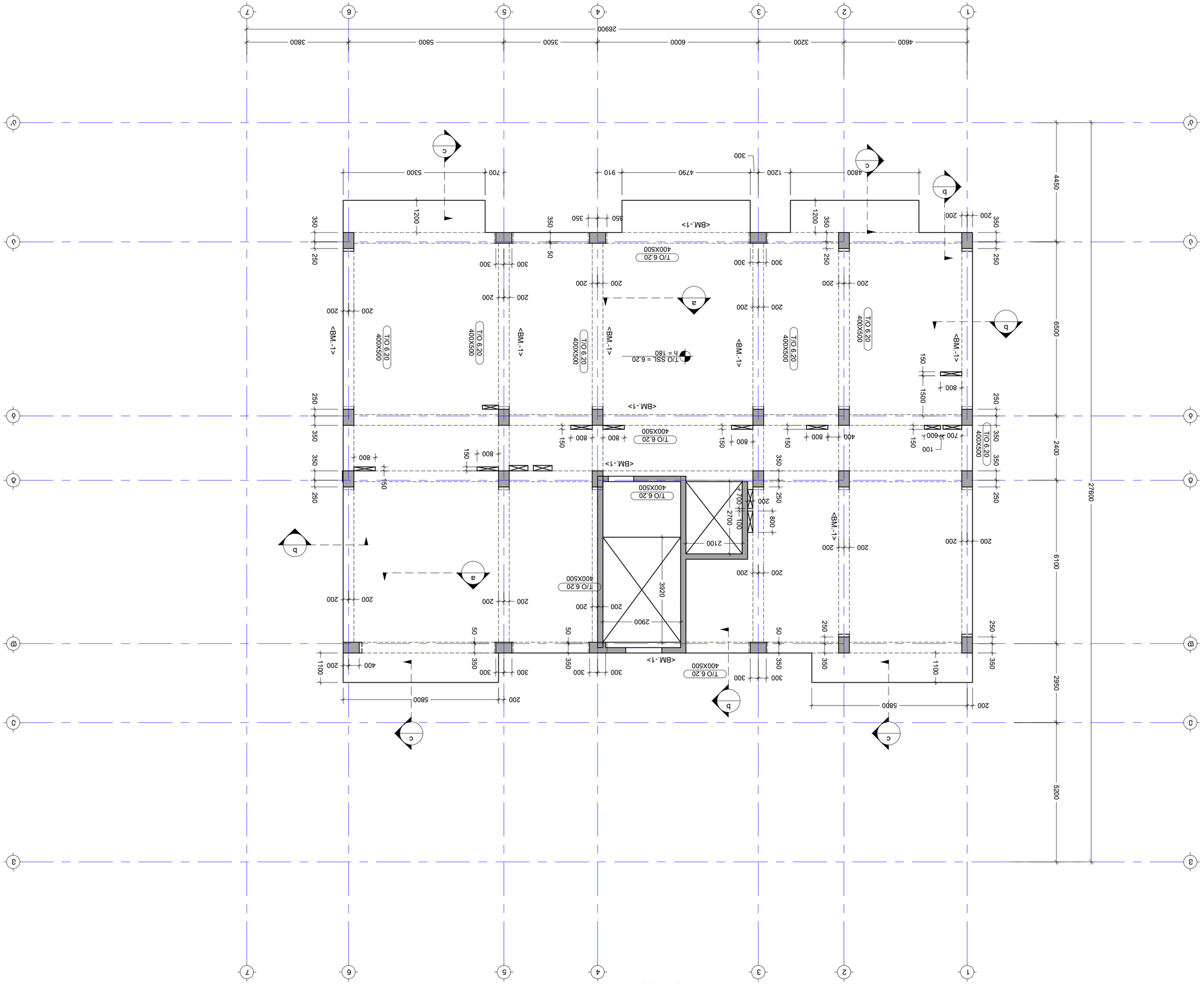

ROOF BEAM LAYOUT PLAN AT EL. 6.20 m

SCALE 1:100

KEY PLAN

No	Date	Revision	Issued by
----	----	----	----
----	----	----	----
----	----	----	----
----	----	----	----
----	----	----	----
----	----	----	----

ADDRESS
ბინა N25 პირველი სადარბაზო კიბის უჯრედი
PROJECT
ბინის გეგმა ელ. 6.20 მ
DRWG.
ელ. ფილის ქვედა ზედაპირის მონაცემები 6.20
LEAD STRUCTURAL ENGINEER
ISSUED BY:
APPROVED BY:
6.53/03/2021
QUALIFICATION No.
PROJECT No
PAPER SIZE
SCALE
A2
REVISION
STATUS
C.D.
DRWG. No
S-2005
NOTE:

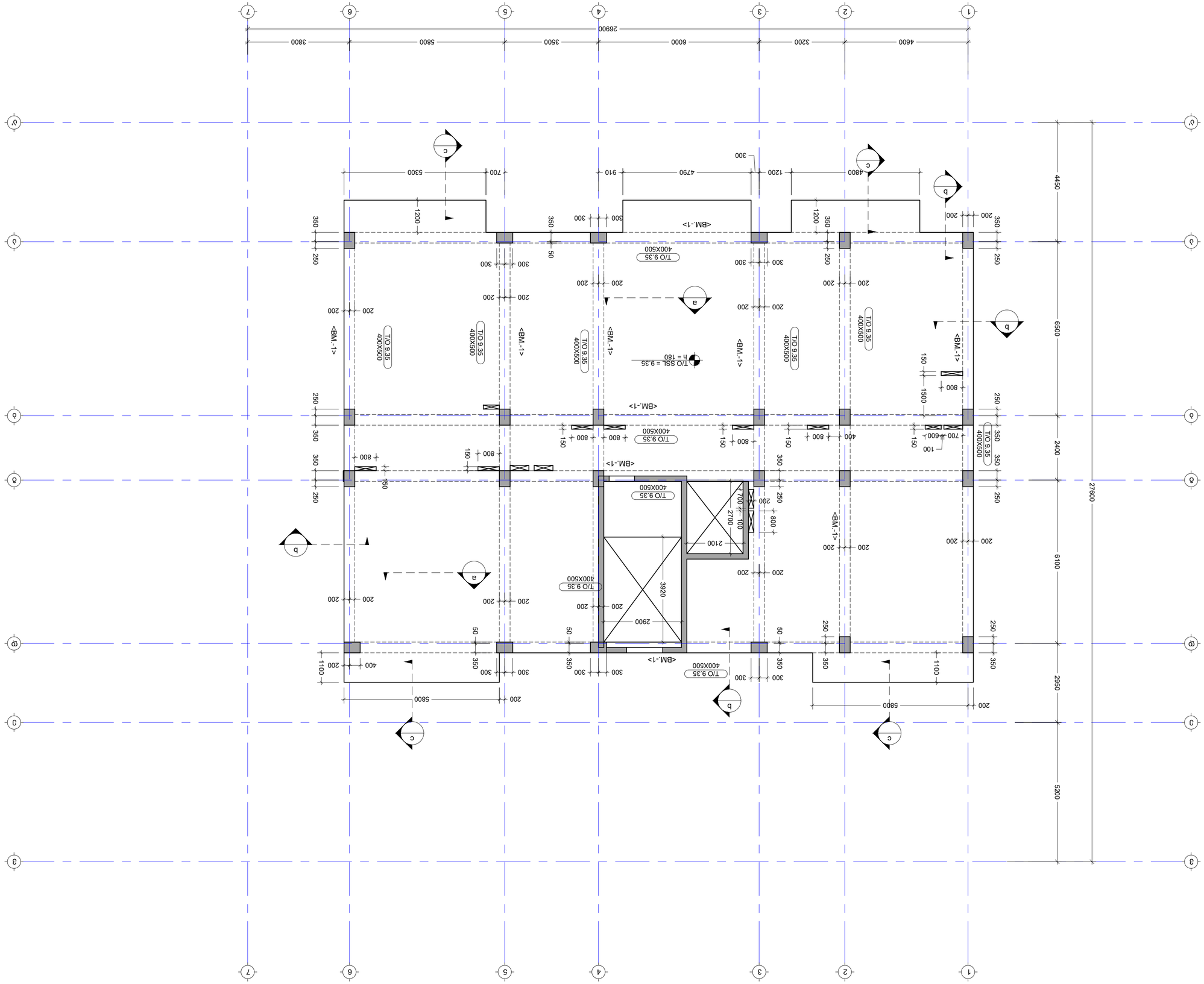

GROUND FLOOR PLAN OF PROPOSED G+9.35 RESIDENTIAL BUILDING

S. 1:100

NOTE:

1. ALL DIMENSIONS ARE IN MM UNLESS OTHERWISE MENTIONED.
2. FIGURED DIMENSIONS ARE TO BE PREFERRED TO SCALED DIMENSIONS.

KEY PLAN

No.	Date	Revision	Issued by
----	----	----	----
----	----	----	----
----	----	----	----
----	----	----	----
----	----	----	----
----	----	----	----

ADDRESS

PROJECT

DRWG.

DRWG. No	S-2006
REVISION	---
STATUS	C.D.
SCALE	A2
PAPER SIZE	
PROJECT No	
FILE	
ISSUED BY:	
APPROVED BY:	
LEAD STRUCTURAL ENGINEER:	

NOTE:

No	Date	Revision	Issued by
----	----	----	----
----	----	----	----
----	----	----	----
----	----	----	----
----	----	----	----
----	----	----	----

KEY PLAN

ADDRESS

PROJECT

DRWG.

ISSUED BY:

APPROVED BY:

LEAD STRUCTURAL ENGINEER:

PROJECT No

SCALE

PAPER SIZE

DRWG. No

REVISION

STATUS

C.D.

S-2007

A2

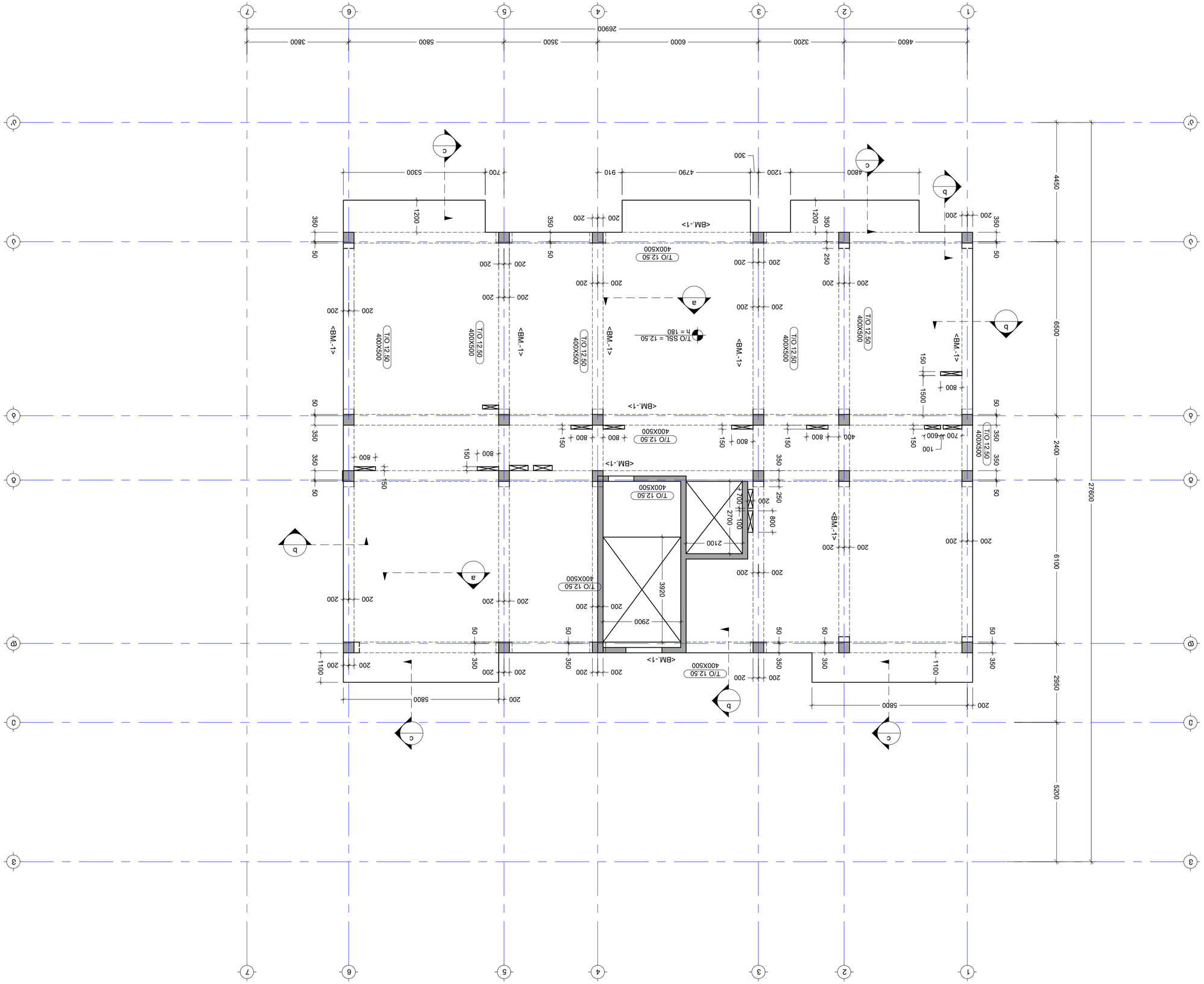

ΔΙΑΤΟΜΗ ΘΕΣΕΩΝ ΔΟΚΩΝ ΔΙΑΜΕΤΡΟΥ Φ12.50 ΑΝΑ ΔΟΚΟ ΚΑΙ ΟΡΙΖΟΝΤΙΑ

Β. 1:100

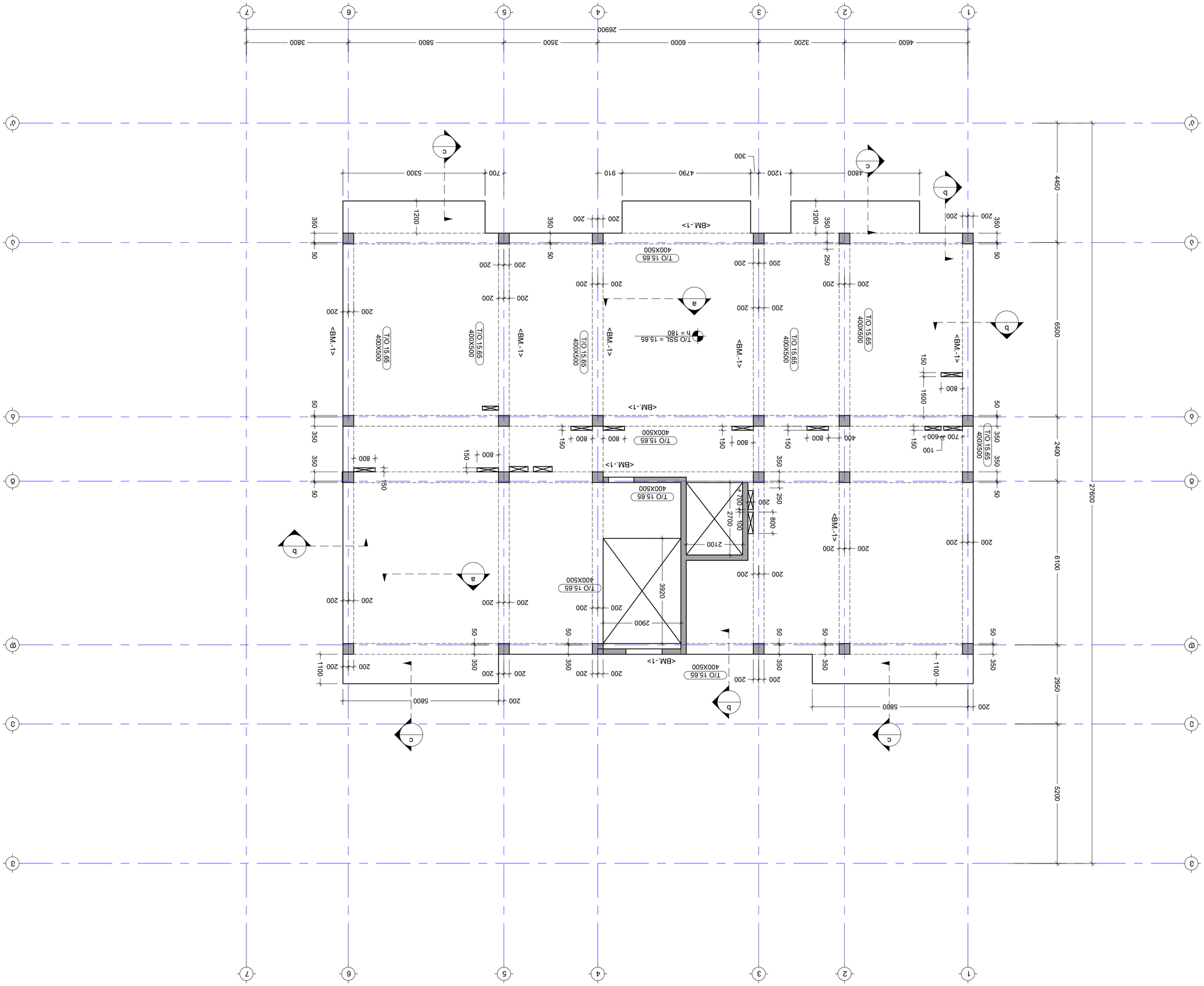

ΔΙΑΦΟΡΕΤΙΚΗ ΨΗΦΙΑΚΗ ΔΟΚΟΣ 15.65 ΕΠΙΠΕΔΟ ΨΗΦΙΑΚΗΣ
Β. 1:100

ΣΧΕΔΙΑΣΤΗΚΕ:	ΕΚΔΟΣΗ:	ΕΓΚΡΙΘΗΚΕ:
LEAD STRUCTURAL ENGINEER:	ISSUED BY:	APPROVED BY:
Β.ΣΤΕΦΑΝΟΥ		
ΦΑΚΕΛΟΣ: F:\ΕΡΓΑ 2019 ΟΛΟ\2008 ΑΝΔΡΟΥΛΑ\ΣΧΕΔΙΑ\2008.27.dwg	ΦΑΚΕΛΟΣ ΕΡΓΟΥ:	ΑΡΙΘΜΟΣ ΕΡΓΟΥ: PROJECT No
Β.ΣΤΕΦΑΝΟΥ		
ΜΕΓΕΘΟΣ ΣΧΕΔΙΟΥ: PAPER SIZE	ΚΛΙΜΑΚΑ: SCALE	
A2	1:100	
ΑΡΙΘ.ΣΧΕΔΙΟΥ: DRWG. No	ΑΝΑΘΕΩΡΗΣΗ: REVISION	ΚΑΤΑΣΤΑΣΗ: STATUS
S-2008	---	C.D.

ΚΕΥ PLAN

No	Date	Revision	Issued by
----	----	----	----
----	----	----	----
----	----	----	----
----	----	----	----
----	----	----	----

ΔΙΕΥΘΥΝΣΗ
ADDRESS

Β.Δ.01.72.14.036.191
Π.Θ.ΑΝΔΡΟΥΛΑ ΔΗΜΟΣΙΑ ΝΣ5

ΕΡΓΟ
PROJECT

ΔΗΜΟΣΙΑ ΒΙΒΛΙΟΘΗΚΗ ΑΝΔΡΟΥΛΑΣ

ΣΧΕΔΙΟ
DRWG.

Δ.Σ.Θ. ΨΗΦΙΑΚΗ ΔΟΚΟΣ ΕΠΙΠΕΔΟ 15.65

ΕΠΙΠΕΔΟΨΗΦΙΑΚΗΣ

ΣΧΕΔΙΑΣΤΗΚΕ:	ΕΚΔΟΣΗ:
LEAD STRUCTURAL ENGINEER:	ISSUED BY:
Β.ΣΤΕΦΑΝΟΥ	
ΦΑΚΕΛΟΣ: F:\ΕΡΓΑ 2019 ΟΛΟ\2008 ΑΝΔΡΟΥΛΑ\ΣΧΕΔΙΑ\2008.27.dwg	ΦΑΚΕΛΟΣ ΕΡΓΟΥ:
Β.ΣΤΕΦΑΝΟΥ	
ΜΕΓΕΘΟΣ ΣΧΕΔΙΟΥ: PAPER SIZE	ΚΛΙΜΑΚΑ: SCALE
A2	1:100
ΑΡΙΘ.ΣΧΕΔΙΟΥ: DRWG. No	ΑΝΑΘΕΩΡΗΣΗ: REVISION
S-2008	---

NOTE:

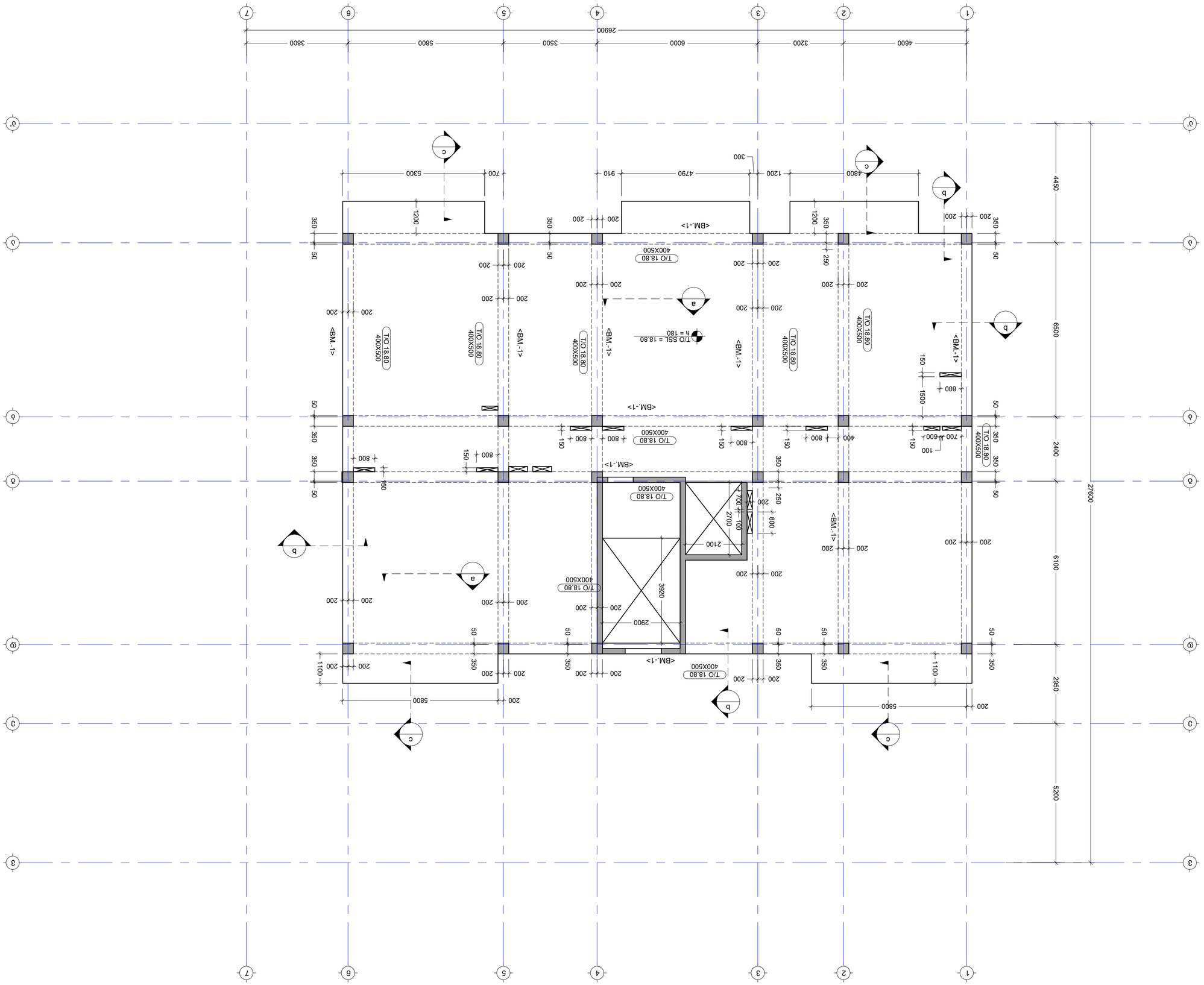

ბაზისი ფილის ქვედა ნიშნული 18.80 ნაგებობის ნაწილისთვის
მ. 1:100

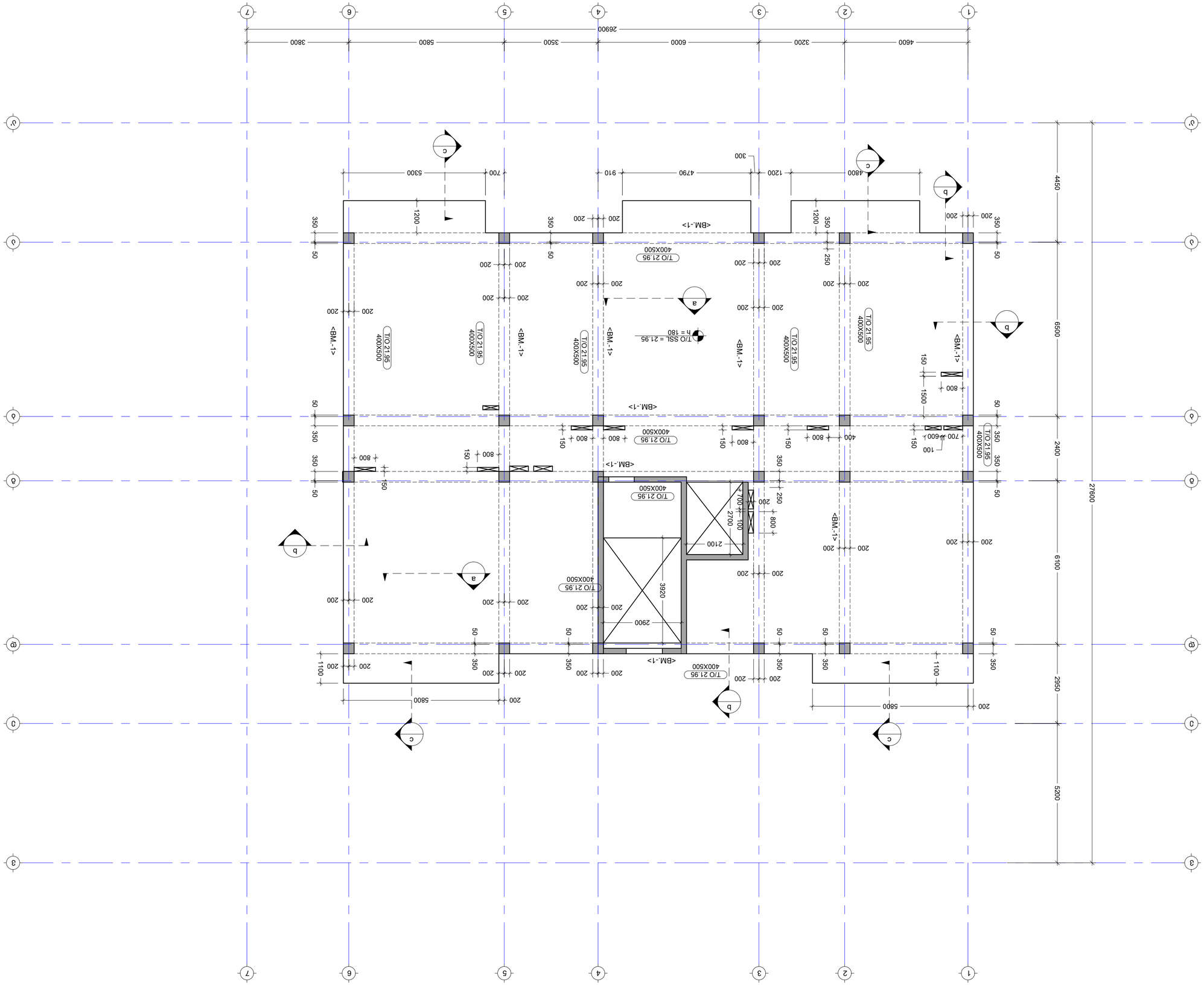

مقياس الرسم 1:100

LEAD STRUCTURAL ENGINEER:	
ISSUED BY:	
APPROVED BY:	
PROJECT No	
SCALE	
DRWG. No	S-2010
STATUS	C.D.
REVISION	---

No	Date	Revision	Issued by
---	---	---	---
---	---	---	---
---	---	---	---
---	---	---	---
---	---	---	---
---	---	---	---
---	---	---	---
---	---	---	---
---	---	---	---
---	---	---	---

KEY PLAN

ADDRESS

PROJECT

DRWG.

NOTE:

გადახურვის ფილის საყალიბე გეგმა +25.10 ნიშნულზე

მ. 1:100

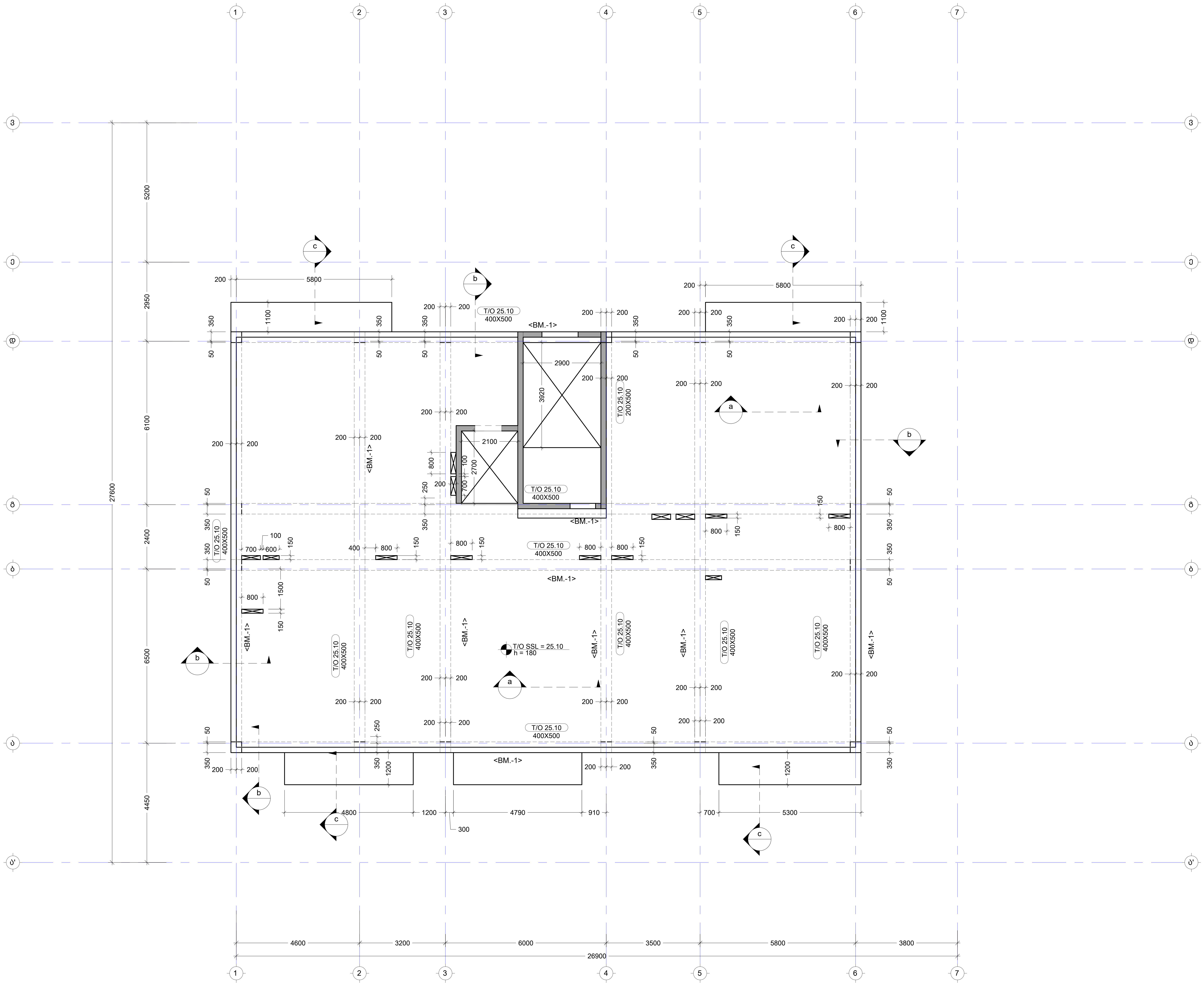

შენიშვნა:
NOTE:

No	Date	Revision	Issued by
----	----	----	----
----	----	----	----
----	----	----	----
----	----	----	----
----	----	----	----

სიტუაციური სქემა
KEY PLAN

მისამართი
ADDRESS
ქ.თბილისი ასმათის ქუჩა N25
ს.კ.01.72.14.036.191

პროექტი
PROJECT
მრავალბინიანი საცხოვრებელი

ნახაზი
DRWG.
გად. ფილის საყალიბე გეგმა 25.10 ნიშნულზე

მთავარი კონსტრუქტორი: LEAD STRUCTURAL ENGINEER:	შეასრულა: ISSUED BY:	შეამოწმა APPROVED BY:
ნ.ხუციშვილი	ფაილი FILE S-2015 გად. ფილის არმირების გეგმა 27.90 ნიშნულზე (ბეტონის შრე)	პროექტის №: PROJECT No
	ფორმატი PAPER SIZE A2	მასშტაბი SCALE
ნახ.კოდი DRWG. No S-2011	კორექტ. REVISION ----	სტადია STATUS C.D.

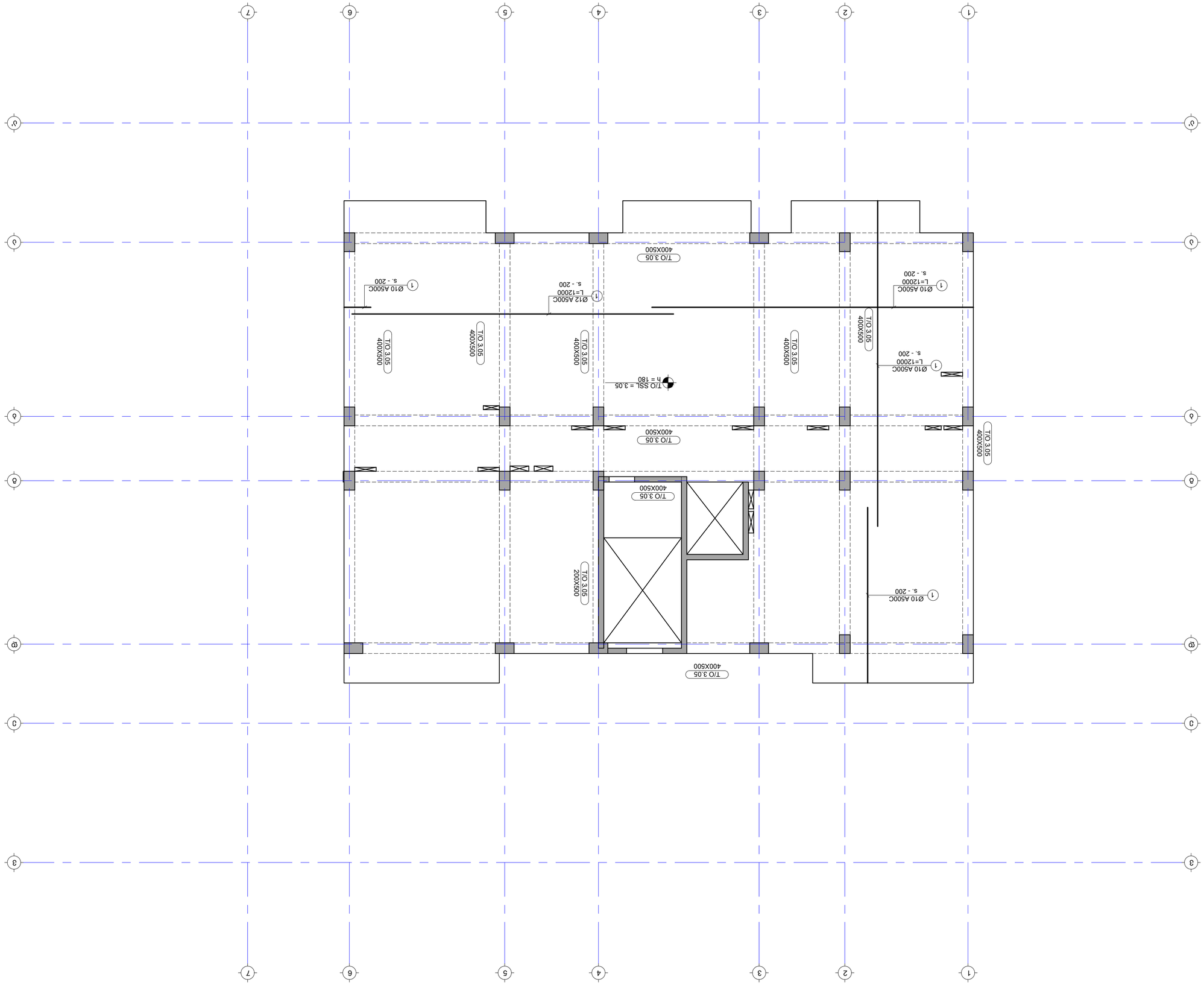

סכימת עמודים ומידות עיקריות (מ"מ)

1:100 .סק

1. יש לבצע את הזיון בהתאם לתכנית הקונסטרוקטור.
2. לפרטים נוספים ראה תכניות אחרות.

NOTE:

No.	Date	Revision	Issued by
----	----	----	----
----	----	----	----
----	----	----	----
----	----	----	----
----	----	----	----
----	----	----	----

KEY PLAN

ADDRESS

PROJECT

DRWG.

LEAD STRUCTURAL ENGINEER:

ISSUED BY:

APPROVED BY:

PROJECT No

SCALE

PAPER SIZE

STATUS

C.D.

S-2012

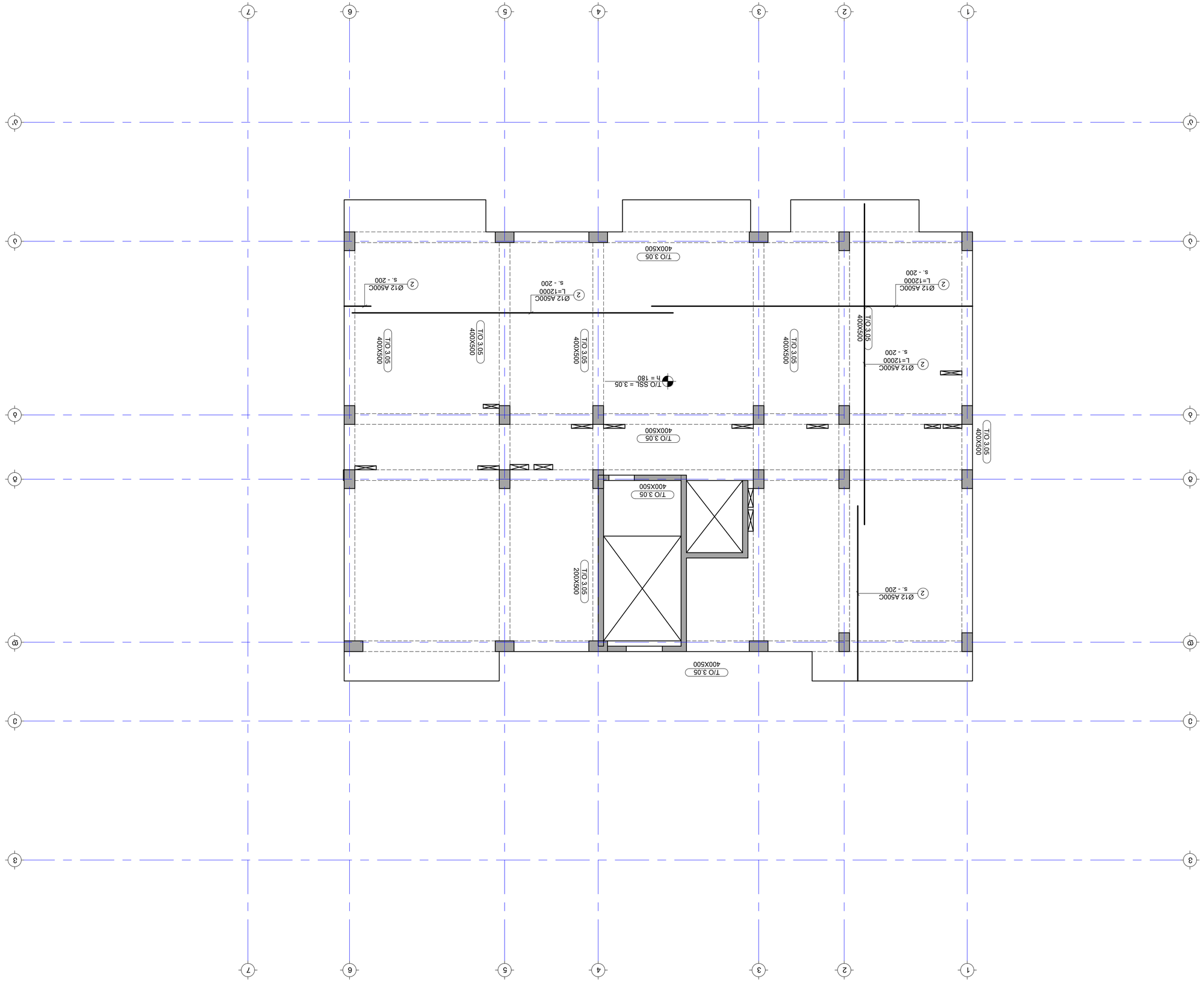

δωδωδωδωδ ωσπωδω 3.05; 6.20;9.35; 12.50; 15.65; 18.80; 21.95;25.10 δσδδωπωδ
(δωδω δσδω)
δ. 1:100

1. ψπδωπωπ δωδωδωδ σπσσ δωδωδωδωπωδω δπδσπσδωδωδωπωπδωσπ.
2. δωδωδωδω δωδωσδωδω σπσπωσ δωδωδωδ.

NOTE:
δσδσδδδ.

No	Date	Revision	Issued by
----	----	----	----
----	----	----	----
----	----	----	----
----	----	----	----
----	----	----	----
----	----	----	----

δωδωδωδω ωδωδω
KEY PLAN

δσδσδωδω
ADDRESS

ωδωδωδω
PROJECT

δσωδωδωδωπωδω ωδωδωδωδωδωδωπ
δ.3.01.72.14.036.191
N25 δωδ σδωδωδω δωδωδωδωδ ωδωδωδωδωδωδωπ

δωδωδω
DRWG.

δωδωδωδωδωδω ωδωδωδωδωδωδ

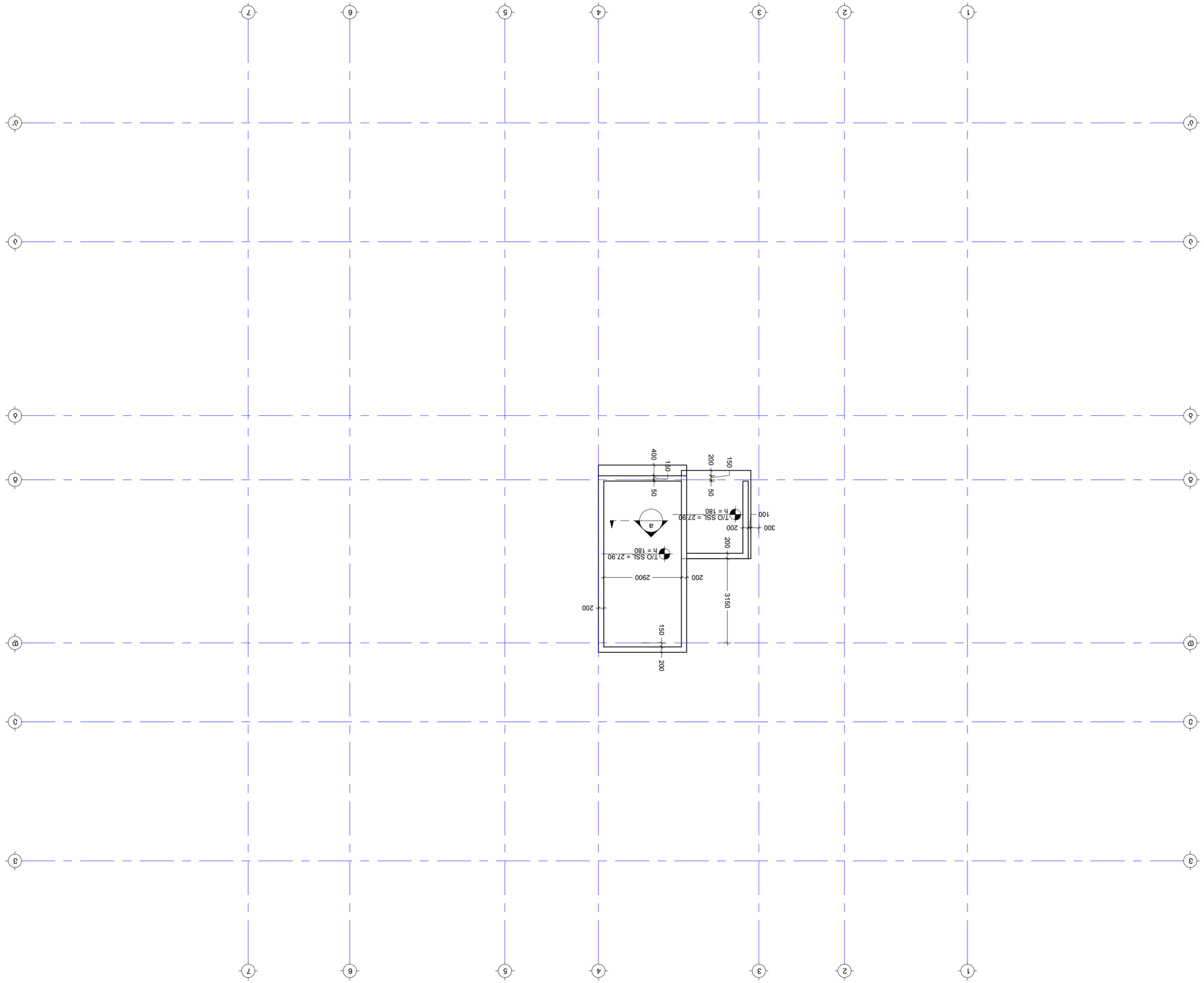

ΔΩΦΩΔΔΔ

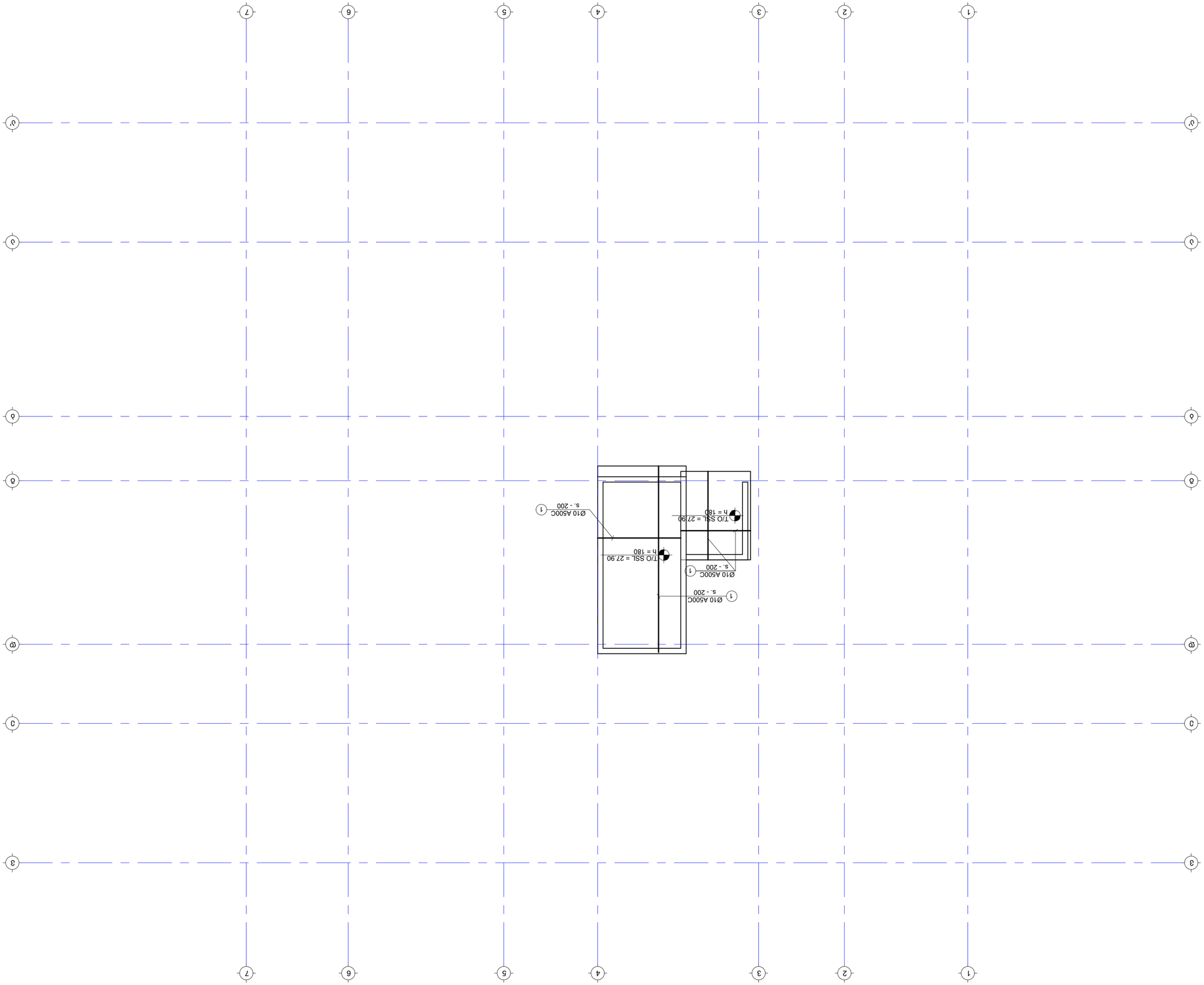

בניין מגורים ומשרדים ברחוב הרב פרידמן 27.90 בתל אביב-יפו
(בניין בן 7 קומות)
ק. 1:100

1. יש לבדוק את מיקום הפתחים ומידותיהם במפרטים האדריכליים ובתכניות האדריכל.
2. אין לבצע שינויים או סטיות מהתכנית ללא אישור מהנדס השלד.

No	Date	Revision	Issued by
----	----	----	----
----	----	----	----
----	----	----	----
----	----	----	----
----	----	----	----
----	----	----	----

KEY PLAN

ADDRESS
בניין מגורים ומשרדים ברחוב הרב פרידמן 27.90
ת.ג.01.72.14.036.191
PROJECT
תכנית קונסטרוקציה לבניין מגורים ומשרדים
DRWG.
קומת גג. מיקום עמודים ומידות בפתחים 27.90 בתל אביב-יפו (בניין בן 7 קומות)

ISSUED BY:	APPROVED BY:
FILE: 2015 סוכה מספר A2	PROJECT No.
PAPER SIZE	SCALE
REVISION	STATUS
---	C.D.
DRWG. No.	
S-2015	

LEAD STRUCTURAL ENGINEER:
6.5.13830 רשיון
ב. בעלזאן

გადახურვის ფილის არმირების გეგმა 27.90 ნიშნულზე
(ზედა შრე)
მ. 1:100

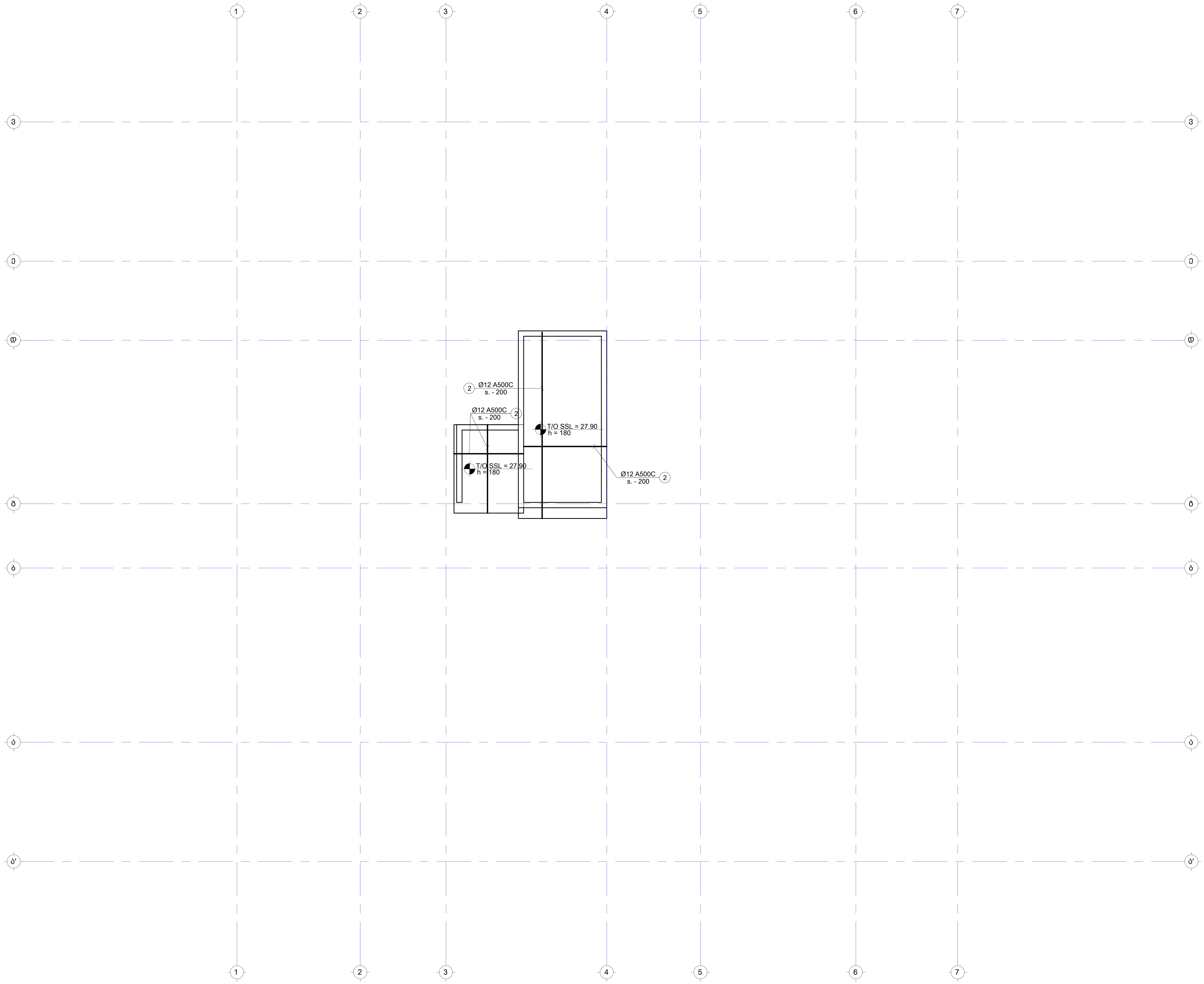

შენიშვნა:
NOTE:

1. ყოველი შემდეგი რიგი შესრულდეს პოზიციების ადგილმონაცვლეობით.
2. კვეთების მარკირება იხილეთ საყალიბე გეგმაზე.

----	----	----	----
----	----	----	----
----	----	----	----
----	----	----	----
----	----	----	----
No	Date	Revision	Issued by

სიტუაციური სქემა
KEY PLAN

მისამართი
ADDRESS
ქ.თბილისი ასმათის ქუჩა N25
ს.კ.01.72.14.036.191

პროექტი
PROJECT
მრავალბინიანი საცხოვრებელი

ნახაზი
DRWG.
გად. ფილის არმრიების გეგმა 27.90 ნიშნულზე (ზედა შრე)

მთავარი კონსტრუქტორი: LEAD STRUCTURAL ENGINEER:	შეასრულა: ISSUED BY:	შეამოწმა APPROVED BY:
ნ.ხუციშვილი		
	ფაილი FILE S-2015 გად. ფილის არმრიების გეგმა 27.90 ნიშნულზე (ზედა შრე)	პროექტის №: PROJECT No
	ფორმატი PAPER SIZE A2	მასშტაბი SCALE
ნახ.კოდი DRWG. No S-2016	კორექტ. REVISION ----	სტადია STATUS C.D.

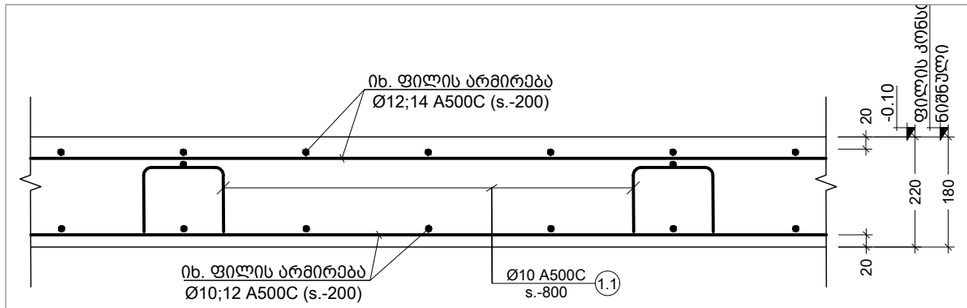

a კვეთი
Scale: 1:10

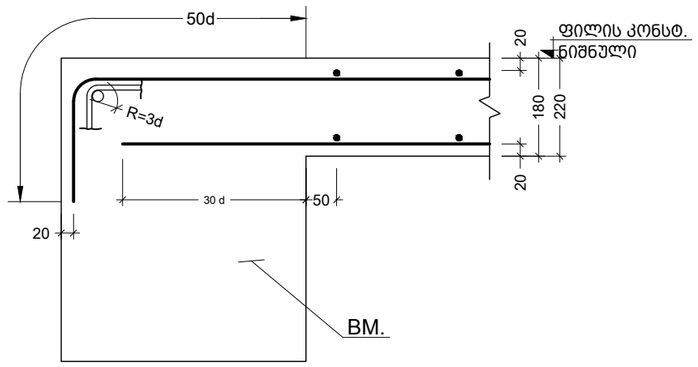

b კვეთი
Scale: 1:10

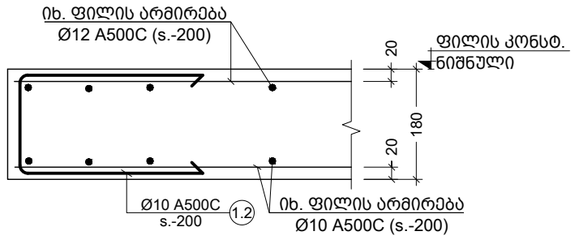

c კვეთი
Scale: 1:10

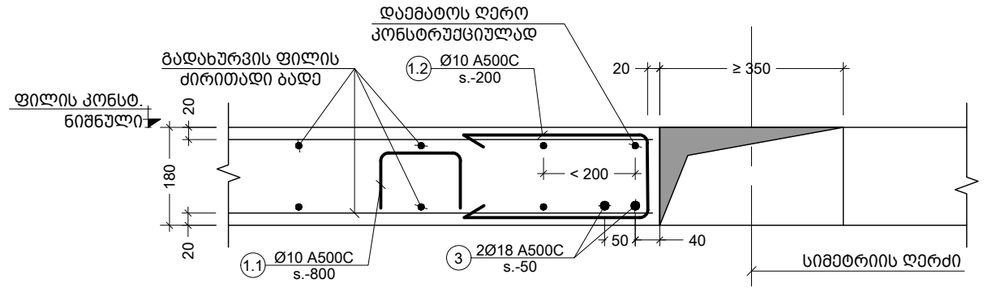

d კვეთი
Scale: 1:10

პოზ. №	ესკიზი	L მმ
1.1	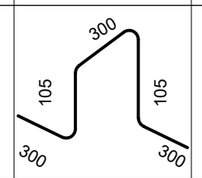	1110
1.2	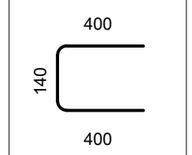	940
1.3	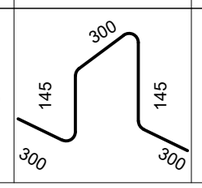	1190

შენიშვნა:
NOTE:

No	Date	Revision	Issued by
----	----	----	----
----	----	----	----
----	----	----	----
----	----	----	----
----	----	----	----

სიტუაციური სქემა
KEY PLAN

მისამართი
ADDRESS
ქ.თბილისი ასმათის ქუჩა N25
ს.კ.01.72.14.036.191

პროექტი
PROJECT
მრავალბინიანი საცხოვრებელი

ნახაზი
DRWG.
კვეთი a; b; c; d

მთავარი კონსტრუქტორი:
LEAD STRUCTURAL ENGINEER:
ნ.ხუციშვილი

შესრულა:
ISSUED BY:

შეამოწმა
APPROVED BY:

ფაილი
FILE S-2017 გადახურვის ფილების საანგარიშო

პროექტის №:
PROJECT No

ფორმატი
PAPER SIZE
A3

მასშტაბი
SCALE

ნახ.კოდი
DRWG. No
S-2017

კორექტ.
REVISION

სტადია
STATUS
C.D.

25.06.2024

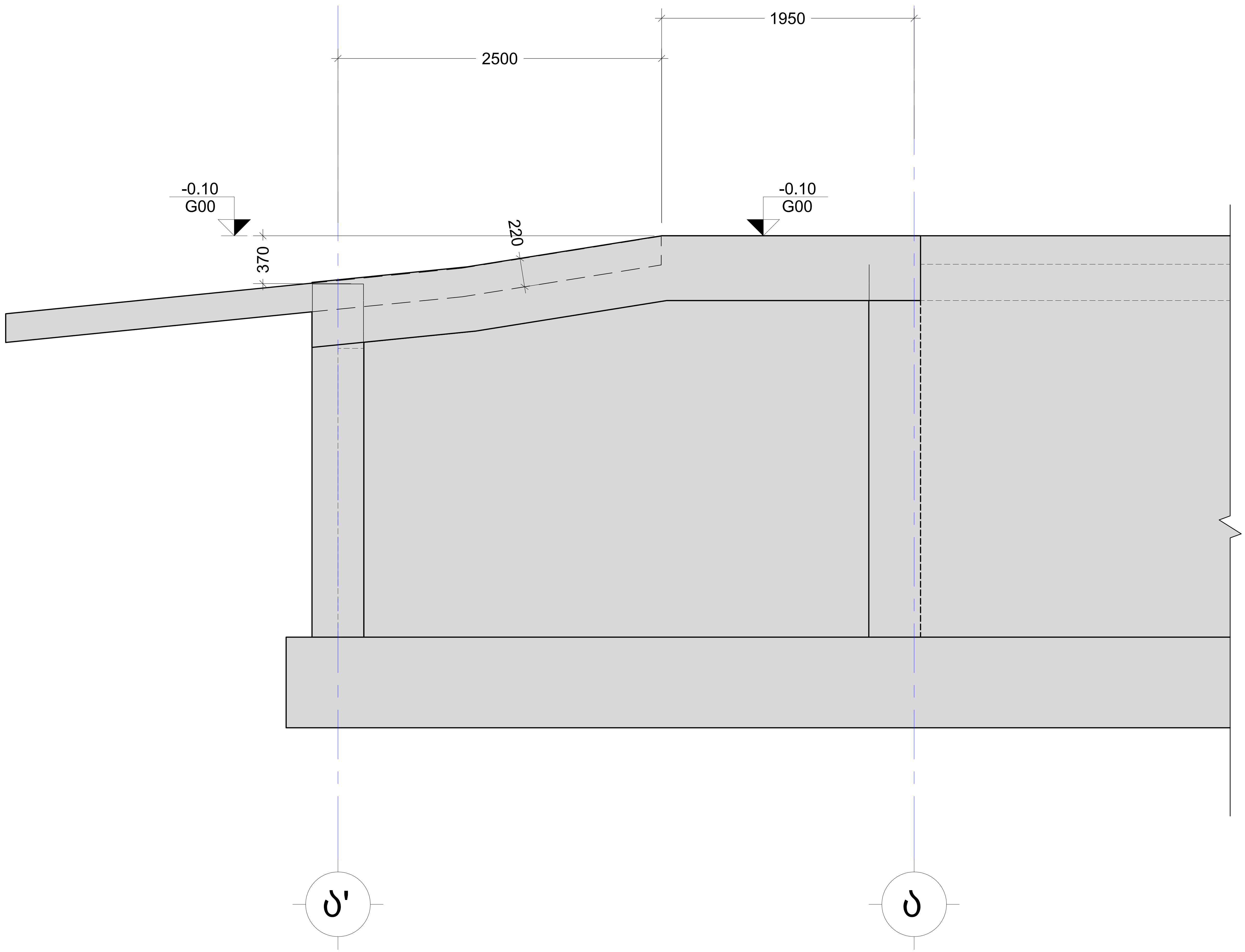

A ხედი
Scale: 1:50

შენიშვნა:
NOTE:

No	Date	Revision	Issued by
----	----	----	----
----	----	----	----
----	----	----	----
----	----	----	----
----	----	----	----

სიტუაციური სქემა
KEY PLAN

მისამართი
ADDRESS
ქ.თბილისი ასმათის ქუჩა N25
ს.კ.01.72.14.036.191

პროექტი
PROJECT
მრავალბინიანი საცხოვრებელი

ნახაზი
DRWG.
ხედი A

მთავარი კონსტრუქტორი:
LEAD STRUCTURAL ENGINEER:
ნ.ხუციშვილი

შეასრულა:
ISSUED BY:

შეამოწმა
APPROVED BY:

ფაილი
FILE S-2017 გადახურვის ფილების სპეციფიკაცია

პროექტის №:
PROJECT No

ფორმატი
PAPER SIZE
A3

მასშტაბი
SCALE

ნახ.კოდი
DRWG. No
S-2017'

კორექტ.
REVISION

სტადია
STATUS
C.D.

25.06.2024

ქვისფერ. დასახ.	ელემენტის დასახ.	პოზ. №	ფილების ან ფილების ჯამური (მმ)	ერთეული სიგრძე (მმ.)	რაოდენობა (ც.)	საერთო სიგრძე (მ.)	საერთო წონა (კგ.)
	ფილების ტიპების აღნიშვნა. ფილების სიგანე 3.05 და 25.10 სმ. -0.10 მეტრ.-ზე.	3	Ø 14 A500C	ც.ბ.	—	18521	22369
		2	Ø 12 A500C	ც.ბ.	—	3855	3421
		1.1	Ø 10 A500C	1110	548 X 1	608	375
		1.2	Ø 10 A500C	940	166 X 1	156	96
		1.3	Ø 10 A500C	1190	521 X 1	620	382
	ბეტონის ბეტონი B25 V = 136 X 1 = 136 მ³						
	ფილების სიგანე 25.10 სმ.	1	Ø 10 A500C	ც.ბ.	—	33555	20677
		2	Ø 12 A500C	ც.ბ.	—	33555	29775
		1.1	Ø 10 A500C	1110	596 X 8	5291	3260
		1.2	Ø 10 A500C	940	170 X 8	1278	788
	ბეტონის ბეტონი B25 V = 69 X 8 = 549 მ³						
	ფილების ტიპების აღნიშვნა. ფილების სიგანე 27.90 სმ.	1	Ø 10 A500C	ც.ბ.	—	348	215
		2	Ø 12 A500C	ც.ბ.	—	348	309
		1.1	Ø 10 A500C	1110	50 X 1	55	34
	ბეტონის ბეტონი B25 V = 6 X 1 = 6 მ³						

No	Date	Revision	Issued by
----	----	----	----
----	----	----	----
----	----	----	----

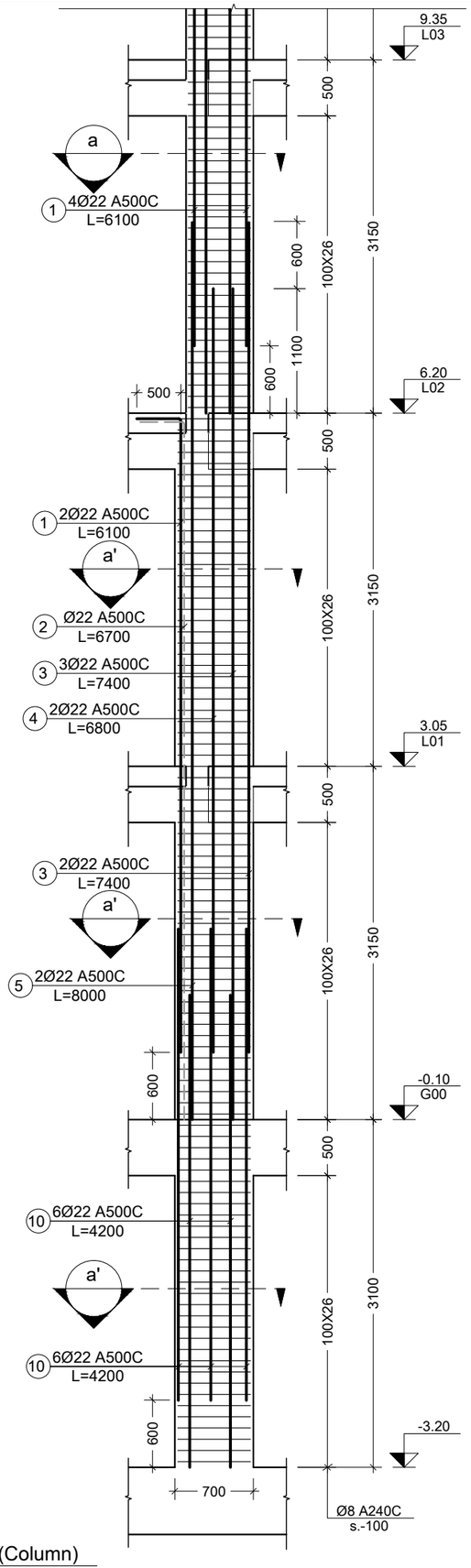

1 C. (Column)
Scale: 1:50

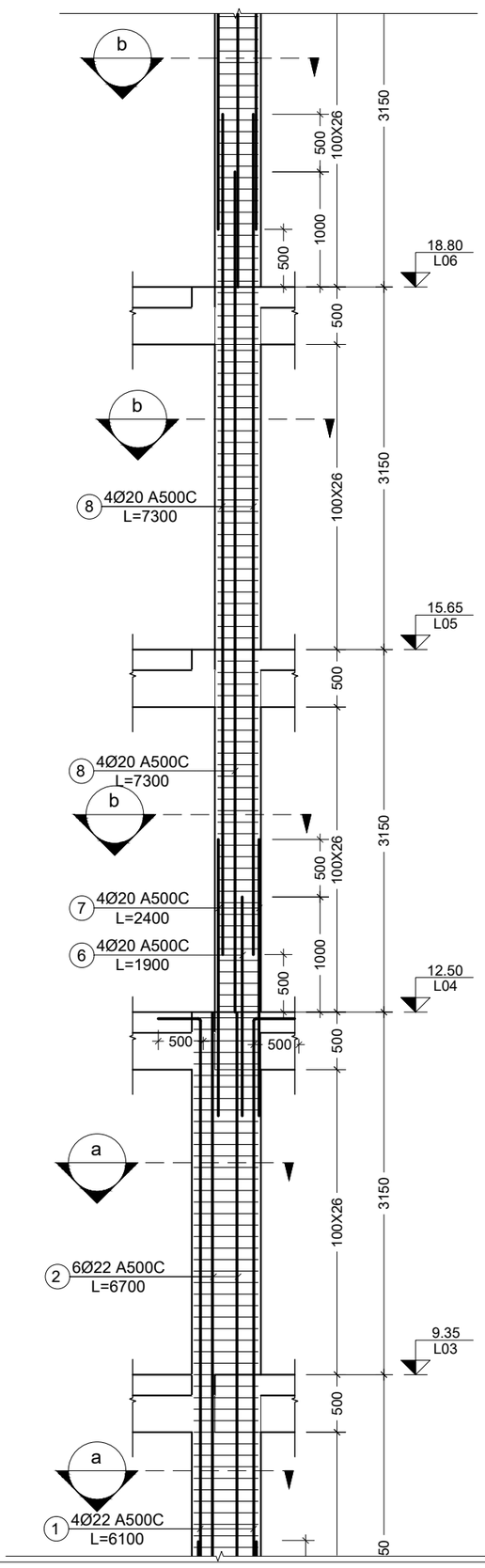

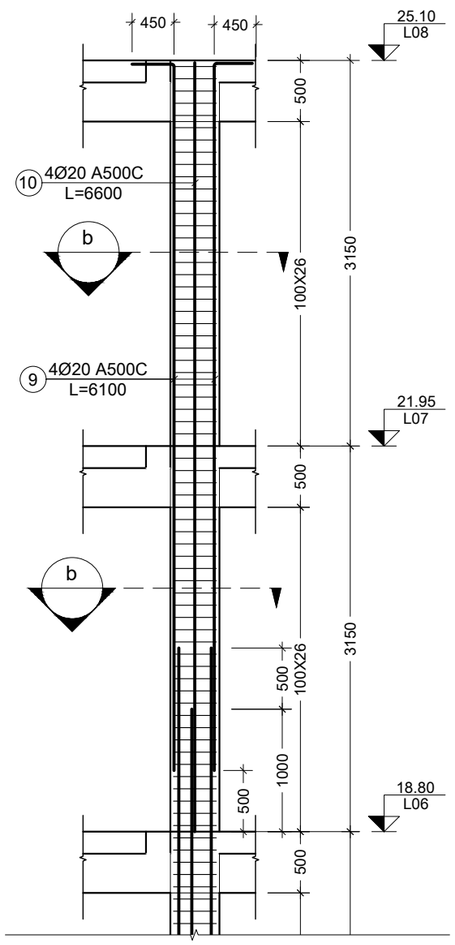

შენიშვნა:
NOTE:

1. სვეტების მარკირება იხილეთ საძირკვლის საყალიბე გეგმაზე.

----	----	----	----
----	----	----	----
----	----	----	----
----	----	----	----
----	----	----	----
No	Date	Revision	Issued by

სიტუაციური სქემა
KEY PLAN

მისამართი
ADDRESS
ქ.თბილისი ასმათის ქუჩა N25
ს.კ.01.72.14.036.191

პროექტი
PROJECT
მრავალბინიანი საცხოვრებელი

ნახაზი
DRWG.
c.-1

მთავარი კონსტრუქტორი: LEAD STRUCTURAL ENGINEER: ნ.ხუციშვილი	შეასრულა: ISSUED BY:	შეამოწმა APPROVED BY:
	ფაილი FILE 01_COLUMN	პროექტის №: PROJECT No
	ფორმატი PAPER SIZE A3	მასშტაბი SCALE
ნახ.კოდი DRWG. No S - 3001	კორექტ. REVISION ----	სტადია STATUS C.D.

25.06.2024

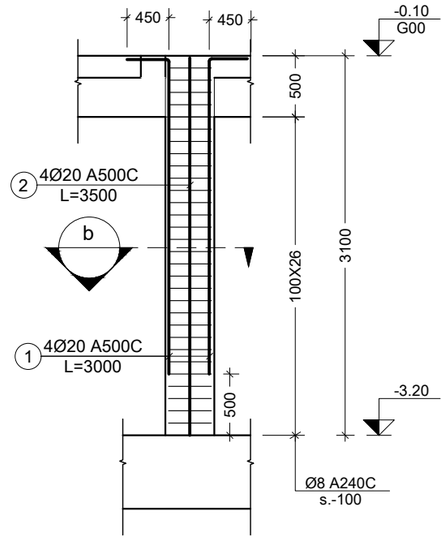

2 C. (Column)
Scale: 1:50

შენიშვნა:
NOTE:

1. სვეტების მარკირება იხილეთ საძირკვლის საყალიბე გეგმაზე. ფურცელი - ######

----	----	----	----
----	----	----	----
----	----	----	----
----	----	----	----
----	----	----	----
No	Date	Revision	Issued by

სიტუაციური სქემა
KEY PLAN

მისამართი
ADDRESS
ქ.თბილისი ასმათის ქუჩა N25
ს.კ.01.72.14.036.191

პროექტი
PROJECT
მრავალბინიანი საცხოვრებელი

ნახაზი
DRWG.
c.-2

მთავარი კონსტრუქტორი: LEAD STRUCTURAL ENGINEER: ნ.ხუციშვილი	შესრულა: ISSUED BY:	შეამოწმა APPROVED BY:
	ფაილი FILE 01_COLUMN	პროექტის №: PROJECT No
	ფორმატი PAPER SIZE A3	მასშტაბი SCALE
ნახ.კოდი DRWG. No S-3002	კორექტ. REVISION ----	სტადია STATUS C.D.

25.06.2024

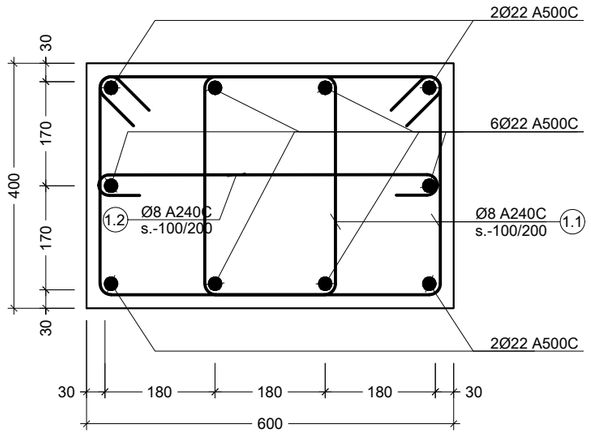

a კვეთი
Scale: 1:10

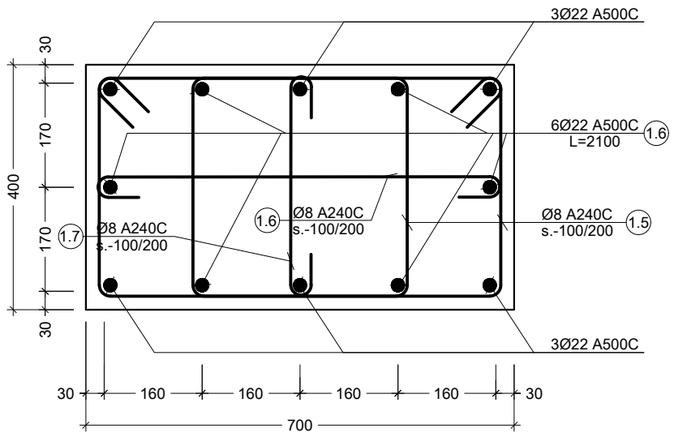

a' კვეთი
Scale: 1:10

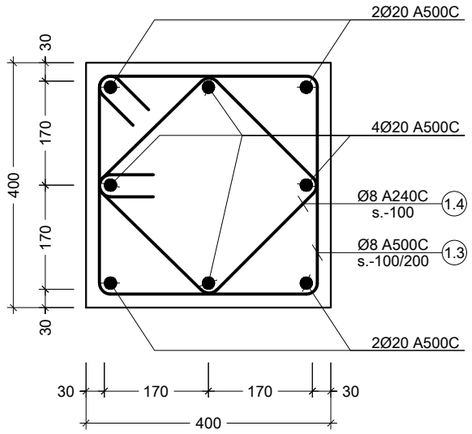

b კვეთი
Scale: 1:10

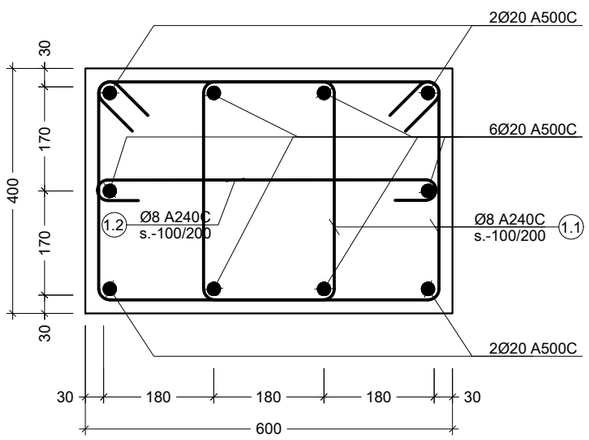

c კვეთი
Scale: 1:10

პოზ. №	ესკიზი	L მმ
1.1	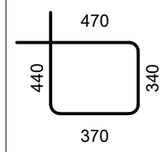	1620
1.2	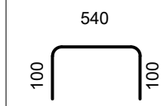	740
1.3	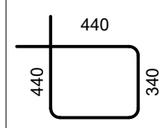	1560
1.4	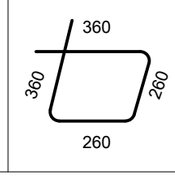	1240

პოზ. №	ესკიზი	L მმ
1.5	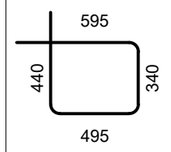	1870
1.6	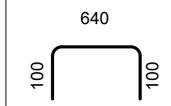	840
1.7	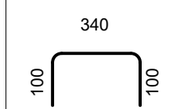	540

შენიშვნა:
NOTE:

1. სვეტების მარკირება იხილეთ საძირკვლის საყალიბე გეგმაზე. ფურცელი - ######

----	----	----	----
----	----	----	----
----	----	----	----
----	----	----	----
----	----	----	----
No	Date	Revision	Issued by

სიტუაციური სქემა
KEY PLAN

მისამართი
ADDRESS
ქ.თბილისი ასმათის ქუჩა N25
ს.კ.01.72.14.036.191

პროექტი
PROJECT
მრავალბინიანი საცხოვრებელი

ნახაზი
DRWG.
მონ. სვეტების კვეთები

მთავარი კონსტრუქტორი: LEAD STRUCTURAL ENGINEER: ნ.ხუციშვილი	შესრულა: ISSUED BY:	შეამოწმა APPROVED BY:
	ფაილი FILE 01_COLUMN	პროექტის №: PROJECT No
	ფორმატი PAPER SIZE A3	მასშტაბი SCALE
ნახ.კოდი DRWG. No S-3003	კორექტ. REVISION ----	სტადია STATUS C.D.

25.06.2024

კონსტრ. დასახ.	ელემენტის დასახ.	პოზ. №	დიამეტრი ან კვეთი (მმ)		ერთეულის სიგრძე (მმ.)	რაოდენობა (ც.)	საერთო სიგრძე (მ.)	საერთო წონა (კგ.)
მონ. სვეტები	C.-1 (24 ც.)	10	Ø 22	A500C	4200	12 X 24	1210	3608
		1	Ø 22	A500C	6100	2 X 24	293	873
		2	Ø 22	A500C	6700	1 X 24	161	480
		3	Ø 22	A500C	7400	5 X 24	888	2648
		4	Ø 22	A500C	6800	2 X 24	326	973
		5	Ø 22	A500C	8000	2 X 24	384	1145
		6	Ø 22	A500C	7200	10 X 24	1728	5154
		7	Ø 20	A500C	7300	20 X 24	3504	8637
		8	Ø 20	A500C	3000	4 X 24	288	710
		9	Ø 20	A500C	3500	6 X 24	504	1242
		1.5	Ø 8	A240C	1870	178 X 24	7989	3151
		1.6	Ø 8	A240C	840	89 X 24	1794	708
		1.7	Ø 8	A240C	540	89 X 24	1153	455
		1.1	Ø 8	A240C	1620	126 X 24	4899	1932
		1.2	Ø 8	A240C	740	63 X 24	1119	441
		1.3	Ø 8	A240C	1560	126 X 24	4717	1860
		1.4	Ø 8	A240C	1240	126 X 24	3750	1479
		მძიმე ბეტონი		B25	V =	5.25 X 24	= 126.0 მ³	
	C.-2(21 ც.)	1	Ø 20	A500C	3000	4 X 21	252	621
		2	Ø 20	A500C	3500	4 X 21	294	725
		1.3	Ø 8	A240C	1560	31 X 21	1016	401
		1.4	Ø 8	A240C	1240	31 X 21	807	318
		მძიმე ბეტონი		B25	V =	0.42 X 21	= 8.82 მ³	

შენიშვნა:
NOTE:

1. სვეტების მარკირება იხილეთ საძირკვლის საყალიბე გეგმაზე.
   ფურცელი - ######

No	Date	Revision	Issued by
----	----	----	----
----	----	----	----
----	----	----	----
----	----	----	----
----	----	----	----

სიტუაციური სქემა
KEY PLAN

მისამართი
ADDRESS
ქ.თბილისი ასმათის ქუჩა N25
ს.კ.01.72.14.036.191

პროექტი
PROJECT
მრავალბინიანი საცხოვრებელი

ნახაზი
DRWG.
მონ. სვეტების სპეციფიკაცია

მთავარი კონსტრუქტორი: LEAD STRUCTURAL ENGINEER: ნ.ხუციშვილი	შესრულა: ISSUED BY:	შეამოწმა APPROVED BY:
	ფაილი FILE 01_COLUMN	პროექტის №: PROJECT No
	ფორმატი PAPER SIZE A3	მასშტაბი SCALE
ნახ.კოდი DRWG. No S-3004	კორექტ. REVISION ----	სტადია STATUS C.D.

25.06.2024

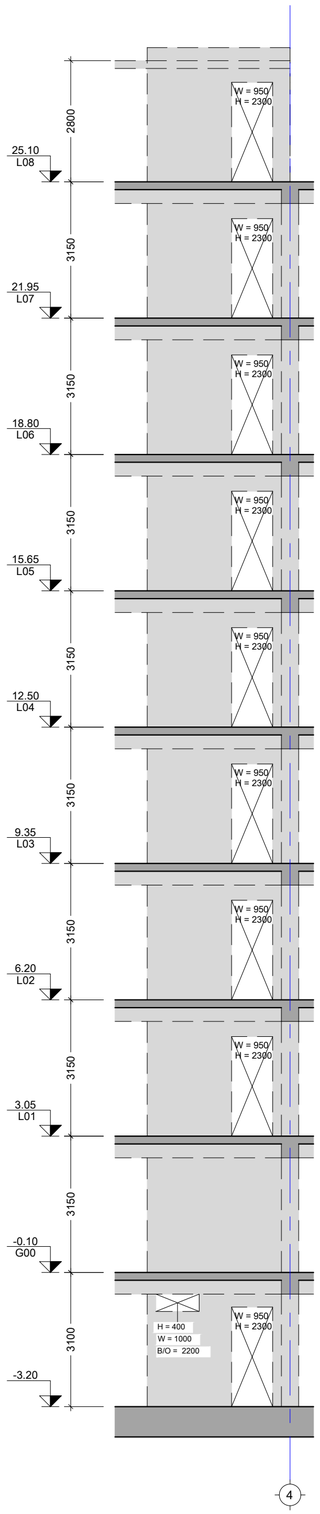

SH.W.-1
Scale: 1:100

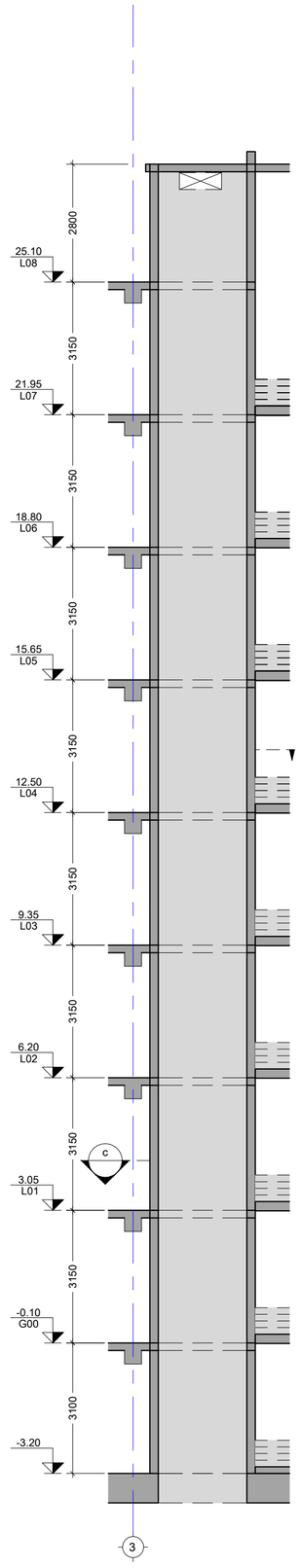

SH.W.-2
Scale: 1:100

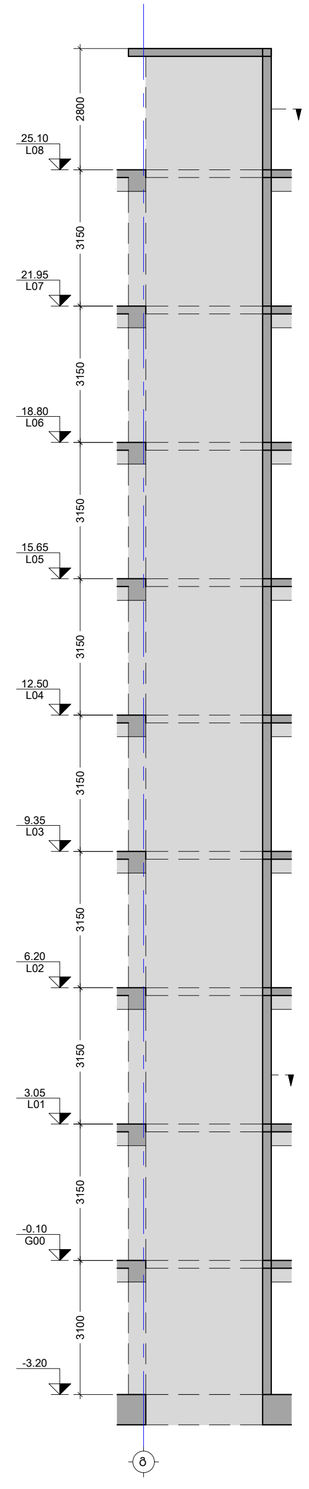

SH.W.-3
Scale: 1:100

შენიშვნა:
NOTE:

1. ყოველი შემდეგი რიგი შესრულდეს პოზიციების ადგილმონაცვლეობით.
2. კვეთების მარკირება იხილეთ სახყალიბე ტეგმაზე.

No	Date	Revision	Issued by
----	----	----	----
----	----	----	----
----	----	----	----
----	----	----	----
----	----	----	----

სიტუაციური სქემა
KEY PLAN

მისამართი
ADDRESS
ქ.თბილისი ასმათის ქუჩა N25
ს.კ.01.72.14.036.191

პროექტი
PROJECT
მრავალბინიანი საცხოვრებელი

ნახაზი
DRWG.
SH. Wall - 1 2 3

მთავარი კონსტრუქტორი: LEAD STRUCTURAL ENGINEER:	გაცემულია: ISSUED BY:	შეამოწმა APPROVED BY:
ნ.ხუციშვილი	----	----
	ფაილი FILE: 01_SH. WALL	პროექტის №: PROJECT No
	ფორმატი PAPER SIZE: A2	მასშტაბი SCALE: ----
ნახ.კოდი DRWG. No: S-3101	კორექტ. REVISION: ----	სტატუსი STATUS: C.D.

25.06.2024

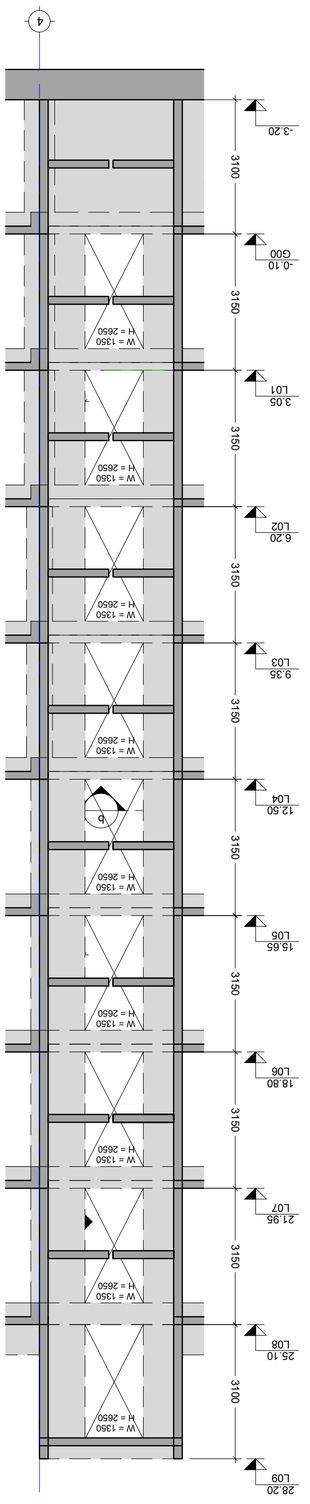

SH.W.-4
Scale: 1:100

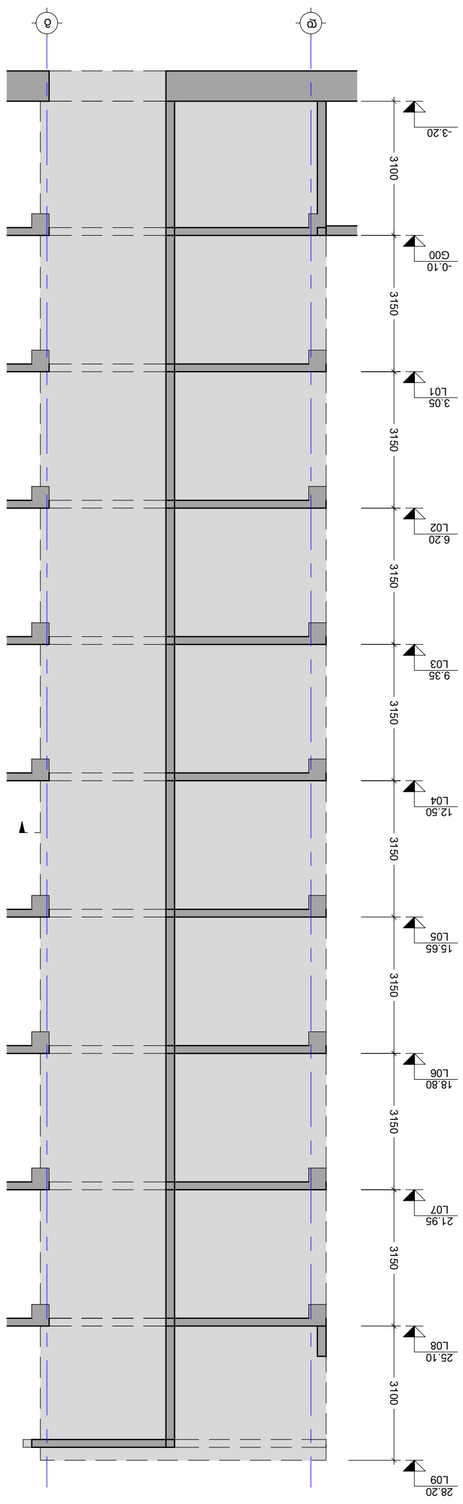

SH.W.-5
Scale: 1:100

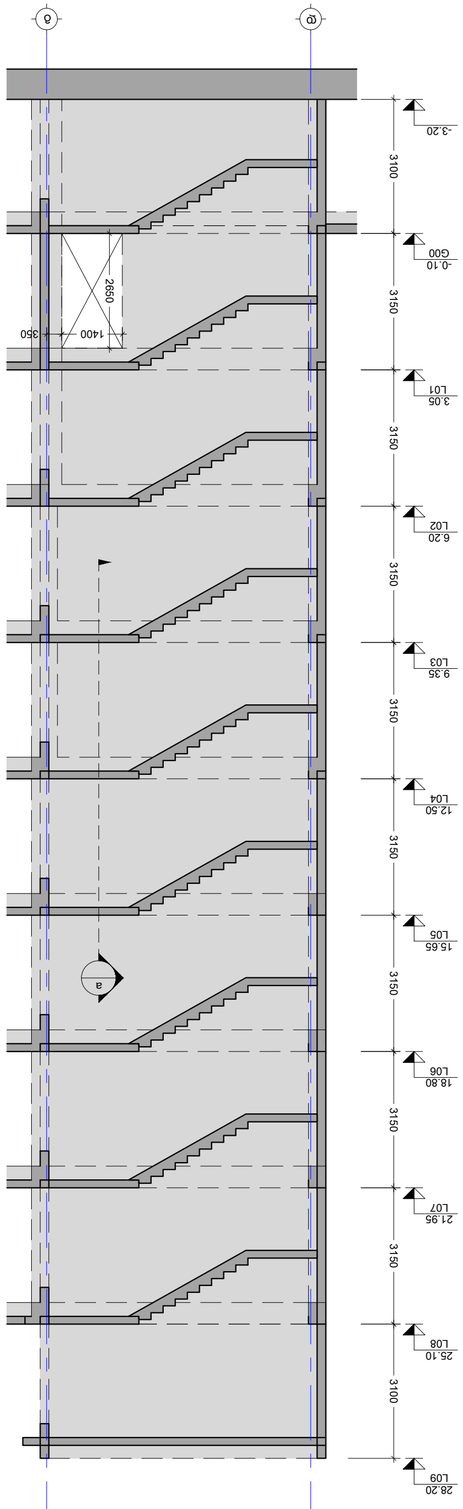

SH.W.-6
Scale: 1:100

DRWG. No	S-3102
REVISION	----
STATUS	C.D.
PAPER SIZE	A2
SCALE	----
FILE	01_SH_WALL
PROJECT No	----
ISSUED BY:	----
APPROVED BY:	----

LEAD STRUCTURAL ENGINEER:

SH. Wall - 4 5 6

DRWG.

PROJECT

ADDRESS

No	Date	Revision	Issued by
----	----	----	----
----	----	----	----
----	----	----	----
----	----	----	----
----	----	----	----
----	----	----	----

KEY PLAN

NOTE:
1. All dimensions are in millimeters unless otherwise noted.
2. Refer to architectural drawings for additional information.

25/06/2024

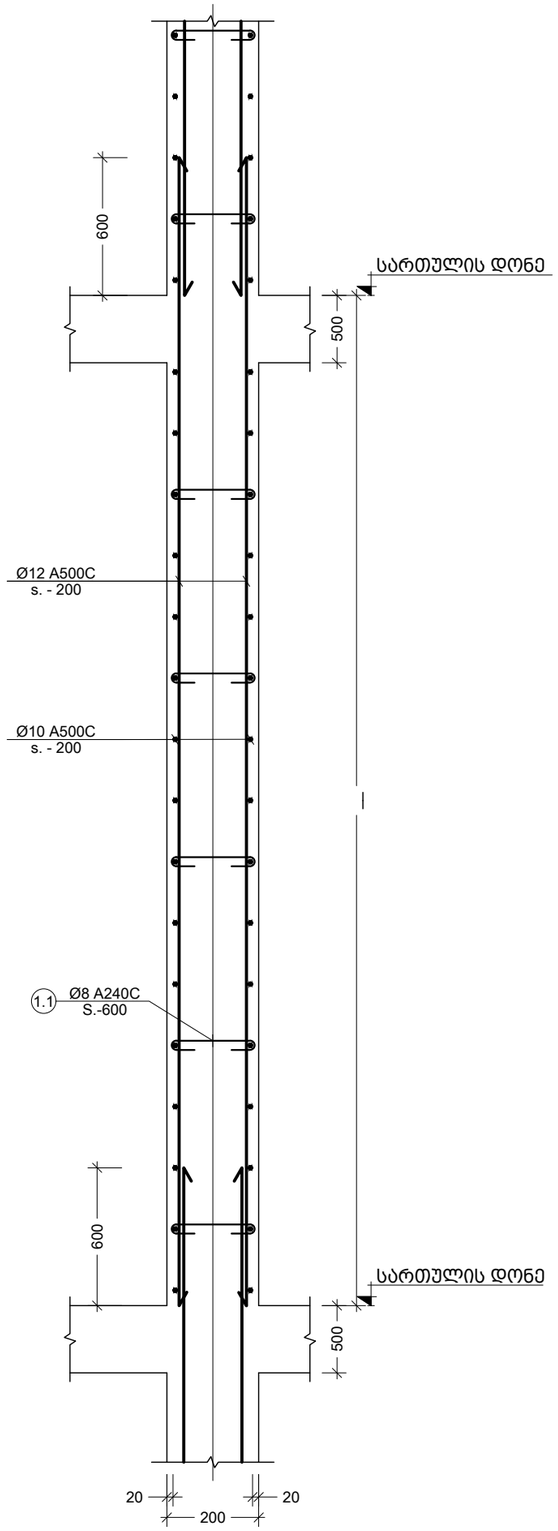

a კვეთი
Scale: 1:20

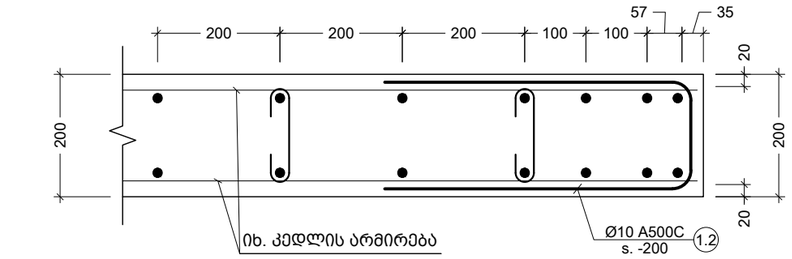

b კვეთი
Scale: 1:10

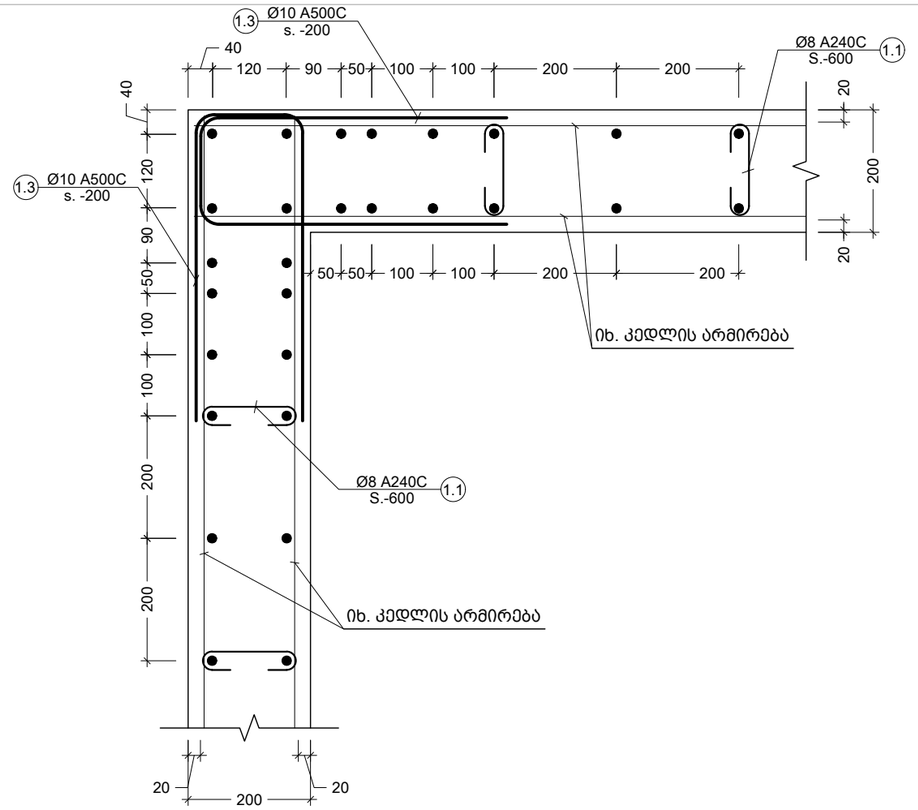

c კვეთი
Scale: 1:10

პოზ. №	ე ს კ ი ზ ი	L მმ
1.1	160; 100; 100	360
1.2	400; 160; 400	960
1.3	600; 160; 600	1360

შენიშვნა:
NOTE:

No	Date	Revision	Issued by

სიტუაციური სქემა
KEY PLAN

მისამართი
ADDRESS
ქ.თბილისი ასმათის ქუჩა N25
ს.კ.01.72.14.036.191

პროექტი
PROJECT
მრავალბინიანი საცხოვრებელი

ნახაზი
DRWG.
კვეთი a b c d

მთავარი კონსტრუქტორი: LEAD STRUCTURAL ENGINEER:	შესრულა: ISSUED BY:	შეამოწმა APPROVED BY:
ნ.ხუციშვილი		
	ფაილი FILE	პროექტის №: PROJECT No
	ფორმატი PAPER SIZE A3	მასშტაბი SCALE
ნახ.კოდი DRWG. No S-3103	კორექტ. REVISION	სტადია STATUS C.D.

კონსტრ. დასახ.	ელემენტის დასახ.	პოზ. №	დიამეტრი ან კვეთი (მმ)		ერთეულის სიგრძე (მმ.)	რაოდენობა (ც.)	საერთო სიგრძე (მ.)	საერთო წონა (კგ.)
მონ.დიაფრაგმების სვეტიფიკაცია	SH.W.-1	1	Ø 12	A500C	დ.ა.	___	781	693
		2	Ø 10	A500C	დ.ა.	___	781	481
		1.1	Ø 8	A240C	360	161 X 1	58	23
		1.2	Ø 10	A500C	960	578 X 1	554	342
		1.3	Ø 10	A500C	1360	133 X 1	180	111
		მძიმე ბეტონი B25 V = 11.6 X 1 = 11.6 მ³						
	SH.W.-2	1	Ø 12	A500C	დ.ა.	___	1044	926
		2	Ø 10	A500C	დ.ა.	___	1044	643
		1.1	Ø 8	A240C	360	215 X 1	77	30
		1.3	Ø 10	A500C	1360	297 X 1	404	249
		მძიმე ბეტონი B25 V = 15.5 X 1 = 15.5 მ³						
	SH.W.-3	1	Ø 12	A500C	დ.ა.	___	1127	1000
		2	Ø 10	A500C	დ.ა.	___	1127	694
		1.1	Ø 8	A240C	360	232 X 1	83	33
		1.3	Ø 10	A500C	1360	297 X 1	404	249
		მძიმე ბეტონი B25 V = 16.7 X 1 = 16.7 მ³						
	SH.W.-4	1	Ø 12	A500C	დ.ა.	___	590	523
		2	Ø 10	A500C	დ.ა.	___	590	363
		1.1	Ø 8	A240C	360	121 X 1	44	17
		1.2	Ø 10	A500C	960	239 X 1	229	141
		1.3	Ø 10	A500C	1360	133 X 1	180	111
		მძიმე ბეტონი B25 V = 8.7 X 1 = 8.7 მ³						
	SH.W.-5	1	Ø 12	A500C	დ.ა.	___	2525	2240
		2	Ø 10	A500C	დ.ა.	___	2525	1556
		1.1	Ø 8	A240C	360	519 X 1	187	74
		1.3	Ø 10	A500C	1360	133 X 1	180	111
		მძიმე ბეტონი B25 V = 37.4 X 1 = 37.4 მ³						
	SH.W.-6	1	Ø 12	A500C	დ.ა.	___	2336	2072
		2	Ø 10	A500C	დ.ა.	___	2336	1439
		1.1	Ø 8	A240C	360	481 X 1	173	68
		მძიმე ბეტონი B25 V = 34.6 X 1 = 34.6 მ³						

შენიშვნა:
NOTE:

No	Date	Revision	Issued by

სიტუაციური სქემა
KEY PLAN

მისამართი
ADDRESS
ქ.თბილისი ასმათის ქუჩა N25
ს.კ.01.72.14.036.191

პროექტი
PROJECT
მრავალბინიანი საცხოვრებელი

ნახაზი
DRWG.
დიაფრაგმების
სპეციფიკაცია

მთავარი კონსტრუქტორი:
LEAD STRUCTURAL ENGINEER:
ნ.ხუციშვილი

შეასრულა:
ISSUED BY:

შეამოწმა
APPROVED BY:

ფაილი
FILE

პროექტის №:
PROJECT No

ფორმატი
PAPER SIZE
A3

მასშტაბი
SCALE

ნახ.კოდი
DRWG. No
S-3104

კორექტ.
REVISION

სტადია
STATUS
C.D.

მონ. რიგელის დაარმირების ტიპიური ფრაგმენტი
მ. 1:50

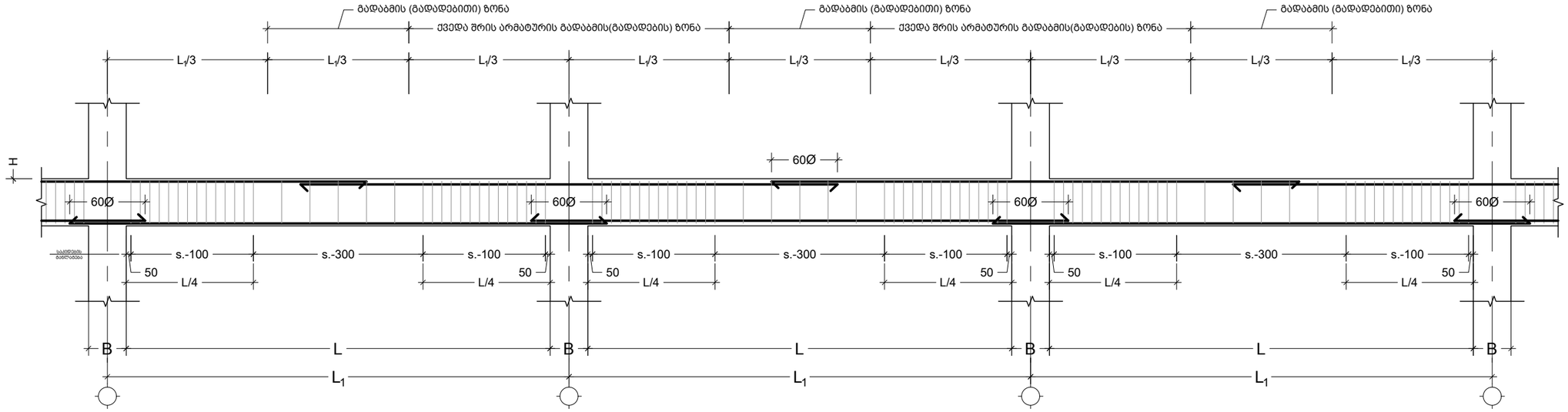

მონ. რიგელისა სვეტის შეერთების ტიპიური ფრაგმენტი
მ. 1:20

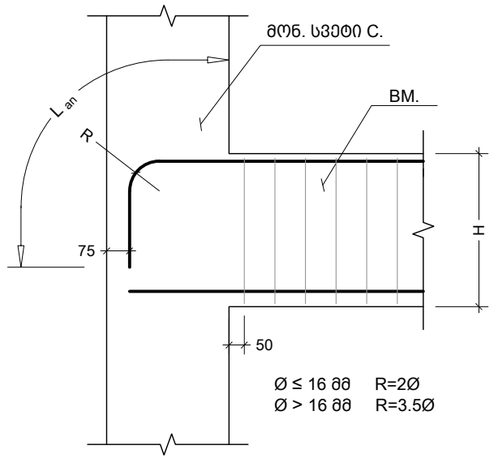

შენიშვნა:
NOTE:

No	Date	Revision	Issued by
----	----	----	----
----	----	----	----
----	----	----	----
----	----	----	----
----	----	----	----

სიტუაციური სქემა
KEY PLAN

მისამართი
ADDRESS
ქ.თბილისი ასმათის ქუჩა N25
ს.კ.01.72.14.036.191

პროექტი
PROJECT
მრავალბინიანი საცხოვრებელი

ნახაზი
DRWG.
ტიპიური კვეთები

მთავარი კონსტრუქტორი: LEAD STRUCTURAL ENGINEER:	შესრულა: ISSUED BY:	შეამოწმა APPROVED BY:
ნ.ხუციშვილი	----	----
	ფაილი FILE 02_BEAMS SECTION	პროექტის №: PROJECT No
	ფორმატი PAPER SIZE A3	მასშტაბი SCALE ----
ნახ.კოდი DRWG. No S-4002	კორექტ. REVISION ----	სტადია STATUS C.D.

25.06.2024

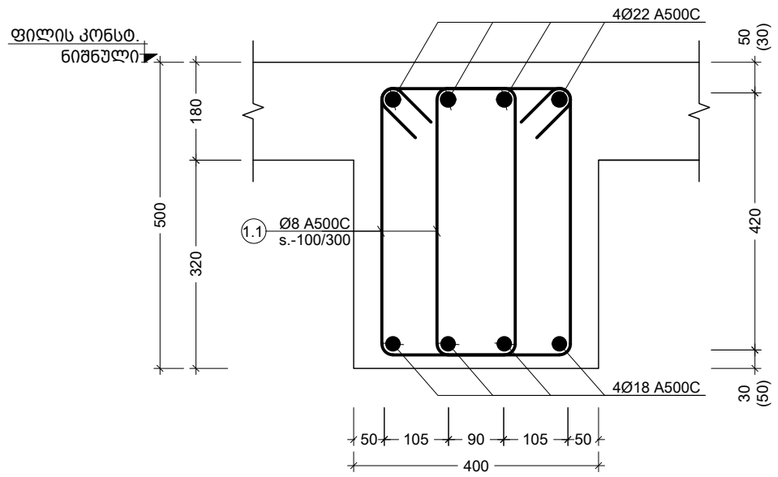

კვეთი BM.-1-ზე
Scale: 1:10

პოზ. №	ე ს კ ი ზ ი	L მმ
1.1	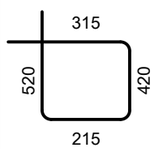	1470

კონსტრ. დასახ.	ელემენტის დასახ.	პოზ. №	დიამეტრი ან კვეთი (მმ)	ერთეულის სიმძიმე (მმ.)	რაოდენობა (ც.)	საერთო სიმძიმე (მ.)	საერთო წონა (კმ.)
მონ. რიგების 0.10 ნიშ.-ზე	BM.-1	1	Ø 22 A500C	მ.პ.	___	1637	4882
		2	Ø 18 A500C	მ.პ.	___	1637	3268
		1.1	Ø 8 A240C	1470	4960 X 1	7291	2876
		მძიმე ბეტონი B25		V =	47.6 X 1	= 47.6 მ³	
მონ. რიგების სივ. სართ.	BM.-1	1	Ø 22 A500C	მ.პ.	___	6618	19737
		2	Ø 18 A500C	მ.პ.	___	6618	13212
		1.1	Ø 8 A240C	1470	2507 X 8	29478	11626
		მძიმე ბეტონი B25		V =	24.1 X 8	= 192.5 მ³	

შენიშვნა:
NOTE:

No	Date	Revision	Issued by
----	----	----	----
----	----	----	----
----	----	----	----
----	----	----	----
----	----	----	----
----	----	----	----

სიტუაციური სქემა
KEY PLAN

მისამართი
ADDRESS
ქ.თბილისი ასმათის ქუჩა N25
ს.კ.01.72.14.036.191

პროექტი
PROJECT
მრავალბინიანი საცხოვრებელი

ნახაზი
DRWG.
კვეთი - BM.-1; 2 - ზე; ესკიზი

მთავარი კონსტრუქტორი: LEAD STRUCTURAL ENGINEER:	შესრულა: ISSUED BY:	შემოწმა APPROVED BY:
ნ.ხუციშვილი	EJ	MS
	ფაილი FILE 02_BEAMS SECTION	პროექტის №: PROJECT No
	ფორმატი PAPER SIZE A3	მასშტაბი SCALE 1:10
ნახ.კოდი DRWG. No S-4003	კორექტ. REVISION 00	სტადია STATUS C.D.

25.06.2024

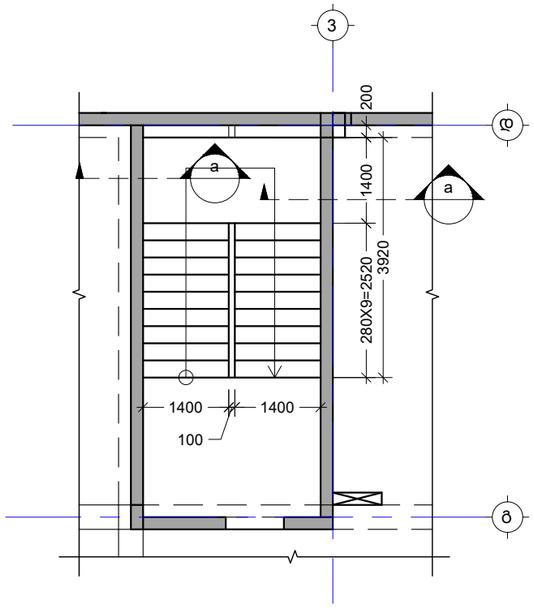

კიბის საყალიბე გეგმა -3.20 და 25.10 ნიშნულებს შორის
Scale: 1:100

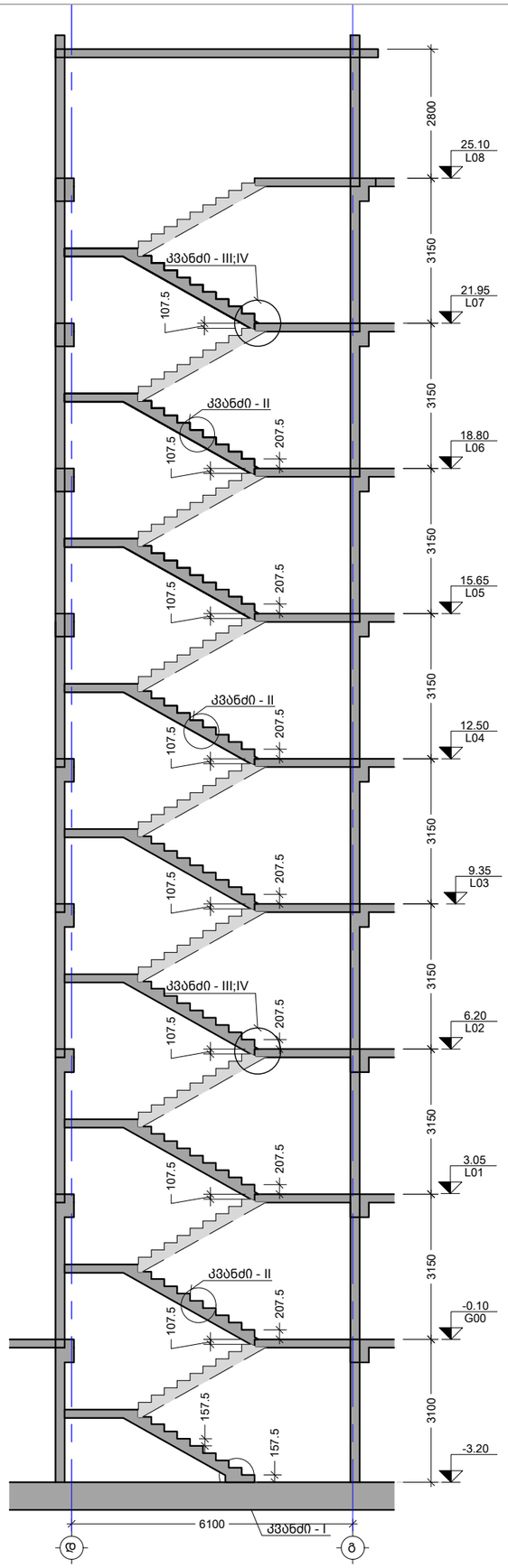

A ჭრილი
Scale: 1:100

შენიშვნა:
NOTE:

No	Date	Revision	Issued by
----	----	----	----
----	----	----	----
----	----	----	----
----	----	----	----
----	----	----	----

სიტუაციური სქემა
KEY PLAN

მისამართი
ADDRESS
ქ.თბილისი ასმათის ქუჩა N25
ს.კ.01.72.14.036.191

პროექტი
PROJECT
მრავალბინიანი საცხოვრებელი

ნახაზი
DRWG.
კიბე N1-ის გეგმა

მთავარი კონსტრუქტორი: LEAD STRUCTURAL ENGINEER:	შესრულა: ISSUED BY:	შეამოწმა APPROVED BY:
ნ.ხუციშვილი		
	ფაილი FILE 01_STAIRS	პროექტის №: PROJECT No
	ფორმატი PAPER SIZE A3	მასშტაბი SCALE
ნახ.კოდი DRWG. No S-5001	კორექტ. REVISION 00	სტადია STATUS C.D.

25.06.2024

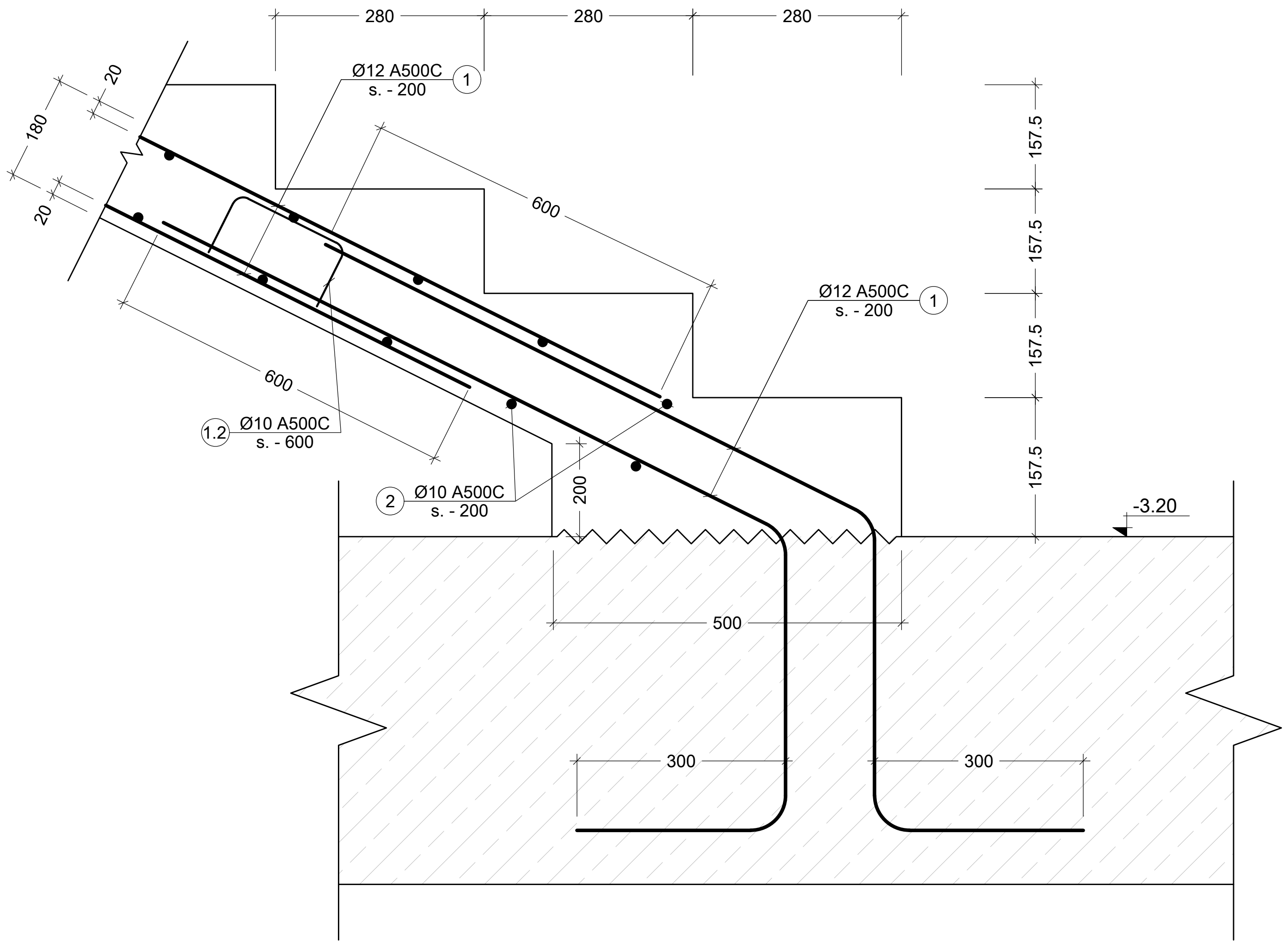

I კვანძი
Scale: 1:10

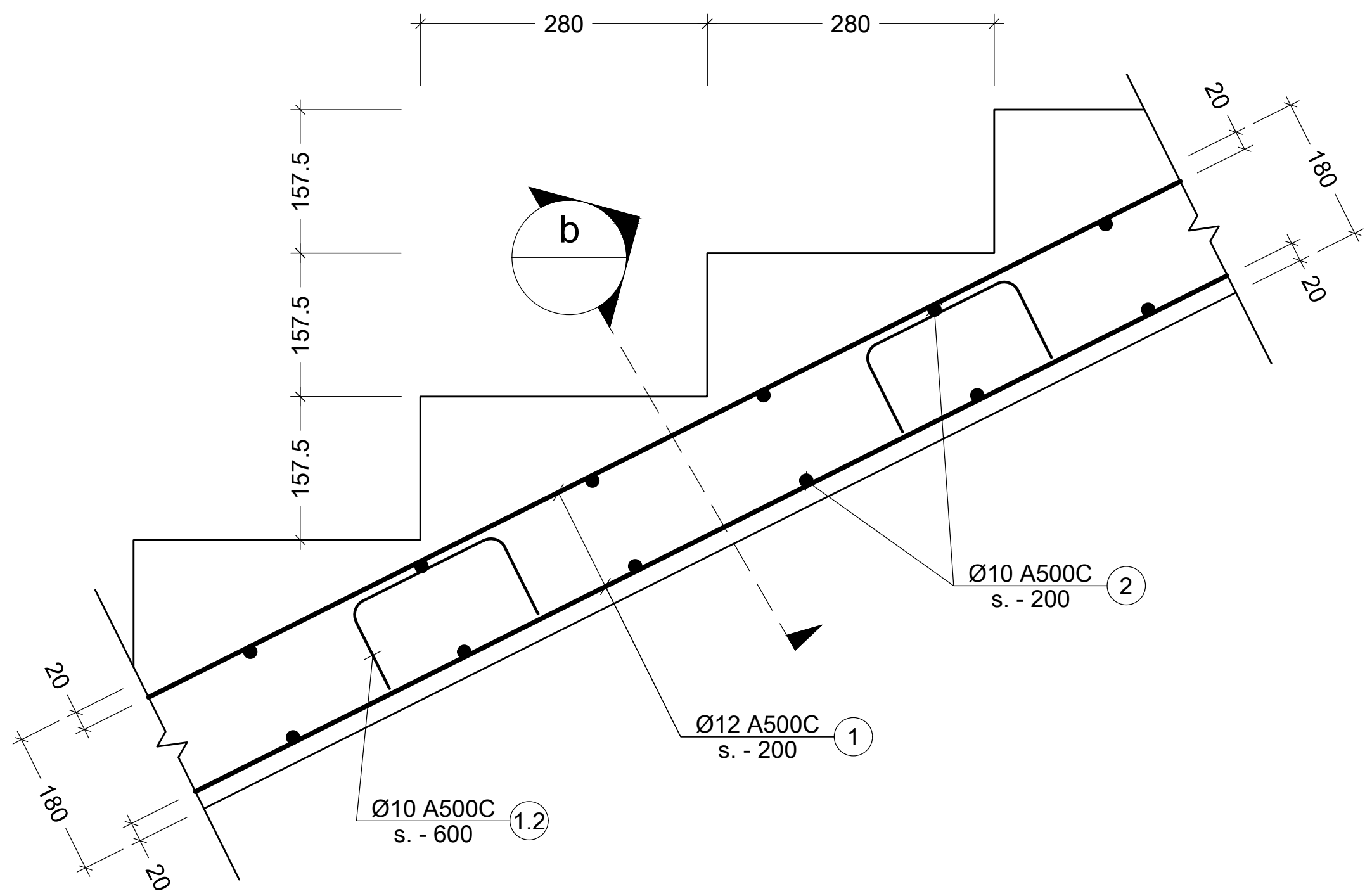

II კვანძი
Scale: 1:10

შენიშვნა:
NOTE:

No	Date	Revision	Issued by
----	----	----	----
----	----	----	----
----	----	----	----
----	----	----	----
----	----	----	----

სიტუაციური სქემა
KEY PLAN

მისამართი
ADDRESS
ქ.თბილისი ასმათის ქუჩა N25
ს.კ.01.72.14.036.191

პროექტი
PROJECT
მრავალბინიანი საცხოვრებელი

ნახაზი
DRWG.
კვანძი - I; II

მთავარი კონსტრუქტორი:
LEAD STRUCTURAL ENGINEER:
ნ.ხუციშვილი

შეასრულა:
ISSUED BY:

შეამოწმა:
APPROVED BY:

ფაილი
FILE

პროექტის №:
PROJECT No

ფორმატი
PAPER SIZE
A3

მასშტაბი
SCALE

ნახ.კოდი
DRWG. No
S-5002

რევიზ.
REVISION
00

სტატუსი
STATUS
C.D.

25.06.2024

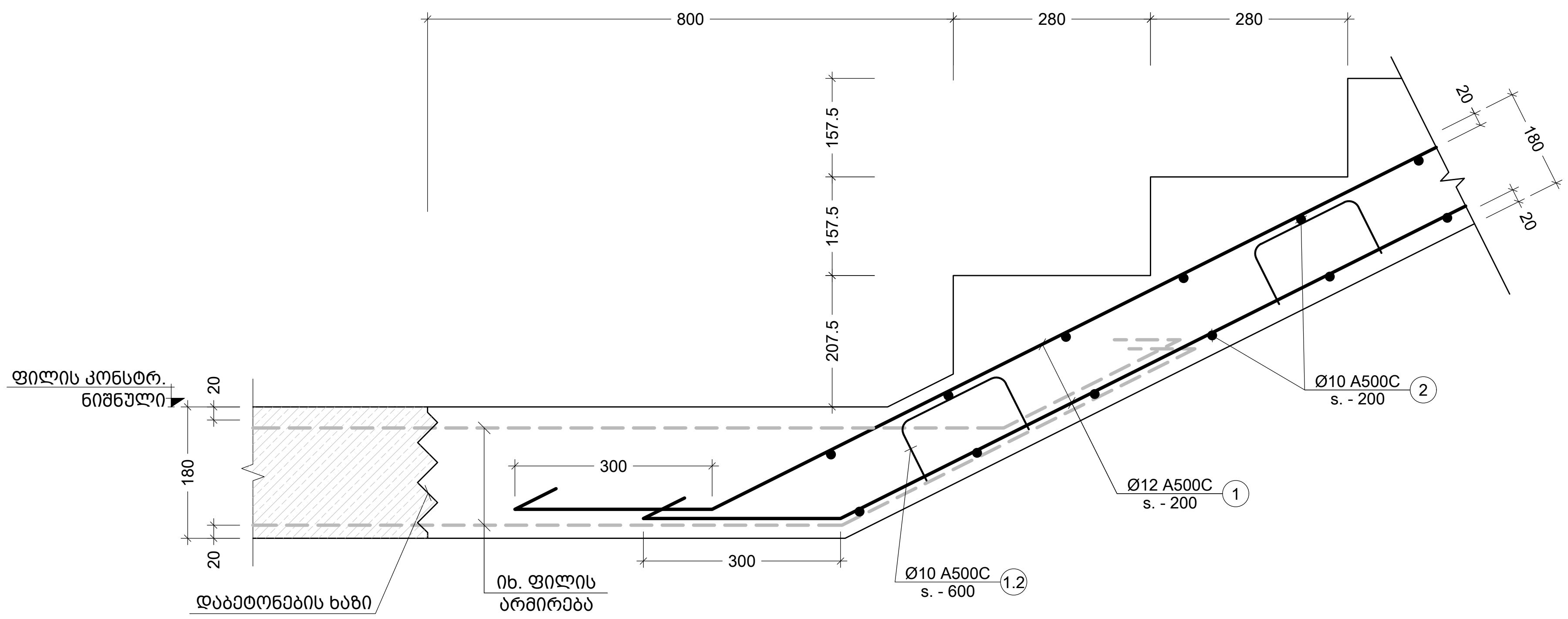

III კვანძი
Scale: 1:10

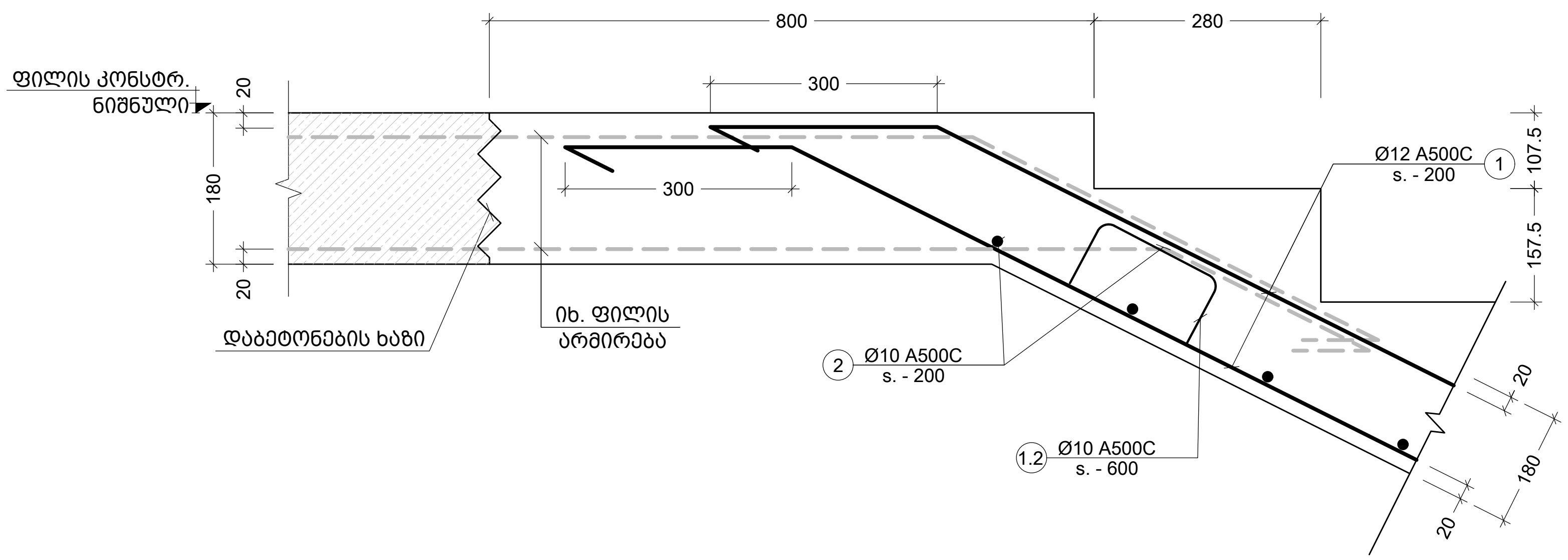

IV კვანძი
Scale: 1:10

შენიშვნა:
NOTE:

----	----	----	----
----	----	----	----
----	----	----	----
----	----	----	----
----	----	----	----
No	Date	Revision	Issued by

სიტუაციური სქემა
KEY PLAN

მისამართი
ADDRESS
ქ.თბილისი ასმათის ქუჩა N25
ს.კ.01.72.14.036.191

პროექტი
PROJECT
მრავალბინიანი საცხოვრებელი

ნახაზი
DRWG.
კვანძი -III; IV

მთავარი კონსტრუქტორი:
LEAD STRUCTURAL ENGINEER:
ნ.ხუციშვილი

შეასრულა:
ISSUED BY:

შეამოწმა:
APPROVED BY:

ფაილი
FILE

პროექტის №:
PROJECT No

ფორმატი
PAPER SIZE
A3

მასშტაბი
SCALE

ნახ.კოდი
DRWG. No
S-5003

კორექტ.
REVISION
00

სტატუსი
STATUS
C.D.

25.06.2024

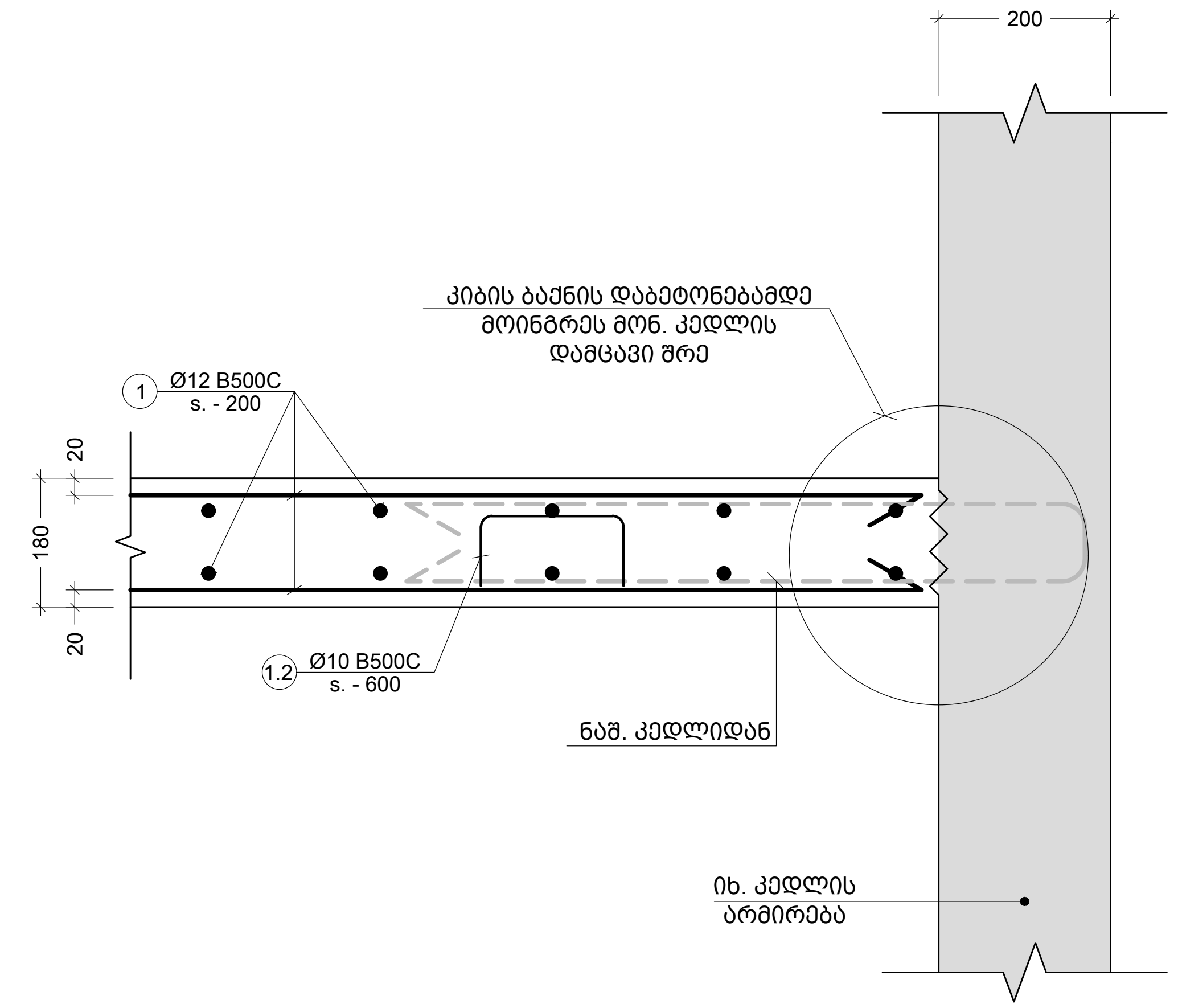

a კვეთი
Scale: 1:10

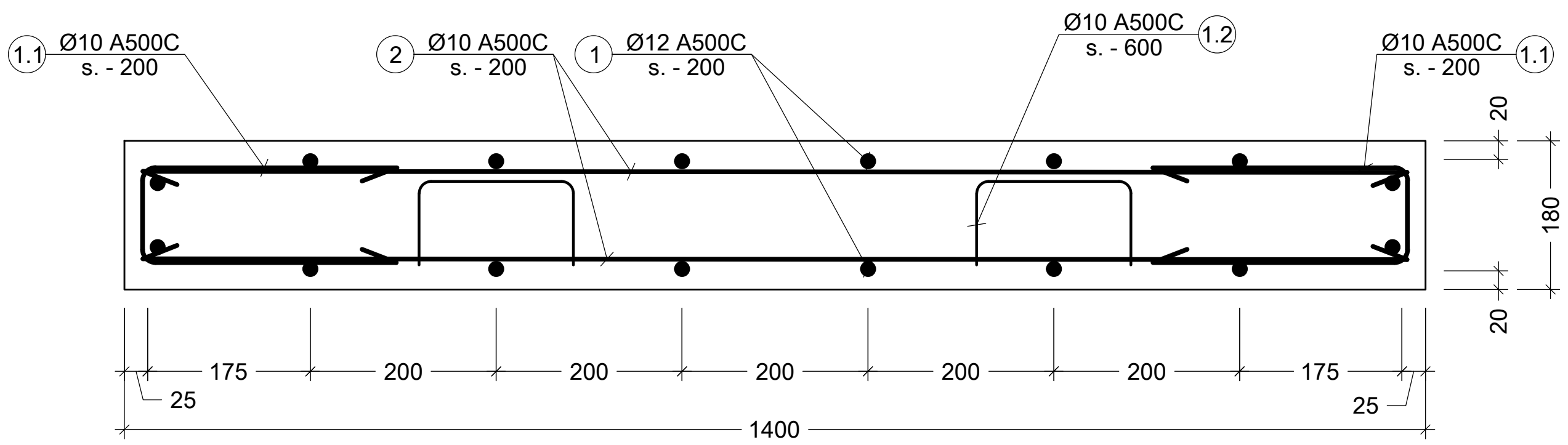

b კვეთი
Scale: 1:10

პოზ. №	ესკიზი	L მმ
1.1	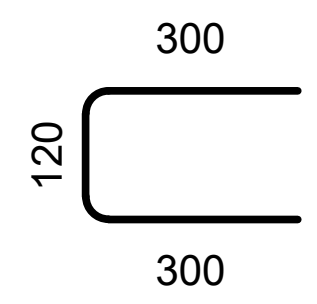	720
1.2	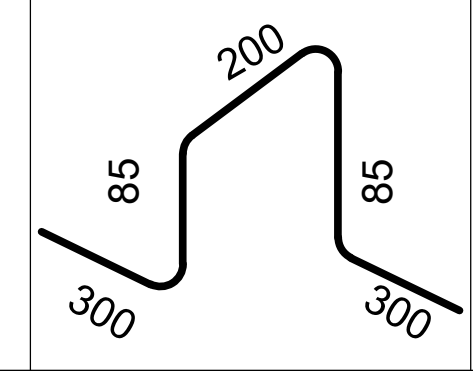	970

კონსტრ. დასახ.	ელემენტის დასახ.	პოზ. №	დიამეტრი ან კვეთი (მმ)	ერთეულის სიგრძე (მმ.)	რაოდენობა (ც.)	საერთო სიგრძე (მ.)	საერთო წონა (კგ.)
კიბის სპეციფიკაცია		1	Ø 12 A500C	დ.ა.	___	2434	2159
		2	Ø 10 A500C	დ.ა.	___	882	544
		1.1	Ø 10 A500C	720	414 X 1	298	184
		1.2	Ø 10 A500C	970	630 X 1	611	377
		მძიმე ბეტონი B25		V =	28.48 X 1	= 28.48 მ³	

შენიშვნა:
NOTE:

No	Date	Revision	Issued by
----	----	----	----
----	----	----	----
----	----	----	----
----	----	----	----
----	----	----	----

სიტუაციური სქემა
KEY PLAN

მისამართი
ADDRESS
ქ.თბილისი ასმათის ქუჩა N25
ს.კ.01.72.14.036.191

პროექტი
PROJECT
მრავალბინიანი საცხოვრებელი

ნახაზი
DRWG.
კვეთი - a

მთავარი კონსტრუქტორი:
LEAD STRUCTURAL ENGINEER:
ნ.ხუციშვილი

შეასრულა:
ISSUED BY:

შეამოწმა
APPROVED BY:

ფაილი
FILE S-5007 კიბის სპეციფიკაცია -5.80 9.90 ნიშნულებს

პროექტის №:
PROJECT No

ფორმატი
PAPER SIZE
A3

მასშტაბი
SCALE

ნახ.კოდი
DRWG. No
S-5004

კორექტ.
REVISION
00

სტადია
STATUS
C.D.

25.06.2024