ჭრილი 1-1 / 8-1 ღერძებში

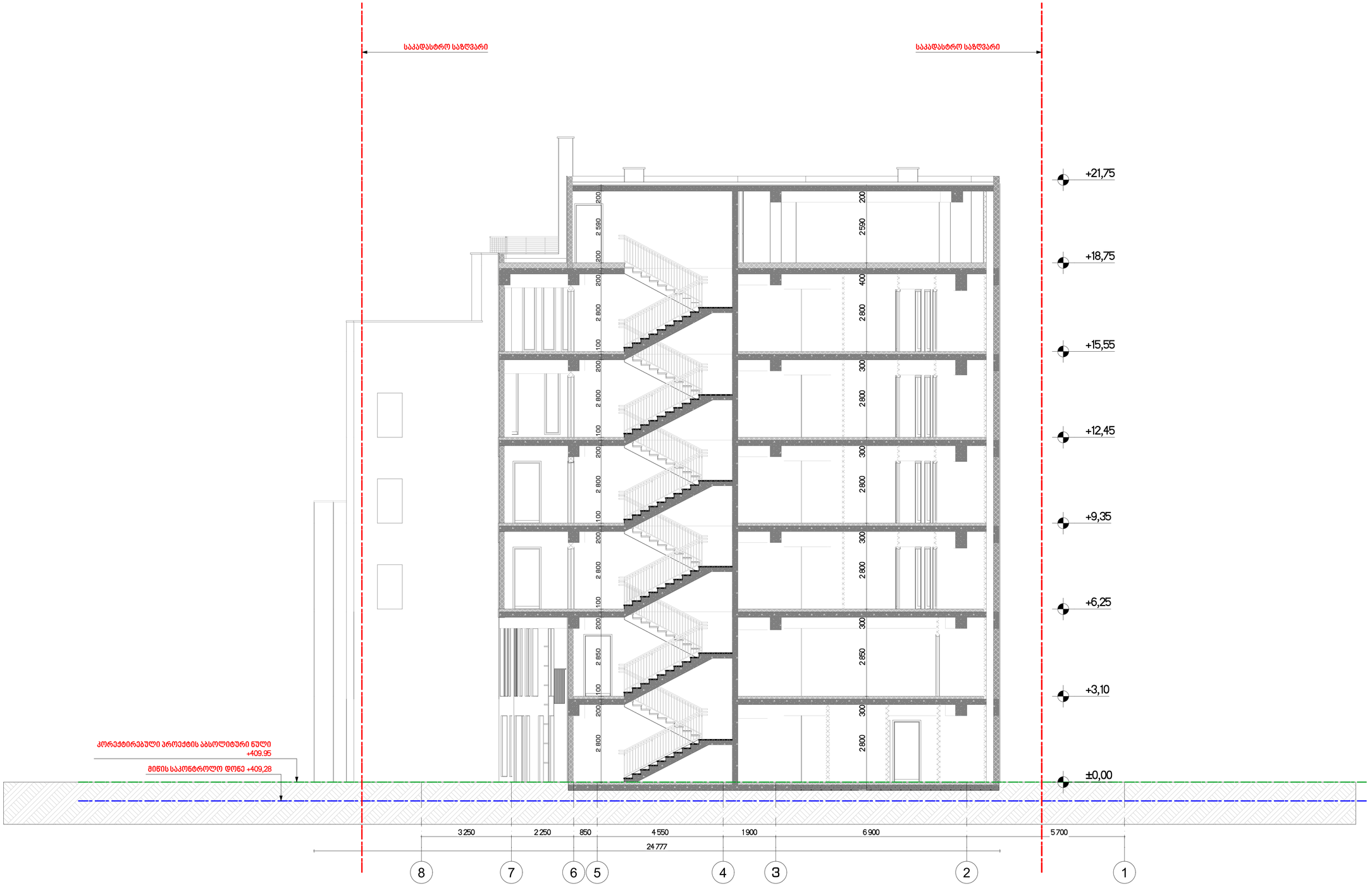

შენობები	რაოდენობა N	ართვასების N	შაბლონის სახელი
A-1			

ანოტაციული აღნიშვნები

0.00 ნიშნ. ბეტონზე

6.00 ნიშნ. პარაპეტზე

3010 / 397.1 გარე ნიშნ.

5 ღერძი

1 პროფილის ხაზი

ბეტონის კედელი

ბლოკის კედელი

- ართვასების ნომერი
- ართვას ცალობრივებრივა
- ართვას მაკისტრალური სისტემა
- ართვა მაკისტრალური სისტემის

შენიშვნები

1. სამუშაოს წარმოება პროექტის სპეციფიკაციებს, ტექნიკურ რეგლამენტებსა და მშენებლობის ორგანიზაციის პროექტს შესაბამისად უნდა განხორციელდეს.
2. შენიშვნები პროექტირებული ობიექტის ზომებზე უნდა ვიხელმძღვანელოთ.

სპეციალობა სქემა

რაკურსი

ამხანაგობა კეკელიძე N 17

პროექტის

მიწათსარგებლობის პროექტი

მისამართი

ამხანაგობა კეკელიძე N 17

ორგანიზაცია	ტიპი	ხელმოწერა
მთავარი არქიტექტორი	სახელი	
პროექტი	სახელი	
არქიტექტორი	ჩანაწერები	
არქიტექტორი	ს.ცაბაძე	
მოწვეული ორგ.	ა.ბერძე	

STUDIO9 Architectural Design

არქიტექტურული ბიურო

მასშტაბი	1:100	ტაბლი
სახელი		პროექტირება
ჭრილი 1-1 / 8-1 ღერძებში		N
		1
		2
		3
		4
		5
		6

სტადია	თარიღი	ფურც.
სტადია პროექტი		

ჭრილი 2-2 / A-M ღერძებში

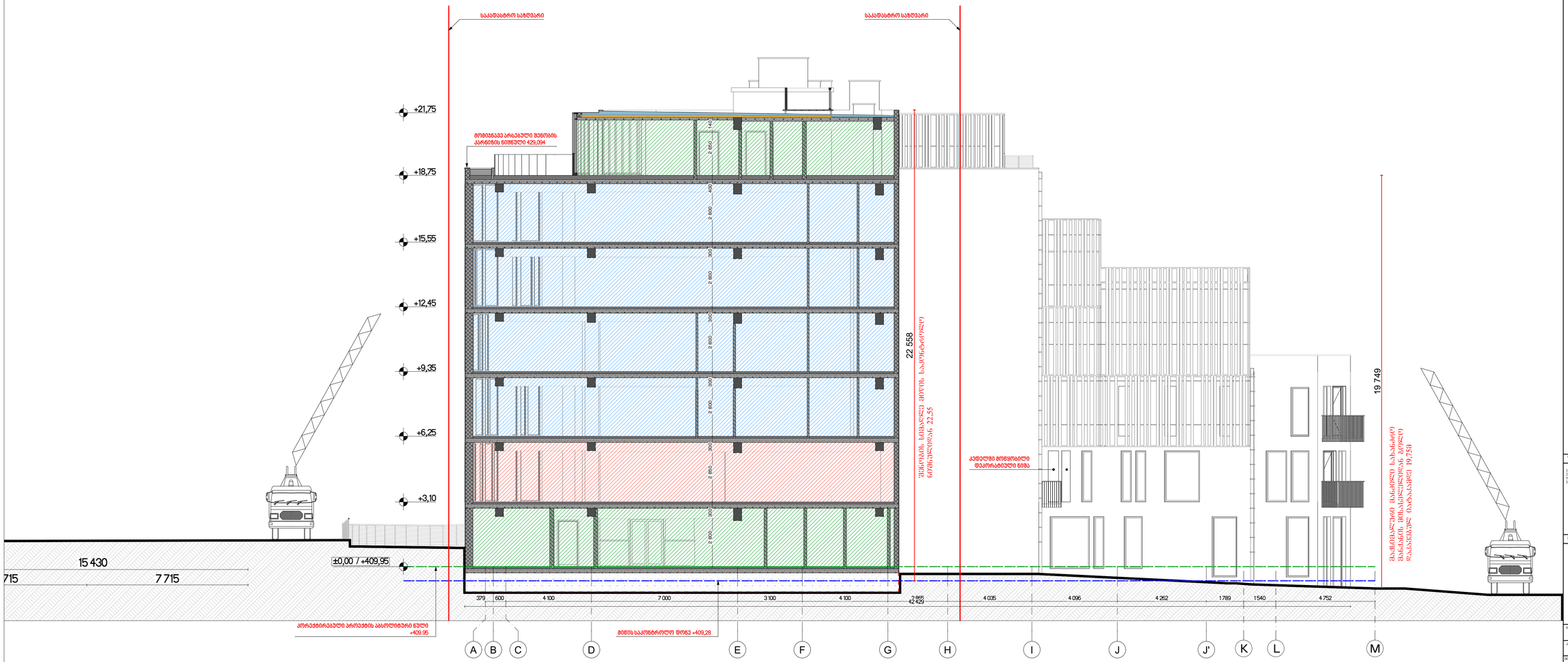

შენობები	ჯამი	ართ.ფართ. N	შენობის სიმაღლე
A-1			

პროექტის აღნიშვნები

0.00 ნიშნ. მიწაზე

6.00 ნიშნ. პროექტზე

3010 / 397.1 მაღლ ნიშნ.

5 ღერძები

1 პრიზმის ჩაჯი

მიწაყრილის ქანობი

ასფალტის ქანობი

ელემენტები

1. სამუშაოს წარმოება მოქმედების საკანონმდებლო, სანიტარული და ტექნიკური ნორმების მოთხოვნების შესაბამისად.
2. ნახაზის ელემენტები.
3. შენობის პროექტირებული ტერიტორიის ვერტიკალური ცოლა საინჟინრო.

სამუშაოების სქემა

ავტორები	
მთ.არქიტექტორი	ბესიკი
არქიტექტორი	ბესიკი
არქიტექტორი	ლევანი
არქიტექტორი	ალექსანდრე
ინჟინერ-ტექნიკოსი	ანზორი

STUDIO9 Architectural Design
არქიტექტურული ბიურო

მასშტაბი	1:100	ტიპი/ფაზა
ნახაზი	ჭრილი 2-2 / A-M ღერძებში	პროექტირება
		N
		1
		2
		3
		4
		5
		6
ნახაზის		თარიღი
ნახაზის ავტორები		



ვერტიკალური ჭრილი 1-1 / 6-4 დერეფნის

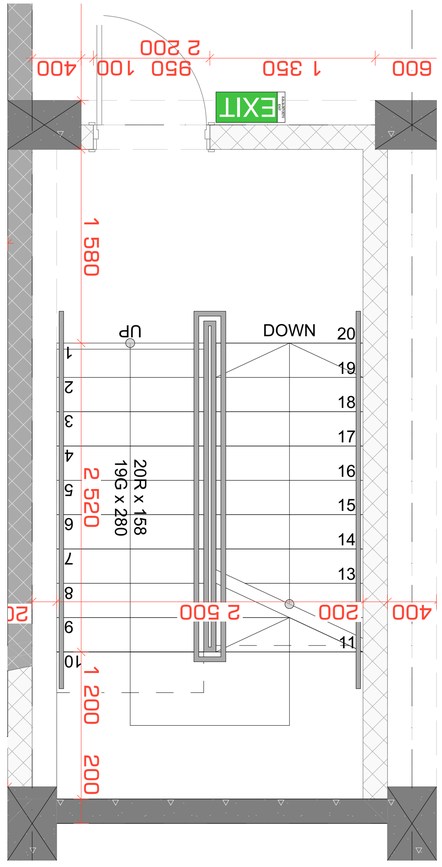

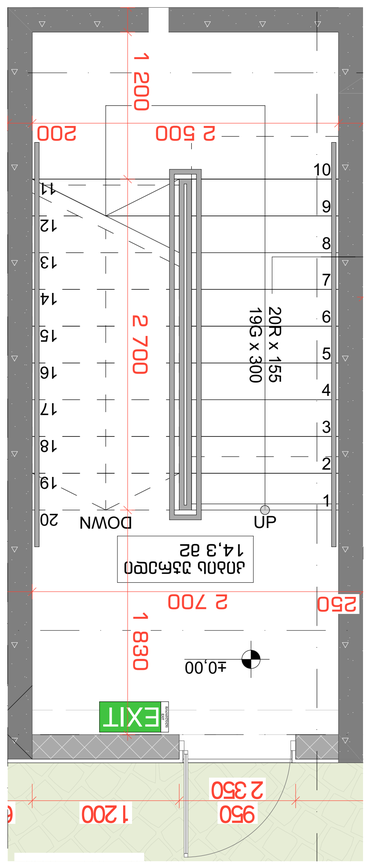

კიბის ბეტონის საფეხურის ნაწილის ნახაზი

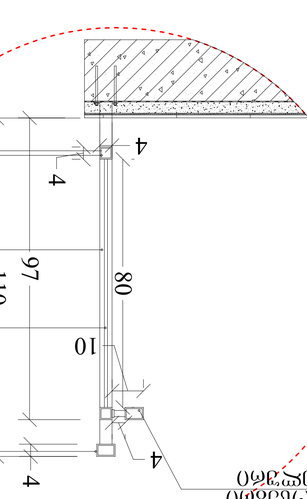



ანკერული ელემენტის დეტალი

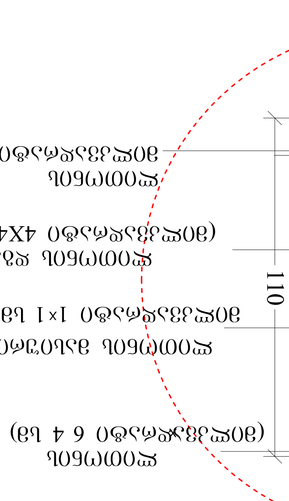

ფილტრის ბალიშის დეტალი M 1:20

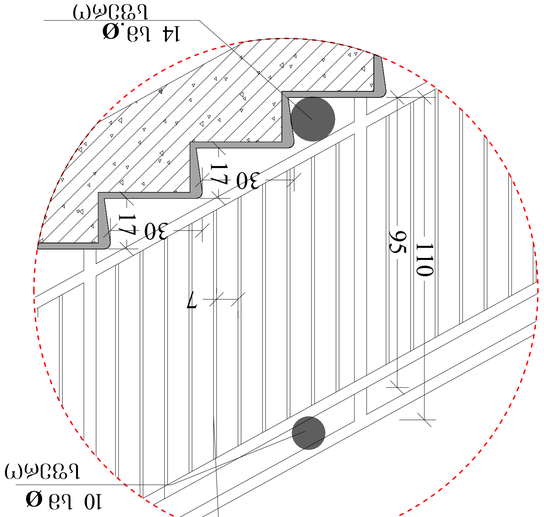

ა

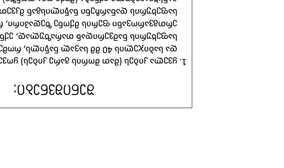

ა სმ10

ბეტონის საფეხურის ანკერული ელემენტის ბუდე

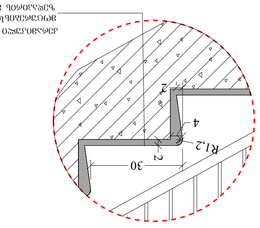

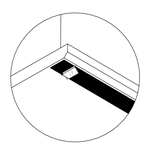

ბეტონის საფეხურის ანკერული ელემენტის ბუდის ფორმირება ხდება ისეთი ზომის ფოლადის მილის გამოყენებით, რომლის დიამეტრი ანკერული ელემენტის დიამეტრზე 4 მმ-ით მეტია. მილის სიგრძე ანკერული ელემენტის სიგრძეზე 10 მმ-ით ნაკლებია. მილის ბოლოები ბეტონის ჩასხმამდე ეტიტება ხის ან პლასტმასის საცობებით.

ანკერული ელემენტის ბუდის ფორმირება

ანკერული ელემენტის ბუდის ფორმირება ხდება ისეთი ზომის ფოლადის მილის გამოყენებით, რომლის დიამეტრი ანკერული ელემენტის დიამეტრზე 4 მმ-ით მეტია. მილის სიგრძე ანკერული ელემენტის სიგრძეზე 10 მმ-ით ნაკლებია. მილის ბოლოები ბეტონის ჩასხმამდე ეტიტება ხის ან პლასტმასის საცობებით.

ანკერული ელემენტის ბუდის ფორმირება

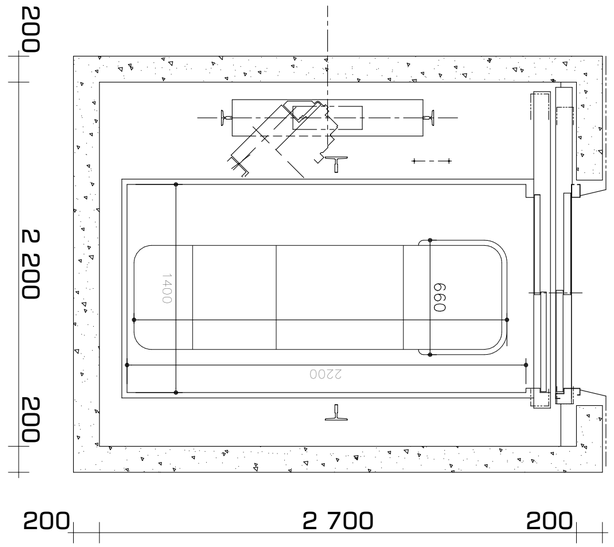

აბაზანის სიგანე
1400

აბაზანის სიგრძე
1100

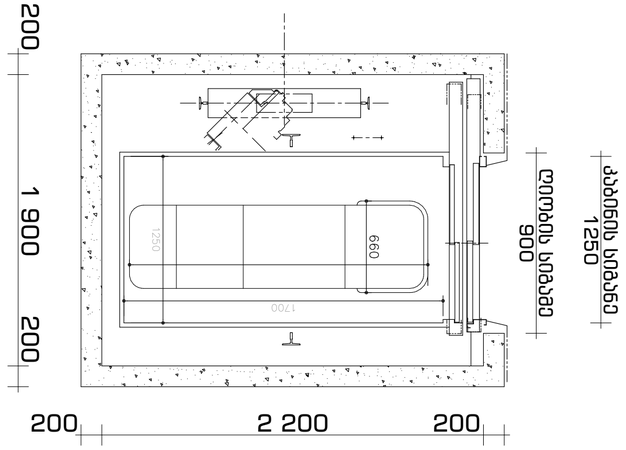

აბაზანის სიგანე
1250

აბაზანის სიგრძე
900

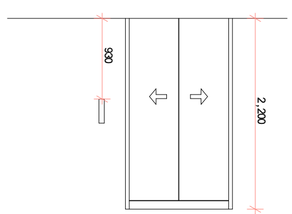

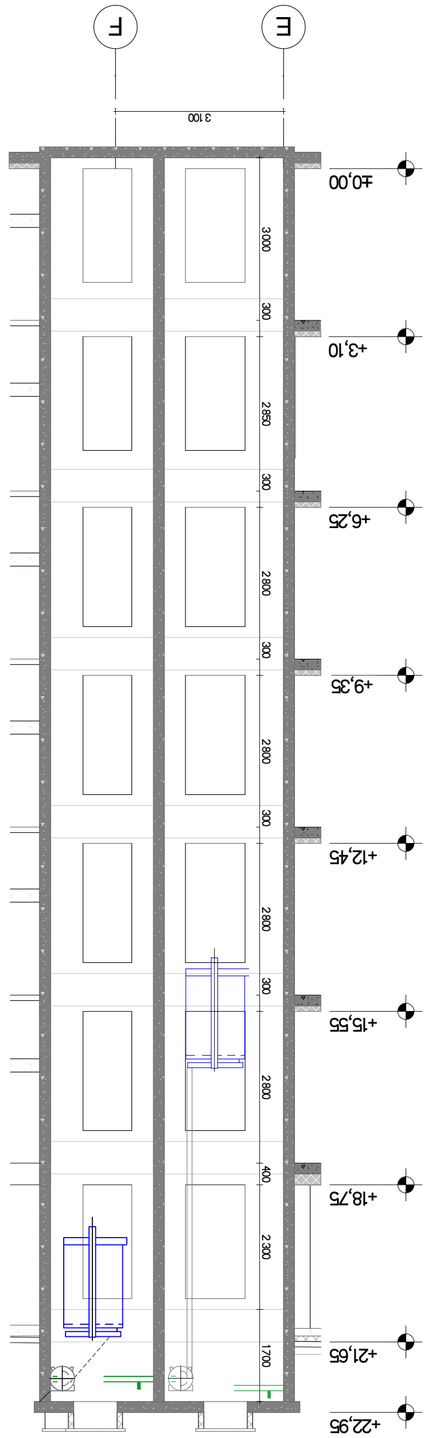

ვერტიკალური ჭრილი 8-8 / E-F ღერძებზე

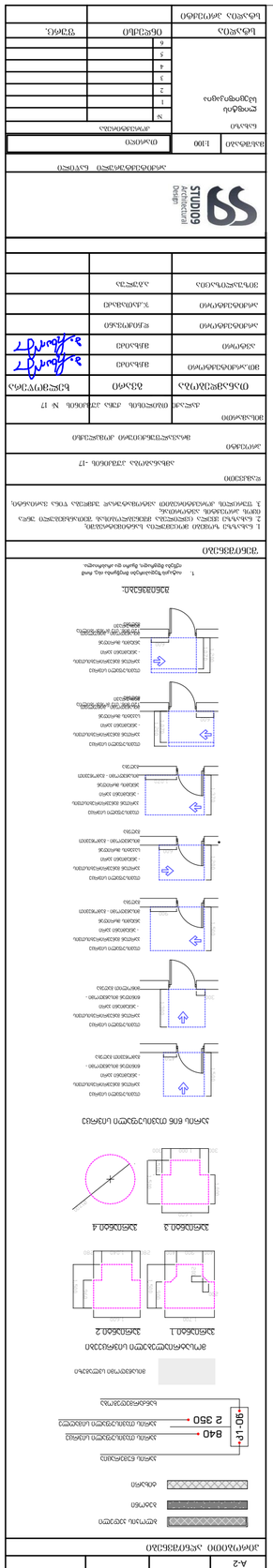
ანძრევი ფანჯრის ბლოკი
ფანჯრის ბლოკი
ფანჯრის ბლოკი

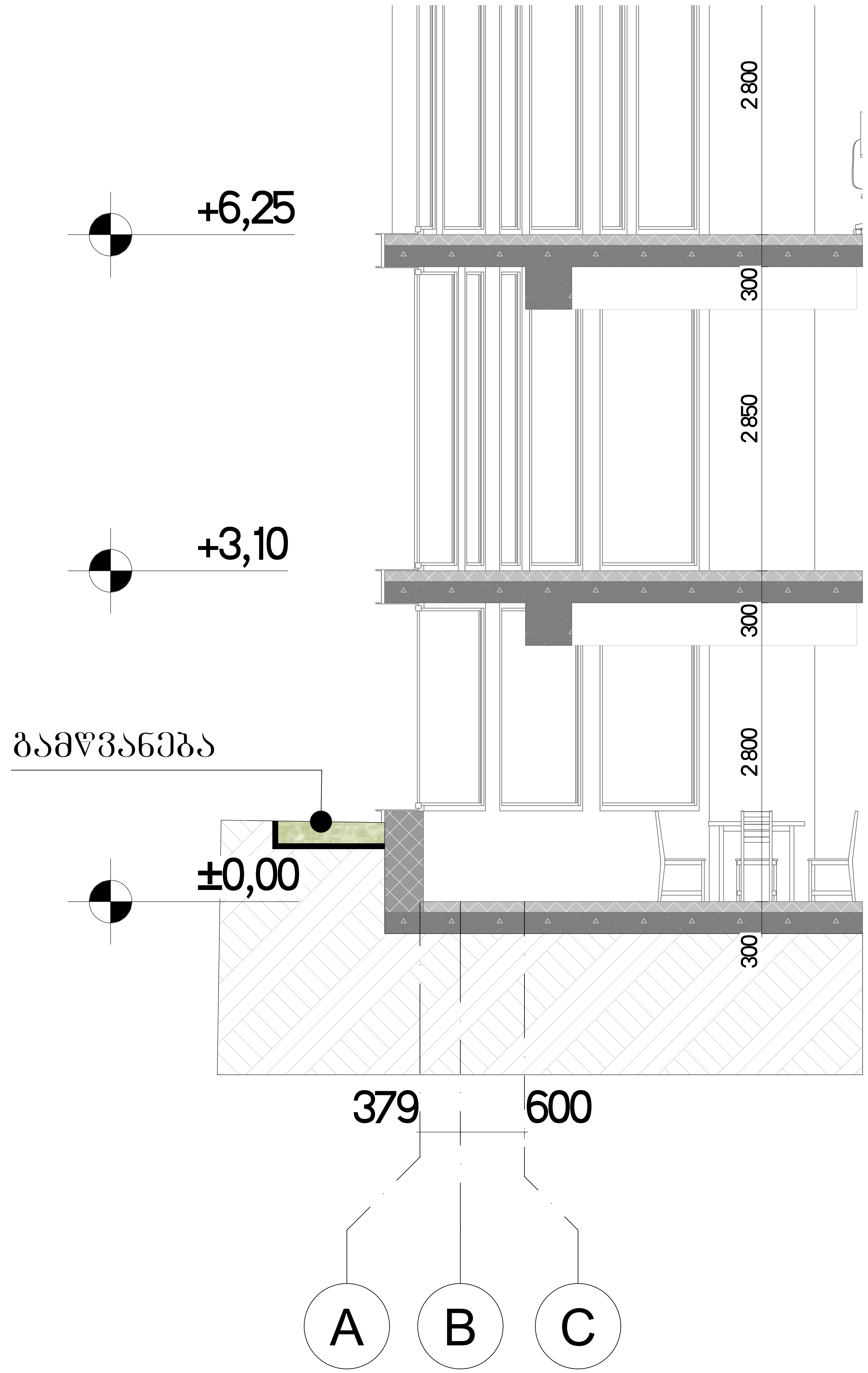

ჭრილი 6-6 / A-C ღერძებში

ფორმატი	დაკვეთა №	პროექტის №	ფაილის სახელი
A-3			

პირობითი აღნიშვნები

- 0.00 — ნიშნ. გეგმაზე
- 6.00 — ნიშნ. ჭრილზე
- 301.0 / 397.1 — გარე ნიშნ.
- 5 — ღერძი
- 1 — ჭრილის ხაზი

შენიშვნები

1. ნახაზზე ზომები მოცემულია სანტიმეტრებში;
2. ნახაზზე ყველა ცვლილება მშენებლობისას შეთანხმებული უნდა იყოს პროექტის ავტორთან;
3. ფურცლის კორექტირებით ავტომატურად უქმდება წინა ვარიანტი;

დამკვეთი
ამხანაგობა პუშკინის -17

პროექტი
მრავალფუნქციური კომპლექსი

მისამართი
ქალაქი თბილისის ქუჩა პუშკინის № 17

თანამდებობა	გვარი	ხელმოწერა
დირექტორი	მ.ჩხაიძე	[signature]
ავტორი	მ.ჩხაიძე	[signature]
არქიტექტორი	დ.ჩიქოვანი	
არქიტექტორი	ჯ.ქათამაძე	
ვიზუალიზაცია	ა.გულუა	

STUDIO9 Architectural Design

მშენებლობის ორგანიზაციის ნაწილი

მასშტაბი	1:100	თარიღი

ნახაზი
გამწვანების ზოლი / ჭრილი 6-6 / A-C ღერძებში

კორექტირება

№		
1		
2		
3		
4		
5		
6		

სტადია	ინდექსი	ფურც.
სტადია პროექტი		

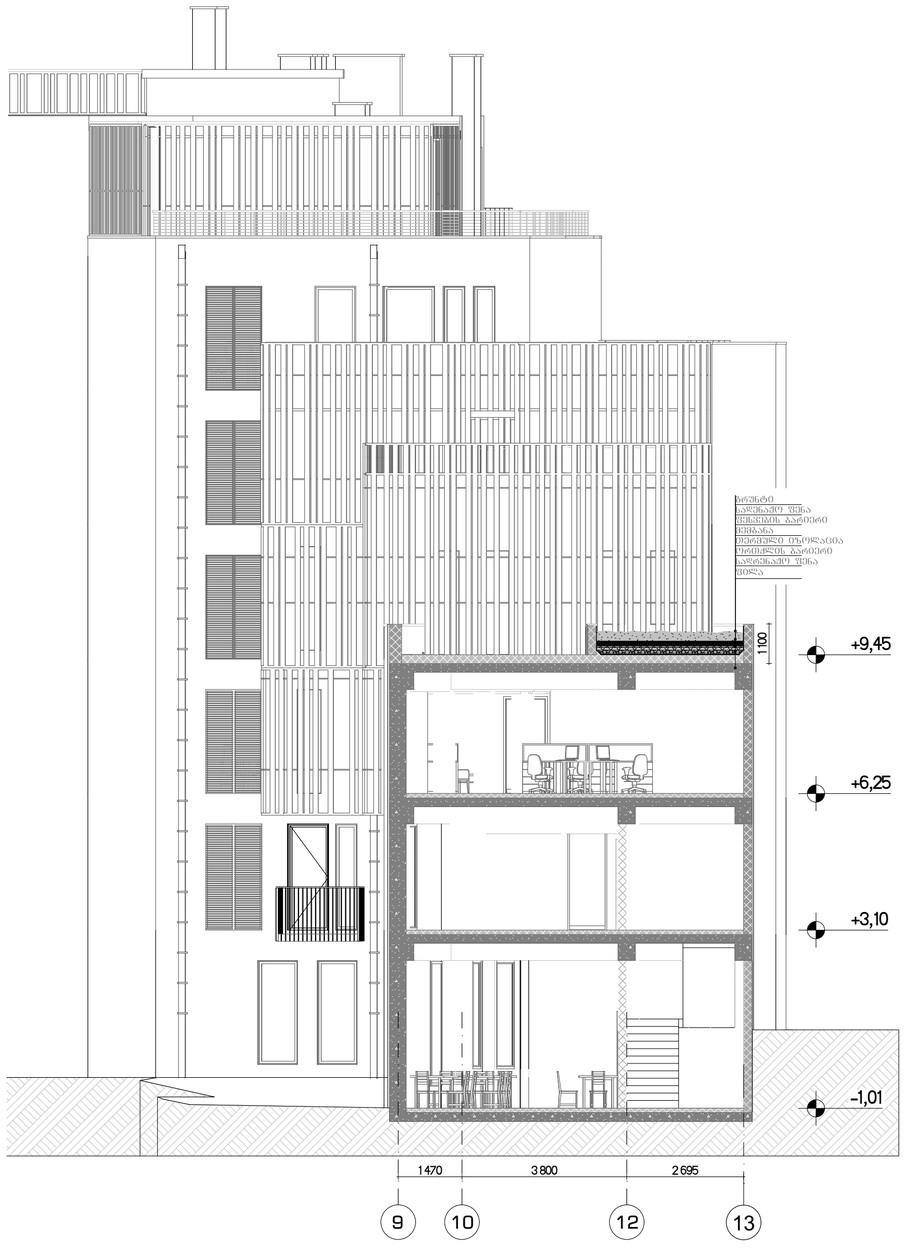

ჭრილი 3-3 / 9-13 ღერძებში

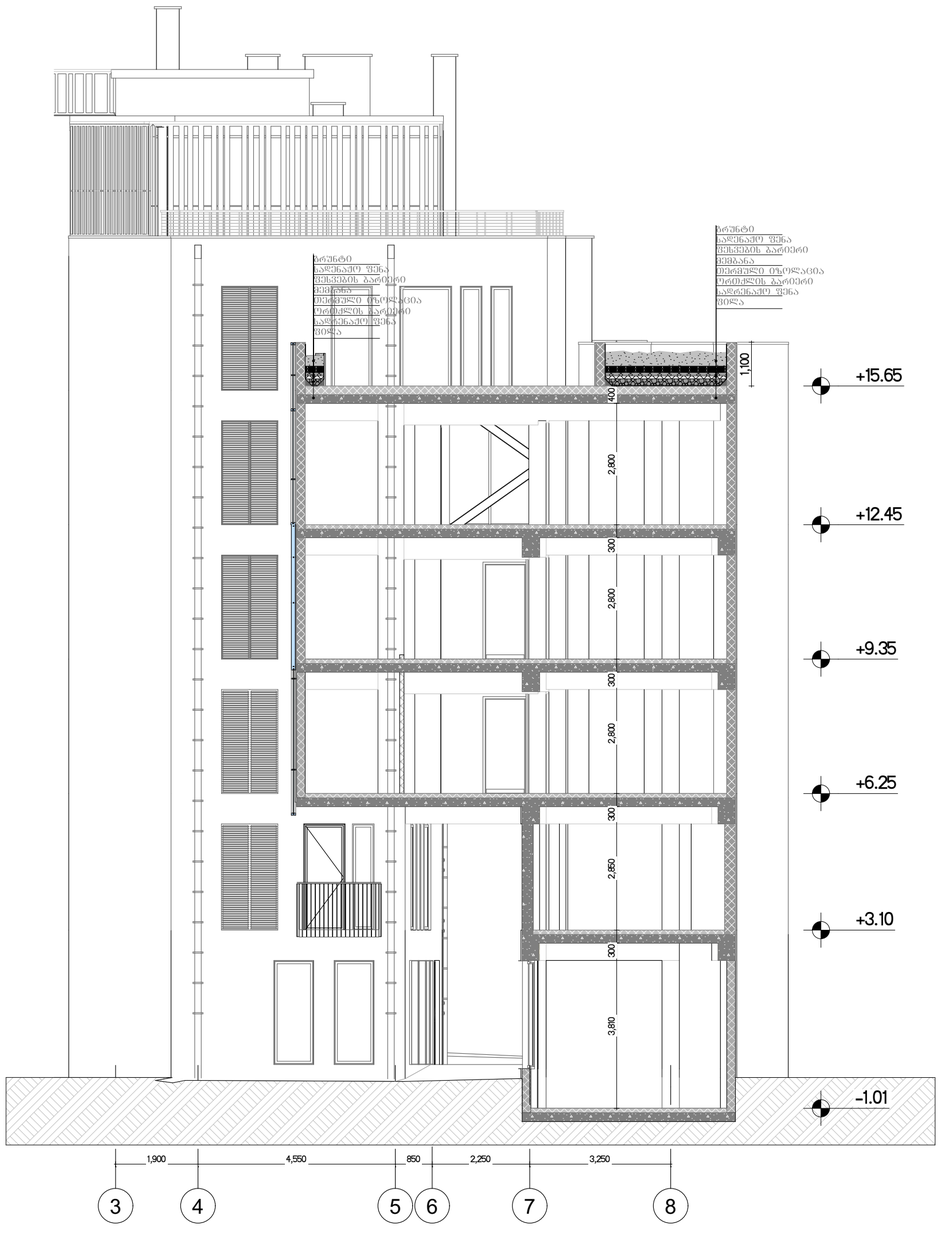

ჭრილი 4-4 / 3-8 ღერძებში

შრომატევადობა	ფაზირების №	პროექტის №	ფასადის სახელი
A-3			

პირობითი აღნიშვნები

- 0.00 — ნიშნ. ბეტონზე
- 6.00 — ნიშნ. ჭრილზე
- 3010 / 397.1 — გარე ნიშნ.
- 5 — ღერძი
- 1 — ჭრილის ხაზი

შენიშვნები

1. ნახაზზე ზომები მოცემულია სანტიმეტრებში.
2. ნახაზზე მითითებული ფრენილარების მასალა დამატებით უნდა დაზუსტდეს პროექტის ავტორისგან.
3. შეღებვის პროცესებიდან ავტორისაგან უცხოება ვინა ვარისანის.

დასახელება

ავზანაბოსა კუჭაიძის -17

პროექტი

მრავალფუნქციური კომპლექსი

მისამართი

კალაკი ობოლაძის ქუჩა კუჭაიძის № 17

თანამდებობა	გვარი	ხელმოწერა
დირექტორი	მეხაიძე	
ავტორი	მეხაიძე	
არქიტექტორი	ღვინეფსანი	
არქიტექტორი	ჯაკომაძაძე	
ვიზუალიზაცია	აბაშელა	

STUDIO9 Architectural Design

მშენებლობის ორგანიზაციის ნაწილი

მასშტაბი	1:100	თარიღი

ნახაზი: ჭრილები

კორექტირება

N		
1		
2		
3		
4		
5		
6		

სტადია	ობიექტი	შენობ.
სტადია პროექტი		

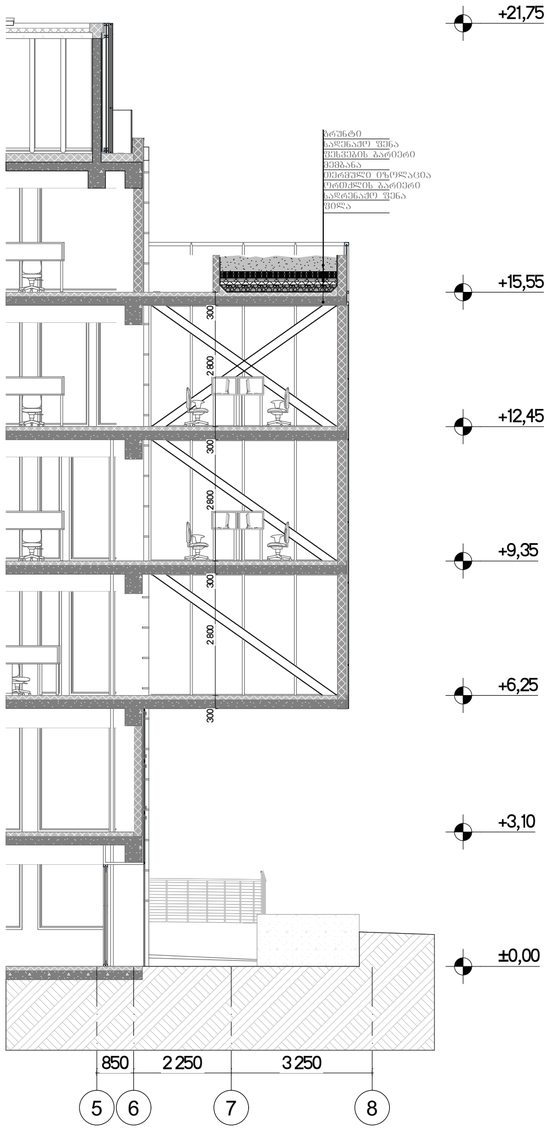

ჭრილი 5-5 / 5-8 ღერძებში

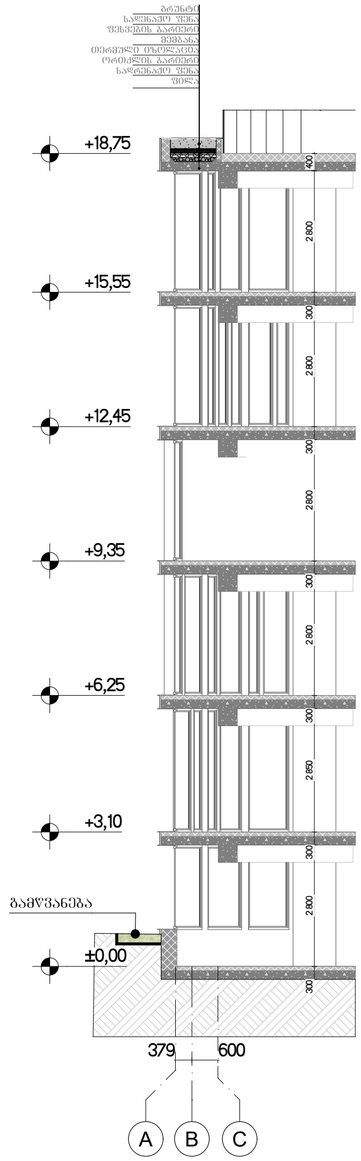

ჭრილი 6-6 / A-C ღერძებში

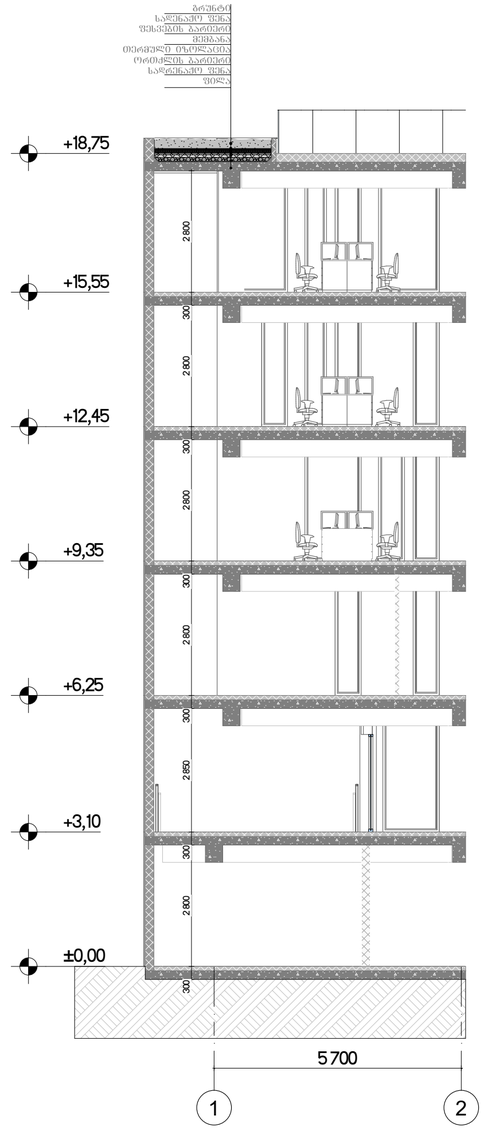

ჭრილი 7-7 / 1-2 ღერძებში

შეფასება	დაკვეთა №	პროექტის №	შპალის სახელი
A-3			

აბრევიატურა და ნიშნები

- 0.00 — ნიშნ. მეშმაზე
- 6.00 — ნიშნ. ჭრილზე
- 3010 / 397.1 — გარე ნიშნ.
- 5 — ღერძი
- 1 — ჭრილის ხაზი

შენიშვნები

1. ნახაზზე ზომები მოცემულია სანტიმეტრებში;
2. ნახაზზე მეშვია ცალსახად ფენაკვანძებას შემოანგანებული ზედა ფენა აღნიშნის ანაზომებს;
3. შეფასების პროექტირებამდე ანაზომებზე ცვლილება შეიძლება ეროს პასუხისმგებლობა.

დასახელება

ამხანაგობა კუპატის -17

პროექტი

მრავალფუნქციური კომპლექსი

მისამართი

ქალაქი თბილისის ქუჩა კუპატის № 17

თანამდებობა	გვარი	ხელმოწერა
დირექტორი	მეხაიძე	
ავტორი	მეხაიძე	
არქიტექტორი	ღლონტი	
არქიტექტორი	ჯაკომაძე	
ვიზუალიზაცია	აბაშელა	

STUDIO9 Architectural Design

არქიტექტურის ორგანიზაციის ნაწილი

მასშტაბი	1:100	თარიღი	
ნახაზი		კორექტირება	
ჭრილები		№	
		1	
		2	
		3	
		4	
		5	
		6	
სტადია		ობიექტი	შენობ.
სტადია პროექტი			

ჭრილი 2-2 / A-M ღერძებში

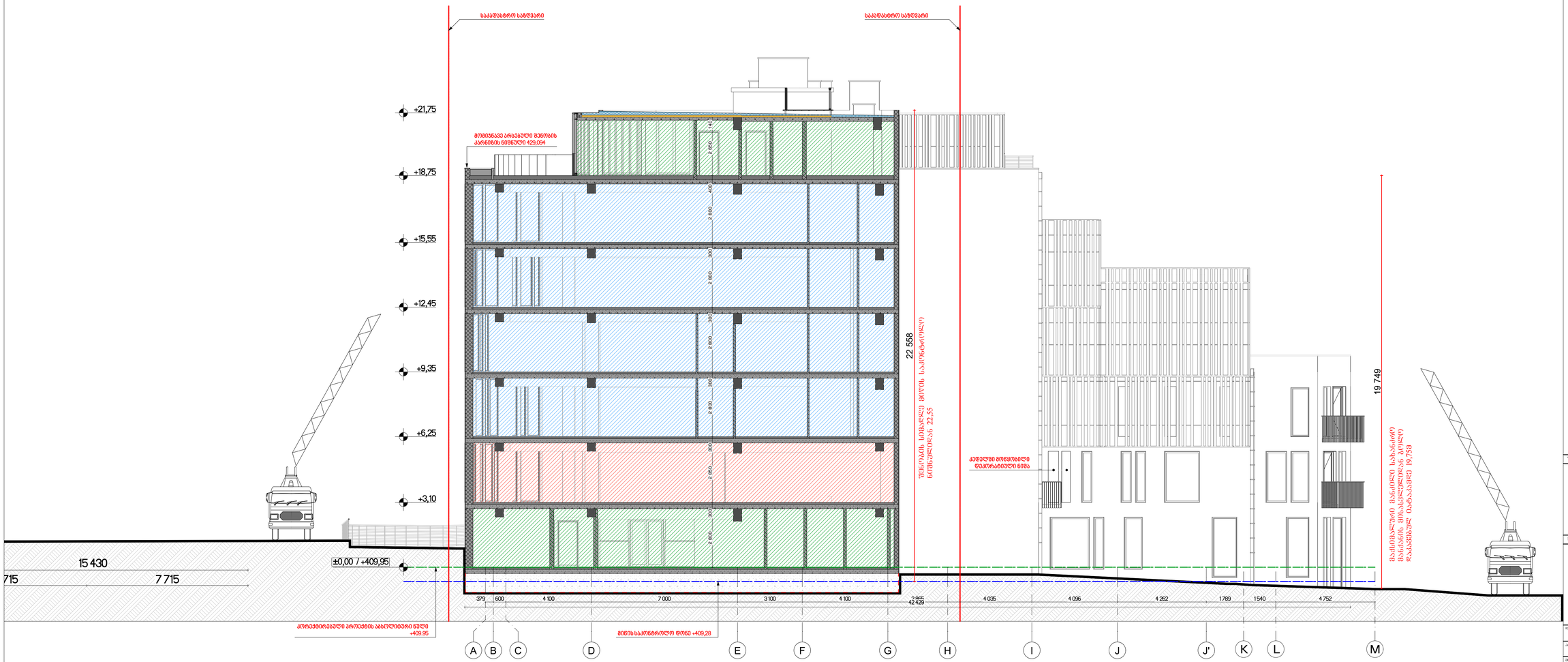

შენობები	ობიექტის N	კორპუსების N	შესრულ. საბჭოს
A-1			

კორპუსების აქსონომეტრია

პილონის ტიპი

ოთხფილიანი ტიპი

მასალის ფერი

ბეტონი

ხე

ლითონი

პილონის წვდომის

პილონის ტიპიური სართულის სიმაღლე 840

პილონის ტიპიური პირველი სართულის სიმაღლე 2 350

სამშენებლო ტერიტორიის

ტერიტორიის ფართობი	ტერიტორიის ფართობი	ნაგებობის ფართობი
ტერიტორიის ფართობი მ2-ში	ტერიტორიის ფართობი ჰა-ში	ტერიტორიის ფარდობა
ტერიტორიის ფართობის ცვლილება		

ევაკუაციის მარშრუტის მიმართულება

EXIT

ევაკუაციის მარშრუტის მიმართულების მანიშნებელი

ტერიტორიის ზედაპირის ელემენტების ფერადოვანი გადაწყვეტა

ტერიტორიის ელემენტის დასახელება	ტერიტორიის ელემენტის ფერადოვანი გადაწყვეტა	ნუმერაცია, პოზიცია
ტროტუარის ფერი		RGB (34,139,34)
საფარის ფერი		RGB (79,12,187)
საბრძანებლების ფერი სქემა		RGB (245,99,25)
საფრენდშორეს ფერი ქვაზე		RGB (160,32,240)
ღობის საფარების ნაწილების ფერი ქვაზე		RGB (64,8,58)
ქუჩის განათების ფერი ქვაზე		RGB (0,0,255)
საქანლის ფერი ქვაზე		RGB (255,0,0)
საბარათების ფერი ქვაზე		RGB (220,185,0)
საავტომ. ფერი		RGB (136,130,134)
ნარჩენების ფერი ქვაზე		RGB (57,57,56)

შენობის

სამშენებლო ნაგებობა

ინჟინერიული ნაგებობა

მასშტაბი	1:100
ნახაზი	ჭრილი 2-2 / A-M ღერძებში

	ცვლილების	შენიშვნა
N		
1		
2		
1		
4		
3		
4		

ხელმძღვანელი		
პროექტის ხელმძღვანელი		
არქიტექტორი		
კონსტრუქციული ნაწილის ხელმძღვანელი		
კონსტრუქციული ნაწილის ხელმძღვანელი		
პროექტის ინჟინერი		

STUDIO9 Architectural Design

ინდივიდუალური რეზიდენციის ნაგებობა

	ფაზა	სულ
ნახაზის		

ჭრილი 2-2 / A-M ღერძებში

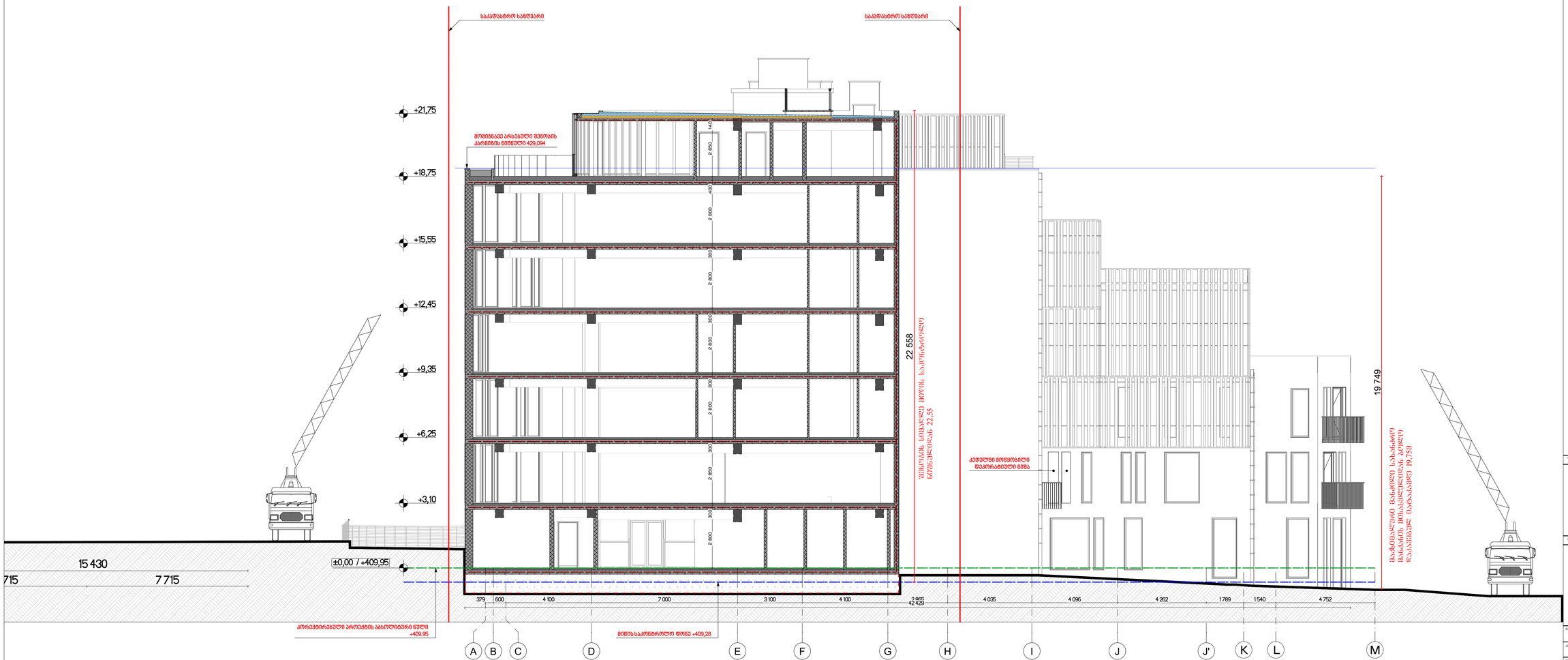

შენობები	რაოდენობა N	კორპუსების N	შენობის სიმაღლე
A-1			

პროექტირება განხორციელდა

0.00 ნიშნ. გეგმაზე

3010 / 397.1 გარე ნიშნ.

5 ღერძი

1 პარალის ღერძის

ალუმის ელემენტი

ბეტონი

ბეტონი

ერთფრთიანი კარი

ორფრთიანი კარი

კარის დასახელება

840 კარის ღიობის ზომები სანათლებში

2 350 კარის ღიობის ზომები სანათლებში

სანიშნე ნომერი

1 საკონსტრ. სახანძრო ტიხრის ძირითადი ხაზი

2 საკონსტრ. სახანძრო ტიხრის ძირითადი ხაზი

3 საკონსტრ. სახანძრო ტიხრის ძირითადი ხაზი

სახანძრო ფილა

სიმბოლოს სახელწოდება	
	ხანძრის გამხრწობი
	სახანძრო მილდგარი
	ორმხრივი კავშირის სისტემა
	კაპელზე მორგებული გაკვეთილი
	კაპელის ავტომატური აღმოჩენა
	ავტომატიკა
	ალტერნატიული ავტომატური მეხანძრეობის სისტემა
	სახანძრო განგაშის ღილაკი
	შესასვლელში მეხანძრის სისტემის სახანძრო სიგნალიზაცია
	ავარიული განათება
	საევაკუო განათება
	სახანძრო მოსაცდელები
	სახანძრო ჰიდრანტი

დამკვეთი

სამშენებლო პროექტი

ორგანიზაცია	ტიპი	ხელმოწერა
ორგანიზაციის		
პასუხის		
არქიტექტორი		
არქიტექტორი		
კონსტრუქციები		

STUDIO9 Architectural Design

ობიექტის დასახელება, ნომერი, ადგილი

მასშტაბი	1:100	ნახაზის
ნახაზის		პროექტის ფაზა
ჭრილი 2-2 / - ღერძებში		N
		1
		2
		3
		4
		5
		6
ნახაზის	ცვლილება	შენიშვნა
ნახაზის პირველადი		