პროკრედიტ ბანკი
ProCredit Bank
Georgia

თბილისის ფილიალი#1
ბიზნეს კლიენტთა განყოფილება

ავტორი : ნინო გუდავა

ტელეფონი : +995 32 2202222 (შიდა 4070)
ფაქსი : +995 32 2202223
ელ-ფოსტა : n.gudava@procreditbank.ge

თარიღი : 06.02.2023

გაცნობებთ, რომ შპს „ვაკო მოტორსის“ (202463823) უძრავი ქონება (საკადასტრო კოდი: #01.19.18.004.049) იპოთეკის უფლებით დატვირთულია სს "პროკრედიტ ბანკი"-ს (ს/კ 204851197) სასარგებლოდ და ბანკი, როგორც იპოთეკარი თანახმაა გაიცეს მშენებლობის ნებართვა და შესრულდეს დაგეგმილი სამუშაოები ისე, რომ არ მოხდეს ქონების ღირებულების და იპოთეკის საგნის შემცირება.

ს.ს “პროკრედიტ ბანკი”, საქართველო

ალექსანდრე გაგნიძე
ფილიალის მმართველი

ნინო გუდავა
ბიზნეს კლიენტთა მრჩეველი

Part of the ProCredit Group

21 Al. Kazbegi Ave.
0160 Tbilisi, Georgia
ალ. ყაზბეგის გამზ. 21
0160 თბილისი, საქართველო

Tel. / ტელ: +995 (0) 32 2202222
Fax / ფაქსი: +995 (0) 32 2202223
info@procreditbank.ge
www.procreditbank.ge

JSC ProCredit Bank / ს.ს. პროკრედიტ ბანკი
SWIFT / BIC : MIBGGE22
Tax-Reg.-No / საიდენტიფიკაციო კოდი:
204851197

ქალაქ თბილისის მუნიციპალიტეტის საჯარო სამართლის იურიდიული პირი – ქალაქ თბილისის მუნიციპალიტეტის ტრანსპორტისა და ურბანული განვითარების სააგენტო

წერილის ნომერი: **16-01230882028**
თარიღი: **29/03/2023**

ადრესატი: იაგო აფციაური
პირადი ნომერი: 16001030429
მისამართი: დუშეთი ს. ანანური

ბატონო იაგო,

ქალაქ თბილისის მუნიციპალიტეტის სსიპ - ქალაქ თბილისის მუნიციპალიტეტის ტრანსპორტისა და ურბანული განვითარების სააგენტომ განიხილა თქვენი, 2023 წლის 27 მარტის №01230863944-16 განცხადება, რომელთან დაკავშირებითაც გაცნობებთ შემდეგს:

დაკმაყოფილდეს 2023 წლის 27 მარტის №01230863944-16 განცხადება და შეთანხმდეს ქალაქ თბილისში, კახეთის გზატკეცილის N103-ში არსებულ მიწის ნაკვეთზე (საკადასტრო კოდი: N01.19.18.004.071) საგზაო მოძრაობის ორგანიზების სქემა თანდართულ ბმულზე არსებული დანართის შესაბამისად.

სამუშაო ზონის მიმდებარე ტერიტორია სრულად უნდა აღიჭურვოს საგზაო ნიშნებით, შეთანხმებული სქემის შესაბამისად, სამშენებლო სამუშაოების დაწყებამდე. სამუშაოების მიმდინარეობის პერიოდში, საგზაო მოძრაობის ორგანიზების დროებითი სქემის მიხედვით გათვალისწინებული საგზაო ნიშნები უნდა განთავსდეს მოძრავ დგარზე, რათა არ დაზიანდეს მიმდებარე ტერიტორიაზე არსებული ინფრასტრუქტურა. ამასთან, განსათავსებელი დროებითი საგზაო ნიშნები დამზადებული უნდა იყოს საქართველოში მოქმედი კანონმდებლობით გათვალისწინებული სტანდარტების შესაბამისად.

იმ შემთხვევაში, თუ სამუშაოებისათვის საჭირო დროებითი და არსებული საგზაო ნიშნები ეწინააღმდეგება/ხელს უშლის ერთმანეთს, საჭიროა უკვე არსებული საგზაო ნიშნები შეიფუთოს, ხოლო სამუშაოს დასრულებისთანავე დემონტაჟი უნდა გაუკეთდეს დროებით დამონტაჟებულ საგზაო მოძრაობის ორგანიზების ტექნიკურ საშუალებებს და ქუჩის სავალი ნაწილი (ყველა შეფუთული ნიშნის ჩათვლით) მოყვანილი იქნას პირვანდელ მდგომარეობაში.

დამატებით გაცნობებთ, რომ თუ მშენებლობის პერიოდში, საპროექტო ტერიტორიის მიმდებარედ, ხორციელდება სხვა სამშენებლო სამუშაოები და დროებითი საგზაო ნიშნები, რომლებიც განთავსებულია სხვა, ნებართვის მქონე, შემსრულებელი კომპანიის მიერ და კვეთს/ეწინააღმდეგება თქვენს მიერ დასამონტაჟებელ საგზაო ნიშნებს, დროებითი საგზაო ნიშნები დაიტანოთ საჭიროებისამებრ და აუცილებლობის შემთხვევაში, სამუშაოები განახორციელოთ უკვე განთავსებული დროებითი საგზაო ნიშნების გამოყენებით. ხოლო, სხვა შემსრულებლის მიერ, სამუშაოების დასრულებისა და ნიშნების დემონტაჟის შემთხვევაში, უზრუნველყოთ თქვენი საგზაო ნიშნების სრულად მონტაჟი, მოცემული პირობების შესაბამისად.

საგზაო მოძრაობის ორგანიზების სქემის ცვლილება საჭიროებს შეთანხმებას სააგენტოსთან.

ასევე გაცნობებთ, რომ საჭიროების შემთხვევაში, სსიპ ტრანსპორტისა და ურბანული განვითარების სააგენტო იტოვებს უფლებამოსილებას, მოითხოვოს სამუშაოების პერიოდში არსებული სიტუაციის საგზაო მოძრაობის ორგანიზების სქემის ალტერნატიული ვარიანტის წარმოდგენა.

გადაწყვეტილების გასაჩივრება, დაინტერესებული მხარის მიერ, შესაძლებელია ამ გადაწყვეტილების გაცნობიდან ერთი თვის ვადაში ქალაქ თბილისის მუნიციპალიტეტის მერთან (მისამართი: ჟ. შარტავას ქუჩა N7) კანონმდებლობით დადგენილი წესით.

დანართი: სსიპ - ტრანსპორტისა და ურბანული განვითარების სააგენტოს მიერ შეთანხმებული საგზაო მოძრაობის ორგანიზების სქემები იხილეთ თანდართულ ბმულზე :

https://cloud.tbilisi.gov.ge/index.php/s/hXsQ4v5pnnbdfff

პატივისცემით,

მამუკა მუმლაძე

ქალაქ თბილისის მუნიციპალიტეტის ტრანსპორტისა და ურბანული განვითარების სააგენტო-უფროსის მოადგილე

გამოყენებულია კვალიფიციური ელექტრონული ხელმოწერა/ ელექტრონული შტამპი

საქართველოს შინაგან საქმეთა სამინისტროს
საპატრულო პოლიციის დეპარტამენტი

MINISTRY OF INTERNAL AFFAIRS OF GEORGIA
PATROL POLICE DEPARTMENT

MIA 6 23 00901204

30/03/2023

მოქ. ი. აფციაურს
დუშეთი ს. ანანური;
თქვენს 2023 წლის 30 მარტის განცხადებაზე

ასლი: საპატრულო პოლიციის დეპარტამენტის
ქ. თბილისის მთავარი სამმართველოს

შსს საპატრულო პოლიციის დეპარტამენტში განხილულ იქნა თქვენი განცხადება, რომელიც ეხება ქ. თბილისი, კახეთის გზატკეცილი N103 ს/კ 01.19.18.004.071-ის მიმდებრედ კაპიტალური ღობის განთავსების საგზაო მოძრაობის ორგანიზაციის წარმოდგენილი სქემების შეთანხმებას.

ვითვალისწინებთ რა, ქ. თბილისის მუნიციპალიტეტის სსიპ ტრანსპორტის და ურბანული განვითარების სააგენტოს თანხმობას (წერილის ნომერი 29/03/2023 16-01230882028), შსს საპატრულო პოლიციის დეპარტამენტი ითანხმებს (საგზაო მოძრაობის უსაფრთხოების კუთხით) წარმოდგენილ დროებითი და მუდმივი მოძრაობის ორგანიზაციის სქემებს და არ არის წინააღმდეგი განახორციელოთ სამუშაოები შემდეგი პირობების დაცვით:

- სამშენებლო ობიექტზე მისასვლელი გზა (სამუშაოების განხორციელების პროცესში) აღიჭურვოს მოძრაობის რეგულირების ტექნიკური საშუალებებით შეთანხმებული სქემების შესაბამისად, ხოლო მიმდებარე ტერიტორიაზე არსებულ მოძრაოის ორგანიზების ტექნიკურ საშუალებებს გაუკეთდეს დროებით დემონტაჟი ან შეიფუთოს;
- საგზაო მოძრაობის რეგულირებისთვის და ფეხით მოსიარულეთა უსაფრთხო გადაადგილების მიზნით სამუშაოების მწარმოებლის მიერ გამოყოფილ იქნეს სპეც. ტანსაცმლით და ალმით აღჭურვილი საჭირო რაოდენობის თანამშრომელი;
- დაცული იქნას გზის სავალი ნაწილის სისაუფთავე, არ დაუშვათ სამშენებლო მასალისა და ტექნიკის გზის სავალ ნაწილზე განთავსება;
- სამუშაოების დასრულებისთანავე ფეხით მოსიარულეთა ბილიკი მოყვანილ იქნას პირვანდელ მდგომარეობაში, დროებითი მოძრაობის რეგულირების ტექნიკურ საშუალებებს გაუკეთდეს დემონტაჟი და გზის მიერთების ადგილები აღიჭურვოს

0190, თბილისი, ნოე რამიშვილის ქ. №38
№38, Noe Ramishvili St. 0190, Tbilisi, Georgia
ტელ./Tel.: (+995 032) 2 41 42 42
ფაქსი/Fax: (+995 032) 2 41 85 02
E-mail: patrolinfo@mia.gov.ge

მოძრაობის რეგულირების ტექნიკური საშუალებებით შეთანხმებული საგზაო მოძრაობის ორგანიზაციის სქემების შესაბამისად;

- სამუშაოების დაწყების შესახებ წინასწარ ეცნობოს ქ. თბილისის მუნიციპალიტეტის მერიის სსიპ ქონების მართვის სააგენტოს და შსს საპატრულო პოლიციის დეპარტამენტის სამორიგეო ნაწილს (241–85–04; 241–85–05).

მეორე ადრესატს: გთხოვთ, უზრუნველყოთ კონტროლის დაწესება წერილში მითითებულ პირობების შესრულებაზე და მოძრაობის რეგულირების ტექნიკური საშუალებების განთავსების მდგომარეობაზე. შეუსრულებლობის შემთხვევაში გაატარეთ ზომები საქართველოს ადმინისტრაციულ სამართალდარღვევათა კოდექსის 134 მუხლით გათვალისწინებული მოთხოვნების შესაბამისად.

საპატრულო პოლიციის დეპარტამენტი /
საორგანიზაციო სამმართველო / საგზაო მოძრაობის
ზედამხედველობის განყოფილება
განყოფილების უფროსი
ბარბაქაძე დავით

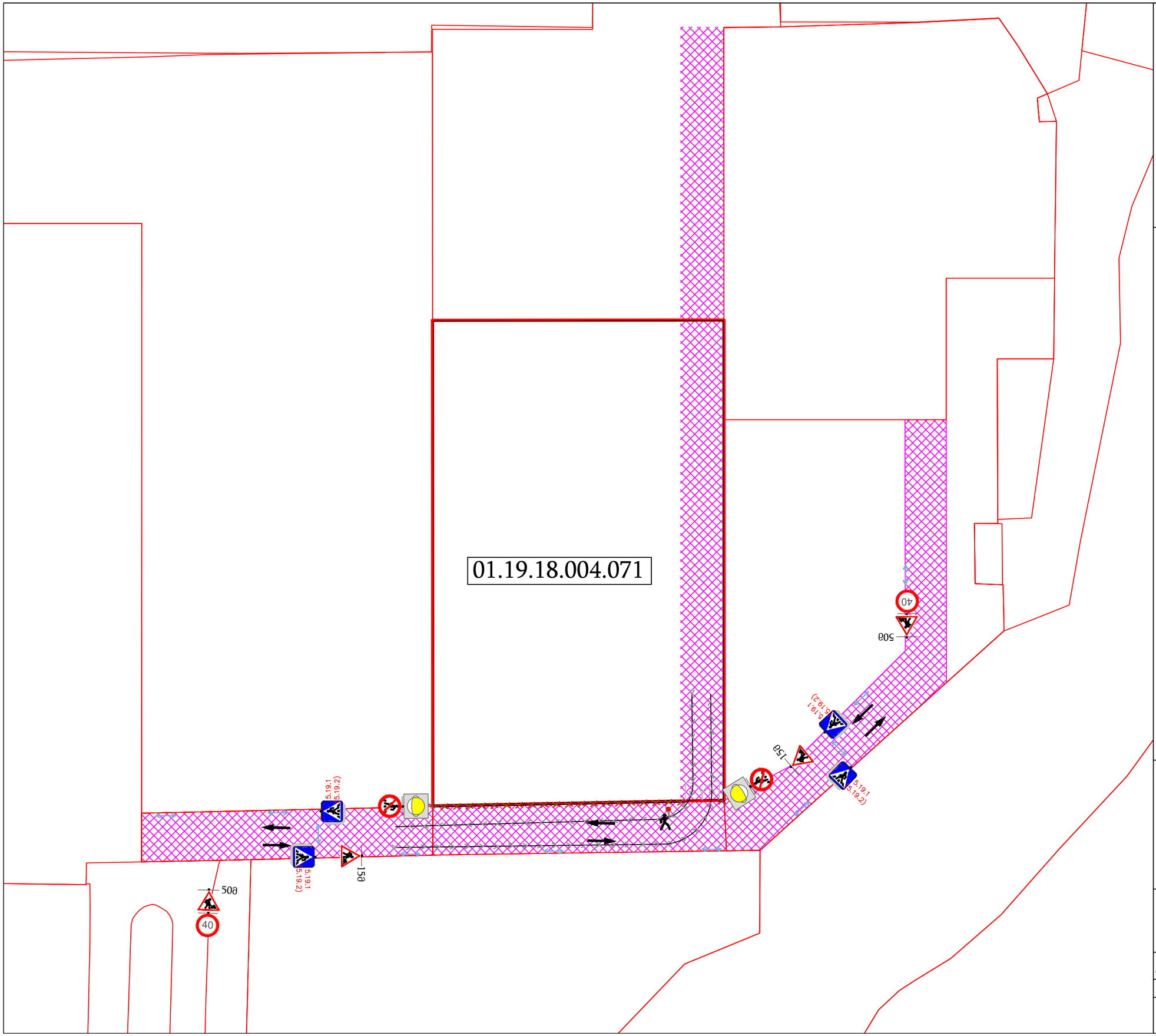

აიროზითი აღნიშვნები

საგზაო მოძრაობის მარეგულირებელი, მედროშე ადამიანი

ღობეშრა

ტრანსპორტის მოძრაობა

ქვეითთა გადაადგილების მიმართულება

სამშენებლო ტექნიკის გადაადგილების მიმართულება

საგზაო მოძრაობის ორგანიზების ტექნიკური საშუალებები

1.26 4 ცალი

3.10 2 ცალი

3.24 2 ცალი

5.19.1 5.19.2) 5.19.1/2 8 ცალი

ტ7 შუქ. 2 ცალი

შენიშვნა:

პირველ ეტაპზე აშენდება კაპიტალური ღობე, ხოლო მშენებლობის დროს დამატებითი სამშენებლო ღობის მოწყობა აღარ იქნება საჭირო, ვინაიდან საკიტალური ღობე იქნება მოწყობილი, რომელიც იზოლირებულს გახდის საპროექტო ტერიტორიას.

კაპიტალური ღობის მოწყობის პერიოდში საგზაო მოძრაობის ორგანიზების დროებითი სქემა

მასშტაბი	ფორმატი	თარიღი
პიროზითი	A3	21.03.2023
საპროექტო კოდი		01.19.18.004.071
მისამართი		ახმეთის გზატკეცილი

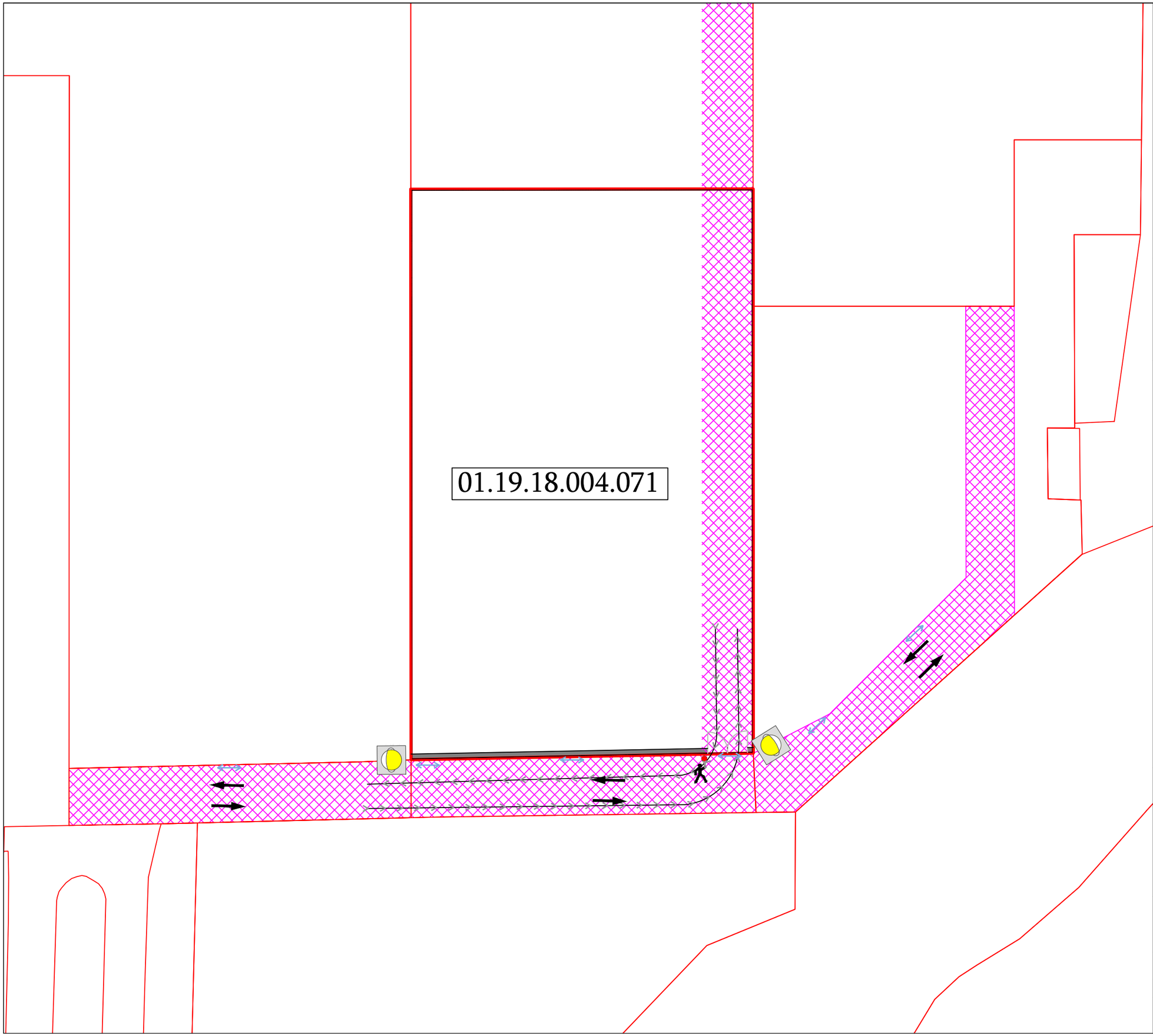

აეროგითი აღნიშვნები

საგზაო მოძრაობის მარეგულირებელი, მედროშე ადამიანი

სამშენებლო ღობე

ტრანსპორტის მოძრაობა

ქვეითთა გადაადგილების მიმართულება

სამშენებლო ტექნიკის გადაადგილების მიმართულება

საგზაო მოძრაობის ორგანიზების ტექნიკური საშუალებები

ტ7 შუქ. 2 ცალი

სამშენებლო ღობის ჭრილი

შენიშვნა:

პირველ ეტაპზე აშენდება კაპიტალური ღობე, ხოლო მშენებლობის დროს დამატებითი სამშენებლო ღობის მოწყობა აღარ იქნება საჭირო, ვინაიდან საკაპიტალური ღობე იქნება მოწყობილი, რომელიც იზოლირებულს გახდის საპროექტო ტერიტორიას.

საპროექტო ტერიტორიაზე მშენებლობის პერიოდში საგზაო მოძრაობის ორგანიზების დროებითი სქემა

მასშტაბი	შრიფტი	თარიღი
აეროგითი	A3	21.15.2023

საკადასტრო კოდი: 01.19.18.004.071

მისამართი: კახეთის გზატკეცილი

საქართველოს შინაგან საქმეთა სამინისტროს
საპატრულო პოლიციის დეპარტამენტი

MINISTRY OF INTERNAL AFFAIRS OF GEORGIA
PATROL POLICE DEPARTMENT

MIA 6 23 00355193

07/02/2023

მოქ: აფციაური იაგო
დუშეთი ს. ანანური
თქვენს 2023 წლის 07 თებერვლის განცხადებაზე

ასლი: შსს საპატრულო პოლიციის დეპარტამენტის
ქ. თბილისის მთავარი სამმართველოს

შსს საპატრულო პოლიციის დეპარტამენტში განხილულ იქნა თქვენი განცხადება, რომელშიც ითხოვთ, ქ.თბილისი, გზატკეცილი კახეთი, N 103-ში არსებულ მიწის ნაკვეთზე (საკადასტრო კოდი:01.19.18.004.071) საგზაო-სატრანსპორტო ინფრასტრუქტურის ნაკადების მიმართულების საგზაო მოძრაობის ორგანიზაციის წარმოდგენილი მუდმივი სქემის შეთანხმებას.

ვითვალისწინებთ რა, ქ.თბილისის მუნიციპალიტეტის მერიის ს.ს.ი.პ. ტრანსპორტისა და ურბანული განვითარების სამსახურის (28.09.2021 წ 16-01212713597) თანხმობას შსს საპატრულო პოლიციის დეპარტამენტი ითანხმებს (საგზაო მოძრაობის უსაფრთხოების კუთხით) წარმოდგენილ მუდმივი მოძრაობის ორგანიზაციის სქემას, ხოლო ტერიტორიაზე მისასვლელი გზა აღიჭურვოს მოძრაობის რეგულირების ტექნიკური საშუალებებით თანდართული სქემის შესაბამისად.

ამასთან ერთად გაცნობებთ, რომ შსს საპატრულო პოლიციის დეპარტამენტში წარმოსადგენია ქ. თბილისის მუნიციპალიტეტის მერიის ს.ს.ი.პ. ტრანსპორტისა და ურბანული განვითარების სამსახურთან შეთანხმებული საგზაო მოძრაობის ორგანიზების დროებითი სქემები (სამუშაოების წარმოების და შესასვლელ-გამოსასვლელის გზების მოწყობის).

დანართი: სქემა 1 ფაილად.

საპატრულო პოლიციის დეპარტამენტი /
საორგანიზაციო სამმართველო / საგზაო მოძრაობის
ზედამხედველობის განყოფილება
განყოფილების უფროსი
ბარბაქაძე დავით

0190, თბილისი, ნოე რამიშვილის ქ. №38
№38, Noe Ramishvili St. 0190, Tbilisi, Georgia
ტელ./Tel.: (+995 032) 2 41 42 42
ფაქსი/Fax: (+995 032) 2 41 85 02
E-mail: patrolinfo@mia.gov.ge

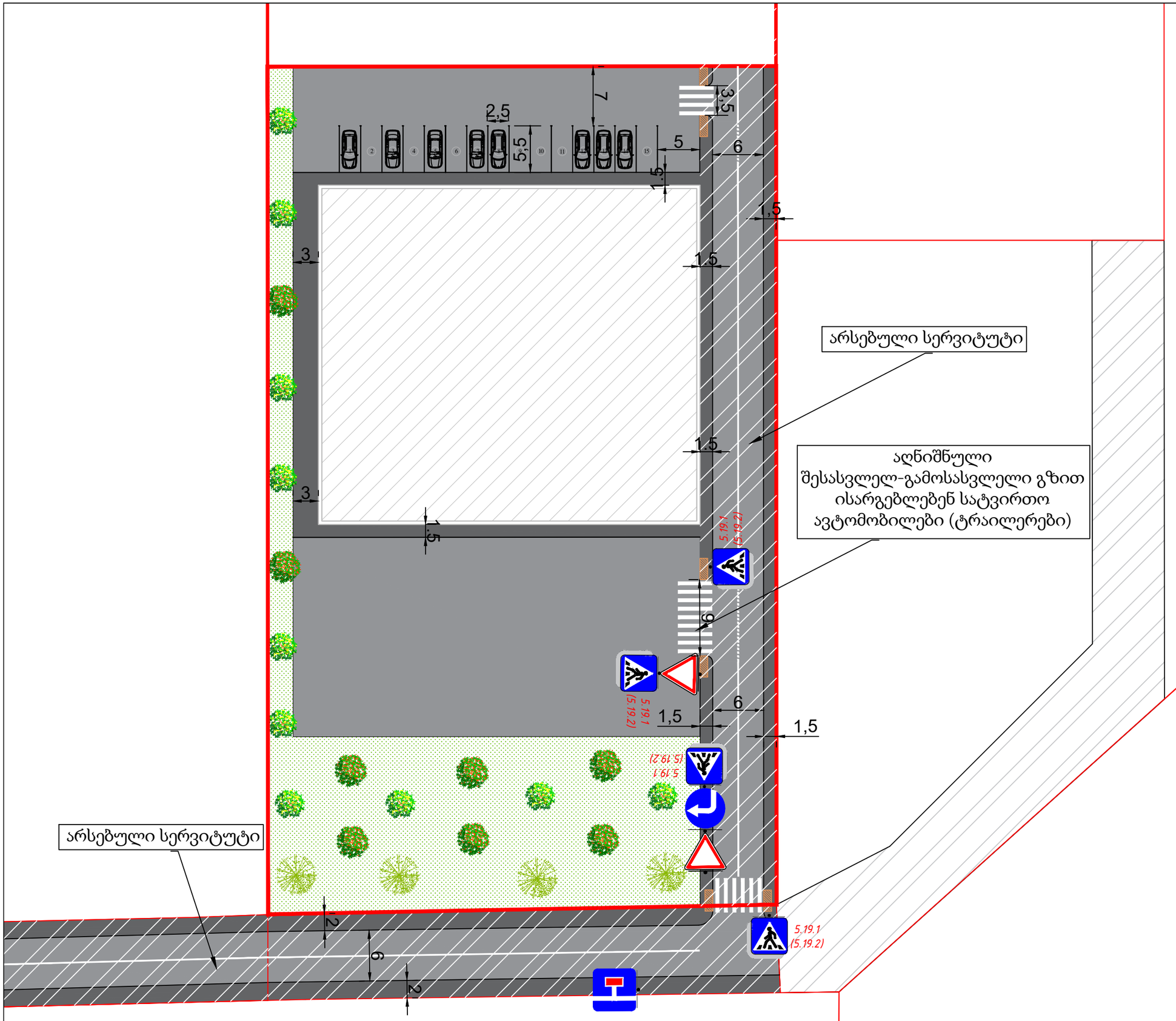

ARCHITECTURE

NEO-A

CONSULTING

პირობითი აღნიშვნები

სამანქანო გზა

ტროტუარი

შშმ პირთა პანდუსი

საგზაო მოძრაობის ორგანიზების ტექნიკური საშუალებები

2.3 2 ცალი

4.1.2 1 ცალი

5.19.1 (5.19.2) 5.19.1/2 8 ცალი

7.8.3 1 ცალი

ტროტუარის ჭრილი

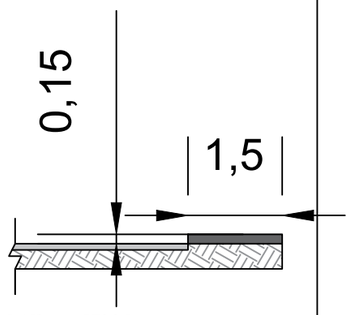

შშმ პირთა პანდუსი

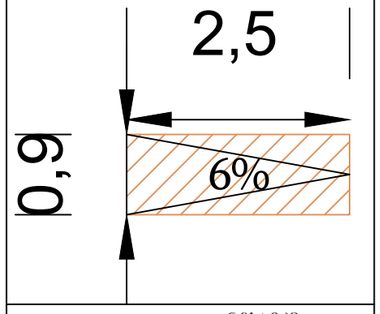

დამკვეთი	ნ.ჩხაიძე
შემსრულებელი ტელ: 599152433	ლ.ლალიაშვილი

საგზაო მოძრაობის ორგანიზების სქემა
(დასრულებული ვარიანტი)

მასშტაბი	შრომატევადობა	თარიღი
პირობითი	A3	24.09.2021

საპროექტო კოდი 01.19.18.004.071

მისამართი კახეთის გზატკეცილი, N 103

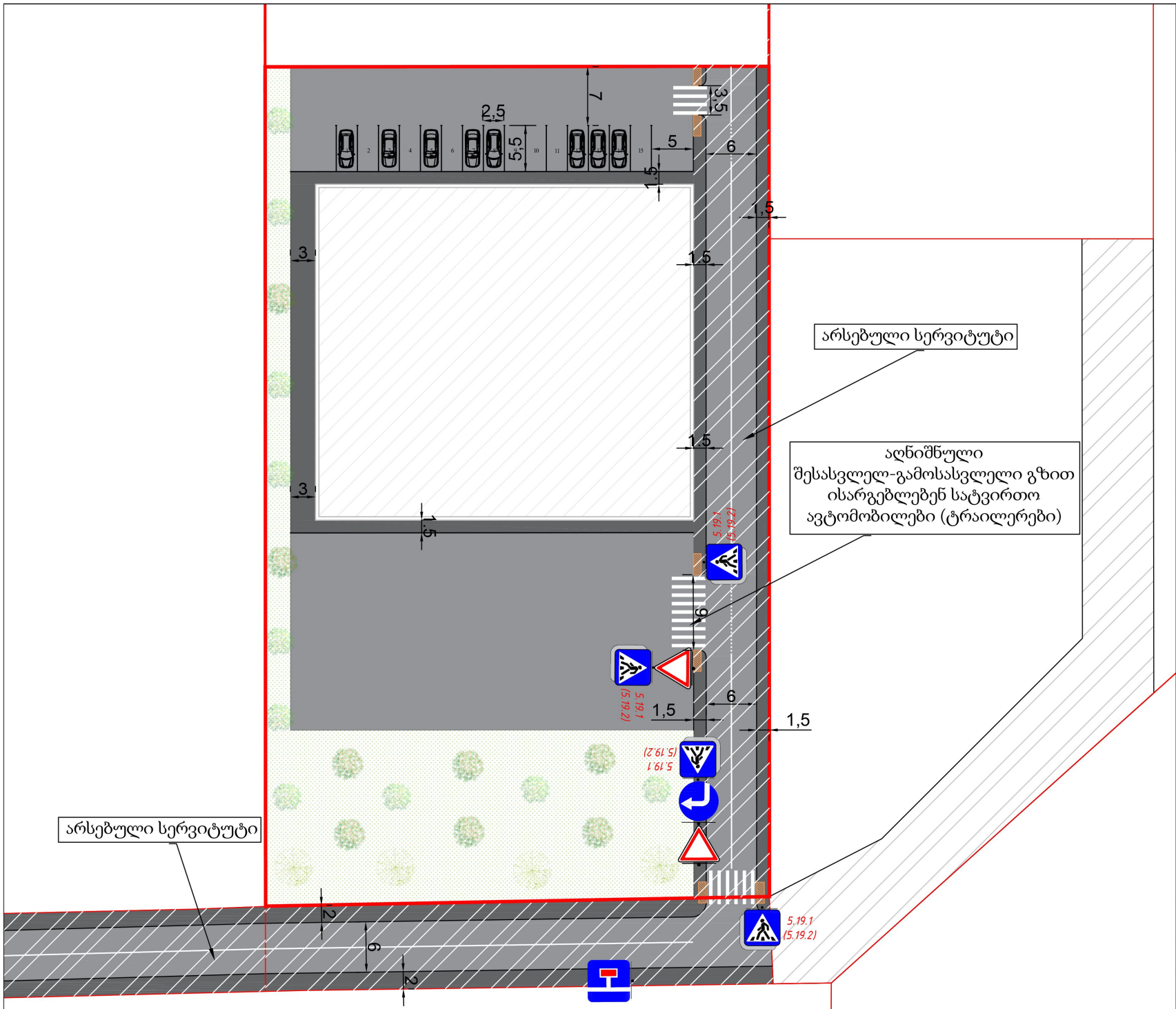

ARCHITECTURE
NEO-A
CONSULTING

პიროზითი აღნიშვნები

- სამანქანო გზა
- ტროტუარი
- შშმ პირთა პანდუსი

საგზაო მოძრაობის ორგანიზების ტექნიკური საშუალებები

- 2.3 2 ცალი
- 4.1.2 1 ცალი
- 5.19.1/2 8 ცალი
- 7.8.3 1 ცალი

ტროტუარის პროილი

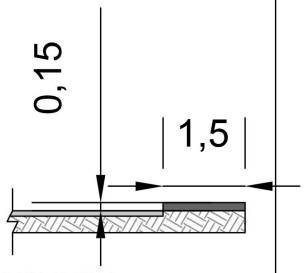

შშმ პირთა პანდუსი

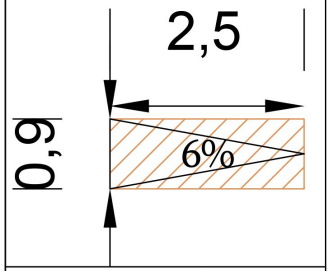

დირექტორი	ნ.ჩხაიძე
შპს „ნეო-ა კონსალტინგი“ ტელ: 599152433	ლ.ლალიაშვილი

საგზაო მოძრაობის ორგანიზების სქემა (დასრულებული ვარიანტი)

მასშტაბი	ფორმატი	თარიღი
პიროზითი	A3	24.09.2021

პროექტის კოდი: 01.19.18.004.071

ობიექტი: კახეთის გზატკეცილი, N 103

ქალაქ თბილისის მუნიციპალიტეტის საჯარო სამართლის იურიდიული პირი – ქალაქ თბილისის მუნიციპალიტეტის ტრანსპორტისა და ურბანული განვითარების სააგენტო

წერილის ნომერი: **16-01212713597**
თარიღი: **28/09/2021**
პინი: **9758**

ადრესატი: ვახტანგ ქათამაძე
პირადი ნომერი: 01025001713
მისამართი: საქართველო, ქალაქი თბილისი, დიდი დიღომის დასახლება, III მიკრო/რაიონი, კორპუსი 5, ბინა 179

გადაამოწმეთ: **document.municipal.gov.ge**

ბატონო ვახტანგ,

ქალაქ თბილისის მუნიციპალიტეტის სსიპ - ქალაქ თბილისის მუნიციპალიტეტის ტრანსპორტისა და ურბანული განვითარების სააგენტომ განიხილა თქვენი, 2021 წლის 27 სექტემბრის №01212702785-16 განცხადება, რომელთან დაკავშირებითაც გაცნობებთ შემდეგს:

დაკმაყოფილდეს 2021 წლის 27 სექტემბრის №01212702785-16 განცხადება და შეთანხმდეს ქალაქ თბილისში, გზატკეცილი კახეთი, N 103-ში არსებულ მიწის ნაკვეთზე (საკადასტრო კოდი: 01.19.18.004.071) საგზაო მოძრაობის ორგანიზების სქემა თანდართულ ბმულზე არსებული დანართის შესაბამისად.

საგზაო მოძრაობის ორგანიზების სქემის ცვლილება საჭიროებს შეთანხმებას სააგენტოსთან.

გადაწყვეტილების გასაჩივრება, დაინტერესებული მხარის მიერ, შესაძლებელია ამ გადაწყვეტილების გაცნობიდან ერთი თვის ვადაში ქალაქ თბილისის მუნიციპალიტეტის მერთან (მისამართი: ჟ. შარტავას ქუჩა N7) კანონმდებლობით დადგენილი წესით.

შენიშვნა: წარმოდგენილი საგზაო მოძრაობის ორგანიზების სქემა სააგენტოს მიერ შეთანხმდა იმ პირობით, რომ მშენებლობის ნებართვის მიღების ეტაპზე წარმოსადგენია სამშენებლო ღობის მონტაჟი-დემონტაჟის, შესასვლელ-გამოსასვლელი გზის მოწყობისა და მშენებლობის პერიოდში არსებული საგზაო მოძრაობის ორგანიზების დროებითი სქემები.

დანართი: სსიპ - ტრანსპორტისა და ურბანული განვითარების სააგენტოს მიერ შეთანხმებული საგზაო მოძრაობის ორგანიზების სქემა იხილეთ თანდართულ ბმულზე :

https://cloud.tbilisi.gov.ge/index.php/s/nhyULhoclZQATyW

პატივისცემით,

ვიქტორ წილოსანი

სააგენტოს უფროსი

გამოყენებულია კვალიფიციური ელექტრონული ხელმოწერა/ ელექტრონული შტამპი

ქალაქ თბილისის მუნიციპალიტეტის საჯარო სამართლის იურიდიული პირი – ქალაქ თბილისის მუნიციპალიტეტის ტრანსპორტისა და ურბანული განვითარების სააგენტო

წერილის ნომერი: **0121278264**
თარიღი: **05/10/2021**
პინი: **9949**

ადრესატი: ვახტანგ ქათამაძე
პირადი ნომერი: 01025001713
მისამართი: საქართველო, ქალაქი თბილისი, დიდი დიღომის დასახლება, III მიკრო/რაიონი, კორპუსი 5, ბინა 179

გადაამოწმეთ: **document.municipal.gov.ge**

განცხადების ნომერი: 01212731184-67
განცხადების თარიღი: 30/09/2021

მიწის ნაკვეთ(ებ)ი/ობიექტ(ებ)ი

მიწის ნაკვეთ(ებ)ი/ობიექტ(ებ)ი
- საკადასტრო კოდი :01.19.18.004.071
- მისამართი :ქალაქი თბილისი , გზატკეცილი კახეთი , N 103 , (ნაკვ.04/001)

განმცხადებელი-დამკვეთი :ვახტანგ ქათამაძე
პირადი ნომერი :01025001713
მისამართი :საქართველო, ქალაქი თბილისი, დიდი დიღომის დასახლება, III მიკრო/რაიონი, კორპუსი 5, ბინა 179

ნომენკლატურა :სპეციალური (ზონალური) შეთანხმება საგამონაკლისოდ დასაშვები ფუნქციური დანიშნულების სახეობა /

თქვენი განცხადების შესაბამისად, გიგზავნით ქალაქ თბილისის მუნიციპალიტეტის მერიის ტრანსპორტისა და ურბანული განვითარების სააგენტოს დასკვნასა და ქალაქ თბილისის მუნიციპალიტეტის მერის ბრძანებას

ვიქტორ წილოსანი

სააგენტოს უფროსი

გამოყენებულია კვალიფიციური ელექტრონული ხელმოწერა/ ელექტრონული შტამპი