არსებული ტექნიკურ ეკონომიკური მაჩვენებლები

არსებული ნაგებობების განაშენიანების ფართობი სულ: 263.566 მ²

არსებული გაზ სამართი შენობა
არსებული სოკოების განაშენიანების
საანგარიშო ფართობი 6.6 მ²

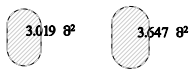

არსებული ადმინისტრაციული შენობის
განაშენიანების საანგარიშო ფართობი 50.017 მ²

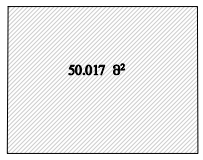

არსებული საკომპრესორო შენობის
განაშენიანების საანგარიშო ფართობი 43.808მ²

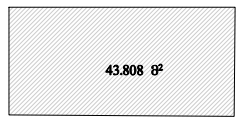

არსებული საკომპრესორო 2 შენობის
განაშენიანების საანგარიშო ფართობი 31.215მ²

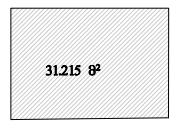

არსებული ელ.ქვესადგურის
განაშენიანების საანგარიშო ფართობი 6,322მ²

არსებული ფასის მაჩვენებლის
განაშენიანების საანგარიშო ფართობი 0.565

არსებული მოსაცდელის
განაშენიანების საანგარიშო ფართობი 3.673 მ²



არსებული ავტო სარემონტოს
განაშენიანების საანგარიშო ფართობი 25.981 მ²



არსებული ავტო სარემონტოს
განაშენიანების საანგარიშო ფართობი 56.470 მ²

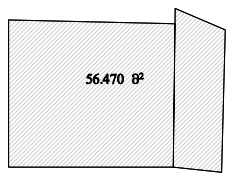

საპროექტო სველი წერტილის
განაშენიანების საანგარიშო ფართობი 6.960 მ²



არსებული დამცავი ღობის
განაშენიანების საანგარიშო ფართობი 31.953 მ²

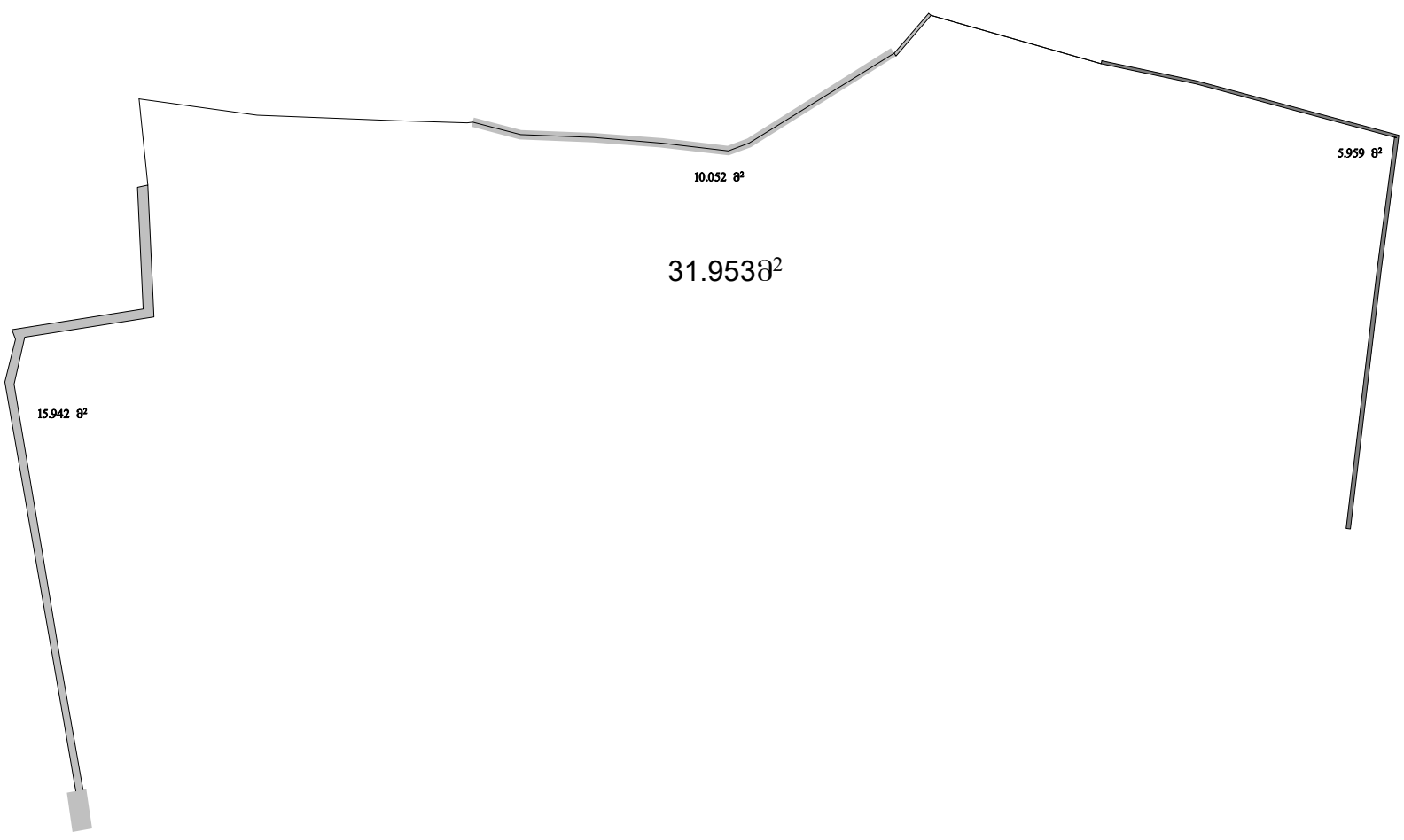

საპროექტო ტექნიკურ ეკონომიკური მაჩვენებლები

საპროექტო ნაგებოების განაშენიანების ფართობი სულ: 529.261 მ2.

საპროექტო ფარდულის
განაშენიანების საანგარიშო ფართობი 192,951 მ²

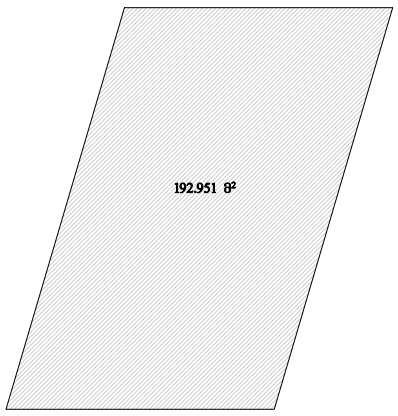

არსებული ადმინისტრაციული შენობის
განაშენიანების საანგარიშო ფართობი 50.017 მ²

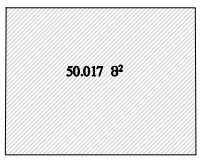

არსებული საკომპრესორო შენობის
განაშენიანების საანგარიშო ფართობი 43.808მ²



არსებული საკომპრესორო 2 შენობის
განაშენიანების საანგარიშო ფართობი 31.215მ²

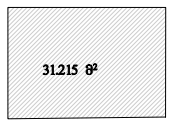

საპროექტო ბენზინის რეზერვუარების
განაშენიანების საანგარიშო ფართობი 39,672მ²



არსებული ელ.ქვესადგურის
განაშენიანების საანგარიშო ფართობი 6,322მ²



არსებული ფასის მაჩვენებლის
განაშენიანების საანგარიშო ფართობი 0.565

არსებული მოსაცდელის
განაშენიანების საანგარიშო ფართობი 3.673 მ²



არსებული ავტო სარემონტოს
განაშენიანების საანგარიშო ფართობი 25.981 მ²



არსებული ავტო სარემონტოს
განაშენიანების საანგარიშო ფართობი 56.470 მ²

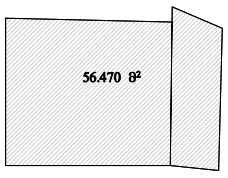

საპროექტო სველი წერტილის
განაშენიანების საანგარიშო ფართობი 6.960 მ²



არსებული დამცავი ღობის
განაშენიანების საანგარიშო ფართობი 31.953 მ²

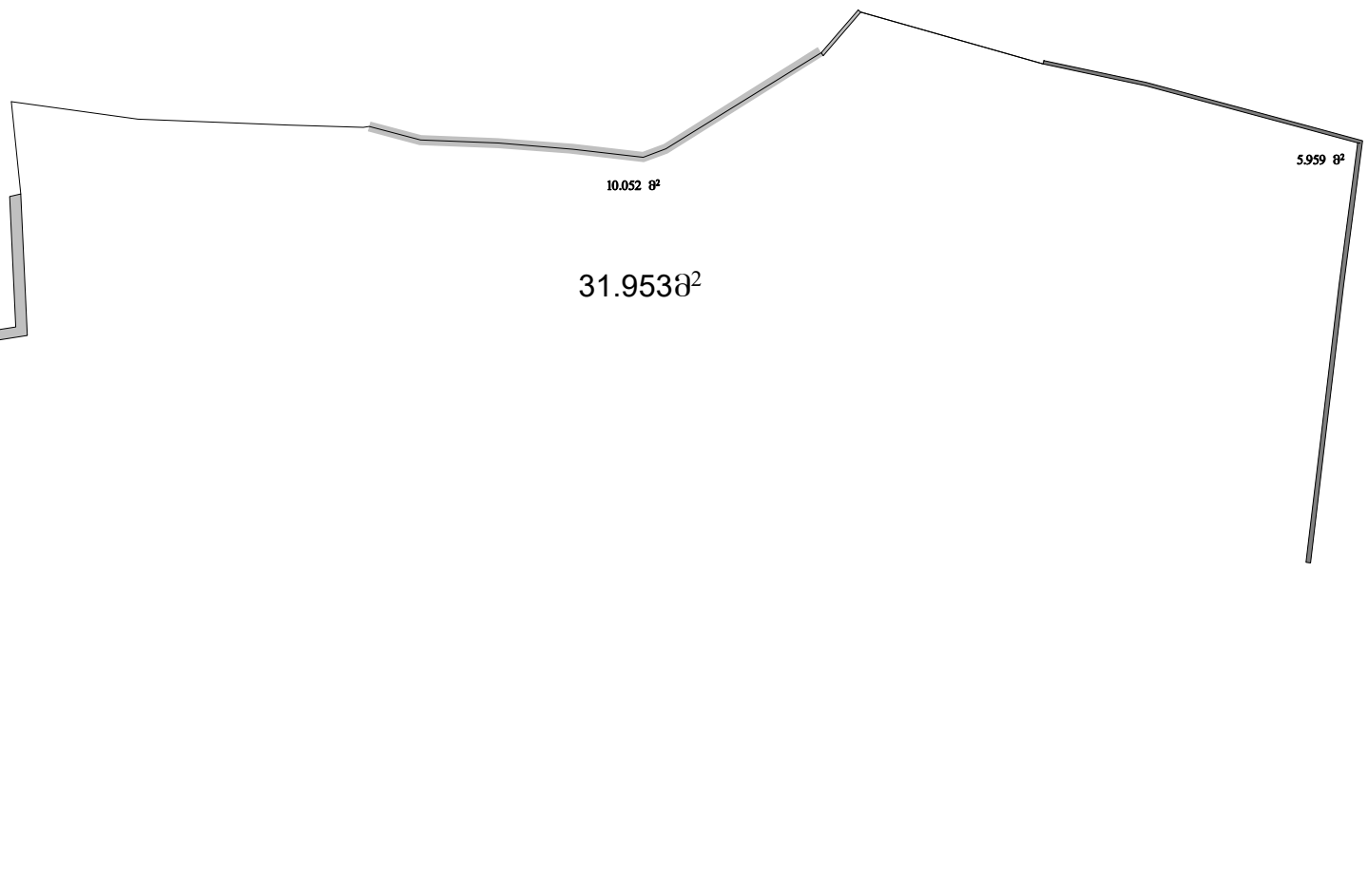

არსებული ტექნიკურ ეკონომიკური მაჩვენებლები

არსებული შენობა ნაგებობების კ2 კოეფიციენტის ფართობი სულ: 303.238 მ2.

არსებული გაზ სამართი შენობა
არსებული სოკოების კ-2 კოეფიციენტის
საანგარიშო ფართობი 6.6 მ²

3.019 მ²

3.547 მ²

არსებული ადმინისტრაცული შენობის
კარსებული ფარდულის კ-2 კოეფიციენტის
საანგარიშო ფართობი 50.017 მ²

50.017 მ²

არსებული საკომპრესორო შენობის
არსებული ფარდულის კ-2 კოეფიციენტის
საანგარიშო ფართობი 43.808მ²

43.808 მ²

არსებული საკომპრესორო2 შენობის
არსებული ფარდულის კ-2 კოეფიციენტის
საანგარიშო ფართობი 31.215მ²

31.215 მ²

არსებული ავტო სარემონტო
კ-2 კოეფიციენტის
საანგარიშო ფართობი 56.470 მ²

56.470 მ²

არსებული ავტო სამრეცხაო კ-2 კოეფიციენტის
საანგარიშო ფართობი 25.981 მ²

25.981 მ²

არსებული სველი წერტილის -
-2 კოეფიციენტის საანგარიშო ფართობი 6..960 მ²

6.960 მ²

არსებული ელ.ქვესადგურის
კ-2 კოეფიციენტის საანგარიშო ფართობი 6,322მ²

6.322 მ²

არსებული ფასის მაჩვენებლის კ-2 კოეფიციენტის
საანგარიშო ფართობი 0.565

0.565 მ²

არსებული მოსაცდელის კვადრატობა
კ-2 კოეფიციენტის საანგარიშო ფართობი
1.860 მ²

1.860 მ²

არსებული დამცავი ღობის
კ-2 კოეფიციენტის საანგარიშო ფართობი 31.953 მ²

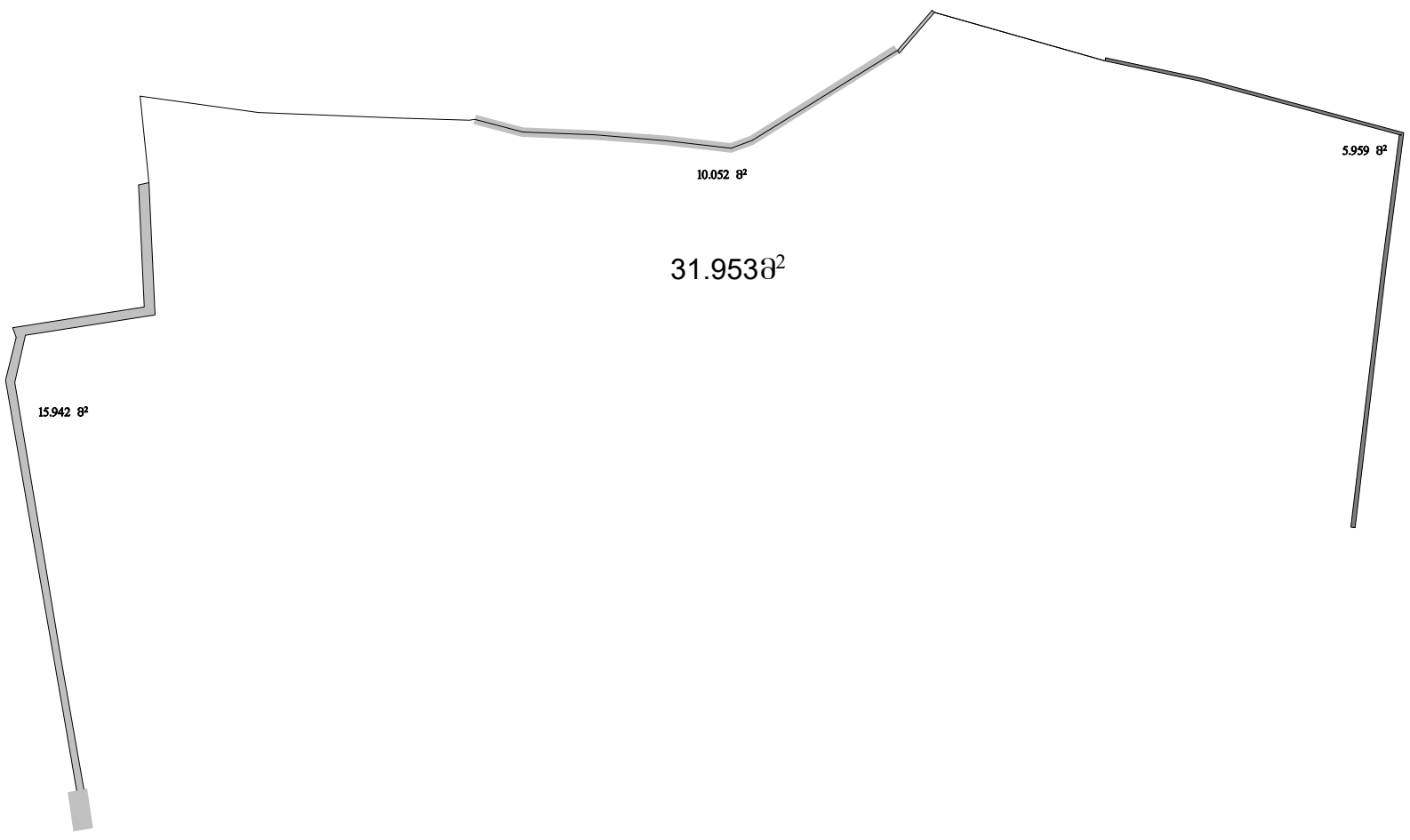

საპროექტო ტექნიკურ ეკონომიკური მაჩვენებლები

საპროექტო ნაგებობების განაშენიანების ფართობი სულ: 529.261 მ2.

საპროექტო ფარდულის კ-1 კოეფიციენტის
საანგარიშო ფართობი 192,951 მ²

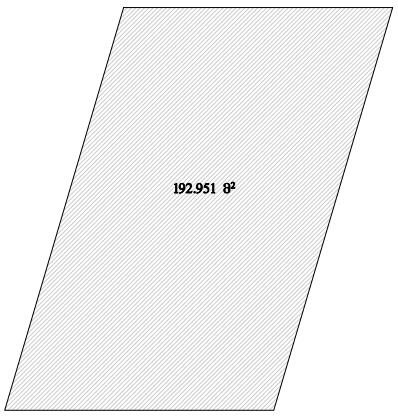

არსებული ადმინისტრაცული შენობის
კ-1 კოეფიციენტის
საანგარიშო ფართობი 50.017 მ²

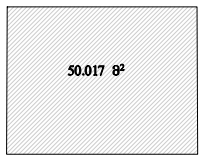

არსებული საკომპრესორო შენობის
კ-1 კოეფიციენტის
საანგარიშო ფართობი 43.808მ²

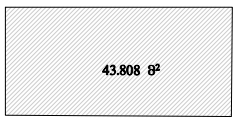

არსებული საკომპრესორო2 შენობის
კ-1 კოეფიციენტის
საანგარიშო ფართობი 31.215მ²

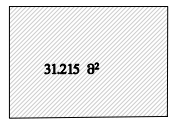

არსებული ელ.ქვესადგურის
კ-1 კოეფიციენტის
საანგარიშო ფართობი 6,322მ²



არსებული ფასის მაჩვენებლის
კ-1 კოეფიციენტის
საანგარიშო ფართობი 0.318

საპროექტო ბენზინის რეზერვუარების ქვადრატობა
კ-1 კოეფიციენტის
საანგარიშო ფართობისაანგარიშო ფართობი 39,672მ²



არსებული ავტო სარემონტოს
კ-1 კოეფიციენტის
საანგარიშო ფართობი 25.981 მ²



არსებული ავტო სარემონტოს
კ-1 კოეფიციენტის
საანგარიშო ფართობი 56.470 მ²

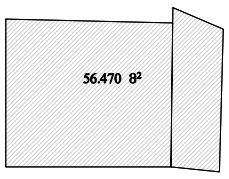

არსებული მოსაცდელის ქვადრატობა
კ-1 კოეფიციენტის
საანგარიშო ფართობისაანგარიშო ფართობი 1.860 მ²



არსებული სველი წერტილის -კ1 კოეფიციენტის
საანგარიშო ფართობი 6..960 მ²



არსებული დამცავი ღობის
კ-1 კოეფიციენტის
საანგარიშო ფართობისაანგარიშო ფართობი 31.953 მ²

პირობითი აღნიშვნები

მიწის ნაკვეთის საკადასტრო საზღვარი

იატაკის მოპირკეთების ნიშნული

სართული ი.მ.ნ. X.XX

ს.ზ.ნ. X.XX

სტრუქტურული ზედაპირის ნიშნული

კარების თავისუფალი სიგანე

ოთახის ნომერი

880 01

2150 20

კარის სპეციფიკაციის აღნიშვნა

ხანძარმედეგობა(წთ)

კარის თავისუფალი სიმაღლე

გაზსამართი სვეტი		დაკავებულობას აღწერილობა
სვ	4.08$მ^2$	ფართობი
დ.დ.ფ.	2.8	დაკავებულობის დატვირთვის ფაქტორი
დ.დ.	1	დაკავებულობის დატვირთვა

დაკავებულობა

შენობიდან გასასვლელი

სვ დაკავებულობა

სქ დაკავებულობა

დსშ დაკავებულობა

დს დაკავებულობა

ხანძარმედეგი კედელი (ერთსაათიანი)

ხანძარმედეგი კედელი (ორსაათიანი)

1 ჭრილის ხაზი

1 ღერძის ხაზი

N W E S ჩრდილოეთის აღმნიშვნელი ნიშანი

EXIT შენობიდან გასასვლელი

სახანძრო სამაშველო სამსახურის მიერ გამოსაყენებელი მისაერთებელი – ჰიდრანტი

ცეცხლის ავტომატური აღმომჩენი

კვამლის ავტომატური აღმომჩენი

ხელის ცეცხლმაქრი

სახანძრო განგაშის ხელით სამართავი სისტემა

საავარიო განათება

წყლის დასალევი შადრევანი

საპროექტო გეგმა 0.00 ნიშნულზე 100:მ.

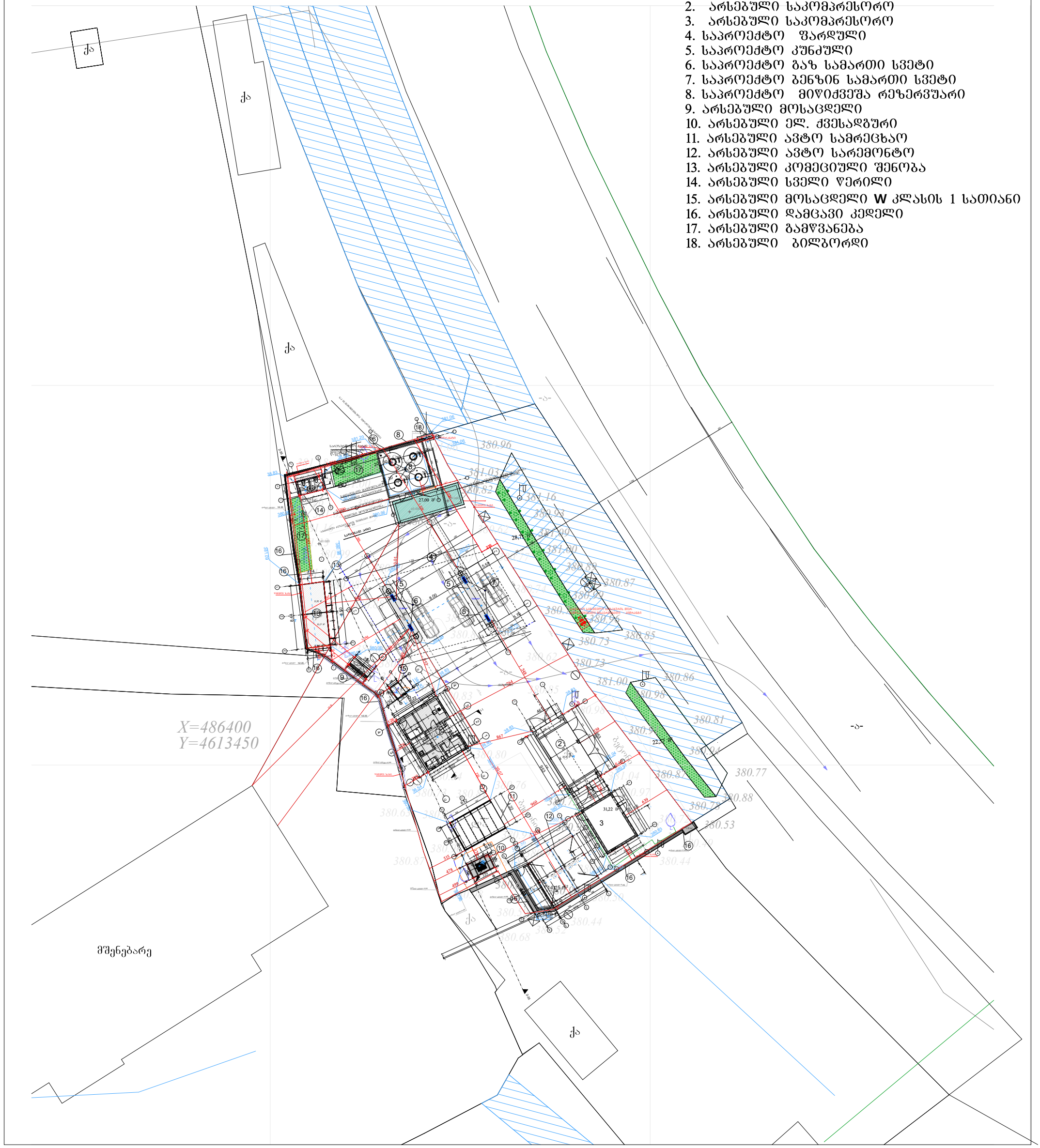

არ.მთ.არქ.	გიორგი დგებუაძე			ნივენ..№	
არქიტექტორი	გიორგი დგებუაძე				
დამკვეთი	შ.პს. "ჯეპროზა"			თარიღი	05.06.2024
			ქალაქი თბილისი, მტკვრის მარჯვენა სანაპირო, ავტოსადგურის (ს/კ 01.18.09.005.059)		
			გაზ გასამართი სადგურის რეკონსტრუქცია	სტადია	შურცალი შურ-ბი
				მ. 1:100	2 3
			საპროექტო გეგმა 0.00 ნიშნულზე		

არსებული ადმინისტრაციული შენობის გეგმა +0.00 ნიშნულზე 1:100 მ.

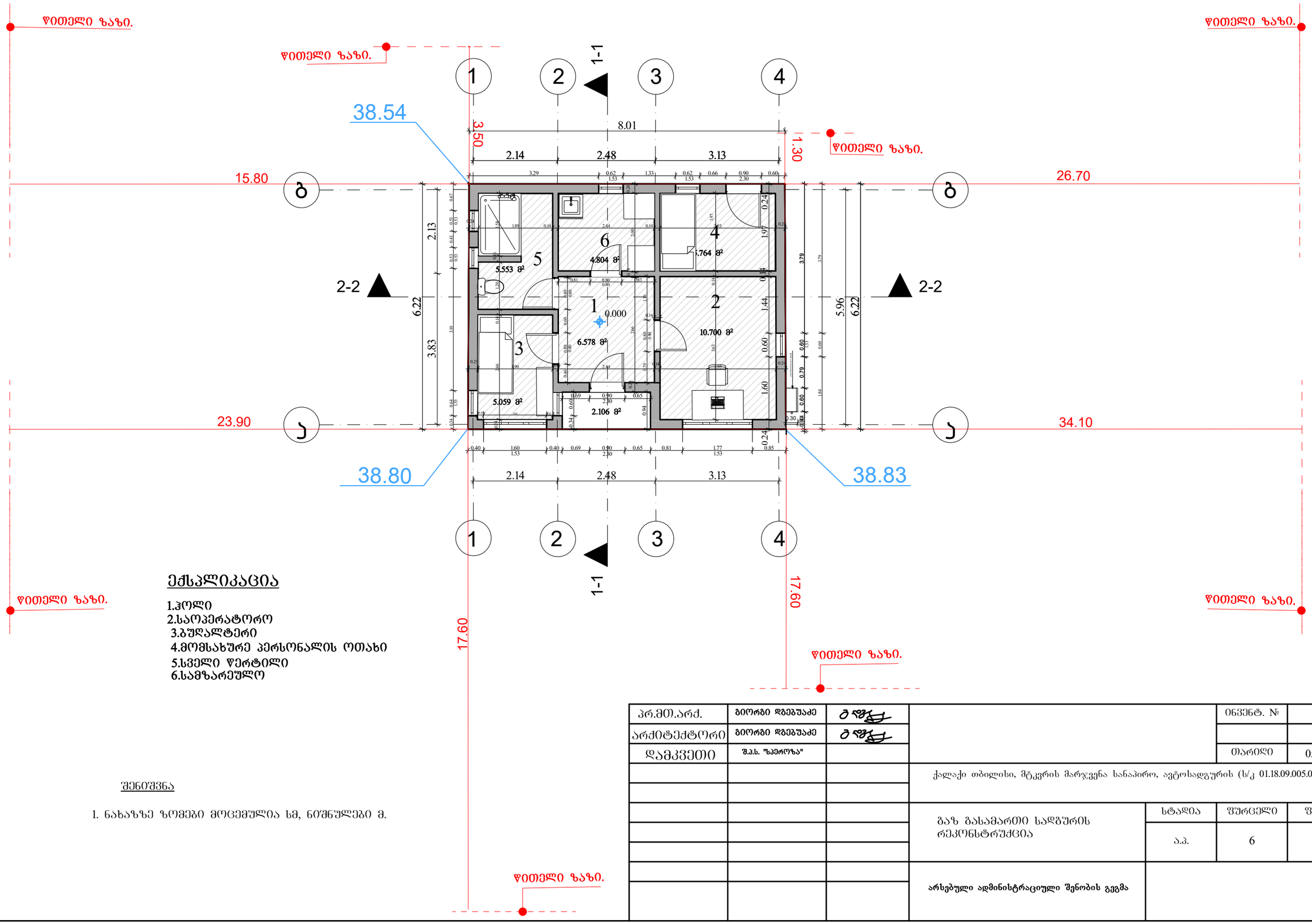

ექსპლიკაცია

1.ჰოლი
2.საოპერატორო
3.გუღალტერი
4.მომსახურე პერსონალის ოთახი
5.სველი წერტილი
6.სამზარეულო

შენიშვნა

1. ნახაზზე ზომები მოცემულია სმ, ნიშნულები მ.

პრ.მთ.არქ.	გიორგი დგებუაძე			ინვენტ. №	
არქიტექტორი	გიორგი დგებუაძე				
დამკვეთი	შ.პ.ს. "ხაეროზა"			თარიღი	05.06.2024
			ქალაქი თბილისი, მტკვრის მარჯვენა სანაპირო, ავტოსადგურის (ს/კ 01.18.09.005.059)		
			ბაზ ბასამართი სადგურის რეკონსტრუქცია	სტადია	ფურცელი / ფურ-ბი
				ა.პ.	6 / 64
			არსებული ადმინისტრაციული შენობის გეგმა		

არსებული ადმინისტრაციული შენობის გეგმა +0.00 ნიშნულზე 1:100 მ.

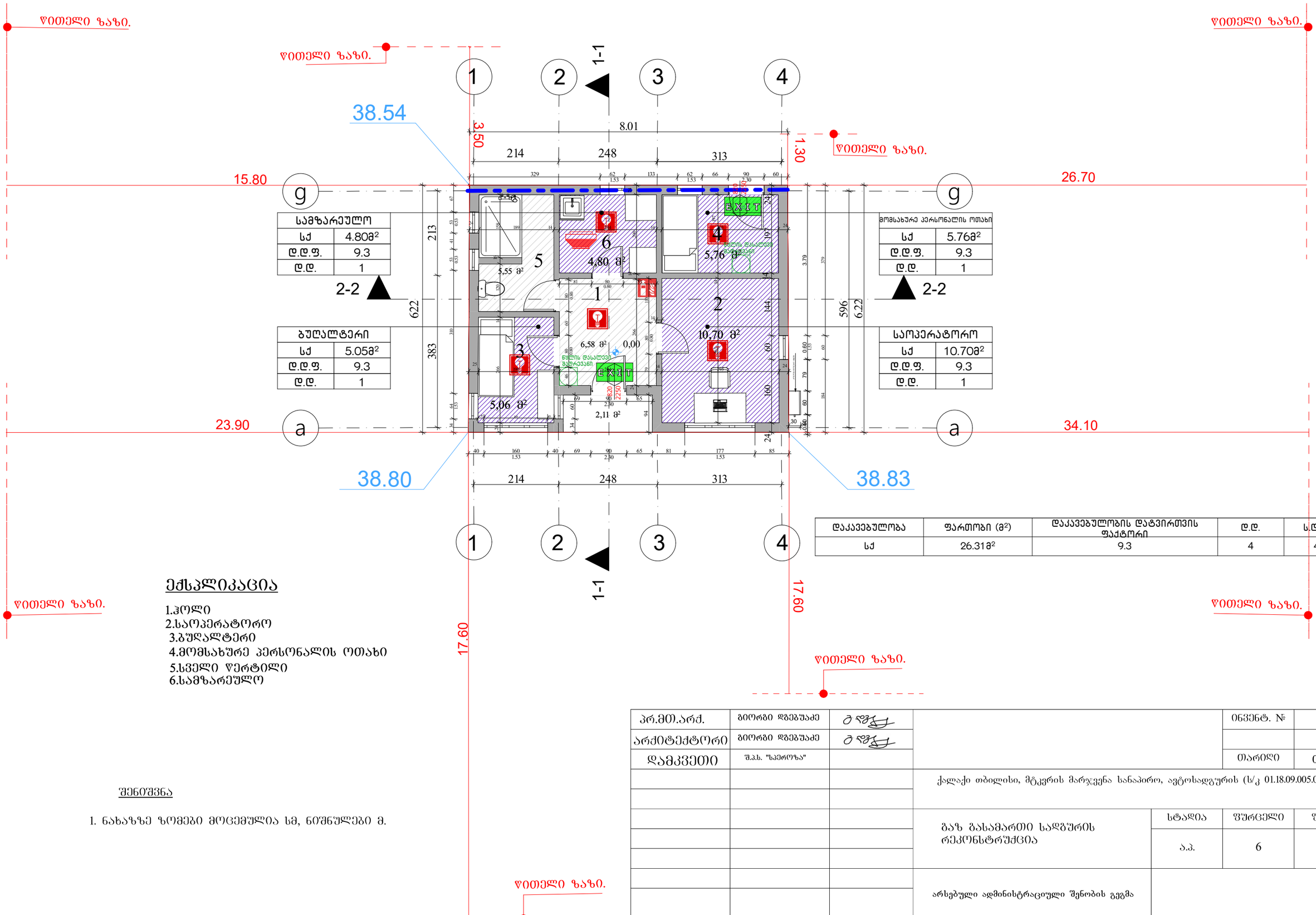

სამზარეულო	
სქ	4.80მ²
დ.დ.ფ.	9.3
დ.დ.	1

ბუღალტერი	
სქ	5.05მ²
დ.დ.ფ.	9.3
დ.დ.	1

მომსახურე პერსონალის ოთახი	
სქ	5.76მ²
დ.დ.ფ.	9.3
დ.დ.	1

საოპერატორო	
სქ	10.70მ²
დ.დ.ფ.	9.3
დ.დ.	1

დაკავებულობა	ფართობი (მ²)	დაკავებულობის დატვირთვის ფაქტორი	დ.დ.	ს.დ.დ.
სქ	26.31მ²	9.3	4	4

ექსპლიკაცია

1.ჰოლი
2.საოპერატორო
3.ბუღალტერი
4.მომსახურე პერსონალის ოთახი
5.სველი წერტილი
6.სამზარეულო

შენიშვნა

1. ნახაზზე ზომები მოცემულია სმ, ნიშნულები მ.

პრ.მთ.არქ.	ბიორგი დგებუაძე			ინვენტ. №	
არქიტექტორი	ბიორგი დგებუაძე				
დამკვეთი	შ.პ.ს. "სპეროზა"			თარიღი	05.06.2024
			ქალაქი თბილისი, მტკვრის მარჯვენა სანაპირო, აეტოსადგურის (ს/კ 01.18.09.005.059)		
			გაზ გასამართი სადგურის რეკონსტრუქცია	სტადია	შურცელი / შურ-ბი
				ა.პ.	6 / 64
			არსებული ადმინისტრაციული შენობის გეგმა		

არსებული ადმინისტრაციული შენობის სახურავის გეგმა +3.60 ნიშნულზე 1:100 მ.

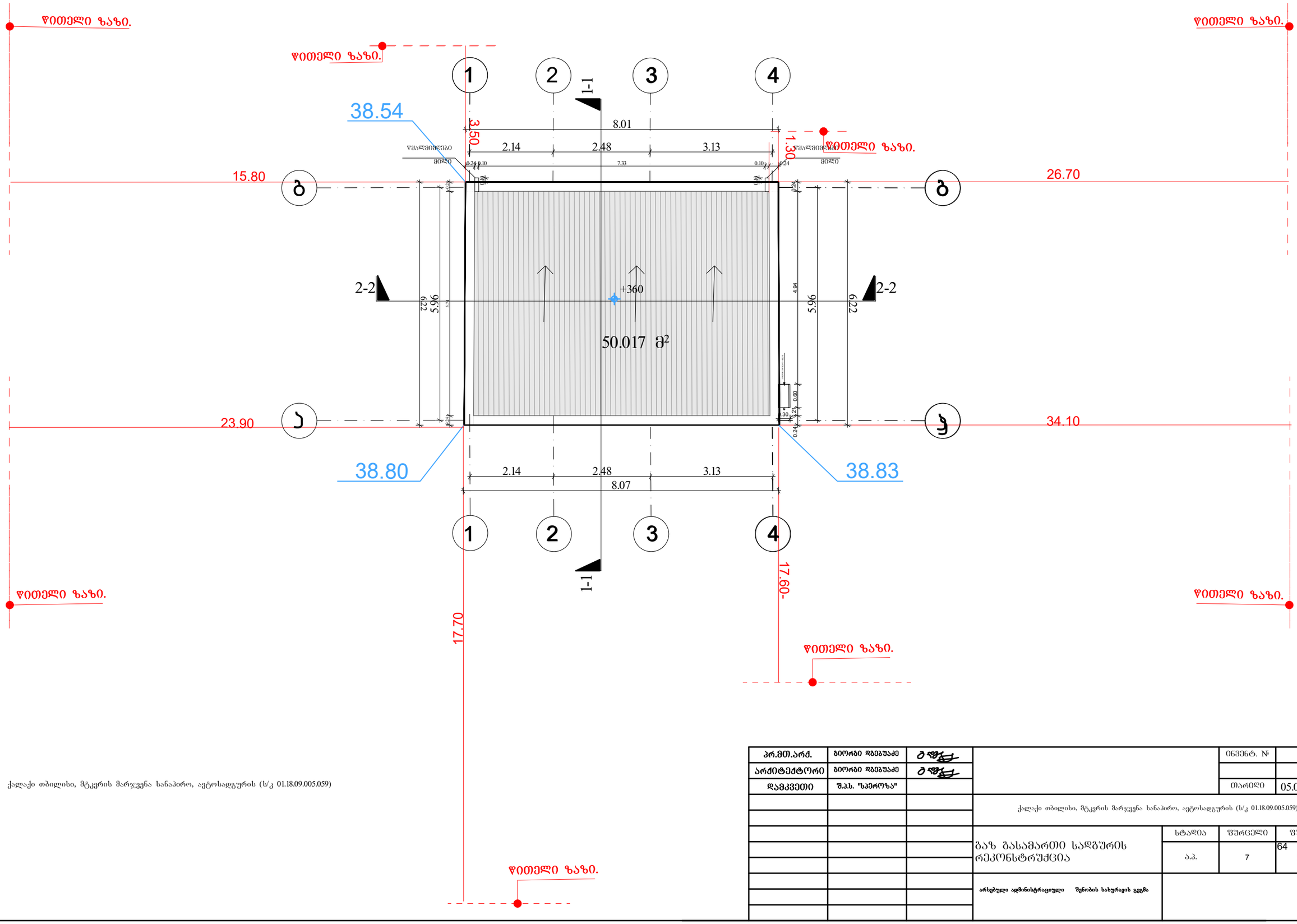

ქალაქი თბილისი, მტკვრის მარჯვენა სანაპირო, ავტოსადგურის (ს/კ 01.18.09.005.059)

პრ.მთ.არქ.	ბიორგი დგებუაძე			ობიექტ. №	
არქიტექტორი	ბიორგი დგებუაძე				
დამკვეთი	შ.პ.ს. "სპეროზა"			თარიღი	05.06.2024
			ქალაქი თბილისი, მტკვრის მარჯვენა სანაპირო, ავტოსადგურის (ს/კ 01.18.09.005.059)		
			გაზ გასამართი სადგურის რეკონსტრუქცია	სტადია	ფურცელი	ფურ-ბი
				ა.პ.	7	64 64
			არსებული ადმინისტრაციული შენობის სახურავის გეგმა			

არსებული ადმინისტრაციული შენობის ჭრილი 1-1 1:100 მ.

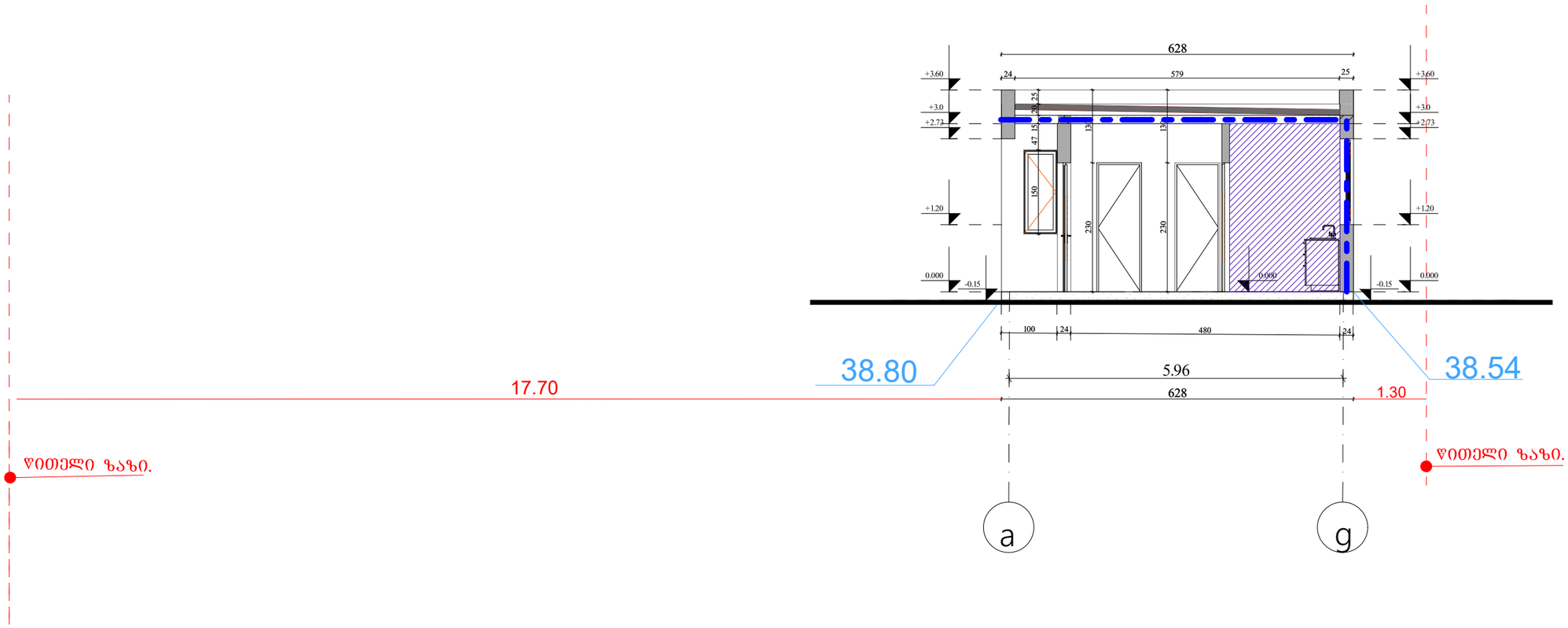

ქალაქი თბილისი, მტკვრის მარჯვენა სანაპირო, ავტოსადგურის (ს/კ 01.18.09.005.059)

პრ.მთ.არქ.	გიორგი დგებუაძე			ინვენტ. №	
არქიტექტორი	გიორგი დგებუაძე				
დამკვეთი	შ.პ.ს. "სპეროზა"			თარიღი	05.06.2024
			ქალაქი თბილისი, მტკვრის მარჯვენა სანაპირო, ავტოსადგურის (ს/კ 01.18.09.005.059)		
			ბაზ ბასამართი სადგურის რეკონსტრუქცია	სტადია	ფურცელი	ფურ-ბი
				ა.პ.	8	64
			არსებული ადმინისტრაციული შენობის ჭრილი 1-1			

არსებული ადმინისტრაციული შენობის ჭრილი 2-2 1:100 მ.

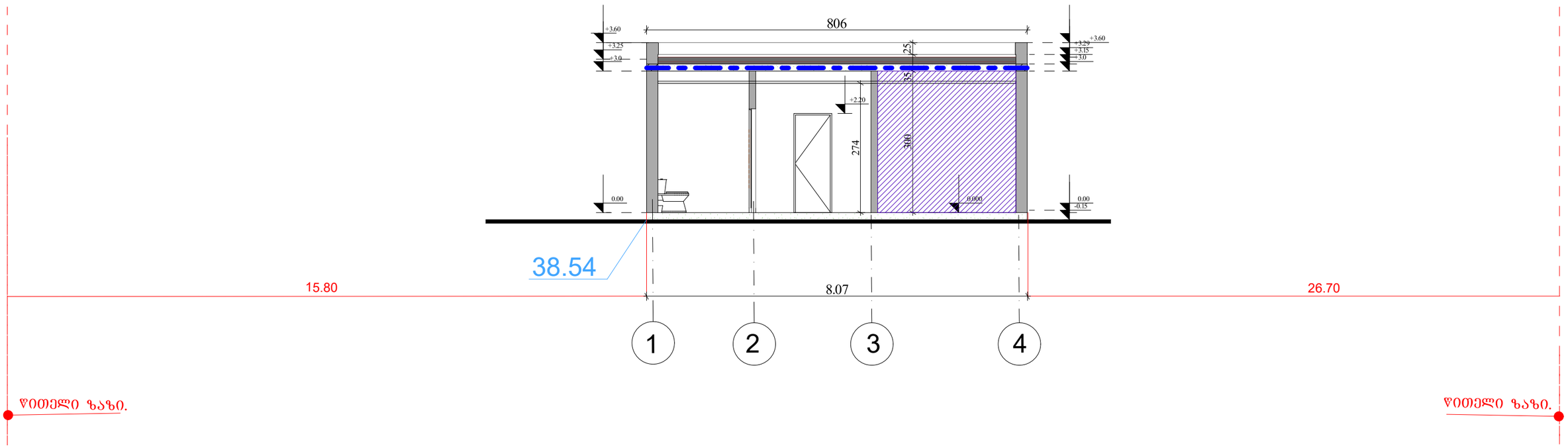

ქალაქი თბილისი, მტკვრის მარჯვენა სანაპირო, ავტოსადგურის (ს/კ 01.18.09.005.059)

პრ.მთ.არქ.	გიორგი დგებუაძე			ობიექტ. №	
არქიტექტორი	გიორგი დგებუაძე				
დამკვეთი	შპს. "სპეროზა"			თარიღი	05.06.2024
			ქალაქი თბილისი, მტკვრის მარჯვენა სანაპირო, ავტოსადგურის (ს/კ 01.18.09.005.059)		
			გაზ გასამართი სადგურის რეკონსტრუქცია	სტადია	ფურცელი	ფურ-ბი
				ა.პ.	9	64 6464
			არსებული ადმინისტრაციული შენობის ჭრილი I-I			

არსებული კომერციული ჯიხური გეგმა 3-1 ღერძებში 100 მ

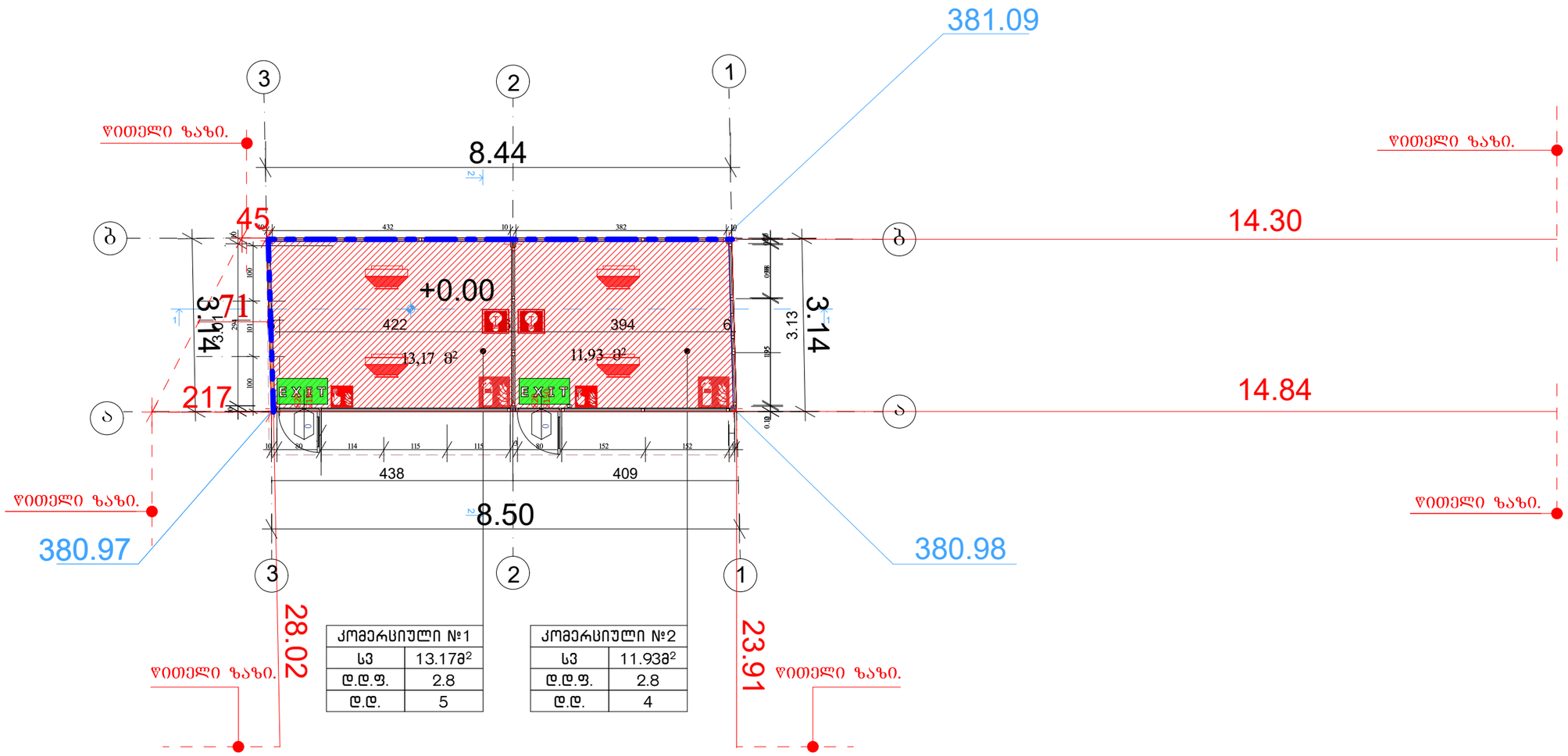

დაკავებულობა	ფართობი (მ²)	დაკავებულობის დატვირთვის ფაქტორი	დ.დ.	ს.დ.დ.
კომერციული №1, №2	25.09 მ²	2.8	9	9

პრ.მთ.არქ.	გიორგი დგებუაძე			ინვენტ. №	
არქიტექტორი	გიორგი დგებუაძე				
დამკვეთი	შ.პ.ს. "სპეროზა"			თარიღი	05.06.2024
			ქალაქი თბილისი, მტკვრის მარჯვენა სანაპირო, ავტოსადგურის (ს/კ 01.18.09.005.059)		
				სტადია	შურცელი / შურ-ბი
				ა.პ.	37 / 64
			კომერციული ჯიხური გეგმა		

არსებული კომკერციული ჯიხური ჭრილი 1-1 100 მ

არსებული კომკერციული ჯიხური ჭრილი 1-1 100 მ

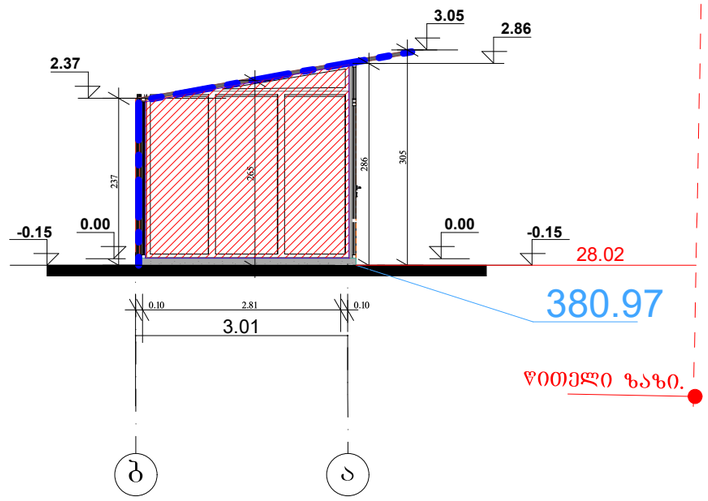

პრ.მთ.არქ.	გიორგი დგებუაძე			ინვენტ. №	
არქიტექტორი	გიორგი დგებუაძე				
დამკვეთი	შ.პ.ს. "სპეროზა"			თარიღი	05.06.2024
			ქალაქი თბილისი, მტკვრის მარჯვენა სანაპირო, ავტოსადგურის (ს/კ 01.18.09.005.059)		
				სტადია	წურცელი	წურ-ბი
				ა.პ.	39	
			კომკერციული ჯიხური ჭრილი 1-1		

არსებული კომკერციული ჯიხური ჭრილი 2-2 100 მ

ალუმინის სახურავი

კომკერციული ჯიხური ჭრილი 2-2 100 მ

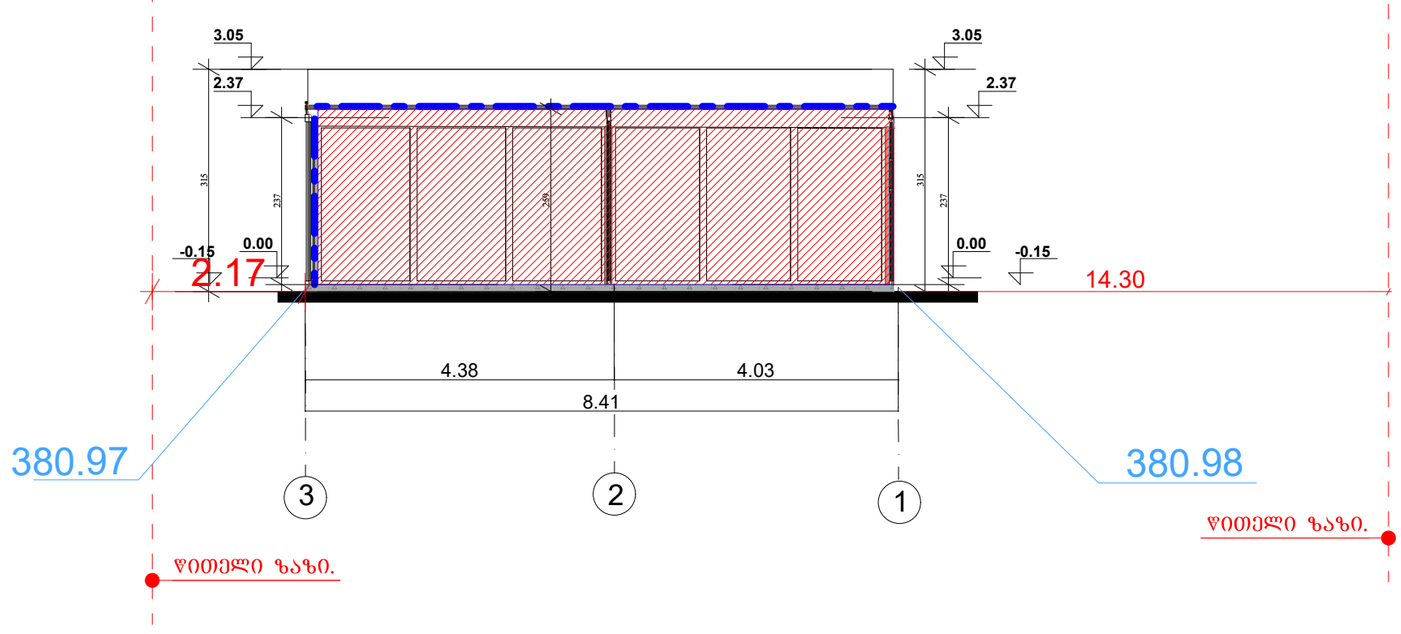

პრ.მთ.არქ.	გიორგი დგებუაძე			ნახატ. №	
არქიტექტორი	გიორგი დგებუაძე				
დამკვეთი	შ.პ.ს. "სპეროზა"			თარიღი	05.06.2024
			ქალაქი თბილისი, მტკვრის მარჯვენა სანაპირო, ავტოსადგურის (ს/კ 01.18.09.005.059)		
				სტადია	ფურცელი / ფურ-ბი
				ა.პ.	40 / 64
			კომკერციული ჯიხური ჭრილი 2-2		

არსებული ავტო სამრეცხაოს გეგმა 1 :100 მ

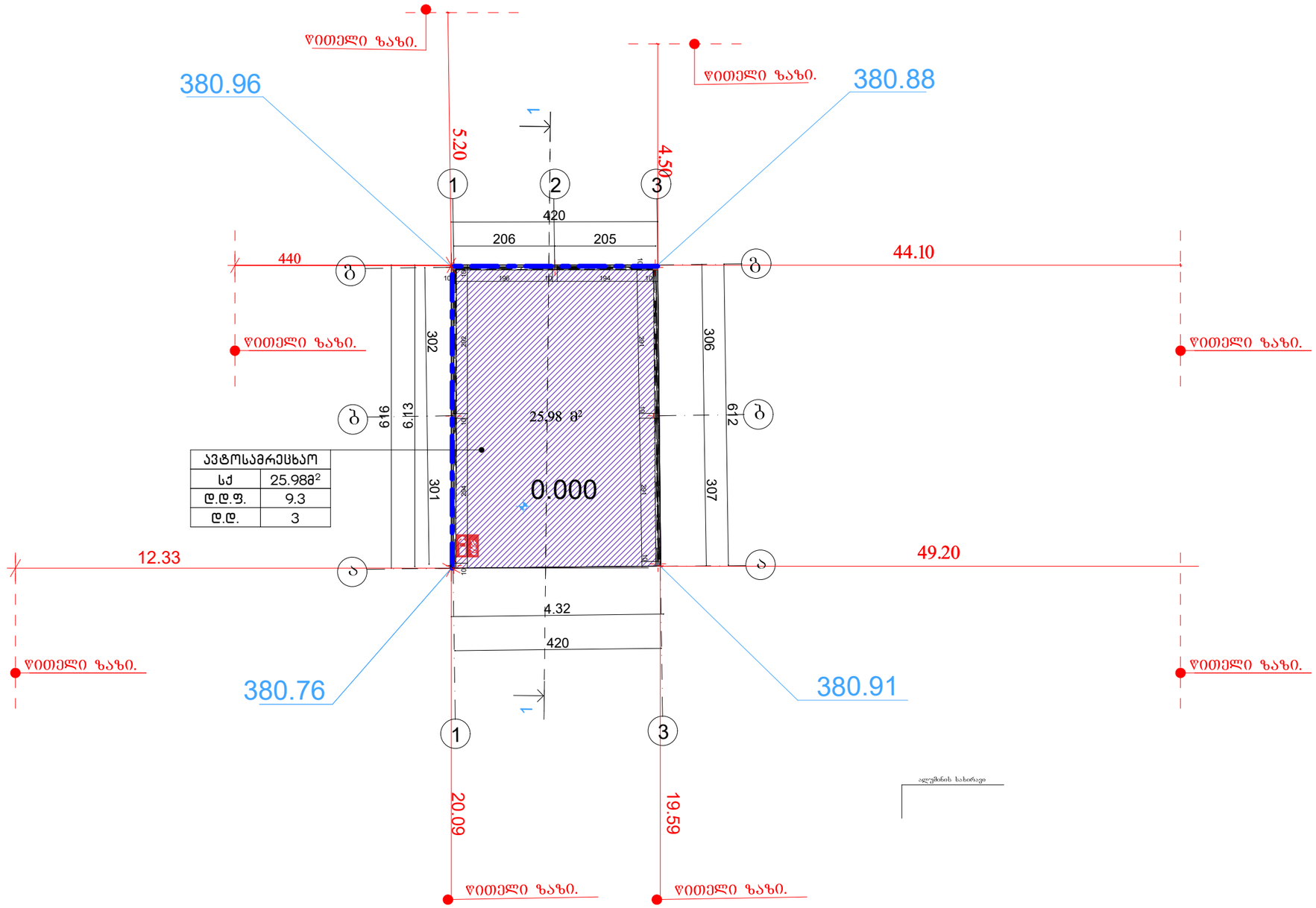

დაკავებულობა	ფართობი (მ²)	დაკავებულობის დატვირთვის ფაქტორი	დ.დ.	ს.დ.დ.
სქ	25.988²	9.3	3	3

პრ.მთ.არქ.	გიორგი დგებუაძე			ინვენტ. №	
არქიტექტორი	გიორგი დგებუაძე				
დამკვეთი	შ.პ.ს. "სპეროზა"			თარიღი	05.06.2024
			ქალაქი თბილისი, მტკვრის მარჯვენა სანაპირო, ავტოსადგურის (ს/კ 01.18.09.005.059)		
			ბაზ ბასამართი სალბურის რეკონსტრუქცია	სტადია	წურცელი / წურ-ბი
				ა.პ.	42 / 64
			arsebuli avto samrecxaos Wrili 1-1		

არსებული ავტო სამრეცხაოს ჭრილი 1-1 1 :100 მ

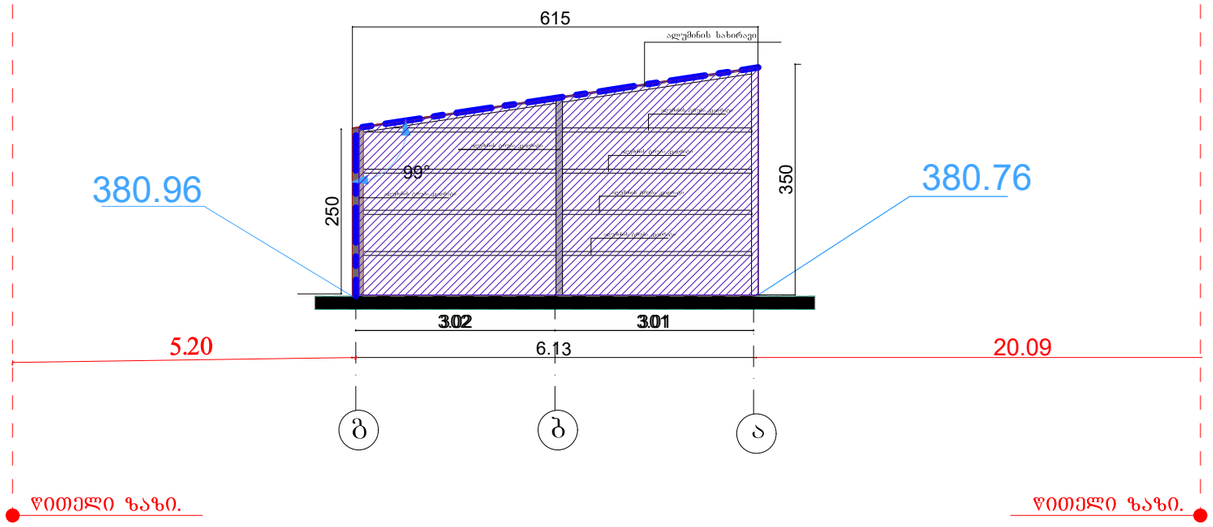

პრ.მთ.არქ.	გიორგი დგებუაძე			ინვენტ. №	
არქიტექტორი	გიორგი დგებუაძე				
დამკვეთი	შ.პ.ს. "სპეროზა"			თარიღი	05.06.2024
			ქალაქი თბილისი, მტკვრის მარჯვენა სანაპირო, ავტოსადგურის (ს/კ 01.18.09.005.059)		
			ბაზ ბასამართი სადგურის რეკონსტრუქცია	სტადია	ფურცელი	ფურ-ბი
				ა.პ.	44	64
			arsebuli avto samrecxaos Wrili 1-1			

საპროექტო ფარდულის გეგმა 1:100 მ.

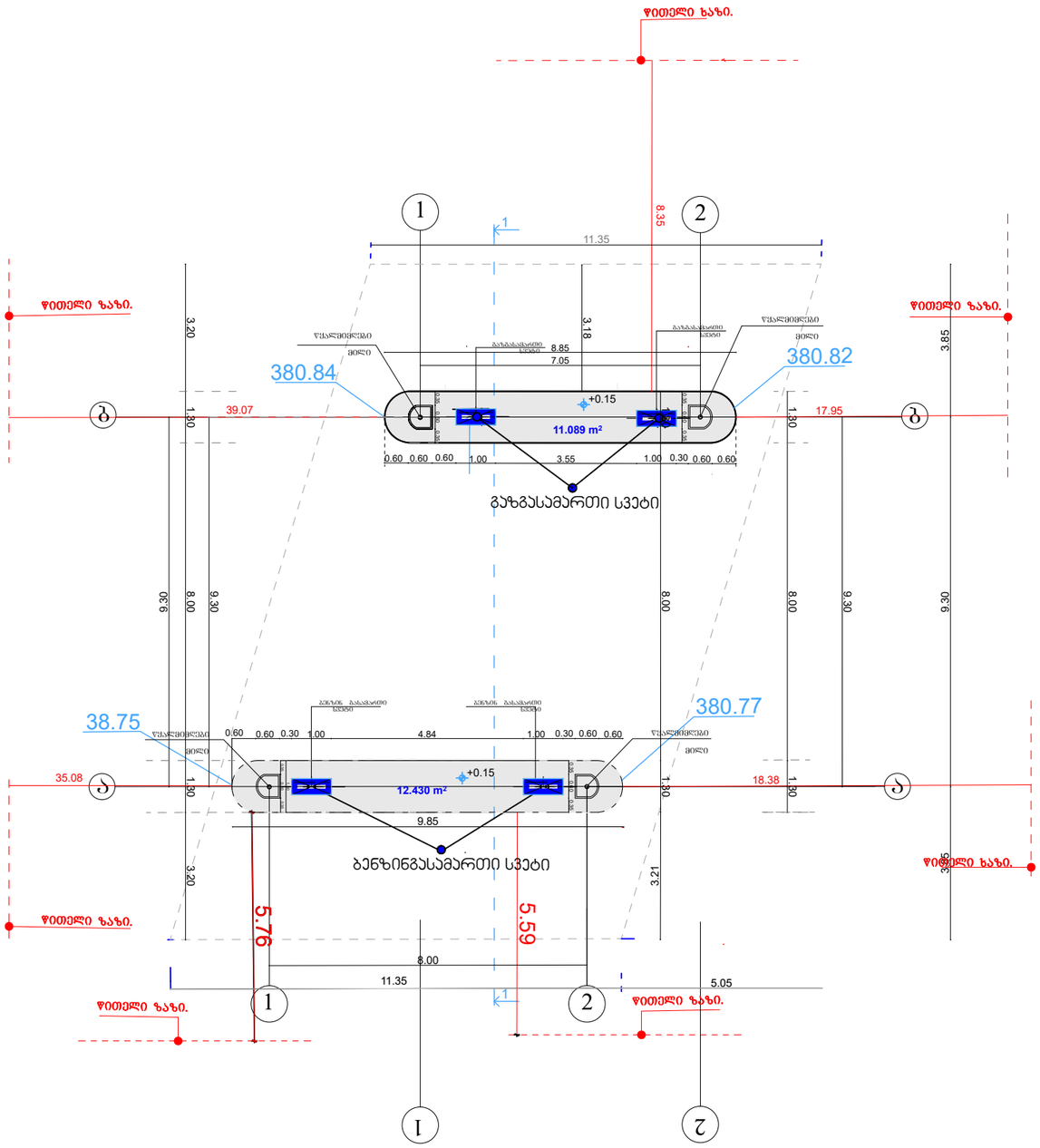

საპროექტო ფარდულის სახურავის გეგმა 1:100 მ.

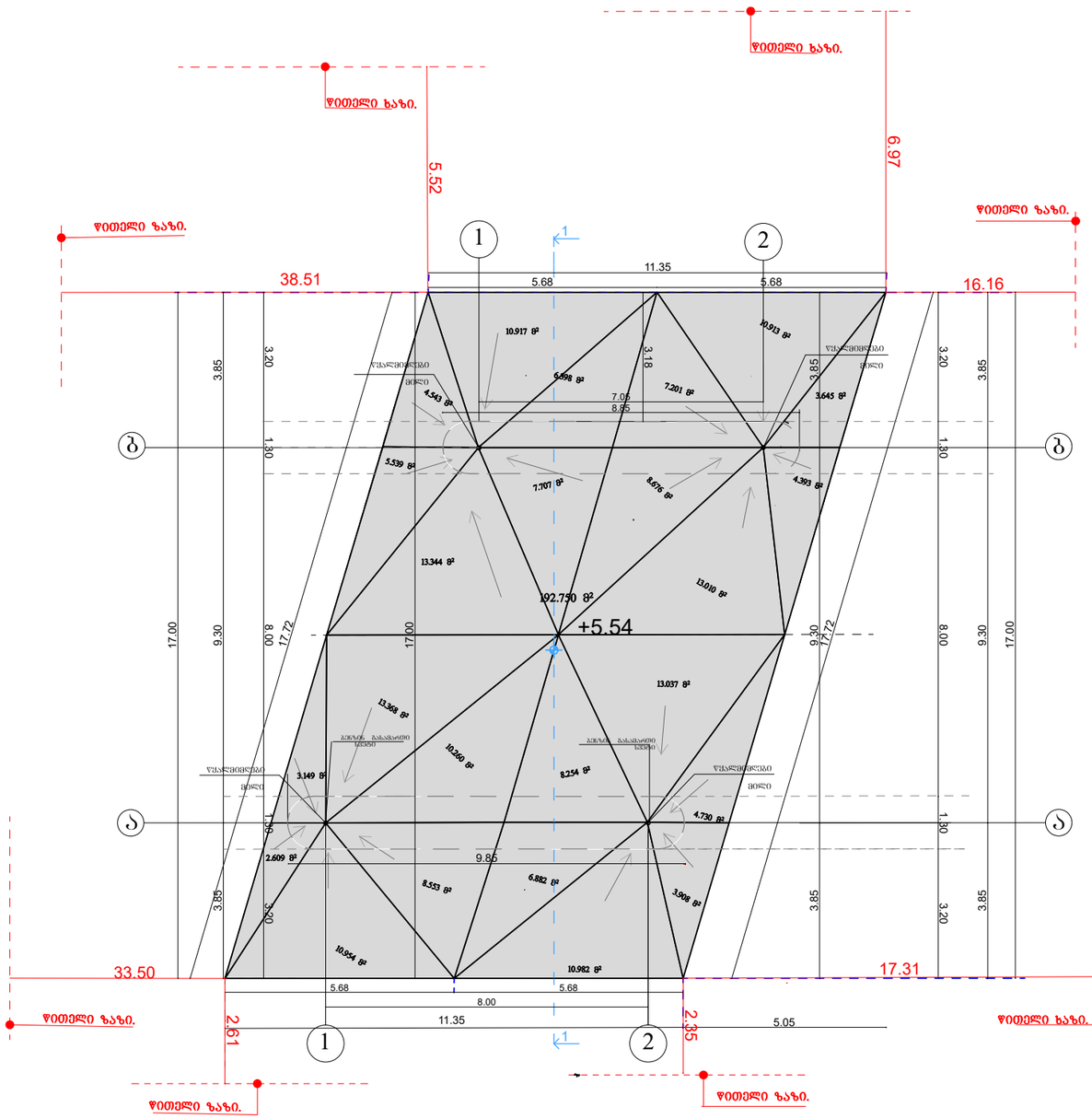

პრ.მე.არქ.	გიორგი ბარამიძე		-	ნახ№	
არქიტექტორი	გიორგი ბარამიძე				
დამკვეთი	შ.პ.ს. "სპეროზა"			თარიღი	05.06.2024
			ქ. ობილისში, ბურამოშვილის ბამზირიდან ბლდანისკენ მიმავალ ავტომაგისტრალზე.		
			ნაკვეთის საკადასტრო კოდი 01.11.12.020.007		
				სტადია	ფურცელი	ფურ-ბი
				ა.პ.	14	64
			საპროექტო ფარდულის გეგმა I-2 ა-ბ ღერძებში		

არსებული ავტო სარემონტოს გეგმა 100 მ

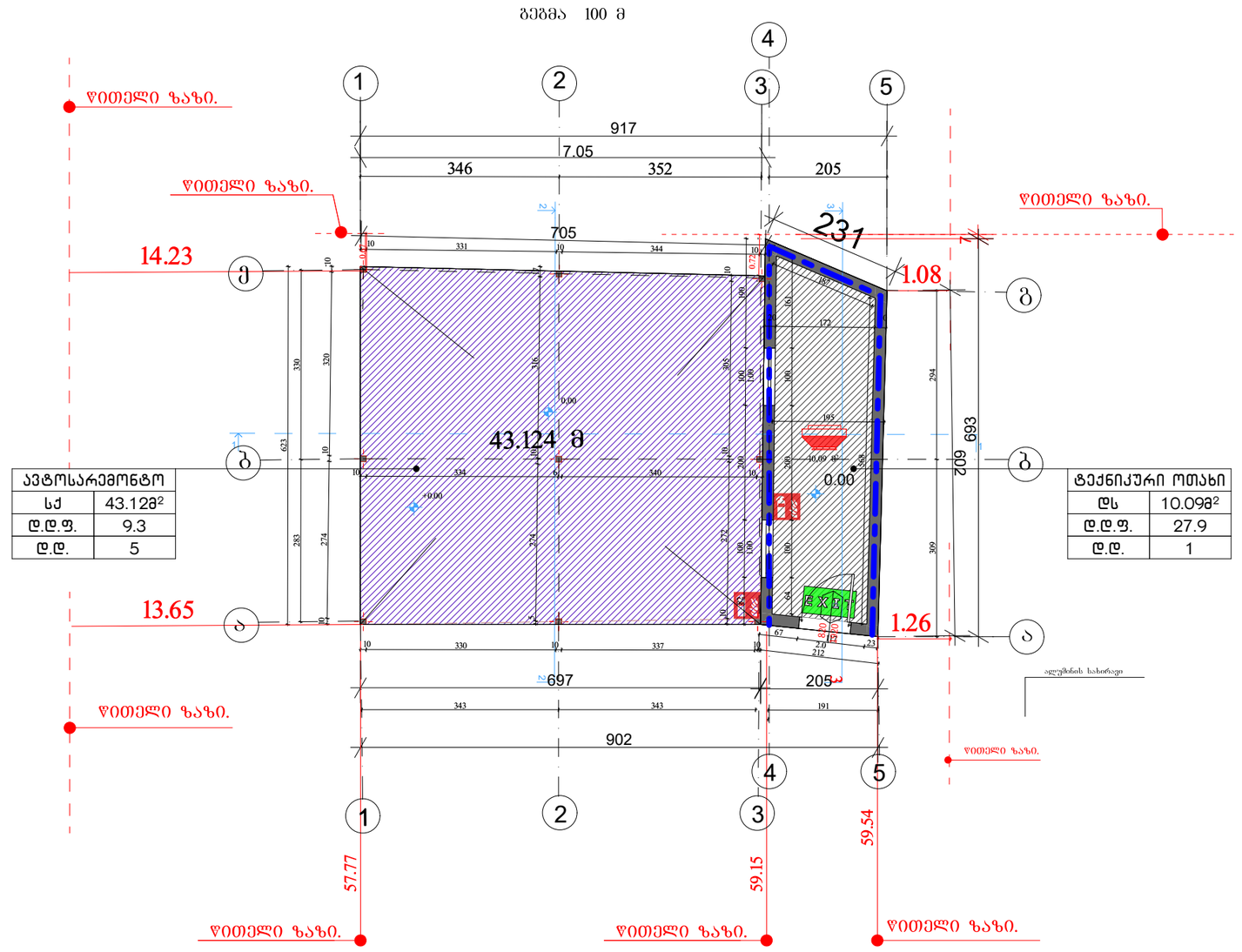

ავტოსარემონტო	
სქ	43.128²
დ.დ.ფ.	9.3
დ.დ.	5

ტექნიკური ოთახი	
დს	10.098²
დ.დ.ფ.	27.9
დ.დ.	1

დაკავებულობა	ფართობი (მ²)	დაკავებულობის დატვირთვის ფაქტორი	დ.დ.	ს.დ.დ.
სქ	43.128²	9.3	5	6
დს	10.098²	27.9	1	

პრ.მთ.არქ.	გიორგი დგებუაძე			ონვენტ. №	
არქიტექტორი	გიორგი დგებუაძე				
დამკვეთი	შ.პ.ს. "სპეროზა"			თარიღი	05.06.2024
			ქალაქი თბილისი, მტკვრის მარჯვენა სანაპირო, ავტოსადგურის (ს/კ 01.18.09.005.059)		
				სტადია	ფურცელი	ფურ-ბი
				ა.პ.	46	64
			არსებული ავტო სარემონტოს გეგმა 100 მ		

არსებული ავტო სარემონტოს ჭრილი 1-1 100 მ

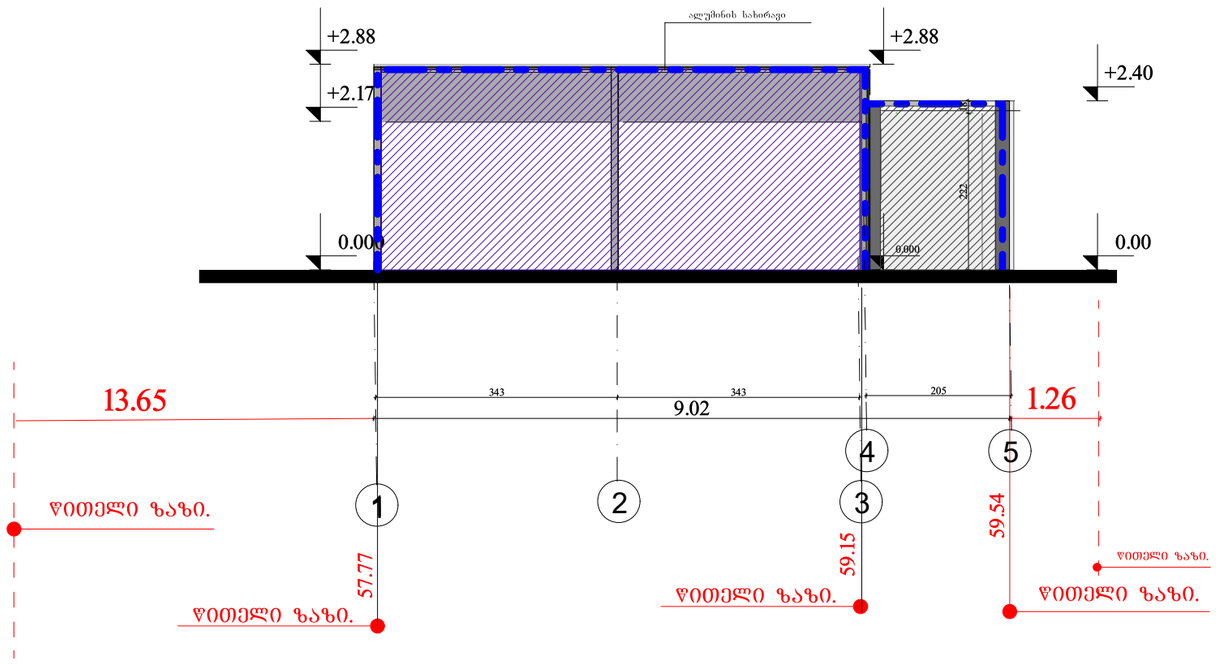

პრ.მთ.არქ.	გიორგი დგებუაძე			ნახატ. №	
არქიტექტორი	გიორგი დგებუაძე				
დამკვეთი	შ.პ.ს. "სპეროზა"			თარიღი	05.06.2024
			ქალაქი თბილისი, მტკვრის მარჯვენა სანაპირო, ავტოსადგურის (ს/კ 01.18.09.005.059)		
				სტადია	ფურცელი / ფურ-ბი
				ა.პ.	48 / 64
			არსებული ავტო სარემონტოს ჭრილი 1-1		

არსებული საკომპრესორო 1 გეგმა 1 :100 მ

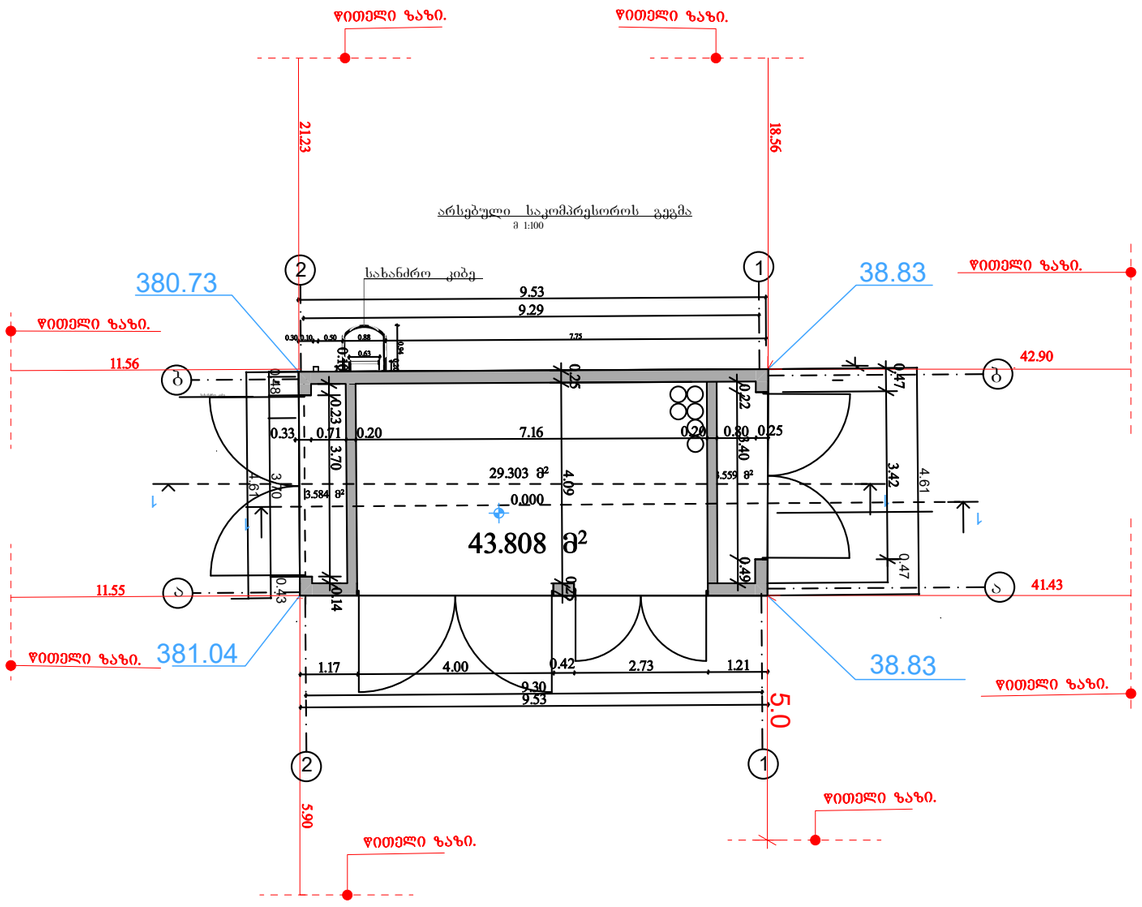

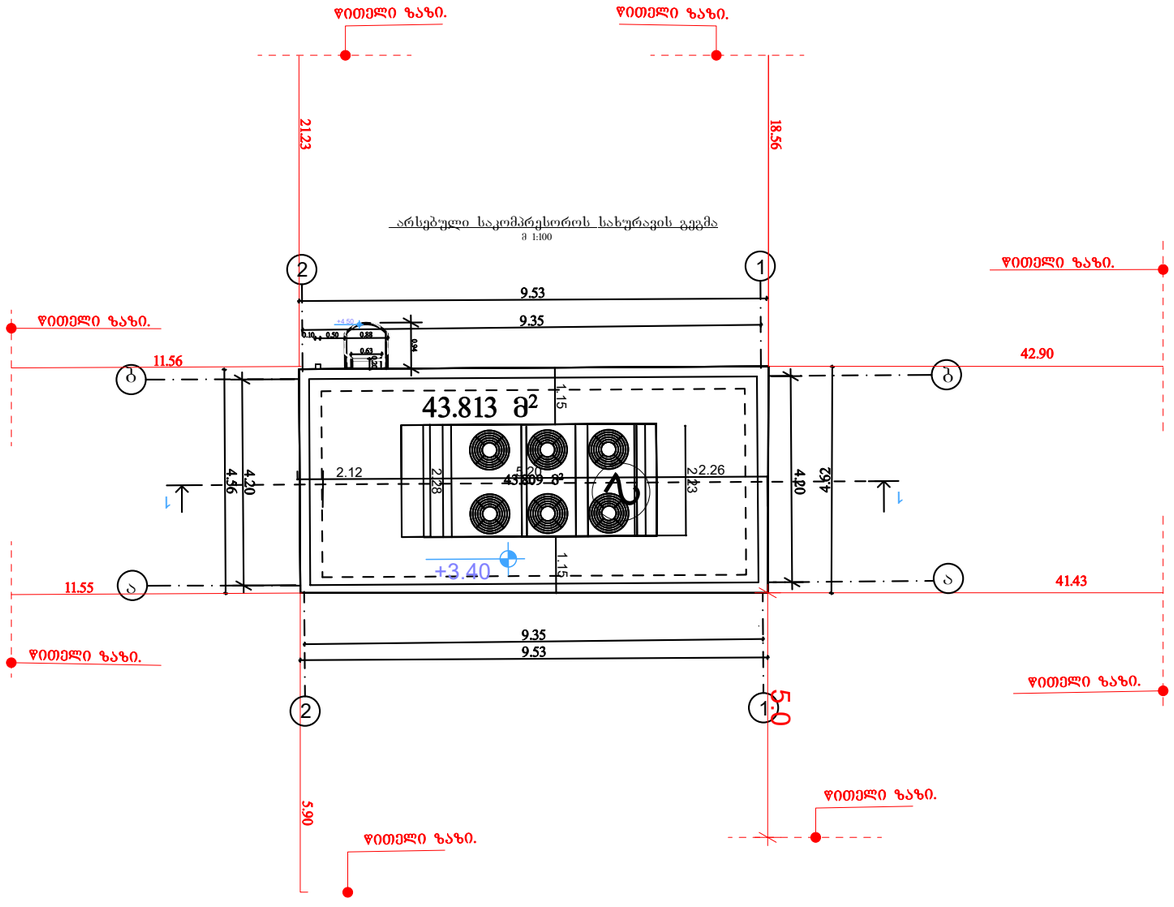

პრ.მთ.არქ.	ბიორბი დგებუაძე			დოკუმენტ. №	
არქიტექტორი	ბიორბი დგებუაძე				
დამკვეთი	შ.პ.ს. "სპეროზა"			თარიღი	05.06.2024
			ქალაქი თბილისი, მტკვრის მარჯვენა სანაპირო, აეროსადგურის (ს/კ 01.18.09.005.059)		
				სტადია	ფურცელი	ფურ-ბი
				ა.პ.	17	64
			არსებული საკომპრესოროს გეგმა არსებული საკომპრესოროს სახურავის გეგმა 1-2 1-2 ღერძებში		

არსებული ავტო სარემონტოს ჭრილი 2-2 100 მ

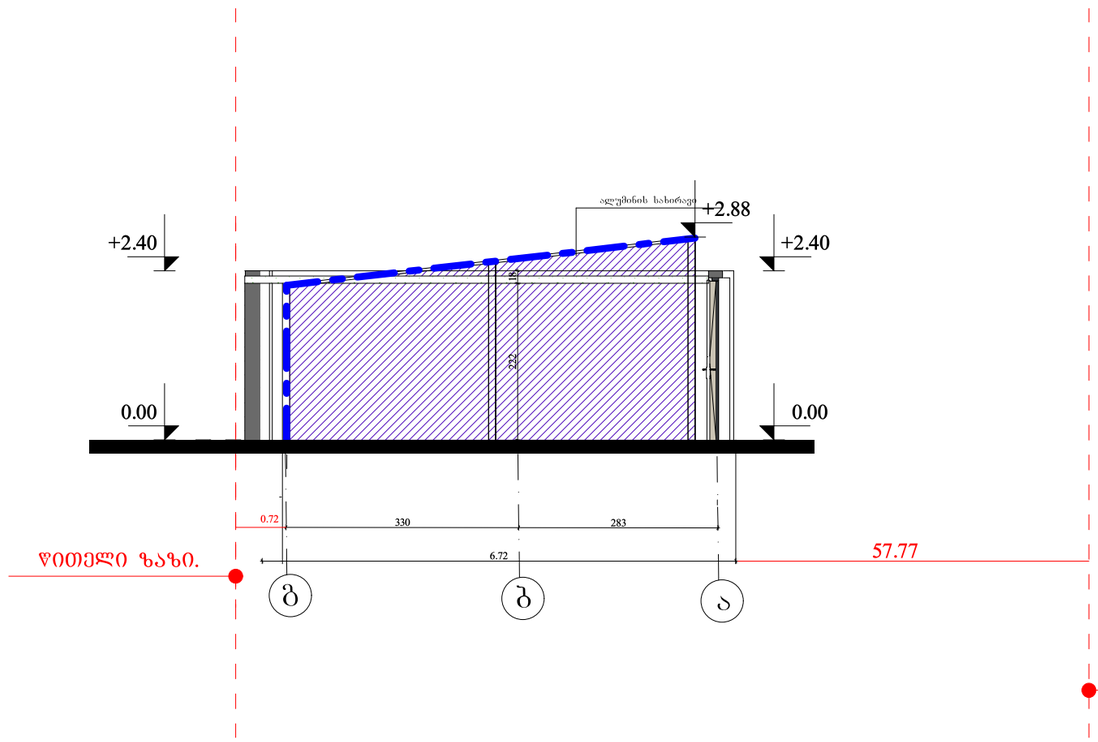

პრ.მთ.არქ.	გიორგი დგებუაძე			ცვლილ. №	
არქიტექტორი	გიორგი დგებუაძე				
დამკვეთი	შ.პ.ს. "სპეროზა"			თარიღი	05.06.2024
			ქალაქი თბილისი, მტკვრის მარჯვენა სანაპირო, ავტოსადგურის (ს/კ 01.18.09.005.059)		
				სტადია	ფურცელი	ფურ-ბი
				ა.პ.	49	64
			ავტო სარემონტო შენობის ჭრილი 2-2		

დახურული მოსაცდელი **W** კლასის 1 საათიანი ჭრილი მ. 1:100

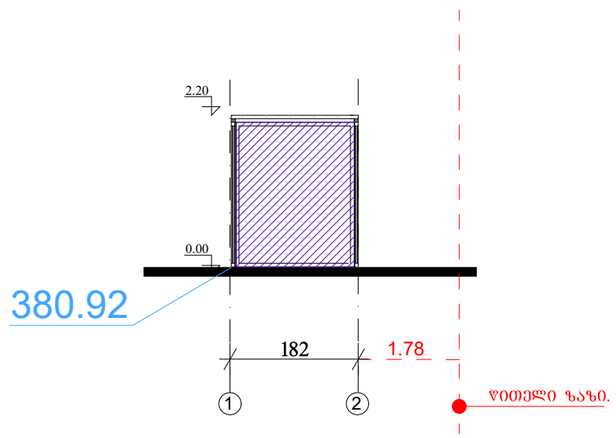

პრ.მთ.არქ.	გიორგი ბარამიძე			ინვენტ. №	
არქიტექტორი	გიორგი ბარამიძე				
დამკვეთი	შ.პ.ს. "სპეროზა"			თარიღი	05.06.2024
			ქალაქი თბილისი, მტკვრის მარჯვენა სანაპირო, ავტოსადგურის (ს/კ 01.18.09.005.059)		
				სტადია	ფურცელი	ფურ-ბი
				ა.პ.	32	64
			დახურული მოსაცდელი **W** კლასის 1 საათიანი ჭრილი 1-1		

არსებული საკომპრესორო 2 გეგმა 1 :100 მ

არსებული საკომპრესოროს გეგმა 1 :100 მ

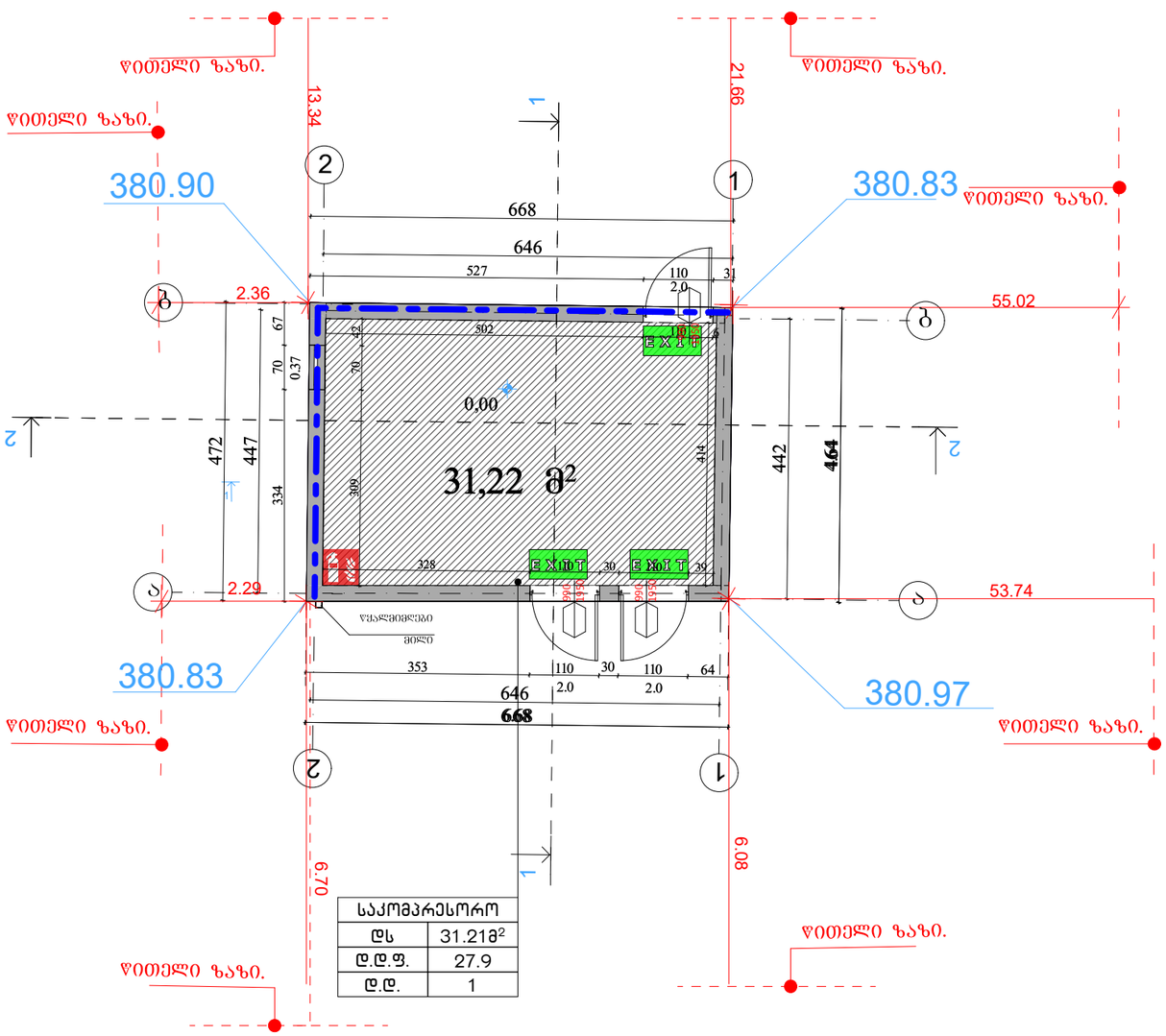

არსებული სახურავისდ გეგმა 1 :100 მ

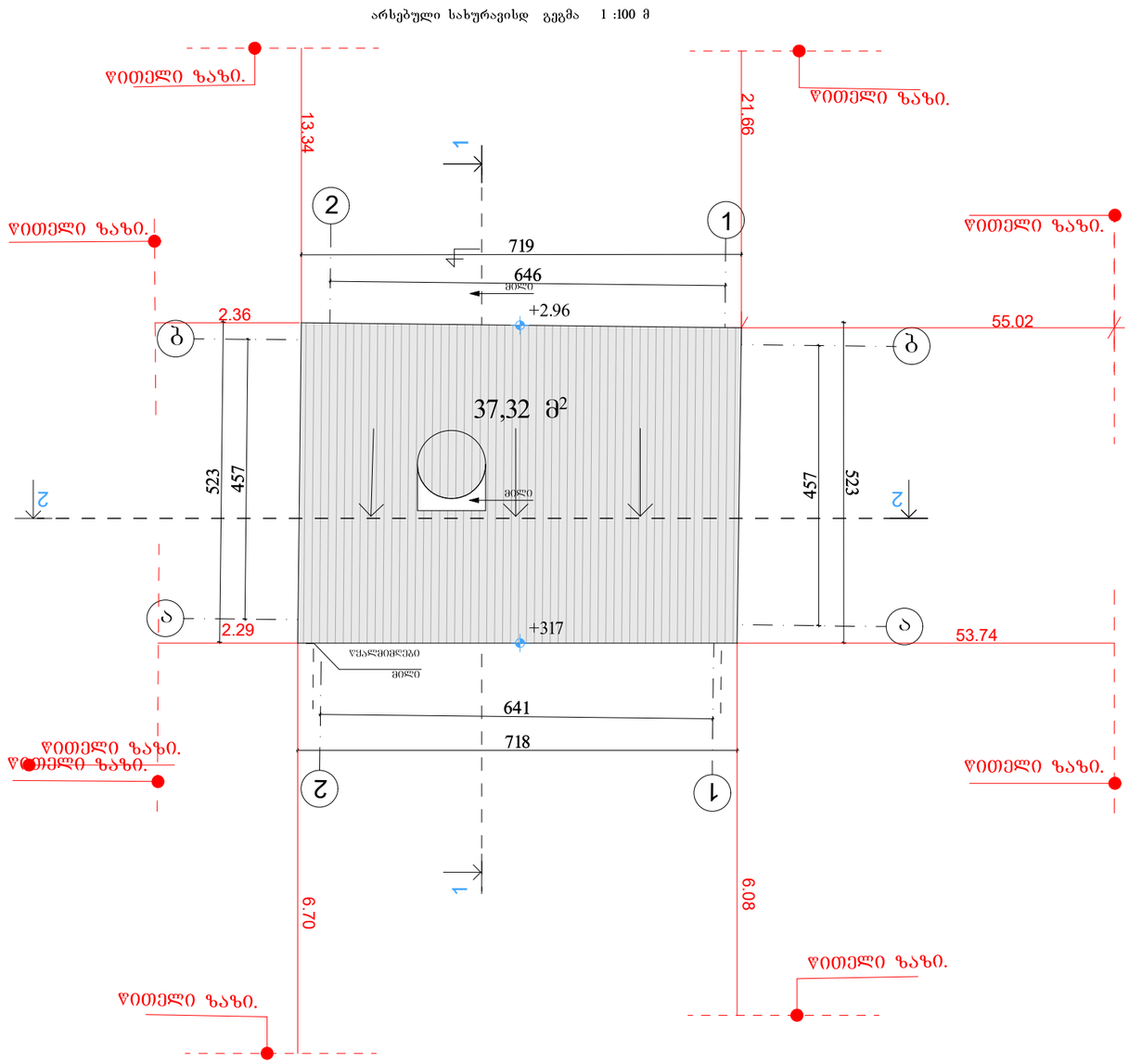

დაკავებულობა	ფართობი (მ²)	დაკავებულობის დატვირთვის ფაქტორი	დ.დ.	ს.დ.დ.
დს	31.21მ²	27.9	1	1

არ.მთ.არქ.	გიორგი დგებუაძე			ინვენტ. №	
არქიტექტორი	გიორგი დგებუაძე				
დამკვეთი	შ.პ.ს. "სპეროზა"			თარიღი	05.06.2024
			ქალაქი თბილისი, დავით აღმაშენებლის ხეივანი გაზ გამართი სადგური(ს/კ 01.72.14.006.338)		
				სტადია	ფურცელი / ფურ-ბი
					20 / 64
			არსებული საკომპრესორო 2 გეგმა 2-1; 1-2; ა-ბ; ბ-ა ღერძებში		

არსებული სველიწერტილის გეგმა 1 :100 მ

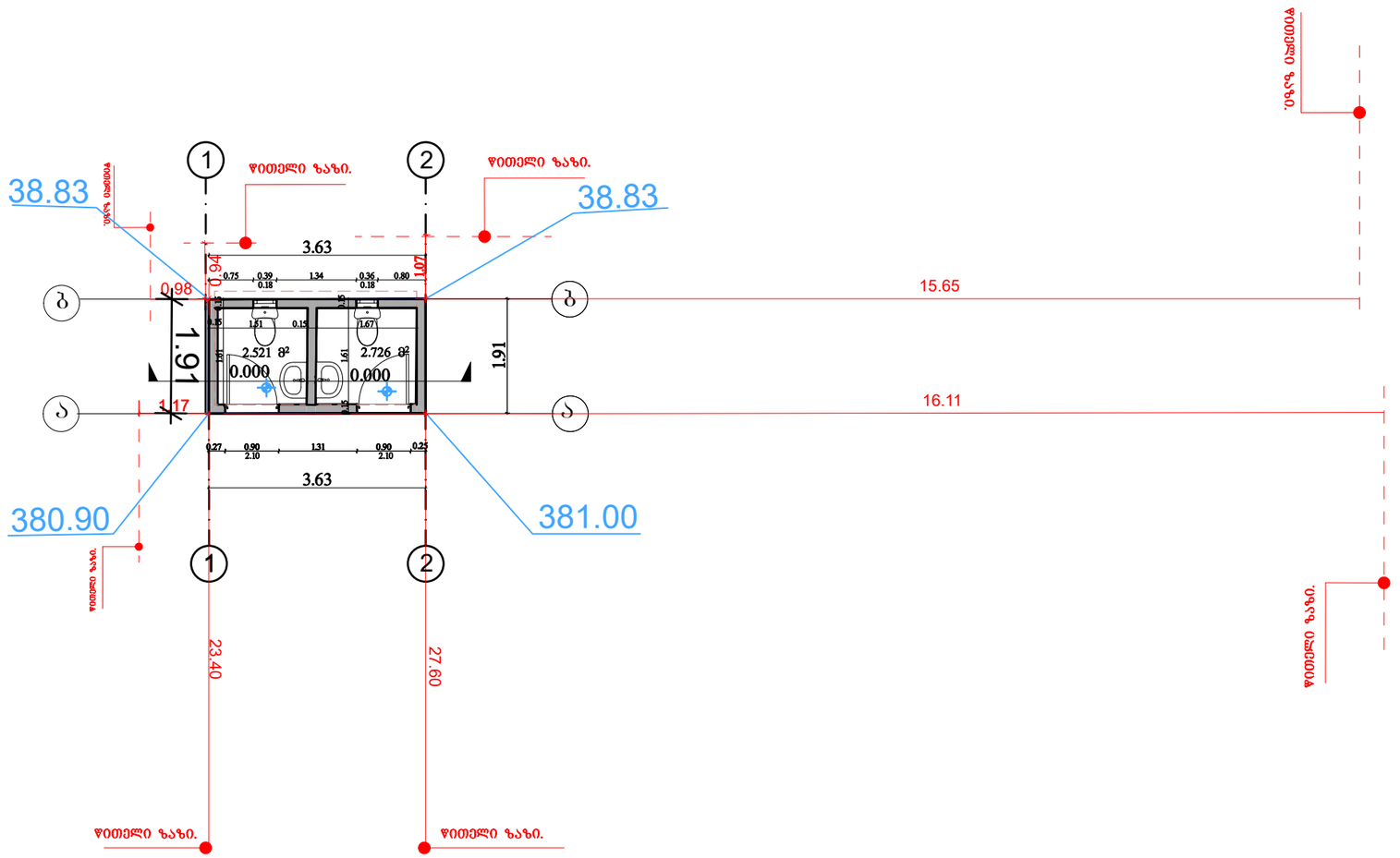

პრ.მთ.არქ.	გიორგი დგებუაძე			ინვენტ. №	
არქიტექტორი	გიორგი დგებუაძე				
დამკვეთი	შ.პ.ს. "სპეროზა"			თარიღი	05.06.2024
			ქალაქი თბილისი, დავით აღმაშენებლის ხეივანი გაზ გამართი სადგური(ს/კ 01.72.14.006.338)		
			გაზ გასამართი სადგურის რეკონსტრუქცია	სტადია	ფურცელი	ფურ-ბი
				ა.პ.	23	64
			სველი წერტილის გეგმა ა-ბ 1-2 დერძებში			

არსებული საკომპრესორო 2 ჭრილი 1-1 ღერძებში 1 :100 მ

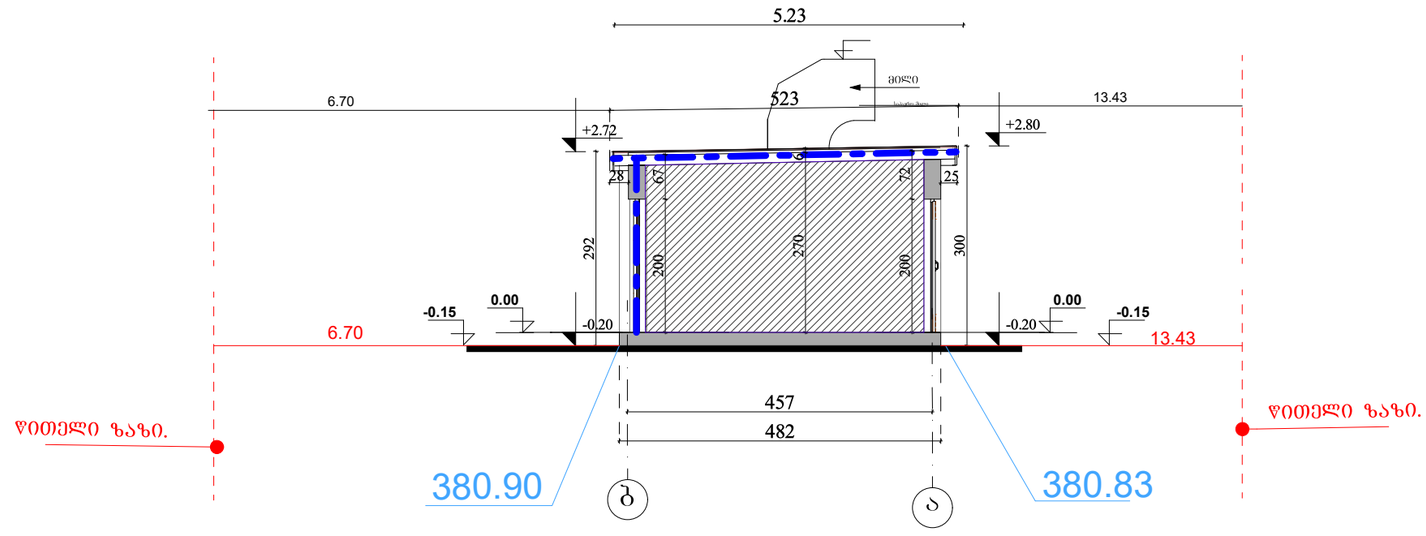

პრ.მთ.არქ.	გიორგი დგებუაძე			ინვენტ. №	
არქიტექტორი	გიორგი დგებუაძე				
დამკვეთი	შ.პ.ს. "სპეროზა"			თარიღი	05.06.2024
			ქალაქი თბილისი, დავით აღმაშენებელის ხეივანი გა'ს გამართი სადგური(ს/კ 01.72.14.006.338)		
				სტადია	ფურცელი ფურ-ბი
					21 64
			არსებული საკომპრესოროს 2 ჭრილი		

არსებული სველიწერტილის სახურავის გეგმა 1 :100 მ

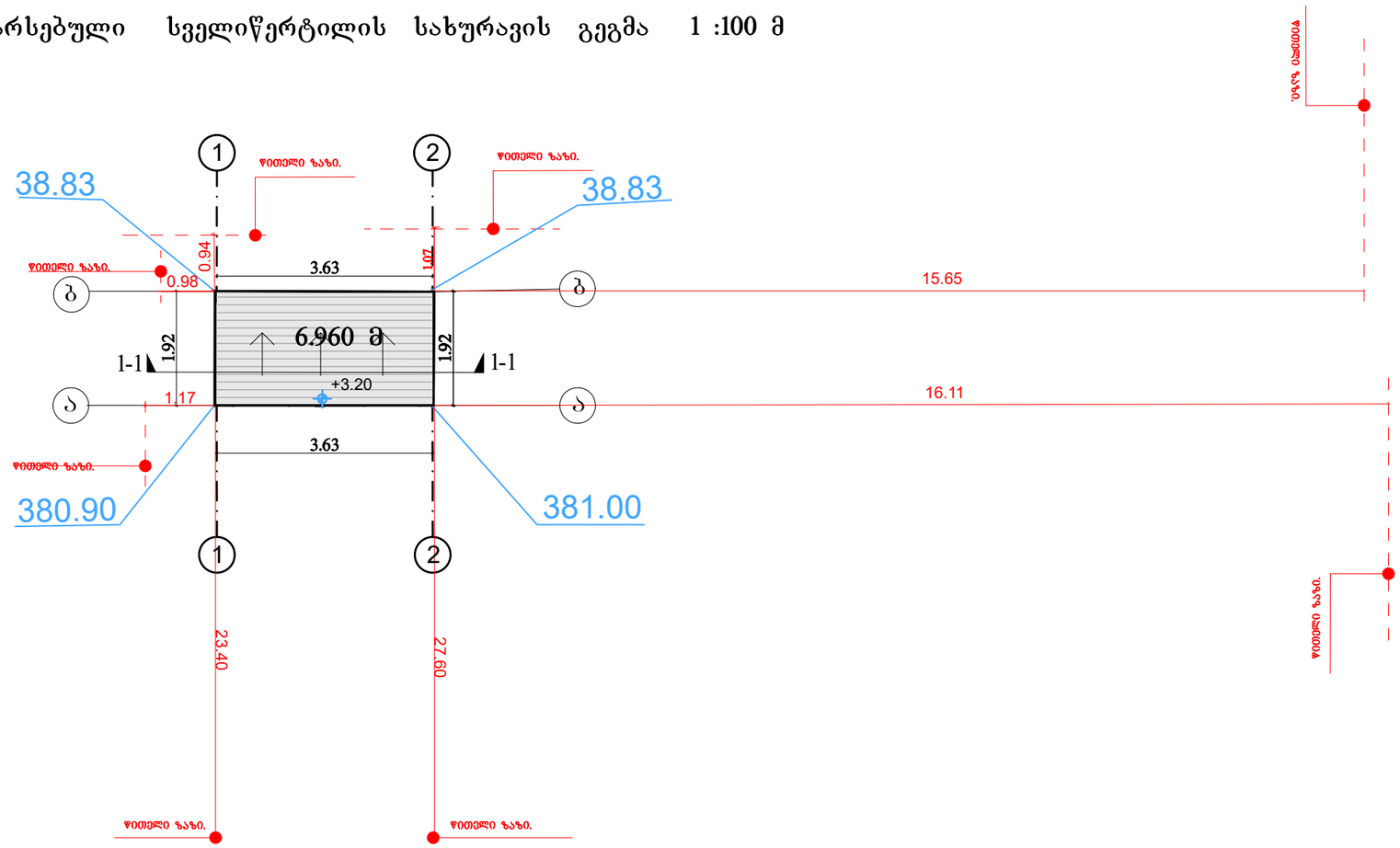

პრ.მთ.არქ.	გიორგი დგებუაძე			ობიექტ. №	
არქიტექტორი	გიორგი დგებუაძე				
დამკვეთი	შ.პ.ს. "სპეროზა"			თარიღი	05.06.2024
			ქალაქი თბილისი, დავით აღმაშენებლის ხეივანი გაზ გამართი სადგური(ს/კ 01.72.14.006.338)		
			გაზ გასამართი სადგურის რეკონსტრუქცია	სტადია	ფურცელი	ფურ-ბი
				ა.პ.	24	64
			არსებული სველი წერტილის გეგმა ა-ბ 1-2 ღერძებში			

არსებული ელ. ქვესადგურის გეგმა 1-2 ა-ბ ღერძებში 1 :100 მ

არსებული ელ. ქვესადგურის გეგმა 1 :100 მ

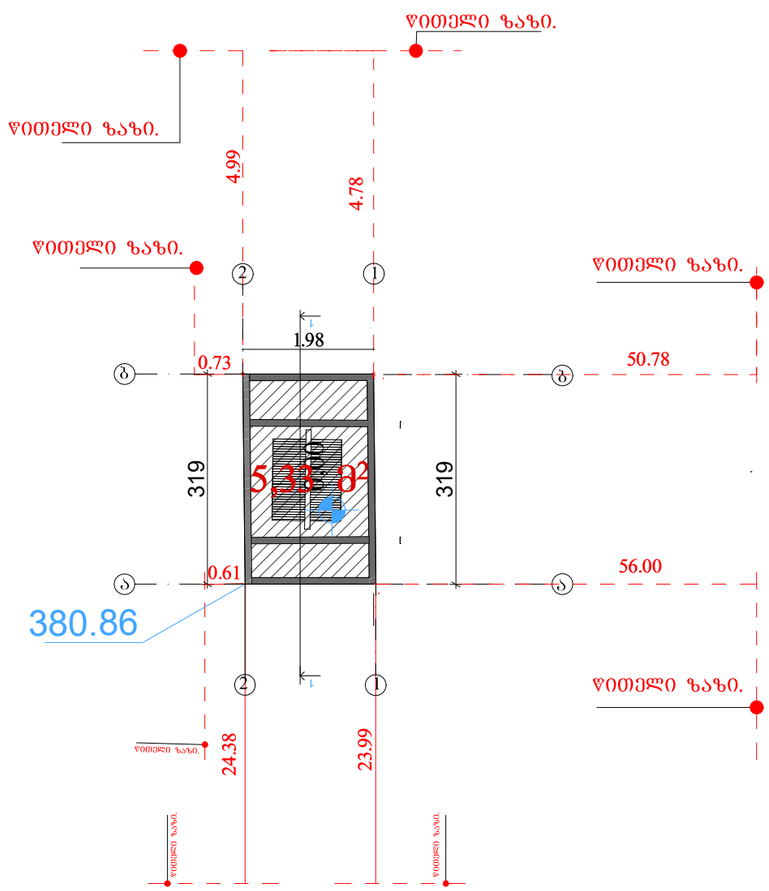

არსებული ელ.ქვესადგურის სახურავის გეგმა 1 :100 მ

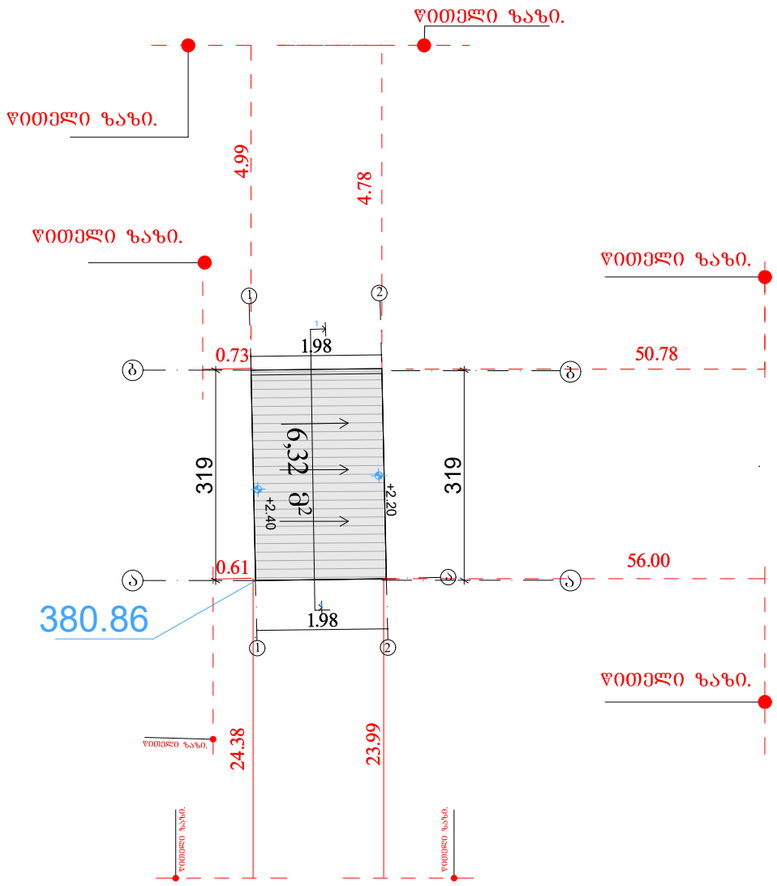

დაკავებულობა	ფართობი (მ²)	დაკავებულობის დატვირთვის ფაქტორი	დ.დ.	ს.დ.დ.
დს	5.33 მ²	27.9	-	-

პრ.მთ.არქ.	გიორგი დგებუაძე			ობიექტ. №
არქიტექტორი	გიორგი დგებუაძე			
დამკვეთი	შ.პ.ს. "სპეროზა"		თარიღი	05.06.2024
			ქალაქი თბილისი, მტკვრის მარჯვენა სანაპირო, აეროსადგურის (ს/კ 01.18.09.005.059)	
			ბაზ ბასამართი სადგურის რეკონსტრუქცია	სტადია: ა.პ. / ფურცელი: 34 / ფურ-ბი: 64
			არსებული ელ. ქვესადგურის გეგმა	

საპროექტო ფარდულის გეგმა 1:100 მ.

საპროექტო ფარდულის გეგმა 1:100 მ.

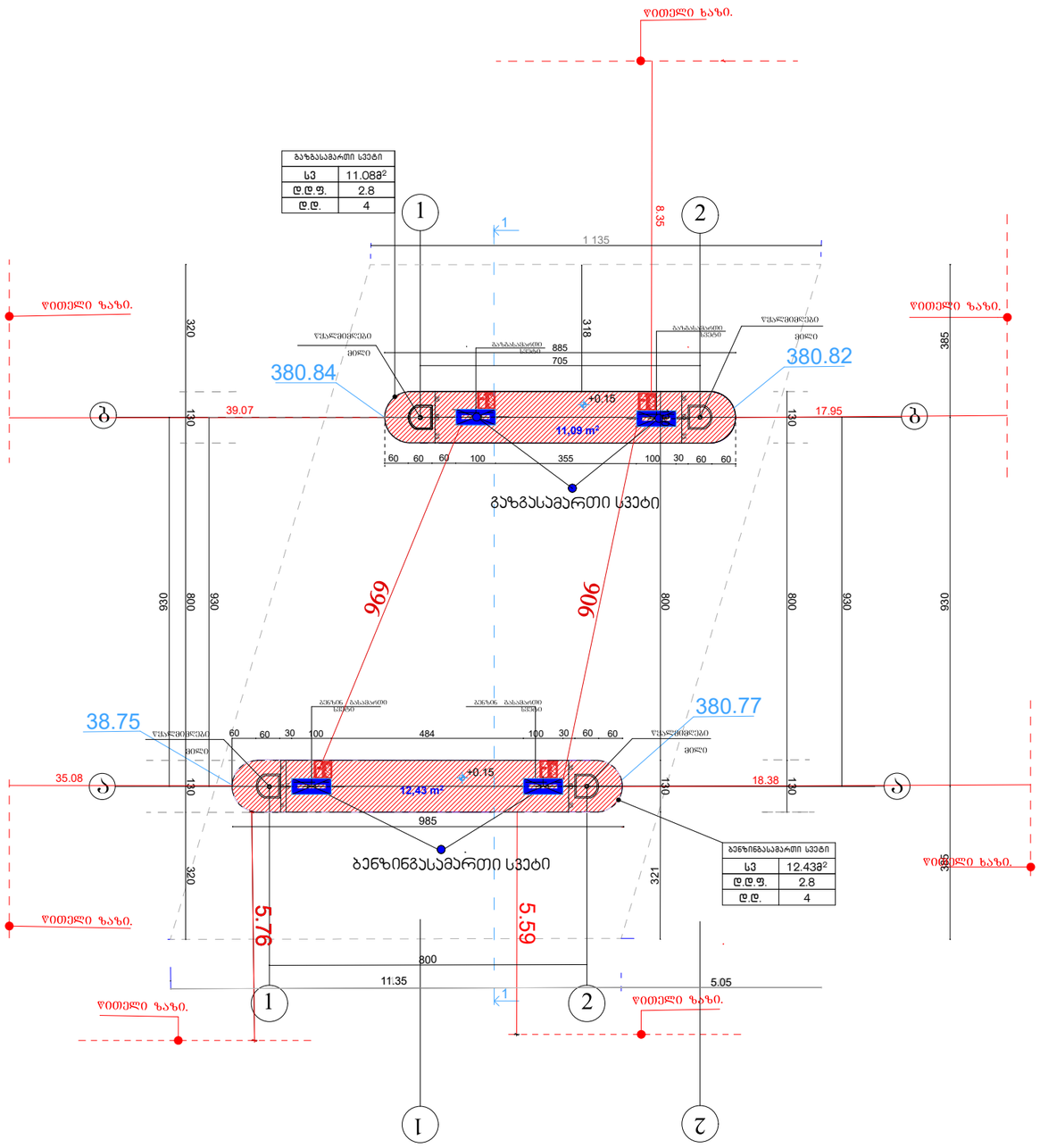

საპროექტო ფარდულის სახურავის გეგმა 1:100 მ.

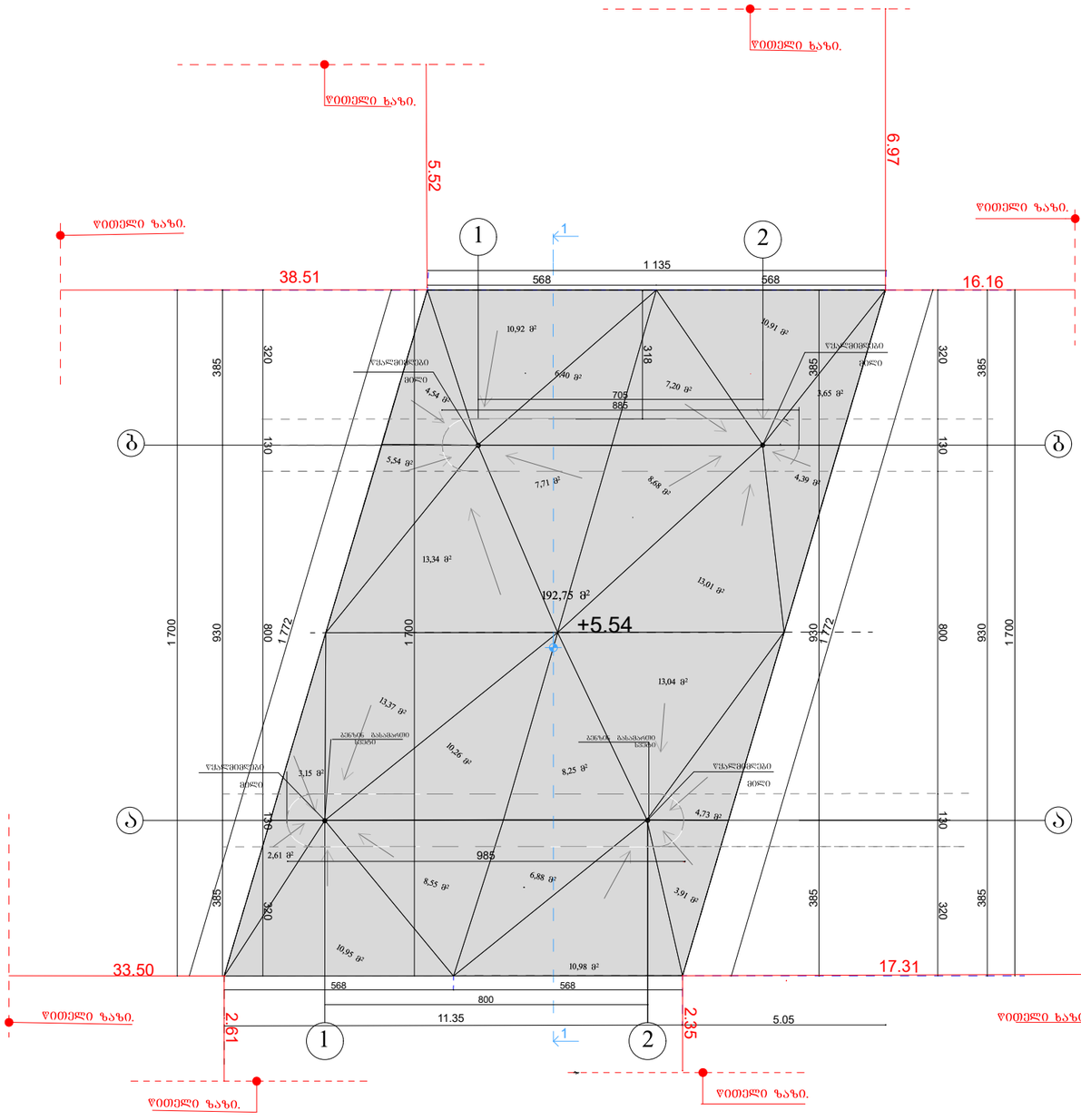

დაკავებულობა	ფართობი (მ²)	დაკავებულობის დატვირთვის ფაქტორი	დ.დ.	ს.დ.დ.
სვ	(გაზი) 11.08 მ²	2.8	4	4
სვ	(ბენზინი) 12.43 მ²	2.8	4	4

პრ.მთ.არქ.	გიორგი ბარამიძე		ნიშნტ. №	
არქიტექტორი	გიორგი ბარამიძე			
დამკვეთი	შ.პ.ს. "სპეროზა"		თარიღი	05.06.2024

ქ. თბილისში, გურამიშვილის გამზირიდან გლდანისკენ მიმავალ ავტომაგისტრალზე,

ნაკვეთის საკადასტრო კოდი 01.11.12.020.007

			სტადია	ფურცელი	ფურ-ბი
			ა.პ.	14	64

საპროექტო ფარდულის გეგმა 1-2 ა-ბ ღერძებში

საპროექტო ფარდულის ჭრილი 1-1 ღერძებში 1:100 მ.

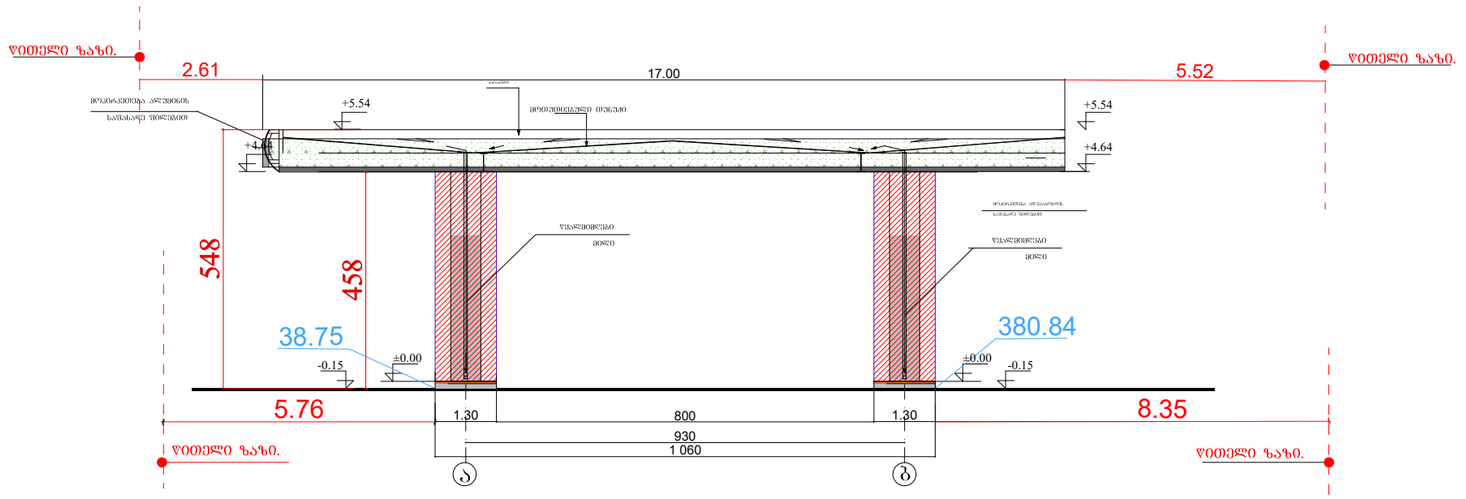

პრ.მთ.არქ.	გიორგი ბარამიძე			ინვენტ. №	
არქიტექტორი	გიორგი ბარამიძე				
დამკვეთი	შ.პ.ს. "სპეროზა"			თარიღი	05.06.2024
			ქ. თბილისში, გურამიშვილის გამზირიდან გლდანისკენ მიმავალ ავტომაგისტრალზე.		
			ნაკვეთის საკადასტრო კოდი 01.11.12.020.007		
				სტადია	ფურცელი	ფურ-ბი
				ა.პ.	15	64
			ფარდულის ჭრილი 1-1 ღერძებში			

არსებული მოსაცდელის გეგმა 100 მ

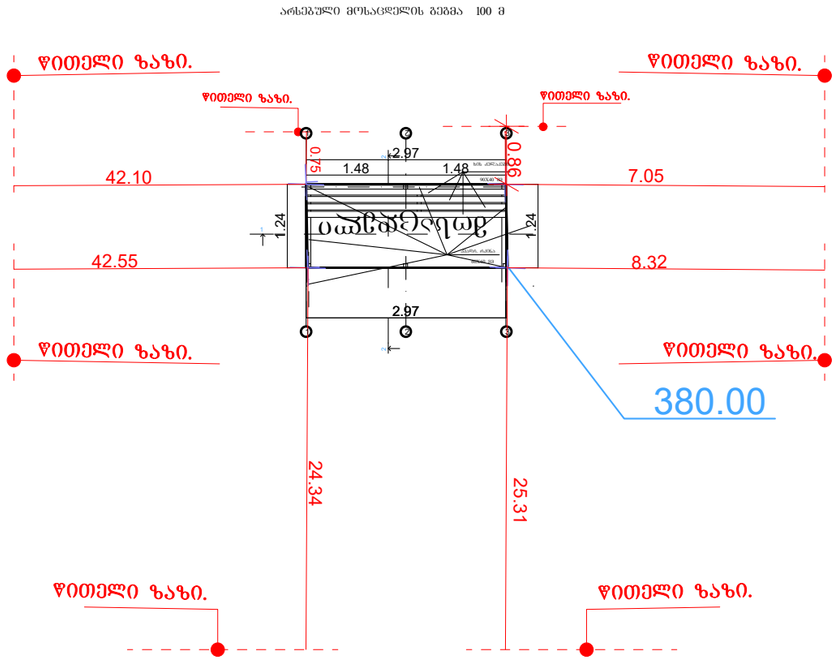

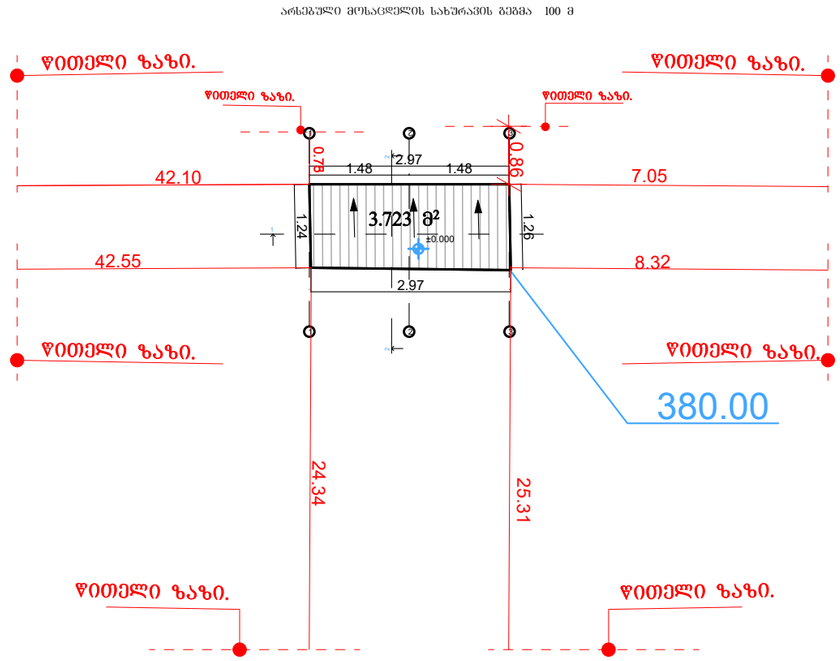

პრ.მთ.არქ.	გიორგი ბარამიძე			ინვენტ. №	
არქიტექტორი	გიორგი ბარამიძე				
დამკვეთი	შ.პ.ს. "სპეროზა"			თარიღი	05.06.2024
			ქალაქი თბილისი, მტკვრის მარჯვენა სანაპირო, ავტოსადგურის (ს/კ 01.18.09.005.059)		
				სტადია	ფურცელი	ფურ-ბი
				ა.პ.	28	64
			გეგმა, სახურავის გეგმა		

საპროექტო ბენზინის რეზერვუარების გეგმა

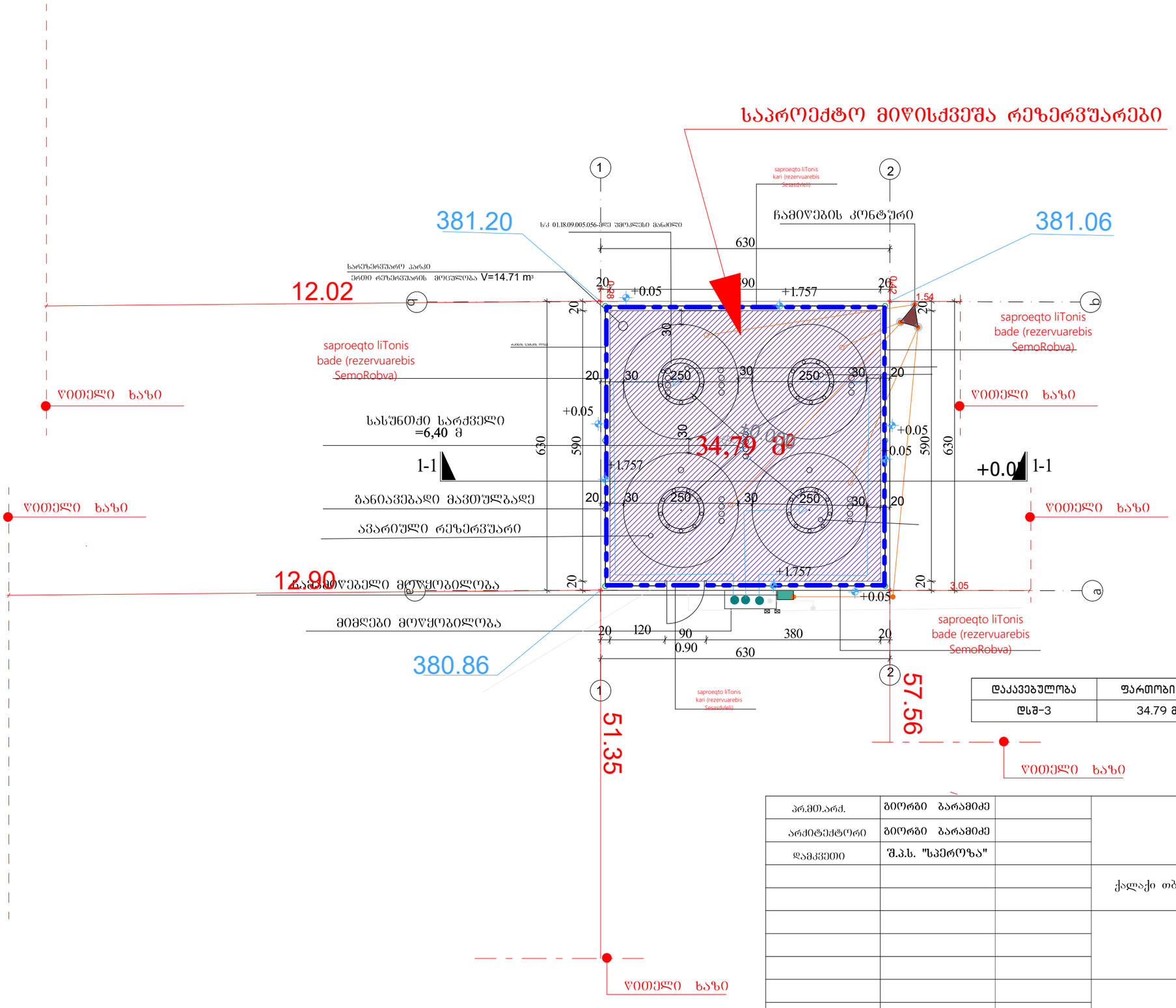

დაკავებულობა	ფართობი (მ²)	დაკავებულობის დატვირთვის ფაქტორი	დ.დ.	ს.დ.დ.
დსშ-3	34.79 მ²	-	-	-

პრ.მთ.არქ.	გიორგი ბარამიძე			ობვენტ. №	
არქიტექტორი	გიორგი ბარამიძე				
დამკვეთი	შ.პ.ს. "სპეროზა"			თარიღი	05.04.2024
			ქალაქი თბილისი, მტკვრის მარჯვენა სანაპირო, ავტოსადგურის (ს/კ 01.18.09.005.059)		
				სტადია	ფურცელი	ფურ-ბი
				ა.პ.	54	64

05.09.2023

საპროექტო ბენზინის რეზერვუარის ჭრილი 1-1

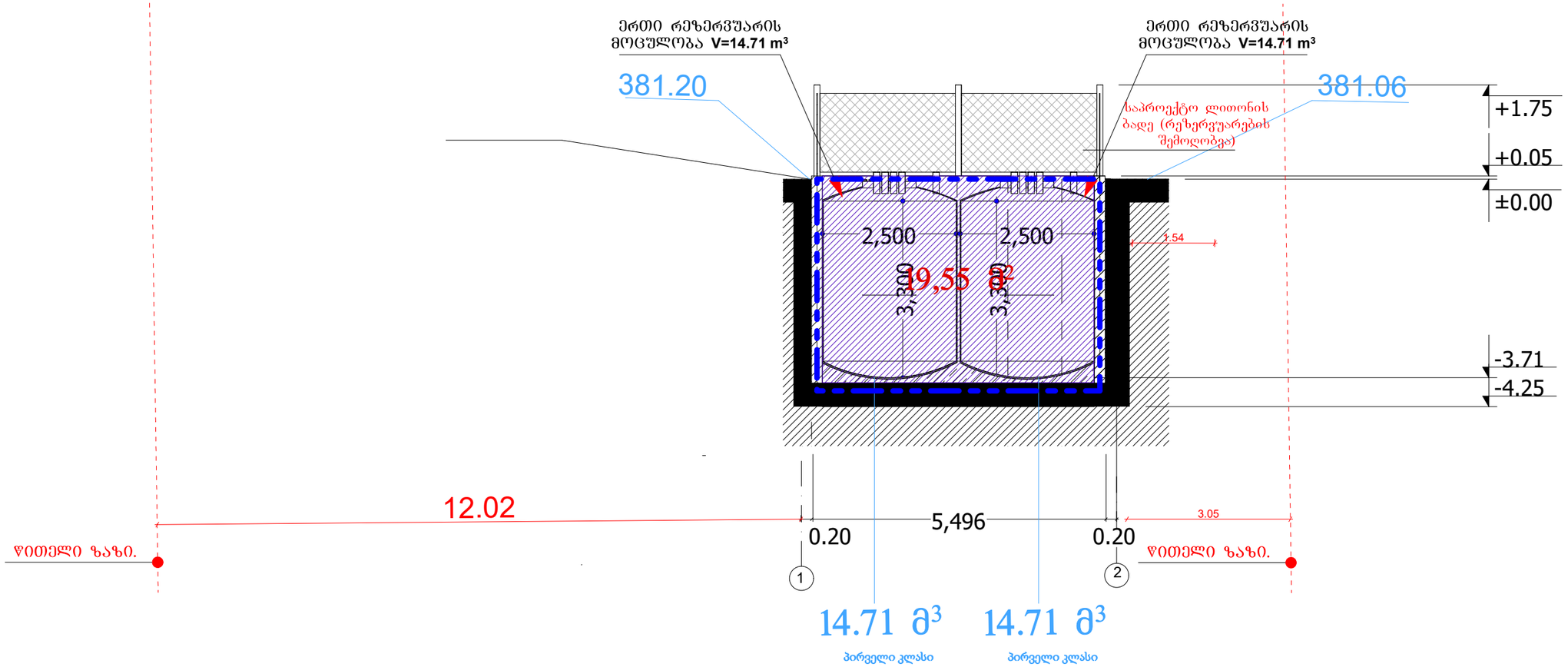

პრ.მთ.არქ.	გიორგი დგებუაძე			ინვენ.№	
არქიტექტორი	გიორგი დგებუაძე				
დამკვეთი	შ.პ.ს. "სპეროზა"			თარიღი	05.04.2024
			ქალაქი თბილისი, მტკვრის მარჯვენა სანაპირო, ავტოსადგურის (ს/კ 01.18.09.005.059)		
			ბაზ ბასამართი სადგურის რეკონსტრუქცია	სტადია	ფურცალი	
				მ. 1:100	55	64
			საპროექტო ბენზინ რეზერვუარის ჭრილი 1-1		

არსებული სველიწერტილის გეგმა 1 :100 მ

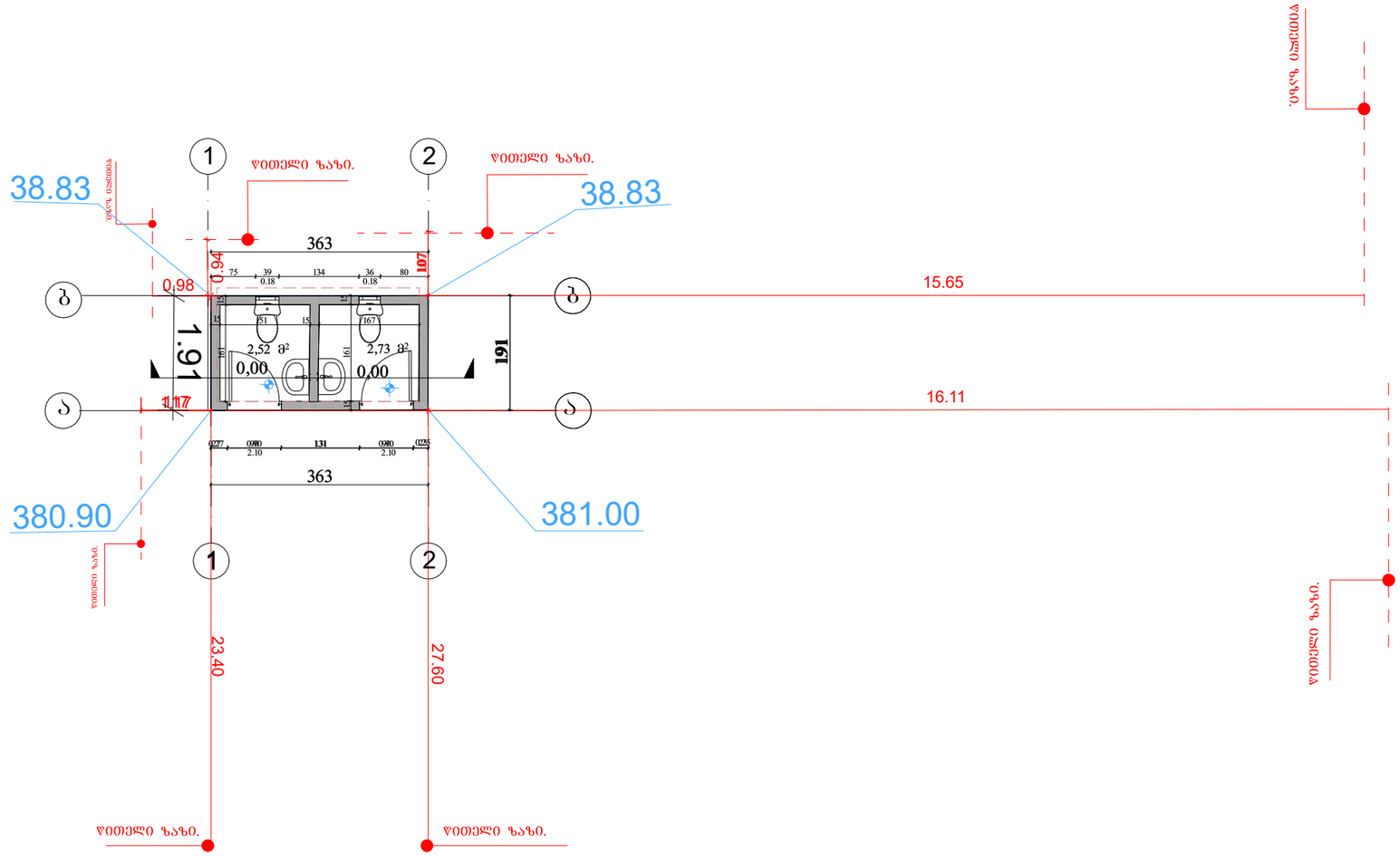

პრ.მთ.არქ.	გიორგი დგებუაძე			ინვენტ. №	
არქიტექტორი	გიორგი დგებუაძე				
დამკვეთი	შ.პ.ს. "სპეროზა"			თარიღი	05.06.2024
			ქალაქი თბილისი, დავით აღმაშენებელის ხეივანი გაზ გამართი სადგური(ს/კ 01.72.14.006.338)		
			გაზ გასამართი სადგურის რეკონსტრუქცია	სტადია	ფურცელი	ფურ-ბი
				ა.პ.	23	64
			სველი წერტილის გეგმა ა-ბ 1-2 ღერძებში			

მოსაცდელი W კლასის 1 საათიანი გეგმა მ. 1:100

დახურული მოსაცდელი W კლასის 1 საათიანი გეგმა

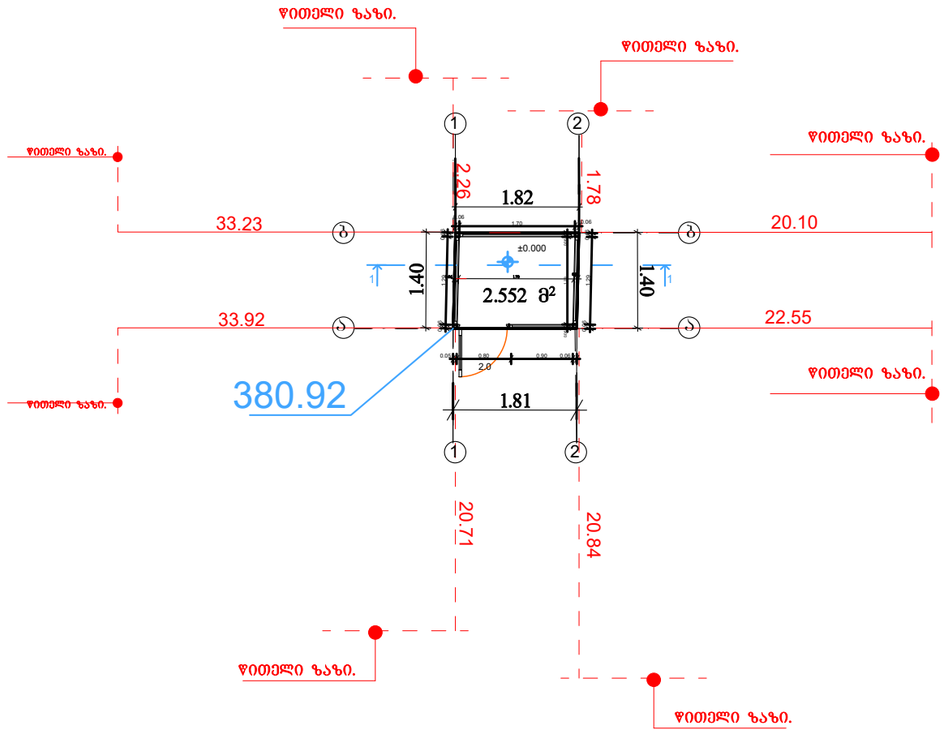

დახურული მოსაცდელი W კლასის 1 საათიანი სახურავის გეგმა

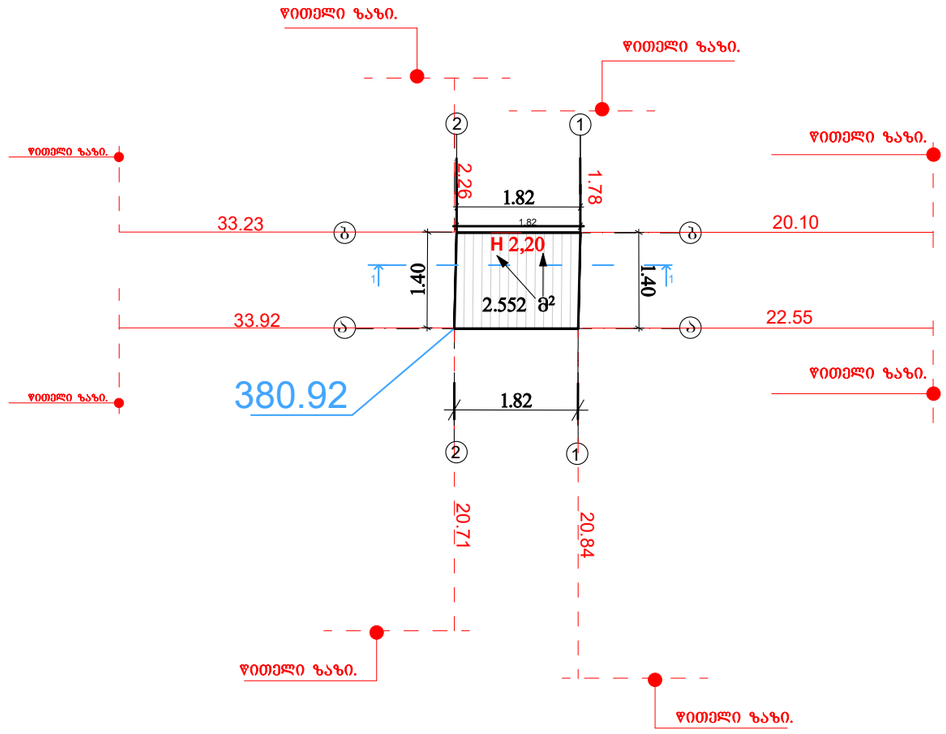

პრ.მთ.არქ.	გიორგი ბარამიძე			ინვენტ. №	
არქიტექტორი	გიორგი ბარამიძე				
დამკვეთი	შ.პ.ს. "სპეროზა"			თარიღი	05.06.2024
			ქალაქი თბილისი, მტკვრის მარჯვენა სანაპირო, ავტოსადგურის (ს/კ 01.18.09.005.059)		
				სტადია	ფურცელი	ფურ-ბი
				ა.პ.	31	64
			დახურული მოსაცდელის გეგმა გეგმა		

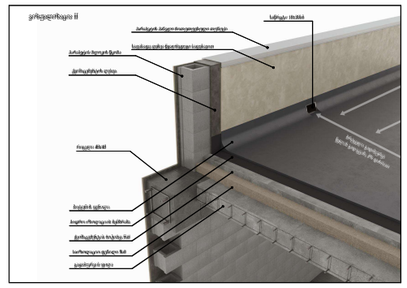

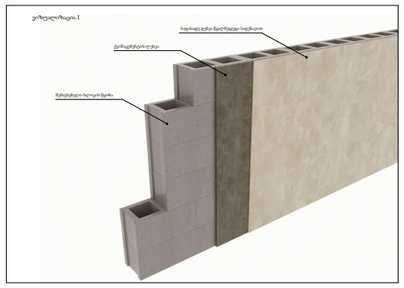

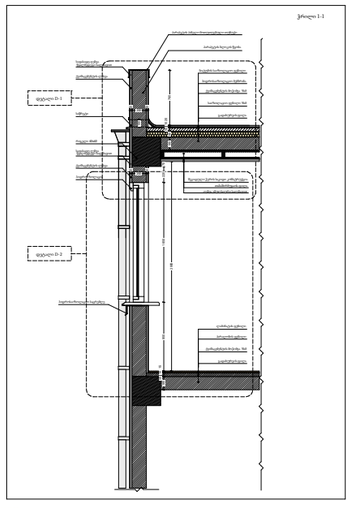

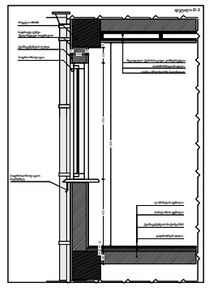

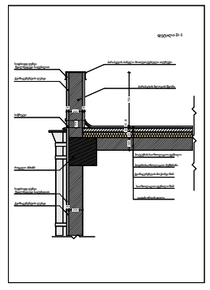

პრ.მთ.არძ.	გიორგი გარამი			ობვენტ. №	
არქიტექტორი	გიორგი გარამი				
დამკვეთი	შ.პ.ს გამა			თარიღი	05.06.2024
			ქალაქი თბილისი, დავით აღმაშენებლის ხეივანი გაზ გამართი სადგური(ს/კ 01.72.14.006.338)		
			ავტოგაზგასამართი სადგური ადმინისტრაციული შენობა	სტადია	ფურცელი ფურ-ბი
				ა.პ.	27 64
			საპროექტო ფასის მაჩვენებელის ფასადი		

არსებული ელ. ქვესადგურის გეგმა 1-2 ა-ბ ღერძებში 1 :100 მ

არსებული ელ. ქვესადგურის გეგმა 1 :100 მ

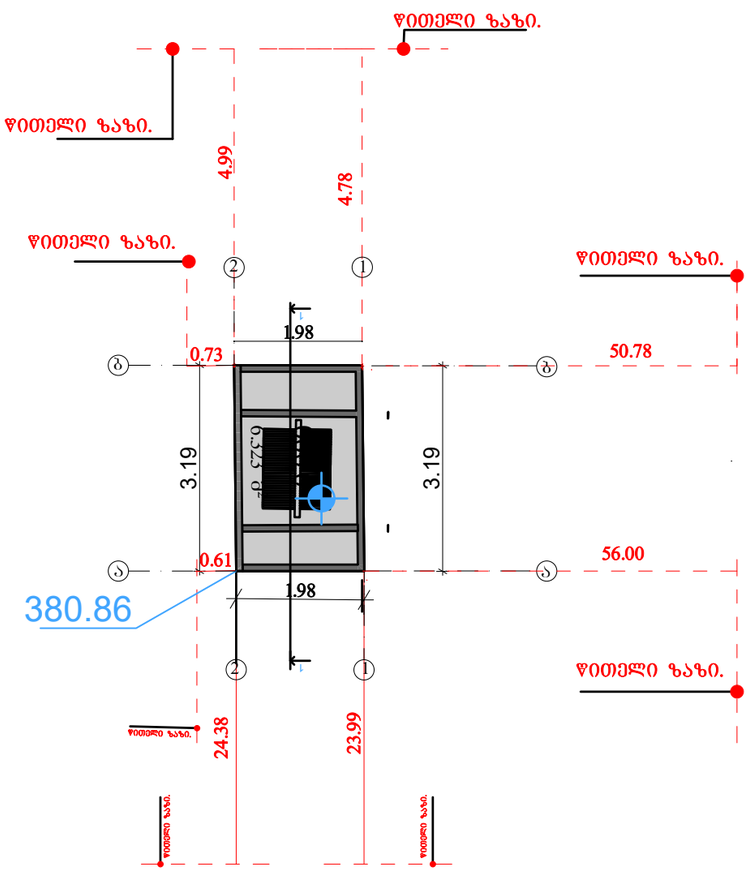

არსებული ელ.ქვესადგურის სახურავის გეგმა 1 :100 მ

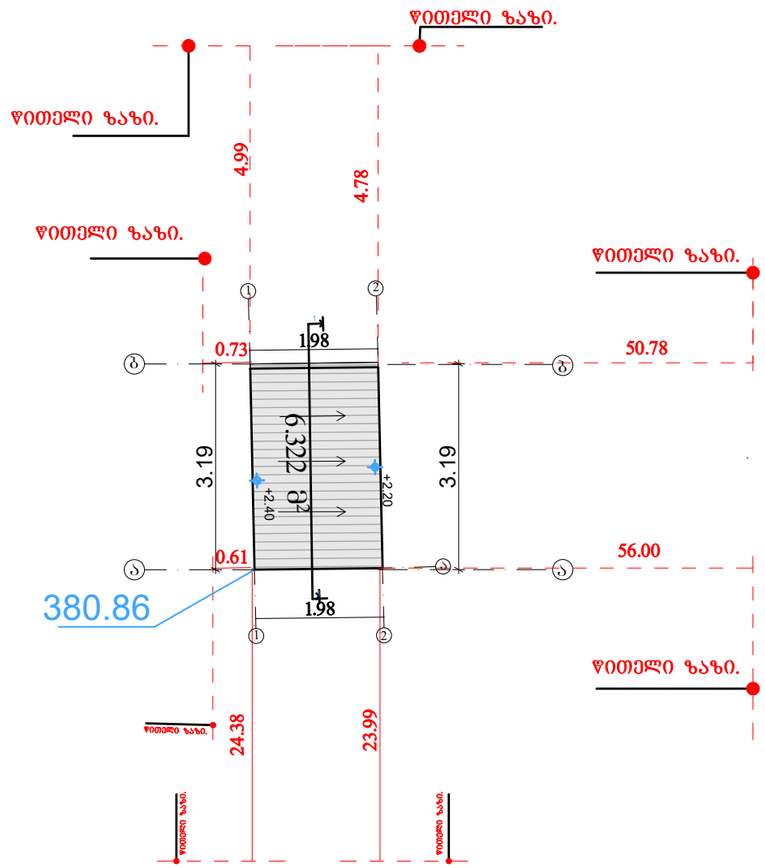

პრ.მთ.არქ.	გიორგი დგებუაძე			ინვენტ. №	
არქიტექტორი	გიორგი დგებუაძე				
დამკვეთი	შ.პ.ს. "სპეროზა"			თარიღი	05.06.2024
			ქალაქი თბილისი, მტკვრის მარჯვენა სანაპირო, ავტოსადგურის (ს/კ 01.18.09.005.059)		
			გაზ გასამართი სადგურის რეკონსტრუქცია	სტადია	ფურცელი	ფურ-ბი
				ა.პ.	34	64
			არსებული ელ. ქვესადგურის გეგმა		

არსებული კომერციული ჯიხური გებმა 3-1 ღერძებში 100 მ

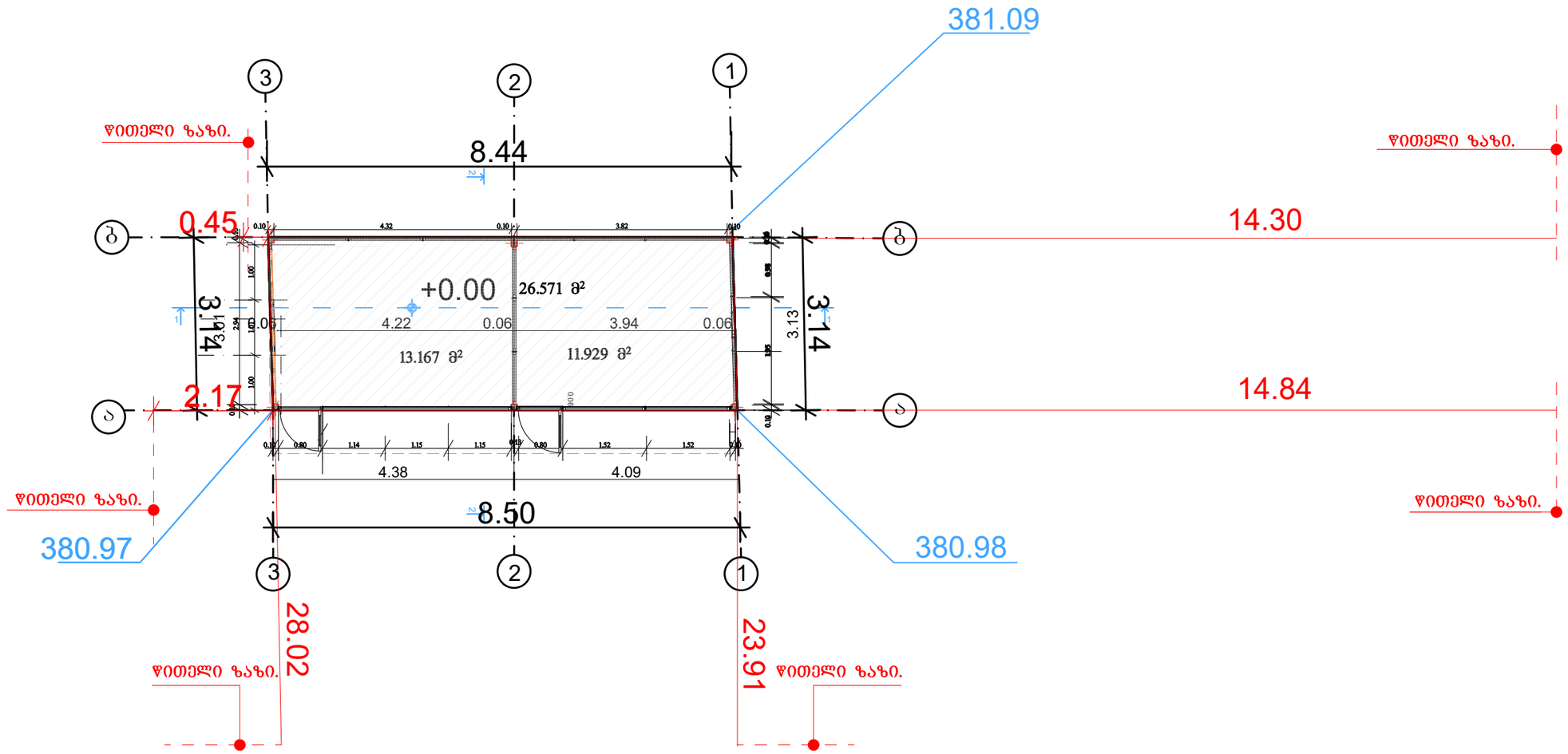

პრ.მთ.არქ.	გიორგი დგებუაძე			ინვენტ. №	
არქიტექტორი	გიორგი დგებუაძე				
დამკვეთი	შ.პ.ს. "სპეროზა"			თარიღი	05.06.2024
			ქალაქი თბილისი, მტკვრის მარჯვენა სანაპირო, ავტოსადგურის (ს/კ 01.18.09.005.059)		
				სტადია	ფურცელი	ფურ-ბი
				ა.პ.	37	64
			კომერციული ჯიხური გებმა		

არსებული კომკერციული ჯიხური სახურავის გეგმა 100 მ

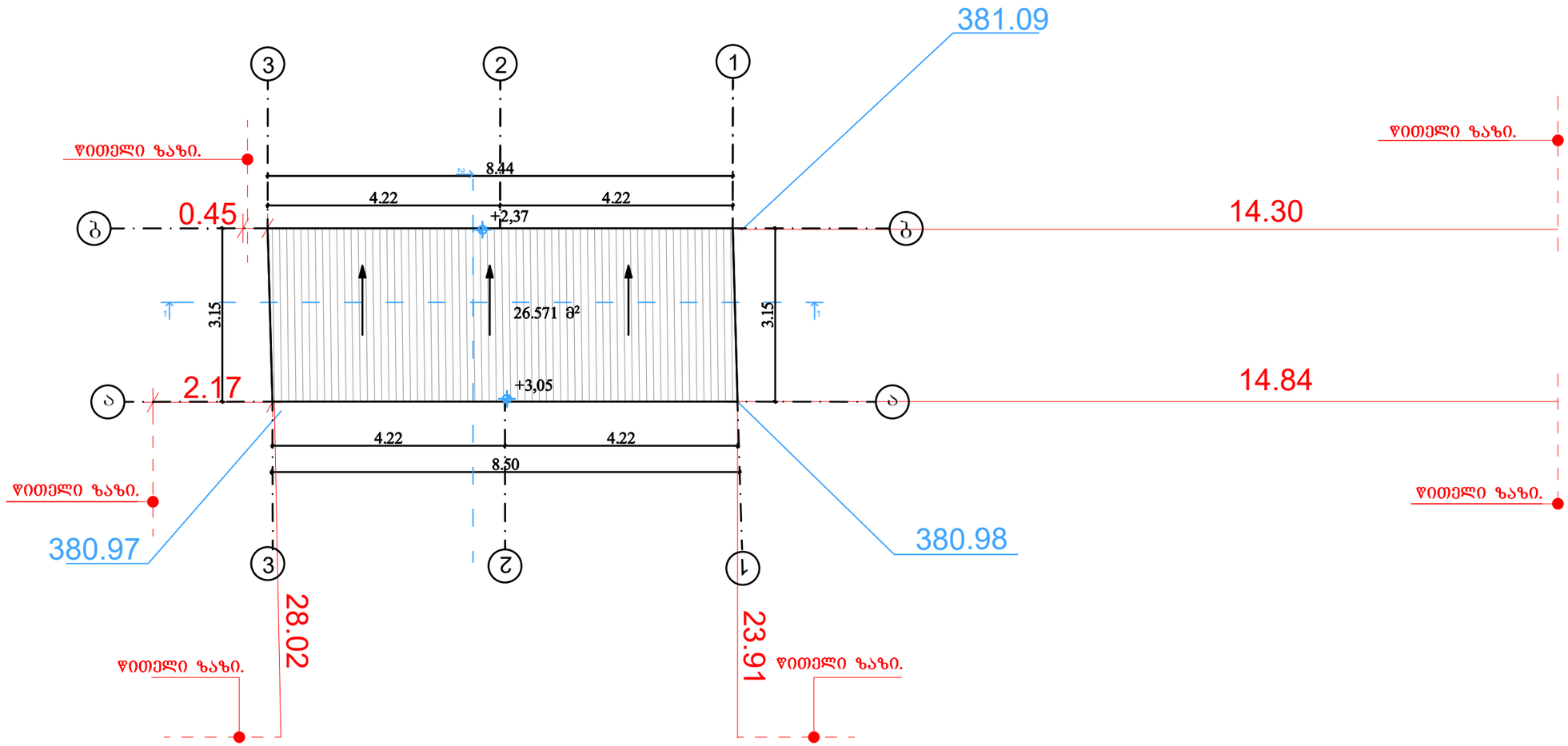

პრ.მთ.არქ.	გიორგი დგებუაძე			ინვენტ. №	
არქიტექტორი	გიორგი დგებუაძე				
დამკვეთი	შ.პ.ს. "სპეროზა"			თარიღი	05.06.2024
			ქალაქი თბილისი, მტკვრის მარჯვენა სანაპირო, ავტოსადგურის (ს/კ 01.18.09.005.059)		
				სტადია	ფურცელი / ფურ-ბი
				ა.პ.	38 / 64
			კომერციული ჯიხურის სახურავის გეგმა		

არსებული ავტო სამრეცხაოს გეგმა 1 :100 მ

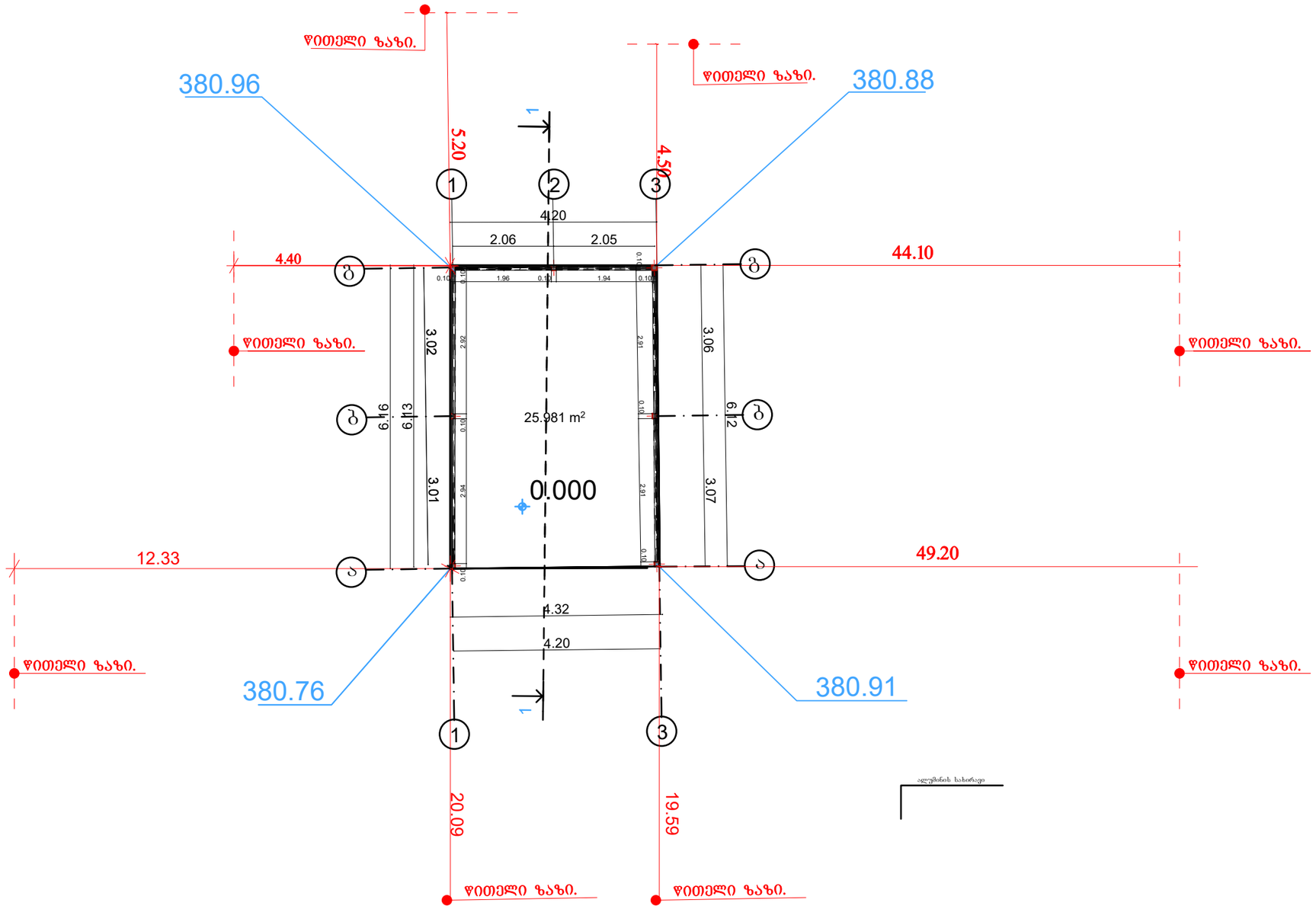

პრ.მთ.არქ.	გიორგი დგებუაძე			ინვენტ. №	
არქიტექტორი	გიორგი დგებუაძე				
დამკვეთი	შ.პ.ს. "სპეროზა"			თარიღი	05.06.2024
			ქალაქი თბილისი, მტკვრის მარჯვენა სანაპირო, ავტოსადგურის (ს/კ 01.18.09.005.059)		
			გაზ გასამართი სადგურის რეკონსტრუქცია	სტადია	ფურცელი	ფურ-ბი
				ა.პ.	42	64
			არსებული ავტო სამრეცხაოს ჭრილი 1-1		

არსებული ავტო სამრეცხაოს სახურავის გეგმა 1 :100 მ

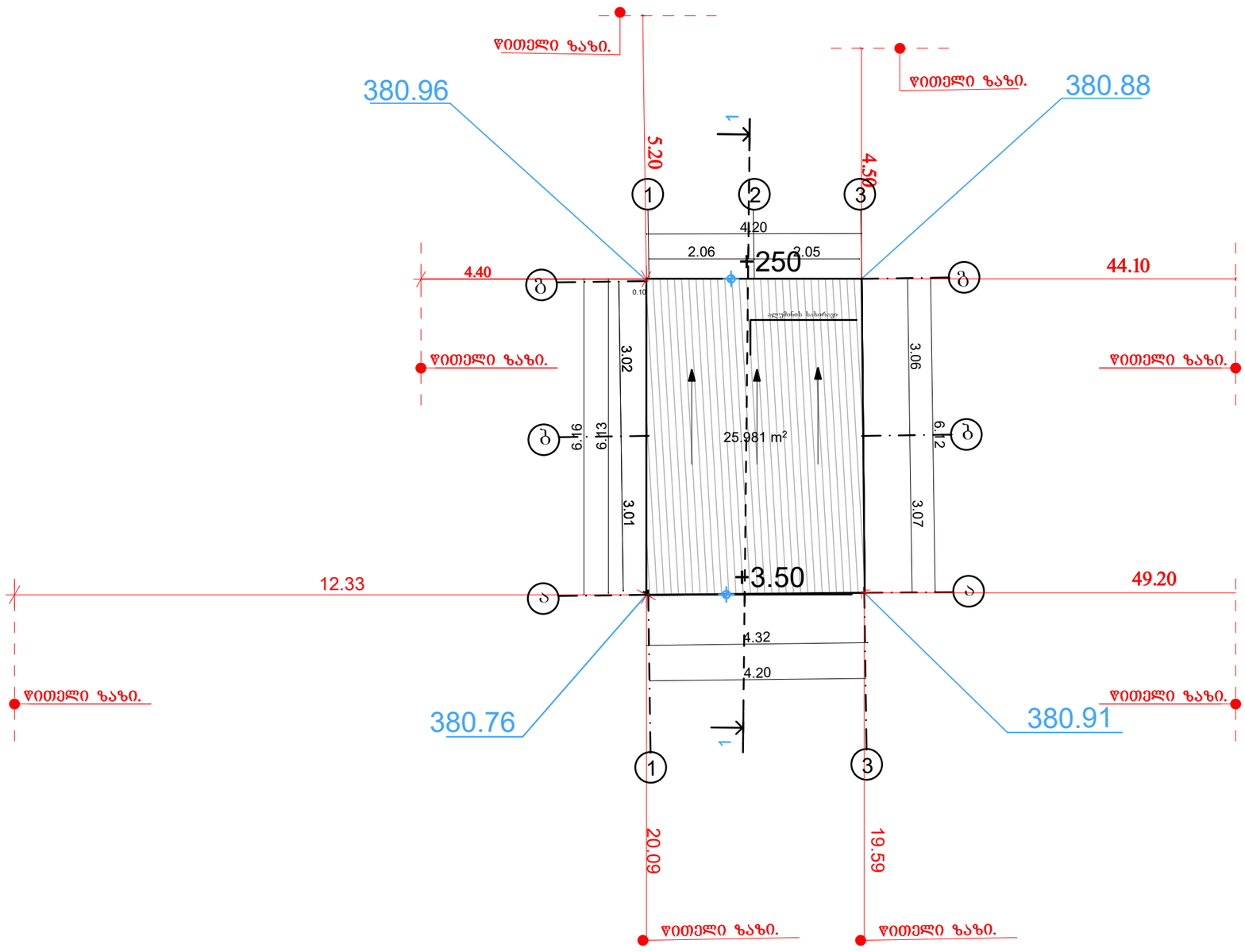

პრ.მთ.არქ.	გიორგი დგებუაძე			ინვენტ. №	
არქიტექტორი	გიორგი დგებუაძე				
დამკვეთი	შ.პ.ს. "სპეროზა"			თარიღი	05.06.2024
			ქალაქი თბილისი, მტკვრის მარჯვენა სანაპირო, ავტოსადგურის (ს/კ 01.18.09.005.059)		
			გაზ გასამართი სადგურის რეკონსტრუქცია	სტადია	ფურცელი / ფურ-ბი
				ა.პ.	43 / 64
			არსებული ავტო სამრეცხაოს სახურავის გეგმა		

არსებული ავტო სარემონტოს გეგმა 100 მ

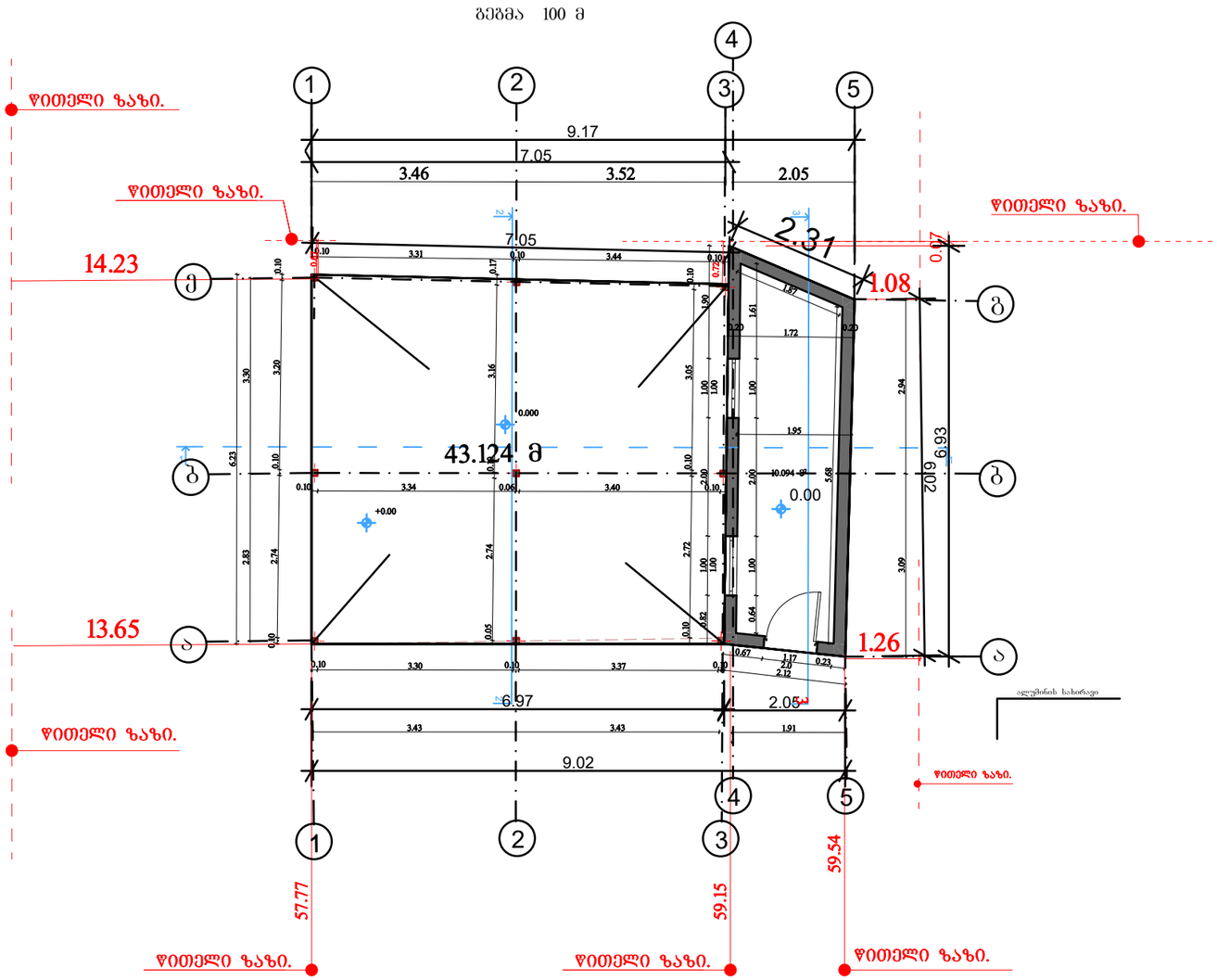

პრ.მთ.არქ.	გიორგი დგებუაძე			ინვენტ. №	
არქიტექტორი	გიორგი დგებუაძე				
დამკვეთი	შ.პ.ს. "სპეროზა"			თარიღი	05.06.2024
			ქალაქი თბილისი, მტკვრის მარჯვენა სანაპირო, ავტოსადგურის (ს/კ 01.18.09.005.059)		
				სტადია	ფურცელი ფურ-ბი
				ა.პ.	46 64
			არსებული ავტო სარემონტოს გეგმა 100 მ		

არსებული ავტო სარემონტოს სახურავის გეგმა 100 მ

სახურავის გეგმა 100 მ

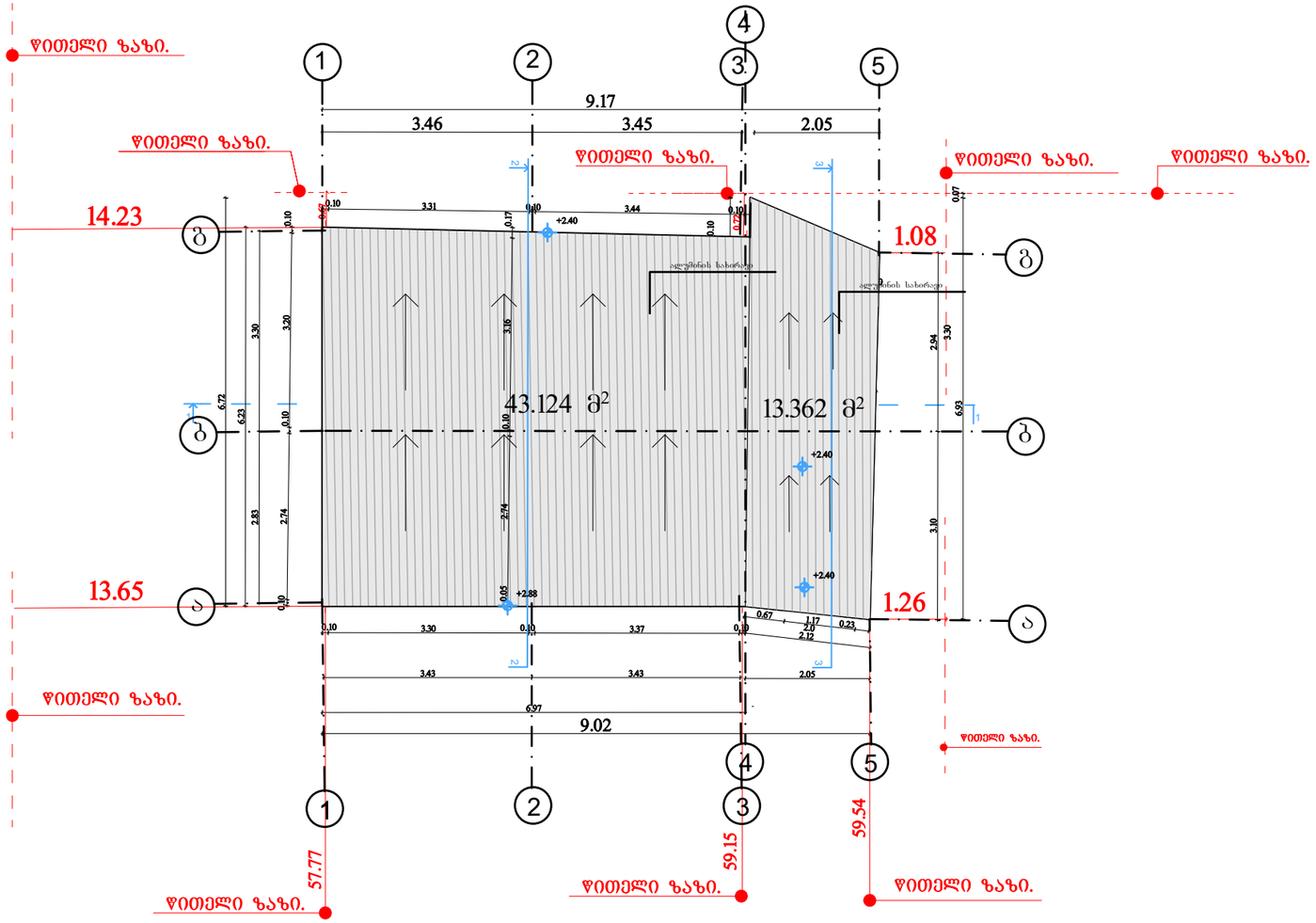

პრ.მთ.არქ.	ბიორგი დგებუაძე			ინვენტ. №	
არქიტექტორი	ბიორგი დგებუაძე				
დამკვეთი	შ.პ.ს. "სპეროზა"			თარიღი	05.06.2024
			ქალაქი თბილისი, მტკვრის მარჯვენა სანაპირო, ავტოსადგურის (ს/კ 01.18.09.005.059)		
				სტადია	ფურცელი	ფურ-ბი
				ა.პ.	47	64
			არსებული ავტო სარემონტოს სახურავის გეგმა 100 მ		

შენობა-ნაგებობის უსაფრთხოების წესებთან შესაბამისობის ანალიზი

გამოყენებული წესები - **„შენობა-ნაგებობის უსაფრთხოების წესები“**

ჩამოთვალეთ შენობის დაკავებულებები და აღწერეთ თითოეული გამოყენება
1. სავაჭრო ჯგუფი **სვ** - თხევადი საწვავის (ბენზინის) სარიგებელი 2 სვეტი (საპროექტო) ±0,00 მ ნიშნ.
2. სავაჭრო ჯგუფი **სვ** - აირის საწვავის სარიგებელი 2 სვეტი (საპროექტო) ±0,00 მ ნიშნ.
3. სავაჭრო ჯგუფი **სვ -** არსებული კომერციული ჯიხური ±0,00 მ ნიშნ.
4. საქმიანი ჯგუფი **სქ** - არსებული ადმინისტრაციული შენობა (საბუღალტრო, მომსახურე პერსონალის ოთახი, საოპერატორო, სამზარეულო); არსებული ავტოსამრეცხაო, ავტოსარემონტო, მოსაცდელები ±0,00 მ ნიშნულზე
5. დიდი საფრთხის შემცველი ჯგუფი **დსშ-3 -** საპროექტო ბენზინის 4 მიწისქვეშა რეზერვუარი -3,71 მ ნიშნ.
6. დამხმარე და სხვადასხვა დანიშნულების ჯგუფი **დს** - არსებული საკომპრესოროები (ელექტრო ფარები, საკომპრესორო, ფილტრების შესანახი); არსებული ელექტროქვესადგური, ტექნიკური ოთახი ±0,00 მ ნიშნ.

კონსტრუქციის ტიპი:	
განსაზღვრეთ კონსტრუქციის არსებული შენობისთვის: მაგალითი: II-A, II-B, V-A, V-B	
განსაზღვრეთ კონსტრუქციის ტიპი ახალი შენობისთვის: მაგალითი: II-A, II-B, V-A, V-B	**V-B**
შერეული კონსტრუქციის შემთხვევაში მიუთითეთ ტიპები, რომელიც გამოყენებული იქნება, განსაზღვრეთ ტიპები და მათი მდებარეობა:	

სიმაღლის შეზღუდვები ცხრილი 503 -ის მიხედვით		
დაკავებულობები	**დასაშვები სართულიანობა**	**შემოთავაზებული სართულიანობა**
1. სავაჭრო ჯგუფი **სვ** - თხევადი საწვავის (ბენზინის) სარიგებელი 2 სვეტი (საპროექტო) ±0,00 მ ნიშნ.	**1**	1
2. სავაჭრო ჯგუფი **სვ** - აირის საწვავის სარიგებელი 2 სვეტი (საპროექტო) ±0,00 მ ნიშნ.	**1**	1
3. სავაჭრო ჯგუფი **სვ -** არსებული კომერციული ჯიხური ±0,00 მ ნიშნ.	**1**	1
4. საქმიანი ჯგუფი **სქ** - არსებული ადმინისტრაციული შენობა (საბუღალტრო, მომსახურე პერსონალის ოთახი, საოპერატორო, სამზარეულო); არსებული ავტოსამრეცხაო, ავტოსარემონტო, მოსაცდელები ±0,00 მ ნიშნულზე	**2**	1
5. დიდი საფრთხის შემცველი ჯგუფი **დსშ-3 -** საპროექტო ბენზინის 4 მიწისქვეშა რეზერვუარი -3,71 მ ნიშნ.	**1**	1
6. დამხმარე და სხვადასხვა დანიშნულების ჯგუფი **დს** - არსებული საკომპრესორო (ელექტრო ფარები, საკომპრესორო, ფილტრების შესანახი); არსებული ელექტროქვესადგური, ტექნიკური ოთახი ±0,00 მ ნიშნ.	**1**	1
	დასაშვები სიმაღლე	**შემოთავაზებული სიმაღლე**
შენობების სიმაღლე =	**12,2**	**5,48 (საპროექტო ფარდული)**
მიწის დონის ზემოთ სართულ(ებ)ის რაოდენობა =	**1**	**1**

ფართობის შეზღუდვები ცხრილი 503 -ის მიხედვით		
დაკავებულობები	**დასაშვები ფართობი (სართულზე)**	**შემოთავაზებული ფართობი (სართულზე)**
1. სავაჭრო ჯგუფი **სვ** - თხევადი საწვავის (ბენზინის) სარიგებელი 2 სვეტი (საპროექტო) ±0,00 მ ნიშნ.	840	**12,43**
2. სავაჭრო ჯგუფი **სვ** - აირის საწვავის სარიგებელი 2 სვეტი (საპროექტო) ±0,00 მ ნიშნ.	840	**11,08**
3. სავაჭრო ჯგუფი **სვ -** არსებული კომერციული ჯიხური ±0,00 მ ნიშნ.	840	**25,09**
4. საქმიანი ჯგუფი **სქ** - არსებული ადმინისტრაციული შენობა (საბუღალტრო, მომსახურე პერსონალის ოთახი, საოპერატორო, სამზარეულო); არსებული ავტოსამრეცხაო, ავტოსარემონტო, მოსაცდელები ±0,00 მ ნიშნულზე	840	**86,26**
5. დიდი საფრთხის შემცველი ჯგუფი **დსშ-3 -** საპროექტო ბენზინის 4 მიწისქვეშა რეზერვუარი -3,71 მ ნიშნ.	460	**34,79**
6. დამხმარე და სხვადასხვა დანიშნულების ჯგუფი **დს** - არსებული საკომპრესორო (ელექტრო ფარები, საკომპრესორო, ფილტრების შესანახი); არსებული ელექტროქვესადგური, ტექნიკური ოთახი ±0,00 მ ნიშნ.	510	**83,06**
შემოთავაზებული ფართობების ჯამი =	**252,71**	
სართულების რაოდენობა =	**1**	
შენობების საერთო ფართობი =	**502,33**	

გარე კედლის ცეცხლმედეგობისა და ღიობისადმი მოთხოვნები ცხრილების 602-ის და 705.8 -ის მიხედვით									
გარე კედელი	**ხანძარსაწინააღმდეგო მანძილი** (მეტრი)	**ცეცხლმედეგობის ხარისხი** (საათი)		**კედლის ღიობების ფართობი** (კედლის %)					
		მოთხოვნილი	**გათვალისწინებული**	**დასაშვები**			**გათვალისწინებული**		
				დაცული	**დაუცველი საშხეფებით**	**დაუცველი**	**დაცული**	**დაუცველი საშხეფებით**	**დაუცველი**
ფასადი 4-1 **(არსებ.ადმინისტრაც. შენობა)**	2,26	2	2						არსებული
ფასადი ა-გ **(არსებ.ადმინისტრაც. შენობა)**	9,13	0	0						არსებული
ფასადი 1-4 **(არსებ.ადმინისტრაც. შენობა)**	17,64	0	0						არსებული
ფასადი გ-ა **(არსებ.ადმინისტრაც. შენობა)**	3,68	0	0						არსებული
არსებული საკომპრესოროები ფასადი ა-ბ	7,74	0	0						არსებული
არსებული საკომპრესოროები ფასადები 2-1	5,39	0	0						არსებული
არსებული საკომპრესოროები ფასადი ბ-ა	2,32	1	1						არსებული
არსებული საკომპრესოროები ფასადები 1-2	4,80	0	0						არსებული

არსებული სავაჭრო ფასადი ა-ბ	8,33	0	0						არსებული
არსებული სავაჭრო ფასადები 3-1	4,24	0	0						არსებული
არსებული სავაჭრო ფასადი ბ-ა	0,71	2	1 (არსებ,)						არსებული
არსებული სავაჭრო ფასადები 1-3	0,00	2	2						-

ხანძრისაგან დაცვის სისტემებისადმი მოთხოვნები							
დაკავებულობები/ სივრცეები/გასასვლელი საშუალებები	ავტოსაშხეფი სისტემა	ალტერნატიული ავტომატური ცეცხლსაქრობი სისტემები	სახანძრო განგაშისა, კვამლაღმომჩენი და ცეცხლაღმომჩენი სისტემები	სახანძრო მილდგარების სისტემები	კვამლის საკონტროლო სისტემები	ხელის ცეცხლმაქრები	საავარიო განგაშის სისტემები
საქმიანი ჯგუფი სქ	არა	არა	კი	არა	არა	კი	არა
სავაჭრო ჯგუფი სვ	არა	არა	არა	არა	არა	კი	არა
დიდი საფრთხის შემცველი ჯგუფი დსშ-3	არა	არა	არა	არა	არა	კი	არა
დამხმარე და სხვადასხვა დანიშნულების ჯგუფი დს	არა	არა	კი	არა	არა	კი	არა
კიბის უჯრედი							
ლიფტები							
დერეფანი							
სახანძრო-სამაშველო სამსახურის მიერ გამოსაყენებელი მისაერთებლები				კი			
სახანძრო ტუმბოები და წყლის რეზერვუარი (ტერიტორიაზე)				არა			

განიავებისადმი მოთხოვნები		
დაკავებულობები/სივრცეები/გასასვლელი საშუალებები	ბუნებრივი განიავება	ხელოვნური განიავება
საქმიანი ჯგუფი სქ	კი	-
სავაჭრო ჯგუფი სვ	კი	-
დიდი საფრთხის შემცველი ჯგუფი დსშ-3	კი	-
დამხმარე და სხვადასხვა დანიშნულების ჯგუფი დს	კი	-
კიბის უჯრედი	-	-
ლიფტები	-	-
დერეფანი	-	-

თითოეული სართულიდან გასასვლელი საშუალება									
სართულები	დაკავებულობა და დაკავებულობის დატვირთვის ჯამური მაჩვენებელი	მოთხოვნილი გასასვლელების/გასასვლელთან მისადგომის რაოდენობა	გათვალისწინებული გასასვლელების/გასასვლელთან მისადგომის რაოდენობა და ტიპი	გასასვლელი საშუალებების სიგანე (მეტრი)					
				გზა-კიბეები		დერაფანი		გასასვლელის გზა-კარი	
				მოთხოვნილი	გათვალისწინებული	მოთხოვნილი	გათვალისწინებული	მოთხოვნილი	გათვალისწინებული
არსებული შენობა-ნაგებობები									
სართული ±0,00 მ ნიშნულზე	საქმიანი ჯგუფი სქ: არსებ. ადმინისტ. შენობა; დ.დ.=4;	1 გზა-კარი	არსებული 1 გზა-კარი;	-	-	-	-	0,82	არსებული 0,82
	არსებ. სამრეცხაო დ.დ.=3;	-	-	-	-	-	-	-	-
	არსებ. ავტოსარემონტო დ.დ.=5;	-	-	-	-	-	-	-	-
	არსებ. მოსაცდელები დ.დ.=2	-	-	-	-	-	-	-	-
	სავაჭრო ჯგუფი სვ: არსებ. კომერციული კიოსკი ს.დ.დ.=9	2 გზა-კარი	არსებული 2 გზა-კარი	-	-	-	-	1,64	არსებული 1,64
	დამხმარე და სხვადასხვა დანიშნულების ჯგუფი დს: არსებული საკომპრესოროები ელექტრო ქვესადგური, ტექ.ოთახი დ.დ.=4	4 გზა-კარი	არსებული 7 გზა-კარი	-	-	-	-	3,28	არსებული 16,35
საპროექტო შენობა-ნაგებობები									
სართული -3,71 მ ნიშნ.;	დიდი საფრთხის შემცველი ჯგუფი დსშ-3: საპროექტო მიწისქვეშა ბენზინის რეზერვუარები, დაუკავებელი	-	-	-	-	-	-	-	-
სართული ±0,00 მ ნიშნულზე	სავაჭრო ჯგუფი სვ: ბენზინის 2 სარიგებელი სვეტი და ბუნებრივი აირის	-	-	-	-	-	-	-	-

	სარიგებელი 2 სვეტი (საპროექტო) ს.დ.დ. 8								

წყალსადენი სისტემის ფიქსირებული მოწყობილობების რაოდენობა ცხრილი 1602.1-ის მიხედვით													
სართულები	დაკავებულობა და დაკავებულობის დატვირთვის ჯამური მაჩვენებელი	ფიქსირებული მოწყობილობები არსებული(ცალი)											
		უნიტაზი		ტუალეტის ხელსაბანები		აბაზანა/შხაპი		სასმელი წყლის ფანტანი		სამომსახურეო ნიჟარა		სამზარეულოს ნიჟარა	
		მოთხოვნილი	გათვალისწინებული	მოთხოვნილი	გათვალისწინებული	მოთხოვნილი	გათვალისწინებული	მოთხოვნილი	გათვალისწინებული	მოთხოვნილი	გათვალისწინებული	მოთხოვნილი	გათვალისწინებული
სართული ±0,00 მ ნიშნულზე	საქმიანი ჯგუფი სქ, სავაჭრო ჯგუფი სვ; დამხმარე და სხვადასხვა დანიშნულების ჯგუფი დს: ს.დ.დ. 31	1	3	1	3	-	1	1	1	-	-	1	1