არსებული ადმინისტრაციული შენობის ფასადი ბ-ა ღერძებში 1:100 მ.

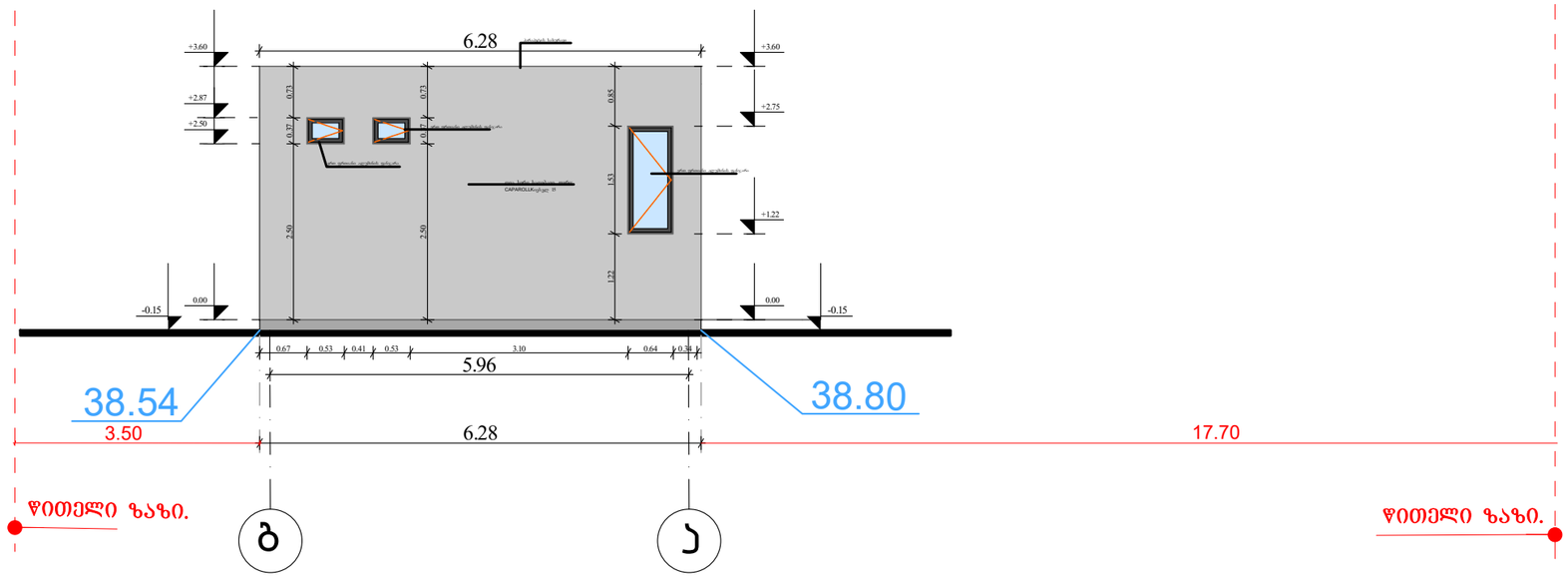

ქალაქი თბილისი, მტკვრის მარჯვენა სანაპირო, ავტოსადგურის (ს/კ 01.18.09.005.059)

პრ.მთ.არქ.	ბიორბი დგებუაძე			ინვენტ. №	
არქიტექტორი	ბიორბი დგებუაძე				
დამკვეთი	შ.პ.ს. "საეროზა"			თარიღი	05.06.2024
			ქალაქი თბილისი, მტკვრის მარჯვენა სანაპირო, ავტოსადგურის (ს/კ 01.18.09.005.059)		
			გაზ გასამართი სადგურის რეკონსტრუქცია	სტადია	ფურცელი	ფურ-ბი
				ა.პ.	10	64
			არსებული ადმინისტრაციული შენობის ფასადი			

არსებული ადმინისტრაციული შენობის ფასადი 1-4 ღერძებში 1:100 მ.

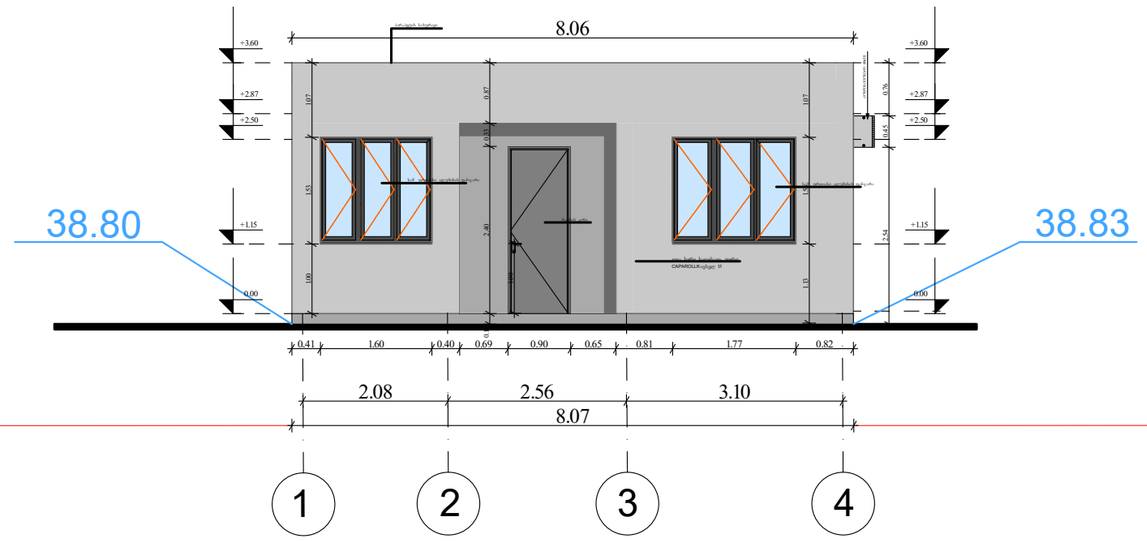

23.90

34.10

წითელი ზაზი.

წითელი ზაზი.

ქალაქი თბილისი, მტკვრის მარჯვენა სანაპირო, ავტოსადგურის (ს/კ 01.18.09.005.059)

პრ.მთ.არქ.	გიორგი დგებუაძე			ინვენტ. №	
არქიტექტორი	გიორგი დგებუაძე				
დამკვეთი	შ.პ.ს. "სპეროზა"			თარიღი	05.06.2024
			ქალაქი თბილისი, მტკვრის მარჯვენა სანაპირო, ავტოსადგურის (ს/კ 01.18.09.005.059)		
			გაზ გასამართი სადგურის რეკონსტრუქცია	სტადია	ფურცელი / ფურ-ბი
				ა.პ.	11 / 64 64
			არსებული ადმინისტრაციული შენობის ფასადი		

არსებული ადმინისტრაციული შენობის ფასადი ა-ბ ღერძებში 1:100 მ.

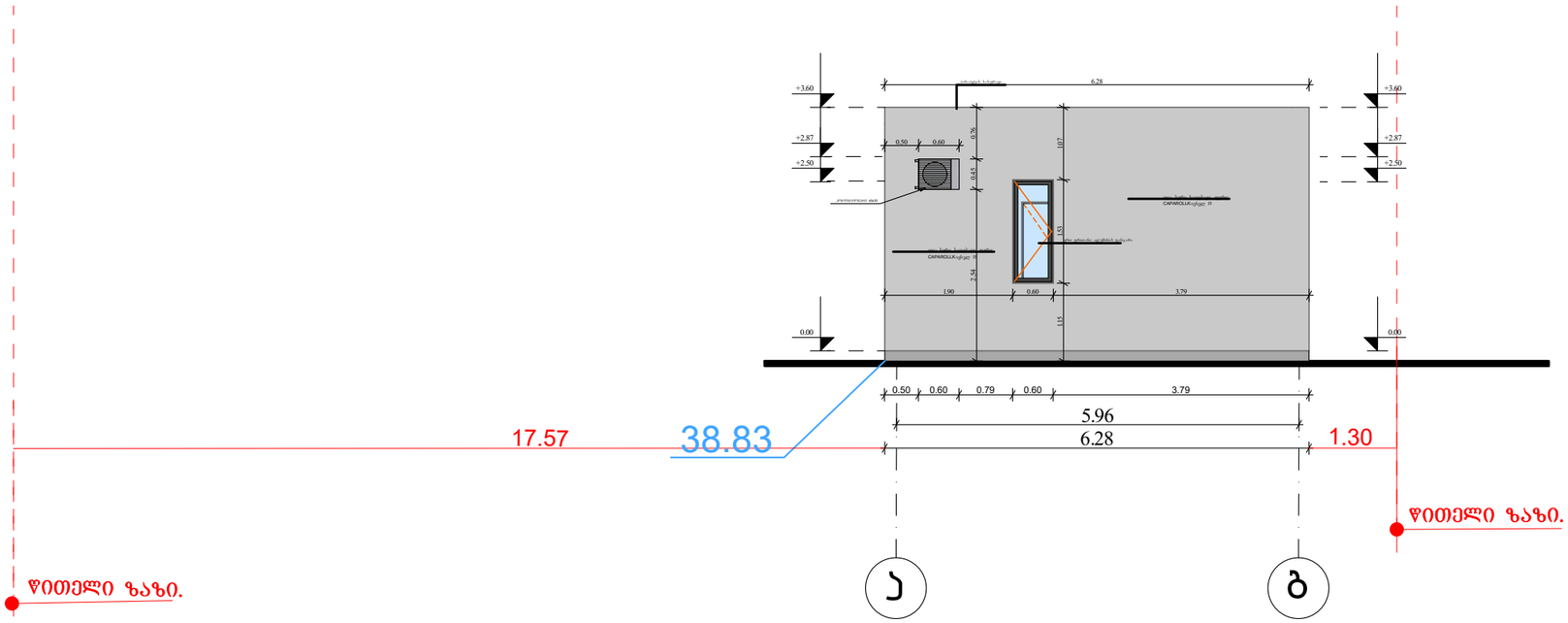

ქალაქი თბილისი, მტკვრის მარჯვენა სანაპირო, ავტოსადგურის (ს/კ 01.18.09.005.059)

პრ.მთ.არქ.	გიორგი დგებუაძე			ნიშნტ. №	
არქიტექტორი	გიორგი დგებუაძე				
დამკვეთი	შ.პ.ს. "სპეროზა"			თარიღი	05.06.2024
			ქალაქი თბილისი, მტკვრის მარჯვენა სანაპირო, ავტოსადგურის (ს/კ 01.18.09.005.059)		
			გაზ გასამართი სადგურის რეკონსტრუქცია	სტადია	ფურცელი	ფურ-ბი
				ა.პ.	12	64
			არსებული ადმინისტრაციული შენობის ფასადი		

არსებული ადმინისტრაციული შენობის ფასადი 4-1 ღერძებში 1:100 მ.

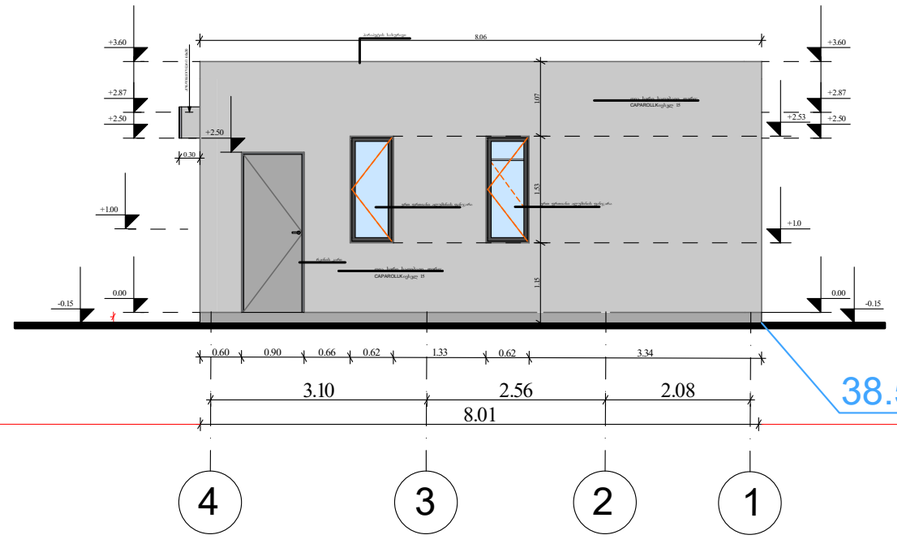

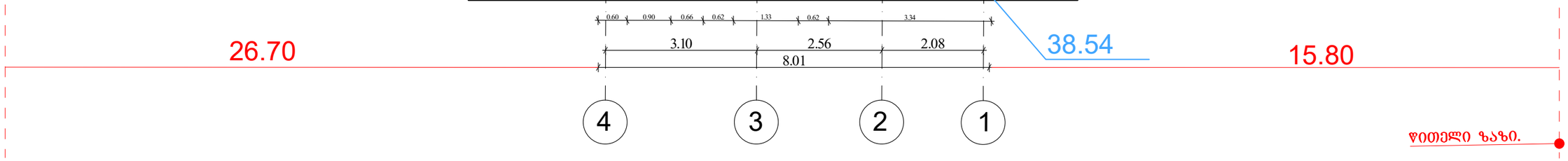

პრ.მთ.არქ.	ბიორგი დგებუაძე			ნივენტ. №	
არქიტექტორი	ბიორგი დგებუაძე				
დამკვეთი	შ.პ.ს. "სპეროზა"			თარიღი	05.06.2024
			ქალაქი თბილისი, მტკვრის მარჯვენა სანაპირო, ავტოსადგურის (ს/კ 01.18.09.005.059)		
			ბაზ ბასამართი სადგურის რეკონსტრუქცია	სტადია	ფურცელი	ფურ-ბი
				ა.პ.	13	64
			არსებული ადმინისტრაციული შენობის ფასადი			

საპროექტო ფარდულის ფასადები 1:100 მ.

საპროექტო ფარდულის ფასადები 1-2 ღერძებში 1:100 მ.

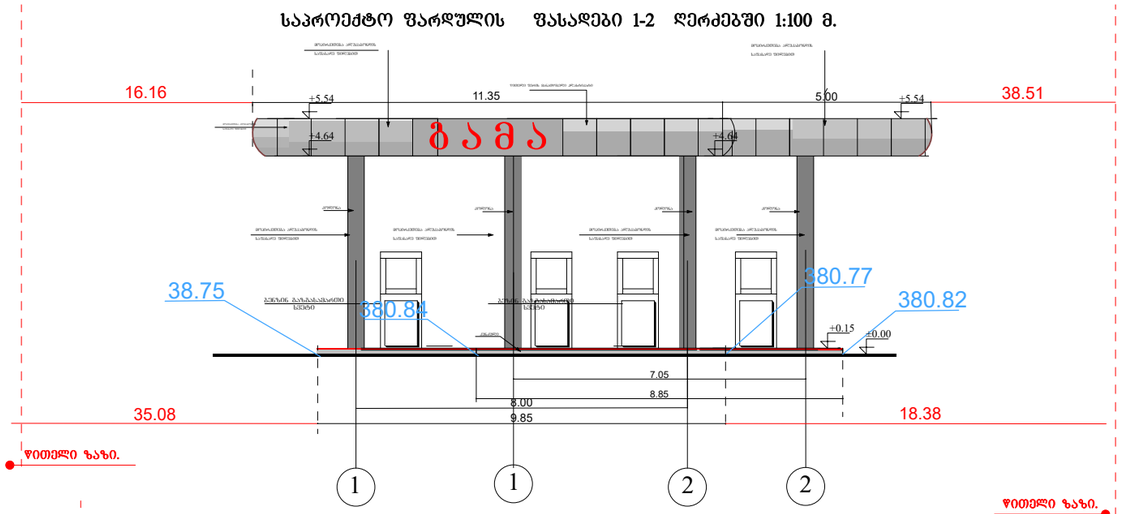

საპროექტო ფარდულის ფასადები ა-ბ ღერძებში 1:100 მ.

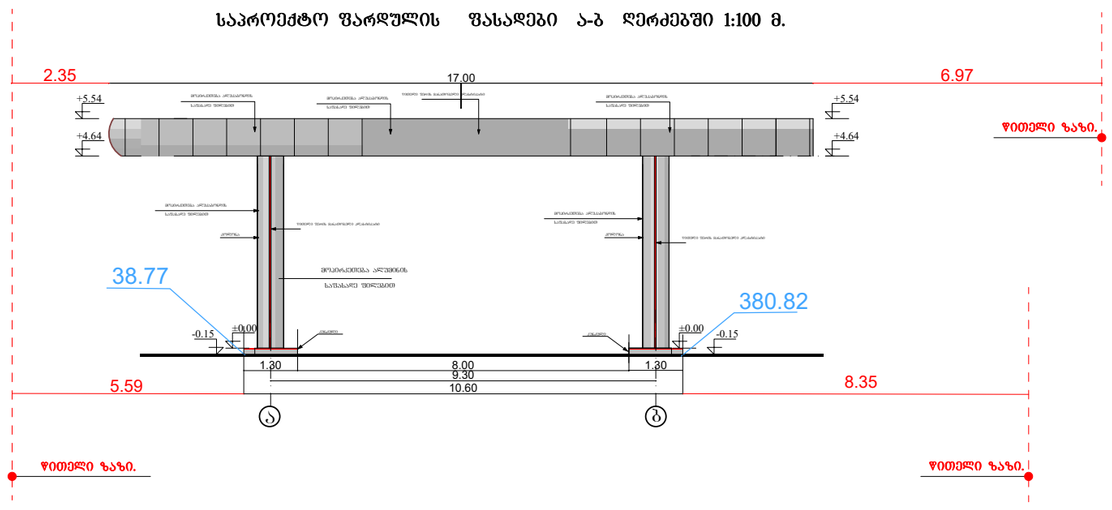

საპროექტო ფარდულის გეგმა 2-1 ღერძებში 1:100 მ.

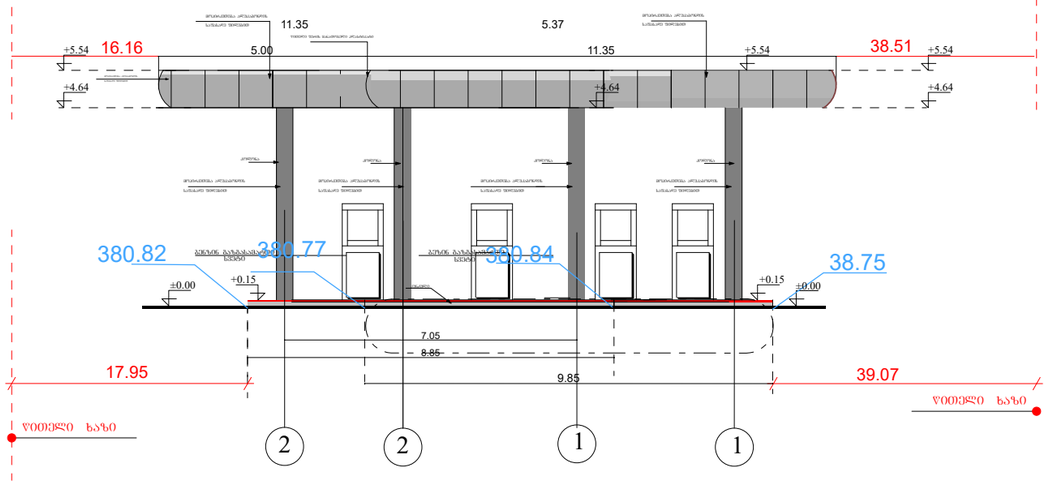

საპროექტო ფარდულის გეგმა ბ-ა ღერძებში 1:100 მ.

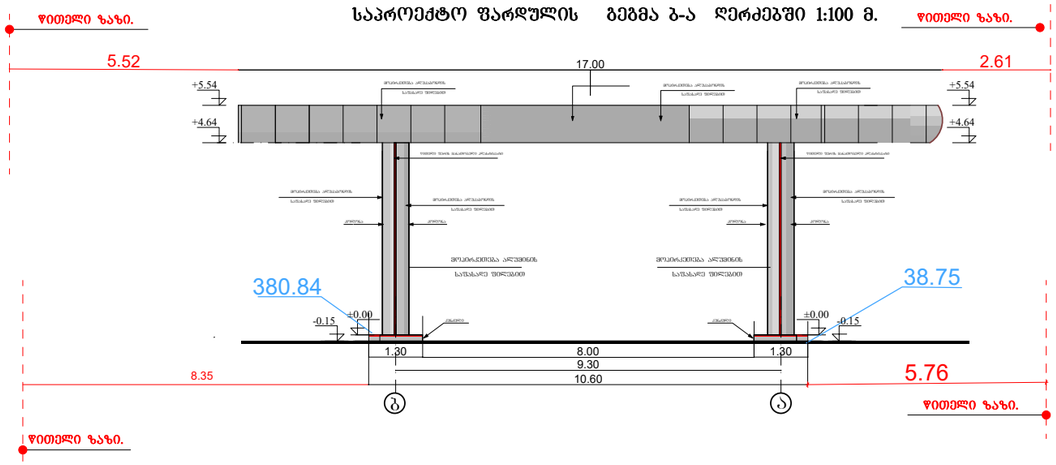

არ.მთ.არქ.	ბიორგბი ბარამიძე			ობიექ..№	
არქიტექტორი	ბიორგბი ბარამიძე				
დამკვეთი	შ.პ.ს. "ხაეროზა"			თარიღი	05.06.2024
			ქ. ობილისში, გურამიშვილის გამზირიდან გლდანისკენ მიმავალ ავტომაგისტრალზე.		
			ნაკვეთის საკადასტრო კოდი 01.11.12.020.007		
			საპროექტო ფარდულის ფასადი	სტადია	შურცალი / შურ-ბი
				1:100	16 / 64

არსებული საკომპრესოროს ფასადი 1:100 მ.

არსებული საკომპრესოროს ფასადი 2-1 ღერძებში

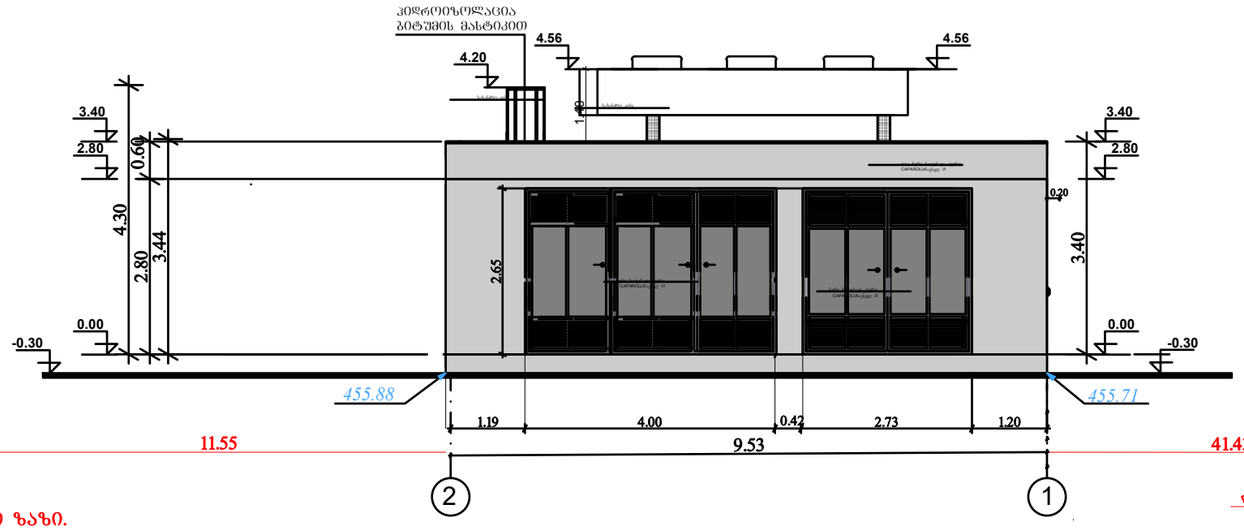

არსებული საკომპრესოროს ფასადი ბ-ა ღერძებში

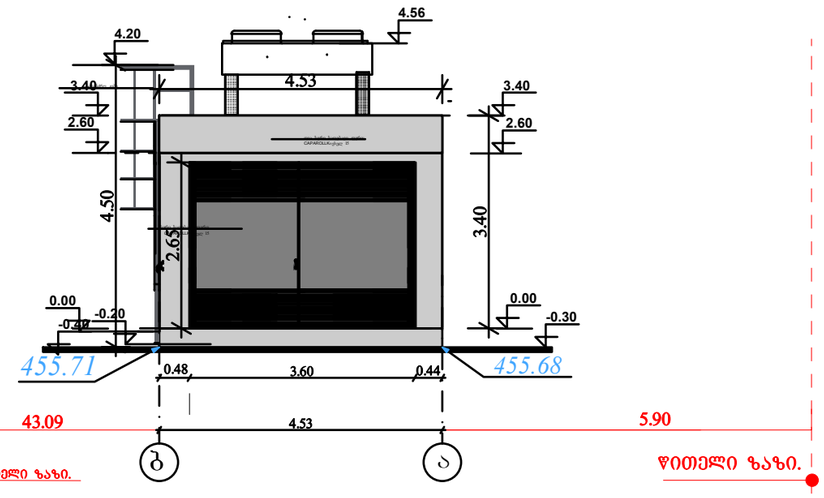

არსებული არსებული საკომპრესოროს ფასადი 1-2 ღერძებში

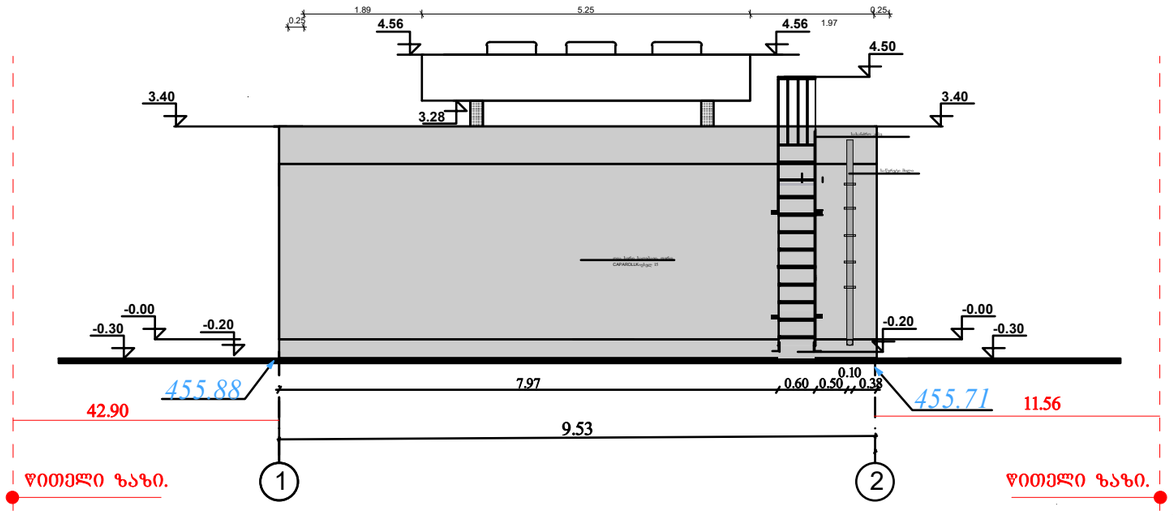

არსებული საკომპრესოროს ფასადი ა-ბ ღერძებში

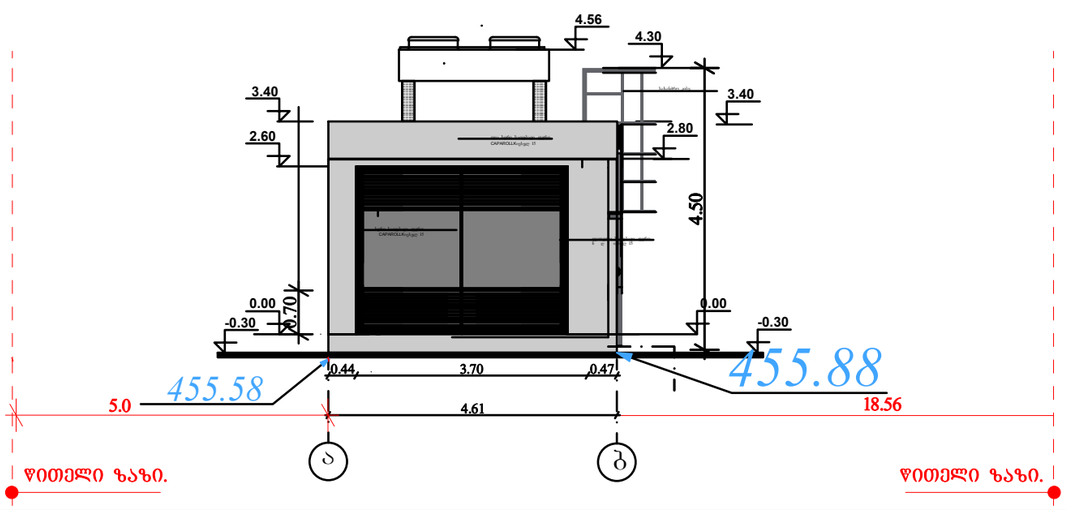

შენიშვნა

1. ნახაზზე ზომები მოცემულია სმ, ნიშნულები მ.

პრ.მთ.არქ.	გიორგი დგებუაძე		ობიექტ. №	
არქიტექტორი	გიორგი დგებუაძე			
დამკვეთი	შ.პ.ს. "სპეროზა"		თარიღი	05.06.2024
			ქალაქი თბილისი, დავით აღმაშენებელის ხეივანი გაზ გამართი სადგური(ს/კ 01.72.14.006.338)	
			სტადია	ფურცელი	ფურ-ბი
			ა.პ.	19	64
			არსებული საკომპრესოროს ფასადი 2-1; 1-2; ა-ბ; ბ-ა ღერძებში	

არსებული საკომპრესორის 2 ფასადი 1:100 მ.

არსებული საკომპრესოროს ფასადი 2-1 ღერძებში

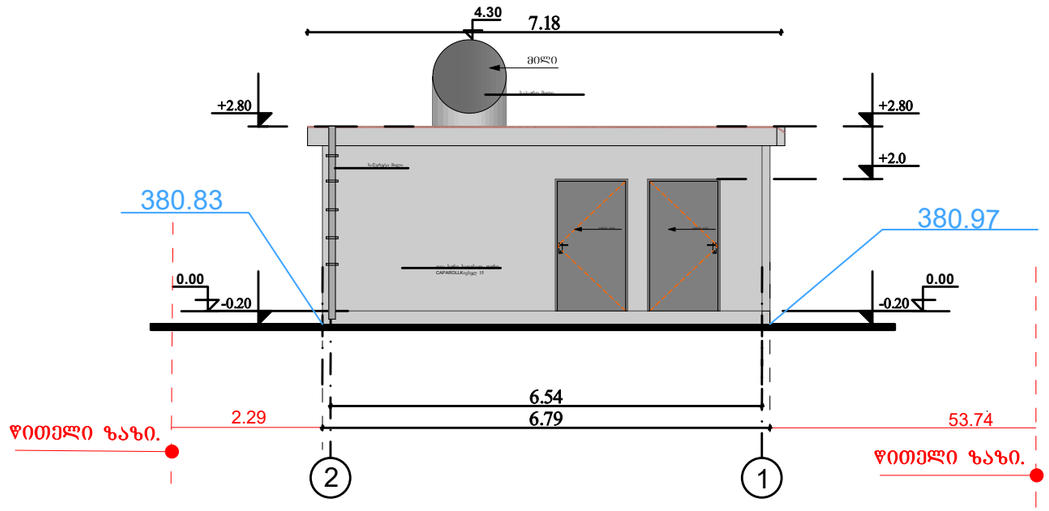

არსებული საკომპრესოროს ფასადი 1-2 ღერძებში

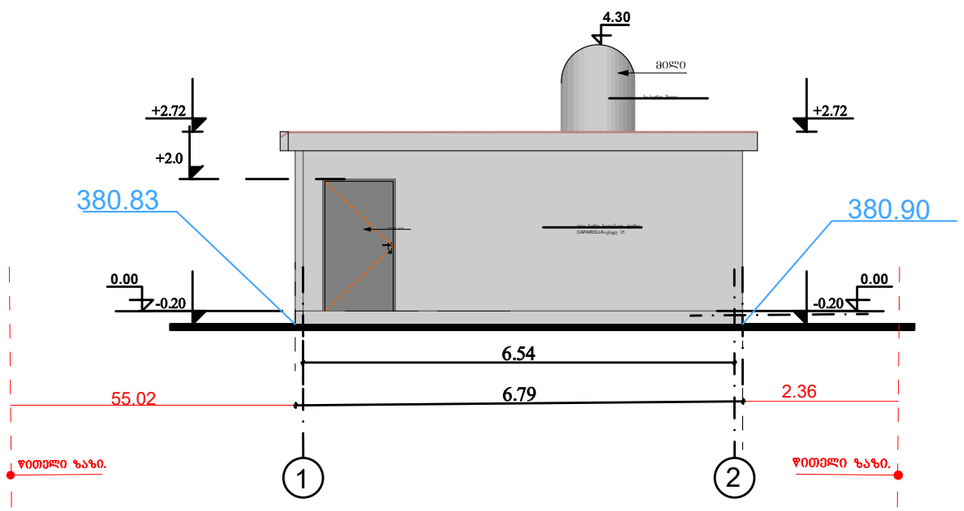

არსებული საკომპრესოროს ფასადი ა-ბ ღერძებში

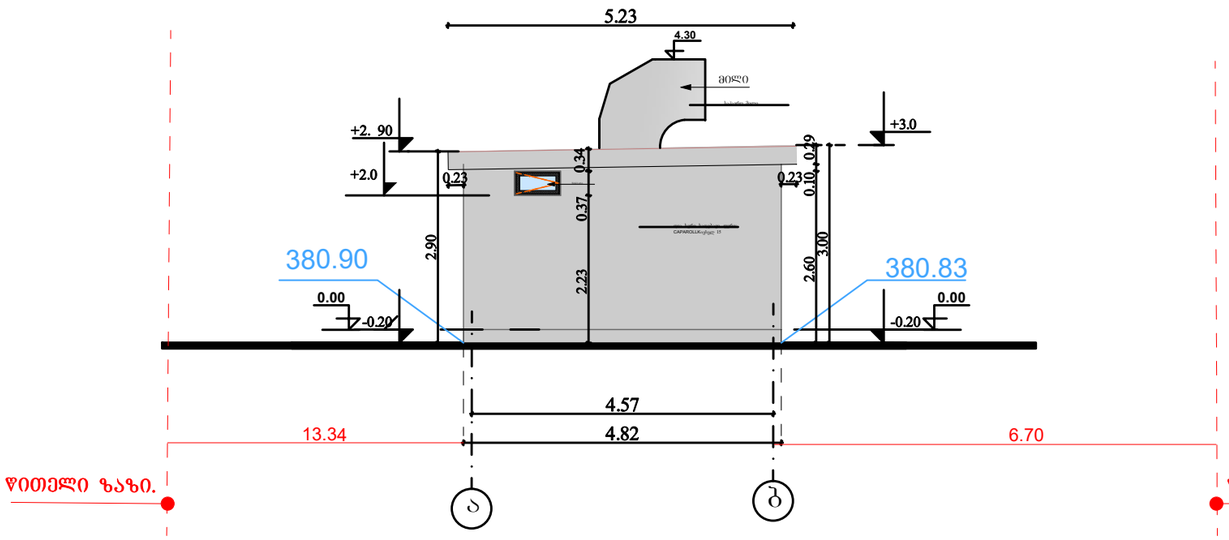

არსებული საკომპრესოროს ფასადი ბ-ა ღერძებში

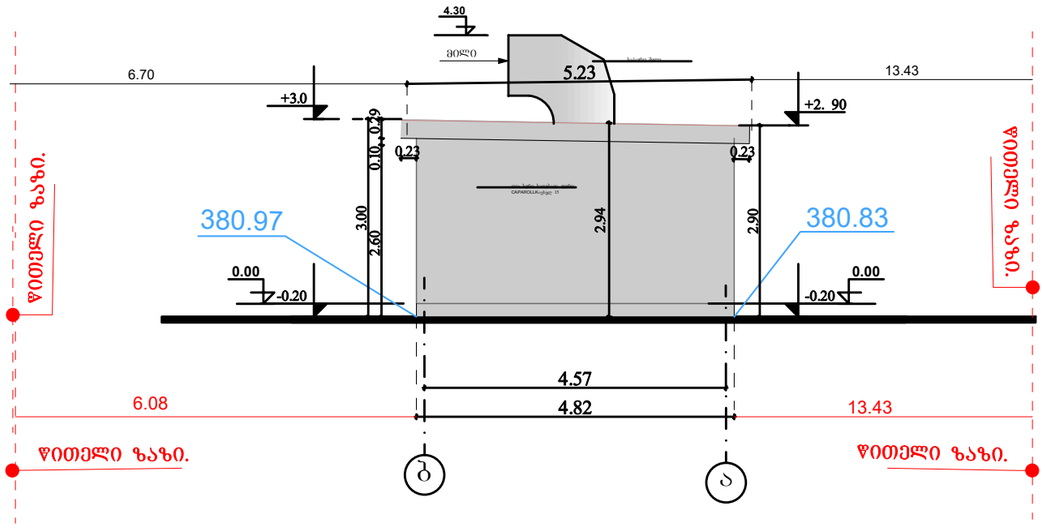

შენიშვნა

1. ნახაზზე ზომები მოცემულია სმ, ნიშნულები მ.

პრ.მთ.არქ.	ბიორგი დგებუაძე			ობიექტ. №	
არქიტექტორი	ბიორგი დგებუაძე				
დამკვეთი	შ.პ.ს. "სპეროზა"			თარიღი	05.06.2024
			ქალაქი თბილისი, დავით აღმაშენებელის ხეივანი გაზ გამართი სადგური(ს/კ 01.72.14.006.338)		
				სტადია	ფურცელი / ფურ-ბი
					22 / 64
			არსებული საკომპრესოროს 2 ფასადი 2-1; 1-2 ა-ბ; ბ-ა ღერძებში		

არსებული მოსაცდელის ფასადი 100 მ

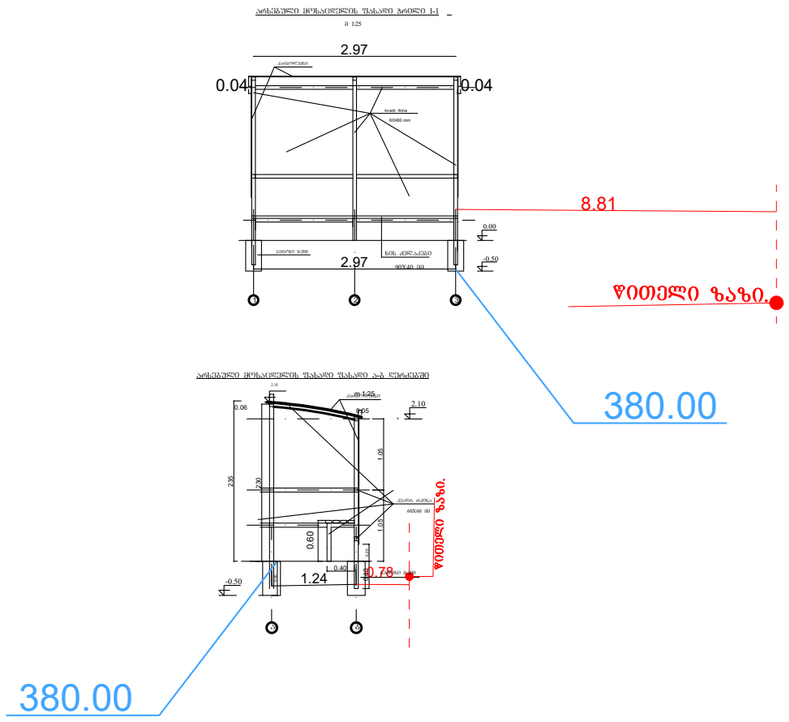
არსებული მოსაცდელის ფასადი პროექტი 1-1
m 1:25
2.97
0.04
0.04
8.81
0.00
-0.50
2.97
ფოლადის ხრახნული ძელები
90X40 მმ
ყოველი 3-ე ძელი
ასაწევი ხრახნით
ასაწევი ხრახნით
ფოლადის ხრახნული ძელები
ყოველი 3-ე ძელი

არსებული მოსაცდელის ფასადი 100 მ

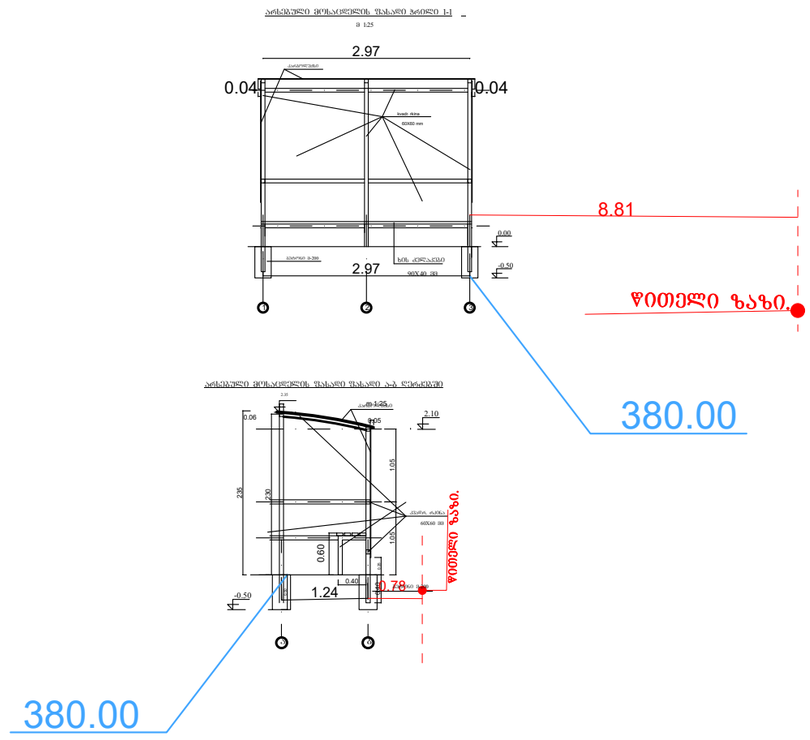

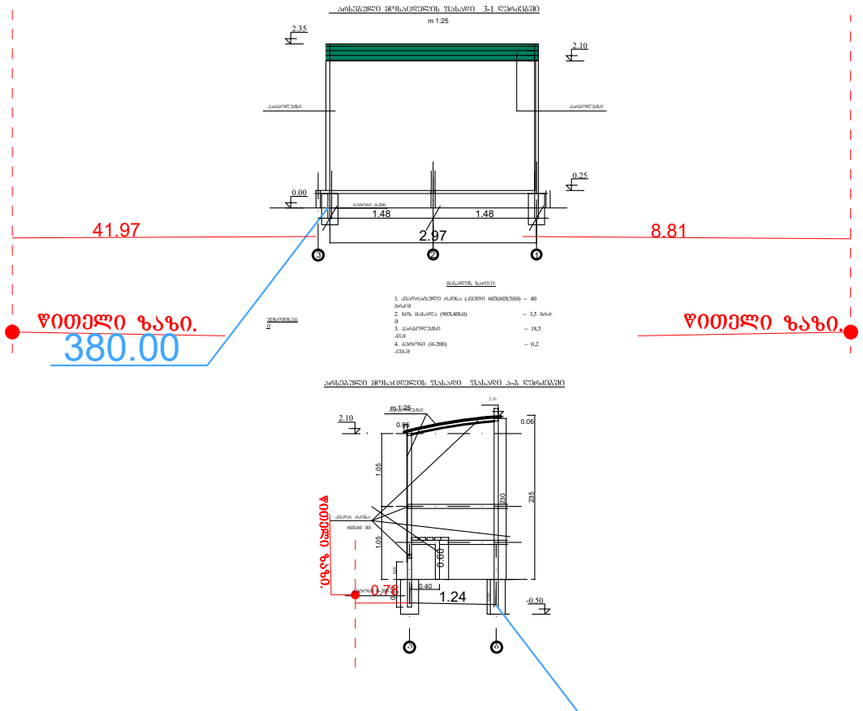

პრ.მთ.არქ.	გიორგი ბარამიძე			ნახვეტ. №	
არქიტექტორი	გიორგი ბარამიძე				
დამკვეთი	შ.პ.ს. "სპეროზა"			თარიღი	05.06.2024
			ქალაქი თბილისი, მტკვრის მარჯვენა სანაპირო, ავტოსადგურის (ს/კ 01.18.09.005.059)		
				სტადია	ფურცელი ფურ-ბი
				ა.პ.	30 64
			ფასადი 1-3; ა-ბ; ბ-ა 3-1 ღერძებში		

არსებული დახურული მოსაცდელი W კლასის 1 საათიანი ფასადები მ. 1:100

არსებული დახურული მოსაცდელის ფასადი 1-2 ღერძებში

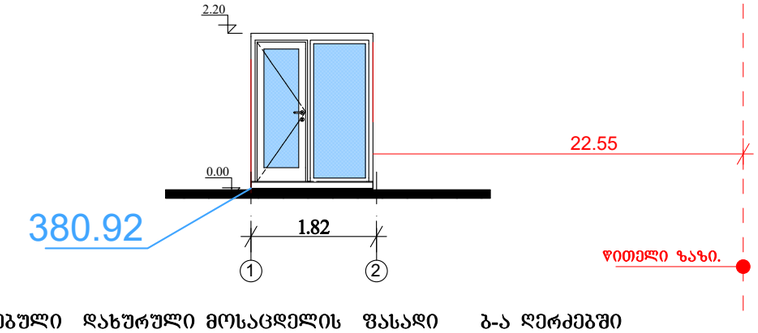

არსებული დახურული მოსაცდელის ფასადი 2-1 ღერძებში

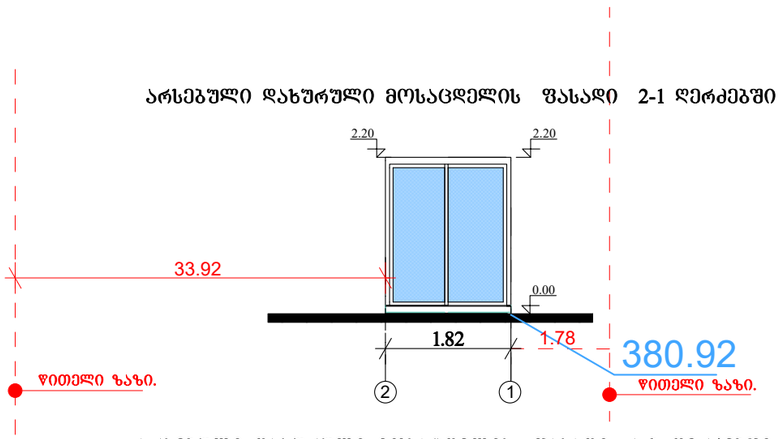

არსებული დახურული მოსაცდელის ფასადი ბ-ა ღერძებში

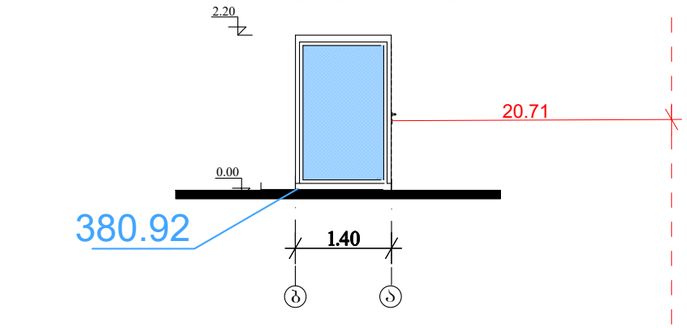

არსებული დახურული მოსაცდელის ფასადი ა-ბ ღერძებში

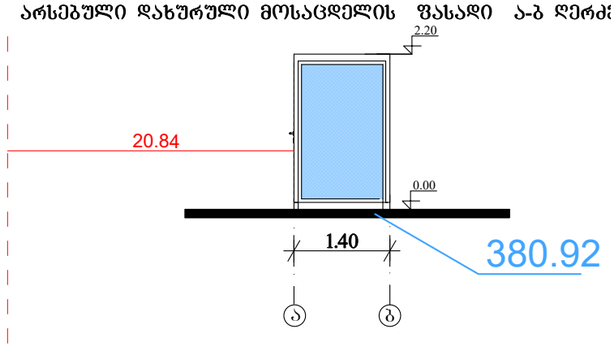

პრ.მთ.არქ.	გიორგი ბარამიძე			ინვენტ. №	
არქიტექტორი	გიორგი ბარამიძე				
დამკვეთი	შ.პ.ს. "სპეროზა"			თარიღი	05.06.2024
			ქალაქი თბილისი, მტკვრის მარჯვენა სანაპირო, ავტოსადგურის (ს/კ 01.18.09.005.059)		
			ავტოშპზასამართი სადგურის	სტადია	ფურცელი / ფურ-ბი
			საკომპრესორო ჩრილი	ა.პ.	33 / 64
			არსებული დახურული მოსაცდელის ფასადი 1-2; 2-1 ა-ბ; ბ-ა ღერძებში		

ᲐᲮᲡᲔᲑᲔᲚᲘ ᲔᲪ, ᲥᲕᲔᲡᲐᲓᲔᲑᲘᲡᲘᲡ ᲤᲐᲡᲐᲓᲘ Ა-Ბ ᲦᲔᲠᲫᲔᲑᲨᲘ ᲑᲔᲑᲛᲐ მ. 1:100

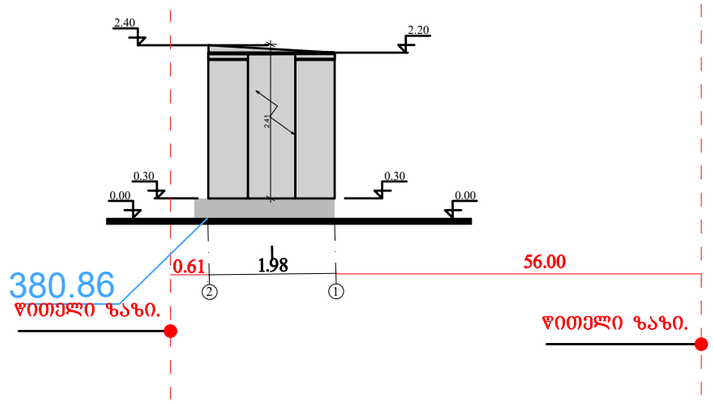

ᲐᲮᲡᲔᲑᲔᲚᲘ ᲔᲪ, ᲥᲕᲔᲡᲐᲓᲔᲑᲘᲡᲘᲡ ᲤᲐᲡᲐᲓᲘ Ბ-Ა ᲦᲔᲠᲫᲔᲑᲨᲘ ᲑᲔᲑᲛᲐ მ. 1:100

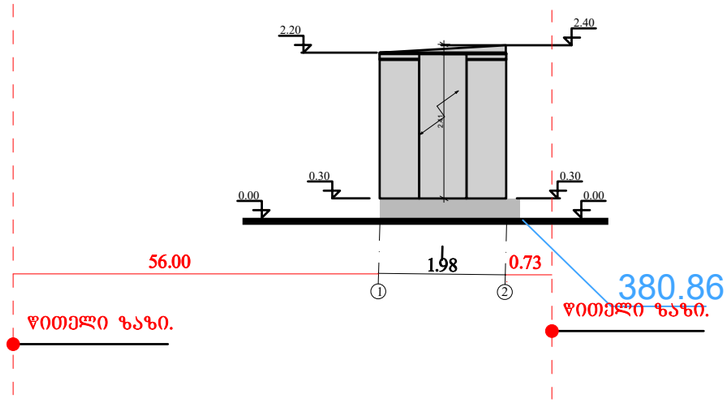

ᲐᲮᲡᲔᲑᲔᲚᲘ ᲔᲪ, ᲥᲕᲔᲡᲐᲓᲔᲑᲘᲡᲘᲡ ᲤᲐᲡᲐᲓᲘ Გ-1 ᲦᲔᲠᲫᲔᲑᲨᲘ ᲑᲔᲑᲛᲐ მ. 1:100

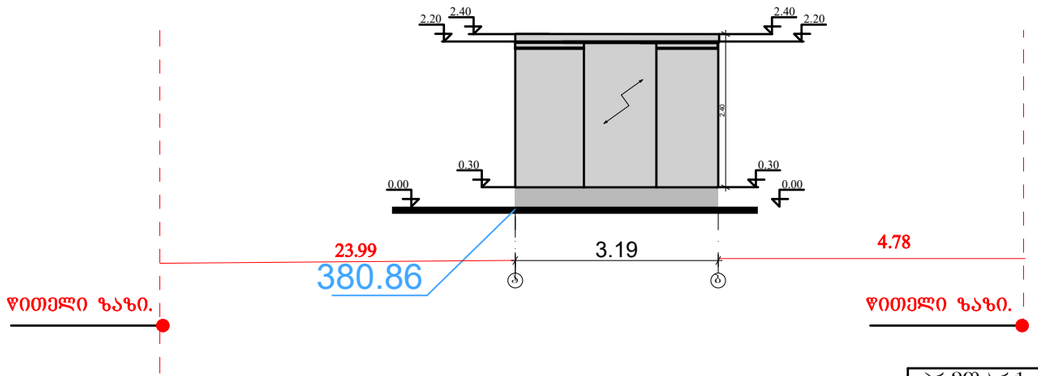

ᲐᲮᲡᲔᲑᲔᲚᲘ ᲔᲪ, ᲥᲕᲔᲡᲐᲓᲔᲑᲘᲡᲘᲡ ᲤᲐᲡᲐᲓᲘ 1-Გ ᲦᲔᲠᲫᲔᲑᲨᲘ ᲑᲔᲑᲛᲐ მ. 1:100

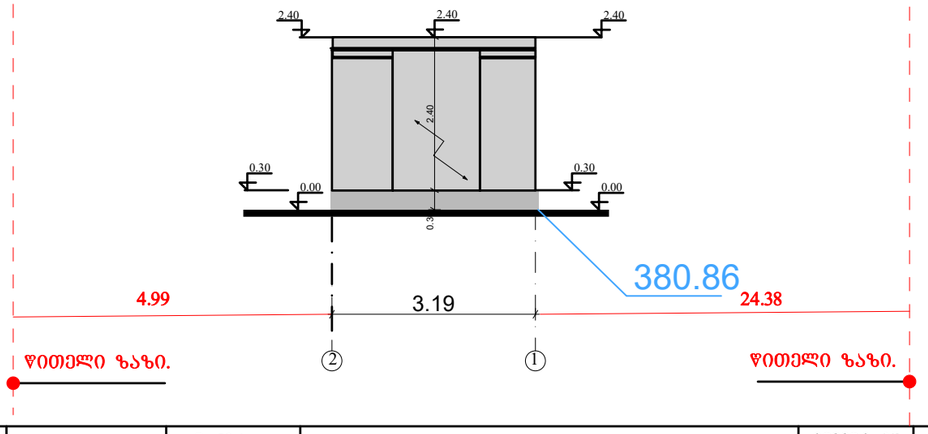

პრ.მთ.არქ.	გიორგი დგებუაძე			ინვენტ. №	
არქიტექტორი	გიორგი დგებუაძე				
დამკვეთი	შ.პ.ს. "სპეროზა"			თარიღი	05.06.2024
			ქალაქი თბილისი, მტკვრის მარჯვენა სანაპირო, ავტოსადგურის (ს/კ 01.18.09.005.059)		
			ბაზ გასამართი სადგურის რეკონსტრუქცია	სტადია	ფურცელი	ფურ-ბი
				ა.პ.	36	64
			ᲐᲮᲡᲔᲑᲔᲚᲘ ᲔᲪ. ᲥᲕᲔᲡᲐᲓᲔᲑᲘᲡᲘᲡ ᲤᲐᲡᲐᲓᲘ		

არსებული კომერციული ფართის ჯიხური ფასადი 100 მ

არსებული კომერციული ჯიხური ფასადი 1-3 ღერძებში 100 მ

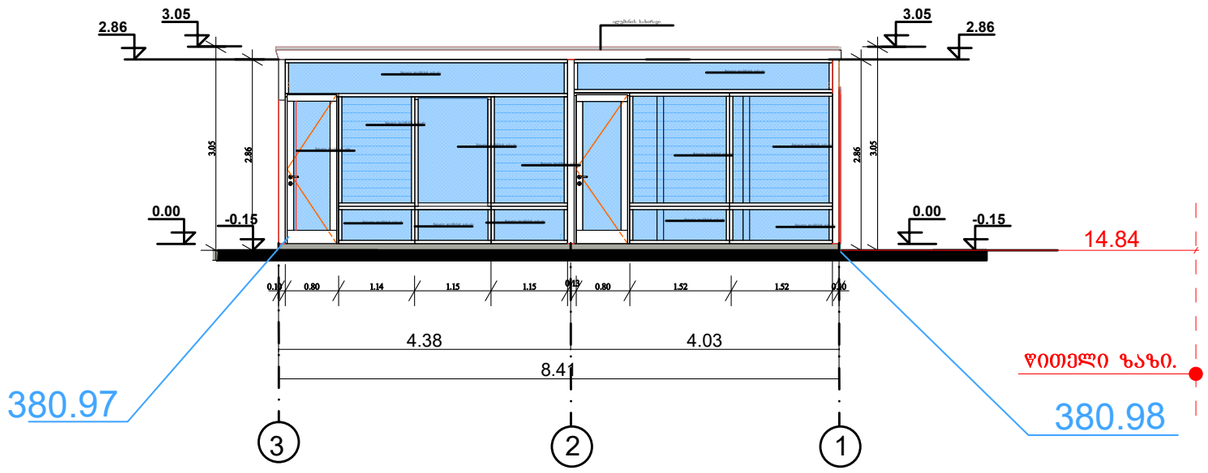

არსებული კომერციული ჯიხური ფასადი 3-1 ღერძებში 100 მ

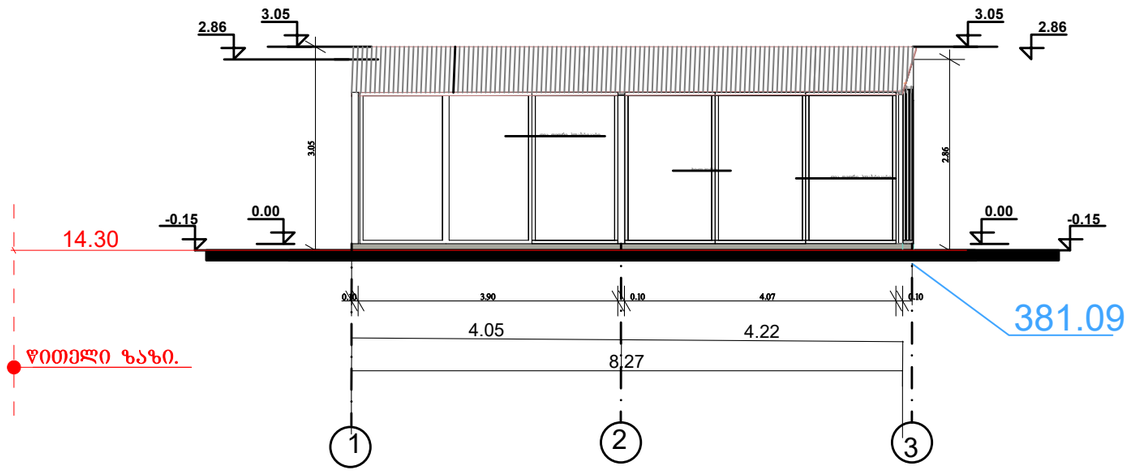

არსებული კომერციული ჯიხური ფასადი ბ-ა ღერძებში 100 მ

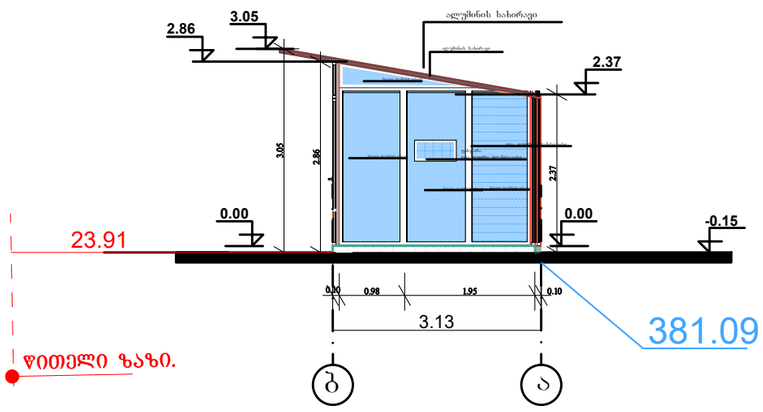

არსებული კომერციული ჯიხური ფასადი ა-ბ ღერძებში 100 მ

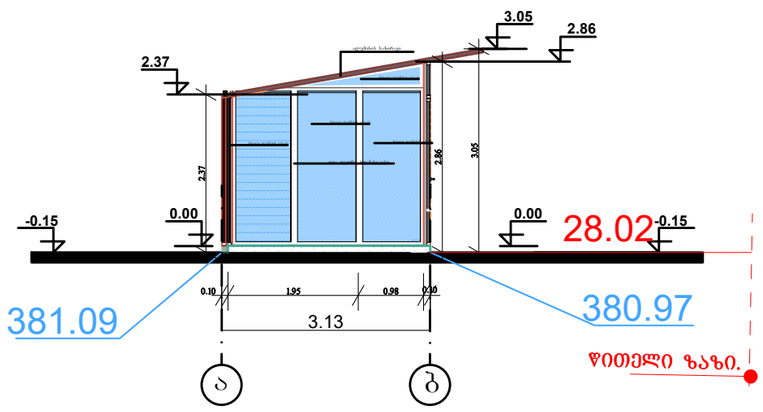

პრ.მთ.არქ.	გიორგი დგებუაძე			ინვენტ. №	
არქიტექტორი	გიორგი დგებუაძე				
დამკვეთი	შ.პ.ს. "სპეროზა"			თარიღი	05.06.2024
			ქალაქი თბილისი, მტკვრის მარჯვენა სანაპირო, ავტოსადგურის (ს/კ 01.18.09.005.059)		
				სტადია / ფურცელი / ფურ-ბი	
				ა.პ. / 41 / 64	
			არსებული კომერციული ჯიხური ფასადი 1-3; ა-ბ; 3-1 ა-ბ ღერძებში		

არსებული სამრეცხაოს ფასადები 1 :100 მ

არსებული სამრეცხაოს ფასადები გ-ა ღერძებში 1 :100 მ

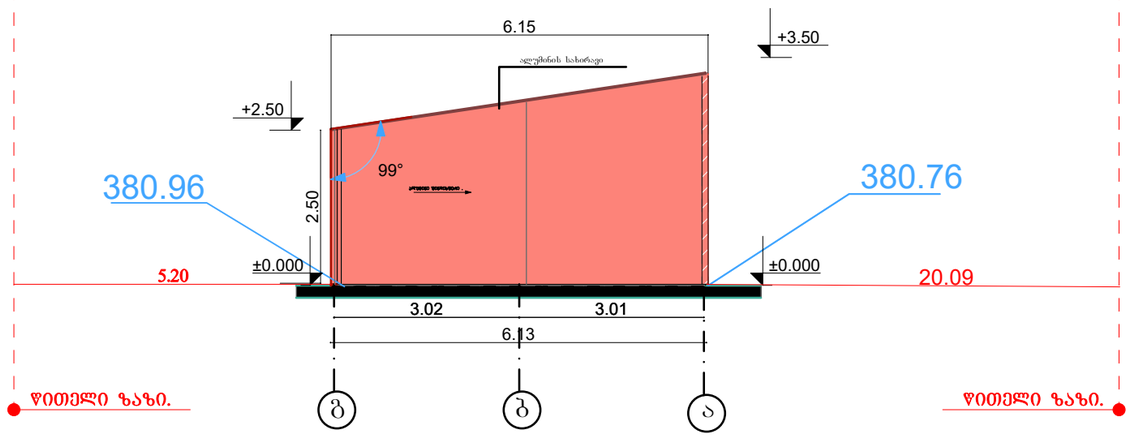

არსებული სამრეცხაოს ფასადები ა-გ ღერძებში 1 :100 მ

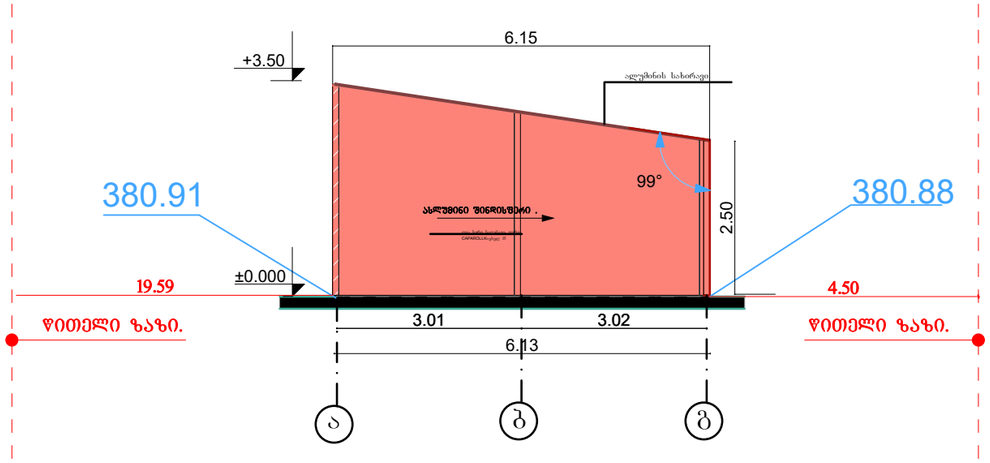

არსებული სამრეცხაოს ფასადები 1-3 ღერძებში 1 :100 მ

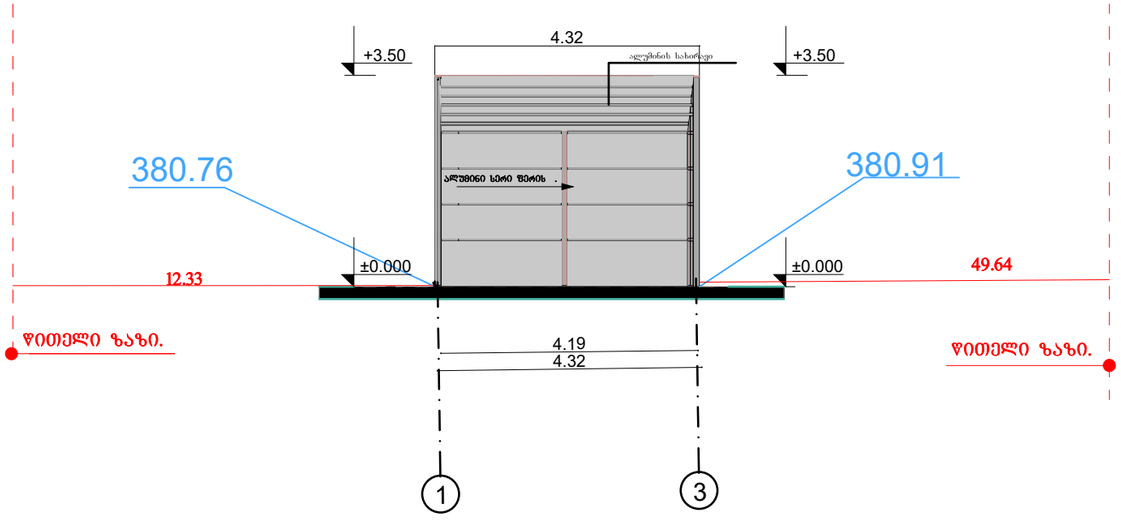

არსებული სამრეცხაოს ფასადები 3-1 ღერძებში 1 :100 მ

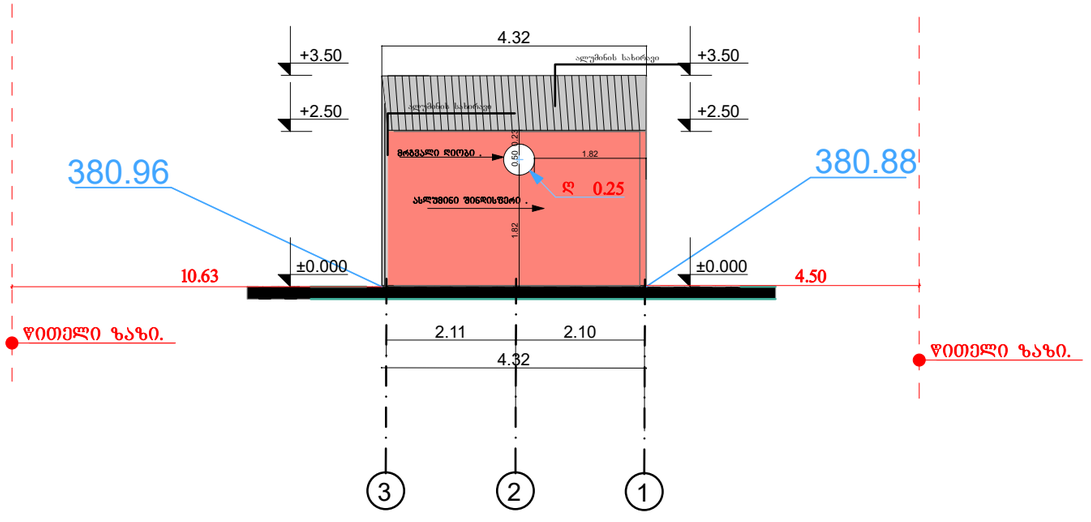

პრ.მთ.არქ.	გიორგი დგებუაძე			ნივნტ. №	
არქიტექტორი	გიორგი დგებუაძე				
დამკვეთი	შ.პ.ს. "სპეროზა"			თარიღი	05.06.2024
			ქალაქი თბილისი, მტკვრის მარჯვენა სანაპირო, ავტოსადგურის (ს/კ 01.18.09.005.059)		
			გაზ გასამართი სადგურის რეკონსტრუქცია	სტადია	ფურცელი	ფურ-ბი
				ა.პ.	45	64
			ახსებული ავტო სამსახურის ფასადი			

არსებული ავტო სარემონტოს შენობის ფასადი 100 მ

არსებული ავტო სარემონტო შენობის ფასადი 1-5 ღერძებში 100 მ

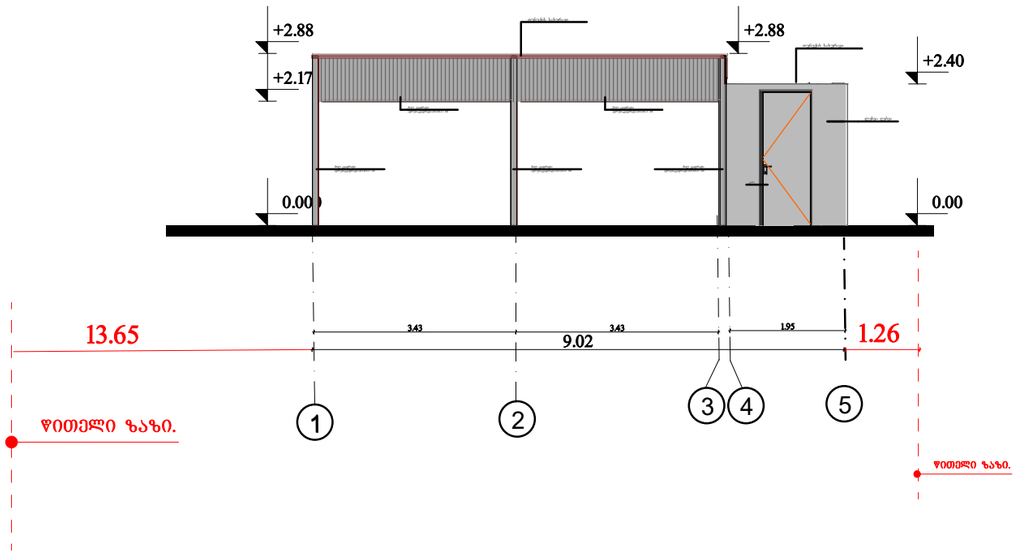

არსებული ავტო სარემონტო შენობის ფასადი ა-ბ ღერძებში 100 მ

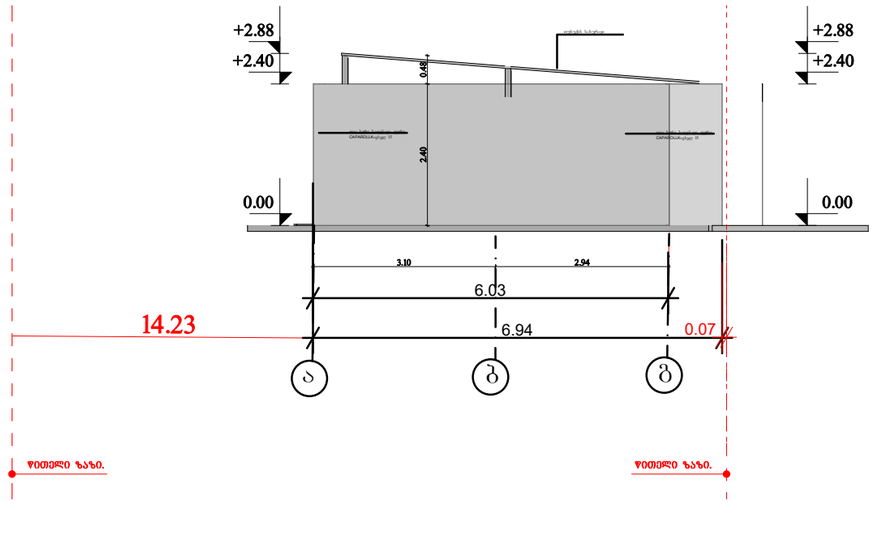

არსებული ავტო სარემონტო შენობის ფასადი 5-1 ღერძებში 100 მ

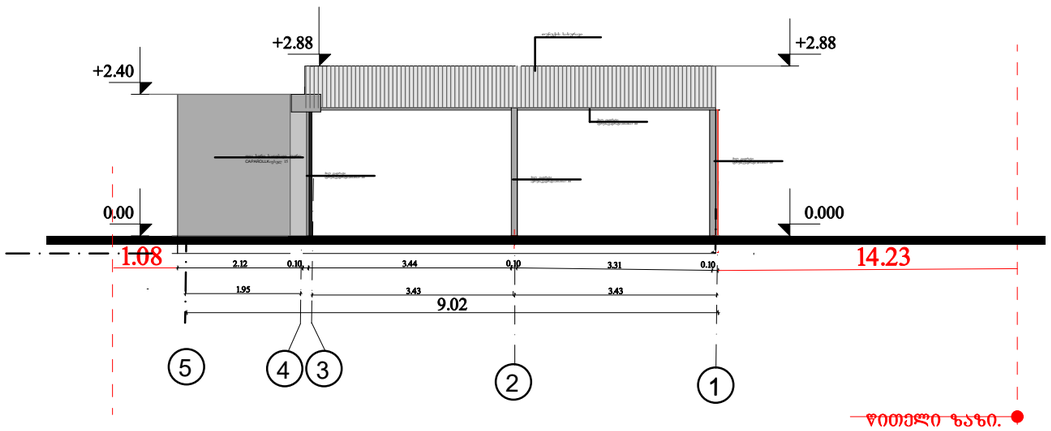

არსებული ავტო სარემონტო შენობის ფასადი ბ-ა ღერძებში 100 მ

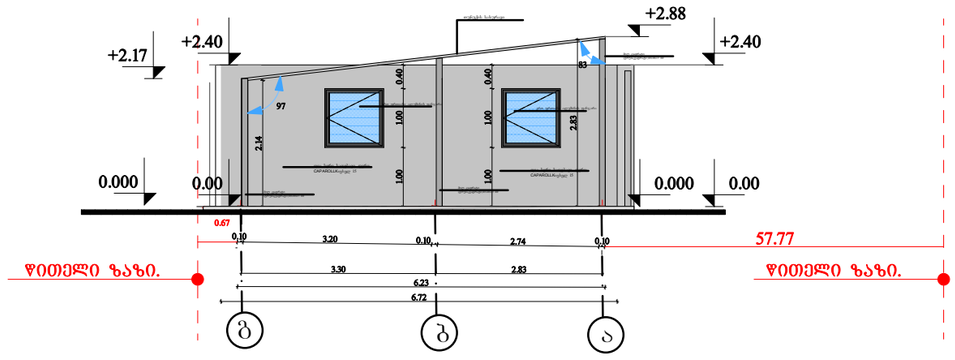

პრ.მთ.არქ.	გიორგი დგებუაძე			ინვენტ. №	
არქიტექტორი	გიორგი დგებუაძე				
დამკვეთი	შ.პ.ს. "სპეროზა"			თარიღი	05.06.2024
			ქალაქი თბილისი, მტკვრის მარჯვენა სანაპირო, ავტოსადგურის (ს/კ 01.18.09.005.059)		
				სტადია	ფურცელი	ფურ-ბი
				ა.პ.	50	64
			ავტო სარემონტოს ფასადი 1-3; ა-ბ; 3-1 ა-ბ ღერძებში		

არსებული ფასის მაჩვენებლის ფასადი

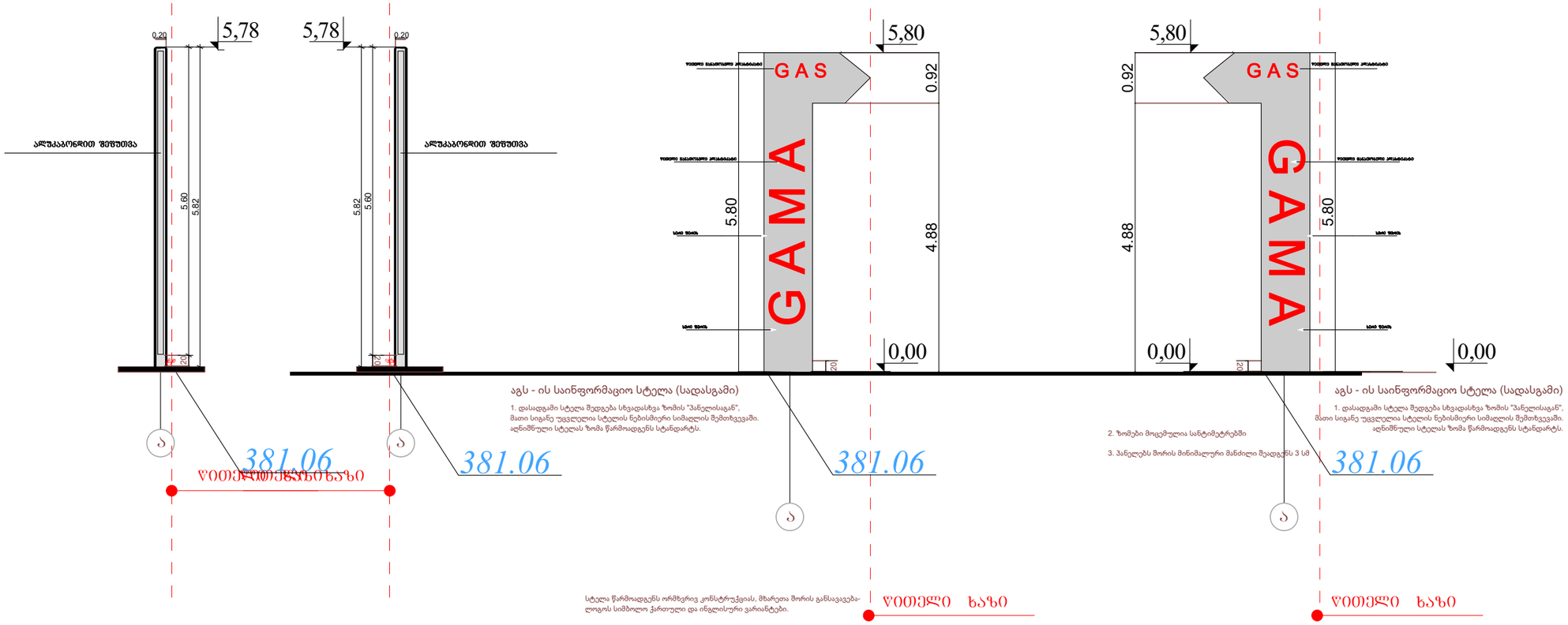

აგს - ის საინფორმაციო სტელა (სადასგამი)

1. დასადგამი სტელა შედგება სხვადასხვა ზომის "პანელისაგან", მათი სიგანე უცვლელია სტელის ნებისმიერი სიმაღლის შემთხვევაში. აღნიშნული სტელას ზომა წარმოადგენს სტანდარტს.

2. ზომები მოცემულია სანტიმეტრებში

3. პანელებს შორის მინიმალური მანძილი შეადგენს 3 სმ

სტელა წარმოადგენს ორმხრივ კონსტრუქციას, მხარეთა შორის განსხვავება- ლოგოს სიმბოლო ჭართული და ინგლისური ვარიანტები.

პრ.მთ.არქ.	გიორგი ბარამიძე			ინვენტ. №	
არქიტექტორი	გიორგი ბარამიძე				
დამკვეთი	შ.პ.ს. "სპეროზა"			თარიღი	05.04.2024
			ქალაქი თბილისი, მტკვრის მარჯვენა სანაპირო, ავტოსადგურის (ს/კ 01.18.09.005.059)		
				სტადია	ფურცელი	ფურ-ბი
				ა.პ.	53	64
			საპროექტო ფასის მაჩვენებლის ფასადი		

საპროექტო ბენზინის რეზერვუარის ფასადი

საპროექტო ბენზინის რეზერვუარის ფასადი 2-1 ღერძებში

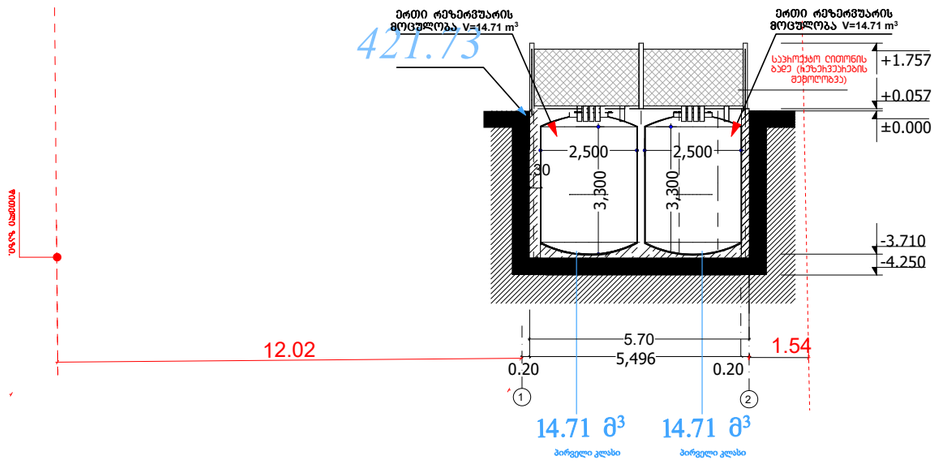

საპროექტო ბენზინის რეზერვუარის ფასადი 1-2 ღერძებში

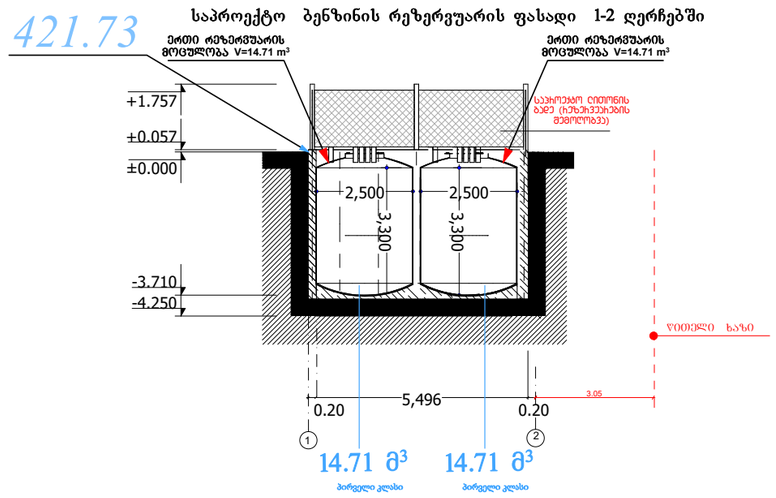

საპროექტო ბენზინის რეზერვუარის ფასადი ა-ბ ღერძებში

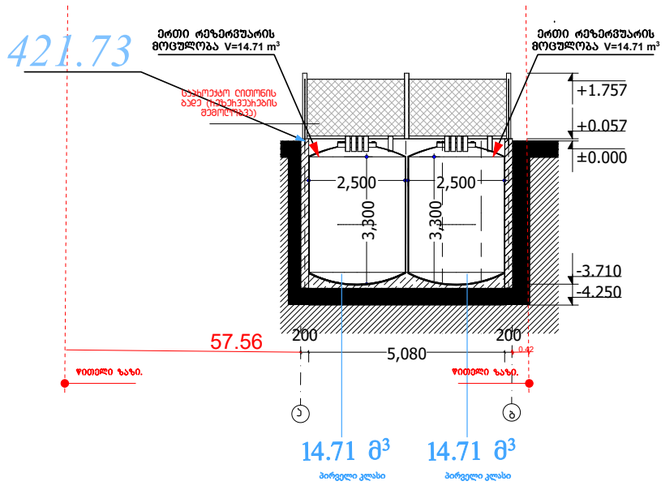

საპროექტო ბენზინის რეზერვუარის ფასადი ბ-ა ღერძებში

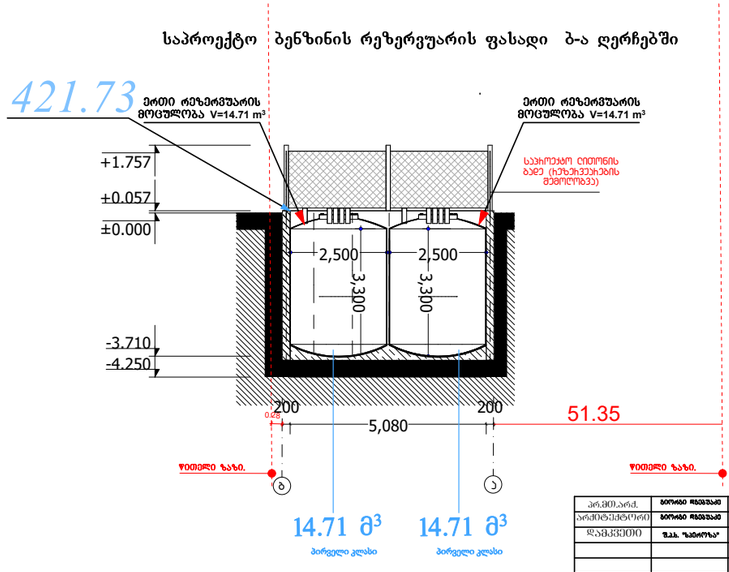

პრემიარქ.	ბორჯიი ზედაძე			ნახატის №	
არქიტექტორი	ბორჯიი ზედაძე				
დაკვეთილი	შპს. "ალიოზა"			თარიღი	05.04.2024
			ქალაქში თბილისი, ზესტაფონის მიწაკვეთი საანაპირო, ავტონომიური (ს/კ 01.18.09.005.039)		
			ბაზის საასპარეზო საზოგადოების რეკონსტრუქცია	სართული	ფურცლების	ფურც-ის
				ა.პ.	56	64

არსებული გაზ სამართი შენობა ჭრილი 1 :100 მ

არსებული გაზ სამართი შენობა1-2 ღერძებში 1 :100 მ

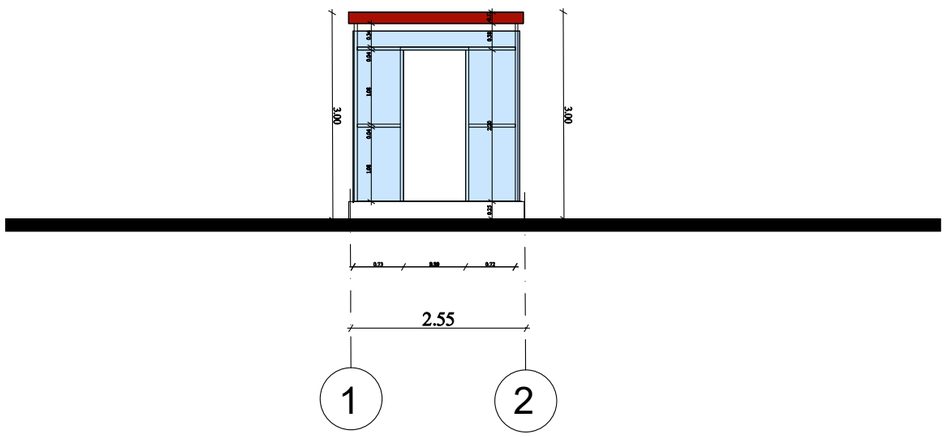

არსებული გაზ სამართი შენობა ბ-ა ღერძებში 1 :100 მ

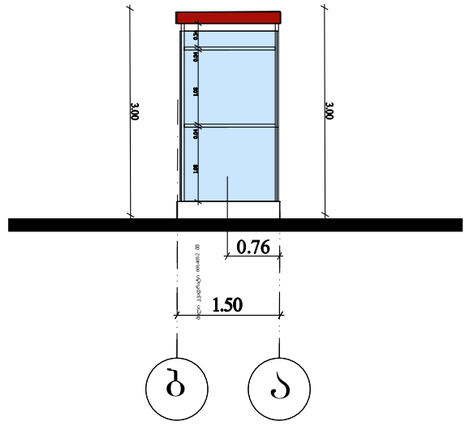

არსებული გაზ სამართი შენობა 1-2 ღერძებში 1 :100 მ

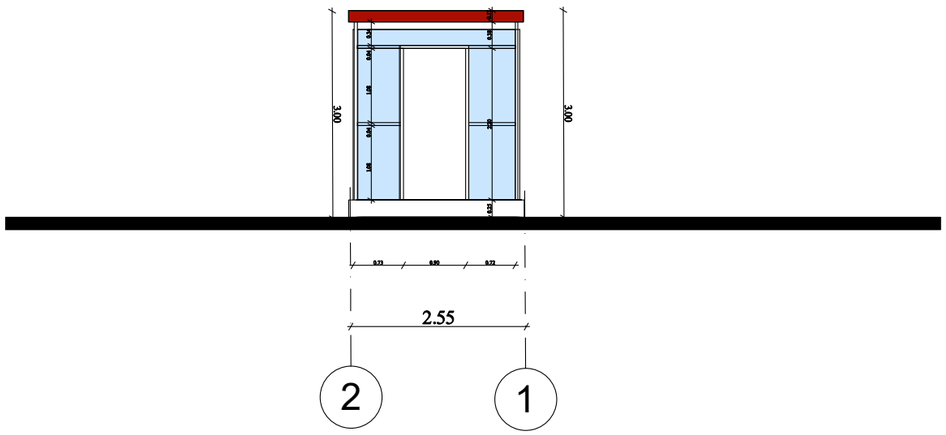

არსებული გაზ სამართი შენობა 2-1 ღერძებში 1 :100 მ

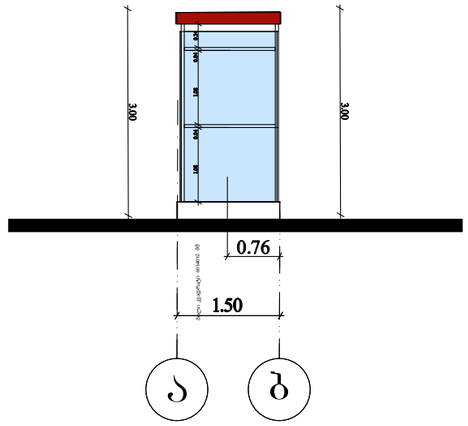

პრ.მთ.არქ.	გიორგი დვებუაძე			ნიშნტ. №	
არქიტექტორი	გიორგი დვებუაძე				
დამკვეთი	შ.პ.ს. "ჯეროზა"			თარიღი	05.04.2024
			ქალაქი თბილისი, მტკვრის მარჯვენა სანაპირო, ავტოსადგურის (ს/კ 01.18.09.005.059)		
			გაზ გასამართი სადგურის რეკონსტრუქცია	სტადია	ფურცელი	ფურ-ბი
				ა.პ.	62	64
			არსებული გაზ სამართი შენობა ფასადი 1-2 2-1 ა-ბ ბ-ა ღერძებში			

საპროექტო ფასადები 1-2 ღერძებში 1:100 მ.

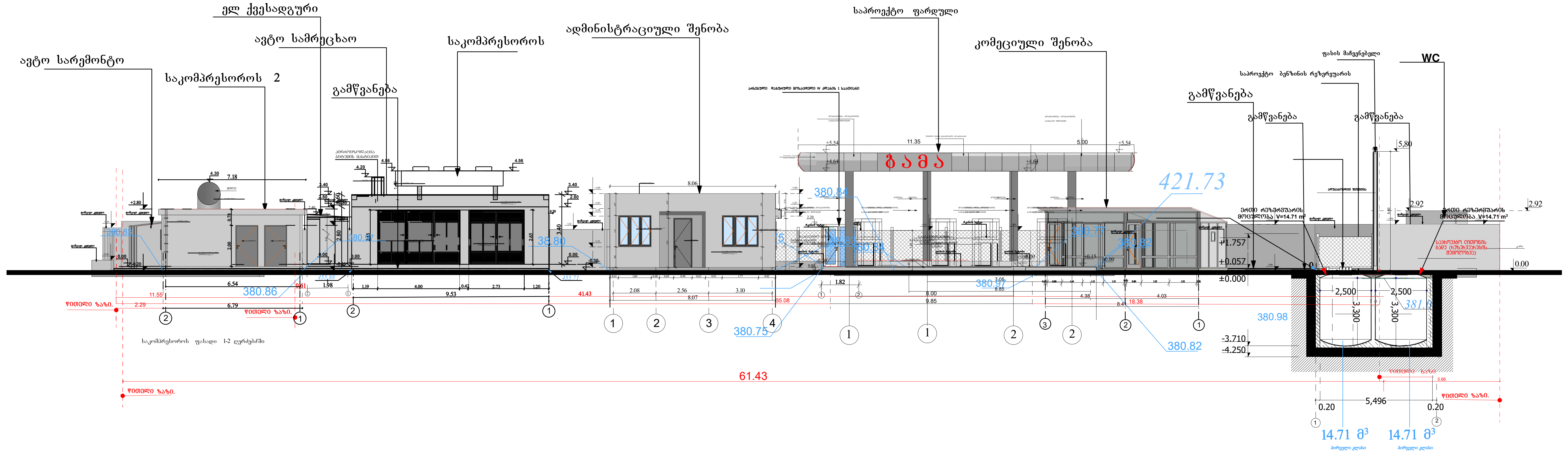

პრ.მთ.არქ.					
არქიტექტორი	გიორგი დგებუაძე				
დამკვეთი	შ.პ.ს. "სპეროზა"			თარიღი	05.04.2024
			ქალაქი თბილისი, მტკვრის მარჯვენა სანაპირო, ავტოსადგურის (ს/კ 01.18.09.005.059)		
			გაზ გასამართი სადგურის რეკონსტრუქცია	სტადია / ა.პ.	ფურცელი / 57
					ფურ-ბი / 64

საპროექტო ფარდულის ფასადები ა-ბ ღერძებში 1:100 მ.

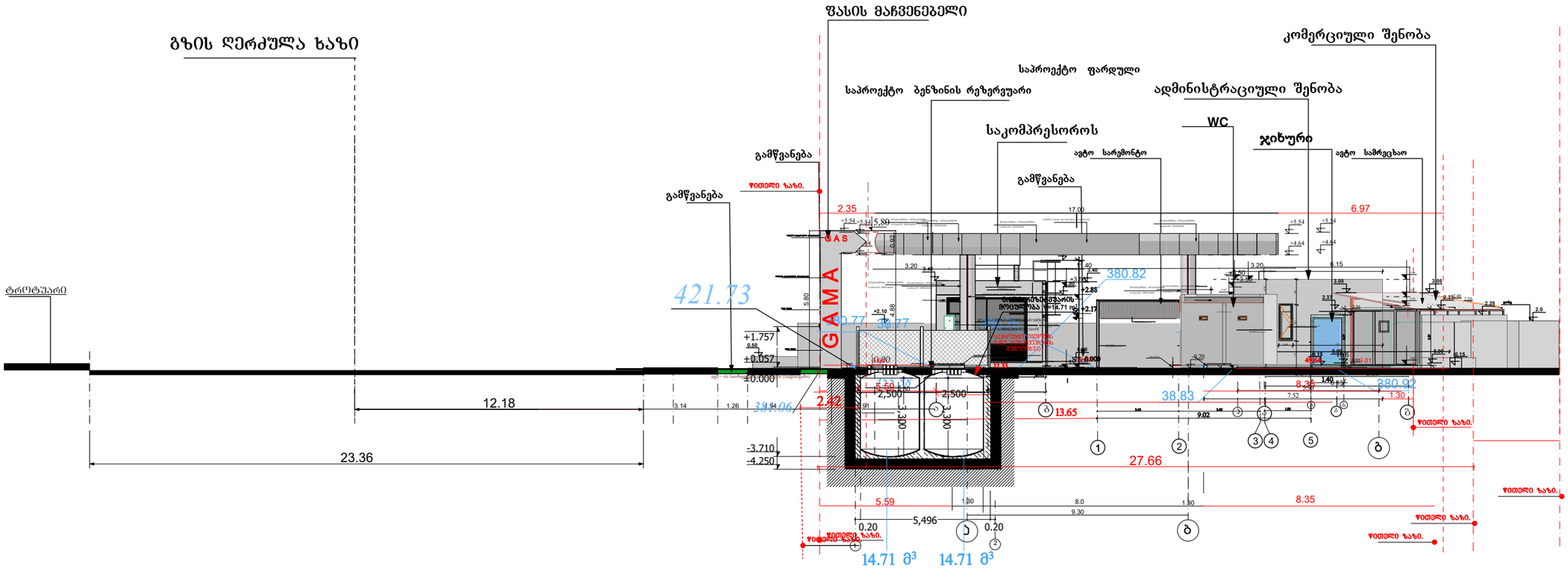

არქიტექტორი	ბერიძე ზვიადი				
არქიტექტორი	ბერიძე ზვიადი				
დამკვეთი	შპს "ზაპორა"			მაისი	05.04.2024
			ქ.ფოთი თბილისი, მტკვრის მარჯვენა სანაპირო, ავტოსადგურის (ს/კ 01.18.09.005.059)		
			ბაზა ბასპანარიი ხაზებიზის რეკონსტრუქცია	სტადია	ფურცელი	ფურცი
				ა.პ	58	64
			საპროექტო ფარდული ფასადები ა-ბ ღერძებში.			

საპროექტო ფარდულის ფასადები ბ-ა ღერძებში 1:100 მ.

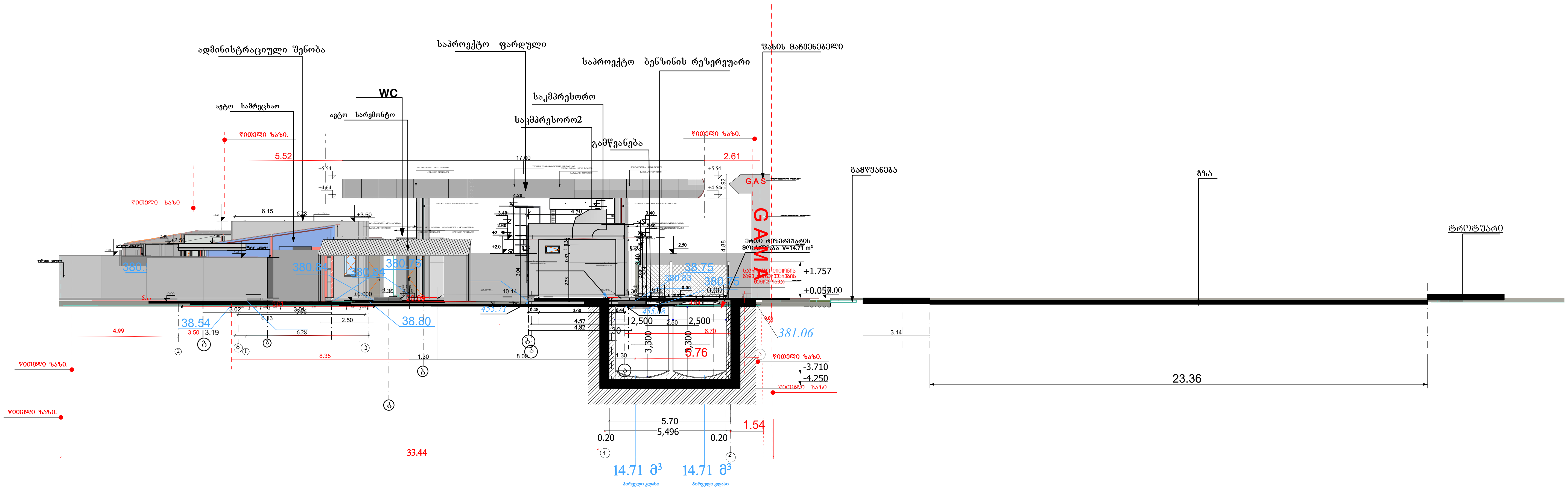

პრ.მთ.არქ.					
არქიტექტორი	გიორგი ძებუაძე				
დამკვეთი	შ.პ.ს. "სპეროზა"			თარიღი	05.04.2024
			ქალაქი თბილისი, მტკვრის მარჯვენა სანაპირო, ავტოსადგურის (ს/კ 01.18.09.005.059)		
			გაზ გასამართი სადგურის რეკონსტრუქცია	სტადია	ფურცელი	ფურ-ბი
				ა.პ.	59	64
			საპროექტო ფარდულის ფასადები ბ-ა ღერძებში.			

საპროექტო ფასადები 2-1 ღერძებში 1:100 მ.

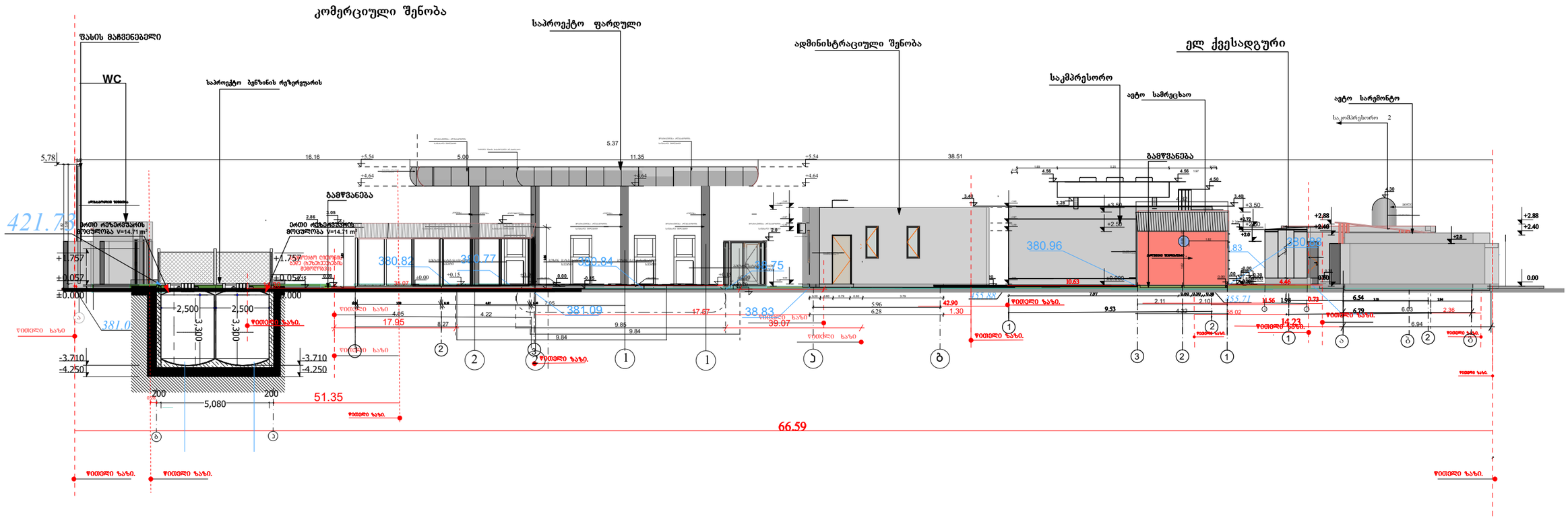

პრემიარქ.					
არქიტექტორი	ბიორნი ფლინტი				
დამკვეთი	შპს. "ვესტორგი"			თარიღი	05.04.2024
			ქალაქი თბილისი, მტკვრის მარჯვენა სანაპირო, ავტოსადგურის (ს/კ 01.18.09.005.059)		
				სტადია	შეკვეთი	შენობა
			ბაზა გასამართი საწვავის რესტორნებისთვის	პ.პ	60	64
			საკონტაქტო ინფორმაცია შესახებ პ.პ შეკვეთის.			