არსებული



ფოტომონტაჟი



1. მოცულობითი ასოები განათებით
2. ალუმინის სენდვიჩის დაფა
3. 40X40X2.5 მილკვადრატის კონსტრუქცია


ეთნოგრაფი
80 cm
230 cm
397cm
430 cm
Ethnographer



ფასადის საერთო ფართობი 103.9 კვ.მ

რეკლამის ფართობი 6.3 კვ.მ რაც შეადგენს

საერთო ფართობის 6.06 პროცენტს

კონსტრუქციის ნახაზი

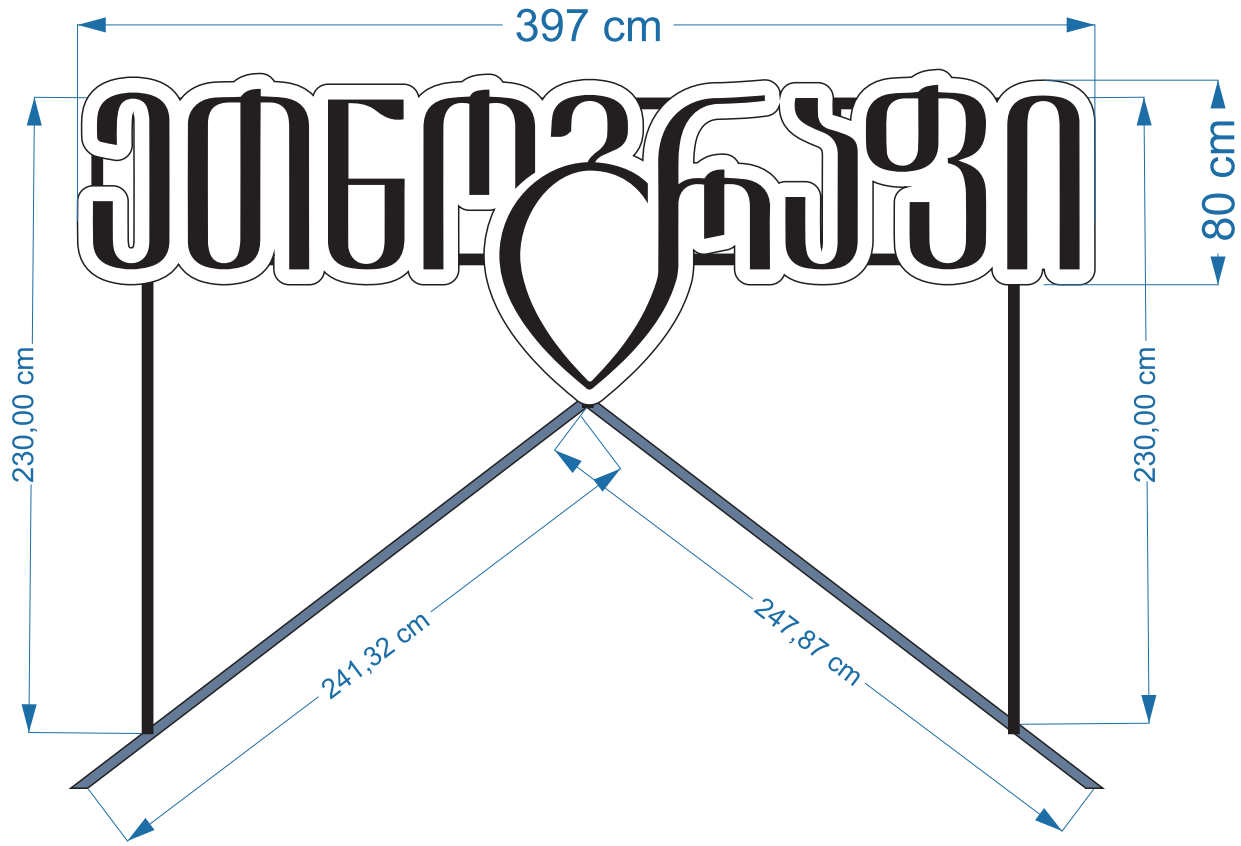

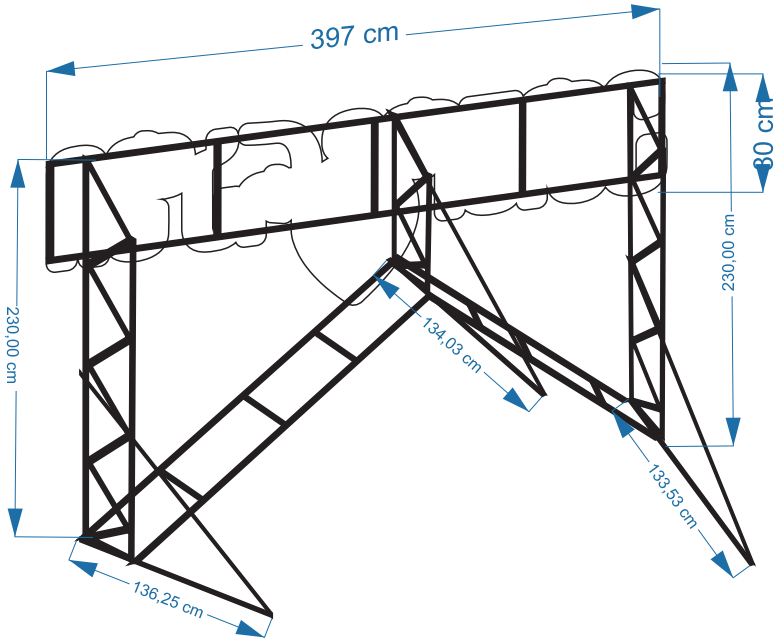

მილკვადრატი 40X40X2.5

